ЦУТГАМАЛ ДАМНУРУУ ЦДН-5 /3/

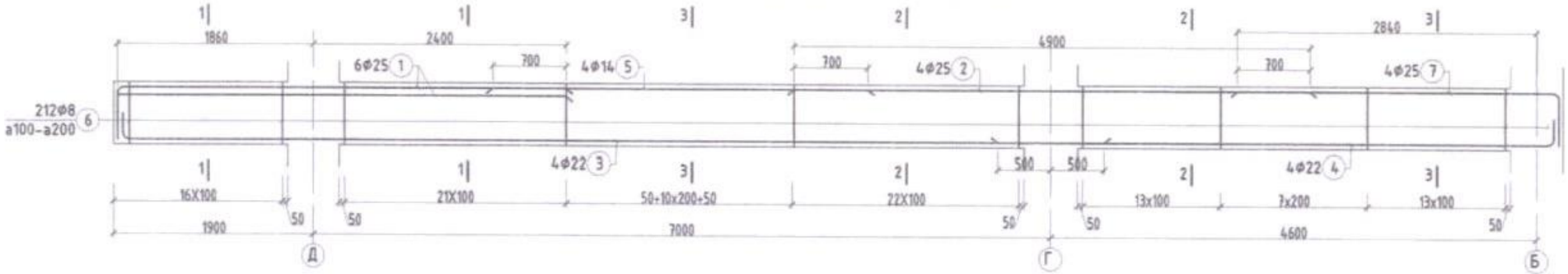

ЦУТГАМАЛ ДАМНУРУУ ЦДН-4 /3/

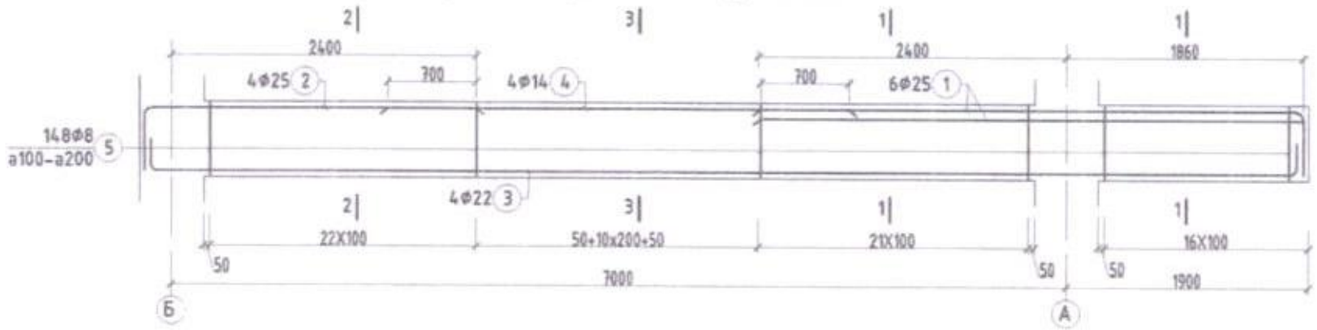

ЦУТГАМАЛ ДАМНУРУУ ЦДН-6 /2/

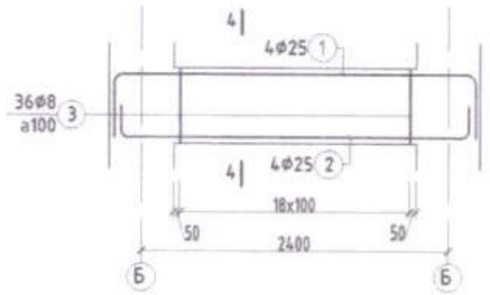

Огтлол 1-1
M1:25

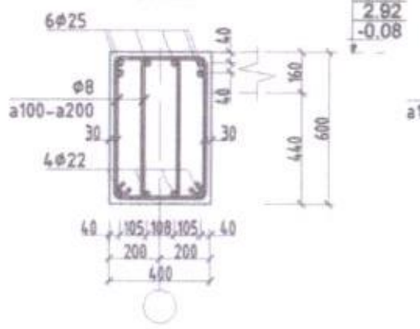

Огтлол 2-2
M1:25

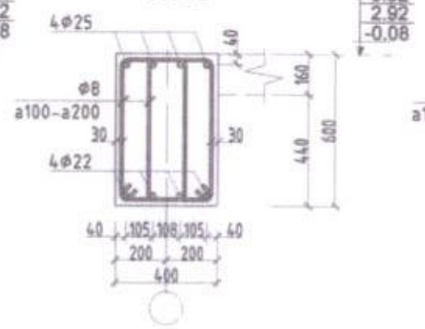

Огтлол 3-3
M1:25

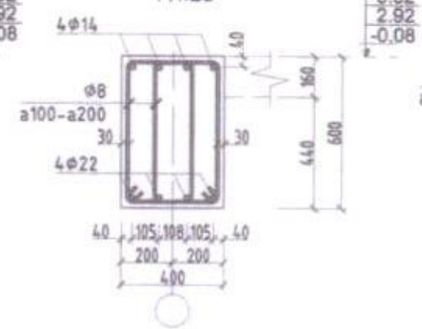

Огтлол 4-4
M1:25

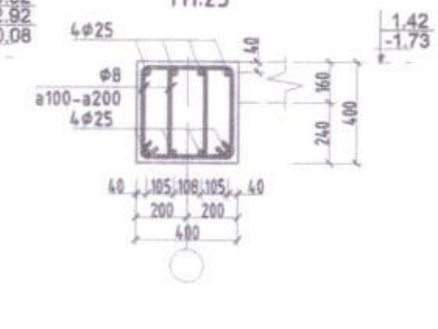

Тайлбар

1. Энэ хуудсыг бусад холбогдох хуудсуудтай хамт үзнэ.
2. Бетоны анги B25, арматурын анги A400,A240.
3. Цутгалтын ажлыг "Цутгамал бетон, Төмөр бетон бүтээц" БНбД 52-02-05 бариимлан гүйцэтгэвэл зохино.
4. Бетоны бэхжилт 70% хүрэхээс өмнө хэв хашмал задлахыг хориглоно.

ЗАСВАР № 26
2020.07.31

Улаанбаатар хот, Сүхбаатар дүүрэг 1-р хороо, 16-р цэцэрлэгийн өргөтгөл	200 ХҮҮХДИЙН ЦЭЦЭРЛЭГИЙН БАРИЛГА				
Цутгамал Дамнуруу ЦДН-4,5,6-ын арматурлалт					Үе шат: А.З
Инженер	М.Зандаръяа		Б.Г.Шифр: НК-2019/31	Масштаб: А3@ M1:100	Огноо: 2019.10
Гүйцэтгэсэн	Ш.Нямжаргал		Т.Г.Шифр:	Зураачийн дугаар: ББ-13	Бүх хуудас: 40
Шалгасан	М.Зандаръяа				

НҮТӨГ

Цутгамал төмөр бетон хийцийн материалын тодорхойлолт

Загвар	Позиц	Тэмдэглэгээ	Нэр			Тоо шир	Хүнд /кг/ Нэгж	Хүнд /кг/ Нийт
		Цутгамал дамнуруу ЦДН-1-ын арматур				18	1084.06	19513.10
500 4260	1	ГОСТ5781-82*	Ф 25	А400	L=4760	12	18.33	219.99
4900	2	ГОСТ5781-82*	Ф 25	А400	L=4900	8	18.87	150.98
9400 200	3	ГОСТ5781-82*	Ф 22	А400	L=9600	8	28.63	229.06
8000	4	ГОСТ5781-82*	Ф 22	А400	L=8000	4	23.86	95.44
3600	5	ГОСТ5781-82*	Ф 14	А400	L=3600	24	4.35	104.35
360 650 550 260	6	ГОСТ5781-82*	Ф 8	А240	L=1820	396	0.72	284.24
			Материал В25 V=м3				5.95	107.14
		Цутгамал дамнуруу ЦДН-2-ын арматур				3	1119.71	3359.13
500 4260	1	ГОСТ5781-82*	Ф 25	А400	L=4760	12	18.33	219.99
4900	2	ГОСТ5781-82*	Ф 25	А400	L=4900	4	18.87	75.49
9400 200	3	ГОСТ5781-82*	Ф 22	А400	L=9600	8	28.63	229.06
8000	4	ГОСТ5781-82*	Ф 22	А400	L=8000	4	23.86	95.44
3600	5	ГОСТ5781-82*	Ф 14	А400	L=3600	24	4.35	104.35
360 650 550 260	6	ГОСТ5781-82*	Ф 8	А240	L=1820	386	0.72	277.06
7680	7	ГОСТ5781-82*	Ф 25	А400	L=7680	4	29.58	118.32
			Материал В25 V=м3				5.95	17.86
		Цутгамал дамнуруу ЦДН-3-ын арматур				3	941.14	2823.43
500 4260	1	ГОСТ5781-82*	Ф 25	А400	L=4760	4	18.33	73.33
4900	2	ГОСТ5781-82*	Ф 25	А400	L=4900	8	18.87	150.98
9400 200	3	ГОСТ5781-82*	Ф 22	А400	L=9600	8	28.63	229.06
8000	4	ГОСТ5781-82*	Ф 22	А400	L=8000	4	23.86	95.44
3600	5	ГОСТ5781-82*	Ф 14	А400	L=3600	24	4.35	104.35
360 550 450 260	6	ГОСТ5781-82*	Ф 8	А240	L=1620	376	0.64	240.23
500 2600	7	ГОСТ5781-82*	Ф 25	А400	L=3100	4	11.94	47.76
7700 200	8	ГОСТ5781-82*	Ф 22	А400	L=7900	4	23.56	94.25
			Материал В25 V=м3				4.40	13.20

Цутгамал төмөр бетон хийцийн материалын тодорхойлолт

Загвар	Позиц	Тэмдэглэгээ	Нэр			Тоо шир	Хүнд /кг/ Нэгж	Хүнд /кг/ Нийт
		Цутгамал дамнуруу ЦДН-5-ын арматур				3	610.68	1832.03
500 4260	1	ГОСТ5781-82*	Ф 25	А400	L=4760	6	18.33	110.00
4900	2	ГОСТ5781-82*	Ф 25	А400	L=4900	4	18.87	75.49
9400 200	3	ГОСТ5781-82*	Ф 22	А400	L=9600	4	28.63	114.53
5300 200	4	ГОСТ5781-82*	Ф 22	А400	L=5500	4	16.40	65.62
3600	5	ГОСТ5781-82*	Ф 14	А400	L=3600	4	4.35	17.39
360 650 550 260	6	ГОСТ5781-82*	Ф 8	А240	L=1820	212	0.72	152.17
500 4260	7	ГОСТ5781-82*	Ф 25	А400	L=4900	4	18.87	75.49
			Материал В25 V=м3				3.24	9.72
		Цутгамал дамнуруу ЦДН-4-ын арматур				3	393.52	1180.56
500 4260	1	ГОСТ5781-82*	Ф 25	А400	L=4760	6	18.33	110.00
500 2600	2	ГОСТ5781-82*	Ф 25	А400	L=3100	4	11.94	47.76
200 9000 200	3	ГОСТ5781-82*	Ф 22	А400	L=9400	4	28.04	112.14
3600	4	ГОСТ5781-82*	Ф 14	А400	L=3600	4	4.35	17.39
360 650 550 260	5	ГОСТ5781-82*	Ф 8	А240	L=1820	148	0.72	106.23
			Материал В25 V=м3				2.14	6.41
		Цутгамал дамнуруу ЦДН-6-ын арматур				2	177.91	355.83
500 2800 500	1	ГОСТ5781-82*	Ф 25	А400	L=4760	6	18.33	110.00
200 2800 200	2	ГОСТ5781-82*	Ф 25	А400	L=3100	4	11.94	47.76
360 450 350 260	5	ГОСТ5781-82*	Ф 8	А240	L=1420	36	0.56	20.16
			Материал В25 V=м3				0.35	0.70

ЭКСПЕРТ № 26
2020.04.31

Тайлбар

1. Энэ хуудсыг бусад холбогдох хуудсуудтай хамт үзнэ.
2. Бетоны анги В25, арматурын анги А400,А240.
3. Цутгалтын ажлыг "Цутгамал бетон, Төмөр бетон бүтээц" БНбД 52-02-05 баримтлан гүйцэтгэвэл зохино.
4. Бетоны бэхжилт 70% хүрэхээс өмнө хэв хашмал задлахыг хориглоно.

НУТАС

Улаанбаатар хот. Сүхбаатар дүүрэг 1-р хороо. 16-р цэцэрлэгийн ергөтгөл	200 ХҮҮХДИЙН ЦЭЦЭРЛЭГИЙН БАРИЛГА			
Цутгамал дамнуруу ЦДН-1,2,4,5,6-ын түүвэр				Үе шат: А.3
Инженер	М.Зандаръяа	Е.Г.Шифр: НК-2019/31	Масштаб: А3@ М1:100	Огноо: 2019.10
Гүйцэтгэсэн	Ш.Нямжаргал	Т.Г.Шифр	Зургийн дугаар: ББ-14	Бүх хуудас: 40
Шалгасан	М.Зандаръяа			

ТУСЛАХ ДАМНУРУУ ТДН-1 /6/

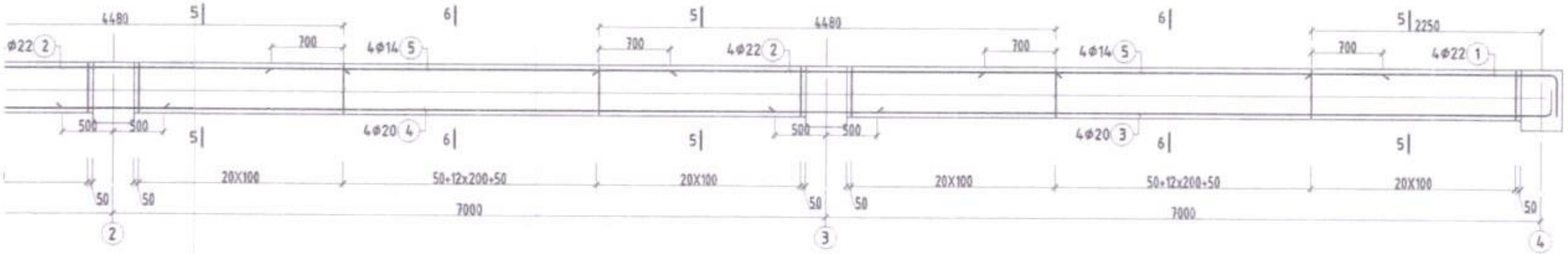

ТУСЛАХ ДАМНУРУУ ТДН-2 /7/

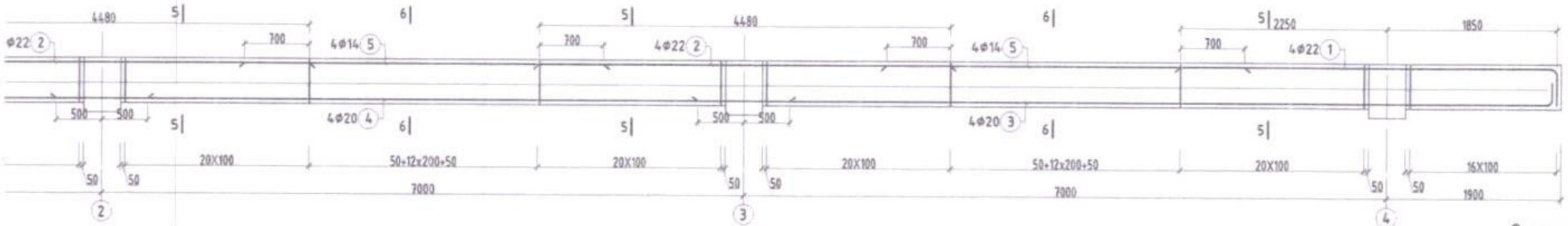

ТУСЛАХ ДАМНУРУУ ТДН-4 /2/

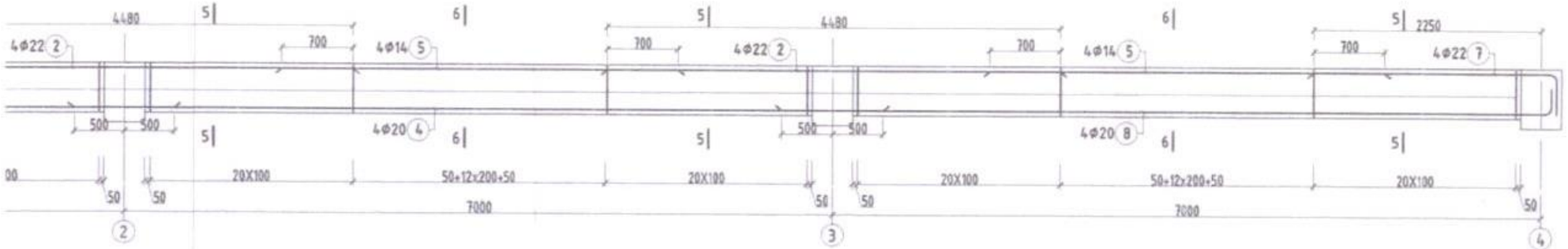

Огтлол 5-5
М1:25

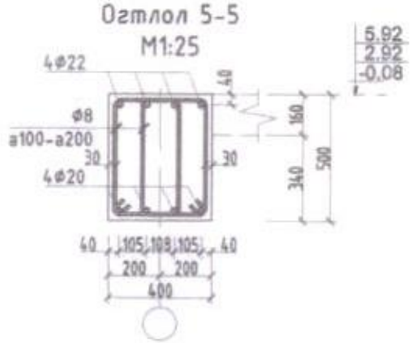

Огтлол 6-6
М1:25

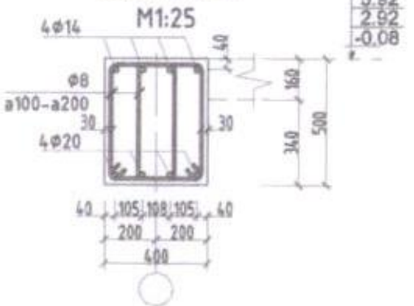

ТУСЛАХ ДАМНУРУУ ТДН-5 /6/

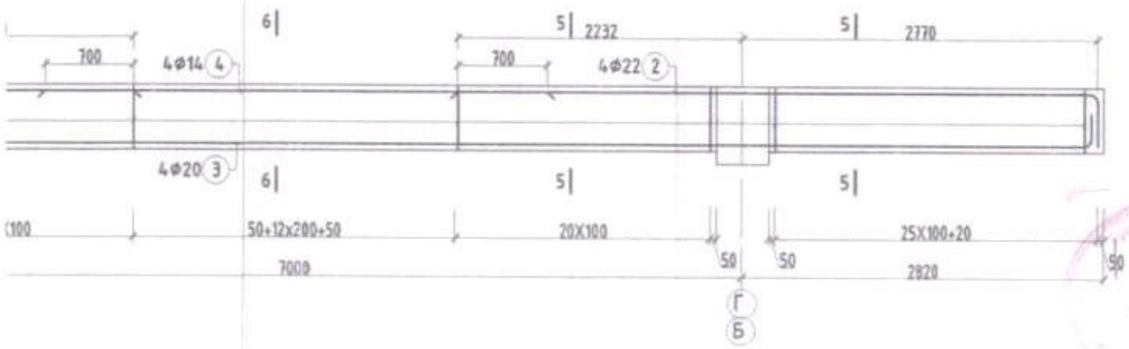

Тайлбар

1. Энэ хуудсыг бусад холбогдох хуудсуудтай хамт үзнэ.
2. Бетоны анги В25, арматурын анги А400,А240.
3. Цутгалтын ажлыг "Цутгамал бетон, Төмөр бетон бүтээц" БНбД 52-02-05 баримтлан гүйцэтгэвэл зохино.
4. Бетоны бэхжилт 70% хүрэхээс өмнө хэв хашмал задлахыг хориглоно.

ЭКСПЕРТ №
2020.07.31

НУТАГ	Улаанбаатар хот. Сүхбаатар дүүрэг 1-р хороо. 16-р цэцэрлэгийн өргөтгөл	200 ХҮҮХДИЙН ЦЭЦЭРЛЭГИЙН БАРИЛГА			
	Туслах дамнуруу ТДН-1,2,3,4,5-ын арматурлалт				Тө илл. А.3
	Инженер	М.Зандаръяа	Е.Г.Шифр НК-2019/31	Масштаб А3@ М1:100	Огноо 2019.10
	Гүйцэтгэсэн	Ш.Нямжаргал	Т.Г.Шифр	Зургийн дугаар ББ-15	Бүх хуудас 40
	Шалгасан	М.Зандаръяа			

ТУСЛАХ ДАМНУРУУ ТДН-1 /6/

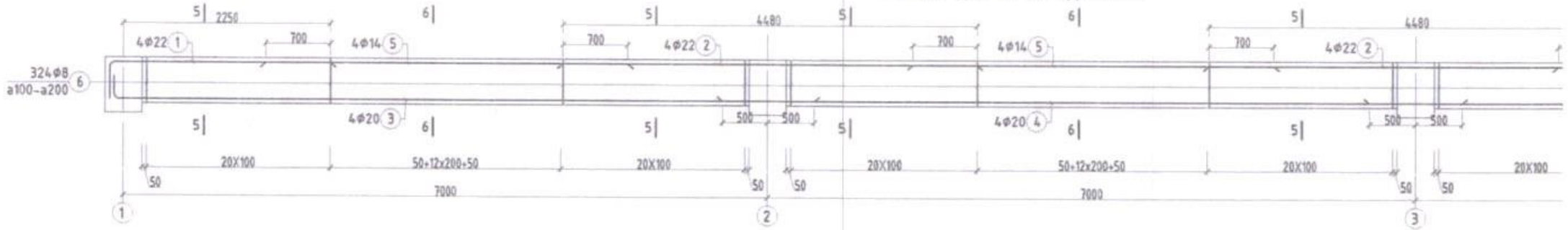

ТУСЛАХ ДАМНУРУУ ТДН-2 /7/

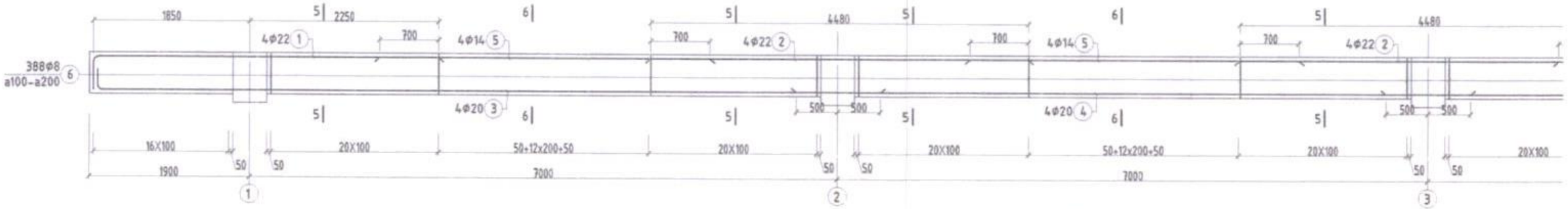

ТУСЛАХ ДАМНУРУУ ТДН-4 /2/

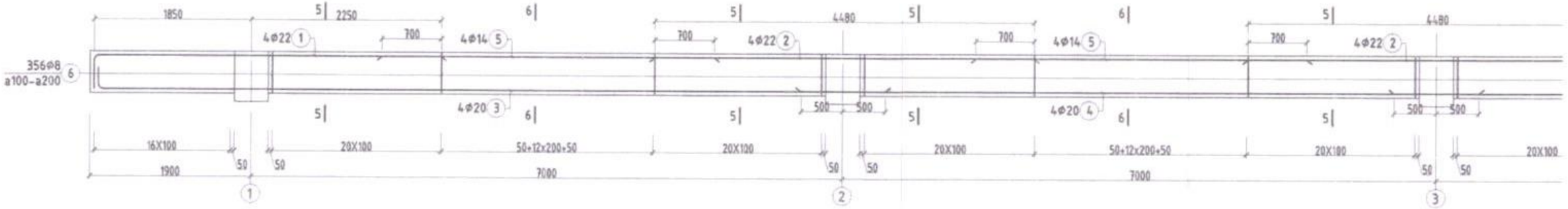

ТУСЛАХ ДАМНУРУУ ТДН-3 /2/

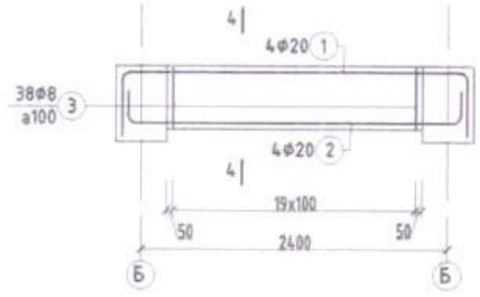

ТУСЛАХ ДАМНУРУУ ТДН-5 /6/

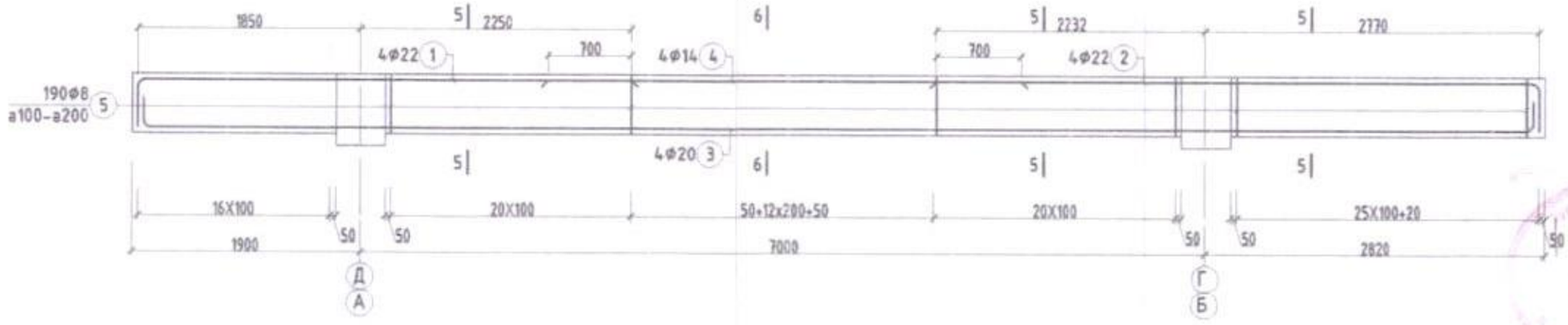

ТУСЛАХ ДАМНУРУУ ТДН-6 /2/

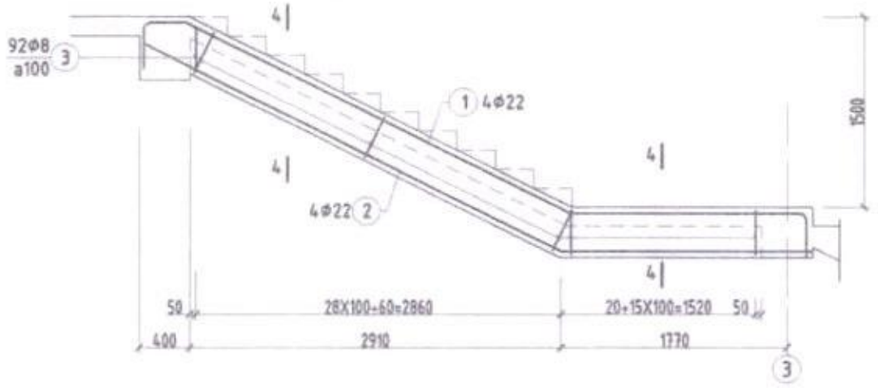

Огтлол 4-4
М1:25

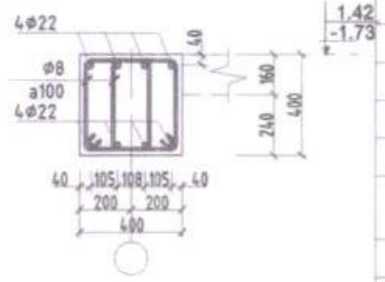

Цутгамал төмөр бетон хийцийн материалын тодорхойлолт

Загвар	Позиц	Тэмдэглэгээ	Нэр			Тоо шир	Хүнд /кг/ Нэгж	Нийт
		ТУСЛХ ДАМНУРУУ ТДН-5				6	375.21	2251.24
400 4100	1	ГОСТ5781-82*	Ф 22	А400	L=4500	4	13.42	53.69
400 5000	2	ГОСТ5781-82*	Ф 22	А400	L=5400	4	16.11	64.42
200 11600 200	3	ГОСТ5781-82*	Ф 20	А400	L=12000	4	29.58	118.32
3600	4	ГОСТ5781-82*	Ф 14	А400	L=3600	4	4.35	17.39
360 550 450 260	5	ГОСТ5781-82*	Ф 8	А240	L=1620	190	0.64	121.39
			Материал В25 V=м3				2.40	14.40
		ТУСЛХ ДАМНУРУУ ТДН-6				2	173.09	346.18
400 3700+1850 400	1	ГОСТ5781-82*	Ф 20	А400	L=6350	4	15.65	62.61
200 3680+1900 200	2	ГОСТ5781-82*	Ф 20	А400	L=5980	4	14.74	58.96
360 450 350 260	3	ГОСТ5781-82*	Ф 8	А240	L=1420	92	0.56	51.52
			Материал В25 V=м3				0.96	1.92

Цутгамал төмөр бетон хийцийн материалын тодорхойлолт

Загвар	Позиц	Тэмдэглэгээ	Нэр			Тоо шир	Хүнд /кг/ Нэгж	Нийт
		ТУСЛХ ДАМНУРУУ ТДН-1				6	728.96	4373.77
400 2450	1	ГОСТ5781-82*	Ф 22	А400	L=2850	8	8.50	68.00
4480	2	ГОСТ5781-82*	Ф 22	А400	L=4900	8	14.61	116.92
7600 200	3	ГОСТ5781-82*	Ф 20	А400	L=7800	8	19.23	153.81
8000	4	ГОСТ5781-82*	Ф 20	А400	L=8000	4	19.72	78.88
3600	5	ГОСТ5781-82*	Ф 14	А400	L=3600	24	4.35	104.35
360 550 450 260	6	ГОСТ5781-82*	Ф 8	А240	L=1620	324	0.64	207.00
			Материал В25 V=м3				4.20	25.20
		ТУСЛХ ДАМНУРУУ ТДН-2				7	844.72	5913.01
400 4100	1	ГОСТ5781-82*	Ф 22	А400	L=4500	8	13.42	107.37
4480	2	ГОСТ5781-82*	Ф 22	А400	L=4900	8	14.61	116.92
9400 200	3	ГОСТ5781-82*	Ф 20	А400	L=9600	8	23.66	189.30
8000	4	ГОСТ5781-82*	Ф 20	А400	L=8000	4	19.72	78.88
3600	5	ГОСТ5781-82*	Ф 14	А400	L=3600	24	4.35	104.35
360 550 450 260	6	ГОСТ5781-82*	Ф 8	А240	L=1620	388	0.64	247.89
			Материал В25 V=м3				4.96	34.72
		ТУСЛХ ДАМНУРУУ ТДН-4				2	899.55	1799.10
400 4100	1	ГОСТ5781-82*	Ф 22	А400	L=4500	4	13.42	53.69
4480	2	ГОСТ5781-82*	Ф 22	А400	L=4900	8	14.61	116.92
9400 200	3	ГОСТ5781-82*	Ф 20	А400	L=9600	8	23.66	189.30
8000	4	ГОСТ5781-82*	Ф 20	А400	L=8000	4	19.72	78.88
3600	5	ГОСТ5781-82*	Ф 14	А400	L=3600	24	4.35	104.35
360 550 450 260	6	ГОСТ5781-82*	Ф 8	А240	L=1620	388	0.64	247.89
400 2250	7	ГОСТ5781-82*	Ф 22	А400	L=2650	4	7.90	31.61
7600 200	8	ГОСТ5781-82*	Ф 20	А400	L=7800	4	19.23	76.90
			Материал В25 V=м3				4.58	9.16
		ТУСЛХ ДАМНУРУУ ТДН-3				2	102.49	204.98
400 2700 400	1	ГОСТ5781-82*	Ф 20	А400	L=3500	6	8.63	51.76
200 2700 200	2	ГОСТ5781-82*	Ф 20	А400	L=3100	4	7.64	30.56
360 450 350 260	5	ГОСТ5781-82*	Ф 8	А240	L=1420	36	0.56	20.16
			Материал В25 V=м3				0.35	0.70

Тайлбар

1. Энэ хуудсыг бусад холбогдох хуудсуудтай хамт үзнэ.
2. Бетоны анги В25, арматурын анги А400,А240.
3. Цутгалтын ажлыг "Цутгамал бетон, Төмөр бетон бүтээц" БНбД 52-02-05 баримтлан гүйцэтгэвэл зохино.
4. Бетоны бэхжилт 70% хүрэхээс өмнө хэв хашмал задлахыг хориглоно.

2-6
2020.07.31

НУТАГ	Улаанбаатар хот. Сүхбаатар дүүрэг 1-р хороо. 16-р цэцэрлэгийн өргөтгөл	200 ХҮҮХДИЙН ЦЭЦЭРЛЭГИЙН БАРИЛГА			
	Туслах дамнуруу ТДН-6-ын арматурлалт, ТДН-ын түүвэр				Тх шифр А.3
	Инженер М.Зандаръяа	Е.Г.Шифр НК-2019/31	Масштаб А3@ М1:100		Огноо 2019.10
	Гүйцэтгэсэн Ш.Нямжаргал	Т.Г.Шифр	Зурлийн дугаар ББ-16		Бүх хуудас 40
	Шалгасан М.Зандаръяа				

Багана Б-1 /М1:50/

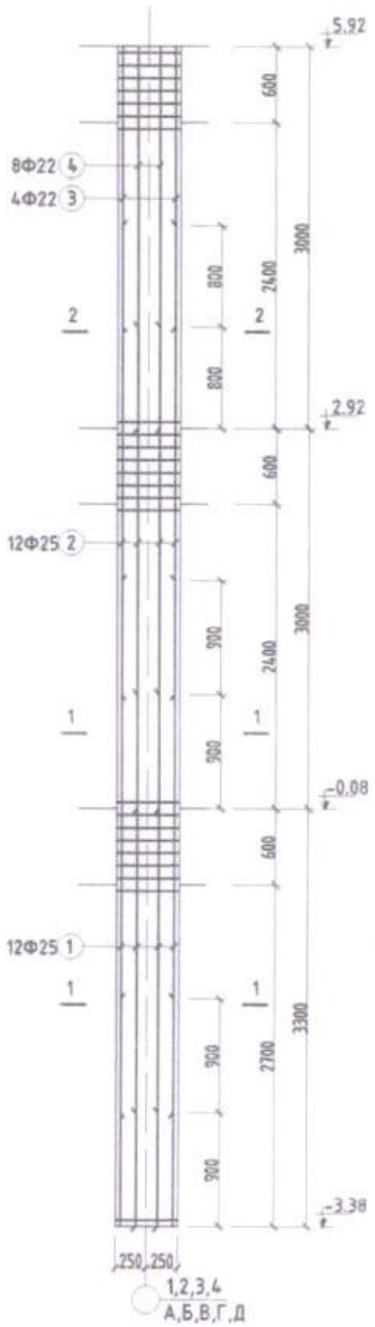

Багана Б-2 /М1:50/

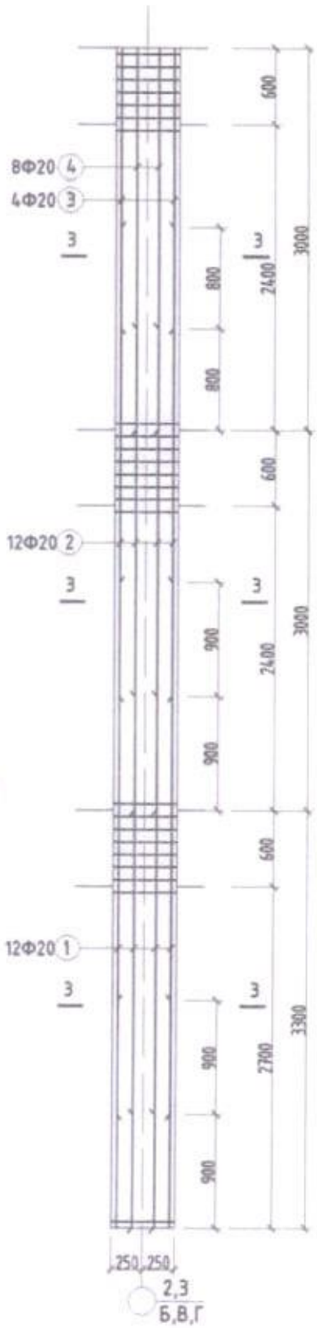

Огтлол 1-1 М1:20

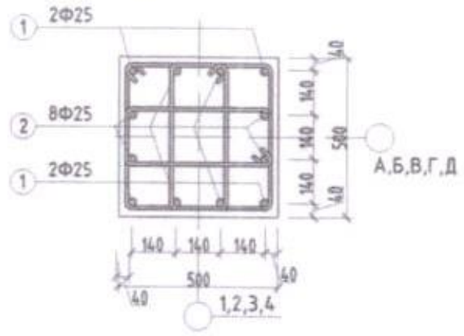

Огтлол 2-2 М1:20

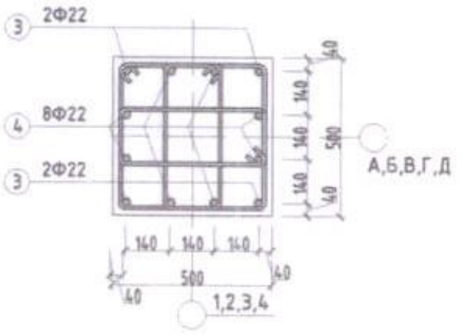

Огтлол 3-3 М1:20

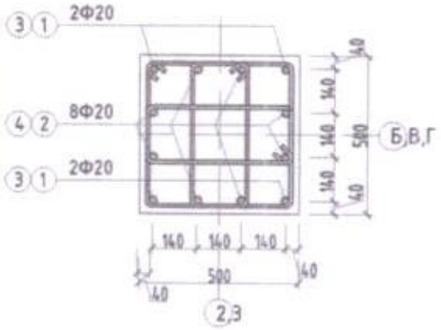

Огтлол А-А М1:25

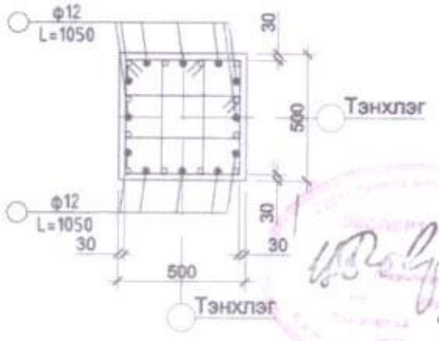

Зангилаа 1 М1:25

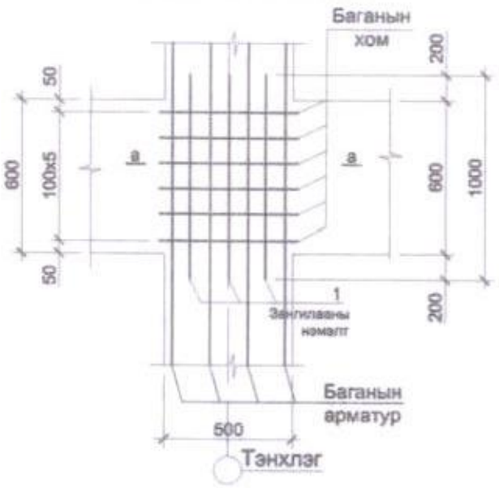

Зангилаа 2 М1:25

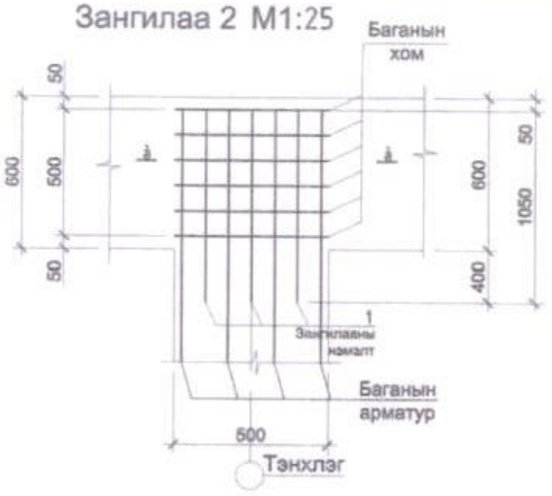

Цутгамал төмөр бетон хийцийн материалын тодорхойлолт

Зураг	Позиц	Тэмдэглэгээ	Нэр			Тоо ширхэг	Хүнд /кг/ Нэгж	Нийт
	БАГАНА Б-1-ЫН АРМАТУР					13	666.99	8670.82
4200	1	ГОСТ5781-82*	Ф 25	А400	L=4200	12	16.18	194.11
3800	2	ГОСТ5781-82*	Ф 25	А400	L=3800	12	14.64	175.62
500 2100	3	ГОСТ5781-82*	Ф 22	А400	L=2600	4	7.75	31.02
500 2900	4	ГОСТ5781-82*	Ф 22	А400	L=3400	8	10.14	81.12
540 540 440	5	ГОСТ5781-82*	Ф 8	А240	L=1960	94	0.77	72.66
540 440 180	6	ГОСТ5781-82*	Ф 8	А240	L=1440	198	0.57	112.45
		Материал В25 V=м3					2.33	30.23
	БАГАНА Б-1-ЫН АРМАТУР					5	514.42	2572.09
4200	1	ГОСТ5781-82*	Ф 20	А400	L=4200	12	10.35	124.23
3800	2	ГОСТ5781-82*	Ф 20	А400	L=3800	12	9.37	112.40
500 2100	3	ГОСТ5781-82*	Ф 20	А400	L=2600	4	6.41	25.63
500 2900	4	ГОСТ5781-82*	Ф 20	А400	L=3400	8	8.38	67.05
540 540 440	5	ГОСТ5781-82*	Ф 8	А240	L=1960	94	0.77	72.66
540 440 180	6	ГОСТ5781-82*	Ф 8	А240	L=1440	198	0.57	112.45
		Материал В25 V=м3					2.33	11.63
	ЗАНГИЛААНЫ НЭМЭЛТ АРМАТУР					45	10.65	479.18
	1	ГОСТ5781-82*	Ф 12	А400	L=1000	12	0.89	10.65

Тайлбар

1. Энэ хуудсыг бусад холбогдох хуудсуудтай хамт үзнэ.
2. Бетоны анги В25, арматурын анги А400,А240.
3. Цутгалтын ажлыг "Цутгамал бетон, Төмөр бетон бүтээц" БНбД 52-02-05 баримтлан гүйцэтгэвэл зохино.
4. Бетоны бэхжилт 70% хүрэхээс өмнө хэв хашмал задлахыг хориглоно.

2020.07.31

Улаанбаатар хот. Сүхбаатар дүүрэг 1-р хороо. 16-р цэцэрлэгийн өргөтгөл		200 ХҮҮХДИЙН ЦЭЦЭРЛЭГИЙН БАРИЛГА		
		Багана Б-1,2-ын арматурлалт, түүвэр		Үе шат А.З
Инженер	М.Зандаръяа	ЕГ.Шифр НК-2019/31	Масштаб А3@ М1:100	Огноо 2019.10
Гүйцэтгэсэн	Ш.Нямжаргал	ТГ.Шифр	Зураасан дугаар ББ-17	Хуудасны тоо: 40
Шалгасан	М.Зандаръяа			

НУТАГ

-0.08 ТҮВШНИЙ ХУЧИЛТЫН ХЭВНИЙ БАЙГУУЛАЛТ

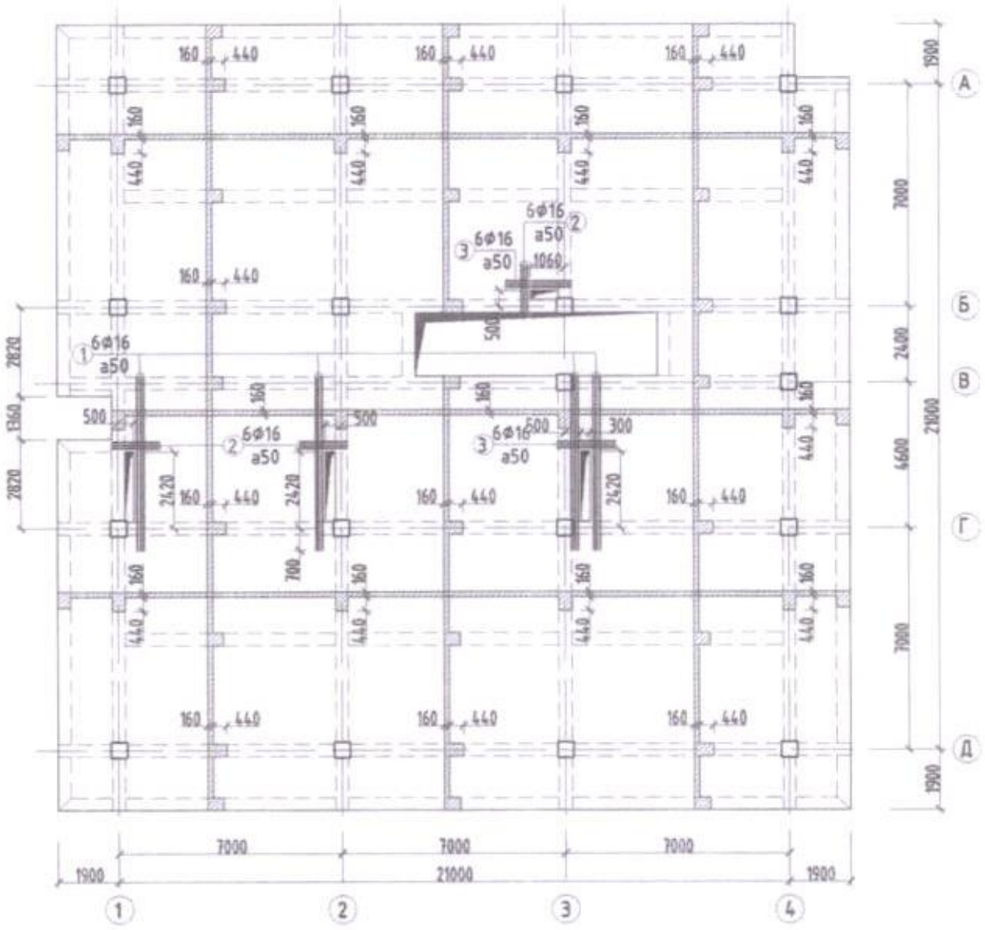

2.92 ТҮВШНИЙ ХУЧИЛТЫН ХЭВНИЙ БАЙГУУЛАЛТ

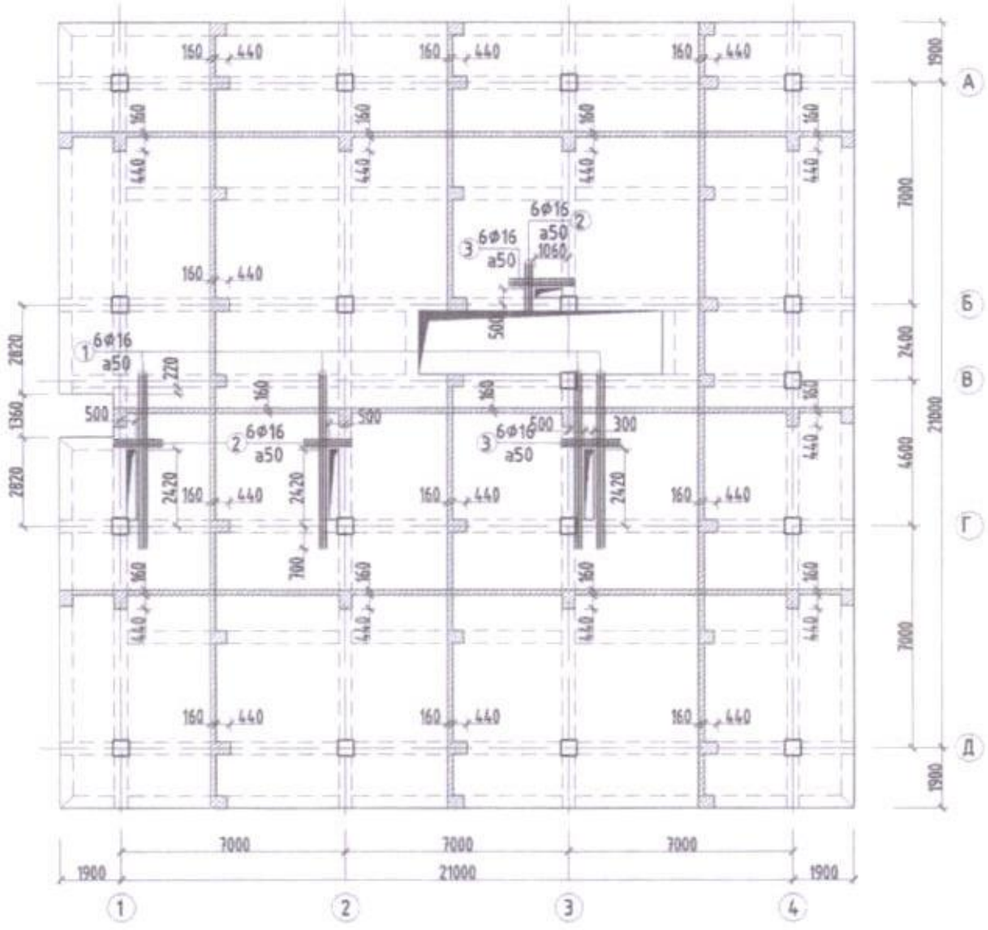

Нухний нэмэлт арматур М1:25

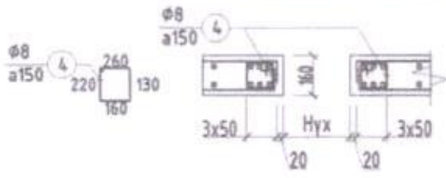

ЭКСПЕРТ №
2020.04.31

Тайлбар

1. Энэ хуудсыг бусад холбогдох хуудсуудтай хамт үзнэ.
2. Бетоны анги В25, арматурын анги А400,А240.
3. Цутгалтын ажлыг "Цутгамал бетон, Төмөр бетон бүтээц" БНбД 52-02-05 баримтлан гүйцэтгэвэл зохино.
4. Бетоны бэхжилт 70% хүрэхээс өмнө хэв хашмал задлахыг хориглоно.

Зөвшөөрцсөн		
БА	Н.Шинэболд	
ХС,ДМ	Д.Отгонжаргал	
ЦБУ	Д.Отгонжаргал	
ДГ,ХТ	Е.Берикбол	
ХД,ГД	Г.Урантуяа	

НУТАГ

Улаанбаатар хот, Сүхбаатар дүүрэг 1-р хороо, 16-р цэцэрлэгийн өргөтгөл

200 ХҮҮХДИЙН ЦЭЦЭРЛЭГИЙН БАРИЛГА

-0.08; 2.92-Түвшний хучилтын хэвний байгуулалт

Үе шат: А.З

Инженер	М.Зандаръяа		Е.Г.Шифр	Масштаб:	Огноо:
Гүйцэтгэсэн	Ш.Нямжаргал		НК-2019/31	А3@ М1:100	2019.10
Шалгасан	М.Зандаръяа		Т.Г.Шифр	Зурагийн дугаар: ББ-18	Бүх хуудас: 40

5.92 ТҮВШНИЙ ХУЧИЛТЫН ХЭВНИЙ БАЙГУУЛАЛТ

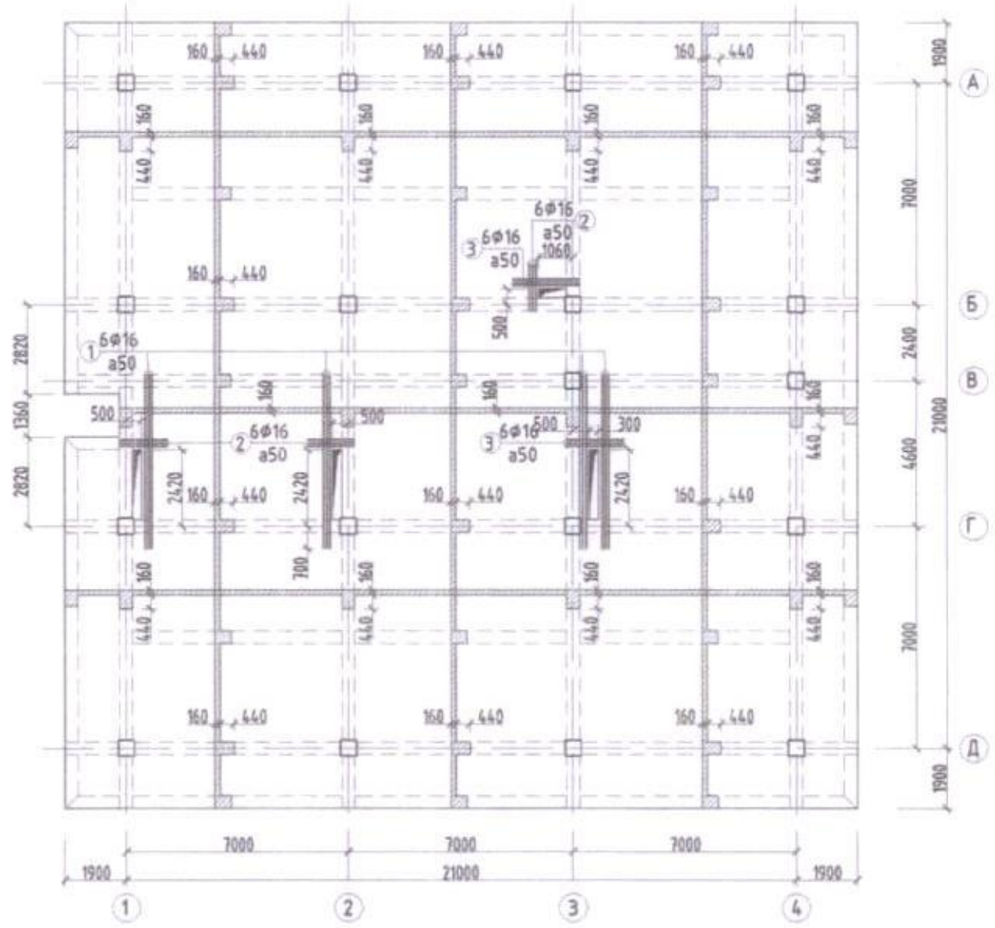

Позиц	Тэмдэглэгээ	Нэр			Тоо шир	Хүнд /кг/	
						Нэгж	Нийт
	ХУЧИЛТЫН НҮХНИЙ НЭМЭЛТ АРМАТУР				1	1077.54	1077.54
1	ГОСТ5781-82*	Φ 16	A400	L=5500	72	8.68	624.70
2	ГОСТ5781-82*	Φ 16	A400	L=1600	72	2.52	181.73
3	ГОСТ5781-82*	Φ 16	A400	L=2100	36	3.31	119.26
4	ГОСТ5781-82*	Φ 8	A240	L=770	500	0.30	151.84

Нүхний нэмэлт арматур М1:25

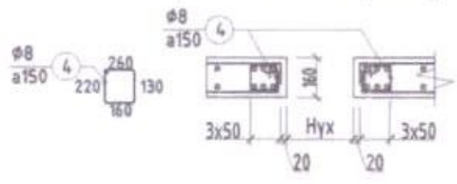

ЭКСПЕРТ № 26
2020.07.31

Тайлбар

1. Энэ хуудсыг бусад холбогдох хуудсуудтай хамт үзнэ.
2. Бетоны анги B25, арматурын анги A400,A240.
3. Цутгалтын ажлыг "Цутгамал бетон, Төмөр бетон бүтээц" БНбД 52-02-05 баримтлан гүйцэтгэвэл зохино.
4. Бетоны бэхжилт 70% хүрэхээс өмнө хэв хашмал задлахыг хориглоно.

Зөвшөөрцсөн		
БА	Н.Шинэболд	
ХС,ДМ	Д.Оттонжаргал	
ЦБУ	Д.Оттонжаргал	
ДГ,ХТ	Е.Берикбол	
ХД,ГД	Г.Урантуяа	

НҮТБГ

Улаанбаатар хот, Сүхбаатар дүүрэг 1-р хороо, 16-р цэцэрлэгийн өргөтгөл

200 ХҮҮХДИЙН ЦЭЦЭРЛЭГИЙН БАРИЛГА

5.92-Түвшний хучилтын хэвний байгуулалт

Үе шат: А.3

Инженер	М.Зандаръяа	Ед.Шифр	НК-2019/31	Масштаб	А3@ М1:100
Гүйцэтгэсэн	Ш.Нямжаргал	Т.Г.Шифр		Огноо	2019.10
Шалгасан	М.Зандаръяа	Зурагийн дугаар	ББ-19	Нийт хуудас	40

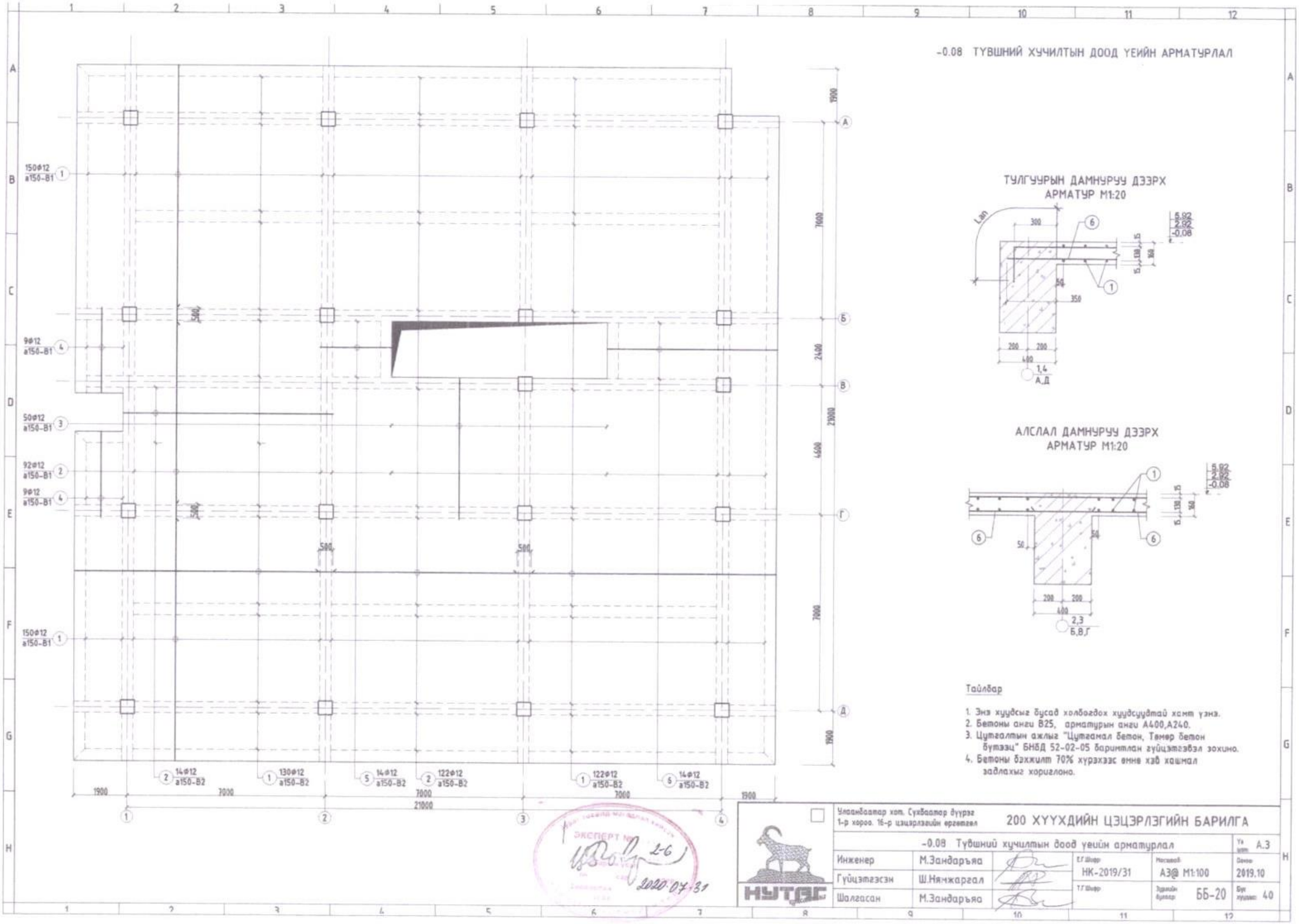

-0.08 ТҮВШНИЙ ХУЧИЛТЫН ДООД ҮЕИЙН АРМАТУРЛАЛ
ТУЛГУУРЫН ДАМНУРУУ ДЭЭРХ АРМАТУР М1:20
АЛСЛАЛ ДАМНУРУУ ДЭЭРХ АРМАТУР М1:20
150Ø12 a150-B1
9Ø12 a150-B1
50Ø12 a150-B1
92Ø12 a150-B1
9Ø12 a150-B1
150Ø12 a150-B1
14Ø12 a150-B2
130Ø12 a150-B2
14Ø12 a150-B2
122Ø12 a150-B2
122Ø12 a150-B2
14Ø12 a150-B2
1900
7000
2400
4600
21000
500
Тайлбар
1. Энэ хуудсыг бусад холбогдох хуудсуудтай хамт үзнэ.
2. Бетоны анги B25, арматурын анги A400,A240.
3. Цутгалтын ажлыг "Цутгамал бетон, Төмөр бетон бүтээц" БНбД 52-02-05 баримтлан гүйцэтгэвэл зохино.
4. Бетоны бэхжилт 70% хүрэхээс өмнө хэв хашмал задлахыг хориглоно.
Улаанбаатар хот. Сүхбаатар дүүрэг 1-р хороо. 16-р цэцэрлэгийн өргөтгөл
200 ХҮҮХДИЙН ЦЭЦЭРЛЭГИЙН БАРИЛГА
-0.08 Түвшний хучилтын доод үеийн арматурлал
Ү.Ш. А.3
Инженер М.Зандаръяа
Гүйцэтгэсэн Ш.Нямжаргал
Шалгасан М.Зандаръяа
Е.Г.Шифр НК-2019/31
Масштаб А3@ М1:100
Огноо 2019.10
Т.Г.Шифр
Зурлийн дугаар ББ-20
Бүх хуудас 40
НУТАГ
ЭКСПЕРТ №
2-6
2020.07.31

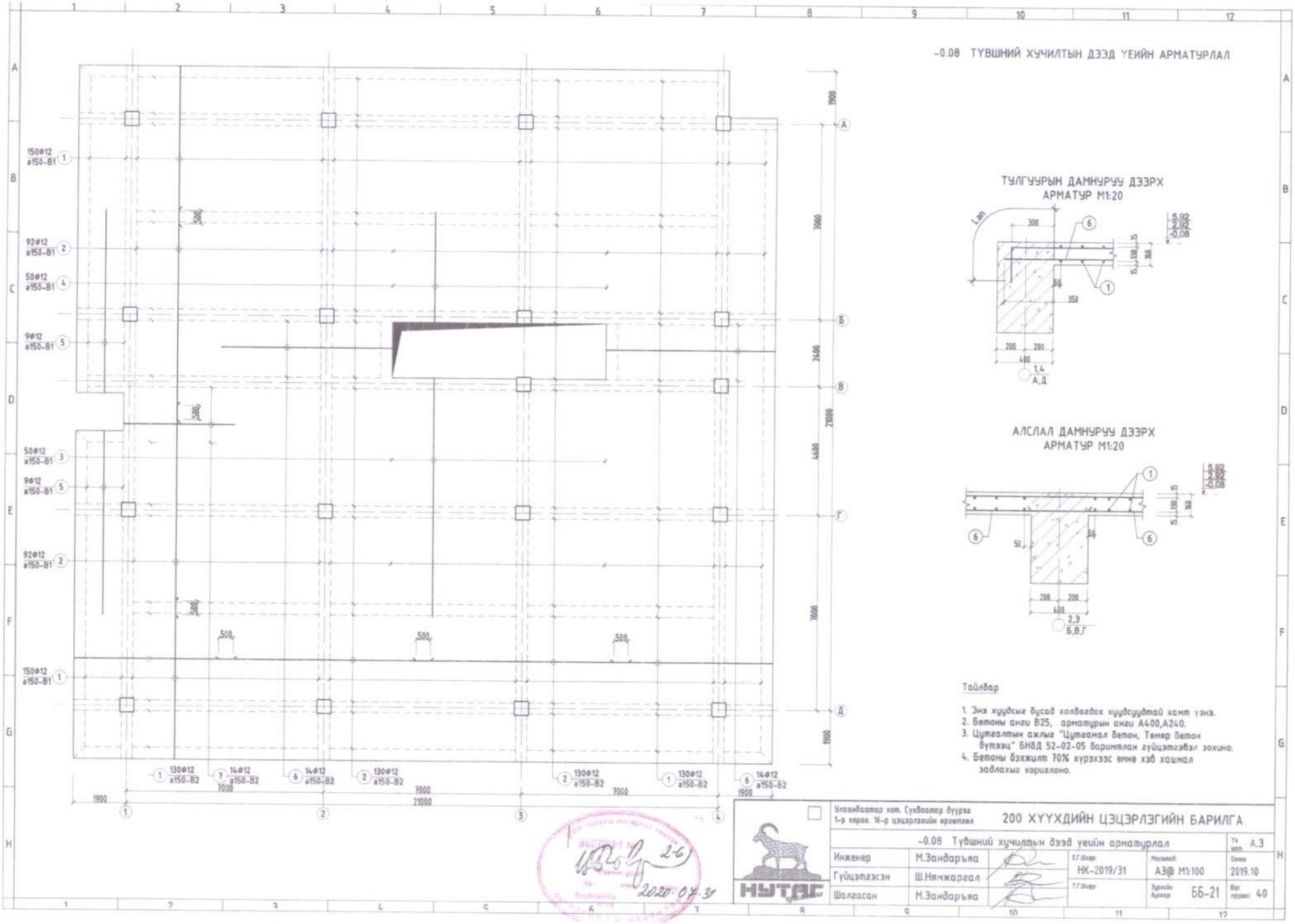

-0.08 ТҮВШНИЙ ХУЧИЛТЫН ДЭЭД ҮЕИЙН АРМАТУРЛАЛ
ТУЛГУУРЫН ДАМНУРУУ ДЭЭРХ АРМАТУР М1:20
АЛСЛАЛ ДАМНУРУУ ДЭЭРХ АРМАТУР М1:20
150Ф12 а150-В1
92Ф12 а150-В1
50Ф12 а150-В1
9Ф12 а150-В1
130Ф12 а150-В2
14Ф12 а150-В2
Тайлбар
1. Энэ хуудсыг бусад холбогдох хуудсуудтай хамт үзнэ.
2. Бетоны анги В25, арматурын анги А400,А240.
3. Цутгалтын ажлыг "Цутгамал бетон, Төмөр бетон бүтээц" БНБД 52-02-05 баримтлан гүйцэтгэвэл зохино.
4. Бетоны бэхжилт 70% хүрэхээс өмнө хэв хашмал задлахыг хориглоно.
Улаанбаатар хот. Сухбаатар дүүрэг 1-р хороо. 16-р цэцэрлэгийн өргөтгөл
200 ХҮҮХДИЙН ЦЭЦЭРЛЭГИЙН БАРИЛГА
-0.08 Түвшний хучилтын дээд үеийн арматурлал
Инженер М.Зандаръяа
Гүйцэтгэсэн Ш.Нямжаргал
Шалгасан М.Зандаръяа
НК-2019/31
А3@ М1:100
ББ-21
А.3
2019.10
40
НУТАГ
2020.07.31

2.92 ТҮВШНИЙ ХУЧИЛТЫН ДООД ҮЕИЙН АРМАТУРЛАЛ

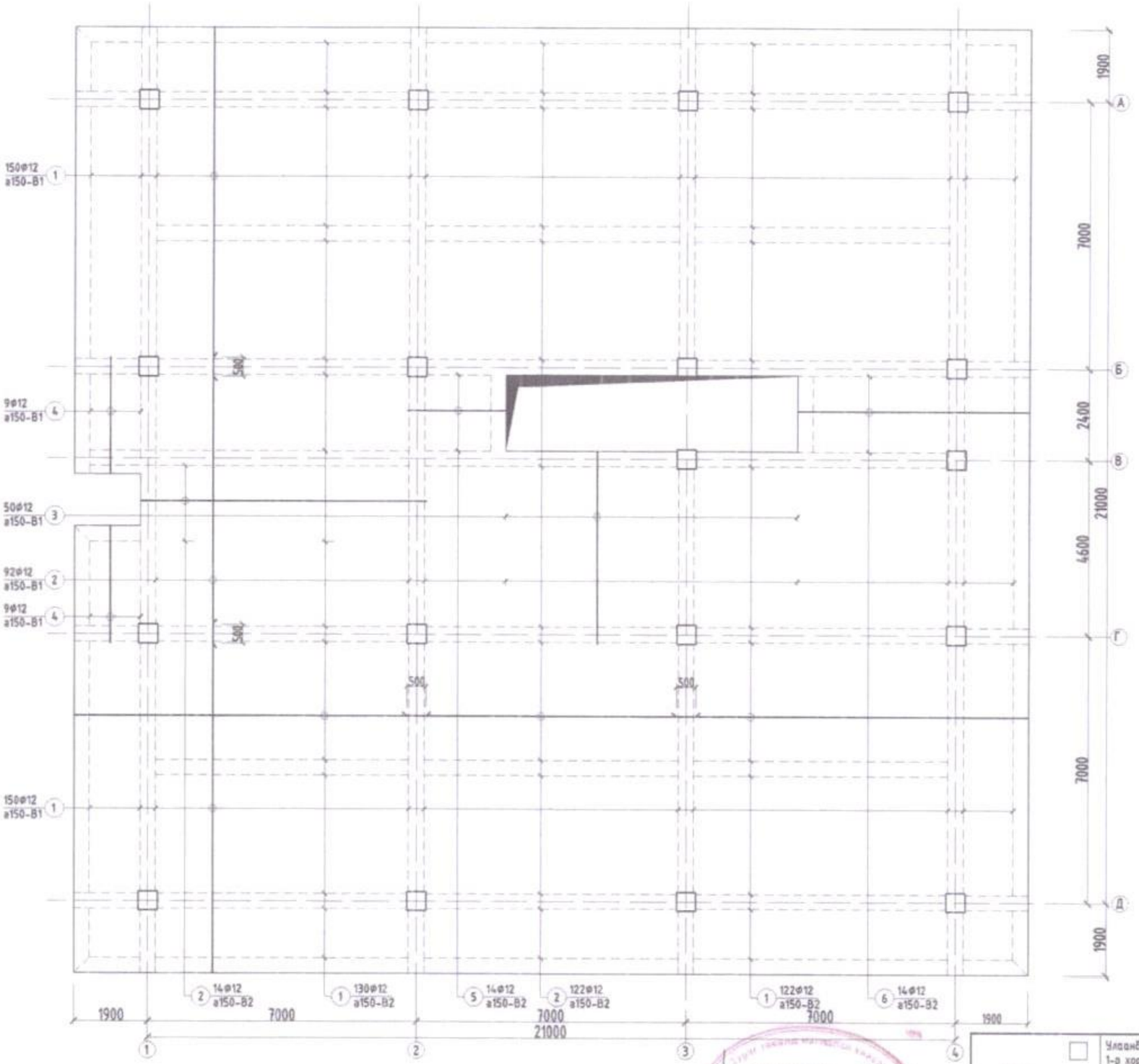

ТУЛГУУРЫН ДАМНУРУУ ДЭЭРХ АРМАТУР М1:20

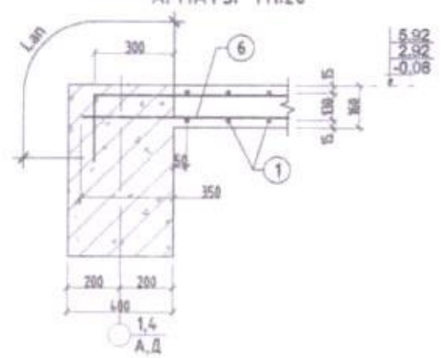

АЛСЛАЛ ДАМНУРУУ ДЭЭРХ АРМАТУР М1:20

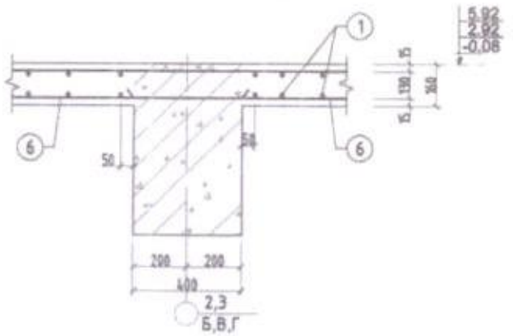

Тайлбар

1. Энэ хуудсыг бусад холбогдох хуудсуудтай хамт үзнэ.
2. Бетоны анги В25, арматурын анги А400,А240.
3. Цутгалтын ажлыг "Цутгамал бетон, Төмөр бетон бүтээц" БНбД 52-02-05 баримтлан гүйцэтгэвэл зохино.
4. Бетоны бэхжилт 70% хүрэхээс өмнө хэв хашмал задлахыг хориглоно.

Улаанбаатар хот. Сүхбаатар дүүрэг 1-р хороо. 16-р цэцэрлэгийн ерөнтөгөл	200 ХҮҮХДИЙН ЦЭЦЭРЛЭГИЙН БАРИЛГА				
	2.92 Түвшний хучилтын доод үеийн арматурлал				Ух. дугаар: А.3
Инженер	М.Зандаръяа	Е.Г.Шифр: НК-2019/31	Масштаб: А3@ М1:100		Огноо: 2019.10
Гүйцэтгэсэн	Ш.Нямжаргал				
Шалгасан	М.Зандаръяа	Т.Г.Шифр:	Зурлийн дугаар: ББ-22		Бүх хуудас: 40

НУТАГ

ЭКСПЕРТ 26 2020.07.31

2.92 ТҮВШНИЙ ХУЧИЛТЫН ДЭЭД ҮЕИЙН АРМАТУРЛАЛ

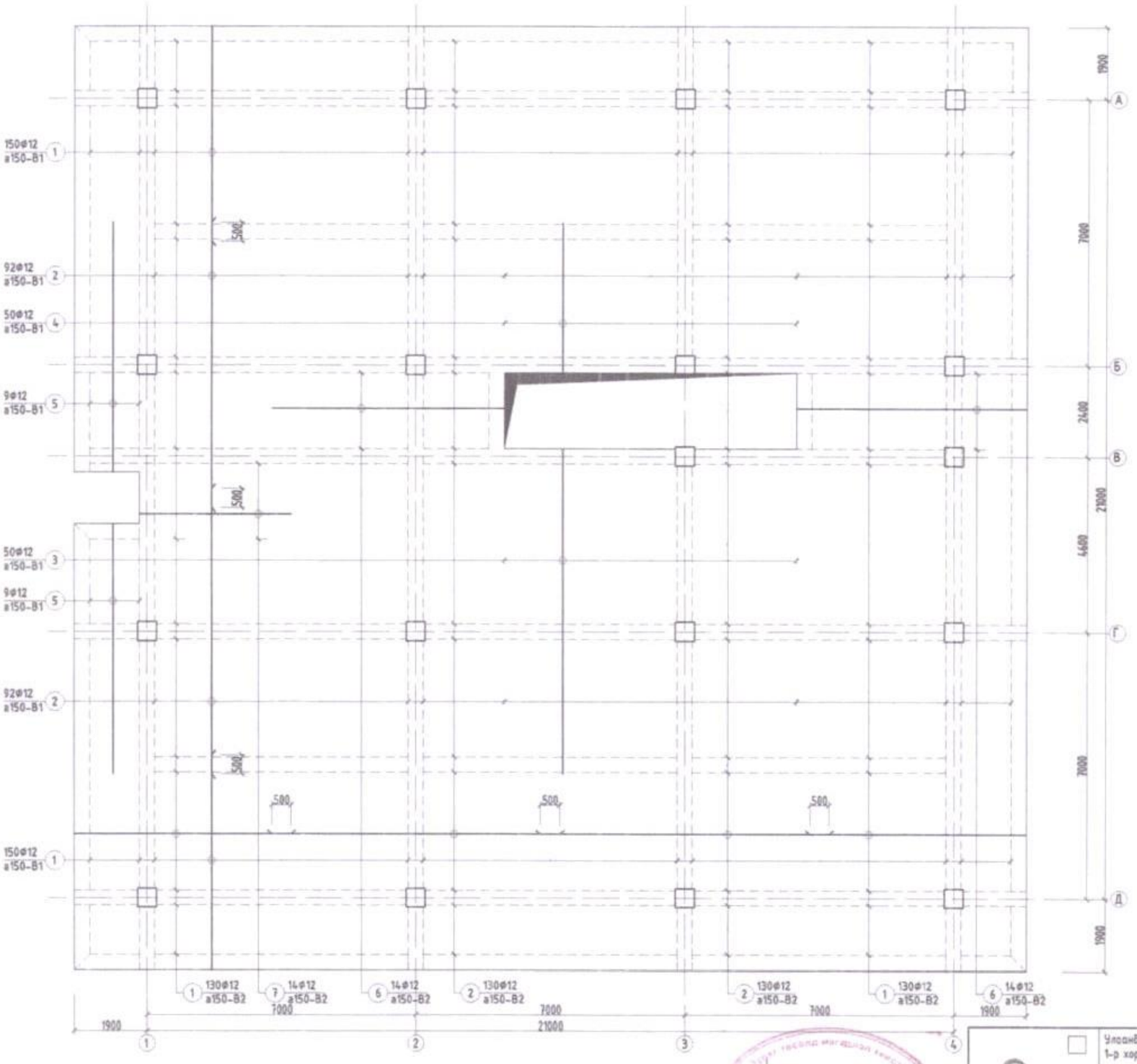

ТУЛГУУРЫН ДАМНУРУУ ДЭЭРХ
АРМАТУР М1:20

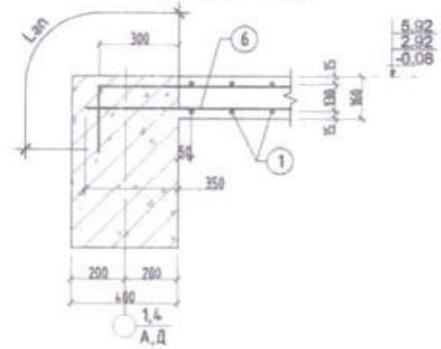

АЛСЛАЛ ДАМНУРУУ ДЭЭРХ
АРМАТУР М1:20

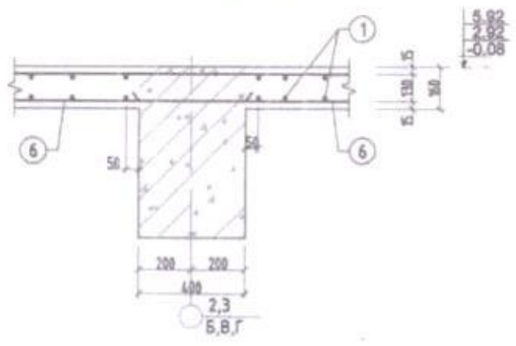

Тайлбар

1. Энэ хуудсыг бусад холбогдох хуудсуудтай хамт үзнэ.
2. Бетоны анги В25, арматурын анги А400,А240.
3. Цутгалтын ажлыг "Цутгамал бетон, Төмөр бетон бүтээц" БНбД 52-02-05 баримтлан гүйцэтгэвэл зохино.
4. Бетоны бэхжилт 70% хүрэхээс өмнө хэв хашмал задлахыг хориглоно.

ЭКСПЕРТ № 2-6
2020.07.31

Улаанбаатар хот. Сүхбаатар дүүрэг 1-р хороо. 16-р цэцэрлэгийн өргөтгөл	200 ХҮҮХДИЙН ЦЭЦЭРЛЭГИЙН БАРИЛГА				
2.92 Түвшний хучилтын дээд үеийн арматурлал					Тх. нэр: А.3
Инженер	М.Зандаръяа	Е.Г.Шифр: НК-2019/31	Масштаб: А3@ М1:100		Огноо: 2019.10
Гүйцэтгэсэн	Ш.Нямжаргал	Т.Г.Шифр:	Эрдэмэн бүлгэр: ББ-23		Бүх хуудас: 40
Шалгасан	М.Зандаръяа				

НУТАГ

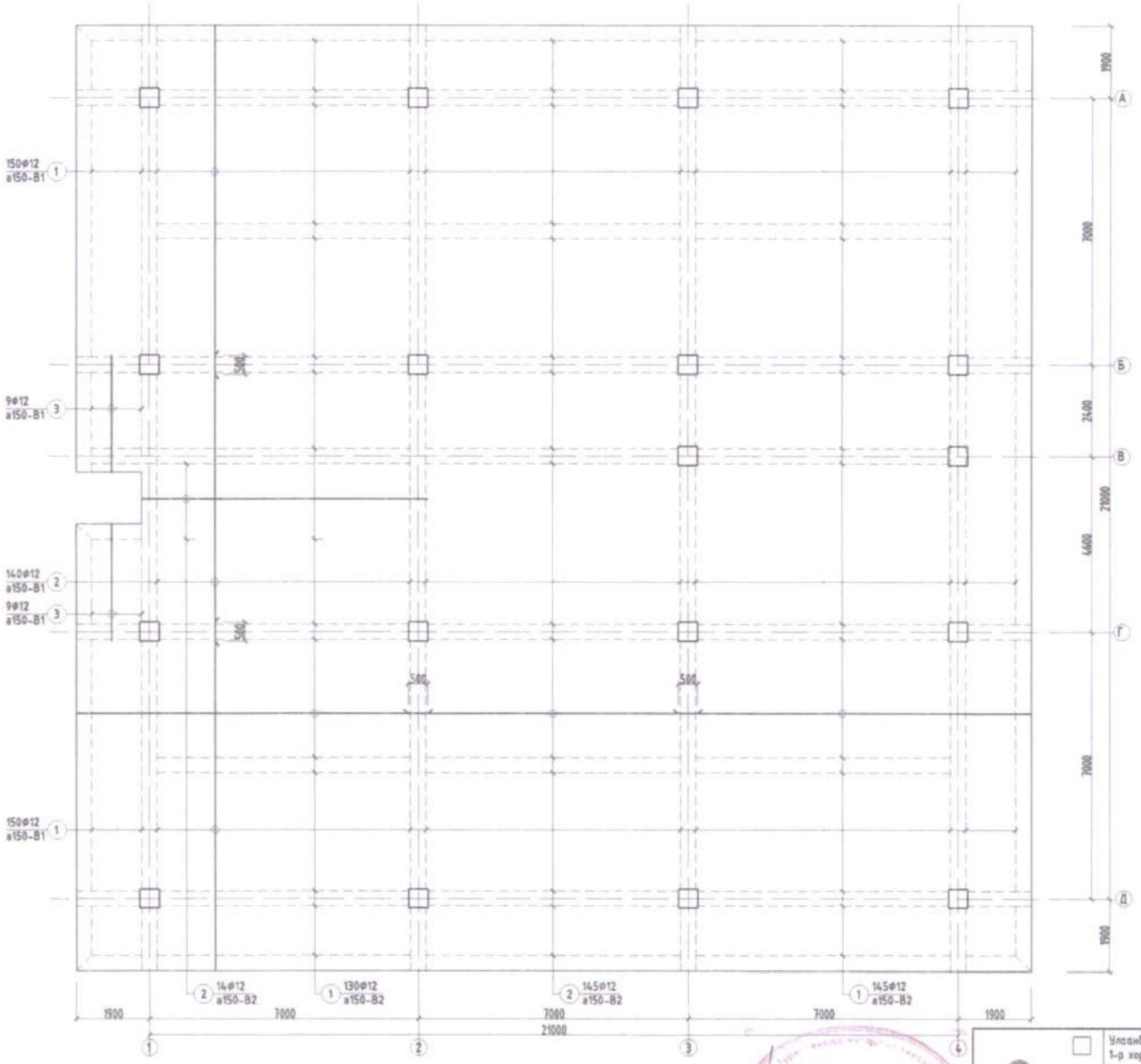

5.92 ТҮВШНИЙ ХҮЧИЛТЫН ДООД ҮЕИЙН АРМАТУРЛАЛ

ТУЛГУУРЫН ДАМНУРУУ ДЭЭРХ
АРМАТУР М1:20

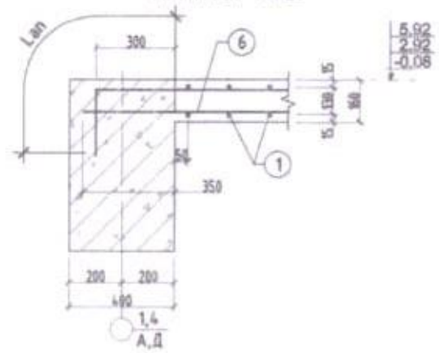

АЛСЛАЛ ДАМНУРУУ ДЭЭРХ
АРМАТУР М1:20

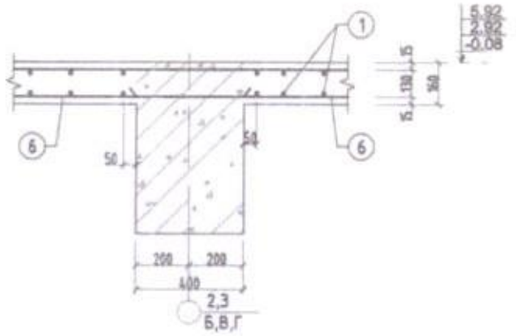

Тайлбар

1. Энэ хуудсыг бусад холбогдох хуудсуудтай хамт үзнэ.
2. Бетоны анги В25, арматурын анги А400,А240.
3. Цутгалтын ажлыг "Цутгамал бетон, Төмөр бетон бүтээц" БНбД 52-02-05 баримтлан гүйцэтгэвэл зохино.
4. Бетоны бэхжилт 70% хүрэхээс өмнө хэв хашмал задлахыг хориглоно.

ЭКСПЕРТ 26
2020.07.31

Улаанбаатар хот, Сүхбаатар дүүрэг 1-р хороо, 16-р цэцэрлэгийн ерөнхөгөл	200 ХҮҮХДИЙН ЦЭЦЭРЛЭГИЙН БАРИЛГА				
	5.92 Түвшний хучилтын доод үеийн арматурлал				Үе шат: А.3
Инженер	М.Зандаръяа		Е.Г Шифр: НК-2019/31	Масштаб: А3@ М1:100	Огноо: 2019.10
Гүйцэтгэсэн	Ш.Нямжаргал		Т.Г Шифр:	Эрэмбийн дугаар: ББ-24	Бүр хуудас: 40
Шалгасан	М.Зандаръяа				

НУТАГ

5.92 ТҮВШНИЙ ХУЧИЛТЫН ДЭЭД ҮЕИЙН АРМАТУРЛАЛ

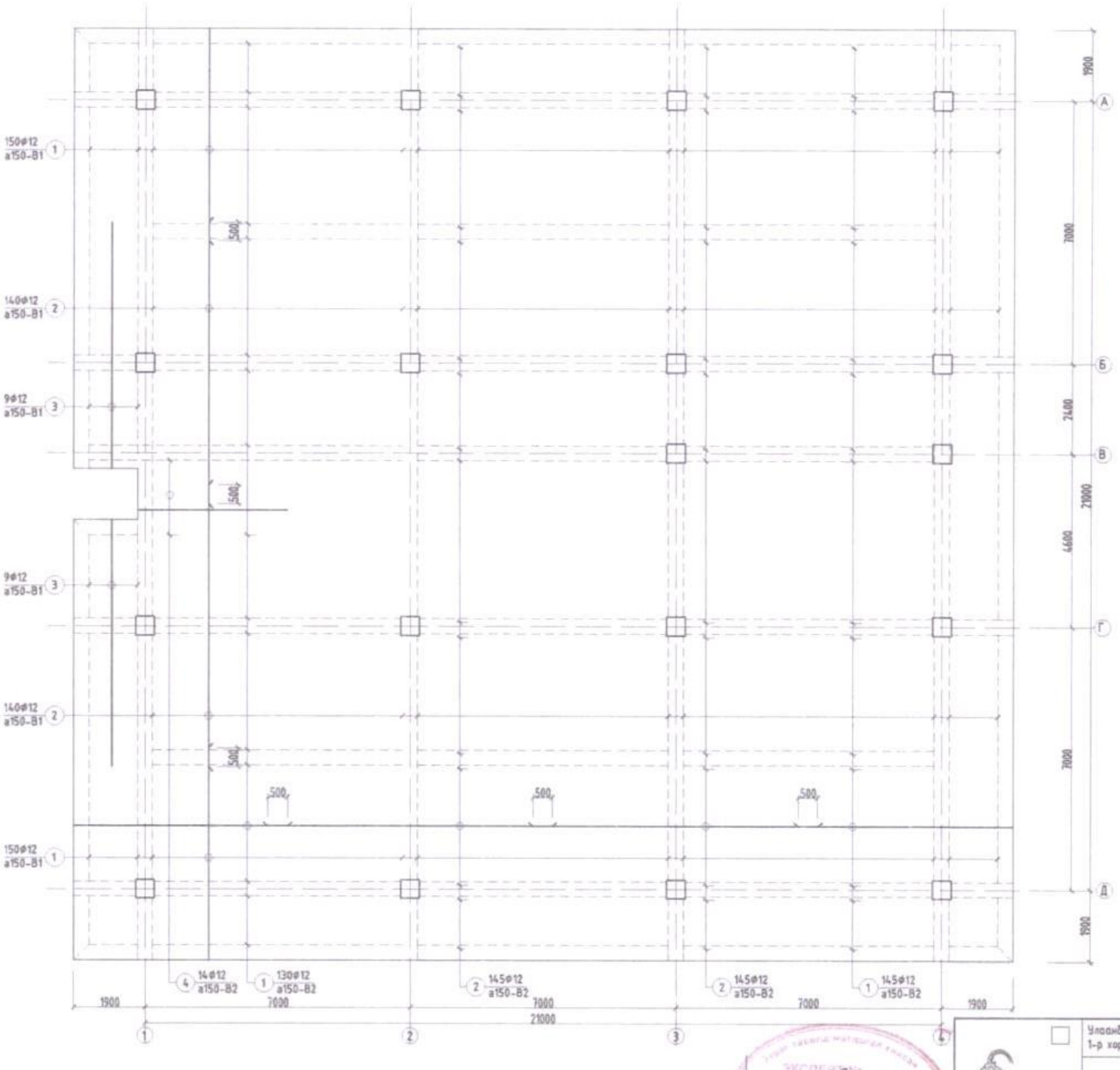

ТУЛГУУРЫН ДАМНУРУУ ДЭЭРХ АРМАТУР М1:20

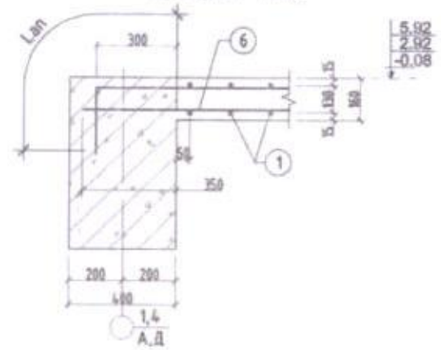

АЛСЛАЛ ДАМНУРУУ ДЭЭРХ АРМАТУР М1:20

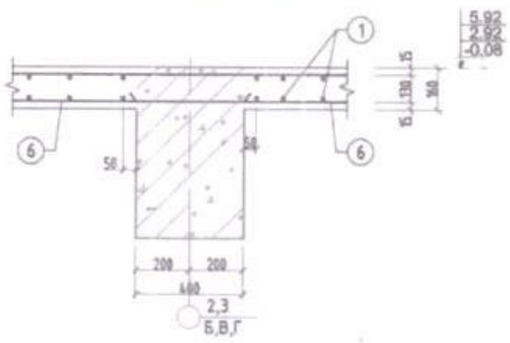

Тайлбар

1. Энэ хуудсыг бусад холбогдох хуудсуудтай хамт үзнэ.
2. Бетоны анги В25, арматурын анги А400,А240.
3. Цутгалтын ажлыг "Цутгамал бетон, Төмөр бетон бүтээц" БНбД 52-02-05 баримтлан гүйцэтгэвэл зохино.
4. Бетоны бэхжилт 70% хүрэхээс өмнө хэв хашмал задлахыг хориглоно.

Улаанбаатар хот. Сүхбаатар дүүрэг 1-р хороо. 16-р цэцэрлэгийн өргөтгөл	200 ХҮҮХДИЙН ЦЭЦЭРЛЭГИЙН БАРИЛГА				
5.92 Түвшний хучилтын дээд үеийн арматурлал					Үе шат: А.З
Инженер	М.Зандаръяа	Е.Г.Шифр: НК-2019/31	Масштаб: А3@ М1:100		Дөнгө: 2019.10
Гүйцэтгэсэн	Ш.Нямжаргал				
Шалгасан	М.Зандаръяа	Т.Г.Шифр:	Эдгийн бүлгөр: ББ-25		Бүх хуудас: 40

НУТАГ

ЭКСПЕРТИЙН 26 2020.04.31

Цутгамал төмөр бетон хийцийн материалын тодорхойлолт

Загвар	Позиц	Тэмдэглэгээ	Нэр	Тоо ширхэг	Хүнд /кг/ Нэгж	Нийт
	/-0.08/ ТҮВШИН ДЭХЬ ХҮЧИЛТЫН ДООД УЕЙН АРМАТУР			1	6404.60	6404.60
9150	1	ГОСТ5781-82*	Ф 12 А400 L=9150	552	8.12	4481.90
7500	2	ГОСТ5781-82*	Ф 12 А400 L=7500	232	6.66	1544.01
5050	3	ГОСТ5781-82*	Ф 12 А400 L=5050	50	4.48	224.06
3070	4	ГОСТ5781-82*	Ф 12 А400 L=3070	18	2.72	49.04
2600	5	ГОСТ5781-82*	Ф 12 А400 L=2600	14	2.31	32.30
5900	6	ГОСТ5781-82*	Ф 12 А240 L=5900	14	5.24	73.30
	/-0.08/ ТҮВШИН ДЭХЬ ХҮЧИЛТЫН ДЭЭД УЕЙН АРМАТУР			1	6237.96	6237.96
200 5650 120	1	ГОСТ5781-82*	Ф 12 А400 L=5970	560	5.30	2966.64
120 7500 120	2	ГОСТ5781-82*	Ф 12 А400 L=7740	344	6.87	2362.66
200 8600 120	3	ГОСТ5781-82*	Ф 12 А400 L=8920	50	7.92	395.76
200 4000 120	4	ГОСТ5781-82*	Ф 12 А400 L=4320	50	3.83	191.67
200 6600 120	5	ГОСТ5781-82*	Ф 12 А400 L=6920	18	6.14	110.53
200 6000 120	6	ГОСТ5781-82*	Ф 12 А240 L=6320	28	5.61	157.03
200 4000 120	7	ГОСТ5781-82*	Ф 12 А400 L=4320	14	3.83	53.67
	Материал B25 V=м3			1	73.60	73.60
	/2.92/ ТҮВШИН ДЭХЬ ХҮЧИЛТЫН ДООД УЕЙН АРМАТУР			1	6404.60	6404.60
9150	1	ГОСТ5781-82*	Ф 12 А400 L=9150	552	8.12	4481.90
7500	2	ГОСТ5781-82*	Ф 12 А400 L=7500	232	6.66	1544.01
5050	3	ГОСТ5781-82*	Ф 12 А400 L=5050	50	4.48	224.06
3070	4	ГОСТ5781-82*	Ф 12 А400 L=3070	18	2.72	49.04
2600	5	ГОСТ5781-82*	Ф 12 А400 L=2600	14	2.31	32.30
5900	6	ГОСТ5781-82*	Ф 12 А240 L=5900	14	5.24	73.30
	/2.92/ ТҮВШИН ДЭХЬ ХҮЧИЛТЫН ДЭЭД УЕЙН АРМАТУР			1	6237.96	6237.96
200 5650 120	1	ГОСТ5781-82*	Ф 12 А400 L=5970	560	5.30	2966.64
120 7500 120	2	ГОСТ5781-82*	Ф 12 А400 L=7740	344	6.87	2362.66
200 8600 120	3	ГОСТ5781-82*	Ф 12 А400 L=8920	50	7.92	395.76
200 4000 120	4	ГОСТ5781-82*	Ф 12 А400 L=4320	50	3.83	191.67
200 6600 120	5	ГОСТ5781-82*	Ф 12 А400 L=6920	18	6.14	110.53
200 6000 120	6	ГОСТ5781-82*	Ф 12 А240 L=6320	28	5.61	157.03
200 4000 120	7	ГОСТ5781-82*	Ф 12 А400 L=4320	14	3.83	53.67
	Материал B25 V=м3			1	73.60	73.60

Цутгамал төмөр бетон хийцийн материалын тодорхойлолт

Загвар	Позиц	Тэмдэглэгээ	Нэр	Тоо ширхэг	Хүнд /кг/ Нэгж	Нийт
	/5.92/ ТҮВШИН ДЭХЬ ХҮЧИЛТЫН ДООД УЕЙН АРМАТУР			1	6714.25	6714.25
9150	1	ГОСТ5781-82*	Ф 12 А400 L=9150	575	8.12	4668.64
7500	2	ГОСТ5781-82*	Ф 12 А400 L=7500	300	6.66	1996.57
3070	3	ГОСТ5781-82*	Ф 12 А400 L=3070	18	2.72	49.04
	/5.92/ ТҮВШИН ДЭХЬ ХҮЧИЛТЫН ДЭЭД УЕЙН АРМАТУР			1	7221.32	7221.32
200 5650 120	1	ГОСТ5781-82*	Ф 12 А400 L=5970	575	5.30	3046.10
120 7500 120	2	ГОСТ5781-82*	Ф 12 А400 L=7740	584	6.87	4011.03
200 6600 120	3	ГОСТ5781-82*	Ф 12 А400 L=6920	18	6.14	110.53
200 4000 120	4	ГОСТ5781-82*	Ф 12 А400 L=4320	14	3.83	53.67
	Материал B25 V=м3			1	76.00	76.00

2020.04.27

НУТЗС

Улаанбаатар хот, Сүхбаатар дүүрэг 1-р хороо, 16-р цэцэрлэгийн өргөтгөл

200 ХҮҮХДИЙН ЦЭЦЭРЛЭГИЙН БАРИЛГА

-0,08; 2.92; 5.92 Түвшний хучилтын түүвэр

Үе шат: А.З

Инженер	М.Зандаръяа	Ё.Г.Шифр: НК-2019/31	Масштаб: А3@ М1:100
Гүйцэтгэсэн	Ш.Нямжаргал	Т.Г.Шифр:	Огноо: 2019.10
Шалгасан	М.Зандаръяа	Зураглалын дугаар: ББ-26	Нүүдэс: 40

Шат Ш-1-ын байгуулалт /М1:50/

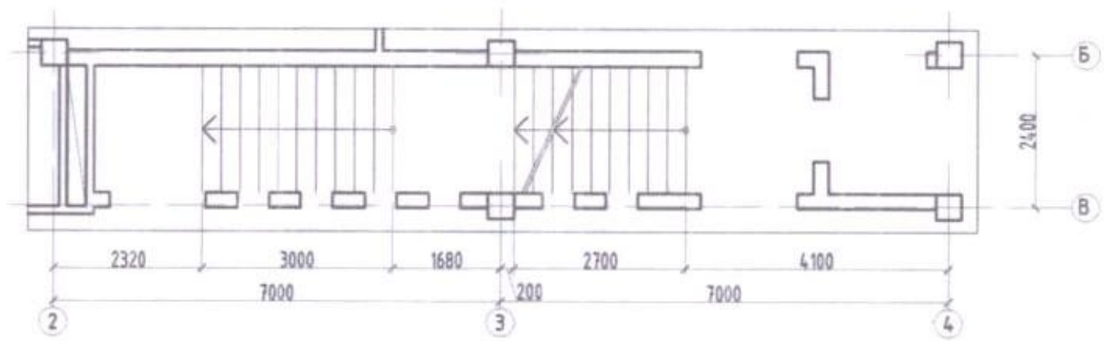

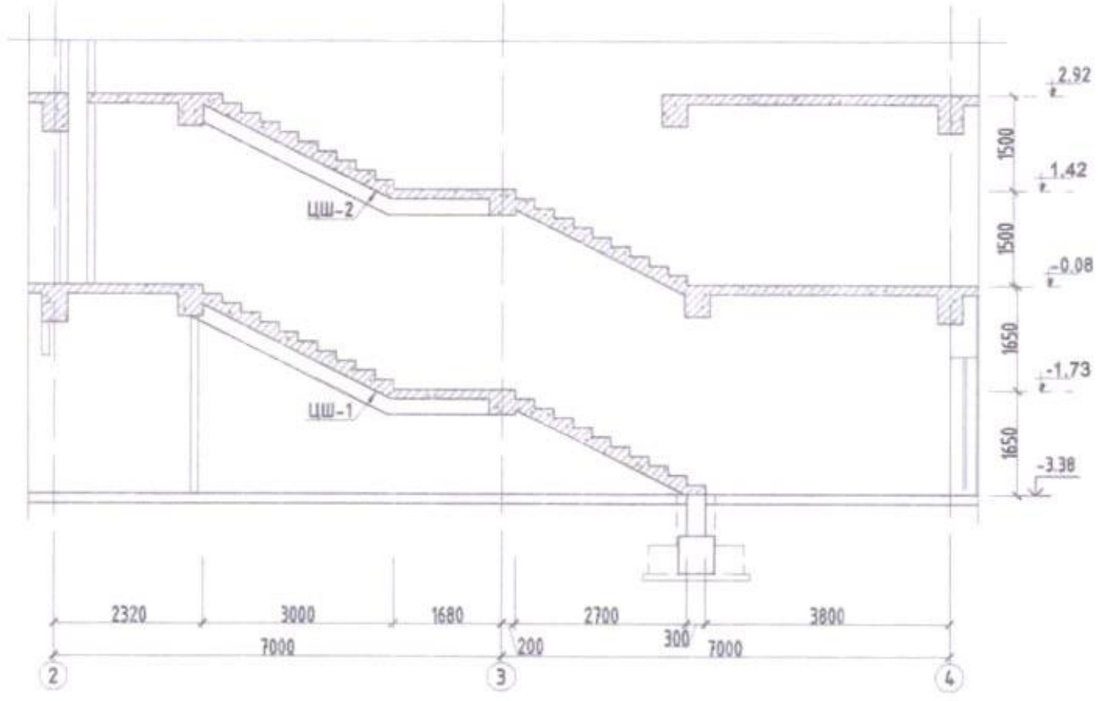

Позиц	Тэмдэглэгээ	Нэр			Тоо ширх	Хүнд /кг/	
						Нэгж	Нийт
	Цутгамал шат ЦШ-2 арматурчлал				1	850.58	850.58
1	ГОСТ5781-82*	Ф 16	А400	L=6170	14	9.73	136.27
2	ГОСТ5781-82*	Ф 16	А400	L=7080	14	11.17	156.37
3	ГОСТ5781-82*	Ф 16	А400	L=5250	14	8.28	115.95
4	ГОСТ5781-82*	Ф 16	А400	L=6760	14	10.66	149.30
5	ГОСТ5781-82*	Ф 16	А400	L=2710	14	4.28	59.85
6	ГОСТ5781-82*	Ф 12	А400	L=1940	64	1.72	110.18
7	ГОСТ5781-82*	Ф 12	А400	L=2160	64	1.92	122.67
	Материал В25 V=м3					3,94	3.94
	Цутгамал шат ЦШ-1 арматурчлал				1	916.83	916.83
1	ГОСТ5781-82*	Ф 16	А400	L=6170	14	9.73	136.27
2	ГОСТ5781-82*	Ф 16	А400	L=7080	14	11.17	156.37
3	ГОСТ5781-82*	Ф 16	А400	L=5250	14	8.28	115.95
4	ГОСТ5781-82*	Ф 16	А400	L=6760	14	10.66	149.30
5	ГОСТ5781-82*	Ф 16	А400	L=2710	14	4.28	59.85
6	ГОСТ5781-82*	Ф 12	А400	L=1940	64	1.72	110.18
7	ГОСТ5781-82*	Ф 12	А400	L=2160	64	1.92	122.67
8	ГОСТ5781-82*	Ф 16	А400	L=1500	28	2.37	66.26
	Материал В25 V=м3					3,94	3.94

ЭКСПЕРТИЗ 26
2020.07.31

Тайлбар

1. Энэ хуудсыг бусад холбогдох хуудсуудтай хамт үзнэ.
2. Бетоны анги В25, арматурын анги А400,А240.
3. Цутгалтын ажлыг "Цутгамал бетон, Төмөр бетон бүтээц" БНбД 52-02-05 баримтлан гүйцэтгэвэл зохино.
4. Бетоны бэхжилт 70% хүрэхээс өмнө хэв хашмал задлахыг хориглоно.

НУТАГ

Улаанбаатар хот, Сүхбаатар дүүрэг 1-р хороо, 16-р цэцэрлэгийн өргөтгөл

200 ХҮҮХДИЙН ЦЭЦЭРЛЭГИЙН БАРИЛГА

Шат Ш-1-ын байгуулалт, түүвэр

Үе шат: А.З

Инженер	М.Зандаръяа		Е.Г.Шифр	НК-2019/31	Масштаб	А3@ М1:100
Гүйцэтгэсэн	Ш.Нямжаргал		Т.Г.Шифр		Огноо	2019.10
Шалгасан	М.Зандаръяа		Зурагийн дугаар	ББ-27	Нийт хуудас:	40

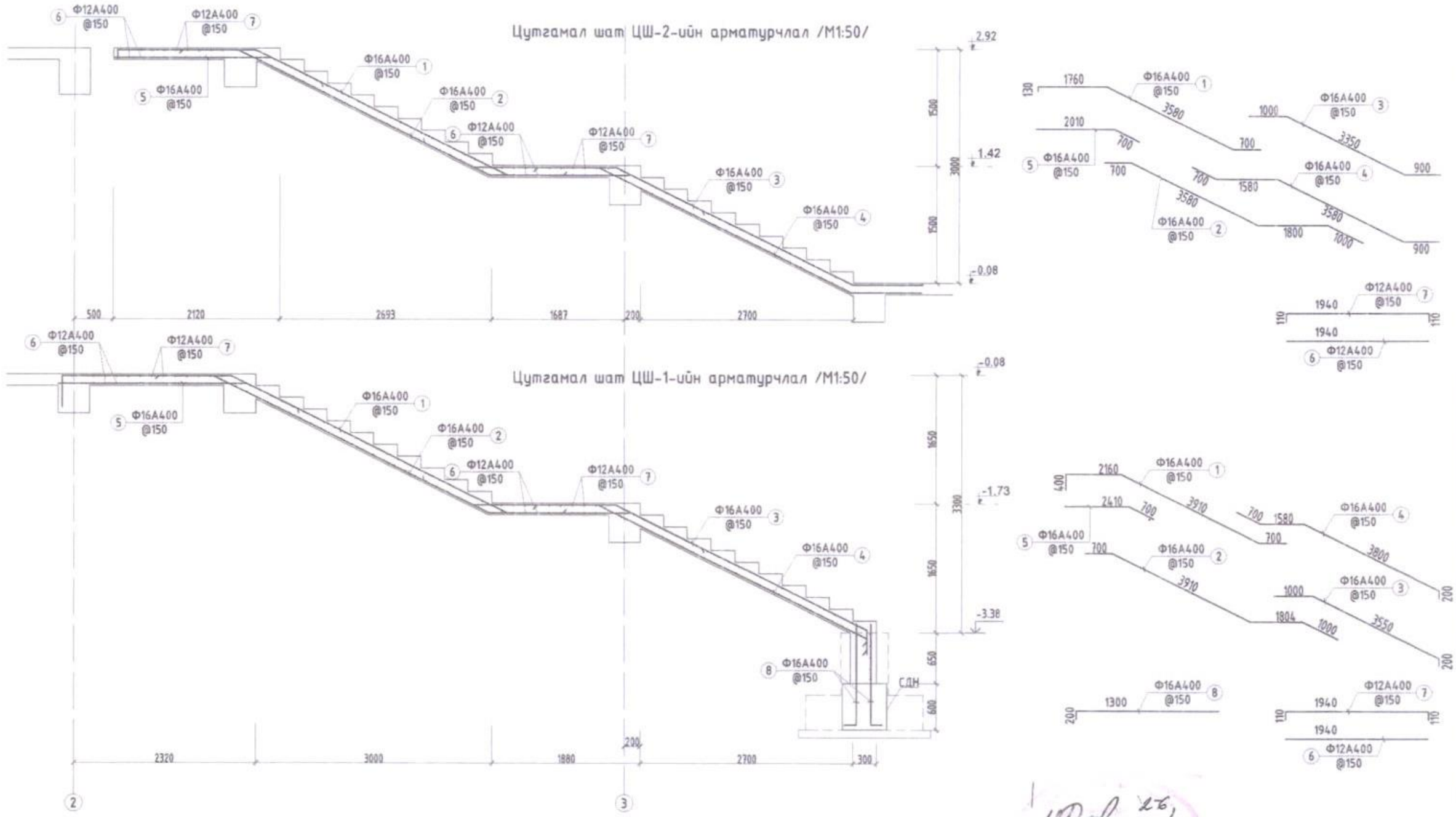

Тайлбар

1. Энэ хуудсыг бусад холбогдох хуудсуудтай хамт үзнэ.
2. Бетоны анги В25, арматурын анги А400,А240.
3. Цутгалтын ажлыг "Цутгамал бетон, Төмөр бетон бүтээц" БНбД 52-02-05 баримтлан гүйцэтгэвэл зохино.
4. Бетоны бэхжилт 70% хүрэхээс өмнө хэв хашмал задлахыг хориглоно.

Улаанбаатар хот. Сүхбаатар дүүрэг 1-р хороо. 16-р цэцэрлэгийн өргөтгөл	200 ХҮҮХДИЙН ЦЭЦЭРЛЭГИЙН БАРИЛГА				
	Цутгамал шат ЦШ-1,2-ийн арматурчлал				Тх шат: А.3
Инженер	М.Зандаръяа	Е.Г.Шифр: НК-2019/31	Масштаб: А3@ М1:100		Огноо: 2019.10
Гүйцэтгэсэн	Ш.Нямжаргал	Т.Г.Шифр:	Зурсийн дугаар: ББ-28		Бүх хуудас: 40
Шалгасан	М.Зандаръяа				

ЗООРИЙН ДАВХРЫН ХАНЫН ТОР ЯЛУУНЫ БАЙГУУЛАЛТ

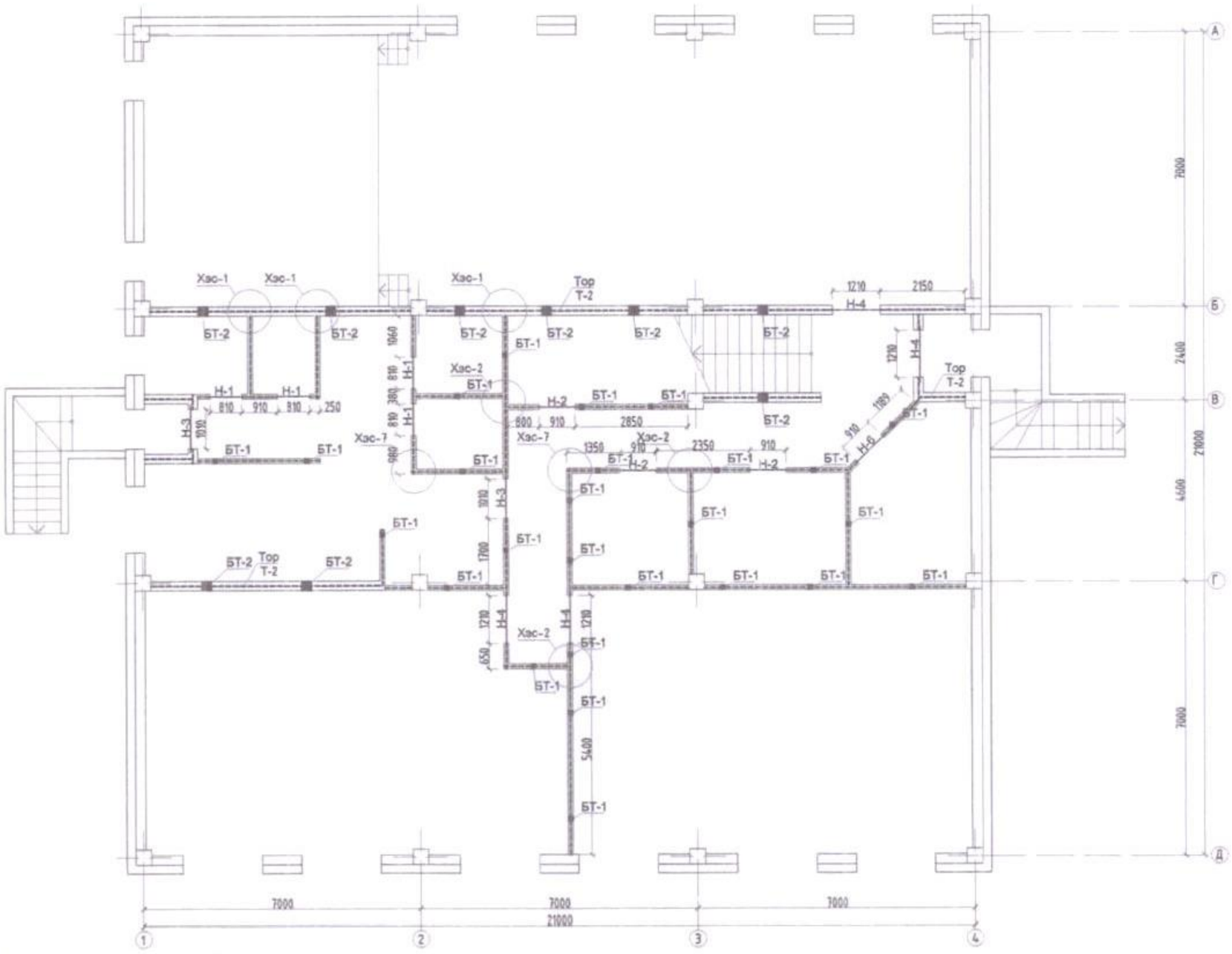

Тайлбар

1. Энэ хуудсыг бусад холбогдох хуудсуудтай хамт үзнэ.
2. Бетоны анги B25, арматурын анги A400,A240.
3. Цутгалтын ажлыг "Цутгамал бетон, Төмөр бетон бүтээц" БНбД 52-02-05 баримтлан гүйцэтгэвэл зохино.
4. Бетоны бэхжилт 70% хүрэхээс өмнө хэв хашмал задлахыг хориглоно.

Зөвшөөрлцсен		
БА	Н.Шинэболд	
ХС,ДМ	Д.Отгонжаргал	
ЦБУ	Д.Отгонжаргал	
ДГ,ХТ	Е.Берикбол	
ХД,ГД	Г.Урантуяа	

НУТАГ

Улаанбаатар хот. Сүхбаатар дүүрэг 1-р хороо. 16-р цэцэрлэгийн өргөтгөл

200 ХҮҮХДИЙН ЦЭЦЭРЛЭГИЙН БАРИЛГА

Зоорийн давхрын ханын тор ялууны байгуулалт

Инженер	М.Зандаръяа	Е.Г.Шифр НК-2019/31	Масштаб А3@ М1:100	Үе шат: А.3	Огноо: 2019.10
Гүйцэтгэсэн	Ш.Нямжаргал	Т.Г.Шифр	Зургийн Вулкар: ББ-29	Бүх хуудас: 40	
Шалгасан	М.Зандаръяа				

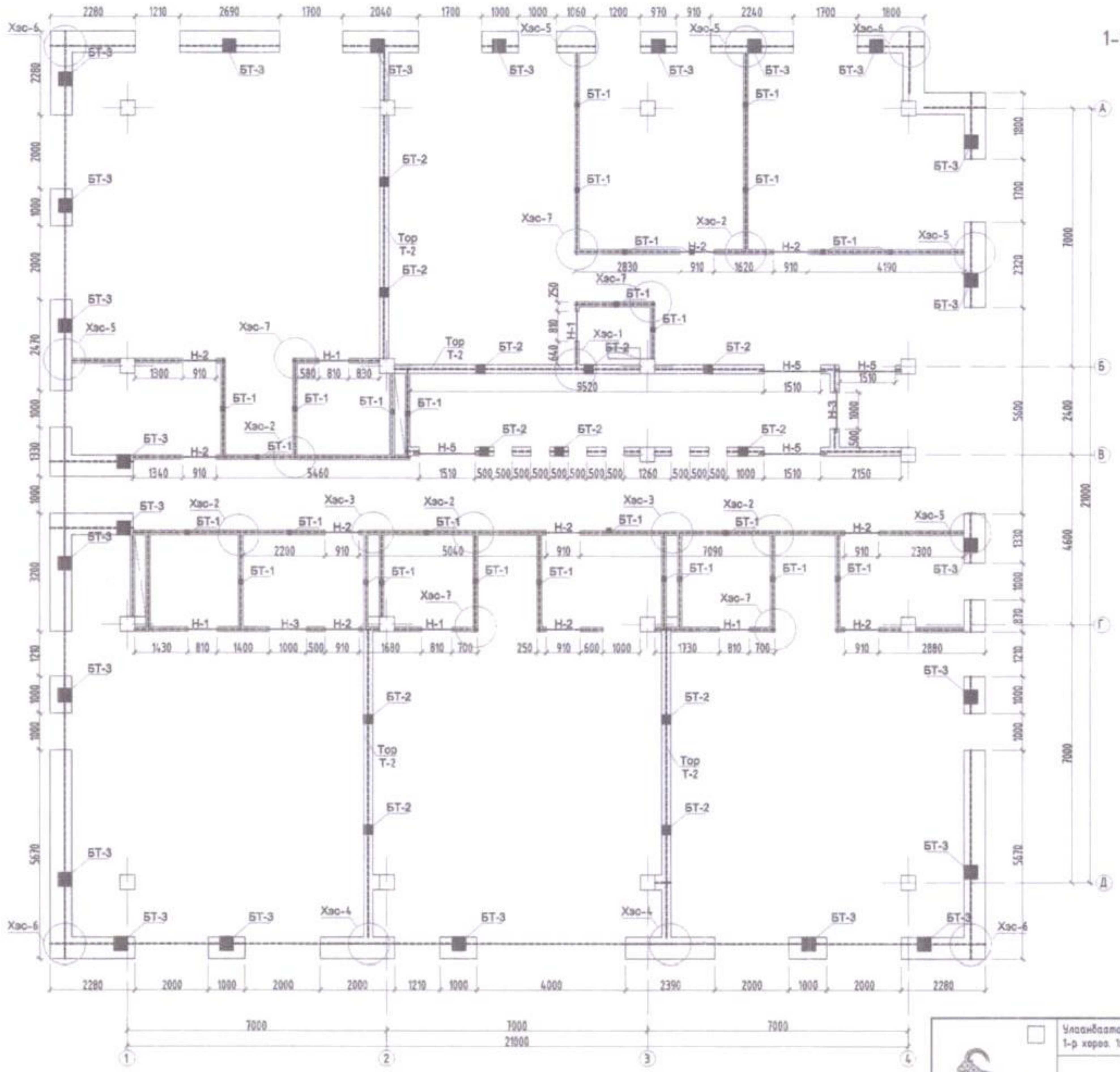

1-Р ДАВХРЫН ХАНЫН ТОР ЯЛУУНЫ БАЙГУУЛАЛТ

Зөвшөөрлцсөн	
БА	Н.Шинэболд
ХС,ДМ	Д.Отгонжаргал
ЦБУ	Д.Отгонжаргал
ДГ,ХТ	Е.Берикбол
ХД,ГД	Г.Урантуяа

2020.07.31

Улаанбаатар хот, Сүхбаатар дүүрэг 1-р хороо, 16-р цэцэрлэгийн өргөтгөл	200 ХҮҮХДИЙН ЦЭЦЭРЛЭГИЙН БАРИЛГА			
1-р Давхрын ханын тор ялууны байгуулалт				Үе шат А.3
Инженер	М.Зандарьяа	Е.Г.Шифр НК-2019/31	Масштаб А3@ М1:100	Огноо 2019.10
Гүйцэтгэсэн	Ш.Нямжаргал	Т.Г.Шифр	Зургийн дугаар ББ-30	Бүх хуудас 40
Шалгасан	М.Зандарьяа			

НУТАГ

2-Р ДАВХРЫН ХАНЫН ТОР ЯЛУУНЫ БАЙГУУЛАЛТ

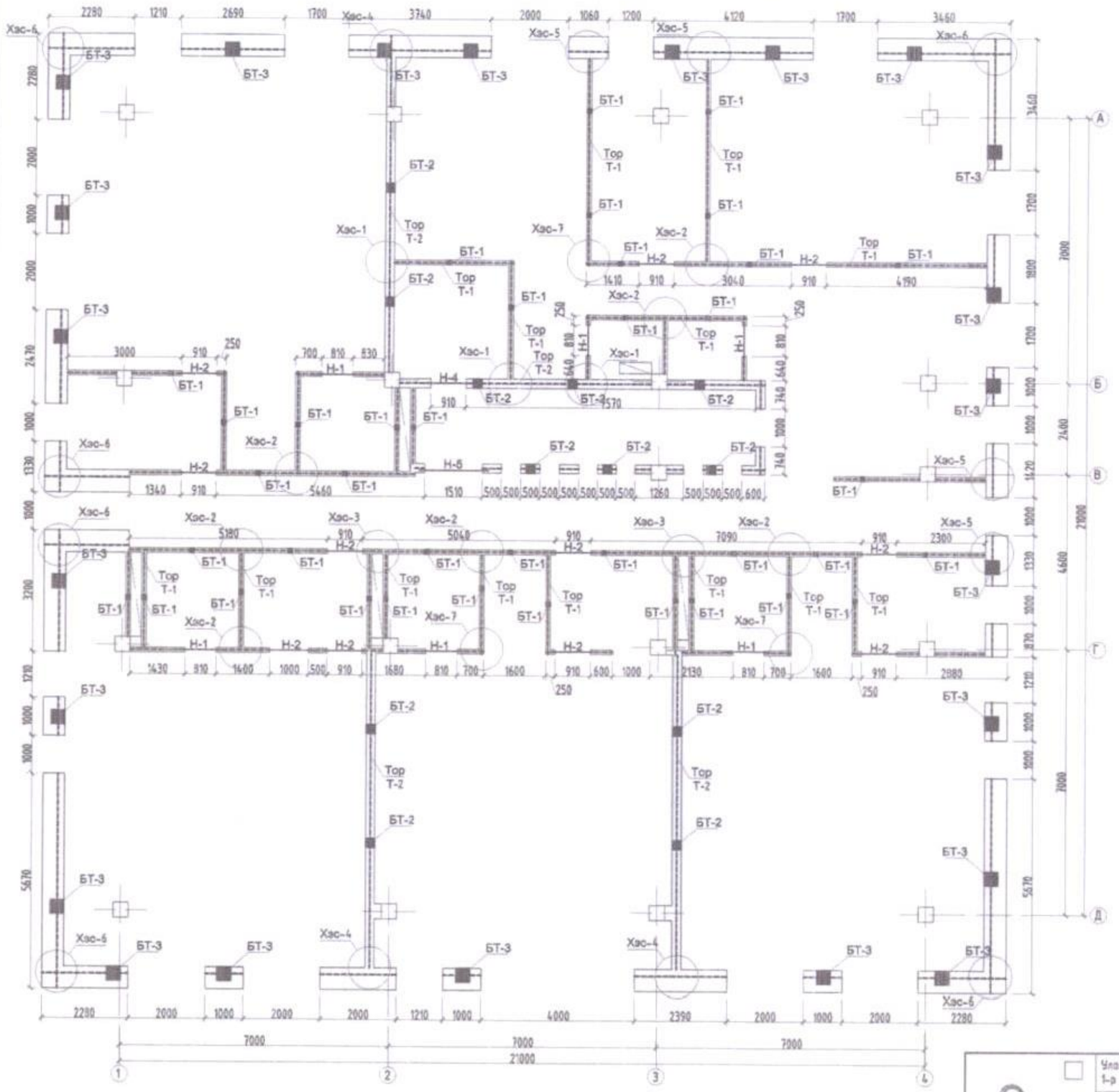

Зөвшөөрлүүсэн		
БА	Н.Шинэболд	
ХС,ДМ	Д.Отгонжаргал	
ЦБУ	Д.Отгонжаргал	
ДГ,ХТ	Е.Бэрибол	
ХД,ГД	Г.Урантуяа	

2020.07.31

Улаанбаатар хот, Сүхбаатар дүүрэг 1-р хороо, 16-р цэцэрлэгийн өргөтгөл

200 ХҮҮХДИЙН ЦЭЦЭРЛЭГИЙН БАРИЛГА

2-Р ДАВХРЫН ХАНЫН ТОР ЯЛУУНЫ БАЙГУУЛАЛТ

Үе шат: А.З

Инженер	М.Зандаръяа		Е.Г.Шифр: НК-2019/31	Масштаб: А3@ М1:100	Огноо: 2019.10
Гүйцэтгэсэн	Ш.Нямжаргал		Т.Г.Шифр:	Зурагийн дугаар: ББ-31	Бүт хуудас: 40
Шалгасан	М.Зандаръяа				

НУТЗС

Торны суултууд /М1:25/

Хэсэглэл-1 /М1:25/

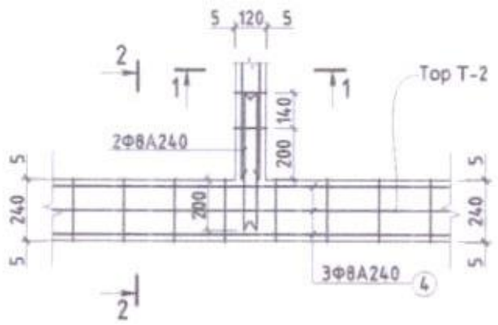

Хэсэглэл-2 /М1:25/

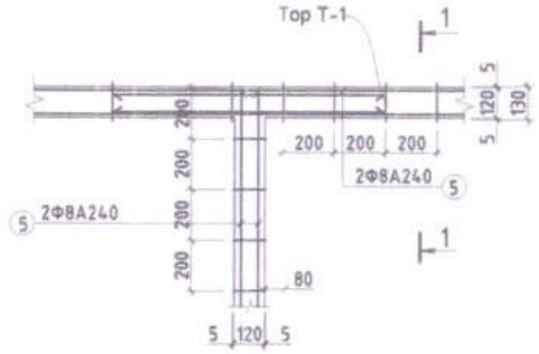

Хэсэглэл-3 /М1:25/

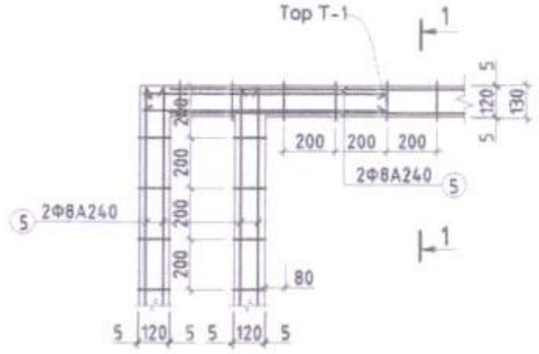

Хэсэглэл-4 /М1:25/

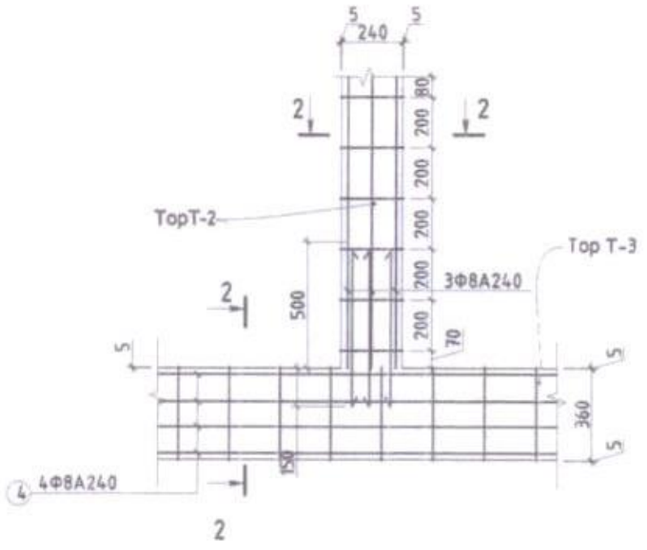

Хэсэглэл-5 /М1:25/

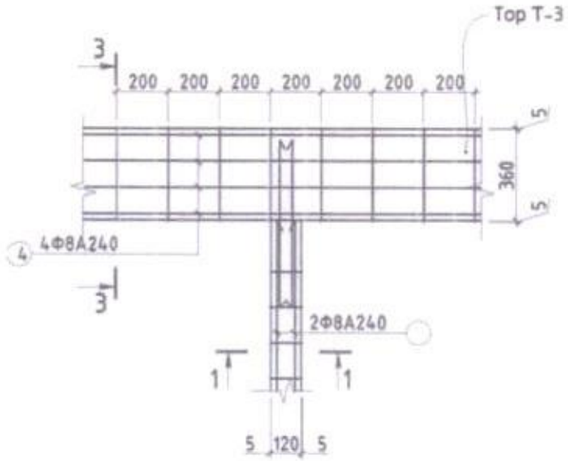

Хэсэглэл-6 /М1:25/

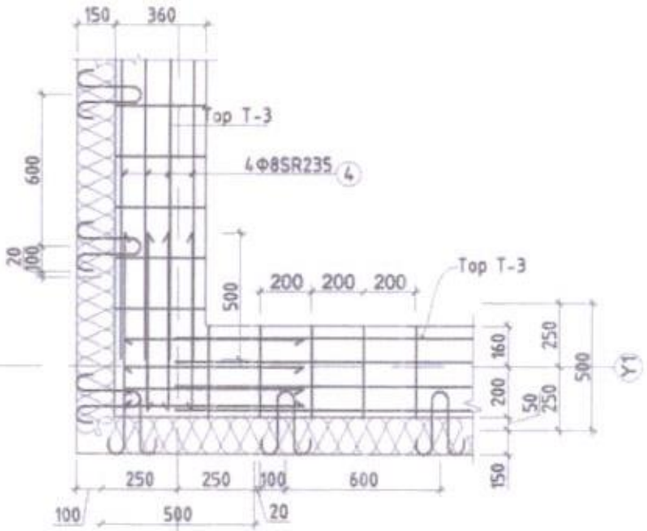

Тайлбар

1. Энэ хуудсыг холбогдох зургуудтай хамтатгаж үзнэ үү.
2. Ханын арматурчлалд Цуврал Г1.050.1-2Г дэвтрийг ашиглав.
3. 12см-ийн хамар ханыг зурагт үзүүлсний дагуу өндрийн 525мм тутамд, блокын ханыг 600мм тутамд арматурчилж өгнө.
4. Зм-ээс урт ханыг хучилтанд бэхэлнэ.
5. Торыг ханын гадаргуу дээр 2-3мм (эвв тавигдсан эсэхийг шалгах) цухуйлгана.

ЭКСПЕРТ № 26
2020.07.31

НУТАГ	Улаанбаатар хот. Сүхбаатар дүүрэг 1-р хороо. 16-р цэцэрлэгийн өргөтгөл	200 ХҮҮХДИЙН ЦЭЦЭРЛЭГИЙН БАРИЛГА			
	Ханын тор, Хэсэглэл 1,2,3,4,5,6				Үз шат: А.3
	Инженер	М.Зандаръяа	Е.Г.Шифр: НК-2019/31	Масштаб: А3@ М1:100	Огноо: 2019.10
	Гүйцэтгэсэн	Ш.Нямжаргал	Т.Г.Шифр:	Зургийн дугаар: ББ-32	Бүх хуудас: 40
	Шалгасан	М.Зандаръяа			

Хэсэглэл-7 /М1:25/

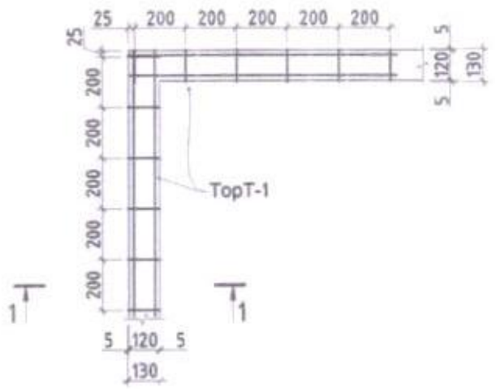

120, 240, 360 мм өрөгт бүтээцийг хучилтанд бэхлэх /М1:25/

Зм ба түүнээс урт хамар хананд бэхэлгээ төмрийг хучилт болон дамнуруунд зургийн дагуу хийж өгнө.

Огтлолууд /М1:25/

Огтлол 1-1

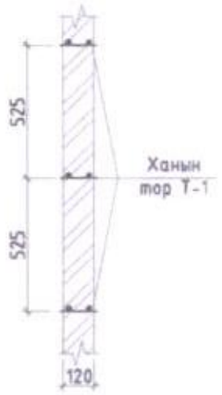

Огтлол 2-2

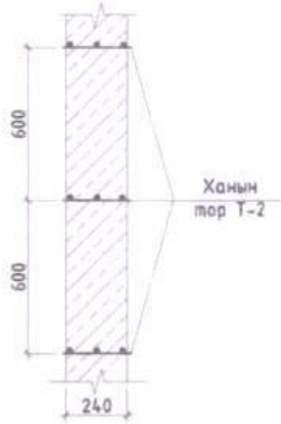

Огтлол 3-3

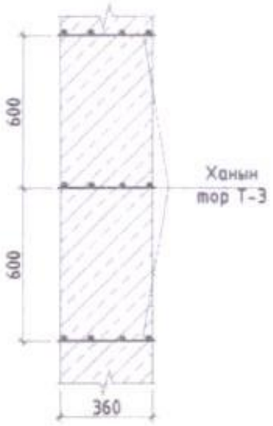

Ханын тор Т-1

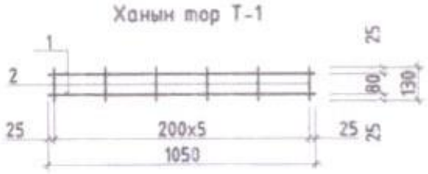

Ханын тор Т-2

Ханын тор Т-3

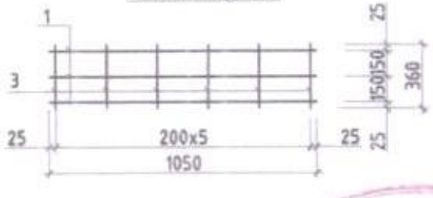

Эдэлхүүний материалын түүвэр

Эдэлхүүний нэр	Позиц	Огтлол	Урт /мм/		Тоо /ш/	Жин, кг		Бүгд, кг
						Нэгж	Нийт	
Ханын тор ХТ-1	1	Ф5Вр-I	174.5	у/м	1	0.0	0.0	7.5
	2	Ф3Вр-I	130		1044	0.007	7.46	
Ханын тор ХТ-2	1	Ф5Вр-I	109.2	у/м	1	16.8	16.8	24.74
	3	Ф3Вр-I	240		600	0.013	7.92	
Ханын тор ХТ-3		Ф5Вр-I	201.2	у/м	1	31.0	31.0	56.06
		Ф3Вр-I	380		1200	0.021	25.08	
Бэхэлгээ арматур-1	5	Ф8 А240	740		58	0.16	9.53	9.53
Бэхэлгээ Төмөр-1	6	Швеллер №12	120		90	1.25	112.32	990.72
Бэхэлгээ Төмөр-2	7	Швеллер №24	240		40	5.76	230.40	
Бэхэлгээ Төмөр-3	8	Швеллер №36	360		50	12.96	648.00	
Уян холбоос	9	Ф6 А240	730		11379	0.2218	2524.32	

ЯЛУУНЫ ТҮҮВЭР

Д /д	Нүхний марк	Нүхний хэмээ, мм	Ялууны марк	Ялуу байрлуулах загвар	Давхрын тоо				Жин, кг	
					Зоорь	1	2	Бүгд	Нэгж	Нийт
1	Н-1	810x2100	Я15.12.14		4	4	6	14	60.00	840.00
2	Н-2	910x2100	Я15.12.14		3	10	11	24	60.00	1440.00
3	Н-3	1010x2100	Я15.12.14		2	1	0	3	60.00	180.00
4	Н-4	1210x2100	Я18.12.14		4	0	1	5	75.00	375.00
5	Н-5	1510x2100	Я22.12.14		0	8	2	10	95.00	950.00
6	Н-6	910x2100	Я15.12.14		2	0	0	2	60.00	120.00

ЯЛУУНЫ НЭГДСЭН ТҮҮВЭР

В.1.036-1 Дэвтэр-1	Двацын бус	Я15.12.14	43	60.00	2580.00
		Я18.12.14	5	75.00	375.00
		Я22.12.14	10	95.00	950.00

Тайлбар

1. Энэ хуудсыг холбогдох зургуудтай хамтатгаж үзнэ үү.
2. Ханын арматурчлалд Цуврал Г1.050.1-2Г дэвтрийг ашиглав.
3. 12см-ийн хамар ханыг зурагт үзүүлсний дагуу өндрийн 525мм тутамд, блокын ханыг 600мм тутамд арматурчилж өгнө.
4. Зм-ээс урт ханыг хучилтанд бэхэлнэ.
5. Торыг ханын гадаргуу дээр 2-3мм (эвв табигдсан эсэхийг шалгах) цухуйлгана.

2-6

2020.07.31

Улаанбаатар хот. Сүхбаатар дүүрэг 1-р хороо. 16-р цэцэрлэгийн өргөтгөл

200 ХҮҮХДИЙН ЦЭЦЭРЛЭГИЙН БАРИЛГА

Ханын тор , Хэсэглэл 7, Бэхэлгээ төмөр, түүвэр

Инженер	М.Зандаръяа	Е.Г.Шифр НК-2019/31	Масштаб А3@ М1:100	Үз. цаг. А.3	Огноо 2019.10
Гүйцэтгэсэн	Ш.Нямжаргал	Т.Г.Шифр	Зургийн бүлгөр ББ-33	Бүх хуудас 40	
Шалгасан	М.Зандаръяа				

НУТАГ

Метал шат МШ-1-ын СДН-1 М1:50

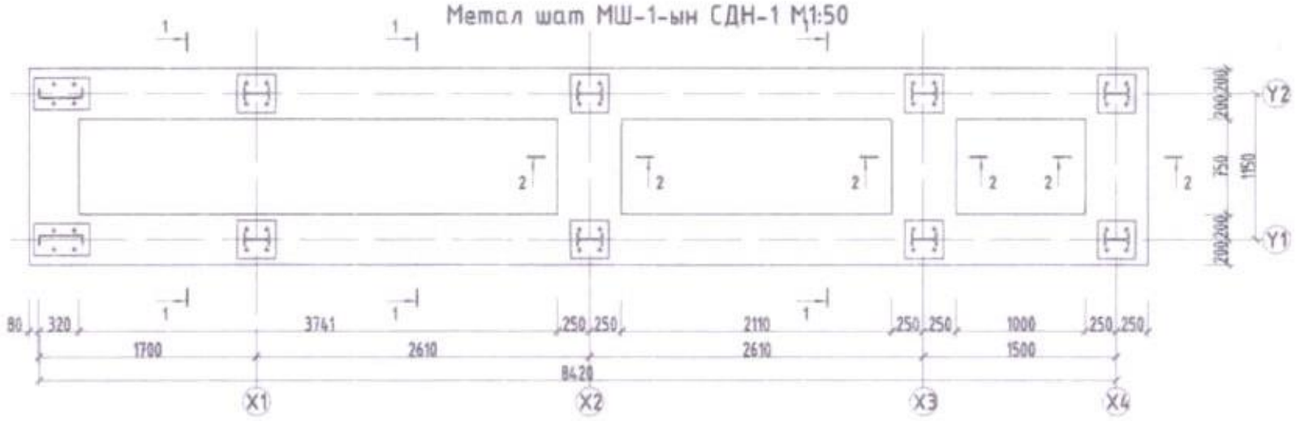

Огтлол 1-1 М1:50

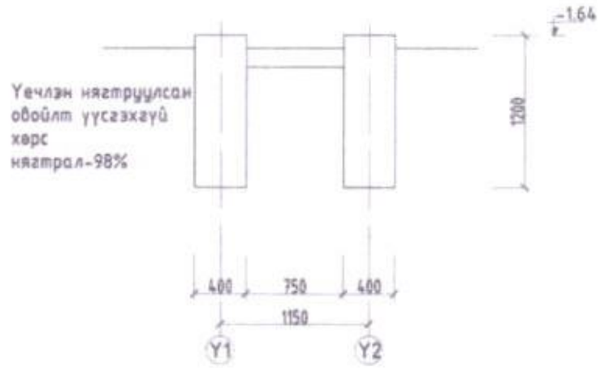

Огтлол 1-1 М1:50

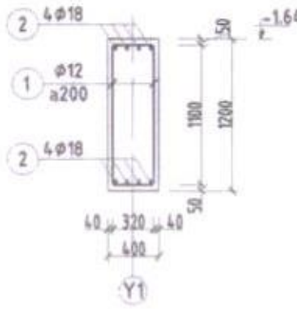

Огтлол 2-2 М1:50

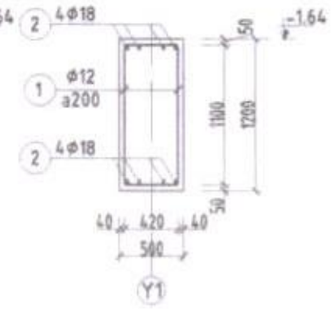

Метал шат МШ-1а СДН-2 М1:50

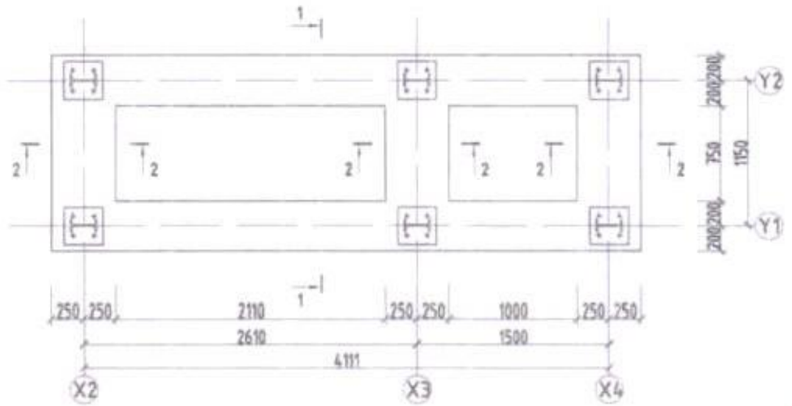

Цутгамал төмөр бетон хийцийн материалын тодорхойлолт

Загвар	Позиц	Тэмдэглэгээ	Нэр			Тоо шир	Хүнд /кг/	
							Нэгж	Нийт
		Суурийн дамнуруу СДН-1-ын арматур				2	634.76	1269.52
300 1100 300	1	ГОСТ5781-82*	Ф 10	А400	L=1700	240	1.05	251.42
26	2	ГОСТ5781-82*	Ф 18	А400	L=24	8	47.92	383.34
			Материал В25 V=м3				10.56	21.12
		Суурийн дамнуруу СДН-2-ын арматур				1	423.17	423.17
300 1100 300	1	ГОСТ5781-82*	Ф 10	А400	L=1700	160	1.05	167.61
16	2	ГОСТ5781-82*	Ф 18	А400	L=16	8	31.95	255.56
			Материал В25 V=м3				6.24	6.24

Тайлбар

1. Энэ хуудсыг бусад холбогдох хуудсуудтай хамт үзнэ.
2. Бетоны анги В25, арматурын анги А400,А240.
3. Цутгалтын ажлыг "Цутгамал бетон, Төмөр бетон бүтээц" БНбД 52-02-05 баримтлан гүйцэтгэвэл зохино.
4. Бетоны бэхжилт 70% хүрэхээс өмнө хэв хашмал задлахыг хориглоно.
5. Суурийн буцаан дүүргэлтийн овойлтгүй хөрсийг 30 см тутамд үечлэн нягтруулалт хийсэн 95%-ын нягтаа авсан хөрсөнд суулгана
6. Хэсэглэл-5-ын бэхэлгээг метал шатны угсралт дуусасны дараа холбоно.

Улаанбаатар хот. Сүхбаатар дүүрэг 1-р хороо. 16-р цэцэрлэгийн өргөтгөл	200 ХҮҮХДИЙН ЦЭЦЭРЛЭГИЙН БАРИЛГА				
Метал шат МШ-1,1а-ын СДН-1					Үе шат: А.3
Инженер	М.Зандаръяа	Е.Г.Шифр: НК-2019/31	Масштаб: А3@ М1:100		Огноо: 2019.10
Гүйцэтгэсэн	Ш.Нямжаргал	Т.Г.Шифр:	Зурвийн дугаар: ББ-34		Бүх хуудас: 40
Шалгасан	М.Зандаръяа				

НУТАГ

2020.07.31

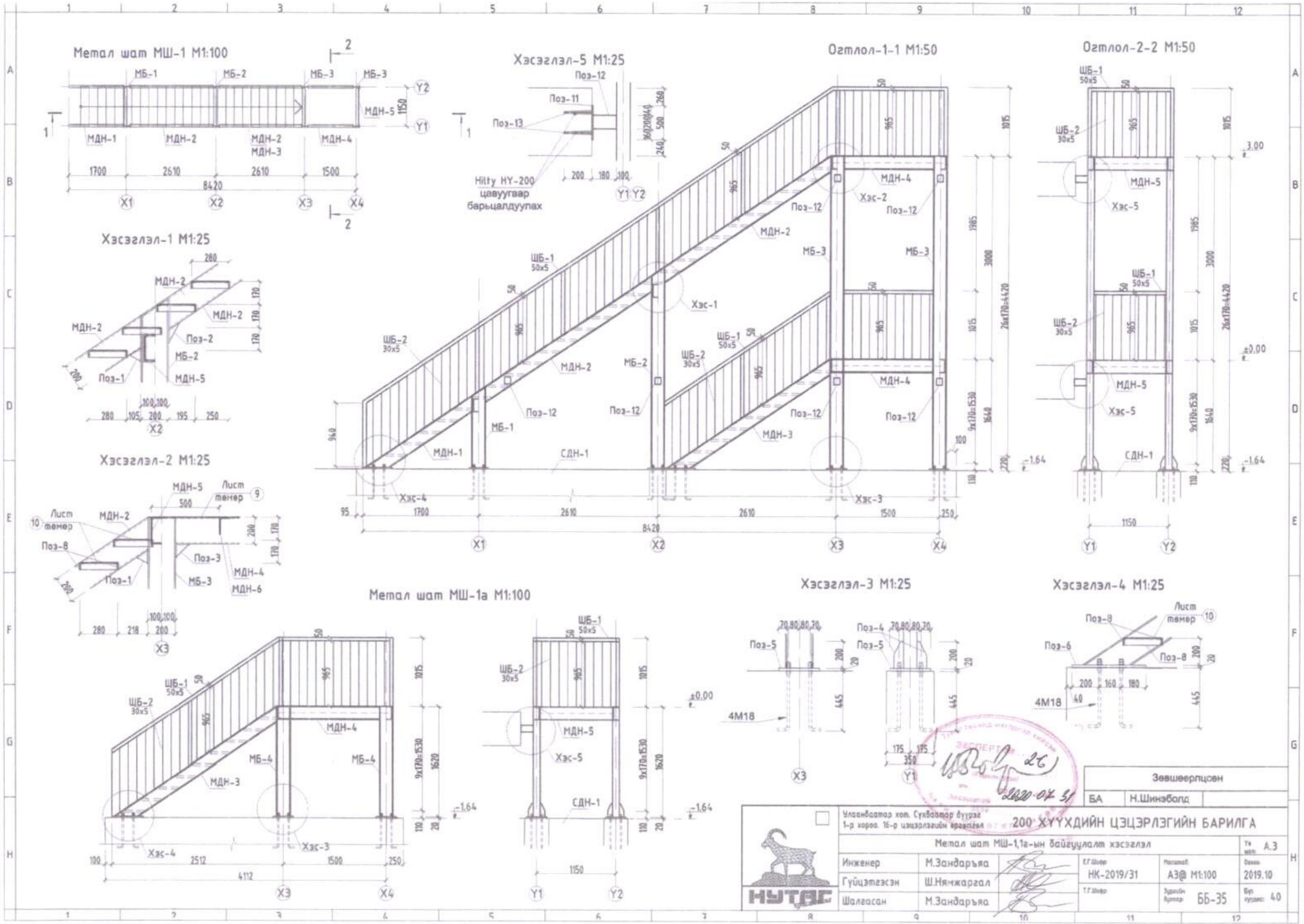

Метал шат МШ-1 М1:100
Хэсэглэл-5 М1:25
Огтлол-1-1 М1:50
Огтлол-2-2 М1:50
Хэсэглэл-1 М1:25
Хэсэглэл-2 М1:25
Метал шат МШ-1а М1:100
Хэсэглэл-3 М1:25
Хэсэглэл-4 М1:25
Hilty HY-200
цавуугаар
барьцалдуулах
МБ-1
МБ-2
МБ-3
МБ-4
МДН-1
МДН-2
МДН-3
МДН-4
МДН-5
МДН-6
ШБ-1
ШБ-2
СДН-1
Хэс-1
Хэс-2
Хэс-3
Хэс-4
Хэс-5
Поз-1
Поз-2
Поз-3
Поз-4
Поз-5
Поз-6
Поз-8
Поз-11
Поз-12
Поз-13
Лист
тенер
4М18
Зевшеерлцсен
БА
Н.Шинэболд
Улаанбаатар хот. Сүхбаатар дүүрэг
1-р хороо. 16-р цэцэрлэгийн ергэлзэл
200 ХҮҮХДИЙН ЦЭЦЭРЛЭГИЙН БАРИЛГА
Метал шат МШ-1,1а-ын байгуулалт хэсэглэл
Инженер
М.Зандаръяа
Гүйцэтгэсэн
Ш.Нямжаргал
Шалгасан
М.Зандаръяа
НК-2019/31
А3@ М1:100
ББ-35
А.3
2019.10
40
2020.07.31
НУТАГ