"ХӨВСГӨЛ ЛАНДШАФТ" ХХК

ЕГ шифр: 25/04-04 А

Хөвсгөл аймаг Цагаан-Уул сум
Үерийн ус зайлуулах далан байгуулах

(Ажлын зураг)

БОЛОВСРУУЛСАН:

Захирал /Д.Оюун-Эрдэнэ/

Хөвсгөл аймаг
2025 он

Тайлбар бичиг

Ерөнхий хэсэг:

Хөвсгөл аймгийн Цагаан-Уул сумын Засаг даргын 2025 оны 3-р сарын ... өдрийн ... тоот хүсэлтийн дагуу энэхүү Цагаан-Уул сумын Үерийн ус зайлуулах далан байгуулах ажлын зураг төслийг "Хөвсгөл ландшафт" ХХК-д 2025 оны 4-р сард нэг үе шаттай боловсруулав.

Одоогийн ерөнхий төлөв байдал

Цагаан-Уул сум нь шар усны үер болон хур тундас ихтэй зуны улиралд айлуудруу үерийн ус ихээр орох аюултай байдаг тул үерээс хамгаалах суваг ухаж, шинээр үерийн далан байгуулах шаардлагатай байна.

Төлөвлөлт:

Тус үерийн аюулаас урьдчилан хамгаалах суваг ухах, далан байгуулах ажлын зургийг Цагаан-Уул сумын ургэдийн санал хүсэлтийн дагуу болон батлагдсан ажлын даалгаварыг үндэслэн төлөвлөв.

Үерийн сувагийг сумын төвийн баруун хэсэгт 2000 метр нэг талдаа шороон далантай шуудуу татан голоос нь зүүн зүгрүү 1400 метр хэмжээтэй 2 талдаа шороон далантай сувag гаргаж гудамжны булангаас 20 метр шуудууgаар сувагт холбож үерийн усыг зайлуулах сувag хийнэ.

Уг ажлыг гүйцэтгэхэд ажлын талбар дээр зурагт тусгагдаагүй өөрчлөлт гарсан тохиолдолд зохиогч, захиалагч, захиалагчийн хяналт гүйцэтгэгчидтэй харилцан зөвшилцөж ажлыг гүйцэтгэх шаардлагатай.

Гүйцэтгэлийн явцад ХАБЭА-н стандартыг сайтар дагаж мөрдөх ба харанхуйд сувагт хүүхэд унаж бэртэхээс болгоомжлох шаардлагатай.

БА-маркийн зургийн жагсаалт

д/д	Зургийн нэр	Хуудасны марк
1.	Нүүр хуудас	-
2.	БА маркийнзургийн жагсаалт, тайлбар бичиг	БА-1
3.	Шинээр байгуулах далангийн байгуулалт	БА-2
4.	Шинээр байгуулах далангийн хэсэглэл Х-1	БА-3
5.	Далангийн огтлол 1-1	БА-4
6.	Шуудуу ухаж, шороон далан байгуулах дэвсгэр зураг	БА-5

Хөвсгөл аймаг Цагаан-Уул сум					
Үерийн ус зайлуулах далан байгуулах					
Зургийн жагсаалт, Тайлбар бичиг					Огноо: А3
Инженер		Г.Мөнхзолбоо	ЕГ шифр: 25/04-04 А	Масштаб: М:100	Огноо: 2025-4сар
Гүйцэтгэсэн		Г.Мөнхзолбоо	ТГ шифр:	Зургийн дугаар: БА-1	Хуудас: 5
ХӨВСГӨЛ ЛАНДШАФТ ХХК	Шалгасан		Д.Оюун-Эрдэнэ		

Үерийн аюулаас урьдчилан сэргийлэх шуудуу ухаж, шороон далан байгуулах далангийн байгуулалт

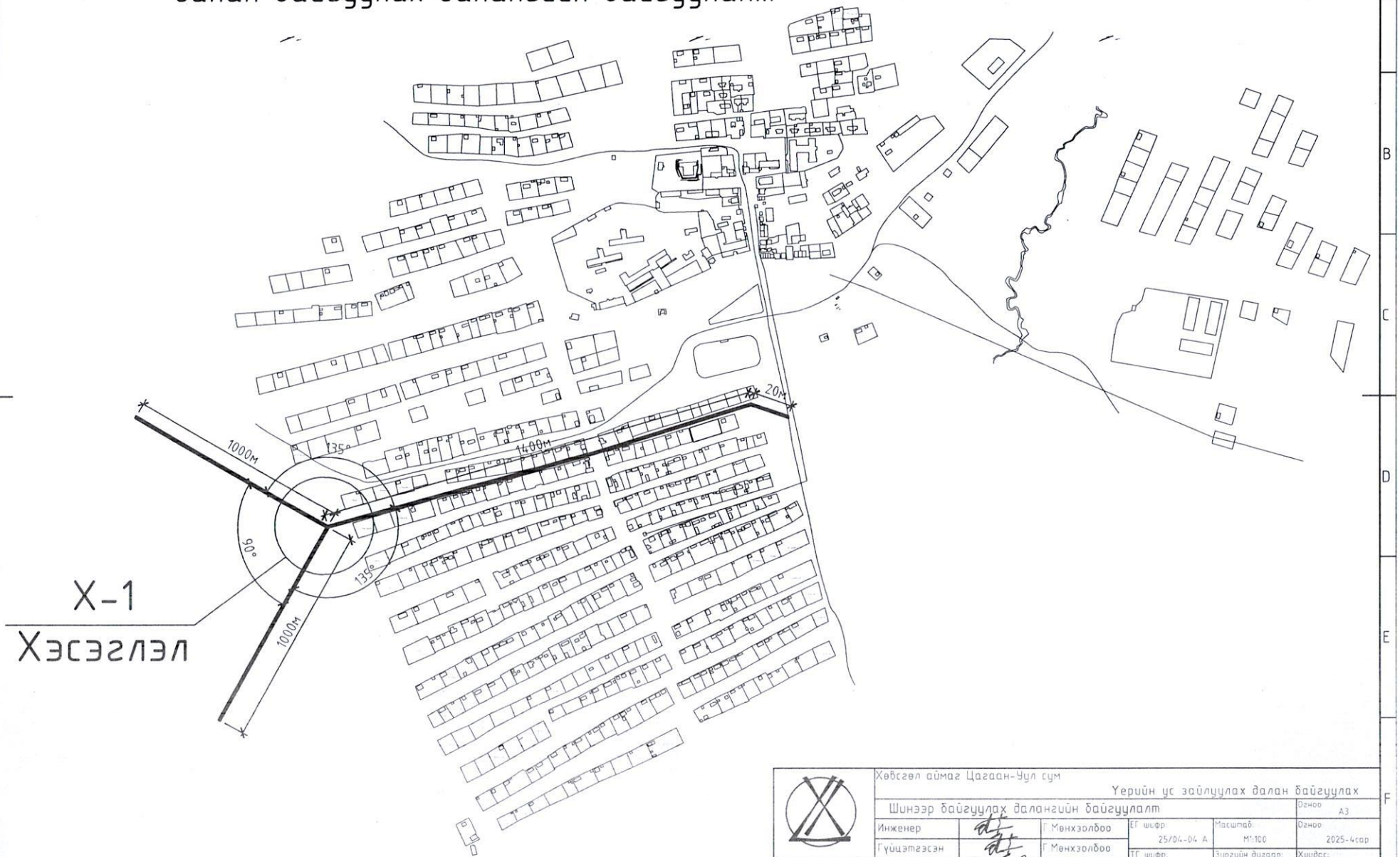

Хөвсгөл аймаг Цагаан-Уул сум			Үерийн ус зайлуулах далан байгуулах		
Шинээр байгуулах далангийн байгуулалт					Огноо А3
Инженер		Г.Мөнхзолбоо	ЕГ шифр: 25/04-04 А	Масштаб: М1:100	Огноо 2025-4сар
Гүйцэтгэсэн		Г.Мөнхзолбоо	ТГ шифр:	Зургийн дугаар: БА-2	Хуудас: 5
Шалгасан		Д.Оюун-Эрдэнэ			

Шинээр байгуулах далангийн хэсэглэл Х-1

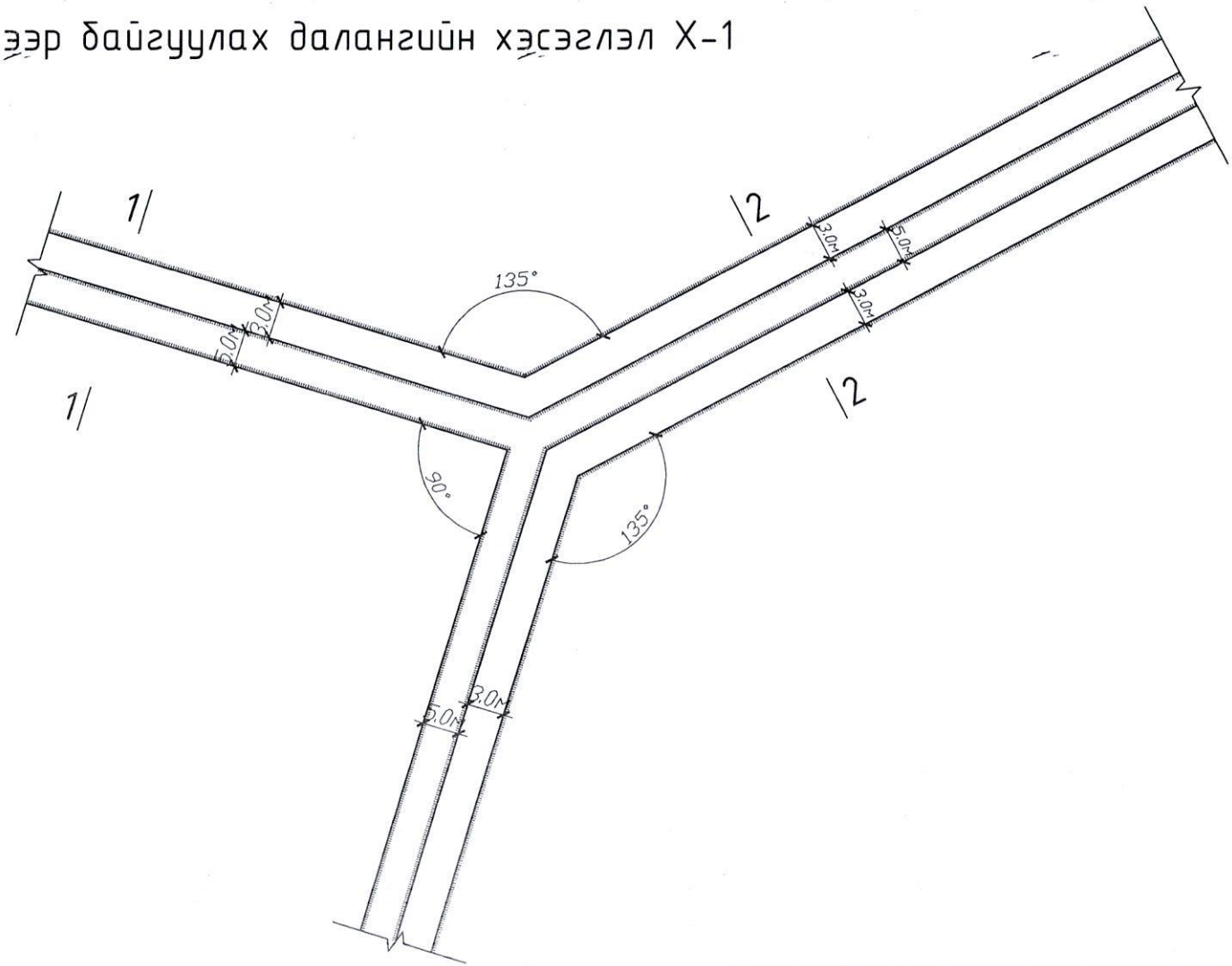

Хөвсгөл аймаг Цагаан-Уул сум					
Уерийн ус зайлуулах далан байгуулах					
Шинээр байгуулах далангийн хэсэглэл Х-1					Огноо: А3
Инженер		Г.Мөнхзолбоо	ЕГ шифр: 25/04-04 А	Масштаб: М1:100	Огноо: 2025-4сар
Гүйцэтгэсэн		Г.Мөнхзолбоо	ТГ шифр:	Зургийн дугаар: БА-3	Хуудас: 5
Шалгасан		Д.Оюун-Эрдэнэ			
ХӨВСГӨЛ ЛАНДШАФТ ХХК					

Далангийн огтлол 1-1

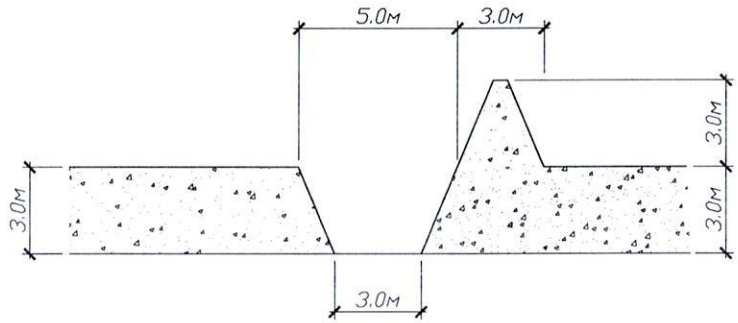

Далангийн огтлол 2-2

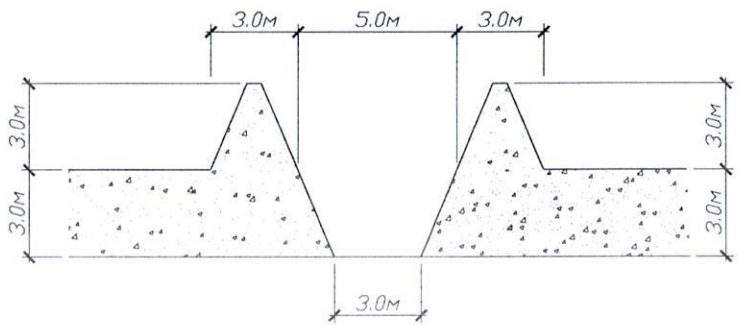

Хөвсгөл аймаг Цагаан-Уул сум			Үерийн ус зайлуулах далан байгууламж		
Далангийн огтлол 1-1					Огноо: А3
Инженер		Г.Мөнхзолбоо	ЕГ шифр: 25/04-04 А	Масштаб: М1:100	Огноо: 2025-4сар
Гүйцэтгэсэн		Г.Мөнхзолбоо	ТГ шифр:	Зургийн дугаар: БА-4	Хуудас: 5
Хөвсгөл ландшафт ххк	Шалгасан	Д.Оюун-Эрдэнэ			

Үерийн аюулаас урьдчилан сэргийлэх шуудуу ухаж, шороон далан байгуулах дэвсгэр зураг

Далан байгуулах шугам

	Хөвсгөл аймаг Цагаан-Уул сум					
	Үерийн ус зайлуулах далан байгуулах					
	Шуудуу ухаж, шороон далан байгуулах дэвсгэр зураг					Огноо: А3
	Инженер		Г.Мөнхзолбоо	ЕГ шифр: 25/04-04 А	Масштаб: М1:100	Огноо: 2025-4сар
	Гүйцэтгэсэн		Г.Мөнхзолбоо	ТГ шифр:	Зургийн дугаар: БА-5	Хуудас: 5
	Шалгасан		Д.Оюун-Эрдэнэ			