КРЕАТИВ ЭНЕРЖИ
ИНЖЕНЕРИНГ ХХК

ЕГ ШИФР: CEE2504/WS-P1

/ХӨВСГӨЛ АЙМАГ ТАРИАЛАН СУМ/

"НЭГДСЭН ДУЛААН, ЦЭВЭР УСАН ХАНГАМЖ, ЦЭВЭРЛЭХ БАЙГУУЛАМЖ, ТӨВЛӨРСӨН БОХИР УСНЫ ШУГАМЫН АЖЛЫН ЗУРАГ

/1-р ээлжийн гадна цэвэр усны шугамын ажлын зураг/

Захирал Н.Мөнхчулуун

2025 он

Ажлын зургийн жагсаалт.

Дэс дугаар	Нэр	Хуудасны марк	Тайлбар
01	Зургийн жагсаалт тайлбар бичиг	УХ-1	
02	Тайлбар бичиг, байршлын схем	УХ-2	
03	Цэвэр усны шугамын хэсэгчилсэн байгуулалт М:8000	УХ-3	
04	Цэвэр усны шугамын хэсэгчилсэн байгуулалт М:500	УХ-4	
05	Цэвэр усны шугамын хэсэгчилсэн байгуулалт М:500	УХ-5	
06	Цэвэр усны шугамын хэсэгчилсэн байгуулалт М:500	УХ-6	
07	Цэвэр усны шугамын хэсэгчилсэн байгуулалт М:500	УХ-7	
08	Цэвэр усны шугамын хэсэгчилсэн байгуулалт М:500	УХ-8	
09	Цэвэр усны шугамын хэсэгчилсэн байгуулалт М:500	УХ-9	
10	Цэвэр усны шугамын хэсэгчилсэн байгуулалт М:500	УХ-10	
11	Цэвэр усны шугамын хэсэгчилсэн байгуулалт М:500	УХ-11	
12	Цэвэр усны шугамын хэсэгчилсэн байгуулалт М:500	УХ-12	
13	Цэвэр усны шугамын хэсэгчилсэн байгуулалт М:500	УХ-13	
14	Цэвэр усны шугамын хэсэгчилсэн байгуулалт М:500	УХ-14	
15	Цэвэр усны шугамын хэсэгчилсэн байгуулалт М:500	УХ-15	
16	Цэвэр усны шугамын хэсэгчилсэн байгуулалт М:500	УХ-16	
17	Цэвэр усны шугамын хэсэгчилсэн байгуулалт М:500	УХ-17	
18	Цэвэр усны шугамын хэсэгчилсэн байгуулалт М:500	УХ-18	
19	Цэвэр усны шугамын хэсэгчилсэн байгуулалт М:500	УХ-19	
20	Цэвэр усны шугамын хэсэгчилсэн байгуулалт М:500	УХ-20	
21	Цэвэр усны шугамын хэсэгчилсэн байгуулалт М:500	УХ-21	
22	Цэвэр усны шугамын хэсэгчилсэн байгуулалт М:500	УХ-22	
23	Цэвэр усны шугамын хэсэгчилсэн байгуулалт М:500	УХ-23	
24	Цэвэр усны шугамын хэсэгчилсэн байгуулалт М:500	УХ-24	
25	Цэвэр усны шугамын хэсэгчилсэн байгуулалт М:500	УХ-25	
26	Цэвэр усны шугамын хэсэгчилсэн байгуулалт М:500	УХ-26	
27	Цэвэр усны шугамын хэсэгчилсэн байгуулалт М:500	УХ-27	
28	Цэвэр усны шугамын хэсэгчилсэн байгуулалт М:500	УХ-28	
29	Цэвэр усны шугамын хэсэгчилсэн байгуулалт М:500	УХ-29	
30	Цэвэр усны шугамын хэсэгчилсэн байгуулалт М:500	УХ-30	
31	Цэвэр усны шугамын угсралтын тойм	УХ-31	
32	Цэвэр усны шугамын угсралтын тойм	УХ-32	
33	Цэвэр усны шугамын угсралтын тойм	УХ-33	
34	Цэвэр усны шугамын угсралтын тойм	УХ-34	

Дэс дугаар	Нэр	Хуудасны марк	Тайлбар
35	Цэвэр усны шугамын угсралтын тойм	УХ-35	
36	Цэвэр усны шугамын угсралтын тойм	УХ-36	
37	Цэвэр усны шугамын угсралтын тойм	УХ-37	
38	Цэвэр усны шугамын угсралтын тойм	УХ-38	
39	Цэвэр усны шугамын угсралтын тойм	УХ-39	
40	Цэвэр усны шугамын угсралтын тойм	УХ-40	
41	Цэвэр усны шугамын угсралтын тойм	УХ-41	
42	Цэвэр усны шугамын угсралтын тойм	УХ-42	
43	Цэвэр усны шугамын угсралтын тойм	УХ-43	
44-54	Цэвэр усны шугамын угсралтын тойм	УХ-44-65	
55	Цэвэр усны шугамын дагуугийн зүсэлт	УХ-55	
56	Цэвэр усны шугамын дагуугийн зүсэлт	УХ-56	
57	Цэвэр усны шугамын дагуугийн зүсэлт	УХ-57	
58	Цэвэр усны шугамын дагуугийн зүсэлт	УХ-58	
59	Цэвэр усны шугамын дагуугийн зүсэлт	УХ-59	
60-108	Дулааны худаг дахь цэвэр усны шугамын байгуулалт огтлол	УХ-60-108	
109	Дулааны сувгийн огтлол	УХ-109	
110	Цэвэр усны худаг-1 байгуулалт огтлол	УХ-110	
111	Цэвэр усны худаг-2 байгуулалт огтлол	УХ-111	
112	Цэвэр усны худгийн угсралтын тойм	УХ-112	
113	Цэвэр усны худгийн таг, гишгүүр	УХ-113	
114	Цэвэр усны худгийн бэхэлгээ	УХ-114	
115	Цэвэр усны материалын түүвэр	УХ-115	
116	Цэвэр усны материалын түүвэр	УХ-116	
117	Цэвэр усны материалын түүвэр	УХ-117	

Монгол улс, УБ хот, СБД-9, 7-р хороолол,Ногоон нуур,42 тоот

TUGS GRAND CONSTRUCTION

Монгол улс, УБ хот, СБД-1, Бизнес тауэр 1803 тоот

"КРЕАТИВ ЭНЕРЖИ ИНЖЕНЕРИНГ" ХХК

Хөвсгөл аймгийн Тариалан сумын нэгдсэн дулаан, цэвэр усан хангамж, цэвэрлэх байгууламж, төвлөрсөн бохир усны шугамын ажлын зураг /Гадна цэвэр усны 1-р ээлжийн ажлын зураг /

Зургийн жагсаалт				Ye шат: А.З
Инженер	Ж.Хосбаяр	ЕГ Шифр: ТГ-25/01	Масштаб: М1:гүй	Огноо: 2025/03
Гүйцэтгэсэн	Ж.Хосбаяр	ТГ Шифр: CEE2504/WS-P1	Зургийн дугаар: WS/P1-01	Бүх хуудас: 117
Шалгасан	Б.Жавзанжамъян			

А3

Байршлын схем

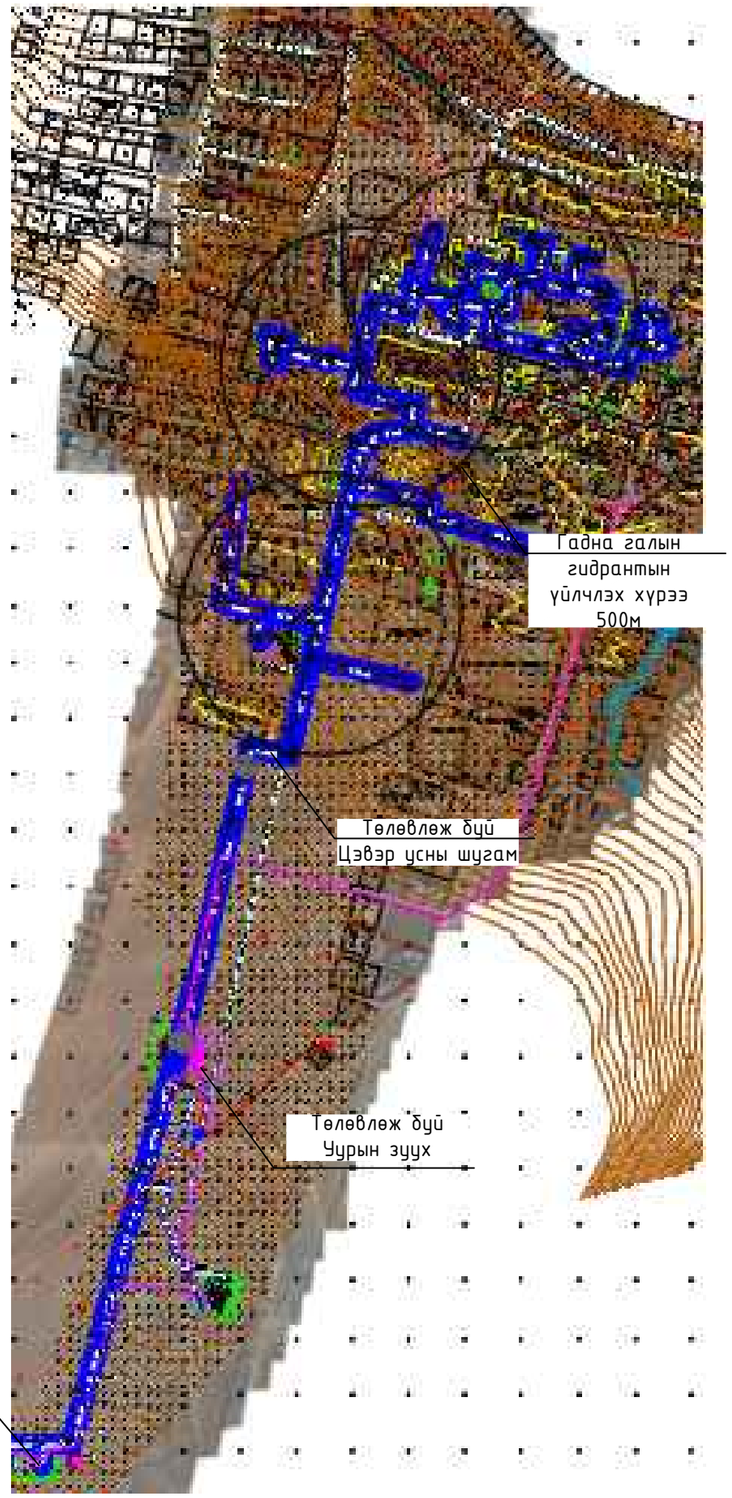

Тайлбар бичиг:

Хөвсгөл аймгийн Тариалан сумын цэвэр усны шугамын 1-р ээлжийн цэвэр ус хангамжийн зураг төслийг зохиохдоо :

Дараах бичиг баримтыг үндэслэв:

- БНбД 40-01-14 Ариутгах татуургын гадна сүлжээ да байгуулалт
- БНбД 40-02-16 Ус хангамж, гадна сүлжээ да байгууламж
- БД 40-102-06 Ус хангамж, ариутгах татуургын сүлжээний хуванцар хоолойг төсөллөх да угсрах
- MNS 3241-2013 Ус хангамж, ариутгах татуургын гадна шугам сүлжээний ажлын зураг
- 2024 оны 12р дугаар сарын 27-ны өдөр Хөвсгөл аймгийн засаг даргын тамгын газраас гаргасан ЗД-2024 /72 тоот

Хөвсгөл аймаг Тариалн сумын нэгдсэн дулаан, цэвэр усан хангамж, цэвэрлэх байгууламж, төвлөрсөн бохир усны шугамын ажлын зураг төсөл боловсруулах даалгавар Газар дээр хийсэн хэмжилт, судалгаа

- Барилгын инженер-хайгуулын "Орхон Гидрогео" ХХК 2025онд боловсруулсан №03 /25 ЗТ11-864/21 дугаартай геологийн дүгнэлт
- Зураг төслийн талбайн геодизийн судалгааг мэргэжлийн тусгай эрх бүхий "Од Сүрвей" ХХК-д 2025 онд хийгдсэн
- Газар дээр хийсэн хэмжилт, судалгаа инженер геодизийн хэмжилтийн дэвсгэр зураг гэх мэт баримт бичгүүдийг үндэслэн зохиов. Энэхүү УХАТГ маркийн ажлын зураг нь зохиогчийн өмч бөгөөд ажлын зураг төсөл зохиогчийн зөвшөөрөлгүйгээр хуулбарлан дамжуулах, хэсэгчилэн ашиглахыг хориглоно.

Ус хангамж, ариутгах татуургын шугамын трассыг тогтооход дараах байгууллагууд төлөөлөн оролцсон.

- Ашиглагч: " " ОНӨО ХХК
- Гүйцэтгэгч: "Криетив Инженеринг Энержи" ХХК

Геологи :

"Орхон гидрогео" ХХК-ын гаргасан Архив №03/25 ЗТ11-864/21

Шавранцар чигжээстэй хайр хайрган ул хөрсөнд улирлын нормативт хөлдөлтийн гүн -2.38м

Элсэнцэр, элсэн чигжээстэй хайрган ул хөрсөнд -3.40м

Судалгааны талбайд ОЖЦ ул хөрс болон хөрсний ус илрээгүй, овойлтгүй

Газар чичирхийллийн 7 баллын бүсэд багтана.

Ус хангамж

Цэвэр усны шугамыг зургийн болон газар дээрх хэмжилтээр хийсэн судалгааны дагуу гуний худаг гаргаж гуний худгийн насосоор дамжин төлөвлөж буй зуухны барилгаруу холбож зуухны барилга доторх түүхий усны бак , ус цэвэрлэгээний шүүлтүүрүүдээр дамжин насосны станцаар дамжин дулааны шугамтай хамт дулааны сувагт зурагт үзүүлсэний дагуу угсрагдана. Цэвэр усны шугам сүлжээний 1-р ээлжийн шугам сүлжээнд зурагт үзүүлсэний дагуу ДУХ-6,14,18 дээр гадна галын гидрантыг угсарна.

Зураг төслийг боловсруулахад Монгол улсад хүчин төгөлдөр ашиглагдаж буй Барилгын норм да дүрэм стандартын заалтуудыг баримтлав.

- Угсралтын ажлыг гүйцэтгэхдээ БНбД3.05.04-90-ын дагуу гүйцэтгэх
- Далд ажлын акт хөтлөх
- Цэвэр усны худгийн бетон хийцийн гадна тал, хоолойн холболтуудад ус тусгаарлагч хийж өгнө.
- Цэвэр усны шугамын угсралтын ажлыг хийхээс өмнө нивеллирдэж холбох цэгийг дахин тодруулна.
- Цэвэр усны шугамын угсралтын ажлыг холбох худаг буюу шугам хоолойн төгсгөлийн цэгээс эхлэн гүйцэтгэнэ.

Угсралын үеийн аюулгүйн ажиллагаан дараахь дүрмүүдийг баримтлах нь:

- Газар шорооны ажил эхлэхийн өмнө холбогдох газруудаас зөвшөөрөл авах шаардлагатай.
- Төлөвлөж байгаа бохир усны шугамын трассын дагуу цахилгаан, холбооны кабель шугамын байрлалыг тодорхойлох, холбогдох байгууллагаас тодруулга авч чагнах шалгах багжаар илрүүлгэ хийх да илэрсэн тохиолдолд тухайн хэсэгт газар шорооны ажлыг гараар ухаж холбогдох байгууллагад мэдэгдэх. Бохир усны шугамын угсралтын ажлын гүйцэтгэхдээ БНбД 40-04-16 -г баримтлан угсарна. Барилга угсралтын ажилыг техник аюулгүй ажиллагааны дүрмийг баримтлан гүйцэтгэнэ. Цэвэр бохир усны салбар шугамын угсралтын ажлыг гүйцэтгэхдээ Барилга Бүтээцийн ажлын суурь суух түвшинтэй уялдуулан угсралтын ажлын дэс дараалал, аргачлал боловсруулан захиалагч, зохиогч инженерүүдэд танилцуулан батлагдсан аргачлалын дагуу гүйцэтгэнэ. Барилга угсралтын ажлын үед материалын гарал үүслийн гэрчилгээг холбогдох бичиг баримтын хамт бэлтгэн , улаан журналд тэмдэглэл хөтлөнө. Шугам хоолойг угаах усны өртөгийг төсөвт суутгах шаардлагатай. Шугам хоолой угсрах суваг шуудууны ухлагын зай болон техник, машин механизмыг аюулгүй ажиллагааны норм стандартыг чандлан баримталж гүйцэтгэнэ. Мөн ажлын талбарч ажил гүйцэтгэж байгаа ажилтан бүрт ажилд гархад нь тухайн угсралтын ажил хариуцсан техникч, инженер, ахлах болон ХАБ-ын ажилтан байлцаж аюулгүй ажиллагааны заавварчилгаа өгсөний дараа ажилтаны ажиллах чадамжыг харгалзан ажилд гаргах шаардлагатай.

Бохир усны системийн үндсэн үзүүлэлт

Системийн нэр	Оролтонд шаардагдах даралт	Тооцооны зардал				Хэрэглэж буй цах.хөд-ын чадал кВт
		м3/хон	м3/цаг	л/с	Галын үед л/с	
Ус хангамж	57.0	160.0	20.0	5.5	2.5	

Монгол улс, УБ хот, СБД-9, 7-р хороолол,Ногоон нуур,42 тоот TUGS GRAND CONSTRUCTION	Монгол улс, УБ хот, СБД-1, Бизнес таунр 1803 тоот "КРЕАТИВ ЭНЕРЖИ ИНЖЕНЕРИНГ" ХХК	Хөвсгөл аймгийн Тариалан сумын нэгдсэн дулаан, цэвэр усан хангамж, цэвэрлэх байгууламж, төвлөрсөн бохир усны шугамын ажлын зураг /Гадна цэвэр усны 1-р ээлжийн ажлын зураг /			
		Тайлбар бичиг, зургийн жагсаалт			Ye шат: А.З
		Инженер	Ж.Хосбаяр	ЕГ Шифр: ТГ-25/01	Масштаб: М1:гүй	Огноо: 2025/03
		Гүйцэтгэсэн	Ж.Хосбаяр			
		Шалгасан	Б.Жавзанжамъян	ТГ Шифр: CEE2504/WS-P1	Зургийн дугаар: WS/P1-02	Бүх хуудас: 117

А3

ЦЭВЭР УСНЫ 1-Р ЭЭЛЖИЙН ШУГАМЫН ЕРӨНХИЙ БАЙГУУЛАЛТ М1:8000

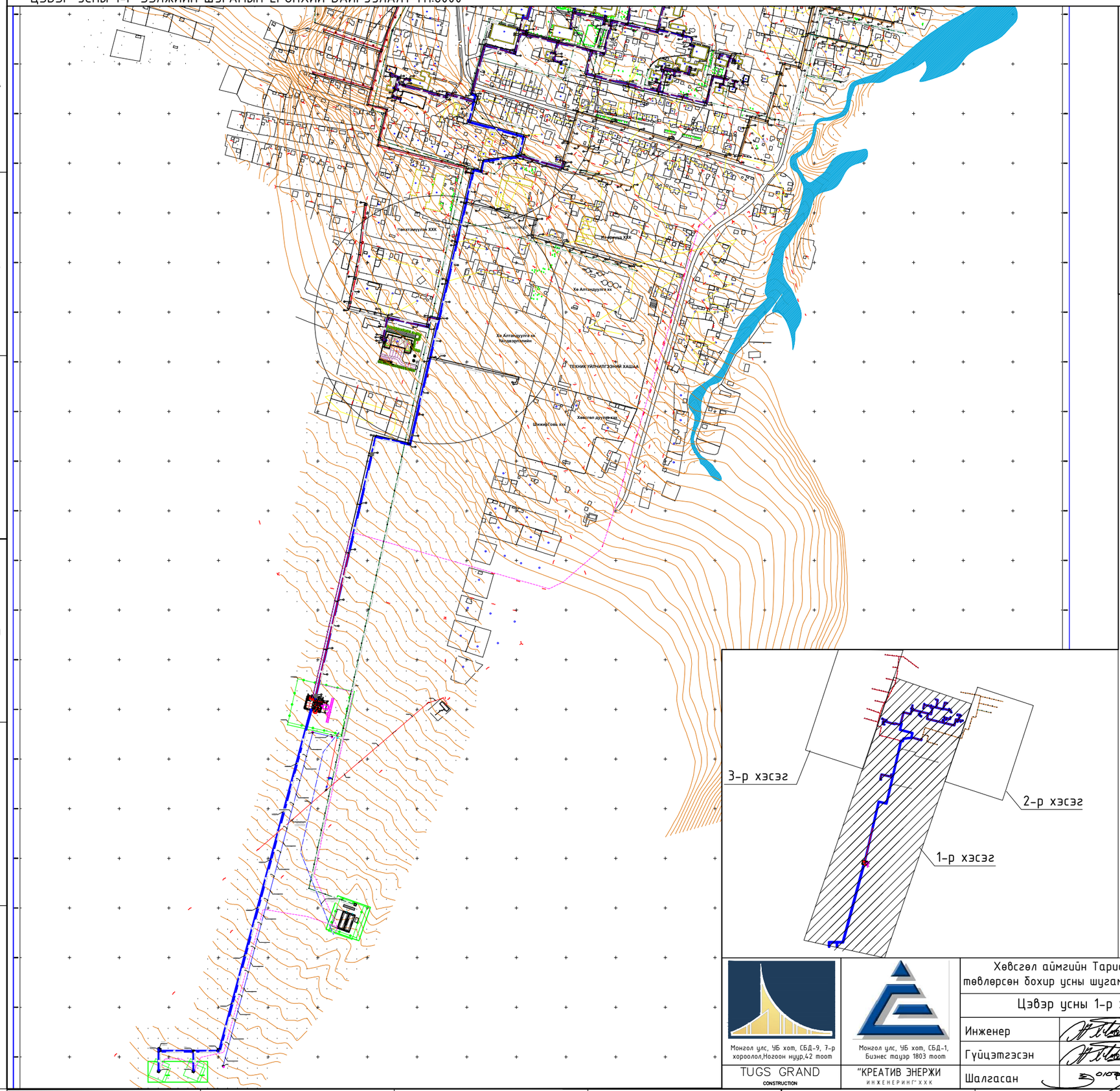

ЗӨВШИЛЦСӨН:

Хөвсгөл аймгийн ГХБХБГ-ын БХБХэлтсийн дарга

..... /Б.Энхжаргал/

Хөвсгөл аймгийн онцгой байдлын газрын дарга хошууч

..... /С.Ганболд/

Хөвсгөл аймгийн Эрүүл мэндийн газар, Хяналт шалгалтын хэлтсийн дарга, Улсын ахлах байцаагч

..... /А.Үүрийнцолмон/

Хөвсгөл аймгийн Тариалан сумын Газрын даамал

..... /О. Бат-Эрдэнэ/

Тариалан нийтийн ахуй үйлчилгээний төв ХХК-ны инженер

..... /Ш.Оюундаяр/

ТАНИХ ТЭМДЭГ:

- Төлөвлөж буй барилга, байгууламж
- Одоо байгаа барилга
- Авто зам, талбай
- Авто зогсоол
- Явган хүний зам
- Одоо байгаа бохир усны шугам
- Одоо байгаа дулааны шугам
- Одоо байгаа гадна холбооны шугам
- Одоо байгаа цахилгааны шугам
- Одоо байгаа цахилгааны шугам
- Төлөвлөж буй бохир усны шугам
- Төлөвлөж буй дулааны худаг
- Төлөвлөж буй дулааны шугам
- Одоо байгаа дулааны худаг
- Одоо байгаа цэвэр усны шугам
- У1 Төлөвлөж буй цэвэр усны шугам
- Б1 Төлөвлөж буй бохир усны шугам

Монгол улс, УБ хот, СБД-9, 7-р хороолол,Ногоон нуур,42 тоот

TUGS GRAND CONSTRUCTION

Монгол улс, УБ хот, СБД-1, Бизнес тауэр 1803 тоот

"КРЕАТИВ ЭНЕРЖИ ИНЖЕНЕРИНГ" ХХК

Хөвсгөл аймгийн Тариалан сумын нэгдсэн дулаан, цэвэр усан хангамж, цэвэрлэх байгууламж, төвлөрсөн бохир усны шугамын ажлын зураг /Гадна цэвэр усны 1-р хэсгийн ажлын зураг /

Цэвэр усны 1-р ээлжийн шугамын ерөнхий байгуулалт

Ye шат: А.3

Инженер		Ж.Хосбаяр	ЕГ Шифр: ТГ-25/01	Масштаб: М1:8000	Огноо: 2025/03
Гүйцэтгэсэн		Ж.Хосбаяр	ТГ Шифр: CEE2504/WS-P1	Зургийн дугаар: WS/P1-03	Бүх хуудас: 117
Шалгасан		Б.Жавзанжамъян			

2014-10-31 15:52:10

А3

ЦЭВЭР УСНЫ 1-Р ЭЭЛЖИЙН ШУГАМЫН ХЭСЭГЧИЛСЭН БАЙГУУЛАЛТ М1:500

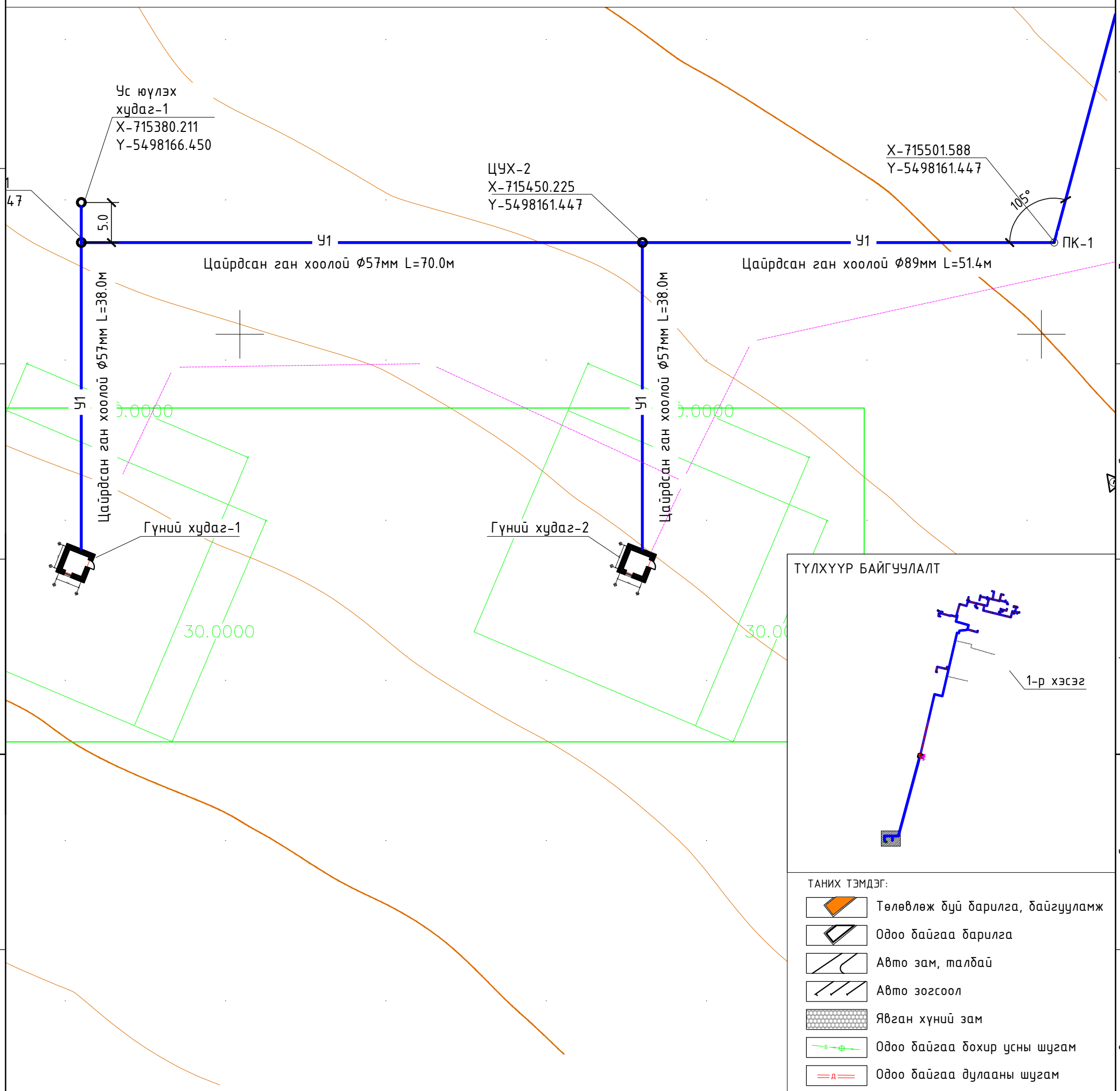

ТҮЛХҮҮР БАЙГУУЛАЛТ

ТАНИХ ТЭМДЭГ:

- Төлөвлөж буй барилга, байгууламж
- Одоо байгаа барилга
- Авто зам, талбай
- Авто зогсоол
- Явган хүний зам
- Одоо байгаа бохир усны шугам
- Одоо байгаа дулааны шугам
- Одоо байгаа гадна холбооны шугам
- Одоо байгаа цахилгааны шугам
- Одоо байгаа цахилгааны шугам
- Төлөвлөж буй бохир усны шугам
- Төлөвлөж буй дулааны худаг
- Төлөвлөж буй дулааны шугам
- Одоо байгаа дулааны худаг
- Одоо байгаа цэвэр усны шугам
- У1 Төлөвлөж буй цэвэр усны шугам
- Б1 Төлөвлөж буй бохир усны шугам

Монгол улс, УБ хот, СБД-9, 7-р хороолол,Ногоон нуур,42 тоот TUGS GRAND CONSTRUCTION	Монгол улс, УБ хот, СБД-1, Бизнес тауэр 1803 тоот "КРЕАТИВ ЭНЕРЖИ ИНЖЕНЕРИНГ" ХХК	Хөвсгөл аймгийн Тариалан сумын нэгдсэн дулаан, цэвэр усан хангамж, цэвэрлэх байгууламж, төвлөрсөн бохир усны шугамын ажлын зураг /Гадна цэвэр усны 1-р ээлжийн ажлын зураг /			
		Цэвэр усны 1-р ээлжийн шугамын хэсэгчилсэн байгуулалт			Ye шат: А.3
		Инженер	Ж.Хосбаяр	ЕГ Шифр: ТГ-25/01	Масштаб: М1: 500	Огноо: 2025/03
		Гүйцэтгэсэн	Ж.Хосбаяр			
		Шалгасан	Б.Жавзанжамъян	ТГ Шифр: CEE2504/WS-P1	Зургийн дугаар: WS/P1-04	Бүх хуудас: 117

2014-10-31 15:52:10

A3

ЦЭВЭР УСНЫ 1-Р ЭЭЛЖИЙН ШУГАМЫН ХЭСЭГЧИЛСЭН БАЙГУУЛАЛТ М1:500

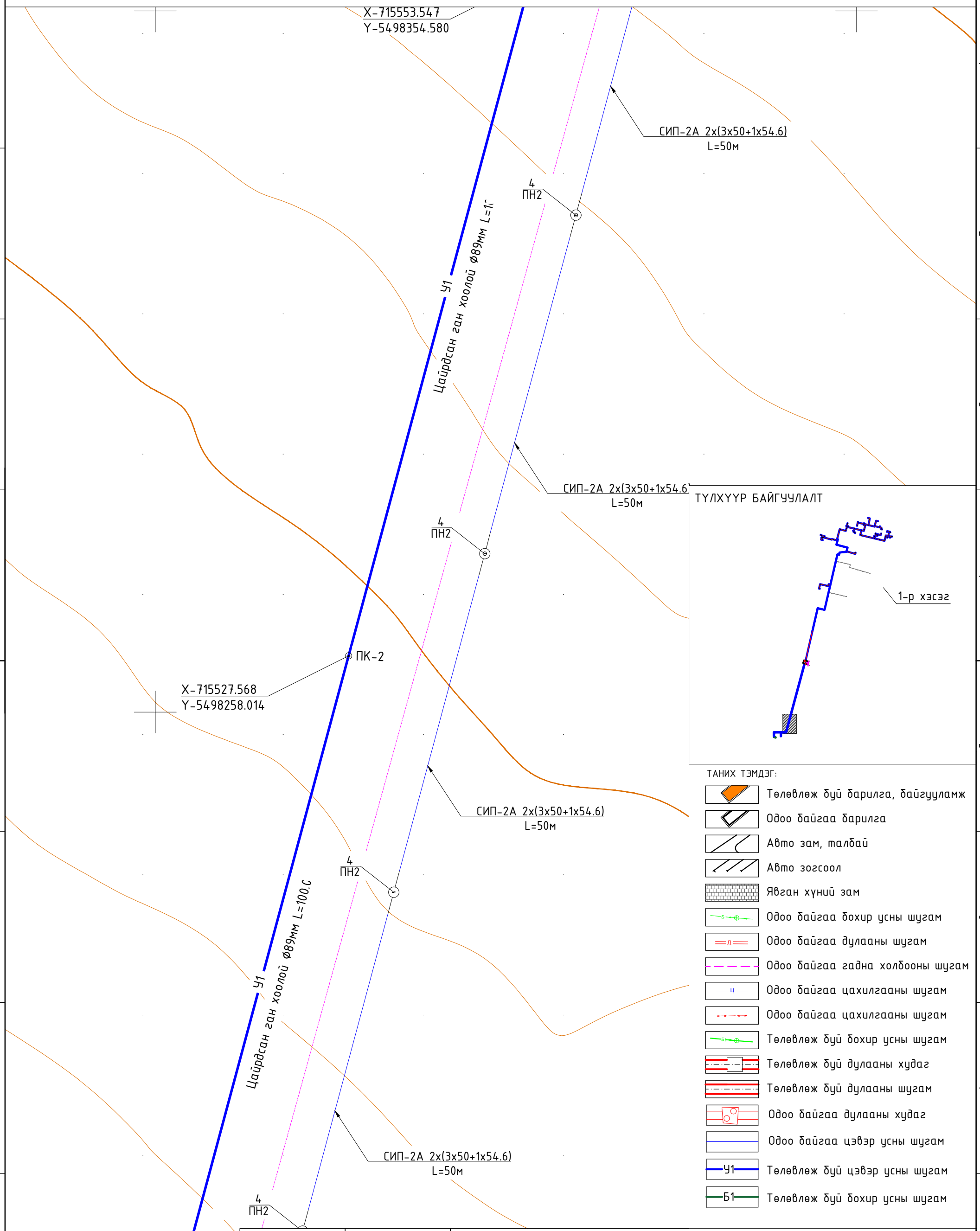

Монгол улс, УБ хот, СБД-9, 7-р хороолол,Ногоон нуур,42 тоот

TUGS GRAND CONSTRUCTION

Монгол улс, УБ хот, СБД-1, Бизнес тауэр 1803 тоот

"КРЕАТИВ ЭНЕРЖИ ИНЖЕНЕРИНГ" ХХК

Хөвсгөл аймгийн Тариалан сумын нэгдсэн дулаан, цэвэр усан хангамж, цэвэрлэх байгууламж, төвлөрсөн бохир усны шугамын ажлын зураг /Гадна цэвэр усны 1-р ээлжийн ажлын зураг /

Цэвэр усны 1-р ээлжийн шугамын хэсэгчилсэн байгуулалт					Ye шат: А.3
Инженер		Ж.Хосбаяр	ЕГ Шифр: ТГ-25/01	Масштаб: М1: 500	Огноо: 2025/03
Гүйцэтгэсэн		Ж.Хосбаяр			
Шалгасан		Б.Жавзанжамъян	ТГ Шифр: СЕЕ2504/WS-P1	Зургийн дугаар: WS/P1-05	Бүх хуудас: 117

2014-10-31 15:52:10

A3

ЦЭВЭР УСНЫ 1-Р ЭЭЛЖИЙН ШУГАМЫН ХЭСЭГЧИЛСЭН БАЙГУУЛАЛТ М1:500

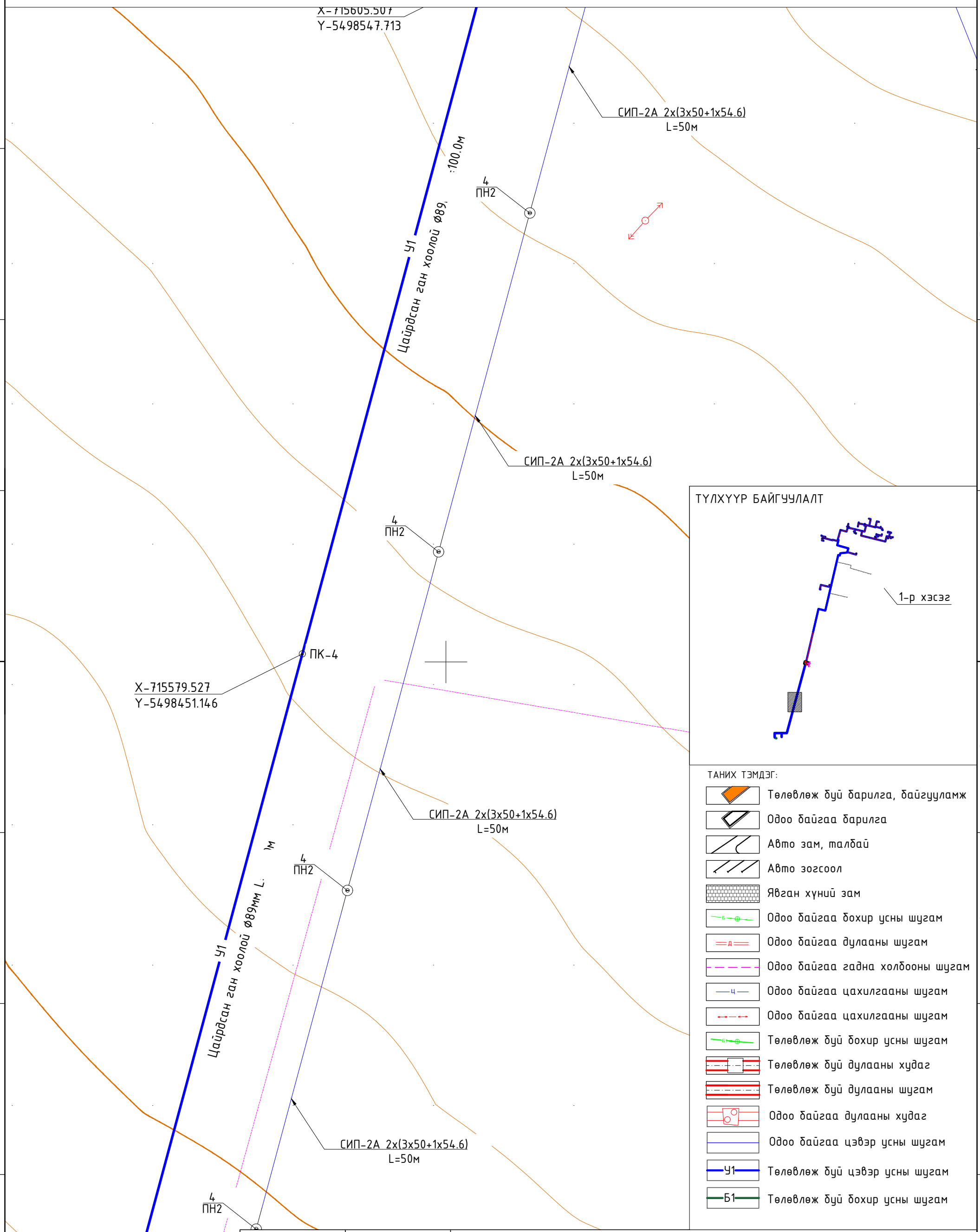

Монгол улс, УБ хот, СБД-9, 7-р хороолол,Ногоон нуур,42 тоот
TUGS GRAND CONSTRUCTION

Монгол улс, УБ хот, СБД-1, Бизнес тауэр 1803 тоот
"КРЕАТИВ ЭНЕРЖИ ИНЖЕНЕРИНГ" ХХК

Хөвсгөл аймгийн Тариалан сумын нэгдсэн дулаан, цэвэр усан хангамж, цэвэрлэх байгууламж, төвлөрсөн бохир усны шугамын ажлын зураг /Гадна цэвэр усны 1-р ээлжийн ажлын зураг /

Цэвэр усны 1-р ээлжийн шугамын хэсэгчилсэн байгуулалт					Уе шат: А.3
Инженер		Ж.Хосбаяр	ЕГ Шифр: ТГ-25/01	Масштаб: М1: 500	Огноо: 2025/03
Гүйцэтгэсэн		Ж.Хосбаяр			
Шалгасан		Б.Жавзанжамъян	ТГ Шифр: СЕЕ2504/WS-Р1	Зургийн дугаар: WS/Р1-06	Бүх хуудас: 117

2014-10-31 15:52:10

A3

ЦЭВЭР УСНЫ 1-Р ЭЭЛЖИЙН ШУГАМЫН ХЭСЭГЧИЛСЭН БАЙГУУЛАЛТ М1:500

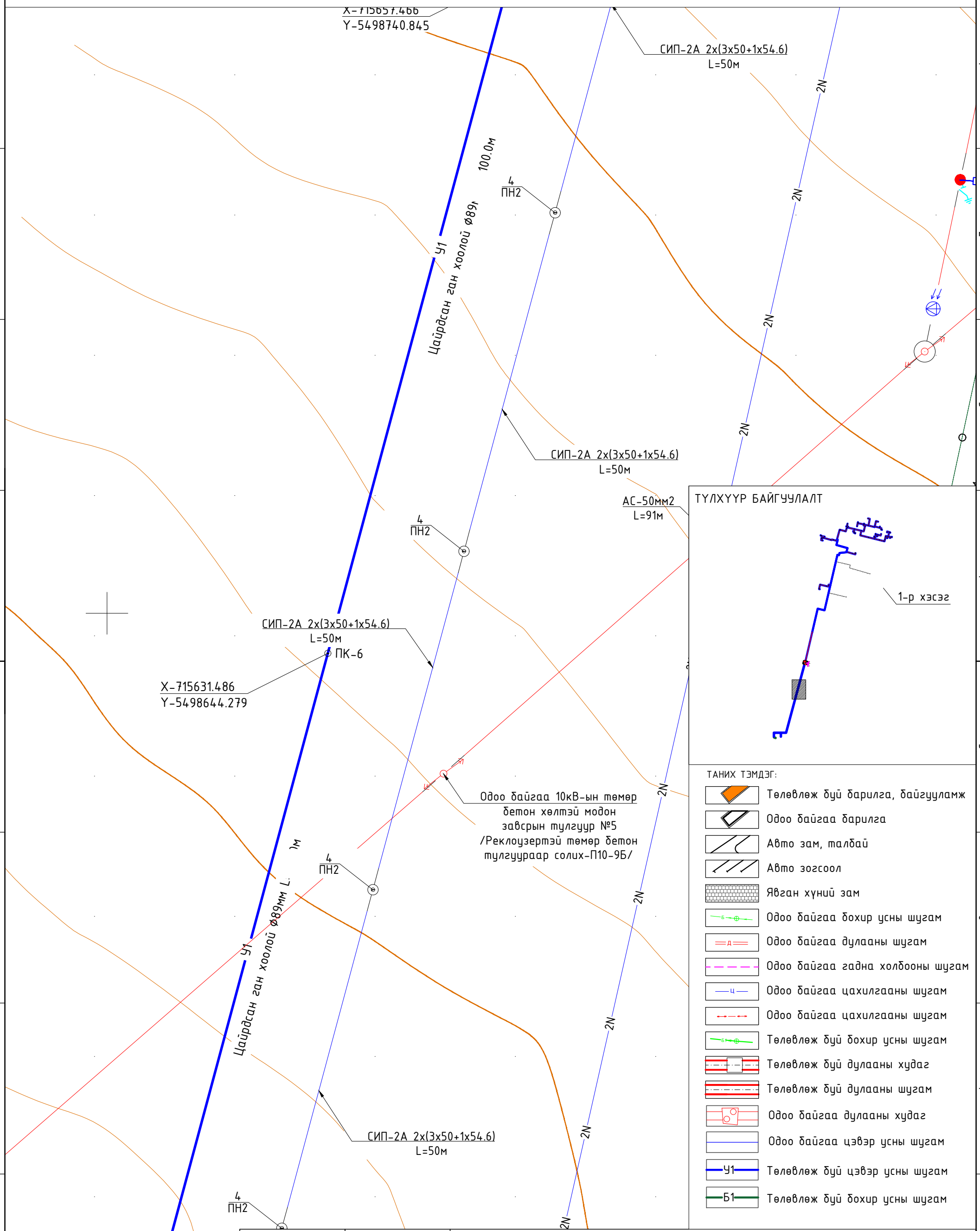

Монгол улс, УБ хот, СБД-9, 7-р хороолол,Ногоон нуур,42 тоот
TUGS GRAND CONSTRUCTION

Монгол улс, УБ хот, СБД-1, Бизнес тауэр 1803 тоот
"КРЕАТИВ ЭНЕРЖИ ИНЖЕНЕРИНГ" ХХК

Хөвсгөл аймгийн Тариалан сумын нэгдсэн дулаан, цэвэр усан хангамж, цэвэрлэх байгууламж, төвлөрсөн бохир усны шугамын ажлын зураг /Гадна цэвэр усны 1-р ээлжийн ажлын зураг /

Цэвэр усны 1-р ээлжийн шугамын хэсэгчилсэн байгуулалт					Ye шат: А.3
Инженер		Ж.Хосбаяр	ЕГ Шифр: ТГ-25/01	Масштаб: М1: 500	Огноо: 2025/03
Гүйцэтгэсэн		Ж.Хосбаяр			
Шалгасан		Б.Жавзанжамъян	ТГ Шифр: СЕЕ2504/WS-Р1	Зургийн дугаар: WS/Р1-07	Бүх хуудас: 117

2014-10-31 15:52:10

ЦЭВЭР УСНЫ 1-Р ЭЭЛЖИЙН ШУГАМЫН ХЭСЭГЧИЛСЭН БАЙГУУЛАЛТ М1:500

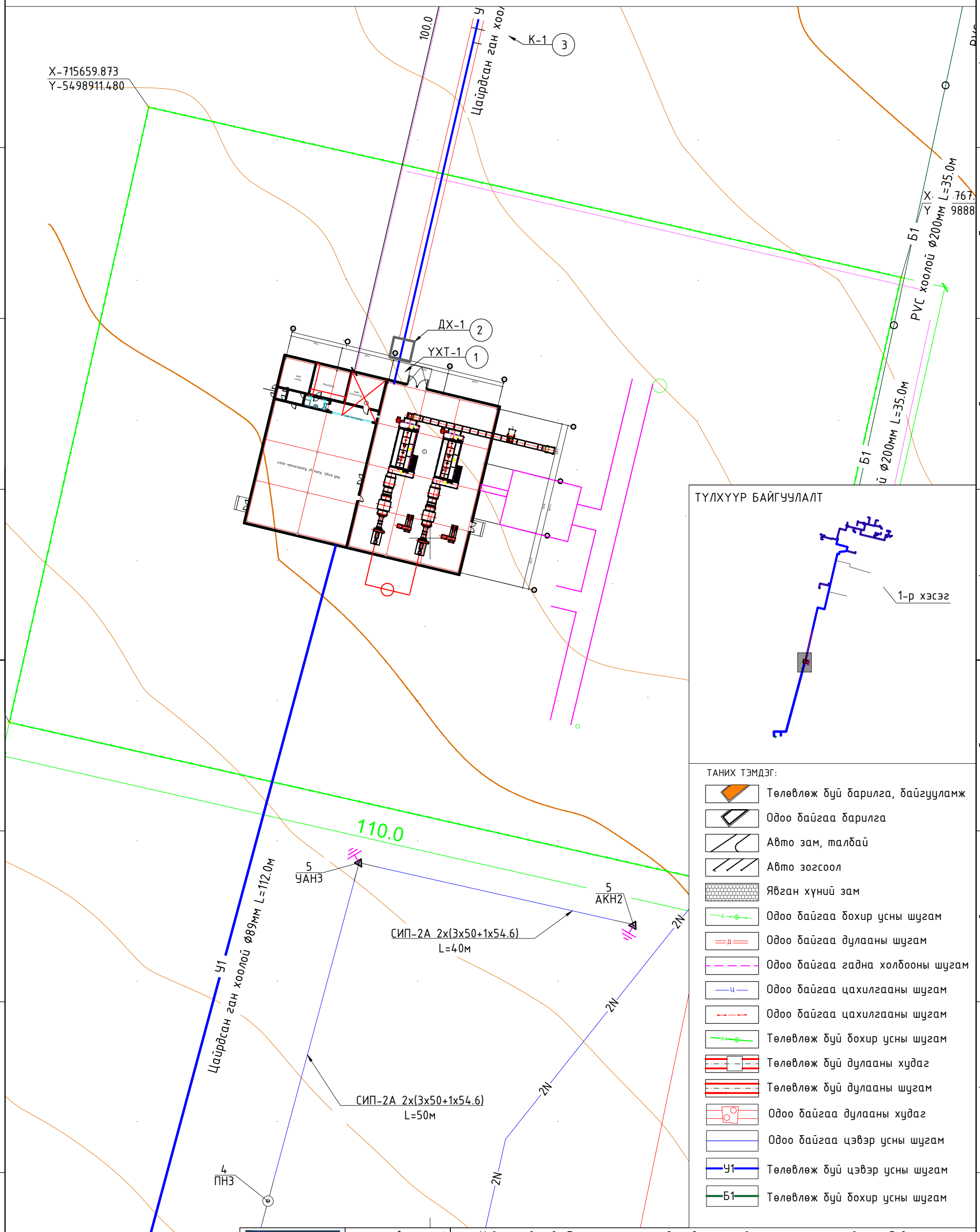

Монгол улс, УБ хот, СБД-9, 7-р хороолол,Ногоон нуур,42 тоот

TUGS GRAND CONSTRUCTION

Монгол улс, УБ хот, СБД-1, Бизнес тауэр 1803 тоот

"КРЕАТИВ ЭНЕРЖИ ИНЖЕНЕРИНГ" ХХК

Хөвсгөл аймгийн Тариалан сумын нэгдсэн дулаан, цэвэр усан хангамж, цэвэрлэх байгууламж, төвлөрсөн бохир усны шугамын ажлын зураг /Гадна цэвэр усны 1-р ээлжийн ажлын зураг /

Цэвэр усны 1-р ээлжийн шугамын хэсэгчилсэн байгуулалт					Ye шат: А.3
Инженер		Ж.Хосбаяр	ЕГ Шифр: ТГ-25/01	Масштаб: М1:500	Огноо: 2025/03
Гүйцэтгэсэн		Ж.Хосбаяр			
Шалгасан		Б.Жавзанжамъян	ТГ Шифр: CEE2504/WS-P1	Зургийн дугаар: WS/P1-08	Бүх хуудас: 117

2014-10-31 15:52:10

A3

ЦЭВЭР УСНЫ 1-Р ЭЭЛЖИЙН ШУГАМЫН ХЭСЭГЧИЛСЭН БАЙГУУЛАЛТ М1:500

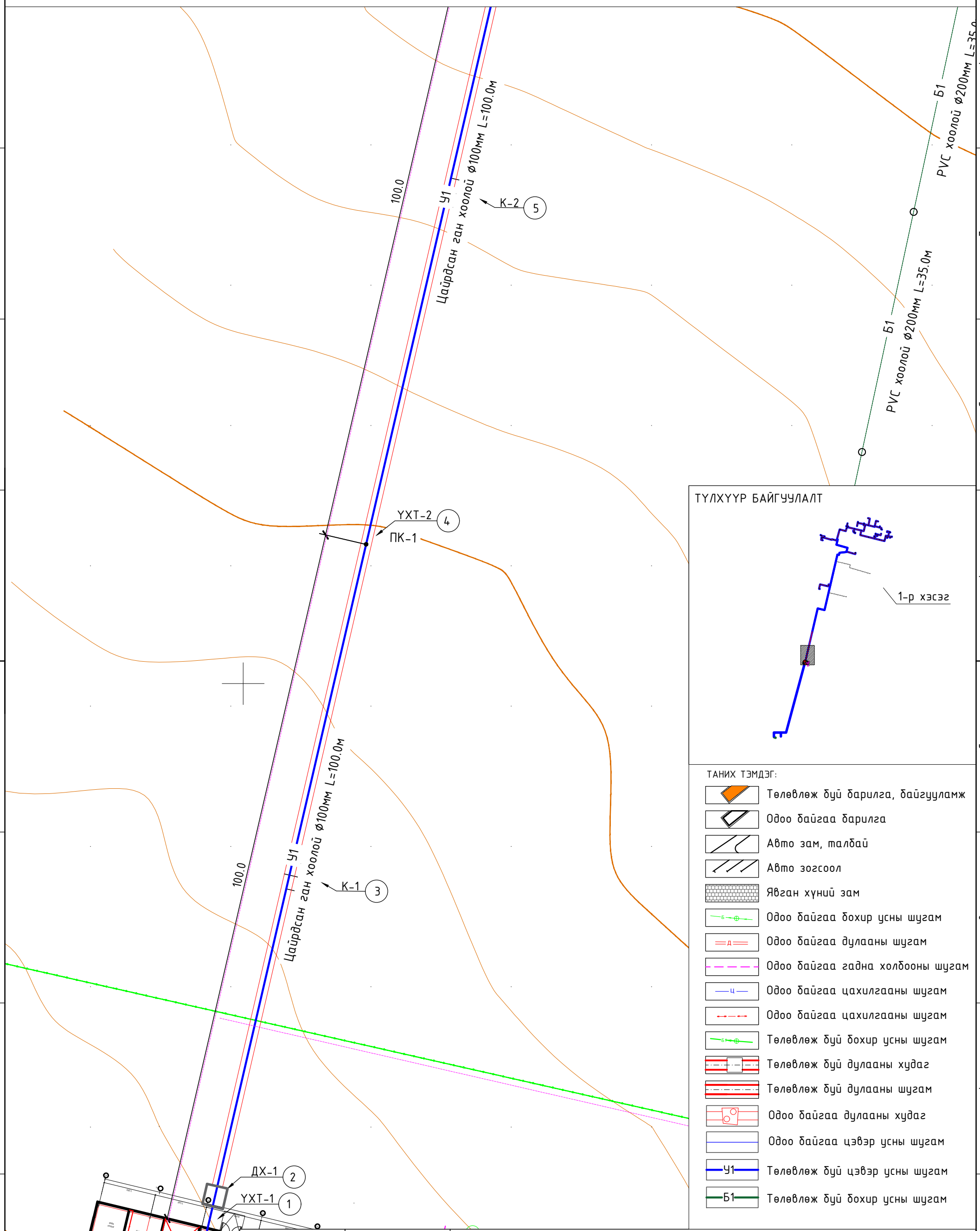

Монгол улс, УБ хот, СБД-9, 7-р хороолол,Ногоон нуур,42 тоот

TUGS GRAND CONSTRUCTION

Монгол улс, УБ хот, СБД-1, Бизнес тауэр 1803 тоот

"КРЕАТИВ ЭНЕРЖИ ИНЖЕНЕРИНГ" ХХК

Хөвсгөл аймгийн Тариалан сумын нэгдсэн дулаан, цэвэр усан хангамж, цэвэрлэх байгууламж, төвлөрсөн бохир усны шугамын ажлын зураг /Гадна цэвэр усны 1-р ээлжийн ажлын зураг /

Цэвэр усны 1-р ээлжийн шугамын хэсэгчилсэн байгуулалт					Ye шат: А.3
Инженер		Ж.Хосбаяр	ЕГ Шифр: ТГ-25/01	Масштаб: М1:500	Огноо: 2025/03
Гүйцэтгэсэн		Ж.Хосбаяр			
Шалгасан		Б.Жавзанжамъян	ТГ Шифр: CEE2504/WS-P1	Зургийн дугаар: WS/P1-09	Бүх хуудас: 117

2014-10-31 15:52:10

A3

ЦЭВЭР УСНЫ 1-Р ЭЭЛЖИЙН ШУГАМЫН ХЭСЭГЧИЛСЭН БАЙГУУЛАЛТ М1:500

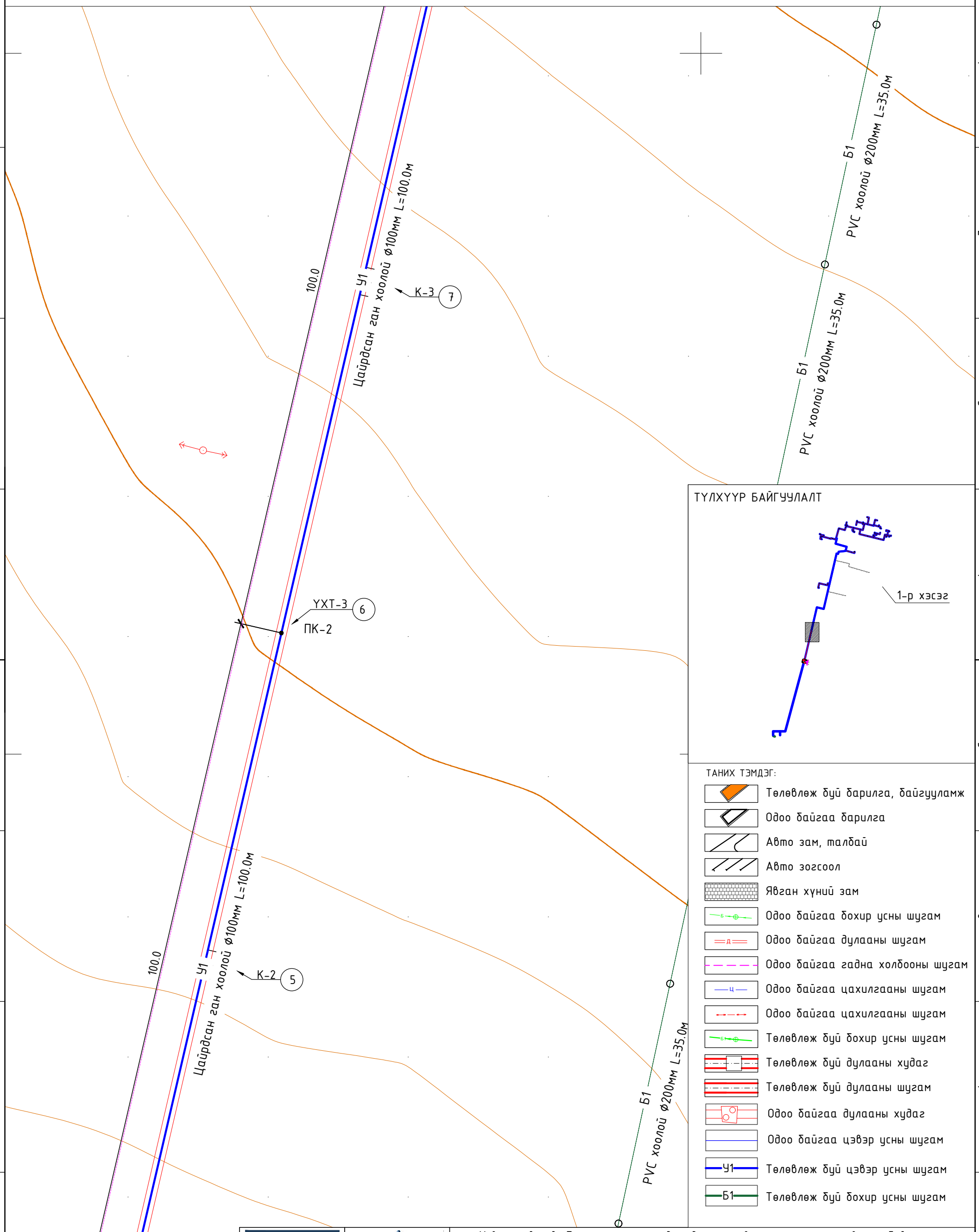

Монгол улс, УБ хот, СБД-9, 7-р хороолол,Ногоон нуур,42 тоот TUGS GRAND CONSTRUCTION	Монгол улс, УБ хот, СБД-1, Бизнес тауэр 1803 тоот "КРЕАТИВ ЭНЕРЖИ ИНЖЕНЕРИНГ" ХХК	Хөвсгөл аймгийн Тариалан сумын нэгдсэн дулаан, цэвэр усан хангамж, цэвэрлэх байгууламж, төвлөрсөн бохир усны шугамын ажлын зураг /Гадна цэвэр усны 1-р ээлжийн ажлын зураг /			
		Цэвэр усны 1-р ээлжийн шугамын хэсэгчилсэн байгуулалт			Ye шат: А.3
		Инженер	Ж.Хосбаяр	ЕГ Шифр: ТГ-25/01	Масштаб: М1: 500	Огноо: 2025/03
		Гүйцэтгэсэн	Ж.Хосбаяр			
		Шалгасан	Б.Жавзанжамъян	ТГ Шифр: CEE2504/WS-P1	Зургийн дугаар: WS/P1-10	Бүх хуудас: 117

2014-10-31 15:52:10

A3

ЦЭВЭР УСНЫ 1-Р ЭЭЛЖИЙН ШУГАМЫН ХЭСЭГЧИЛСЭН БАЙГУУЛАЛТ М1:500

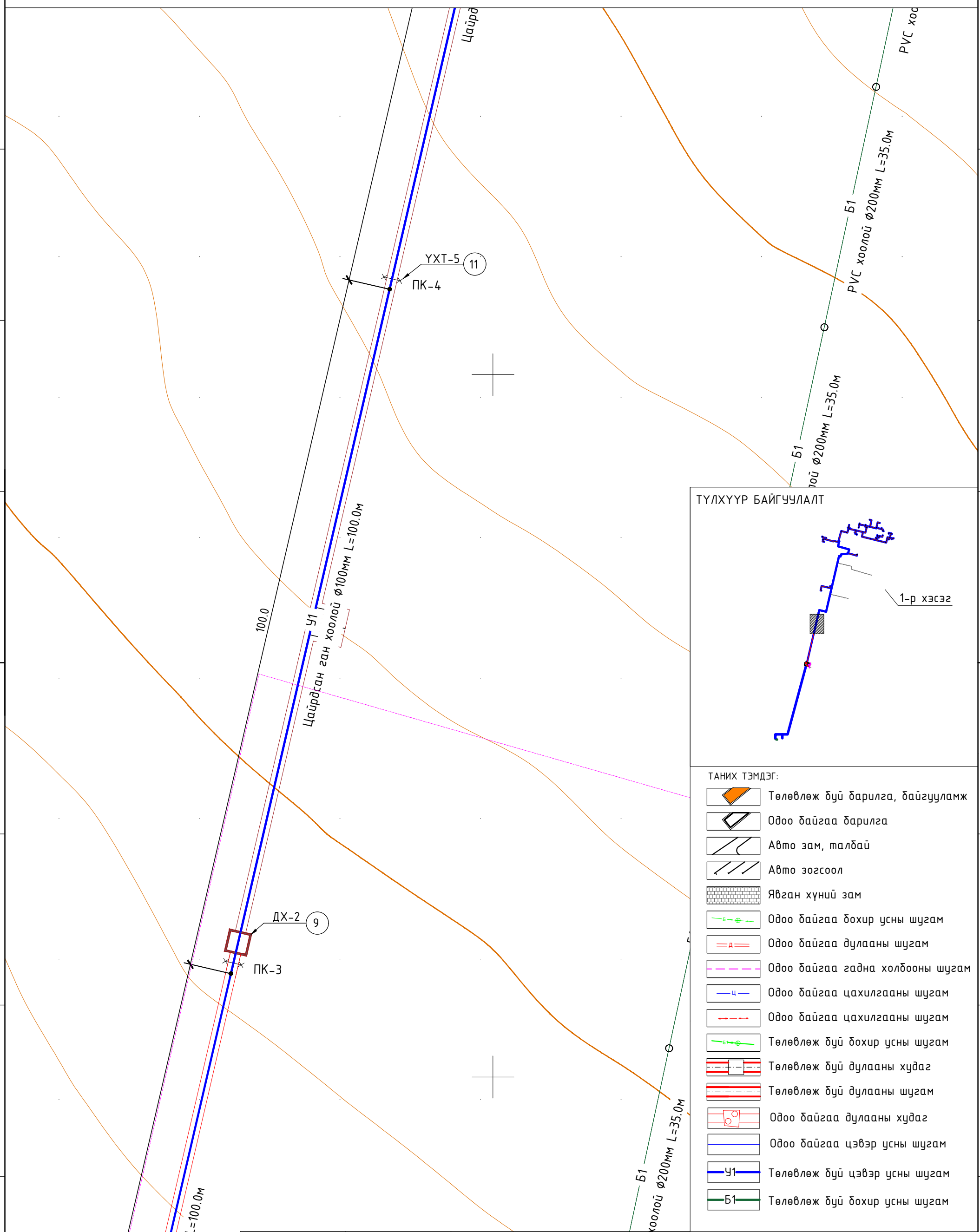

Монгол улс, УБ хот, СБД-9, 7-р хороолол,Ногоон нуур,42 тоот
TUGS GRAND CONSTRUCTION

Монгол улс, УБ хот, СБД-1, Бизнес тауэр 1803 тоот
"КРЕАТИВ ЭНЕРЖИ ИНЖЕНЕРИНГ" ХХК

Хөвсгөл аймгийн Тариалан сумын нэгдсэн дулаан, цэвэр усан хангамж, цэвэрлэх байгууламж, төвлөрсөн бохир усны шугамын ажлын зураг /Гадна цэвэр усны 1-р ээлжийн ажлын зураг /

Цэвэр усны 1-р ээлжийн шугамын хэсэгчилсэн байгуулалт					Ye шат: А.3
Инженер		Ж.Хосбаяр	ЕГ Шифр: ТГ-25/01	Масштаб: М1: 500	Огноо: 2025/03
Гүйцэтгэсэн		Ж.Хосбаяр			
Шалгасан		Б.Жавзанжамъян	ТГ Шифр: СЕЕ2504/WS-P1	Зургийн дугаар: WS/P1-11	Бүх хуудас: 117

2014-10-31 15:52:10

А3

ЦЭВЭР УСНЫ 1-Р ЭЭЛЖИЙН ШУГАМЫН ХЭСЭГЧИЛСЭН БАЙГУУЛАЛТ М1:500

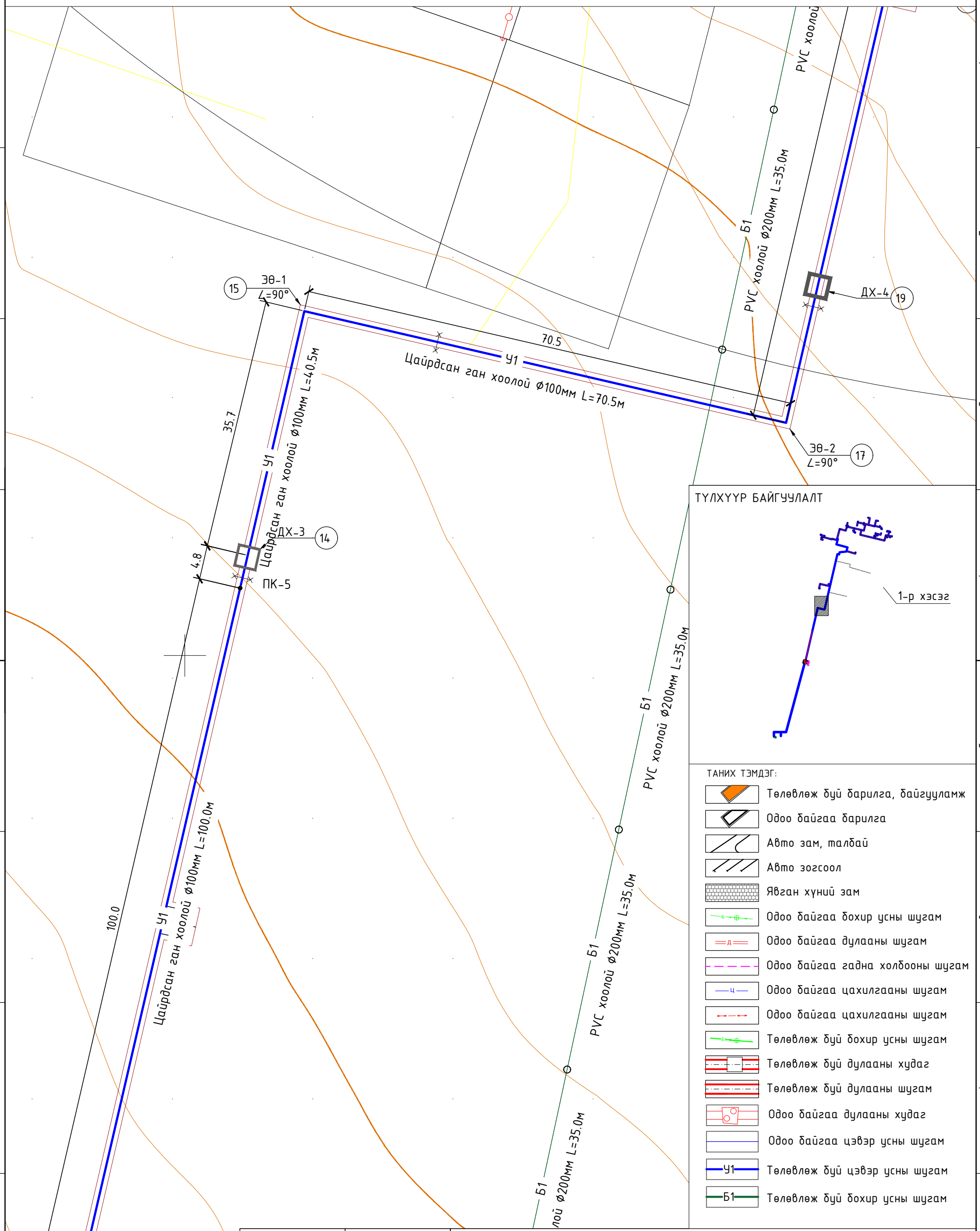

Монгол улс, УБ хот, СБД-9, 7-р хороолол,Ногоон нуур,42 тоот
TUGS GRAND CONSTRUCTION

Монгол улс, УБ хот, СБД-1, Бизнес тауэр 1803 тоот
"КРЕАТИВ ЭНЕРЖИ ИНЖЕНЕРИНГ" ХХК

Хөвсгөл аймгийн Тариалан сумын нэгдсэн дулаан, цэвэр усан хангамж, цэвэрлэх байгууламж, төвлөрсөн бохир усны шугамын ажлын зураг /Гадна цэвэр усны 1-р ээлжийн ажлын зураг /

Цэвэр усны 1-р ээлжийн шугамын хэсэгчилсэн байгуулалт					Ye шат: А.3
Инженер		Ж.Хосбаяр	ЕГ Шифр: ТГ-25/01	Масштаб: М1: 500	Огноо: 2025/03
Гүйцэтгэсэн		Ж.Хосбаяр			
Шалгасан		Б.Жавзанжамъян	ТГ Шифр: CEE2504/WS-P1	Зургийн дугаар: WS/P1-12	Бүх хуудас: 117

2014-10-31 15:52:10

A3

ЦЭВЭР УСНЫ 1-Р ЭЭЛЖИЙН ШУГАМЫН ХЭСЭГЧИЛСЭН БАЙГУУЛАЛТ М1:500

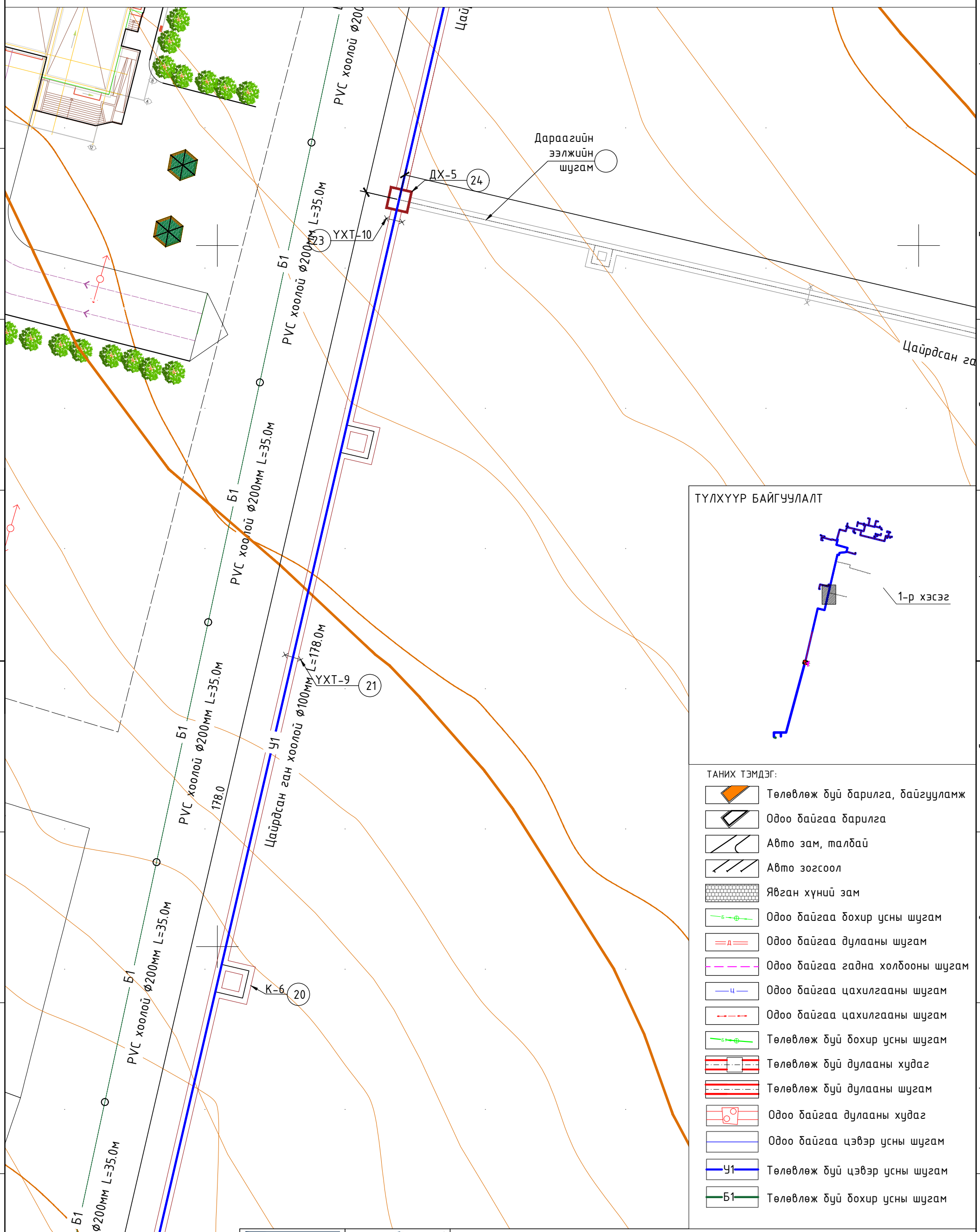

Монгол улс, УБ хот, СБД-9, 7-р хороолол,Ногоон нуур,42 тоот

TUGS GRAND CONSTRUCTION

Монгол улс, УБ хот, СБД-1, Бизнес тауэр 1803 тоот

"КРЕАТИВ ЭНЕРЖИ ИНЖЕНЕРИНГ" ХХК

Хөвсгөл аймгийн Тариалан сумын нэгдсэн дулаан, цэвэр усан хангамж, цэвэрлэх байгууламж, төвлөрсөн бохир усны шугамын ажлын зураг /Гадна цэвэр усны 1-р ээлжийн ажлын зураг /

Цэвэр усны 1-р ээлжийн шугамын хэсэгчилсэн байгуулалт					Ye шат: А.3
Инженер		Ж.Хосбаяр	ЕГ Шифр: ТГ-25/01	Масштаб: М1: 500	Огноо: 2025/03
Гүйцэтгэсэн		Ж.Хосбаяр			
Шалгасан		Б.Жавзанжамъян	ТГ Шифр: СЕЕ2504/WS-Р1	Зургийн дугаар: WS/Р1-13	Бүх хуудас: 117

2014-10-31 15:52:10

A3

ЦЭВЭР УСНЫ 1-Р ЭЭЛЖИЙН ШУГАМЫН ХЭСЭГЧИЛСЭН БАЙГУУЛАЛТ М1:500

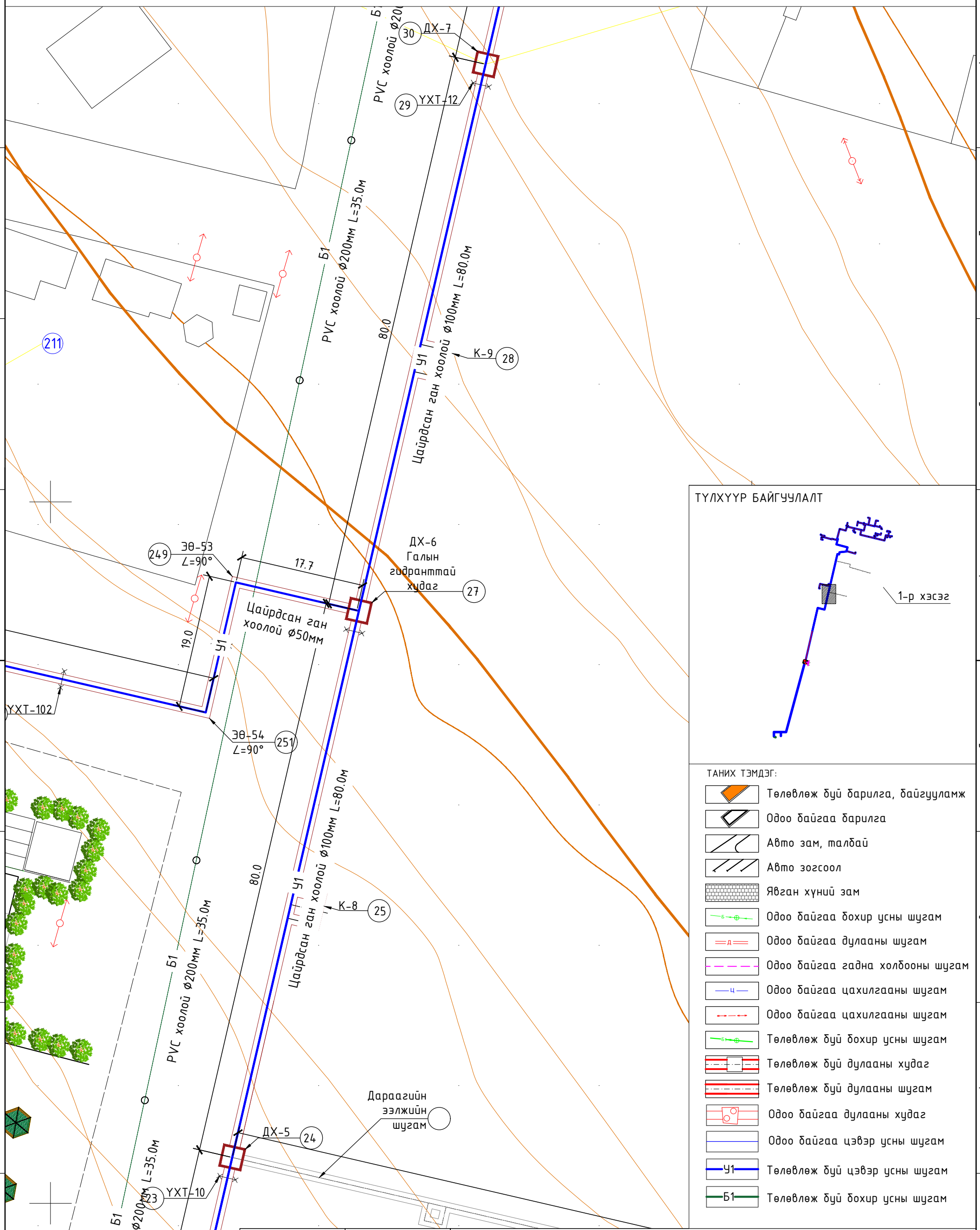

Монгол улс, УБ хот, СБД-9, 7-р хороолол,Ногоон нуур,42 тоот
TUGS GRAND CONSTRUCTION

Монгол улс, УБ хот, СБД-1, Бизнес тауэр 1803 тоот
"КРЕАТИВ ЭНЕРЖИ ИНЖЕНЕРИНГ" ХХК

Хөвсгөл аймгийн Тариалан сумын нэгдсэн дулаан, цэвэр усан хангамж, цэвэрлэх байгууламж, төвлөрсөн бохир усны шугамын ажлын зураг /Гадна цэвэр усны 1-р ээлжийн ажлын зураг /

Цэвэр усны 1-р ээлжийн шугамын хэсэгчилсэн байгуулалт					Ye шат: А.3
Инженер		Ж.Хосбаяр	ЕГ Шифр: ТГ-25/01	Масштаб: М1: 500	Огноо: 2025/03
Гүйцэтгэсэн		Ж.Хосбаяр			
Шалгасан		Б.Жавзанжамъян	ТГ Шифр: СЕЕ2504/WS-Р1	Зургийн дугаар: WS/Р1-14	Бүх хуудас: 117

2014-10-31 15:52:10

А3

ЦЭВЭР УСНЫ 1-Р ЭЭЛЖИЙН ШУГАМЫН ХЭСЭГЧИЛСЭН БАЙГУУЛАЛТ М1:500

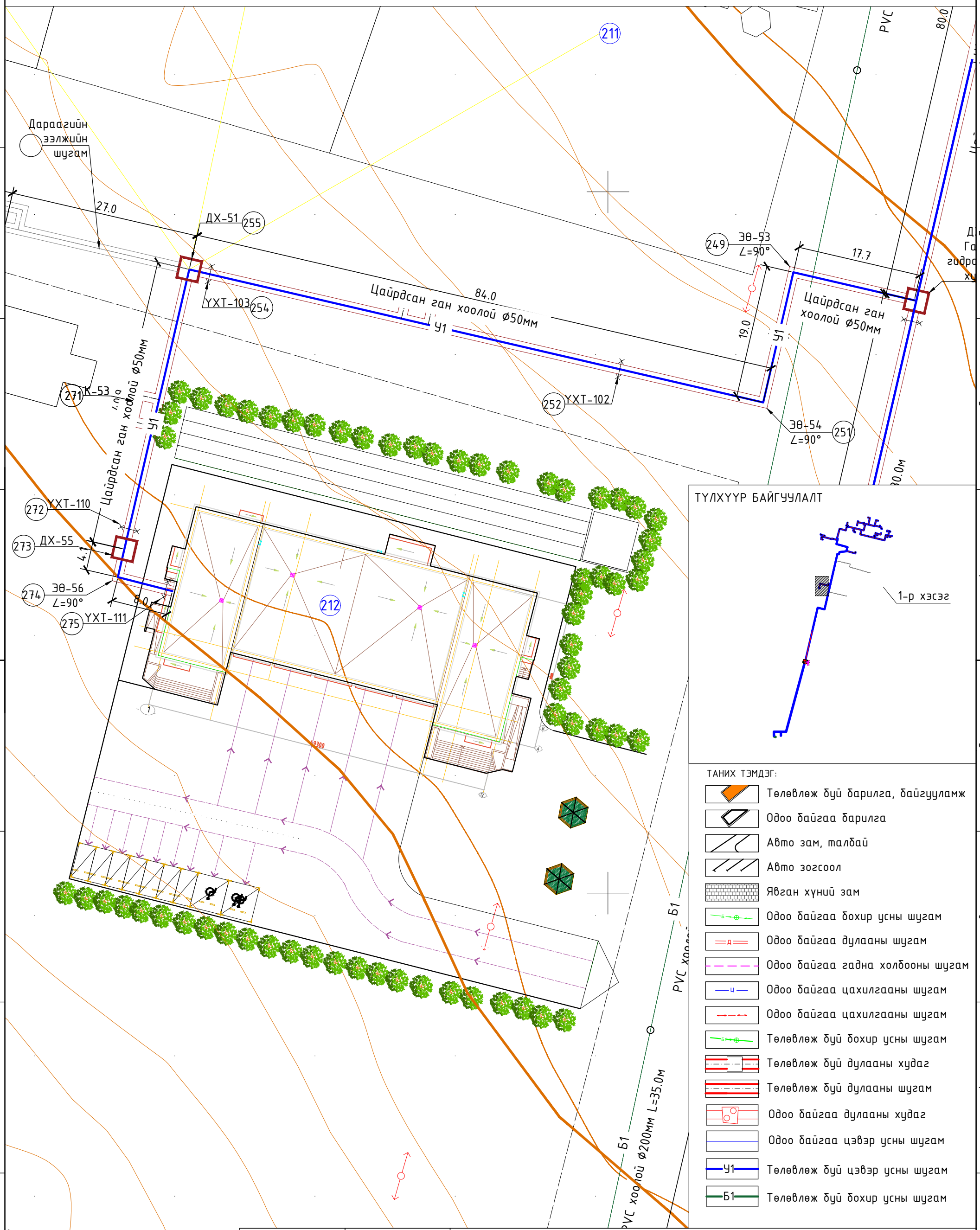

Монгол улс, УБ хот, СБД-9, 7-р хороолол,Ногоон нуур,42 тоот TUGS GRAND CONSTRUCTION	Монгол улс, УБ хот, СБД-1, Бизнес тауэр 1803 тоот "КРЕАТИВ ЭНЕРЖИ ИНЖЕНЕРИНГ" ХХК	Хөвсгөл аймгийн Тариалан сумын нэгдсэн дулаан, цэвэр усан хангамж, цэвэрлэх байгууламж, төвлөрсөн бохир усны шугамын ажлын зураг /Гадна цэвэр усны 1-р ээлжийн ажлын зураг /			
		Цэвэр усны 1-р ээлжийн шугамын хэсэгчилсэн байгуулалт			Ye шат: А.3
		Инженер	Ж.Хосбаяр	ЕГ Шифр: ТГ-25/01	Масштаб: М1:500	Огноо: 2025/03
		Гүйцэтгэсэн	Ж.Хосбаяр			
		Шалгасан	Б.Жавзанжамъян	ТГ Шифр: CEE2504/WS-P1	Зургийн дугаар: WS/P1-15	Бүх хуудас: 117

2014-10-31 15:52:10

A3

ЦЭВЭР УСНЫ 1-Р ЭЭЛЖИЙН ШУГАМЫН ХЭСЭГЧИЛСЭН БАЙГУУЛАЛТ М1:500

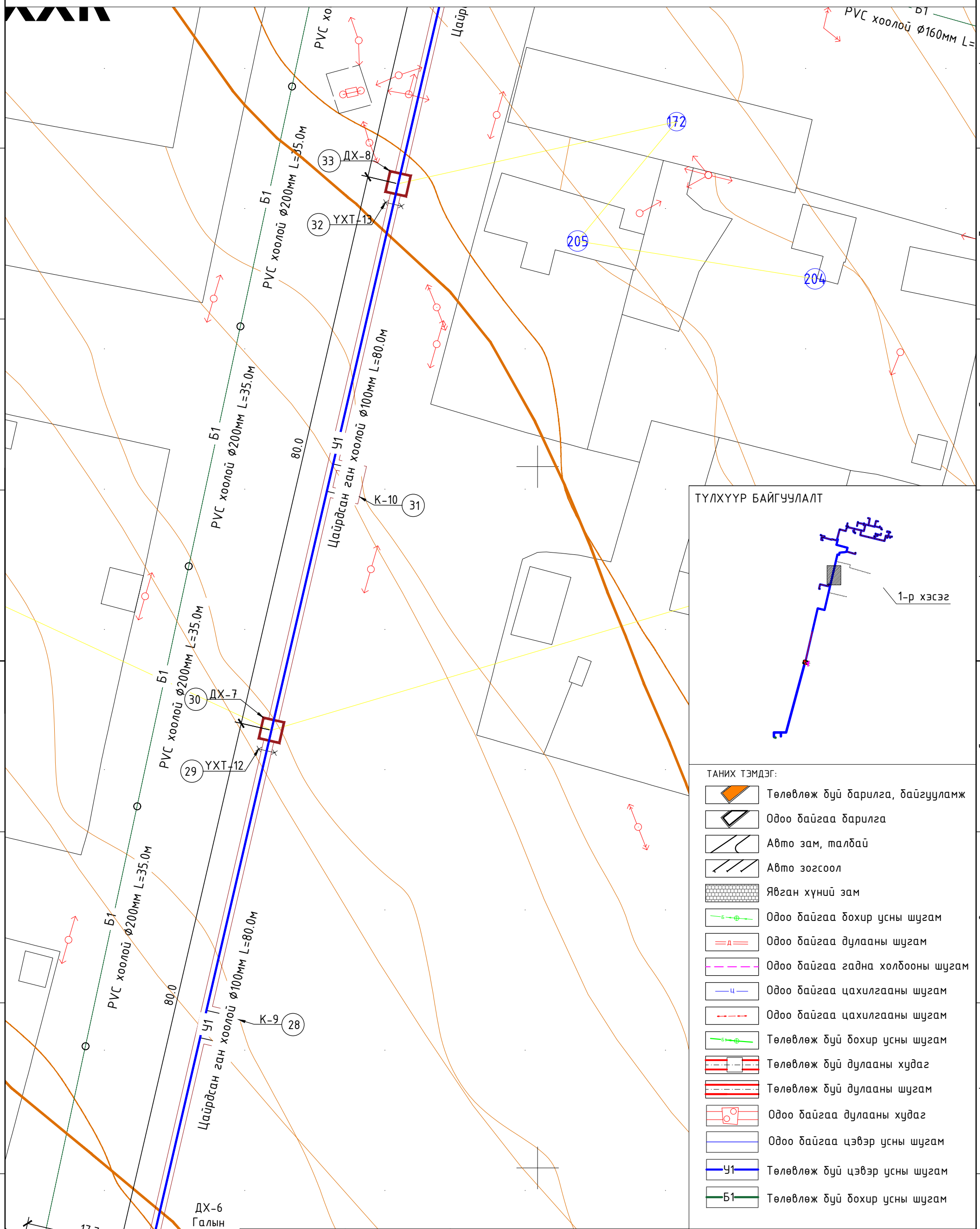

Монгол улс, УБ хот, СБД-9, 7-р хороолол,Ногоон нуур,42 тоот
TUGS GRAND CONSTRUCTION

Монгол улс, УБ хот, СБД-1, Бизнес тауэр 1803 тоот
"КРЕАТИВ ЭНЕРЖИ ИНЖЕНЕРИНГ" ХХК

Хөвсгөл аймгийн Тариалан сумын нэгдсэн дулаан, цэвэр усан хангамж, цэвэрлэх байгууламж, төвлөрсөн бохир усны шугамын ажлын зураг /Гадна цэвэр усны 1-р ээлжийн ажлын зураг /

Цэвэр усны 1-р ээлжийн шугамын хэсэгчилсэн байгуулалт					Ye шат: А.3
Инженер		Ж.Хосбаяр	ЕГ Шифр: ТГ-25/01	Масштаб: М1: 500	Огноо: 2025/03
Гүйцэтгэсэн		Ж.Хосбаяр			
Шалгасан		Б.Жавзанжамъян	ТГ Шифр: CEE2504/WS-P1	Зургийн дугаар: WS/P1-16	Бүх хуудас: 117

2014-10-31 15:52:10

A3

ЦЭВЭР УСНЫ 1-Р ЭЭЛЖИЙН ШУГАМЫН ХЭСЭГЧИЛСЭН БАЙГУУЛАЛТ М1:500

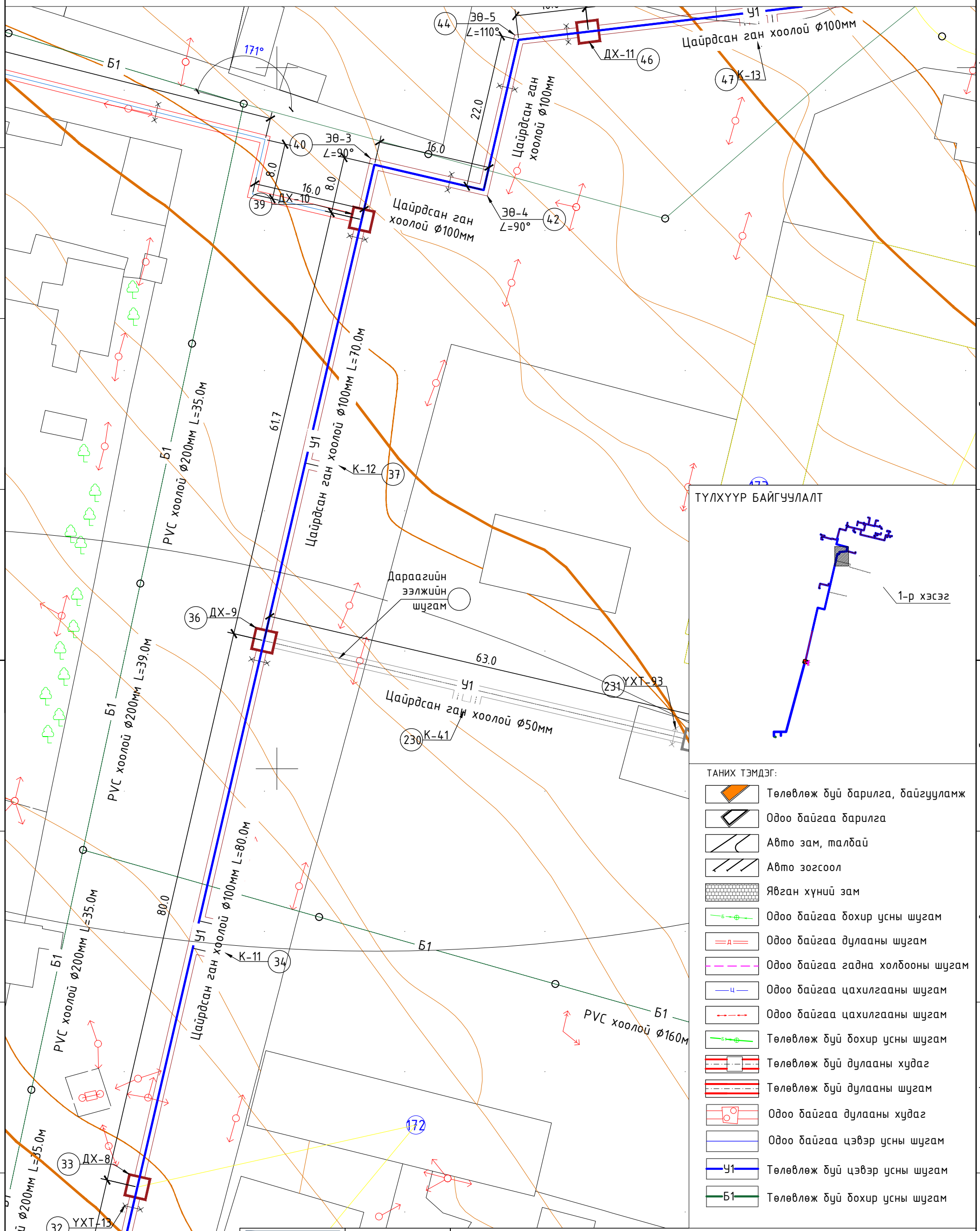

ТҮЛХҮҮР БАЙГУУЛАЛТ

ТАНИХ ТЭМДЭГ:

- Төлөвлөж буй барилга, байгууламж
- Одоо байгаа барилга
- Авто зам, талбай
- Авто зогсоол
- Явган хүний зам
- Одоо байгаа бохир усны шугам
- Одоо байгаа дулааны шугам
- Одоо байгаа гадна холбооны шугам
- Одоо байгаа цахилгааны шугам
- Одоо байгаа цахилгааны шугам
- Төлөвлөж буй бохир усны шугам
- Төлөвлөж буй дулааны худаг
- Төлөвлөж буй дулааны шугам
- Одоо байгаа дулааны худаг
- Одоо байгаа цэвэр усны шугам
- У1 Төлөвлөж буй цэвэр усны шугам
- Б1 Төлөвлөж буй бохир усны шугам

Монгол улс, УБ хот, СБД-9, 7-р хороолол,Ногоон нуур,42 тоот
TUGS GRAND CONSTRUCTION

Монгол улс, УБ хот, СБД-1, Бизнес тауэр 1803 тоот
"КРЕАТИВ ЭНЕРЖИ ИНЖЕНЕРИНГ" ХХК

Хөвсгөл аймгийн Тариалан сумын нэгдсэн дулаан, цэвэр усан хангамж, цэвэрлэх байгууламж, төвлөрсөн бохир усны шугамын ажлын зураг /Гадна цэвэр усны 1-р ээлжийн ажлын зураг /

Цэвэр усны 1-р ээлжийн шугамын хэсэгчилсэн байгуулалт					Ye шат: А.3
Инженер		Ж.Хосбаяр	ЕГ Шифр: ТГ-25/01	Масштаб: М1: 500	Огноо: 2025/03
Гүйцэтгэсэн		Ж.Хосбаяр			
Шалгасан		Б.Жавзанжамъян	ТГ Шифр: CEE2504/WS-P1	Зургийн дугаар: WS/P1-17	Бүх хуудас: 117

2014-10-31 15:52:10

A3

ЦЭВЭР УСНЫ 1-Р ЭЭЛЖИЙН ШУГАМЫН ХЭСЭГЧИЛСЭН БАЙГУУЛАЛТ М1:500

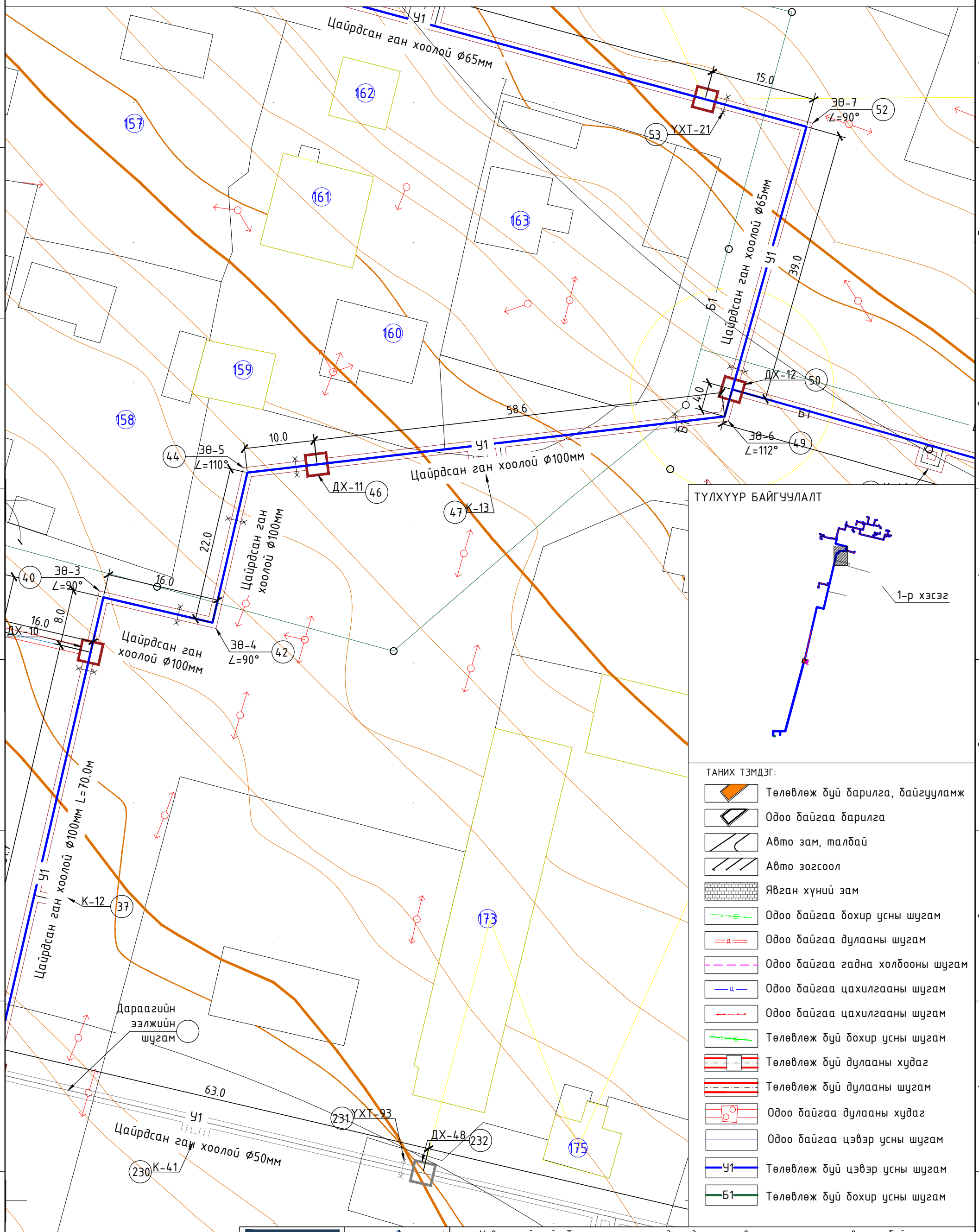

Монгол улс, УБ хот, СБД-9, 7-р хороолол,Ногоон нуур,42 тоот

TUGS GRAND CONSTRUCTION

Монгол улс, УБ хот, СБД-1, Бизнес тауэр 1803 тоот

"КРЕАТИВ ЭНЕРЖИ ИНЖЕНЕРИНГ" ХХК

Хөвсгөл аймгийн Тариалан сумын нэгдсэн дулаан, цэвэр усан хангамж, цэвэрлэх байгууламж, төвлөрсөн бохир усны шугамын ажлын зураг /Гадна цэвэр усны 1-р ээлжийн ажлын зураг /

Цэвэр усны 1-р ээлжийн шугамын хэсэгчилсэн байгуулалт					Ye шат: А.3
Инженер		Ж.Хосбаяр	ЕГ Шифр: ТГ-25/01	Масштаб: М1: 500	Огноо: 2025/03
Гүйцэтгэсэн		Ж.Хосбаяр			
Шалгасан		Б.Жавзанжамъян	ТГ Шифр: CEE2504/WS-P1	Зургийн дугаар: WS/P1-18	Бүх хуудас: 117

2014-10-31 15:52:10

A3

ЦЭВЭР УСНЫ 1-Р ЭЭЛЖИЙН ШУГАМЫН ХЭСЭГЧИЛСЭН БАЙГУУЛАЛТ М1:500

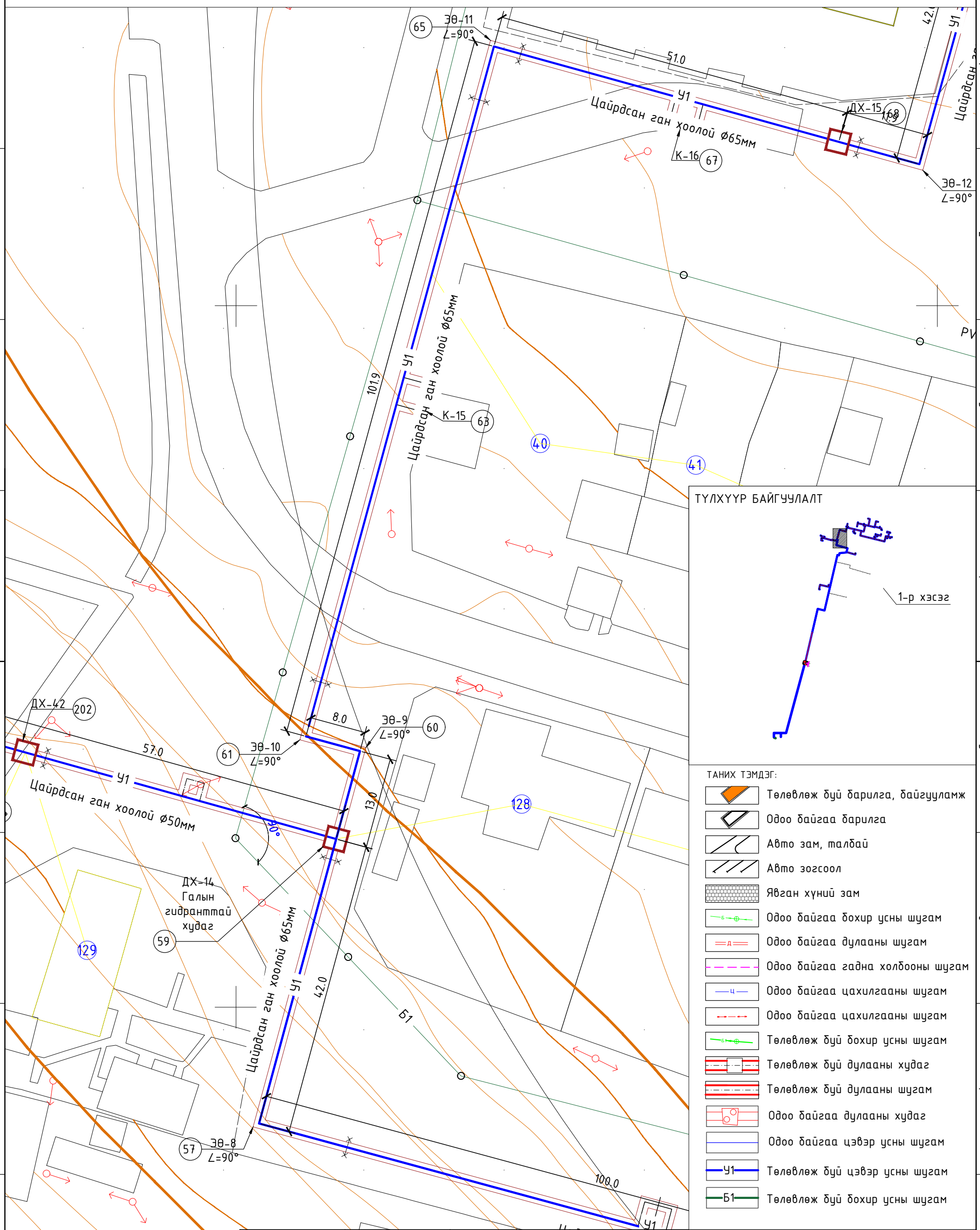

Хөвсгөл аймгийн Тариалан сумын нэгдсэн дулаан, цэвэр усан хангамж, цэвэрлэх байгууламж, төвлөрсөн бохир усны шугамын ажлын зураг /Гадна цэвэр усны 1-р ээлжийн ажлын зураг /

Монгол улс, УБ хот, СБД-9, 7-р хороолол,Ногоон нуур,42 тоот TUGS GRAND CONSTRUCTION	Монгол улс, УБ хот, СБД-1, Бизнес тауэр 1803 тоот "КРЕАТИВ ЭНЕРЖИ ИНЖЕНЕРИНГ" ХХК	Цэвэр усны 1-р ээлжийн шугамын хэсэгчилсэн байгуулалт			Ye шат: А.3
		Инженер	Ж.Хосбаяр	ЕГ Шифр: ТГ-25/01	Масштаб: М1: 500	Огноо: 2025/03
		Гүйцэтгэсэн	Ж.Хосбаяр			
		Шалгасан	Б.Жавзанжамъян	ТГ Шифр: СЕЕ2504/WS-Р1	Зургийн дугаар: WS/Р1-19	Бүх хуудас: 117

2014-10-31 15:52:10

A3

ЦЭВЭР УСНЫ 1-Р ЭЭЛЖИЙН ШУГАМЫН ХЭСЭГЧИЛСЭН БАЙГУУЛАЛТ М1:500

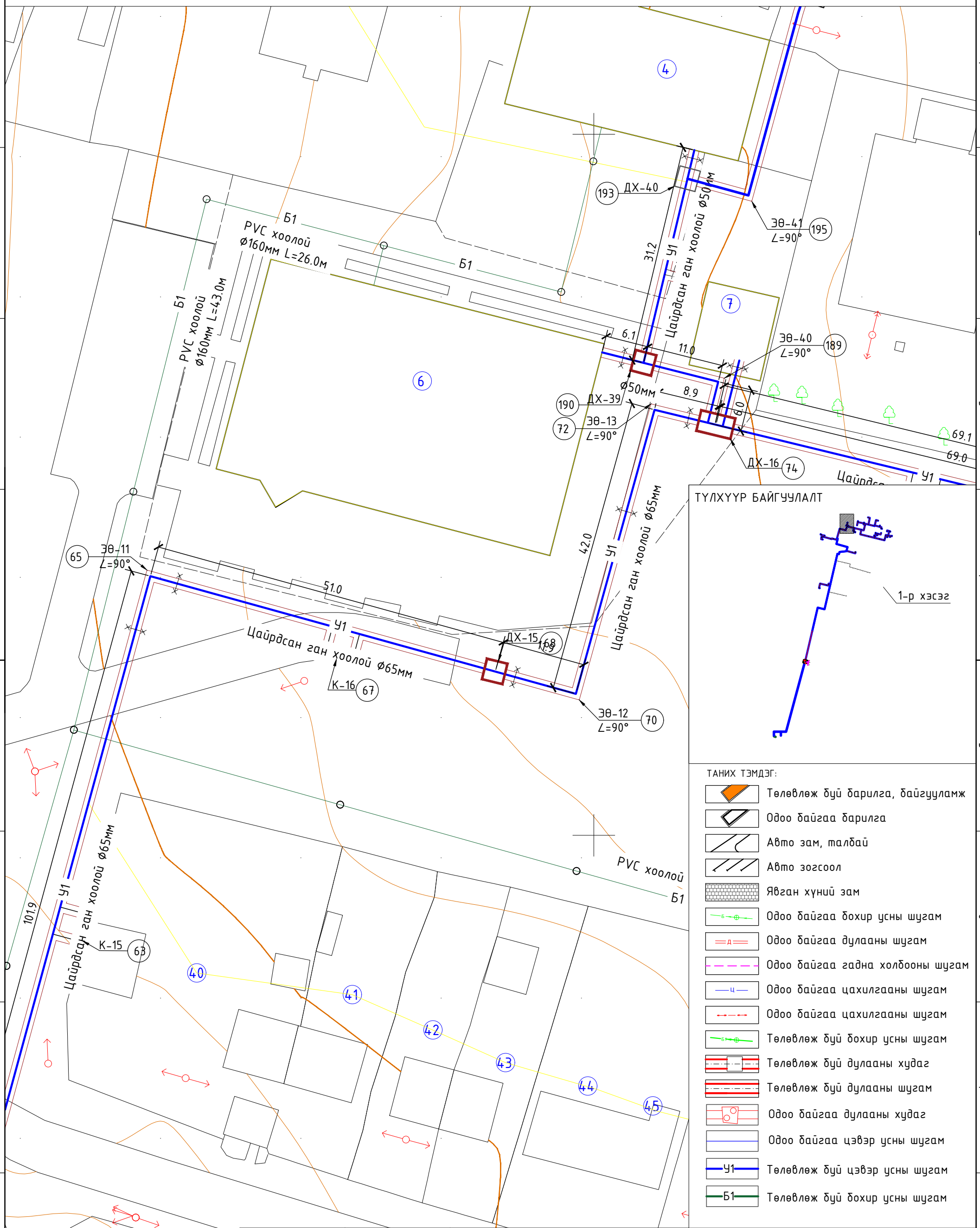

ТҮЛХҮҮР БАЙГУУЛАЛТ

ТАНИХ ТЭМДЭГ:

- Төлөвлөж буй барилга, байгууламж
- Одоо байгаа барилга
- Авто зам, талбай
- Авто зогсоол
- Явган хүний зам
- Одоо байгаа бохир усны шугам
- Одоо байгаа дулааны шугам
- Одоо байгаа гадна холбооны шугам
- Одоо байгаа цахилгааны шугам
- Одоо байгаа цахилгааны шугам
- Төлөвлөж буй бохир усны шугам
- Төлөвлөж буй дулааны худаг
- Төлөвлөж буй дулааны шугам
- Одоо байгаа дулааны худаг
- Одоо байгаа цэвэр усны шугам
- У1 Төлөвлөж буй цэвэр усны шугам
- Б1 Төлөвлөж буй бохир усны шугам

Монгол улс, УБ хот, СБД-9, 7-р хороолол,Ногоон нуур,42 тоот
TUGS GRAND CONSTRUCTION

Монгол улс, УБ хот, СБД-1, Бизнес тауэр 1803 тоот
"КРЕАТИВ ЭНЕРЖИ ИНЖЕНЕРИНГ" ХХК

Хөвсгөл аймгийн Тариалан сумын нэгдсэн дулаан, цэвэр усан хангамж, цэвэрлэх байгууламж, төвлөрсөн бохир усны шугамын ажлын зураг /Гадна цэвэр усны 1-р ээлжийн ажлын зураг /

Цэвэр усны 1-р ээлжийн шугамын хэсэгчилсэн байгуулалт					Ye шат: А.3
Инженер		Ж.Хосбаяр	ЕГ Шифр: ТГ-25/01	Масштаб: М1: 500	Огноо: 2025/03
Гүйцэтгэсэн		Ж.Хосбаяр			
Шалгасан		Б.Жавзанжамъян	ТГ Шифр: СЕЕ2504/WS-P1	Зургийн дугаар: WS/P1-20	Бүх хуудас: 117

2014-10-31 15:52:10

A3

Зургийн дугаар ЦН-3

ЦЭВЭР УСНЫ 1-Р ЭЭЛЖИЙН ШУГАМЫН ХЭСЭГЧИЛСЭН БАЙГУУЛАЛТ М1:500

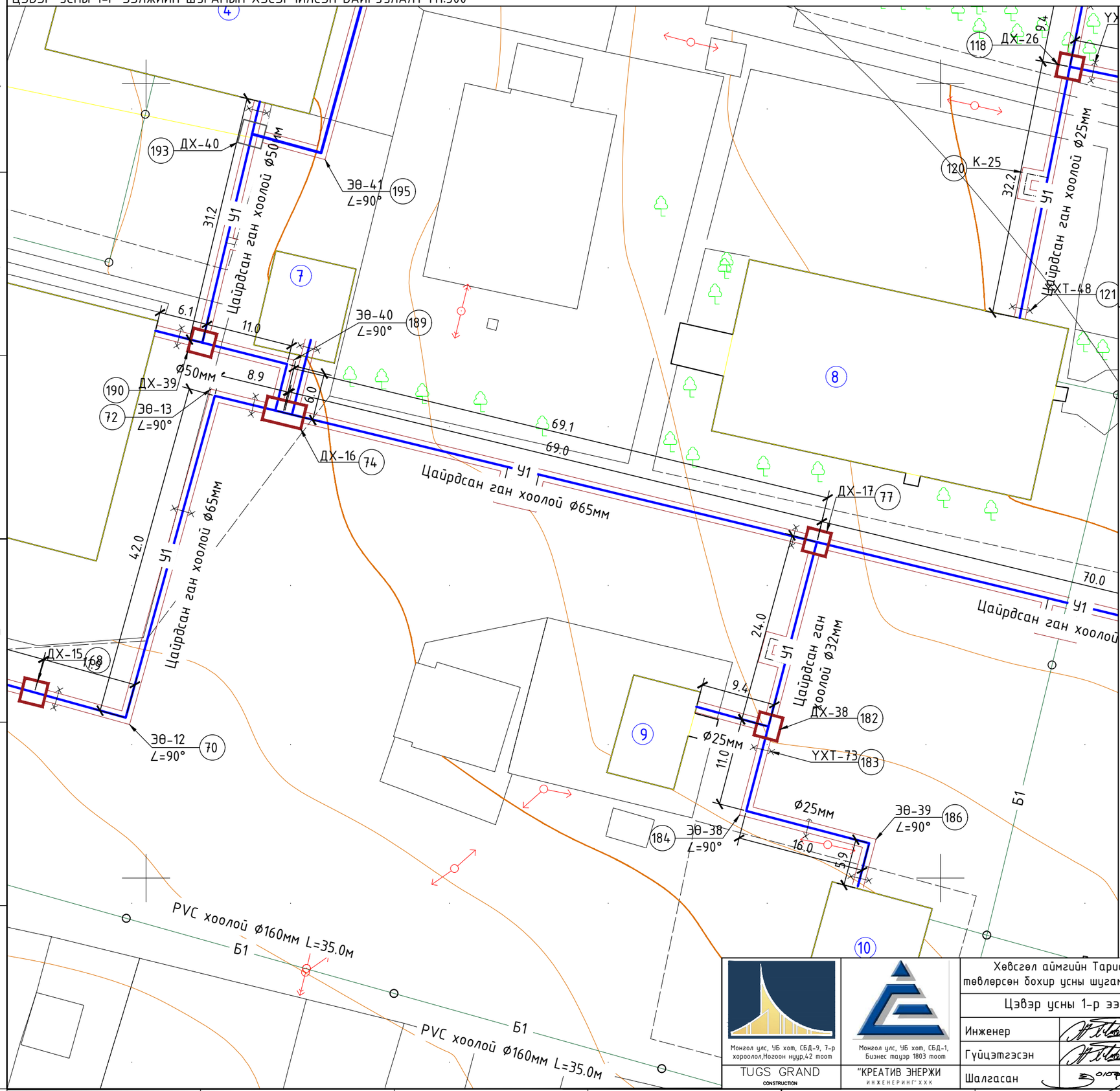

ТҮЛХҮҮР БАЙГУУЛАЛТ

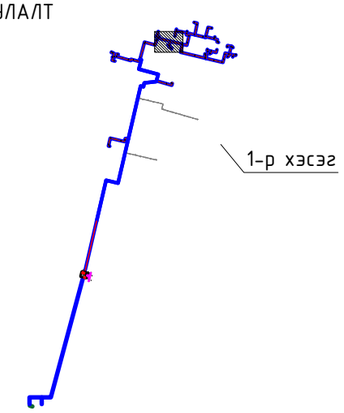

ТАНИХ ТЭМДЭГ:

- Төлөвлөж буй барилга, байгууламж
- Одоо байгаа барилга
- Авто зам, талбай
- Авто зогсоол
- Явган хүний зам
- Одоо байгаа бохир усны шугам
- Одоо байгаа дулааны шугам
- Одоо байгаа гадна холбооны шугам
- Одоо байгаа цахилгааны шугам
- Одоо байгаа цахилгааны шугам
- Төлөвлөж буй бохир усны шугам
- Төлөвлөж буй дулааны худаг
- Төлөвлөж буй дулааны шугам
- Одоо байгаа дулааны худаг
- Одоо байгаа цэвэр усны шугам
- Төлөвлөж буй цэвэр усны шугам
- Төлөвлөж буй бохир усны шугам

Монгол улс, УБ хот, СБД-9, 7-р хороолол,Ногоон нуур,42 тоот
TUGS GRAND CONSTRUCTION

Монгол улс, УБ хот, СБД-1, Бизнес тауэр 1803 тоот
"КРЕАТИВ ЭНЕРЖИ ИНЖЕНЕРИНГ" ХХК

Хөвсгөл аймгийн Тариалан сумын нэгдсэн дулаан, цэвэр усан хангамж, цэвэрлэх байгууламж, төвлөрсөн бохир усны шугамын ажлын зураг /Гадна цэвэр усны 1-р хэсгийн ажлын зураг /

Цэвэр усны 1-р ээлжийн шугамын хэсэгчилсэн байгуулалт

Ye шат: А.3

Инженер	Ж.Хосбаяр	ЕГ Шифр: ТГ-25/01	Масштаб: М1:500	Огноо: 2025/03
Гүйцэтгэсэн	Ж.Хосбаяр	ТГ Шифр: CEE2504/WS-P1	Зургийн дугаар: WS/P1-21	Бүх хуудас: 117
Шалгасан	Б.Жавзанжамъян			

2014-10-31 15:52:10

А3

Зургийн дугаар ЦН-3

ЦЭВЭР УСНЫ 1-Р ЭЭЛЖИЙН ШУГАМЫН ХЭСЭГЧИЛСЭН БАЙГУУЛАЛТ М1:500

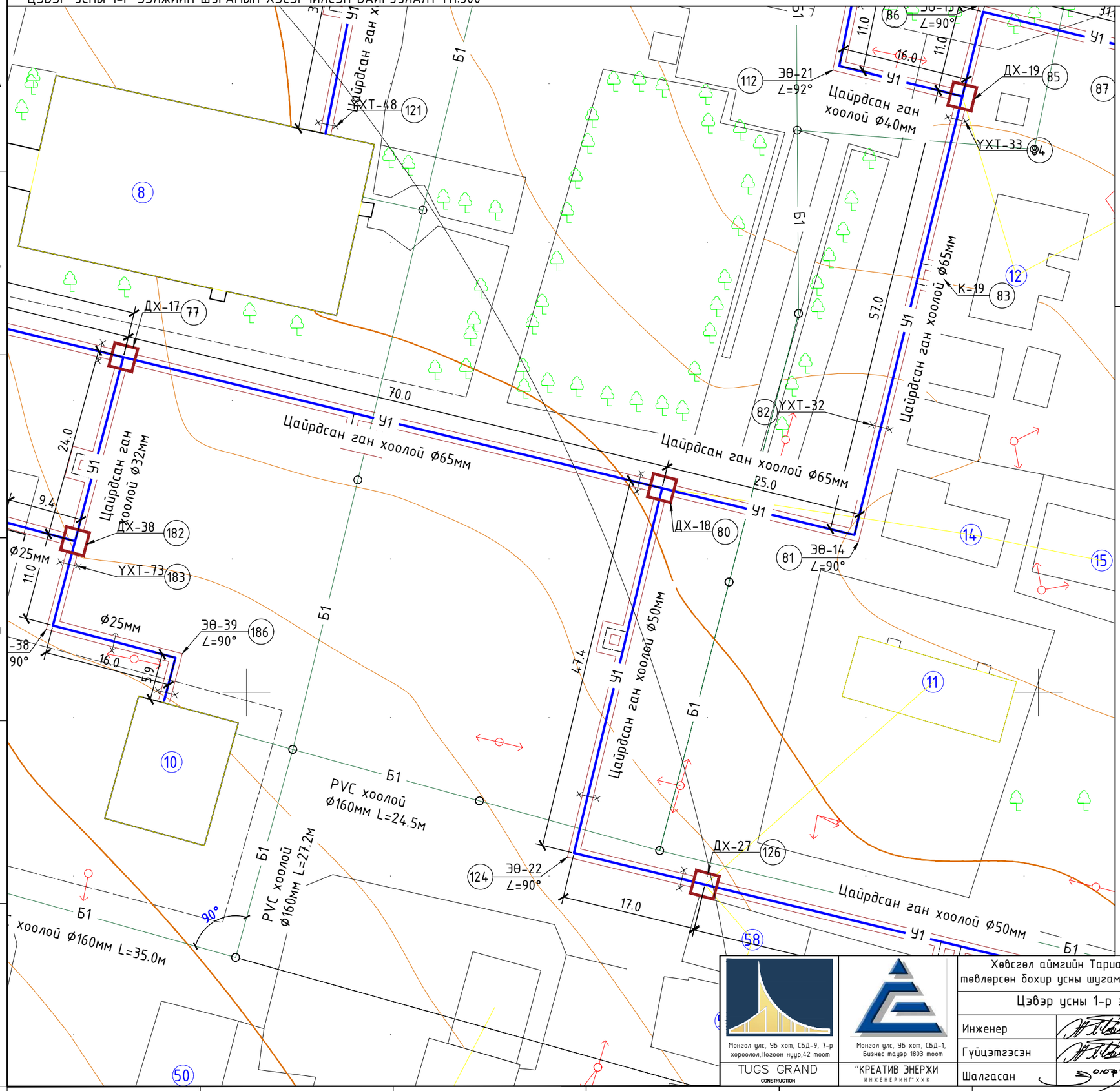

ТҮЛХҮҮР БАЙГУУЛАЛТ

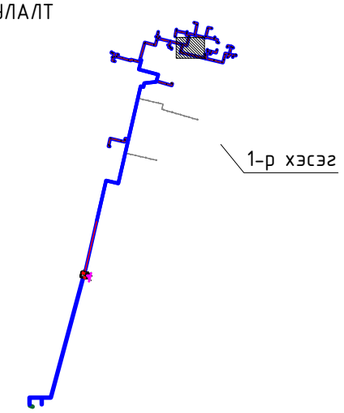

ТАНИХ ТЭМДЭГ:

- Төлөвлөж буй барилга, байгууламж
- Одоо байгаа барилга
- Авто зам, талбай
- Авто зогсоол
- Явган хүний зам
- Одоо байгаа бохир усны шугам
- Одоо байгаа дулааны шугам
- Одоо байгаа гадна холбооны шугам
- Одоо байгаа цахилгааны шугам
- Одоо байгаа цахилгааны шугам
- Төлөвлөж буй бохир усны шугам
- Төлөвлөж буй дулааны худаг
- Төлөвлөж буй дулааны шугам
- Одоо байгаа дулааны худаг
- Одоо байгаа цэвэр усны шугам
- Төлөвлөж буй цэвэр усны шугам
- Төлөвлөж буй бохир усны шугам

Монгол улс, УБ хот, СБД-9, 7-р хороолол,Ногоон нуур,42 тоот
TUGS GRAND CONSTRUCTION

Монгол улс, УБ хот, СБД-1, Бизнес тауэр 1803 тоот
"КРЕАТИВ ЭНЕРЖИ ИНЖЕНЕРИНГ" ХХК

Хөвсгөл аймгийн Тариалан сумын нэгдсэн дулаан, цэвэр усан хангамж, цэвэрлэх байгууламж, төвлөрсөн бохир усны шугамын ажлын зураг /Гадна цэвэр усны 1-р хэсгийн ажлын зураг /

Цэвэр усны 1-р ээлжийн шугамын хэсэгчилсэн байгуулалт				Ye шат: А.3
Инженер	Ж.Хосбаяр	ЕГ Шифр: ТГ-25/01	Масштаб: М1:500	Огноо: 2025/03
Гүйцэтгэсэн	Ж.Хосбаяр			
Шалгасан	Б.Жавзанжамъян	ТГ Шифр: CEE2504/WS-P1	Зургийн дугаар: WS/P1-22	Бүх хуудас: 117

2014-10-31 15:52:10

А3

Зургийн дугаар ЦН-3

ЦЭВЭР УСНЫ 1-Р ЭЭЛЖИЙН ШУГАМЫН ХЭСЭГЧИЛСЭН БАЙГУУЛАЛТ М1:500

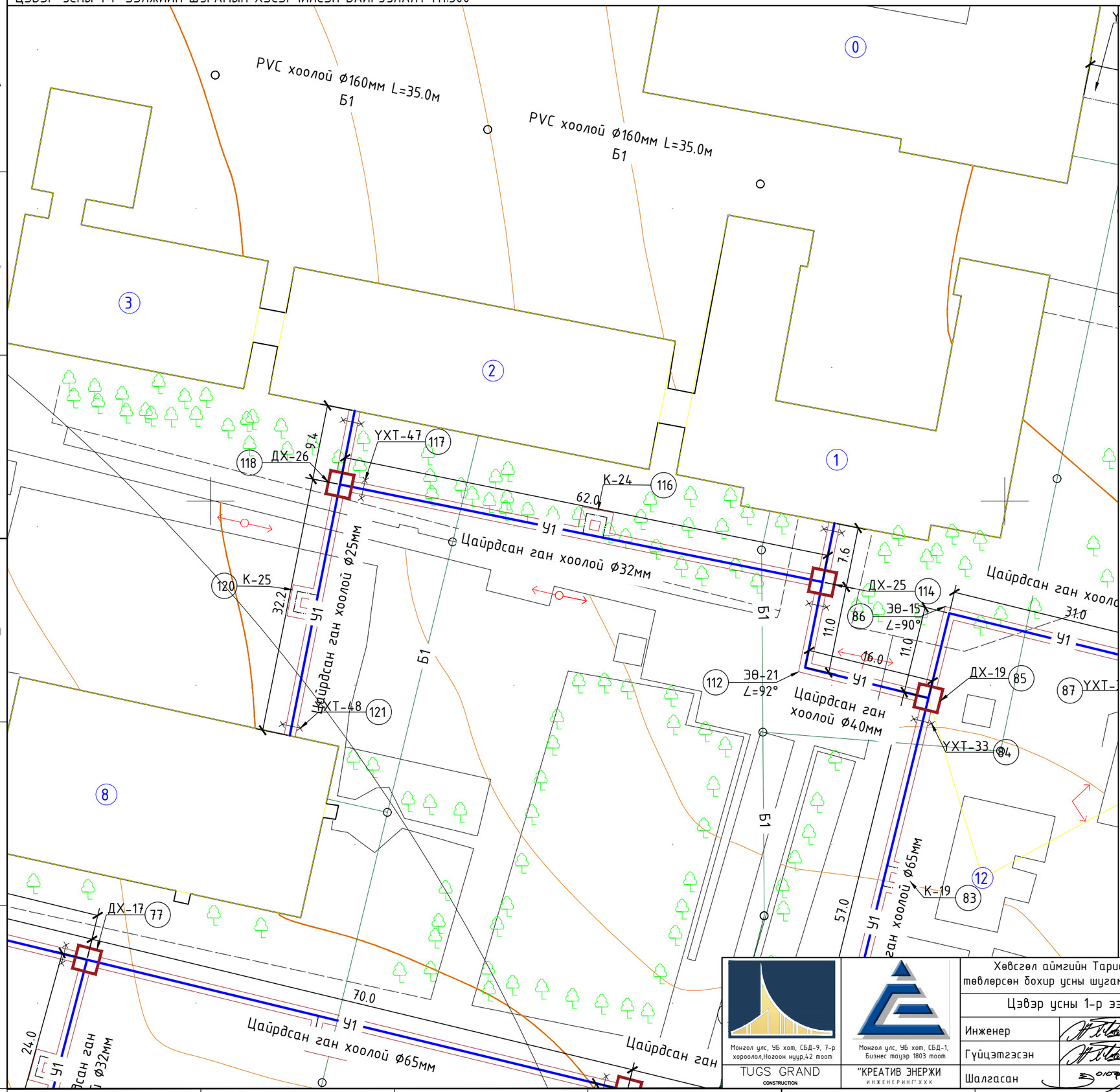

ТҮЛХҮҮР БАЙГУУЛАЛТ

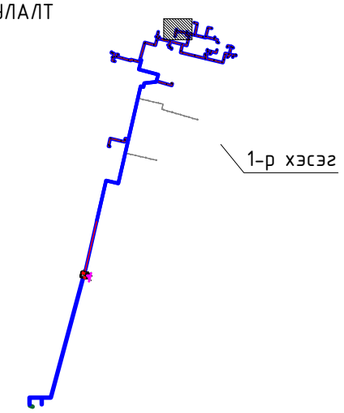

ТАНИХ ТЭМДЭГ:

- Төлөвлөж буй барилга, байгууламж
- Одоо байгаа барилга
- Авто зам, талбай
- Авто зогсоол
- Явган хүний зам
- Одоо байгаа бохир усны шугам
- Одоо байгаа дулааны шугам
- Одоо байгаа гадна холбооны шугам
- Одоо байгаа цахилгааны шугам
- Одоо байгаа цахилгааны шугам
- Төлөвлөж буй бохир усны шугам
- Төлөвлөж буй дулааны худаг
- Төлөвлөж буй дулааны шугам
- Одоо байгаа дулааны худаг
- Одоо байгаа цэвэр усны шугам
- Төлөвлөж буй цэвэр усны шугам
- Б1 Төлөвлөж буй бохир усны шугам

Монгол улс, УБ хот, СБД-9, 7-р хороолол,Ногоон нуур,42 тоот
TUGS GRAND CONSTRUCTION

Монгол улс, УБ хот, СБД-1, Бизнес тауэр 1803 тоот
"КРЕАТИВ ЭНЕРЖИ ИНЖЕНЕРИНГ" ХХК

Хөвсгөл аймгийн Тариалан сумын нэгдсэн дулаан, цэвэр усан хангамж, цэвэрлэх байгууламж, төвлөрсөн бохир усны шугамын ажлын зураг /Гадна цэвэр усны 1-р хэсгийн ажлын зураг /

Цэвэр усны 1-р ээлжийн шугамын хэсэгчилсэн байгуулалт

Ye шат: А.3

Инженер	Ж.Хосбаяр	ЕГ Шифр: ТГ-25/01	Масштаб: М1:500	Огноо: 2025/03
Гүйцэтгэсэн	Ж.Хосбаяр	ТГ Шифр: CEE2504/WS-P1	Зургийн дугаар: WS/P1-23	Бүх хуудас: 117
Шалгасан	Б.Жавзанжамъян			

2014-10-31 15:52:10

А3

Зургийн дугаар ВН-3

ЦЭВЭР УСНЫ 1-Р ЭЭЛЖИЙН ШУГАМЫН ХЭСЭГЧИЛСЭН БАЙГУУЛАЛТ М1:500

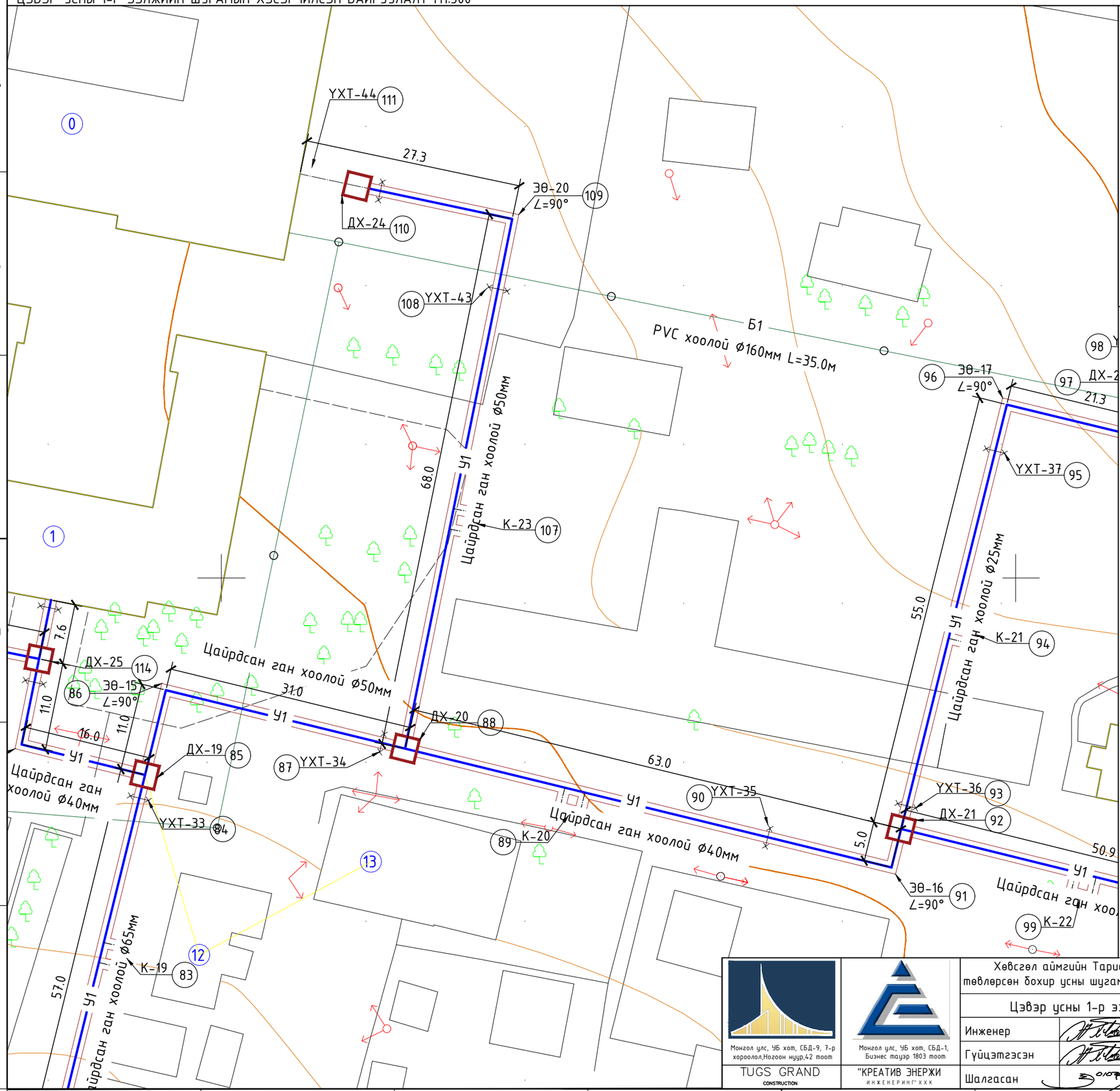

ТҮЛХҮҮР БАЙГУУЛАЛТ

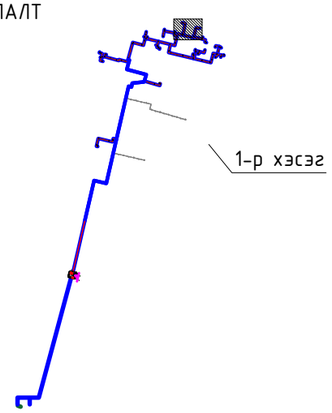

ТАНИХ ТЭМДЭГ:

- Төлөвлөж буй барилга, байгууламж
- Одоо байгаа барилга
- Авто зам, талбай
- Авто зогсоол
- Явган хүний зам
- Одоо байгаа бохир усны шугам
- Одоо байгаа дулааны шугам
- Одоо байгаа гадна холбооны шугам
- Одоо байгаа цахилгааны шугам
- Одоо байгаа цахилгааны шугам
- Төлөвлөж буй бохир усны шугам
- Төлөвлөж буй дулааны худаг
- Төлөвлөж буй дулааны шугам
- Одоо байгаа дулааны худаг
- Одоо байгаа цэвэр усны шугам
- У1 Төлөвлөж буй цэвэр усны шугам
- Б1 Төлөвлөж буй бохир усны шугам

Монгол улс, УБ хот, СБД-9, 7-р хороолол,Ногоон нуур,42 тоот
TUGS GRAND CONSTRUCTION

Монгол улс, УБ хот, СБД-1, Бизнес тауэр 1803 тоот
"КРЕАТИВ ЭНЕРЖИ ИНЖЕНЕРИНГ" ХХК

Хөвсгөл аймгийн Тариалан сумын нэгдсэн дулаан, цэвэр усан хангамж, цэвэрлэх байгууламж, төвлөрсөн бохир усны шугамын ажлын зураг /Гадна цэвэр усны 1-р хэсгийн ажлын зураг /

Цэвэр усны 1-р ээлжийн шугамын хэсэгчилсэн байгуулалт

Ye шат: А.3

Инженер	Ж.Хосбаяр	ЕГ Шифр: ТГ-25/01	Масштаб: М1:500	Огноо: 2025/03
Гүйцэтгэсэн	Ж.Хосбаяр	ТГ Шифр: CEE2504/WS-P1	Зургийн дугаар: WS/P1-24	Бүх хуудас: 117
Шалгасан	Б.Жавзанжамъян			

2014-10-31 15:52:10

А3

Зургийн дугаар ЦН-3

ЦЭВЭР УСНЫ 1-Р ЭЭЛЖИЙН ШУГАМЫН ХЭСЭГЧИЛСЭН БАЙГУУЛАЛТ М1:500

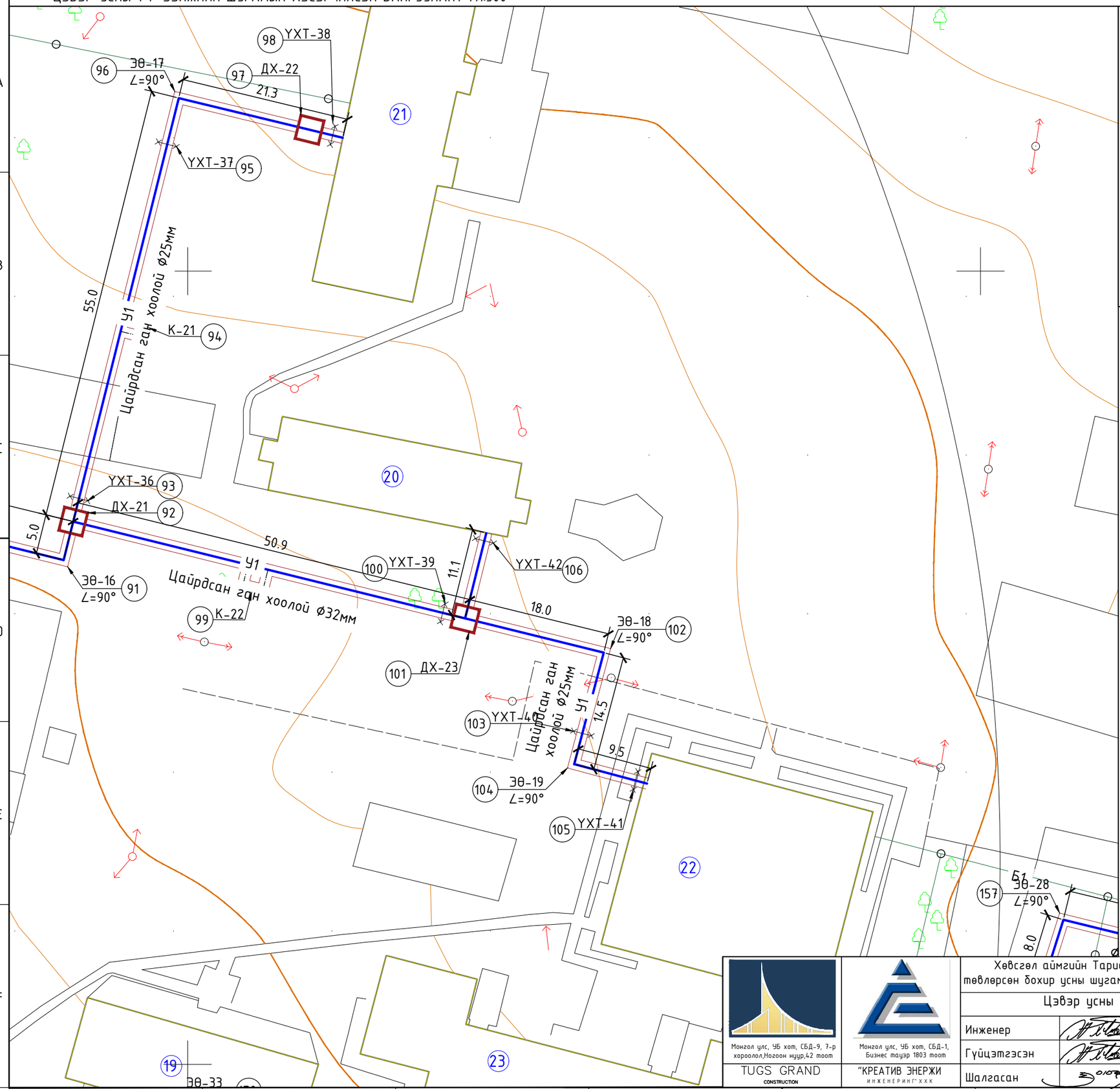

ТҮЛХҮҮР БАЙГУУЛАЛТ

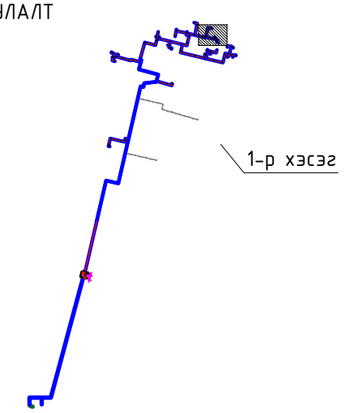

ТАНИХ ТЭМДЭГ:

- Төлөвлөж буй барилга, байгууламж
- Одоо байгаа барилга
- Авто зам, талбай
- Авто зогсоол
- Явган хүний зам
- Одоо байгаа бохир усны шугам
- Одоо байгаа дулааны шугам
- Одоо байгаа гадна холбооны шугам
- Одоо байгаа цахилгааны шугам
- Одоо байгаа цахилгааны шугам
- Төлөвлөж буй бохир усны шугам
- Төлөвлөж буй дулааны худаг
- Төлөвлөж буй дулааны шугам
- Одоо байгаа дулааны худаг
- Одоо байгаа цэвэр усны шугам
- У1 Төлөвлөж буй цэвэр усны шугам
- Б1 Төлөвлөж буй бохир усны шугам

Монгол улс, УБ хот, СБД-9, 7-р хороолол,Ногоон нуур,42 тоот
TUGS GRAND CONSTRUCTION

Монгол улс, УБ хот, СБД-1, Бизнес тауэр 1803 тоот
"КРЕАТИВ ЭНЕРЖИ ИНЖЕНЕРИНГ" ХХК

Хөвсгөл аймгийн Тариалан сумын нэгдсэн дулаан, цэвэр усан хангамж, цэвэрлэх байгууламж, төвлөрсөн бохир усны шугамын ажлын зураг /Гадна цэвэр усны 1-р хэсгийн ажлын зураг /

Цэвэр усны 1-р ээлжийн шугамын хэсэгчилсэн байгуулалт

Ye шат: А.3

Инженер	Ж.Хосбаяр	ЕГ Шифр: ТГ-25/01	Масштаб: М1:500	Огноо: 2025/03
Гүйцэтгэсэн	Ж.Хосбаяр			
Шалгасан	Б.Жавзанжамъян	ТГ Шифр: CEE2504/WS-P1	Зургийн дугаар: WS/P1-25	Бүх хуудас: 117

2014-10-31 15:52:10

А3

Зургийн дугаар ВН-3

ЦЭВЭР УСНЫ 1-Р ЭЭЛЖИЙН ШУГАМЫН ХЭСЭГЧИЛСЭН БАЙГУУЛАЛТ М1:500

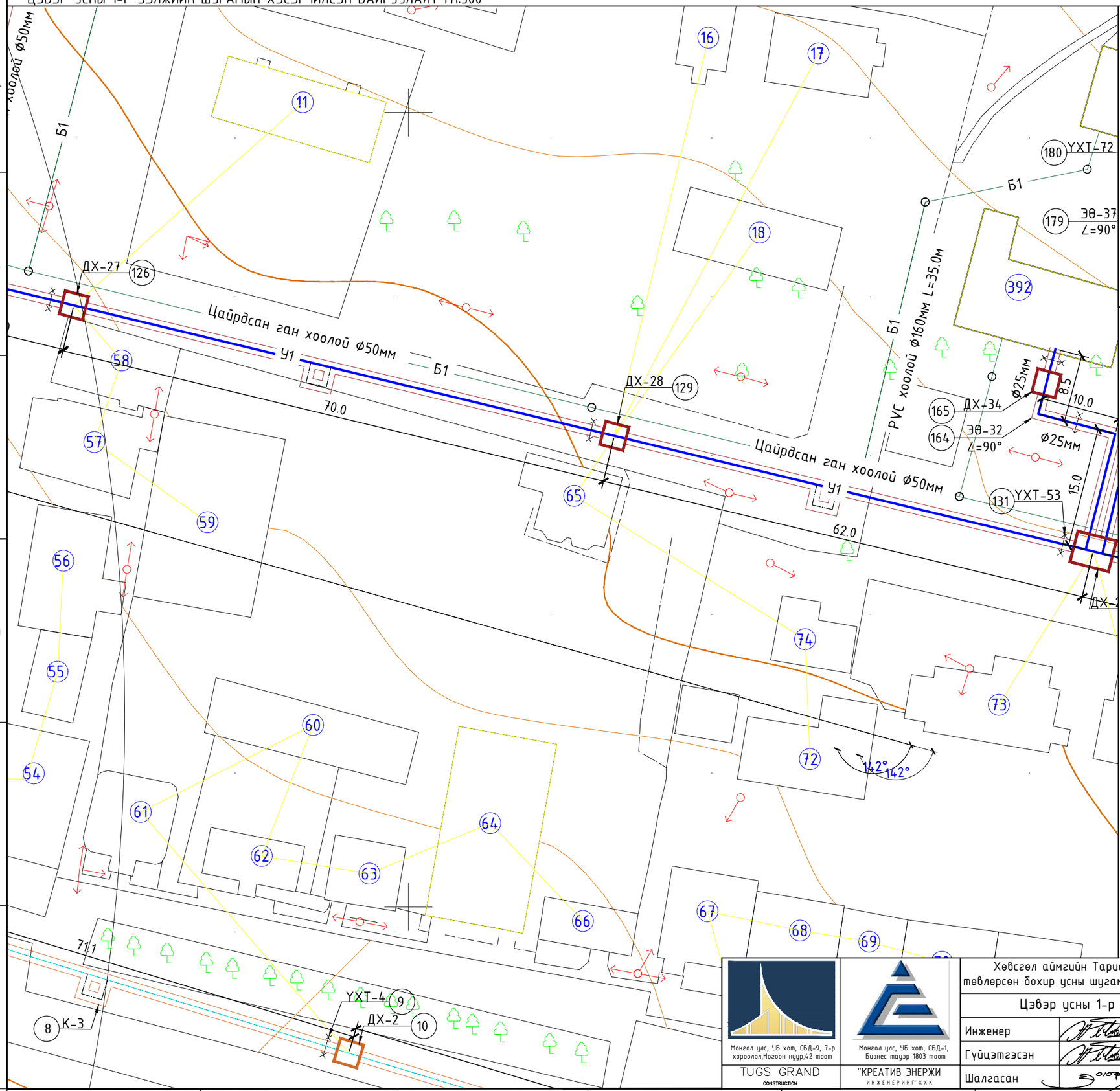

ТҮЛХҮҮР БАЙГУУЛАЛТ

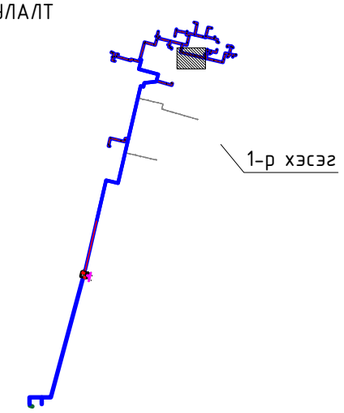

ТАНИХ ТЭМДЭГ:

- Төлөвлөж буй барилга, байгууламж
- Одоо байгаа барилга
- Авто зам, талбай
- Авто зогсоол
- Явган хүний зам
- Одоо байгаа бохир усны шугам
- Одоо байгаа дулааны шугам
- Одоо байгаа гадна холбооны шугам
- Одоо байгаа цахилгааны шугам
- Одоо байгаа цахилгааны шугам
- Төлөвлөж буй бохир усны шугам
- Төлөвлөж буй дулааны худаг
- Төлөвлөж буй дулааны шугам
- Одоо байгаа дулааны худаг
- Одоо байгаа цэвэр усны шугам
- Төлөвлөж буй цэвэр усны шугам
- Төлөвлөж буй бохир усны шугам

Монгол улс, УБ хот, СБД-9, 7-р хороолол,Ногоон нуур,42 тоот
TUGS GRAND CONSTRUCTION

Монгол улс, УБ хот, СБД-1, Бизнес тауэр 1803 тоот
"КРЕАТИВ ЭНЕРЖИ ИНЖЕНЕРИНГ" ХХК

Хөвсгөл аймгийн Тариалан сумын нэгдсэн дулаан, цэвэр усан хангамж, цэвэрлэх байгууламж, төвлөрсөн бохир усны шугамын ажлын зураг /Гадна цэвэр усны 1-р хэсгийн ажлын зураг /

Цэвэр усны 1-р ээлжийн шугамын хэсэгчилсэн байгуулалт

Ye шат: А.3

Инженер	Ж.Хосбаяр	ЕГ Шифр: ТГ-25/01	Масштаб: М1:500	Огноо: 2025/03
Гүйцэтгэсэн	Ж.Хосбаяр	ТГ Шифр: CEE2504/WS-P1	Зургийн дугаар: WS/P1-26	Бүх хуудас: 117
Шалгасан	Б.Жавзанжамъян			

2014-10-31 15:52:10

А3

Зургийн дугаар ЦН-3

ЦЭВЭР УСНЫ 1-Р ЭЭЛЖИЙН ШУГАМЫН ХЭСЭГЧИЛСЭН БАЙГУУЛАЛТ М1:500

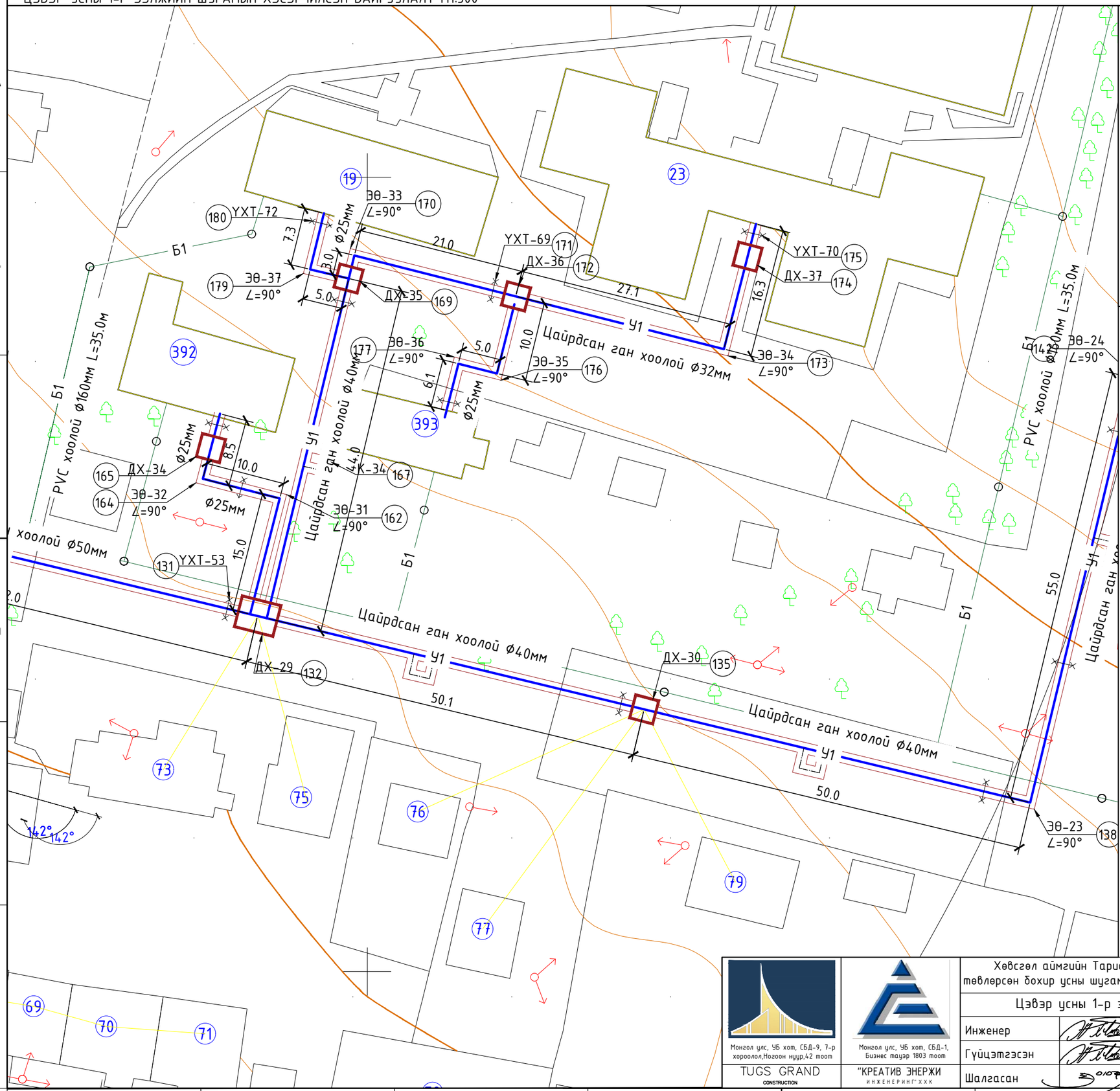

ТҮЛХҮҮР БАЙГУУЛАЛТ

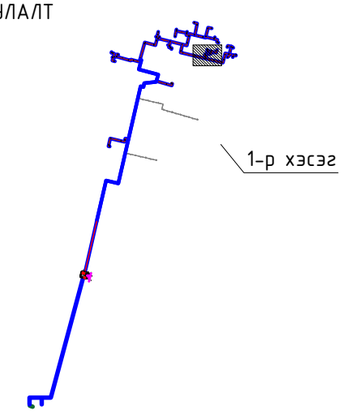

ТАНИХ ТЭМДЭГ:

- Төлөвлөж буй барилга, байгууламж
- Одоо байгаа барилга
- Авто зам, талбай
- Авто зогсоол
- Явган хүний зам
- Одоо байгаа бохир усны шугам
- Одоо байгаа дулааны шугам
- Одоо байгаа гадна холбооны шугам
- Одоо байгаа цахилгааны шугам
- Одоо байгаа цахилгааны шугам
- Төлөвлөж буй бохир усны шугам
- Төлөвлөж буй дулааны худаг
- Төлөвлөж буй дулааны шугам
- Одоо байгаа дулааны худаг
- Одоо байгаа цэвэр усны шугам
- У1 Төлөвлөж буй цэвэр усны шугам
- Б1 Төлөвлөж буй бохир усны шугам

Монгол улс, УБ хот, СБД-9, 7-р хороолол,Ногоон нуур,42 тоот
TUGS GRAND CONSTRUCTION

Монгол улс, УБ хот, СБД-1, Бизнес тауэр 1803 тоот
"КРЕАТИВ ЭНЕРЖИ ИНЖЕНЕРИНГ" ХХК

Хөвсгөл аймгийн Тариалан сумын нэгдсэн дулаан, цэвэр усан хангамж, цэвэрлэх байгууламж, төвлөрсөн бохир усны шугамын ажлын зураг /Гадна цэвэр усны 1-р хэсгийн ажлын зураг /

Цэвэр усны 1-р ээлжийн шугамын хэсэгчилсэн байгуулалт				Ye шат: А.3
Инженер	Ж.Хосбаяр	ЕГ Шифр: ТГ-25/01	Масштаб: М1:500	Огноо: 2025/03
Гүйцэтгэсэн	Ж.Хосбаяр			
Шалгасан	Б.Жавзанжамъян	ТГ Шифр: CEE2504/WS-P1	Зургийн дугаар: WS/P1-27	Бүх хуудас: 117

2014-10-31 15:52:10

A3

Зургийн дугаар ЦН-3

ЦЭВЭР УСНЫ 1-Р ЭЭЛЖИЙН ШУГАМЫН ХЭСЭГЧИЛСЭН БАЙГУУЛАЛТ М1:500

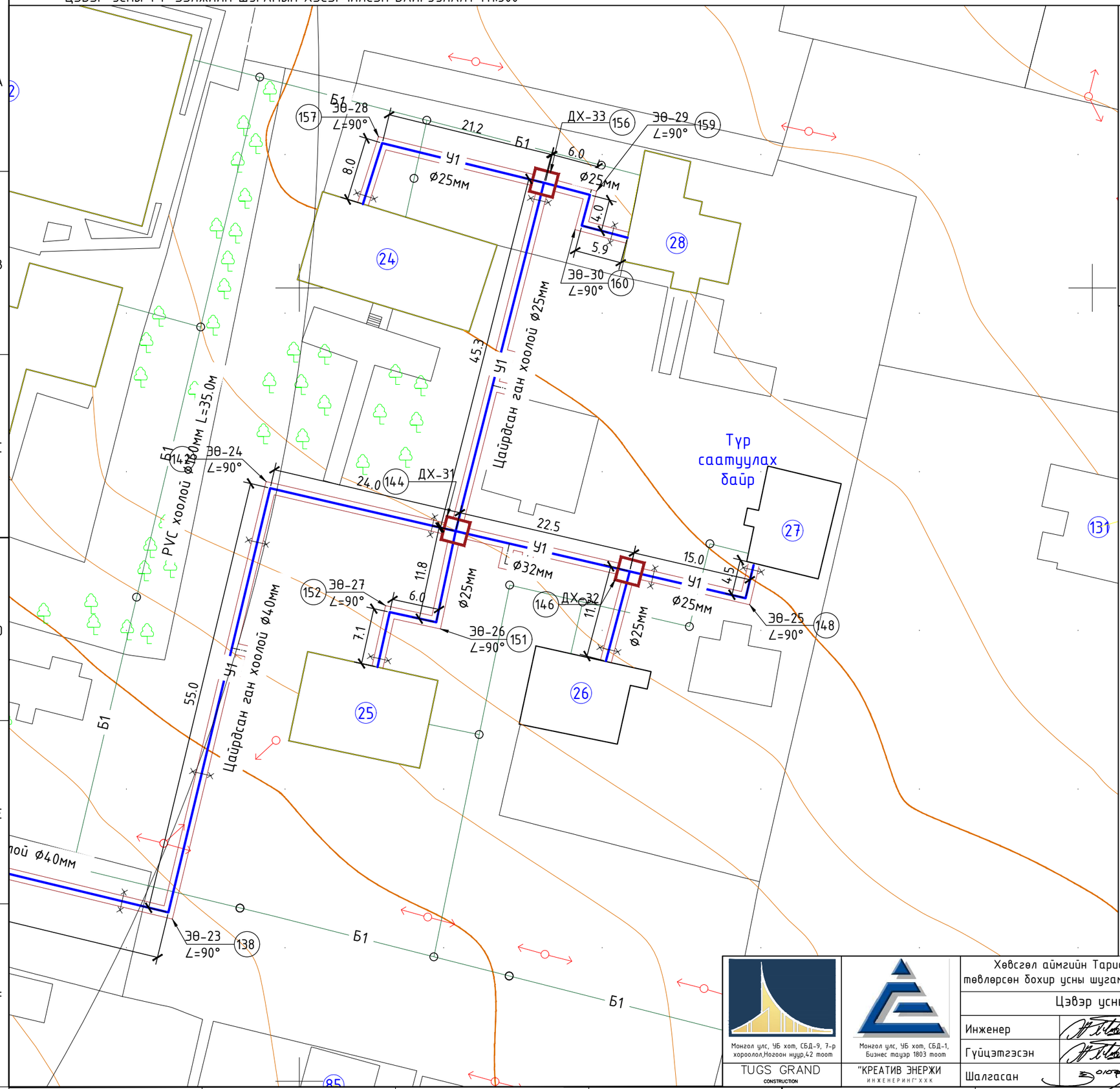

ТҮЛХҮҮР БАЙГУУЛАЛТ

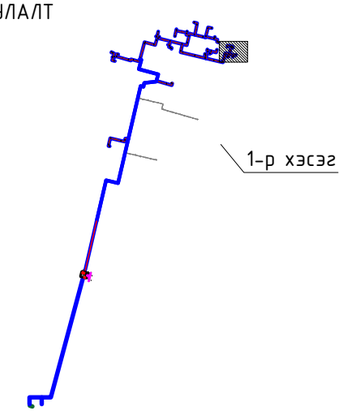

ТАНИХ ТЭМДЭГ:

- Төлөвлөж буй барилга, байгууламж
- Одоо байгаа барилга
- Авто зам, талбай
- Авто зогсоол
- Явган хүний зам
- Одоо байгаа бохир усны шугам
- Одоо байгаа дулааны шугам
- Одоо байгаа гадна холбооны шугам
- Одоо байгаа цахилгааны шугам
- Одоо байгаа цахилгааны шугам
- Төлөвлөж буй бохир усны шугам
- Төлөвлөж буй дулааны худаг
- Төлөвлөж буй дулааны шугам
- Одоо байгаа дулааны худаг
- Одоо байгаа цэвэр усны шугам
- У1 Төлөвлөж буй цэвэр усны шугам
- Б1 Төлөвлөж буй бохир усны шугам

Монгол улс, УБ хот, СБД-9, 7-р хороолол,Ногоон нуур,42 тоот
TUGS GRAND CONSTRUCTION

Монгол улс, УБ хот, СБД-1, Бизнес тауэр 1803 тоот
"КРЕАТИВ ЭНЕРЖИ ИНЖЕНЕРИНГ" ХХК

Хөвсгөл аймгийн Тариалан сумын нэгдсэн дулаан, цэвэр усан хангамж, цэвэрлэх байгууламж, төвлөрсөн бохир усны шугамын ажлын зураг /Гадна цэвэр усны 1-р хэсгийн ажлын зураг /

Цэвэр усны 1-р ээлжийн шугамын хэсэгчилсэн байгууламт

Ye шат: А.3

Инженер	Ж.Хосбаяр	ЕГ Шифр: ТГ-25/01	Масштаб: М1:500	Огноо: 2025/03
Гүйцэтгэсэн	Ж.Хосбаяр	ТГ Шифр: CEE2504/WS-P1	Зургийн дугаар: WS/P1-28	Бүх хуудас: 117
Шалгасан	Б.Жавзанжамъян			

2014-10-31 15:52:10

A3

Зургийн дугаар ЦН-3

ЦЭВЭР УСНЫ 1-Р ЭЭЛЖИЙН ШУГАМЫН ХЭСЭГЧИЛСЭН БАЙГУУЛАЛТ М1:500

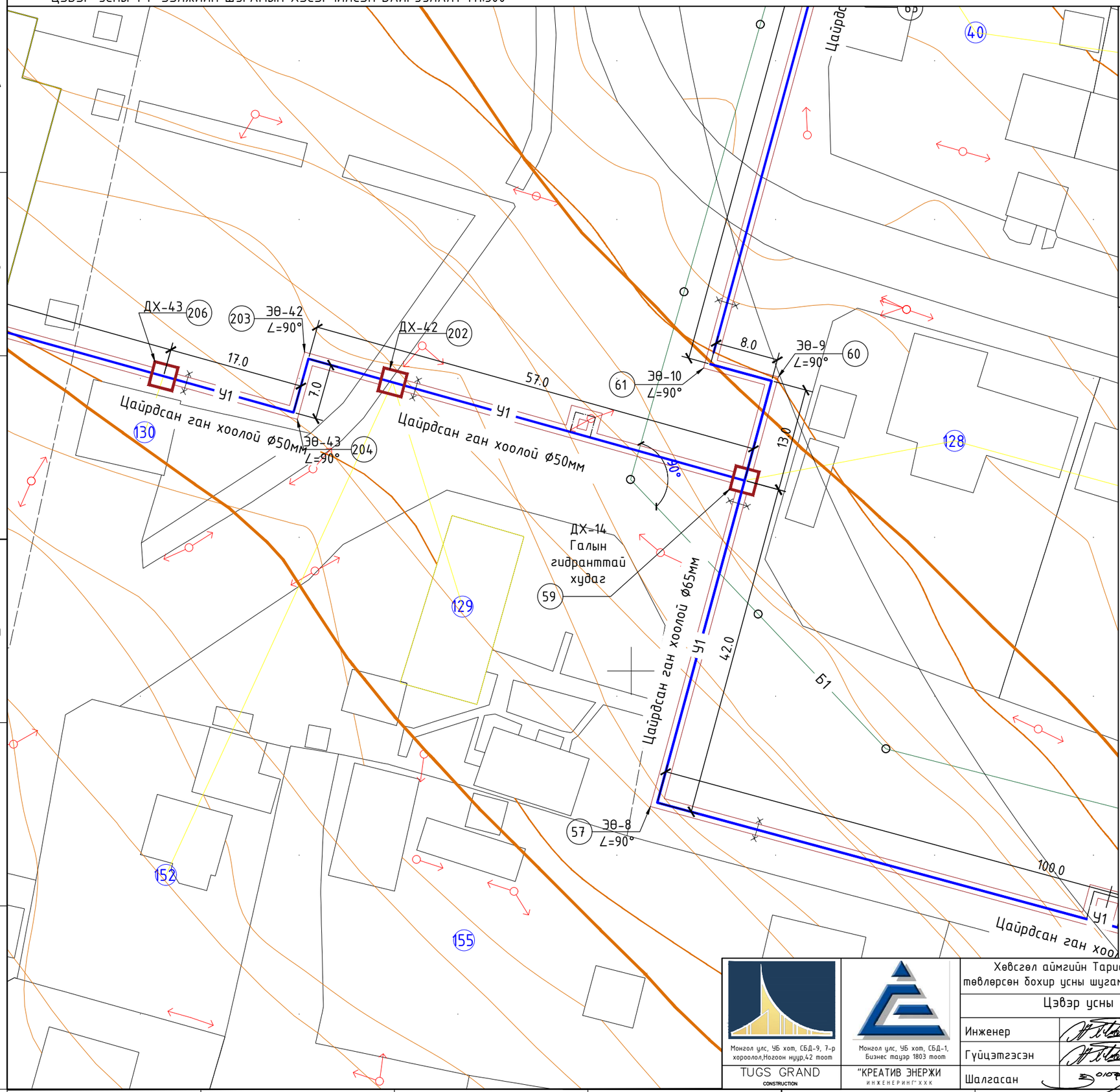

ТҮЛХҮҮР БАЙГУУЛАЛТ

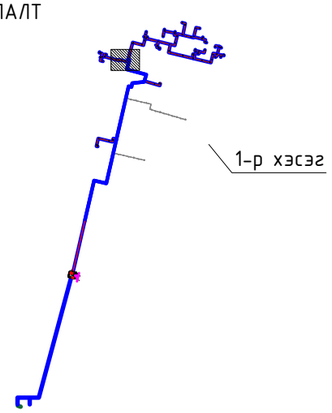

ТАНИХ ТЭМДЭГ:

- Төлөвлөж буй барилга, байгууламж
- Одоо байгаа барилга
- Авто зам, талбай
- Авто зогсоол
- Явган хүний зам
- Одоо байгаа бохир усны шугам
- Одоо байгаа дулааны шугам
- Одоо байгаа гадна холбооны шугам
- Одоо байгаа цахилгааны шугам
- Одоо байгаа цахилгааны шугам
- Төлөвлөж буй бохир усны шугам
- Төлөвлөж буй дулааны худаг
- Төлөвлөж буй дулааны шугам
- Одоо байгаа дулааны худаг
- Одоо байгаа цэвэр усны шугам
- Төлөвлөж буй цэвэр усны шугам
- Төлөвлөж буй бохир усны шугам

Монгол улс, УБ хот, СБД-9, 7-р хороолол,Ногоон нуур,42 тоот

TUGS GRAND CONSTRUCTION

Монгол улс, УБ хот, СБД-1, Бизнес тауэр 1803 тоот

"КРЕАТИВ ЭНЕРЖИ ИНЖЕНЕРИНГ" ХХК

Хөвсгөл аймгийн Тариалан сумын нэгдсэн дулаан, цэвэр усан хангамж, цэвэрлэх байгууламж, төвлөрсөн бохир усны шугамын ажлын зураг /Гадна цэвэр усны 1-р хэсгийн ажлын зураг /

Цэвэр усны 1-р ээлжийн шугамын хэсэгчилсэн байгуулалт

Ye шат: А.3

Инженер	Ж.Хосбаяр	ЕГ Шифр: ТГ-25/01	Масштаб: М1:500	Огноо: 2025/03
Гүйцэтгэсэн	Ж.Хосбаяр			
Шалгасан	Б.Жавзанжамъян	ТГ Шифр: CEE2504/WS-P1	Зургийн дугаар: WS/P1-29	Бүх хуудас: 117

2014-10-31 15:52:10

A3

Зургийн дугаар ВН-3

ЦЭВЭР УСНЫ 1-Р ЭЭЛЖИЙН ШУГАМЫН ХЭСЭГЧИЛСЭН БАЙГУУЛАЛТ М1:500

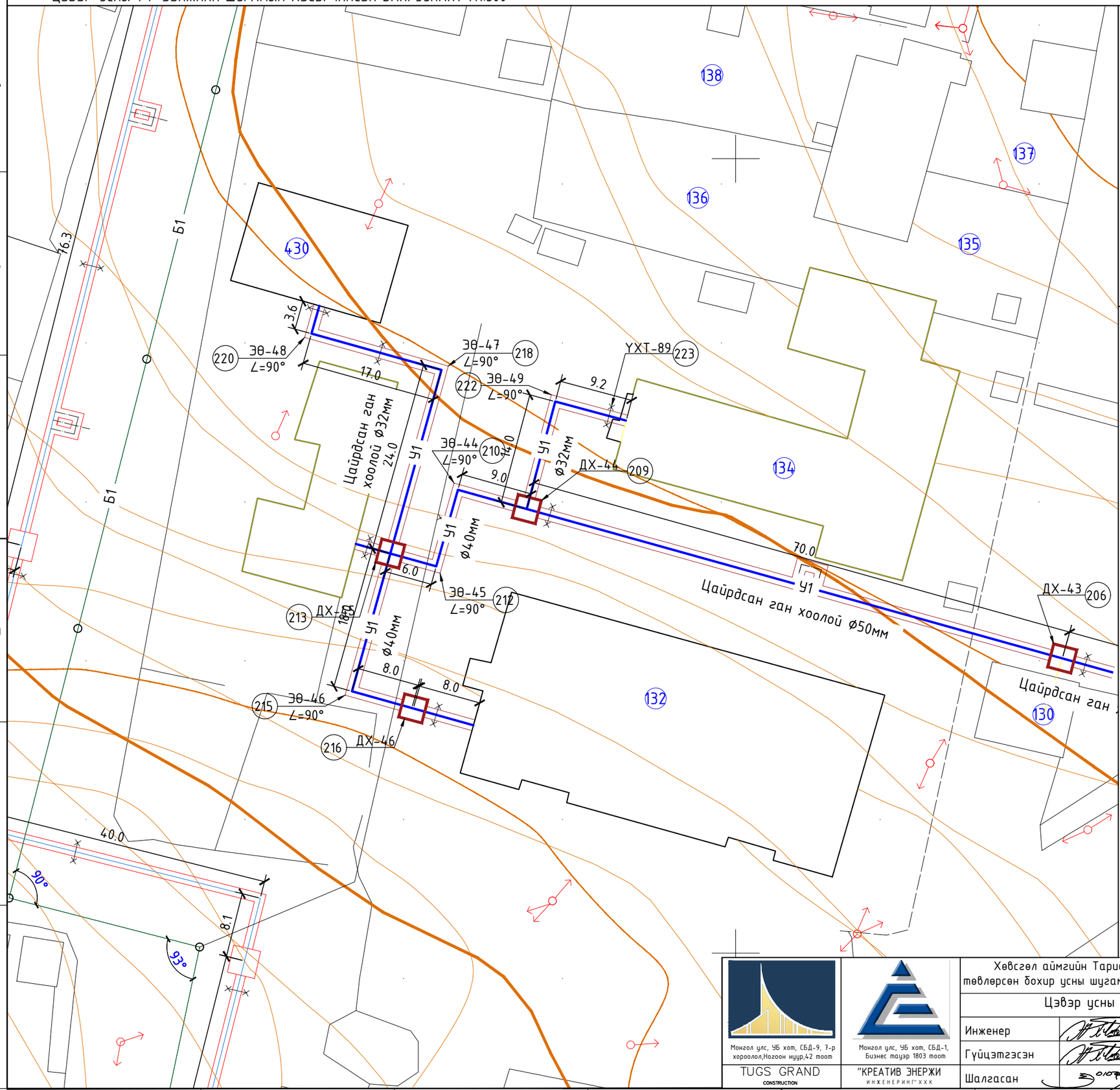

ТҮЛХҮҮР БАЙГУУЛАЛТ

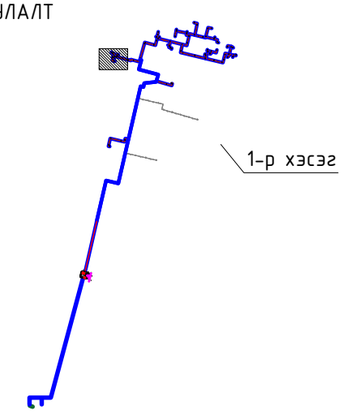

ТАНИХ ТЭМДЭГ:

- Төлөвлөж буй барилга, байгууламж
- Одоо байгаа барилга
- Авто зам, талбай
- Авто зогсоол
- Явган хүний зам
- Одоо байгаа бохир усны шугам
- Одоо байгаа дулааны шугам
- Одоо байгаа гадна холбооны шугам
- Одоо байгаа цахилгааны шугам
- Одоо байгаа цахилгааны шугам
- Төлөвлөж буй бохир усны шугам
- Төлөвлөж буй дулааны худаг
- Төлөвлөж буй дулааны шугам
- Одоо байгаа дулааны худаг
- Одоо байгаа цэвэр усны шугам
- Төлөвлөж буй цэвэр усны шугам
- Төлөвлөж буй бохир усны шугам

Монгол улс, УБ хот, СБД-9, 7-р хороолол,Ногоон нуур,42 тоот
TUGS GRAND CONSTRUCTION

Монгол улс, УБ хот, СБД-1, Бизнес тауэр 1803 тоот
"КРЕАТИВ ЭНЕРЖИ ИНЖЕНЕРИНГ" ХХК

Хөвсгөл аймгийн Тариалан сумын нэгдсэн дулаан, цэвэр усан хангамж, цэвэрлэх байгууламж, төвлөрсөн бохир усны шугамын ажлын зураг /Гадна цэвэр усны 1-р хэсгийн ажлын зураг /

Цэвэр усны 1-р ээлжийн шугамын хэсэгчилсэн байгуулалт

Ye шат: А.3

Инженер	Ж.Хосбаяр	ЕГ Шифр: ТГ-25/01	Масштаб: М1:500	Огноо: 2025/03
Гүйцэтгэсэн	Ж.Хосбаяр			
Шалгасан	Б.Жавзанжамъян	ТГ Шифр: CEE2504/WS-P1	Зургийн дугаар: WS/P1-30	Бүх хуудас: 117

2014-10-31 15:52:10

A3

Зургийн дугаар ЦН-3

ЦЭВЭР УСНЫ 1-Р ЭЭЛЖИЙН ШУГАМЫН ХЭСЭГЧИЛСЭН БАЙГУУЛАЛТ М1:500

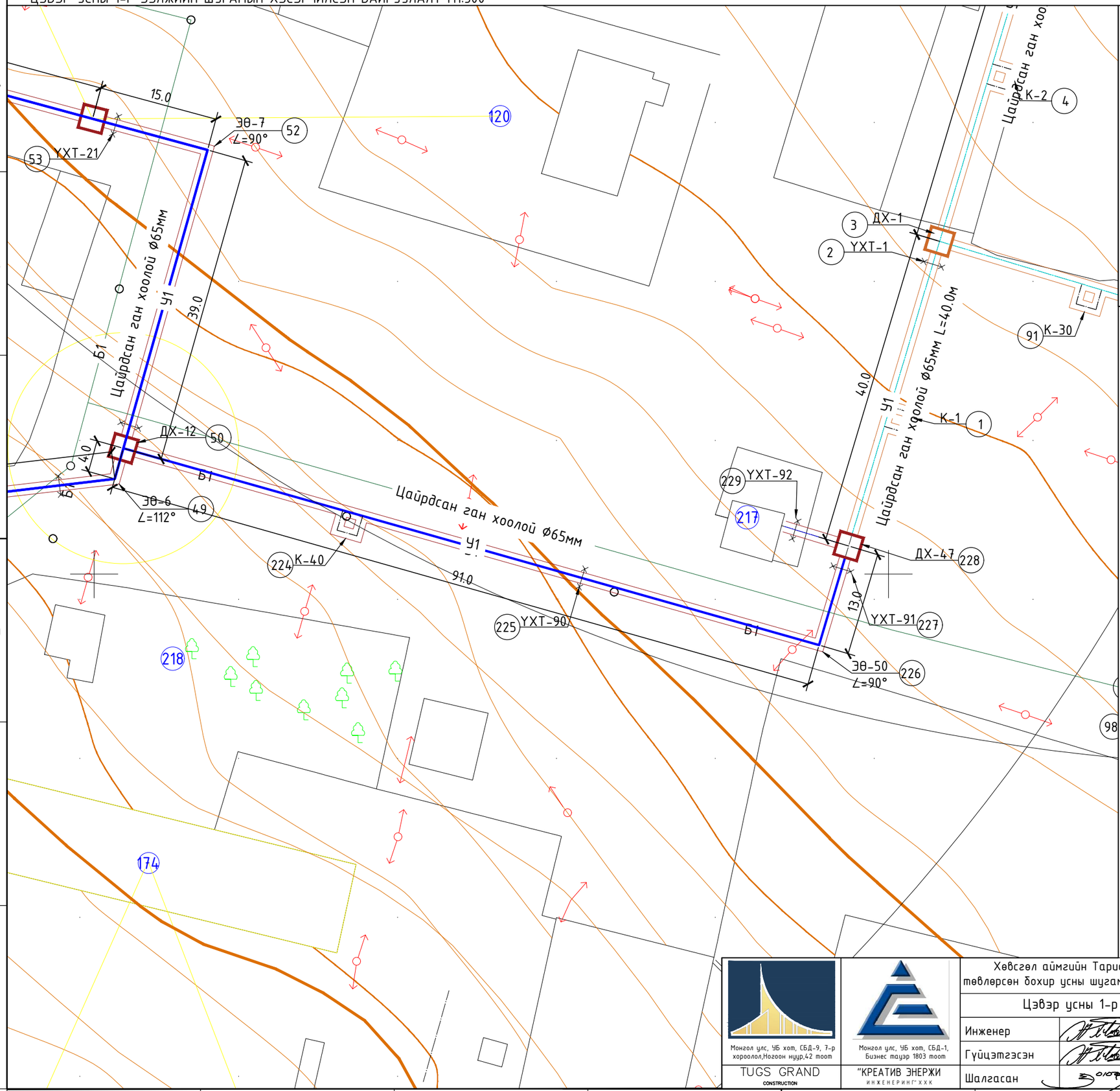

ТҮЛХҮҮР БАЙГУУЛАЛТ

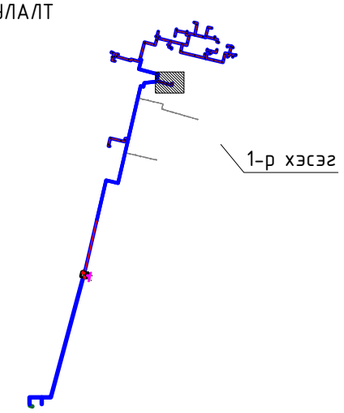

ТАНИХ ТЭМДЭГ:

- Төлөвлөж буй барилга, байгууламж
- Одоо байгаа барилга
- Авто зам, талбай
- Авто зогсоол
- Явган хүний зам
- Одоо байгаа бохир усны шугам
- Одоо байгаа дулааны шугам
- Одоо байгаа гадна холбооны шугам
- Одоо байгаа цахилгааны шугам
- Одоо байгаа цахилгааны шугам
- Төлөвлөж буй бохир усны шугам
- Төлөвлөж буй дулааны худаг
- Төлөвлөж буй дулааны шугам
- Одоо байгаа дулааны худаг
- Одоо байгаа цэвэр усны шугам
- У1 Төлөвлөж буй цэвэр усны шугам
- Б1 Төлөвлөж буй бохир усны шугам

Монгол улс, УБ хот, СБД-9, 7-р хороолол,Ногоон нуур,42 тоот
TUGS GRAND CONSTRUCTION

Монгол улс, УБ хот, СБД-1, Бизнес тауэр 1803 тоот
"КРЕАТИВ ЭНЕРЖИ ИНЖЕНЕРИНГ" ХХК

Хөвсгөл аймгийн Тариалан сумын нэгдсэн дулаан, цэвэр усан хангамж, цэвэрлэх байгууламж, төвлөрсөн бохир усны шугамын ажлын зураг /Гадна цэвэр усны 1-р хэсгийн ажлын зураг /

Цэвэр усны 1-р ээлжийн шугамын хэсэгчилсэн байгууламт

Ye шат: А.З

Инженер	Ж.Хосбаяр	ЕГ Шифр: ТГ-25/01	Масштаб: М1:500	Огноо: 2025/03
Гүйцэтгэсэн	Ж.Хосбаяр	ТГ Шифр: CEE2504/WS-P1	Зургийн дугаар: WS/P1-31	Бүх хуудас: 117
Шалгасан	Б.Жавзанжамъян			

2014-10-31 15:52:10

А3

Зургийн дугаар ВН-3

ЦЭВЭР УСНЫ 1-Р ЭЭЛЖИЙН ШУГАМЫН НЭГДСЭН УГСРАЛТЫН ТОЙМ

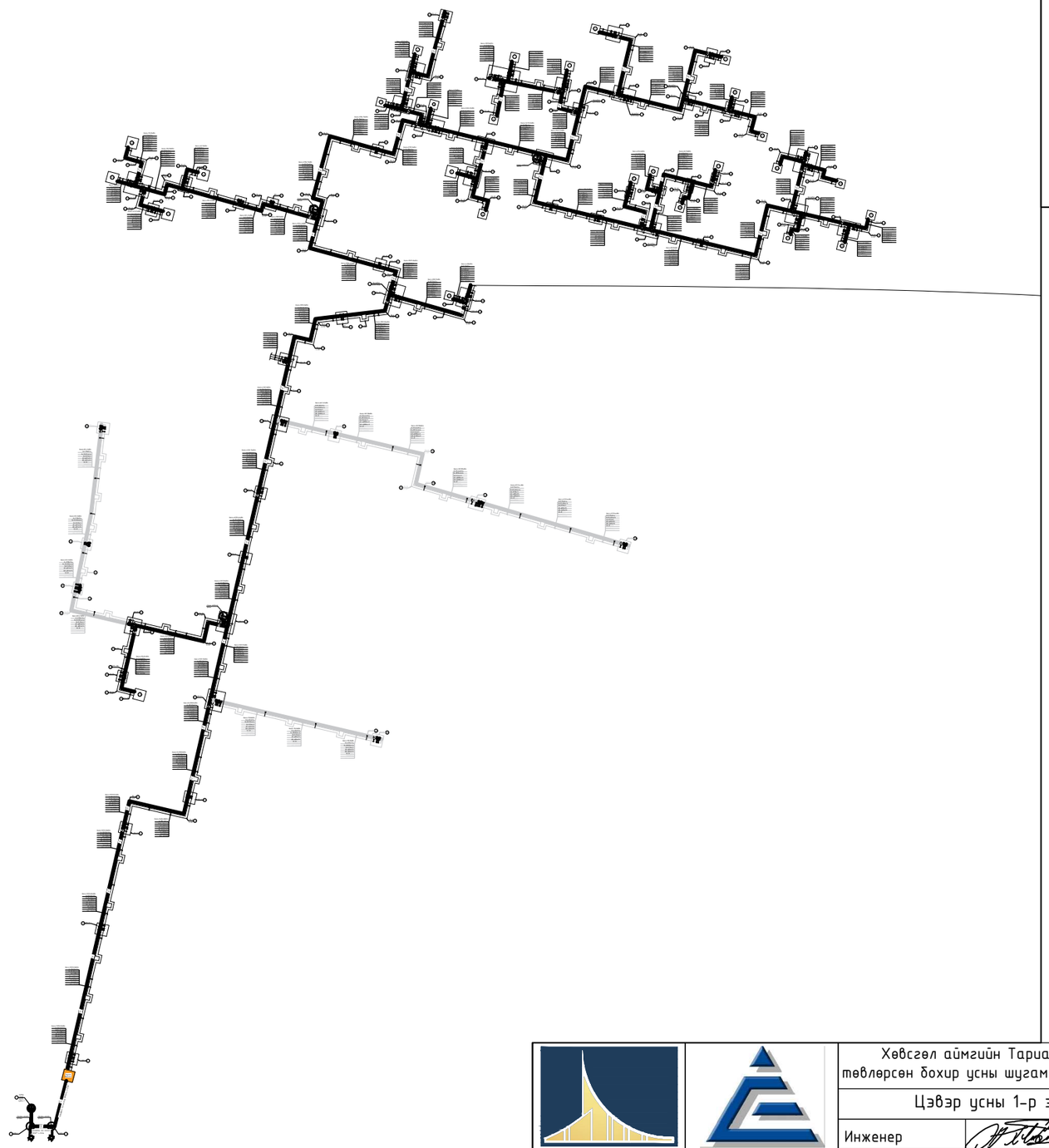

ТҮЛХҮҮР БАЙГУУЛАЛТ

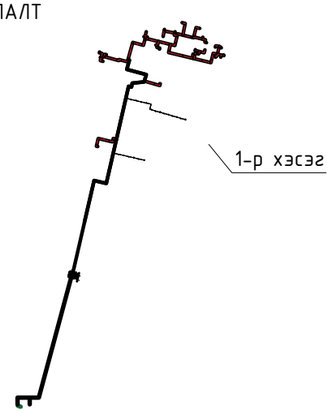

ТАНИХ ТЭМДЭГ:

- Төлөвлөж буй барилга, байгууламж
- Одоо байгаа барилга
- Авто зам, талбай
- Авто зогсоол
- Явган хүний зам
- Одоо байгаа бохир усны шугам
- Одоо байгаа дулааны шугам
- Одоо байгаа гадна холбооны шугам
- Одоо байгаа цахилгааны шугам
- Одоо байгаа цахилгааны шугам
- Төлөвлөж буй бохир усны шугам
- Төлөвлөж буй дулааны худаг
- Төлөвлөж буй дулааны шугам
- Одоо байгаа дулааны худаг
- Одоо байгаа цэвэр усны шугам
- Төлөвлөж буй цэвэр усны шугам
- Төлөвлөж буй бохир усны шугам

Монгол улс, УБ хот, СБД-9, 7-р хороолол,Ногоон нуур,42 тоот

TUGS GRAND CONSTRUCTION

Монгол улс, УБ хот, СБД-1, Бизнес тауэр 1803 тоот

"КРЕАТИВ ЭНЕРЖИ ИНЖЕНЕРИНГ" ХХК

Хөвсгөл аймгийн Тариалан сумын нэгдсэн дулаан, цэвэр усан хангамж, цэвэрлэх байгууламж, төвлөрсөн бохир усны шугамын ажлын зураг /Гадна цэвэр усны 1-р хэсгийн ажлын зураг /

Цэвэр усны 1-р ээлжийн шугамын нэгдсэн угсралтын тойм

Уе шат: А.3

Инженер	Ж.Хосбаяр	ЕГ Шифр: ТГ-25/01	Масштаб: М1:гүй	Огноо: 2025/03
Гүйцэтгэсэн	Ж.Хосбаяр			
Шалгасан	Б.Жавзанжамъян	ТГ Шифр: CEE2504/WS-P1	Зургийн дугаар: WS/P1-32	Бүх хуудас: 117

2014-10-31 15:52:10

A3

ЦЭВЭР УСНЫ 1-Р ЭЭЛЖИЙН ШУГАМЫН ХЭСЭГЧИЛСЭН УГСРАЛТЫН ТОЙМ

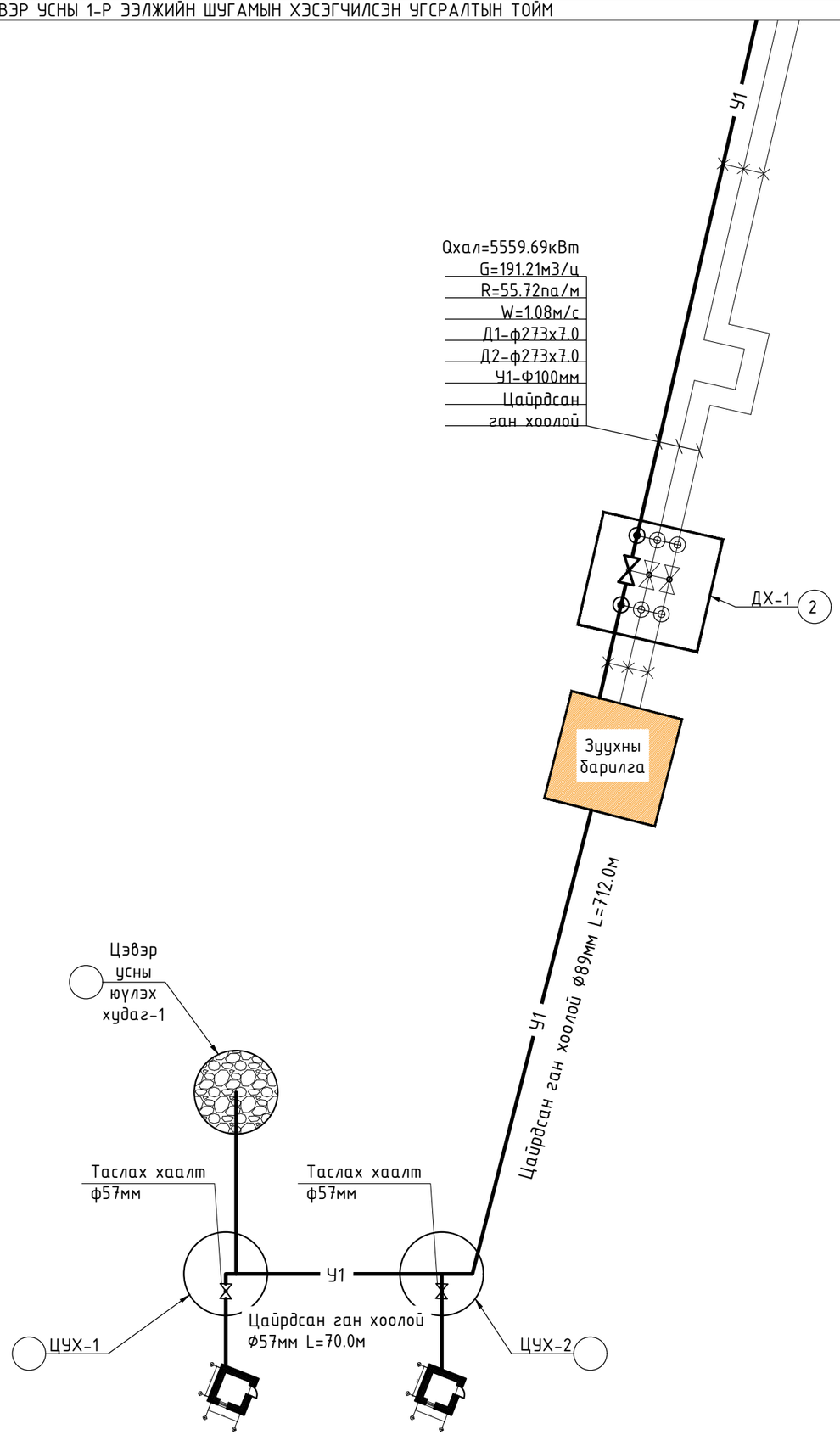

ТҮЛХҮҮР БАЙГУУЛАЛТ

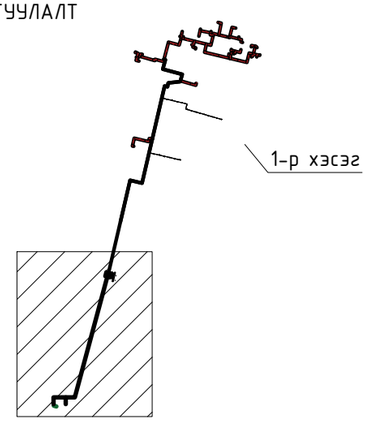

ТАНИХ ТЭМДЭГ:

- Төлөвлөж буй барилга, байгууламж
- Одоо байгаа барилга
- Авто зам, талбай
- Авто зогсоол
- Явган хүний зам
- Одоо байгаа бохир усны шугам
- Одоо байгаа дулааны шугам
- Одоо байгаа гадна холбооны шугам
- Одоо байгаа цахилгааны шугам
- Одоо байгаа цахилгааны шугам
- Төлөвлөж буй бохир усны шугам
- Төлөвлөж буй дулааны худаг
- Төлөвлөж буй дулааны шугам
- Одоо байгаа дулааны худаг
- Одоо байгаа цэвэр усны шугам
- Төлөвлөж буй цэвэр усны шугам
- Төлөвлөж буй бохир усны шугам

Монгол улс, УБ хот, СБД-9, 7-р хороолол,Ногоон нуур,42 тоот
TUGS GRAND CONSTRUCTION

Монгол улс, УБ хот, СБД-1, Бизнес тауэр 1803 тоот
"КРЕАТИВ ЭНЕРЖИ ИНЖЕНЕРИНГ" ХХК

Хөвсгөл аймгийн Тариалан сумын нэгдсэн дулаан, цэвэр усан хангамж, цэвэрлэх байгууламж, төвлөрсөн бохир усны шугамын ажлын зураг /Гадна цэвэр усны 1-р хэсгийн ажлын зураг /

Цэвэр усны 1-р ээлжийн шугамын хэсэгчилсэн угсралтын тойм

Ye шат: А.3

Инженер	Ж.Хосбаяр	ЕГ Шифр: ТГ-25/01	Масштаб: М1:гүй	Огноо: 2025/03
Гүйцэтгэсэн	Ж.Хосбаяр			
Шалгасан	Б.Жавзанжамъян	ТГ Шифр: CEE2504/WS-P1	Зургийн дугаар: WS/P1-33	Бүх хуудас: 117

2014-10-31 15:52:10

A3

ЦЭВЭР УСНЫ 1-Р ЭЭЛЖИЙН ШУГАМЫН ХЭСЭГЧИЛСЭН УГСРАЛТЫН ТОЙМ

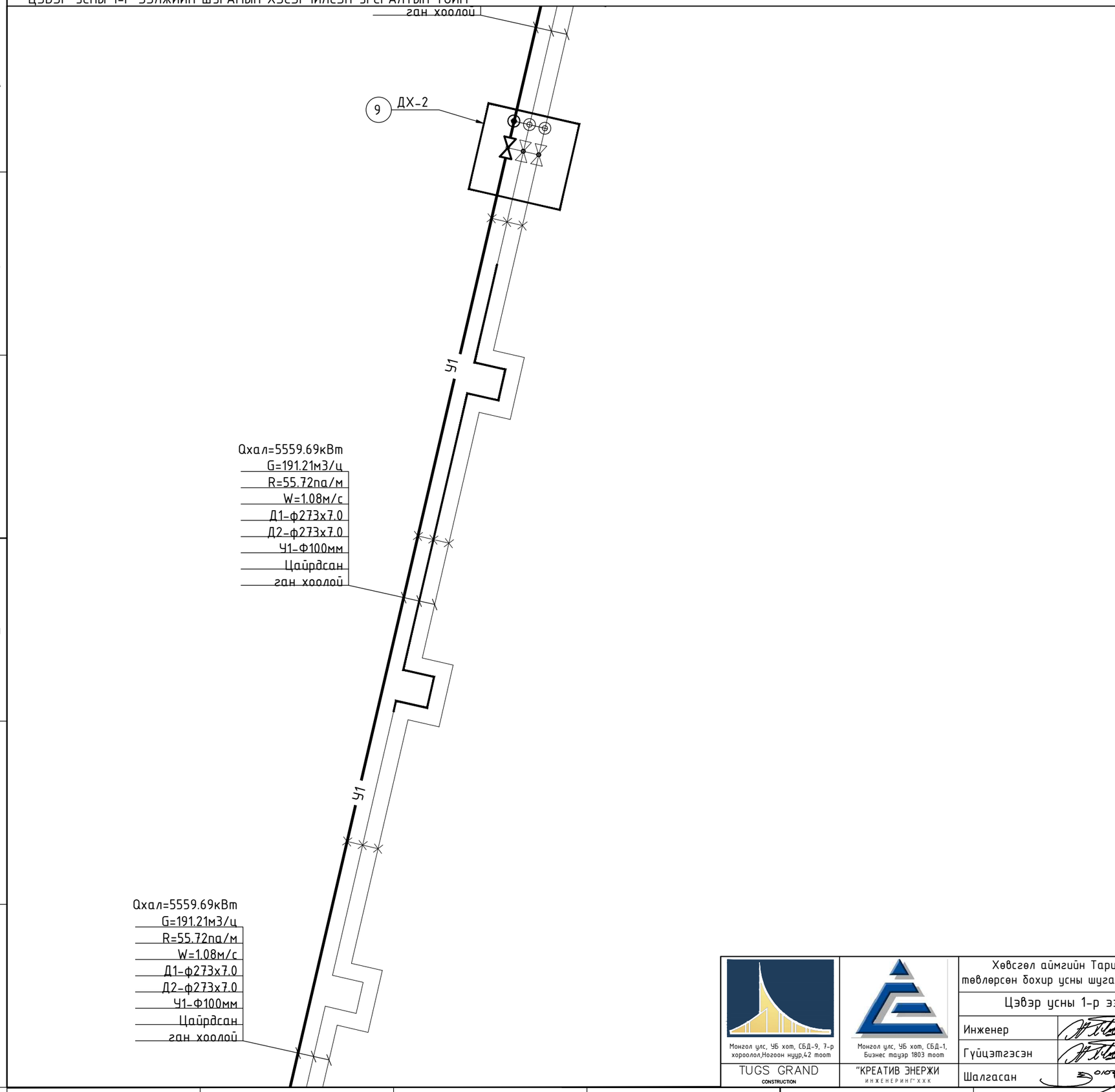

ТҮЛХҮҮР БАЙГУУЛАЛТ

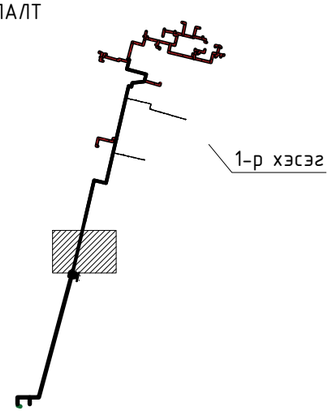

ТАНИХ ТЭМДЭГ:

- Төлөвлөж буй барилга, байгууламж
- Одоо байгаа барилга
- Авто зам, талбай
- Авто зогсоол
- Явган хүний зам
- Одоо байгаа бохир усны шугам
- Одоо байгаа дулааны шугам
- Одоо байгаа гадна холбооны шугам
- Одоо байгаа цахилгааны шугам
- Одоо байгаа цахилгааны шугам
- Төлөвлөж буй бохир усны шугам
- Төлөвлөж буй дулааны худаг
- Төлөвлөж буй дулааны шугам
- Одоо байгаа дулааны худаг
- Одоо байгаа цэвэр усны шугам
- У1 Төлөвлөж буй цэвэр усны шугам
- Б1 Төлөвлөж буй бохир усны шугам

Монгол улс, УБ хот, СБД-9, 7-р хороолол,Ногоон нуур,42 тоот TUGS GRAND CONSTRUCTION	Монгол улс, УБ хот, СБД-1, Бизнес тауэр 1803 тоот "КРЕАТИВ ЭНЕРЖИ ИНЖЕНЕРИНГ" ХХК	Хөвсгөл аймгийн Тариалан сумын нэгдсэн дулаан, цэвэр усан хангамж, цэвэрлэх байгууламж, төвлөрсөн бохир усны шугамын ажлын зураг /Гадна цэвэр усны 1-р хэсгийн ажлын зураг /			
		Цэвэр усны 1-р ээлжийн шугамын хэсэгчилсэн угсралтын тойм			Ye шат: А.3
		Инженер	Ж.Хосбаяр	ЕГ Шифр: ТГ-25/01	Масштаб: М1:гүй	Огноо: 2025/03
		Гүйцэтгэсэн	Ж.Хосбаяр			
		Шалгасан	Б.Жавзанжамъян	ТГ Шифр: СЕЕ2504/WS-P1	Зургийн дугаар: WS/P1-34	Бүх хуудас: 117

2014-10-31 15:52:10

A3

ЦЭВЭР УСНЫ 1-Р ЭЭЛЖИЙН ШУГАМЫН ХЭСЭГЧИЛСЭН УГСРАЛТЫН ТОЙМ

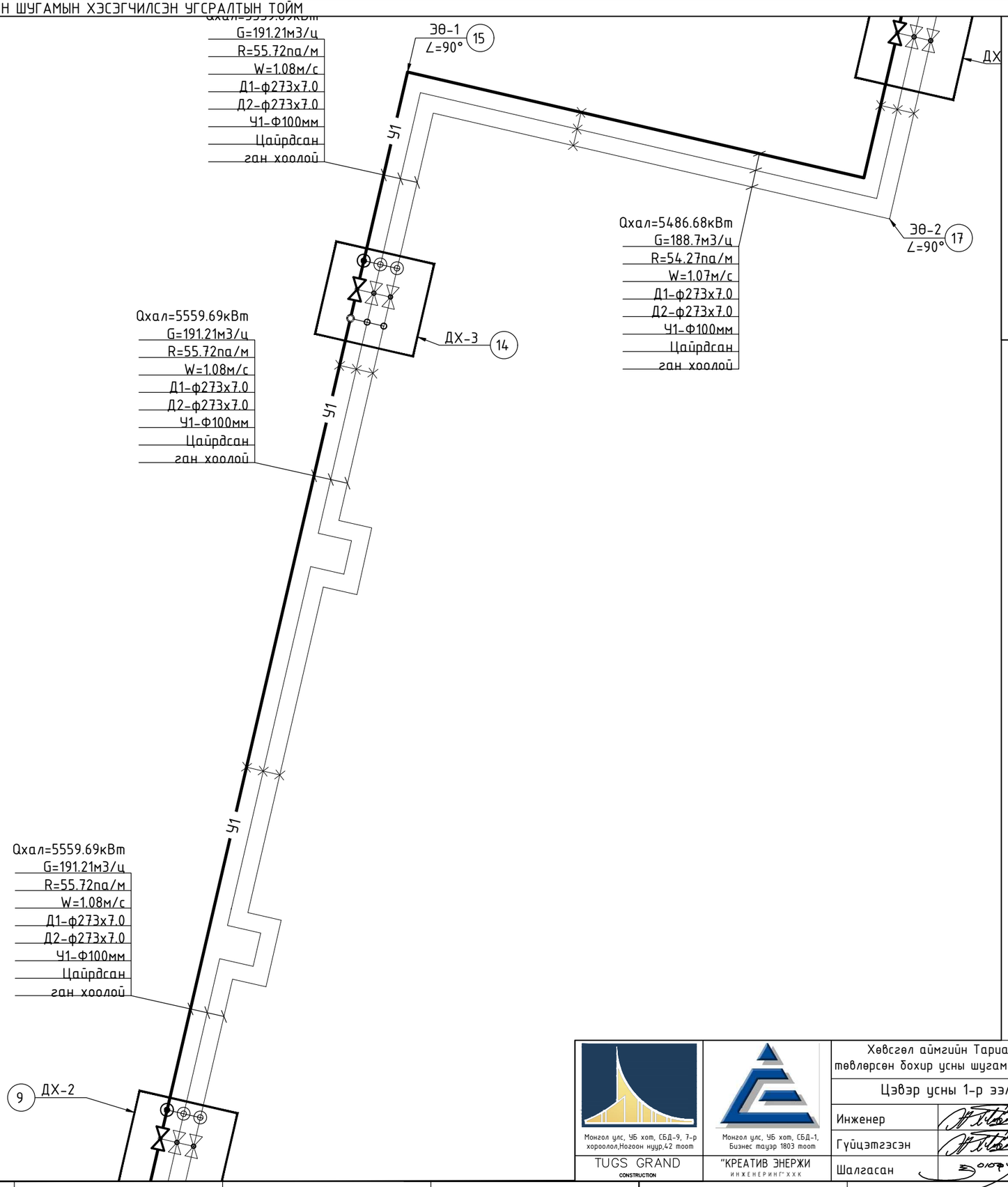

ТҮЛХҮҮР БАЙГУУЛАЛТ

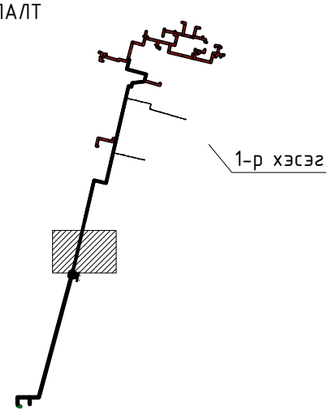

Таних тэмдэг

- Фланецтай таслах хаалт
- Хуванцараас ганлуу шилжүүлэх фланец
- Ус буулгагч хаалт
- У1 Төлөвлөж буй цэвэр усны шугам
- Агаар гаргагч хаалт
- X:452593.7743 Y:4825620.5825 Онцлох цэгийн координат
- Ган чөмөг

Монгол улс, УБ хот, СБД-9, 7-р хороолол,Ногоон нуур,42 тоот TUGS GRAND CONSTRUCTION	Монгол улс, УБ хот, СБД-1, Бизнес тауэр 1803 тоот "КРЕАТИВ ЭНЕРЖИ ИНЖЕНЕРИНГ" ХХК	Хөвсгөл аймгийн Тариалан сумын нэгдсэн дулаан, цэвэр усан хангамж, цэвэрлэх байгууламж, төвлөрсөн бохир усны шугамын ажлын зураг /Гадна цэвэр усны 1-р хэсгийн ажлын зураг /			
		Цэвэр усны 1-р ээлжийн шугамын хэсэгчилсэн угсралтын тойм			Ye шат: А.3
		Инженер	Ж.Хосбаяр	ЕГ Шифр: ТГ-25/01	Масштаб: М1:гүй	Огноо: 2025/03
		Гүйцэтгэсэн	Ж.Хосбаяр			
		Шалгасан	Б.Жавзанжамъян	ТГ Шифр: CEE2504/WS-P1	Зургийн дугаар: WS/P1-35	Бүх хуудас: 117

2014-10-31 15:52:10

A3

ЦЭВЭР УСНЫ 1-Р ЭЭЛЖИЙН ШУГАМЫН ХЭСЭГЧИЛСЭН УГСРАЛТЫН ТОЙМ

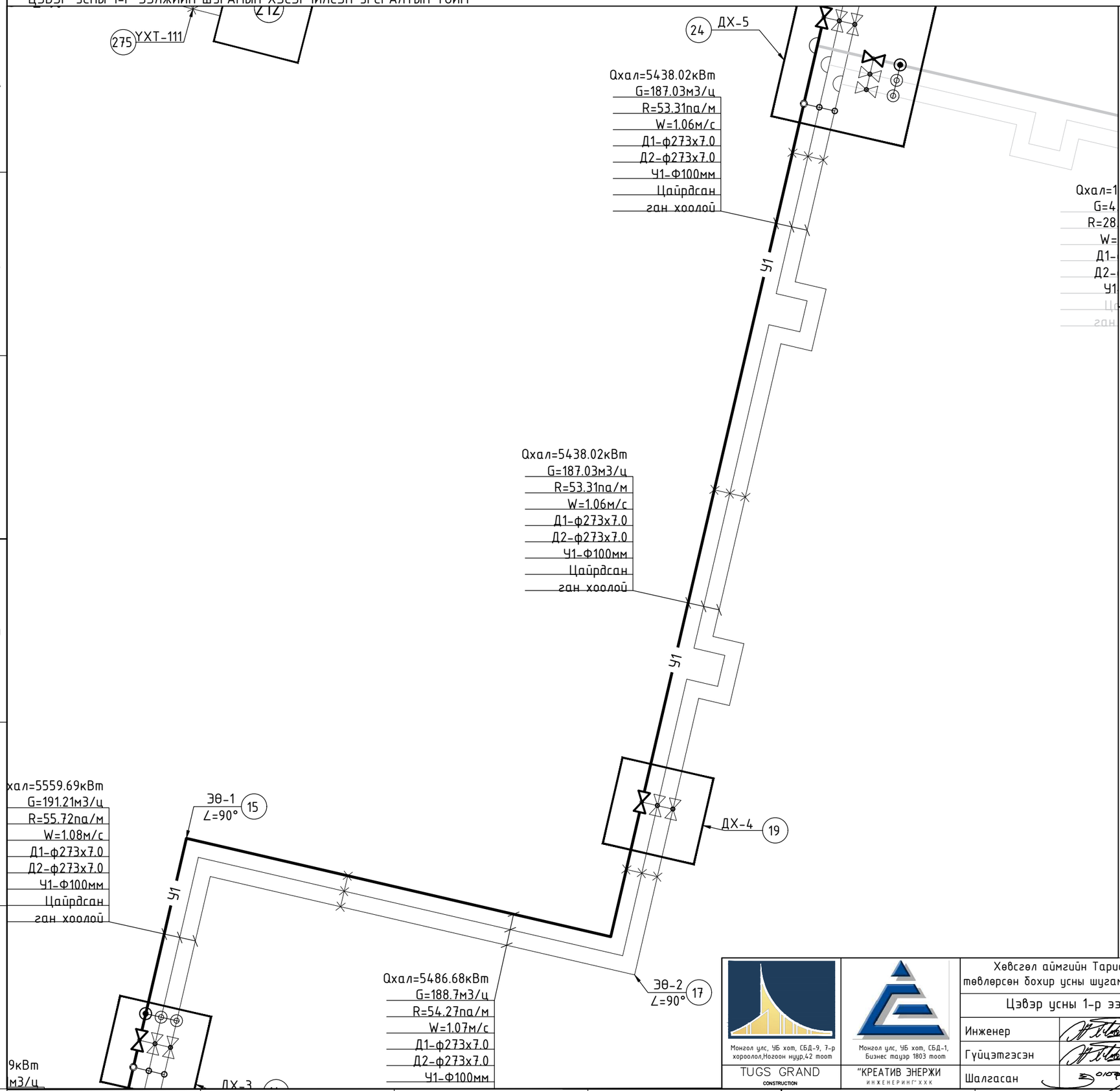

ТҮЛХҮҮР БАЙГУУЛАЛТ

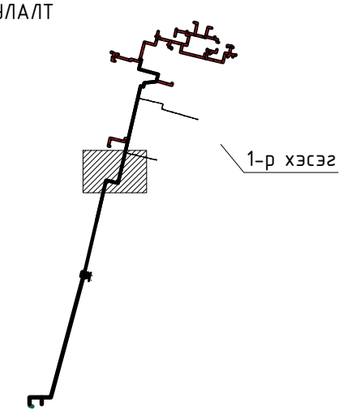

Таних тэмдэг

- Фланецтай таслах хаалт
- Хуванцараас ганлуу шилжүүлэх фланец
- Ус буулгагч хаалт
- Ч1 Төлөвлөж буй цэвэр усны шугам
- Агаар гаргагч хаалт
- X:452593.7743 Y:4825620.5825 Онцлох цэгийн координат
- Ган чөмөг

Монгол улс, УБ хот, СБД-9, 7-р хороолол,Ногоон нуур,42 тоот
TUGS GRAND CONSTRUCTION

Монгол улс, УБ хот, СБД-1, Бизнес тауэр 1803 тоот
"КРЕАТИВ ЭНЕРЖИ ИНЖЕНЕРИНГ" ХХК

Хөвсгөл аймгийн Тариалан сумын нэгдсэн дулаан, цэвэр усан хангамж, цэвэрлэх байгууламж, төвлөрсөн бохир усны шугамын ажлын зураг /Гадна цэвэр усны 1-р хэсгийн ажлын зураг /

Цэвэр усны 1-р ээлжийн шугамын хэсэгчилсэн угсралтын тойм					Ye шат: А.3
Инженер		Ж.Хосбаяр	ЕГ Шифр: ТГ-25/01	Масштаб: М1:гүй	Огноо: 2025/03
Гүйцэтгэсэн		Ж.Хосбаяр			
Шалгасан		Б.Жавзанжамъян	ТГ Шифр: CEE2504/WS-P1	Зургийн дугаар: WS/P1-36	Бүх хуудас: 117

2014-10-31 15:52:10

A3

ЦЭВЭР УСНЫ 1-Р ЭЭЛЖИЙН ШУГАМЫН ХЭСЭГЧИЛСЭН УГСРАЛТЫН ТОЙМ

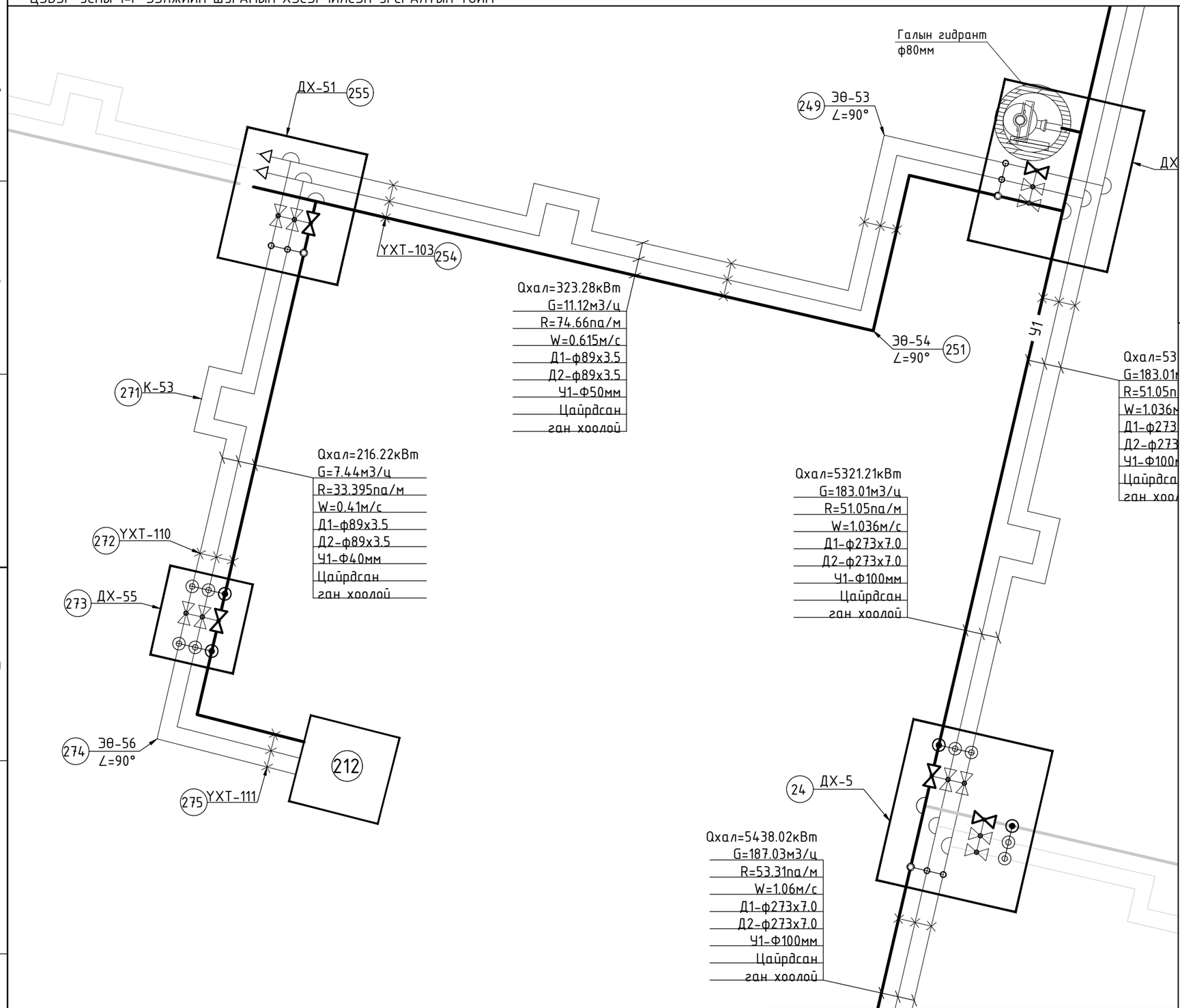

ТҮЛХҮҮР БАЙГУУЛАЛТ

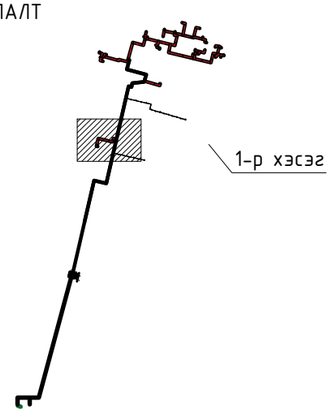

Таних тэмдэг

- Фланецтай таслах хаалт
- Хуванцараас ганлуу шилжүүлэх фланец
- Ус буулгагч хаалт
- У1 Төлөвлөж буй цэвэр усны шугам
- Агаар гаргагч хаалт
- X=452593.7763 Y=4825620.5825 Онцлох цэгийн координат
- Ган чөмөг

Монгол улс, УБ хот, СБД-9, 7-р хороолол,Ногоон нуур,42 тоот
TUGS GRAND CONSTRUCTION

Монгол улс, УБ хот, СБД-1, Бизнес тауэр 1803 тоот
"КРЕАТИВ ЭНЕРЖИ ИНЖЕНЕРИНГ" ХХК

Хөвсгөл аймгийн Тариалан сумын нэгдсэн дулаан, цэвэр усан хангамж, цэвэрлэх байгууламж, төвлөрсөн бохир усны шугамын ажлын зураг /Гадна цэвэр усны 1-р хэсгийн ажлын зураг /

Цэвэр усны 1-р ээлжийн шугамын хэсэгчилсэн угсралтын тойм					Ye шат: А.3
Инженер		Ж.Хосбаяр	ЕГ Шифр: ТГ-25/01	Масштаб: М1:гүй	Огноо: 2025/03
Гүйцэтгэсэн		Ж.Хосбаяр			
Шалгасан		Б.Жавзанжамъян	ТГ Шифр: CEE2504/WS-P1	Зургийн дугаар: WS/P1-37	Бүх хуудас: 117

2014-10-31 15:52:10

А3

ЦЭВЭР УСНЫ 1-Р ЭЭЛЖИЙН ШУГАМЫН ХЭСЭГЧИЛСЭН УГСРАЛТЫН ТОЙМ

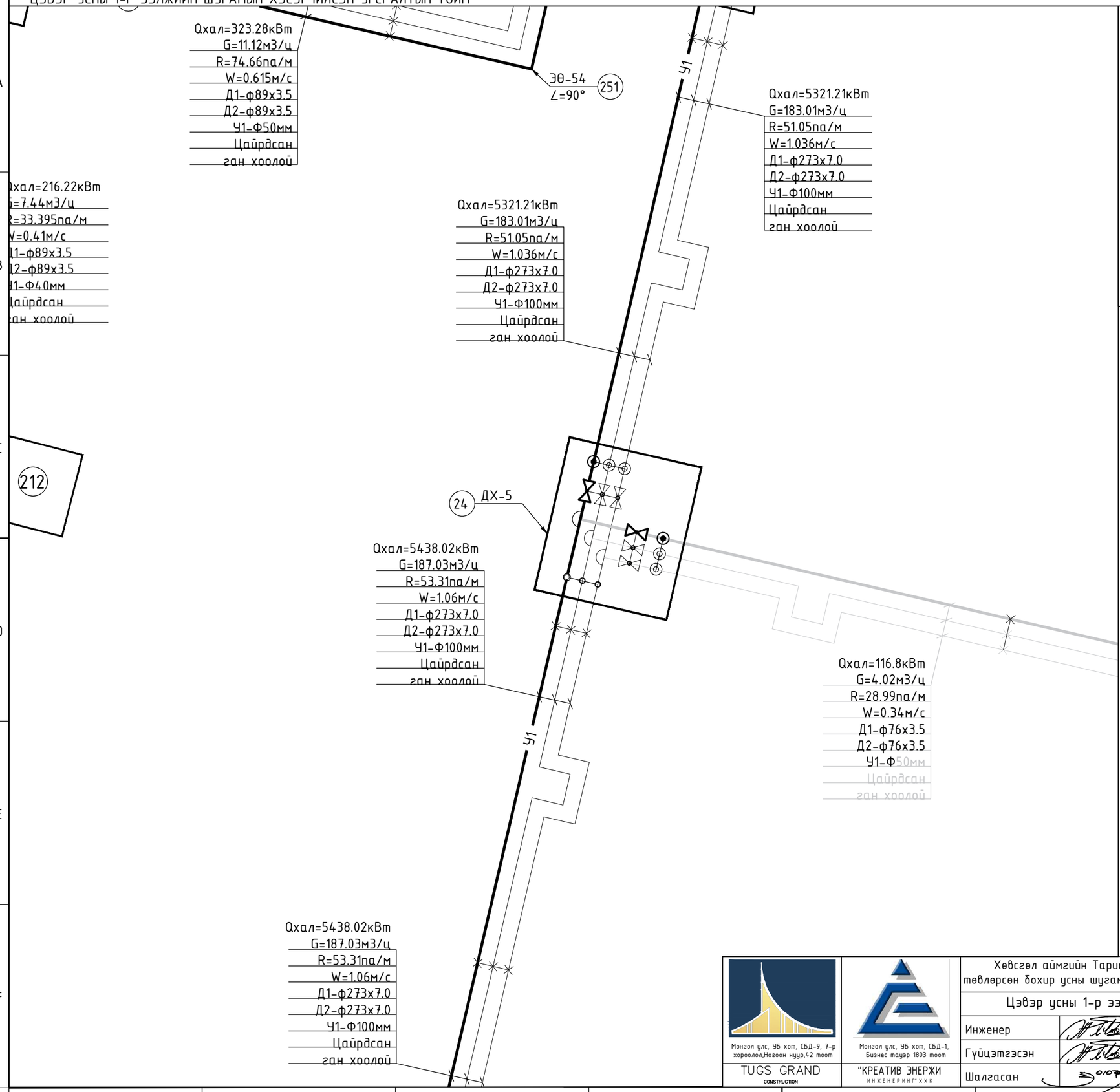

ТҮЛХҮҮР БАЙГУУЛАЛТ

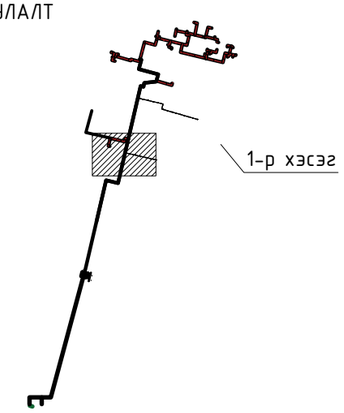

Таних тэмдэг

- Фланецтай таслах хаалт
- Хуванцараас ганлуу шилжүүлэх фланец
- Ус буулгагч хаалт
- У1 Төлөвлөж буй цэвэр усны шугам
- Агаар гаргагч хаалт
- X:452593.7743 Y:482562.0.5825 Онцлох цэгийн координат
- Ган чөмөг

Монгол улс, УБ хот, СБД-9, 7-р хороолол,Ногоон нуур,42 тоот TUGS GRAND CONSTRUCTION	Монгол улс, УБ хот, СБД-1, Бизнес тауэр 1803 тоот "КРЕАТИВ ЭНЕРЖИ ИНЖЕНЕРИНГ" ХХК	Хөвсгөл аймгийн Тариалан сумын нэгдсэн дулаан, цэвэр усан хангамж, цэвэрлэх байгууламж, төвлөрсөн бохир усны шугамын ажлын зураг /Гадна цэвэр усны 1-р хэсгийн ажлын зураг /			
		Цэвэр усны 1-р ээлжийн шугамын хэсэгчилсэн угсралтын тойм			Ye шат: А.3
		Инженер	Ж.Хосбаяр	ЕГ Шифр: ТГ-25/01	Масштаб: М1:гүй	Огноо: 2025/03
		Гүйцэтгэсэн	Ж.Хосбаяр	ТГ Шифр: CEE2504/WS-P1	Зургийн дугаар: WS/P1-38	Бүх хуудас: 117
		Шалгасан	Б.Жавзанжамъян			

2014-10-31 15:52:10

A3

ЦЭВЭР УСНЫ 1-Р ЭЭЛЖИЙН ШУГАМЫН ХЭСЭГЧИЛСЭН УГСРАЛТЫН ТОЙМ

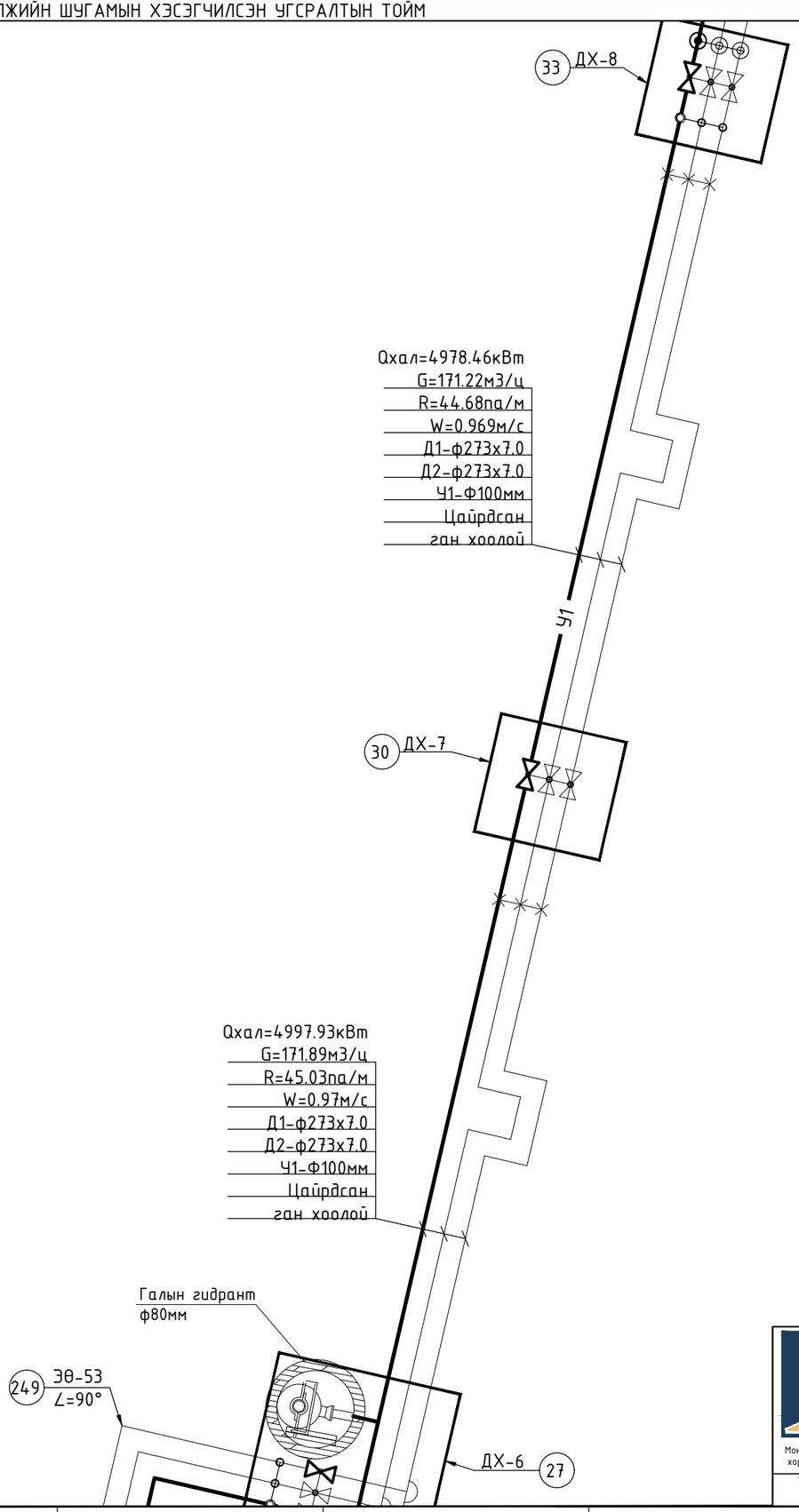

ТҮЛХҮҮР БАЙГУУЛАЛТ

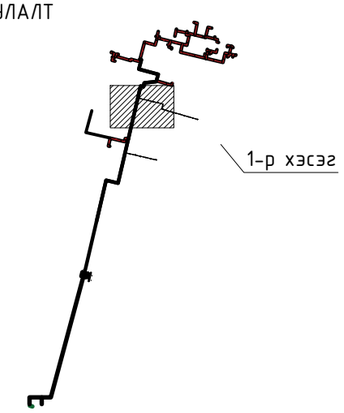

Таних тэмдэг

- Фланецтай таслах хаалт
- Хуванцараас ганлуу шилжүүлэх фланец
- Ус буулгагч хаалт
- Ч1 Төлөвлөж буй цэвэр усны шугам
- Агаар гаргагч хаалт
- X=452593.7743 Y=4825620.5825 Онцлох цэгийн координат
- Ган чөмөг

Монгол улс, УБ хот, СБД-9, 7-р хороолол,Ногоон нуур,42 тоот	Монгол улс, УБ хот, СБД-1, Бизнес тауэр 1803 тоот	Хөвсгөл аймгийн Тариалан сумын нэгдсэн дулаан, цэвэр усан хангамж, цэвэрлэх байгууламж, төвлөрсөн бохир усны шугамын ажлын зураг /Гадна цэвэр усны 1-р хэсгийн ажлын зураг /		
TUGS GRAND CONSTRUCTION	"КРЕАТИВ ЭНЕРЖИ ИНЖЕНЕРИНГ" ХХК	Цэвэр усны 1-р ээлжийн шугамын хэсэгчилсэн угсралтын тойм		Ye шат: А.3
		Инженер — Ж.Хосбаяр	ЕГ Шифр: ТГ-25/01	Масштаб: М1:гүй	Огноо: 2025/03
		Гүйцэтгэсэн — Ж.Хосбаяр	ТГ Шифр: CEE2504/WS-P1	Зургийн дугаар: WS/P1-39	Бүх хуудас: 117
		Шалгасан — Б.Жавзанжамъян			

A3

2014-10-31 15:52:10

ЦЭВЭР УСНЫ 1-Р ЭЭЛЖИЙН ШУГАМЫН ХЭСЭГЧИЛСЭН УГСРАЛТЫН ТОЙМ

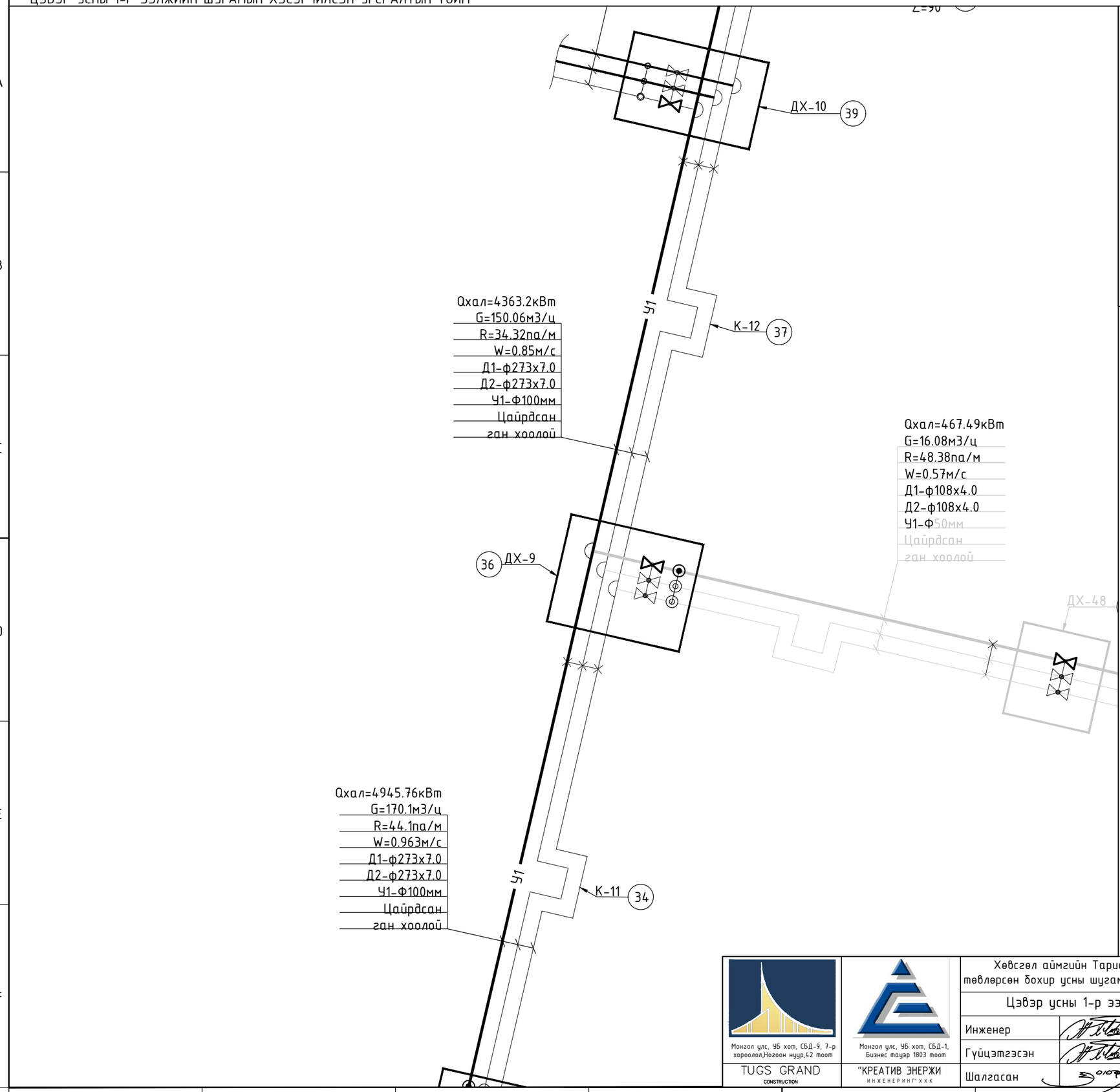

ТҮЛХҮҮР БАЙГУУЛАЛТ

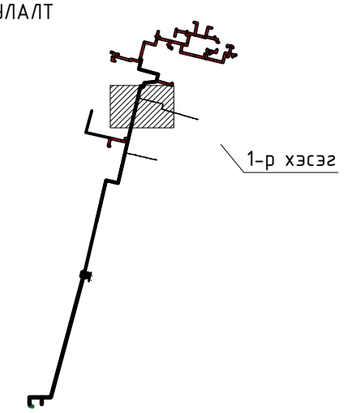

Таних тэмдэг

- Фланецтай таслах хаалт
- Хуванцараас ганлуу шилжүүлэх фланец
- Ус буулгагч хаалт
- У1 Төлөвлөж буй цэвэр усны шугам
- Агаар гаргагч хаалт
- X:452593.7743 Y:4825620.5825 Онцлох цэгийн координат
- Ган чөмөг

Монгол улс, УБ хот, СБД-9, 7-р хороолол,Ногоон нуур,42 тоот TUGS GRAND CONSTRUCTION	Монгол улс, УБ хот, СБД-1, Бизнес тауэр 1803 тоот "КРЕАТИВ ЭНЕРЖИ ИНЖЕНЕРИНГ" ХХК	Хөвсгөл аймгийн Тариалан сумын нэгдсэн дулаан, цэвэр усан хангамж, цэвэрлэх байгууламж, төвлөрсөн бохир усны шугамын ажлын зураг /Гадна цэвэр усны 1-р хэсгийн ажлын зураг /			
		Цэвэр усны 1-р ээлжийн шугамын хэсэгчилсэн угсралтын тойм			Ye шат: А.3
		Инженер	Ж.Хосбаяр	ЕГ Шифр: ТГ-25/01	Масштаб: М1:гүй	Огноо: 2025/03
		Гүйцэтгэсэн	Ж.Хосбаяр	ТГ Шифр: CEE2504/WS-P1	Зургийн дугаар: WS/P1-40	Бүх хуудас: 117
		Шалгасан	Б.Жавзанжамъян			

2014-10-31 15:52:10

A3

ЦЭВЭР УСНЫ 1-Р ЭЭЛЖИЙН ШУГАМЫН ХЭСЭГЧИЛСЭН УГСРАЛТЫН ТОЙМ

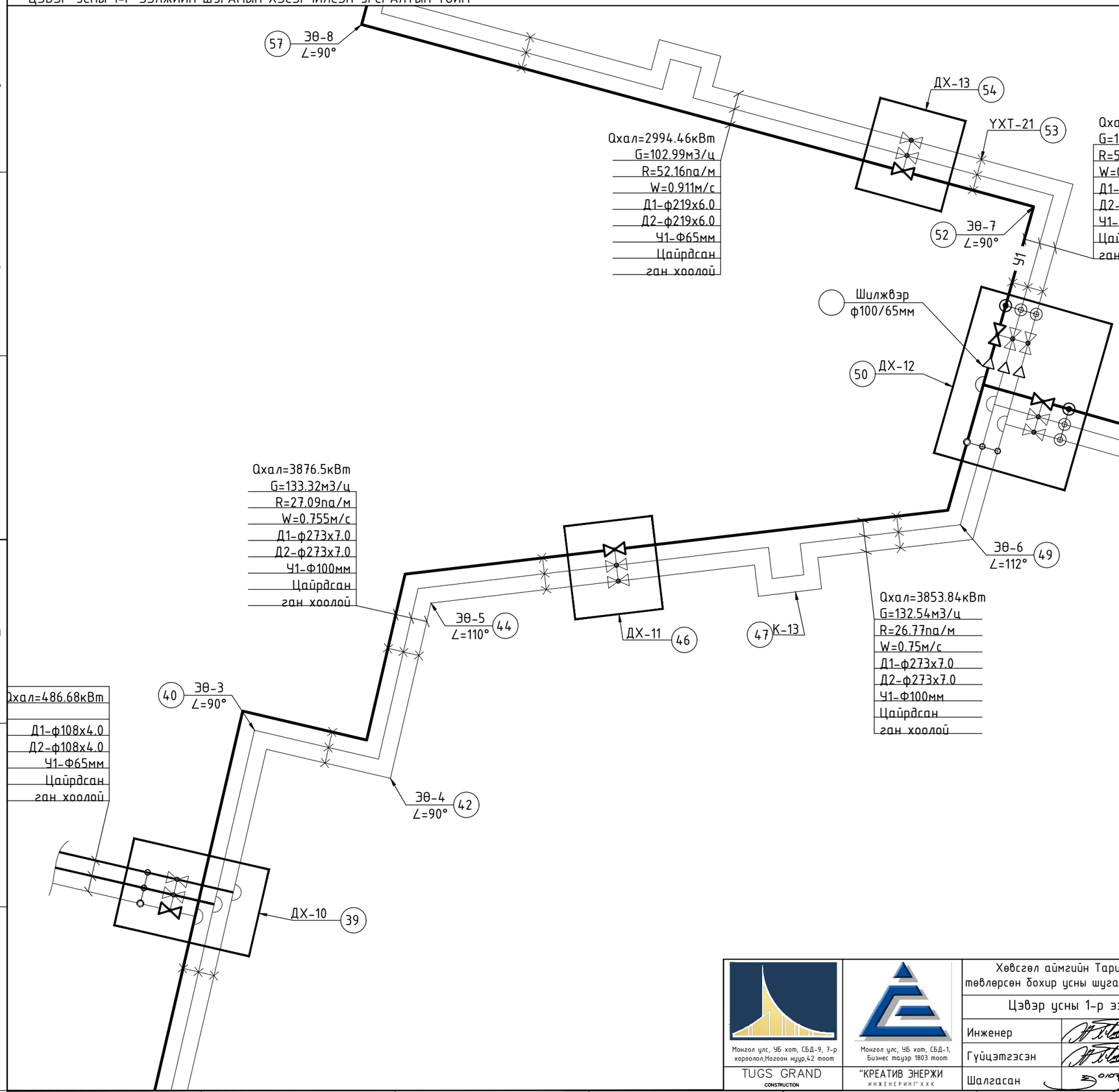

ТҮЛХҮҮР БАЙГУУЛАЛТ

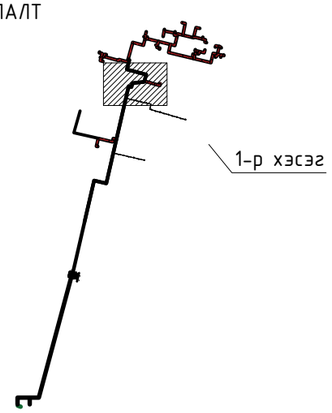

Таних тэмдэг

- Фланецтай таслах хаалт
- Хуванцараас ганлуу шилжүүлэх фланец
- Ус буулгагч хаалт
- У1 Төлөвлөж буй цэвэр усны шугам
- Агаар гаргагч хаалт
- X:452593.7743 Y:4825620.5825 Онцлох цэгийн координат
- Ган чөмөг

Монгол улс, УБ хот, СБД-9, 7-р хороолол,Ногоон нуур,42 тоот TUGS GRAND CONSTRUCTION	Монгол улс, УБ хот, СБД-1, Бизнес тауэр 1803 тоот "КРЕАТИВ ЭНЕРЖИ ИНЖЕНЕРИНГ" ХХК	Хөвсгөл аймгийн Тариалан сумын нэгдсэн дулаан, цэвэр усан хангамж, цэвэрлэх байгууламж, төвлөрсөн бохир усны шугамын ажлын зураг /Гадна цэвэр усны 1-р хэсгийн ажлын зураг /			
		Цэвэр усны 1-р ээлжийн шугамын хэсэгчилсэн угсралтын тойм			Ye шат: A.3
		Инженер	Ж.Хосбаяр	ЕГ Шифр: ТГ-25/01	Масштаб: M1:гүй	Огноо: 2025/03
		Гүйцэтгэсэн	Ж.Хосбаяр			
		Шалгасан	Б.Жавзанжамъян	ТГ Шифр: CEE2504/WS-P1	Зургийн дугаар: WS/P1-41	Бүх хуудас: 117

2014-10-31 15:52:10

A3

ЦЭВЭР УСНЫ 1-Р ЭЭЛЖИЙН ШУГАМЫН ХЭСЭГЧИЛСЭН УГСРАЛТЫН ТОЙМ

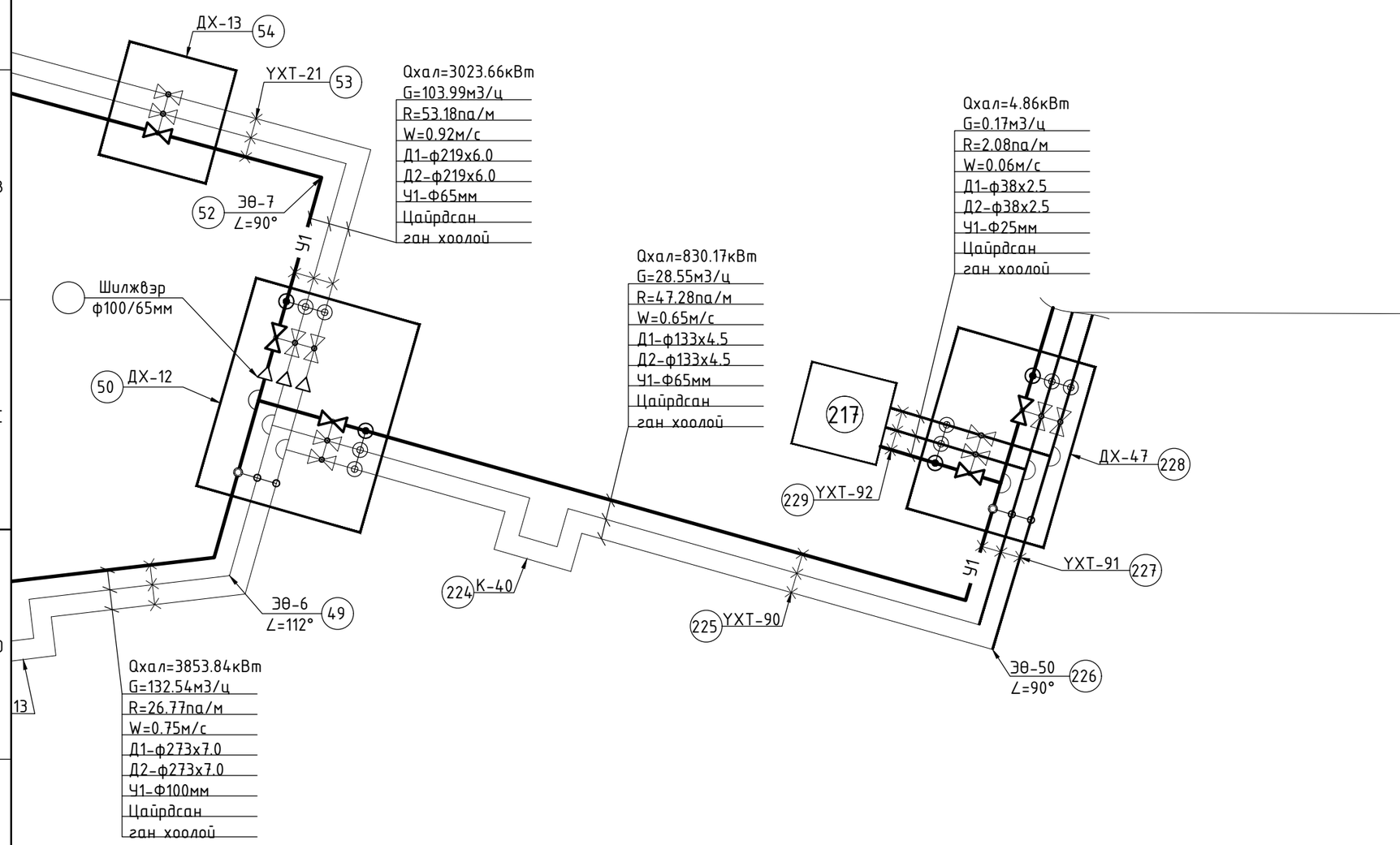

ТҮЛХҮҮР БАЙГУУЛАЛТ

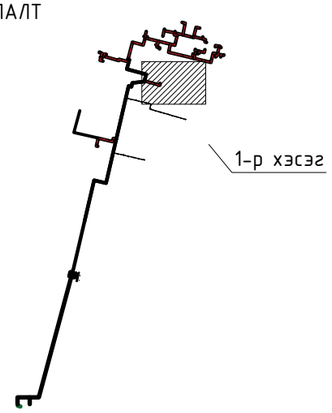

Таних тэмдэг

- Фланецтай таслах хаалт
- Хуванцараас ганлуу шилжүүлэх фланец
- Ус буулгагч хаалт
- Төлөвлөж буй цэвэр усны шугам
- Агаар гаргагч хаалт
- X:452593.7743 Y:482562.0.5825 Онцлох цэгийн координат
- Ган чөмөг

Монгол улс, УБ хот, СБД-9, 7-р хороолол,Ногоон нуур,42 тоот TUGS GRAND CONSTRUCTION	Монгол улс, УБ хот, СБД-1, Бизнес тауэр 1803 тоот "КРЕАТИВ ЭНЕРЖИ ИНЖЕНЕРИНГ" ХХК	Хөвсгөл аймгийн Тариалан сумын нэгдсэн дулаан, цэвэр усан хангамж, цэвэрлэх байгууламж, төвлөрсөн бохир усны шугамын ажлын зураг /Гадна цэвэр усны 1-р хэсгийн ажлын зураг /			
		Цэвэр усны 1-р ээлжийн шугамын хэсэгчилсэн угсралтын тойм			Ye шат: А.3
		Инженер	Ж.Хосбаяр	ЕГ Шифр: ТГ-25/01	Масштаб: М1:гүй	Огноо: 2025/03
		Гүйцэтгэсэн	Ж.Хосбаяр	ТГ Шифр: CEE2504/WS-P1	Зургийн дугаар: WS/P1-42	Бүх хуудас: 117
		Шалгасан	Б.Жавзанжамъян			

2014-10-31 15:52:10

А3

ЦЭВЭР УСНЫ 1-Р ЭЭЛЖИЙН ШУГАМЫН ХЭСЭГЧИЛСЭН УГСРАЛТЫН ТОЙМ

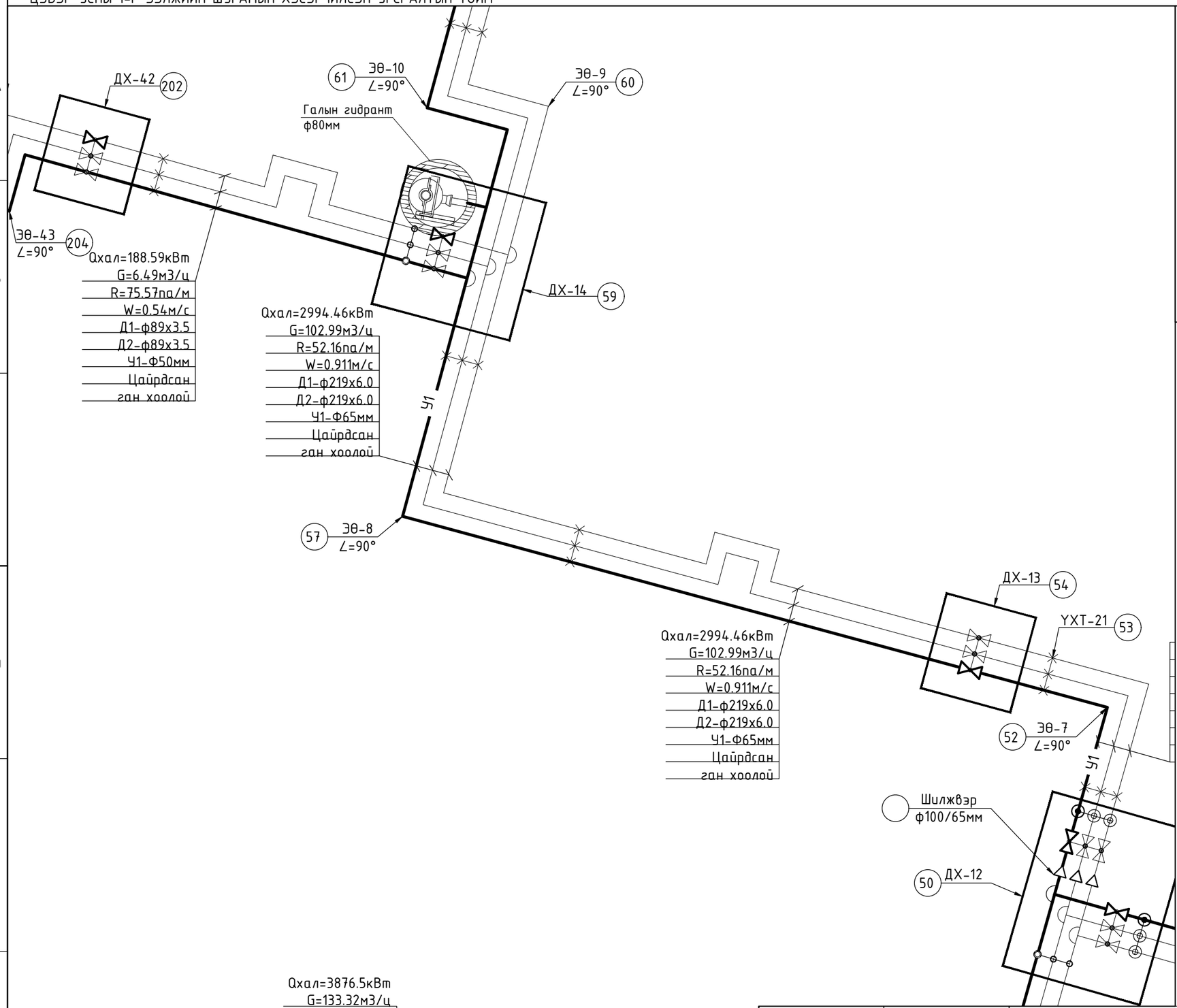

ТҮЛХҮҮР БАЙГУУЛАЛТ

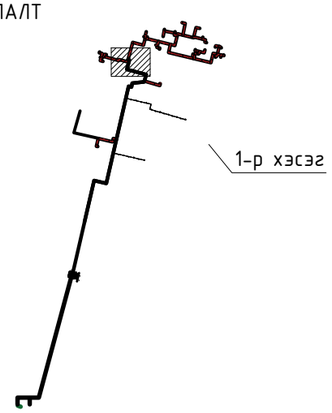

Таних тэмдэг

- Фланецтай таслах хаалт
- Хуванцараас ганлуу шилжүүлэх фланец
- Ус буулгагч хаалт
- У1 Төлөвлөж буй цэвэр усны шугам
- Агаар гаргагч хаалт
- X:452593.7743 Y:482562.0825 Онцлох цэгийн координат
- Ган чөмөг

Монгол улс, УБ хот, СБД-9, 7-р хороолол,Ногоон нуур,42 тоот

TUGS GRAND CONSTRUCTION

Монгол улс, УБ хот, СБД-1, Бизнес тауэр 1803 тоот

"КРЕАТИВ ЭНЕРЖИ ИНЖЕНЕРИНГ" ХХК

Хөвсгөл аймгийн Тариалан сумын нэгдсэн дулаан, цэвэр усан хангамж, цэвэрлэх байгууламж, төвлөрсөн бохир усны шугамын ажлын зураг /Гадна цэвэр усны 1-р хэсгийн ажлын зураг /

Цэвэр усны 1-р ээлжийн шугамын хэсэгчилсэн угсралтын тойм					Ye шат: А.3
Инженер		Ж.Хосбаяр	ЕГ Шифр: ТГ-25/01	Масштаб: М1:гүй	Огноо: 2025/03
Гүйцэтгэсэн		Ж.Хосбаяр	ТГ Шифр: CEE2504/WS-P1	Зургийн дугаар: WS/P1-43	Бүх хуудас: 117
Шалгасан		Б.Жавзанжамъян			

2014-10-31 15:52:10

А3

ЦЭВЭР УСНЫ 1-Р ЭЭЛЖИЙН ШУГАМЫН ХЭСЭГЧИЛСЭН УГСРАЛТЫН ТОЙМ

=1.69м3/ц
=65.66па/м
=0.374м/с
1-ф45х2.5
2-ф45х2.5
1-Ф32мм
айрдсан
ан хоолой

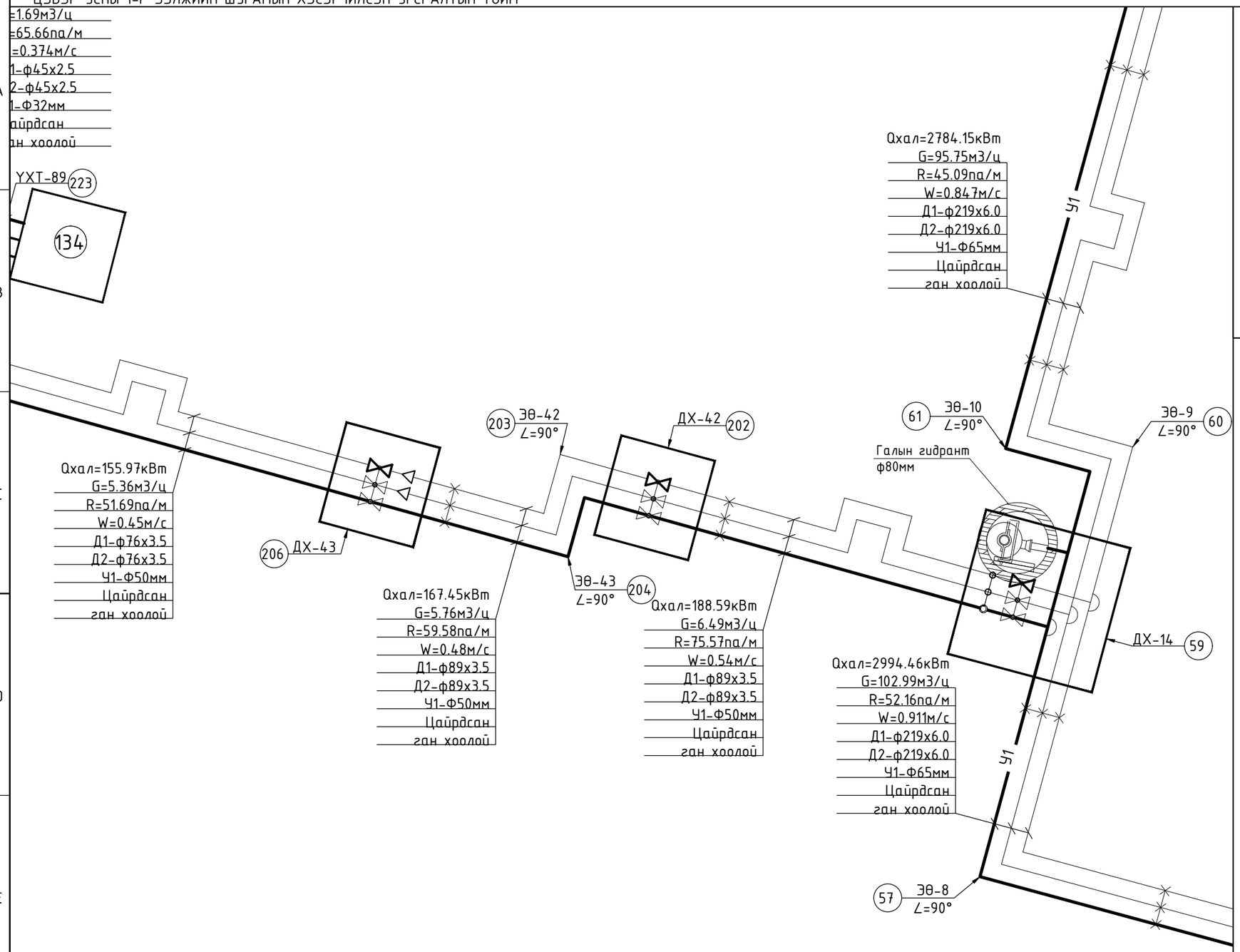

ТҮЛХҮҮР БАЙГУУЛАЛТ

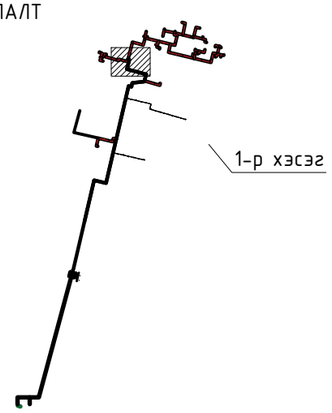

Таних тэмдэг

- Фланецтай таслах хаалт
- Хуванцараас ганлуу шилжүүлэх фланец
- Ус буулгагч хаалт
- Төлөвлөж буй цэвэр усны шугам
- Агаар гаргагч хаалт
- X:-452593.7763 Y:-4825620.5825 Онцлох цэгийн координат
- Ган чөмөг

Монгол улс, УБ хот, СБД-9, 7-р хороолол,Ногоон нуур,42 тоот TUGS GRAND CONSTRUCTION	Монгол улс, УБ хот, СБД-1, Бизнес тауэр 1803 тоот "КРЕАТИВ ЭНЕРЖИ ИНЖЕНЕРИНГ" ХХК	Хөвсгөл аймгийн Тариалан сумын нэгдсэн дулаан, цэвэр усан хангамж, цэвэрлэх байгууламж, төвлөрсөн бохир усны шугамын ажлын зураг /Гадна цэвэр усны 1-р хэсгийн ажлын зураг /			
		Цэвэр усны 1-р ээлжийн шугамын хэсэгчилсэн угсралтын тойм			Ye шат: А.3
		Инженер	Ж.Хосбаяр	ЕГ Шифр: ТГ-25/01	Масштаб: М1:гүй	Огноо: 2025/03
		Гүйцэтгэсэн	Ж.Хосбаяр			
		Шалгасан	Б.Жавзанжамъян	ТГ Шифр: CEE2504/WS-P1	Зургийн дугаар: WS/P1-44	Бүх хуудас: 117

2014-10-31 15:52:10

A3

ЦЭВЭР УСНЫ 1-Р ЭЭЛЖИЙН ШУГАМЫН ХЭСЭГЧИЛСЭН УГСРАЛТЫН ТОЙМ

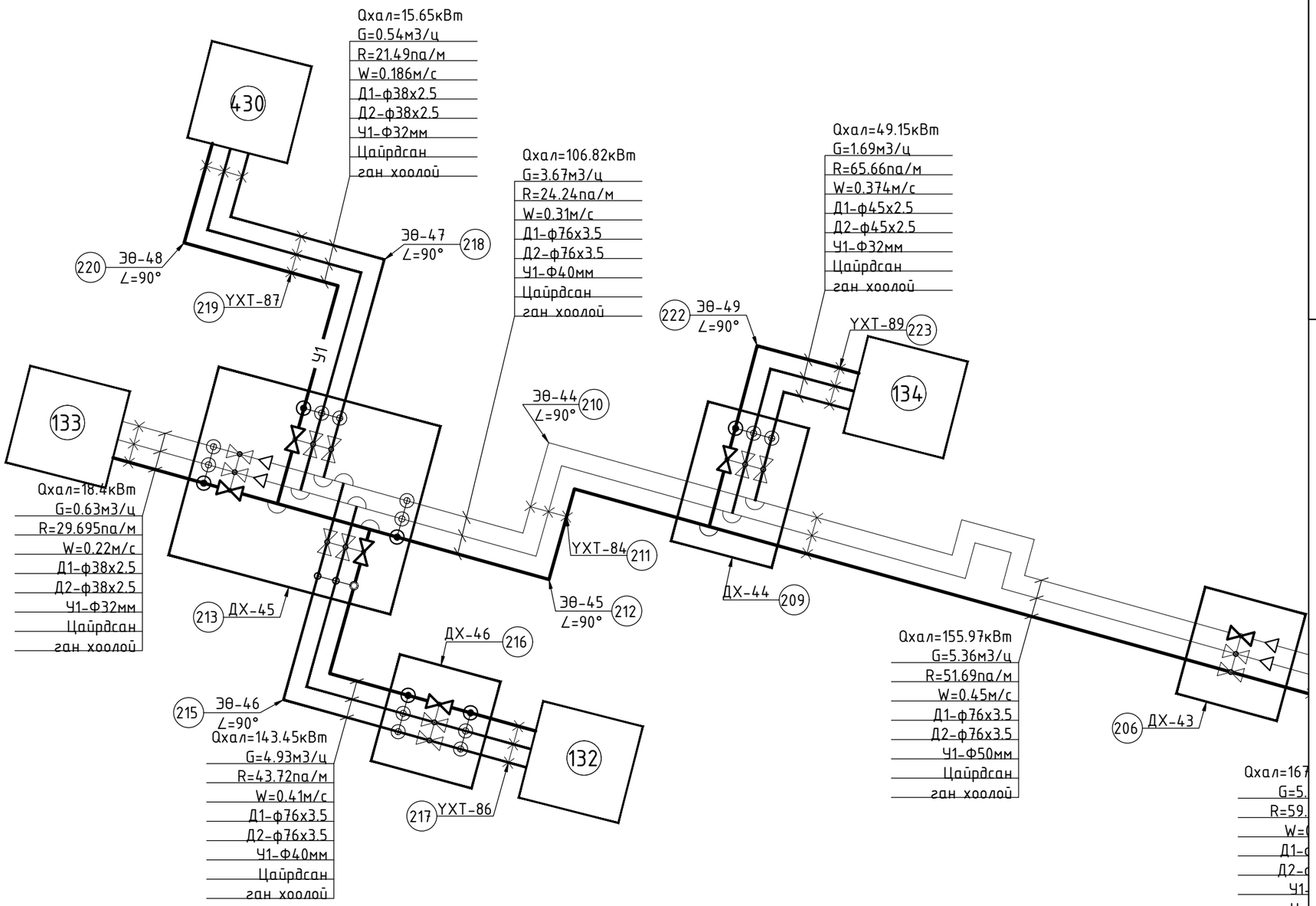

ТҮЛХҮҮР БАЙГУУЛАЛТ

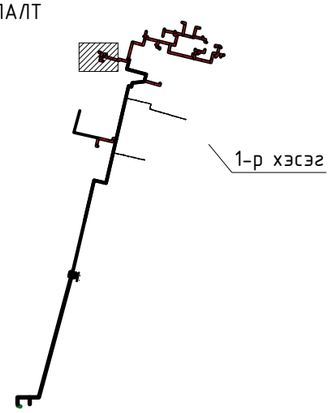

Таних тэмдэг

- Фланецтай таслах хаалт
- Хуванцараас ганлуу шилжүүлэх фланец
- Ус буулгагч хаалт
- Ч1 Төлөвлөж буй цэвэр усны шугам
- Агаар гаргагч хаалт
- X:-452593.7763 Y:-482562.0825 Онцлох цэгийн координат
- Ган чөмөг

Монгол улс, УБ хот, СБД-9, 7-р хороолол,Ногоон нуур,42 тоот TUGS GRAND CONSTRUCTION	Монгол улс, УБ хот, СБД-1, Бизнес тауэр 1803 тоот "КРЕАТИВ ЭНЕРЖИ ИНЖЕНЕРИНГ" ХХК	Хөвсгөл аймгийн Тариалан сумын нэгдсэн дулаан, цэвэр усан хангамж, цэвэрлэх байгууламж, төвлөрсөн бохир усны шугамын ажлын зураг /Гадна цэвэр усны 1-р хэсгийн ажлын зураг /			
		Цэвэр усны 1-р ээлжийн шугамын хэсэгчилсэн угсралтын тойм			Ye шат: А.3
		Инженер	Ж.Хосбаяр	ЕГ Шифр: ТГ-25/01	Масштаб: М1:гүй	Огноо: 2025/03
		Гүйцэтгэсэн	Ж.Хосбаяр	ТГ Шифр: CEE2504/WS-P1	Зургийн дугаар: WS/P1-45	Бүх хуудас: 117
		Шалгасан	Б.Жавзанжамъян			

2014-10-31 15:52:10

А3

ЦЭВЭР УСНЫ 1-Р ЭЭЛЖИЙН ШУГАМЫН ХЭСЭГЧИЛСЭН УГСРАЛТЫН ТОЙМ

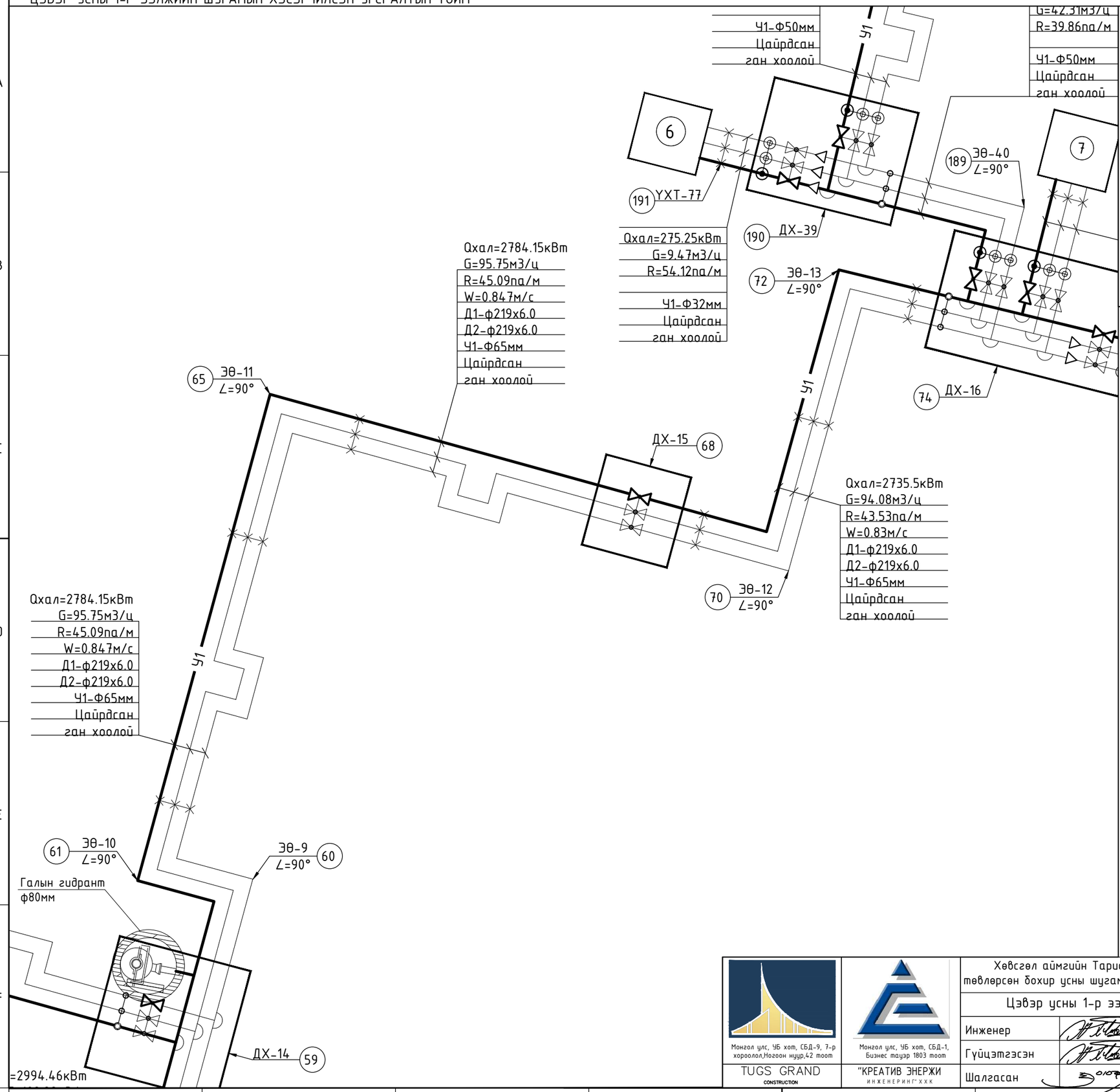

ТҮЛХҮҮР БАЙГУУЛАЛТ

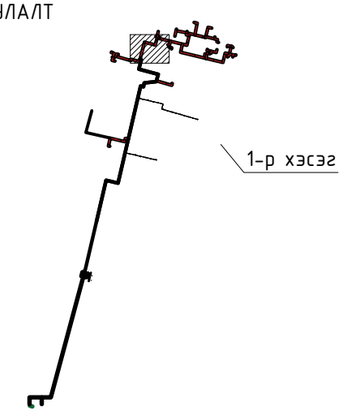

Таних тэмдэг

- Фланецтай таслах хаалт
- Хуванцараас ганлуу шилжүүлэх фланец
- Ус буулгагч хаалт
- Төлөвлөж буй цэвэр усны шугам
- Агаар гаргагч хаалт
- X:452593.7763 Y:482562.0.5825 Онцлох цэгийн координат
- Ган чөмөг

Монгол улс, УБ хот, СБД-9, 7-р хороолол,Ногоон нуур,42 тоот TUGS GRAND CONSTRUCTION	Монгол улс, УБ хот, СБД-1, Бизнес тауэр 1803 тоот "КРЕАТИВ ЭНЕРЖИ ИНЖЕНЕРИНГ" ХХК	Хөвсгөл аймгийн Тариалан сумын нэгдсэн дулаан, цэвэр усан хангамж, цэвэрлэх байгууламж, төвлөрсөн бохир усны шугамын ажлын зураг /Гадна цэвэр усны 1-р хэсгийн ажлын зураг /		
		Цэвэр усны 1-р ээлжийн шугамын хэсэгчилсэн угсралтын тойм		Ye шат: A.3
		Инженер	Ж.Хосбаяр	ЕГ Шифр: ТГ-25/01	Масштаб: М1:гүй	Огноо: 2025/03
		Гүйцэтгэсэн	Ж.Хосбаяр	ТГ Шифр: CEE2504/WS-P1	Зургийн дугаар: WS/P1-46	Бүх хуудас: 117
		Шалгасан	Б.Жавзанжамъян			

2014-10-31 15:52:10

A3

ЦЭВЭР УСНЫ 1-Р ЭЭЛЖИЙН ШУГАМЫН ХЭСЭГЧИЛСЭН УГСРАЛТЫН ТОЙМ

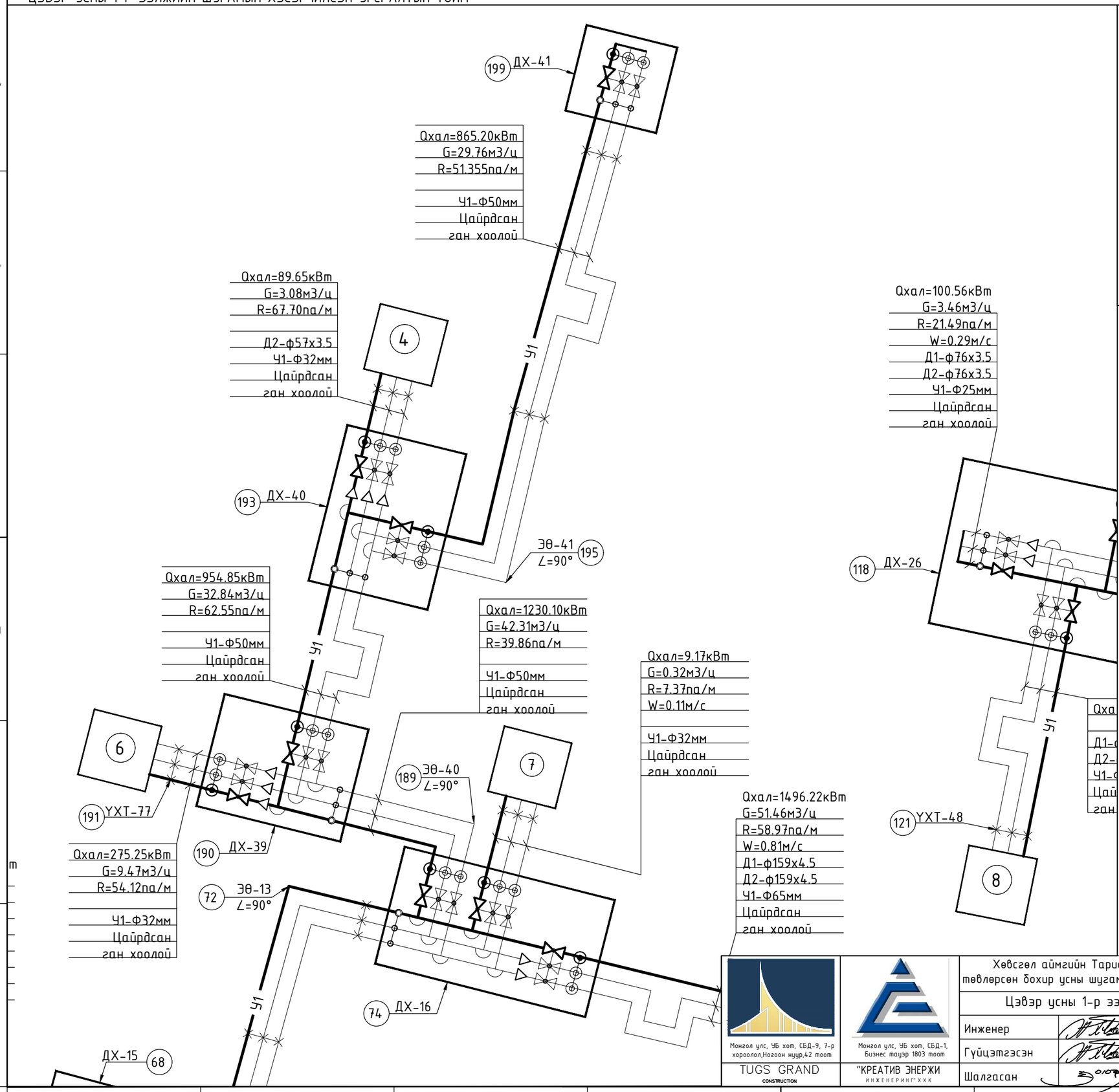

ТҮЛХҮҮР БАЙГУУЛАЛТ

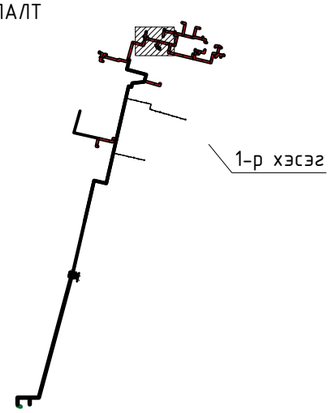

Таних тэмдэг

- Фланецтай таслах хаалт
- Хуванцараас ганлуу шилжүүлэх фланец
- Ус буулгагч хаалт
- Ч1 Төлөвлөж буй цэвэр усны шугам
- Агаар гаргагч хаалт
- X-452593.7763 Y-4825620.5825 Онцлох цэгийн координат
- Ган чөмөг

Монгол улс, УБ хот, СБД-9, 7-р хороолол,Ногоон нуур,42 тоот

TUGS GRAND CONSTRUCTION

Монгол улс, УБ хот, СБД-1, Бизнес тауэр 1803 тоот

"КРЕАТИВ ЭНЕРЖИ ИНЖЕНЕРИНГ" ХХК

Хөвсгөл аймгийн Тариалан сумын нэгдсэн дулаан, цэвэр усан хангамж, цэвэрлэх байгууламж, төвлөрсөн бохир усны шугамын ажлын зураг /Гадна цэвэр усны 1-р хэсгийн ажлын зураг /

Цэвэр усны 1-р ээлжийн шугамын хэсэгчилсэн угсралтын тойм					Ye шат: А.3
Инженер		Ж.Хосбаяр	ЕГ Шифр: ТГ-25/01	Масштаб: М1:гүй	Огноо: 2025/03
Гүйцэтгэсэн		Ж.Хосбаяр			
Шалгасан		Б.Жавзанжамъян	ТГ Шифр: CEE2504/WS-P1	Зургийн дугаар: WS/P1-47	Бүх хуудас: 117

2014-10-31 15:52:10

A3

ЦЭВЭР УСНЫ 1-Р ЭЭЛЖИЙН ШУГАМЫН ХЭСЭГЧИЛСЭН УГСРАЛТЫН ТОЙМ

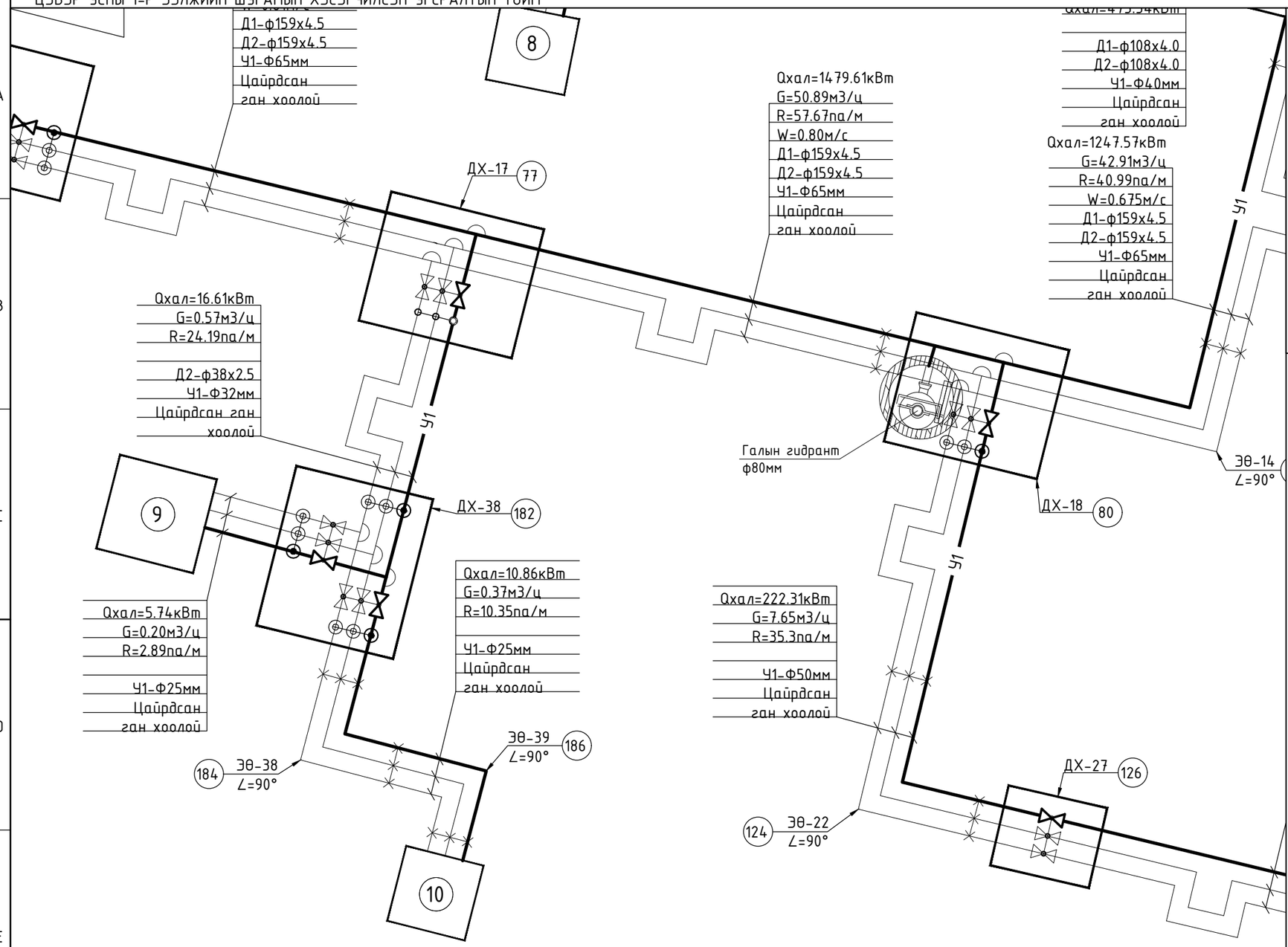

ТҮЛХҮҮР БАЙГУУЛАЛТ

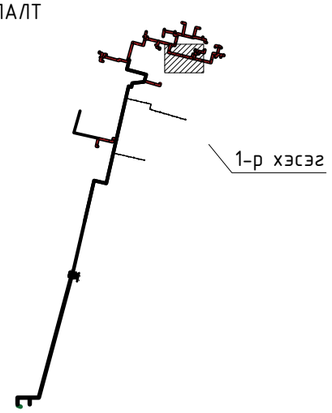

Таних тэмдэг

- Фланецтай таслах хаалт
- Хуванцараас ганлуу шилжүүлэх фланец
- Ус буулгагч хаалт
- Ч1 Төлөвлөж буй цэвэр усны шугам
- Агаар гаргагч хаалт
- X:-452593.7763 Y:-4825620.5825 Онцлох цэгийн координат
- Ган чөмөг

Монгол улс, УБ хот, СБД-9, 7-р хороолол,Ногоон нуур,42 тоот TUGS GRAND CONSTRUCTION	Монгол улс, УБ хот, СБД-1, Бизнес тауэр 1803 тоот "КРЕАТИВ ЭНЕРЖИ ИНЖЕНЕРИНГ" ХХК	Хөвсгөл аймгийн Тариалан сумын нэгдсэн дулаан, цэвэр усан хангамж, цэвэрлэх байгууламж, төвлөрсөн бохир усны шугамын ажлын зураг /Гадна цэвэр усны 1-р хэсгийн ажлын зураг /			
		Цэвэр усны 1-р ээлжийн шугамын хэсэгчилсэн угсралтын тойм			Ye шат: А.3
		Инженер	Ж.Хосбаяр	ЕГ Шифр: ТГ-25/01	Масштаб: М1:гүй	Огноо: 2025/03
		Гүйцэтгэсэн	Ж.Хосбаяр			
		Шалгасан	Б.Жавзанжамъян	ТГ Шифр: CEE2504/WS-P1	Зургийн дугаар: WS/P1-48	Бүх хуудас: 117

2014-10-31 15:52:10

A3

ЦЭВЭР УСНЫ 1-Р ЭЭЛЖИЙН ШУГАМЫН ХЭСЭГЧИЛСЭН УГСРАЛТЫН ТОЙМ

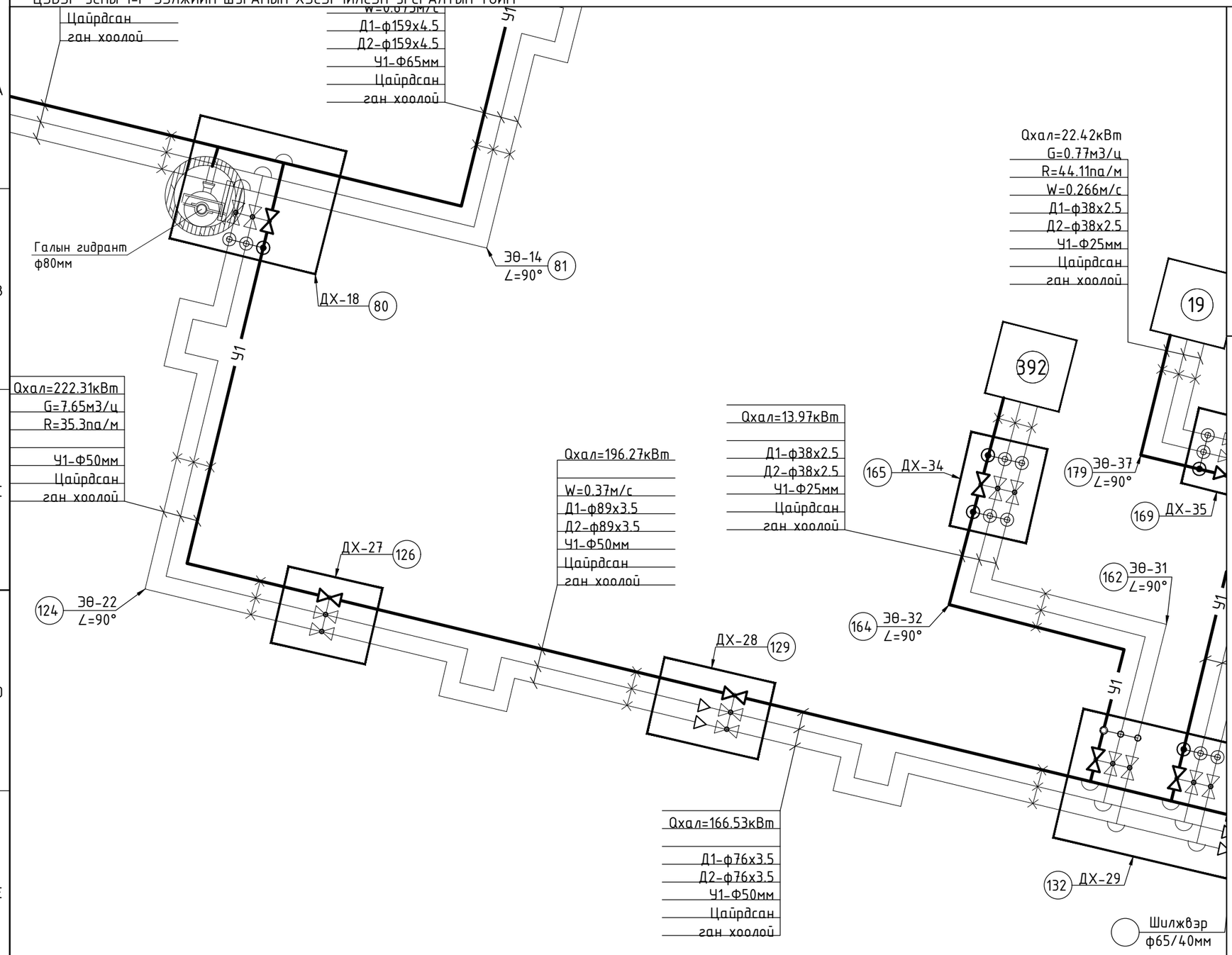

ТҮЛХҮҮР БАЙГУУЛАЛТ

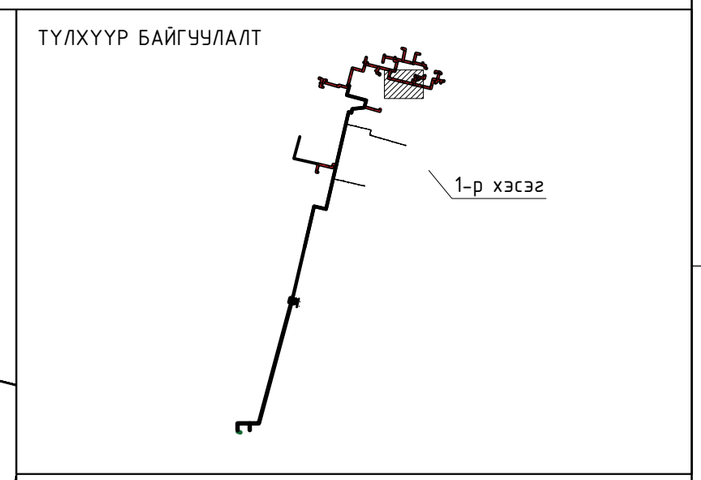

Таних тэмдэг

- Фланецтай таслах хаалт
- Хуванцараас ганлуу шилжүүлэх фланец
- Ус бууллгагч хаалт
- Ч1 Төлөвлөж буй цэвэр усны шугам
- Агаар гаргагч хаалт
- X:452593.7743 Y:482562.0825 Онцлох цэгийн координат
- Ган чөмөг

Монгол улс, УБ хот, СБД-9, 7-р хороолол,Ногоон нуур,42 тоот TUGS GRAND CONSTRUCTION	Монгол улс, УБ хот, СБД-1, Бизнес тауэр 1803 тоот "КРЕАТИВ ЭНЕРЖИ ИНЖЕНЕРИНГ" ХХК	Хөвсгөл аймгийн Тариалан сумын нэгдсэн дулаан, цэвэр усан хангамж, цэвэрлэх байгууламж, төвлөрсөн бохир усны шугамын ажлын зураг /Гадна цэвэр усны 1-р хэсгийн ажлын зураг /			
		Цэвэр усны 1-р ээлжийн шугамын хэсэгчилсэн угсралтын тойм			Ye шат: А.3
		Инженер	Ж.Хосбаяр	ЕГ Шифр: ТГ-25/01	Масштаб: М1:гүй	Огноо: 2025/03
		Гүйцэтгэсэн	Ж.Хосбаяр			
		Шалгасан	Б.Жавзанжамъян	ТГ Шифр: CEE2504/WS-P1	Зургийн дугаар: WS/P1-49	Бүх хуудас: 117

2014-10-31 15:52:10

A3

ЦЭВЭР УСНЫ 1-Р ЭЭЛЖИЙН ШУГАМЫН ХЭСЭГЧИЛСЭН УГСРАЛТЫН ТОЙМ

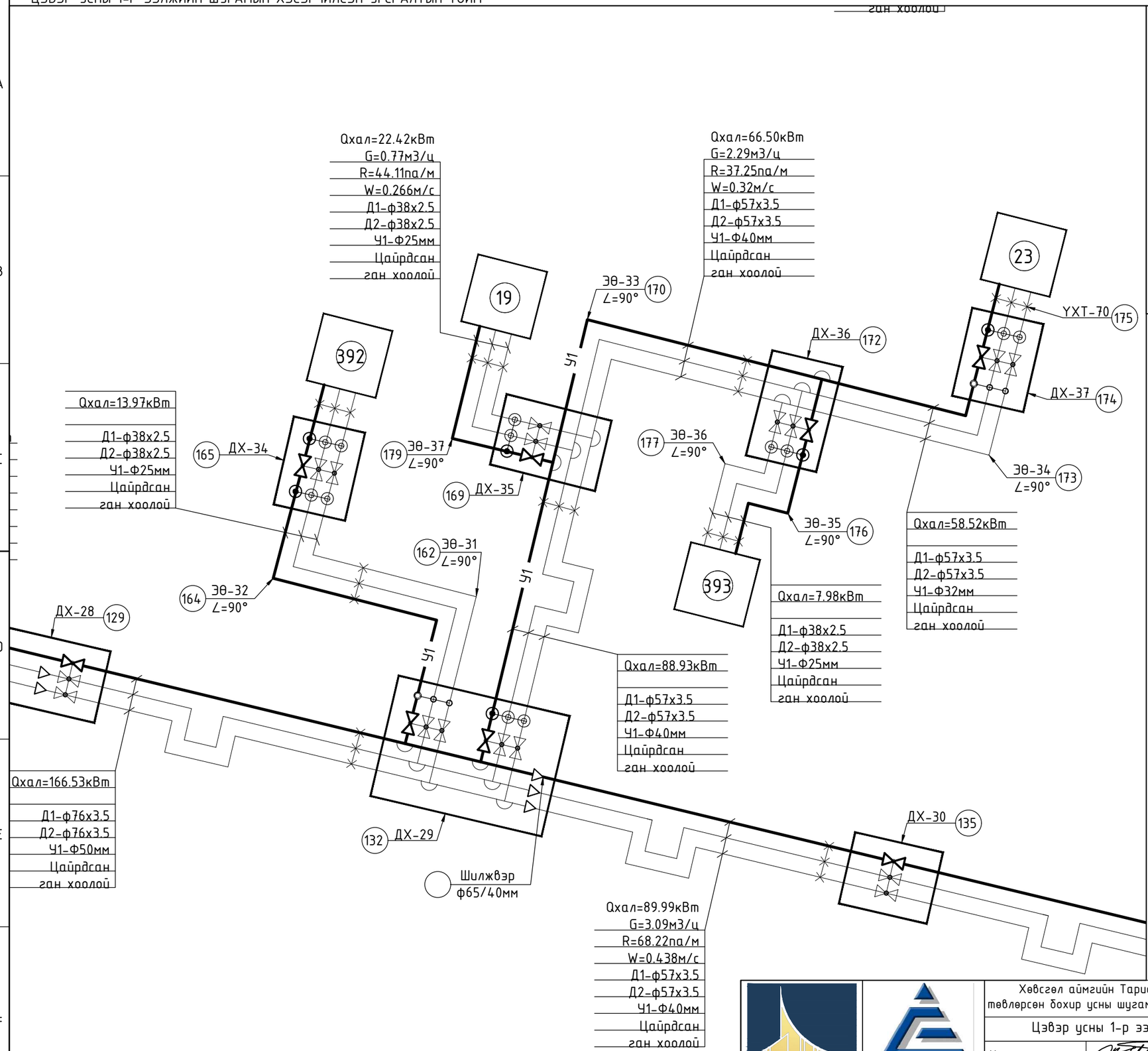

ТҮЛХҮҮР БАЙГУУЛАЛТ

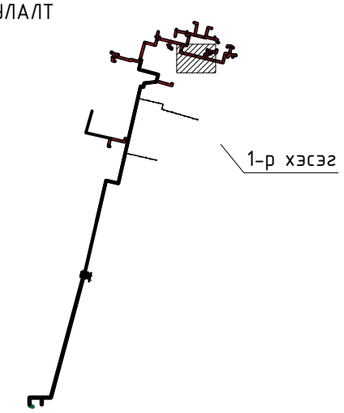

Таних тэмдэг

- Фланецтай таслах хаалт
- Хуванцараас ганлуу шилжүүлэх фланец
- Ус буулгагч хаалт
- Ч1 Төлөвлөж буй цэвэр усны шугам
- Агаар гаргагч хаалт
- X=452593.7743 Y=482562.0.5825 Онцлох цэгийн координат
- Ган төмөг

Монгол улс, УБ хот, СБД-9, 7-р хороолол,Ногоон нуур,42 тоот TUGS GRAND CONSTRUCTION	Монгол улс, УБ хот, СБД-1, Бизнес тауэр 1803 тоот "КРЕАТИВ ЭНЕРЖИ ИНЖЕНЕРИНГ" ХХК	Хөвсгөл аймгийн Тариалан сумын нэгдсэн дулаан, цэвэр усан хангамж, цэвэрлэх байгууламж, төвлөрсөн бохир усны шугамын ажлын зураг /Гадна цэвэр усны 1-р хэсгийн ажлын зураг /		
		Цэвэр усны 1-р ээлжийн шугамын хэсэгчилсэн угсралтын тойм		Ye шат: А.3
Инженер	Ж.Хосбаяр	ЕГ Шифр: ТГ-25/01	Масштаб: М1:гүй	Огноо: 2025/03
Гүйцэтгэсэн	Ж.Хосбаяр	ТГ Шифр: CEE2504/WS-P1	Зургийн дугаар: WS/P1-50	Бүх хуудас: 117
Шалгасан	Б.Жавзанжамъян			

2014-10-31 15:52:10

А3

ЦЭВЭР УСНЫ 1-Р ЭЭЛЖИЙН ШУГАМЫН ХЭСЭГЧИЛСЭН УГСРАЛТЫН ТОЙМ

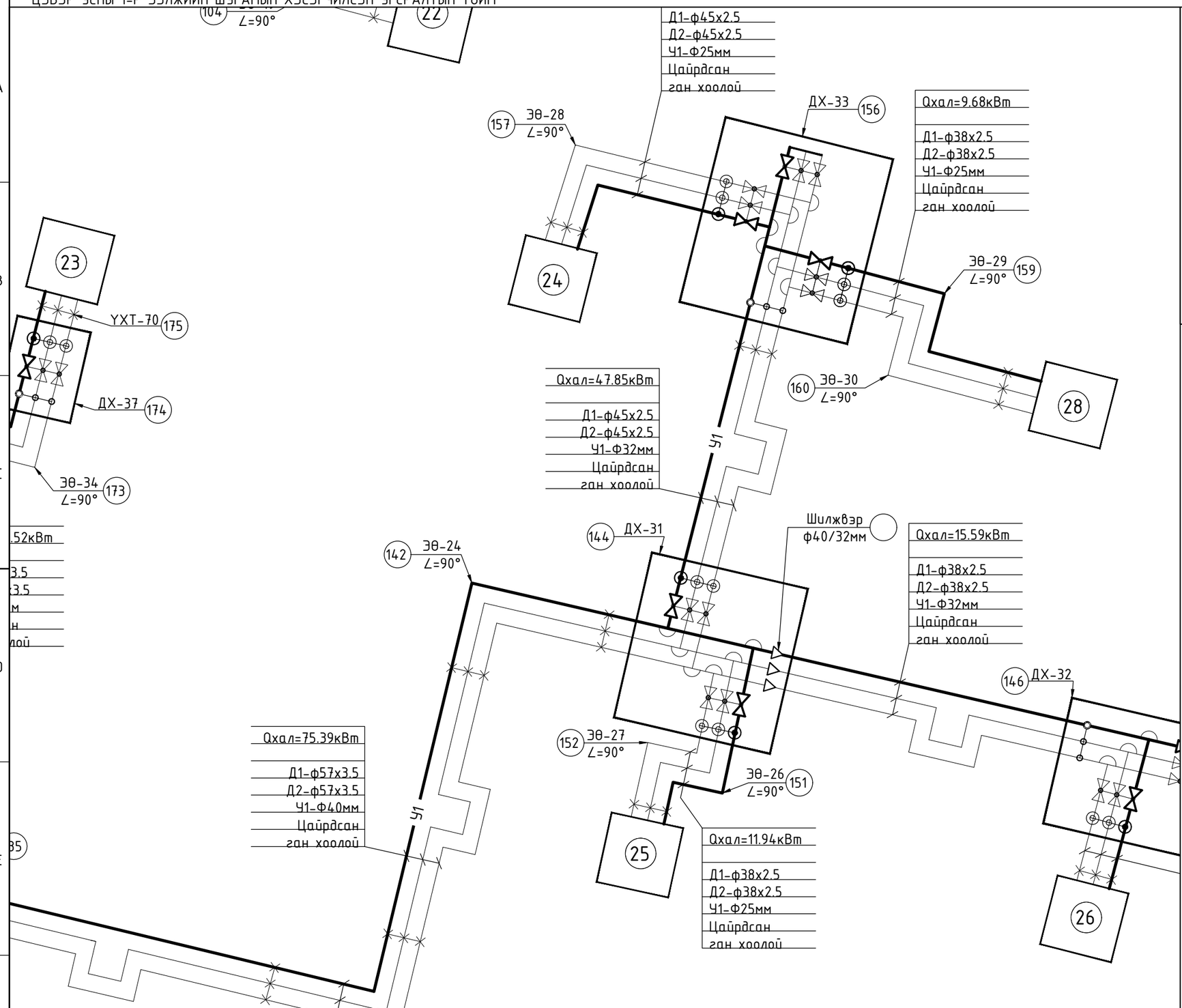

ТҮЛХҮҮР БАЙГУУЛАЛТ

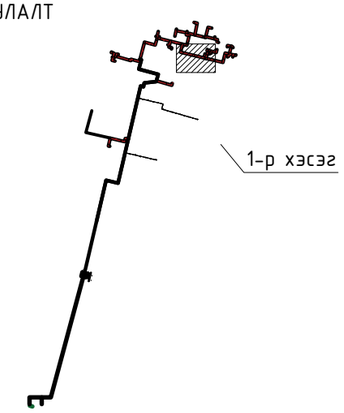

Таних тэмдэг

- Фланецтай таслах хаалт
- Хуванцараас ганлуу шилжүүлэх фланец
- Ус буулгагч хаалт
- Ч1 Төлөвлөж буй цэвэр усны шугам
- Агаар гаргагч хаалт
- X:452593.7743 Y:4825620.5825 Онцлох цэгийн координат
- Ган чөмөг

Монгол улс, УБ хот, СБД-9, 7-р хороолол,Ногоон нуур,42 тоот TUGS GRAND CONSTRUCTION	Монгол улс, УБ хот, СБД-1, Бизнес тауэр 1803 тоот "КРЕАТИВ ЭНЕРЖИ ИНЖЕНЕРИНГ" ХХК	Хөвсгөл аймгийн Тариалан сумын нэгдсэн дулаан, цэвэр усан хангамж, цэвэрлэх байгууламж, төвлөрсөн бохир усны шугамын ажлын зураг /Гадна цэвэр усны 1-р хэсгийн ажлын зураг /		
		Цэвэр усны 1-р ээлжийн шугамын хэсэгчилсэн угсралтын тойм		Ye шат: А.3
Инженер	Ж.Хосбаяр	ЕГ Шифр: ТГ-25/01	Масштаб: М1:гүй	Огноо: 2025/03
Гүйцэтгэсэн	Ж.Хосбаяр	ТГ Шифр: CEE2504/WS-P1	Зургийн дугаар: WS/P1-51	Бүх хуудас: 117
Шалгасан	Б.Жавзанжамъян			

2014-10-31 15:52:10

A3

ЦЭВЭР УСНЫ 1-Р ЭЭЛЖИЙН ШУГАМЫН ХЭСЭГЧИЛСЭН УГСРАЛТЫН ТОЙМ

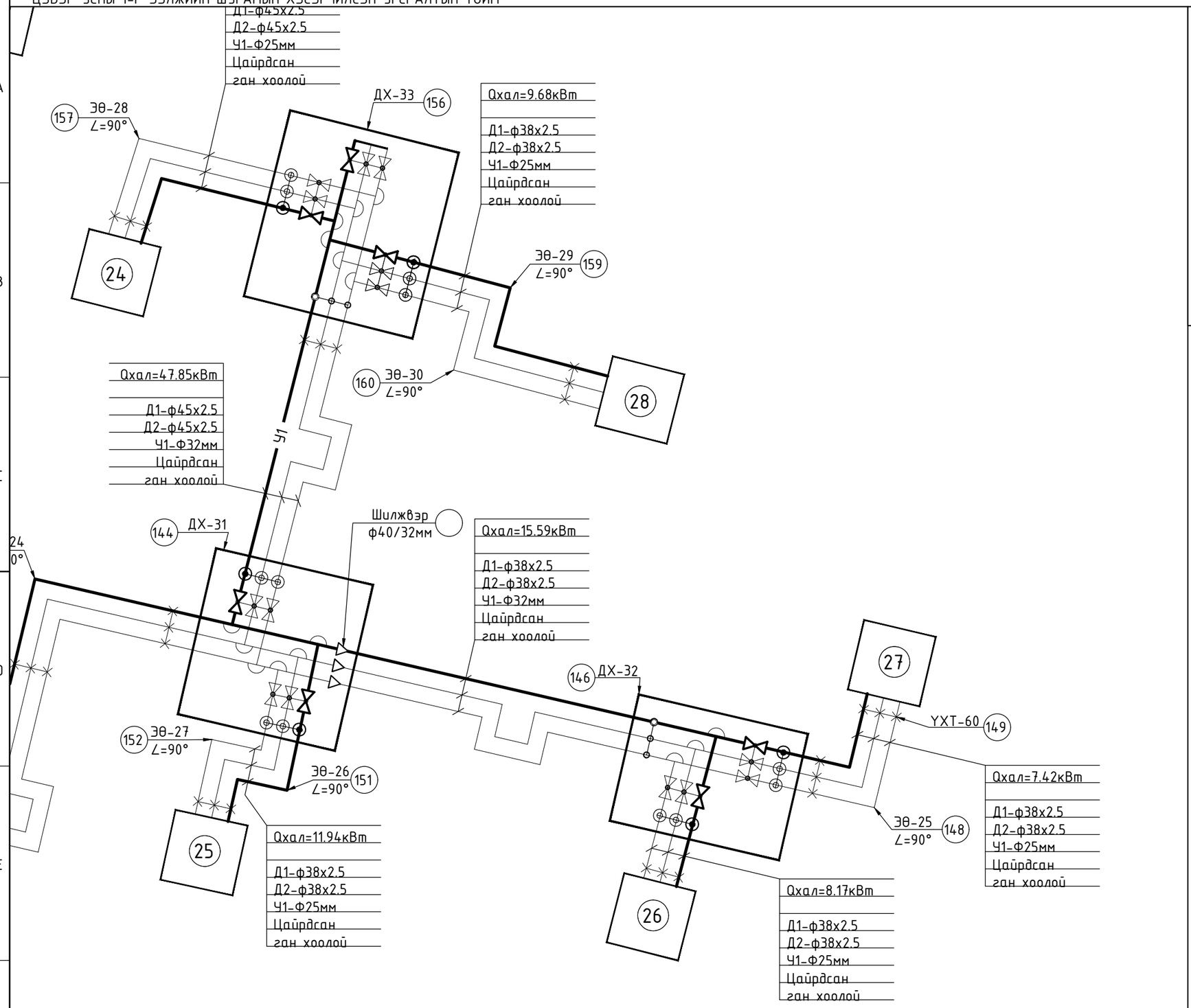

ТҮЛХҮҮР БАЙГУУЛАЛТ

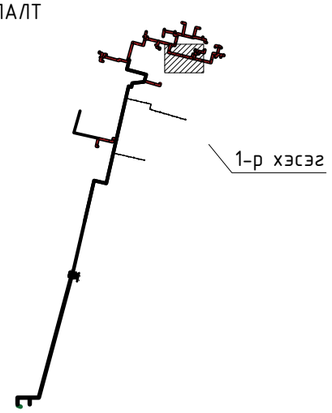

Таних тэмдэг

- Фланецтай таслах хаалт
- Хуванцараас ганлуу шилжүүлэх фланец
- Ус буулгагч хаалт
- Ч1 Төлөвлөж буй цэвэр усны шугам
- Агаар гаргагч хаалт
- X:-452593.7763 Y:-482502.5825 Онцлох цэгийн координат
- Ган чөмөг

Монгол улс, УБ хот, СБД-9, 7-р хороолол,Ногоон нуур,42 тоот TUGS GRAND CONSTRUCTION	Монгол улс, УБ хот, СБД-1, Бизнес тауэр 1803 тоот "КРЕАТИВ ЭНЕРЖИ ИНЖЕНЕРИНГ" ХХК	Хөвсгөл аймгийн Тариалан сумын нэгдсэн дулаан, цэвэр усан хангамж, цэвэрлэх байгууламж, төвлөрсөн бохир усны шугамын ажлын зураг /Гадна цэвэр усны 1-р хэсгийн ажлын зураг /			
		Цэвэр усны 1-р ээлжийн шугамын хэсэгчилсэн угсралтын тойм			Ye шат: А.3
		Инженер	Ж.Хосбаяр	ЕГ Шифр: ТГ-25/01	Масштаб: М1:гүй	Огноо: 2025/03
		Гүйцэтгэсэн	Ж.Хосбаяр	ТГ Шифр: CEE2504/WS-P1	Зургийн дугаар: WS/P1-52	Бүх хуудас: 117
		Шалгасан	Б.Жавзанжамъян			

2014-10-31 15:52:10

A3

ЦЭВЭР УСНЫ 1-Р ЭЭЛЖИЙН ШУГАМЫН ХЭСЭГЧИЛСЭН УГСРАЛТЫН ТОЙМ

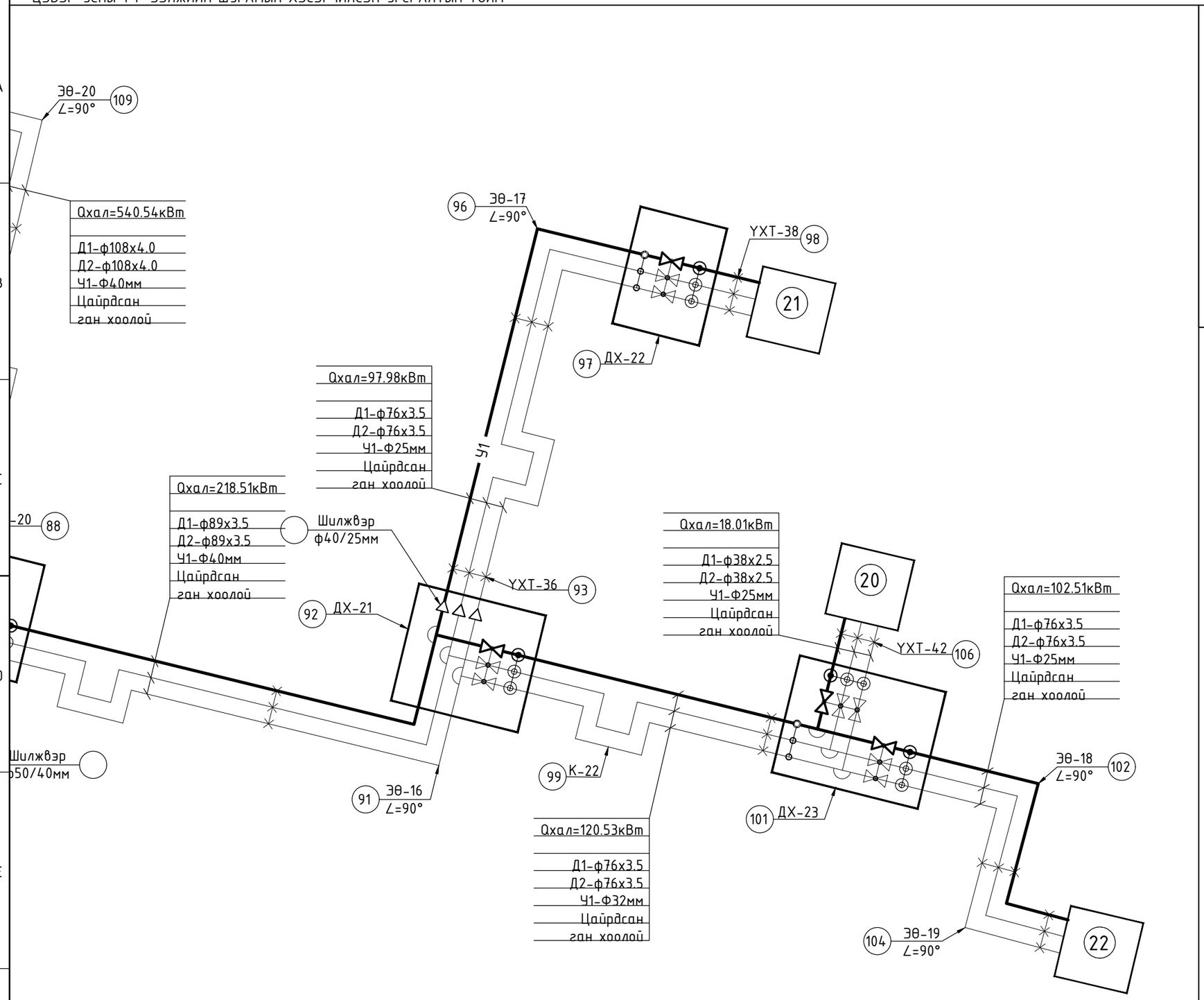

ТҮЛХҮҮР БАЙГУУЛАЛТ

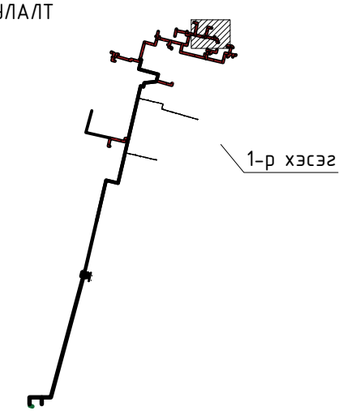

Таних тэмдэг

- Фланецтай таслах хаалт
- Хуванцараас ганлуу шилжүүлэх фланец
- Ус буулгагч хаалт
- У1 Төлөвлөж буй цэвэр усны шугам
- Агаар гаргагч хаалт
- X:452593.7743 Y:482562.5825 Онцлох цэгийн координат
- Ган чөмөг

Qхал=22.42кВт
G=0.77м3/ц
R=44.11па/м
W=0.266м/с
Д1-ф38х2.5
Д2-ф38х2.5

Qхал=66.50кВт
G=2.29м3/ц
R=37.25па/м
W=0.32м/с
Д1-ф57х3.5
Д2-ф57х3.5

Монгол улс, УБ хот, СБД-9, 7-р хороолол,Ногоон нуур,42 тоот
TUGS GRAND CONSTRUCTION

Монгол улс, УБ хот, СБД-1, Бизнес тауэр 1803 тоот
"КРЕАТИВ ЭНЕРЖИ ИНЖЕНЕРИНГ" ХХК

Хөвсгөл аймгийн Тариалан сумын нэгдсэн дулаан, цэвэр усан хангамж, цэвэрлэх байгууламж, төвлөрсөн бохир усны шугамын ажлын зураг /Гадна цэвэр усны 1-р хэсгийн ажлын зураг /

Цэвэр усны 1-р ээлжийн шугамын хэсэгчилсэн угсралтын тойм					Ye шат: А.3
Инженер		Ж.Хосбаяр	ЕГ Шифр: ТГ-25/01	Масштаб: М1:гүй	Огноо: 2025/03
Гүйцэтгэсэн		Ж.Хосбаяр			
Шалгасан		Б.Жавзанжамъян	ТГ Шифр: CEE2504/WS-P1	Зургийн дугаар: WS/P1-53	Бүх хуудас: 117

2014-10-31 15:52:10

A3

ЦЭВЭР УСНЫ 1-Р ЭЭЛЖИЙН ШУГАМЫН ХЭСЭГЧИЛСЭН УГСРАЛТЫН ТОЙМ

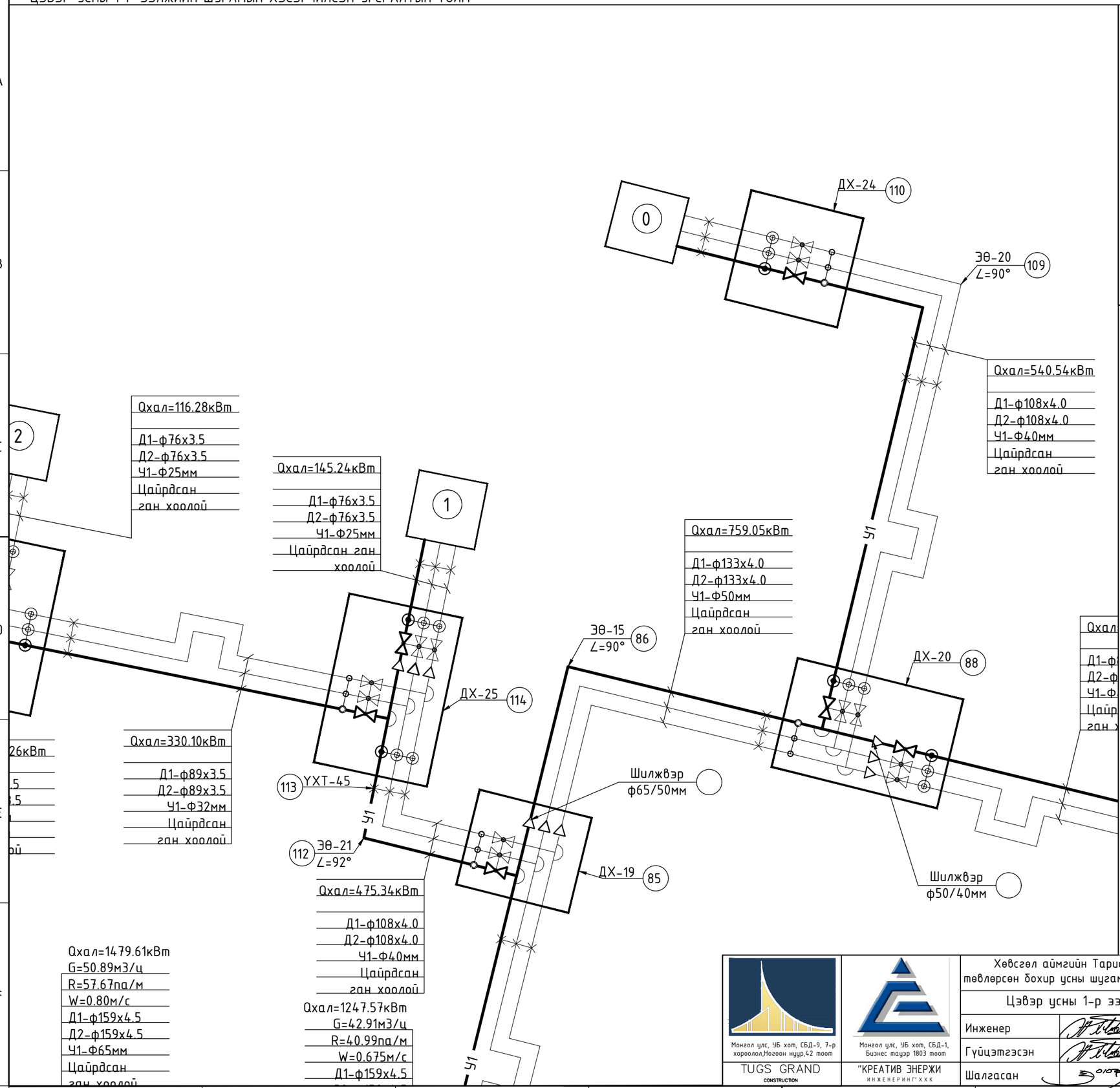

ТҮЛХҮҮР БАЙГУУЛАЛТ

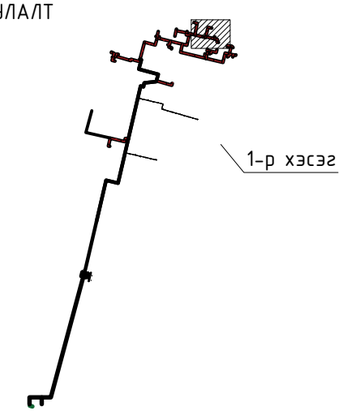

Таних тэмдэг

- Фланецтай таслах хаалт
- Хуванцараас ганлуу шилжүүлэх фланец
- Ус буулгагч хаалт
- Ч1 Төлөвлөж буй цэвэр усны шугам
- Агаар гаргагч хаалт
- X:452593.7743 Y:482562.0.5825 Онцлох цэгийн координат
- Ган чөмөг

Монгол улс, УБ хот, СБД-9, 7-р хороолол,Ногоон нуур,42 тоот TUGS GRAND CONSTRUCTION	Монгол улс, УБ хот, СБД-1, Бизнес тауэр 1803 тоот "КРЕАТИВ ЭНЕРЖИ ИНЖЕНЕРИНГ" ХХК	Хөвсгөл аймгийн Тариалан сумын нэгдсэн дулаан, цэвэр усан хангамж, цэвэрлэх байгууламж, төвлөрсөн бохир усны шугамын ажлын зураг /Гадна цэвэр усны 1-р хэсгийн ажлын зураг /			
		Цэвэр усны 1-р ээлжийн шугамын хэсэгчилсэн угсралтын тойм			Ye шат: А.3
		Инженер	Ж.Хосбаяр	ЕГ Шифр: ТГ-25/01	Масштаб: М1:гүй	Огноо: 2025/03
		Гүйцэтгэсэн	Ж.Хосбаяр	ТГ Шифр: СЕЕ2504/WS-Р1	Зургийн дугаар: WS/Р1-54	Бүх хуудас: 117
		Шалгасан	Б.Жавзанжамъян			

2014-10-31 15:52:10

А3

ЦЭВЭР УСНЫ 1-Р ЭЭЛЖИЙН ШУГАМЫН ДАГУУГИЙН ЗҮСВЭР

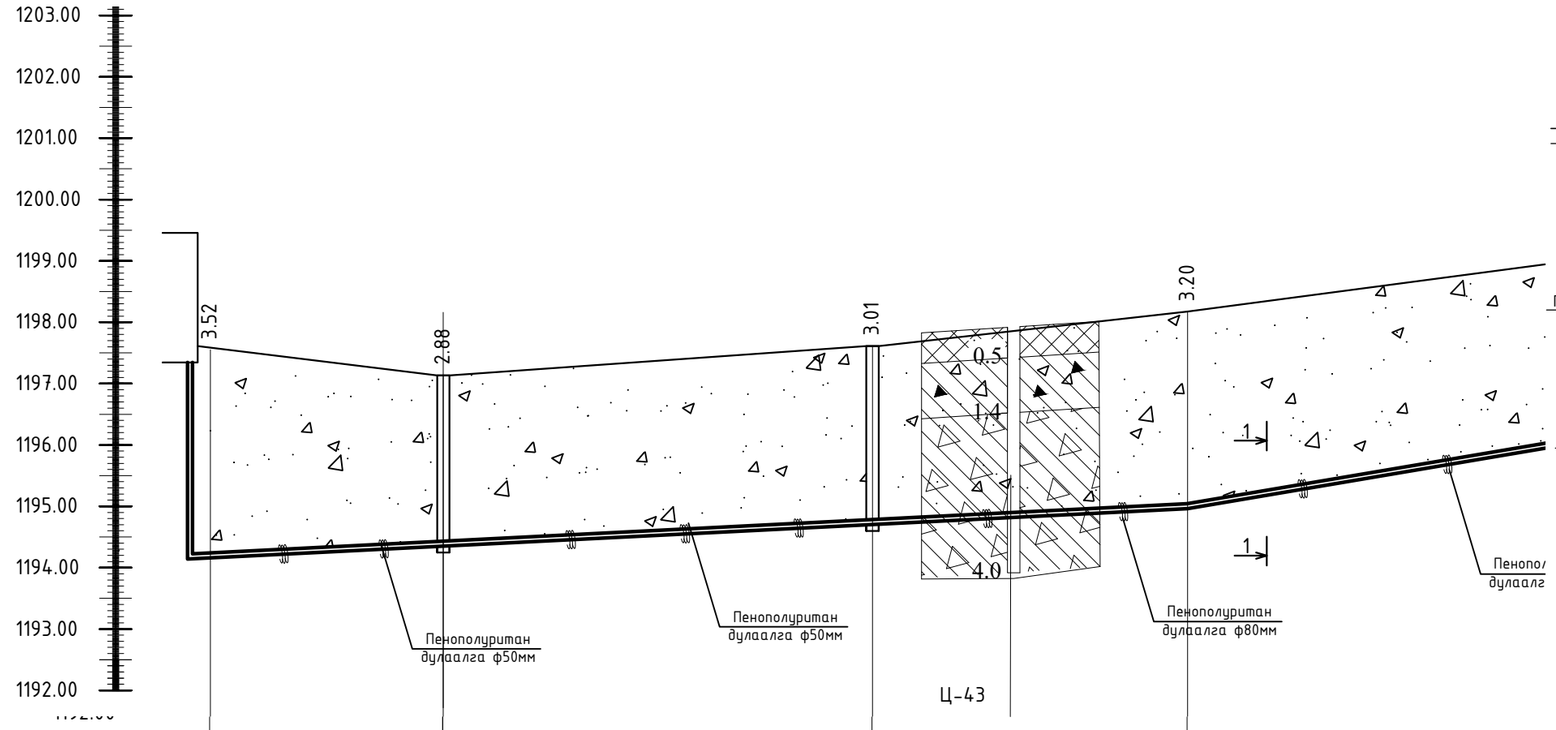

Хөндлөн огтлол 1-1
масштабгүй

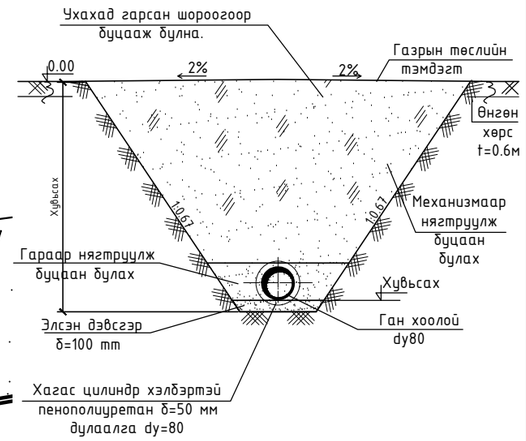

M:100
M:1000

Пикет	0.0	38.0	116.0	167.4
Зай, м	L=38.0м	L=78.0м	L=51.4м	L=100.0м
Газрын гадаргын тэмдэгт ,м	1197.62	1197.14	1197.62	1198.18
Хоолойн дээд тэмдэгт ,м	1194.20	1194.41	1194.76	1295.05
Хоолойн ёроолын тэмдэгт ,м	1194.15	1194.36	1194.71	1294.97
Урт ,м / Хэвгий	L=38.0м i=0.0117	L=78.0м i=0.0117	L=51.4м i=0.0117	L=100.0м
Ухлагын эзлэхүүн ,м	3.52м	3.56м	3.74м	
Яндан хоолойн гидравлик үзүүлэлт ,м	Цайрдсан ган хоолой ф57мм Пенополуритан дулаалга ф50мм		Цайрдсан ган хоолой ф89мм Пенополуритан дулаалга ф80мм	
Яндан хоолойн трассын байгуулалт	IX-342	ЦУХ-1	ЦУХ-7	

Бусад тэмдэглэгээ

- Цооногийн амсар
- 0.8 Хөрсний хил зааг, м
- ● Дээж авсан гүн, м
- ▽1.1 Хөрсний усны тогтсон түвшин, м
- ▼1.5 Хөрсний усны илэрсэн түвшин, м
- 6.0 Цооногийн гүн, м

ТАНИХ ТЭМДЭГ

- Ургамлын үндэс бүхий бор хүрэн өнгөтэй элсэнцэрээс бүрдсэн өнгөн хөрс.
- Бор шаргал өнгөтэй, плейстоцен-голоцений настай, аллюви-пролювийн гаралтай, бага чийгтэй жижиг ширхэгтэй элсэн ул хөрс
- Бор шаргал өнгөтэй, плейстоцен-голоцений настай, аллюви-пролювийн гаралтай, бага чийгтэйгээс усаар ханасан жижиг бул чулуутай, элсэн чигжээстэй сайр сайрган ул хөрс.

Хөрсний төлөв байдал

- Элсэн хөрс
  - Чийг багатай
  - Усаар ханасан

Бусад тэмдэглэгээ

- арQIII-IV Хөрсний гарал үүсэл
- ИГЭ-1 Инженер-геологийн элементийн дугаар

Монгол улс, УБ хот, СБД-9, 7-р хороолол,Ногоон нуур,42 тоот
TUGS GRAND CONSTRUCTION

Монгол улс, УБ хот, СБД-1, Бизнес тауэр 1803 тоот
"КРЕАТИВ ЭНЕРЖИ ИНЖЕНЕРИНГ" ХХК

Хөвсгөл аймгийн Тариалан сумын нэгдсэн дулаан, цэвэр усан хангамж, цэвэрлэх байгууламж, төвлөрсөн бохир усны шугамын ажлын зураг /Гадна цэвэр усны 1-р хэсгийн ажлын зураг /

Цэвэр усны шугамын дагуугийн зүсэлт				Ye шат: A.3
Инженер	Ж.Хосбаяр	ЕГ Шифр: ТГ-25/01	Масштаб: M1:1000.100	Огноо: 2025/03
Гүйцэтгэсэн	Ж.Хосбаяр	ТГ Шифр: CEE2504/WS-P1	Зургийн дугаар: WS/P1-55	Бүх хуудас: 117
Шалгасан	Б.Жавзанжамъян			

A3

2014-10-31 15:52:10

Зургийн дугаар ВН-3

ЦЭВЭР УСНЫ 1-Р ЭЭЛЖИЙН ШУГАМЫН ДАГУУГИЙН ЗҮСВЭР

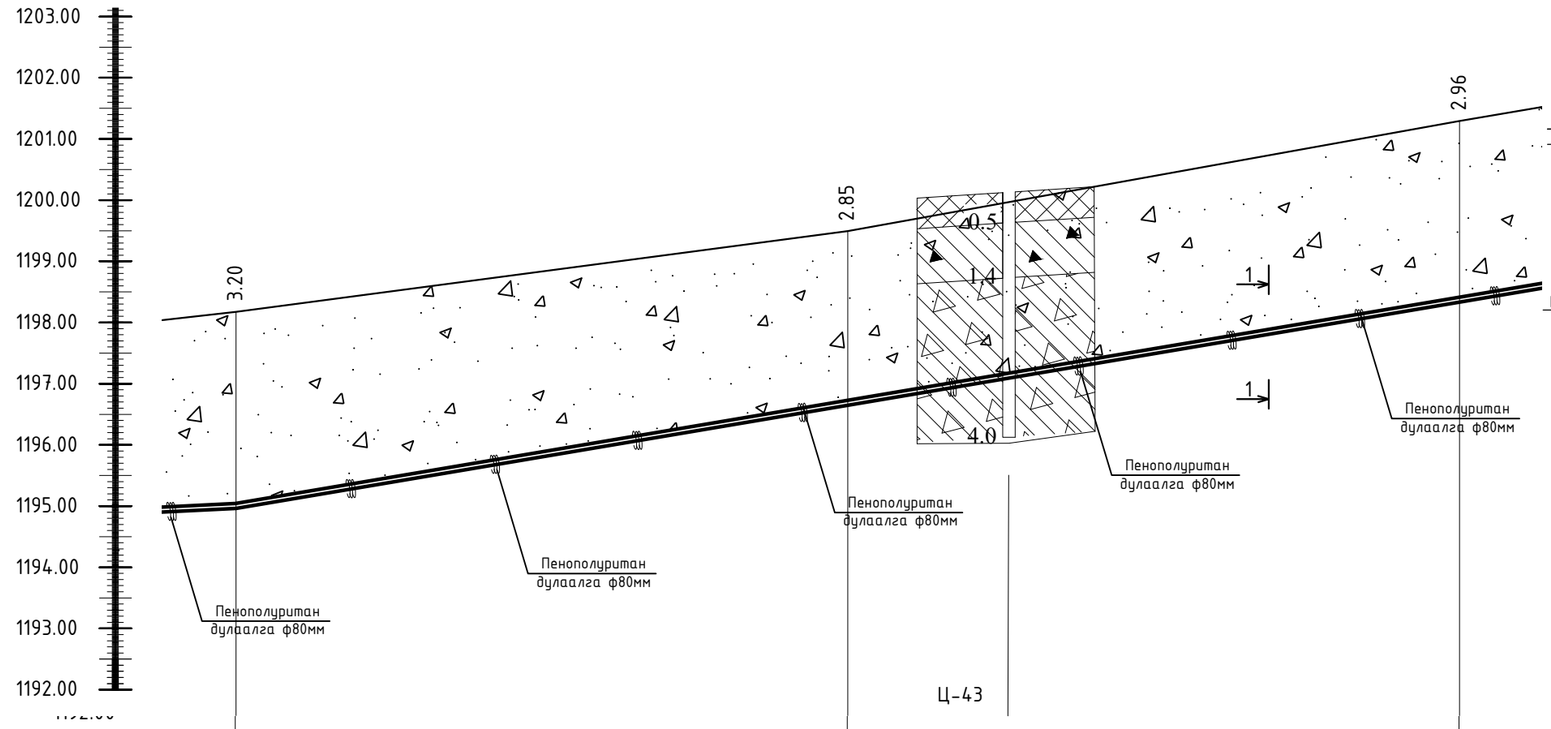

Хөндлөн огтлол 1-1
масштабгүй

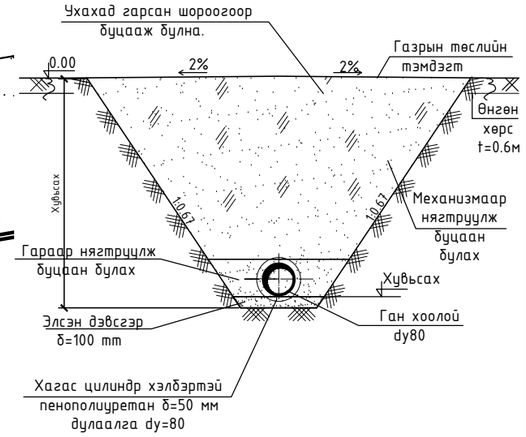

M:100
M:1000

Пикет	167.4	267.4	367.4
Зай, м	L=100.0м	L=100.0м	
Газрын гадаргын тэмдэгт ,м	1198.18	1199.50	1201.30
Хоолойн дээд тэмдэгт ,м	1295.05	1296.73	1298.42
Хоолойн ёроолын тэмдэгт ,м	1294.97	1296.65	1298.34
Урт ,м / Хэвгий	L=100.0м, =0.0117	L=100.0м, i=0.0117	L=100.0, i=0.0117
Ухлагын эзлэхүүн ,м			
Яндан хоолойн гидравлик үзүүлэлт ,м	Цайрдсан ган хоолой ф89мм Пенополуритан дулаалга ф80мм	Цайрдсан ган хоолой ф89мм Пенополуритан дулаалга ф80мм	
Яндан хоолойн трассын байгуулалт		ОЦ-1 ∠105°	ОЦ-3

Бусад тэмдэглэгээ

- Цооногийн амсар
- 0.8 Хөрсний хил зааг, м
- ● Дээж авсан гүн, м
- ▽1.1 Хөрсний усны тогтсон түвшин, м
- ▼1.5 Хөрсний усны илэрсэн түвшин, м
- 6.0 Цооногийн гүн, м

ТАНИХ ТЭМДЭГ

- Ургамлын үндэс бүхий бор хүрэн өнгөтэй элсэнцэрээс бүрдсэн өнгөн хөрс.
- Бор шаргал өнгөтэй, плейстоцен-голоцений настай, аллювий-пролювийн гаралтай, бага чийгтэй жижиг ширхэгтэй элсэн ул хөрс
- Бор шаргал өнгөтэй, плейстоцен-голоцений настай, аллювий-пролювийн гаралтай, бага чийгтэйгээс усаар ханасан жижиг бул чулуутай, элсэн чигжээстэй сайр сайрган ул хөрс.

Хөрсний төлөв байдал

- Элсэн хөрс
  - Чийг багатай
  - Усаар ханасан

Бусад тэмдэглэгээ

- арQIII-IV Хөрсний гарал үүсэл
- ИГЭ-1 Инженер-геологийн элементийн дугаар

Монгол улс, УБ хот, СБД-9, 7-р хороолол,Ногоон нуур,42 тоот
TUGS GRAND CONSTRUCTION

Монгол улс, УБ хот, СБД-1, Бизнес тауэр 1803 тоот
"КРЕАТИВ ЭНЕРЖИ ИНЖЕНЕРИНГ" ХХК

Хөвсгөл аймгийн Тариалан сумын нэгдсэн дулаан, цэвэр усан хангамж, цэвэрлэх байгууламж, төвлөрсөн бохир усны шугамын ажлын зураг /Гадна цэвэр усны 1-р хэсгийн ажлын зураг /

Цэвэр усны шугамын дагуугийн зүсэлт				Ye шат: A.3
Инженер	Ж.Хосбаяр	ЕГ Шифр: ТГ-25/01	Масштаб: M1:1000.100	Огноо: 2025/03
Гүйцэтгэсэн	Ж.Хосбаяр			
Шалгасан	Б.Жавзанжамъян	ТГ Шифр: CEE2504/WS-P1	Зургийн дугаар: WS/P1-56	Бүх хуудас: 117

2014-10-31 15:52:10

A3

Зургийн дугаар ВН-3

ЦЭВЭР УСНЫ 1-Р ЭЭЛЖИЙН ШУГАМЫН ДАГУУГИЙН ЗҮСВЭР

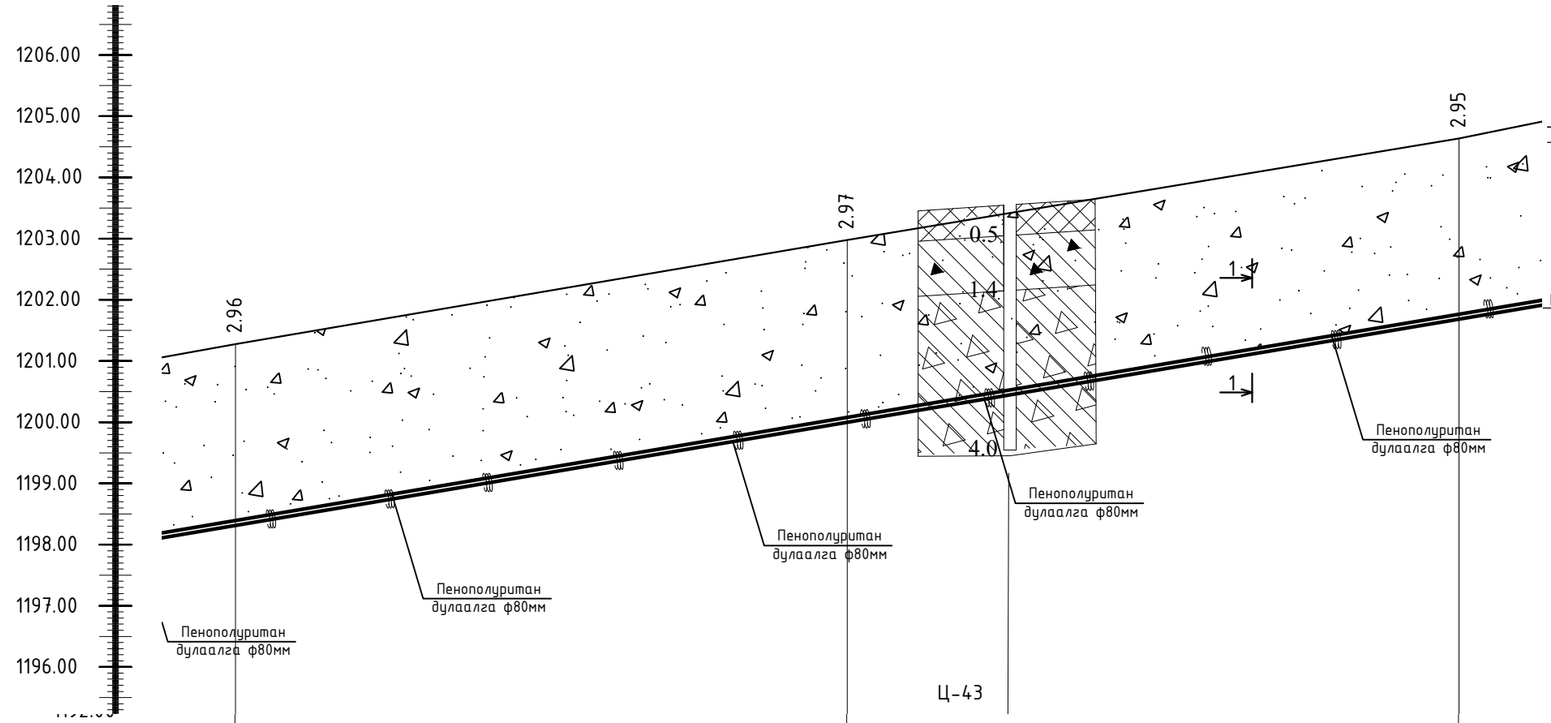

Хөндлөн огтлол 1-1
масштабгүй

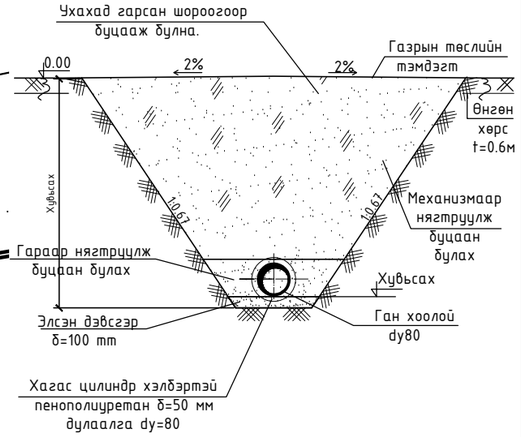

M:100
M:1000

Пикет	ОЦ-3		ОЦ-4		ОЦ-5
	367.4		467.4		567.4
Зай, м		L=100.0м		L=100.0м	
Газрын гадаргын тэмдэгт ,м	1201.30		1203.00		1204.66
Хоолойн дээд тэмдэгт ,м	1298.42		1200.10		1201.78
Хоолойн ёроолын тэмдэгт ,м	1298.34		1200.02		1201.70
Урт ,м / Хэвгий		L=100.0м i=0.0117		L=100.0м i=0.0117	L=100.0
Ухлагын эзлэхүүн ,м					
Яндан хоолойн гидравлик үзүүлэлт ,м		Цайрдсан ган хоолой ф89мм Пенополуритан дулаалга ф80мм		Цайрдсан ган хоолой ф89мм Пенополуритан дулаалга ф80мм	
Яндан хоолойн трассын байгууламт					

Бусад тэмдэглэгээ

- Цооногийн амсар
- 0.8 Хөрсний хил зааг, м
- ● Дээж авсан гүн, м
- ▽1.1 Хөрсний усны тогтсон түвшин, м
- ▼1.5 Хөрсний усны илэрсэн түвшин, м
- 6.0 Цооногийн гүн, м

ТАНИХ ТЭМДЭГ

- Ургамлын үндэс бүхий бор хүрэн өнгөтэй элсэнцэрээс бүрдсэн өнгөн хөрс.
- Бор шаргал өнгөтэй, плейстоцен-голоцений настай, аллюви-пролювийн гаралтай, бага чийгтэй жижиг ширхэгтэй элсэн ул хөрс
- Бор шаргал өнгөтэй, плейстоцен-голоцений настай, аллюви-пролювийн гаралтай, бага чийгтэйгээс усаар ханасан жижиг бул чулуутай, элсэн чигжээстэй сайр сайрган ул хөрс.

Хөрсний төлөв байдал

- Элсэн хөрс
  - Чийг багатай
  - Усаар ханасан

Бусад тэмдэглэгээ

- арQIII-IV Хөрсний гарал үүсэл
- ИГЭ-1 Инженер-геологийн элементийн дугаар

Монгол улс, УБ хот, СБД-9, 7-р хороолол,Ногоон нуур,42 тоот
TUGS GRAND CONSTRUCTION

Монгол улс, УБ хот, СБД-1, Бизнес тауэр 1803 тоот
"КРЕАТИВ ЭНЕРЖИ ИНЖЕНЕРИНГ" ХХК

Хөвсгөл аймгийн Тариалан сумын нэгдсэн дулаан, цэвэр усан хангамж, цэвэрлэх байгууламж, төвлөрсөн бохир усны шугамын ажлын зураг /Гадна цэвэр усны 1-р хэсгийн ажлын зураг /

Цэвэр усны шугамын дагуугийн зүсэлт — Уе шат: А.3

Инженер	Ж.Хосбаяр	ЕГ Шифр: ТГ-25/01	Масштаб: М1:1000.100	Огноо: 2025/03
Гүйцэтгэсэн	Ж.Хосбаяр	ТГ Шифр: CEE2504/WS-P1	Зургийн дугаар: WS/P1-57	Бүх хуудас: 117
Шалгасан	Б.Жавзанжамъян			

2014-10-31 15:52:10

A3

ЦЭВЭР УСНЫ 1-Р ЭЭЛЖИЙН ШУГАМЫН ДАГУУГИЙН ЗҮСВЭР

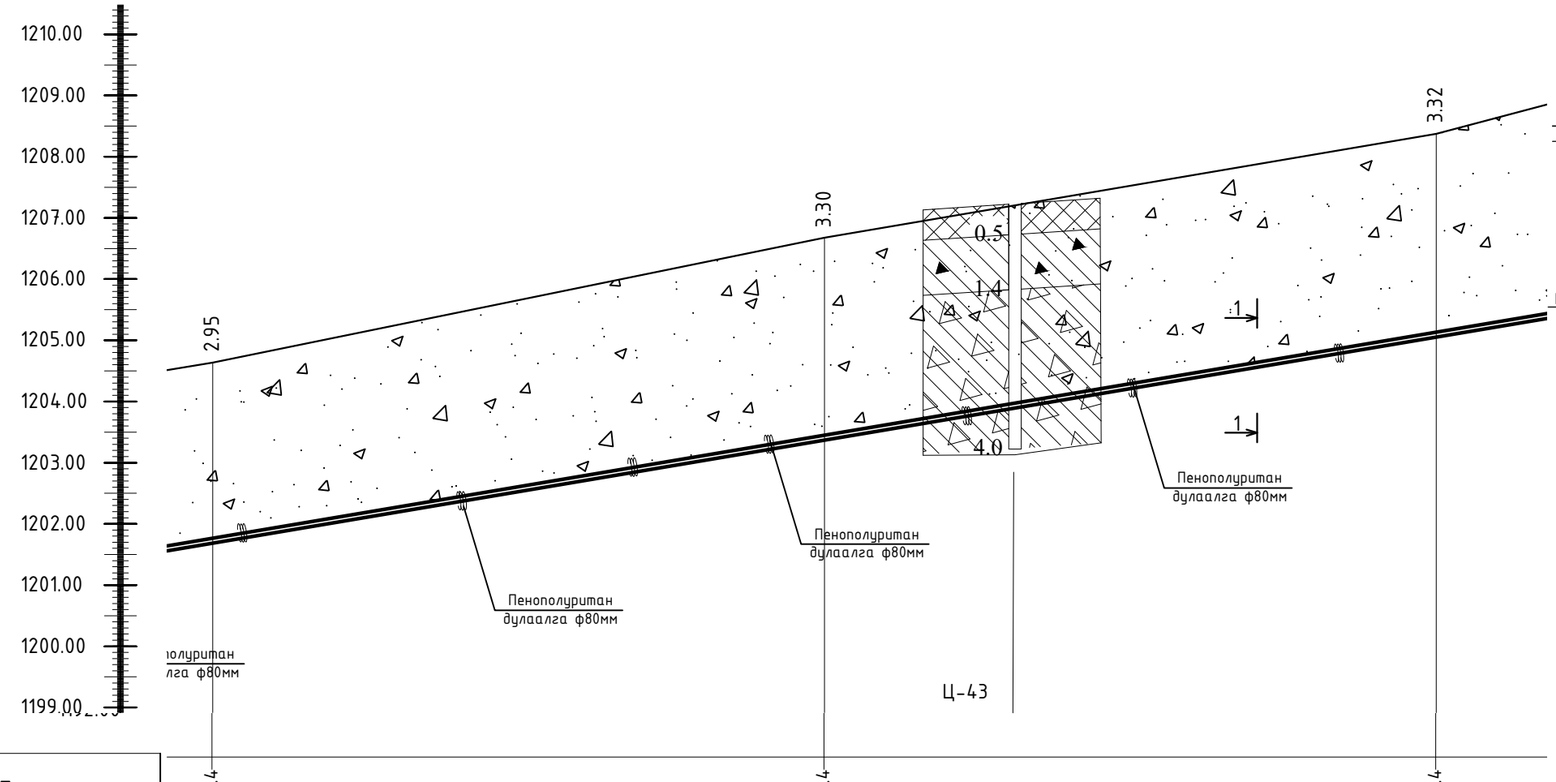

Хөндлөн огтлол 1-1
масштабгүй

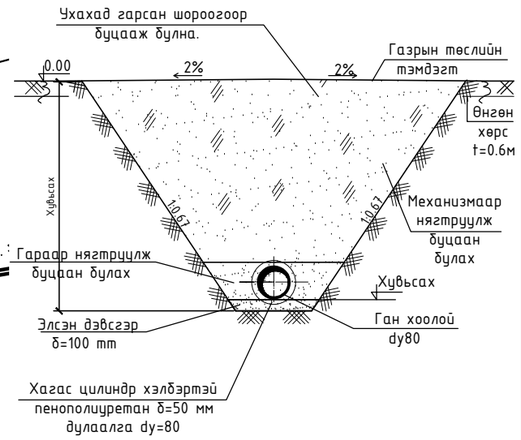

M:100
M:1000

Пикет	567.4	667.4	767.4
Зай, м	L=100.0м	L=100.0м	
Газрын гадаргын тэмдэгт ,м	1204.66	1206.70	1208.40
Хоолойн дээд тэмдэгт ,м	1201.78	1203.48	1205.16
Хоолойн ёроолын тэмдэгт ,м	1201.70	1203.40	1205.08
Урт ,м / Хэвгий	L=100.0м, i=0.0117	L=100.0м, i=0.0117	L=112.0м
Ухлагын эзлэхүүн ,м			
Яндан хоолойн гидравлик үзүүлэлт ,м	Цайрдсан ган хоолой ф89мм Пенополуритан дулаалга ф80мм	Цайрдсан ган хоолой ф89мм Пенополуритан дулаалга ф80мм	
Яндан хоолойн трассын байгуулалт	ОЦ-5	ОЦ-6	ОЦ-7

Бусад тэмдэглэгээ

- Цооногийн амсар
- 0.8 Хөрсний хил зааг, м
- ● Дээж авсан гүн, м
- ▽1.1 Хөрсний усны тогтсон түвшин, м
- ▼1.5 Хөрсний усны илэрсэн түвшин, м
- 6.0 Цооногийн гүн, м

ТАНИХ ТЭМДЭГ

- Ургамлын үндэс бүхий бор хүрэн өнгөтэй элсэнцэрээс бүрдсэн өнгөн хөрс.
- Бор шаргал өнгөтэй, плейстоцен-голоцений настай, аллюви-пролювийн гаралтай, бага чийгтэй жижиг ширхэгтэй элсэн ул хөрс
- Бор шаргал өнгөтэй, плейстоцен-голоцений настай, аллюви-пролювийн гаралтай, бага чийгтэйгээс усаар ханасан жижиг бул чулуутай, элсэн чигжээстэй сайр сайрган ул хөрс.

Хөрсний төлөв байдал

- Элсэн хөрс
  - Чийг багатай
  - Усаар ханасан

Бусад тэмдэглэгээ

- арQIII-IV Хөрсний гарал үүсэл
- ИГЭ-1 Инженер-геологийн элементийн дугаар

Монгол улс, УБ хот, СБД-9, 7-р хороолол,Ногоон нуур,42 тоот
TUGS GRAND CONSTRUCTION

Монгол улс, УБ хот, СБД-1, Бизнес тауэр 1803 тоот
"КРЕАТИВ ЭНЕРЖИ ИНЖЕНЕРИНГ" ХХК

Хөвсгөл аймгийн Тариалан сумын нэгдсэн дулаан, цэвэр усан хангамж, цэвэрлэх байгууламж, төвлөрсөн бохир усны шугамын ажлын зураг /Гадна цэвэр усны 1-р хэсгийн ажлын зураг /

Цэвэр усны шугамын дагуугийн зүсэлт					Ye шат: А.3
Инженер		Ж.Хосбаяр	ЕГ Шифр: ТГ-25/01	Масштаб: М1:1000.100	Огноо: 2025/03
Гүйцэтгэсэн		Ж.Хосбаяр			
Шалгасан		Б.Жавзанжамъян	ТГ Шифр: CEE2504/WS-P1	Зургийн дугаар: WS/P1-58	Бүх хуудас: 117

2014-10-31 15:52:10

А3

ЦЭВЭР УСНЫ 1-Р ЭЭЛЖИЙН ШУГАМЫН ДАГУУГИЙН ЗҮСВЭР

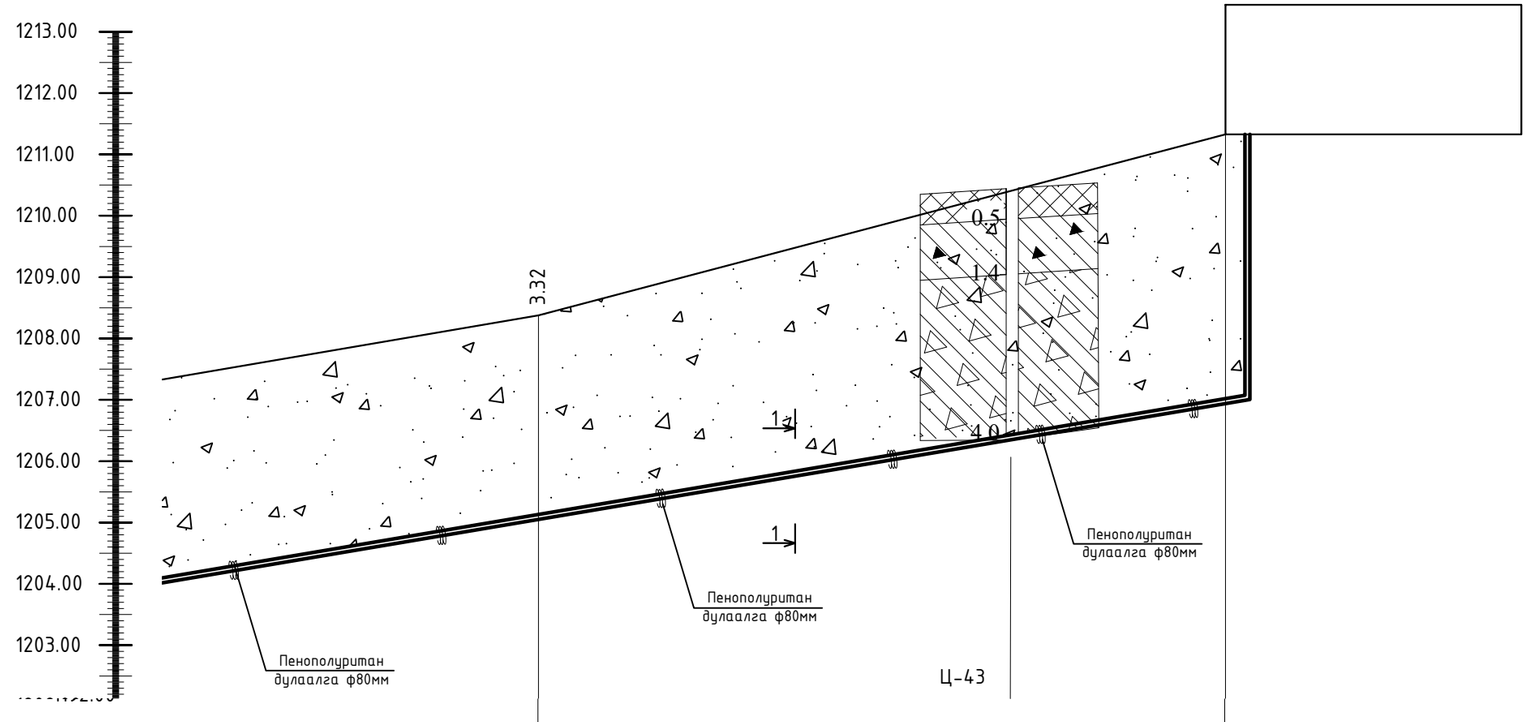

M:100
M:1000

Пикет	ОЦ-7	767.4	879.4
Зай, м	L=100.0м	L=112.0м	
Газрын гадаргын тэмдэгт ,м	1208.40		1211.35
Хоолойн дээд тэмдэгт ,м	1205.16		1207.11
Хоолойн ёроолын тэмдэгт ,м	1205.08		1207.03
Урт ,м / Хэвгий	i=0.0117	L=112.0м	i=0.0117
Ухлагын эзлэхүүн ,м			
Яндан хоолойн гидравлик үзүүлэлт ,м	айрдсан ган хоолой ф89мм ополуритан дулаалга ф80мм	Цайрдсан ган хоолой ф89мм Пенополуритан дулаалга ф80мм	
Яндан хоолойн трассын байгуулалт			

Хөндлөн огтлол 1-1
масштабгүй

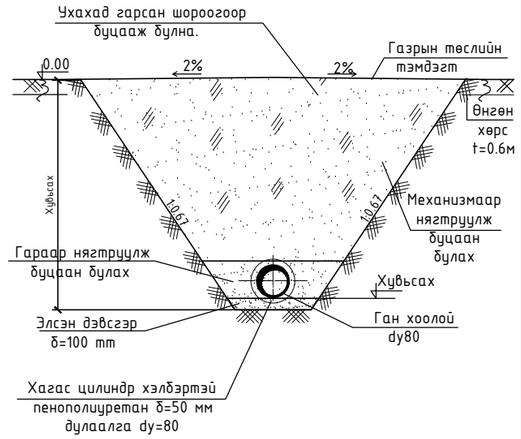

Бусад тэмдэглэгээ

- Цооногийн амсар
- 0.8 Хөрсний хил зааг, м
- ● Дээж авсан гүн, м
- ▽1.1 Хөрсний усны тогтсон түвшин, м
- ▼1.5 Хөрсний усны илэрсэн түвшин, м
- 6.0 Цооногийн гүн, м

ТАНИХ ТЭМДЭГ

- Ургамлын үндэс бүхий бор хүрэн өнгөтэй элсэнцэрээс бүрдсэн өнгөн хөрс.
- Бор шаргал өнгөтэй, плейстоцен-голоцений настай, аллюви-пролювийн гаралтай, бага чийгтэй жижиг ширхэгтэй элсэн ул хөрс
- Бор шаргал өнгөтэй, плейстоцен-голоцений настай, аллюви-пролювийн гаралтай, бага чийгтэйгээс усаар ханасан жижиг бул чулуутай, элсэн чигжээстэй сайр сайрган ул хөрс.

Хөрсний төлөв байдал

- Элсэн хөрс
  - Чийг багатай
  - Усаар ханасан

Бусад тэмдэглэгээ

- арQIII-IV — Хөрсний гарал үүсэл
- ИГЭ-1 — Инженер-геологийн элементийн дугаар

Монгол улс, УБ хот, СБД-9, 7-р хороолол,Ногоон нуур,42 тоот
TUGS GRAND CONSTRUCTION

Монгол улс, УБ хот, СБД-1, Бизнес тауэр 1803 тоот
"КРЕАТИВ ЭНЕРЖИ ИНЖЕНЕРИНГ" ХХК

Хөвсгөл аймгийн Тариалан сумын нэгдсэн дулаан, цэвэр усан хангамж, цэвэрлэх байгууламж, төвлөрсөн бохир усны шугамын ажлын зураг /Гадна цэвэр усны 1-р хэсгийн ажлын зураг /

Цэвэр усны шугамын дагуугийн зүсэлт				Ye шат: А.3
Инженер	Ж.Хосбаяр	ЕГ Шифр: ТГ-25/01	Масштаб: М1:1000.100	Огноо: 2025/03
Гүйцэтгэсэн	Ж.Хосбаяр			
Шалгасан	Б.Жавзанжамъян	ТГ Шифр: CEE2504/WS-P1	Зургийн дугаар: WS/P1-59	Бүх хуудас: 117

2014-10-31 15:52:10

A3

ДХ-1 ДУЛААНЫ ХУДГИЙН БАЙГУУЛАЛТ ТК-6 /М1:50/
/3000x3000x2000h/
/ОНЦЛОХ ЦЭГ 2/

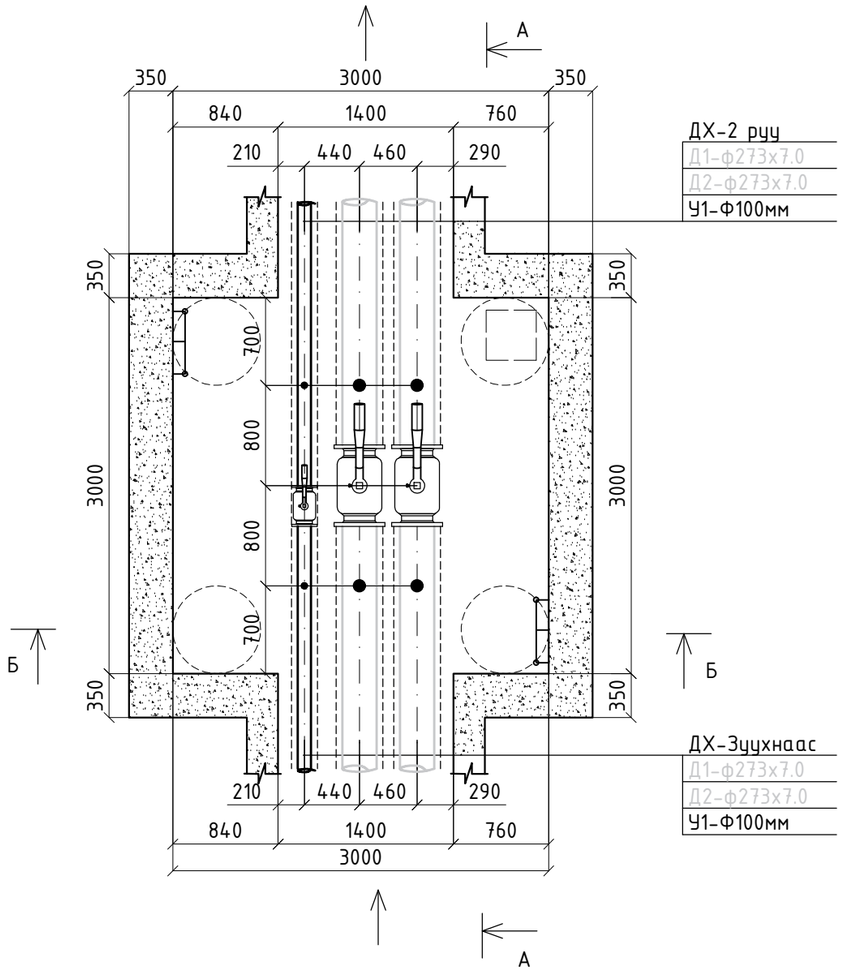

А-А ДУЛААНЫ ХУДГИЙН ОГТЛОЛ /М1:50/
/3000x3000x2000h/
/ОНЦЛОХ ЦЭГ 2/

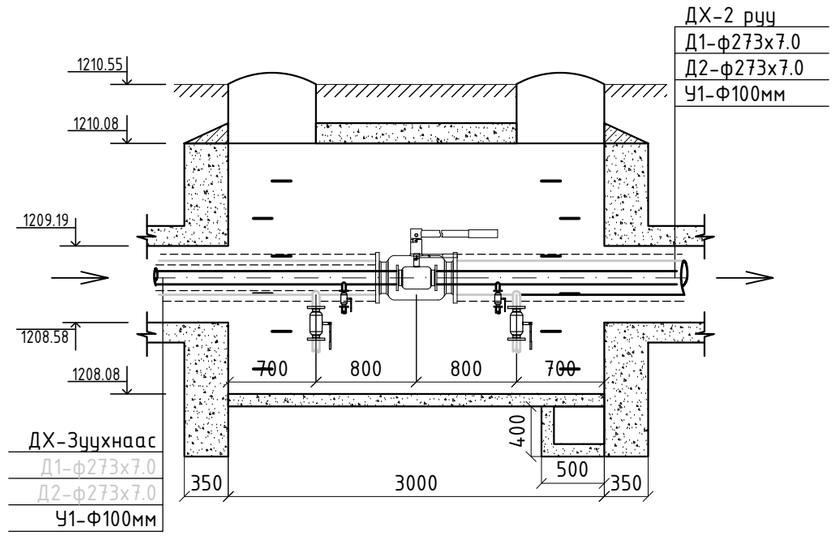

Б-Б ДУЛААНЫ ХУДГИЙН ОГТЛОЛ /М1:50/
/3000x3000x2000h/
/ОНЦЛОХ ЦЭГ 2/

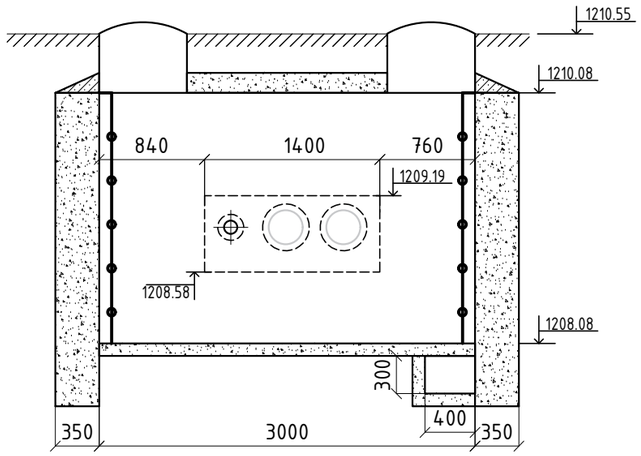

Монгол улс, УБ хот, СБД-9, 7-р хороолол,Ногоон нуур,42 тоот TUGS GRAND CONSTRUCTION	Монгол улс, УБ хот, СБД-1, Бизнес тауэр 1803 тоот "КРЕАТИВ ЭНЕРЖИ ИНЖЕНЕРИНГ" ХХК	Хөвсгөл аймгийн Тариалан сумын нэгдсэн дулаан, цэвэр усан хангамж, цэвэрлэх байгууламж, төвлөрсөн бохир усны шугамын ажлын зураг /Гадна цэвэр усны 1-р ээлжийн ажлын зураг /		
		ДХ-1 Дулааны худгийн байгуулалт, огтлол		Ye шат: А.3
Инженер	Ж.Хосбаяр	ЕГ Шифр: ТГ-25/01	Масштаб: М1: 1:50	Огноо: 2025/03
Гүйцэтгэсэн	Ж.Хосбаяр			
Шалгасан	Б.Жавзанжамъян	ТГ Шифр: CEE2504/WS-P1	Зургийн дугаар: WS/P1-60	Бүх хуудас: 117

A3

ДХ-2 ДУЛААНЫ ХУДГИЙН БАЙГУУЛАЛТ ТК-7 /М1:50/
/3500x3000x2000h/
/ОНЦЛОХ ЦЭГ 9/

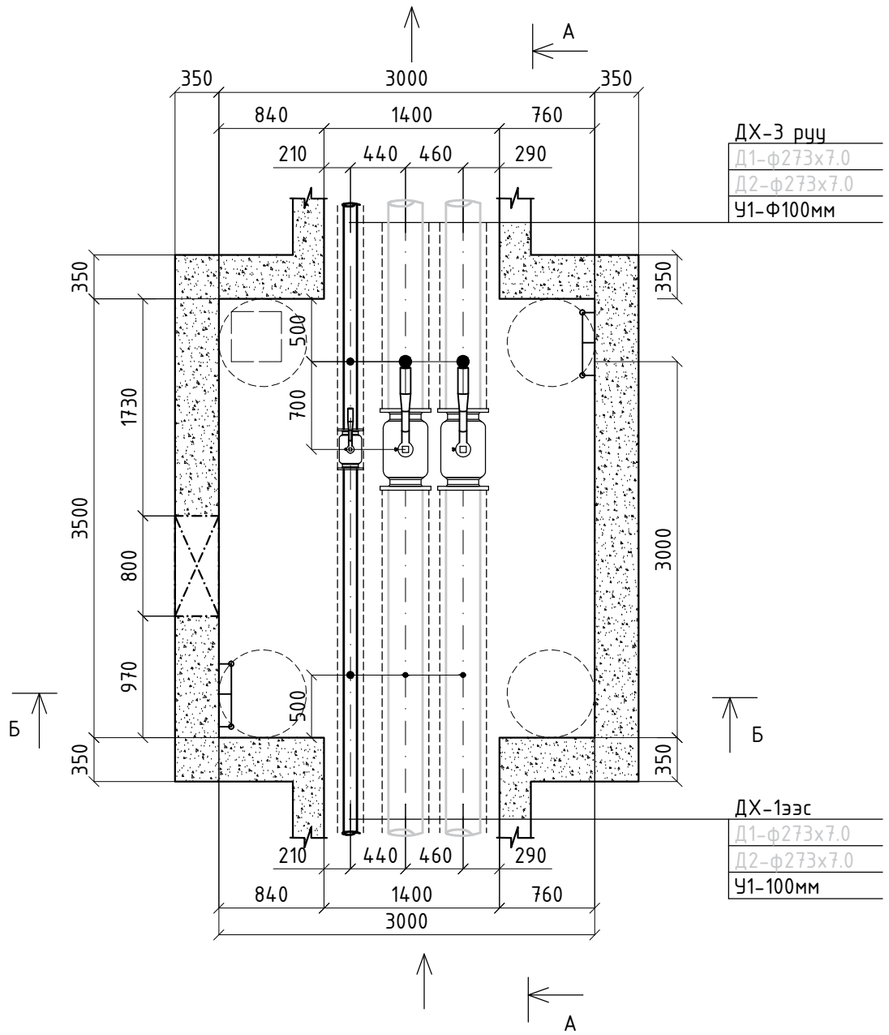

А-А ДУЛААНЫ ХУДГИЙН ОГТЛОЛ /М1:50/
/3500x3000x2000h/
/ОНЦЛОХ ЦЭГ 9/

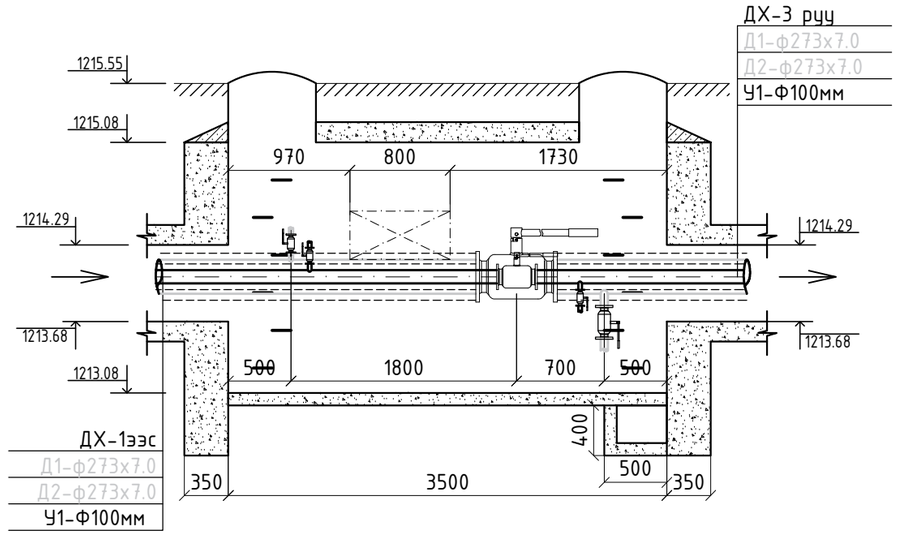

Б-Б ДУЛААНЫ ХУДГИЙН ОГТЛОЛ /М1:50/
/3500x3000x2000h/
/ОНЦЛОХ ЦЭГ 9/

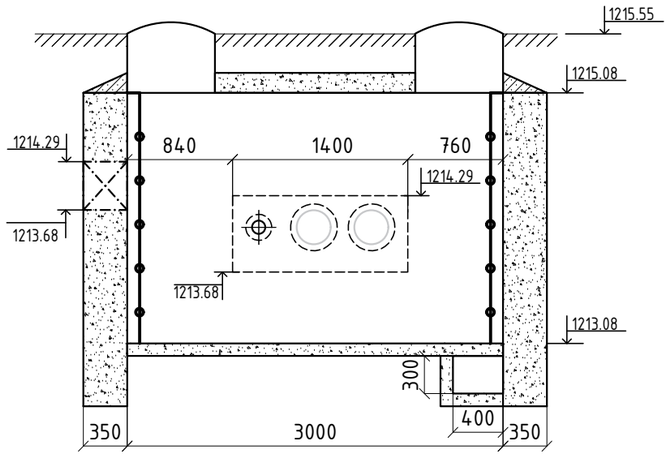

Монгол улс, УБ хот, СБД-9, 7-р хороолол,Ногоон нуур,42 тоот	Монгол улс, УБ хот, СБД-1, Бизнес тауэр 1803 тоот	Хөвсгөл аймгийн Тариалан сумын нэгдсэн дулаан, цэвэр усан хангамж, цэвэрлэх байгууламж, төвлөрсөн бохир усны шугамын ажлын зураг /Гадна цэвэр усны 1-р ээлжийн ажлын зураг /			
		ДХ-2 Дулааны худгийн байгуулалт, огтлол			Ye шат: А.3
	Инженер	Ж.Хосбаяр	ЕГ Шифр: ТГ-25/01	Масштаб: М1: 1:50	Огноо: 2025/03
	Гүйцэтгэсэн	Ж.Хосбаяр			
TUGS GRAND CONSTRUCTION	Шалгасан	Б.Жавзанжамъян	ТГ Шифр: СЕЕ2504/WS-Р1	Зургийн дугаар: WS/Р1-61	Бүх хуудас: 117

"КРЕАТИВ ЭНЕРЖИ ИНЖЕНЕРИНГ" ХХК

A3

ДХ-3 ДУЛААНЫ ХУДГИЙН БАЙГУУЛАЛТ ТК-7 /М1:50/
/3500x3000x2000h/
/ОНЦЛОХ ЦЭГ 14/

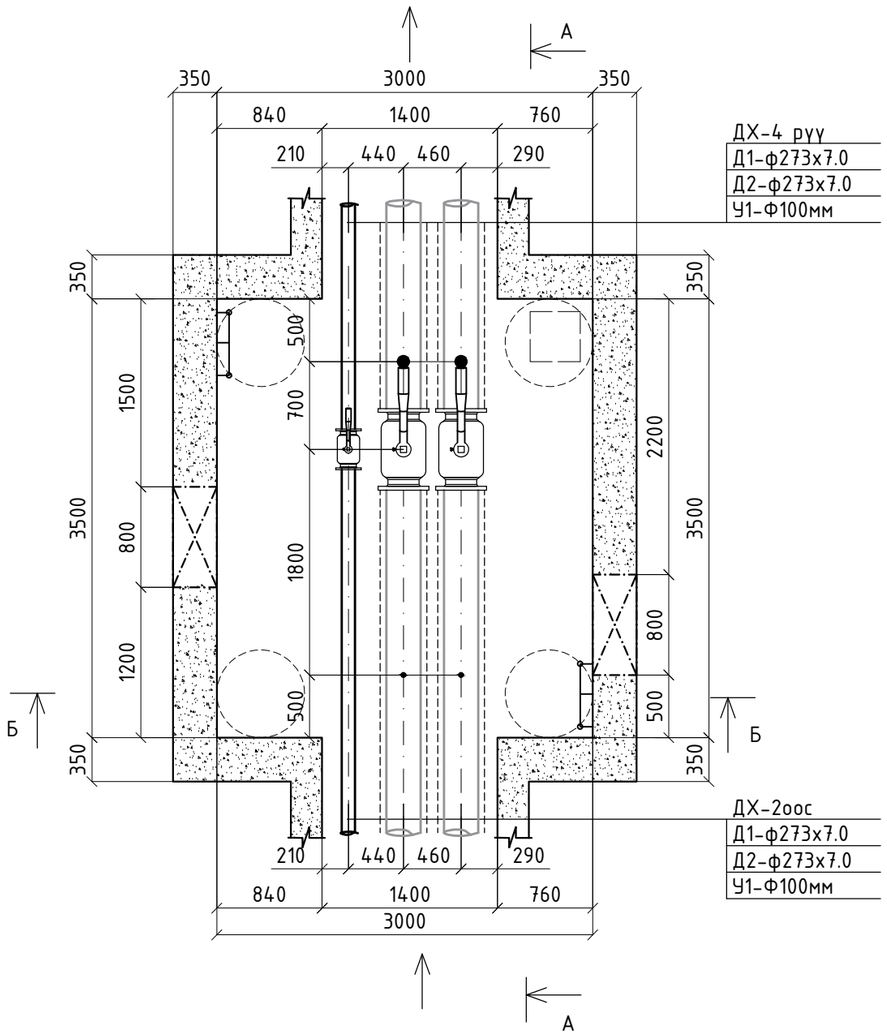

А-А ДУЛААНЫ ХУДГИЙН ОГТЛОЛ /М1:50/
/3500x3000x2000h/
/ОНЦЛОХ ЦЭГ 14/

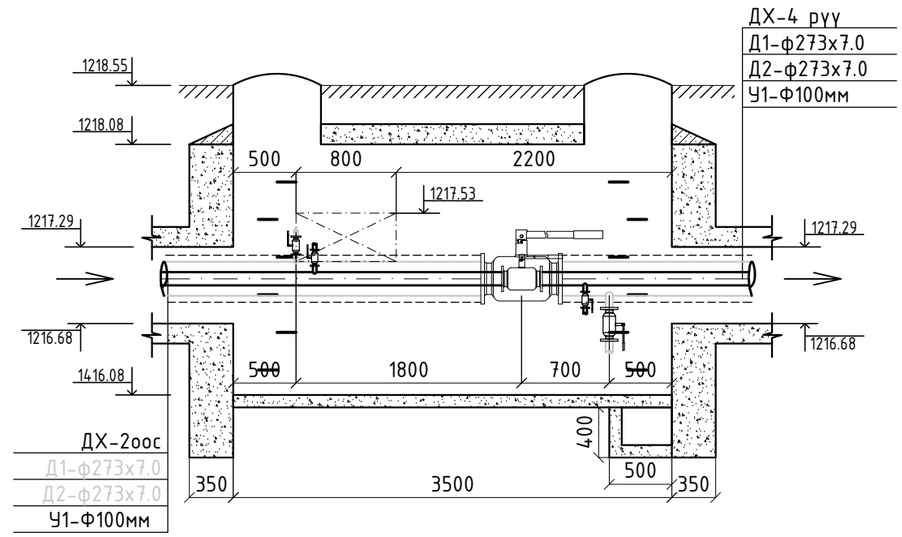

Б-Б ДУЛААНЫ ХУДГИЙН ОГТЛОЛ /М1:50/
/3500x3000x2000h/
/ОНЦЛОХ ЦЭГ 14/

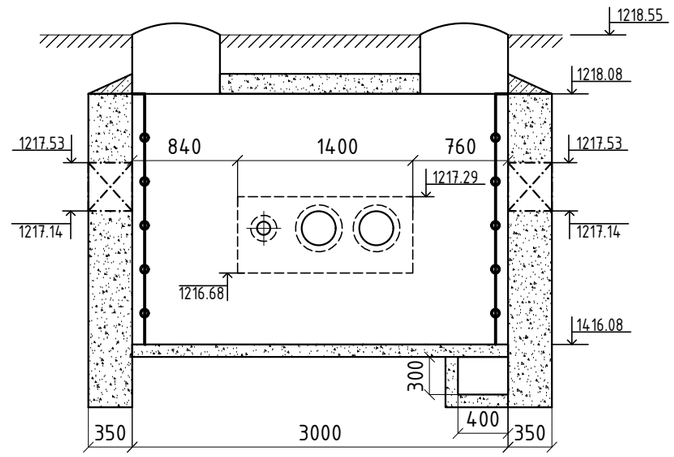

Монгол улс, УБ хот, СБД-9, 7-р хороолол,Ногоон нуур,42 тоот TUGS GRAND CONSTRUCTION	Монгол улс, УБ хот, СБД-1, Бизнес тауэр 1803 тоот "КРЕАТИВ ЭНЕРЖИ ИНЖЕНЕРИНГ" ХХК	Хөвсгөл аймгийн Тариалан сумын нэгдсэн дулаан, цэвэр усан хангамж, цэвэрлэх байгууламж, төвлөрсөн бохир усны шугамын ажлын зураг /Гадна цэвэр усны 1-р ээлжийн ажлын зураг /			
		ДХ-3 Дулааны худгийн байгуулалт, огтлол			Ye шат: А.3
	Инженер	Ж.Хосбаяр	ЕГ Шифр: ТГ-25/01	Масштаб: М1: 1:50	Огноо: 2025/03
	Гүйцэтгэсэн	Ж.Хосбаяр	ТГ Шифр: CEE2504/WS-P1	Зургийн дугаар: WS/P1-62	Бүх хуудас: 117
	Шалгасан	Б.Жавзанжамъян			

A3

ДХ-4 ДУЛААНЫ ХУДГИЙН БАЙГУУЛАЛТ ТК-5 /М1:50/
/3000x2500x2000h/
/ОНЦЛОХ ЦЭГ 19/

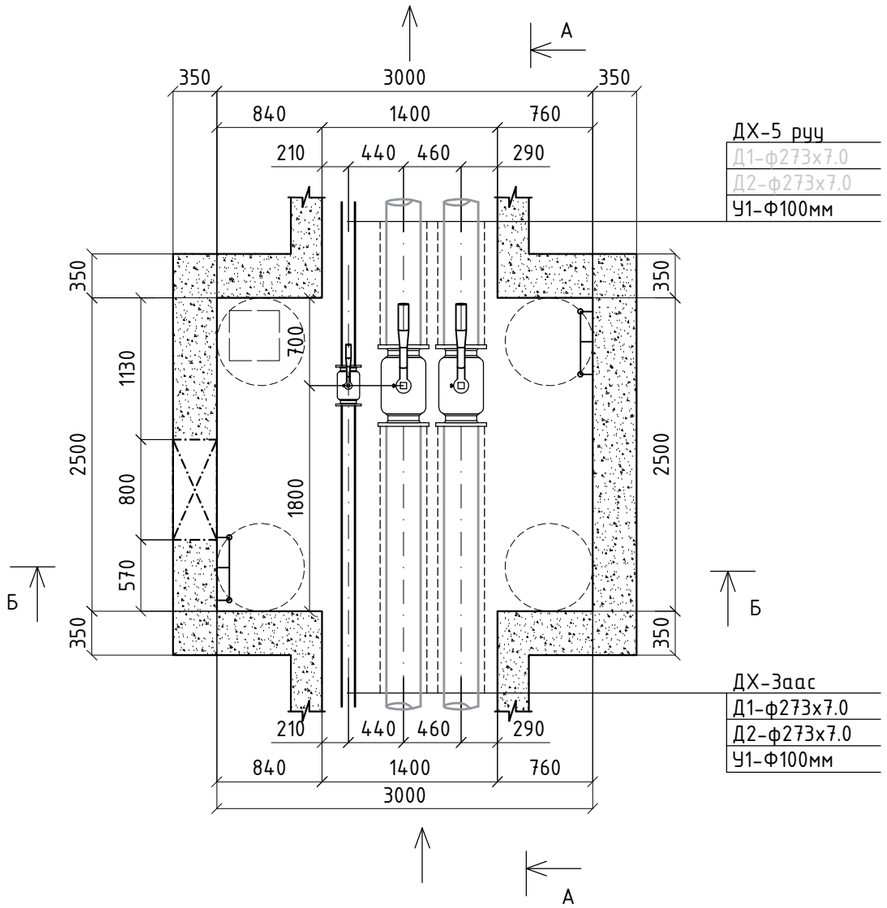

А-А ДУЛААНЫ ХУДГИЙН ОГТЛОЛ /М1:50/
/3000x2500x2000h/
/ОНЦЛОХ ЦЭГ 19/

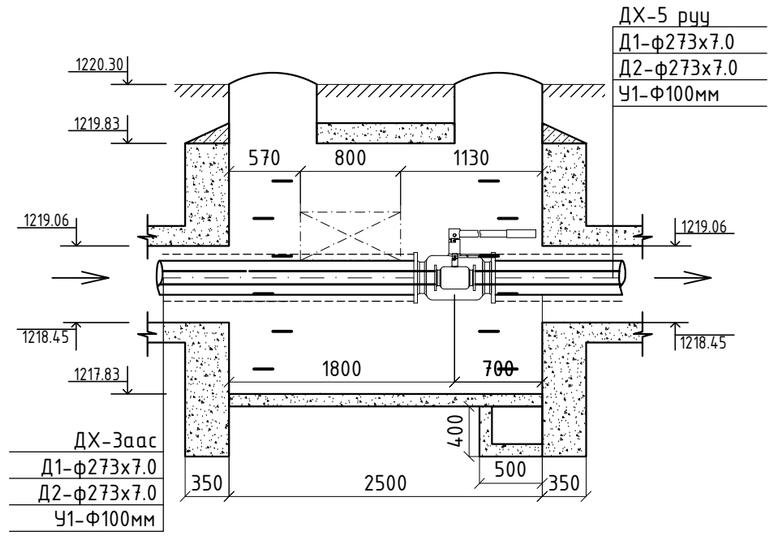

Б-Б ДУЛААНЫ ХУДГИЙН ОГТЛОЛ /М1:50/
/3000x2500x2000h/
/ОНЦЛОХ ЦЭГ 19/

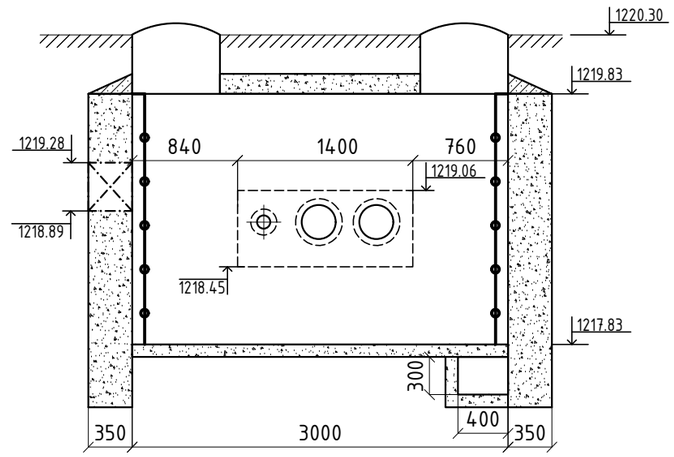

Монгол улс, УБ хот, СБД-9, 7-р хороолол,Ногоон нуур,42 тоот TUGS GRAND CONSTRUCTION	Монгол улс, УБ хот, СБД-1, Бизнес тауэр 1803 тоот "КРЕАТИВ ЭНЕРЖИ ИНЖЕНЕРИНГ" ХХК	Хөвсгөл аймгийн Тариалан сумын нэгдсэн дулаан, цэвэр усан хангамж, цэвэрлэх байгууламж, төвлөрсөн бохир усны шугамын ажлын зураг /Гадна цэвэр усны 1-рээлжийн ажлын зураг /			
		ДХ-4 Дулааны худгийн байгуулалт, огтлол			Ye шат: А.3
		Инженер	Ж.Хосбаяр	ЕГ Шифр: ТГ-25/01	Масштаб: М1: 1:50	Огноо: 2025/03
		Гүйцэтгэсэн	Ж.Хосбаяр	ТГ Шифр: CEE2504/WS-P1	Зургийн дугаар: WS/P1-63	Бүх хуудас: 117
		Шалгасан	Б.Жавзанжамъян			

A3

ДХ-5 ДУЛААНЫ ХУДГИЙН БАЙГУУЛАЛТ ТК-7 /М1:50/
/3500x3000x2000h/
/ОНЦЛОХ ЦЭГ 24/

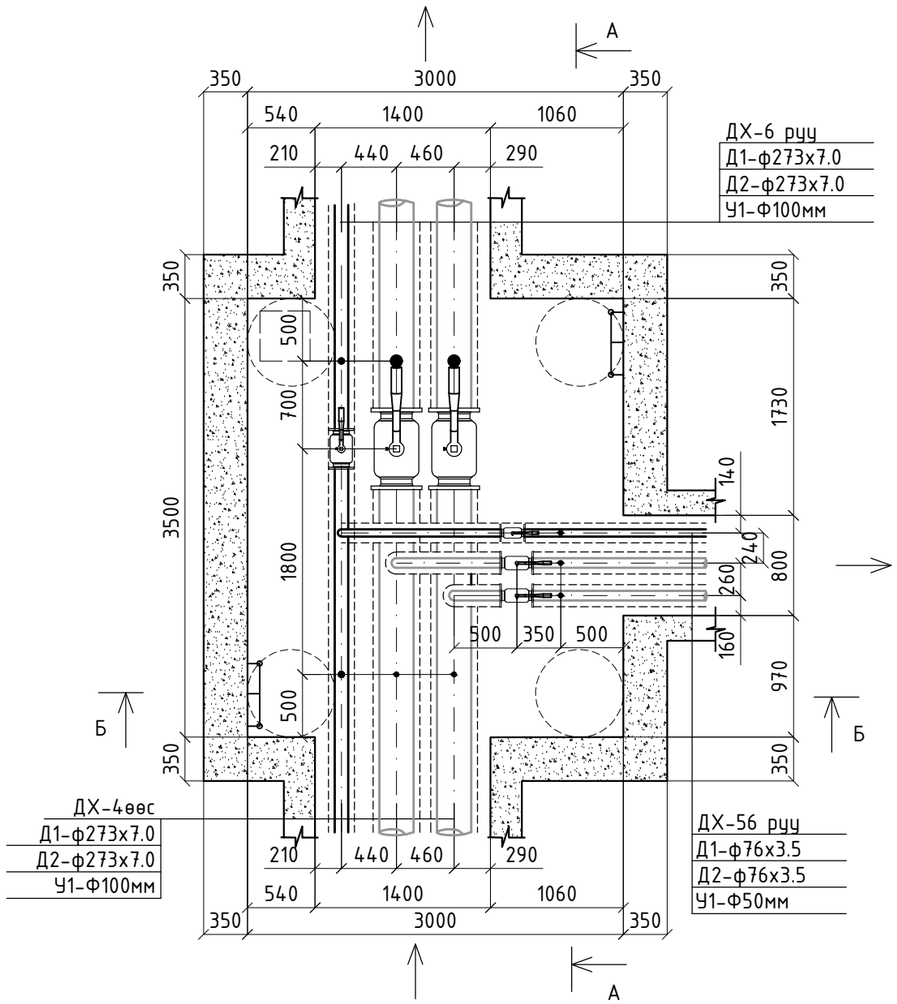

А-А ДУЛААНЫ ХУДГИЙН ОГТЛОЛ /М1:50/
/3500x3000x2000h/
/ОНЦЛОХ ЦЭГ 24/

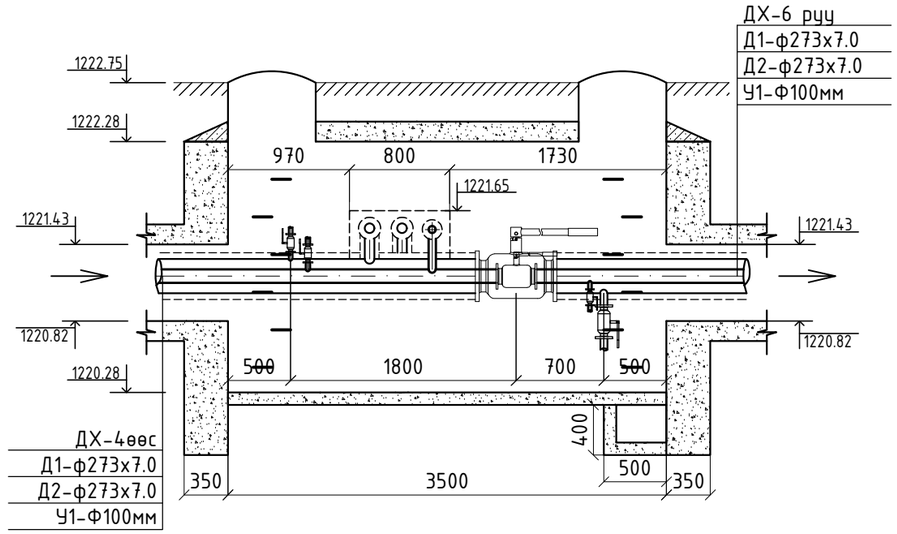

Б-Б ДУЛААНЫ ХУДГИЙН ОГТЛОЛ /М1:50/
/3500x3000x2000h/
/ОНЦЛОХ ЦЭГ 19/

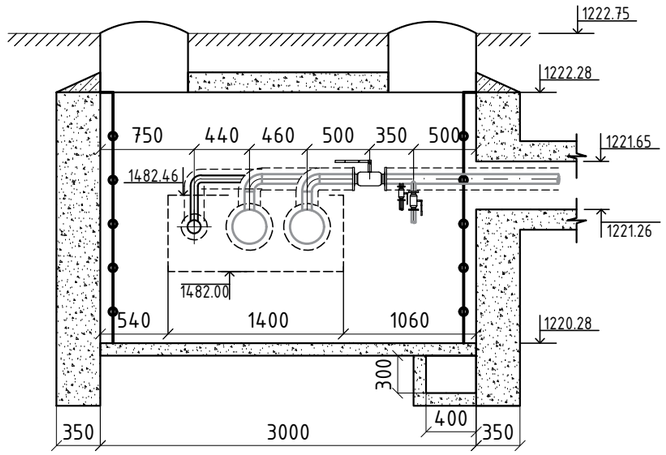

Монгол улс, УБ хот, СБД-9, 7-р хороолол,Ногоон нуур,42 тоот TUGS GRAND CONSTRUCTION	Монгол улс, УБ хот, СБД-1, Бизнес тауэр 1803 тоот "КРЕАТИВ ЭНЕРЖИ ИНЖЕНЕРИНГ" ХХК	Хөвсгөл аймгийн Тариалан сумын нэгдсэн дулаан, цэвэр усан хангамж, цэвэрлэх байгууламж, төвлөрсөн бохир усны шугамын ажлын зураг /Гадна цэвэр усны 1-рээлжийн ажлын зураг /			
		ДХ-5 Дулааны худгийн байгууламт, огтлол			Ye шат: А.3
	Инженер	Ж.Хосбаяр	ЕГ Шифр: ТГ-25/01	Масштаб: М1: 1:50	Огноо: 2025/03
	Гүйцэтгэсэн	Ж.Хосбаяр	ТГ Шифр: CEE2504/WS-P1	Зургийн дугаар: WS/P1-64	Бүх хуудас: 117
	Шалгасан	Б.Жавзанжамъян			

A3

ДХ-6 ДУЛААНЫ ХУДГИЙН БАЙГУУЛАЛТ ТК-5 /М1:50/
/3000x2500x2000h/
/ОНЦЛОХ ЦЭГ 27/

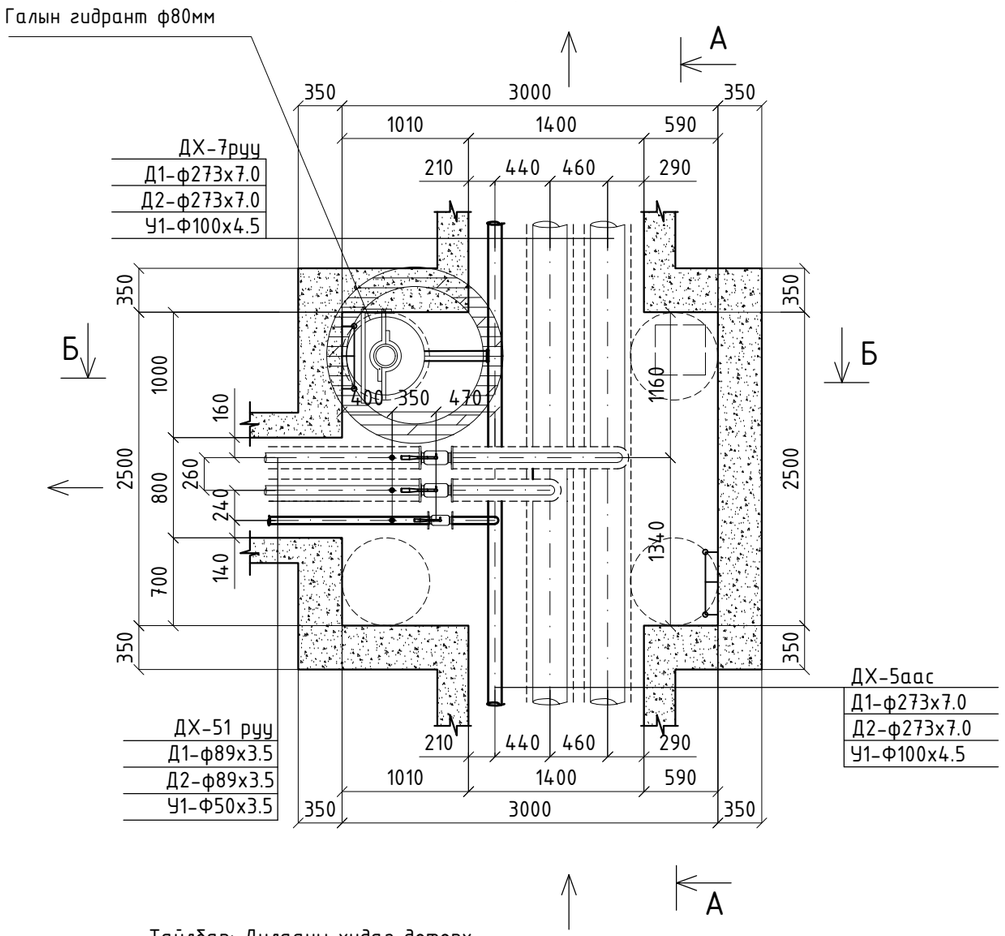

Тайлбар: Дулааны худаг доторх хаалт арматурын түүврийг нэгдсэн материалын түүвэрт тусгав.

А-А ДУЛААНЫ ХУДГИЙН ОГТЛОЛ /М1:50/
/3000x2500x2000h/
/ОНЦЛОХ ЦЭГ 27/

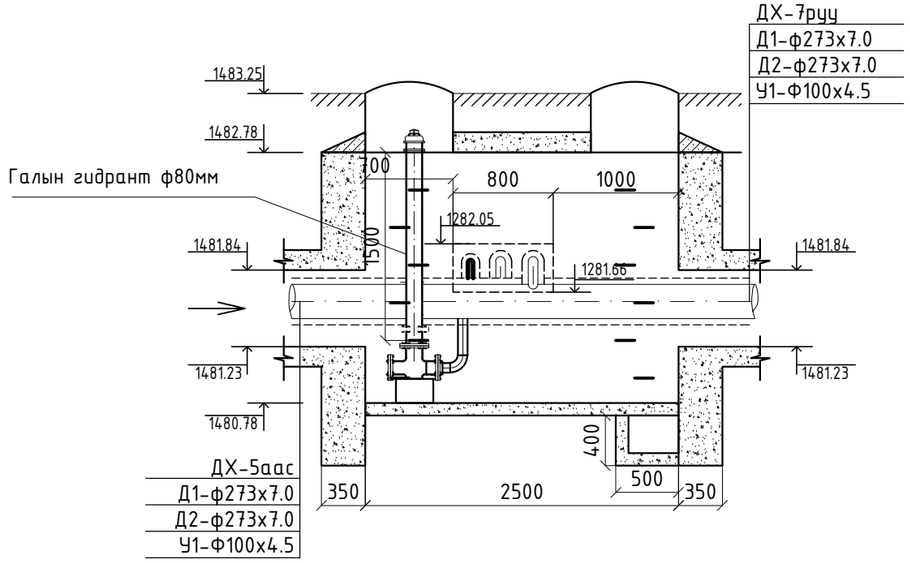

Б-Б ДУЛААНЫ ХУДГИЙН ОГТЛОЛ /М1:50/
/3000x2500x2000h/
/ОНЦЛОХ ЦЭГ 27/

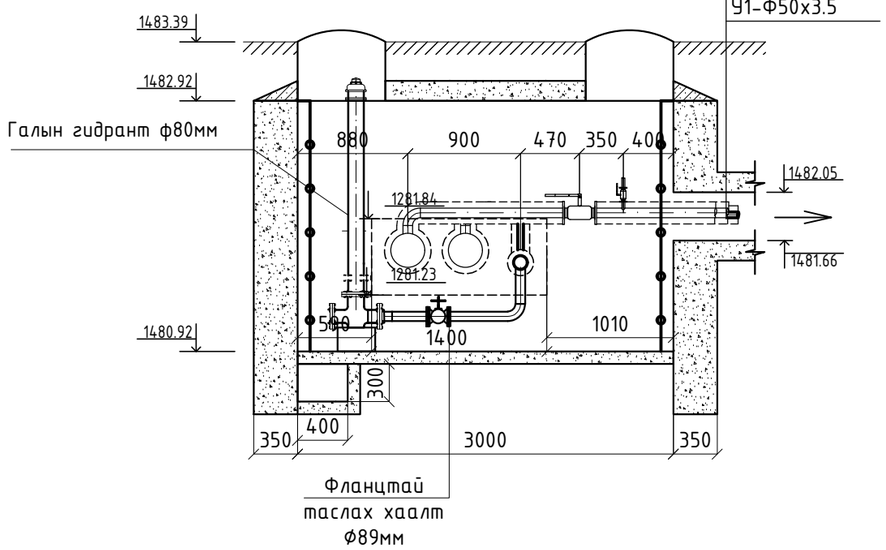

Монгол улс, УБ хот, СБД-9, 7-р хороолол,Ногоон нуур,42 тоот TUGS GRAND CONSTRUCTION	Монгол улс, УБ хот, СБД-1, Бизнес тауэр 1803 тоот "КРЕАТИВ ЭНЕРЖИ ИНЖЕНЕРИНГ" ХХК	Хөвсгөл аймгийн Тариалан сумын нэгдсэн дулаан, цэвэр усан хангамж, цэвэрлэх байгууламж, төвлөрсөн бохир усны шугамын ажлын зураг /Гадна цэвэр усны 1-р ээлжийн ажлын зураг /			
		ДХ-6 Дулааны худгийн байгуулалт, огтлол			Ye шат: А.3
	Инженер	Ж.Хосбаяр	ЕГ Шифр: ТГ-25/01	Масштаб: М1:50	Огноо: 2025/03
	Гүйцэтгэсэн	Ж.Хосбаяр	ТГ Шифр: CEE2504/WS-P1	Зургийн дугаар: WS/P1-65	Бүх хуудас: 117
	Шалгасан	Б.Жавзанжамъян			

A3

ДХ-7 ДУЛААНЫ ХУДГИЙН БАЙГУУЛАЛТ ТК-5 /М1:50/
/3000x2500x2000h/
/ОНЦЛОХ ЦЭГ 30/

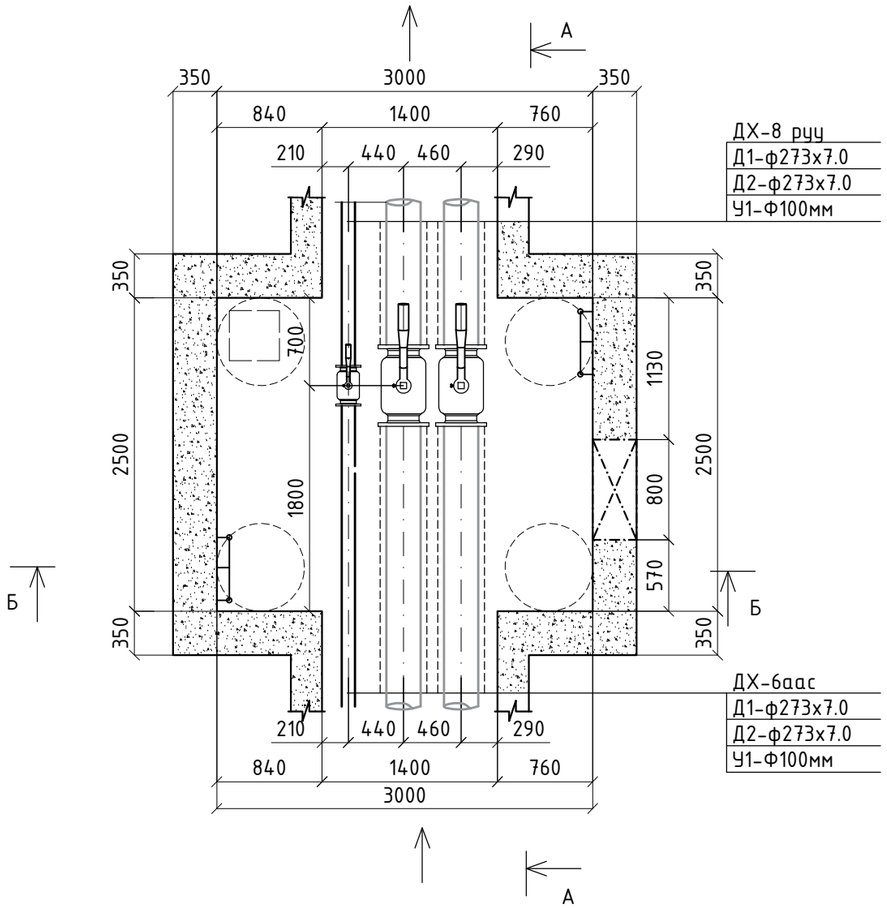

А-А ДУЛААНЫ ХУДГИЙН ОГТЛОЛ /М1:50/
/3000x2500x2000h/
/ОНЦЛОХ ЦЭГ 30/

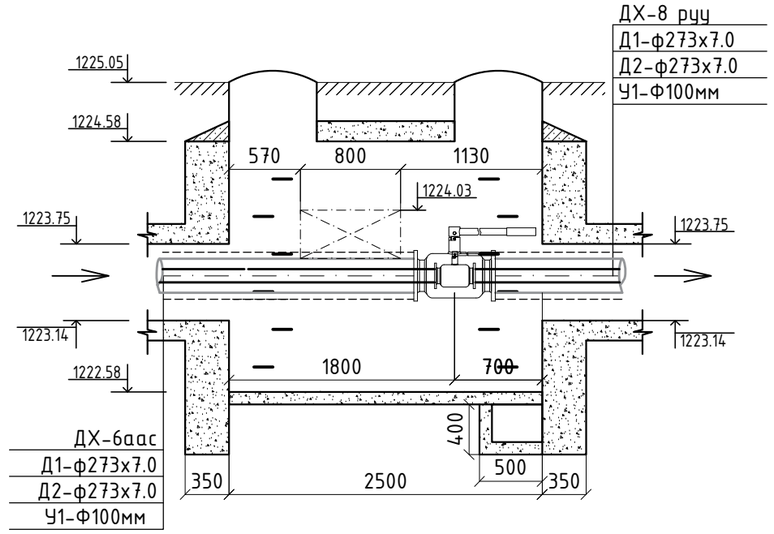

Б-Б ДУЛААНЫ ХУДГИЙН ОГТЛОЛ /М1:50/
/3000x2500x2000h/
/ОНЦЛОХ ЦЭГ 30/

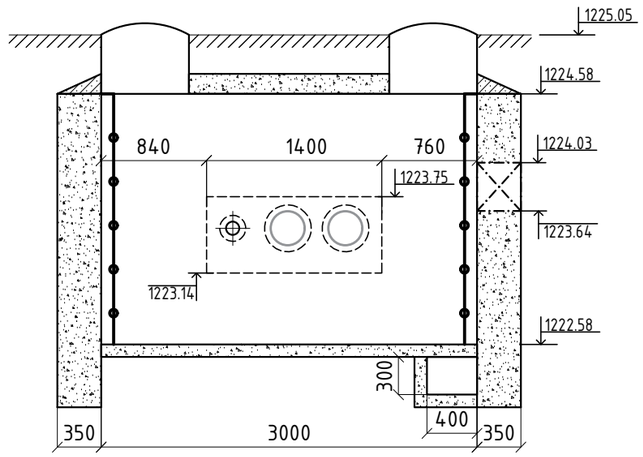

Монгол улс, УБ хот, СБД-9, 7-р хороолол,Ногоон нуур,42 тоот TUGS GRAND CONSTRUCTION	Монгол улс, УБ хот, СБД-1, Бизнес тауэр 1803 тоот "КРЕАТИВ ЭНЕРЖИ ИНЖЕНЕРИНГ" ХХК	Хөвсгөл аймгийн Тариалан сумын нэгдсэн дулаан, цэвэр усан хангамж, цэвэрлэх байгууламж, төвлөрсөн бохир усны шугамын ажлын зураг /Гадна цэвэр усны 1-р ээлжийн ажлын зураг /			
		ДХ-7 Дулааны худгийн байгуулалт, огтлол			Ye шат: А.3
		Инженер	Ж.Хосбаяр	ЕГ Шифр: ТГ-25/01	Масштаб: М1: 1:50	Огноо: 2025/03
		Гүйцэтгэсэн	Ж.Хосбаяр	ТГ Шифр: CEE2504/WS-P1	Зургийн дугаар: WS/P1-66	Бүх хуудас: 117
		Шалгасан	Б.Жавзанжамъян			

A3

ДХ-8 ДУЛААНЫ ХУДГИЙН БАЙГУУЛАЛТ ТК-7 /М1:50/
/3500x3000x2000h/
/ОНЦЛОХ ЦЭГ 33/

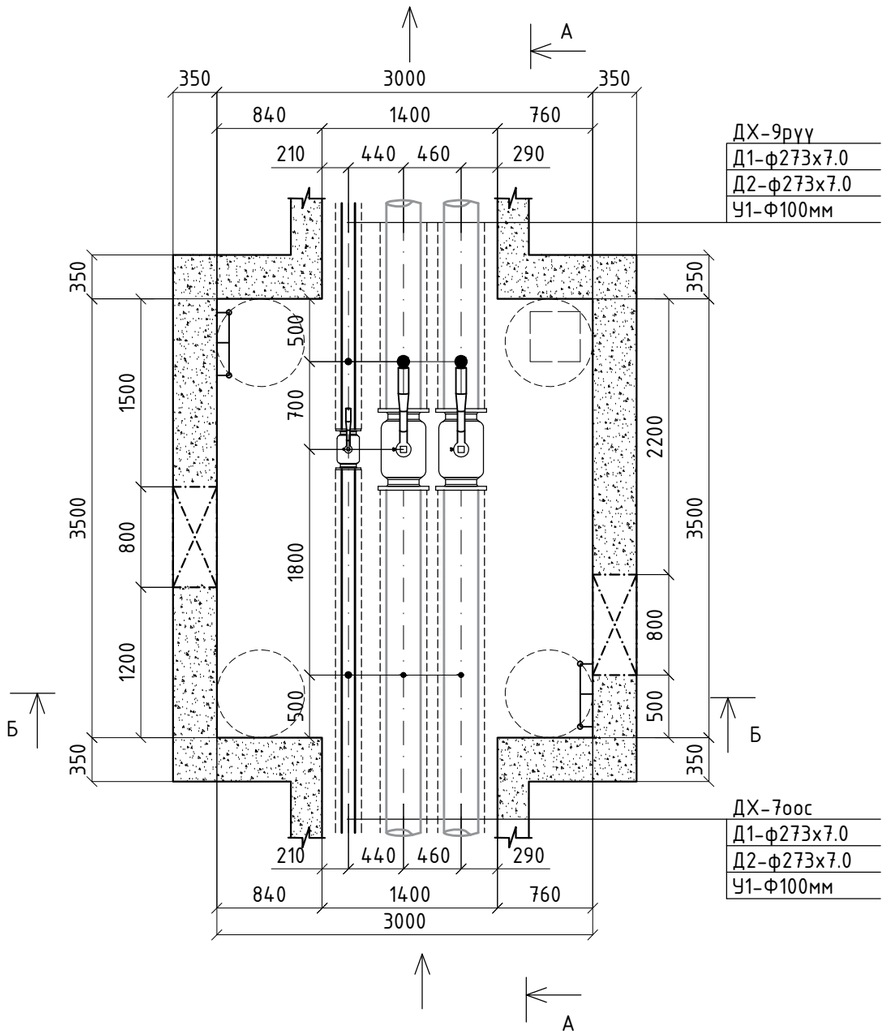

А-А ДУЛААНЫ ХУДГИЙН ОГТЛОЛ /М1:50/
/3500x3000x2000h/
/ОНЦЛОХ ЦЭГ 33/

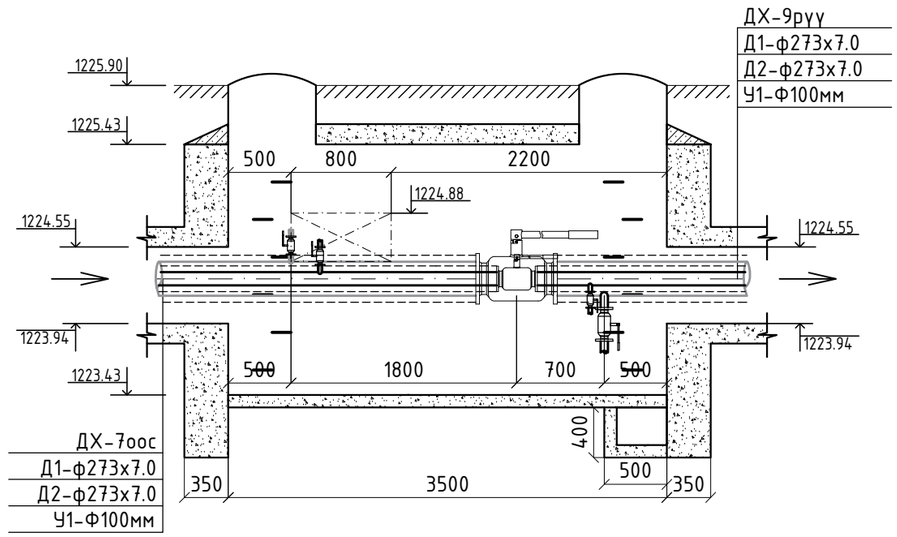

Б-Б ДУЛААНЫ ХУДГИЙН ОГТЛОЛ /М1:50/
/3500x3000x2000h/
/ОНЦЛОХ ЦЭГ 33/

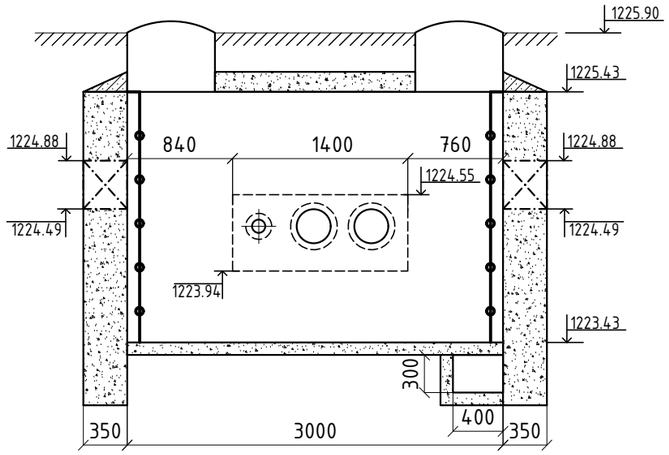

Монгол улс, УБ хот, СБД-9, 7-р хороолол,Ногоон нуур,42 тоот TUGS GRAND CONSTRUCTION	Монгол улс, УБ хот, СБД-1, Бизнес тауэр 1803 тоот "КРЕАТИВ ЭНЕРЖИ ИНЖЕНЕРИНГ" ХХК	Хөвсгөл аймгийн Тариалан сумын нэгдсэн дулаан, цэвэр усан хангамж, цэвэрлэх байгууламж, төвлөрсөн бохир усны шугамын ажлын зураг /Гадна цэвэр усны 1-рээлжийн ажлын зураг /			
		ДХ-8 Дулааны худгийн байгуулалт, огтлол			Ye шат: А.3
	Инженер	Ж.Хосбаяр	ЕГ Шифр: ТГ-25/01	Масштаб: М1: 1:50	Огноо: 2025/03
	Гүйцэтгэсэн	Ж.Хосбаяр	ТГ Шифр: CEE2504/WS-P1	Зургийн дугаар: WS/P1-67	Бүх хуудас: 117
	Шалгасан	Б.Жавзанжамъян			

A3

ДХ-9 ДУЛААНЫ ХУДГИЙН БАЙГУУЛАЛТ ТК-5 /М1:50/
/3000x2500x2000h/
/ОНЦЛОХ ЦЭГ 36/

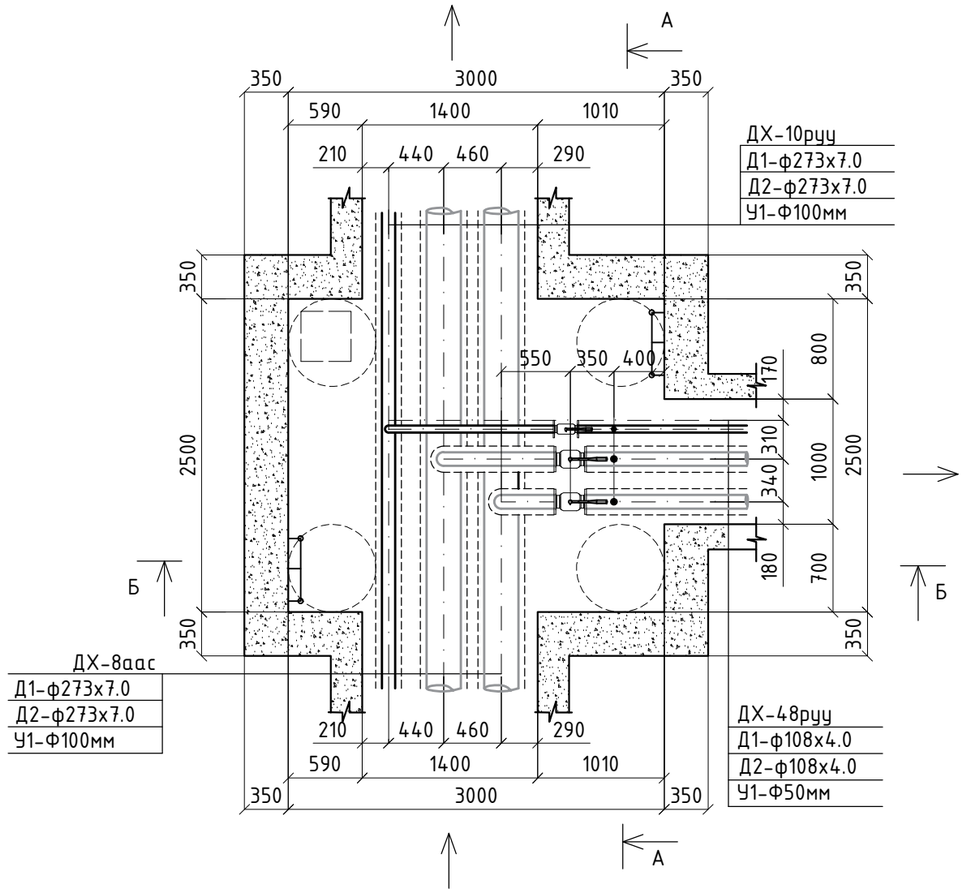

А-А ДУЛААНЫ ХУДГИЙН ОГТЛОЛ /М1:50/
/3000x2500x2000h/
/ОНЦЛОХ ЦЭГ 36/

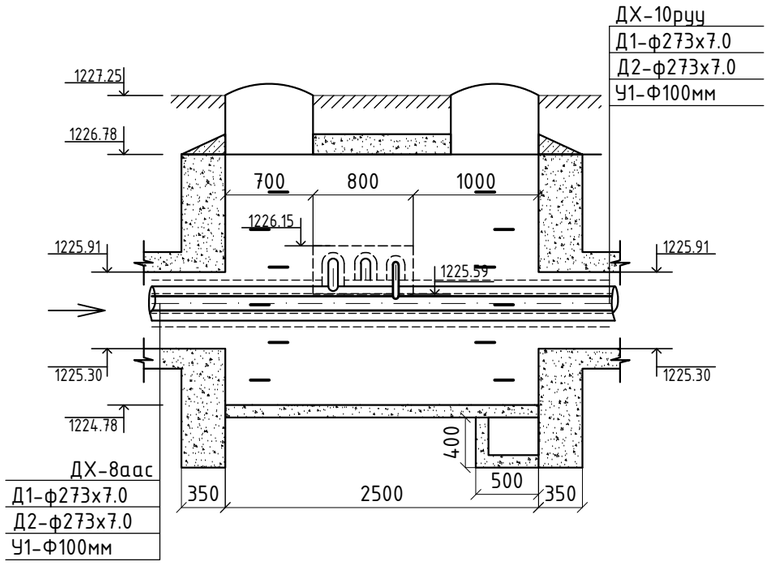

Б-Б ДУЛААНЫ ХУДГИЙН ОГТЛОЛ /М1:50/
/3000x2500x2000h/
/ОНЦЛОХ ЦЭГ 36/

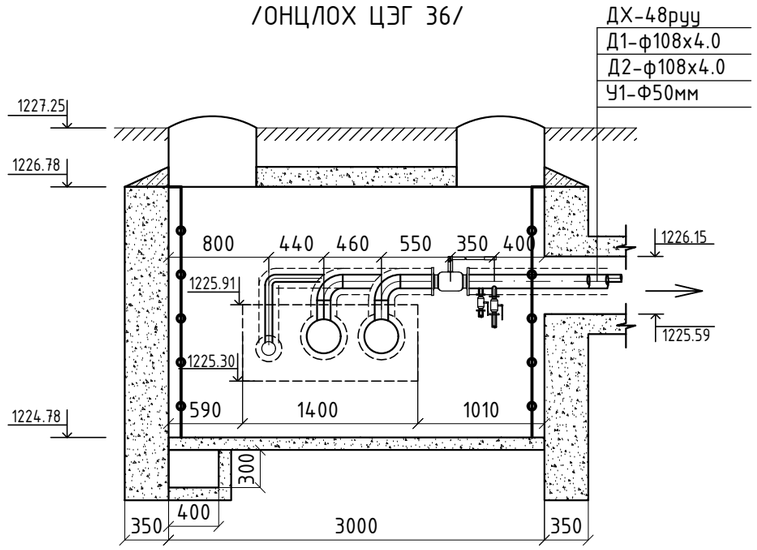

Монгол улс, УБ хот, СБД-9, 7-р хороолол,Ногоон нуур,42 тоот TUGS GRAND CONSTRUCTION	Монгол улс, УБ хот, СБД-1, Бизнес тауэр 1803 тоот "КРЕАТИВ ЭНЕРЖИ ИНЖЕНЕРИНГ" ХХК	Хөвсгөл аймгийн Тариалан сумын нэгдсэн дулаан, цэвэр усан хангамж, цэвэрлэх байгууламж, төвлөрсөн бохир усны шугамын ажлын зураг /Гадна цэвэр усны 1-рээлжийн ажлын зураг /			
		ДХ-9 Дулааны худгийн байгуулалт, огтлол			Ye шат: А.3
		Инженер	Ж.Хосбаяр	ЕГ Шифр: ТГ-25/01	Масштаб: М1: 1:50	Огноо: 2025/03
		Гүйцэтгэсэн	Ж.Хосбаяр			
		Шалгасан	Б.Жавзанжамъян	ТГ Шифр: СЕЕ2504/WS-P1	Зургийн дугаар: WS/P1-68	Бүх хуудас: 117

A3

ДХ-10 ДУЛААНЫ ХУДГИЙН БАЙГУУЛАЛТ ТК-5 /М1:50/
/3000x2500x2000h/
/ОНЦЛОХ ЦЭГ 39/

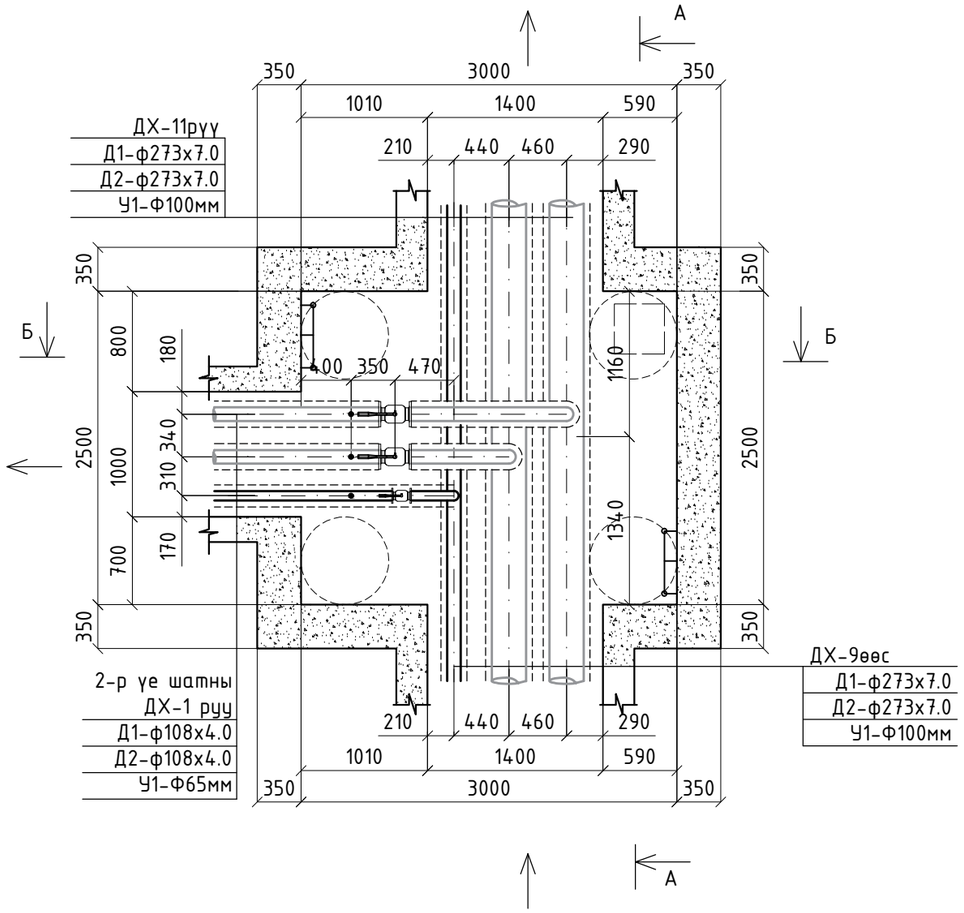

А-А ДУЛААНЫ ХУДГИЙН ОГТЛОЛ /М1:50/
/3000x2500x2000h/
/ОНЦЛОХ ЦЭГ 39/

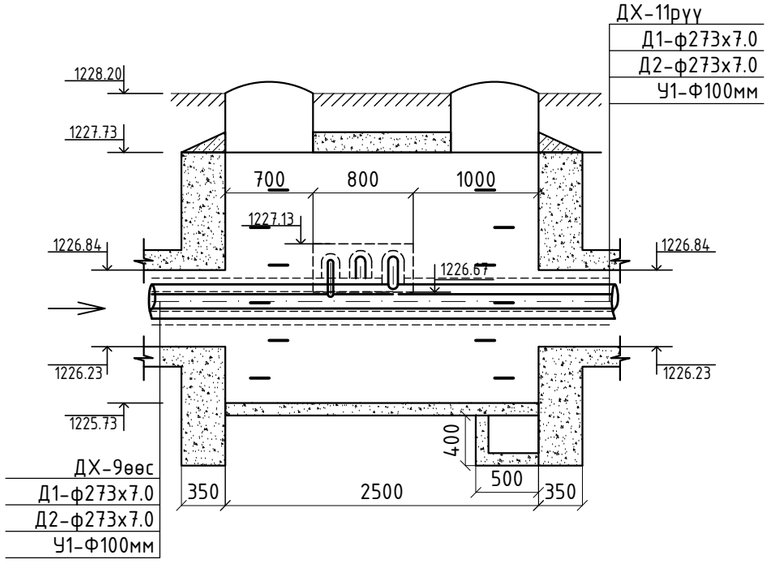

Б-Б ДУЛААНЫ ХУДГИЙН ОГТЛОЛ /М1:50/
/3000x2500x2000h/
/ОНЦЛОХ ЦЭГ 39/

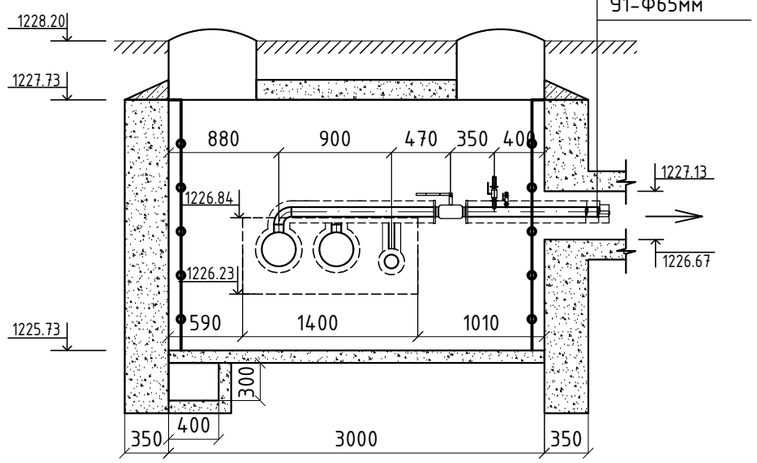

Монгол улс, УБ хот, СБД-9, 7-р хороолол,Ногоон нуур,42 тоот TUGS GRAND CONSTRUCTION	Монгол улс, УБ хот, СБД-1, Бизнес тауэр 1803 тоот "КРЕАТИВ ЭНЕРЖИ ИНЖЕНЕРИНГ" ХХК	Хөвсгөл аймгийн Тариалан сумын нэгдсэн дулаан, цэвэр усан хангамж, цэвэрлэх байгууламж, төвлөрсөн бохир усны шугамын ажлын зураг /Гадна цэвэр усны 1-р ээлжийн ажлын зураг /			
		ДХ-10 Дулааны худгийн байгуулалт, огтлол			Үе шат: А.3
	Инженер	Ж.Хосбаяр	ЕГ Шифр: ТГ-25/01	Масштаб: М1: 1:50	Огноо: 2025/03
	Гүйцэтгэсэн	Ж.Хосбаяр	ТГ Шифр: СЕЕ2504/WS-P1	Зургийн дугаар: WS/P1-69	Бүх хуудас: 117
	Шалгасан	Б.Жавзанжамъян			

A3

ДХ-11 ДУЛААНЫ ХУДГИЙН БАЙГУУЛАЛТ ТК-5 /М1:50/
/3000x2500x2000h/
/ОНЦЛОХ ЦЭГ 46/

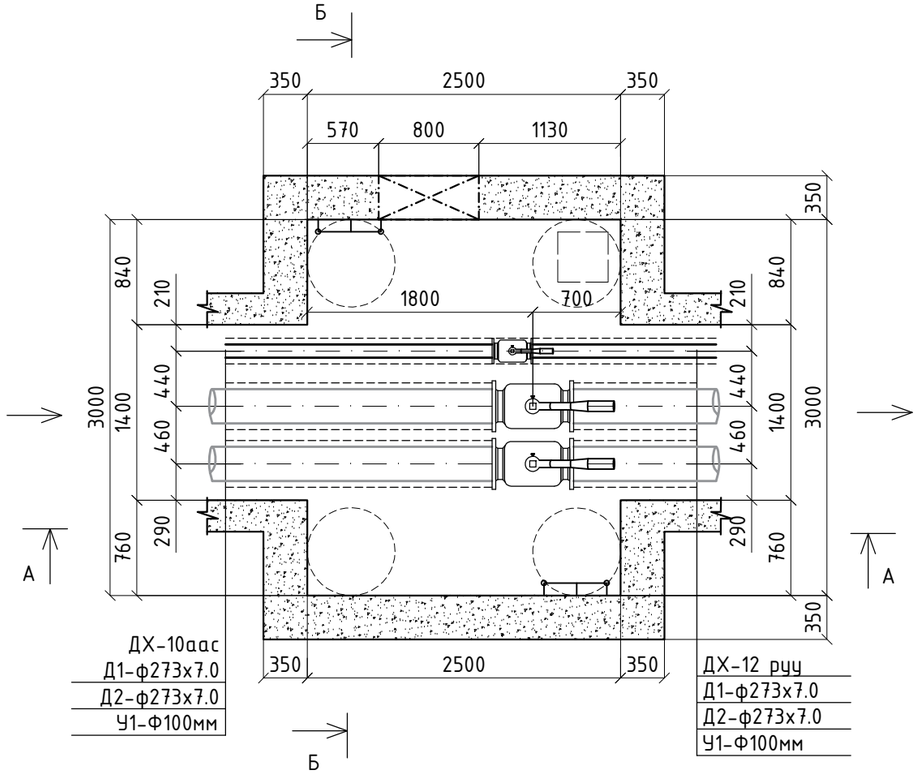

А-А ДУЛААНЫ ХУДГИЙН ОГТЛОЛ /М1:50/
/3000x2500x2000h/
/ОНЦЛОХ ЦЭГ 46/

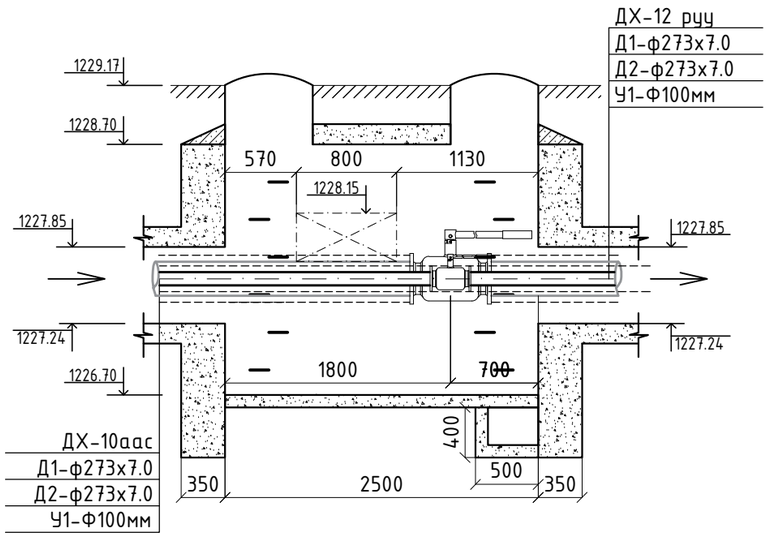

Б-Б ДУЛААНЫ ХУДГИЙН ОГТЛОЛ /М1:50/
/3000x2500x2000h/
/ОНЦЛОХ ЦЭГ 46/

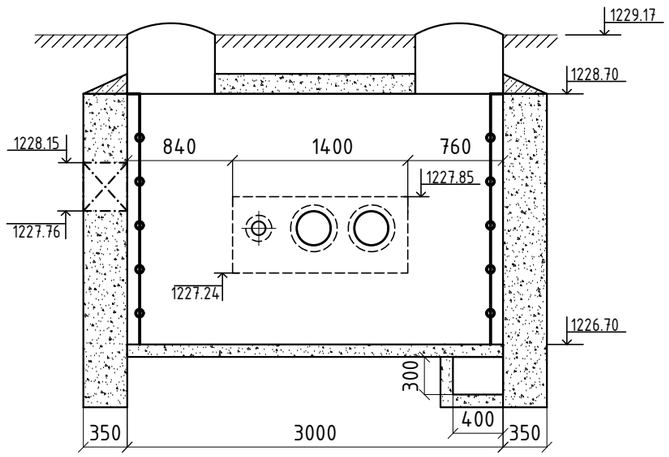

Монгол улс, УБ хот, СБД-9, 7-р хороолол,Ногоон нуур,42 toot TUGS GRAND CONSTRUCTION	Монгол улс, УБ хот, СБД-1, Бизнес тауэр 1803 toot "КРЕАТИВ ЭНЕРЖИ ИНЖЕНЕРИНГ" ХХК	Хөвсгөл аймгийн Тариалан сумын нэгдсэн дулаан, цэвэр усан хангамж, цэвэрлэх байгууламж, төвлөрсөн бохир усны шугамын ажлын зураг /Гадна цэвэр усны 1-р ээлжийн ажлын зураг /			
		ДХ-11 Дулааны худгийн байгууламт, огтлол			Ye шат: А.3
	Инженер	Ж.Хосбаяр	ЕГ Шифр: ТГ-25/01	Масштаб: М1: 1:50	Огноо: 2025/03
	Гүйцэтгэсэн	Ж.Хосбаяр	ТГ Шифр: CEE2504/WS-P1	Зургийн дугаар: WS/P1-70	Бүх хуудас: 117
	Шалгасан	Б.Жавзанжамъян			

A3

ДХ-12 ДУЛААНЫ ХУДГИЙН БАЙГУУЛАЛТ ТК-7 /М1:50/
/3500x3000x2000h/
/ОНЦЛОХ ЦЭГ 50/

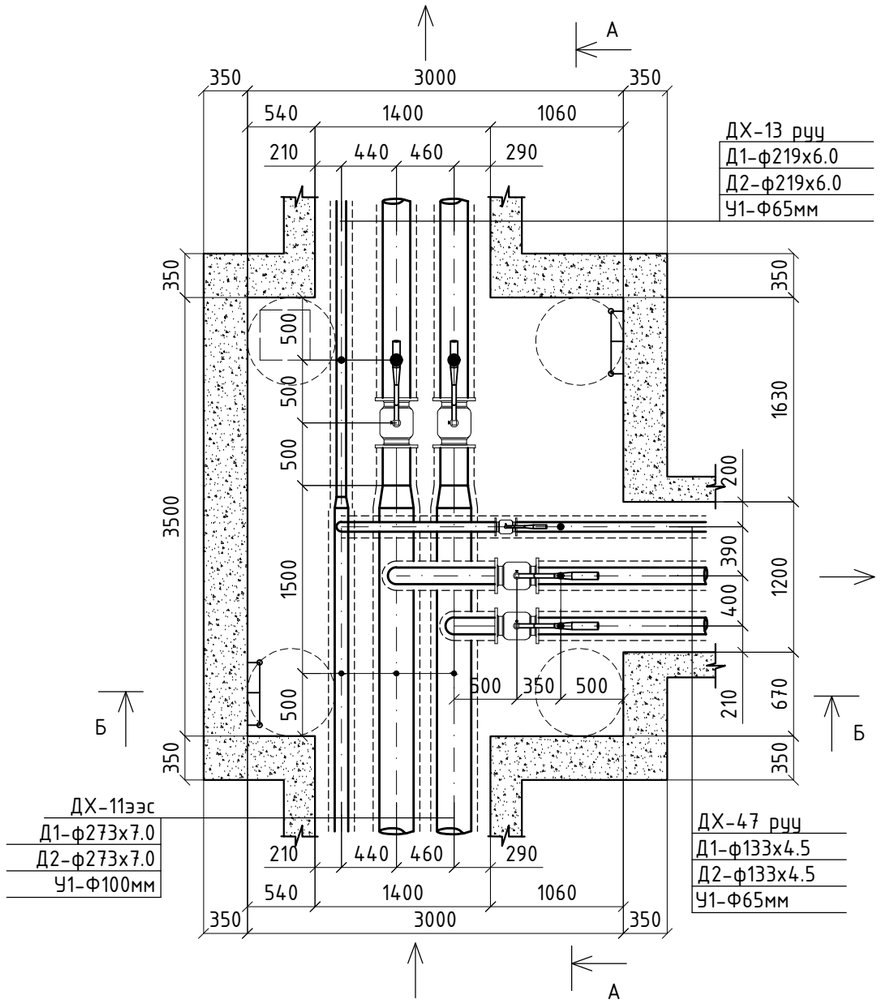

А-А ДУЛААНЫ ХУДГИЙН ОГТЛОЛ /М1:50/
/3500x3000x2000h/
/ОНЦЛОХ ЦЭГ 50/

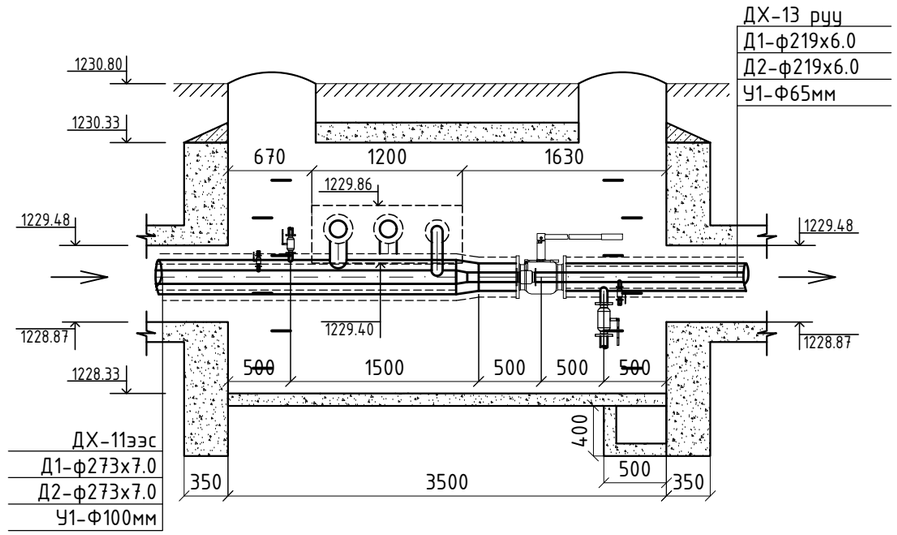

Б-Б ДУЛААНЫ ХУДГИЙН ОГТЛОЛ /М1:50/
/3500x3000x2000h/
/ОНЦЛОХ ЦЭГ 50/

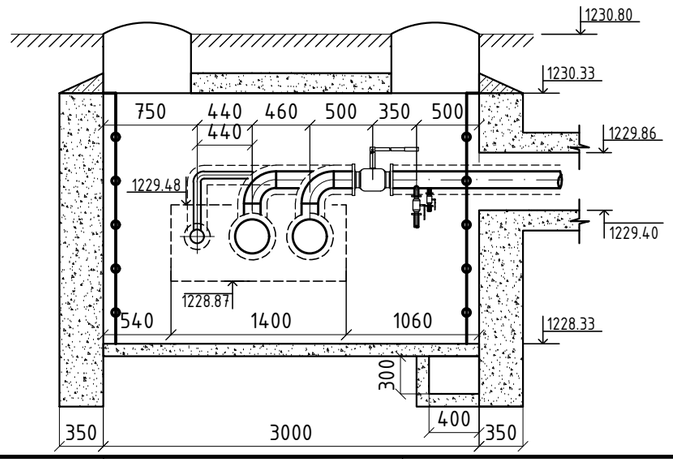

Монгол улс, УБ хот, СБД-9, 7-р хороолол,Ногоон нуур,42 toot TUGS GRAND CONSTRUCTION	Монгол улс, УБ хот, СБД-1, Бизнес тауэр 1803 toot "КРЕАТИВ ЭНЕРЖИ ИНЖЕНЕРИНГ" ХХК	Хөвсгөл аймгийн Тариалан сумын нэгдсэн дулаан, цэвэр усан хангамж, цэвэрлэх байгууламж, төвлөрсөн бохир усны шугамын ажлын зураг /Гадна цэвэр усны 1-р ээлжийн ажлын зураг /			
		ДХ-12 Дулааны худгийн байгуулалт, огтлол			Ye шат: А.3
	Инженер	Ж.Хосбаяр	ЕГ Шифр: ТГ-25/01	Масштаб: М1: 1:50	Огноо: 2025/03
	Гүйцэтгэсэн	Ж.Хосбаяр			
	Шалгасан	Б.Жавзанжамъян	ТГ Шифр: СЕЕ2504/WS-P1	Зургийн дугаар: WS/P1-71	Бүх хуудас: 117

A3

ДХ-13 ДУЛААНЫ ХУДГИЙН БАЙГУУЛАЛТ ТК-5 /М1:50/
/3000x2500x2000h/
/ОНЦЛОХ ЦЭГ 54/

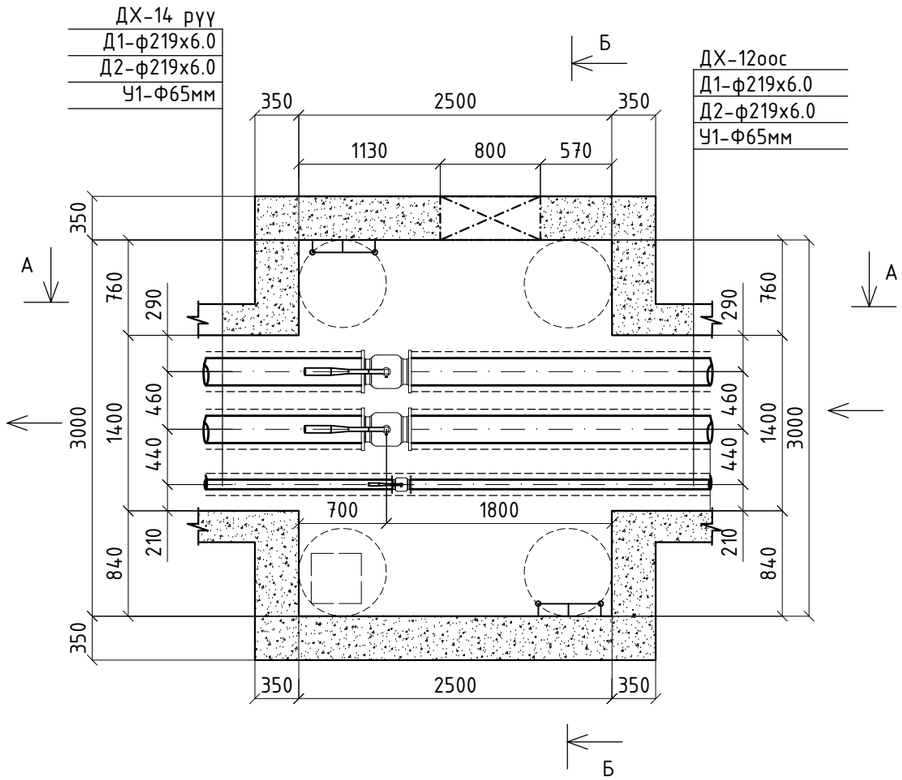

А-А ДУЛААНЫ ХУДГИЙН ОГТЛОЛ /М1:50/
/3000x2500x2000h/
/ОНЦЛОХ ЦЭГ 54/

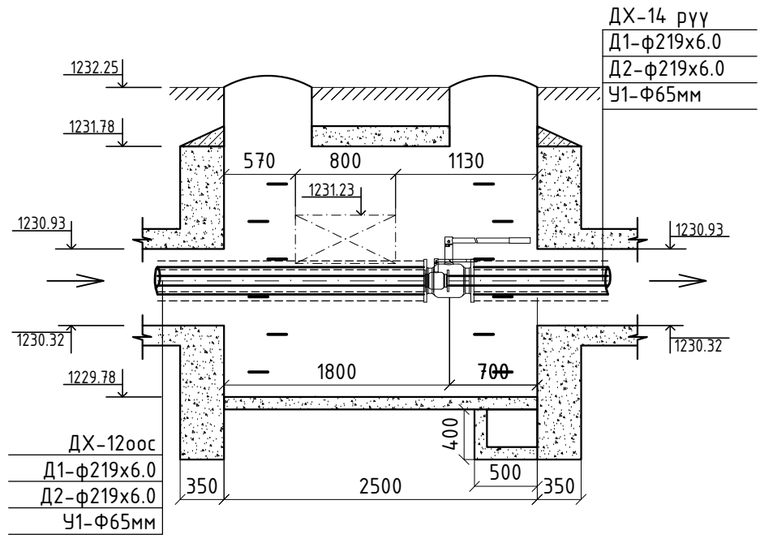

Б-Б ДУЛААНЫ ХУДГИЙН ОГТЛОЛ /М1:50/
/3000x2500x2000h/
/ОНЦЛОХ ЦЭГ 54/

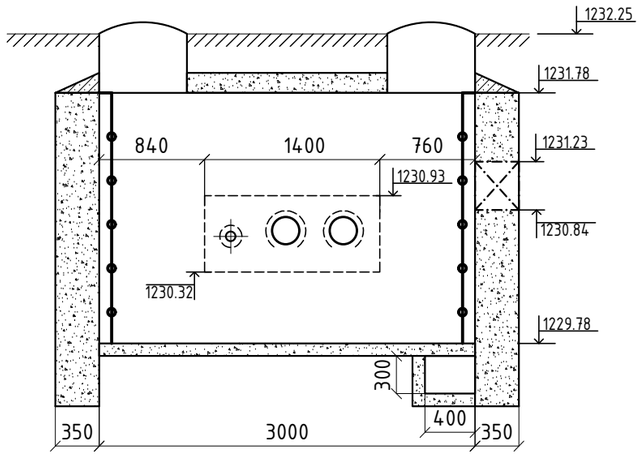

Монгол улс, УБ хот, СБД-9, 7-р хороолол,Ногоон нуур,42 тоот TUGS GRAND CONSTRUCTION	Монгол улс, УБ хот, СБД-1, Бизнес тауэр 1803 тоот "КРЕАТИВ ЭНЕРЖИ ИНЖЕНЕРИНГ" ХХК	Хөвсгөл аймгийн Тариалан сумын нэгдсэн дулаан, цэвэр усан хангамж, цэвэрлэх байгууламж, төвлөрсөн бохир усны шугамын ажлын зураг /Гадна цэвэр усны 1-р ээлжийн ажлын зураг /			
		ДХ-13 Дулааны худгийн байгуулалт, огтлол			Ye шат: А.3
		Инженер	Ж.Хосбаяр	ЕГ Шифр: ТГ-25/01	Масштаб: М1: 1:50	Огноо: 2025/03
		Гүйцэтгэсэн	Ж.Хосбаяр			
		Шалгасан	Б.Жавзанжамъян	ТГ Шифр: CEE2504/WS-P1	Зургийн дугаар: WS/P1-72	Бүх хуудас: 117

A3

ДХ-14 ДУЛААНЫ ХУДГИЙН БАЙГУУЛАЛТ ТК-5 /М1:50/
/3000x2500x2000h/
/ОНЦЛОХ ЦЭГ 59/

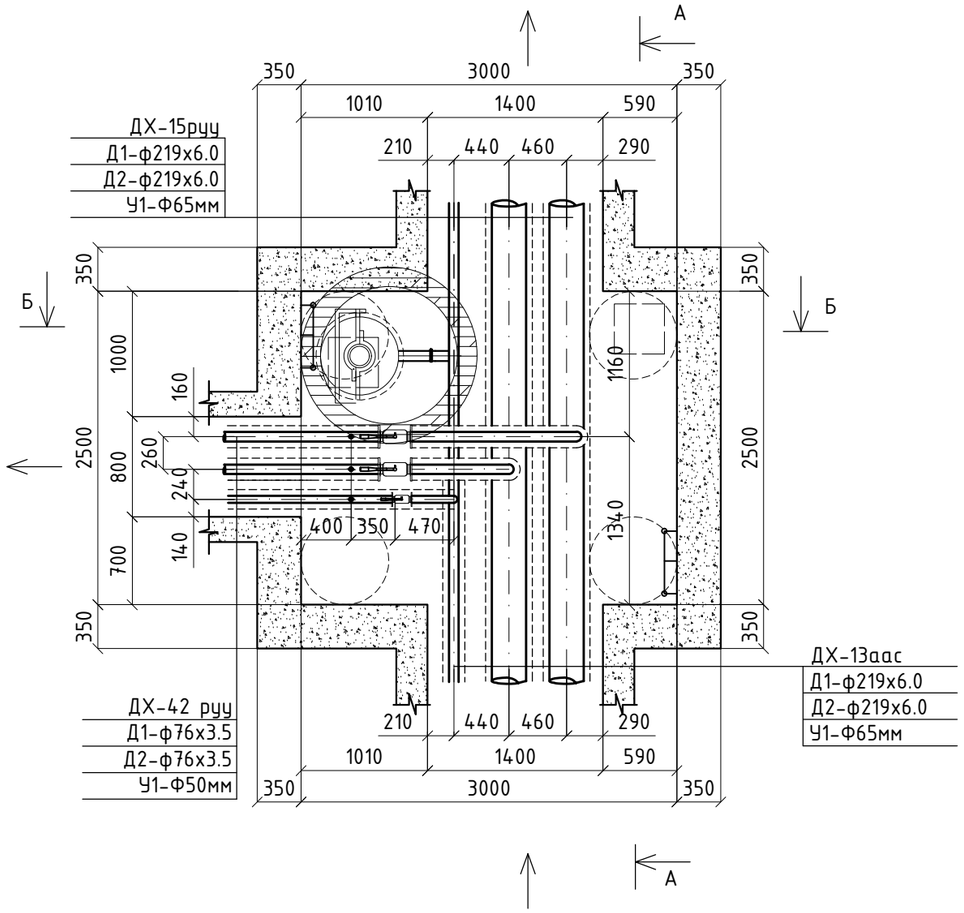

А-А ДУЛААНЫ ХУДГИЙН ОГТЛОЛ /М1:50/
/3000x2500x2000h/
/ОНЦЛОХ ЦЭГ 59/

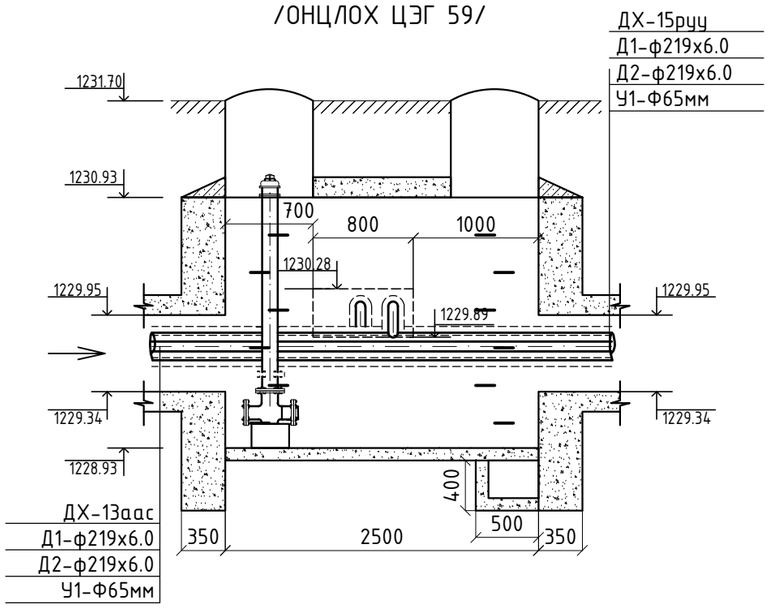

Б-Б ДУЛААНЫ ХУДГИЙН ОГТЛОЛ /М1:50/
/3000x2500x2000h/
/ОНЦЛОХ ЦЭГ 59/

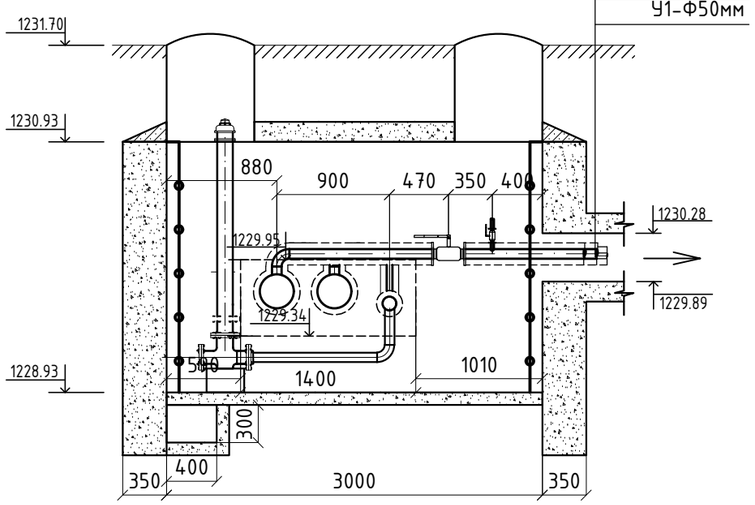

Монгол улс, УБ хот, СБД-9, 7-р хороолол,Ногоон нуур,42 тоот	Монгол улс, УБ хот, СБД-1, Бизнес тауэр 1803 тоот	Хөвсгөл аймгийн Тариалан сумын нэгдсэн дулаан, цэвэр усан хангамж, цэвэрлэх байгууламж, төвлөрсөн бохир усны шугамын ажлын зураг /Гадна цэвэр усны 1-рээлжийн ажлын зураг /			
TUGS GRAND CONSTRUCTION	"КРЕАТИВ ЭНЕРЖИ ИНЖЕНЕРИНГ" ХХК	ДХ-14 Дулааны худгийн байгуулалт, огтлол			Ye шат: А.3
		Инженер	Ж.Хосбаяр	ЕГ Шифр: ТГ-25/01	Масштаб: М1: 1:50	Огноо: 2025/03
		Гүйцэтгэсэн	Ж.Хосбаяр	ТГ Шифр: CEE2504/WS-P1	Зургийн дугаар: WS/P1-73	Бүх хуудас: 117
		Шалгасан	Б.Жавзанжамъян			

A3

ДХ-15 ДУЛААНЫ ХУДГИЙН БАЙГУУЛАЛТ ТК-5 /М1:50/
/3000x2500x2000h/
/ОНЦЛОХ ЦЭГ 68/

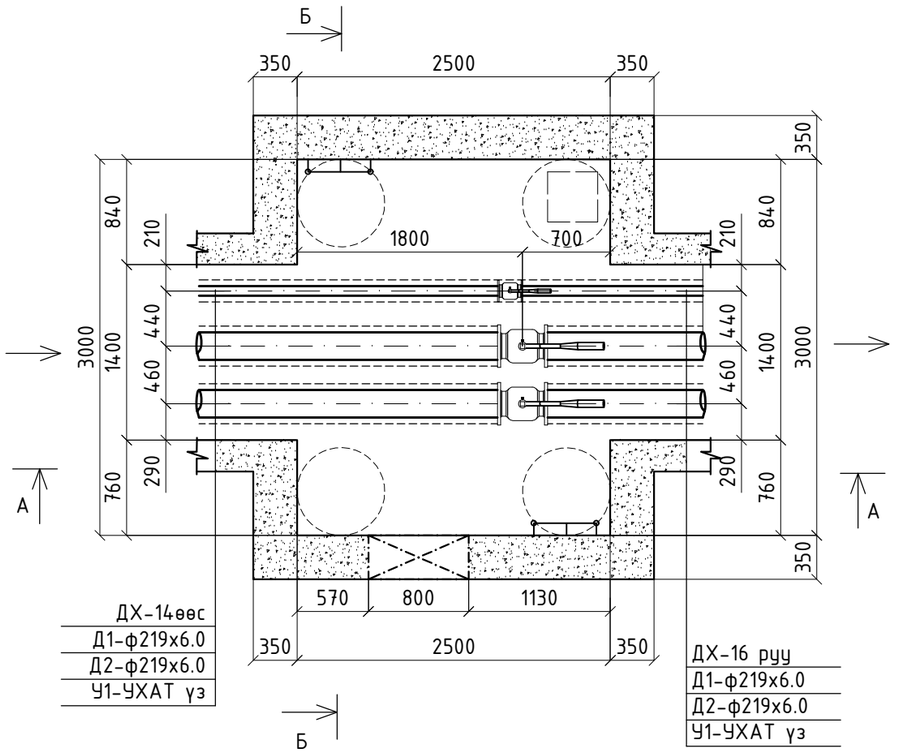

А-А ДУЛААНЫ ХУДГИЙН ОГТЛОЛ /М1:50/
/3000x2500x2000h/
/ОНЦЛОХ ЦЭГ 68/

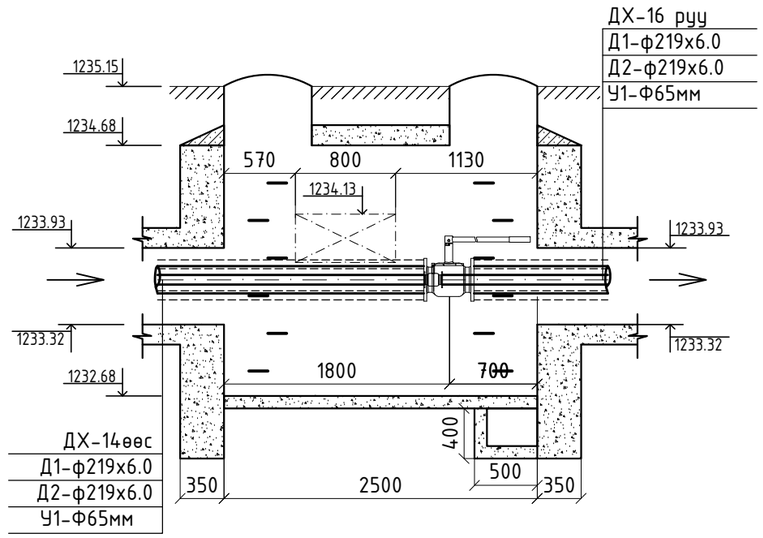

Б-Б ДУЛААНЫ ХУДГИЙН ОГТЛОЛ /М1:50/
/3000x2500x2000h/
/ОНЦЛОХ ЦЭГ 68/

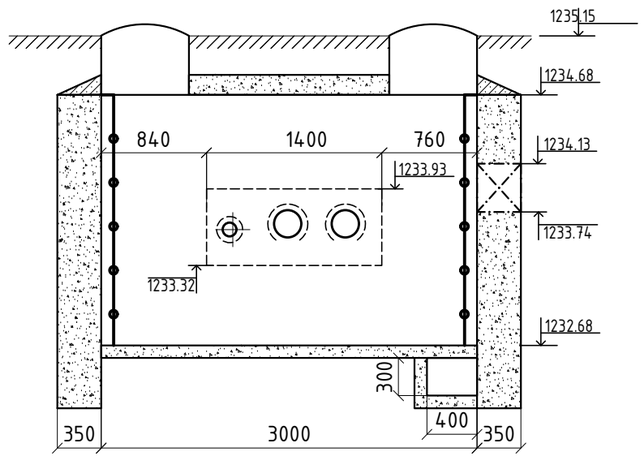

Монгол улс, УБ хот, СБД-9, 7-р хороолол,Ногоон нуур,42 тоот TUGS GRAND CONSTRUCTION	Монгол улс, УБ хот, СБД-1, Бизнес тауэр 1803 тоот "КРЕАТИВ ЭНЕРЖИ ИНЖЕНЕРИНГ" ХХК	Хөвсгөл аймгийн Тариалан сумын нэгдсэн дулаан, цэвэр усан хангамж, цэвэрлэх байгууламж, төвлөрсөн бохир усны шугамын ажлын зураг /Гадна цэвэр усны 1-рээлжийн ажлын зураг /			
		ДХ-15 Дулааны худгийн байгуулалт, огтлол			Ye шат: А.З
	Инженер	Ж.Хосбаяр	ЕГ Шифр: ТГ-25/01	Масштаб: М1: 1:50	Огноо: 2025/03
	Гүйцэтгэсэн	Ж.Хосбаяр			
	Шалгасан	Б.Жавзанжамъян	ТГ Шифр: CEE2504/WS-P1	Зургийн дугаар: WS/P1-74	Бүх хуудас: 117

A3

ДХ-16 ДУЛААНЫ ХУДГИЙН БАЙГУУЛАЛТ ТК-9 /М1:50/
/4000x3000x2000h/
/ОНЦЛОХ ЦЭГ 74/

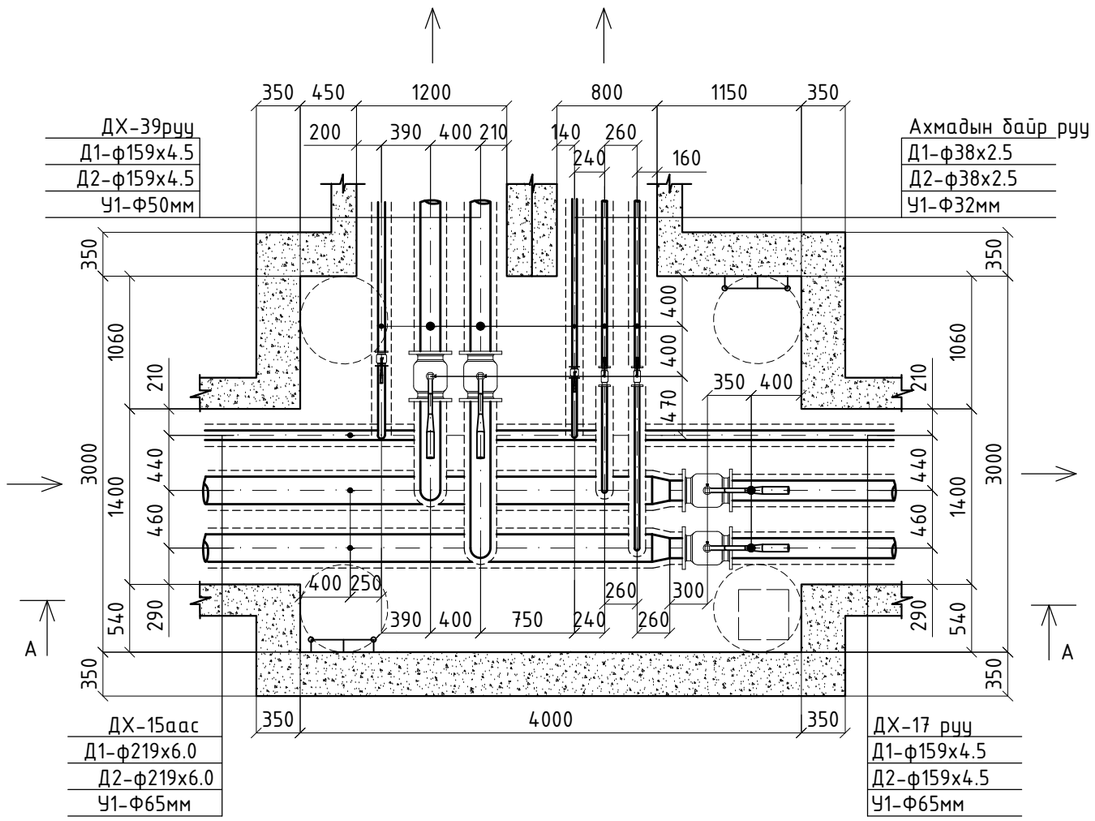

А-А ДУЛААНЫ ХУДГИЙН ОГТЛОЛ /М1:50/
/4000x3000x2000h/
/ОНЦЛОХ ЦЭГ 74/

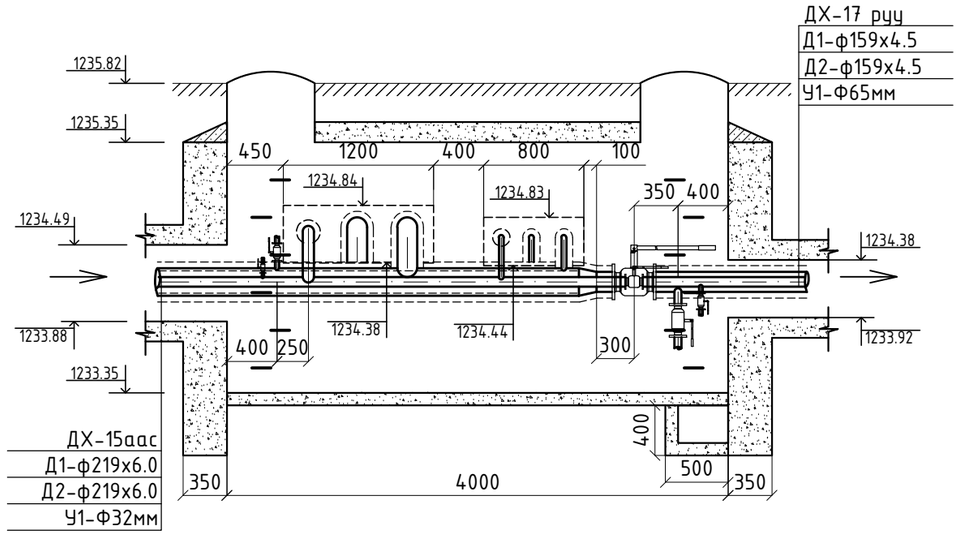

Монгол улс, УБ хот, СБД-9, 7-р хороолол,Ногоон нуур,42 тоот TUGS GRAND CONSTRUCTION	Монгол улс, УБ хот, СБД-1, Бизнес тауэр 1803 тоот "КРЕАТИВ ЭНЕРЖИ ИНЖЕНЕРИНГ" ХХК	Хөвсгөл аймгийн Тариалан сумын нэгдсэн дулаан, цэвэр усан хангамж, цэвэрлэх байгууламж, төвлөрсөн бохир усны шугамын ажлын зураг /Гадна цэвэр усны 1-р ээлжийн ажлын зураг /			
		ДХ-16 Дулааны хүдгийн байгуулалт, огтлол			Үе шат: А.З
	Инженер	Ж.Хосбаяр	ЕГ Шифр: ТГ-25/01	Масштаб: М1: 1:50	Огноо: 2025/03
	Гүйцэтгэсэн	Ж.Хосбаяр	ТГ Шифр: CEE2504/WS-P1	Зургийн дугаар: WS/P1-75	Бүх хуудас: 117
	Шалгасан	Б.Жавзанжамъян			

A3

ДХ-17 ДУЛААНЫ ХУДГИЙН БАЙГУУЛАЛТ ТК-4 /М1:50/
/2500x2500x2000h/
/ОНЦЛОХ ЦЭГ 77/

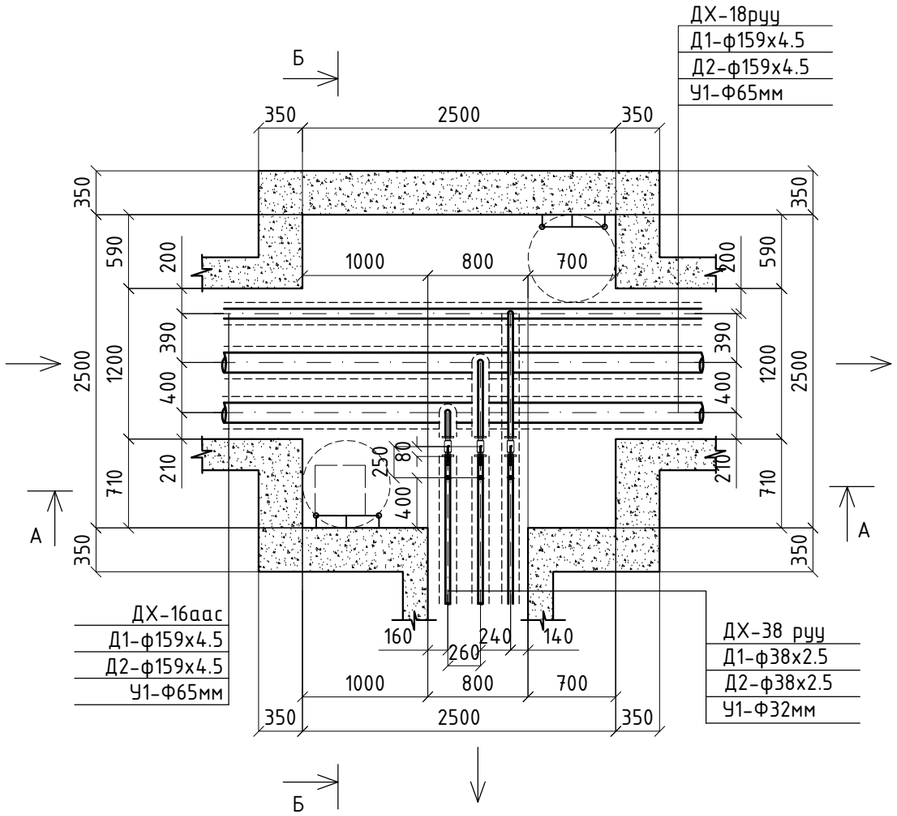

А-А ДУЛААНЫ ХУДГИЙН ОГТЛОЛ /М1:50/
/3000x2500x2000h/
/ОНЦЛОХ ЦЭГ 77/

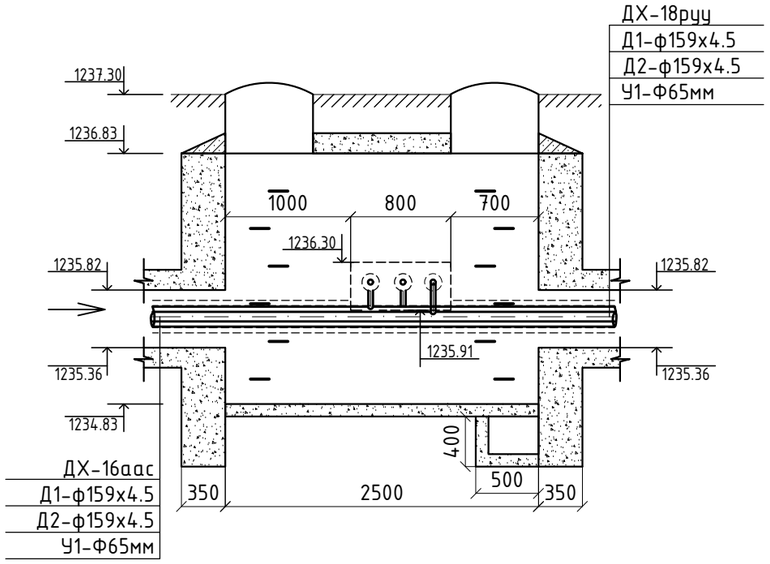

Б-Б ДУЛААНЫ ХУДГИЙН ОГТЛОЛ /М1:50/
/3000x2500x2000h/
/ОНЦЛОХ ЦЭГ 77/

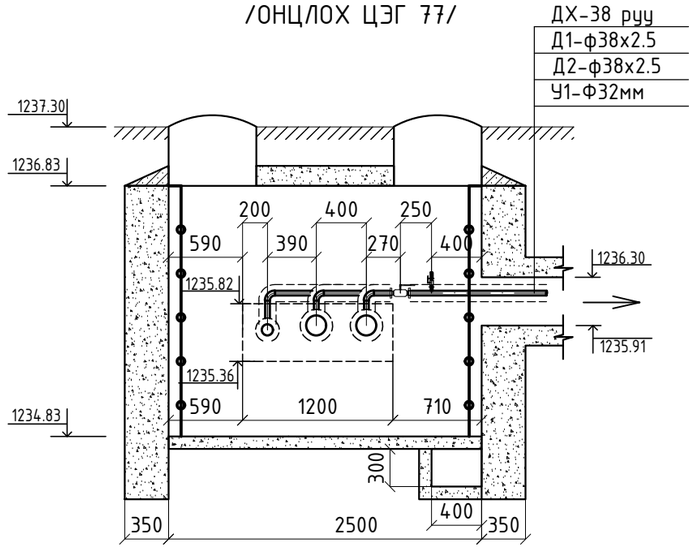

Монгол улс, УБ хот, СБД-9, 7-р хороолол,Ногоон нуур,42 тоот TUGS GRAND CONSTRUCTION	Монгол улс, УБ хот, СБД-1, Бизнес тауэр 1803 тоот "КРЕАТИВ ЭНЕРЖИ ИНЖЕНЕРИНГ" ХХК	Хөвсгөл аймгийн Тариалан сумын нэгдсэн дулаан, цэвэр усан хангамж, цэвэрлэх байгууламж, төвлөрсөн бохир усны шугамын ажлын зураг /Гадна цэвэр усны 1-р ээлжийн ажлын зураг /			
		ДХ-17 Дулааны худгийн байгуулалт, огтлол			Үе шат: А.З
	Инженер	Ж.Хосбаяр	ЕГ Шифр: ТГ-25/01	Масштаб: М1: 1:50	Огноо: 2025/03
	Гүйцэтгэсэн	Ж.Хосбаяр	ТГ Шифр: CEE2504/WS-P1	Зургийн дугаар: WS/P1-76	Бүх хуудас: 117
	Шалгасан	Б.Жавзанжамъян			

A3

ДХ-18 ДУЛААНЫ ХУДГИЙН БАЙГУУЛАЛТ ТК-5 /М1:50/
/3000x2500x2000h/
/ОНЦЛОХ ЦЭГ 80/

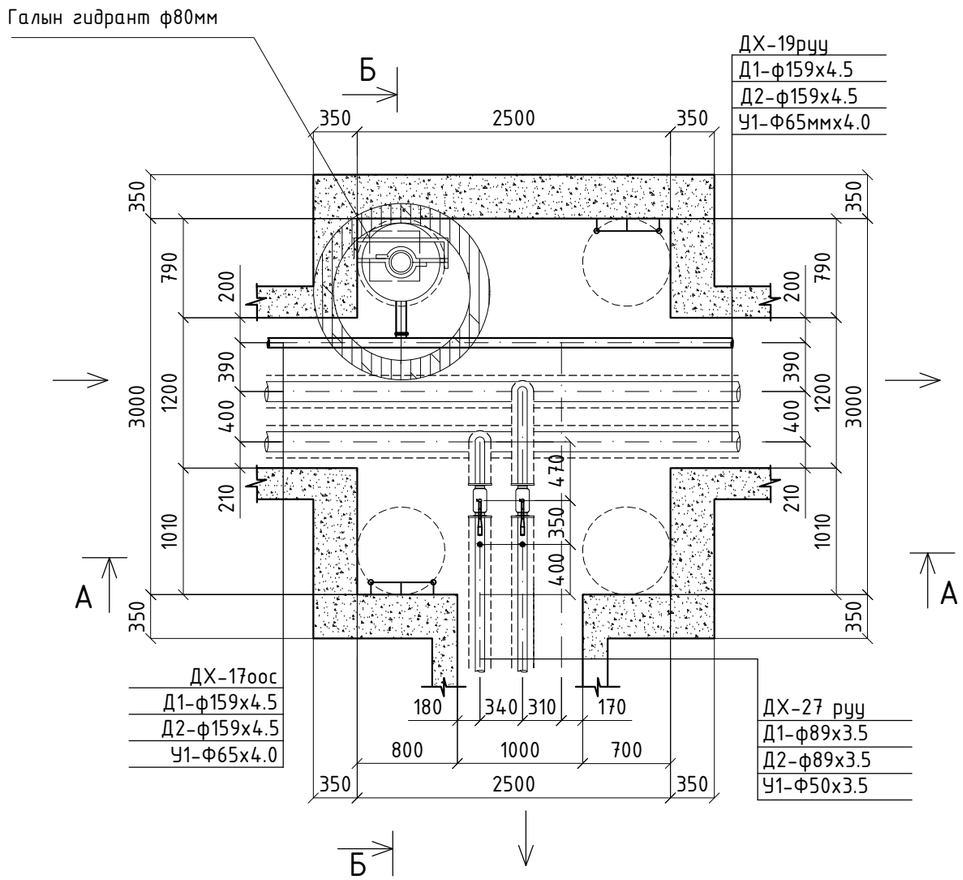

Тайлбар: Дулааны худаг доторх хаалт арматурын түүврийг нэгдсэн материалын түүвэрт тусгав.

А-А ДУЛААНЫ ХУДГИЙН ОГТЛОЛ /М1:50/
/3000x2500x2000h/
/ОНЦЛОХ ЦЭГ 80/

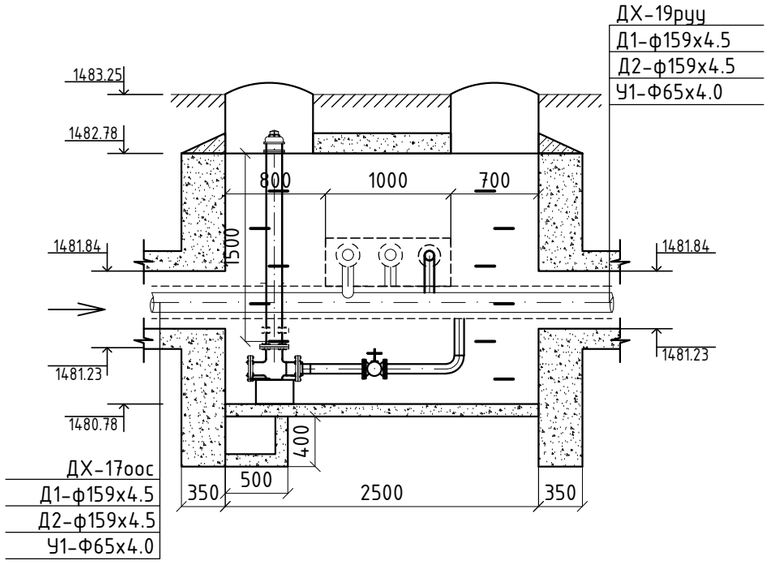

Б-Б ДУЛААНЫ ХУДГИЙН ОГТЛОЛ /М1:50/
/3000x2500x2000h/
/ОНЦЛОХ ЦЭГ 80/

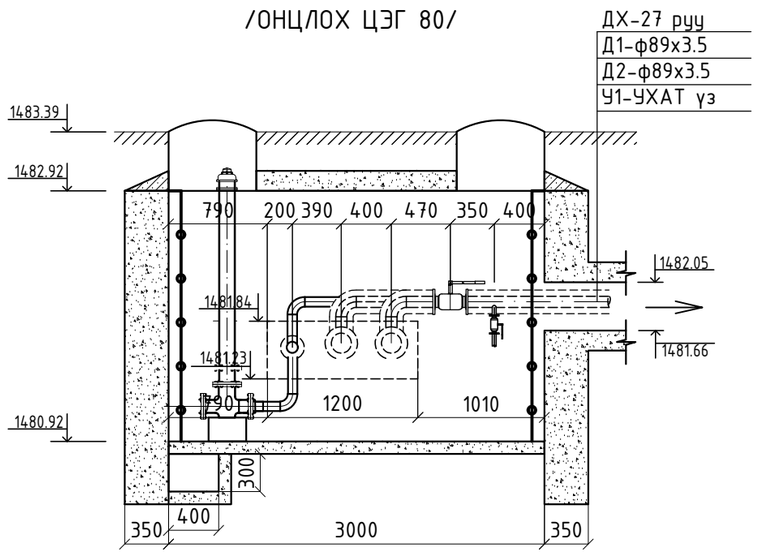

Монгол улс, УБ хот, СБД-9, 7-р хороолол,Ногоон нуур,42 тоот TUGS GRAND CONSTRUCTION	Монгол улс, УБ хот, СБД-1, Бизнес тауэр 1803 тоот "КРЕАТИВ ЭНЕРЖИ ИНЖЕНЕРИНГ" ХХК	Хөвсгөл аймгийн Тариалан сумын нэгдсэн дулаан, цэвэр усан хангамж, цэвэрлэх байгууламж, төвлөрсөн бохир усны шугамын ажлын зураг /Гадна цэвэр усны 1-рээлжийн ажлын зураг /		
		ДХ-18 Дулааны худгийн байгуулалт, огтлол		Ye шат: А.3
Инженер	Ж.Хосбаяр	ЕГ Шифр: ТГ-25/01	Масштаб: М1: 50	Огноо: 2025/03
Гүйцэтгэсэн	Ж.Хосбаяр	ТГ Шифр: CEE2504/WS-P1	Зургийн дугаар: WS/P1-77	Бүх хуудас: 117
Шалгасан	Б.Жавзанжамъян			

A3

ДХ-19 ДУЛААНЫ ХУДГИЙН БАЙГУУЛАЛТ ТК-5 /М1:50/
/3000x2500x2000h/
/ОНЦЛОХ ЦЭГ 85/

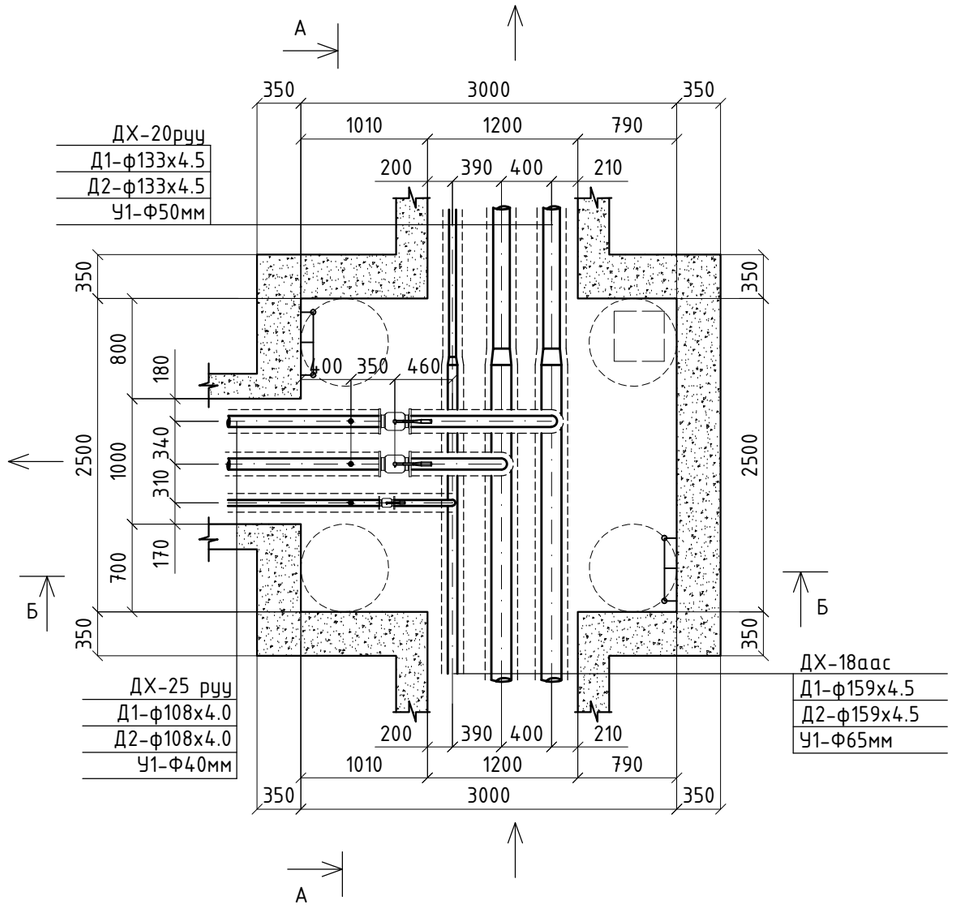

А-А ДУЛААНЫ ХУДГИЙН ОГТЛОЛ /М1:50/
/3000x2500x2000h/
/ОНЦЛОХ ЦЭГ 85/

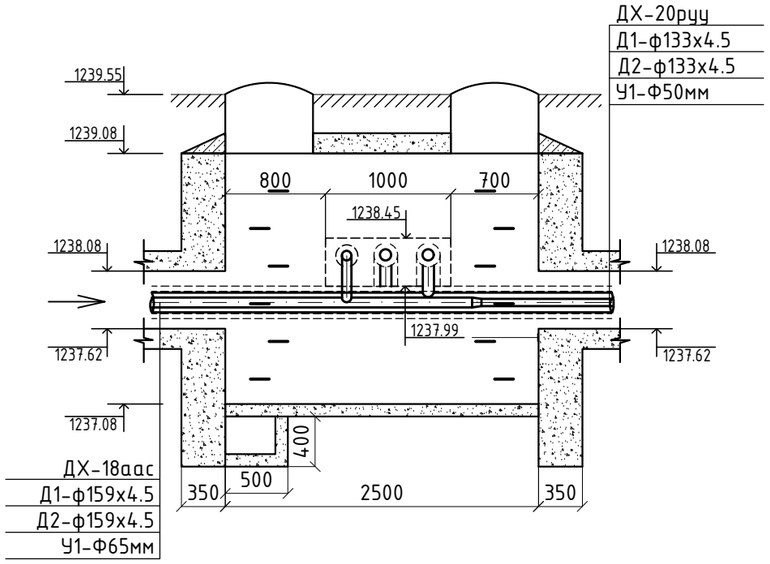

Б-Б ДУЛААНЫ ХУДГИЙН ОГТЛОЛ /М1:50/
/3000x2500x2000h/
/ОНЦЛОХ ЦЭГ 85/

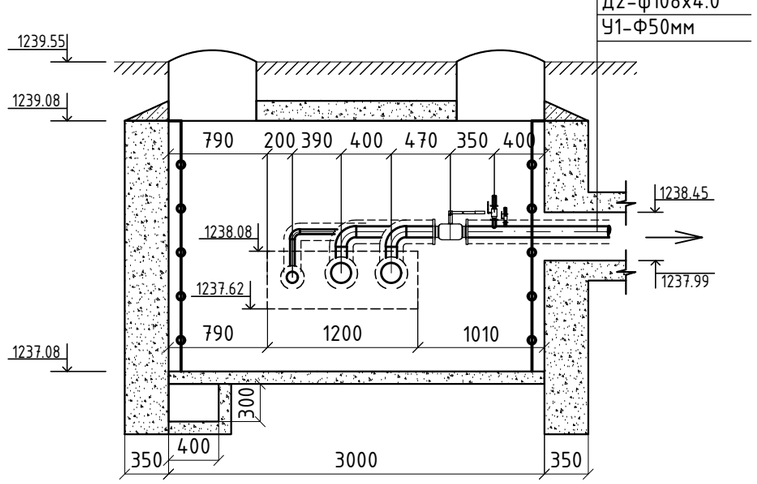

Монгол улс, УБ хот, СБД-9, 7-р хороолол,Ногоон нуур,42 тоот TUGS GRAND CONSTRUCTION	Монгол улс, УБ хот, СБД-1, Бизнес тауэр 1803 тоот "КРЕАТИВ ЭНЕРЖИ ИНЖЕНЕРИНГ" ХХК	Хөвсгөл аймгийн Тариалан сумын нэгдсэн дулаан, цэвэр усан хангамж, цэвэрлэх байгууламж, төвлөрсөн бохир усны шугамын ажлын зураг /Гадна цэвэр усны 1-р ээлжийн ажлын зураг /			
		ДХ-19 Дулааны худгийн байгуулалт, огтлол			Үе шат: А.З
	Инженер	Ж.Хосбаяр	ЕГ Шифр: ТГ-25/01	Масштаб: М1: 1:50	Огноо: 2025/03
	Гүйцэтгэсэн	Ж.Хосбаяр	ТГ Шифр: CEE2504/WS-P1	Зургийн дугаар: WS/P1-78	Бүх хуудас: 117
	Шалгасан	Б.Жавзанжамъян			

ДХ-20 ДУЛААНЫ ХУДГИЙН БАЙГУУЛАЛТ ТК-6 /М1:50/
/3000x3000x2000h/
/ОНЦЛОХ ЦЭГ 88/

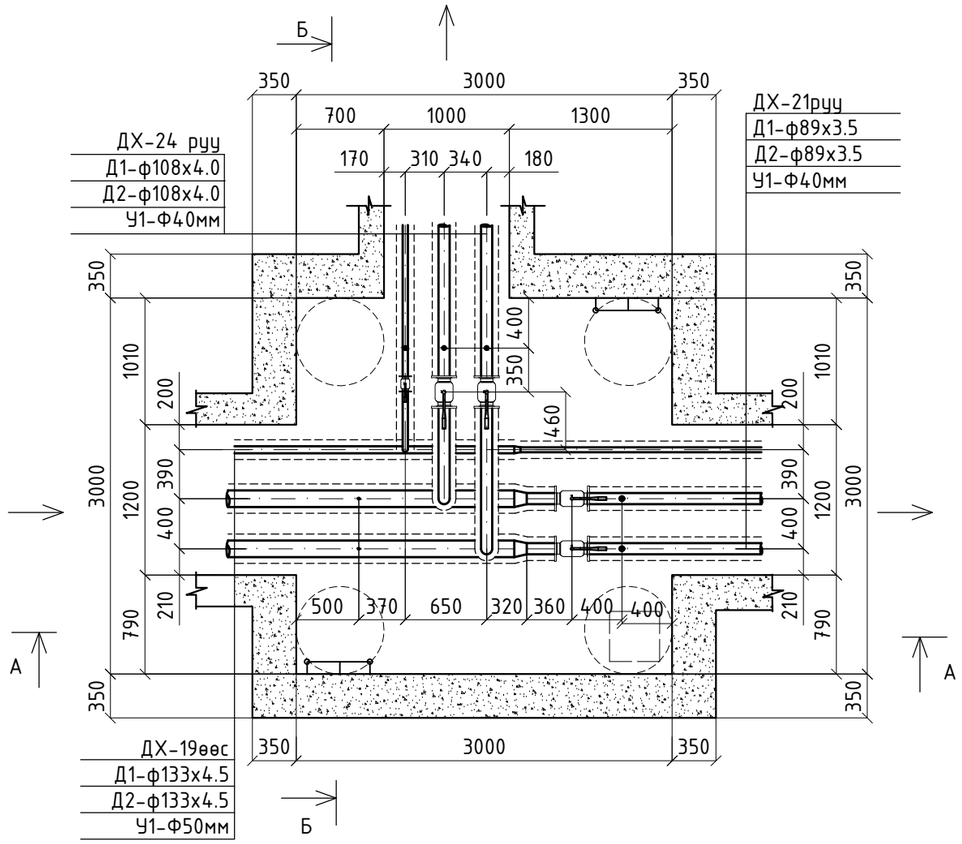

А-А ДУЛААНЫ ХУДГИЙН ОГТЛОЛ /М1:50/
/3000x3000x2000h/
/ОНЦЛОХ ЦЭГ 88/

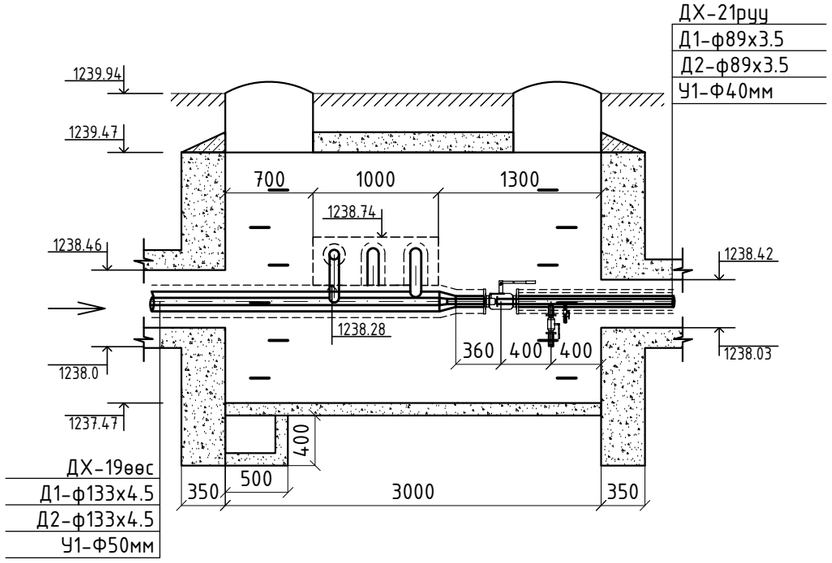

Б-Б ДУЛААНЫ ХУДГИЙН ОГТЛОЛ /М1:50/
/3000x3000x2000h/
/ОНЦЛОХ ЦЭГ 88/

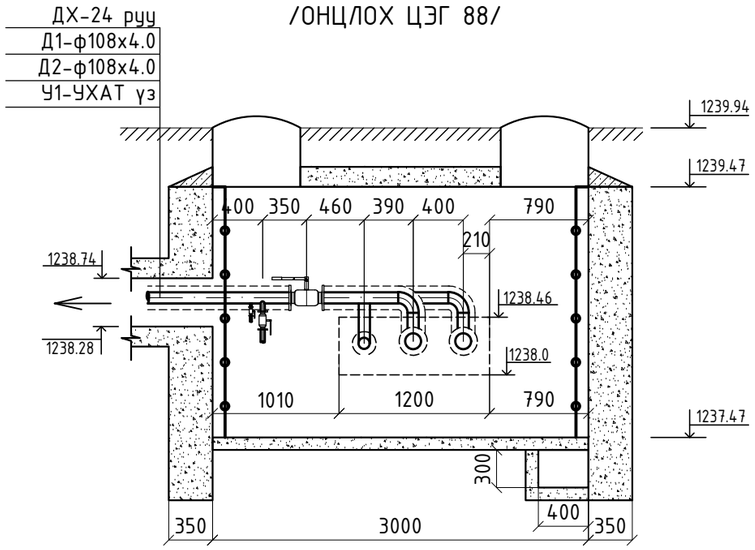

Монгол улс, УБ хот, СБД-9, 7-р хороолол,Ногоон нуур,42 тоот TUGS GRAND CONSTRUCTION	Монгол улс, УБ хот, СБД-1, Бизнес тауэр 1803 тоот "КРЕАТИВ ЭНЕРЖИ ИНЖЕНЕРИНГ" ХХК	Хөвсгөл аймгийн Тариалан сумын нэгдсэн дулаан, цэвэр усан хангамж, цэвэрлэх байгууламж, төвлөрсөн бохир усны шугамын ажлын зураг /Гадна цэвэр усны 1-р ээлжийн ажлын зураг /			
		ДХ-20 Дулааны худгийн байгуулалт, огтлол			Үе шат: А.З
	Инженер	Ж.Хосбаяр	ЕГ Шифр: ТГ-25/01	Масштаб: М1: 1:50	Огноо: 2025/03
	Гүйцэтгэсэн	Ж.Хосбаяр			
	Шалгасан	Б.Жавзанжамъян	ТГ Шифр: СЕЕ2504/WS-Р1	Зургийн дугаар: WS/Р1-79	Бүх хуудас: 117

A3

ДХ-21 ДУЛААНЫ ХУДГИЙН БАЙГУУЛАЛТ ТК-4 /М1:50/
/2500x2500x2000h/
/ОНЦЛОХ ЦЭГ 92/

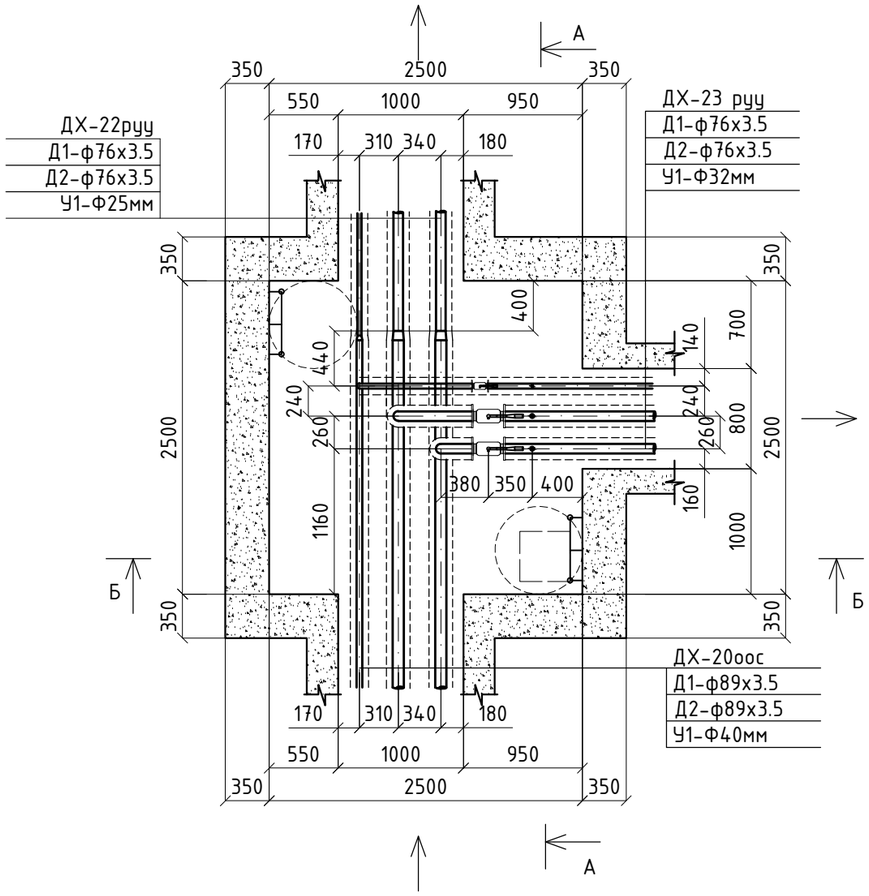

А-А ДУЛААНЫ ХУДГИЙН ОГТЛОЛ /М1:50/
/3000x2500x2000h/
/ОНЦЛОХ ЦЭГ 92/

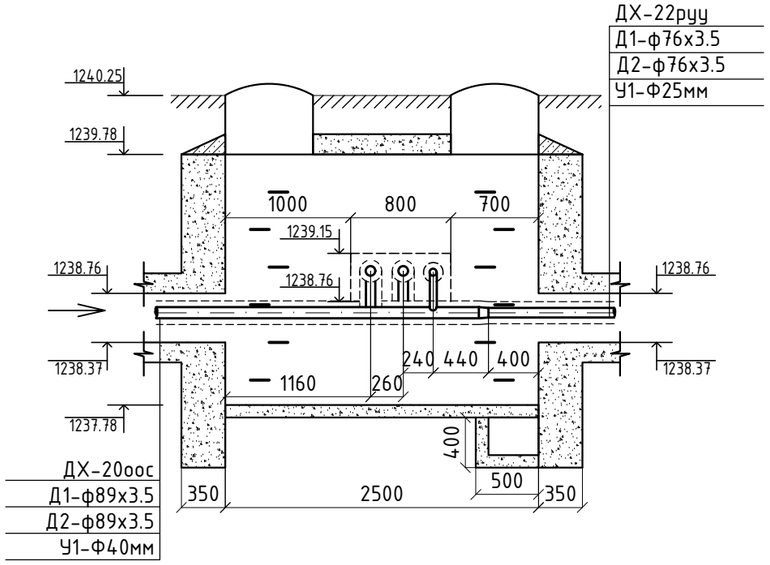

Б-Б ДУЛААНЫ ХУДГИЙН ОГТЛОЛ /М1:50/
/3000x2500x2000h/
/ОНЦЛОХ ЦЭГ 92/

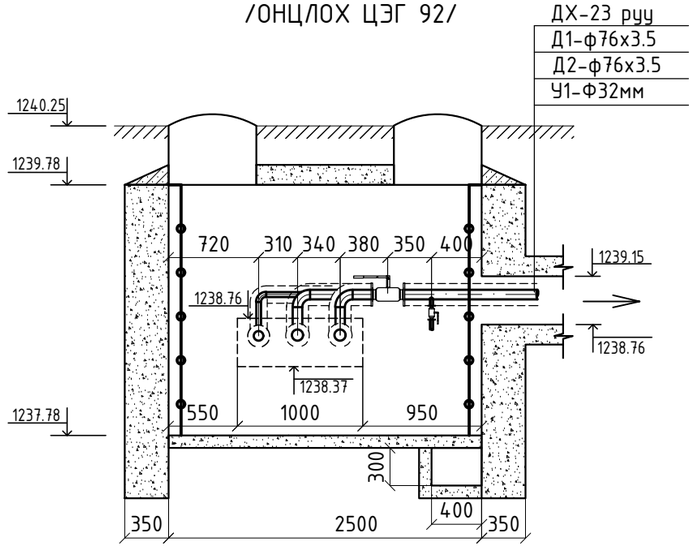

Монгол улс, УБ хот, СБД-9, 7-р хороолол,Ногоон нуур,42 тоот	Монгол улс, УБ хот, СБД-1, Бизнес тауэр 1803 тоот	Хөвсгөл аймгийн Тариалан сумын нэгдсэн дулаан, цэвэр усан хангамж, цэвэрлэх байгууламж, төвлөрсөн бохир усны шугамын ажлын зураг /Гадна цэвэр усны 1-р ээлжийн ажлын зураг /			
TUGS GRAND CONSTRUCTION	"КРЕАТИВ ЭНЕРЖИ ИНЖЕНЕРИНГ" ХХК	ДХ-21 Дулааны худгийн байгууламт, огтлол			Үе шат: А.3
		Инженер	Ж.Хосбаяр	ЕГ Шифр: ТГ-25/01	Масштаб: М1: 1:50	Огноо: 2025/03
		Гүйцэтгэсэн	Ж.Хосбаяр	ТГ Шифр: СЕЕ2504/WS-P1	Зургийн дугаар: WS/P1-80	Бүх хуудас: 117
		Шалгасан	Б.Жавзанжамъян			

A3

ДХ-22 ДУЛААНЫ ХУДГИЙН БАЙГУУЛАЛТ ТК-2 /М1:50/
/2000x2000x2000h/
/ОНЦЛОХ ЦЭГ 97/

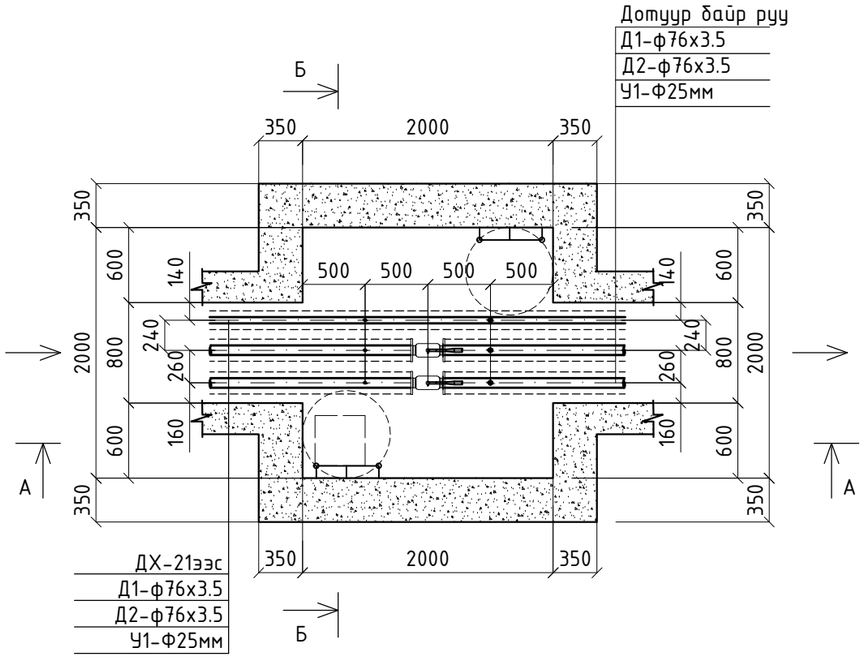

А-А ДУЛААНЫ ХУДГИЙН ОГТЛОЛ /М1:50/
/2000x2000x2000h/
/ОНЦЛОХ ЦЭГ 97/

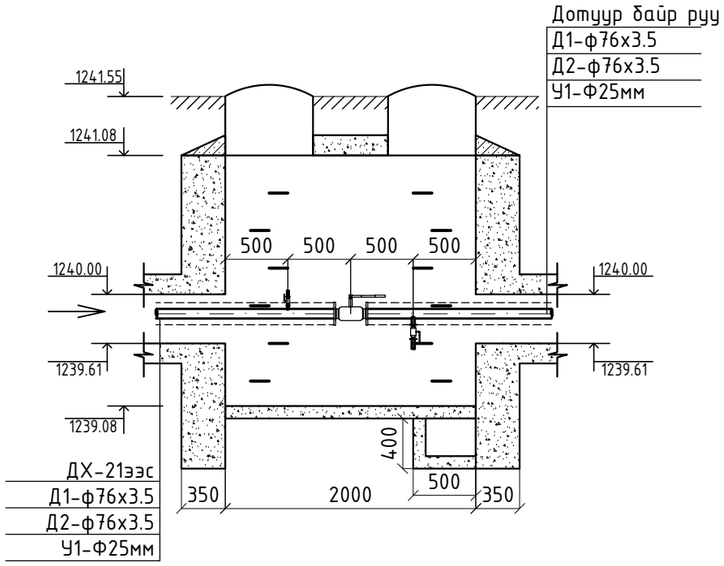

Б-Б ДУЛААНЫ ХУДГИЙН ОГТЛОЛ /М1:50/
/2000x2000x2000h/
/ОНЦЛОХ ЦЭГ 97/

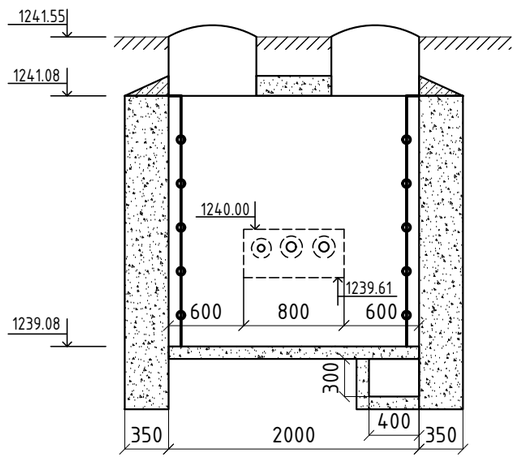

Монгол улс, УБ хот, СБД-9, 7-р хороолол,Ногоон нуур,42 тоот TUGS GRAND CONSTRUCTION	Монгол улс, УБ хот, СБД-1, Бизнес тауэр 1803 тоот "КРЕАТИВ ЭНЕРЖИ ИНЖЕНЕРИНГ" ХХК	Хөвсгөл аймгийн Тариалан сумын нэгдсэн дулаан, цэвэр усан хангамж, цэвэрлэх байгууламж, төвлөрсөн бохир усны шугамын ажлын зураг /Гадна цэвэр усны 1-р ээлжийн ажлын зураг /			
		ДХ-22 Дулааны худгийн байгуулалт, огтлол			Ye шат: А.3
		Инженер	Ж.Хосбаяр	ЕГ Шифр: ТГ-25/01	Масштаб: М1: 1:50	Огноо: 2025/03
		Гүйцэтгэсэн	Ж.Хосбаяр	ТГ Шифр: CEE2504/WS-P1	Зургийн дугаар: WS/P1-81	Бүх хуудас: 117
		Шалгасан	Б.Жавзанжамъян			

ДХ-23 ДУЛААНЫ ХУДГИЙН БАЙГУУЛАЛТ ТК-4 /М1:50/
/2500x2500x2000h/
/ОНЦЛОХ ЦЭГ 101/

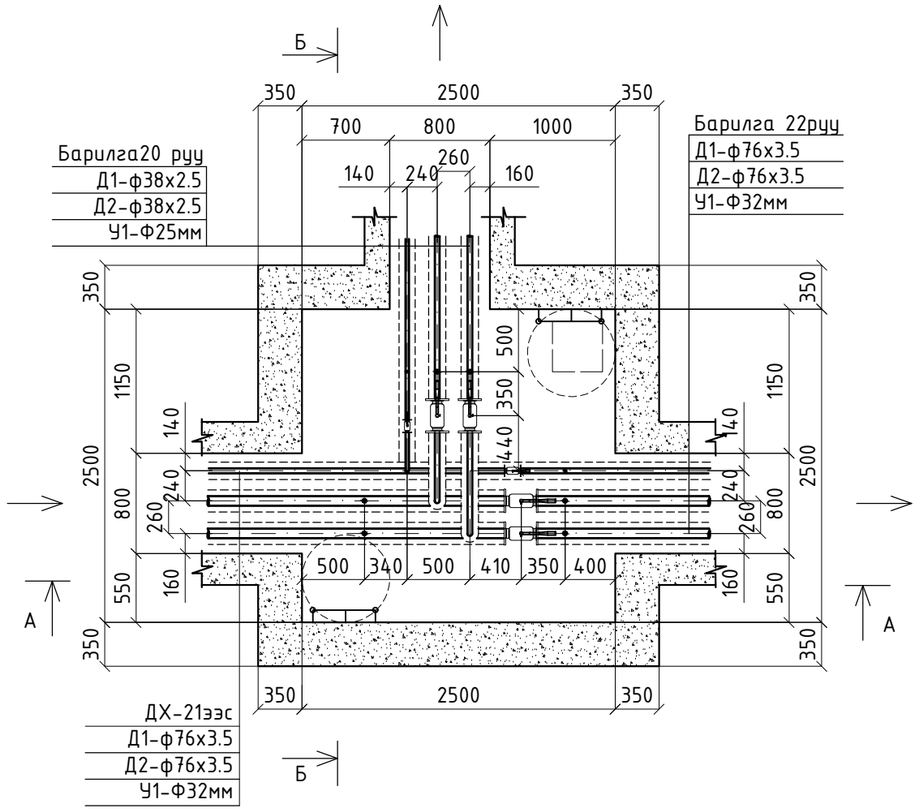

А-А ДУЛААНЫ ХУДГИЙН ОГТЛОЛ /М1:50/
/3000x2500x2000h/
/ОНЦЛОХ ЦЭГ 101/

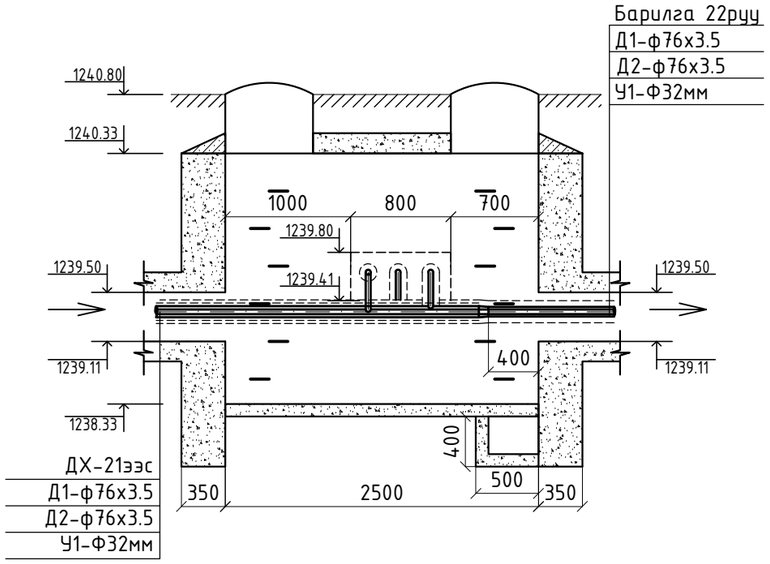

Б-Б ДУЛААНЫ ХУДГИЙН ОГТЛОЛ /М1:50/
/3000x2500x2000h/
/ОНЦЛОХ ЦЭГ 101/

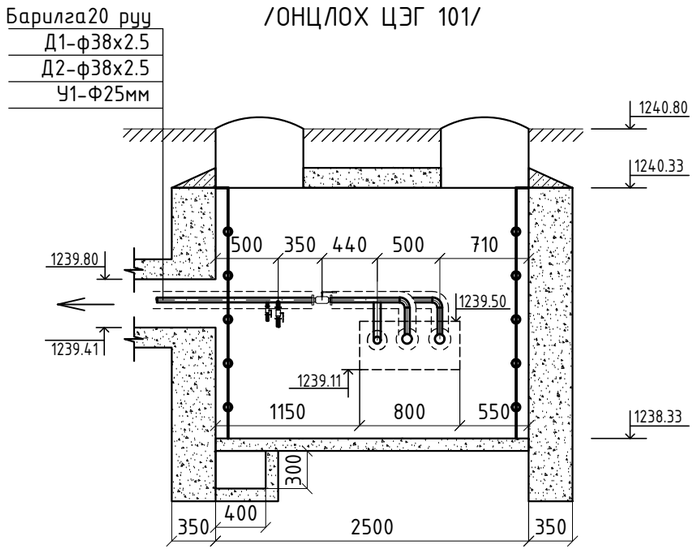

Монгол улс, УБ хот, СБД-9, 7-р хороолол,Ногоон нуур,42 тоот TUGS GRAND CONSTRUCTION	Монгол улс, УБ хот, СБД-1, Бизнес тауэр 1803 тоот "КРЕАТИВ ЭНЕРЖИ ИНЖЕНЕРИНГ" ХХК	Хөвсгөл аймгийн Тариалан сумын нэгдсэн дулаан, цэвэр усан хангамж, цэвэрлэх байгууламж, төвлөрсөн бохир усны шугамын ажлын зураг /Гадна цэвэр усны 1-р ээлжийн ажлын зураг /			
		ДХ-23 Дулааны худгийн байгууламт, огтлол			Үе шат: А.З
	Инженер	Ж.Хосбаяр	ЕГ Шифр: ТГ-25/01	Масштаб: М1: 1:50	Огноо: 2025/03
	Гүйцэтгэсэн	Ж.Хосбаяр	ТГ Шифр: CEE2504/WS-P1	Зургийн дугаар: WS/P1-82	Бүх хуудас: 117
	Шалгасан	Б.Жавзанжамъян			

A3

ДХ-24 ДУЛААНЫ ХУДГИЙН БАЙГУУЛАЛТ ТК-2 /М1:50/
/2000x2000x2000h/
/ОНЦЛОХ ЦЭГ 110/

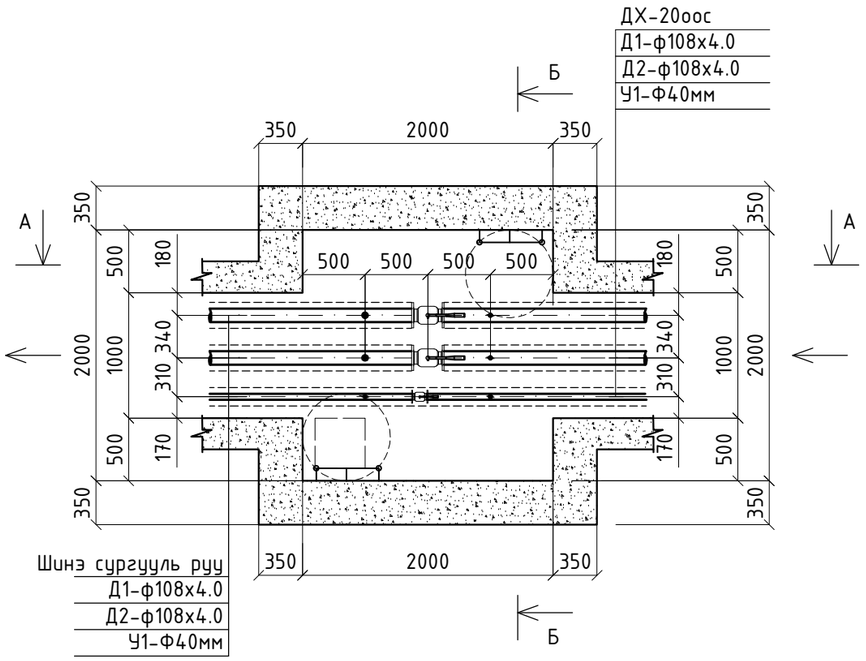

А-А ДУЛААНЫ ХУДГИЙН ОГТЛОЛ /М1:50/
/2000x2000x2000h/
/ОНЦЛОХ ЦЭГ 110/

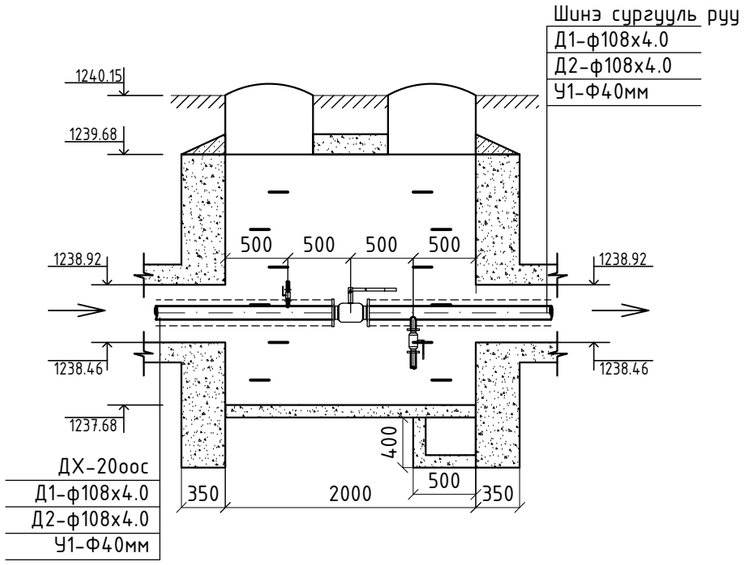

Б-Б ДУЛААНЫ ХУДГИЙН ОГТЛОЛ /М1:50/
/2000x2000x2000h/
/ОНЦЛОХ ЦЭГ 110/

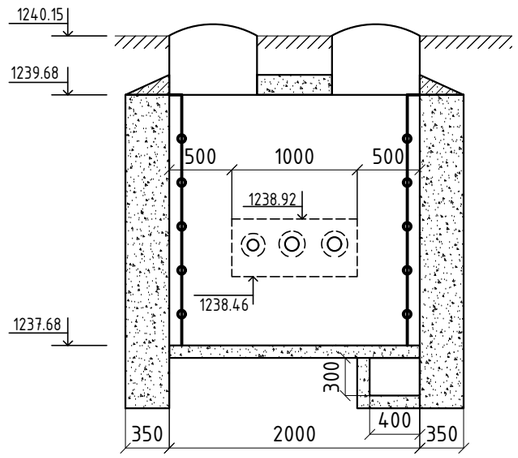

Монгол улс, УБ хот, СБД-9, 7-р хороолол,Ногоон нуур,42 тоот TUGS GRAND CONSTRUCTION	Монгол улс, УБ хот, СБД-1, Бизнес тауэр 1803 тоот "КРЕАТИВ ЭНЕРЖИ ИНЖЕНЕРИНГ" ХХК	Хөвсгөл аймгийн Тариалан сумын нэгдсэн дулаан, цэвэр усан хангамж, цэвэрлэх байгууламж, төвлөрсөн бохир усны шугамын ажлын зураг /Гадна цэвэр усны 1-р ээлжийн ажлын зураг /			
		ДХ-24 Дулааны худгийн байгуулалт, огтлол			Ye шат: А.3
		Инженер	Ж.Хосбаяр	ЕГ Шифр: ТГ-25/01	Масштаб: М1: 1:50	Огноо: 2025/03
		Гүйцэтгэсэн	Ж.Хосбаяр			
		Шалгасан	Б.Жавзанжамъян	ТГ Шифр: CEE2504/WS-P1	Зургийн дугаар: WS/P1-83	Бүх хуудас: 117

A3

ДХ-25 ДУЛААНЫ ХУДГИЙН БАЙГУУЛАЛТ ТК-6 /М1:50/
/3000x3000x2000h/
/ОНЦЛОХ ЦЭГ 114/

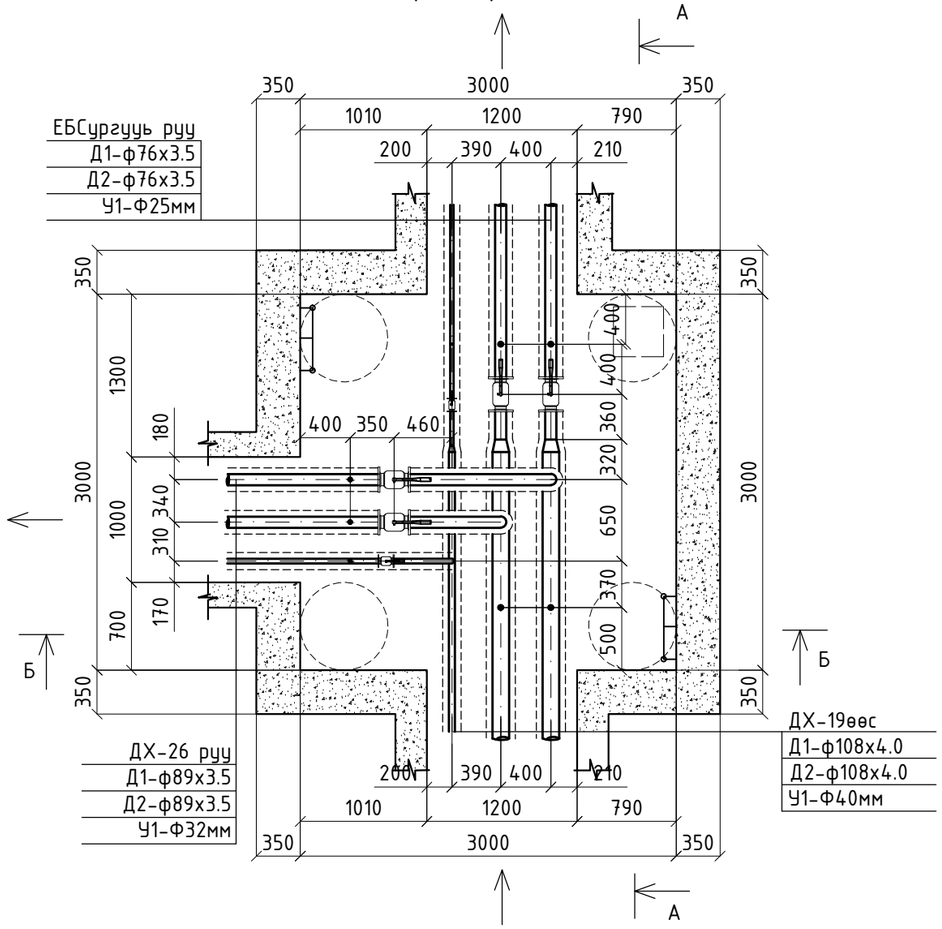

А-А ДУЛААНЫ ХУДГИЙН ОГТЛОЛ /М1:50/
/3000x3000x2000h/
/ОНЦЛОХ ЦЭГ 114/

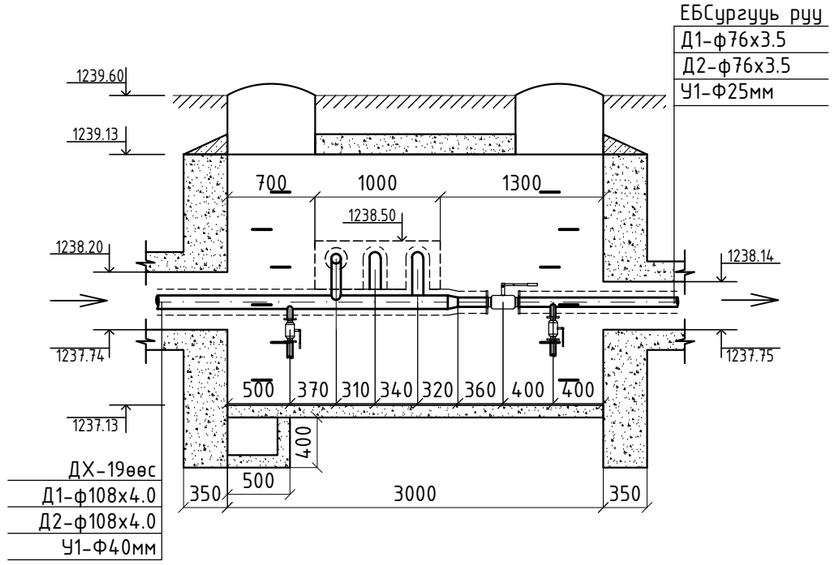

Б-Б ДУЛААНЫ ХУДГИЙН ОГТЛОЛ /М1:50/
/3000x3000x2000h/
/ОНЦЛОХ ЦЭГ 114/

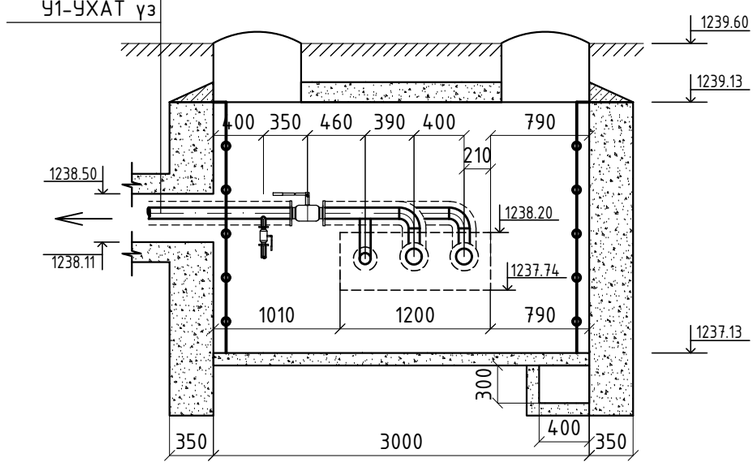

Монгол улс, УБ хот, СБД-9, 7-р хороолол,Ногоон нуур,42 тоот TUGS GRAND CONSTRUCTION	Монгол улс, УБ хот, СБД-1, Бизнес тауэр 1803 тоот "КРЕАТИВ ЭНЕРЖИ ИНЖЕНЕРИНГ" ХХК	Хөвсгөл аймгийн Тариалан сумын нэгдсэн дулаан, цэвэр усан хангамж, цэвэрлэх байгууламж, төвлөрсөн бохир усны шугамын ажлын зураг /Гадна цэвэр усны 1-р ээлжийн ажлын зураг /			
		ДХ-25 Дулааны худгийн байгуулалт, огтлол			Ye шат: А.3
		Инженер	Ж.Хосбаяр	ЕГ Шифр: ТГ-25/01	Масштаб: М1: 1:50	Огноо: 2025/03
		Гүйцэтгэсэн	Ж.Хосбаяр			
		Шалгасан	Б.Жавзанжамъян	ТГ Шифр: CEE2504/WS-P1	Зургийн дугаар: WS/P1-84	Бүх хуудас: 117

A3

ДХ-26 ДУЛААНЫ ХУДГИЙН БАЙГУУЛАЛТ ТК-7 /М1:50/
/3500x3000x2000h/
/ОНЦЛОХ ЦЭГ 118/

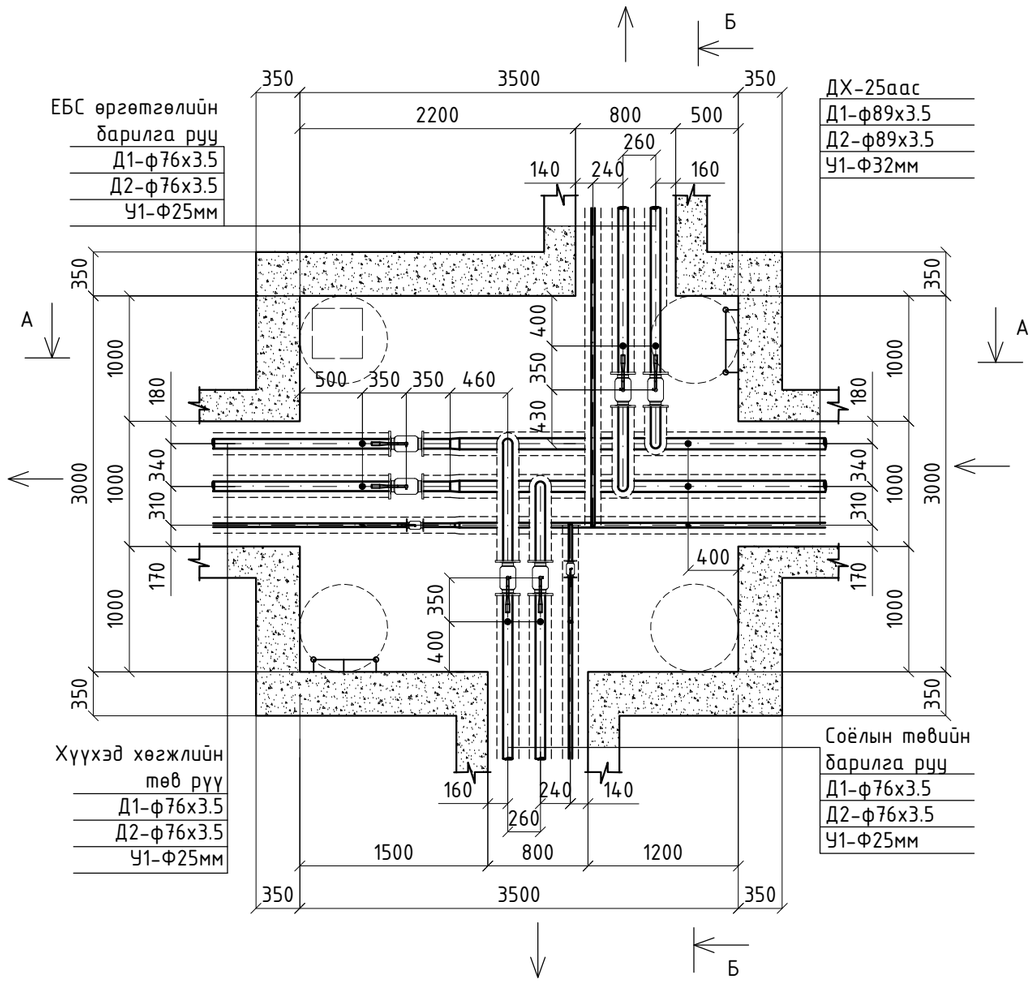

А-А ДУЛААНЫ ХУДГИЙН ОГТЛОЛ /М1:50/
/3500x3000x2000h/
/ОНЦЛОХ ЦЭГ 118/

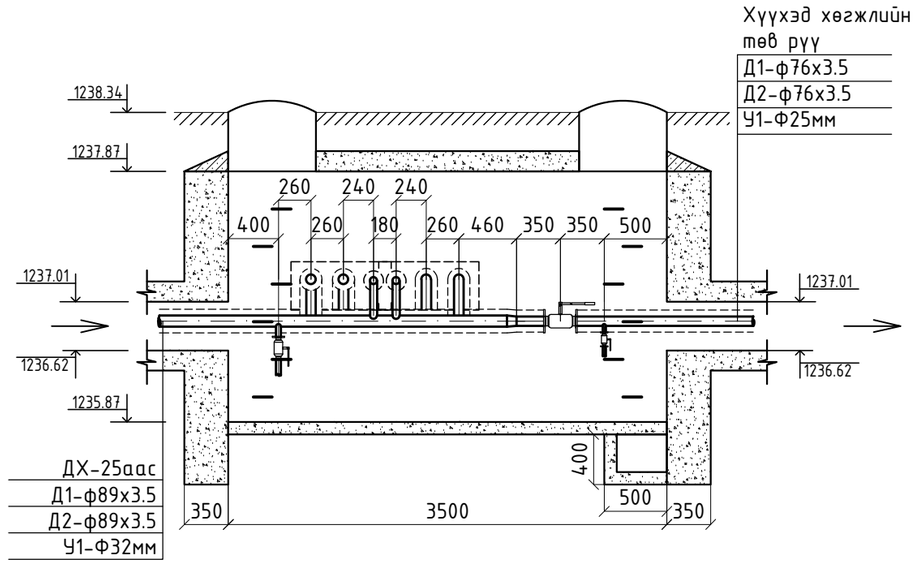

Б-Б ДУЛААНЫ ХУДГИЙН ОГТЛОЛ /М1:50/
/3500x3000x2000h/
/ОНЦЛОХ ЦЭГ 118/

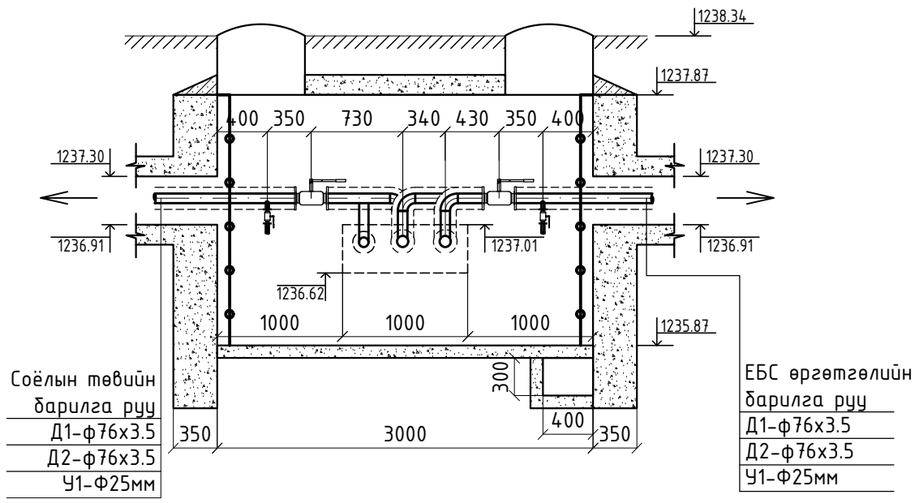

Монгол улс, УБ хот, СБД-9, 7-р хороолол,Ногоон нуур,42 тоот TUGS GRAND CONSTRUCTION	Монгол улс, УБ хот, СБД-1, Бизнес тауэр 1803 тоот "КРЕАТИВ ЭНЕРЖИ ИНЖЕНЕРИНГ" ХХК	Хөвсгөл аймгийн Тариалан сумын нэгдсэн дулаан, цэвэр усан хангамж, цэвэрлэх байгууламж, төвлөрсөн бохир усны шугамын ажлын зураг /Гадна цэвэр усны 1-р ээлжийн ажлын зураг /			
		ДХ-26 Дулааны худгийн байгуулалт, огтлол			Ye шат: А.З
		Инженер	Ж.Хосбаяр	ЕГ Шифр: ТГ-25/01	Масштаб: М1: 1:50	Огноо: 2025/03
		Гүйцэтгэсэн	Ж.Хосбаяр			
		Шалгасан	Б.Жавзанжамъян	ТГ Шифр: CEE2504/WS-P1	Зургийн дугаар: WS/P1-85	Бүх хуудас: 117

A3

ДХ-27 ДУЛААНЫ ХУДГИЙН БАЙГУУЛАЛТ ТК-5 /М1:50/
/3000x2500x2000h/
/ОНЦЛОХ ЦЭГ 126/

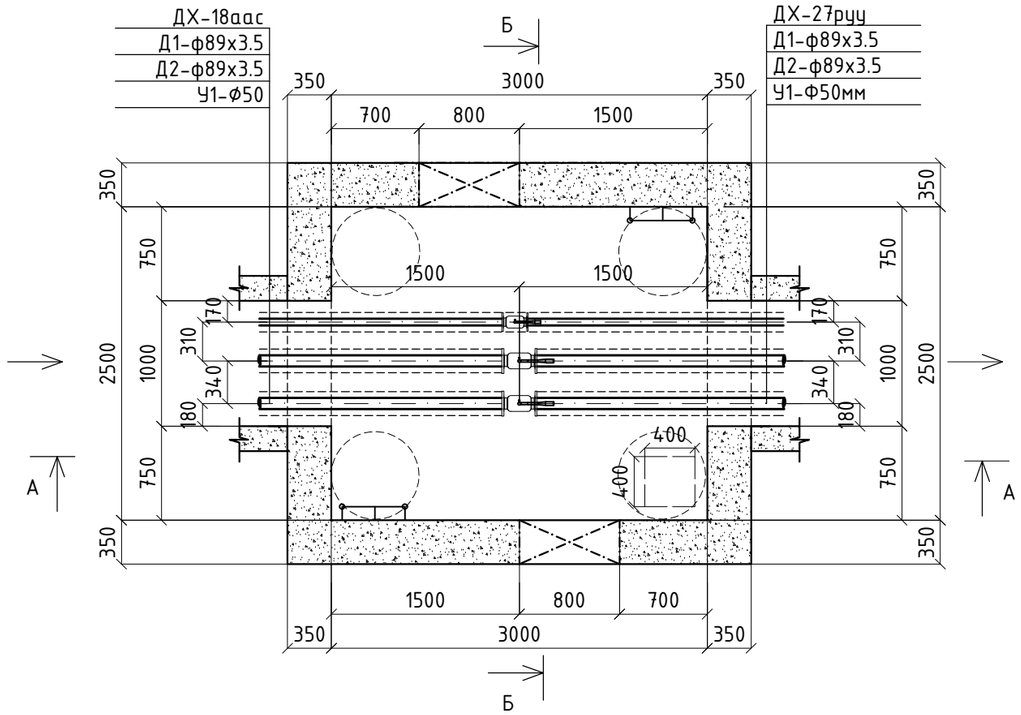

А-А ДУЛААНЫ ХУДГИЙН ОГТЛОЛ /М1:50/
/3000x2500x2000h/
/ОНЦЛОХ ЦЭГ 126/

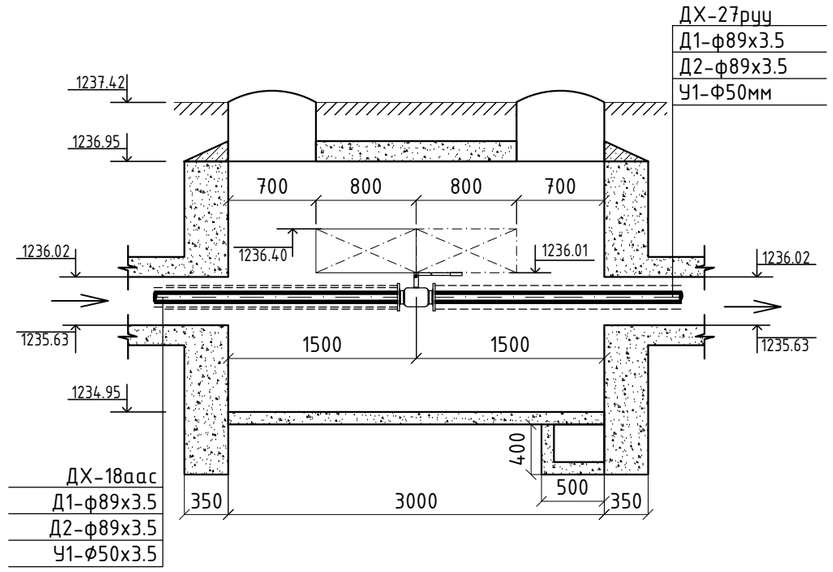

Б-Б ДУЛААНЫ ХУДГИЙН ОГТЛОЛ /М1:50/
/3000x2500x2000h/
/ОНЦЛОХ ЦЭГ 126/

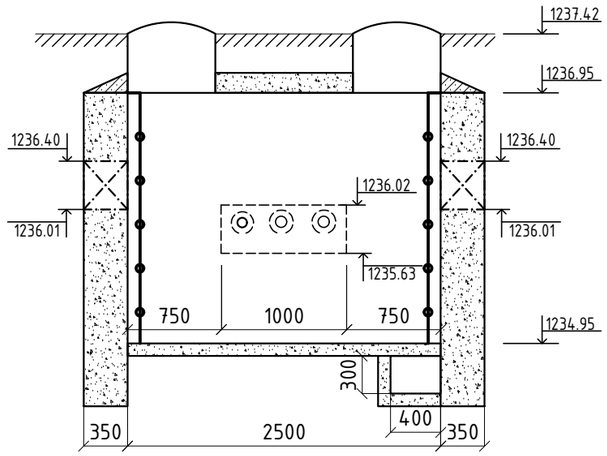

Монгол улс, УБ хот, СБД-9, 7-р хороолол,Ногоон нуур,42 тоот TUGS GRAND CONSTRUCTION	Монгол улс, УБ хот, СБД-1, Бизнес тауэр 1803 тоот "КРЕАТИВ ЭНЕРЖИ ИНЖЕНЕРИНГ" ХХК	Хөвсгөл аймгийн Тариалан сумын нэгдсэн дулаан, цэвэр усан хангамж, цэвэрлэх байгууламж, төвлөрсөн бохир усны шугамын ажлын зураг /Гадна цэвэр усны 1-р ээлжийн ажлын зураг /			
		ДХ-27 Дулааны худгийн байгуулалт, огтлол			Үе шат: А.З
	Инженер	Ж.Хосбаяр	ЕГ Шифр: ТГ-25/01	Масштаб: М1: 1:50	Огноо: 2025/03
	Гүйцэтгэсэн	Ж.Хосбаяр	ТГ Шифр: СЕЕ2504/WS-Р1	Зургийн дугаар: WS/Р1-86	Бүх хуудас: 117
	Шалгасан	Б.Жавзанжамъян			

A3

ДХ-28 ДУЛААНЫ ХУДГИЙН БАЙГУУЛАЛТ ТК-5 /М1:50/
/3000x2500x2000h/
/ОНЦЛОХ ЦЭГ 129/

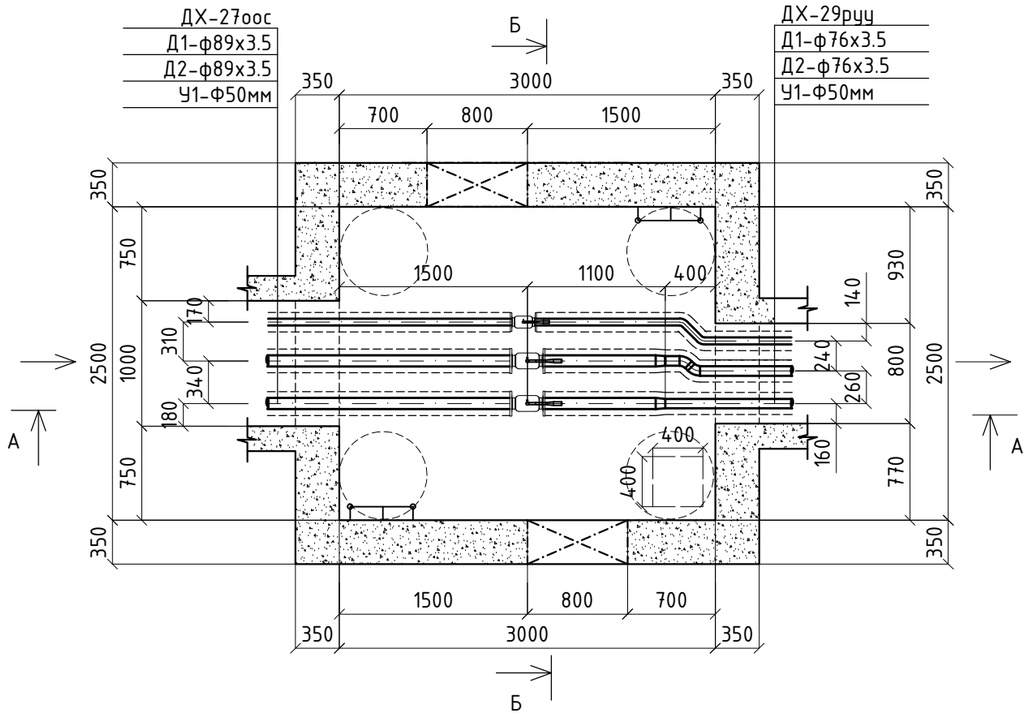

А-А ДУЛААНЫ ХУДГИЙН ОГТЛОЛ /М1:50/
/3000x2500x2000h/
/ОНЦЛОХ ЦЭГ 129/

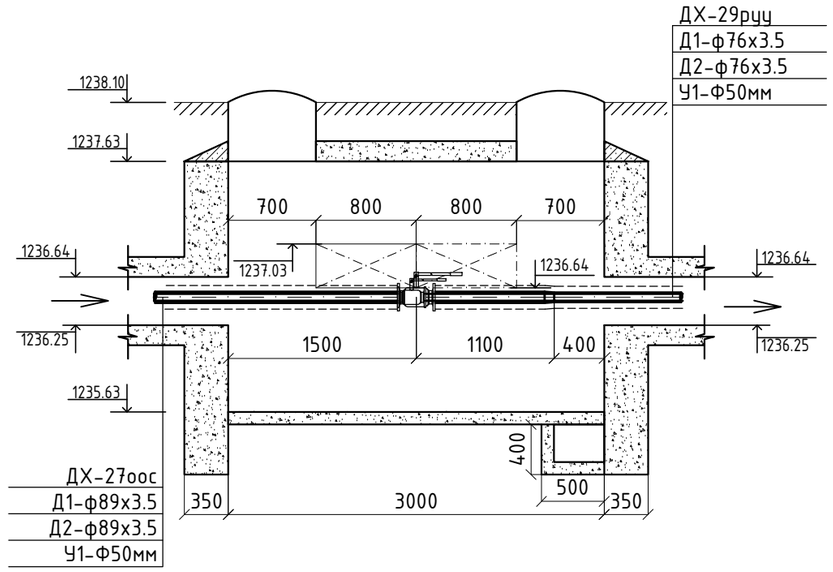

Б-Б ДУЛААНЫ ХУДГИЙН ОГТЛОЛ /М1:50/
/3000x2500x2000h/
/ОНЦЛОХ ЦЭГ 129/

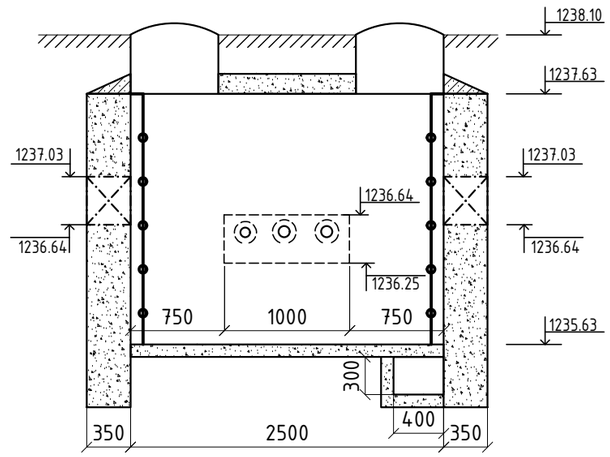

Монгол улс, УБ хот, СБД-9, 7-р хороолол,Ногоон нуур,42 тоот TUGS GRAND CONSTRUCTION	Монгол улс, УБ хот, СБД-1, Бизнес тауэр 1803 тоот "КРЕАТИВ ЭНЕРЖИ ИНЖЕНЕРИНГ" ХХК	Хөвсгөл аймгийн Тариалан сумын нэгдсэн дулаан, цэвэр усан хангамж, цэвэрлэх байгууламж, төвлөрсөн бохир усны шугамын ажлын зураг /Гадна цэвэр усны 1-р ээлжийн ажлын зураг /			
		ДХ-28 Дулааны худгийн байгуулалт, огтлол			Ye шат: А.3
		Инженер	Ж.Хосбаяр	ЕГ Шифр: ТГ-25/01	Масштаб: М1: 1:50	Огноо: 2025/03
		Гүйцэтгэсэн	Ж.Хосбаяр	ТГ Шифр: CEE2504/WS-P1	Зургийн дугаар: WS/P1-87	Бүх хуудас: 117
		Шалгасан	Б.Жавзанжамъян			

A3

ДХ-29 ДУЛААНЫ ХУДГИЙН БАЙГУУЛАЛТ ТК-7 /М1:50/
/3500x3000x2000h/
/ОНЦЛОХ ЦЭГ 132/

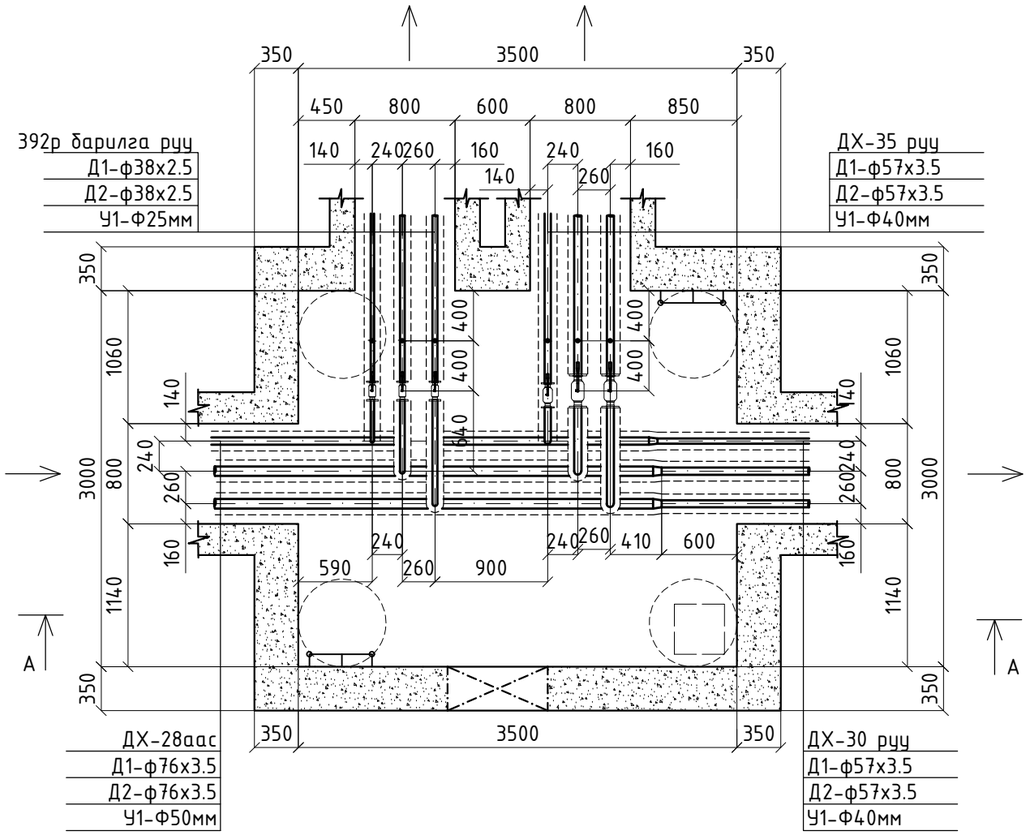

А-А ДУЛААНЫ ХУДГИЙН ОГТЛОЛ /М1:50/
/3500x3000x2000h/
/ОНЦЛОХ ЦЭГ 132/

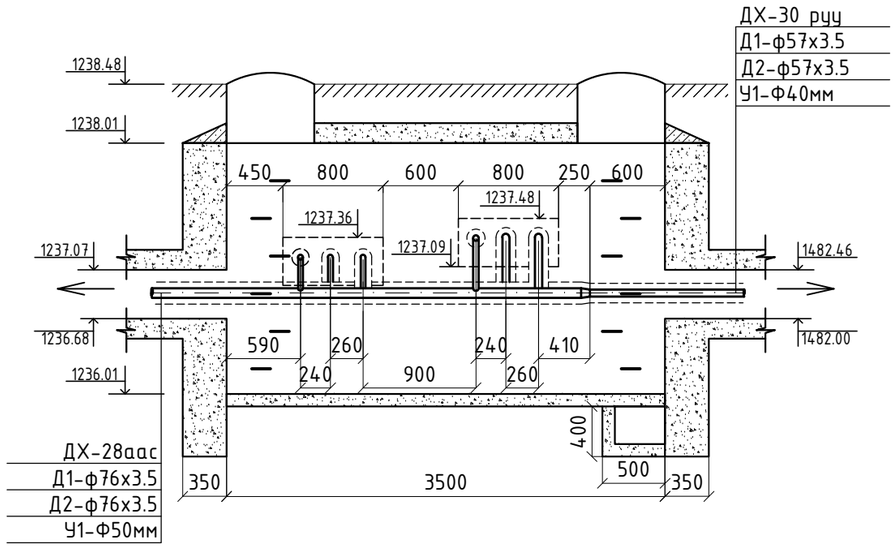

Монгол улс, УБ хот, СБД-9, 7-р хороолол,Ногоон нуур,42 тоот TUGS GRAND CONSTRUCTION	Монгол улс, УБ хот, СБД-1, Бизнес тауэр 1803 тоот "КРЕАТИВ ЭНЕРЖИ ИНЖЕНЕРИНГ" ХХК	Хөвсгөл аймгийн Тариалан сумын нэгдсэн дулаан, цэвэр усан хангамж, цэвэрлэх байгууламж, төвлөрсөн бохир усны шугамын ажлын зураг /Гадна цэвэр усны 1-р ээлжийн ажлын зураг /			
		ДХ-29 Дулааны худгийн байгуулалт, огтлол			Уе шат: А.3
	Инженер	Ж.Хосбаяр	ЕГ Шифр: ТГ-25/01	Масштаб: М1: 1:50	Огноо: 2025/03
	Гүйцэтгэсэн	Ж.Хосбаяр			
	Шалгасан	Б.Жавзанжамъян	ТГ Шифр: СЕЕ2504/WS-Р1	Зургийн дугаар: WS/Р1-88	Бүх хуудас: 117

A3

ДХ-30 ДУЛААНЫ ХУДГИЙН БАЙГУУЛАЛТ ТК-5 /М1:50/
/3000x2500x2000h/
/ОНЦЛОХ ЦЭГ 135/

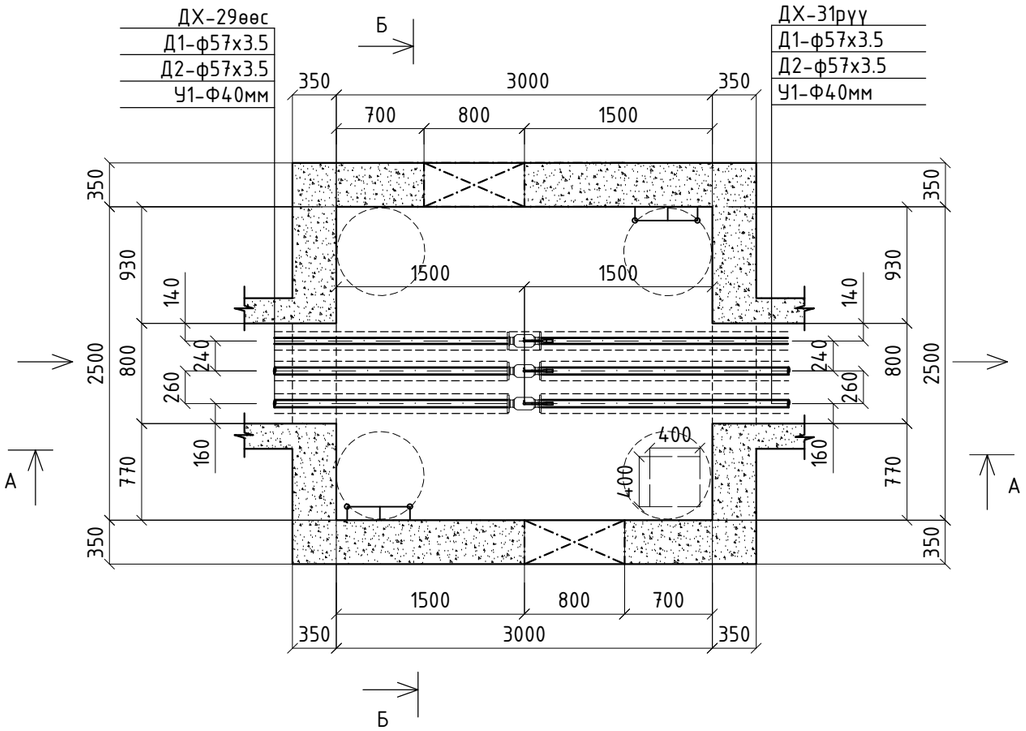

А-А ДУЛААНЫ ХУДГИЙН ОГТЛОЛ /М1:50/
/3000x2500x2000h/
/ОНЦЛОХ ЦЭГ 135/

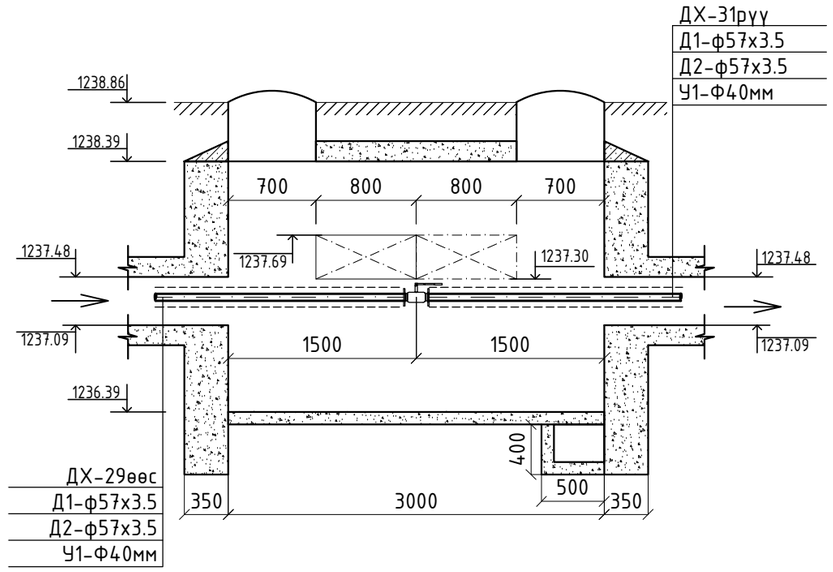

Б-Б ДУЛААНЫ ХУДГИЙН ОГТЛОЛ /М1:50/
/3000x2500x2000h/
/ОНЦЛОХ ЦЭГ 135/

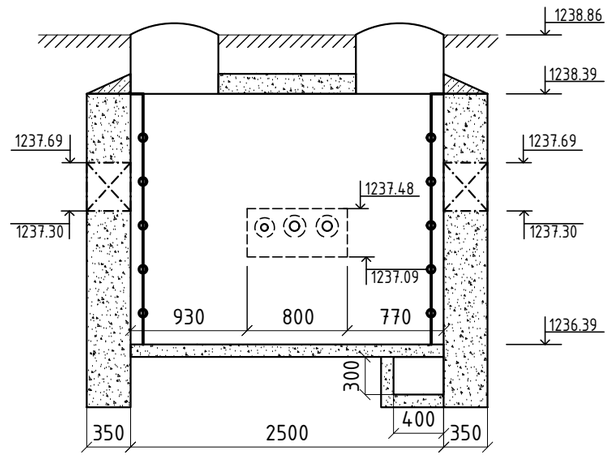

Монгол улс, УБ хот, СБД-9, 7-р хороолол,Ногоон нуур,42 тоот TUGS GRAND CONSTRUCTION	Монгол улс, УБ хот, СБД-1, Бизнес тауэр 1803 тоот "КРЕАТИВ ЭНЕРЖИ ИНЖЕНЕРИНГ" ХХК	Хөвсгөл аймгийн Тариалан сумын нэгдсэн дулаан, цэвэр усан хангамж, цэвэрлэх байгууламж, төвлөрсөн бохир усны шугамын ажлын зураг /Гадна цэвэр усны 1-рээлжийн ажлын зураг /			
		ДХ-30 Дулааны худгийн байгуулалт, огтлол			Ye шат: А.3
	Инженер	Ж.Хосбаяр	ЕГ Шифр: ТГ-25/01	Масштаб: М1: 1:50	Огноо: 2025/03
	Гүйцэтгэсэн	Ж.Хосбаяр	ТГ Шифр: CEE2504/WS-P1	Зургийн дугаар: WS/P1-89	Бүх хуудас: 117
	Шалгасан	Б.Жавзанжамъян			

A3

ДХ-31 ДУЛААНЫ ХУДГИЙН БАЙГУУЛАЛТ ТК-7 /М1:50/
/3500x3000x2000h/
/ОНЦЛОХ ЦЭГ 144/

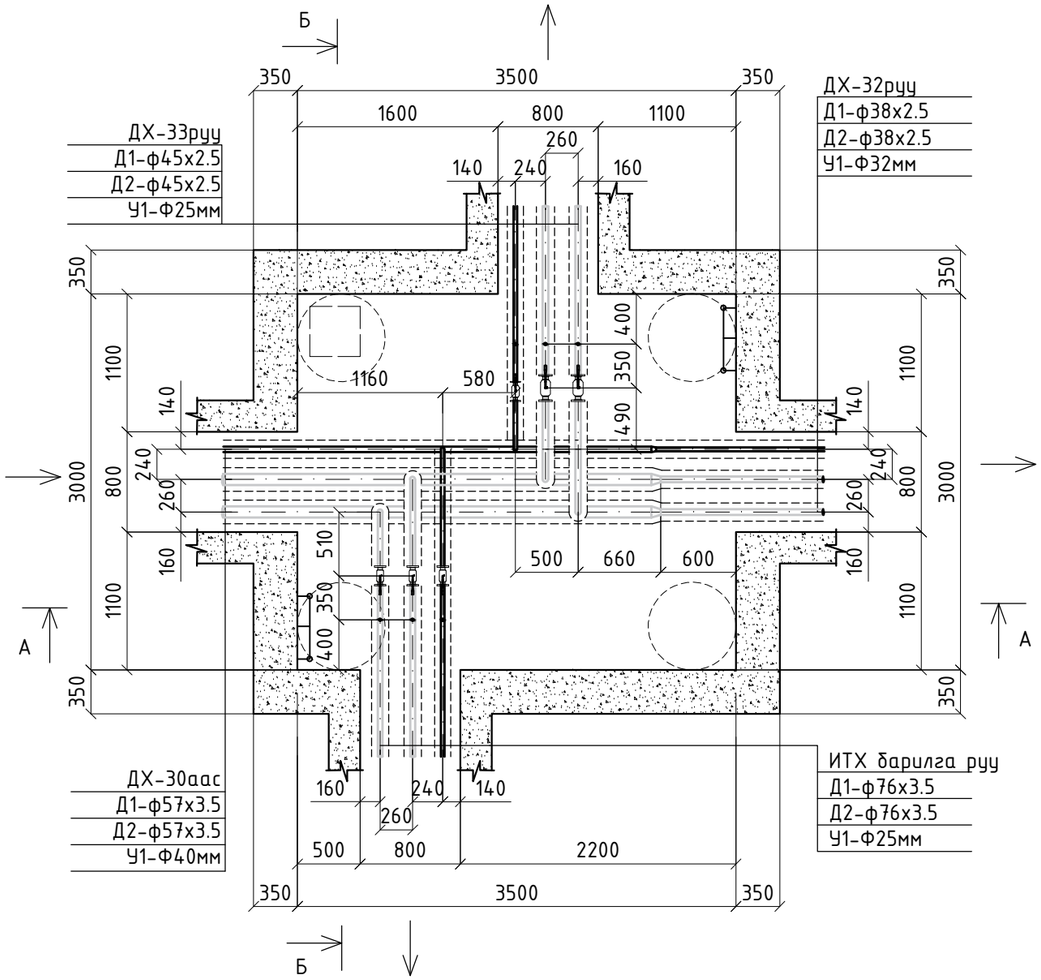

А-А ДУЛААНЫ ХУДГИЙН ОГТЛОЛ /М1:50/
/3500x3000x2000h/
/ОНЦЛОХ ЦЭГ 144/

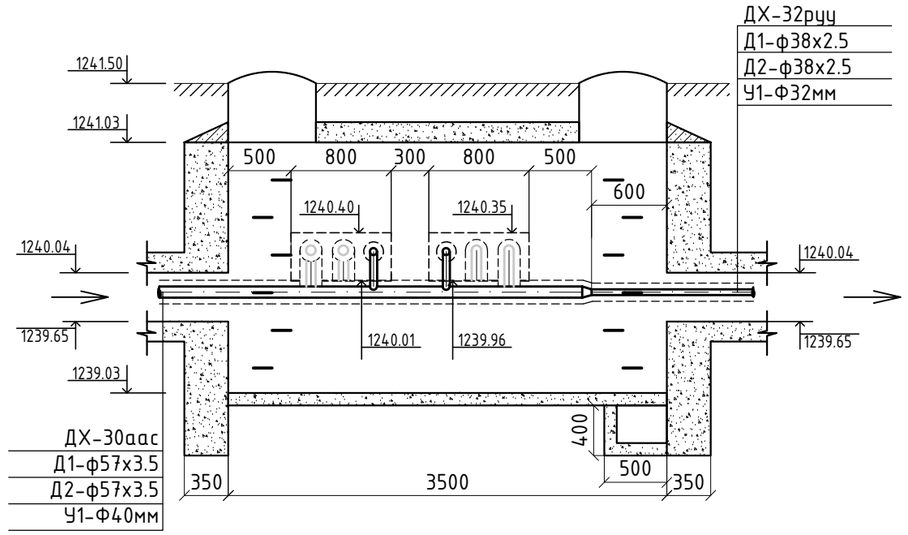

Б-Б ДУЛААНЫ ХУДГИЙН ОГТЛОЛ /М1:50/
/3500x3000x2000h/
/ОНЦЛОХ ЦЭГ 144/

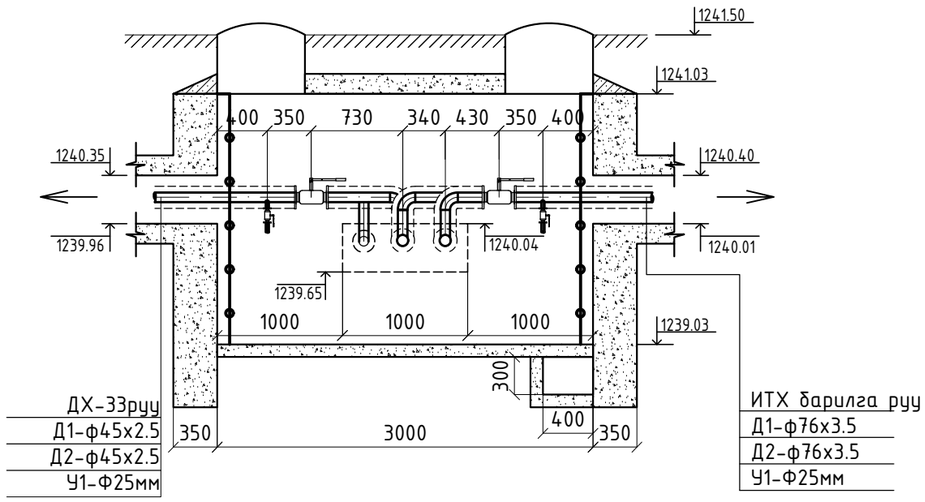

Монгол улс, УБ хот, СБД-9, 7-р хороолол,Ногоон нуур,42 тоот TUGS GRAND CONSTRUCTION	Монгол улс, УБ хот, СБД-1, Бизнес тауэр 1803 тоот "КРЕАТИВ ЭНЕРЖИ ИНЖЕНЕРИНГ" ХХК	Хөвсгөл аймгийн Тариалан сумын нэгдсэн дулаан, цэвэр усан хангамж, цэвэрлэх байгууламж, төвлөрсөн бохир усны шугамын ажлын зураг /Гадна цэвэр усны 1-рээлжийн ажлын зураг /			
		ДХ-31 Дулааны худгийн байгуулалт, огтлол			Ye шат: А.3
	Инженер	Ж.Хосбаяр	ЕГ Шифр: ТГ-25/01	Масштаб: М1: 1:50	Огноо: 2025/03
	Гүйцэтгэсэн	Ж.Хосбаяр	ТГ Шифр: CEE2504/WS-P1	Зургийн дугаар: WS/P1-90	Бүх хуудас: 117
	Шалгасан	Б.Жавзанжамъян			

A3

ДХ-32 ДУЛААНЫ ХУДГИЙН БАЙГУУЛАЛТ ТК-4 /М1:50/
/2500x2500x2000h/
/ОНЦЛОХ ЦЭГ 146/

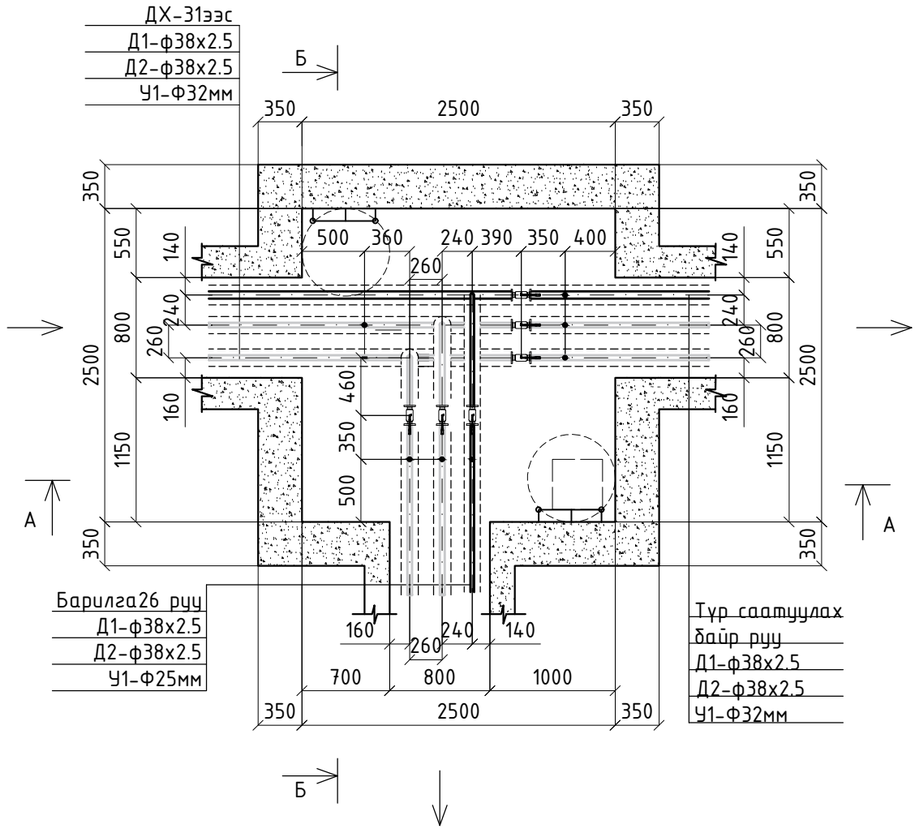

А-А ДУЛААНЫ ХУДГИЙН ОГТЛОЛ /М1:50/
/3000x2500x2000h/
/ОНЦЛОХ ЦЭГ 146/

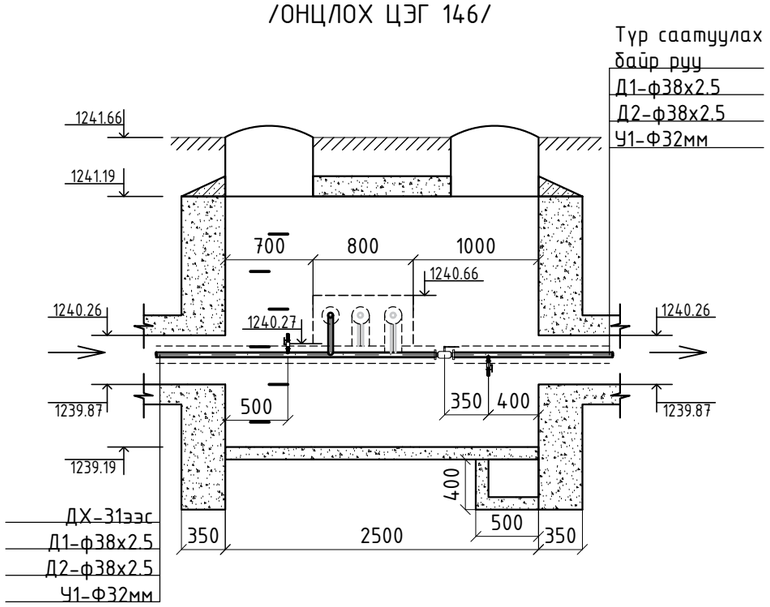

Б-Б ДУЛААНЫ ХУДГИЙН ОГТЛОЛ /М1:50/
/3000x2500x2000h/
/ОНЦЛОХ ЦЭГ 146/

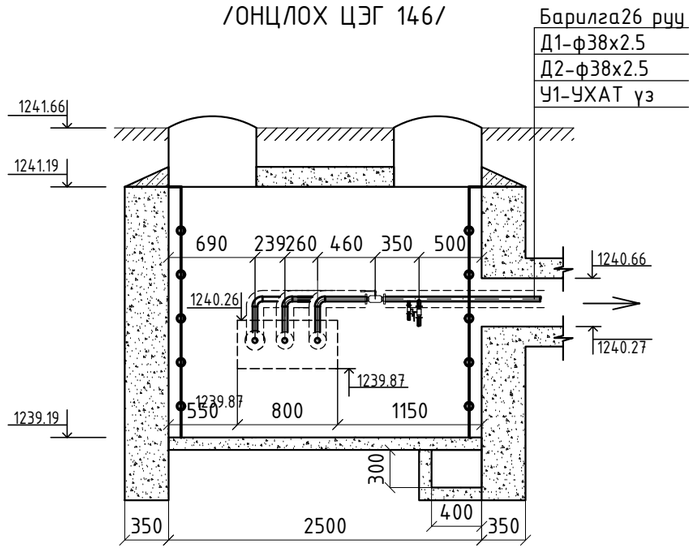

Монгол улс, УБ хот, СБД-9, 7-р хороолол,Ногоон нуур,42 тоот TUGS GRAND CONSTRUCTION	Монгол улс, УБ хот, СБД-1, Бизнес тауэр 1803 тоот "КРЕАТИВ ЭНЕРЖИ ИНЖЕНЕРИНГ" ХХК	Хөвсгөл аймгийн Тариалан сумын нэгдсэн дулаан, цэвэр усан хангамж, цэвэрлэх байгууламж, төвлөрсөн бохир усны шугамын ажлын зураг /Гадна цэвэр усны 1-р ээлжийн ажлын зураг /			
		ДХ-32 Дулааны худгийн байгуулалт, огтлол			Үе шат: А.З
	Инженер	Ж.Хосбаяр	ЕГ Шифр: ТГ-25/01	Масштаб: М1: 1:50	Огноо: 2025/03
	Гүйцэтгэсэн	Ж.Хосбаяр	ТГ Шифр: CEE2504/WS-P1	Зургийн дугаар: WS/P1-91	Бүх хуудас: 117
	Шалгасан	Б.Жавзанжамъян			

A3

ДХ-33 ДУЛААНЫ ХУДГИЙН БАЙГУУЛАЛТ ТК-7 /М1:50/
/3500x3000x2000h/
/ОНЦЛОХ ЦЭГ 156/

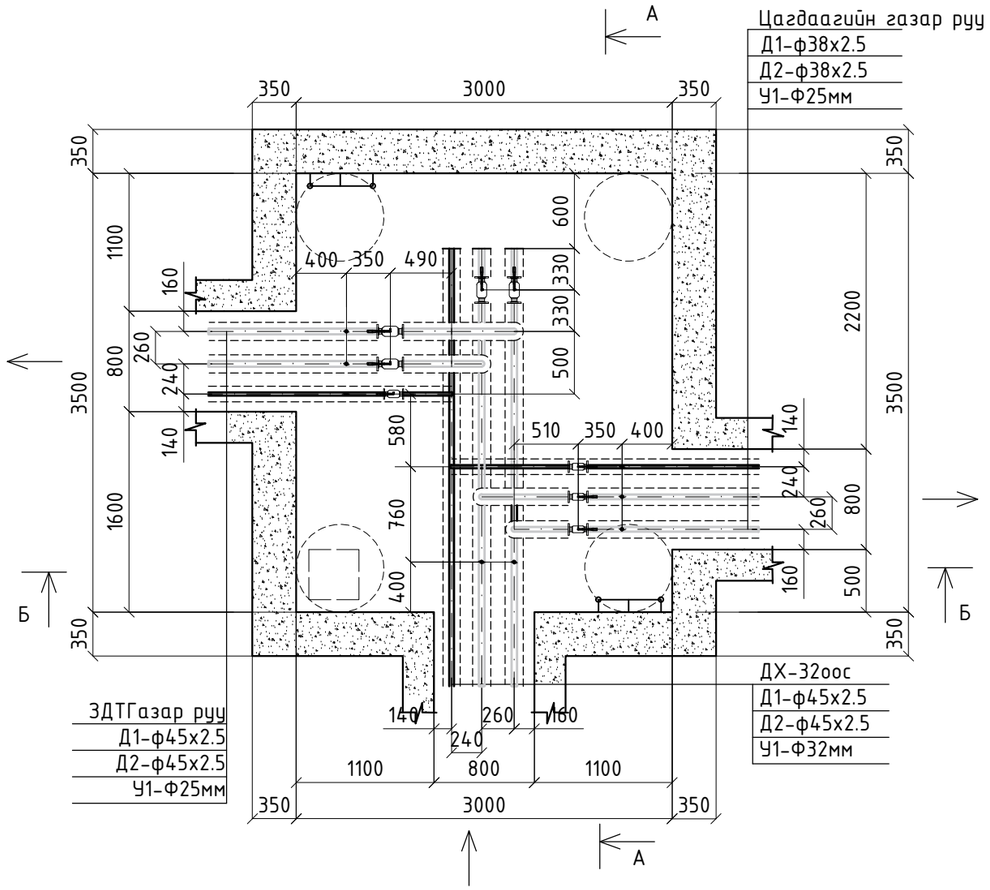

А-А ДУЛААНЫ ХУДГИЙН ОГТЛОЛ /М1:50/
/3500x3000x2000h/
/ОНЦЛОХ ЦЭГ 156/

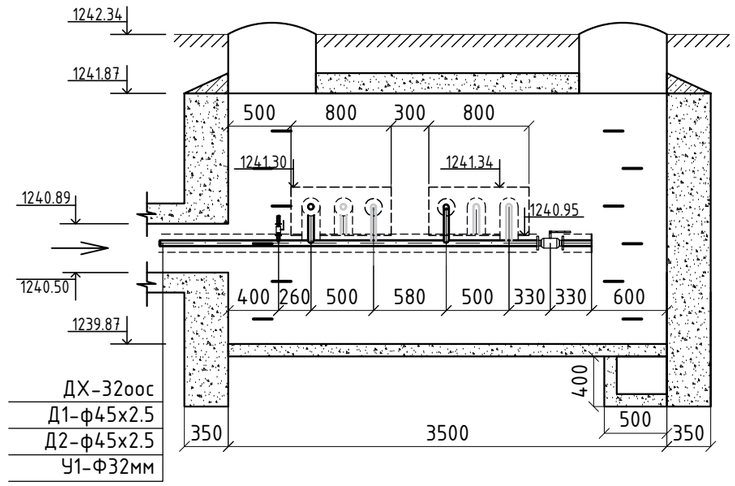

Б-Б ДУЛААНЫ ХУДГИЙН ОГТЛОЛ /М1:50/
/3500x3000x2000h/
/ОНЦЛОХ ЦЭГ 156/

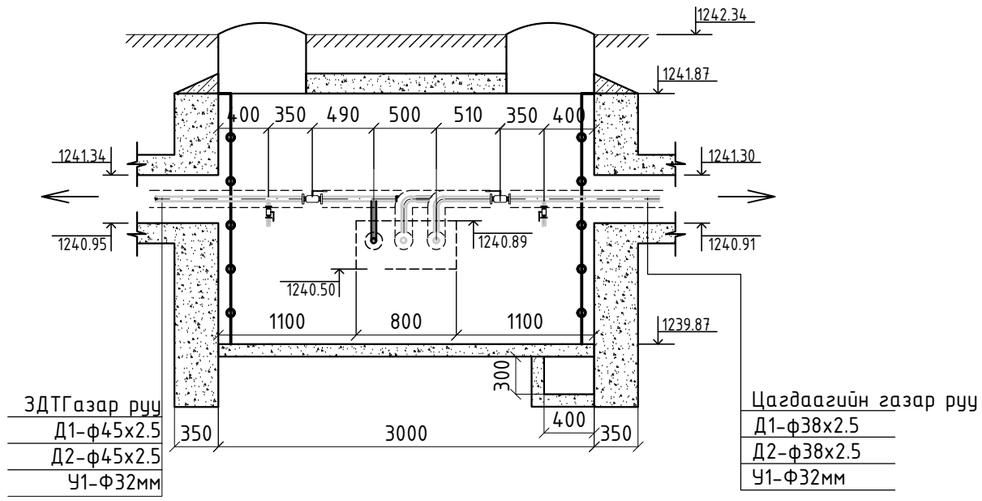

Монгол улс, УБ хот, СБД-9, 7-р хороолол,Ногоон нуур,42 тоот TUGS GRAND CONSTRUCTION	Монгол улс, УБ хот, СБД-1, Бизнес тауэр 1803 тоот "КРЕАТИВ ЭНЕРЖИ ИНЖЕНЕРИНГ" ХХК	Хөвсгөл аймгийн Тариалан сумын нэгдсэн дулаан, цэвэр усан хангамж, цэвэрлэх байгууламж, төвлөрсөн бохир усны шугамын ажлын зураг /Гадна цэвэр усны 1-р ээлжийн ажлын зураг /			
		ДХ-33 Дулааны худгийн байгуулалт, огтлол			Ye шат: А.3
		Инженер	Ж.Хосбаяр	ЕГ Шифр: ТГ-25/01	Масштаб: М1: 1:50	Огноо: 2025/03
		Гүйцэтгэсэн	Ж.Хосбаяр			
		Шалгасан	Б.Жавзанжамъян	ТГ Шифр: CEE2504/WS-P1	Зургийн дугаар: WS/P1-92	Бүх хуудас: 117

A3

ДХ-34 ДУЛААНЫ ХУДГИЙН БАЙГУУЛАЛТ ТК-2 /М1:50/
/2000x2000x2000h/
/ОНЦЛОХ ЦЭГ 165/

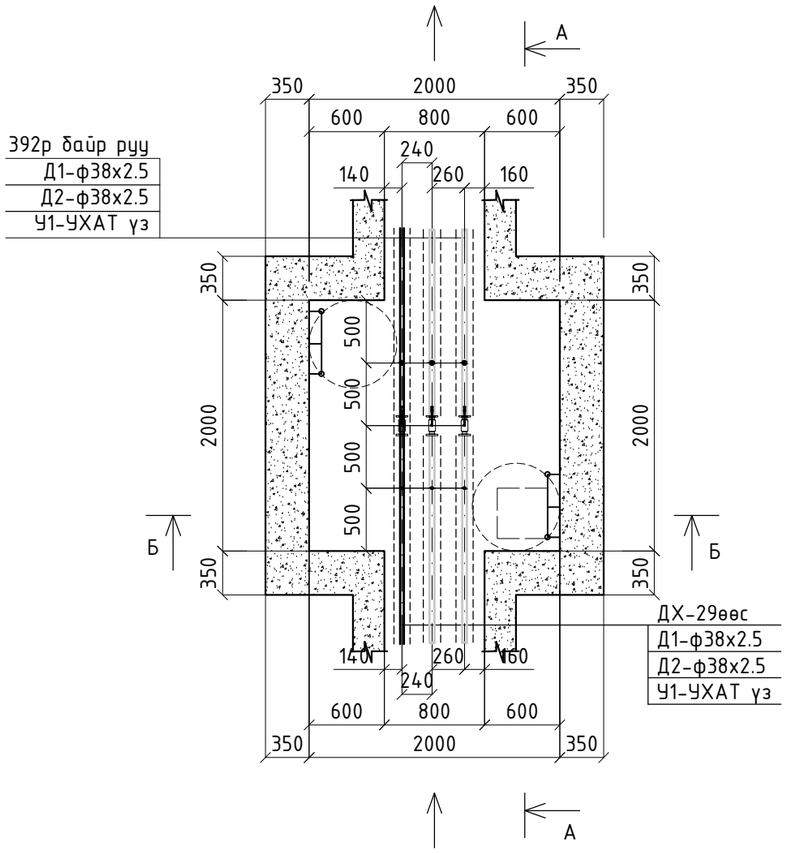

А-А ДУЛААНЫ ХУДГИЙН ОГТЛОЛ /М1:50/
/2000x2000x2000h/
/ОНЦЛОХ ЦЭГ 165/

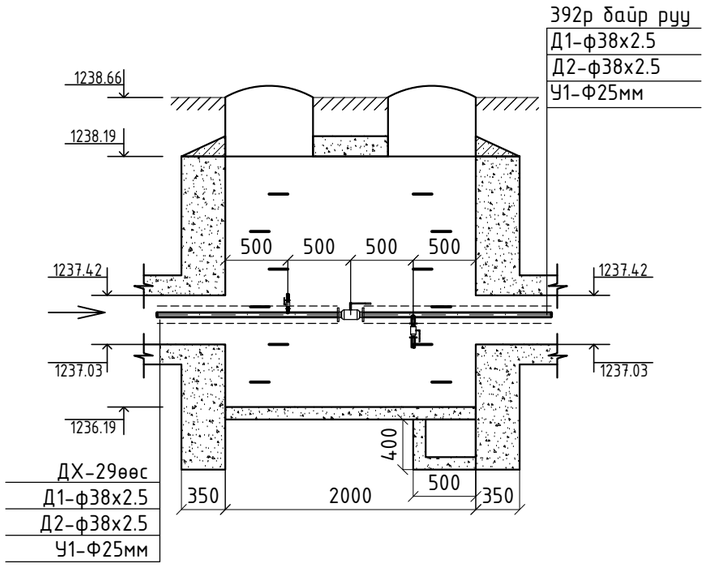

Б-Б ДУЛААНЫ ХУДГИЙН ОГТЛОЛ /М1:50/
/2000x2000x2000h/
/ОНЦЛОХ ЦЭГ 165/

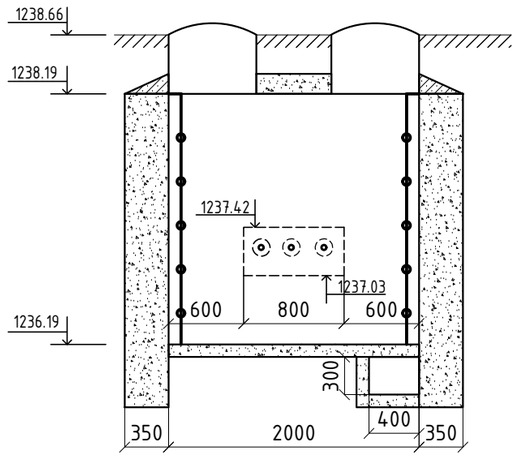

Монгол улс, УБ хот, СБД-9, 7-р хороолол,Ногоон нуур,42 toot TUGS GRAND CONSTRUCTION	Монгол улс, УБ хот, СБД-1, Бизнес тауэр 1803 toot "КРЕАТИВ ЭНЕРЖИ ИНЖЕНЕРИНГ" ХХК	Хөвсгөл аймгийн Тариалан сумын нэгдсэн дулаан, цэвэр усан хангамж, цэвэрлэх байгууламж, төвлөрсөн бохир усны шугамын ажлын зураг /Гадна цэвэр усны 1-р ээлжийн ажлын зураг /			
		ДХ-34 Дулааны худгийн байгууламт, огтлол			Ye шат: А.3
	Инженер	Ж.Хосбаяр	ЕГ Шифр: ТГ-25/01	Масштаб: М1: 1:50	Огноо: 2025/03
	Гүйцэтгэсэн	Ж.Хосбаяр	ТГ Шифр: CEE2504/WS-P1	Зургийн дугаар: WS/P1-93	Бүх хуудас: 117
	Шалгасан	Б.Жавзанжамъян			

A3

ДХ-35 ДУЛААНЫ ХУДГИЙН БАЙГУУЛАЛТ ТК-3 /М1:50/
/2500x2000x2000h/
/ОНЦЛОХ ЦЭГ 169/

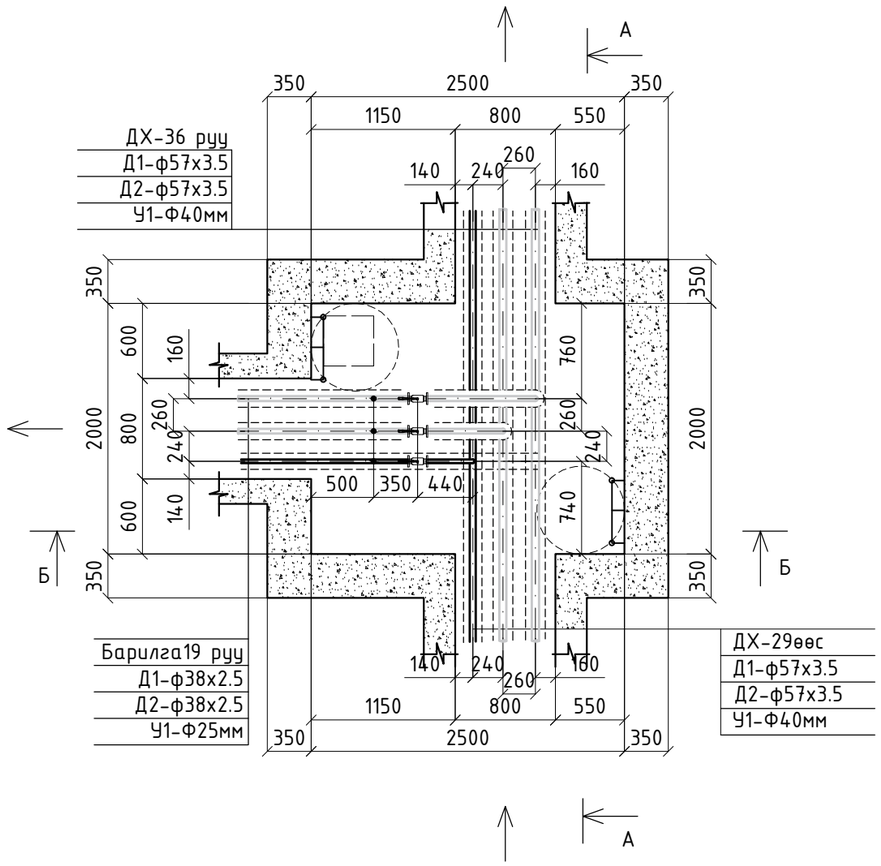

А-А ДУЛААНЫ ХУДГИЙН ОГТЛОЛ /М1:50/
/2500x2000x2000h/
/ОНЦЛОХ ЦЭГ 169/

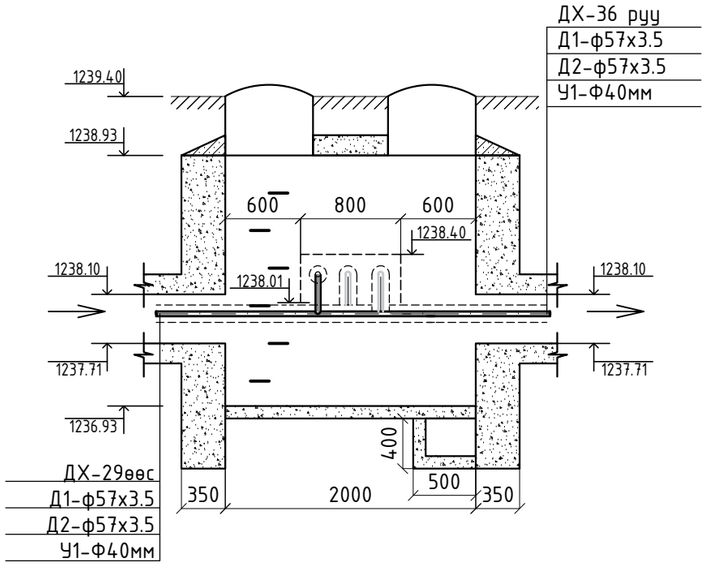

Б-Б ДУЛААНЫ ХУДГИЙН ОГТЛОЛ /М1:50/
/2500x2000x2000h/
/ОНЦЛОХ ЦЭГ 169/

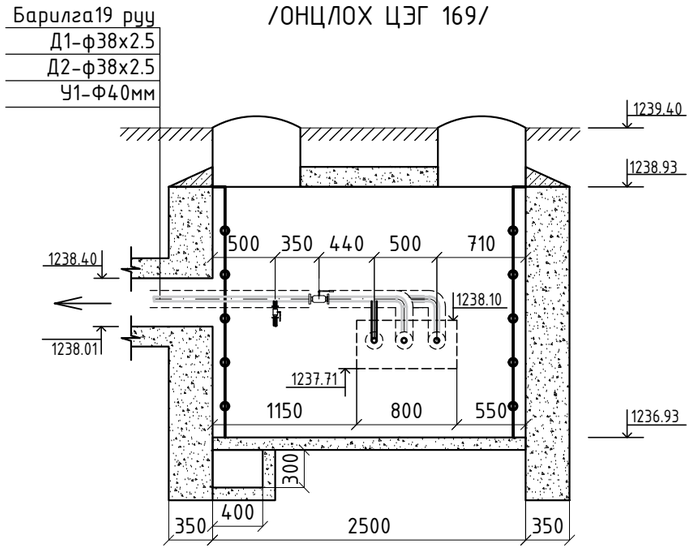

Монгол улс, УБ хот, СБД-9, 7-р хороолол,Ногоон нуур,42 тоот TUGS GRAND CONSTRUCTION	Монгол улс, УБ хот, СБД-1, Бизнес тауэр 1803 тоот "КРЕАТИВ ЭНЕРЖИ ИНЖЕНЕРИНГ" ХХК	Хөвсгөл аймгийн Тариалан сумын нэгдсэн дулаан, цэвэр усан хангамж, цэвэрлэх байгууламж, төвлөрсөн бохир усны шугамын ажлын зураг /Гадна цэвэр усны 1-р ээлжийн ажлын зураг /			
		ДХ-35 Дулааны худгийн байгууламт, огтлол			Үе шат: А.З
	Инженер	Ж.Хосбаяр	ЕГ Шифр: ТГ-25/01	Масштаб: М1: 1:50	Огноо: 2025/03
	Гүйцэтгэсэн	Ж.Хосбаяр	ТГ Шифр: СЕЕ2504/WS-Р1	Зургийн дугаар: WS/Р1-94	Бүх хуудас: 117
	Шалгасан	Б.Жавзанжамъян			

А3

ДХ-36 ДУЛААНЫ ХУДГИЙН БАЙГУУЛАЛТ ТК-3 /М1:50/
/2500x2000x2000h/
/ОНЦЛОХ ЦЭГ 172/

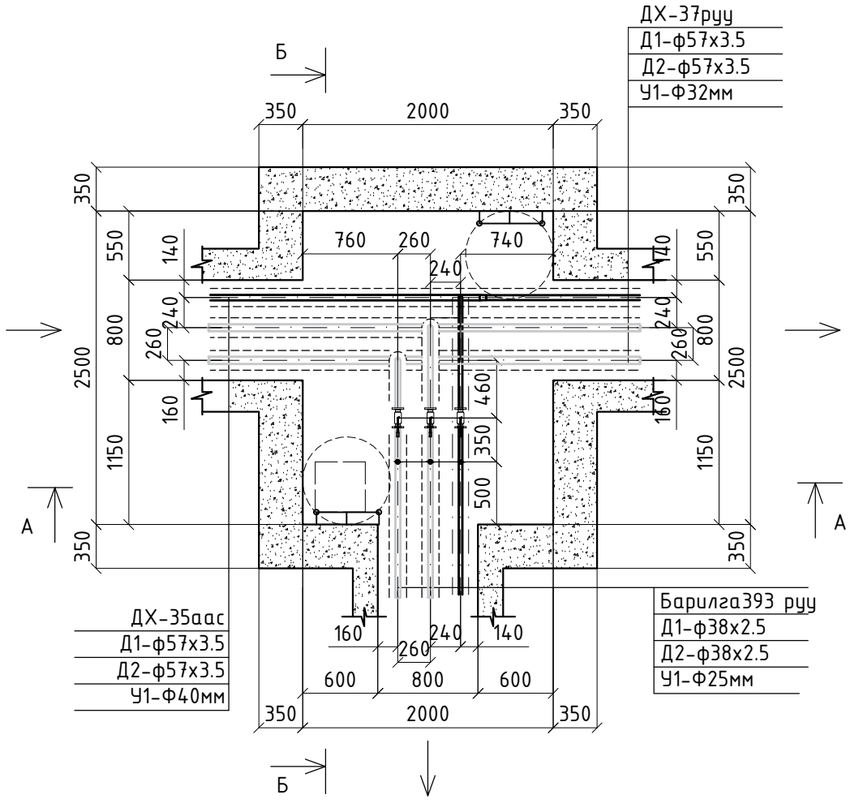

А-А ДУЛААНЫ ХУДГИЙН ОГТЛОЛ /М1:50/
/2500x2000x2000h/
/ОНЦЛОХ ЦЭГ 172/

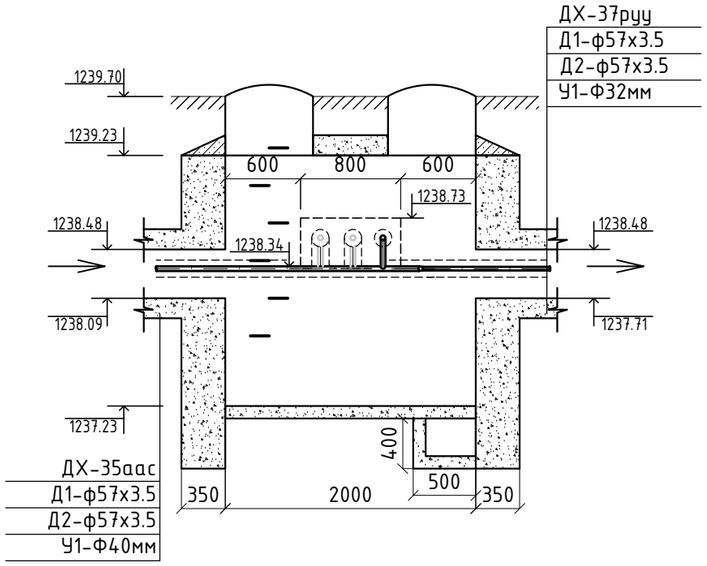

Б-Б ДУЛААНЫ ХУДГИЙН ОГТЛОЛ /М1:50/
/2500x2000x2000h/
/ОНЦЛОХ ЦЭГ 172/

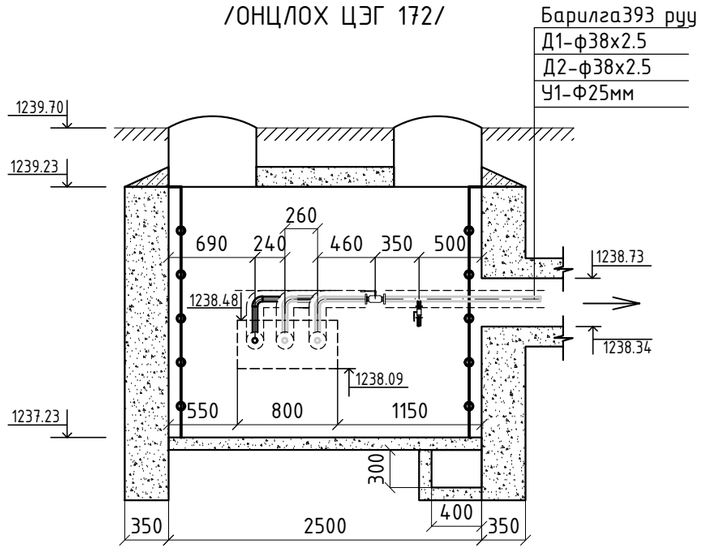

Монгол улс, УБ хот, СБД-9, 7-р хороолол,Ногоон нуур,42 тоот TUGS GRAND CONSTRUCTION	Монгол улс, УБ хот, СБД-1, Бизнес тауэр 1803 тоот "КРЕАТИВ ЭНЕРЖИ ИНЖЕНЕРИНГ" ХХК	Хөвсгөл аймгийн Тариалан сумын нэгдсэн дулаан, цэвэр усан хангамж, цэвэрлэх байгууламж, төвлөрсөн бохир усны шугамын ажлын зураг /Гадна цэвэр усны 1-р ээлжийн ажлын зураг /			
		ДХ-36 Дулааны худгийн байгууламт, огтлол			Үе шат: А.З
	Инженер	Ж.Хосбаяр	ЕГ Шифр: ТГ-25/01	Масштаб: М1: 1:50	Огноо: 2025/03
	Гүйцэтгэсэн	Ж.Хосбаяр	ТГ Шифр: CEE2504/WS-P1	Зургийн дугаар: WS/P1-95	Бүх хуудас: 117
	Шалгасан	Б.Жавзанжамъян			

A3

ДХ-37 ДУЛААНЫ ХУДГИЙН БАЙГУУЛАЛТ ТК-2 /М1:50/
/2000x2000x2000h/
/ОНЦЛОХ ЦЭГ 174/

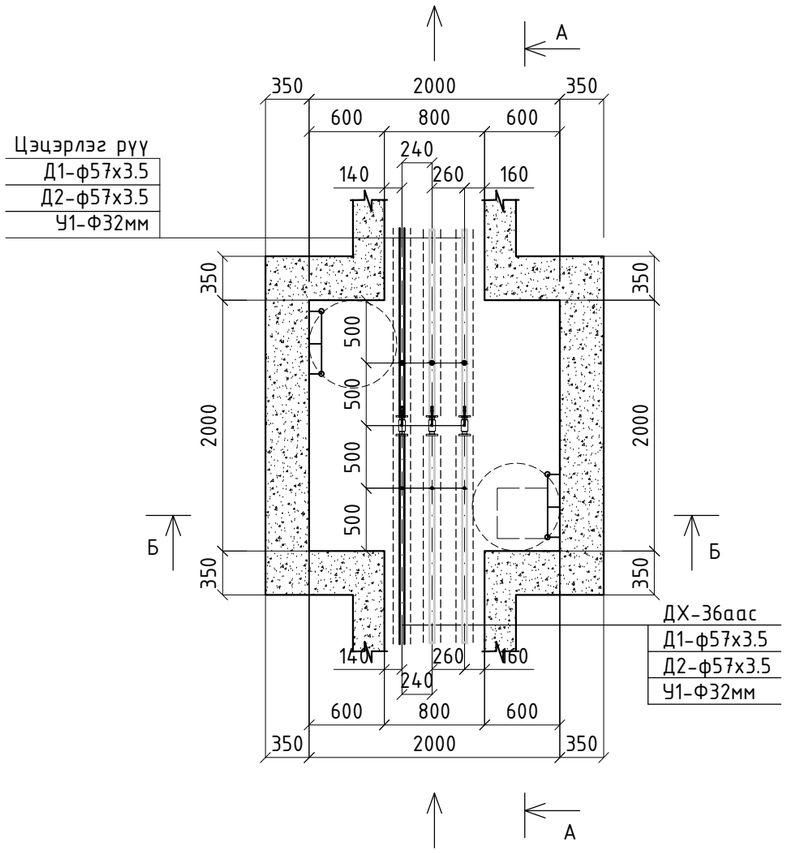

А-А ДУЛААНЫ ХУДГИЙН ОГТЛОЛ /М1:50/
/2000x2000x2000h/
/ОНЦЛОХ ЦЭГ 174/

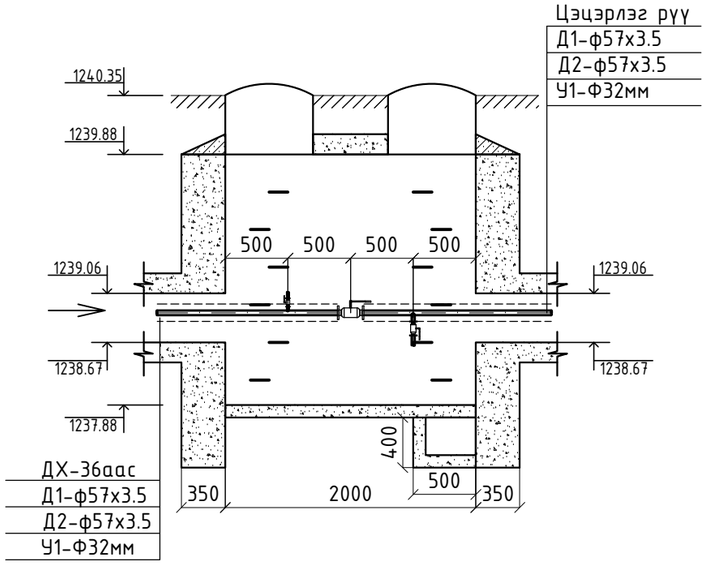

Б-Б ДУЛААНЫ ХУДГИЙН ОГТЛОЛ /М1:50/
/2000x2000x2000h/
/ОНЦЛОХ ЦЭГ 174/

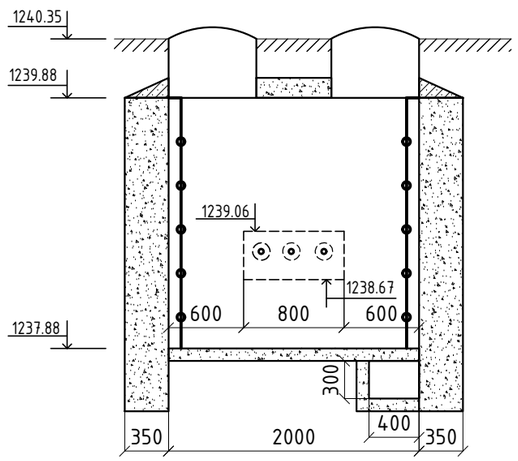

Монгол улс, УБ хот, СБД-9, 7-р хороолол,Ногоон нуур,42 toot TUGS GRAND CONSTRUCTION	Монгол улс, УБ хот, СБД-1, Бизнес тауэр 1803 toot "КРЕАТИВ ЭНЕРЖИ ИНЖЕНЕРИНГ" ХХК	Хөвсгөл аймгийн Тариалан сумын нэгдсэн дулаан, цэвэр усан хангамж, цэвэрлэх байгууламж, төвлөрсөн бохир усны шугамын ажлын зураг /Гадна цэвэр усны 1-р ээлжийн ажлын зураг /			
		ДХ-37 Дулааны худгийн байгуулалт, огтлол			Ye шат: А.3
	Инженер	Ж.Хосбаяр	ЕГ Шифр: ТГ-25/01	Масштаб: М1: 1:50	Огноо: 2025/03
	Гүйцэтгэсэн	Ж.Хосбаяр	ТГ Шифр: CEE2504/WS-P1	Зургийн дугаар: WS/P1-96	Бүх хуудас: 117
	Шалгасан	Б.Жавзанжамъян			

A3

ДХ-38 ДУЛААНЫ ХУДГИЙН БАЙГУУЛАЛТ ТК-4 /М1:50/
/2500x2500x2000h/
/ОНЦЛОХ ЦЭГ 182/

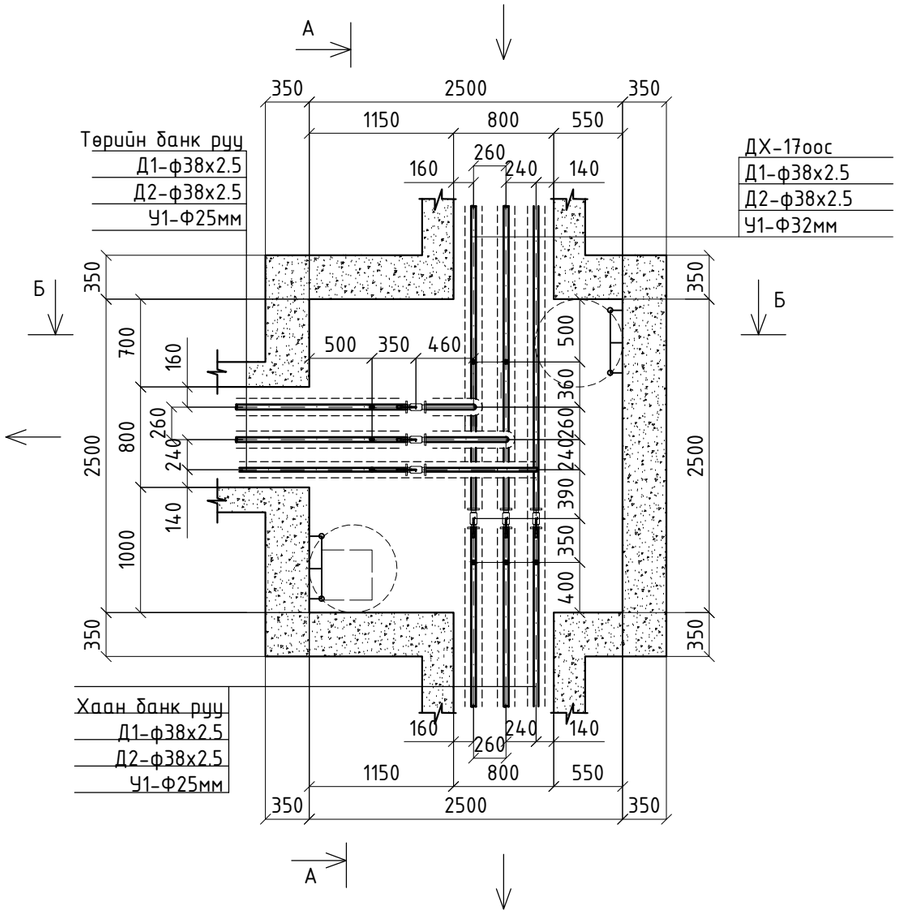

А-А ДУЛААНЫ ХУДГИЙН ОГТЛОЛ /М1:50/
/3000x2500x2000h/
/ОНЦЛОХ ЦЭГ 182/

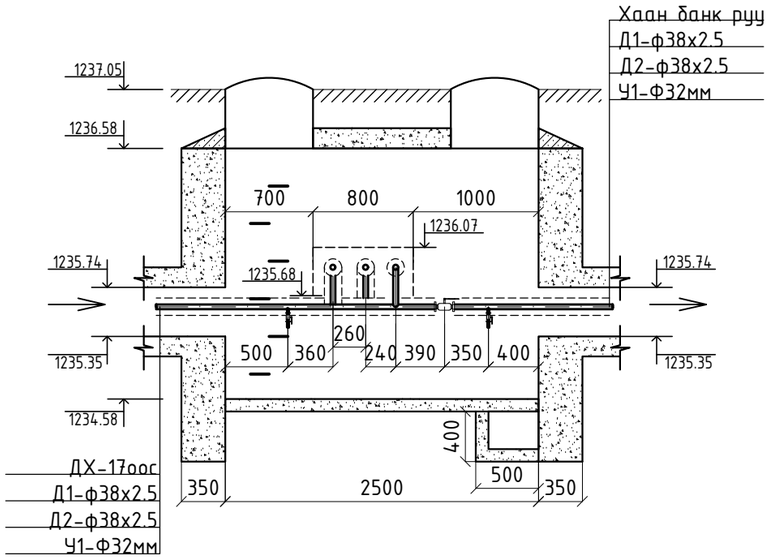

Б-Б ДУЛААНЫ ХУДГИЙН ОГТЛОЛ /М1:50/
/3000x2500x2000h/
/ОНЦЛОХ ЦЭГ 182/

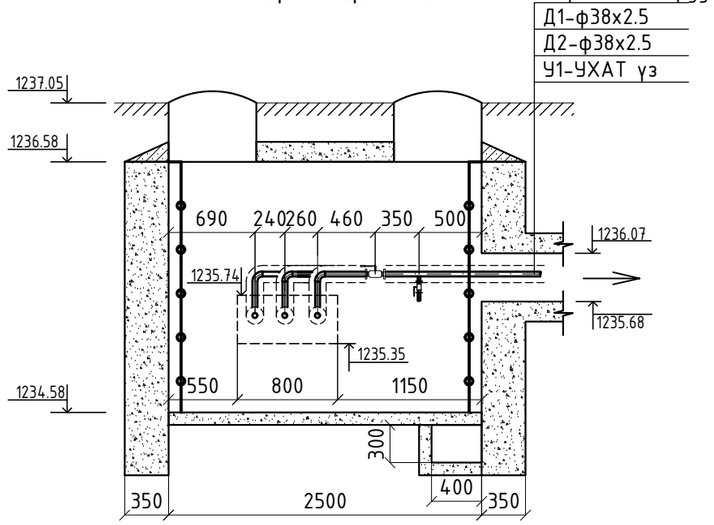

Монгол улс, УБ хот, СБД-9, 7-р хороолол,Ногоон нуур,42 toot TUGS GRAND CONSTRUCTION	Монгол улс, УБ хот, СБД-1, Бизнес тауэр 1803 toot "КРЕАТИВ ЭНЕРЖИ ИНЖЕНЕРИНГ" ХХК	Хөвсгөл аймгийн Тариалан сумын нэгдсэн дулаан, цэвэр усан хангамж, цэвэрлэх байгууламж, төвлөрсөн бохир усны шугамын ажлын зураг /Гадна цэвэр усны 1-рээлжийн ажлын зураг /			
		ДХ-38 Дулааны худгийн байгууламт, огтлол			Ye шат: А.З
	Инженер	Ж.Хосбаяр	ЕГ Шифр: ТГ-25/01	Масштаб: М1: 1:50	Огноо: 2025/03
	Гүйцэтгэсэн	Ж.Хосбаяр	ТГ Шифр: CEE2504/WS-P1	Зургийн дугаар: WS/P1-97	Бүх хуудас: 117
	Шалгасан	Б.Жавзанжамъян			

A3

ДХ-39 ДУЛААНЫ ХУДГИЙН БАЙГУУЛАЛТ ТК-6 /М1:50/
/3000x3000x2000h/
/ОНЦЛОХ ЦЭГ 190/

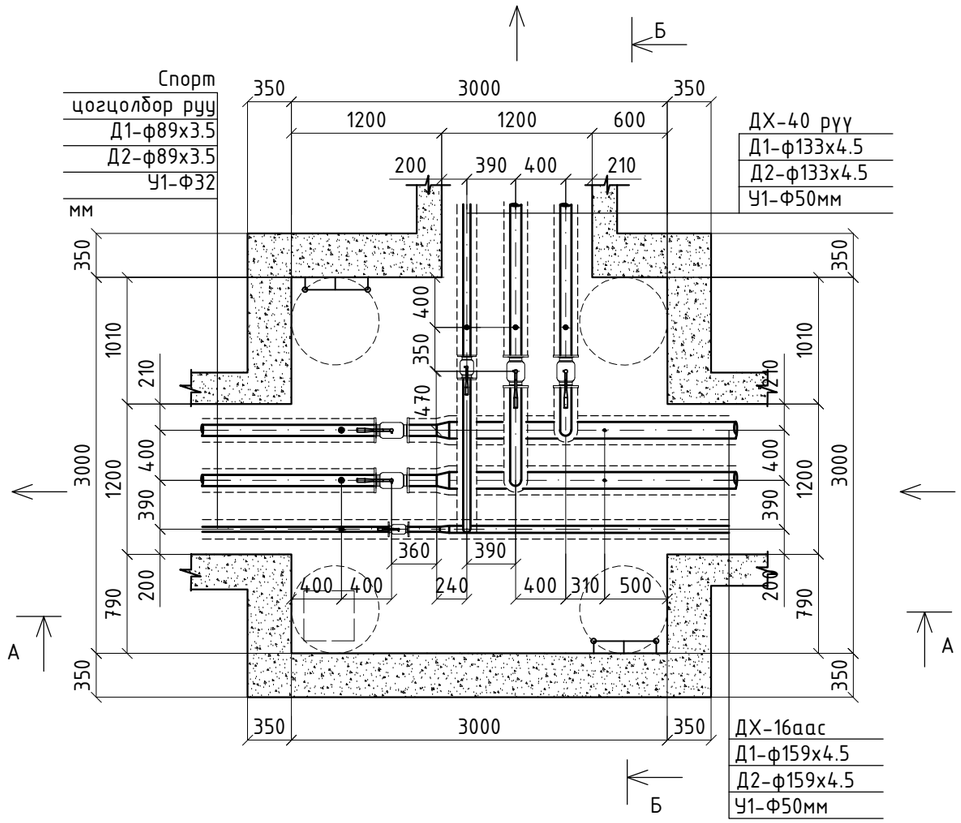

А-А ДУЛААНЫ ХУДГИЙН ОГТЛОЛ /М1:50/
/3000x3000x2000h/
/ОНЦЛОХ ЦЭГ 190/

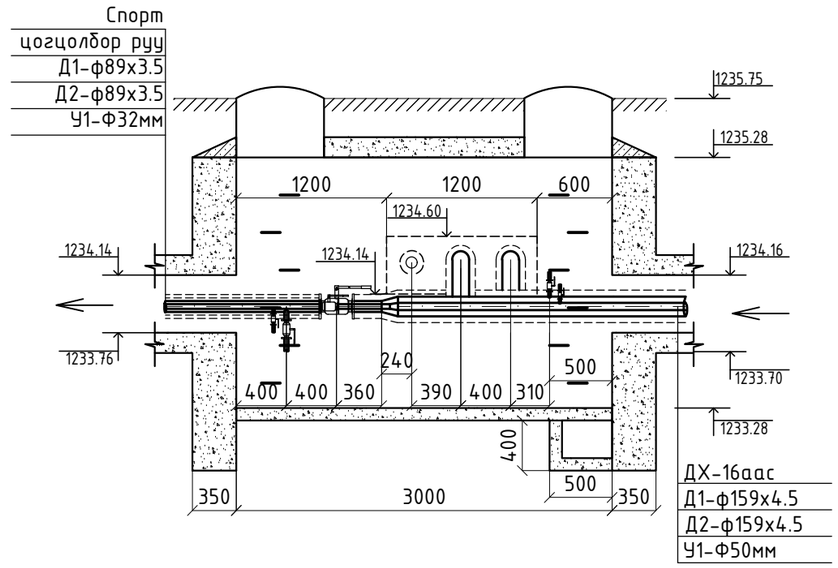

Б-Б ДУЛААНЫ ХУДГИЙН ОГТЛОЛ /М1:50/
/3000x3000x2000h/
/ОНЦЛОХ ЦЭГ 190/

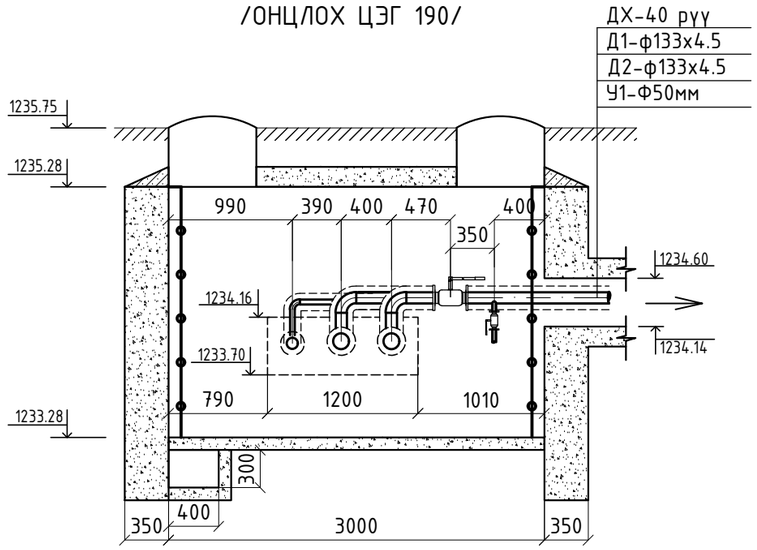

Монгол улс, УБ хот, СБД-9, 7-р хороолол,Ногоон нуур,42 тоот TUGS GRAND CONSTRUCTION	Монгол улс, УБ хот, СБД-1, Бизнес тауэр 1803 тоот "КРЕАТИВ ЭНЕРЖИ ИНЖЕНЕРИНГ" ХХК	Хөвсгөл аймгийн Тариалан сумын нэгдсэн дулаан, цэвэр усан хангамж, цэвэрлэх байгууламж, төвлөрсөн бохир усны шугамын ажлын зураг /Гадна цэвэр усны 1-р ээлжийн ажлын зураг /			
		ДХ-39 Дулааны худгийн байгуулалт, огтлол			Ye шат: А.З
	Инженер	Ж.Хосбаяр	ЕГ Шифр: ТГ-25/01	Масштаб: М1: 1:50	Огноо: 2025/03
	Гүйцэтгэсэн	Ж.Хосбаяр	ТГ Шифр: CEE2504/WS-P1	Зургийн дугаар: WS/P1-98	Бүх хуудас: 117
	Шалгасан	Б.Жавзанжамъян			

A3

ДХ-40 ДУЛААНЫ ХУДГИЙН БАЙГУУЛАЛТ ТК-6 /М1:50/
/3000x3000x2000h/
/ОНЦЛОХ ЦЭГ 193/

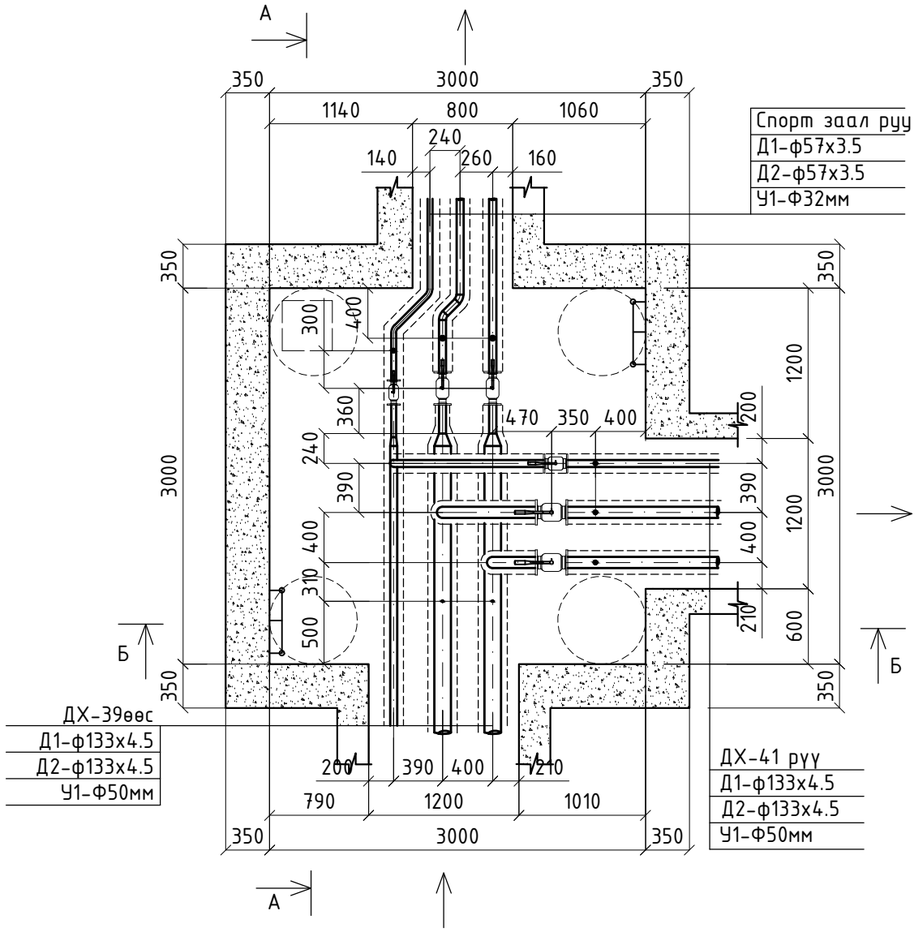

А-А ДУЛААНЫ ХУДГИЙН ОГТЛОЛ /М1:50/
/3000x3000x2000h/
/ОНЦЛОХ ЦЭГ 193/

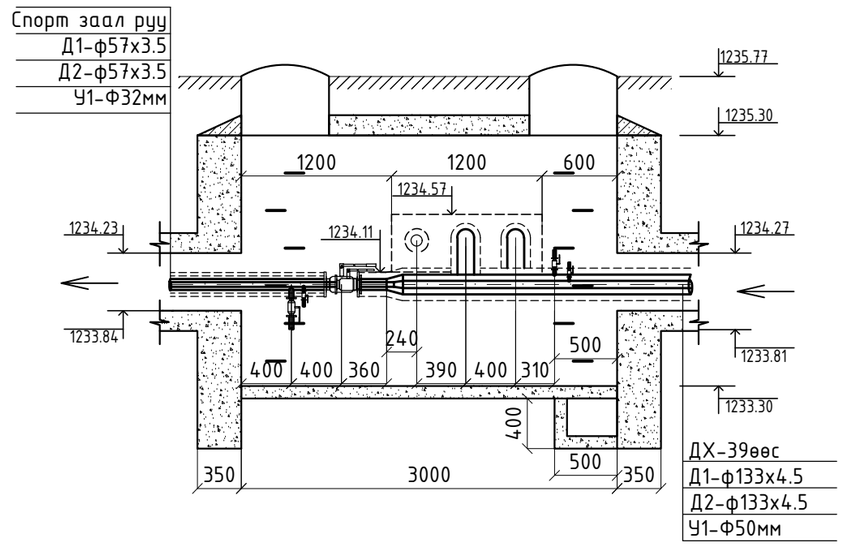

Б-Б ДУЛААНЫ ХУДГИЙН ОГТЛОЛ /М1:50/
/3000x3000x2000h/
/ОНЦЛОХ ЦЭГ 193/

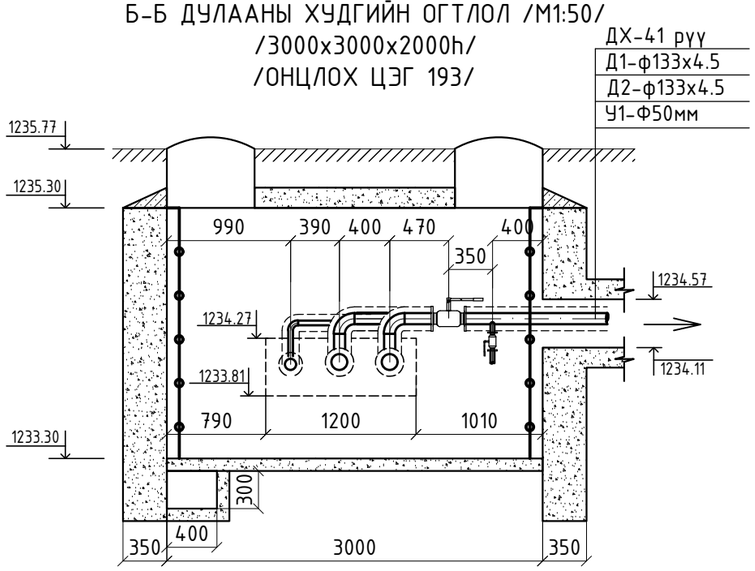

Монгол улс, УБ хот, СБД-9, 7-р хороолол,Ногоон нуур,42 тоот TUGS GRAND CONSTRUCTION	Монгол улс, УБ хот, СБД-1, Бизнес тауэр 1803 тоот "КРЕАТИВ ЭНЕРЖИ ИНЖЕНЕРИНГ" ХХК	Хөвсгөл аймгийн Тариалан сумын нэгдсэн дулаан, цэвэр усан хангамж, цэвэрлэх байгууламж, төвлөрсөн бохир усны шугамын ажлын зураг /Гадна цэвэр усны 1-рээлжийн ажлын зураг /			
		ДХ-40 Дулааны худгийн байгуулалт, огтлол			Ye шат: А.3
		Инженер	Ж.Хосбаяр	ЕГ Шифр: ТГ-25/01	Масштаб: М1: 1:50	Огноо: 2025/03
		Гүйцэтгэсэн	Ж.Хосбаяр	ТГ Шифр: CEE2504/WS-P1	Зургийн дугаар: WS/P1-99	Бүх хуудас: 117
		Шалгасан	Б.Жавзанжамъян			

A3

ДХ-41 ДУЛААНЫ ХУДГИЙН БАЙГУУЛАЛТ ТК-5 /М1:50/
/3000x2500x2000h/
/ОНЦЛОХ ЦЭГ 199/

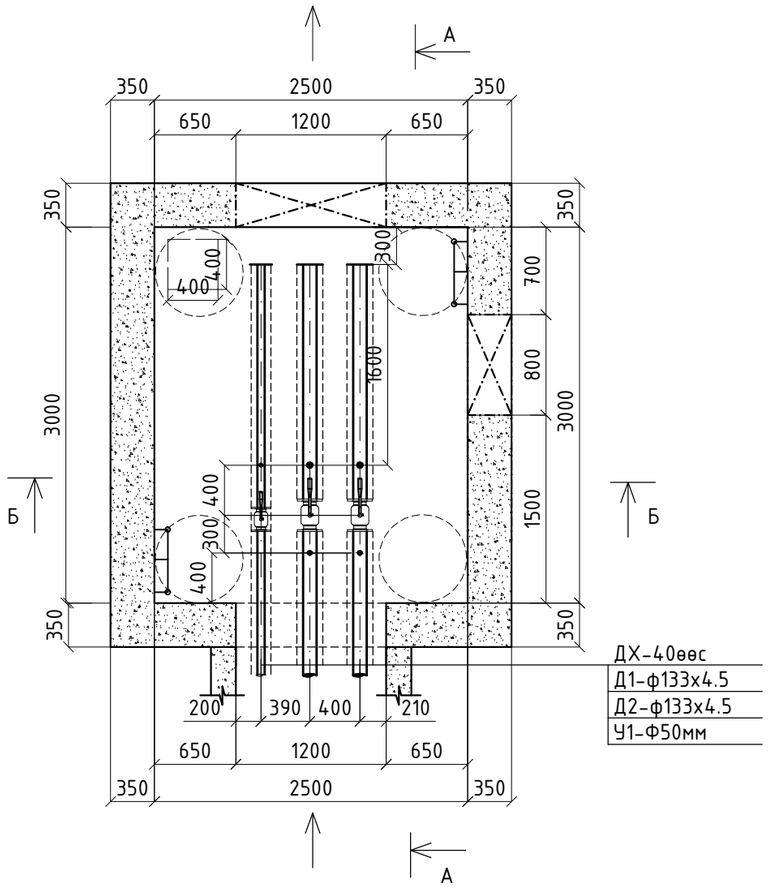

ДХ-40өөс
Д1-ф133х4.5
Д2-ф133х4.5
У1-Ф50мм

А-А ДУЛААНЫ ХУДГИЙН ОГТЛОЛ /М1:50/
/3000x2500x2000h/
/ОНЦЛОХ ЦЭГ 199/

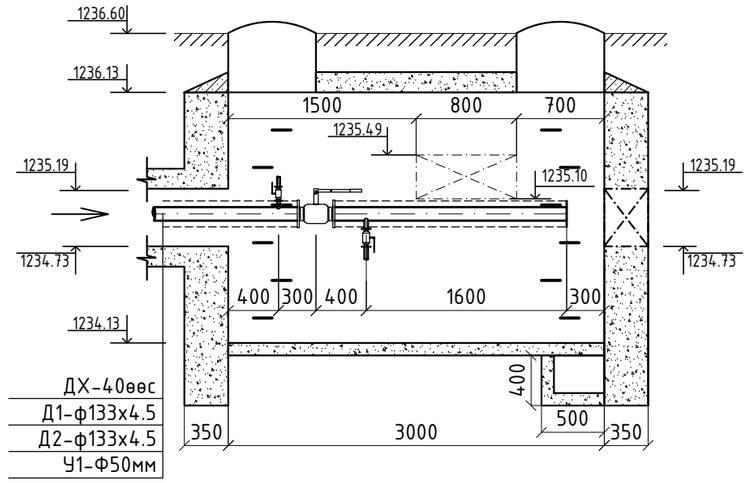

ДХ-40өөс
Д1-ф133х4.5
Д2-ф133х4.5
У1-Ф50мм

Б-Б ДУЛААНЫ ХУДГИЙН ОГТЛОЛ /М1:50/
/3000x2500x2000h/
/ОНЦЛОХ ЦЭГ 199/

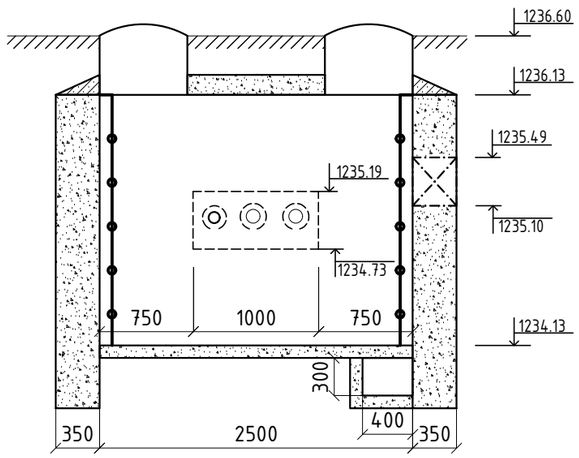

Монгол улс, УБ хот, СБД-9, 7-р хороолол,Ногоон нуур,42 тоот
TUGS GRAND CONSTRUCTION

Монгол улс, УБ хот, СБД-1, Бизнес тауэр 1803 тоот
"КРЕАТИВ ЭНЕРЖИ ИНЖЕНЕРИНГ" ХХК

Хөвсгөл аймгийн Тариалан сумын нэгдсэн дулаан, цэвэр усан хангамж, цэвэрлэх байгууламж, төвлөрсөн бохир усны шугамын ажлын зураг /Гадна цэвэр усны 1-р ээлжийн ажлын зураг /

ДХ-41 Дулааны худгийн байгуулалт, огтлол					Ye шат: А.3
Инженер		Ж.Хосбаяр	ЕГ Шифр: ТГ-25/01	Масштаб: М1: 1:50	Огноо: 2025/03
Гүйцэтгэсэн		Ж.Хосбаяр			
Шалгасан		Б.Жавзанжамъян	ТГ Шифр: CEE2504/WS-P1	Зургийн дугаар: WS/P1-100	Бүх хуудас: 117

A3

ДХ-42 ДУЛААНЫ ХУДГИЙН БАЙГУУЛАЛТ ТК-5 /М1:50/
/3000x2500x2000h/
/ОНЦЛОХ ЦЭГ 202/

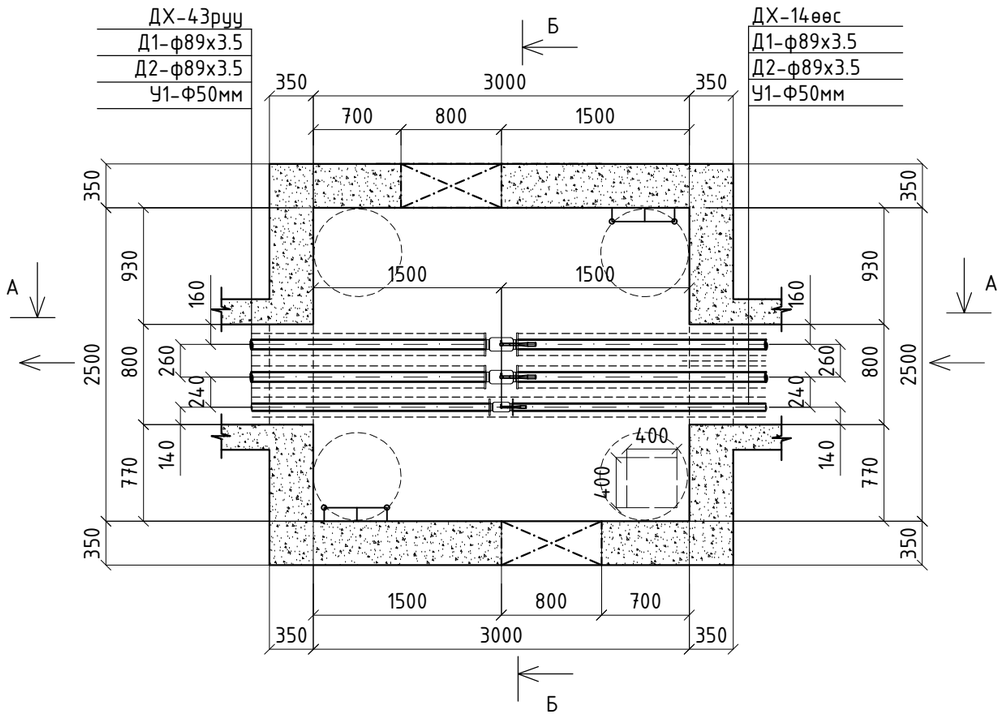

А-А ДУЛААНЫ ХУДГИЙН ОГТЛОЛ /М1:50/
/3000x2500x2000h/
/ОНЦЛОХ ЦЭГ 202/

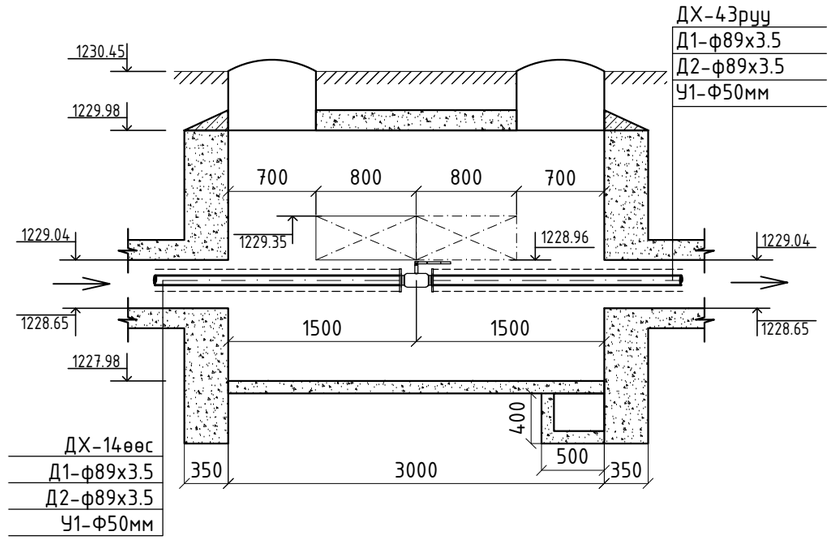

Б-Б ДУЛААНЫ ХУДГИЙН ОГТЛОЛ /М1:50/
/3000x2500x2000h/
/ОНЦЛОХ ЦЭГ 202/

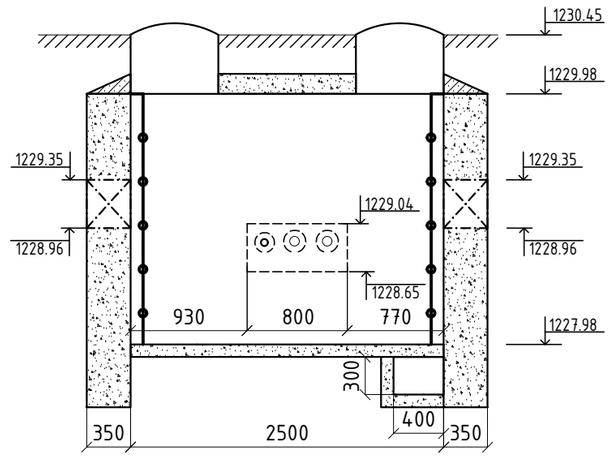

Монгол улс, УБ хот, СБД-9, 7-р хороолол,Ногоон нуур,42 тоот TUGS GRAND CONSTRUCTION	Монгол улс, УБ хот, СБД-1, Бизнес тауэр 1803 тоот "КРЕАТИВ ЭНЕРЖИ ИНЖЕНЕРИНГ" ХХК	Хөвсгөл аймгийн Тариалан сумын нэгдсэн дулаан, цэвэр усан хангамж, цэвэрлэх байгууламж, төвлөрсөн бохир усны шугамын ажлын зураг /Гадна цэвэр усны 1-р ээлжийн ажлын зураг /			
		ДХ-42 Дулааны худгийн байгуулалт, огтлол			Ye шат: А.3
		Инженер	Ж.Хосбаяр	ЕГ Шифр: ТГ-25/01	Масштаб: М1: 1:50	Огноо: 2025/03
		Гүйцэтгэсэн	Ж.Хосбаяр	ТГ Шифр: CEE2504/WS-P1	Зургийн дугаар: WS/P1-101	Бүх хуудас: 117
		Шалгасан	Б.Жавзанжамъян			

A3

ДХ-43 ДУЛААНЫ ХУДГИЙН БАЙГУУЛАЛТ ТК-5 /М1:50/
/3000x2500x2000h/
/ОНЦЛОХ ЦЭГ 206/

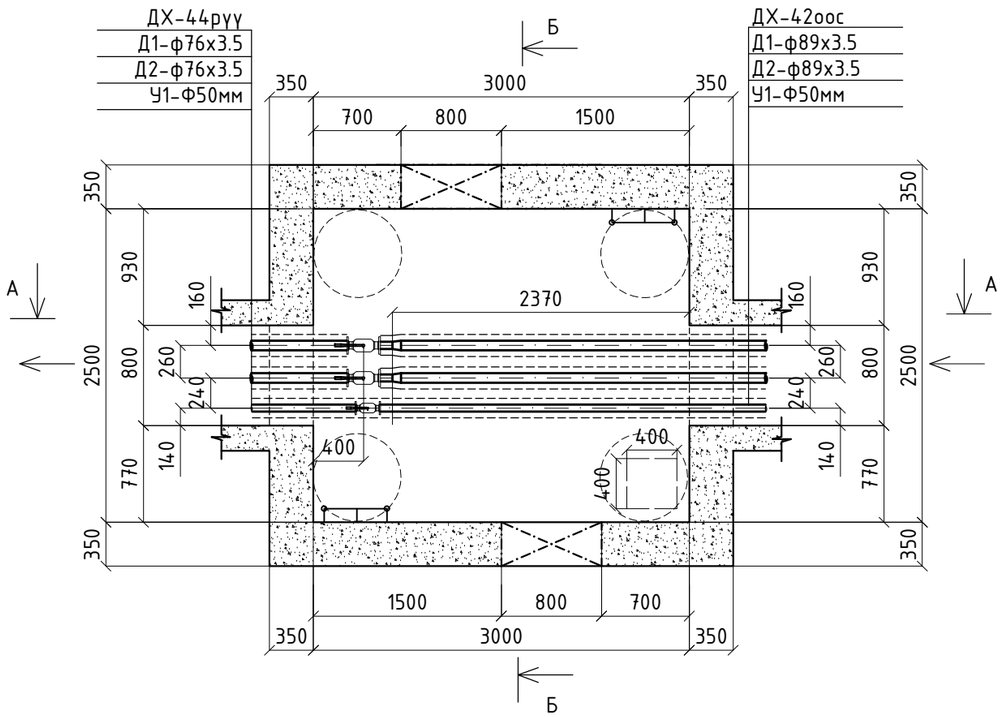

А-А ДУЛААНЫ ХУДГИЙН ОГТЛОЛ /М1:50/
/3000x2500x2000h/
/ОНЦЛОХ ЦЭГ 206/

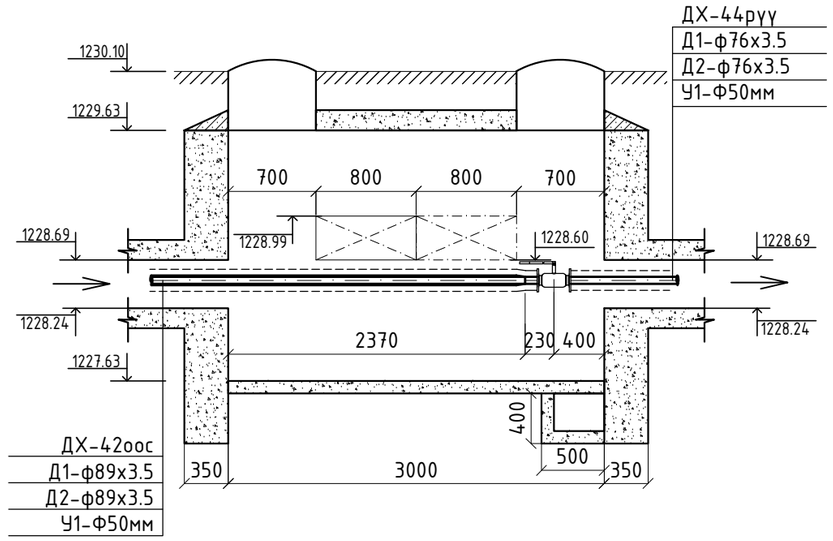

Б-Б ДУЛААНЫ ХУДГИЙН ОГТЛОЛ /М1:50/
/3000x2500x2000h/
/ОНЦЛОХ ЦЭГ 206/

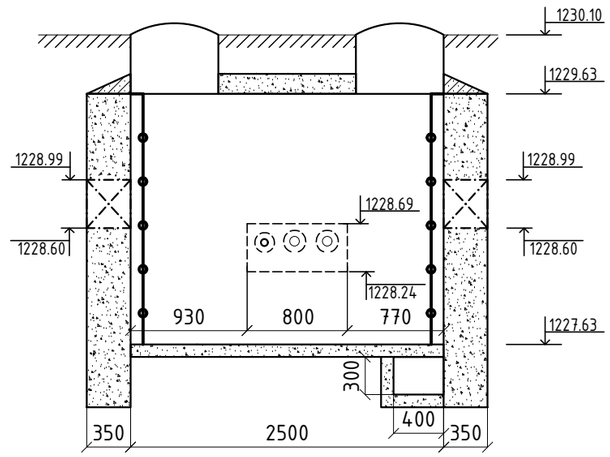

Монгол улс, УБ хот, СБД-9, 7-р хороолол,Ногоон нуур,42 тоот TUGS GRAND CONSTRUCTION	Монгол улс, УБ хот, СБД-1, Бизнес тауэр 1803 тоот "КРЕАТИВ ЭНЕРЖИ ИНЖЕНЕРИНГ" ХХК	Хөвсгөл аймгийн Тариалан сумын нэгдсэн дулаан, цэвэр усан хангамж, цэвэрлэх байгууламж, төвлөрсөн бохир усны шугамын ажлын зураг /Гадна цэвэр усны 1-р ээлжийн ажлын зураг /			
		ДХ-43 Дулааны худгийн байгуулалт, огтлол			Үе шат: А.З
	Инженер	Ж.Хосбаяр	ЕГ Шифр: ТГ-25/01	Масштаб: М1: 1:50	Огноо: 2025/03
	Гүйцэтгэсэн	Ж.Хосбаяр	ТГ Шифр: СЕЕ2504/WS-Р1	Зургийн дугаар: WS/Р1-102	Бүх хуудас: 117
	Шалгасан	Б.Жавзанжамъян			

ДХ-44 ДУЛААНЫ ХУДГИЙН БАЙГУУЛАЛТ ТК-3 /М1:50/
/2500x2000x2000h/
/ОНЦЛОХ ЦЭГ 209/

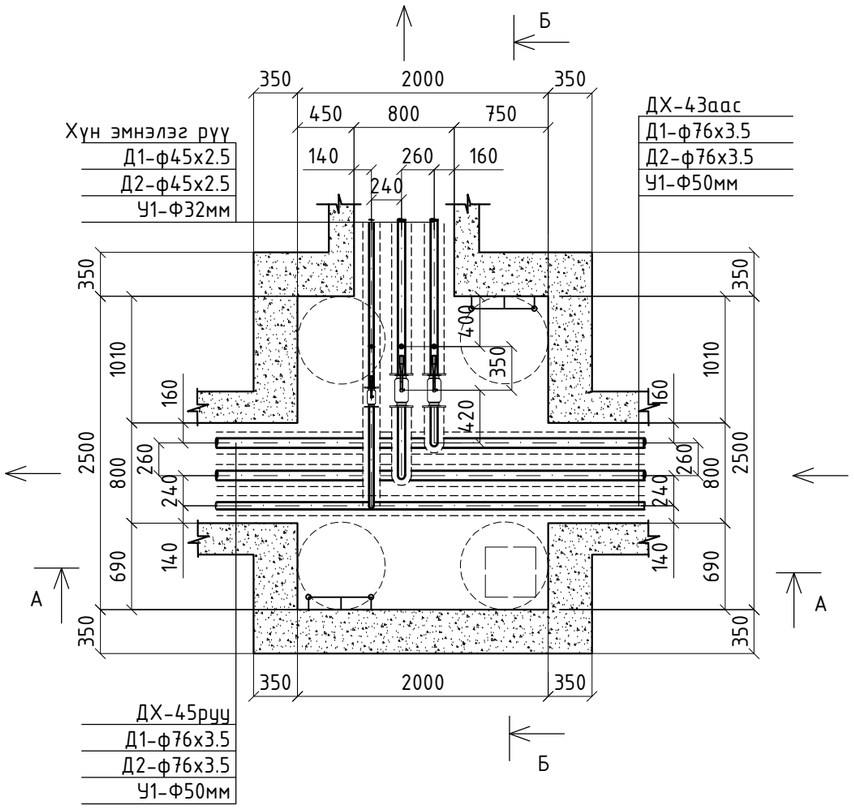

А-А ДУЛААНЫ ХУДГИЙН ОГТЛОЛ /М1:50/
/2500x2000x2000h/
/ОНЦЛОХ ЦЭГ 209/

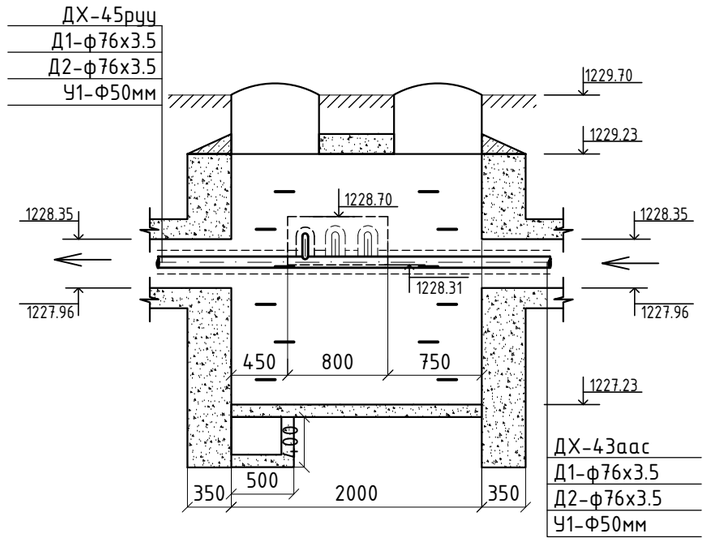

Б-Б ДУЛААНЫ ХУДГИЙН ОГТЛОЛ /М1:50/
/2500x2000x2000h/
/ОНЦЛОХ ЦЭГ 209/

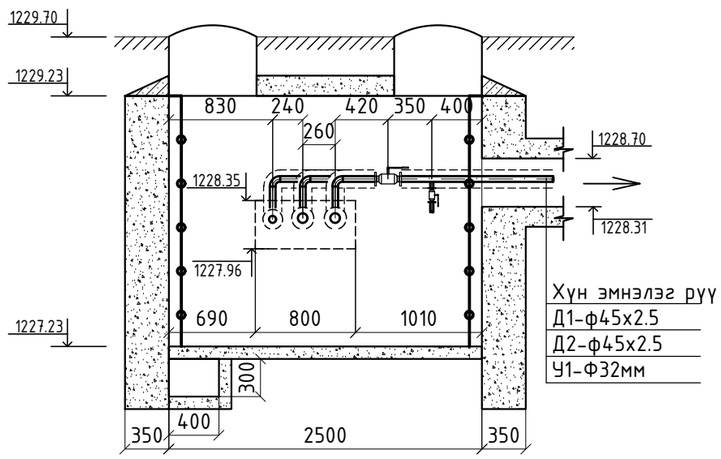

Монгол улс, УБ хот, СБД-9, 7-р хороолол,Ногоон нуур,42 toot TUGS GRAND CONSTRUCTION	Монгол улс, УБ хот, СБД-1, Бизнес тауэр 1803 toot "КРЕАТИВ ЭНЕРЖИ ИНЖЕНЕРИНГ" ХХК	Хөвсгөл аймгийн Тариалан сумын нэгдсэн дулаан, цэвэр усан хангамж, цэвэрлэх байгууламж, төвлөрсөн бохир усны шугамын ажлын зураг /Гадна цэвэр усны 1-р ээлжийн ажлын зураг /		
		ДХ-44 Дулааны худгийн байгуулалт, огтлол		Ye шат: А.3
Инженер	Ж.Хосбаяр	ЕГ Шифр: ТГ-25/01	Масштаб: М1: 1:50	Огноо: 2025/03
Гүйцэтгэсэн	Ж.Хосбаяр	ТГ Шифр: CEE2504/WS-P1	Зургийн дугаар: WS/P1-103	Бүх хуудас: 117
Шалгасан	Б.Жавзанжамъян			

A3

ДХ-45 ДУЛААНЫ ХУДГИЙН БАЙГУУЛАЛТ ТК-7 /М1:50/
/3500x3000x2000h/
/ОНЦЛОХ ЦЭГ 213/

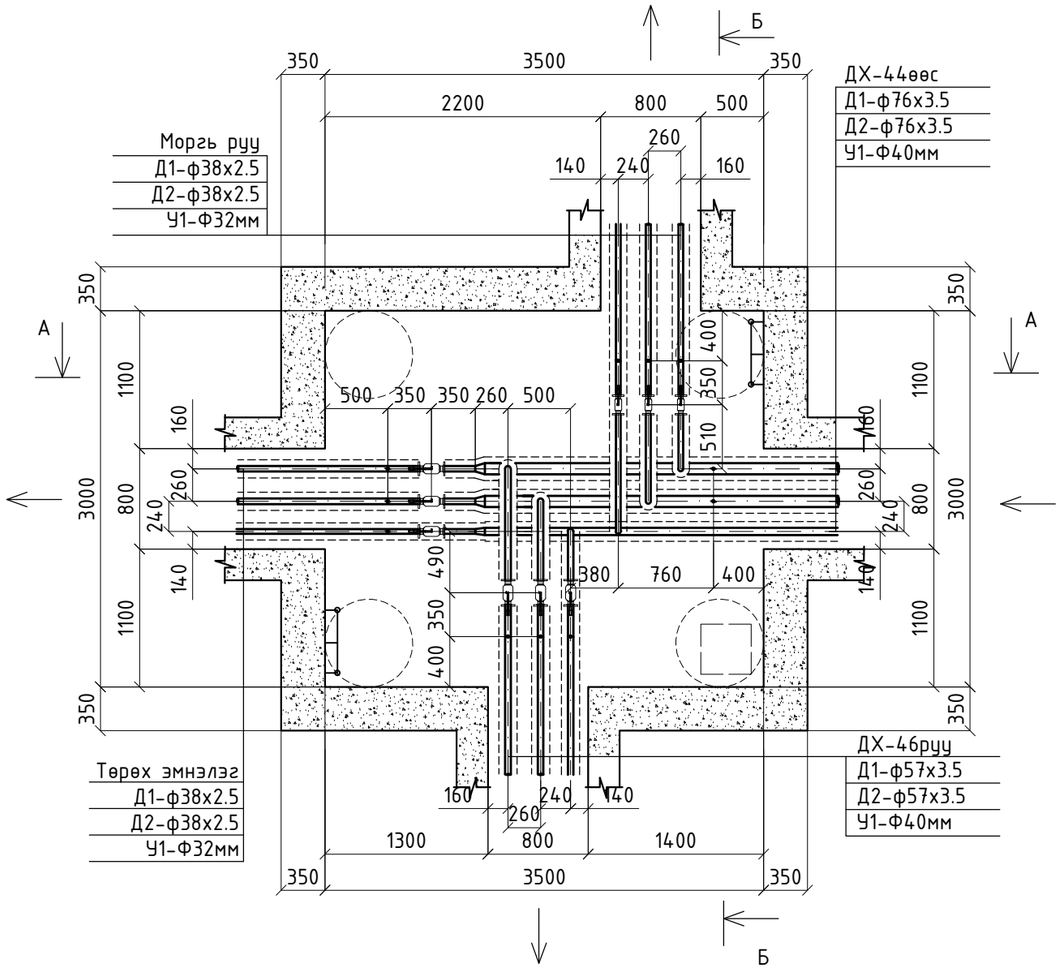

А-А ДУЛААНЫ ХУДГИЙН ОГТЛОЛ /М1:50/
/3500x3000x2000h/
/ОНЦЛОХ ЦЭГ 213/

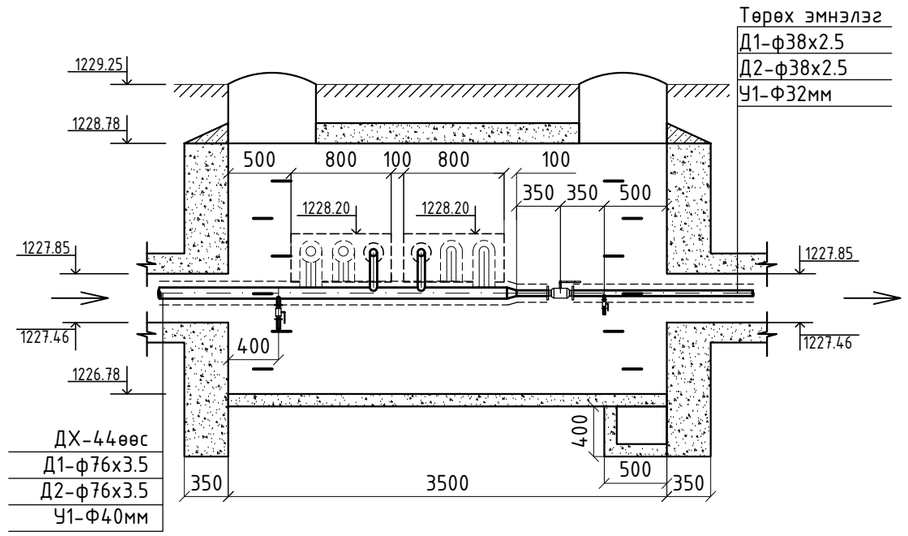

Б-Б ДУЛААНЫ ХУДГИЙН ОГТЛОЛ /М1:50/
/3500x3000x2000h/
/ОНЦЛОХ ЦЭГ 213/

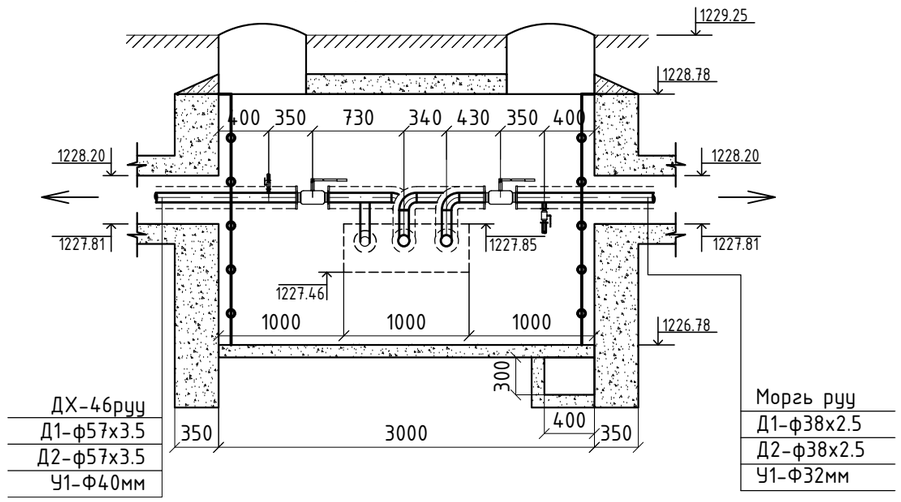

Монгол улс, УБ хот, СБД-9, 7-р хороолол,Ногоон нуур,42 тоот
TUGS GRAND CONSTRUCTION

Монгол улс, УБ хот, СБД-1, Бизнес тауэр 1803 тоот
"КРЕАТИВ ЭНЕРЖИ ИНЖЕНЕРИНГ" ХХК

Хөвсгөл аймгийн Тариалан сумын нэгдсэн дулаан, цэвэр усан хангамж, цэвэрлэх байгууламж, төвлөрсөн бохир усны шугамын ажлын зураг /Гадна цэвэр усны 1-р ээлжийн ажлын зураг /

ДХ-45 Дулааны худгийн байгуулалт, огтлол

Ye шат: А.3

Инженер		Ж.Хосбаяр	ЕГ Шифр: ТГ-25/01	Масштаб: М1: 1:50	Огноо: 2025/03
Гүйцэтгэсэн		Ж.Хосбаяр	ТГ Шифр: CEE2504/WS-P1	Зургийн дугаар: WS/P1-104	Бүх хуудас: 117
Шалгасан		Б.Жавзанжамъян			

A3

ДХ-46 ДУЛААНЫ ХУДГИЙН БАЙГУУЛАЛТ ТК-2 /М1:50/
/2000x2000x2000h/
/ОНЦЛОХ ЦЭГ 216/

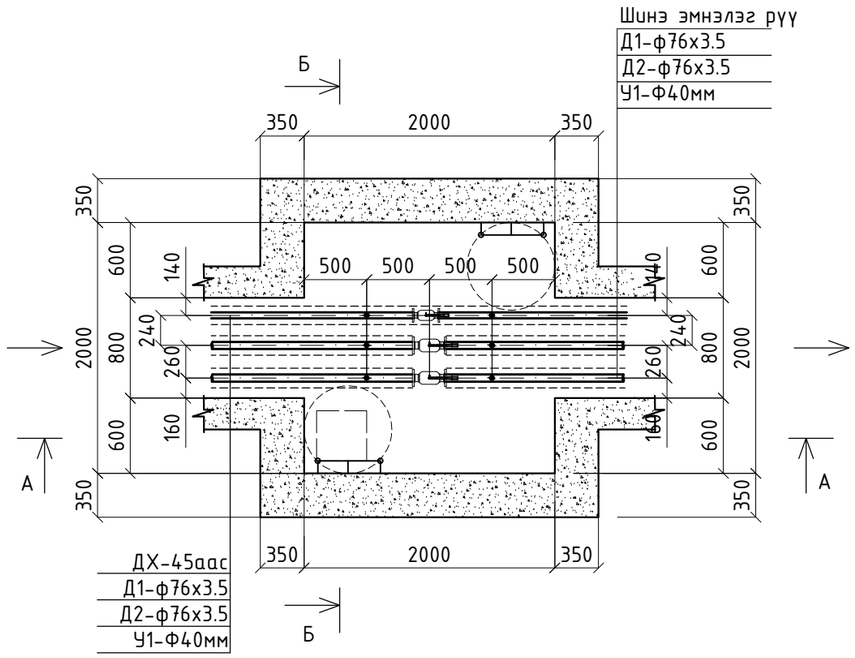

А-А ДУЛААНЫ ХУДГИЙН ОГТЛОЛ /М1:50/
/2000x2000x2000h/
/ОНЦЛОХ ЦЭГ 216/

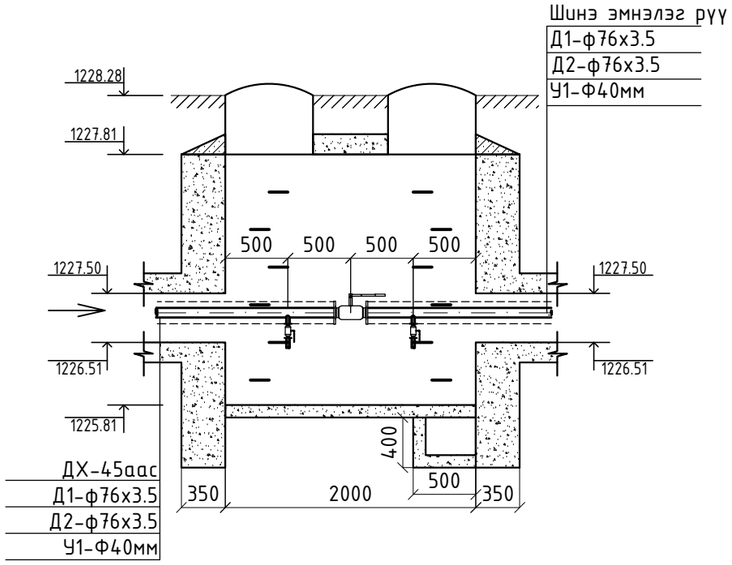

Б-Б ДУЛААНЫ ХУДГИЙН ОГТЛОЛ /М1:50/
/2000x2000x2000h/
/ОНЦЛОХ ЦЭГ 216/

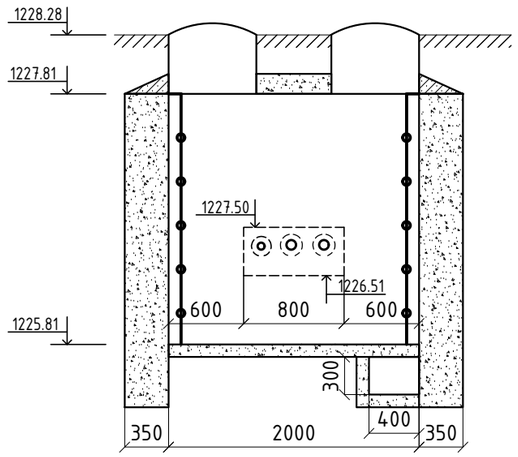

Монгол улс, УБ хот, СБД-9, 7-р хороолол,Ногоон нуур,42 тоот TUGS GRAND CONSTRUCTION	Монгол улс, УБ хот, СБД-1, Бизнес тауэр 1803 тоот "КРЕАТИВ ЭНЕРЖИ ИНЖЕНЕРИНГ" ХХК	Хөвсгөл аймгийн Тариалан сумын нэгдсэн дулаан, цэвэр усан хангамж, цэвэрлэх байгууламж, төвлөрсөн бохир усны шугамын ажлын зураг /Гадна цэвэр усны 1-р ээлжийн ажлын зураг /			
		ДХ-46 Дулааны худгийн байгуулалт, огтлол			Үе шат: А.З
		Инженер	Ж.Хосбаяр	ЕГ Шифр: ТГ-25/01	Масштаб: М1: 1:50	Огноо: 2025/03
		Гүйцэтгэсэн	Ж.Хосбаяр	ТГ Шифр: СЕЕ2504/WS-Р1	Зургийн дугаар: WS/Р1-105	Бүх хуудас: 117
		Шалгасан	Б.Жавзанжамъян			

A3

ДХ-47 ДУЛААНЫ ХУДГИЙН БАЙГУУЛАЛТ ТК-5 /М1:50/
/3000x2500x2000h/
/ОНЦЛОХ ЦЭГ 228/

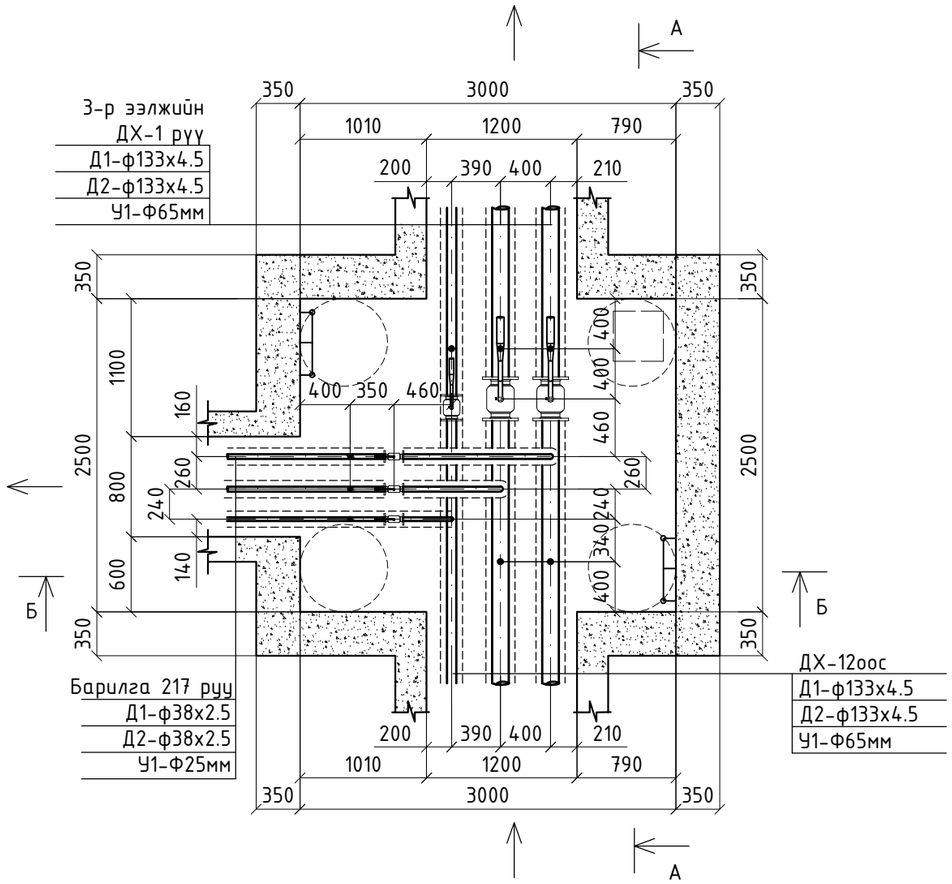

А-А ДУЛААНЫ ХУДГИЙН ОГТЛОЛ /М1:50/
/3000x2500x2000h/
/ОНЦЛОХ ЦЭГ 228/

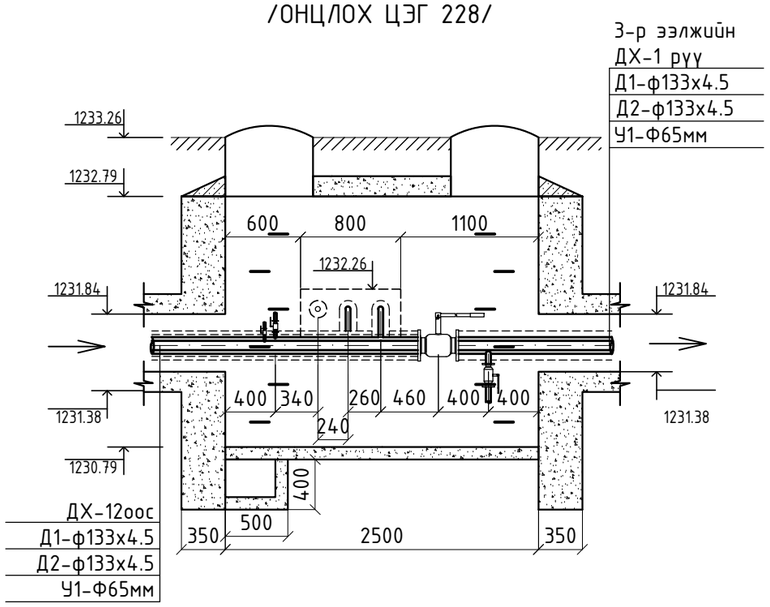

Б-Б ДУЛААНЫ ХУДГИЙН ОГТЛОЛ /М1:50/
/3000x2500x2000h/
/ОНЦЛОХ ЦЭГ 228/

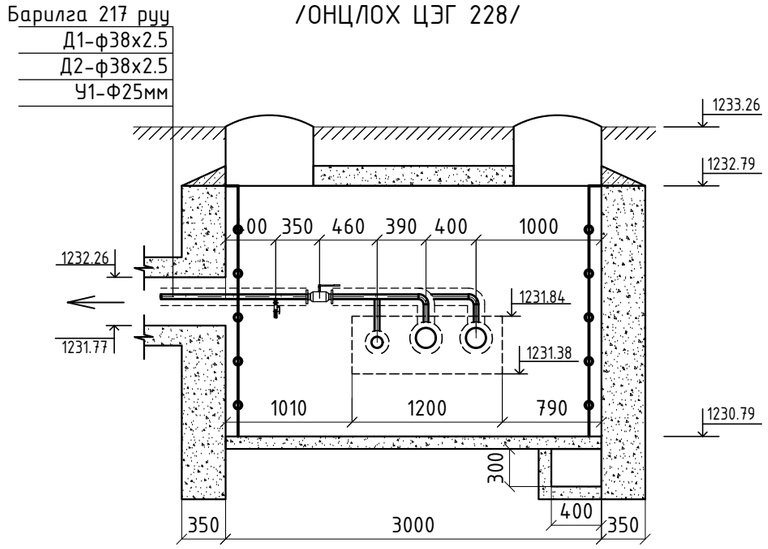

Монгол улс, УБ хот, СБД-9, 7-р хороолол,Ногоон нуур,42 тоот TUGS GRAND CONSTRUCTION	Монгол улс, УБ хот, СБД-1, Бизнес тауэр 1803 тоот "КРЕАТИВ ЭНЕРЖИ ИНЖЕНЕРИНГ" ХХК	Хөвсгөл аймгийн Тариалан сумын нэгдсэн дулаан, цэвэр усан хангамж, цэвэрлэх байгууламж, төвлөрсөн бохир усны шугамын ажлын зураг /Гадна цэвэр усны 1-р ээлжийн ажлын зураг /			
		ДХ-47 Дулааны худгийн байгуулалт, огтлол			Ye шат: А.3
	Инженер	Ж.Хосбаяр	ЕГ Шифр: ТГ-25/01	Масштаб: М1: 1:50	Огноо: 2025/03
	Гүйцэтгэсэн	Ж.Хосбаяр			
	Шалгасан	Б.Жавзанжамъян	ТГ Шифр: CEE2504/WS-P1	Зургийн дугаар: WS/P1-106	Бүх хуудас: 117

A3

ДХ-51 ДУЛААНЫ ХУДГИЙН БАЙГУУЛАЛТ ТК-5 /М1:50/
/3000x2500x2000h/
/ОНЦЛОХ ЦЭГ 255/

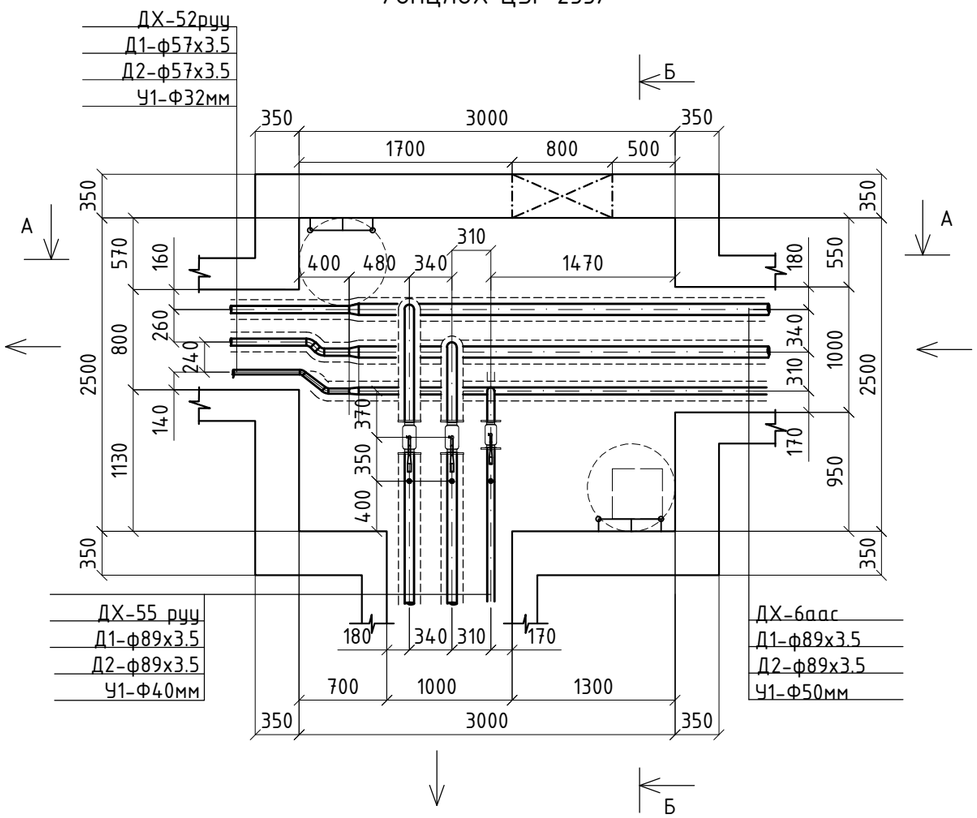

А-А ДУЛААНЫ ХУДГИЙН ОГТЛОЛ /М1:50/
/3000x2500x2000h/
/ОНЦЛОХ ЦЭГ 255/

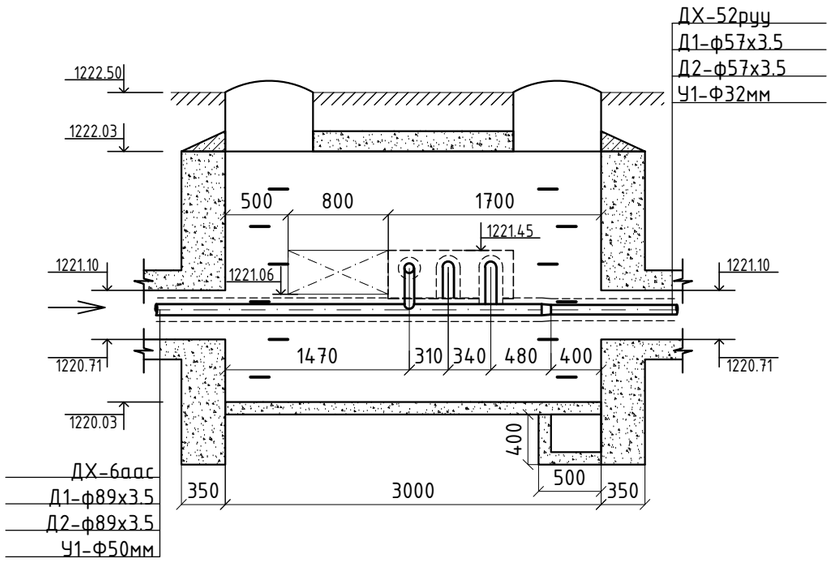

Б-Б ДУЛААНЫ ХУДГИЙН ОГТЛОЛ /М1:50/
/3000x2500x2000h/
/ОНЦЛОХ ЦЭГ 255/

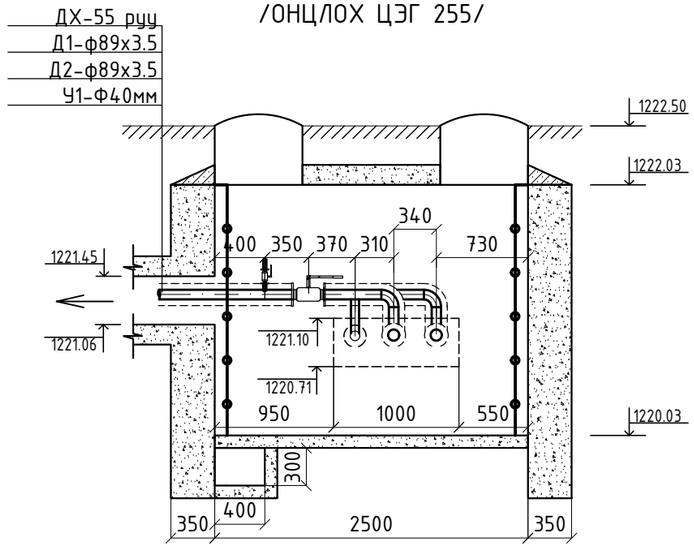

Монгол улс, УБ хот, СБД-9, 7-р хороолол,Ногоон нуур,42 тоот TUGS GRAND CONSTRUCTION	Монгол улс, УБ хот, СБД-1, Бизнес тауэр 1803 тоот "КРЕАТИВ ЭНЕРЖИ ИНЖЕНЕРИНГ" ХХК	Хөвсгөл аймгийн Тариалан сумын нэгдсэн дулаан, цэвэр усан хангамж, цэвэрлэх байгууламж, төвлөрсөн бохир усны шугамын ажлын зураг /Гадна цэвэр усны 1-р ээлжийн ажлын зураг /			
		ДХ-51 Дулааны худгийн байгуулалт, огтлол			Ye шат: А.3
	Инженер	Ж.Хосбаяр	ЕГ Шифр: ТГ-25/01	Масштаб: М1: 1:50	Огноо: 2025/03
	Гүйцэтгэсэн	Ж.Хосбаяр	ТГ Шифр: CEE2504/WS-P1	Зургийн дугаар: WS/P1-107	Бүх хуудас: 117
	Шалгасан	Б.Жавзанжамъян			

A3

ДХ-55 ДУЛААНЫ ХУДГИЙН БАЙГУУЛАЛТ ТК-2 /М1:50/
/2000x2000x2000h/
/ОНЦЛОХ ЦЭГ 273/

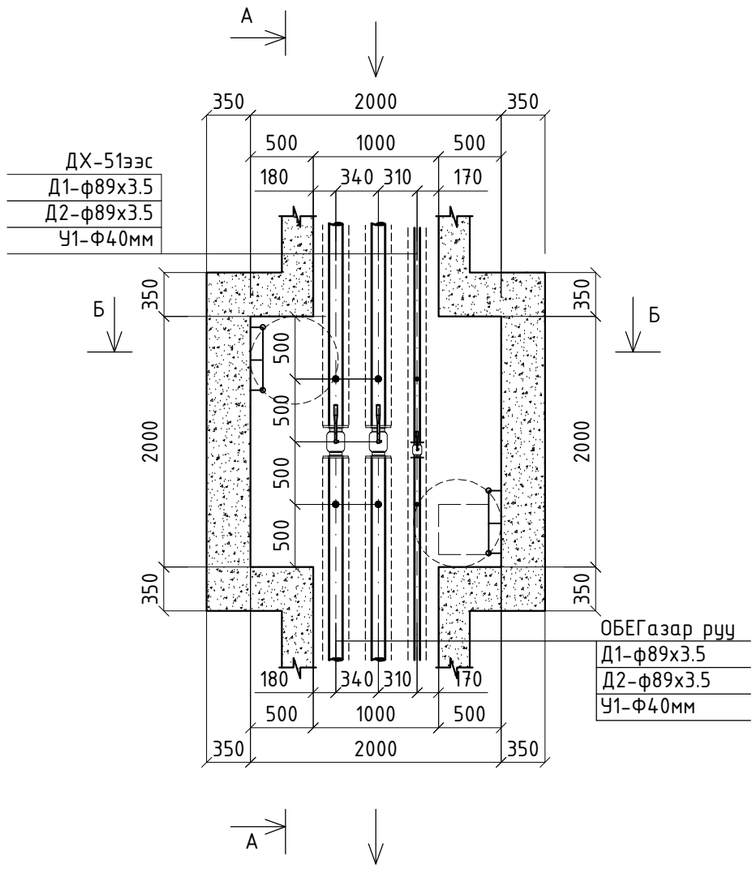

А-А ДУЛААНЫ ХУДГИЙН ОГТЛОЛ /М1:50/
/2000x2000x2000h/
/ОНЦЛОХ ЦЭГ 273/

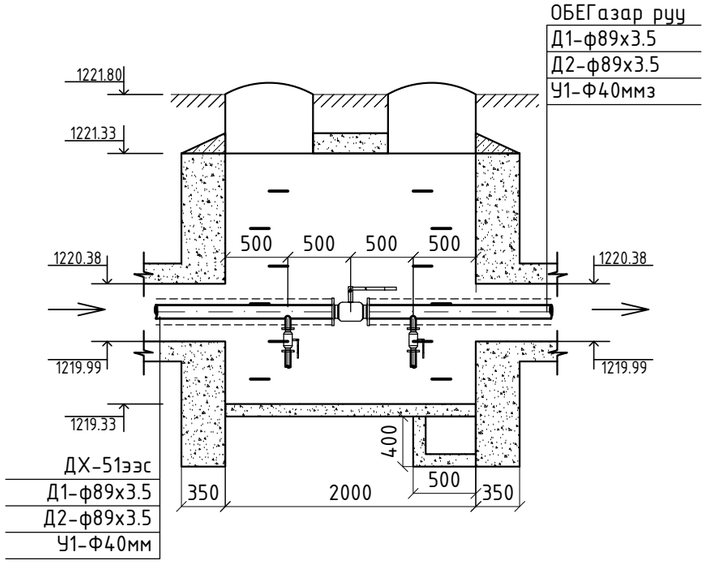

Б-Б ДУЛААНЫ ХУДГИЙН ОГТЛОЛ /М1:50/
/2000x2000x2000h/
/ОНЦЛОХ ЦЭГ 273/

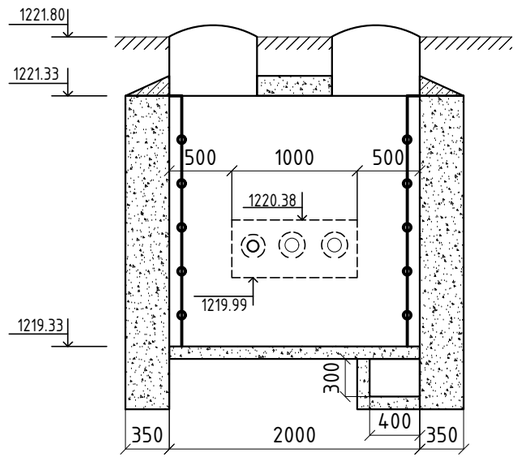

Монгол улс, УБ хот, СБД-9, 7-р хороолол,Ногоон нуур,42 toot	Монгол улс, УБ хот, СБД-1, Бизнес тауэр 1803 toot	Хөвсгөл аймгийн Тариалан сумын нэгдсэн дулаан, цэвэр усан хангамж, цэвэрлэх байгууламж, төвлөрсөн бохир усны шугамын ажлын зураг /Гадна цэвэр усны 1-р ээлжийн ажлын зураг /			
TUGS GRAND CONSTRUCTION	"КРЕАТИВ ЭНЕРЖИ ИНЖЕНЕРИНГ" ХХК	ДХ-55 Дулааны худгийн байгуулалт, огтлол			Ye шат: А.3
		Инженер	Ж.Хосбаяр	ЕГ Шифр: ТГ-25/01	Масштаб: М1: 1:50	Огноо: 2025/03
		Гүйцэтгэсэн	Ж.Хосбаяр			
		Шалгасан	Б.Жавзанжамъян	ТГ Шифр: CEE2504/WS-P1	Зургийн дугаар: WS/P1-108	Бүх хуудас: 117

A3

ХӨНДЛӨН ОГТЛОЛ 1-1 М1:20

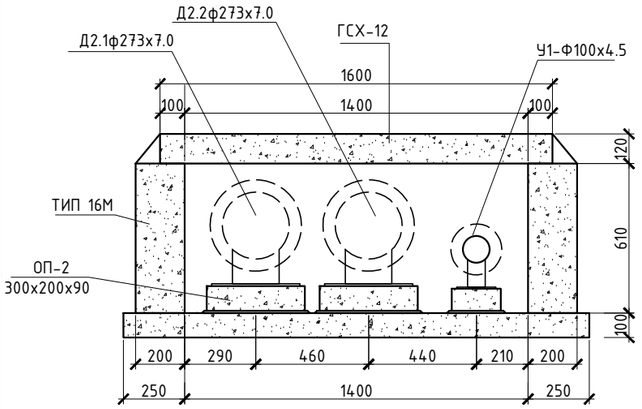

ХӨНДЛӨН ОГТЛОЛ 2-2 М1:20

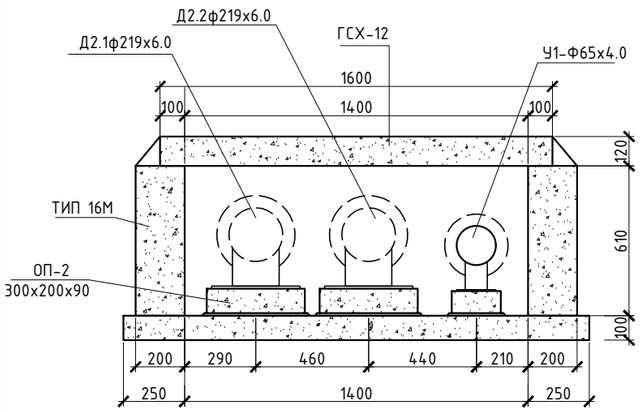

ХӨНДЛӨН ОГТЛОЛ 3-3 М1:20

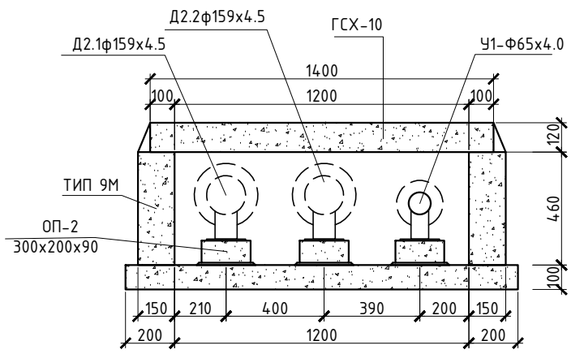

ХӨНДЛӨН ОГТЛОЛ 4-4 М1:20

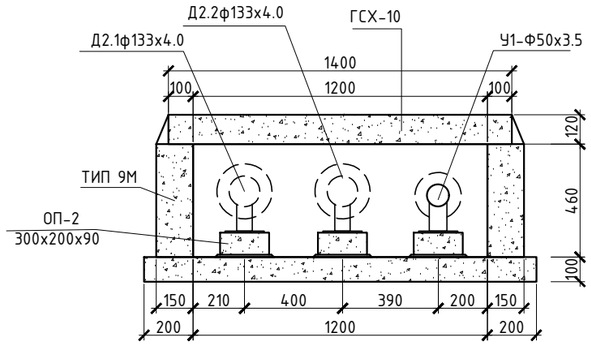

ХӨНДЛӨН ОГТЛОЛ 5-5 М1:20

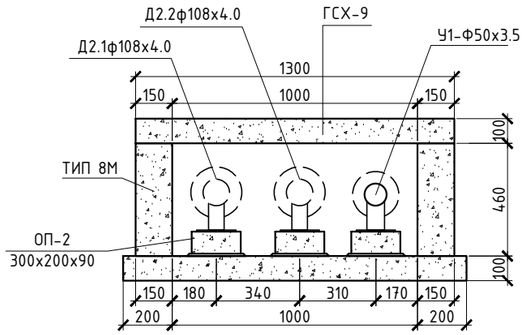

ХӨНДЛӨН ОГТЛОЛ 6-6 М1:20

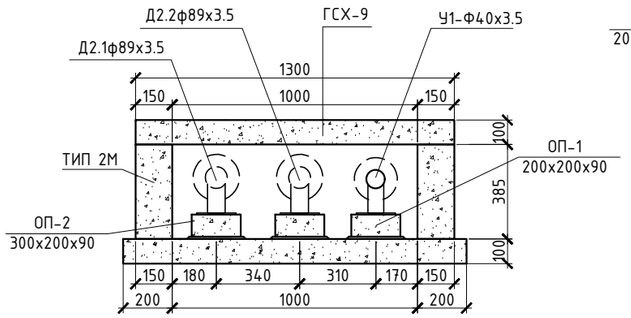

ХӨНДЛӨН ОГТЛОЛ 7-7 М1:20

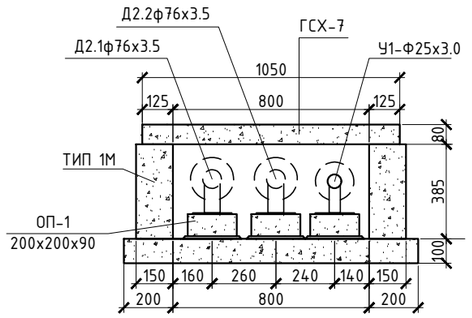

ХӨНДЛӨН ОГТЛОЛ 8-8 М1:20

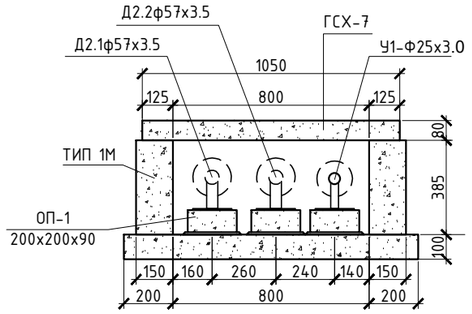

ХӨНДЛӨН ОГТЛОЛ 9-9 М1:20

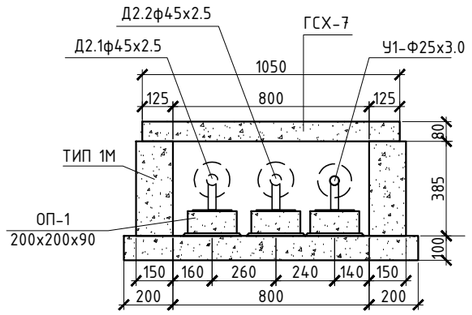

ХӨНДЛӨН ОГТЛОЛ 10-10 М1:20

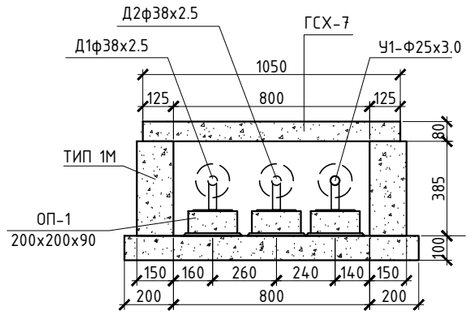

Монгол улс, УБ хот, СБД-9, 7-р хороолол,Ногоон нуур,42 тоот

TUGS GRAND CONSTRUCTION

Монгол улс, УБ хот, СБД-1, Бизнес тауэр 1803 тоот

"КРЕАТИВ ЭНЕРЖИ ИНЖЕНЕРИНГ" ХХК

Хөвсгөл аймгийн Тариалан сумын нэгдсэн дулаан, цэвэр усан хангамж, цэвэрлэх байгууламж, төвлөрсөн бохир усны шугамын ажлын зураг /Гадна цэвэр усны 1-р ээлжийн ажлын зураг /

Сувгийн огтлол					Ye шат: А.3
Инженер		Ж.Хосбаяр	ЕГ Шифр: ТГ-25/01	Масштаб: М1: 25	Огноо: 2025/03
Гүйцэтгэсэн		Ж.Хосбаяр	ТГ Шифр: CEE2504/WS-P1	Зургийн дугаар: WS/P1-109	Бүх хуудас: 117
Шалгасан		Б.Жавзанжамъян			

А3

ЦЭВЭР УСНЫ ХУДАГ (ЦУХ-1)-ИЙН БАЙГУУЛАЛТ, ОГТЛОЛ

Огтлол 1-1

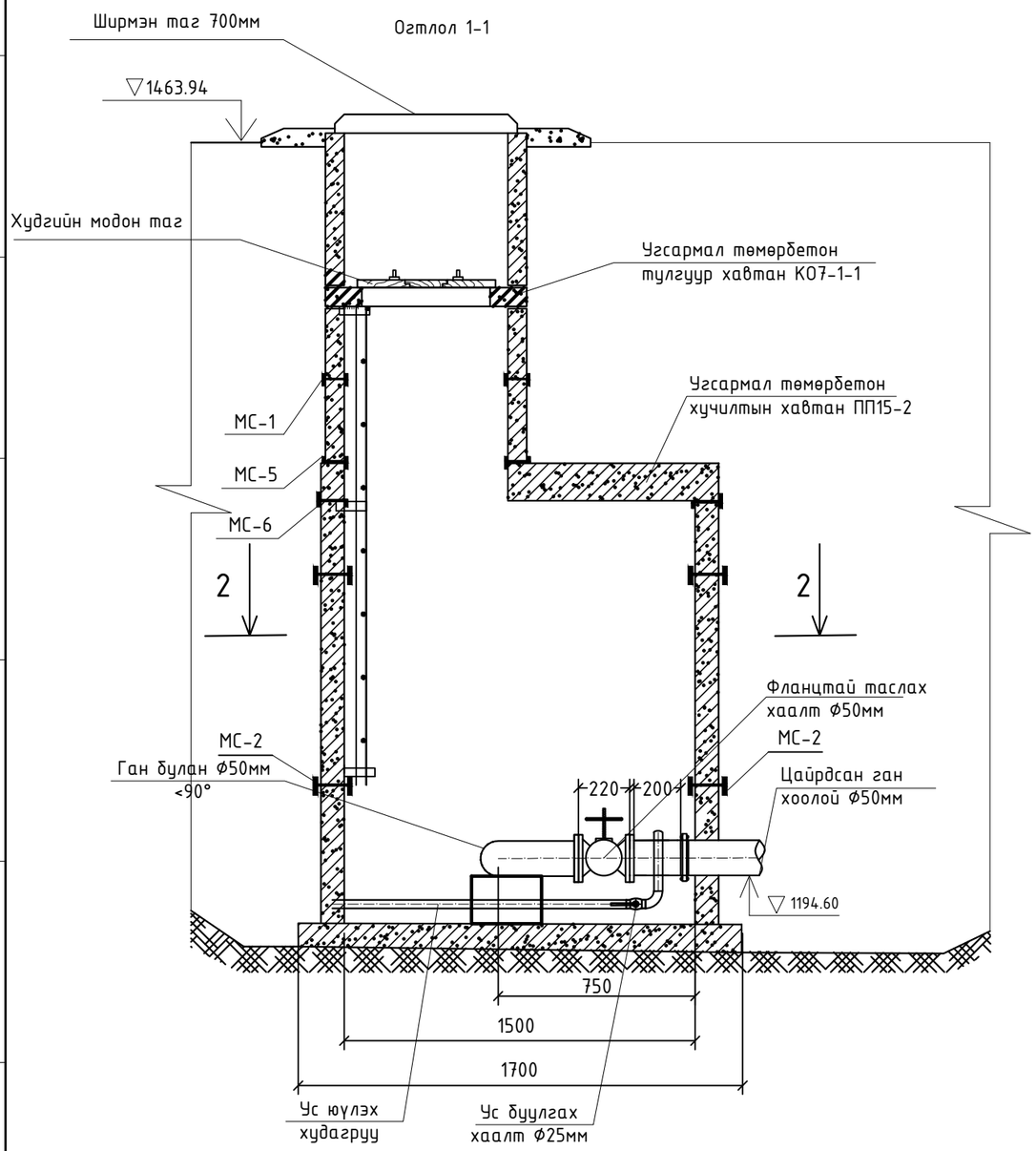

Огтлол 2-2

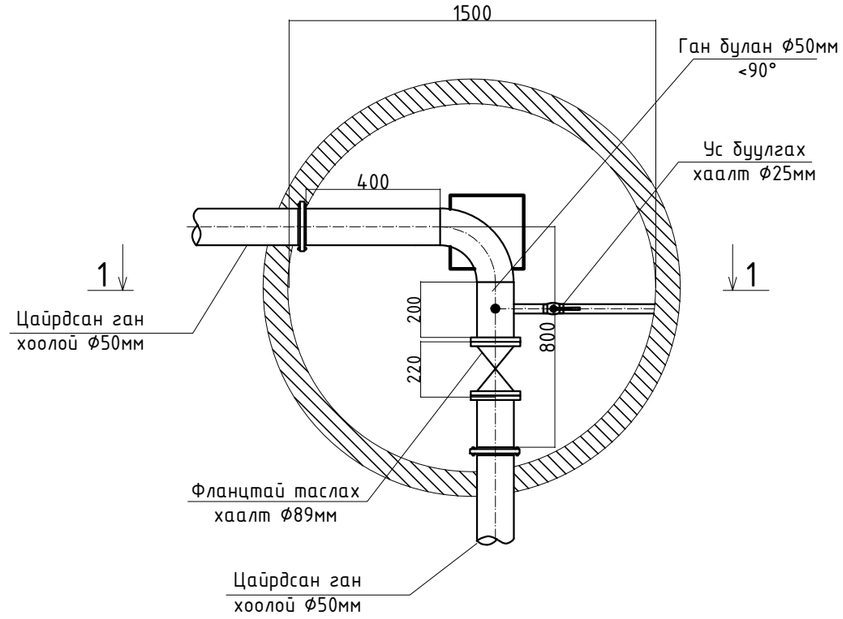

Материалын түүвэр				
Д/д	Тоног төхөөрөмжийн нэр	Хэмжих нэгж	Тоо	Тайлбар
1	Фланцтай таслах хаалт Ø50мм	ш	1	
2	Ган фланц Ø50мм	ш	2	
3	Ган хоолой ф25мм	м	5	
4	Бетон дэр 300х300х200h	ш	1	
5	Ган булан <90°	ш	1	
6	Ган хоолой ф50мм	м	1	

Монгол улс, УБ хот, СБД-9, 7-р хороолол,Ногоон нуур,42 тоот
TUGS GRAND CONSTRUCTION

Монгол улс, УБ хот, СБД-1, Бизнес тауэр 1803 тоот
"КРЕАТИВ ЭНЕРЖИ ИНЖЕНЕРИНГ" ХХК

Хөвсгөл аймгийн Тариалан сумын нэгдсэн дулаан, цэвэр усан хангамж, цэвэрлэх байгууламж, төвлөрсөн бохир усны шугамын ажлын зураг /Гадна цэвэр усны 1-рээлжийн ажлын зураг /

Цэвэр усны худаг 10-ын байгуулалт огтлол

Ye шат: А.З

Инженер	Ж.Хосбаяр	ЕГ Шифр: ТГ-25/01	Масштаб: М1: гүй	Огноо: 2025/03
Гүйцэтгэсэн	Ж.Хосбаяр	ТГ Шифр: CEE2504/WS-P1	Зургийн дугаар: WS/P1-110	Бүх хуудас: 117
Шалгасан	Б.Жавзанжамъян			

А3

ЮҮЛЭХ ХУДАГ /ЮХ-1 ЦУХ-10/

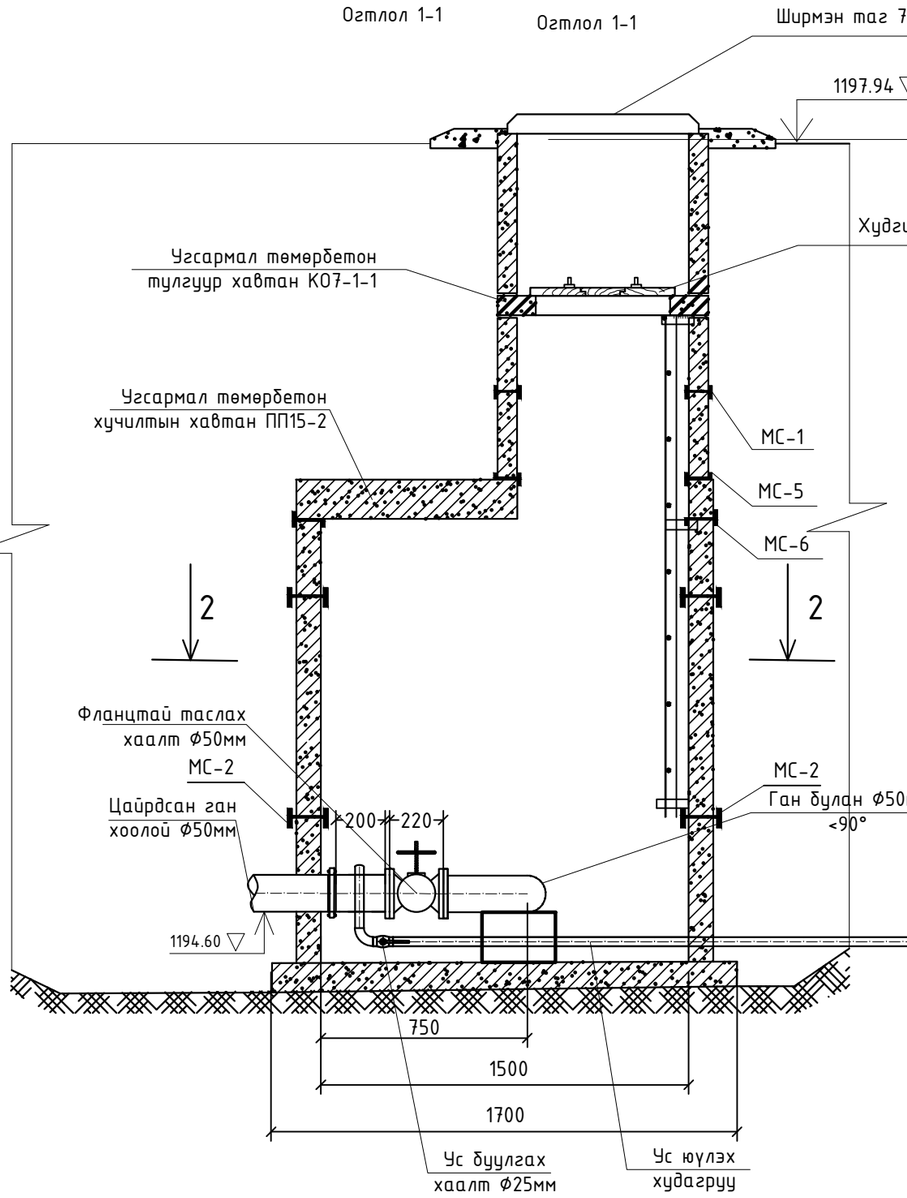

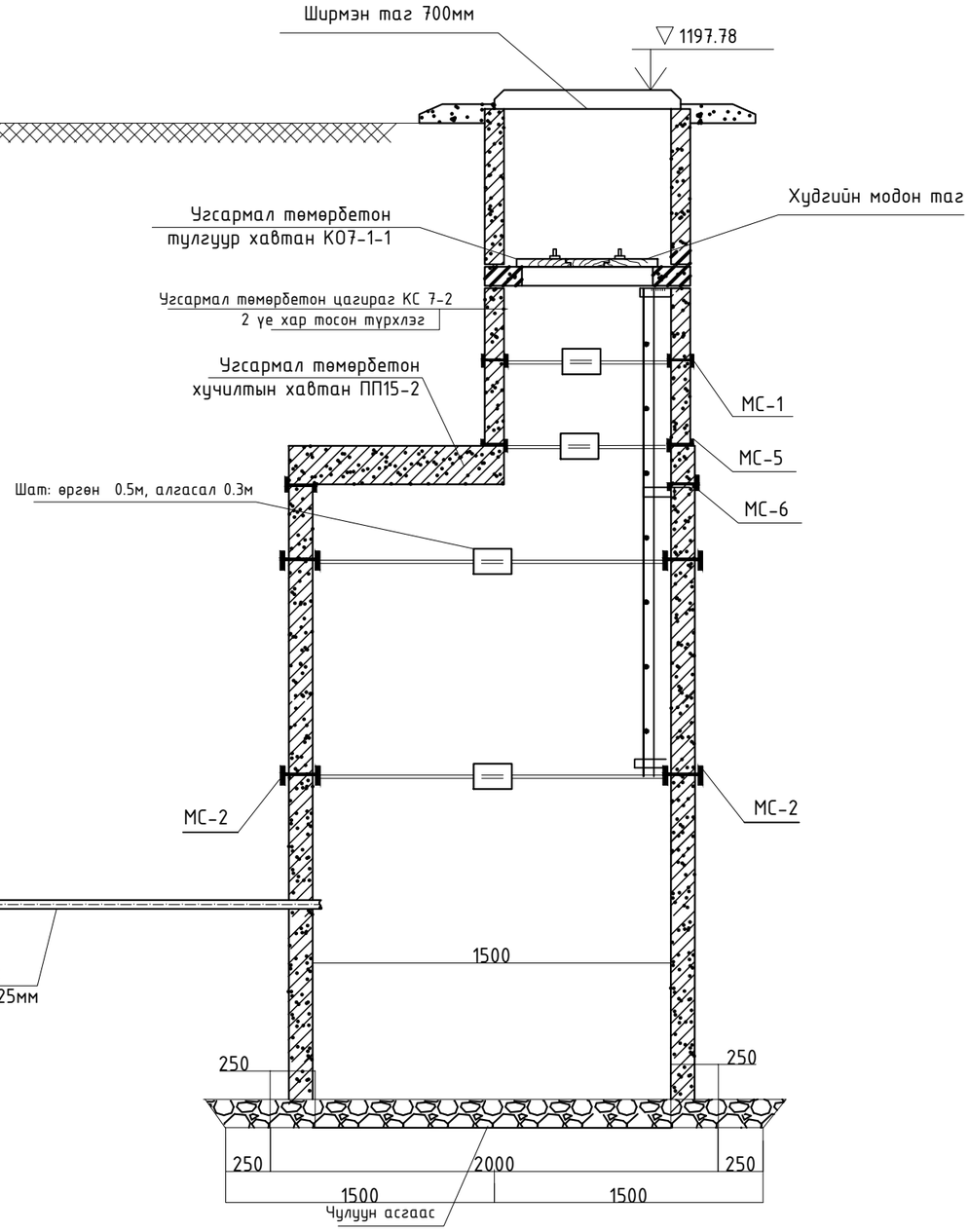

Монгол улс, УБ хот, СБД-9, 7-р хороолол,Ногоон нуур,42 тоот
TUGS GRAND CONSTRUCTION

Монгол улс, УБ хот, СБД-1, Бизнес тауэр 1803 тоот
"КРЕАТИВ ЭНЕРЖИ ИНЖЕНЕРИНГ" ХХК

Хөвсгөл аймгийн Тариалан сумын нэгдсэн дулаан, цэвэр усан хангамж, цэвэрлэх байгууламж, төвлөрсөн бохир усны шугамын ажлын зураг /Гадна цэвэр усны 1-р ээлжийн ажлын зураг /

Юүлэх худаг-1-ын байгууламт огтлол					Ye шат: А.3
Инженер		Ж.Хосбаяр	ЕГ Шифр: ТГ-25/01	Масштаб: М1: гүй	Огноо: 2025/03
Гүйцэтгэсэн		Ж.Хосбаяр			
Шалгасан		Б.Жавзанжамъян	ТГ Шифр: CEE2504/WS-P1	Зургийн дугаар: WS/P1-111	Бүх хуудас: 117

А3

ЦЭВЭР УСНЫ ХУДАГ (ЦУХ-2)-ИЙН БАЙГУУЛАЛТ, ОГТЛОЛ

Огтлол 1-1

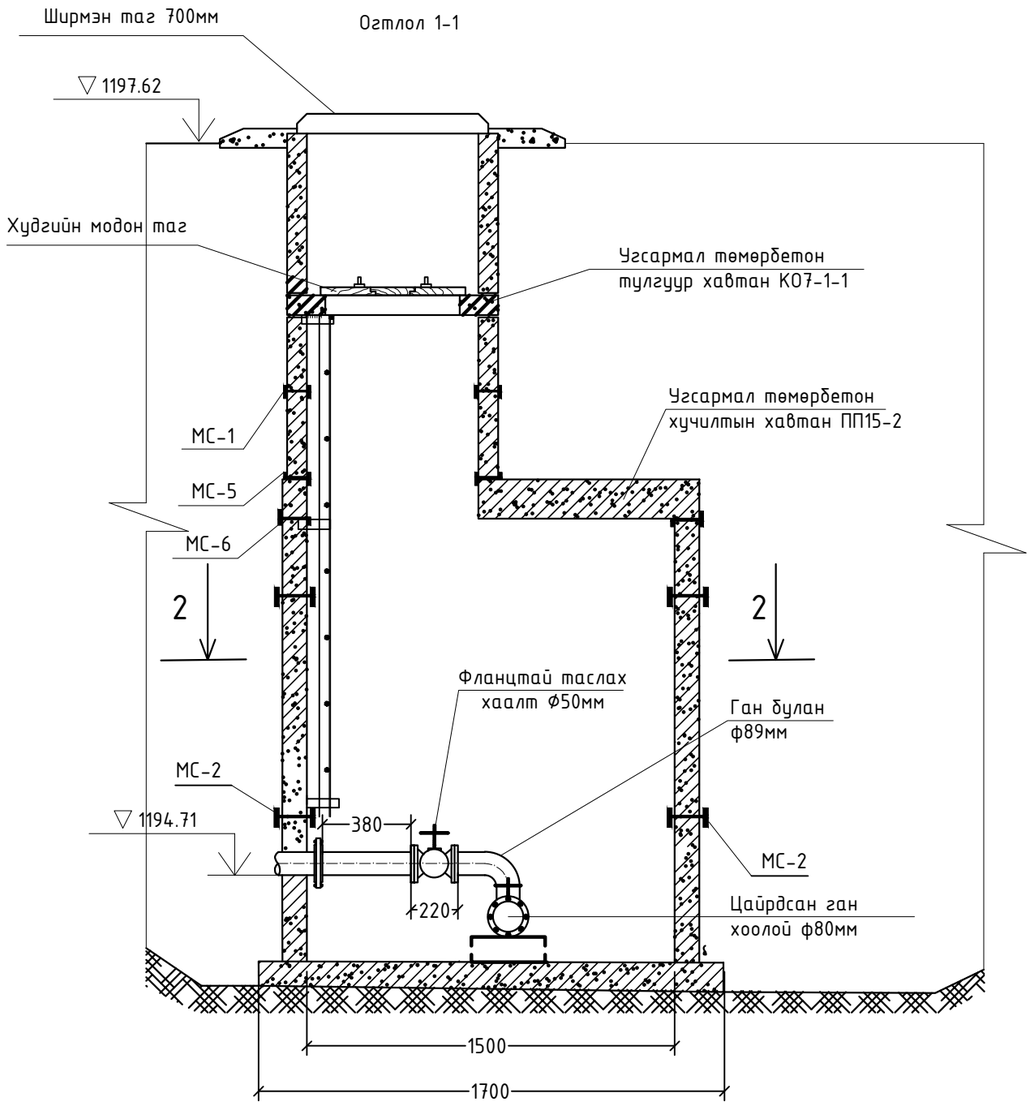

Огтлол 2-2

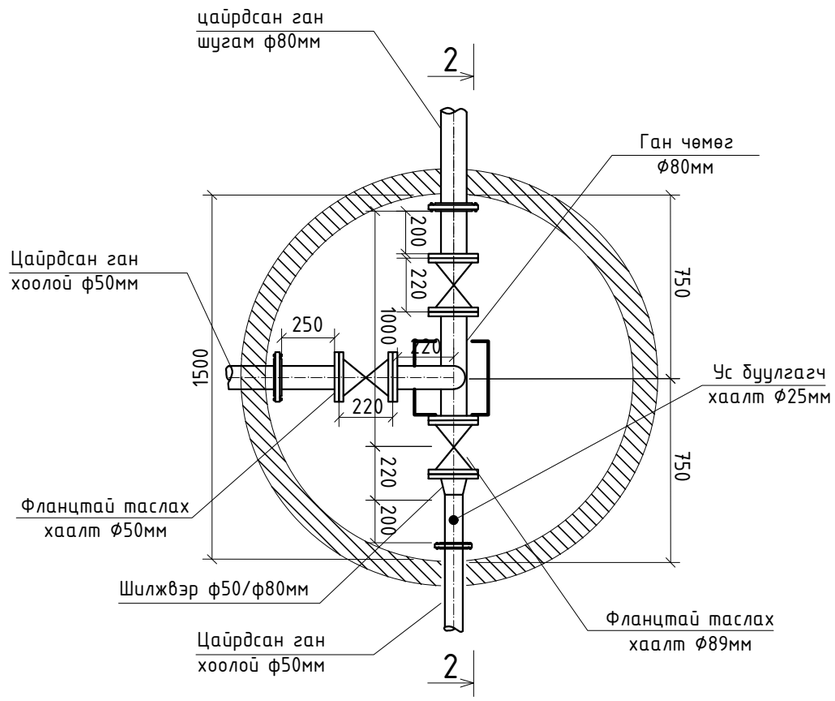

Материалын түүвэр

Д/д	Тоног төхөөрөмжийн нэр	Хэмжих нэгж	Тоо	Тайлбар
1	Фланцтай таслах хаалт Ф100мм	ш	2	
2	Ган фланец Ф100мм	ш	4	
3	Бетон дэр 300х300х200h	ш	1	
4	Ган булан <90° ф89мм	ш	0	
5	Ган хоолой ф100мм	м	1.5	
6	Ган хоолой ф89мм	м	1.0	
7	Ган хоолой ф25мм	м	2.0	
8	Фланецтай таслах хаалт Ф89мм	ш	1	
9	Ган фланец Ф89мм	ш	4	
10	Бөмбөлгөн хаалт ф25мм	ш	1	

Тайлбар: Тус хүснэгт дэх материалын тоо хэмжээ нь 1 худаг тус бүрийн материалын түүвэр болно.

Монгол улс, УБ хот, СБД-9, 7-р хороолол,Ногоон нуур,42 тоот
TUGS GRAND CONSTRUCTION

Монгол улс, УБ хот, СБД-1, Бизнес тауэр 1803 тоот
"КРЕАТИВ ЭНЕРЖИ ИНЖЕНЕРИНГ" ХХК

Хөвсгөл аймгийн Тариалан сумын нэгдсэн дулаан, цэвэр усан хангамж, цэвэрлэх байгууламж, төвлөрсөн бохир усны шугамын ажлын зураг /Гадна цэвэр усны 1-р ээлжийн ажлын зураг /

Цэвэр усны худаг 2-ын байгуулалт огтлол

Ye шат: А.3

Инженер		Ж.Хосбаяр	ЕГ Шифр: ТГ-25/01	Масштаб: М1:гүй	Огноо: 2025/03
Гүйцэтгэсэн		Ж.Хосбаяр			
Шалгасан		Б.Жавзанжамъян	ТГ Шифр: CEE2504/WS-P1	Зургийн дугаар: WS/P1-112	Бүх хуудас: 117

А3

Цэвэр усны худгийн таг гишгүүр

БУХ-1

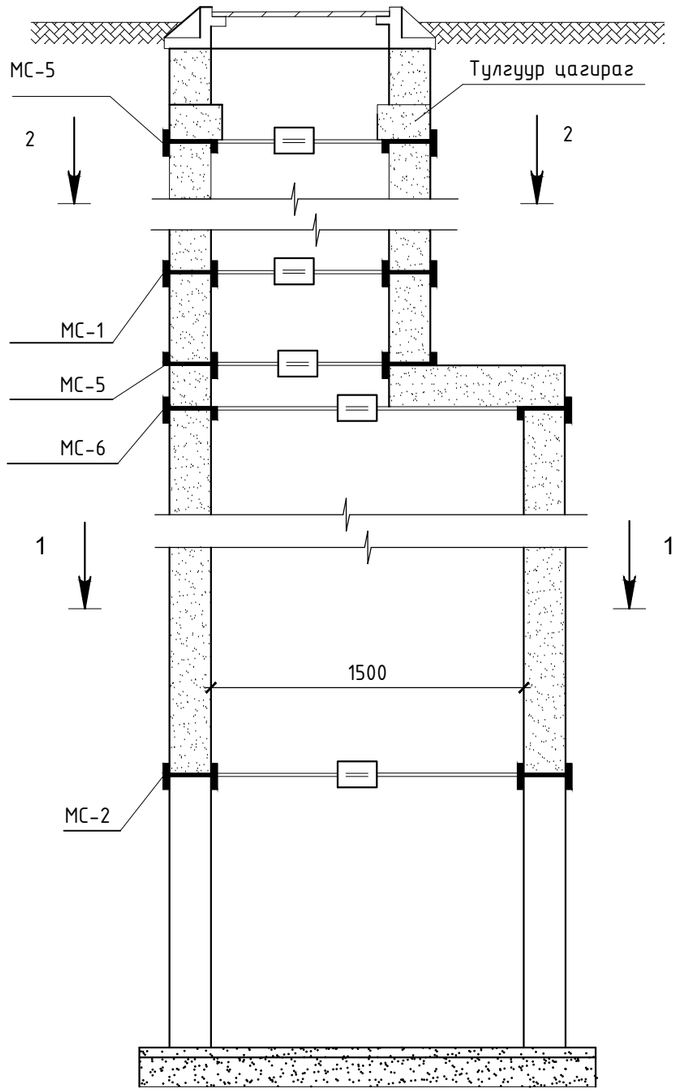

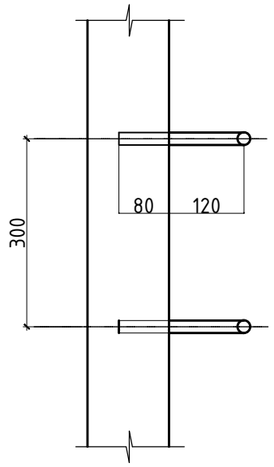

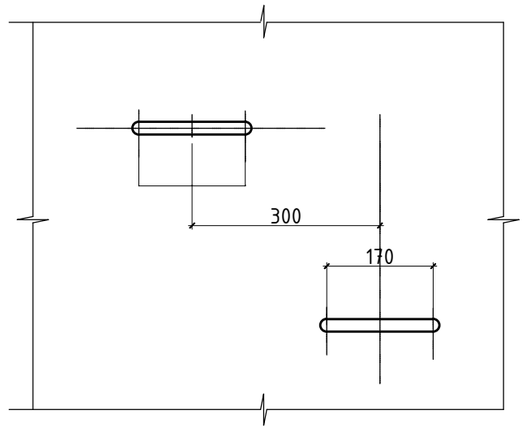

Модон таг

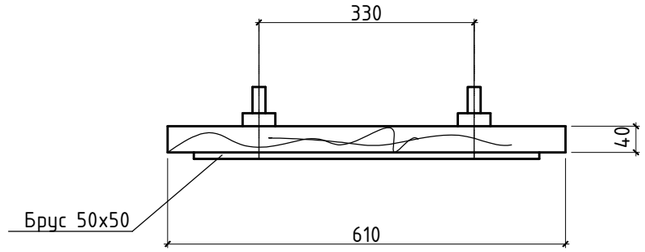

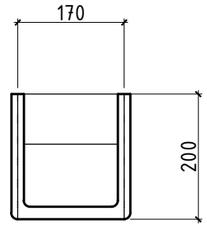

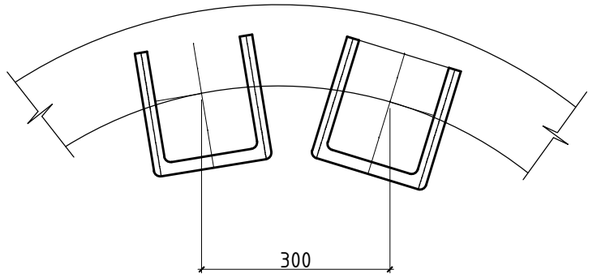

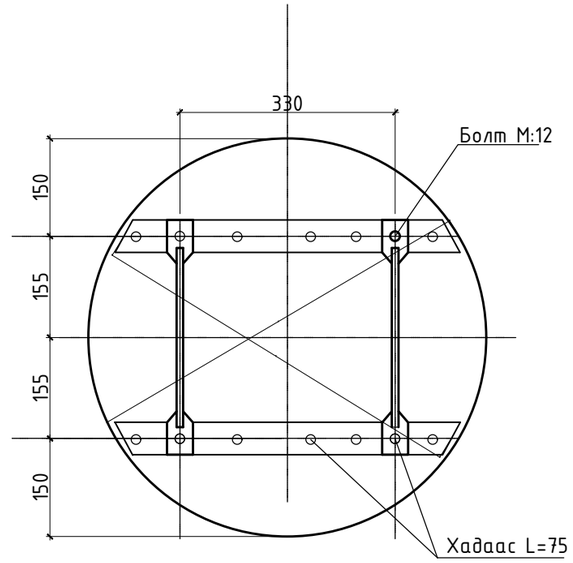

Материалын түүвэр

Материал	М3	Жин /кг/
Модон таг δ=40мм	0.0115	–
Ган полоса 30*10	–	2.36
Брусок 50*50	0.0025	–
Бүгд	0.0115	5.2

1 скоб-д оногдох материал

Нэр	Огтлол	Урт /мм/	Жин /кг/
Скоба	Ф16А	570	0.9

Монгол улс, УБ хот, СБД-9, 7-р хороолол,Ногоон нуур,42 тоот

TUGS GRAND CONSTRUCTION

Монгол улс, УБ хот, СБД-1, Бизнес тауэр 1803 тоот

"КРЕАТИВ ЭНЕРЖИ ИНЖЕНЕРИНГ" ХХК

Хөвсгөл аймгийн Тариалан сумын нэгдсэн дулаан, цэвэр усан хангамж, цэвэрлэх байгууламж, төвлөрсөн бохир усны шугамын ажлын зураг /Гадна цэвэр усны 1-р ээлжийн ажлын зураг /

Цэвэр усны худгийн таг, гишгүүр

Үе шат: А.З

Инженер	Ж.Хосбаяр	ЕГ Шифр: ТГ-25/01	Масштаб: М1:гүй	Огноо: 2025/03
Гүйцэтгэсэн	Ж.Хосбаяр	ТГ Шифр: СЕЕ2504/WS-Р1	Зургийн дугаар: WS/Р1-113	Бүх хуудас: 117
Шалгасан	Б.Жавзанжамъян			

А3

7 баллын газар хөдлөлийн бүсэд төмөр бетон худаг бэхлэж угсрах

3-3

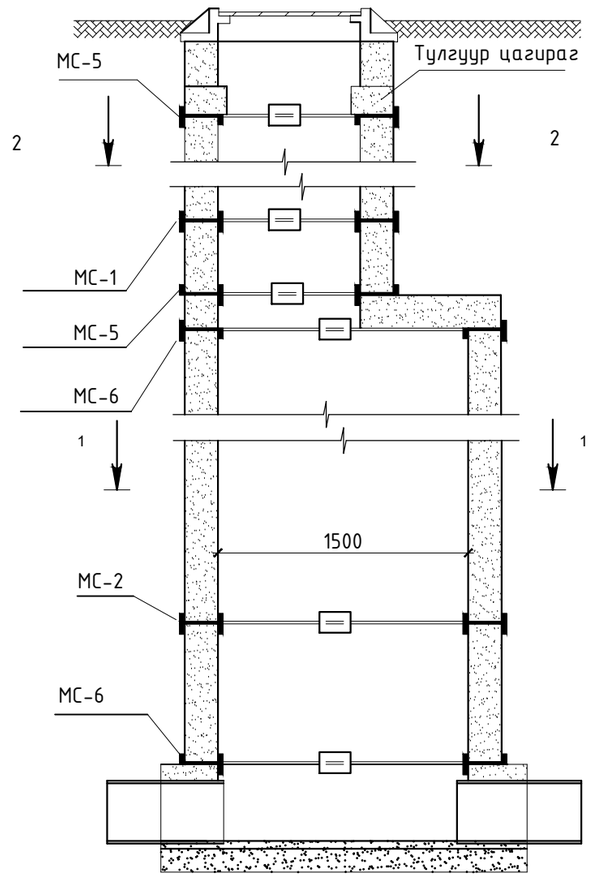

Ховилын хэсэглэл

1-1

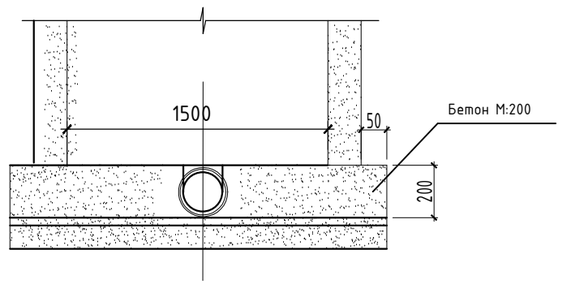

Бэхэлгээний төмөр

МС 1.2

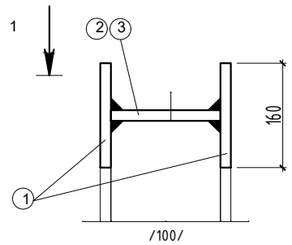

МС 5.6

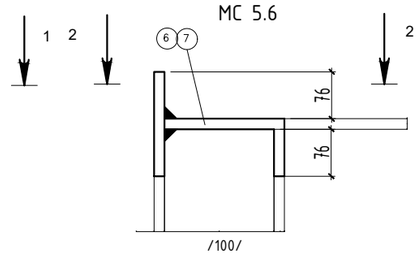

Нэг төрлийн марк бүхий ган бэхэлгээ

Гангийн марк 8.ст 3кл.2 ГОСТ 330-71

Тооцооны эсэргүүцэл R=2100 кг/см2

Марк	N поз	Хэмжээ	Урт	Шир	жин /кг/		
					Нэг бүр	Нийт	Марк
1	2	3	4	5	6	7	8
МС-1 d=700 мм	1	-80x8	160	2	0.80	1.60	2.05
	2	-80x8	90	1	0.45	0.45	
МС- 2 d=1000	1	-80x8	160	2	0.80	1.60	2.10
	3	-80x8	100	1	0.90	0.90	
МС- 5 d=700	1	-80x8	160	1	0.80	0.80	1.62
	6	-80x8	170	1	0.85	0.85	
МС- 6 d=1000	1	-80x8	160	1	0.80	0.80	1.70
	7	-80x8	180	1	0.90	0.90	

1-1

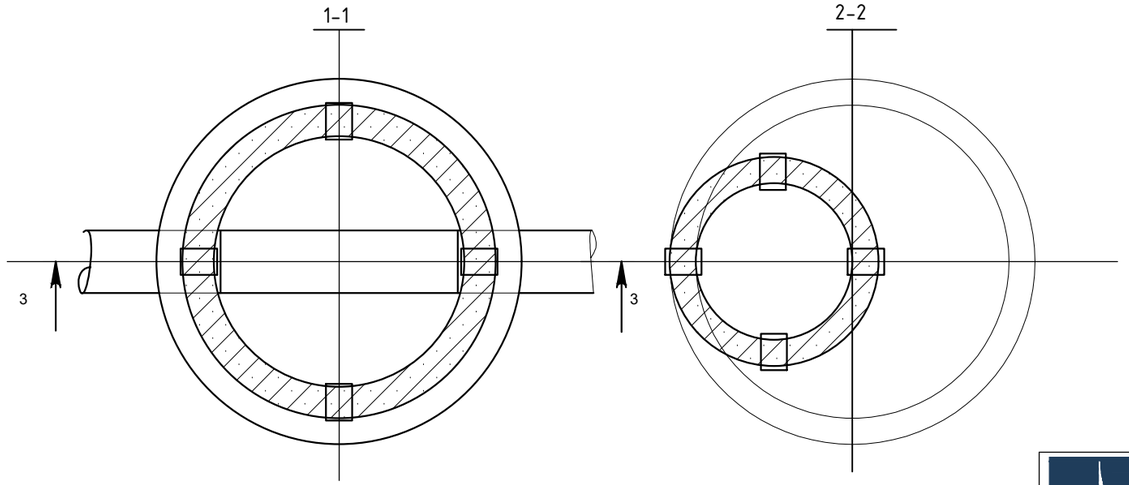

2-2

1-1

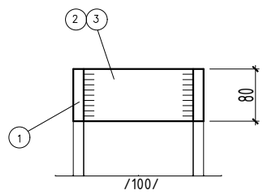

2-2

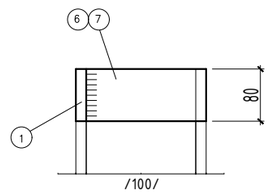

Монгол улс, УБ хот, СБД-9, 7-р хороолол,Ногоон нуур,42 тоот TUGS GRAND CONSTRUCTION	Монгол улс, УБ хот, СБД-1, Бизнес тауэр 1803 тоот "КРЕАТИВ ЭНЕРЖИ ИНЖЕНЕРИНГ" ХХК	Хөвсгөл аймгийн Тариалан сумын нэгдсэн дулаан, цэвэр усан хангамж, цэвэрлэх байгууламж, төвлөрсөн бохир усны шугамын ажлын зураг /Гадна цэвэр усны 1-р ээлжийн ажлын зураг /			
		Цэвэр усны худгийн бэхэлгээ			Үе шат: А.З
		Инженер	Ж.Хосбаяр	ЕГ Шифр: ТГ-25/01	Масштаб: М1:гүй	Огноо: 2025/03
		Гүйцэтгэсэн	Ж.Хосбаяр			
		Шалгасан	Б.Жавзанжамъян	ТГ Шифр: CEE2504/WS-P1	Зургийн дугаар: WS/P1-114	Бүх хуудас: 117

А3

Газар хөдлөлтийн 7 балл тэсвэртэй БУХ-ын огтлол А-А

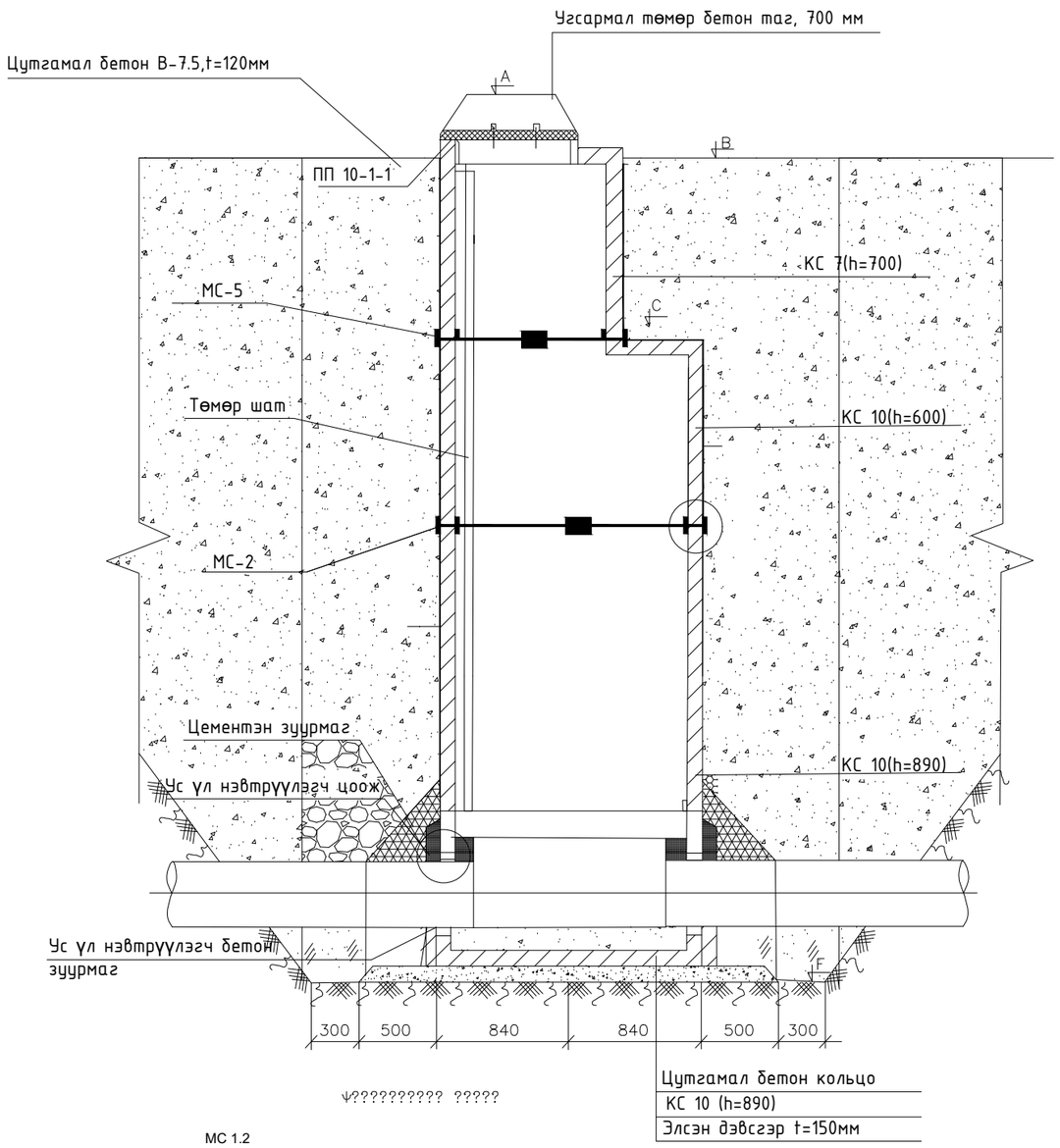

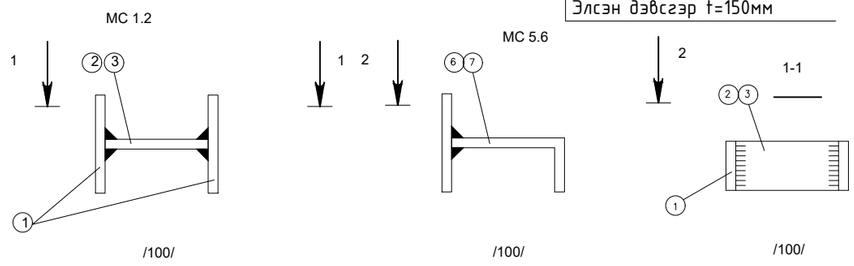

БУХ-1 худгийн байгуулалт

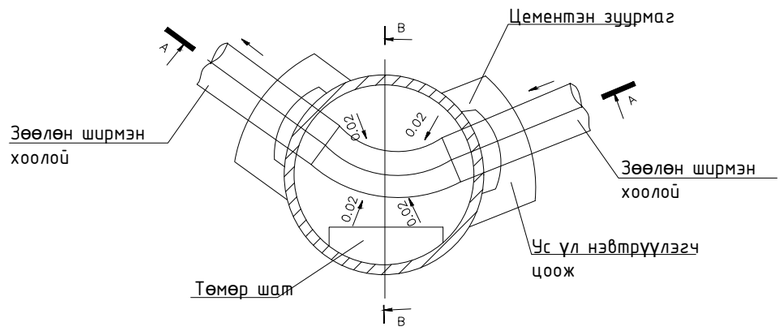

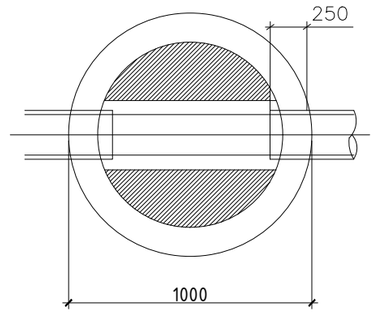

Хэсэглэл.А

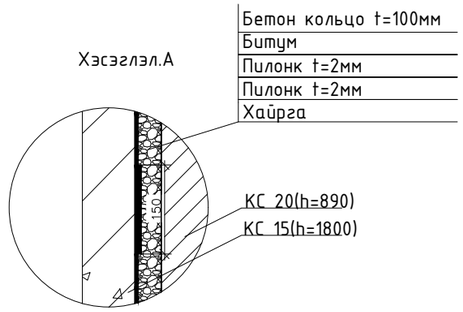

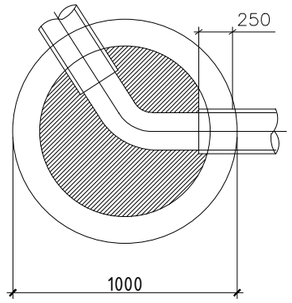

Хэсэглэл. В

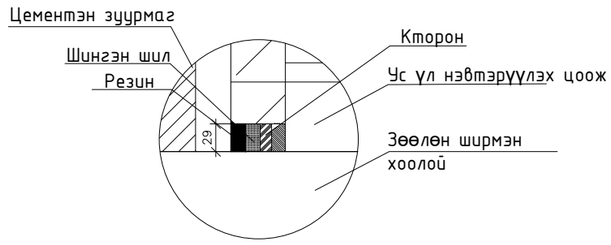

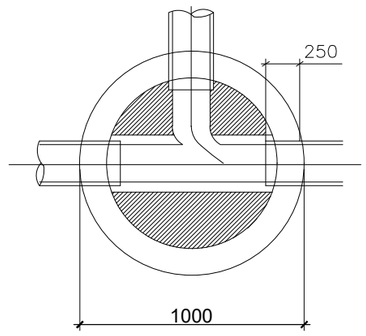

Монгол улс, УБ хот, СБД-9, 7-р хороолол,Ногоон нуур,42 toom	Монгол улс, УБ хот, СБД-1, Бизнес тауэр 1803 toom	Хөвсгөл аймгийн Тариалан сумын нэгдсэн дулаан, цэвэр усан хангамж, цэвэрлэх байгууламж, төвлөрсөн бохир усны шугамын ажлын зураг /Гадна цэвэр усны 1-р ээлжийн ажлын зураг /			
TUGS GRAND CONSTRUCTION	"КРЕАТИВ ЭНЕРЖИ ИНЖЕНЕРИНГ"ХХК	Цэвэр усны худгийн угсралтын тойм			Ує шат: А.3
		Инженер	Ж.Хосбаяр	ЕГ Шифр: ТГ-25/01	Масштаб: М1:гүй	Огноо: 2025/03
		Гүйцэтгэсэн	Ж.Хосбаяр			
		Шалгасан	Б.Жавзанжамъян	ТГ Шифр: СЕЕ2504/WS-Р1	Зургийн дугаар: WS/Р1-115	Бүх хуудас: 117

А3

ЦЭВЭР УСНЫ ХУДГИЙН ТАБЛИЦ

Д/д	Худгийн дугаар	Хоолойн диаметр Ду	Хоолойн диаметр dy	Холболтын схем	Худгийн диаметр D мм	Худгийн ёроолын зузаан мм	Дагуу огтлолоор гарах худгийн өгөн	Ажлын хэсэг Н мм	Угсралтын схемын дугаар	Хүзүүвчний хэсгийн Нг мм	Тулаасны бетоны хэмжээ $м^3$	Материалын орц: Төмөр бетон элементүүд болон бэхэлгээний металл элементүүдийн түүвэр: Ул хавтан ПД 10-1-1	ПД 15-1-1	ПД 20-1-1	Ажлын хэсэг КС 10-1-1	КС 10-2-1	КС 15-1-1	КС 15-2-1	КС 20-1-1	КС 20-2-1	Хучилтын хавтан ПП 10-1-2	ПП 15-1-2	ПП 20-1-2	Хүзүүвч ф700 Ко 7-1	Кс 7-2	Кс 7-3	Чигжээс бетоны өндөр /мм/ М200	Бэхэлгээний деталь МС-1	МС-2	МС-5	МС-6	Шатны гишгүүрийн тоо	Ус тусгаарлагч $м^3$	Чигжээс бетоны эзэлхүүн $м^3$	Угсармал төмөр бетоны эзэлхүүн $м^3$	Төрөл люка	Модон таг
1	ЦУХ-1	50	57	У-3	1500	100	3350	3300	СМ-15	700	-	-	1	-	-	-	-	3	-	-	-	1	-	-	1	-	10	4	8	4	4	7		0.36	0.56	Т	1
2	ЦУХ-2	50	57	У-2	1500	100	3370	2700	СМ-15	700	-	-	1	-	-	-	-	3	-	-	-	1	-	-	1	-	70	4	8	4	4	7		0.36	0.56	Т	1

Цэвэр усны шугамын материалын түүвэр

Д/Д	Гост. тэмдэглэгээ	Материалын нэр хэмжээ	Тоо ширхэг	Нэгж жин кг	Тайлбар
1	2	3	4	5	6
1	Гост 3262-75	Цайрдсан ган хоолой ф80мм	910.0	7.34	у.м
2	Пенополуритан	Хуванцар хоолойн дулаалга Δ=50мм Ф80мм	910.0	0.17	у.м
3	Гост 3262-75	Цайрдсан ган хоолой ф100мм	1300.0	10.85	у.м
4	Пенополуритан	Хуванцар хоолойн дулаалга Δ=50мм Ф100мм	1300.0	0.17	у.м
5	Гост 3262-75	Цайрдсан ган хоолой ф65мм	705.0	5.71	у.м
6	Пенополуритан	Хуванцар хоолойн дулаалга Δ=50мм Ф65мм	705.0	0.17	у.м
7	Гост 3262-75	Цайрдсан ган хоолой ф50мм	418.0	4.50	у.м
8	Пенополуритан	Хуванцар хоолойн дулаалга Δ=50мм Ф50мм	418.0	0.17	у.м
9	Гост 3262-75	Цайрдсан ган хоолой ф40мм	450.0	3.33	у.м
10	Пенополуритан	Хуванцар хоолойн дулаалга Δ=50мм Ф40мм	450.0	0.17	у.м
11	Гост 3262-75	Цайрдсан ган хоолой ф32мм	30.0	3.33	у.м
12	Пенополуритан	Хуванцар хоолойн дулаалга Δ=50мм Ф32мм	30.0	0.17	у.м
13	Гост 3262-75	Цайрдсан ган хоолой ф25мм	330.0	2.73	у.м
14	Пенополуритан	Хуванцар хоолойн дулаалга Δ=50мм Ф25мм	330.0	0.17	у.м
15	ТП 902	Төмөр бетон угсармал худаг			ш
16		Ф1500	2.0		ш
17		Төмөр таг , суурийн хамт ф700	2.0		ш
18		Модон таг	2.0		ш
19		Гадна галын гидрант /ком/ф80мм	3.0		ш

Бетоны эзэлхүүн

Бүтээгдэхүүний нэр		ПД 15-1	ПП 15-1	КС 15-2	КС 15-1	КС 7-1	КС 7-2	КС 7-3	Ко 7-1	Бүгд
Тоо ширхэг		5	5	15	1	0	5	0	0	
Бетон	Нэг бүр	0.21	0.20	0.25	0.37	0.11	0.15	0.22	0.03	6.92
орц $м^3$	Бүгд	1.05	1.0	3.75	0.37	-	0.75	-	-	

Монгол улс, УБ хот, СБД-9, 7-р хороолол,Ногоон нуур,42 тоот
TUGS GRAND CONSTRUCTION

Монгол улс, УБ хот, СБД-1, Бизнес тауэр 1803 тоот
"КРЕАТИВ ЭНЕРЖИ ИНЖЕНЕРИНГ" ХХК

Хөвсгөл аймгийн Тариалан сумын нэгдсэн дулаан, цэвэр усан хангамж, цэвэрлэх байгууламж, төвлөрсөн бохир усны шугамын ажлын зураг /Гадна цэвэр усны 1-р ээлжийн ажлын зураг /

Цэвэр усны шугамын материалын түүвэр

Ye шат: А.3

Инженер	Ж.Хосбаяр	ЕГ Шифр: ТГ-25/01	Масштаб: М1:гүй	Огноо: 2025/03
Гүйцэтгэсэн	Ж.Хосбаяр	ТГ Шифр: CEE2504/WS-P1	Зургийн дугаар: WS/P1-116	Бүх хуудас: 117
Шалгасан	Б.Жавзанжамъян			

А3

№	Тэмдэглэгээ	Материалын нэрс /ф100мм шугам бүхий ДХ доторх холбох хэрэгсэл/		Тоо	Нэгж	Тайлбар
1	2	3		5	6	7
1		Фланецтай таслах хаалт ф100мм		9.0	115	Шир
2	Гост 17375-2001	Дулаалгатай ган отвод ф100мм ∠=90°		7.0	27	Шир
3	BROEN 61.102.080	Ус буулгагч ф32мм	Бөмбөлгөн хаалт ф32мм	6.0	2.7	Шир
	Гост 10704-91		Ган хоолой ф32х2.5мм	2.0	4.62	У/м
	Гост 17375-2001		Дулаалгатай ган отвод ф32мм	6.0	0.6	Шир
4	BROEN 61.102.080	Агаар гаргагч ф32мм	Бөмбөлгөн хаалт ф32мм	4.0	1.1	Шир
	Гост 10704-91		Ган хоолой ф32х2.5мм	2.0	2.15	У/м
	Гост 17375-2001		Дулаалгатай ган отвод ф32мм	4.0	0.2	Шир
5			Фланец ф100мм	18	115	Шир
6			Шилжвэр ф100мм>65мм	2	115	Шир

№	Тэмдэглэгээ	Материалын нэрс /ф40мм шугам бүхий ДХ доторх холбох хэрэгсэл/		Тоо	Нэгж	Тайлбар
1	2	3		5	6	7
1		Фланецтай таслах хаалт ф40мм		3.0	115	Шир
2	Гост 17375-2001	Дулаалгатай ган отвод ф40мм ∠=90°		7.0	27	Шир
3	BROEN 61.102.080	Ус буулгагч ф15мм	Бөмбөлгөн хаалт ф15мм	3.0	2.7	Шир
	Гост 10704-91		Ган хоолой ф15х2.5мм	2.0	4.62	У/м
	Гост 17375-2001		Дулаалгатай ган отвод ф15мм	3.0	0.6	Шир
4	BROEN 61.102.080	Агаар гаргагч ф15мм	Бөмбөлгөн хаалт ф15мм	2.0	1.1	Шир
	Гост 10704-91		Ган хоолой ф15х2.5мм	2.0	2.15	У/м
	Гост 17375-2001		Дулаалгатай ган отвод ф15мм	2.0	0.2	Шир
5			Фланец ф40мм	6	115	Шир
6			Шилжвэр ф40мм>32мм	3	115	Шир

№	Тэмдэглэгээ	Материалын нэрс /ф65мм шугам бүхий ДХ доторх холбох хэрэгсэл/		Тоо	Нэгж	Тайлбар
1	2	3		5	6	7
1		Фланецтай таслах хаалт ф65мм		7.0	115	Шир
2	Гост 17375-2001	Дулаалгатай ган отвод ф100мм ∠=90°		10.0	27	Шир
3	BROEN 61.102.080	Ус буулгагч ф25мм	Бөмбөлгөн хаалт ф25мм	3.0	2.7	Шир
	Гост 10704-91		Ган хоолой ф25х2.5мм	2.0	4.62	У/м
	Гост 17375-2001		Дулаалгатай ган отвод ф25мм	3.0	0.6	Шир
4	BROEN 61.102.080	Агаар гаргагч ф25мм	Бөмбөлгөн хаалт ф25мм	2.0	1.1	Шир
	Гост 10704-91		Ган хоолой ф25х2.5мм	1.0	2.15	У/м
	Гост 17375-2001		Дулаалгатай ган отвод ф25мм	2.0	0.2	Шир
5			Фланец ф65мм	14.0	115	Шир
6			Шилжвэр ф65мм>50мм	1.0	115	Шир

№	Тэмдэглэгээ	Материалын нэрс /ф32мм шугам бүхий ДХ доторх холбох хэрэгсэл/		Тоо	Нэгж	Тайлбар
1	2	3		5	6	7
1		Фланецтай таслах хаалт ф32мм		7.0	115	Шир
2	Гост 17375-2001	Дулаалгатай ган отвод ф100мм ∠=90°		12.0	27	Шир
3	BROEN 61.102.080	Ус буулгагч ф15мм	Бөмбөлгөн хаалт ф15мм	7.0	2.7	Шир
	Гост 10704-91		Ган хоолой ф15х2.5мм	2.0	4.62	У/м
	Гост 17375-2001		Дулаалгатай ган отвод ф15мм	7.0	0.6	Шир
4	BROEN 61.102.080	Агаар гаргагч ф15мм	Бөмбөлгөн хаалт ф15мм	2.0	1.1	Шир
	Гост 10704-91		Ган хоолой ф15х2.5мм	1.0	2.15	У/м
	Гост 17375-2001		Дулаалгатай ган отвод ф15мм	2.0	0.2	Шир
5			Фланец ф32мм	14.0	115	Шир
6			Шилжвэр ф32мм>25мм	4.0	115	Шир

№	Тэмдэглэгээ	Материалын нэрс /ф50мм шугам бүхий ДХ доторх холбох хэрэгсэл/		Тоо	Нэгж	Тайлбар
1	2	3		5	6	7
1		Фланецтай таслах хаалт ф50мм		12.0	115	Шир
2	Гост 17375-2001	Дулаалгатай ган отвод ф50мм ∠=90°		11.0	27	Шир
3	BROEN 61.102.080	Ус буулгагч ф20мм	Бөмбөлгөн хаалт ф20мм	6.0	2.7	Шир
	Гост 10704-91		Ган хоолой ф20х2.5мм	2.0	4.62	У/м
	Гост 17375-2001		Дулаалгатай ган отвод ф20мм	9.0	0.6	Шир
4	BROEN 61.102.080	Агаар гаргагч ф20мм	Бөмбөлгөн хаалт ф20мм	5.0	1.1	Шир
	Гост 10704-91		Ган хоолой ф20х2.5мм	2.0	2.15	У/м
	Гост 17375-2001		Дулаалгатай ган отвод ф20мм	7.0	0.2	Шир
5			Фланец ф50мм	32.0	115	Шир
6			Шилжвэр ф50мм>40мм	4.0	115	Шир

№	Тэмдэглэгээ	Материалын нэрс /ф25мм шугам бүхий ДХ доторх холбох хэрэгсэл/		Тоо	Нэгж	Тайлбар
1	2	3		5	6	7
1		Фланецтай таслах хаалт ф25мм		14.0	115	Шир
2	Гост 17375-2001	Дулаалгатай ган отвод ф25мм ∠=90°		22.0	27	Шир
3	BROEN 61.102.080	Ус буулгагч ф15мм	Бөмбөлгөн хаалт ф15мм	11.0	2.7	Шир
	Гост 10704-91		Ган хоолой ф15х2.5мм	2.0	4.62	У/м
	Гост 17375-2001		Дулаалгатай ган отвод ф15мм	11.0	0.6	Шир
4	BROEN 61.102.080	Агаар гаргагч ф15мм	Бөмбөлгөн хаалт ф15мм	4.0	1.1	Шир
	Гост 10704-91		Ган хоолой ф15х2.5мм	2.0	2.15	У/м
	Гост 17375-2001		Дулаалгатай ган отвод ф15мм	4.0	0.2	Шир
5			Фланец ф25мм	28.0	115	Шир
6			Шилжвэр ф40мм>25мм	1.0	115	Шир

Монгол улс, УБ хот, СБД-9, 7-р хороолол,Ногоон нуур,42 тоот

TUGS GRAND CONSTRUCTION

Монгол улс, УБ хот, СБД-1, Бизнес тауэр 1803 тоот

"КРЕАТИВ ЭНЕРЖИ ИНЖЕНЕРИНГ" ХХК

Хөвсгөл аймгийн Тариалан сумын нэгдсэн дулаан, цэвэр усан хангамж, цэвэрлэх байгууламж, төвлөрсөн бохир усны шугамын ажлын зураг /Гадна цэвэр усны 1-р ээлжийн ажлын зураг /

Цэвэр усны шугамын материалын түүвэр

Ye шат: А.3

Инженер	Ж.Хосбаяр	ЕГ Шифр: ТГ-25/01	Масштаб: М1:гүй	Огноо: 2025/03
Гүйцэтгэсэн	Ж.Хосбаяр			
Шалгасан	Б.Жавзанжамъян	ТГ Шифр: CEE2504/WS-P1	Зургийн дугаар: WS/P1-117	Бүх хуудас: 117

A3