"ЖАРГАЛ ПРОЕКТ" ХХК
Утас: 89880006, 89001015
E-mail: jargalproject@gmail.com

Орхон аймаг. Баян-Өндөр сум. Оюут баг. "Есөн-Эрдэнэ" худалдааны төвийн зүүн талд. БОХИР УС ТАТАН ЗАЙЛУУЛАХ АТ-II-262 ХУДГААС АТТ-345 ХУДАГ ХҮРТЭЛХ БОХИР УСНЫ ШУГАМЫН ШИНЭЧЛЭЛИЙН АЖИЛ

/Ариутгах татуургын ажлын зураг/

БОЛОВСРУУЛСАН:

ЗУРГИЙН ШИФР : JP-25-A3-04

Гүйцэтгэгч			
"ЖАРГАЛ ПРОЕКТ" ХХК	Албан тушаал	Нэр	Гарын үсэг
	"ЖАРГАЛ ПРОЕКТ" ХХК-ний захирал	Г.Өнөржаргал	

УЛААНБААТАР ХОТ 2025 ОН

А3

ТАЙЛБАР БИЧИГ, ЗУРГИЙН ЖАГСААЛТ, ОРЧНЫ ТОЙМ

ТАЙЛБАР БИЧИГ

Орхон аймаг. Баян-Өндөр сум. Оюут баг. "Есөн-Эрдэнэ" худалдааны төвийн зүүн талд. Бохир ус татан зайлуулах АТ-II-262 худгаас АТТ-345 худаг хүртэлх бохир усны шугамын шинэчлэлийн ажлын зургийг дор дурдсан баримт бичиг, материалууд болон холбогдох БНбД, стандартын зүйлийг мөрдлөг болгон боловсруулав.

Үүнд:

1. "Эрдэнэт ус дулаан түгээх сүлжээ" ОНӨХК-ийн № 24/А/207 тоот техникийн нөхцөл
2. Ус хангамж, ариутгах татуургын гадна сүлжээ, да байгууламж БНбД 40-04-16
3. Ус хангамж, ариутгах татуургын сүлжээний хуванцар хоолойг төсөллөх да угсрах БНбД 40-102-06.

ОДООГИЙН БАЙДАЛ:

1976 онд Ф200мм голчтой 220м ширмэн шугамын ашиглалтын хугацаа дуусан, шугамын нуруу цөмөрч, цууралт үүсч нэвтрүүлэх чадвар муудсанаас шугамд бөглөрч аваарын тоо ихэссэж байна. Уг шугам засварлахад граж агуулах, дэлгүүрийн зориулалттай барилгууд баригдаж тухайн орчмын талбайг асфальтаар цутгаж тохижуулсан нь техник орж ажиллуулах боломжгүй мөн тухайн шугамын гэмтлээс шалтгаалан бохир ус хөрсөнд нэвчиж "Шархай төв"-ийн дулааны шугам руу бохир ус орж дулааны узель нь бохир усанд автаж туул бөглөрөлтийг хөрсөнд бохир ус нэвчиж байгаль орчин, хүний эрүүл мэндэд сөргөөр нөлөөлөх эрсдэл үүссэн байдалтай байна.

АРИУТГАХ ТАТУУРГА:

Одоо байгаа бохир ус татан зайлуулах АТ-II-262 - АТТ-345 хүртэлх бохир усны шугамыг Ф200мм голчтой хуванцар хоолойгоор шинэчлэн угсрахаар төлөвлөв. Одоо байгаа бетон замыг нөхөн сэргээж хэвийн байдалд оруулах шаардлагатай.

Бохир усны хоолой нь MNS ISO 8772:2008 шаардлагыг хангасан PVC хуванцар хоолой байна. Газар дээр нь шугамыг байрлуулж газар шорооны ажил эхлэхийн өмнө шугам сүлжээ ашиглалтын байгуулллагуудтай зөвшөөрөлцөж огтлолцож байгаа болон ойролцоо зэрэгцэн байршиж буй бүх төрлийн шугам сүлжээг газар дээр нь тэмдэглэснийн дараа ажлыг эхлүүлнэ. Мөн бусад шугам сүлжээтэй огтолцож байгаа болон ойролцоо хэсгүүдийн газар шорооны ажлыг заавал гараар гүйцэтгэ.

Шугамыг байрлуулахаас өмнө шугамын уланд 100-150мм-ийн зузаантай элсэн дэвсгэр хийж өгөх шаардлагатай. Ажлын явцад ил, далд орсон шугам сүлжээг хамгаалалтанд авч шуудуг булахын өмнө тухайн газарт ашиглагч байгууллагын бие төлөөлөгч байлган актаар хүлээлгэн өгнө. Бохир усны шугамыг угсрахдаа трассын дагуух тохижолт, нөхөн сэргээх ажлын зардлыг төсөвт суулгаж өгөх. Хоолойг угсрахын өмнө дотор нь хуримтлагдсан шороо тоосыг сайтар цэвэрлэнэ.

ГАДНА ШУГАМ СҮЛЖЭЭНИЙ УГСРАЛТЫН АЖЛЫН ҮЕД ДАРААХ ШААРДЛАГУУДЫГ САХИН АЖИЛЛАХ:

а. Техник аюулгүйн болон газар шорооны ажил гүйцэтгэх БНбД-н заалтууд

б. Угсралтын ажлын үед хөндөгдөх зам, хайс хашлагыг угсралтын ажлыг гүйцэтгэж дуусканы дараа заавал анхны байдалд нь эргэж оруулах шаардлагатай да энэ ажлыг төсөвт суулгах. Мөн илүүдэл суваг угсархад гарсан илүүдэл шороог зөвх ажлыг төсөвд суулгах.

в. Барилга угсралтын явцад БНбД12-101-05 да БНбД 12-03-04 дагуу баримлан ажиллах хэрэгтэй.

г. Барилга угсралтын явцад зураг төсөлд тусгасан шийдлийг өөрчлөх шаардлага гарвал зохиогчтой зөвшилцөх, зохиогчын хяналт зайлшгүй хийлгэн угсралтын ажлыг эхлүүлэх шаардлагатай.

ОРЧНЫ ТОЙМ

Д/Д	ЗУРГИЙН НЭР	Хуудас Марк
1	Тайлбар бичиг, зургийн жагсаалт, үндсэн үзүүлэлт, орчны тойм	УХАТ-1
2	Материалын түүвэр, төмөр бетон худгийн түүвэр	УХАТ-2
3	Бүтээгдэхүүний техникийн шаардлага	УХАТ-3
4	Одоо байгаа ариутгах татуургын шугамын байгуулалт М1:1000	УХАТ-4
5	Ариутгах татуургын шугамын байгуулалт М1:1000	УХАТ-5
6	Ариутгах татуургын шугамын байгуулалт М1:500	УХАТ-6
7	Ариутгах татуургын шугамын байгуулалт М1:500	УХАТ-7
8	Бохир усны шугамын дагуугийн зүсэлт, сувгийн огтлол	УХАТ-8
9	Бохир усны шугамын дагуугийн зүсэлт	УХАТ-9
10	Бохир усны нэг маягийн худгийн огтлол	УХАТ-10
11	Бохир усны нэг маягийн худгийн огтлол	УХАТ-11

Энэхүү зураг нь "ЖАРГАЛ-ПРОЕКТ" ХХК-ний оюуны өмч тул зохиогчийн зөвшөөрөлгүйгээр өөрчлөх болон ашиглахыг хориглоно.

"ЖАРГАЛ ПРОЕКТ" ХХК	Орхон аймаг. Баян-Өндөр сум. Оюут баг. "Есөн-Эрдэнэ" худалдааны төвийн зүүн талд АТ-II-262 ХУДГААС АТТ-345 ХУДАГ ХҮРТЭЛХ ӨРГӨТГӨЛ ШИНЭЧЛЭЛИЙН АЖИЛ				
	Тайлбар бичиг, зургийн жагсаалт, орчны тойм				
	Инженер	Г.Өнөржаргал	Е.Г.Шифр:	Масштаб: М1:1	Огноо: 2025-02
Утас: 89989066, 95919015 F-mail: jargalproject@gmail.com	Гүйцэтгэсэн	М.Сандагдорж	Т.Г.Шифр: JP-25-А3-04	Зургийн дугаар: УХАТ-01	Хуудас: УХАТ-11
	Шалгасан	Г.Өнөржаргал			

2025

А3

МАТЕРИАЛЫН ТҮҮВЭР, ТӨМӨР БЕТОН ХУДГИЙН ТҮҮВЭР

Худгийн дугаар	Худгийн марк	Худгийн нэг маягийн зургийн дугаар	Худгийн бүрэн өндөр	Худгийн диаметр	Ховилын тоймын дугаар	Ул хавтангийн зузаан	Ховилын гүн	Худгийн ажилыг хэгийн өндөр	Хучлтын хэгийн зузаан	Хүзүүвчний өндөр	Барилгын хийц хэсэглэлүүд											Чигжээс бетоны өндөр					Шатны гишгүүр	Ус тусгаарлагч хийх талбай М2	Ховилын бетоны зэзэлхүүн м3	Чигжээс бетоны зэзэлхүүн м3	Үгсармал төмөр бетон жин
											Ул хавтан		Ажлын хэсэг dy1000		Ажлын хэсэг dy1500		Хучлтын хавтан	Хучлтын хавтан	Хүзүүвчийн хэсэг 0.												
											Үгсармал төмөр бетон эдлэхүүн																				
											ПД 10-1-1 0.18	ПД 15-1-1 0.18	КС 10-9 h=900	КС 10-3 h=300	КС 15-1-1 H=900	КС 15-2-1 H=600	ПП 10-1-1 0.16	ПП 15-1-1 0.16	КС 7-3 h=300	КС 7-6 h=600	КС 7-9 h=900		МС-1	МС-2	МС-5	МС-6					
1	2	3	4	5	6	7	8	9	10	11	12	13	14	15	16	17	18	19	20	21	22	23	24	25	26	27	28	29	30	31	32
АТ-II-262	I		2420	1000	I	100	250	1800	150	370	1	0	2	0	0	0	1	0	1	0	0	70	4	8	4	4	6.2	9.61	0.19625	0.0413	1.85
АТ-II-263	I		2890	1000	I	100	250	2100	150	540	1	0	2	1	0	0	1	0	1	0	0	240	4	8	4	4	7.54	10.9	0.19625	0.1416	2.05
АТ-II-264	I		2360	1000	I	100	250	1800	150	310	1	0	2	1	0	0	1	0	1	0	0	10	4	8	4	4	6.03	9.47	0.19625	0.0059	2.05
АТ-II-265	I		2990	1000	I	100	250	2400	150	340	1	0	2	2	0	0	1	0	1	0	0	40	4	8	4	4	7.83	11.4	0.19625	0.0236	2.25

Д/Д	Тэмдэглэгээ, техникийн үзүүлэлт	Материалын нэр	Тоо	Жин, кг	Тайлбар
		Ариутгах татуурга /Буулгах ажил/			
1		Ширэм хоолой Ф200	190.0		у/м
2		Хоолойн дулаалга Ф200	190.0		у/м
3		Ширмэн таг	5		ш
4		2 дахь модон таг	5		ш
5		Төмөр бетон худаг Ф1000	5		ш
6		Бетон зам хуулах t=0.2м	45		$м^3$
7		Суваг шуудуу ухах	630		$м^3$

Д/Д	Тэмдэглэгээ, техникийн үзүүлэлт	Материалын нэр	Тоо	Жин, кг	Тайлбар
		Ариутгах татуурга			
1	MNS ISO 8772: 2008	Хуванцар хоолой Ф200	190.0		у/м
2	ARMSTRONG /δ=50мм/	Хоолойн дулаалга Ф200	190.0		у/м
3		Ширмэн таг	5		ш
4		2 дахь модон таг	5		ш
5		Төмөр бетон худаг Ф1000	5		ш
6	Нөхөн сэргээлт	Бетон зам t=0.2м	45		$м^3$
7		Хоолой суулгах суваг шуудуу ухах	630		$м^3$
8		Элсэн бэлтгэл үе t=0.15м	14		$м^3$

Энэхүү зураг нь "ХАРГАЛ-ПРОЕКТ" ХХК-ний оюуны өмч тул зохиогчийн эрхийн хуулиар хамгаалагдсан болно.

Орхон аймаг. Баян-Өндөр сум. Оюут баг. "Есөн-Эрдэнэ" худалдааны төвийн зүүн талд
АТ-II-262 ХУДГААС АТТ-345 ХУДАГ ХҮРТЭЛХ ӨРГӨТГӨЛ ШИНЭЧЛЭЛИЙН АЖИЛ

Материалын түүвэр, төмөр бетон худгийн түүвэр

"ХАРГАЛ ПРОЕКТ" ХХК
Утас: 89680006, 95091015
E-mail: jargalproject@gmail.com

Инженер		Г.Өнөржаргал	Е.Г.Шифр:	Масштаб: М1:1	Огноо: 2025-02
Гүйцэтгэсэн		М.Сандагдорж	Т.Г.Шифр: JP-25-А3-04	Зургийн дугаар: УХАТ-02	Хуудас: УХАТ-11
Шалгасан		Г.Өнөржаргал			

2025

А3

А3

БҮТЭЭГДЭХҮҮНИЙ ТЕХНИКИЙН ШААРДЛАГА

БҮТЭЭГДЭХҮҮНИЙ ТЕХНИКИЙН ШААРДЛАГА

№	Материалын нэр	Материалын загвар зураг	Хэрэглэх хүрээ	Стандартын шаардлага	Барилга угсралтын ажлын шаардлага
1	PVC Хуванцар хоолой		Бохир ус хүлээн авч зайлуулах	-Гарал үүслийн гэрчилгээ, чанарын сертификаттай байна. -MNS ISO 8772: 2008 "Ердийн хатуулагтай хуванцар хоолой PVC-U" стандартын дагуу үйлдвэрлэсэн байх.	-БНбД 40-01-14 "Ариутгах татуурга, гадна сүлжээ да байгууламж" -н дагуу хийж гүйцэтгэнэ.
2	Төмөр бетон худгийн ажлын хэсэг		Цэвэр бохир усны худаг	-Гарал үүслийн гэрчилгээ, чанарын сертификаттай байна. -MNS 0907: 1983 "Цэвэр ус ариутгах татуургын шугамын худгийн угсармал төмөр бетон хийц" стандартын дагуу үйлдвэрлэсэн байх.	-БНбД 40-02-16 "Ус хангамж, гадна сүлжээ да байгууламж" -н дагуу хийж гүйцэтгэнэ. -БНбД 40-01-14 "Ариутгах татуурга, гадна сүлжээ да байгууламж" -н дагуу хийж гүйцэтгэнэ.
3	Төмөр бетон худгийн хучилт		Цэвэр бохир усны худаг	-Гарал үүслийн гэрчилгээ, чанарын сертификаттай байна. -MNS 0907: 1983 "Цэвэр ус ариутгах татуургын шугамын худгийн угсармал төмөр бетон хийц" стандартын дагуу үйлдвэрлэсэн байх.	-БНбД 40-02-16 "Ус хангамж, гадна сүлжээ да байгууламж" -н дагуу хийж гүйцэтгэнэ. -БНбД 40-01-14 "Ариутгах татуурга, гадна сүлжээ да байгууламж" -н дагуу хийж гүйцэтгэнэ.
4	Төмөр бетон худгийн таг		Цэвэр бохир усны худаг	-Гарал үүслийн гэрчилгээ, чанарын сертификаттай байна.	-БНбД 40-02-16 "Ус хангамж, гадна сүлжээ да байгууламж" -н дагуу хийж гүйцэтгэнэ. -БНбД 40-01-14 "Ариутгах татуурга, гадна сүлжээ да байгууламж" -н дагуу хийж гүйцэтгэнэ.

Энэхүү зураг нь "ЖАРГАЛ-ПРОЕКТ" ХХК-ний оюуны өмч зүй зохиогчийн эрхийн хуулиар хамгаалагдсан.

"ЖАРГАЛ ПРОЕКТ" ХХК
Утас: 89889006, 95991015
E-mail: jargalproject@gmail.com

Орхон аймаг. Баян-Өндөр сум. Оюут баг. "Есөн-Зөрдэнэ" худалдааны төвийн зүүн талд
АТ-II-262 ХУДГААС АТТ-345 ХУДАГ ХҮРТЭЛХ ӨРГӨТГӨЛ ШИНЭЧЛЭЛИЙН АЖИЛ

Бүтээгдэхүүний техникийн шаардлага

Инженер		Г.Өнөржаргал	Е.Г.Шифр:	Масштаб: М1:1	Огноо: 2025-02
Гүйцэтгэсэн		М.Сандагдорж	Т.Г.Шифр: JP-25-А3-04	Зургийн дугаар: УХАТ-03	Хуудас: УХАТ-11
Шалгасан		Г.Өнөржаргал			

2025

А3

ОДОО БАЙГАА АРИУТГАХ ТАТУУРГЫН ШУГАМЫН БАЙГУУЛАЛТ М1:1000

ТАНИХ ТЭМДЭГ

- Одоо байгаа Барилга
- Одоо байгаа авто зам
- Одоо байгаа цахилгааны шугам
- Одоо байгаа бохир усны шугам
- Одоо байгаа цэвэр усны шугам
- Одоо байгаа холбооны шугам
- Одоо байгаа дулааны шугам
- Б1 — Төлөвлөж буй бохир усны шугам
- Төлөвлөж буй бохир усны хуваг

Экспертийн дүгнэлт гарсан огноо: 2025 оны 06 сарын 26-ны өдөр
Зөвшөөрсөн эсэх .....
Гарын үсэг .....
БАРИЛГЫН ХӨГЖЛИЙН ГӨВ

Энэхүү зураг нь "ХАРГАЛ-ПРОЕКТ" ХХК-ийн өмчлөл мөн тул захиалгачийн зөвшөөрөлгүйгээр өөрчлөх болон ашиглахыг хориглоно.

"ХАРГАЛ ПРОЕКТ" ХХК Утас: 89880006, 95091015 E-mail: jargalproject@gmail.com	Орхон аймаг, Баян-Өндөр сум, Оюут баг, "Есөн-Эрдэнэ" худалдааны төвийн зүүн талд АТ-II-262 ХУДГАЛАГ АТТ-345 ХУРТЭЛХ ӨРГӨТГӨЛ ШИНЭЧЛЭЛИЙН АЖИЛ				
	Одоо байгаа ариутгах татуургын шугамын байгуулалт				
	Инженер	Г.Өнөржаргал	Е.Г.Шифр:	Масштаб: М1:500	Огноо: 2025-02
	Гүйцэтгэсэн	М.Сандагдорж	Т.Г.Шифр: JP-25-А3-04	Зургийн дугаар: УХАТ-04	Хуудас: УХАТ-11
	Шалгасан	Г.Өнөржаргал			

2025

ЭНХТАЙВАН ГАЛАЙ ГАЛАЙ ГАЛАЙ МӨРГӨЛДӨХ ИНЖЕНЕР ХЭЛТЭС

А3

АРИУТГАХ ТАТУУРГЫН ШУГАМЫН БАЙГУУЛАЛТ М1:1000

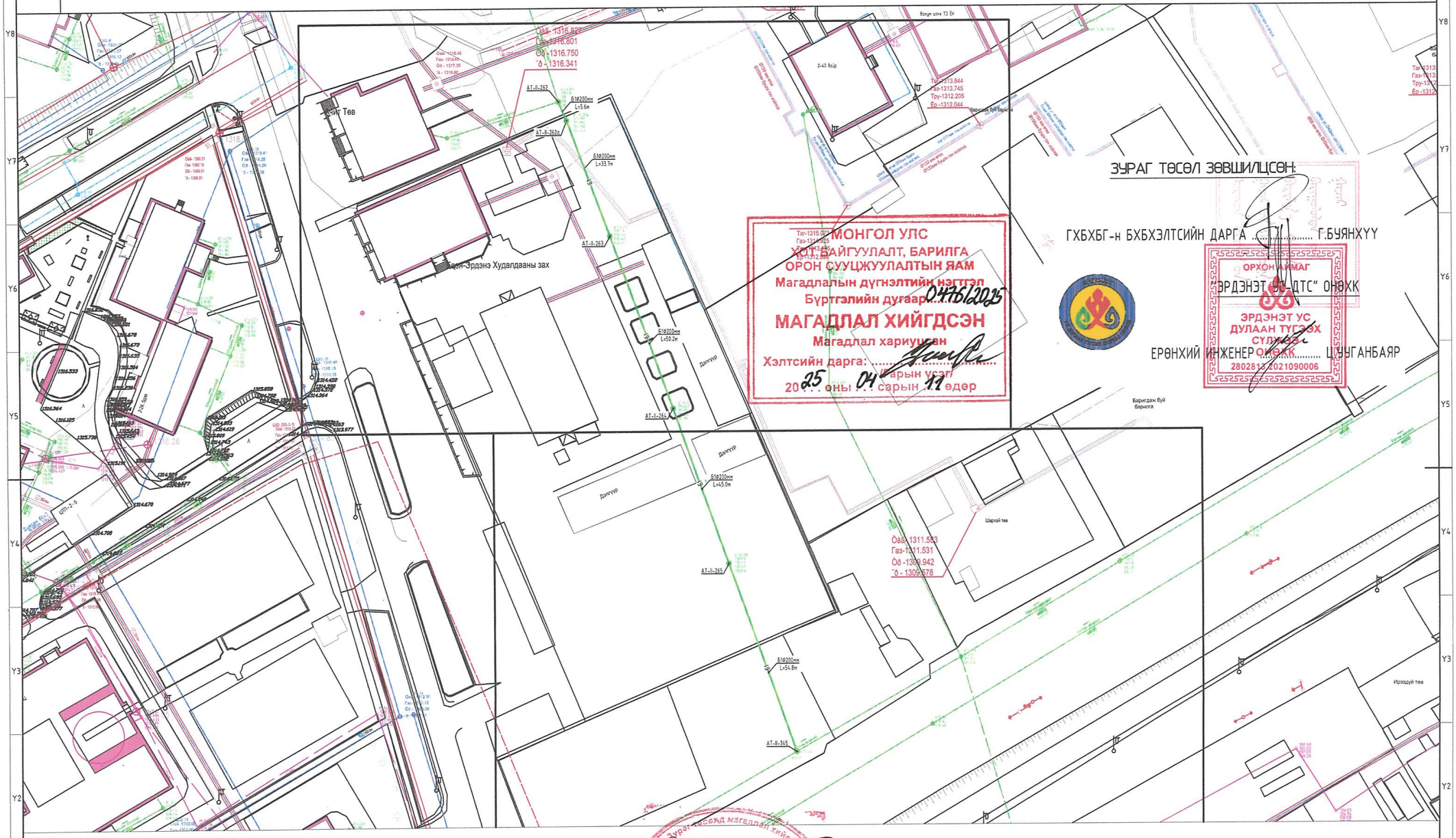

ЗУРАГ ТӨСӨЛ ЗӨВШИЛЦСӨН:

ГХБХБГ-н БХБХЭЛТСИЙН ДАРГА ..... Г.БУЯНХҮҮ

ЭРДЭНЭТ ҮС-ДТС" ОНӨХК

ЕРӨНХИЙ ИНЖЕНЕР ОНӨХК..... Ц.ЦУГАНБАЯР

МОНГОЛ УЛС
ХОТ, БАЙГУУЛАЛТ, БАРИЛГА
ОРОН СУУЦЖУУЛАЛТЫН ЯАМ
Магадлалын дүгнэлтийн нэгтгэл
Бүртгэлийн дугаар: 04/61/2025
МАГАДЛАЛ ХИЙГДСЭН
Магадлал хариуцсан
Хэлтсийн дарга: .....
20 25 оны 04 сарын 11 өдөр

ОРХОН АЙМАГ
ЭРДЭНЭТ ҮС-ДТС" ОНӨХК
ЭРДЭНЭТ ҮС ДУЛААН ТҮГЭЭХ СҮЛЖЭЭ
2802813 2021090006

Эксперт 6-15
21/III/2025

ТАНИХ ТЭМДЭГ

- Одоо байгаа Барилга
- Одоо байгаа авто зам
- Одоо байгаа цахилгааны шугам
- Одоо байгаа бохир усны шугам
- Одоо байгаа цэвэр усны шугам
- Одоо байгаа холбооны шугам
- Одоо байгаа дулааны шугам
- Б1 Төлөвлөж буй бохир усны шугам
- Төлөвлөж буй бохир усны худаг

Энэхүү зураг нь "ЖАРГАЛ-ПРОЕКТ" ХХК-ний оюуны өмч тул зохиогчийн эрхийн хуулиар хамгаалагдсан.

"ЖАРГАЛ ПРОЕКТ" ХХК

Утас: 89980006, 95091015
E-mail: jargalproject@gmail.com

Орхон аймаг. Баян-Өндөр сум. Оюут баг. "Есөн-Эрдэнэ" худалдааны төвийн зүүн талд
АТ-II-262 ХУДГААС АТТ-345 ХУДАГ ХҮРТЭЛх ӨРГӨТГӨЛ ШИНЭЧЛЭЛИЙН АЖИЛ

Ариутгах татуургын шугамын байгуулалт

Инженер	Г.Өнөржаргал	Е.Г.Шифр:	Масштаб: М1:1000	Огноо: 2025-02	
Гүйцэтгэсэн	М.Сандагдорж	Т.Г.Шифр: JP-25-А3-04	Зургийн дугаар: УХАТ-05	Хуудас: УХАТ-11	
Шалгасан	Г.Өнөржаргал				

2024

А3

УС ХАНГАМЖ, АРИУТГАХ ТАТУУРГЫН ШУГАМЫН БАЙГУУЛАЛТ М1:500

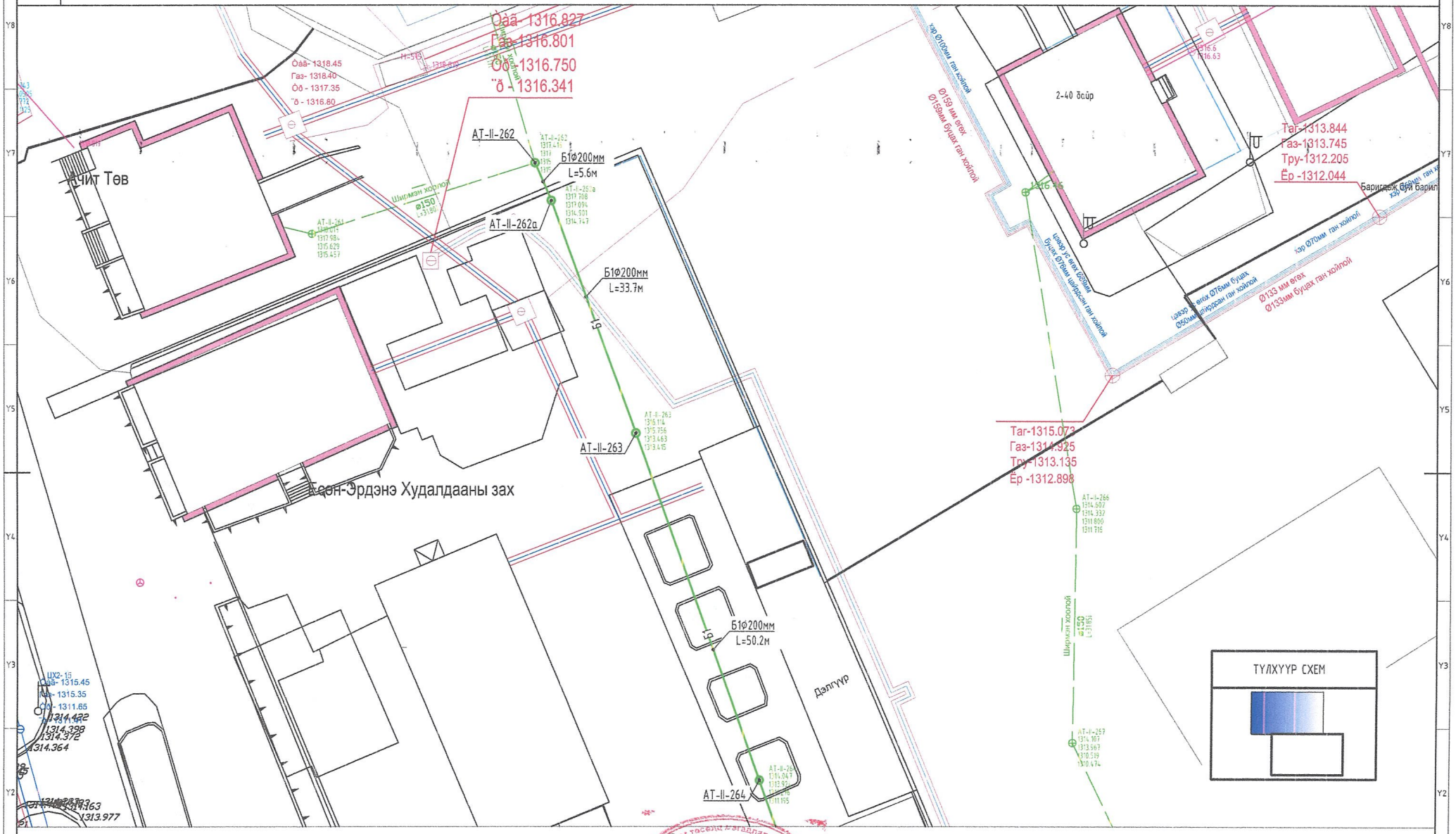

ТАНИХ ТЭМДЭГ

- Одоо байгаа Барилга
- Одоо байгаа авто зам
- Одоо байгаа цахилгааны шугам
- Одоо байгаа бохир усны шугам
- Одоо байгаа цэвэр усны шугам
- Одоо байгаа холбооны шугам
- Одоо байгаа дулааны шугам
- Б1 Төлөвлөж буй бохир усны шугам
- Төлөвлөж буй бохир усны худаг

Эксперт
21/III/2025

Энэхүү зураг нь "ЖАРГАЛ-ПРОЕКТ" ХХК-ийн өмчит бөгөөд зохиогчийн эрхийн хуулиар хамгаалагдсан болно.

"ЖАРГАЛ ПРОЕКТ" ХХК
Утас: 89880006, 95091015
E-mail: jargalproject@gmail.com

Орхон аймаг Баян-Өндөр сум. Оюут баг. "Есөн-Эрдэнэ" худалдааны төвийн эүүн талд
АТ-II-262 ХУДГАЛС АТТ-345 ХУДАГ ХУРТЭЛХ ӨРГӨТГӨЛ ШИНЭЧЛЭЛИЙН АЖИЛ

Ариутгах татуургын шугамын байгуулалт

Инженер	Г.Өнөржаргал	Е.Г.Шифр:	Масштаб: М1:500	Огноо: 2025-02	
Гүйцэтгэсэн	М.Сандагдорж	Т.Г.Шифр: JP-25-А3-04	Зурвасын дугаар: УХАТ-06	Хуудас: УХАТ-11	
Шалгасан	Г.Өнөржаргал				

2025

А3

УС ХАНГАМЖ, АРИУТГАХ ТАТУУРГЫН ШУГАМЫН БАЙГУУЛАЛТ М1:500

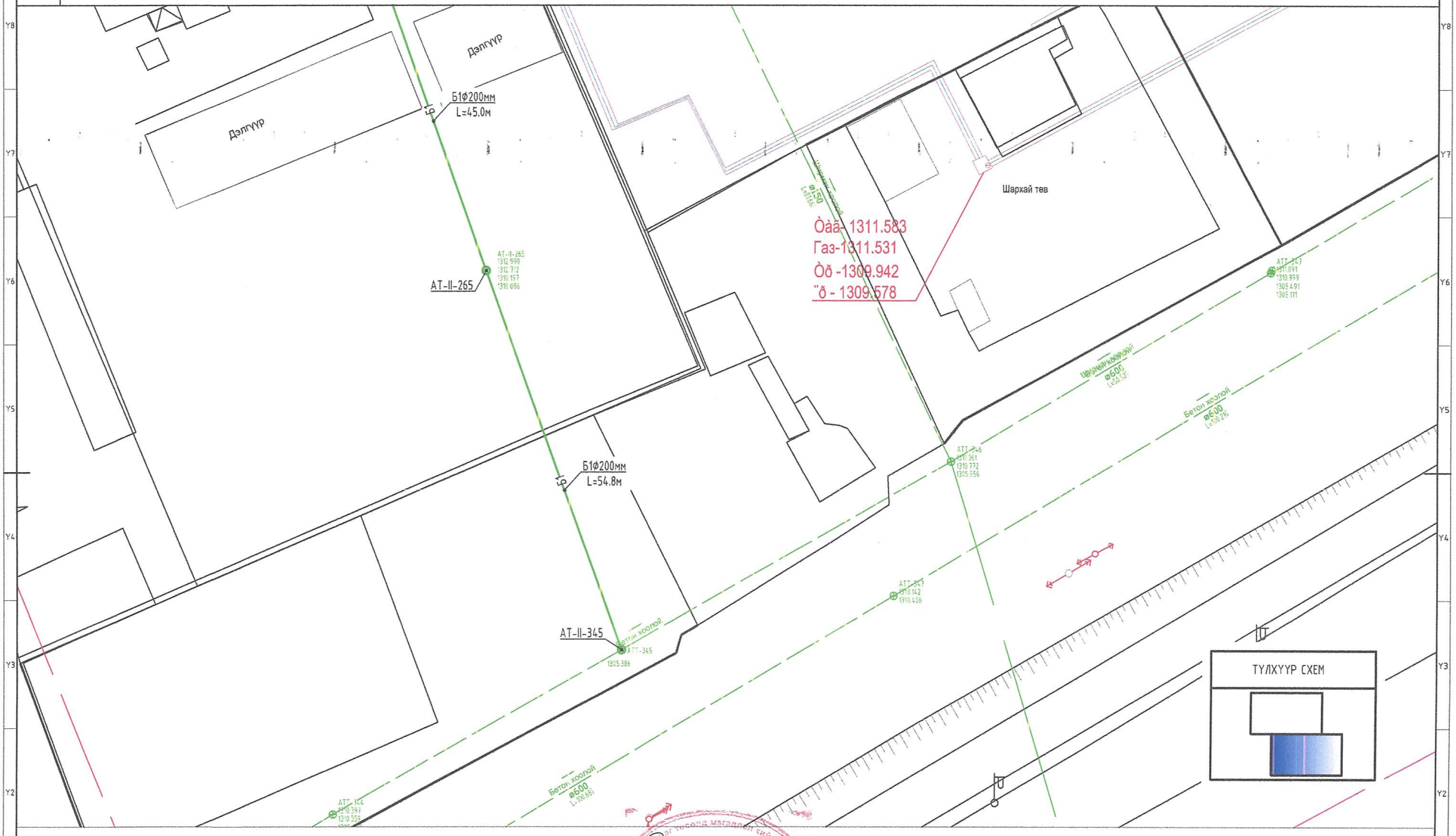

ТАНИХ ТЭМДЭГ

- Одоо байгаа Барилга
- Одоо байгаа авто зам
- Одоо байгаа цахилгааны шугам
- Одоо байгаа бохир усны шугам
- Одоо байгаа цэвэр усны шугам
- Одоо байгаа холбооны шугам
- Одоо байгаа дулааны шугам
- Б1 Төлөвлөж буй бохир усны шугам
- Төлөвлөж буй бохир усны худаг

Экспертиз-15
21/III/2025

Энэхүү зураг нь "ЖАРГАЛ-ПРОЕКТ" ХХК-ний өмчит эрх зохиогчийн эрхшвөрлөгдөгөөр хамгаалагдах бөгөөд зөвхөн "ЖАРГАЛ-ПРОЕКТ" ХХК-ний зөвшөөрлөгдсөн хэрэглэгчдэд ашиглах боломжтой.

"ЖАРГАЛ ПРОЕКТ" ХХК	Орхон аймаг. Баян-Өндөр сум. Оюут баг. "Есөн-Эрдэнэ" худалдааны төвийн зүүн талд АТ-II-262 ХУДГААС АТТ-345 ХУДАГ ХУРТЭЛХ ӨРГӨТГӨЛ ШИНЭЧЛЭЛИЙН АХИЛ				
	Ариутгах татуургын шугамын байгуулалт				
Утас: 89980066, 95091015 F-mail: jargalproject@gmail.com	Инженер	Г.Өнөржаргал	Е.Г.Шифр:	Масштаб: М1:500	Огноо: 2025-02
	Гүйцэтгэгч	М.Сандагдорж	Т.Г.Шифр: JP-25-А3-04	Зургийн дугаар: УХАТ-07	Хуудас: УХАТ-11
	Шалгасан	Г.Өнөржаргал			

2025

А3

БОХИР УСНЫ ШУГАМЫН ДАГУУГИЙН ЗҮСЭЛТ, СУВГИЙН ОГТЛОЛ

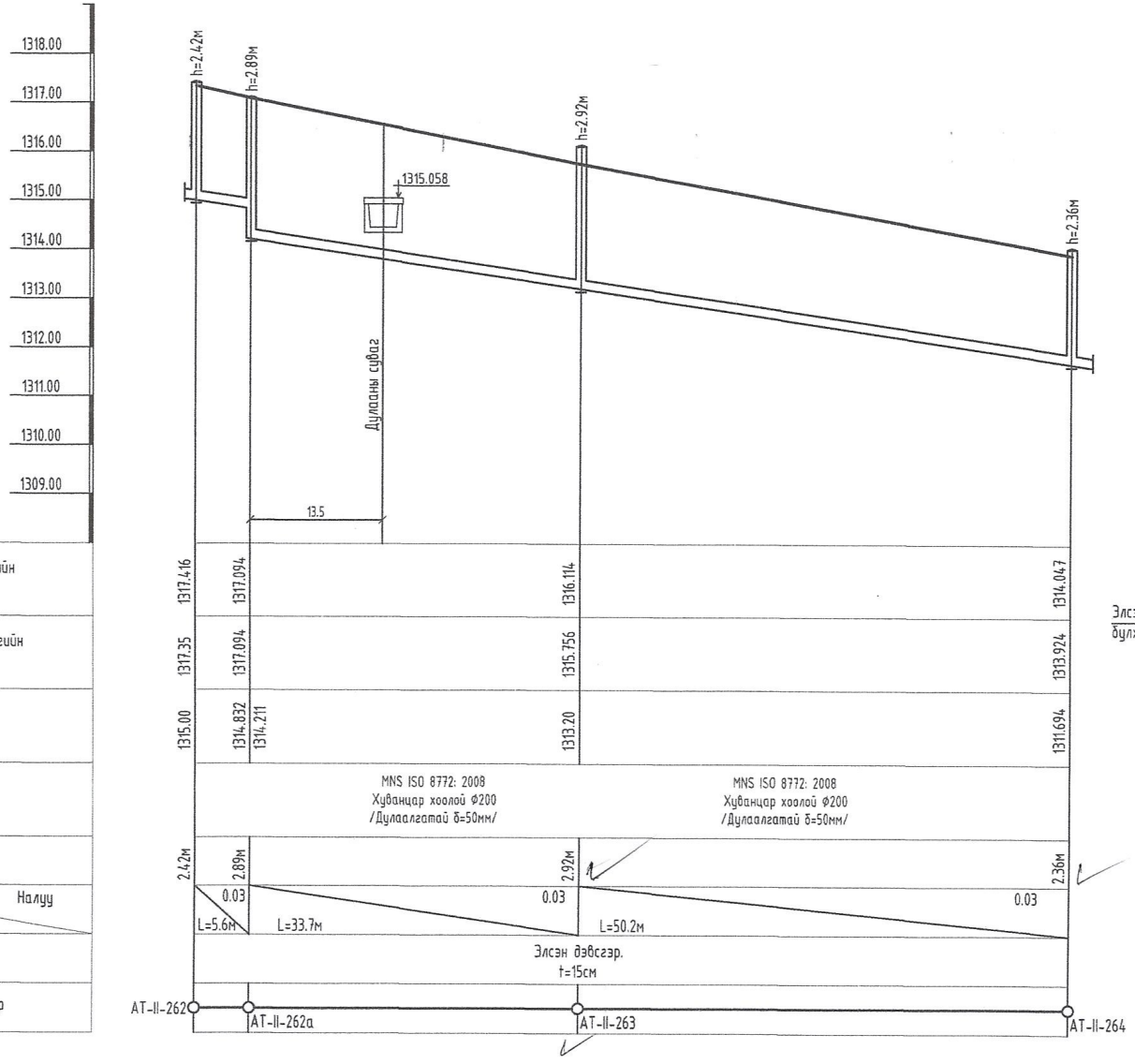

Газрын гадаргын теслийн тэмдэгт	
Газрын гадаргын одоогийн тэмдэгт	
Ховилын тэмдэгт	
Хоолойн материал ГОСТ ТИП МАРК	
Худгийн гүн, М	
Налуу / Урт, м	
Буурь	
Өнцөг эргэлт, худгийн дугаар	

ОГТЛОЛ 1-1

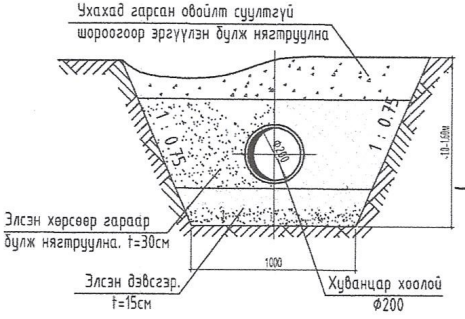

Эксперт 6-15
21/III/2025

Энэхүү эрдэм шинжилгээний ажлын ямч нь зөвхөн захиалагчийн зөвшөөрлөөгөөр өөрчлөх болон ашиглахыг хориглоно

"ЖАРГАЛ ПРОЕКТ" ХХК Утас: 89980006, 95991015 E-mail: jargalproject@gmail.com	Орхон аймаг. Баян-Өндөр сум. Оюут баг. "Есөн-Зүдэнэ" худалдааны төвийн зүүн талд АТ-II-262 ХУДАГАС АТТ-345 ХУДАГ ХҮРТЭЛХ ӨРГӨТГӨЛ ШИНЭЧЛЭЛИЙН АЖИЛ				
	Бохир усны шугамын дагуугийн зүсэлтэй сувгийн огтлол				
	Инженер	Г.Өнержаргал	Е.Г.Шифр:	Масштаб: М1:500	Огноо: 2025-02
	Гүйцэтгэсэн	М.Сандагдорж	Т.Г.Шифр: JP-25-А3-04	Зургийн дугаар: УХАТ-08	Хуудас: УХАТ-11
	Шалгасан	Г.Өнержаргал			

2025

А3

БОХИР УСНЫ ШУГАМЫН ДАГУУГИЙН ЗҮСЭЛТ, СУВГИЙН ОГТЛОЛ

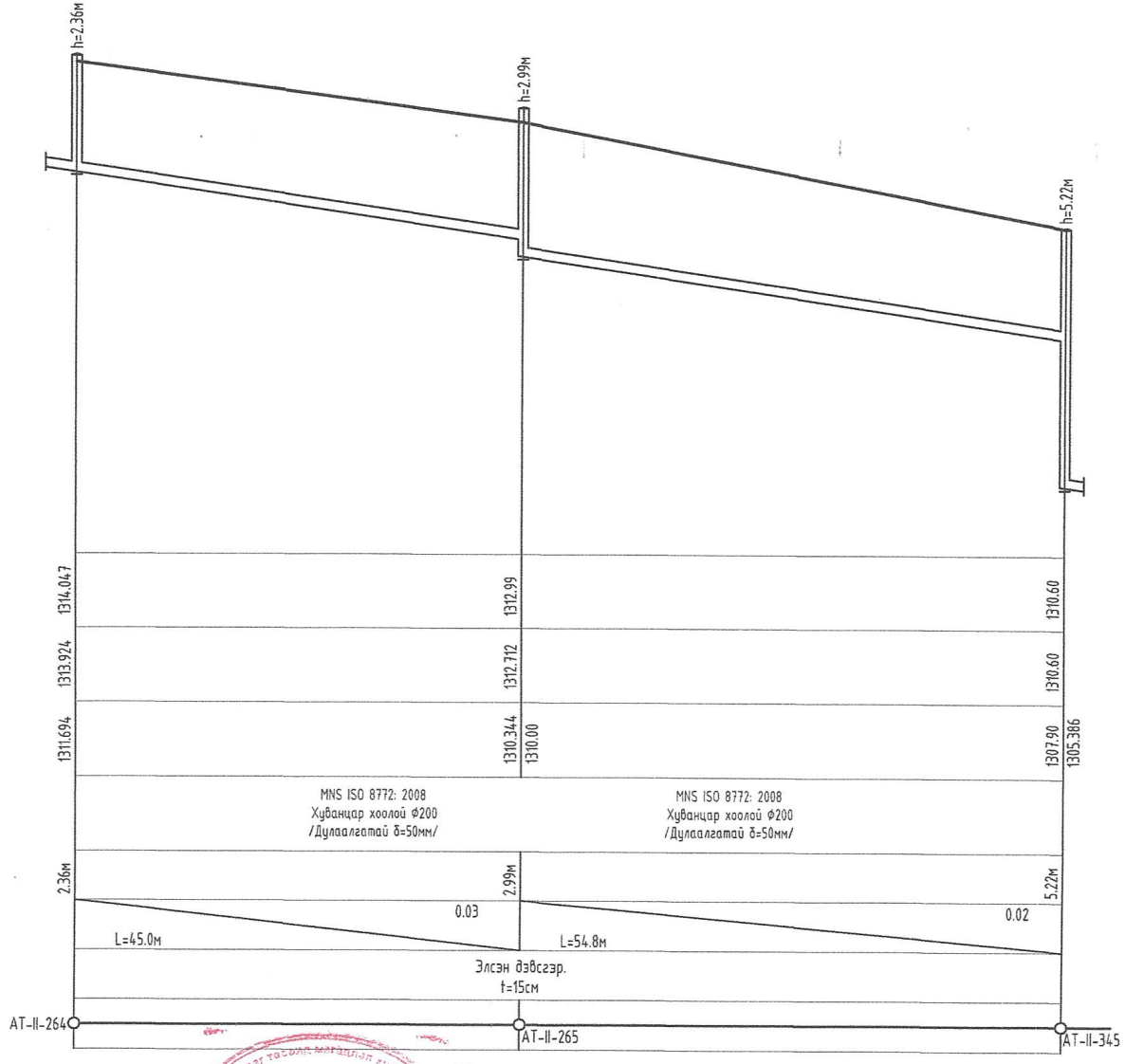

	АТ-II-264	АТ-II-265	АТ-II-345
Газрын гадаргын тэлийн тэмдэгт	1314.047	1312.99	1310.60
Газрын гадаргын одоогийн тэмдэгт	1313.924	1312.712	1310.60
Ховилын тэмдэгт	1311.694	1310.344 / 1310.00	1307.90 / 1305.386
Хоолойн материал ГОСТ ТИП МАРК	MNS ISO 8772: 2008 Хуванцар хоолой Ф200 /Дулаалгатай δ=50мм/	MNS ISO 8772: 2008 Хуванцар хоолой Ф200 /Дулаалгатай δ=50мм/	
Хүдгийн гүн, М	2.36м	2.99м	5.22м
Налуу		0.03	0.02
Урт, м	L=45.0м	L=54.8м	
Буурь	Элсэн дэвсгэр. t=15см		
Өнцөг эргэлт, хүдгийн дугаар			

Эрхэмсэг эрдэс ба "ЖАРГАЛ-ПРОЕКТ" ХХК-ний оюуны өмч нь зохиогчийн эзэмшлийн эрхлэх болон ашиглахыг хориглоно

"ЖАРГАЛ ПРОЕКТ" ХХК	Орхон аймаг. Баян-Өндөр сум. Оюут баг. "Есөн-Эрдэнэ" хувьдааны төвийн зүүн талд АТ-II-262 ХУДАГААС АТТ-345 ХУДАГ ХУРТЭЛХ ӨРГӨТГӨЛ ШИНЭЧЛЭЛИЙН АХИЛ				
	Бохир усны шугамын дагуугийн зүсэлт сувгийн огтлол				
Утас: 89889006, 95991015 F-mail: jargalproject@gmail.com	Инженер	Г.Өнөржаргал	Е.Г.Шифр:	Масштаб: М1:500	Огноо: 2025-02
	Гүйцэтгэсэн	М.Сандагдорж	Т.Г.Шифр: JP-25-А3-04	Зургийн дугаар: УХАТ-09	Хуудас: УХАТ-11
	Шалгасан	Г.Өнөржаргал			

Эксперт б-15
21/III/2025

А3

БОХИР УСНЫ ШУГАМЫН ДАГУУГИЙН ЗҮСЭЛТ, СУВГИЙН ОГТЛОЛ

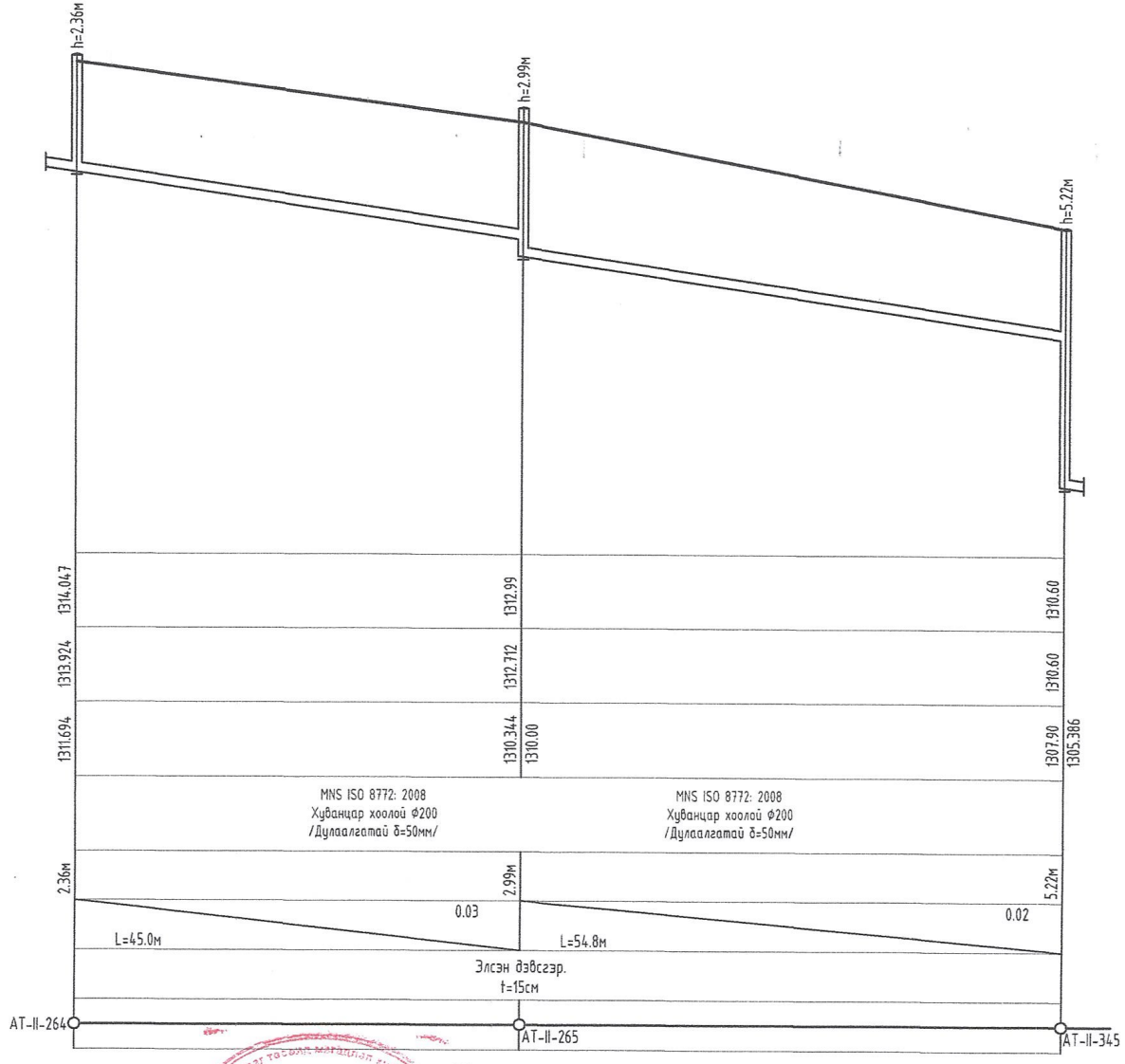

	АТ-II-264	АТ-II-265	АТ-II-345
Газрын гадаргын тэлийн тэмдэгт	1314.047	1312.99	1310.60
Газрын гадаргын одоогийн тэмдэгт	1313.924	1312.712	1310.60
Ховилын тэмдэгт	1311.694	1310.344 / 1310.00	1307.90 / 1305.386
Хоолойн материал ГОСТ ТИП МАРК	MNS ISO 8772: 2008 Хуванцар хоолой Ф200 /Дулаалгатай δ=50мм/	MNS ISO 8772: 2008 Хуванцар хоолой Ф200 /Дулаалгатай δ=50мм/	
Хүдгийн гүн, М	2.36м	2.99м	5.22м
Налуу		0.03	0.02
Урт, м	L=45.0м	L=54.8м	
Буурь	Элсэн дэвсгэр. t=15см		
Өнцөг эргэлт, хүдгийн дугаар			

Эрхэмсэг эрдэс ба "ЖАРГАЛ-ПРОЕКТ" ХХК-ний оюуны өмч нь зохиогчийн эзэмшлийн эрхлэх болон ашиглахыг хориглоно

"ЖАРГАЛ ПРОЕКТ" ХХК	Орхон аймаг. Баян-Өндөр сум. Оюут баг. "Есөн-Эрдэнэ" хувьдааны төвийн зүүн талд АТ-II-262 ХУДАГААС АТТ-345 ХУДАГ ХУРТЭЛХ ӨРГӨТГӨЛ ШИНЭЧЛЭЛИЙН АХИЛ				
	Бохир усны шугамын дагуугийн зүсэлт сувгийн огтлол				
Утас: 89889006, 95991015 F-mail: jargalproject@gmail.com	Инженер	Г.Өнөржаргал	Е.Г.Шифр:	Масштаб: М1:500	Огноо: 2025-02
	Гүйцэтгэсэн	М.Сандагдорж	Т.Г.Шифр: JP-25-А3-04	Зургийн дугаар: УХАТ-09	Хуудас: УХАТ-11
	Шалгасан	Г.Өнөржаргал			

Эксперт б-15
21/III/2025

А3

БОХИР УСНЫ НЭГ МАЯГИЙН ХУДГИЙН ОГТЛОЛ М1:20

Худгийн Байгуулалт

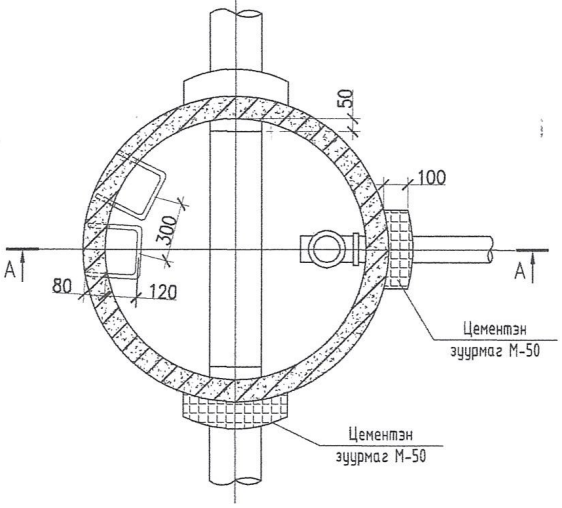

Худгийн дулаалгатай модон таг
А-А огтлол М1:10

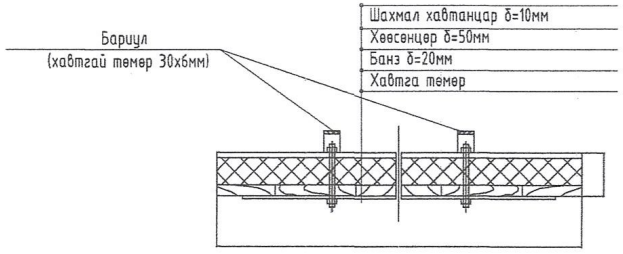

Байгуулалт М1:10

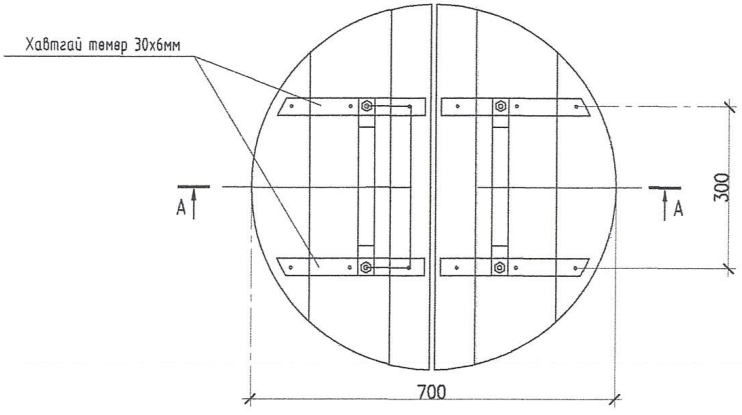

Худгийн огтлол А-А

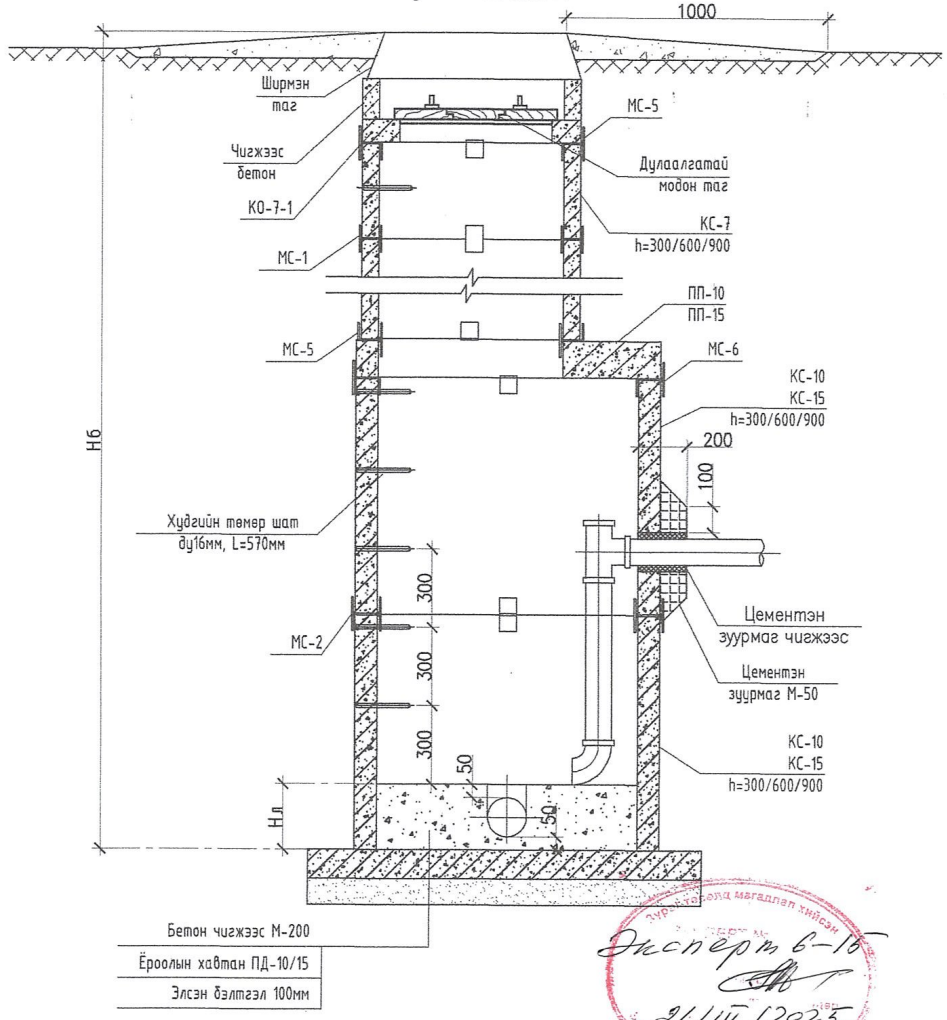

Эксперт б-16
24/III/2025

Энэхүү зураг нь "ЖАРГАЛ-ПРОЕКТ" ХХК-ний өмчийн эрх зохиогчийн зөвшөөрлөгүйгээр өөрчлөх болон ашиглахыг хориглоно

"ЖАРГАЛ ПРОЕКТ" ХХК Утас: 89880006, 95091015 E-mail: jargalproject@gmail.com	Орхон аймаг. Баян-Өндөр сум. Оюут баг. "Есөн-Зүрхэнэ" худалдааны төвийн эүүн талд АТ-II-262 ХУДГАЛАС АТТ-345 ХУДАГ ХУРТЭЛХ ӨРГӨТГӨЛ ШИНЭЧЛЭЛИЙН АЖИЛ				
	Бохир усны нэг маягийн худгийн огтлол				
	Инженер	Г.Өнөржаргал	Е.Г.Шифр:	Масштаб: М1:20	Огноо: 2025-02
	Гүйцэтгэсэн	М.Сандагдорж	Т.Г.Шифр: JP-25-А3-04	Зургийн дугаар: УХАТ-11	Хуудас: УХАТ-11
	Шалгасан	Г.Өнөржаргал			

2025