УЛААНБААТАР ЦАХИЛГААН ТҮГЭЭХ СҮЛЖЭЭ ТӨХК

МОНГОЛ УЛС
ЭРЧИМ ХҮЧНИЙ ЯАМ

ЭРЧИМ ХҮЧНИЙ ҮНДЭСНИЙ ТӨВ
ХХК

Магадлалын ерөнхий дүгнэлтийн дугаар 151/2025

МАГАДЛАЛ ХҮЙГДСЭН
Магадлан баталгаажуулсан

Хэлтсийн дарга: ..... /гарын үсэг/
2025 оны 2 сарын 26 өдөр

Улаанбаатар хот. Сонгинохайрхан дүүрэг. 41-р хороо, 5-р хэсэг зэзлийн зайдгайн 1-р гудамжны гэрэлгүй айл өрхүүдийг цахилгаан эрчим хүчээр хангах ажил

Зургийн шифр УБЦТС-2022-155

АЖЛЫН ЗУРАГ

0.4 кВ-ын цахилгаан дамжуулах агаарын шугам

"УБЦТС" ТӨХК-ИЙН ЕРӨНХИЙ ИНЖЕНЕР Т.МӨНХБОЛД

Улаанбаатар хот 2022 он

Зураг төслийн бүрэлхүүн

Ерөнхий бүлэг. тайлбар бичиг, ЦДКШ, ЦДАШ-ын материалын түүвэр, үгсралтын ажлын хэмжээ, шугамын трасс

ЕГ шифр: УБЦТС-2022-155

Д/д	Нэр	Хуудас	Тайлбар
1	Зургийн бүрдэл, тайлбар бичиг	1-2	
2	0.4 кВ-ын ЦДАШ-ын материалын түүвэр, үгсралтын ажлын хэмжээ	3-4	
3	Тоолуурын самбарын материалын түүвэр	5	
4	ЦДАШ-ын трассын зөвшөөрөл М1:2000/1:1000	6-8	

УБ Чингисийн аргын чөлөө-45	Улаанбаатар хот Сонгинохайрхан дүүрэг 41-р хороо, 5-р хэсэг эзэлийн зөвгөйн 1-р гудамжны гэрэлгүй айл өрхүүдийг цахилгаан зөрчим хүчээр хангах ажил (0.4 кВ-ын цахилгаан дамжуулах агаарын шугам)				ГЦ		
	ЗТА-ны дарга	Ц.Батзаяа		Зургийн бүрдэл	М1		
	Шалгасан	М.Энхбат			Үе шат	Хуудас	Бүх хуудас
	Инженер	Т.Тунгалагтамир		ЕГ шифр УБЦТС-2022-155	А3	1	8
"УБЦТС" ТӨХК	Гүйцэтгэсэн	Т.Тунгалагтамир		ТГ шифр	2022 он		

ТАЙЛБАР БИЧИГ

Улаанбаатар хот Сонгинохайрхан дүүрэг 41-р хороо, 5-р хэсэг зэзлийн зэдгэйн 1-р гудамжны гэрэлгүй айл өрхүүдийг цахилгаан эрчим хүчээр хангах ажил (0.4 кВ-ын цахилгаан дамжуулах агаарын шугам) ажлын зураг төслийг "УБЦТС" ТӨХК-ийн 2022 оны 10 сарын 11-ний 15/05000/22 дугаартай Техникийн нөхцөлийг үндэслэн газар дээр нь хийсэн судалгааны дагуу хучин төгөлдөр мөрдөгдөж буй бичиг баримтуудыг ашиглан гүйцэтгэв.

Үүнд: - Цахилгаан байгууламжийн дүрэм БД 43-101-03

- Цахилгаан байгууламжийн дүрэм(нэмэлт бүлгүүд) ЭХД-1-13-01-2006
- Барилгад хэрэглэгдэх уур амьсгал ба геофизикийн үзүүлэлт /БНбД 23-01-09/
- Барилгын бүтээцийг эзэрэлтээс хамгаалах төлөвлөлт БНбД 20-02-11

-Барилга байгууламжийг буулгах үйл ажиллагааны дүрэм БД 20-101-12

0.4 кВ-ын шугамын байрлах орчны уур амьсгал, ба геофизикийн үзүүлэлтүүд:

- Хамгийн үнэмлэхүй дээд температур: -31.9°С
- Хамгийн үнэмлэхүй их температур: +31,6°С
- Хамгийн их салхины хүч: 10 жилд 1 удаа-20 м/с
- Цасны ачаалал:50 кг/м2

Холболтын цэг:

35/6кВ-ын Баянхошуу дэд станцаас 6кВ-ын Уул фидерийн АТП-5177 дэд өртөвний 0.4 кВ-ын зүүн урд гарганалгын төгсгөлийн тулгуураас үргэлжлүүлэн татах

35/6кВ-ын Баянхошуу дэд станцаас 6кВ-ын Уул фидерийн АТП-5177 дэд өртөвний 0.4 кВ-ын урд гарганалгын төгсгөлийн тулгуураас үргэлжлүүлэн татах

35/6кВ-ын Баянхошуу дэд станцаас 6кВ-ын Уул фидерийн АТП-4439 дэд өртөвний 0.4 кВ-ын зүүн урд гарганалгын төгсгөлийн тулгуураас үргэлжлүүлэн татах

1. 0.4 кВ-ын агаарын шугам

ЦДАШ-ын тулгуур нь Монгол Улсын стандартын шаардлага хангасан УКШ -10.30.17 маягийн төмөр бетон тулгуур ашиглах ба эргэлтийн ,өнцгийн ,салбаралтын болон төгсгөлийн тулгуурт тулаастай хийхээр зураг оруулав.

0.4кВ ЦДАШ-ын үгсралтын ажлыг "УБЦТС" ТӨХК-ийн 09.00.03 шифртэй нэг маягийн зургаар, тулгуур дээр байрлах рубильникийн пунктийн үгсралтыг "УБЦТС" ТӨХК-ийн 2019-43 шифртэй нэг маягийн зургаар тус тус гүйцэтгэнэ

Тулгуурт СИП утсыг тогтоох арматурууд нь эзэрэлтээс хамгаалагдсан хөнгөн цагааны хайлшаар хийгдсэн, баригч, салбарлагч, кронштейн байна. Татагч, баригчийн кронштейнийг тулгуурт бүслүүрээр тогтооно.

2. Тоолуур

Айлуудын тоолуурыг 3 ба 6-аар нэг самбарт 0.4 кВ-ын төмөр бетон тулгуур дээр байрлуулж, уг самбрыг доод ирмэг нь газрын түвшнээс 16 м-ийн өндөрт байхаар бэхэлнэ. 0.4 кВ-ын СИП утаснаас тоолуурын самбар хүртэл 3х35+1х16 -ын хөнгөн цагаан кабелиар татна.

Айлын орууллгын кабелийг "УБЦТС" ТӨХК-ийн 2006 оны 07-р сарын 06-ны өдрийн №02/2006 тоот техникийн зөвлөлийн хурлын шийдвэрийн дагуу агаараар тулгуурт бүслүүрдэж тогтоосон ED-1 маягийн шаазан хөндийрүүлэгч дээр бэхэлж татна. Тоолуурын нэгдсэн шитнээс айл тус бүрийн орууллгын утсыг СИП-4 2х10 мм хөндлөн огтлолтой дамжуулагч байна.

ЭХЭГ ТӨСЛИЙГ ХЯНАСАН ЭКСПЕРТ
№ 27
2025.02.08
ЭХУТ

УБ.Чингисийн өргөн чөлөө-45	Улаанбаатар хот Сонгинохайрхан дүүрэг 41-р хороо, 5-р хэсэг зэзлийн зэдгэйн 1-р гудамжны гэрэлгүй айл өрхүүдийг цахилгаан эрчим хүчээр хангах ажил (0.4 кВ-ын цахилгаан дамжуулах агаарын шугам)				ГЦ		
	ЗТА-ны дарга	Ц.Батзаяа		Тайлбар бичиг	М1		
	Шалгасан	М.Энхбат			Үе шат	Хуудас	Бүх хуудас
	Инженер	Т.Тунгалагтамир		ЕГ шифр УБЦТС-2022-155	А.З	2	8
"УБЦТС" ТӨХК	Гүйцэтгэсэн	Т.Тунгалагтамир		ТГ шифр	2022 он		

0.4кВ ЦДАШ-ийн техник эдийн засгийн үзүүлэлтүүд

Д/д	Үзүүлэлтүүд	Тип марк	Хэмжих нэгж	Тоо хэмжээ	Тайлбар
1	Цахилгаан дамжуулах шугамын урт		км	0.653	
2	Дамжуулагч утасны урт	СИП-2А-70	км	0.653	
3	Дамжуулагч утасны урт	СИП-2А-50	км	0	
4	Дамжуулагч утасны урт	СИП-2А-35	км	0	
5	Завсрын тулгуурын тоо		ш	8	
6	Тулаастай тулгуурын тоо		ш	10	
7	Нийт тулгуурын тоо		ш	18	
8	10м урттай төмөр бетон баганын тоо		ш	28	
9	Хэт хүчдэл хязгаарлагч суурилуулсан		ш	0	
10	Зөрлөгийн тоо		ком	2	

0.4кВ ЦДАШ-ийн Паспорт

Д/д	Нэр	Үзүүлэлт
1	Захиалагч байгууллага	УБЦТС ТӨХК
2	Ашиглагч байгууллага	УБЦТС ТӨХК
3	Барилгын байгууллага, баригдах он	2023
4	Шугамын урт /км/	0.653
5	Бүх тулгуурын тоо	18
6	Завсрын тулгуурын тоо	8
7	Тулаастай тулгуурын тоо	10
8	Өндөрлөсөн тулгуурын тоо	0
9	Цаг уур ба трассын дагуух нөхцөл	
10	Ердийн нөхцэлтэй трассын урт	0.653
11	Уултай трассын урт	0
12	Намагтай трассын урт	0
13	Шугамын нийт трассын урт	0.653
14	Мөстөлтийн район	2
15	Салхины район	3
16	Мөстөлтийн зузаан	10мм
17	Салхины хурд	24м/с

0.4кВ ЦДАШ-ийн үгсралтын ажлын хэмжээ

Д/д	Ажлбарын нэр	Тип марк	Хэмжих нэгж	Ажлын тоо хэмжээ			Нийт
				Ердийн	Уулархаг	Намагтай	
1	ЦДАШ-н тулгуурт утас татах /трасс/	СИП-2А-70	км	0.653	0	0	0.653
2		СИП-2А-50	км	0	0	0	0
3		СИП-2А-35	км	0	0	0	0
4	Хуучин тулгуур ашиглах	ПН-2Б	ш	0			
5		УАН-2Б	ш	0			
6		ОАН-2Б	ш	0			
7		АКН-2Б	ш	2			
8	Газардуулгын босоо электрод угсрах	Круг 22	м	70			
9	Газардуулгын хэвтээ электрод	Полоса 4х40	м	70			
10	Тулгуурт газардуулгын бүүлтын	Катанка	м	78			
11	Тулгуурт цэнэг шавхагч	ОПН	ш	0			
12	Тулгуурт төгсгөлийн муфттэй		ш	0			
13	Тулгуурт тоолуурын хайрцаг суурилуулах	6-тай	ком	7			
14		3-тай	ком	5			

0.4кВ ЦДАШ-ийн тулгуур угсралтын ажлын хэмжээ

Д/д	Ажлбарын нэр	Хэмжих нэгж	Ажлын хэмжээ хөрсний зэргээр							Нийт
			1	2	3	4	5	6	7	
1	ПН-2Б тулгуур угсрах	ком	0	0	0	8	0	0	0	8
2	УАН-2Б тулгуур угсрах	ком	0	0	0	5	0	0	0	5
3	ОАН-2Б тулгуур угсрах	ком	0	0	0	1	0	0	0	1
4	АКН-2Б тулгуур угсрах	ком	0	0	0	4	0	0	0	4
5	Тулгуурын дүн		0	0	0	18	0	0	0	18
6	Давтан газардуулгатай тулгуурын тоо		0	0	0	7	0	0	0	7
7	Тулгуурын нүх ухах	$м^3$	0	0	0	23	0	0	0	22.96
8	Тулгуурын нүх эргүүлж бүлах	$м^3$	0	0	0	20.7	0	0	0	20.664
9	Газардуулгын шуудуу ухах	$м^3$	0	0	0	19.6	0	0	0	19.6
10	Газардуулгын шуудуу эргүүлж бүлах	$м^3$	0	0	0	17.6	0	0	0	17.64

21,35/1,61
17,56/3,1
19,01/0,59
14,99/2,65

УБ Чингисийн өргөн чөлөө-45	Улаанбаатар хот Сонгинохайрхан дүүрэг 41-р хороо, 5-р хэсэг эзэлийн зайдгайн 1-р гудамжны гэрэлгүй айл өрхүүдийг цахилгаан эрчим хүчээр хангах ажил (0.4 кВ-ын цахилгаан дамжуулах агаарын шугам)					ГЦ	
	ЗТА-ны дарга	Ц.Батзаяа		0.4кВ-ын ЦДАШ-ын угсралтын ажлын хэмжээ		М1	
	Шалгасан	М.Энхбат			Үе шат	Хуудас	Бүх хуудас
	Инженер	Т.Тунгалагтамир		ЕГ шифр УБЦТС-2022-155	А.З	3	8
"УБЦТС" ТӨХК	Гүйцэтгэсэн	Т.Тунгалагтамир		ТГ шифр	2022 он		

0.4кВ ЦДАШ-ийн материалын нэгдсэн түүвэр

Д/д	Материалын нэр	Тип марк	Хэмжих нэгж	ПН-2Б		УАН-2Б		ОАН-2Б		АКН-2Б		Хуучин тулгуур ашиглах								Нийт
												ПН-2Б		УАН-2Б		ОАН-2Б		АКН-2Б		
				Нэгд	Бүгд	Нэгд	Бүгд	Нэгд	Бүгд	Нэгд	Бүгд	Нэгд	Бүгд	Нэгд	Бүгд	Нэгд	Бүгд	Нэгд	Бүгд	
1	Бетон шон	УКШ	ш	1	8	2	10	2	2	2	8	0	0	0	0	0	0	0	0	28
2	кронштейн тогтоогч бүслүүр	диаметр 170мм	ш	1	8	2	10	2	2	1	4	1	0	2	0	2	0	1	2	26
3	кронштейн	Z-7	ш	1	8	2	10	3	3	1	4	1	0	2	0	3	0	1	2	27
4	Бүслүүрийн боолт	М16х50	ш	2	16	4	20	4	4	2	8	2	0	4	0	4	0	2	4	52
5	гайка	М16	ш	2	16	8	40	8	8	6	24	2	0	8	0	8	0	6	12	100
6	шайба	М17	ш	4	32	16	80	16	16	12	48	4	0	16	0	16	0	12	24	200
7	татагч	РА-1500	ш	0	0	2	10	3	3	1	4	1	0	2	0	3	0	1	2	19
8	бариг	NXGF-1	ш	1	8	0	0	0	0	0	0	0	0	0	0	0	0	0	0	8
9	Тулаас тогтоогч	L63х6х530	ш	0	0	2	10	2	2	2	8	0	0	0	0	0	0	0	0	20
10	М холбогч	D=160мм	ш	0	0	4	20	4	4	4	16	0	0	0	0	0	0	0	0	40
11	Тулаас тогтоогч боолт	М16х220	ком	0	0	4	20	4	4	4	16	0	0	0	0	0	0	0	0	40
12	Тулаасны U Бүслүүр	d=180, М16	ком	0	0	1	5	1	1	1	4	0	0	0	0	0	0	0	0	10
13	Тулаас хязгаарлагч	L63х6х280	ш	0	0	1	5	1	1	1	4	0	0	0	0	0	0	0	0	10
14	Салбарлагч	CT1S-95A	ш	0	0	0	0	8	8	0	0	4	0	4	0	4	0	0	0	8

Д/д	Материалын нэр	Тип марк	Хэмжих нэгж	Тоо хэмжээ	Нэгж жин	Нийт жин
1	Төмөр бетон тулгуур	УКШ 11м	ш	0.00	830.00	0.0
2	Бетон шон	УКШ 10-30.17	ш	28.00	660.00	18480
3	кронштейн тогтоогч бүслүүр	диаметр 170мм	ш	26.00	1.65	42.9
4	кронштейн	Z-7	ш	27.00	0.50	13.5
5	Бүслүүрийн боолт	М16х50	ш	52.00	0.20	10.4
6	гайка	М16	ш	100.00	0.20	20.0
7	шайба	М16	ш	200.00	0.10	20.0
8	татагч	РА-1500	ш	19.00	1.00	19.0
9	бариг	NXGF-1	ш	8.00	0.80	6.4
10	Тулаас тогтоогч	L63х6х530	ш	20.00	3.80	76.0
11	М холбогч	D=160мм	ш	40.00	0.30	12.0
12	Тулаас тогтоогч боолт	М16х220	ком	40.00	0.60	24.0
13	Тулаасны U Бүслүүр	d=180, М16	ком	10.00	1.10	11.0
14	Тулаас хязгаарлагч	L63х6х280	ш	10.00	1.20	12.0
15	Салбарлагч	CT1S-95A	ш	8.00	0.12	1.0
16	СИП-2А Бүрээстэй дамжуулагч утас	3х70+1х54	кі	0.69	870.00	596.5
17		3х50+1х54	кі	0.00	700.00	0.0
18		3х35+1х54	кі	0.00	530.00	0.0
19	Бүүлтын утас	Ф 8мм	м	77.70	0.37	28.7
20	Татам төмөр	40х4	м	70.00	1.26	88.2
21	Газардуулагч электрод	Ф 22мм	м	70.00	2.98	208.6
22	Газардуулгын салбарлагч	ТТО-151	ш	7.00	0.10	0.7
23	Залгаас	70 мм2	ш	3.43	0.06	0.2
24		70-50 мм2	ш	10.28	0.06	0.6
25		50-35 мм2	ш	0.00	0.06	0.0
26	Багцлагч		ш	37.00	0.01	0.2
27	Хэт хүчдэл хязгаарлагч	ОПН 0.4кВ	ш	0	0.2	0
28	Хэт хүчдэл хязгаарлагчын суурь	Угольник 5х50х300	ш	0	0.9	0
29	Хэт хүчдэл хязгаарлагчын холбох утас	ПВ 1х10	м	0	0.1	0
30	Тэгсгэвч	10мм	ш	0	0.05	0
31	Бетон кольцо	КС1500/90	ш	0	800	0
32	Бул чулуу	-	м3	0	2000	0

Төмөр хийц жин /кг/ -	568.0
Бетон хийц жин /кг/ -	18480.0
Хөндийрүүлэгч жин /кг/	27.4
Дамжуулагчын жин /кг/	596.5
Нийт /кг/	19671.9

УБ Чингисийн арган чөлөө-45	Улаанбаатар хот Сонгинохайрхан дүүрэг 41-р хороо, 5-р хэсэг эзэлийн зайгайн 1-р гудамжны гэрэлгүй айл өрхүүдийг цахилгаан эрчим хүчээр хангах ажил (0.4 кВ-ын цахилгаан дамжуулах агаарын шугам)				ГЦ	
	ЭТА-ны дарга	Ц.Батзаяа		0.4кВ-ын шугамын материалын түүвэр	М1	
	Шалгасан	М.Энхбат			Уе шат	Хуудас	Бүх хуудас
	Инженер	Т.Тунгалагтамир		ЕГ шифр УБЦТС-2022-155	А.З	4	8
"УБЦТС" ТӨХК	Гүйцэтгэсэн	Т.Тунгалагтамир		ТГ шифр	2022 он		

Д/д	Материалын нэр	Хэлбэр маяг	Хэмжих нэгж	3 тай		6 тай		нийт	нэг/б жин	нийт
				Нэгд	Бүгд	Нэгд	Бүгд			
1	Бүүлтын утас	Ф 8 мм	м	3	15	3	21	36	0.37	13.3
2	Татам төмөр	40х4	м	15	75	15	105	180	126	226.8
3	Газардуулагч электрод	Ф 22 мм	м	10	50	10	70	120	2.98	357.6
4	Хуваарилах хайрцаг	6-тоолууртай	ком	0	0	1	7	7	30.00	210.0
5	Хуваарилах хайрцаг	3-тоолууртай	ком	1	5	0	0	5	20.00	100.0
6	Шит тогтоогч бүслүүр	Ф 250 мм	ш	2	10	2	14	24	1.90	45.6
7	Хуваарилах хайрцагны салбарлагч	СТ-70А	ш	4	20	4	28	48	0.10	4.8
8	нэг фазийн тоолуур	Smart	ш	3	15	6	42	57	0.60	34.2
9	оруулгын автомат	63 А	ш	1	5	0	0	5	0.20	1.0
10	оруулгын автомат	100 А	ш	0	0	1	7	7	0.30	2.1
11	айлын оруулгын утас	СИП4 2х10	ш	50	750	50	2100	2850	0.14	407.6
12	Дифференциал автомат	32 А	ш	3	15	6	42	57	0.20	11.4
13	айлын оруулгын бүслүүр	ф 160	ш	1	5	2	14	19	1.20	22.8
14	болт	М16х50	ш	12	60	14	98	158	0.20	31.6
15	гайка	М16	ш	13	65	16	112	177	0.10	17.7
16	шайба	М16	ш	25	125	30	210	335	0.10	33.5
17	Айлын оруулгын изолятор	ЕО-1	ш	1	5	2	14	19	0.40	7.6
18	Айлын оруулгын изоляторын болт	М16х130		1	5	2	14	19	0.22	4.2
19	усны хамгаалалттай лент		ш	1	5	2	14	19	0.20	3.8
20	зэс утас /тоолуур монтажлах /	ПВ-660.1х6	1м 1 т	7	35	15	105	140	0.10	14.0
21	Кабель (Тулгуур-Хайрцаг)	3х35+1х16	м	8	40	8	56	96	0.70	67.0
22	PVL уян хоолой / 6тай т/х /	ф75 6т	ш	0	0	1	7	7	0.10	0.7
23	PVL уян хоолой / 3тай т/х /	ф50 6т	ш	2	10	1	7	17	0.10	1.7
24	PVL уян хоолой тогтоогч	ф210мм	ш	1	5	1	7	12	1.50	18.0
25	PVL уян хоолой тогтоогч	ф180мм	ш	1	5	1	7	12	0.09	1.1
26	PVL уян хоолой тогтоогч	ф160мм	ш	1	5	1	7	12	0.09	1.1
27	PVL уян хоолой тогтоогч	U8-50мм	ш	6	30	3	21	51	0.09	4.6
28	PVL уян хоолой тогтоогч	U8-75мм	ш	0	0	3	21	21	0.09	1.9
29	PVL уян хоолойн цавуу		кг	0.05	0.25	0.05	0.35	0.6	0.10	0.1
30	Гурван фазын тоолуур суурилуулах айлын тоо	Smart	ш	0	0	0	0	0	1.00	0.0
31	Гурван фазын тоолуур суурилуулах айлын тоо	Smart	ш	0	0	0	0	0	1.00	0.0
32	Ерөнхий тоолуур	Smart 5A	ш					1	1.00	1.0
33	Дата концентратор		ш					1	1.00	1.0
34	9 нүхтэй клеммник	≥100А	ш	1	5	1	7	12	0.10	1.2
35	тоолуурын хэрэглэгчийн нэр хаяг /б пластмас		ш	3	15	6	42	57	0.10	5.7
36	утас бэхлэгч		ш	4	20	8	56	76	0.01	0.4
37	0 утасыг бэхлэх болт	М10	ш	3	15	3	21	36	0.10	3.6
38	0 утасыг бэхлэх гайка	М10	ш	3	15	3	21	36	1.10	39.6
39	0 утасыг бэхлэх шайба	М10	ш	6	30	6	42	72	2.10	151.2
40	0 утас ПВХ эвэлбэн		м	1.5	7.5	1.5	10.5	18	0.09	1.6
41	0 утасны төгсгөч		ш	2	10	2	14	24	0.10	2.4
42	Газардуулгын салбарлагч	ТТО-151	ш	1	5	1	7	12	0.10	1.2
43	Электрод	Э-46	кг	0.56	2.8	0.56	3.92	6.72	1.00	6.7

Д/д	Тоолуурын хайрцагны ГША	Хэмжих нэгж	Тоо хэмжээ	Тайлбар
1	Газардуулгын шуудуу ухах	$м^3$	50.4	
2	Газардуулгын шуудуу эргүүлж булах	$м^3$	45.36	

УБ.Чингисийн өргөн чөлөө-45 "УБЦТС" ТӨХК	Улаанбаатар хот. Сонгинохайрхан дүүрэг. 41-р хороо, 5-р хэсэг эзэлийн зөвлөгөөн 1-р гудамжны гэрэлгүй айл өрхүүдийг цахилгаан эрчим хүчээр хангах ажил (0.4 кВ-ын цахилгаан дамжуулах агаарын шугам)					ГЦ	
	ЗТА-ны дарга	Ц.Баатсаяа		Тоолуурын самбарын материалын түүвэр		М1	
	Шалгасан	М.Энхбат			Уе шат	Хуудас	Бүх хуудас
	Инженер	А.Лхагвасүрэн		ЕГ шифр УБЦТС-2022-155	А.3	5	8
	Гүйцэтгэсэн	Б.Чин-Эрдэнэ		ТГ шифр	2024 он		

Д/д	Нэр	Маяг	Хэмжих нэгж	Тоо	Нэгж жин /кг/	Тайлбар
1	Ялуу	Дя-35-38-22 3550x380x220	ш	9	750	
2	Бэхэлгээний туузан бүслүүр	FR 207	м	9	1	
3	Бүслүүрийн түгжээ	Лента NC 20	ш	9	0.2500	
4	Кронштейн	CA 1500	ш	9	0.2270	
5	Татагч /Зажим анкерный/	STC-P	ш	9	1	
6	Тулгуурын газар шороо		$м^3$		0.2/0.12	Нэг тулгуурын

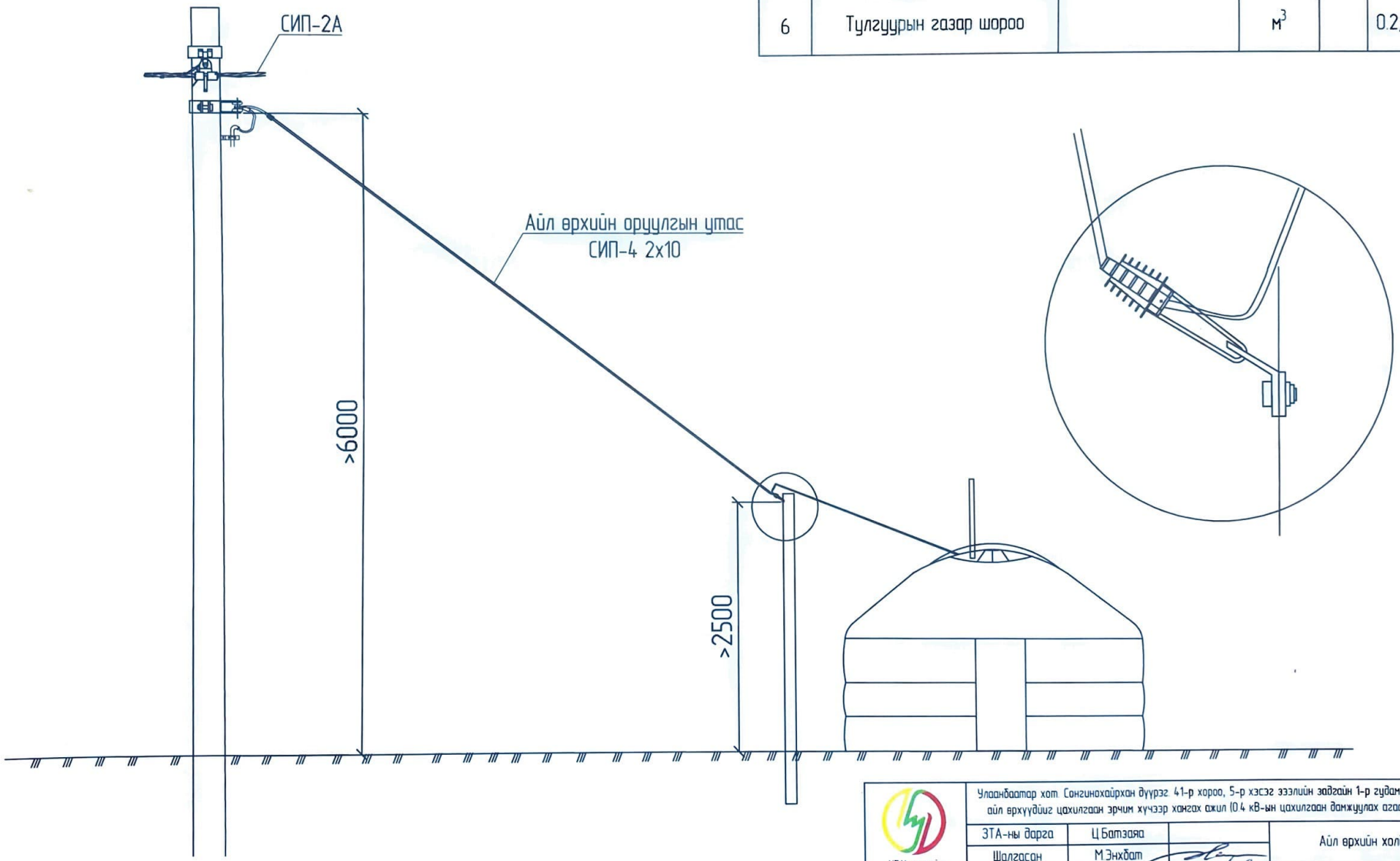

УБ Чингисийн өргөн чөлөө-45 "УБЦТС" ТӨХК	Улаанбаатар хот. Сонгинохайрхан дүүрэг 41-р хороо, 5-р хэсэг эзэлийн зайгаан 1-р гудамжны гэрэлгүй айл өрхүүдийг цахилгаан эрчим хүчээр хангах ажил (0.4 кВ-ын цахилгаан дамжуулах агаарын шугам)				ГЦ	
	ЗТА-ны дарга	Ц.Батзаяа	Айл өрхийн холболт		М1	
	Шалгасан	М.Энхбат		Үе шат	Хуудас	Бүх хуудас
	Инженер	А.Лхагвасүрэн	ЕГ шифр: УБЦТС-2022-155	А.3	5.1	8.
	Гүйцэтгэсэн	Б.Чин-Эрдэнэ	ТГ шифр	2024 он		

Зөвшөөрсөн:

"Улаанбаатар цахилгаан түгээх сүлжээ" ТӨХК-ийн Ерөнхий инженер — Т.Мөнхболд

Нийслэлийн газар зохион байгуулалтын албаны дарга — Г.Батзориг 2023.04.13

Хот байгуулалт, Хөгжлийн газрын ИДБТ-ийн хэлтсийн мэргэжилтэн — 2023.04.11 Ц.Болортунгалаг

Нийслэлийн онцгой байдлын газрын гал түймэртэй тэмцэх хэлтсийн БЗТХ-ын ахлах байцаагч — Ж.Хүдэрчулуун

Шугамын трассыг дэмжсэн
1 нэмж тайлбартай зөвшөөрсөн
2023 04 13

Таних тэмдэг			
	Одоо байгаа 0.4кВ зөвшөөрөгдөх тулгуур		Шинэ 10 кВ-ын тулгуур
	Одоо байгаа 0.4кВ тулаастай тулгуур		Шинэ 0.4 кВ-ын тулгуур
	Одоо байгаа 10 кВ-ын анкер тулгуур		Давтан газардуулга
	Одоо байгаа 10 кВ-ын зөвшөөрөгдөх тулгуур		Шинээр татах 10 кВ-ын кабель шугам
	Шинээр барих 10/0.4 кВ-ын дэд станц		Шинээр татах 10 кВ-ын СИП-70
	Одоо байгаа 0.4кВ-ын трасс		Шинээр татах 0.4 кВ-ын кабель шугам
	Одоо байгаа 10 кВ-ын трасс		Шинээр татах 0.4 кВ-ын СИП2
3	Тоолуур		Бүлгэлгах шугам

ЗУРАГ ТӨСЛИЙГ ХЯНАСАН ЭКСПЕРТ № 7 2023.04.08 ЭХУТ

УБ Чингисийн өргөн чөлөө-45	Улаанбаатар хот Сонгинохайрхан дүүрэг 41-р хороо, 5-р хэсэг эзэлийн зөвшөөрөгдсөн 1-р гудамжны гэрэлгүй айл өрхүүдийг цахилгаан эрчим хүчээр хангах ажил (0.4 кВ-ын цахилгаан дамжуулах агаарын шугам)				ГЦ
	ЗТА-ны дарга	Ц.Батзаяа		Трасс, трассын зөвшөөрөл	М 1:2000
	Шалгасан	М.Энхбат			Уе шат / Хуудас / Бүх хуудас
	Инженер	Т.Тунгалагтамир		ЕГ шифр УБЦТС-2022-155	А3 / 6 / 8
"УБЦТС" ТӨХК	Гүйцэтгэсэн	Т.Тунгалагтамир		ТГ шифр	2022 он

6кВ-ын ЦДАШ

АТП-5177

ПН-2Б
4

АКН-2Б
5

УАН-2Б
3

СИП2А-70 Lтр=40м

СИП2А-70 Lтр=40м

СИП2А-70 Lтр=20м

СИП2А-70 Lтр=40м

ПН-2Б
2

Х

Б

З

У

0.4кВ-ын ЦДАШ

УАН-2Б
1

0.4кВ-ын ЦДАШ нь АТП-5177-с 312 метр

35/6кВ-ын Баянхошуу дэд станцаас 6кВ-ын Уул фидерийн АТП-5177 дэд өртөөний 0.4 кВ-ын зүүн урд гаргалгын төгсгөлийн тулгуураас үргэлжлүүлэн татах

0.4кВ-ын ЦДАШ нь АТП-5177-с 276 метр

35/6кВ-ын Баянхошуу дэд станцаас 6кВ-ын Уул фидерийн АТП-5177 дэд өртөөний 0.4 кВ-ын урд гаргалгын төгсгөлийн тулгуураас үргэлжлүүлэн татах

АКН-2Б
7

ОАН-2Б
6

Зөвсөн тулгуур
УАН-2Б

СИП2А-70 Lтр=41м

СИП2А-70 Lтр=40м

10

Тулгуурыг
зөвх

СИП2А-70 Lтр=39м

ПН-2Б
8

СИП2А-70 Lтр=41м

АКН-2Б
9

ЗУРАГ ТӨСЛИЙГ ХЯНАСАН ЭКСПЕРТ
№ 2-7
2023-02-08
.....оны.....сарын.....өдөр
ЭХУТ

Танихтэмдэг			
	Одоо байгаа 0.4кВ залгуурын тулгуур		Шинэ 10 кВ-ын тулгуур
	Одоо байгаа 0.4кВ тулаастай тулгуур		Шинэ 0.4 кВ-ын тулгуур
	Одоо байгаа 10 кВ-ын анкер тулгуур		Давтан газардуулга
	Одоо байгаа 10 кВ-ын залгуурын тулгуур		Шинээр татах 10 кВ-ын кабель шугам
	Шинээр барих 10/0.4 кВ-ын дэд станц		Шинээр татах 10 кВ-ын СИП-70
	Одоо байгаа 0.4кВ-ын трасс		Шинээр татах 0.4 кВ-ын кабель шугам
	Одоо байгаа 10 кВ-ын трасс		Шинээр татах 0.4 кВ-ын СИП2
3	Тоолуур		Буулгах шугам

УБ Чингисийн арган чөлөө-45	Улаанбаатар хот Сонгинохайрхан дүүрэг 41-р хороо, 5-р хэсэг эзэлийн зайгайн 1-р гудамжны гэрэлгүй айл өрхүүдийг цахилгаан эрчим хүчээр хангах ажил (0.4 кВ-ын цахилгаан дамжуулах агаарын шугам)				ГЦ
	ЭТА-ны дарга	Ц Батзаяа		Трасс, трассын зөвшөөрөл	М 1:1000
	Шалгасан	М Энхбат			Үе шат / Хуудас / Бүх хуудас
	Инженер	Т Тунгалагтамир		ЕГ шифр УБЦТС-2022-155	А 3 / 7 / 8
"УБЦТС" ТӨХК	Гүйцэтгэсэн	Т Тунгалагтамир		ТГ шифр	2022 он

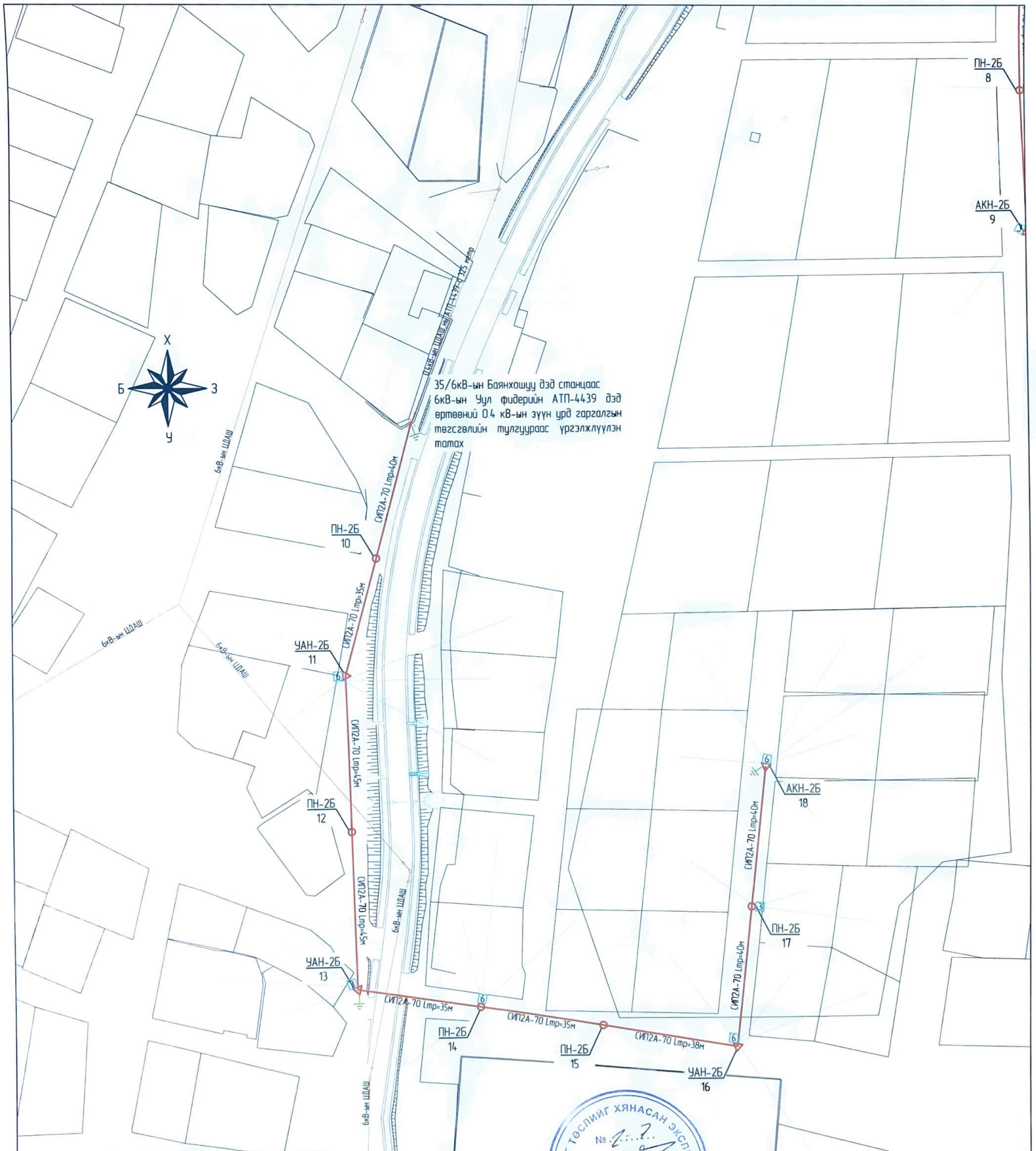

Танихтэмдэг			
	Одоо байгаа 0.4кВ зөвсрын тулгуур		Шинэ 10 кВ-ын тулгуур
	Одоо байгаа 0.4кВ тулаастай тулгуур		Шинэ 0.4 кВ-ын тулгуур
	Одоо байгаа 10 кВ-ын анкер тулгуур		Давтан газардуулга
	Одоо байгаа 10 кВ-ын зөвсрын тулгуур		Шинээр татах 10 кВ-ын кабель шугам
	Шинээр барих 10/0.4 кВ-ын дэд станц		Шинээр татах 10 кВ-ын СИП-70
	Одоо байгаа 0.4кВ-ын трасс		Шинээр татах 0.4 кВ-ын кабель шугам
	Одоо байгаа 10 кВ-ын трасс		Шинээр татах 0.4 кВ-ын СИП2
3	Тоолуур		Буулгах шугам

ЗУРАГ ТӨСЛИЙГ ХЯНАСАН ЭКСПЕРТ
№ 1...7
2025-02-08
...оны ...сарын ...өдөр
ЭХУТ

УБ Чингисийн арган чөлөө-45	Улаанбаатар хот. Сонгинохайрхан дүүрэг 41-р хороо, 5-р хэсэг эзэлийн зөвшөөрөгдсөн 1-р гудамжны гэрэлгүй айл өрхүүдийг цахилгаан эрчим хүчээр хангах ахил (0.4 кВ-ын цахилгаан дамжуулах агаарын шугам)				ГЦ
	ЗТА-ны дарга	Ц.Батзаяа		Трасс, трассын зөвшөөрөл	М 1:1000
	Шалгасан	М.Энхбат			Үе шат / Хуудас / Бүх хуудас
	Инженер	Т.Тунгалагтамир		ЕГ шифр УБЦТС-2022-155	А 3 / 8 / 8
"УБЦТС" ТӨХК	Гүйцэтгэсэн	Т.Тунгалагтамир		ТГ шифр	2022 он

35/6кВ-ын Баянхошуу дэд станцаас 6кВ-ын Уул фидерийн АТП-4439 дэд өртөвний 0.4 кВ-ын зүүн урд гаргалгын төгсгөлийн тулгуураас үргэлжлүүлэн татах

СИП2А-70 Lтр=41м

АКН-2Б 10

СИП2А-70 Lтр=40м

ПН-2Б 13

СИП2А-70 Lтр=35м

УАН-2Б 12

СИП2А-70 Lтр=45м

ПН-2Б 13

СИП2А-70 Lтр=45м

УАН-2Б 14

СИП2А-70 Lтр=35м

ПН-2Б 15

СИП2А-70 Lтр=35м

ПН-2Б 16

СИП2А-70 Lтр=38м

УАН-2Б 17

СИП2А-70 Lтр=40м

ПН-2Б 18

СИП2А-70 Lтр=40м

АКН-2Б 19

6кВ-ын ЦДАШ

Б З У

Таних тэмдэг			
	Одоо байгаа 0.4кВ зайсрын тулгуур		Шинэ 10 кВ-ын тулгуур
	Одоо байгаа 0.4кВ тулаастай тулгуур		Шинэ 0.4 кВ-ын тулгуур
	Одоо байгаа 10 кВ-ын анкер тулгуур		Давтан газардуулга
	Одоо байгаа 10 кВ-ын зайсрын тулгуур		Шинээр татах 10 кВ-ын кабель шугам
	Шинээр барих 10/0.4 кВ-ын дэд станц		Шинээр татах 10 кВ-ын СИП-70
	Одоо байгаа 0.4кВ-ын трасс		Шинээр татах 0.4 кВ-ын кабель шугам
	Одоо байгаа 10 кВ-ын трасс		Шинээр татах 0.4 кВ-ын СИП2
3	Тоолуур		Буулгах шугам

УБ Чингисийн өргөн чөлөө-45	Улаанбаатар хот Сонгинохайрхан дүүрэг 41-р хороо, 5-р хэсэг эзэлийн зайгайн 1-р гудамжны гэрэлгүй айл өрхүүдийг цахилгаан эрчим хүчээр хангах ажил (0.4 кВ-ын цахилгаан дамжуулах агаарын шугам)				ГЦ
ЗТА-ны дарга	Ц.Батзаяа		Трасс, трассын зөвшөөрөл	М 1:1000	
Шалгасан	М.Энхбат			Үе шат	Хуудас / Бүх хуудас
Инженер	Т.Тунгалагтамир		ЕГ шифр УБЦТС-2022-155	А.З	8 / 8
"УБЦТС" ТӨХК	Гүйцэтгэсэн	Т.Тунгалагтамир	ТГ шифр	2022 он	

Завсрын дан утастай
тулгуур ПН-2Б

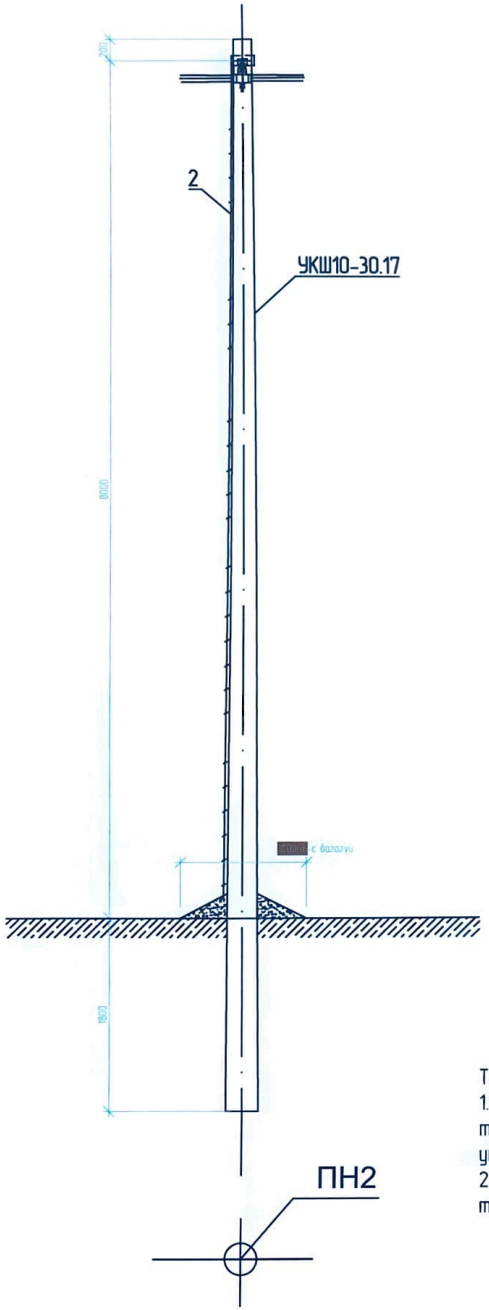

Тайлбар:

1. Шугамын тоноглол болон төмөр хийцүүдийг тулгуурын газардуулгын дэзд гаргалгад газардуулагч утсаар холбоно.
2. Тулгуур дээр тоолуурын самбар байрласан үед тоолуурын самбарын салбарлагч- 4ш нэмэгдэнэ.

Угсралтын бүдүүвч

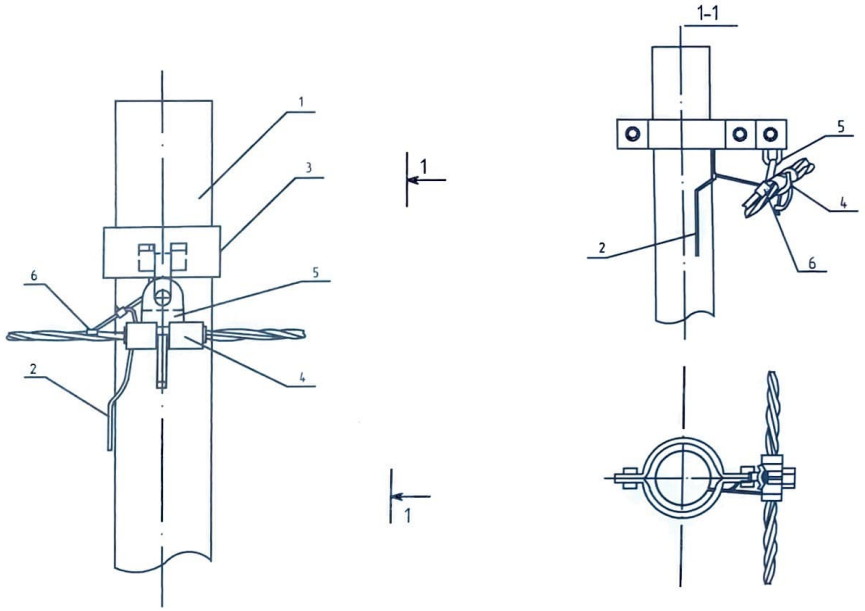

Материалын түүвэр

Байрлалын тэмдэглэгээ	Нэр	Марк	Хэмжих нэгж	Тоо	Нэг бүрийн жин, кг
Төмөр бетон хийц					
1	Төмөр бетон тулгуур	УКШ10-30.17	ш	1	660
Төмөр хийц					
2	Газардуулгын буултын утас	Катанг 8мм	м	8.2	0.24
Шугамын тоноглол					
3	кронштейн тогтоогч бүслүүр	170x50x5	ком	1	1.65
4	Баригч	NXGF-1	ш	1	0.80
5	Кронштейн	Z-7	ш	1	0.50
6	Газардуулгын салбарлагч	TTD-151	ш	1	0.10
7	Бүслүүрийн боолт	M16x50	ш	2	0.20
8	Гайка	M16	ш	2	0.20
9	Шайба	M16	ш	4	0.10

УБ.Чингисийн өргөн чөлөө-45	0.4кВ-ын төмөр бетон тулгууртай СИП2А маягийн бүрээстэй агаарын шугамын угсралтын ажлын нэг маягийн зураг				ГЦ		
	ЗТА-ны дарга	Л.Гансүх		Завсрын дан утастай тулгуур ПН-2Б	М1		
	Шалгасан	М.Энхбат			Үе шат	Хуудас	Бүх хуудас
	Инженер	Г.Ганзаяа		ЕГ шифр: УБЦТС-2022-155	А.3	8.1	8.
УБЦТС ТӨХК	Гүйцэтгэсэн	Г.Ганзаяа		ТГ шифр:	2025		

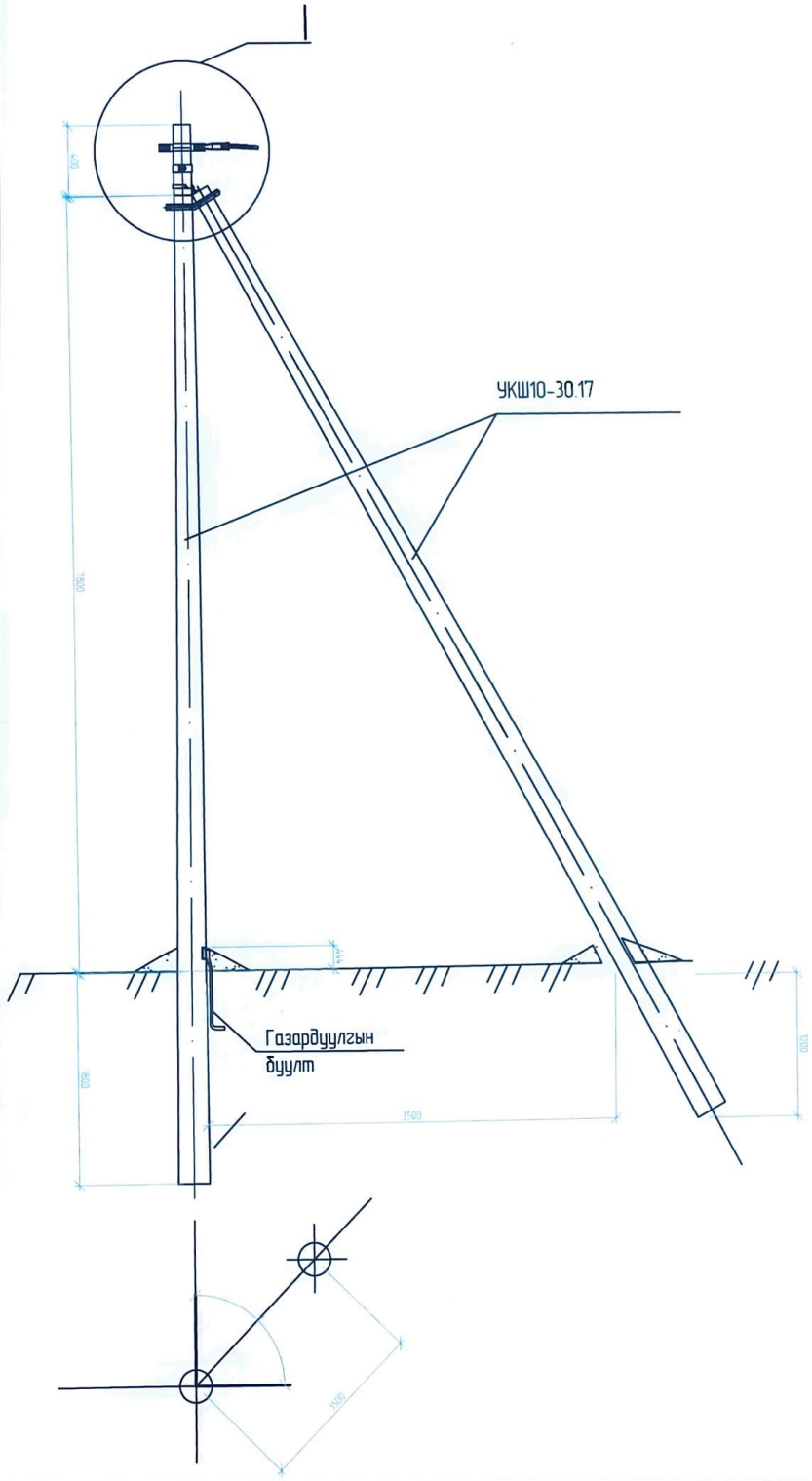

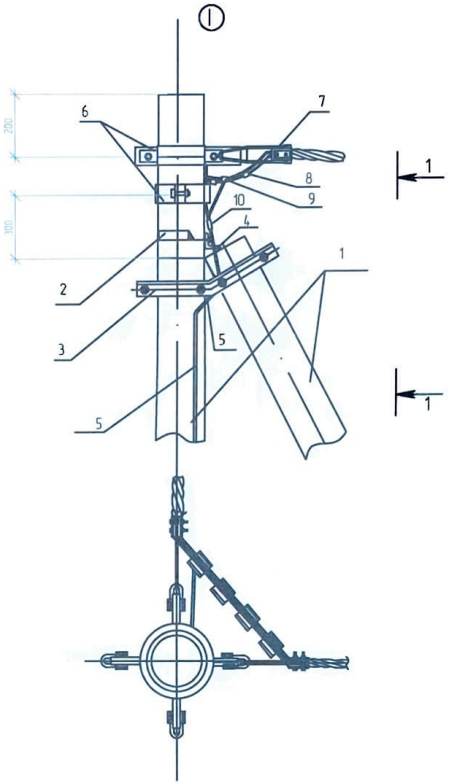

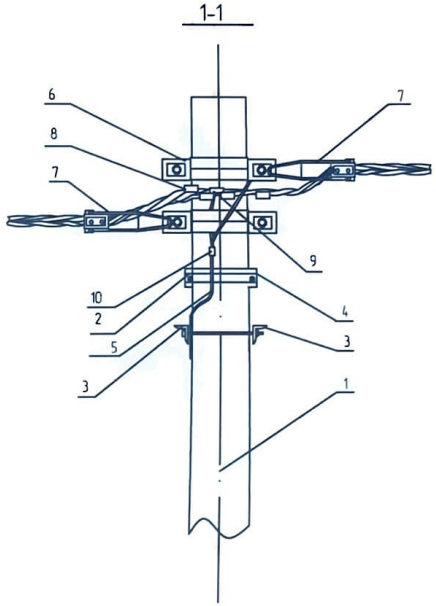

Тайлбар:

1. Шугамын тоноглол болон төмөр хийцүүдийг тулгуурын газардуулгын дээд гарган газардуулагч утсаар холбоно.
2. ЦДАШ-ын эргэлтийн өнцөг (□) нь 90°С хүртэл байна.
3. Тулгуур дээр тоолуурын самбар байрлуулсан тохиолдолд тоолуурын самбарын салбарлагч-4ш нэмэгдэнэ.

Байрлалын тэмдэглэгээ	Нэр	Марк	Хэмжих нэгж	Тоо	Нэг бүрийн жин, кг
Төмөр бетон хийц					
1	Төмөр бетон тулгуур	УКШ10-30.17	ш	2	660
Төмөр хийц					
2	Тулаасны U бүслүүр	d=180, М16	ш	1	1
3	Тулаас тогтоогч	L63x6x530	ком	1	
4	Тулаас хязгаарлагч	L63x6x280	ш	1	
5	Газардуулгын буултын утас	Ф8	м	7	0.44
Шугамын тоноглол					
6	Ороон бүслүүр	170x50x5	ком	2	1.65
7	Татагч	РА-1500	ш	2	0.80
8	Фаз салбарлагч	JBC-01	ш	-	0.50
9	Газардуулгын салбарлагч	JBC-0	ш	1	0.25
10	Хабчаар	JBL	ш	1	0.22

УБ.Чингисийн өргөн чөлөө-45	0.4кВ-ын төмөр бетон тулгууртай СИП2А маягийн бүрээстэй агаарын шугамын үгсралтын ажлын нэг маягийн зураг				ГЦ		
	ЗТА-ны дарга	Л.Гансүх		Өнцгийн дан утастай анкер тулгуур УАН2	М1		
	Шалгасан	М.Энхбат			Уе шат	Хуудас	Бүх хуудас
	Инженер	Г.Ганзаяа		ЕГ шифр УБЦТС-2022-155	А.3	8.2	8
УБЦТС ТӨХК	Гүйцэтгэсэн	Г.Ганзаяа		ТГ шифр	2025		

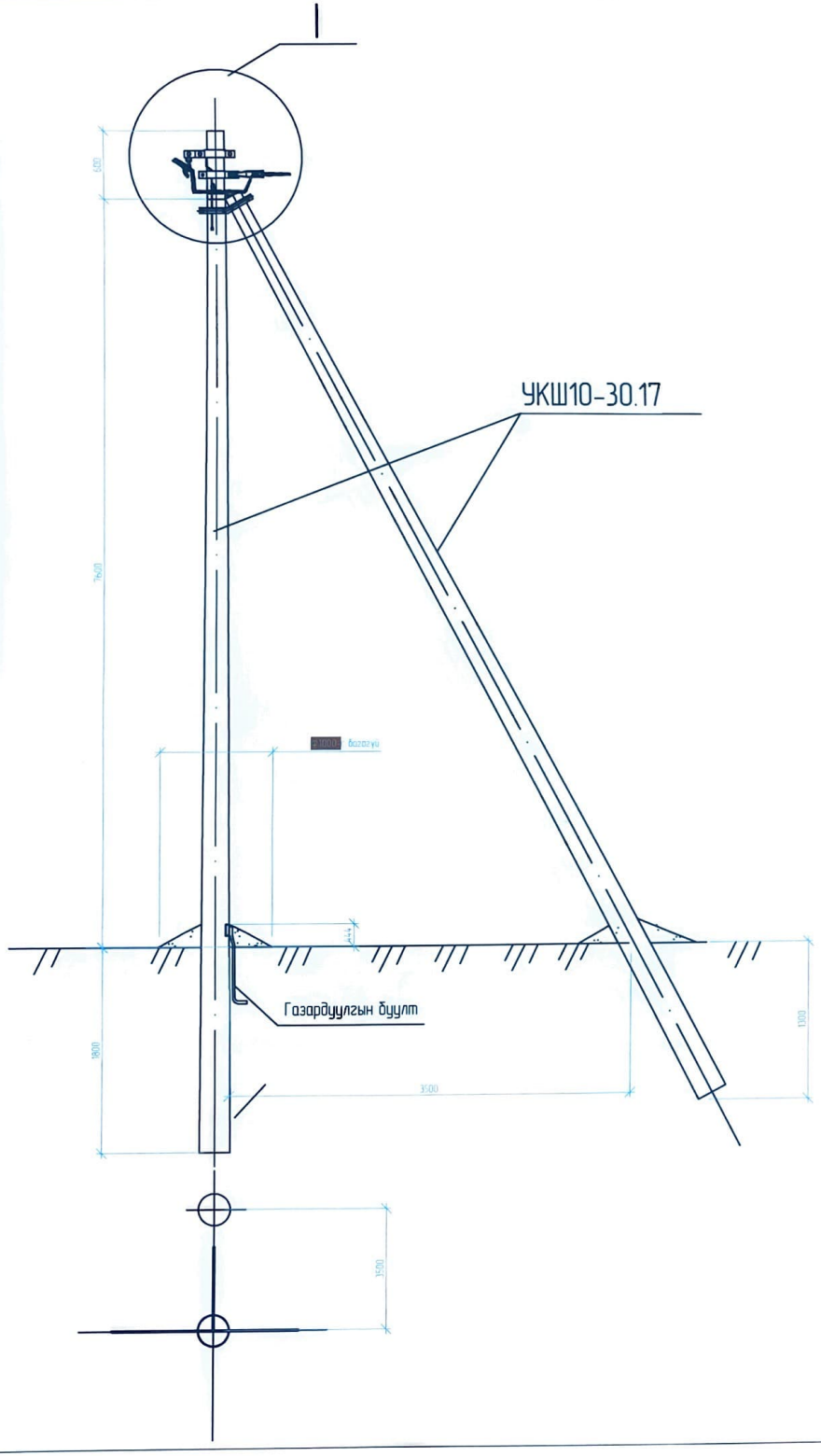

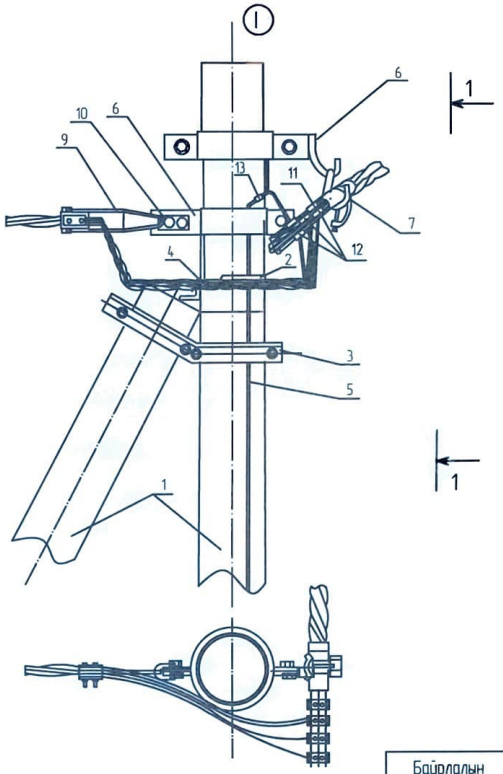

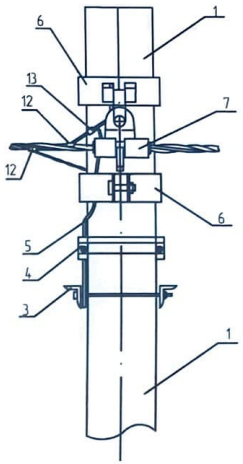

Тайлбар:
1.Шугамын тоноглол болон төмөр хийцүүдийг тулгуурын газардуулгын дээд гаргалгад газардуулагч утсаар холбоно.
2. Тулгуур дээр тоолуурын самбар байрлуулсан тохиолдолд тоолуурын самбарын салбарлагч-4ш нэмэгдэнэ.

Байрлалын тэмдэглэгээ	Нэр	Марк	Хэмжих нэгж	Тоо	Нэг бүрийн жин, кг
Төмөр бетон хийц					
1	Төмөр бетон тулгуур	УКШ10-30.17	ш	2	660
Төмөр хийц					
2	Тулаасны U Бүслүүр	d=180, M16	ш	1	1
3	Тулаас тогтоогч	L63x6x530	ком	1	
4	Тулаас хязгаарлагч	L63x6x280	ш	1	
5	Газардуулгын бууцтын утас	Ф8	м	7	0.44
Шугамын тоноглол					
6	Ороон бүслүүр	170x50x5	ком	2	1.65
7	Баригч	NXGF-1	ш	1	0.80
8					
9	Татагч	PA-1500	ш	1	0.80
10	Кронштейн	Z-7	ш	1	0.44
11	Фаз салбарлагч	JBC-01	ш	4	0.50
12	Газардуулгын салбарлагч	JBC-0	ш	1	0.25
13	Хабчаар	JBL	ш	1	0.22

УБ Чингисийн өргөн чөлөө-45	0.4кВ-ын төмөр бетон тулгууртай СИП2А маягийн бүрэлдэхүүн агаарын шугамын үгсгэлтийн ажлын нэг маягийн зураг				ГЦ		
	ЗТА-ны дарга	Л.Гансүх		Салбарлалтын анкер тулгуур ОАН2	М1		
	Шалгасан	М.Энхбат			Үе шат	Хуудас	Бүх хуудас
	Инженер	Г.Ганзаяа		ЕГ шифр: УБЦТС-2022-155	А.З	8.3	8.
УБЦТС ТӨХК	Гүйцэтгэсэн	Г.Ганзаяа		ТГ шифр	2025		

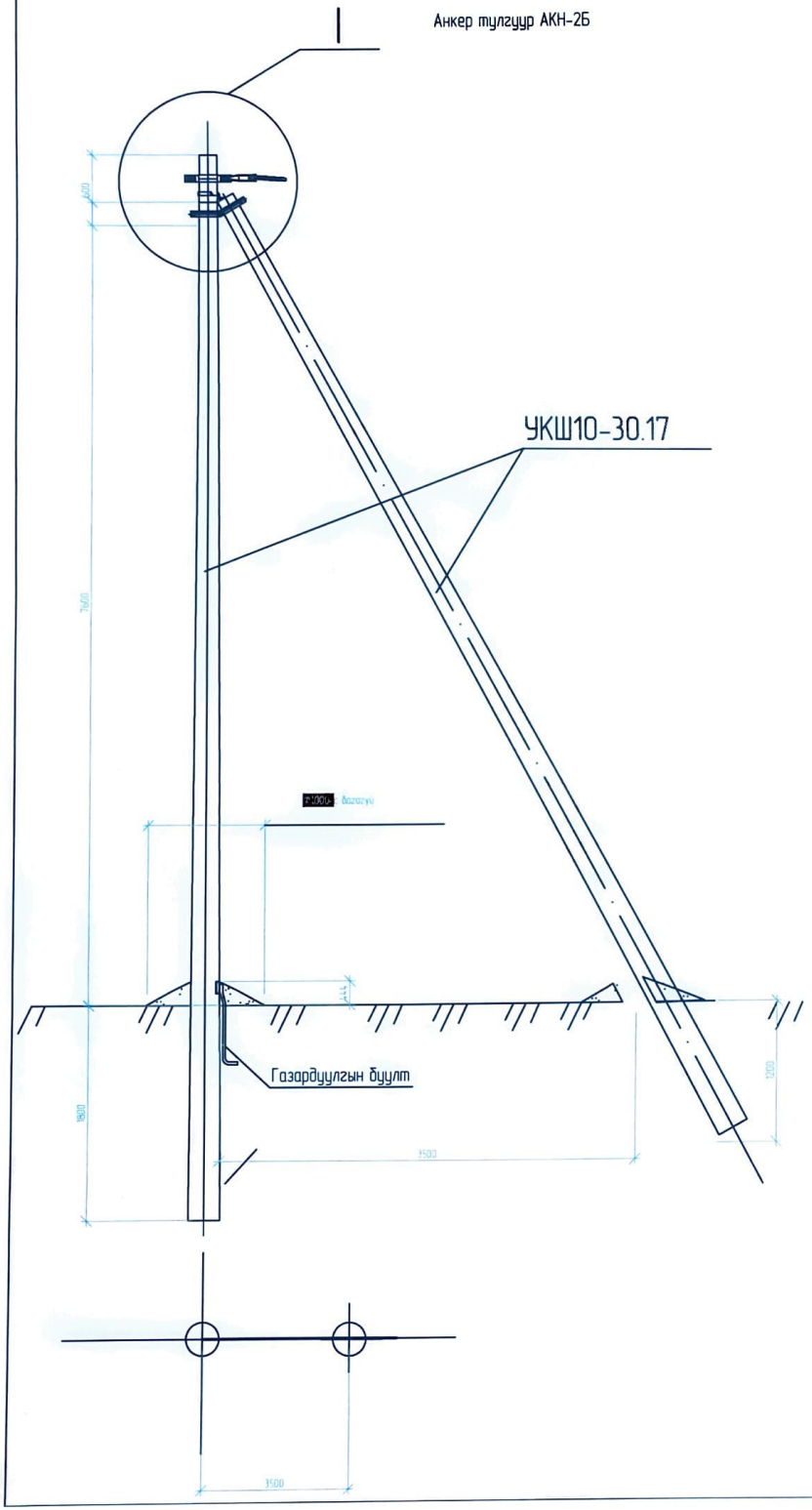

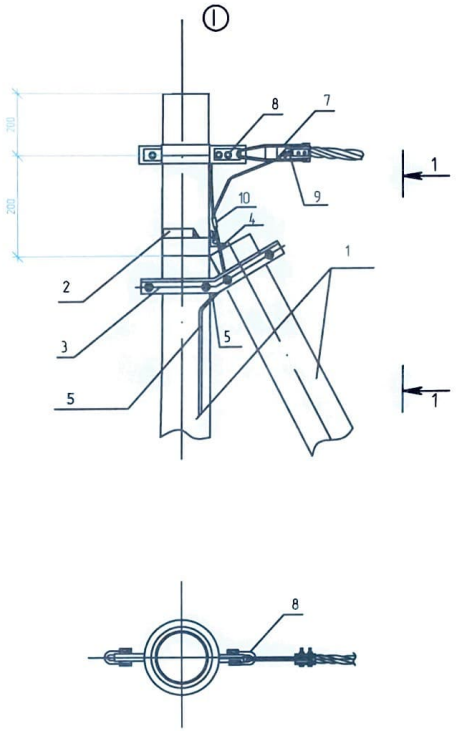

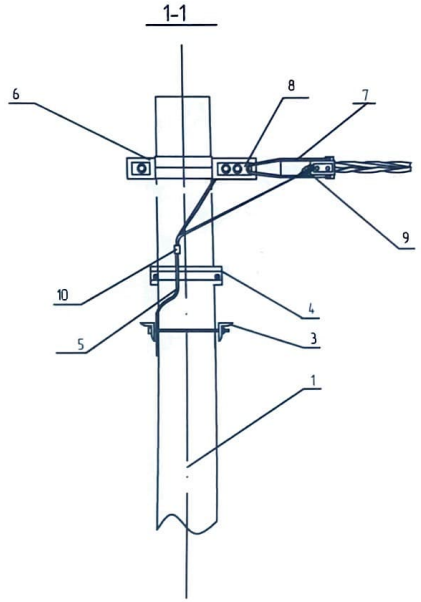

Тайлбар
1.Шугамын тоноглол болон төмөр хийцүүдийг тулгуурын газардуулгын дэзэд гарганлгаа газардуулагч утсаар холбоно.
2. Тулгуур дээр тоолуурын самбар байрлуулсан тохиолдолд тоолуурын самбарын салбарлагч-4ш нэмэгдэнэ.

Байрлалын тэмдэглэгээ	Нэр	Марк	Хэмжих нэгж	Тоо	Нэг бүрийн жин, кг
Төмөр бетон хийц					
1	Төмөр бетон тулгуур	УКШ10-30.17	ш	2	660
Төмөр хийц					
2	Тулаасны U бүслүүр	d=180, M16	ш	1	1
3	Тулаас тогтоогч	L63x6x530	ком	1	
4	Тулаас хязгаарлагч	L63x6x280	ш	1	
5	Газардуулгын бүүлтын утас	Ф8	м	7	0.44
Шугамын тоноглол					
6	Ороон бүслүүр	170x50x5	ш	1	1.65
7	Татагч	PA-1500	ш	1	0.80
8	Кронштейн	Z-7	ш	1	0.44
9	Газардуулгын салбарлагч	JBC-0	ш	1	0.25
10	Хавчаар	JBL	ш	1	0.22

УБ Чингисийн өргөн чөлөө-45	0.4кВ-ын төмөр бетон тулгууртай СИП2А маягийн бүрээстэй агаарын шугамын үгсгалтын ажлын нэг маягийн зураг				ГЦ		
	ЭТА-ны дарга	Л.Гансүх		Анкер тулгуур АКН-2Б	М1		
	Шалгасан	М.Энхбат			Үе шат	Хуудас	Бүх хуудас
	Инженер	Г.Ганзаяа		ЕГ шифр УБЦТС-2022-155	А.3	8.4	8
УБЦТС ТӨХК	Гүйцэтгэсэн	Г.Ганзаяа		ТГ шифр	2025		

Төсвийн дугаар 2025-016

УБ хот. СХД. 41-р хороо, 5-р хэсэг Зээлийн задгайн 1-р гудамжны гэрэлгүй айл өрхүүдийг цахилгаан эрчим хүчээр хангах ажлын төсөв.

Төсөвт өртөгийн дүн: **111,005,962** төгрөг

/Үсгээр/ *Нэг зуун арван нэгэн сая таван мянга есөн зуун жаран хоёр төгрөг*

Хянасан:
Тэргүүлэх төсөвчин:...../.....

Огноо он сар өдөр

Баталгаажуулсан:

УБЦТС ТӨХК-ийн
Ерөнхий инженер...../Т.Мөнхболд/

Огноо он сар өдөр

Хянасан:

ЗТАлбаны дарга..... / Ц.Батзаяа /

Гүйцэтгэсэн :
Мэргэшсэн төсөвчин...../Б.Энхжаргал/

Огноо он сар өдөр

2025 он

ЭХХТ-ийн Захирлын 2018 оны А/30 тоот
тушаалын нэгдүгээр хавсралт

ТӨСВИЙН ТОВЧ ТАЙЛБАР

I. Мэдээлэл

1. Ерөнхий захиалагч, гүйцэтгэгч байгууллагын нэр:
Захиалагч:Налайх дүүргийн засаг даргын тамгын газар
2. Компанийн төсөв зохиох тусгай зөвшөөрлийн дугаар: 1831/18
3. Ажлын зургийн нэр, байршил, шифр: **Төсвийн шифр: 2025-016**

Улаанбаатар хот. Сонгинохайрхан дүүрэг. 41-р хороо, 5-р хэсэг зээлийн задгайн 1-р гудамжны гэрэлгүй айл өрхүүдийг цахилгаан эрчим хүчээр хангах ажил . **Зургийн шифр: УБЦТС-2022-155**

4. Төсөвчний нэр, хаяг, утас, и майл хаяг:
Б.Энхжаргал, утас-80020727. enkhjargal.b0424@gmail.com

II. Төсвийн тухай тэмдэглэл

Эрчим хүчний барилга байгууламжийн төсвийг боловсруулахад хэрэглэсэн төсвийн норматив төсвийн тайлбар, ажлын зургийн жагсаалт /БА,ББ,ГЦ,ХТ,ГД,ГБУ,ГЦУ,ХАС болон бусад/.....

Төсвийн суурь норм, цалин, ашиг, нэмэгдэл зардал, зохиогчийн хяналтын зардлыг БХБ-ын сайдын 2020/30, БХБЯ-ны сайдын 2024 оны 95, тээврийг ЗТХ-ийн сайдын 2019/256, машин механизмыг ЗТБХБЯ-ны сайдын 2012 оны 18 тоот, УБЦТС-2022-155 зургийн шифртэй ..... тоот магадлалын дүгнэлттэй ажлыг УБ хотын Захирагчийн ажлын албанаас ирүүлсэн төсөв шинэчлэх тухай албан бичиг, дээрх тоот тушаалуудыг үндэслэн шинэчлэв

Зургийн нэр төрөл, хийц эдлэл, тоног төхөөрөмжийн тухай товч тэмдэглэл:

0.4 кВ-ын ЦДАШ 653 м, Тоолууржуулалт 57ш ухаалаг тоолуур ба айлын оруулгын утас татах шугамын тулгуур угсрах ажлыг тооцов.

Онцгой байдлын ерөнхий газар, тухайн орон нутгийн эрх бүхий байгууллагын зөвшөөрөл, түймэртэй тэмцэх хэлтэс, Нийслэлийн газар зохион байгуулалтын алба зэрэг холбогдох шатны байгууллагуудтай 2022 онд зөвшилцсөн байна.
Эрчим хүчний барилга байгууламжийн эх үүсвэр: (**гадна цахилгаан хангамж**, гадна дулааны шугам, цэвэр бохир усны шугамын эх үүсвэрийн байдал)

Ажлын тоо хэмжээ, материалын түүвэр нь зургаас зөрсөн эсэх: үгүй
Материалын үнийг ямар баримтаас авсан тухай, материалын тээврийг хаанаас татсан тухай тэмдэглэл: Зах зээлийн үнээр тооцов.
Тухайн эрчим хүчний барилга байгууламжид суурилуулах тоног төхөөрөмж болон түүнийг угсрах нэгж хүчин чадлын төсөвт өртгийг тодорхойлсон онцлог:

0.4 кВ-н ЦДАШ, тоолуулжуулах ажлын нэгж хүчин чадлын өртгийг тооцов.

III. Үр дүн

	Төсөвт өртгийн дүн:	**111,005,962**	төгрөгөөр
Нэгж хүчин чадал өртөг:	10/0.4 кВ-н 400 кВА КТПН:	-	төгрөгөөр
	10 кВ-н ЦДАШ:	-	төгрөгөөр
	10 кВ-н ЦДКШ:	-	төгрөгөөр
	0.4 кВ-н ЦДАШ:	47,080	төгрөгөөр
	0.4 кВ-н ЦДКШ:	-	төгрөгөөр
	Тоолууржуулалт:	710,025	төгрөгөөр

Тайлбар бичсэн:
Төсөвчин
Б.Энхжаргал..... /Овог нэр, Тамга/

Монгол Улс 18-170 МЭРГЭШЛИЙН ГЭРЧИН Баасандорж ЭНХЖАРГАЛ 2024-2027

Төсөвт өртгийн товчоо

УБ хот. СХД. 41-р хороо, 5-р хэсэг Зээлийн задгайн 1-р гудамжны гэрэлгүй айл өрхүүдийг цахилгаан эрчим хүчээр хангах ажил

Д/д	Зардлын дүн	0.4 кВ-ын ЦДАШ	Тоолуур смарт	Нийт дүн
	Хүчин чадал	**653 м**	**57 ш**	
1	Үндсэн ажилчдын цалин	2,091,589	2,554,315	4,645,904
2	ИТА-ын цалин (17%)	355,570	434,234	789,804
3	Нэмэгдэл цалин (37%)	773,888	945,097	1,718,985
	Нийт цалин	3,221,047	3,933,646	7,154,693
4	НД, ЭМД-ын байгууллага хариуцан төлөх шимтгэлийн дүн (13.5%)	434,841	531,042	965,884
5	Ажлын багаж, хувцас, хэрэгсэл (13.6%)	438,062	534,976	973,038
6	**Ажиллах хүчний зардал**	**4,093,951**	**4,999,664**	**9,093,615**
7	Материалын зардал	29,610,300	35,851,990	65,462,290
8	Машин механизмын зардал	1,867,167	1,612,653	3,479,820
9	Тээврийн зардал	162,320	69,365	231,685
	Шууд зардлын дүн	**35,733,738**	**42,533,672**	**78,267,410**
10	Нэмэгдэл зардал (86.5%)	1,809,224	2,209,483	4,018,707
11	Төсөвт ашиг (15%)	5,631,444	6,711,473	12,342,918
	Дүн	43,174,406	51,454,628	94,629,034
12	Тоног төхөөрөмжийн үнэ			-
	Барилга угсралтын ажлын төсөвт өртгийн дүн	**43,174,406**	**51,454,628**	**94,629,034**
13	Нэмэгдсэн өртгийн албан татвар (10%)	4,317,441	5,145,463	9,462,903
14	Норм, норматив боловсруулах сангийн шимтгэл (0.18%)	77,714	92,618	170,332
	Дүн	47,569,561	56,692,709	104,262,270
15	Захиалагчийн албаны эсвэл зөвлөх үйлчилгээний зардал (2%)	863,488	1,029,093	1,892,581
16	Зохиогчийн хяналт хийх зардал (50%)	431,744	514,546	946,290
17	Инженер хайгуул, зураг төслийн ажлын дүн	1,635,569	376,671	2,012,240
	Дүн	2,930,801	1,920,310	4,851,111
19	Магадлашгүй ажлын зардал (2%)	863,488	1,029,093	1,892,581
20	Нэмэлт ажил			-
	Дүн	863,488	1,029,093	1,892,581
	Бүгд дүн	**51,363,850**	**59,642,111**	**111,005,962**
	Нэгж хүчин чадлын өртөг	47,080	710,025	757,105

ЗУРАГ ТӨСЛИЙГ ХЯНАЛТ ШИНЖЛЭХ ЭКСПЕРТ
№ 4-12
2025.02.20
.....оны.....сарын.....өдөр
ЭХҮТ

ТӨСӨВТ ӨРТГИЙН НЭГДСЭН ТОВЧОО

Д/Д	Зардлын нэр	Бүгд өртөг /төгрөг/
1	**Ажиллах хүчний зардал**	**4,093,950**
2	**Материал**	**29,610,300**
3	**Тээвэр**	**162,320**
4	**Машин ашиглалт**	**1,867,167**
	Шууд зардлын дүн	**35,733,737**
5	**Барилгын удирдлага, зохион байгуулалтын зардал /86.5 %/**	**1,809,224**
6	**Ашиг / 15%/**	**5,631,444**
	Барилга угсралтын ажлын дүн	**43,174,406**
7	**НӨАТ 10%**	**4,317,441**
8	**Нормчлолын сан 0.18%**	**77,714**
	Дүн	**47,569,560**
9	**Захиалагчийн техник хяналтын зардал**	**863,488**
10	**Инженер хайгуул, зураг төслийн ажлын дүн**	**1,635,569**
11	**Зураг төсөл зохиогчийн хяналтын зардал**	**431,744**
	Дүн	**50,500,361**
12	**Магадлашгүй ажил 2 %**	**863,488**
13	**Бусад нэмэлт зардал**	**0**
	Дүн	**51,363,849**

АЖЛЫН ТОО ХЭМЖЭЭНИЙ ЖАГСААЛТ

01. ГША

Д/Д	Ажлын нэр	Нэгж	Тоо хэмжээ
1	Тулгуурын нүх механизмаар ухаж овоолох	м3	21.35
2	Тулгуурын нүх гараар ухах	м3	1.61
3	Тулгуурын нүхийг механизмаар шуудууг булах	м3	17.56
4	Тулгуурын нүхийг эргүүлж булах	м3	3.1
5	Газардуулгын шуудуу механизмаар ухах	м3	19.01
6	Газардуулгын шуудуу гараар ухах	м3	0.59
7	Газардуулгын шуудуу механизмаар булах	м3	14.99
8	Газардуулгын шуудуу эргүүлж булах	м3	2.65

02. 0.4 КВ-ЫН ЦДАШ УГСРАЛТ

Д/Д	Ажлын нэр	Нэгж	Тоо хэмжээ
1	0.4-35 кв-ын модон тулгууртай шонгийн нүхнүүдийн цэгийг тэмдэглэж гадас зоох	тулгуур	18
2	0,4 кв-ын ЦДАШ-ын төмөр бетон завсрын тулгуурын шонг босгох, /ПН-2Б/	тулгуур	8
3	0,4 кв-ын ЦДАШ-ын төмөр бетон анкер тулгуурын шонг босгох, /УАН-2Б/	тулгуур	5
4	0,4 кв-ын ЦДАШ-ын төмөр бетон анкер тулгуурын шонг босгох, /ОАН-2Б/	тулгуур	1
5	0,4 кв-ын ЦДАШ-ын төмөр бетон анкер тулгуурын шонг босгох, /АКН-2Б/	тулгуур	4
6	0.4 кв-ын агаарын шугамын бүрээстэй 3х70+1х54 мм2 сип утас эргэлтийн ба анкер тулгуурт татах	км	0.653
7	Тулгуурт татагч суулгах	ш	5
8	Тулгуурт баригч суулгах	ш	8
9	Сип утасны фазын салбарлагч угсрах	ш	8
10	Газардуулгын салбарлагч угсрах	ш	7
11	0.4 кв-ын тулгуурт газардуулгын буулт хийх	тулгуур	7
12	160 мм2 хүртэл өгтлолтой газардуулгын шинийг шуудуунд угсрах	м	70
13	Газардуулгын гадас зоож шинтэй холбож гагнах.	ширхэг	28
14	Шугамын арматурыг агаарын шугамын трассын дагуу ачиж буулгах	тонн	0.568
15	Төмөр бетон шон ба хөндлөвчийг агаарын шугамын трассын дагуу ачиж буулгах	тонн	18.48
16	Хөндийрүүлэгчийг агаарын шугамын трассын дагуу ачиж буулгах	тонн	0.027
17	Дамартай утас, тросыг агаарын шугамын трассын дагуу ачиж буулгах	тонн	0.597

ХУУЧИН ТУЛГУУР АШИГЛАХ

Д/Д	Ажлын нэр	Нэгж	Тоо хэмжээ
1	0,4 кв-ын ЦДАШ-ын төмөр бетон завсрын хуучин тулгуур ашиглах, /ПН-2Б/ ([k1=0.2], [k2=0.2])	тулгуур	
2	0,4 кв-ын ЦДАШ-ын эргэлтийн анкер хуучин тулгуур ашиглах /УАН-2Б/ ([k1=0.2], [k2=0.2])	тулгуур	
3	0,4 кв-ын ЦДАШ-ын салбарлалтын хуучин тулгуур ашиглах /ОАН-2Б/ ([k1=0.2], [k2=0.2])	тулгуур	
4	0,4 кв-ын ЦДАШ-ын төгсгөлийн хуучин тулгуур ашиглах /АКН-2Б/ ([k1=0.2], [k2=0.2])	тулгуур	2

ӨРТГИЙН ТОВЧОО (БАРИЛГЫН АЖЛЫН ҮЕ ШАТААР)

Д/Д	Барилга угсралтын ажлын үе шатны нэр	Бүгд өртөг	Ажиллах хүчний зардал	Материал	Машин механизм	Тээвэр	Нэмэгдэл зардал	Ашиг
1	01. ГША	898,210	473,465	0	98,351	0	209,237	117,158
2	02. 0.4 кВ-ын ЦДАШ угсралт	42,143,543	3,580,914	29,568,500	1,752,446	162,199	1,582,500	5,496,984
3	Хуучин тулгуур ашиглах	132,653	39,572	41,800	16,370	121	17,488	17,303
	НИЙТ ДҮН:	43,174,406	4,093,950	29,610,300	1,867,167	162,320	1,809,224	5,631,444

ЦАЛИНГИЙН НЭГТГЭЛ

01. ГША

Үндэслэл	Гүйцэтгэх ажлын нэр	Хэмжих нэгж	Тоо хэмжээ	Дундаж зэргийн хөдөлмөр зарцуулалт (үндсэн ажил / тэт ачиж буулгах)					
				Зэрэг	Нэгж хүн-цаг	Бүгд хүн-цаг	Тарифт	Нийт цалин	Бүгд цалин
01-210-04	Тулгуурын нүх механизмаар ухаж овоолох	м3	21.35	2.0 / 2	.01 /	.19 /	7974 / 7974	1498 /	1,498
01-060-08	Тулгуурын нүх гараар ухах	м3	1.61	3.0 / 2	7.38 /	11.88 /	9412 / 7974	111815 /	111,815
01-400-03	Тулгуурын нүхийг механизмаар шуудууг булах	м3	17.56	/ 2	/	/	/ 7974	/	
01-070-03	Тулгуурын нүхийг эргүүлж булах	м3	3.1	1.4 / 2	2.19 /	6.79 /	7111 / 7974	48316 /	48,316
01-210-04	Газардуулгын шуудуу механизмаар ухах	м3	19.01	2.0 / 2	.01 /	.17 /	7974 / 7974	1334 /	1,334
01-060-04	Газардуулгын шуудуу гараар ухах	м3	0.59	2.9 / 2	6.88 /	4.06 /	9268 / 7974	37626 /	37,626
01-400-03	Газардуулгын шуудуу механизмаар булах	м3	14.99	/ 2	/	/	/ 7974	/	
01-070-03	Газардуулгын шуудуу эргүүлж булах	м3	2.65	1.4 / 2	2.19 /	5.81 /	7111 / 7974	41303 /	41,303

Нийт Хүн/цаг: 28.9 /

Үндсэн цалин:	241,892
Инженер техникийн ажилчдын цалин 17%:	41,122
Нэмэгдэл цалин 37% :	89,500
Нийт цалин:	372,514
Нийгмийн даатгал, эрүүл мэндийн даатгалын байгууллагын төлөх шимтгэлийн дүн 13.5%:	50,289
Ажлын багаж, хувцас, хэрэглэл:	50,662
Ажиллах хүчний зардал:	**473,465**

02. 0.4 КВ-ЫН ЦДАШ УГСРАЛТ

Үндэслэл	Гүйцэтгэх ажлын нэр	Хэмжих нэгж	Тоо хэмжээ	Дундаж зэргийн хөдөлмөр зарцуулалт (үндсэн ажил / тэт ачиж буулгах)					
				Зэрэг	Нэгж хүн-цаг	Бүгд хүн-цаг	Тарифт	Нийт цалин	Бүгд цалин
30-400-01	0.4-35 кв-ын модон тулгууртай шонгийн нүхнүүдийн цэгийг тэмдэглэж гадас зоох	тулгуур	18	3.4 / 2	1.05 / .00	18.9 / .04	9883 / 7974	186789 / 287	187,076
30-261-01	0,4 кв-ын ЦДАШ-ын төмөр бетон завсрын тулгуурын шонг босгох, /ПН-2Б/	тулгуур	8	2.9 / 2	3.36 / .00	26.88 / .02	9268 / 7974	249124 / 128	249,251
30-261-02	0,4 кв-ын ЦДАШ-ын төмөр бетон анкер тулгуурын шонг босгох, /УАН-2Б/	тулгуур	5	2.9 / 2	5.45 / .00	27.25 / .02	9268 / 7974	252553 / 159	252,712
30-261-02	0,4 кв-ын ЦДАШ-ын төмөр бетон анкер тулгуурын шонг босгох, /ОАН-2Б/	тулгуур	1	2.9 / 2	2.13 / .00	2.13 / .00	9268 / 7974	19731 / 12	19,743
30-261-02	0,4 кв-ын ЦДАШ-ын төмөр бетон анкер тулгуурын шонг босгох, /АКН-2Б/	тулгуур	4	2.9 / 2	2.13 / .00	8.52 / .01	9268 / 7974	78923 / 50	78,973
38-580-08	0.4 кв-ын агаарын шугамын бүрээстэй 3x70+1x54	км	0.653	3.5 / 2	49.4 /	32.26 /	10000 / 7974	322582 /	322,582

ЦАЛИНГИЙН НЭГТГЭЛ

	мм2 сип утас эргэлтийн ба анкер тулгуурт татах								
38-580-10	Тулгуурт татагч суулгах	ш	5	4.0 / 2	.62 /	3.1 /	10589 / 7974	32826 /	32,826
38-580-09	Тулгуурт баригч суулгах	ш	8	4.0 / 2	.33 /	2.64 /	10589 / 7974	27955 /	27,955
38-580-13	Сип утасны фазын салбарлагч угсрах	ш	8	4.0 / 2	.33 /	2.64 /	10589 / 7974	27955 /	27,955
38-580-14	Газардуулгын салбарлагч угсрах	ш	7	4.0 / 2	.5 /	3.51 /	10589 / 7974	37136 /	37,136
30-310-01	0.4 кв-ын тулгуурт газардуулгын буулт хийх	тулгуур	7	2.4 / 2	2.18 / .01	15.27 / .1	8549 / 7974	130577 / 837	131,415
30-120-01	160 мм2 хүртэл огтлолтой газардуулгын шинийг шуудуунд угсрах	м	70	3.3 / 2	.12 / .00	8.68 / .28	9765 / 7974	84760 / 2233	86,993
30-130-02	Газардуулгын гадас зоож шинтэй холбож гагнах.	ширхэг	28	3.0 / 2	.89 / .14	24.92 / 4.06	9412 / 7974	234547 / 32374	266,921
30-150-03	Шугамын арматурыг агаарын шугамын трассын дагуу ачиж буулгах	тонн	0.568	2.0 / 2	1.93 /	1.1 /	7974 / 7974	8741 /	8,741
30-150-05	Төмөр бетон шон ба хөндлөвчийг агаарын шугамын трассын дагуу ачиж буулгах	тонн	18.48	2.3 / 2	.57 /	10.53 /	8406 / 7974	88545 /	88,545
30-150-02	Хөндийрүүлэгчийг агаарын шугамын трассын дагуу ачиж буулгах	тонн	0.027	2.0 / 2	3.94 /	.11 /	7974 / 7974	848 /	848
30-150-01	Дамартай утас, тросыг агаарын шугамын трассын дагуу ачиж буулгах	тонн	0.597	2.0 / 2	2.06 /	1.23 /	7974 / 7974	9807 /	9,807

Нийт Хүн/цаг: 189.66 / 4.52

Үндсэн цалин:	1,829,480
Инженер техникийн ажилчдын цалин 17%:	311,012
Нэмэгдэл цалин 37% :	676,908
Нийт цалин:	2,817,399
Нийгмийн даатгал, эрүүл мэндийн даатгалын байгууллагын төлөх шимтгэлийн дүн 13.5%:	380,349
Ажлын багаж, хувцас, хэрэглэл:	383,166
Ажиллах хүчний зардал:	**3,580,914**

ХУУЧИН ТУЛГУУР АШИГЛАХ

Үндэслэл	Гүйцэтгэх ажлын нэр	Хэмжих нэгж	Тоо хэмжээ	Дундаж зэргийн хөдөлмөр зарцуулалт (үндсэн ажил / тэт ачиж буулгах)					
				Зэрэг	Нэгж хүн-цаг	Бүгд хүн-цаг	Тарифт	Нийт цалин	Бүгд цалин
30-261-01	0,4 кв-ын ЦДАШ-ын төмөр бетон завсрын хуучин тулгуур ашиглах, /ПН-2Б/ ([k1=0.2], [k2=0.2])	тулгуур		2.9 / 2	.67 /	/	9268 / 7974	/	
30-261-02	0,4 кв-ын ЦДАШ-ын эргэлтийн анкер хуучин тулгуур ашиглах /УАН-2Б/ ([k1=0.2], [k2=0.2])	тулгуур		2.9 / 2	1.09 /	/	9268 / 7974	/	
30-261-02	0,4 кв-ын ЦДАШ-ын салбарлалтын хуучин тулгуур ашиглах /ОАН-2Б/ ([k1=0.2], [k2=0.2])	тулгуур		2.9 / 2	1.09 /	/	9268 / 7974	/	

ЦАЛИНГИЙН НЭГТГЭЛ

30-261-02	0,4 кв-ын ЦДАШ-ын тегсгелийн хуучин тулгуур ашиглах /АКН-2Б/ ([k1=0.2], [k2=0.2])	тулгуур	2	2.9 / 2	1.09 /	2.18 / .00	9268 / 7974	.20204 / 13	20,217

Нийт Хүн/цаг: 2.18 / .00 *Үндсэн цалин:*	20,217
Инженер техникийн ажилчдын цалин 17%:	3,437
Нэмэгдэл цалин 37% :	7,480
Нийт цалин:	31,134
Нийгмийн даатгал, эрүүл мэндийн даатгалын байгууллагын төлөх шимтгэлийн дүн 13.5%:	4,203
Ажлын багаж, хувцас, хэрэглэл:	4,234
Ажиллах хүчний зардал:	**39,572**
Бүгд хүн/цаг: ***220.74 / 4.53*** **Бүгд цалин:**	***2,091,589***
Инженер техникийн ажилчдын цалин 17%:	**355,570**
Нэмэгдэл цалин 37%:	**773,888**
Нийт цалин:	**3,221,047**
Нийгмийн даатгал, эрүүл мэндийн даатгалын байгууллагын төлөх шимтгэлийн дүн 13.5%:	**434,841**
Ажлын багаж, хувцас, хэрэглэл:	**438,062**
Ажиллах хүчний зардал:	**4,093,950**

БҮЛЭГ ТУС БҮРИЙН МАТЕРИАЛ БА ТЭЭВРИЙН ЗАРДАЛ

02. 0.4 КВ-ЫН ЦДАШ УГСРАЛТ

Шифр	Материалын нэр	Материал				Тээвэр				
		Х/Н	Үнэ	Нийт орц	Зардал	Нийт жин	Зай	Зэрэг	Тариф	Зардал
3-8006	Сип 3х70+1х54 мм2	м	14,000	685.65	9,599,100	0.62	25	1	314.1	4,846
3-7325	Тулаас тогтоогч 63х6х530 цайрдсан /м холбогчийн хамт/	ш	28,000	20	560,000	0.08	25	2	415.02	795
1-0060	Тулаас тогтоогч боолт м16х220	ш	4,000	40	160,000	0.03	25	2	415.02	284
3-7317	Тулаас хязгаарлагч 63х6х280 цайрдсан	ш	10,000	10	100,000	0.01	25	2	415.02	125
3-8013	Татагч ра -1500	ш	15,000	19	285,000	0.02	25	1	314.1	149
3-7319	Төмөр бетон шон укш 10-30.17	ш	600,000	28	16,800,000	14.56	25	2	415.02	151,067
1-0517	Төмөр гадас	ш	1,500	18	27,000	0.01	25	2	415.02	63
3-8025	Фазын салбарлагч ct1s-95a	ш	5,500	8	44,000	0	25	1	314.1	8
1-0060	Шайба м16	ш	150	176	26,400	0.02	25	2	415.02	208
1-0882	Электрод э-46	кг	5,000	3.92	19,600	0.00	25	2	415.02	47
3-8011	Багцлагч	ш	200	37	7,400	0.02	25	1	314.1	174
3-8010	Баригч nxgf-1	ш	11,000	8	88,000	0.01	25	1	314.1	50
1-4547	Боолт м16х50	ш	1,200	48	57,600	0.01	25	1	314.1	104
1-0535	Буултын утас ф8	м	2,000	77.7	155,400	0.04	25	2	415.02	364
3-8026	Газардуулгын салбарлагч ttd-151	ш	5,500	7	38,500	0	25	1	314.1	5
1-0744	Газардуулгын шин 40х4	м	4,500	70	315,000	0.09	25	1	314.1	693
1-0872	Газардуулгын гадас ф22мм	м	9,500	70	665,000	0.21	25	2	415.02	2,164
1-0093	Гайка м16	ш	200	88	17,600	0.02	25	2	415.02	206
2-4071	Залгаас 50-35 мм2	ш	9,100	0	0	0	25	1	314.1	0
2-4070	Залгаас 70 мм2	ш	9,100	4	36,400	0	25	1	314.1	2
1-5086	Залгаас 70-50 мм2	ш	9,100	10	91,000	0.01	25	2	415.02	70
2-1156	Кронштейн тогтоогч бүслүүр ф170	ш	8,000	24	192,000	0.05	25	2	415.02	530
2-3192	Кронштейн z-7	ш	7,500	25	187,500	0.01	25	2	415.02	130
3-7317	U бүслүүр /тулаасны/ u16-180	ком	9,600	10	96,000	0.01	25	2	415.02	114
					29,568,500					**162,199**

ХУУЧИН ТУЛГУУР АШИГЛАХ

Шифр	Материалын нэр	Материал				Тээвэр				
		Х/Н	Үнэ	Нийт орц	Зардал	Нийт жин	Зай	Зэрэг	Тариф	Зардал

БҮЛЭГ ТУС БҮРИЙН МАТЕРИАЛ БА ТЭЭВРИЙН ЗАРДАЛ

1-0060	Шайба м16	ш	150	24	3,600	0.00	25	2	415.02	28
1-4547	Боолт м16х50	ш	1,200	4	4,800	0	25	1	314.1	9
1-0093	Гайка м16	ш	200	12	2,400	0.00	25	2	415.02	28
2-1156	Кронштейн тогтоогч бүслүүр ф170	ш	8,000	2	16,000	0.00	25	2	415.02	44
2-3192	Кронштейн z-7	ш	7,500	2	15,000	0.00	25	2	415.02	10
3-7317	U бүслүүр /тулаасны/ u16-180	ш	8,000	0	0	0	25	2	415.02	0
					41,800					**121**

НИЙТ ЗАРДЛЫН ДҮН: **29,610,300** **162,320**

МАШИН МЕХАНИЗМЫН ХЭРЭГЦЭЭ (ҮЕ ШАТААР)

01. ГША

Шифр	Машин механизмын нэр	Нийт хэрэгцээ	Нэгж үнэ	Нийт үнэ
1016	90 морины хүчтэй бульдозер	0.21	88,573	18,163
1007	Өндөр бүтээмжтэй экскаватор 0.5м3	1.82	43,956	80,188
				98,351

02. 0.4 КВ-ЫН ЦДАШ УГСРАЛ

Шифр	Машин механизмын нэр	Нийт хэрэгцээ	Нэгж үнэ	Нийт үнэ
4017	Тулгуур ачигч 19т	3.14	13,700	43,040
1005	Трактор 30-2621	2.45	18,250	44,713
2028	Автокран 5тн	5.98	59,489	355,729
2029	Автокран 6,6 тн	5.36	68,500	367,311
2032	Автокран 16тн	4.14	90,759	375,699
85201	Ачааны машин 6т	0.88	61,795	54,664
3041	Гагнуурын аппарат	5.88	19,064	112,096
85201	Үйлчилгээний машин	28.93	13,800	399,194
				1,752,446

ХУУЧИН ТУЛГУУР АШИГЛАХ

Шифр	Машин механизмын нэр	Нийт хэрэгцээ	Нэгж үнэ	Нийт үнэ
2029	Автокран 6,6 тн	0.15	68,500	10,568
85201	Үйлчилгээний машин	0.42	13,800	5,802
				16,370

НИЙТ ДҮН: 1,867,167

ТӨСӨВТ ӨРТГИЙН НЭГДСЭН ТОВЧОО

Д/Д	Зардлын нэр	Бүгд өртөг /төгрөг/
1	Ажиллах хүчний зардал	4,999,663
2	Материал	35,851,990
3	Тээвэр	69,365
4	Машин ашиглалт	1,612,653
	Шууд зардлын дүн	42,533,671
5	Барилгын удирдлага, зохион байгуулалтын зардал /86.5 %/	2,209,483
6	Ашиг / 15%/	6,711,473
	Барилга угсралтын ажлын дүн	51,454,627
7	НӨАТ 10%	5,145,463
8	Нормчлолын сан 0.18%	92,618
	Дүн	56,692,708
9	Захиалагчийн техник хяналтын зардал	1,029,093
10	Инженер хайгуул, зураг төслийн ажлын дүн	376,671
11	Зураг төсөл зохиогчийн хяналтын зардал	514,546
	Дүн	58,613,018
12	Магадлашгүй ажил 2 %	1,029,093
13	Бусад нэмэлт зардал	0
	Дүн	59,642,111

АЖЛЫН ТОО ХЭМЖЭЭНИЙ ЖАГСААЛТ

ТООЛУУРЖУУЛАЛТ

Д/Д	Ажлын нэр	Нэгж	Тоо хэмжээ
1	0.4 кВ-ын хуваарилах шитийг бетон тулгуурт бэхлэх / 6 тоолууртай /	ком	7
2	0.4 кВ-ын хуваарилах шитийг бетон тулгуурт бэхлэх / 3 тоолууртай / ([k1=0.5], [k2=0.5])	ком	5
3	Айлын оруулгын утас татах	км	2.85
4	Хуваарилах хайрцагны салбарлагч угсрах	ш	48
5	TTD-151 газардуулгын салбарлагч угсрах	ш	12
6	Газардуулгын буулт хийх	тулгуур	12
7	Газардуулгын шинийг шуудуунд угсрах	м	180
8	Газардуулгын гадас зоож шинтэй холбож гагнах.	ширхэг	48

ТООЛУУРЫН ГАЗАРДУУЛГЫН ГАЗАР ШОРОО

Д/Д	Ажлын нэр	Нэгж	Тоо хэмжээ
1	Газардуулгын шуудуу механизмаар ухах	м3	48.89
2	Газардуулгын шуудуу гараар ухах	м3	1.51
3	Газардуулгын шуудуу механизмаар булах	м3	38.56
4	Газардуулгын шуудуу гараар булах	м3	6.8

АЙЛЫН ОРУУЛГЫН УТАС ТАТАХ ШОН БОСГОХ

Д/Д	Ажлын нэр	Нэгж	Тоо хэмжээ
1	0,3-0,7тн хүртэл жинтэй ялуу	ш	9
2	Тулгуурт татагч суулгах	ш	9
3	Тулгуурт баригч суулгах	ш	9
4	Тулгуурын нүх гараар ухах	м3	1.82
5	Тулгуурын нүх гараар булах	м3	1.06

ӨРТГИЙН ТОВЧОО (БАРИЛГЫН АЖЛЫН ҮЕ ШАТААР)

Д/Д	Барилга угсралтын ажлын үе шатны нэр	Бүгд өртөг	Ажиллах хүчний зардал	Материал	Машин механизм	Тээвэр	Нэмэгдэл зардал	Ашиг
1	Тоолууржуулалт	45,144,244	3,939,316	32,415,379	1,145,453	14,829	1,740,887	5,888,380
2	Тоолуурын газардуулгын газар шороо	804,128	402,649	0	118,652	0	177,941	104,886
3	Айлын оруулгын утас татах шон босгох	5,506,256	657,699	3,436,611	348,547	54,536	290,655	718,207
	НИЙТ ДҮН:	51,454,627	4,999,663	35,851,990	1,612,653	69,365	2,209,483	6,711,473

ЦАЛИНГИЙН НЭГТГЭЛ

ТООЛУУРЖУУЛАЛТ

Үндэслэл	Гүйцэтгэх ажлын нэр	Хэмжих нэгж	Тоо хэмжээ	Дундаж зэргийн хөдөлмөр зарцуулалт (үндсэн ажил / тэт ачиж буулгах)					
				Зэрэг	Нэгж хүн-цаг	Бүгд хүн-цаг	Тарифт	Нийт цалин	Бүгд цалин
38-590-04	0.4 кВ-ын хуваарилах шитийг бетон тулгуурт бэхлэх / 6 тоолууртай /	ком	7	4.0 / 2	1.52 /	10.67 /	10589 / 7974	112963 /	112,963
38-590-04	0.4 кВ-ын хуваарилах шитийг бетон тулгуурт бэхлэх / 3 тоолууртай / ([k1=0.5], [k2=0.5])	ком	5	4.0 / 2	.76 /	3.81 /	10589 / 7974	40344 /	40,344
38-580-07	Айлын оруулгын утас татах	км	2.85	3.2 / 2	21.3 /	60.71 /	9647 / 7974	585621 /	585,621
38-580-15	Хуваарилах хайрцагны салбарлагч угсрах	ш	48	4.0 / 2	.6 /	28.66 /	10589 / 7974	303438 /	303,438
38-580-14	TTD-151 газардуулгын салбарлагч угсрах	ш	12	4.0 / 2	.5 /	6.01 /	10589 / 7974	63661 /	63,661
30-310-01	Газардуулгын буулт хийх	тулгуур	12	2.4 / 2	2.18 / .01	26.18 / .18	8549 / 7974	223847 / 1435	225,282
30-120-01	Газардуулгын шинийг шуудуунд угсрах	м	180	3.3 / 2	.12 / .00	22.32 / .72	9765 / 7974	217955 / 5741	223,696
30-130-02	Газардуулгын гадас зоож шинтэй холбож гагнах.	ширхэг	48	3.0 / 2	.89 / .14	42.72 / 6.96	9412 / 7974	402081 / 55499	457,580

Нийт Хүн/цаг: 201.07 / 7.86 *Үндсэн цалин:* 2,012,586

Инженер техникийн ажилчдын цалин 17%: 342,140

Нэмэгдэл цалин 37% : 744,657

Нийт цалин: 3,099,383

Нийгмийн даатгал, эрүүл мэндийн даатгалын байгууллагын төлөх шимтгэлийн дүн 13.5%: 418,417

Ажлын багаж, хувцас, хэрэглэл: 421,516

Ажиллах хүчний зардал: **3,939,316**

ТООЛУУРЫН ГАЗАРДУУЛГЫН ГАЗАР ШОРОО

Үндэслэл	Гүйцэтгэх ажлын нэр	Хэмжих нэгж	Тоо хэмжээ	Дундаж зэргийн хөдөлмөр зарцуулалт (үндсэн ажил / тэт ачиж буулгах)					
				Зэрэг	Нэгж хүн-цаг	Бүгд хүн-цаг	Тарифт	Нийт цалин	Бүгд цалин
01-210-04	Газардуулгын шуудуу механизмаар ухах	м3	48.89	2.0 / 2	.01 /	.43 /	7974 / 7974	3431 /	3,431
01-060-04	Газардуулгын шуудуу гараар ухах	м3	1.51	2.9 / 2	6.88 /	10.39 /	9268 / 7974	96297 /	96,297
01-400-03	Газардуулгын шуудуу механизмаар булах	м3	38.56	/ 2	/	/	/ 7974	/	
01-070-03	Газардуулгын шуудуу гараар булах	м3	6.8	1.4 / 2	2.19 /	14.9 /	7111 / 7974	105984 /	105,984

Нийт Хүн/цаг: 25.72 / *Үндсэн цалин:* 205,712

Инженер техникийн ажилчдын цалин 17%: 34,971

Нэмэгдэл цалин 37% : 76,113

ЦАЛИНГИЙН НЭГТГЭЛ

Нийт цалин:	316,797
Нийгмийн даатгал, эрүүл мэндийн даатгалын байгууллагын төлөх шимтгэлийн дүн 13.5%:	42,768
Ажлын багаж, хувцас, хэрэглэл:	43,084
Ажиллах хүчний зардал:	**402,649**

АЙЛЫН ОРУУЛГЫН УТАС ТАТАХ ШОН БОСГОХ

Үндэслэл	Гүйцэтгэх ажлын нэр	Хэмжих нэгж	Тоо хэмжээ	Дундаж зэргийн хөдөлмөр зарцуулалт (үндсэн ажил / тэт ачиж буулгах)					
				Зэрэг	Нэгж хүн-цаг	Бүгд хүн-цаг	Тарифт	Нийт цалин	Бүгд цалин
07-260-04	0,3-0,7тн хүртэл жинтэй ялуу	ш	9	3.0 / 2	.85 / .56	7.69 / 5.08	9412 / 7974	72417 / 40476	112,893
38-580-10	Тулгуурт татагч суулгах	ш	9	4.0 / 2	.62 /	5.58 /	10589 / 7974	59087 /	59,087
38-580-09	Тулгуурт баригч суулгах	ш	9	4.0 / 2	.33 /	2.97 /	10589 / 7974	31449 /	31,449
01-060-04	Тулгуурын нүх гараар ухах	м3	1.82	2.9 / 2	6.88 /	12.52 /	9268 / 7974	116067 /	116,067
01-070-03	Тулгуурын нүх гараар булах	м3	1.06	1.4 / 2	2.19 /	2.32 /	7111 / 7974	16521 /	16,521

Нийт Хүн/цаг: 31.09 / 5.08		*Үндсэн цалин:*	336,017
		Инженер техникийн ажилчдын цалин 17%:	57,123
		Нэмэгдэл цалцн 37% :	124,326
		Нийт цалин:	517,466
		Нийгмийн даатгал, эрүүл мэндийн даатгалын байгууллагын төлөх шимтгэлийн дүн 13.5%:	69,858
		Ажлын багаж, хувцас, хэрэглэл:	70,375
		Ажиллах хүчний зардал:	**657,699**
Бүгд хүн/цаг: ***257.89 / 12.94***		**Бүгд цалин:**	***2,554,315***
		Инженер техникийн ажилчдын цалин 17%:	**434,234**
		Нэмэгдэл цалин 37%:	**945,097**
		Нийт цалин:	**3,933,646**
		Нийгмийн даатгал, эрүүл мэндийн даатгалын байгууллагын төлөх шимтгэлийн дүн 13.5%:	**531,042**
		Ажлын багаж, хувцас, хэрэглэл:	**534,976**
		Ажиллах хүчний зардал:	**4,999,663**

БҮЛЭГ ТУС БҮРИЙН МАТЕРИАЛ БА ТЭЭВРИЙН ЗАРДАЛ

ТООЛУУРЖУУЛАЛТ

Шифр	Материалын нэр	Материал				Тээвэр				
		Х/Н	Үнэ	Нийт орц	Зардал	Нийт жин	Зай	Зэрэг	Тариф	Зардал
2-2976	Утас пв 1х6мм2	м	5,600	140	784,000	0.01	25	2	415.02	139
3-4102	Тоолуурын хэрэглэгчийн нэр хаяг	ш	1,000	57	57,000	0.01	25	2	415.02	59
3-8067	Хуваарилах хайрцаг /6-тай тоолуурын/	ш	350,000	7	2,450,000	0.21	25	1	314.1	1,649
3-8067	Хуваарилах хайрцаг /3-тай тоолуурын/	ш	250,000	5	1,250,000	0.1	25	1	314.1	785
3-8027	Хуваарилах хайрцагны салбарлагч ct-70a	ш	8,500	48	408,000	0.01	25	1	314.1	45
3-1049	Хайрцагны тэжээлийн кабель аввг 4х35мм2	м	10,500	96	1,008,000	0.04	25	2	415.02	369
2-3300	Щит тогтоогч бүслүүр 220 мм / нэг талдаа pVI хоолой тогтоогчтой 2 хос/	хос	38,200	24	916,800	0.04	25	2	415.02	373
3-4631	Штырь изолятор ed-1	ш	6,000	19	114,000	0.01	25	2	415.02	79
	Шинийн хөндийрүүлэгч	ш	4,800	24	115,200	0.00	25	2	415.02	12
1-0879	Электрод э-42	кг	5,000	6.72	33,600	0.01	25	2	415.02	81
3-8011	Багцлагч	ш	200	76	15,200	0.05	25	1	314.1	358
1-0060	Боолт гайка шайба, м16х130	ком	3,300	19	62,700	0.00	25	2	415.02	49
1-0061	Боолт гайка шайба, м16х50	ком	1,500	158	237,000	0.04	25	2	415.02	370
1-0093	Боолт гайка шайба, м10	ком	350	36	12,600	0.04	25	2	415.02	422
1-0535	Буултын утас ф8	м	1,800	36	64,800	0.02	25	2	415.02	169
3-5202	Автомат 63а	ш	41,515	5	207,575	0.00	25	1	314.1	8
3-5202	Автомат 100а	ш	57,760	7	404,320	0.00	25	1	314.1	16
3-8003	Айлын оруулгын утас сип4 2х10мм	м	2,000	2850	5,700,000	0.4	25	1	314.1	3,133
3-7304	Айлын оруулгын утасны бүслүүр	хос	16,800	19	319,200	0.02	25	1	314.1	179
3-8026	Газардуулгын салбарлагч ttd-151	ш	13,000	12	156,000	0.01	25	1	314.1	90
1-0744	Газардуулгын шин 40х4	м	4,500	180	810,000	0.23	25	1	314.1	1,781
1-0872	Газардуулгын гадас, ф22 l-2.5м	м	9,500	120	1,140,000	0.36	25	2	415.02	3,710
3-5222	Дифференциаль автомат 32а	ш	23,100	57	1,316,700	0.01	25	2	415.02	118
3-6604	Клемник 100а	ш	6,982	12	83,784	0.02	25	2	415.02	199
3-8064	Нэг фазын ухаалаг тоолуур	ш	235,000	57	13,395,000	0.03	25	1	314.1	269
2-2819	PIV уян хоолой /3тай т/х ф50 6м	ш	25,800	17	438,600	0.00	25	3	553.86	24
2-2820	PVI уян хоолой /6тай т/х / ф75 6м	ш	43,800	7	306,600	0	25	3	553.86	10
1-1098	PVI хоолой тогтоогч ф160мм / нэг талдаа pVI хоолой тогтоогчтой 2 хос/	хос	11,000	12	132,000	0.00	25	2	415.02	12

БҮЛЭГ ТУС БҮРИЙН МАТЕРИАЛ БА ТЭЭВРИЙН ЗАРДАЛ

1-1098	PVI хоолой тогтоогч ф180мм / нэг талдаа pVI хоолой тогтоогчтой 2 хос/	хос	12,000	12	144,000	0.00	25	2	415.02	12
3-7317	PVI хоолой тогтоогч ф210мм / нэг талдаа pVI хоолой тогтоогчтой 2 хос/	хос	20,000	12	240,000	0.02	25	2	415.02	187
1-0760	PVI хоолой тогтоогч u8-75мм	ш	700	21	14,700	0.00	25	2	415.02	25
1-0760	PVI хоолой тогтоогч u8-50мм	ш	600	51	30,600	0.01	25	2	415.02	54
3-2795	0-н утас, пвх зөөлөн	м	1,300	18	23,400	0.00	25	2	415.02	17
1-4112	0-ийн утасны төгсгөвч	ш	1,000	24	24,000	0.00	25	2	415.02	25
					32,415,379					**14,829**

АЙЛЫН ОРУУЛГЫН УТАС ТАТАХ ШОН БОСГОХ

Шифр	Материалын нэр	Материал				Тээвэр				
		Х/Н	Үнэ	Нийт орц	Зардал	Нийт жин	Зай	Зэрэг	Тариф	Зардал
2-3300	Усо-д бэхлэх бүслүүр	м	5,600	9	50,400	0.01	25	2	415.02	104
3-8013	Татагч /зажим анкерный/ са1500	ш	15,000	9	135,000	0.00	25	1	314.1	16
1-4191	Цементэн зуурмаг м-50	м3	91,000	0.02	2,211	0.05	25	1	314.1	420
1-0759	Бүслүүрийн түгжээ лента пс 20	ш	2,000	9	18,000	0.02	25	2	415.02	211
1-2902	Дя -35-38-22 3550х380х220	ш	352,000	9	3,168,000	6.84	25	1	314.1	53,711
3-8014	Кронштейн са-1500	ш	7,000	9	63,000	0.01	25	1	314.1	74
					3,436,611					**54,536**

НИЙТ ЗАРДЛЫН ДҮН: **35,851,990** **69,365**

МАШИН МЕХАНИЗМЫН ХЭРЭГЦЭЭ (ҮЕ ШАТААР)

ТООЛУУРЖУУЛАЛТ

Шифр	Машин механизмын нэр	Нийт хэрэгцээ	Нэгж үнэ	Нийт үнэ
1005	Трактор 30-2621	6.3	18,250	114,975
2028	Автокран 5тн	12.86	59,489	765,150
	Автомашин	3.64	3,453	12,555
3041	Гагнуурын аппарат	10.08	19,064	192,165
	Үйлчилгээний машин	4.39	13,800	60,608
				1,145,453

ТООЛУУРЫН ГАЗАРДУУЛГЫН ГА

Шифр	Машин механизмын нэр	Нийт хэрэгцээ	Нэгж үнэ	Нийт үнэ
1016	90 морины хүчтэй бульдозер	0.24	88,573	21,517
1007	Өндөр бүтээмжтэй экскаватор 0.5м3	2.21	43,956	97,135
				118,652

АЙЛЫН ОРУУЛГЫН УТАС ТАТАХ

Шифр	Машин механизмын нэр	Нийт хэрэгцээ	Нэгж үнэ	Нийт үнэ
2001	Цамхагт кран 5тн	5.4	43,200	233,280
2028	Автокран 5тн	1.89	59,489	112,434
	Автомашин	0.82	3,453	2,833
				348,547

НИЙТ ДҮН: 1,612,653

ЭРЧИМ ХҮЧНИЙ ҮНДЭСНИЙ ТӨВ

ЗУРАГ ТӨСЛИЙН БАРИМТ БИЧИГ

МАГАДЛАЛЫН ЕРӨНХИЙ ДҮГНЭЛТ

2025 оны 2 дугаар сарын 26 өдөр

Дугаар: 151/2025

Улаанбаатар хот
Утас: 77114030

Объектын нэр:	Улаанбаатар хот. Сонгинохайрхан дүүрэг. 41-р хороо, 5-р хэсэг зээлийн задгайн 1-р гудамжны гэрэлгүй айл өрхүүдийг цахилгаан эрчим хүчээр хангах ажлын зураг төсөв. **Шифр: УБЦТС-2022-155**
Объектын байршил:	Сонгинохайрхан дүүрэг. 41-р хороо
Хүчин чадал:	0,4 кВ-ын АШ
Захиалагч:	ЭХЯ
Санхүүжилтийн эх үүсвэр:	Улсын төсөв
Зураг төслийн ерөнхий гүйцэтгэгчийн нэр:	"УБЦТС" ТӨХК
Регистрийн дугаар:	РД: 2646161
Тусгай зөвшөөрлийн хүчинтэй байх хугацаа:	2026.01.27
Ажилбарын төрөл:	Зураг төсөл 03,9,3

Зураг төсөл боловсруулах үндэслэл

Газар эзэмшүүлэх, ашиглуулах эрх, олгосон захирамж, дугаар огноо:	-
Зураг төслийн гэрээ, баталсан албан тушаалтан, дугаар, огноо:	"Зураг төслийн жишиг үнэлгээгээр тооцов. Барилга хот байгуулалтын сайдын 2020-6-10-ны 108 тушаал
Геодезийн хэмжилт, зураглалын ажил гүйцэтгэсэн ажлын дүгнэлт, тайлан.	-
Геологийн судалгаа, үнэлгээний ажил гүйцэтгэсэн ажлын дүгнэлт.	-

Техникийн нөхцөл:

Техникийн нөхцөлүүд:	Олгосон байгууллага	Дугаар, огноо	Хүчинтэй байх хугацаа
Гадна цахилгаан: 1	"УБЦТС" ТӨХК	2025-01-27-ний өдрийн 01/00210/25 тоот	1 жил

Зураг төсөл боловсруулах ажлын даалгавар:

Зураг төсөл боловсруулах ажлын даалгавар:	Олгосон байгууллага	Дугаар, огноо	Хүчинтэй байх хугацаа
-	-	-	-

Зөвшөөрөлцсөн байгууллагууд:

"УБЦТС" ТӨХК-ийн ерөнхий инженер:	Т.Мөнхболд
Хот байгуулалт хөгжлийн газрын ИДБТ-ийн хэлтсийн мэргэжилтэн	Ц.Болортунгалаг
Нийслэлийн онцгой байдлын газрын ГТТХ-ийн дарга	Ж.Хүдэрчулуун

Нийслэлийн газар зохион байгуулалтын албаны дарга		Г.Батзориг
Зураг төслийн бүрэлдэхүүн:		
Зургийн бүрдэл:	Зураг төслийн гүйцэтгэсэн байгууллагын нэр:	Шалгасан экспертийн нэр:
Улаанбаатар хот. Сонгинохайрхан дүүрэг. 41-р хороо, 5-р хэсэг зээлийн задгайн 1-р гудамжны гэрэлгүй айл өрхүүдийг цахилгаан эрчим хүчээр хангах ажлын зураг төсөв. **Шифр: УБЦТС-2022-155**	"УБЦТС" ТӨХК Шалгасан: Ц.Батзаяа М.Энхбат Гүйцэтгэсэн: Б.Дагираза	М.Оюунбат
Ажлын төсөв. 2025-016	Мэргэшсэн төсөвчин: М.Энхбаяр	А.Насанжаргал
Ерөнхий дүгнэлт: /Засгийн газрын 2019 оны 108 дугаар тогтоолын 5 дугаар зүйлээс/		
Эрчим хүчний тоног төхөөрөмж, барилга байгууламж техникийн ерөнхий өгөгдлийн болон техник-эдийн засгийн үзүүлэлт, зураг төслийн үндсэн төлөвлөлт, техникийн шийдлийн талаар тусгасан товч тодорхойлолт:	**Барилга байгууламжийн төлөвлөлт**: "УБЦТС" ТӨХК-ийн 2025-01-26-ний өдрийн 01/00210/25 тоот техникийн нөхцлийн дагуу Сонгинохайрхан дүүрэг. 41-р хороо, 5-р хэсэг зээлийн задгайн 1-р гудамжны гэрэлгүй айл өрхүүдийг цахилгаан эрчим хүчээр хангах ажлын зураг төсвийг боловсруулсан байна. **Төлөвлөлтийн хүчин чадал**: - Төлөвлөлтийн хүчин чадал **Зураг төслийг шийдэл:** *Цахилгаан холболт.* - 35/6 кВ-ын "Баянхошуу" дэд станцаас 6 кВ-ын "Уул" фидерийн АТП-5177 дэд өртөөний 0,4 кВ-ын зүүн урд, 5177 урд, 4439 зүүн урд гаргалгааны төгсгөлийн тулгуураас бүрээстэй агаарын болон кабель шугам татаж шинээр барих дэд өртөөг тэжээх. *Цахилгаан дамжуулах шугам, трассын урт.* - СИП-2А-70 мм2 (Lтр=0,653км) *Дэд станц, хуваарилах байгууламж.* - *Барилга, ЦДШ-ын хамгаалалтын зурвасын нөхцөл.* - Цахилгаан дамжуулах шугам нь хүн оршин суудаг газраар өнгөрөх нөхцөлтэй. **Тусгай заалт:** Хөдөлмөр хамгаалал, техникийн аюулгүй ажиллагаа, орчны эрүүл ахуйн байдалд тавигдах стандартын шаардлага болон норм дүрмийг баримтлан, ААД, ТАД-ын шаардлагуудыг ханган, цахилгаан байгууламжийн дүрэм БД43-101-03, MNS6522:2015 стандарт, ЭХД1-12-04-2013–ын дагуу барилга угсралтын ажлыг гүйцэтгэвэл зохино.	
Эдийн засгийн үр ашиг, экологийн хор хөнөөлгүй байдал, ашиглалтын үеийн найдвартай ажиллагаа, эрчим хүчний тоног төхөөрөмж, барилга байгууламжийн нийгмийн ач холбогдол зэргийг харгалзан гаргасан хөрөнгө	Ашиглалтын үеийн найдвартай ажиллагаа, горимыг хангаснаар байгаль орчинд учрах сөрөг нөлөө, эрсдэл, аюулаас урьдчилан сэргийлнэ. Цахилгаан хангамжид сонгосон тоног төхөөрөмжүүд нь эрчим хүчний салбарын техникийн норматив баримт бичгүүдийн дагуу, хөдөлмөр хамгаалал, техникийн аюулгүй ажиллагаа, норм, дүрмийн шаардлагад нийцсэн гэж холбогдох эксперт дүгнэсэн.	

оруулалтын үр ашгийн талаарх дүгнэлт:	Төсвийн тухай тэмдэглэл: Ажлын төсвийг боловсруулсан дүн: 111,005,962.0 төгрөг. Экспертийн хянасан дүн: **111,005,962.0** төгрөг. Экспертийн хяналтын хуудас (хавсралт-2) - зүйл санал, шүүмжтэй. Төсвийг БНбД81- төсвийн суурь норм болон хавсралтууд, БХБС-ын 2020-02-05 өдрийн 30 тоот тушаалын хавсралт барилгын төсөв зохиох дүрэм БНбД-81-95-12, Цалинг БХБС-ын 2024оны 95 тоот тушаалын хавсралт, Тээврийн зардлыг ЗТАЖ Сайдын 2022оны А/233 тушаалын хавсралт, Нэмэгдэл зардлыг ЗТБХБ Сайдын 2012-06-13 өдрийн 181 тоот тушаалын 7-р хавсралтаар, Механикмын зардлыг ЗТБХБ Сайдын 2021-01-13 өдрийн 18 тоот тушаалын 3-р хавсралтаар, Зураг төсөл зохиогчийн хяналтын зардлыг БХБ Сайдын 2015-10-01 өдрийн 185-р тушаалаар, НД тухай хуулийн 15-1 заалтын өөрчлөлтөөр "Ажил олгогчийн хөдөлмөрийн хөлсний сан түүнтэй адилтгах орлогоос төлөх шимтгэлийг тооцсон байна."

"Барилгын тухай" Монгол Улсын хуулийн /шинэчилсэн найруулга 2016.02.05/ 38.1.2."барилга байгууламжийн зураг төслийн холбогдох хэсгийг боловсруулсан зохиогч тухайн зураг төслийг баталгаажуулан, мэргэжлийн хариуцлага хүлээх", 38.1.3."зураг төсөл зохиогч хуулийн этгээд барилга байгууламжийн зураг төслийг хууль тогтоомж, норм, нормативын баримт бичгийн шаардлагад нийцсэн эсэхэд хяналт хийж баталгаажуулан, хариуцлага хүлээх", 39.4."Эксперт барилга байгууламжийн зураг төслийн холбогдох хэсэгт магадлалын дүгнэлт гаргаж, мэргэжлийн хариуцлага хүлээнэ", 39,5-т заасны дагуу "Экспертийн эрх бүхий хуулийн этгээд барилга байгууламжийн зураг төслийг хууль тогтоомж, норм, нормативын баримт бичгийн шаардлагад нийцсэнийг нотолж, техникийн шийдлийн талаарх дүгнэлт гаргаж, хариуцлага хүлээнэ".

"УБЦТС" ТӨХК-ийн боловсруулсан: Сонгинохайрхан дүүрэг. 41-р хороо, 5-р хэсэг зээлийн задгайн 1-р гудамжны гэрэлгүй айл өрхүүдийг цахилгаан эрчим хүчээр хангах ажлын зураг төсөвт Эрчим хүчний тухай хуулийн 3.1.32; 6.1.14 дүгээр зүйл, ЭХ Сайдын 2015 оны 188 дугаар тушаалын "Эрчим хүчний барилга байгууламжийн зураг төсөлд магадлал хийх" журмыг үндэслэн магадлал хийх ажлыг зохион байгуулж, ерөнхий дүгнэлт бичсэн болно.

Магадлалын ерөнхий дүгнэлт экспертүүдийн дүгнэлтийн хамт хүчинтэй.

ЕРӨНХИЙ ИНЖЕНЕР Ч.ОЮУНБОЛД

ЗУРАГ ТӨСӨЛ МАГАДЛАЛЫН ХЭЛТСИЙН ДАРГА Н.БОЛД

ЗУРАГ ТӨСӨЛ МАГАДЛАЛЫН ХЭЛТСИЙН ИНЖЕНЕР Н.ОЮУН-ЭРДЭНЭ

---

[1]*Монгол улсын Засгийн газрын 2019 оны 108 дугаар тогтоолын Барилга байгууламжийн зураг төсөл боловсруулах, магадлал хийх дүрэм* ***Тав. Зураг төслийг зөвшилцөх, батлах. Зургаа. Зураг төсөлд магадлал хийх***

Зураг төслийн баримт бичгийн

МАГАДЛАЛЫН ЕРӨНХИЙ ДҮГНЭЛТийн хавсралт№1

ЗУРАГ ТӨСЛИЙН НЭР: УБ хот.СХД-ийн 41-р хорооны 5-р хэсэг.Зээлийн задгайн 1-р гудамжны гэрэлгүй айл өрхүүдийг цахилгаан эрчим хүчээр хангах ажил.

Зураг төслийн байгуулага: УБЦТС ТӨХК

Шифр:УБЦТС-2022-155

2025оны 02 сарын 08 өдөр

д/д	Утга	Тайлбар
1	Объектын байршил, хүчин чадал	УБ хот.СХД-ийн 41-р хорооны 5-р хэсэг.Зээлийн задгайн 1-р гудамжны гэрэлгүй айл өрхүүдийг цахилгаан эрчим хүчээр хангах ажил.
	Объектын нэр, Объектын шифр	УБ хот.СХД-ийн 41-р хорооны 5-р хэсэг.Зээлийн задгайн 1-р гудамжны гэрэлгүй айл өрхүүдийг цахилгаан эрчим хүчээр хангах ажил. Шифр:УБЦТС-2022-155
3	*Дүгнэлтийн товч утга: Монгол Улсын Засгийн газрын 2009 оны 204 дүгээр тогтоолын 7-р зүйлээс/*	
4	7.5.1. Барилга байгууламжийн байршил тогтоосон шийдвэр, архитектур төлөвлөлтийн болон зураг төсөл боловсруулах даалгавар, эх загвар зураг, байгаль, цаг уурын ерөнхий өгөгдлүүд, техникийн нөхцөл, холбогдох мэргэжлийн байгууллагатай зөвшилцсөн байдал,	Холбогдох мэргэжлийн байгуулагын дүгнэлт авсан байна.

	орчны барилга байгууламжтай уялдуулсан байдал, эзлэхүүн болон талбайг үр ашигтай төлөвлөсөн байдал	
13	7.5.10. барилгын ажлын зохион байгуулалтын болон барилга байгууламжийг буулгах, задлах ажил гүйцэтгэх, зураг төсөлд хөдөлмөр хамгаалал, аюулгүй ажиллагааны шаардлагыг тусгасан байдал	Зурагт аюулгүй ажиллагааны талаарх тайлбар санамж шаардлагын дагуу байна.
14	7.6 Магадлалын дүгнэлтэд хууль тогтоомж, норм норматив баримт бичгийг үндэслэн төлөвлөлт, техникийн үндсэн шийдэл, эдийн засгийн үр ашигт мэргэжлийн үнэлэлт өгч, техник эдийн засгийн үндэслэл, зураг төсөлд нэмж тусгах буюу хасах, өөрчлөх асуудлын талаар товч, тодорхой тусгана.	Экспертэд ирүүлсэн ажлын зураг нь БД-43-101-03, ТАД , ААД болон бусад шаардлагатай дүрэм стандартын шаардлага хангаж байгаа тул магадланд тэнцсэн гэж дүгнэв.
Дүгнэлт бичсэн: Эксперт № 2-7. М. Оюунбаяр /овог, нэр/ /гарын үсэг/ 2025 оны 02 сарын 08-ны өдөр		

MONGOLIA
CONSULTANT ENGINEER
Munkhuu Oyunbat
ES 520608-03-088

МАГАДЛАЛЫН ЕРӨНХИЙ ДҮГНЭЛТИЙН ХАВСРАЛТ

Гэрээний дугаар: ЭХЗТ

ЗУРАГ ТӨСЛИЙН БҮРДЛИЙН ХЭСГИЙН НЭР: **ТӨСВИЙН ТООЦОО**

Д/д	Утга	Тайлбар
1	Объектын нэр:	Улаанбаатар хот. "СХД-ын 21, 22, 28, 32, 33, 41, 24-р хороодын гэр хорооллын цахилгаан эрчим хүчинд холбогдоогүй, хүчдэлийн уналттай айл өрхүүдийн цахилгаан хангамж"-ын барилга угсралтын ажлын төсөв. - Улаанбаатар хот. СХД-н 41-р хороо, 5-р хэсэг зээлийн задгайн 1-р гудамжны гэрэлгүй айл өрхүүдийг цахилгаан эрчим хүчээр хангах ажлын зураг төсөв.
2	Объектын байршил, хүчин чадал:	Улаанбаатар хот. СХД-н 41-р хороо, 5-р хэсэг зээлийн задгайн 1-р гудамжны гэрэлгүй айл өрхүүдийг цахилгаан эрчим хүчээр хангах ажлын зураг төсөв. - 0.4 кВ-ын ЦДАШ- 0.65 км - Тоолуур- 57 ш
3	Зураг төслийн байгууллага:	"УБЦТС" ТӨХК
4	Объектын бүрдлийн хэсгийн нэр, марк, хуудасны тоо, гүйцэтгэсэн ААН, байгууллага, инженер:	Зургийн шифр: УБЦТС-2022-155 Шалгасан: "УБЦТС" ТӨХК Ц.Батзаяа Гүйцэтгэсэн: "УБЦТС" ТӨХК Т.Тунгалагтамир Төсвийн нийт хуудасны тоо:
5	Тооцоо, тооцооны программ, тооцсон байгууллагын нэр, гүйцэтгэсэн инженер:	Төсвийг барилгын төсвийн "Эстиматор про" программаар зохиосон. Төсөв зохиосон: Мэргэшсэн төсөвчин Б.Энхжаргал
6	Магадлалын дүгнэлтэд хууль тогтоомж, норм, нормативын баримт бичгийг үндэслэн төлөвлөлт, техникийн үндсэн шийдэл, эдийн засгийн үр ашигт мэргэжлийн үнэлэлт өгч, техник-эдийн засгийн үндэслэл, зураг төсөлд нэмж тусгах буюу хасах, өөрчлөх асуудлийн талаар товч,тодорхой тусгана.	Улаанбаатар хот. СХД-н 41-р хороо, 5-р хэсэг зээлийн задгайн 1-р гудамжны гэрэлгүй айл өрхүүдийг цахилгаан эрчим хүчээр хангах ажлын төсвийг төсөв зохиох заавар, холбогдох норм дүрмийн дагуу хийсэн байна. Барилга угсралтын ажлын төсөвт өртгийг 111,005,962 ***(Нэг зуун арван нэгэн сая таван мянга есөн зуун жаран хоёр)*** төгрөгөөр хяналаа.

Дүгнэлт бичсэн;

Монгол Улс ТЭРГҮҮЛЭХ ТӨСӨВЧИН Амгалангийн НАСАНЖАРГАЛ

Экспертн№ 4-12 ..... А.Насанжаргал

2025 оны 02-р сарын 20-ний өдөр

БАТЛАВ
УЛААНБААТАР ЦАХИЛГААН ТҮГЭЭХ СҮЛЖЭЭ ТӨРИЙН ӨМЧИТ ХУВЬЦААТ КОМПАНИЙН ГҮЙЦЭТГЭХ ЗАХИРАЛ К.ЭРДЭНЭБАЯР

ТЕХНИКИЙН НӨХЦӨЛ

Дугаар 01/00210/25

2025 оны 1 сарын 27 өдөр

Улаанбаатар хот

Нэг. Ерөнхий мэдээлэл

1.1	**Хүсэлтийн дугаар**	*250100418*
1.2	**Хэрэглэгчийн нэр, регистр:**	*УЛААНБААТАР ЦАХИЛГААН ТҮГЭЭХ СҮЛЖЭЭ ТӨХК, РД:2646161*
1.3	**Хэрэглэгчийн байршил:**	*Улаанбаатар хот, Сонгинохайрхан дүүргийн 7-р хороо, 41-р хороо*
1.4	**Ажил үйлчилгээний зориулалт:**	*Инженерийн байгууламж*
1.5	**Техникийн нөхцөл олгох үндэслэл:**	*1.5.1) Монгол Улсын Эрчим Хүчний Яам 2022 оны 10 дугаар сарын 05 ны №В/3812 тоот албан бичиг* *1.5.2) Улаанбаатар хотын гэрэл цахилгаангүй болон хүчдэлийн уналттай айл өрхийн цахилгаан хангамж* *1.5.3) Өмнө нь авсан 2022 оны 10 сарын 11-ний өдрийн 15/05000/22 тоот техникийн нөхцөл.*
1.6	**Техникийн нөхцөлийн ангилал:**	*Хугацаа сунгуулах*
1.7	**Суурилагдсан хүчин чадал**	*400 кВА* *(Дөрвөн зуун кВА)*
1.8	**Хүчдэлийн түвшин**	*380В*

Хоёр. Холболтын цэг

2.1	35/6 кВ-ын Баянхошуу дэд станцаас 6 кВ-ын Уул фидерийн АТП-2683 дэд өртөөний 0.4 кВ-ын баруун урд гаргалгын төгсгөлийн тулгуураас бүрээстэй агаарын шугам /кабель шугам/ татаж тэжээх.
2.2	35/6 кВ-ын Баянхошуу дэд станцаас 6 кВ-ын Уул фидерийн АТП-2676 дэд өртөөний 0.4 кВ-ын баруун урд гаргалгын 8-р тулгуураас бүрээстэй агаарын шугам /кабель шугам/ татаж тэжээх.
2.3	35/6 кВ-ын Баянхошуу дэд станцаас 6 кВ-ын Уул фидерийн АТП-5177 дэд өртөөний 0.4 кВ-ын зүүн урд гаргалгын төгсгөлийн тулгуураас бүрээстэй агаарын шугам /кабель шугам/ татаж тэжээх.
2.4	35/6 кВ-ын Баянхошуу дэд станцаас 6 кВ-ын Уул фидерийн АТП-5177 дэд өртөөний 0.4 кВ-ын урд гаргалгын төгсгөлийн тулгуураас бүрээстэй агаарын шугам /кабель шугам/ татаж тэжээх.
2.5	35/6 кВ-ын Баянхошуу дэд станцаас 6 кВ-ын Уул фидерийн АТП-4439 дэд өртөөний 0.4 кВ-ын зүүн урд гаргалгын төгсгөлийн тулгуураас бүрээстэй агаарын шугам /кабель шугам/ татаж тэжээх.

Гурав. Тоолуур, хэмжих хэрэгсэл:

3.1	Монгол Улсын Засгийн газрын тохируулагч агентлаг-Стандарт, хэмжилзүйн газрын загварын туршилт орон, ашиглахыг зөвшөөрч, баталгаажуулсан байх.
3.2	Айл өрхөд чадал хязгаарлах функцтай, алсаас тасалж залгах зориулалттай, DLMS протоколыг дэмждэг, HPLC технологийн модуль бүхий 1 фазын ухаалаг тоолуур, ачаалалд тохирсон дифференциал автомат, хамгаалан таслах төхөөрөмж суурилуулах.
3.3	Шинээр нэмэгдсэн айл өрхөд УБЦТС ТӨХК-д ашиглагдаж байгаа ухаалаг тоолуурын системд холбогдон ажилладаг, алсаас тасалж залгах зориулалттай, DLMS протоколыг дэмждэг, HPLC технологийн модуль бүхий 1 фазын ухаалаг тоолуур, ачаалалд тохирсон дифференциал автомат, хамгаалан таслах төхөөрөмж /УЗО/ суурилуулах.
3.4	0.4 кВ-ын хэрэглэгчдийн щитэнд УБЦТС ТӨХК-д ашиглагдаж байгаа ухаалаг тоолуурын системд холбогдон ажилладаг, DLMS протоколыг дэмждэг, 4G модемтой, чадал хязгаарлах функцтай, алсаас таслах залгах зориулалттай, 3 фазын 100 А-ийн ухаалаг тоолуураар солих.
3.5	Шинээр суурилуулах тоолуурыг угсралтын ажлын зураг төслийг боловсруулах шатанд УБЦТС ТӨХК-ийн Хангах үйл ажиллагаа, тоолуурын бодлогын хэлтэстэй зөвшилцөх

Дөрөв. Тусгай заалтууд:

4.1	Щитний газардуулга болон шугам тоноглолын хэмжилт, туршилтыг норм, дүрмийн дагуу хийлгэн холбогдох газраар шалгуулж протокол авсан байх.
4.2	Гадны ззэмшлийн 0.4 кВ-ын шугамаас холбогдох тохиолдолд тус шугамын эзэмшигчээс зөвшөөрөл авсан байх.
4.3	Шугам тоноглолын гүйцэтгэлийн зургийг гаргаж, ашиглагч байгууллага УБЦТС ТӨХК-д хүлээлгэн өгөх, гүйцэтгэлийн зургийг гаргахдаа кабель шугамын холболтын муфтуудыг заасан, бусад инженерийн шугам сүлжээ, авто замтай огтлолцсон хэсгийн зүсэлтийг тусгах.
4.4	Цахилгаан дамжуулах агаарын шугамын тулгуур бүрт НСД, ААД, ТАД-д заагдсаны дагуу хаягжилт, плакатжуулах ажлыг гүйцэтгэсэн байна.
4.5	Хэрэглэгчийн эрчим хүчний чанар, стандартын шаардлага хангахгүй тохиолдолд хүчдэл өргөх болон техникийн нэмэлт арга хэмжээнүүдийг хангагч байгууллагатай хамтарсан хэмжилт туршилтын үндсэн дээр хэрэгжүүлнэ. Гарах зардлыг хэрэглэгч бүрэн хариуцна.
4.6	Ажлын зураг нь ЦБД, ТАД, ААД, ЭХ-ний шугам сүлжээг хамгаалах дүрэм, ЭХ хэрэглэх дүрэм болон УБЦТС ТӨХК-аас хэрэгжүүлж байгаа ашиглалт борлуулалтын арга хэмжээний шаардлагуудыг хангасан байна.
4.7	Өөрийн шугам тоноглолоос хангагчийн зөвшөөрөлгүйгээр бусад хэрэглэгчийг дамжуулан холбосон тохиолдолд цахилгаан хангамж, хэрэглээг түдгэлзүүлнэ.
4.8	Шинээр баригдах цахилгаан дамжуулах кабель шугам нь: 4.8.1) Шинээр татах кабель шугамын хөндлөн огтлолыг хэрэглээ ачаалалтай уялдуулан зураг төслийн шатанд тооцоогоор сонгох. 4.8.2) Цахилгаан дамжуулах кабель шугам нь 1 кВ-ын хүчдлийн түвшинд ашиглах, орчны температур -15 хэм байхад угсралт хийх боломжтой байх.
4.9	Шинээр баригдах цахилгаан дамжуулах агаарын шугам нь:

4.9.1) Цахилгаан дамжуулах агаарын шугамын үндсэн хийц болох анкер болон завсрын тулгуур нь төмөр бетон байх.

4.9.2) Дамжуулагч нь бүрээстэй байх ба хөндлөн огтлолыг ачаалалтай уялдуулан, тооцоогоор сонгох, мөн утасны механик ачаалалд тохирсон үндсэн хийцүүд, хөндийрүүлэгч элементүүдийг тооцоогоор сонгох.

4.9.3) Цахилгаан дамжуулах агаарын шугамын үндсэн хийцүүд, дамжуулагч утас, хөндийрүүлэгч элементүүд, утас угсралтын тоног төхөөрөмжүүд нь Монгол улсын стандартын шаардлага хангасан байх, тухайн газрын байгаль цаг уур, газарзүйн онцлогийг харгалзан зураг төслөөр сонгох.

4.10 Галын хор, щит, самбар, пунктыг галын аюулгүйн дүрэмд заагдсаны дагуу байрлуулж, галын аюулгүй байдлыг хангах.

4.11 Техникийн нөхцөлийн дагуу шинээр суурилуулах тоноглолууд нь өмнө ашиглагдаж байгаагүй шинэ байх, кабель шугам нь сүүлийн үеийн байгаль орчинд ээлтэй, дэвшилтэд техник технологи бүхий байх. Нэгдсэн сүлжээний дүрэмд заасны дагуу ±10%-ийн хүчдлийн хэлбэлзэлд хэвийн ажиллах.

4.12 Дэд өртөөний трансформатораас 0.4 кВ-ын шитний оруулгын кабелийг 240 мм2 хөндлөн огтлолтой болгон солих, тус ажлыг харьяа түгээх төвөөр гүйцэтгүүлэх.

4.13 Дэд өртөөний 0.4 кВ-ын ерөнхий самбарыг 6 гаргалга бүхий самбараар томсгон солих, тус ажлыг харьяа түгээх төвөөр гүйцэтгүүлэх.

4.14 Энэхүү техникийн нөхцөл батлагдсантай холбоотойгоор өмнө нь авсан 2022 оны 10 сарын 11-ний өдрийн 15/05000/22 тоот техникийн нөхцөлийг хүчингүйд тооцно.

Тав. Дор дурдсан техникийн даалгавар, хууль дүрмийг мөрдөх:

5.1 Шугамын "Ажлын зураг төсөл"-ийг тухайн нутаг дэвсгэрийн ерөнхий төлөвлөгөө хариуцсан нэгж болон бусад шаардлагатай байгууллагуудтай зөвшилцөн, мэдээллийн санд оруулсан байх, схем холболт, хүчин чадлыг тус компаниар хянуулах.

5.2 Энэхүү техникийн нөхцөлийн дагуу тавигдах шугам, тоноглолууд нь Улаанбаатар цахилгаан түгээх сүлжээ төрийн өмчит хувьцаат компанийн баталсан "Техникийн шаардлагын тодорхойлолт"-ыг хангасан байх шаардлагатай. Техникийн шаардлагын тодорхойлолтыг www.tog.mn хаягаар орж хууль, эрх зүйн акт хавтасны баримт бичиг цонхноос үзэх.

5.3 Цахилгаан шугам сүлжээнд холбогдох явцад дайрч гарах зам талбай, бут сөөгийг сэргээн засварлах.

5.4 "Эрчим хүчний тухай" хуулийн 29.1.9, 30.1.10-ийн дагуу өөрийн тоноглолоос тус компанийн зөвшөөрлөөр шинээр хэрэглэгч нэмж холбуулах.

5.5 "Эрчим хүчний тухай хууль"-ийн 30.1.8-д заасны дагуу өөрийн ашиглалт үйлчилгээний зааг доторхи цахилгаан тоног төхөөрөмжиндөө байнга үзлэг шалгалт хийх. Хэвийн бус ажиллагаатай үед өөрсдийн хөрөнгөөр засвар үйлчилгээг хийлгэх.

5.6 "Эрчим хүчний тухай" хуулийн 33 дугаар зүйлд заасны дагуу шугам сүлжээний хамгаалалтын зурвас дотор гэр, орон сууц, барилга байгууламж барих, шугам сүлжээ өмчлөгч, эзэмшигчийн зөвшөөрснөөс бусад үйл ажиллагаа явуулахыг хориглоно.

5.7 Нийслэлийн нутаг дэвсгэрт кабель шугам шинээр татах, шинэчлэх, засварлах үед авто зам, ногоон байгууламж, нийтийн эзэмшлийн тохижилттой зам талбайг сэтлэх, сүвлэх инженерийн шугам сүлжээ хийх, орц гарц гаргах тохиолдолд Улаанбаатар хотын Захирагчийн ажлын албанаас зөвшөөрөл авах.

5.8	Угсралтын ажлын явцад тус компанийн харьяа түгээх төвөөр хяналт тавиулж, холбогдох баримтыг бүрдүүлсэн байх.
5.9	Цахилгаан угсралтын ажлыг тусгай зөвшөөрөлтэй эрх бүхий байгууллагаар Аюулгүй ажиллагааны дүрэм, Техник ашиглалтын дүрэм, Цахилгаан байгууламжийн дүрмийн дагуу гүйцэтгүүлэх.
5.10	Цахилгаан эрчим хүчний тооцоог Улаанбаатар цахилгаан түгээх сүлжээ төрийн өмчит хувьцаат компанийн харьяа хэрэглэгчдэд үйлчлэх төвтэй хийх.

Зургаа. Бусад:

6.1	Монгол Улсын Засгийн газрын 2020 оны 03 дугаар сарын 18-ны өдрийн 97 дугаар тогтоолын хавсралтаар батлагдсан "Цахилгаан эрчим хүч хэрэглэх дүрэм"-ийн 2.17-д заасан доорх заалтуудыг мөрдлөг болгоно. Дараах тохиолдолд олгосон техникийн нөхцөлийг хүчингүйд тооцно. Үүнд: 6.1.1) Техникийн нөхцөл авахдаа шаардлагатай өгөгдлүүдийг буруу тодорхойлсон, баримт бичгийг хуурамчаар үйлдсэн тохиолдолд. 6.1.2) Техникийн нөхцлийн хүчинтэй байх хугацаанд цахилгааны сүлжээнд холбогдоогүй тохиолдолд. 6.1.3) Хугацаа дууссан техникийн нөхцөлөөр зураг төсөл боловсруулах, барилга байгууламж барихыг хориглоно. 6.1.4) Техникийн нөхцөлийн хүчинтэй хугацаа дуусахаас 2 сарын өмнө сунгуулах хүсэлтээ гаргана. Хугацаа дууссан техникийн нөхцөлийг хүчингүй тооцно. 6.1.5) Техникийн нөхцөлийн олгосон чадлаас хэтрүүлэн чадал ашигласан тохиолдолд.
6.2	Монгол Улсын Засгийн газрын 2020 оны 03 дугаар сарын 18-ны өдрийн 97 дугаар тогтоолын хавсралтаар батлагдсан "Цахилгаан эрчим хүч хэрэглэх дүрэм"-ийн 2.9 -д заасны дагуу 2 жилийн хугацаанд хүчинтэй байна.
6.3	Техникийн нөхцөлийн хугацааг сунгуулах тохиолдолд Монгол Улсын Засгийн газрын 2020 оны 03 дугаар сарын 18-ны өдрийн 97 дугаар тогтоолын хавсралтаар батлагдсан "Цахилгаан эрчим хүч хэрэглэх дүрэм"-ийн 2.13, 2.16-д заасны дагуу зураг төслийг боловсруулан баталгаажуулсан байна.

Комиссын гишүүд:

Т.Мөнхболд

Б.Аззаяа

Н.Пунцагноров

Ж.Баатархүү

Боловсруулсан:

Э.Одонням