ДХ-5 (5000x4000xh)

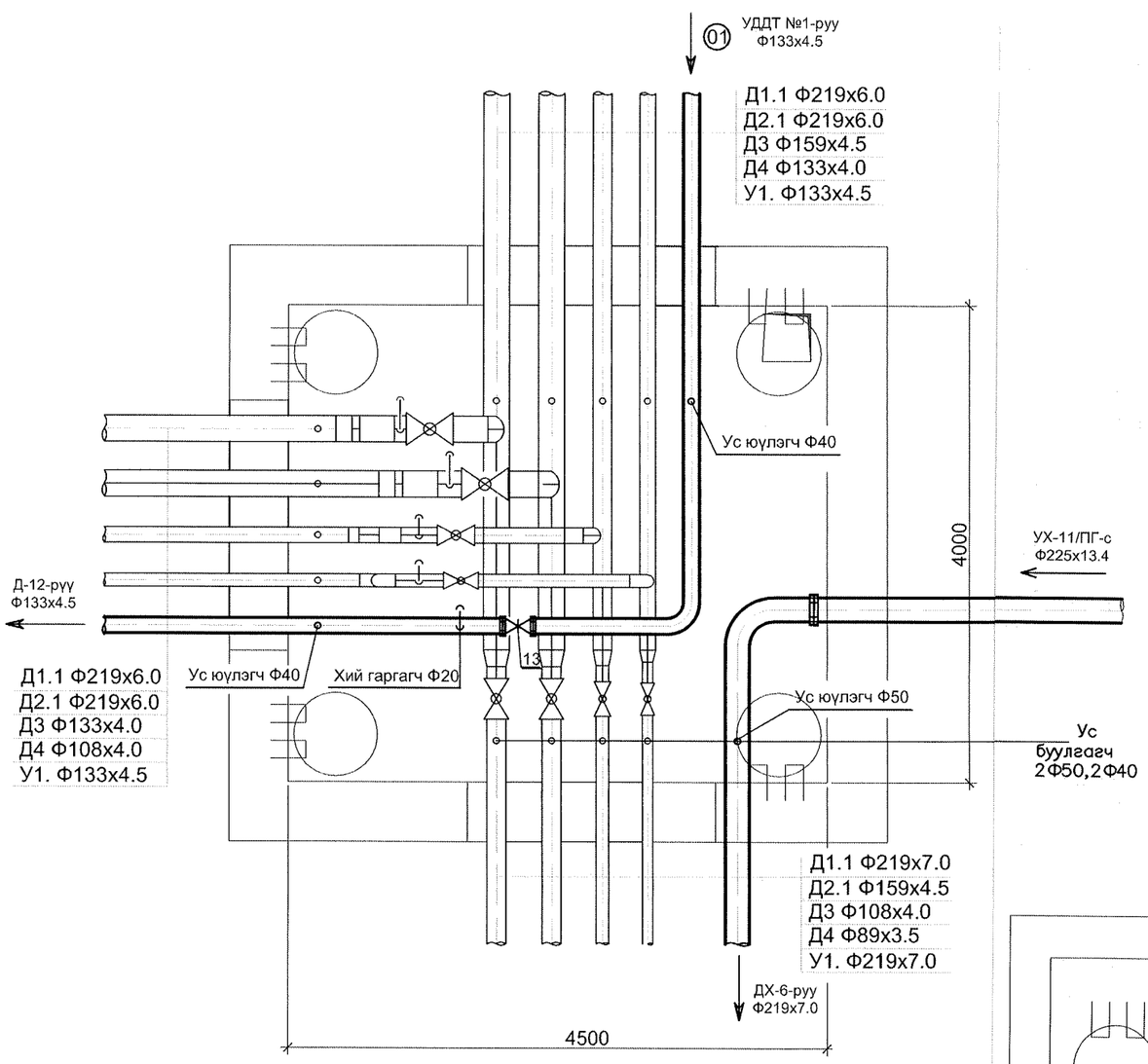

ДХ-1 (3500x3000xh)

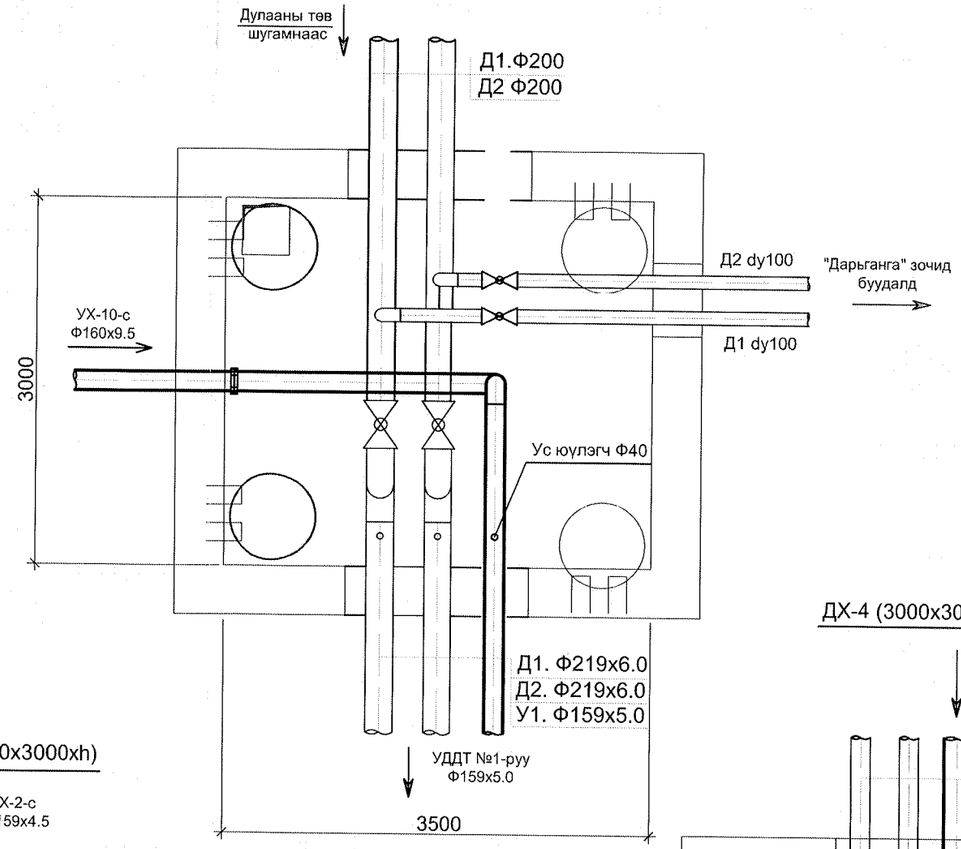

ДХ-3 (3000x3000xh)

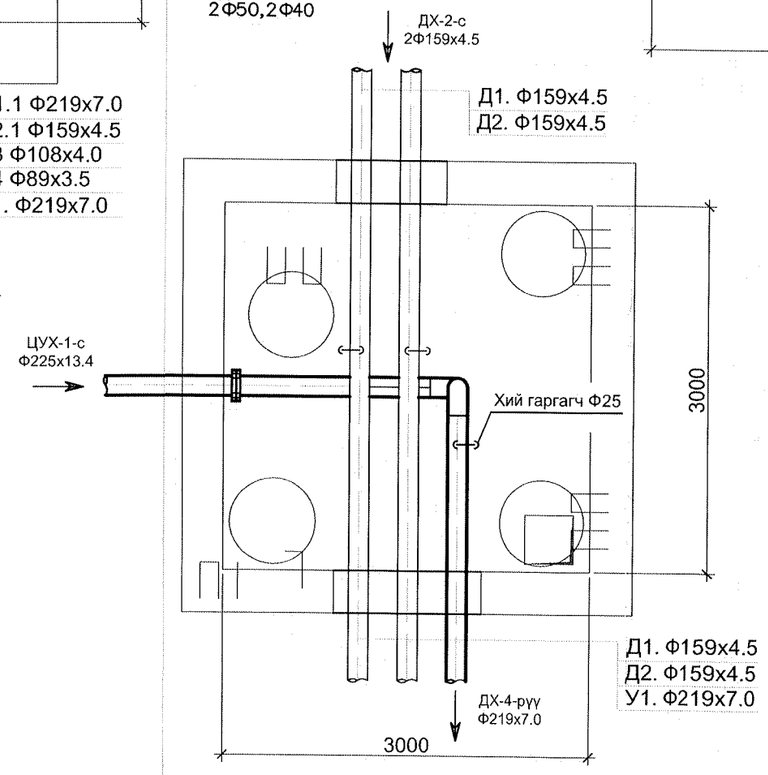

ДХ-4 (3000x3000xh)

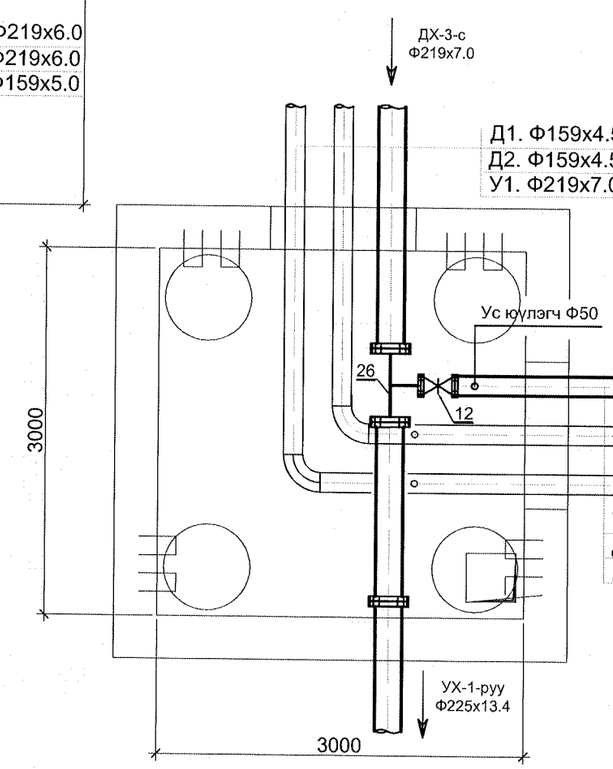

"Сивил Инженеринг Консалтинг" ХХК	Сүхбаатар аймаг. Баруун-Урт хот . 2-р баг. Орон сууцны хорооллын инженерийн шугам сүлжээний ажил / 960 айл			
	Цэвэр усны шугамын угсралтын тойм-3			
	Инженер	Г. Азжаргал	ЕГ Шифр: СИК-06/2022	Масшт
	Гүйцэтгэсэн	Г. Азжаргал	ТГ Шифр:	Зургий
	Шалгасан	Р. Нямжав		

ДХ-6 (4000x4500xh)

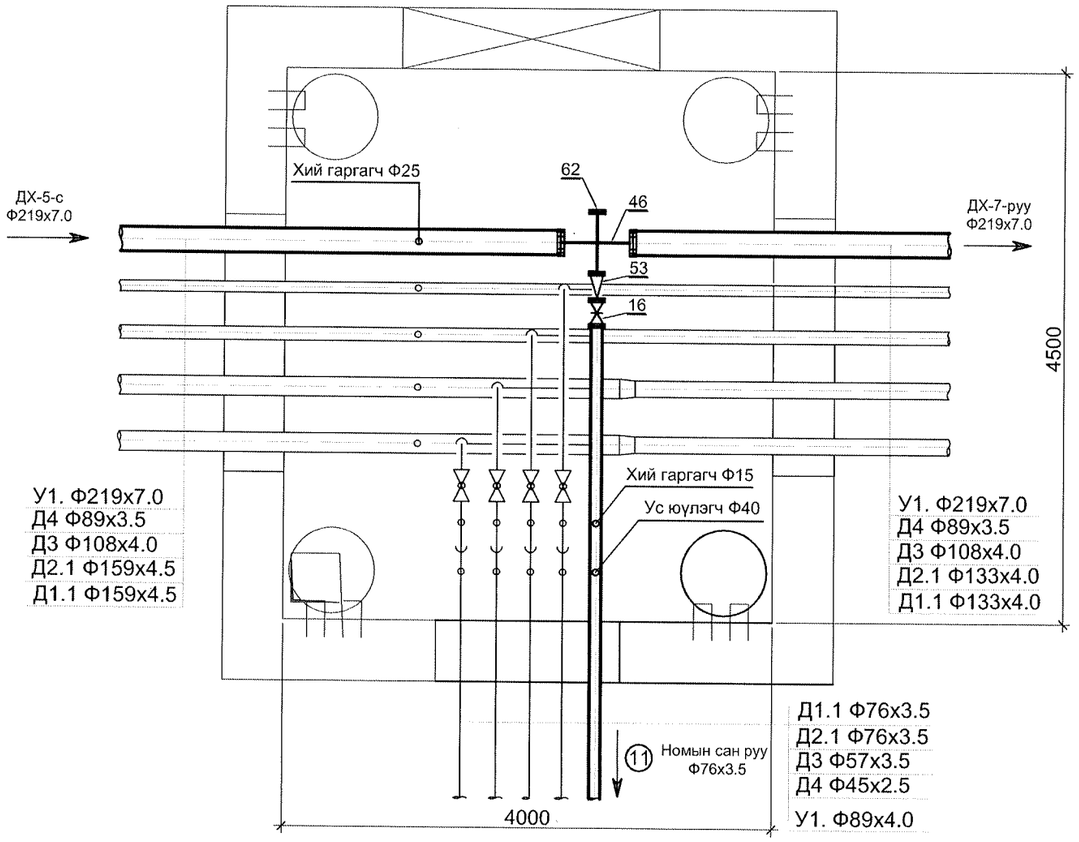

ДХ-7 (4500x4000xh)

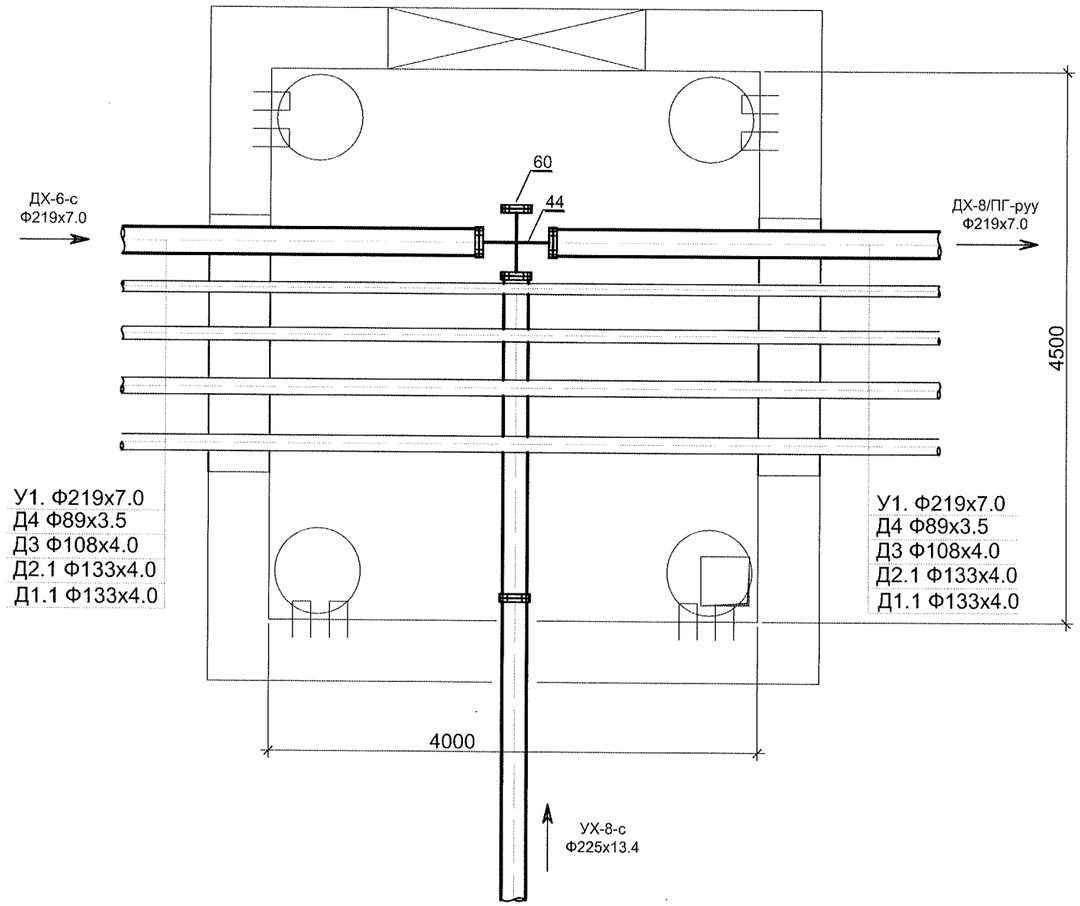

ДХ-8/ПГ(4500x4000xh)

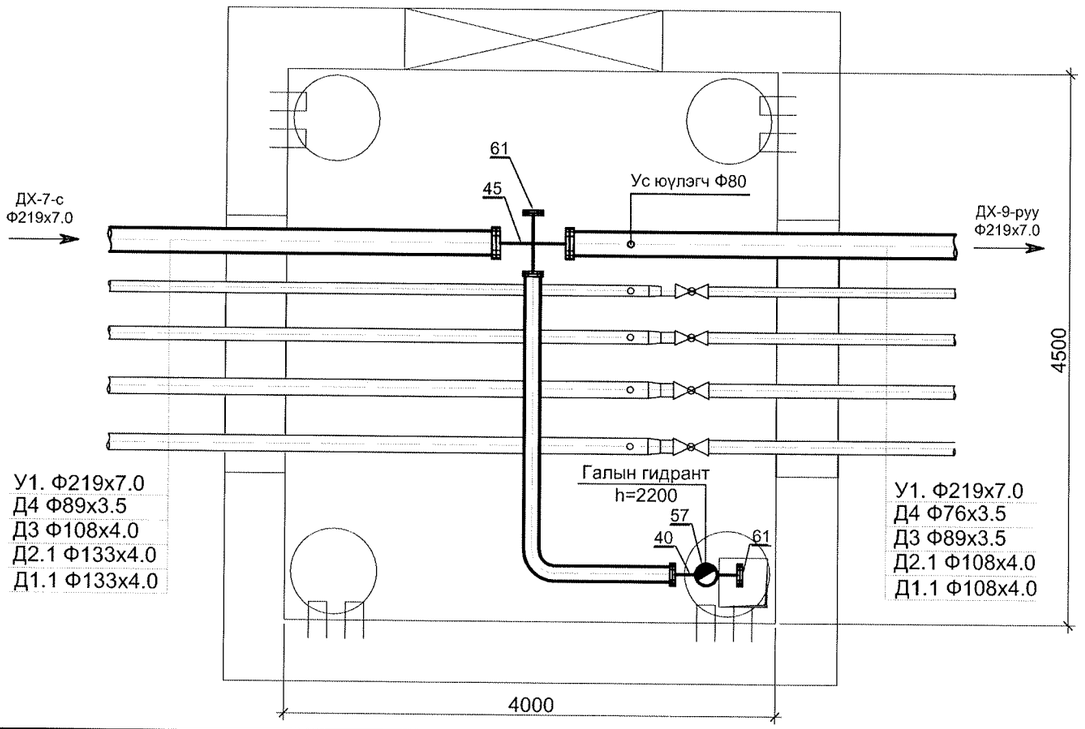

"Сивил Инженеринг Консалтинг" ХХК	Сүхбаатар аймаг. Баруун-Урт хот . 2-р баг. Орон сууцны хорооллын инженерийн шугам сүлжээний ажил / 960 айл /. Гадна ус хангамж				
	Цэвэр усны шугамын угсралтын тойм-4				Ye шат: А3
	Инженер	Г. Азжаргал	ЕГ Шифр: СИК-06/2022	Масштаб: М1:50	Огноо: 2022.05
	Гүйцэтгэсэн	Г. Азжаргал	ТГ Шифр:	Зургийн дугаар: УХГ-22	Хуудас: 33
	Шалгасан	Р. Нямжав			

А3

ДХ-9 (4500x4000xh)

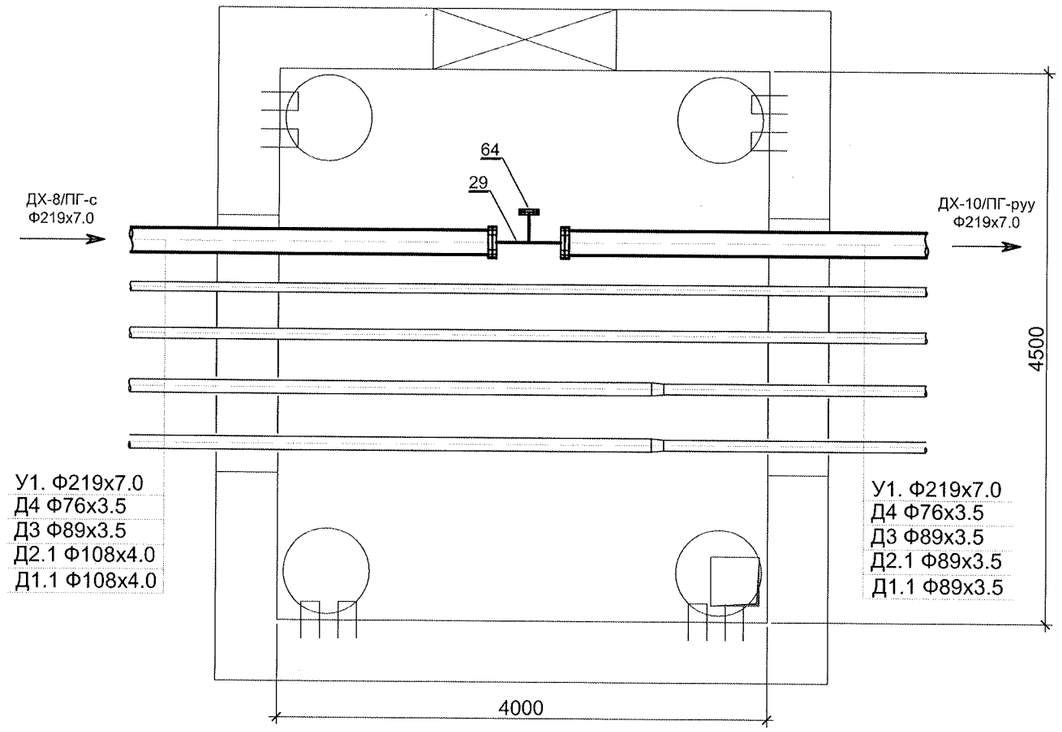

ДХ-10/ПГ(4500x4000xh)

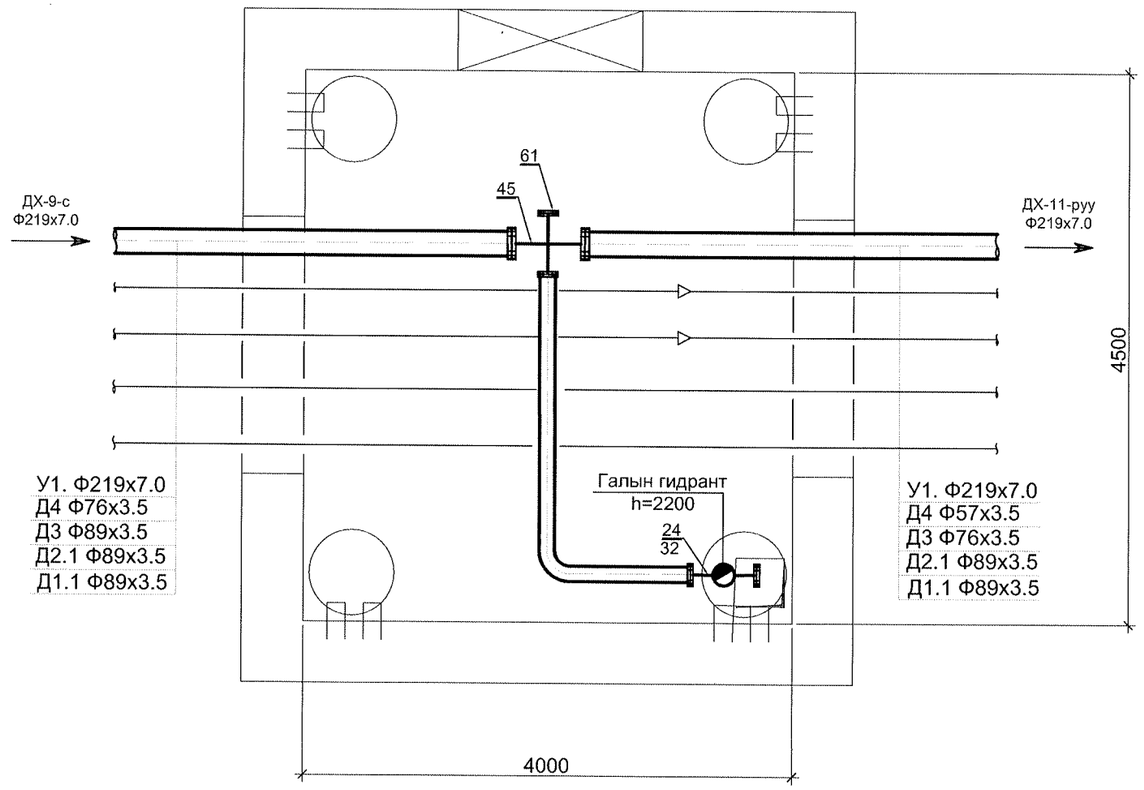

ДХ-11 (4500x4000xh)

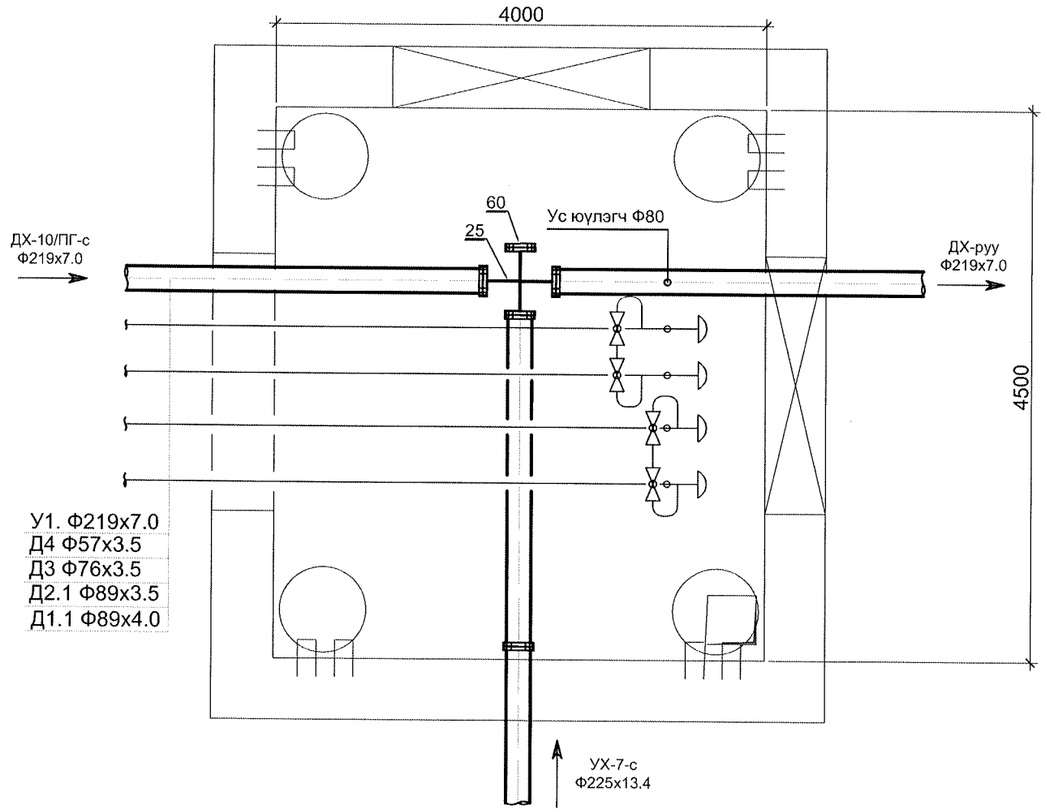

"Сивил Инженеринг Консалтинг" ХХК	Сүхбаатар аймаг. Баруун-Урт хот . 2-р баг. Орон сууцны хорооллын инженерийн шугам сүлжээний ажил / 960 айл /. Гадна ус хангамж				
	Цэвэр усны шугамын угсралтын тойм-5				Ye шат: А3
	Инженер	Г. Азжаргал	ЕГ Шифр: СИК-06/2022	Масштаб: М1:50	Огноо: 2022.05
	Гүйцэтгэсэн	Г. Азжаргал	ТГ Шифр:	Зургийн дугаар: УХГ-23	Хуудас: 33
	Шалгасан	Р. Нямжав			

А3

ДХ-12 (4500x4000xh)

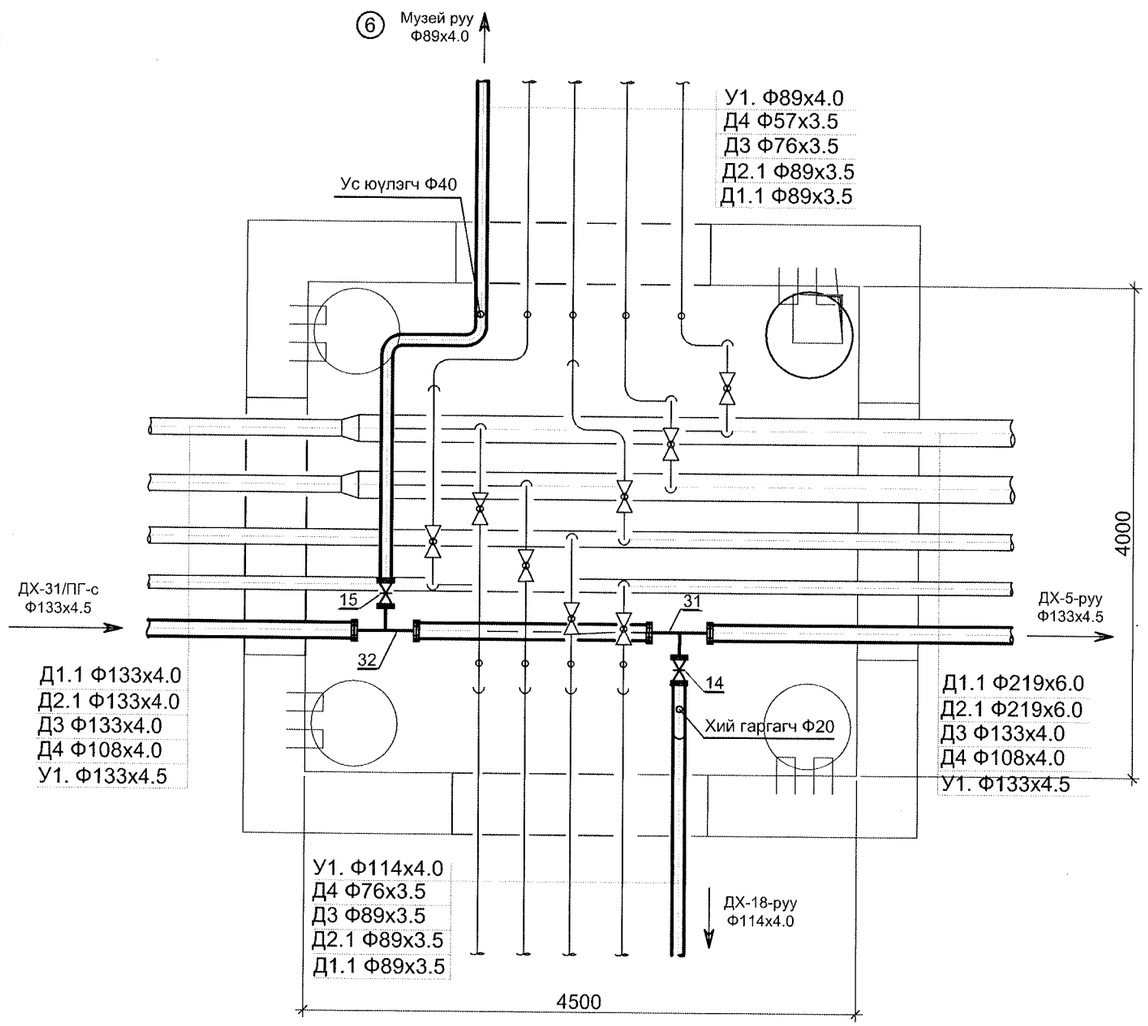

ДХ-13 (4500x4000xh)

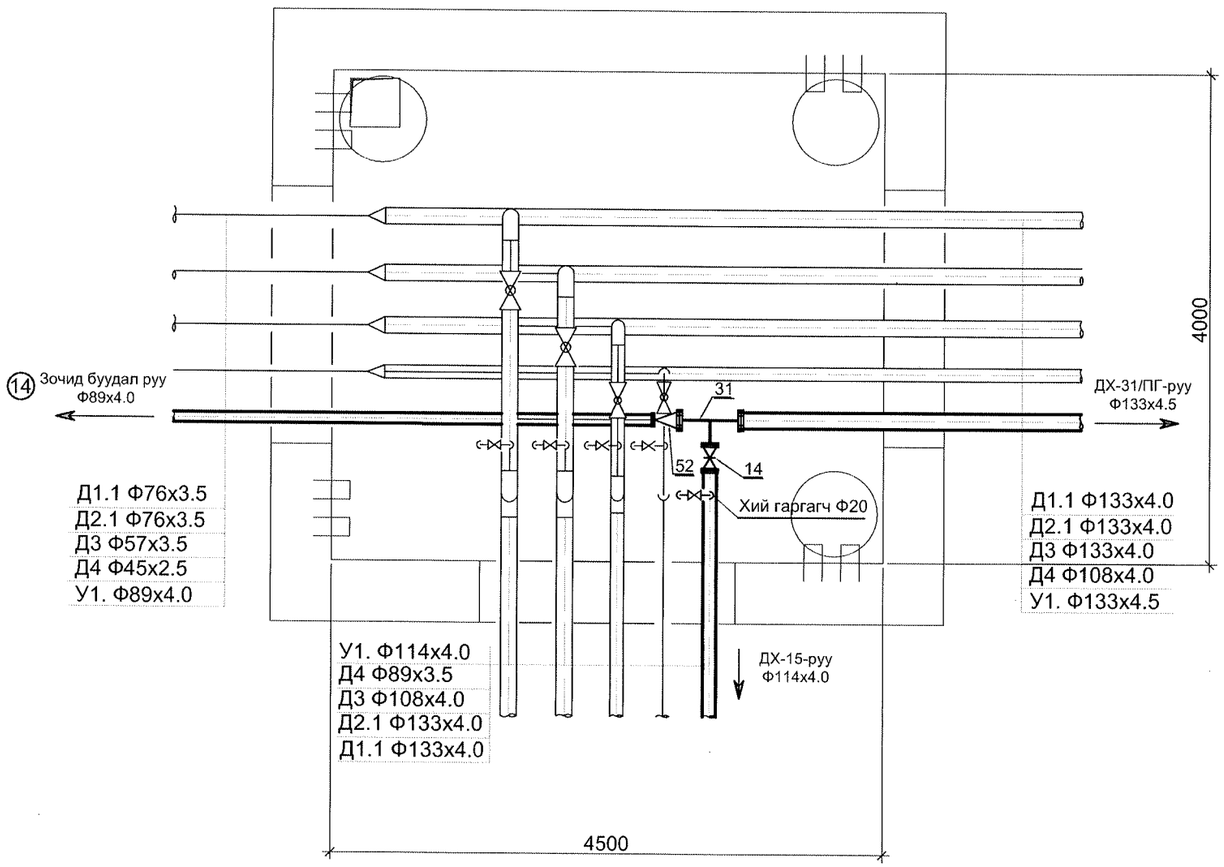

"Сивил Инженеринг Консалтинг" ХХК	Сүхбаатар аймаг. Баруун-Урт хот . 2-р баг. Орон сууцны хорооллын инженерийн шугам сүлжээний ажил / 960 айл /. Гадна ус хангамж				
	Цэвэр усны шугамын угсралтын тойм-6				Ye шат: А3
	Инженер	Г. Азжаргал	ЕГ Шифр: СИК-06/2022	Масштаб: М1:50	Огноо: 2022.05
	Гүйцэтгэсэн	Г. Азжаргал	ТГ Шифр:	Зургийн дугаар: УХГ-24	Хуудас: 33
	Шалгасан	Р. Нямжав			

А3

ДХ-14 (4500x4000xh)

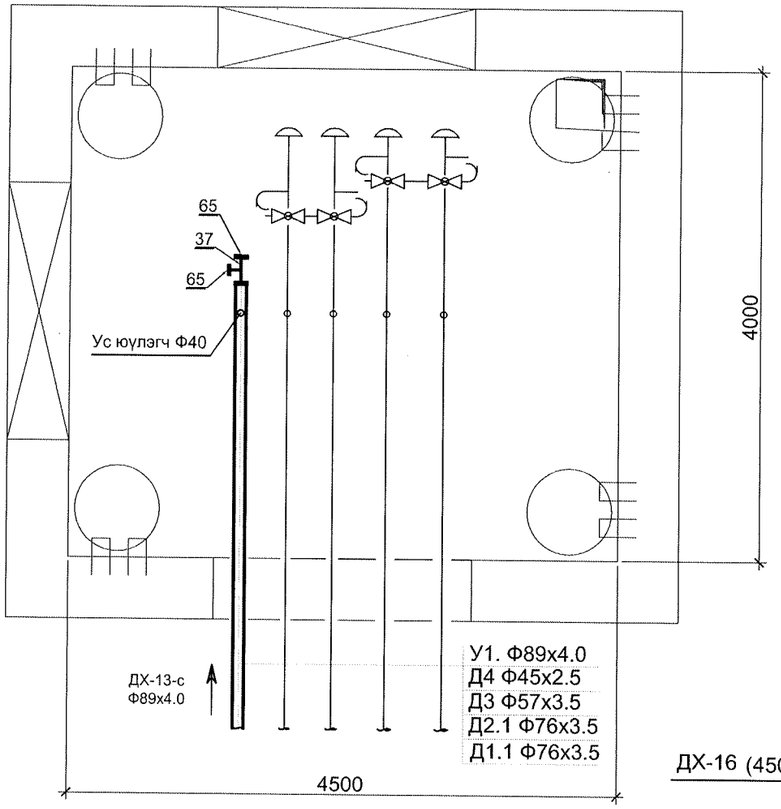

ДХ-15 (4500x4500xh)

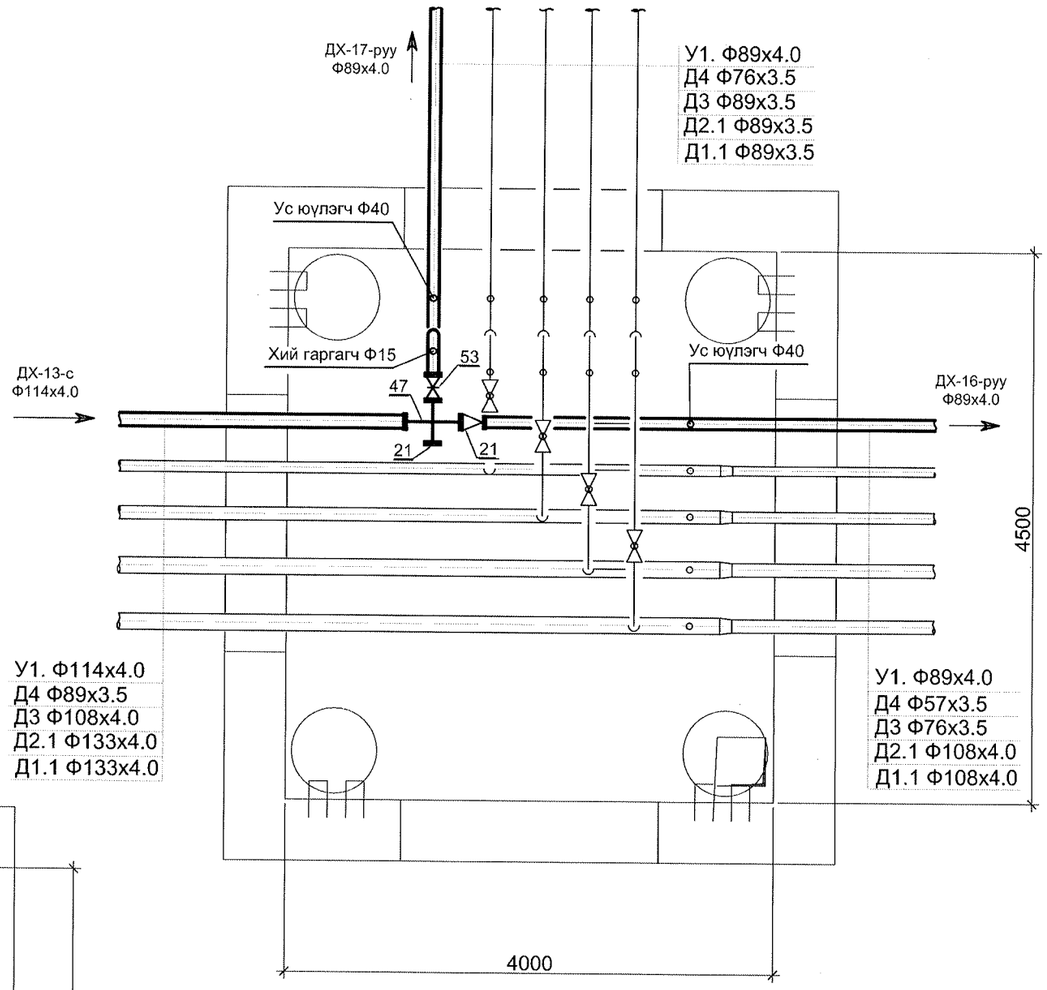

ДХ-16 (4500x4000xh)

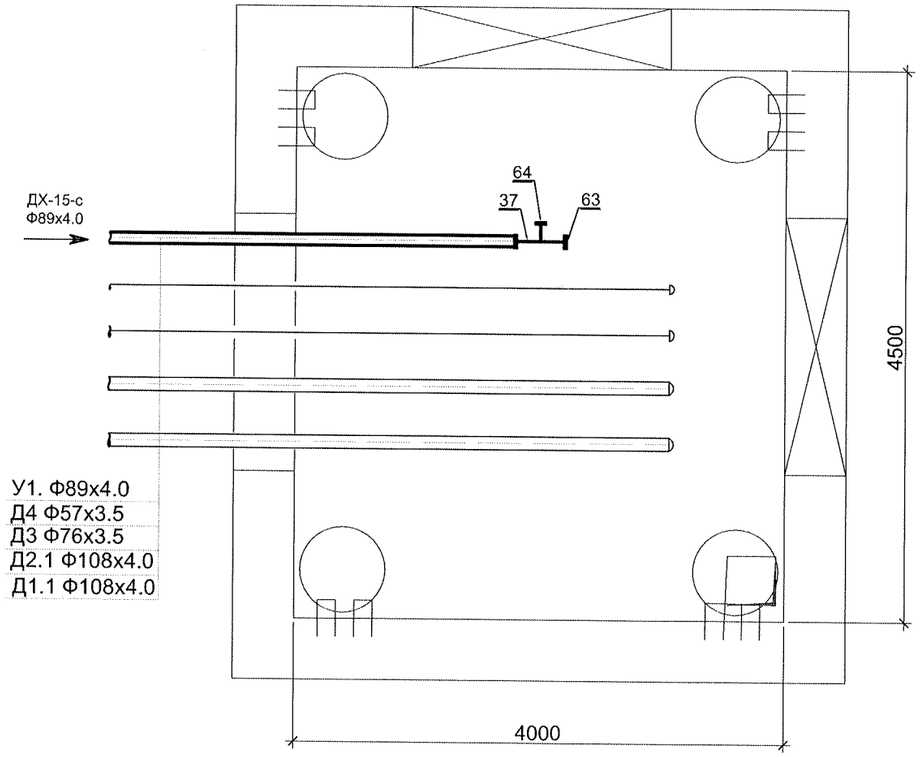

"Сивил Инженеринг Консалтинг" ХХК	Сүхбаатар аймаг. Баруун-Урт хот . 2-р баг. Орон сууцны хороолын инженерийн шугам сүлжээний ажил / 960 айл /. Гадна ус хангамж				
	Цэвэр усны шугамын угсралтын тойм-7				Үе шат: А3
	Инженер	Г. Азжаргал	ЕГ Шифр: СИК-06/2022	Масштаб: М1:50	Огноо: 2022.05
	Гүйцэтгэсэн	Г. Азжаргал	ТГ Шифр:	Зургийн дугаар: УХГ-25	Хуудас: 33
	Шалгасан	Р. Нямжав			

А3

ДХ-17 (4500x4000xh)

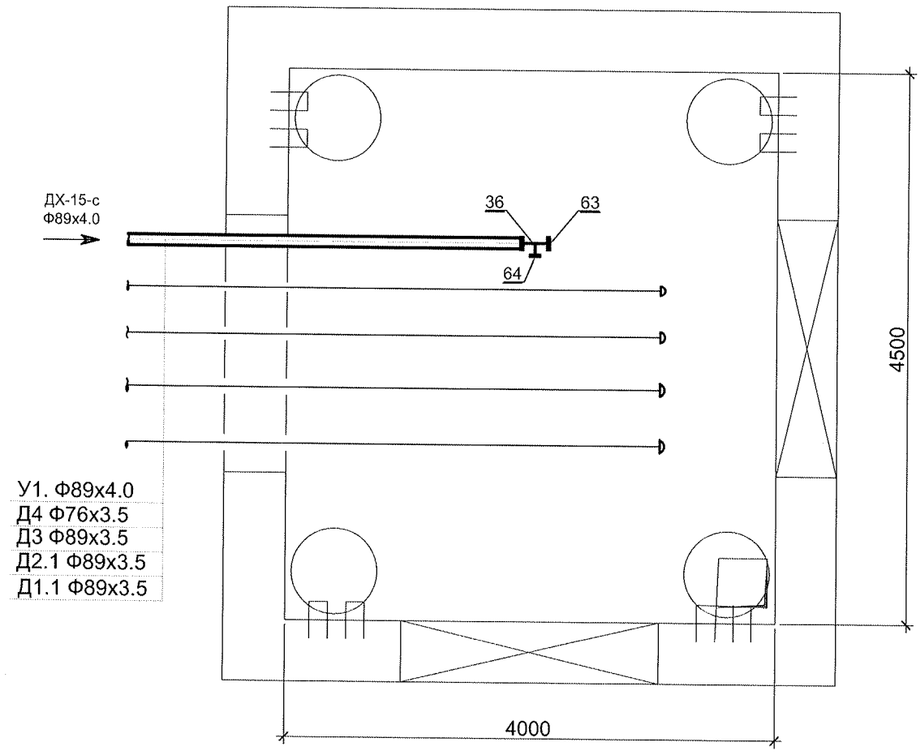

ДХ-18 (4500x4000xh)

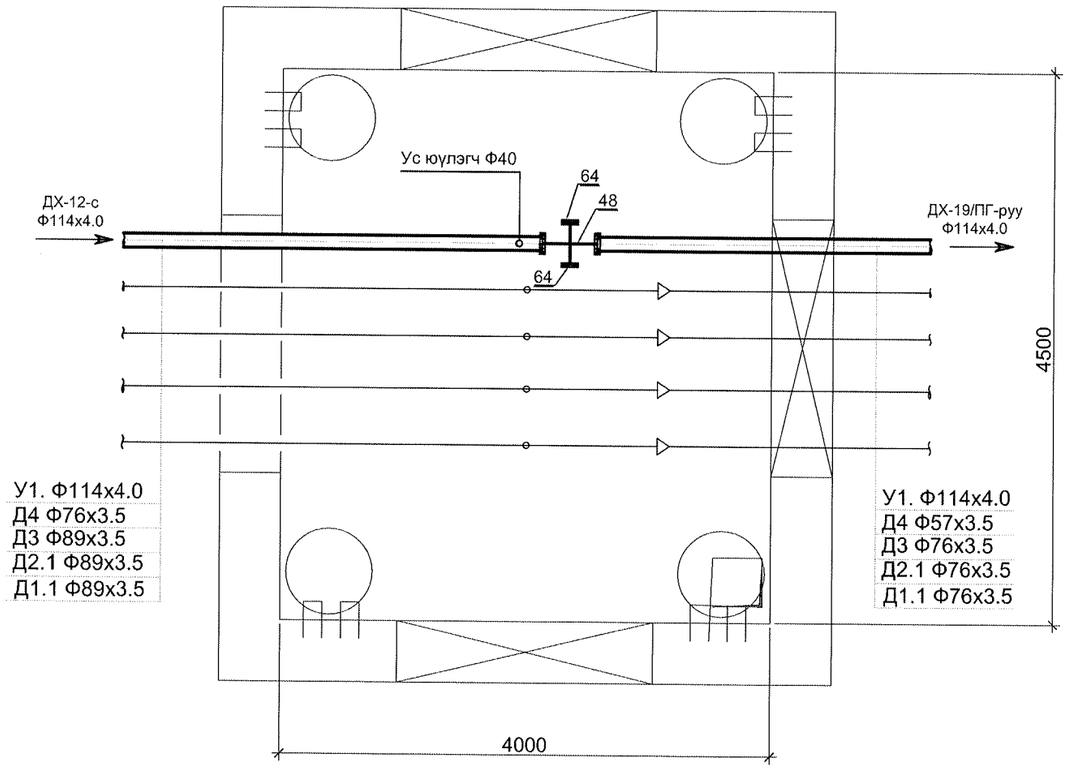

ДХ-19/ПГ (4500x4000xh)

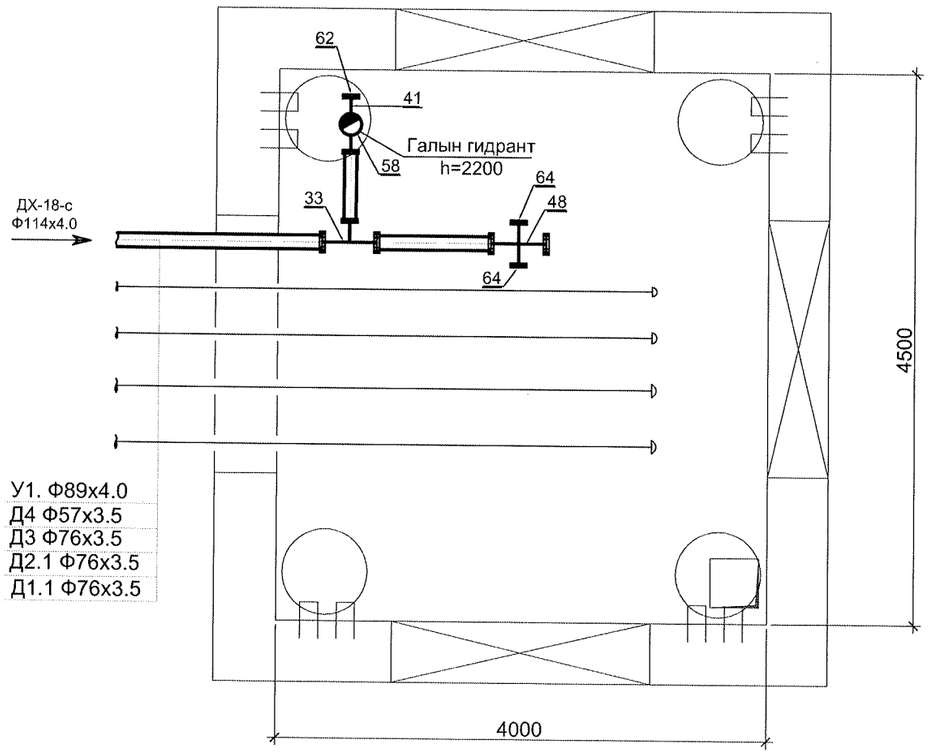

"Сивил Инженеринг Консалтинг" ХХК	Сүхбаатар аймаг. Баруун-Урт хот . 2-р баг. Орон сууцны хороллын инженерийн шугам сүлжээний ажил / 960 айл /. Гадна ус хангамж				
	Цэвэр усны шугамын угсралтын тойм-8				Ye шат: А3
	Инженер	Г. Азжаргал	ЕГ Шифр: СИК-06/2022	Масштаб: М1:50	Огноо: 2022.05
	Гүйцэтгэсэн	Г. Азжаргал	ТГ Шифр:	Зургийн дугаар: УХГ-26	Хуудас: 33
	Шалгасан	Р. Нямжав			

А3

ДХ-20 (4500x4000xh)

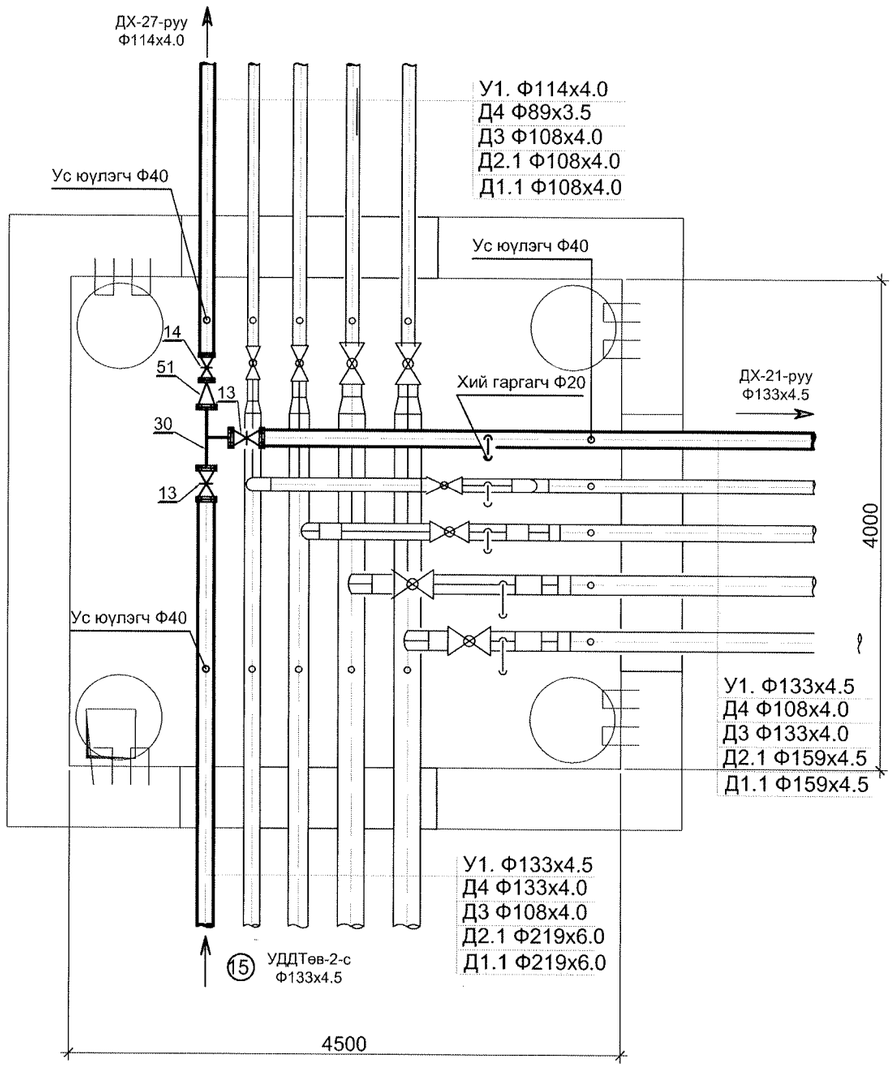

ДХ-21 (4500x4500xh)

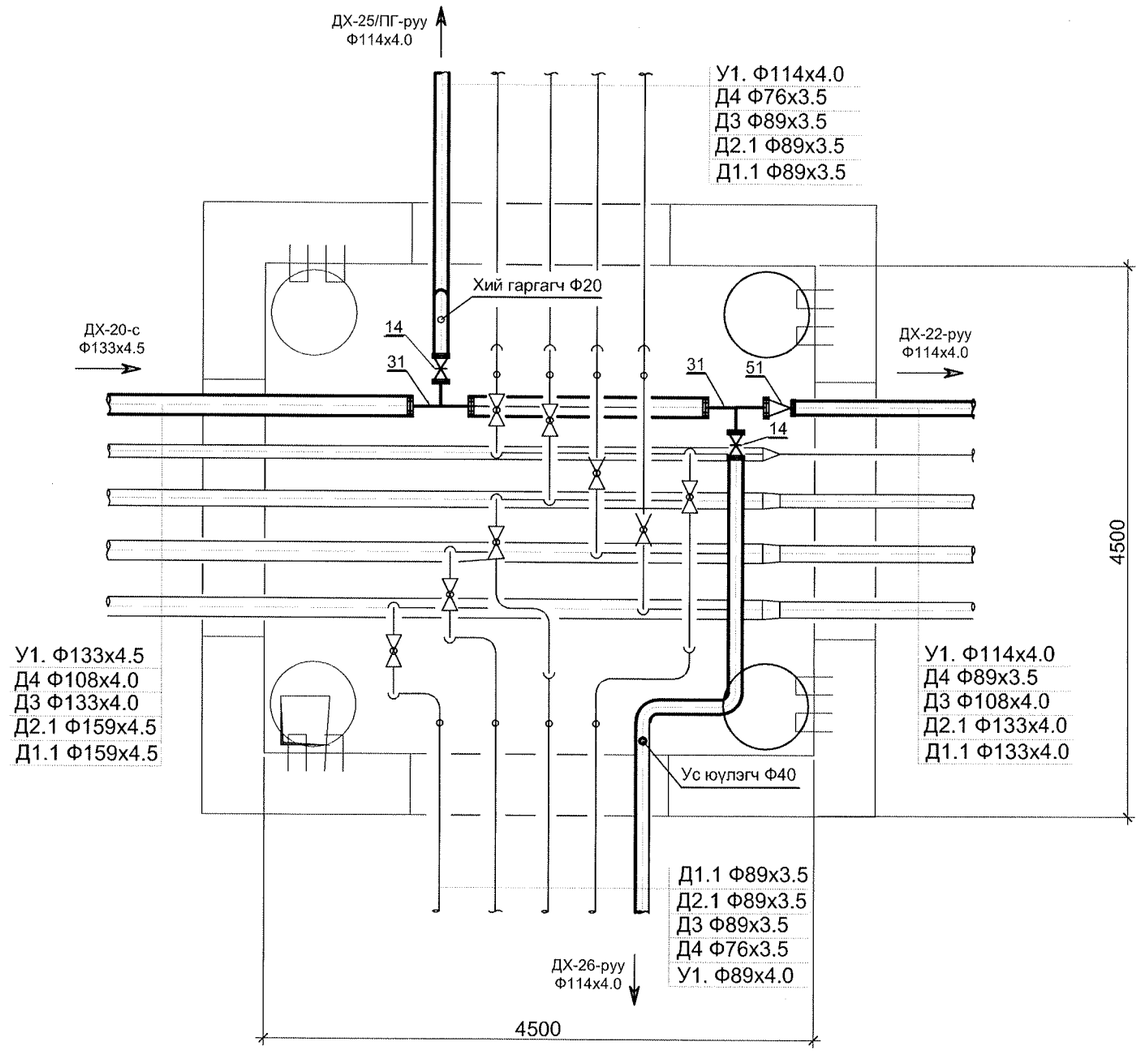

"Сивил Инженеринг Консалтинг" ХХК	Сүхбаатар аймаг. Баруун-Урт хот . 2-р баг. Орон сууцны хорооллын инженерийн шугам сүлжээний ажил / 960 айл /. Гадна ус хангамж				
	Цэвэр усны шугамын угсралтын тойм-9				Ye шат: А3
	Инженер	Г. Азжаргал	ЕГ Шифр: СИК-06/2022	Масштаб: М1:50	Огноо: 2022.05
	Гүйцэтгэсэн	Г. Азжаргал	ТГ Шифр:	Зургийн дугаар: УХГ-27	Хуудас: 33
	Шалгасан	Р. Нямжав			

А3

ДХ-23 (4500x4000xh)

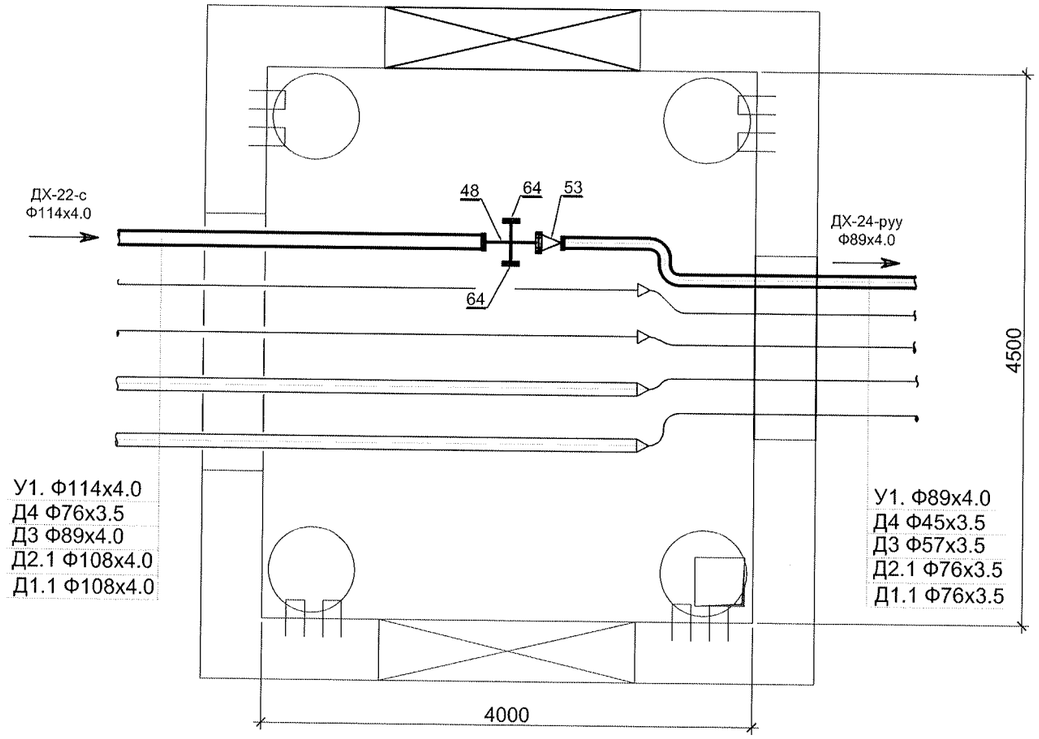

ДХ-22 (4500x4000xh)

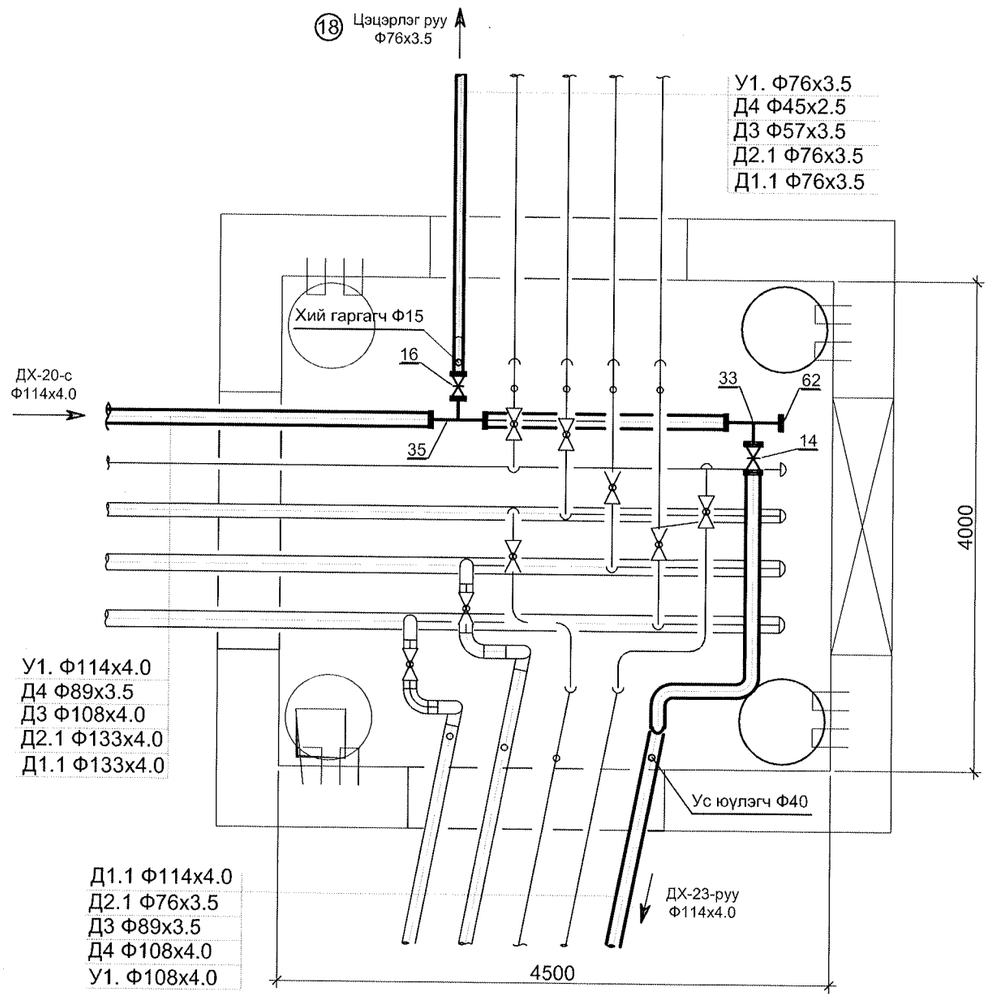

ДХ-24 (4500x4000xh)

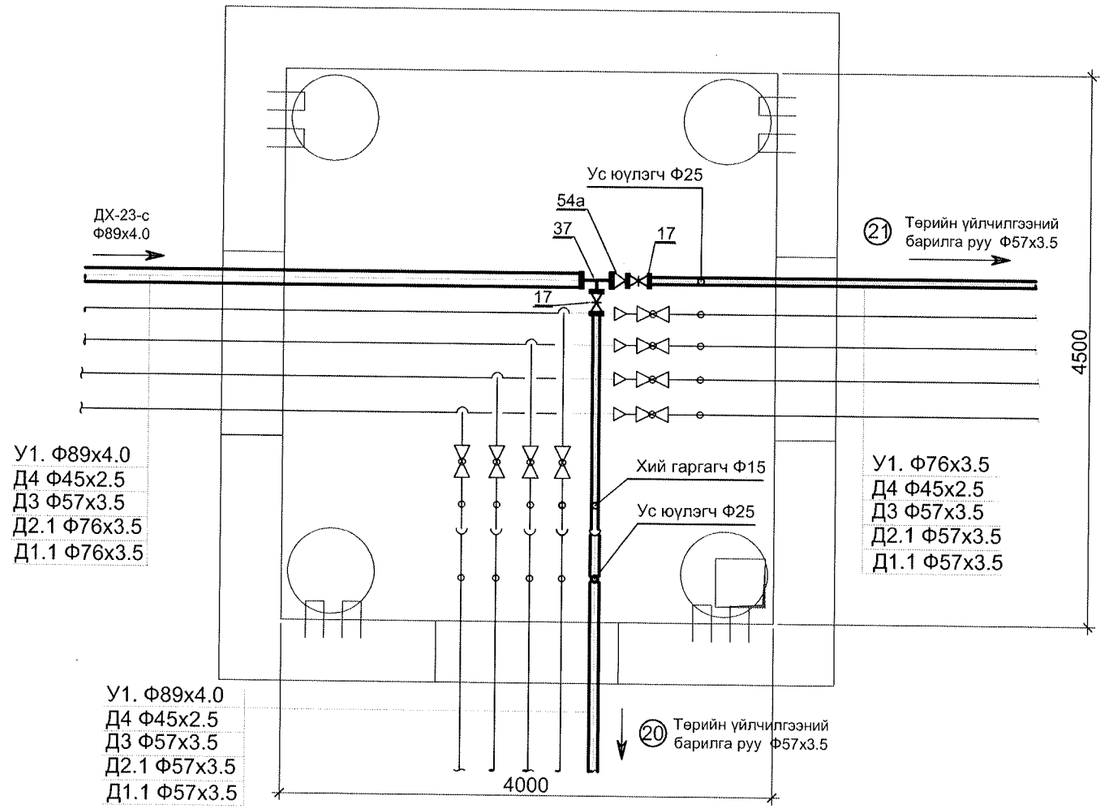

"Сивил Инженеринг Консалтинг" ХХК	Сүхбаатар аймаг. Баруун-Урт хот . 2-р баг. Орон сууцны хорооллын инженерийн шугам сүлжээний ажил / 960 айл /. Гадна ус хангамж				
	Цэвэр усны шугамын угсралтын тойм-10				Ye шат: А3
	Инженер	Г. Азжаргал	ЕГ Шифр: СИК-06/2022	Масштаб: М1:50	Огноо: 2022.05
	Гүйцэтгэсэн	Г. Азжаргал	ТГ Шифр:	Зургийн дугаар: УХГ-28	Хуудас: 33
	Шалгасан	Р. Нямжав			

А3

ДХ-28 (4500x4000xh)

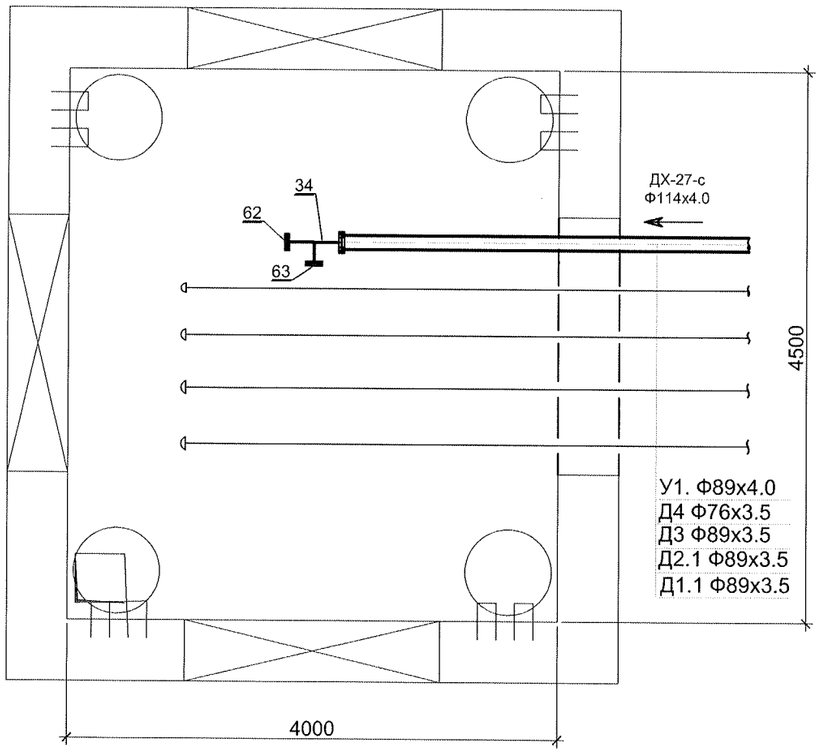

ДХ-29/ПГ(3000x3000xh)

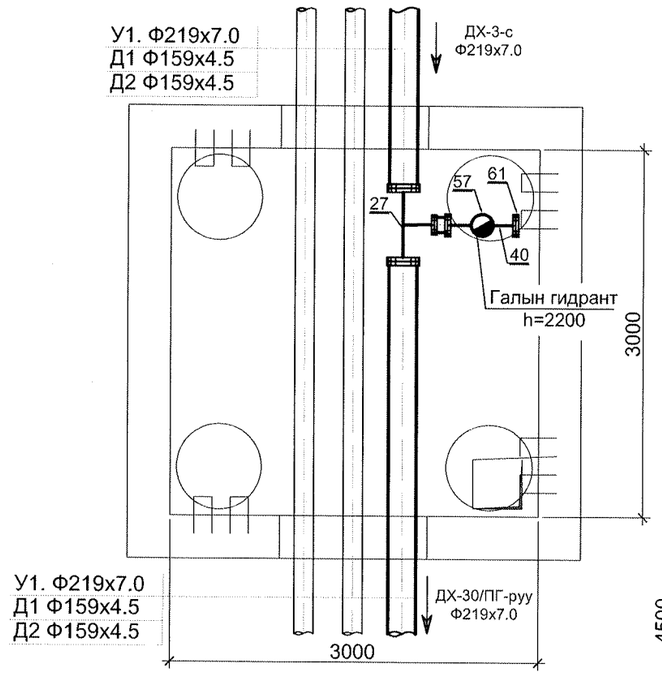

ДХ-30/ПГ (3000x3000xh)

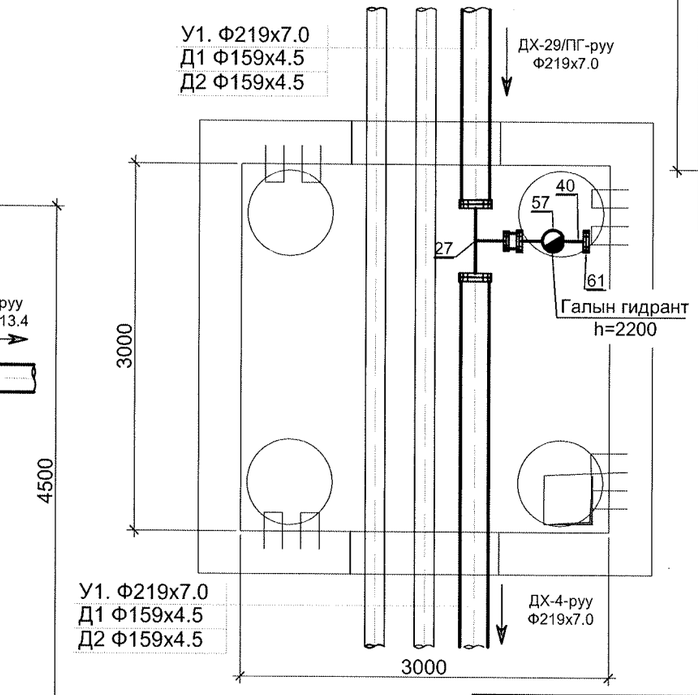

ДХ-32 (4500x4000xh)

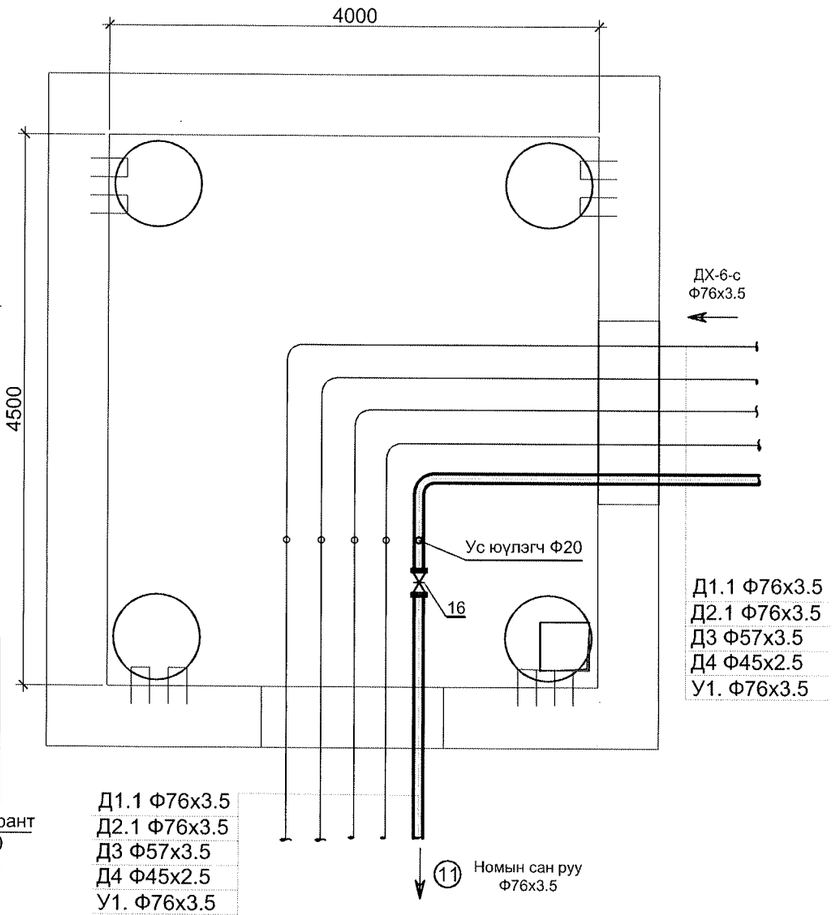

ДХ (4500x4000xh)

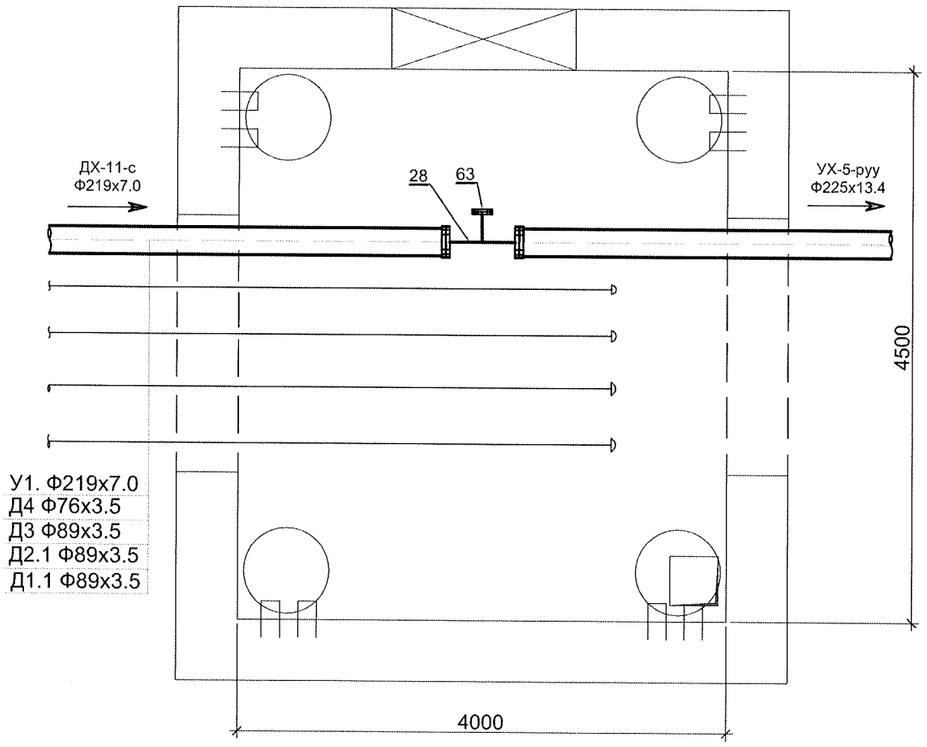

"Сивил Инженеринг Консалтинг" ХХК	Сүхбаатар аймаг. Баруун-Урт хот . 2-р баг. Орон сууцны хорооллын инженерийн шугам сүлжээний ажил / 960 айл /. Гадна ус хангамж				
	Цэвэр усны шугамын угсралтын тойм-12				Ye шат: А3
	Инженер	Г. Азжаргал	ЕГ Шифр: СИК-06/2022	Масштаб: М1:50	Огноо: 2022.05
	Гүйцэтгэсэн	Г. Азжаргал	ТГ Шифр:	Зургийн дугаар: УХГ-30	Хуудас: 33
	Шалгасан	Р. Нямжав			

А3

Материалын түүвэр

Марк поз	Тэмдэглэгээ	Нэр	1-р эзлэх Тоо шир	2-р эзлэх Тоо шир	Нэгж жин кг	Тайлбар
1	MNS ISO 4427:2007	Ус дамжуулахад зориулсан полиэтилен (PE) хоолой, Ø225*13.4 мм,SDR 17,PN10,S8	316.0	290.0	9.03	у.м
2		Ус дамжуулахад зориулсан полиэтилен (PE) хоолой, Ø160*9.5 мм, SDR 17,PN10,S8	10.0	-	4.56	у.м
3		Ус дамжуулахад зориулсан полиэтилен (PE) хоолой, Ø110*6.6 мм, SDR 17,PN10,S8	12.0	5.0	4.56	у.м
4	ГОСТ 10704-91	Ган хоолой,Ø219*7.0 мм.PN10	476.0	366.0	36.6	у.м
5		Ган хоолой,Ø159*5.0 мм.PN10	65.0	10.0	18.99	у.м
6		Ган хоолой,Ø133*4.5 мм.PN10	222.0	76.0	14.60	у.м
7		Ган хоолой,Ø114*4.0 мм.PN10	98.0	365.0	10.85	у.м
8		Ган хоолой,Ø89*4.0 мм.PN10	185.0	37.0	8.38	у.м
9		Ган хоолой,Ø76*3.5 мм.PN10	54.0	72.0	6.26	у.м
10		Ган хоолой,Ø57*3.5 мм.PN10	-	72.5	4.62	у.м
11	30 ч 6 бр,Ру 10 кгс/см²,t 225ºС, ОКП 372100	Хөдлөгч шпиндельтэй фланцен ширмэн хаалт,Dy=200 мм	6	7	129.0	шир
12		Хөдлөгч шпиндельтэй фланцен ширмэн хаалт,Dy=150 мм	1	1	77.0	шир
13		Хөдлөгч шпиндельтэй фланцен ширмэн хаалт,Dy=125 мм	1	2	58.5	шир
14		Хөдлөгч шпиндельтэй фланцен ширмэн хаалт,Dy=100 мм	5	4	39.5	шир
15		Хөдлөгч шпиндельтэй фланцен ширмэн хаалт,Dy=80 мм	1	1	29.0	шир
16		Хөдлөгч шпиндельтэй фланцен ширмэн хаалт,Dy=65 мм	1	2	24.0	шир
17		Хөдлөгч шпиндельтэй фланцен ширмэн хаалт,Dy=50 мм	-	2	18.4	шир
18		Ус юүлэгч Ф80	2	-	6.7	шир
19		Ус юүлэгч Ф50	1	1	6.0	шир
20		Ус юүлэгч Ф40	7	5	4.0	шир
21		Ус юүлэгч Ф25	-	3	1.7	шир
22		Хий гаргагч Ф25	1	2	3.6	шир
23		Хий гаргагч Ф20	3	2	1.1	шир
24		Хий гаргагч Ф15	2	2	0.8	шир
25	ГОСТ 5525-88	Гуравлагч ТФ 200х200 мм	6	1	93.2	шир
26		Гуравлагч ТФ 200х150 мм	-	1	86.9	шир
27		Гуравлагч ТФ 200х125 мм	2	2	85.1	шир
28		Гуравлагч ТФ 200х80 мм	1	-	82.2	шир
29		Гуравлагч ТФ 200х65 мм	1	-	83.2	шир
30		Гуравлагч ТФ 125х125 мм	-	1	44.0	шир
31		Гуравлагч ТФ 125х100 мм	2	1	41.7	шир
32		Гуравлагч ТФ 125х80 мм	1	1	40.8	шир
33		Гуравлагч ТФ 100 мм	1	2	33.6	шир
34		Гуравлагч ТФ 100х80 мм	-	2	32.8	шир
35		Гуравлагч ТФ 100х65мм	-	2	31.5	шир
36		Гуравлагч ТФ 80х65 мм	2	-	23.5	шир
37	ГОСТ 17376-83*	Ган гуравлагч Ф 80х50 мм	1	1	2.8	шир
38	ГОСТ 5525-88	Галын гидрантын тавиуртай гуравлагч ППТФ 200*125 мм	-	1	79.0	шир
39		Галын гидрантын тавиуртай гуравлагч ППТФ 200*100 мм	1	1	76.0	шир
40		Галын гидрантын тавиуртай гуравлагч ППТФ 125*125 мм	3	2	46.0	шир

Материалын түүвэр

Марк поз	Тэмдэглэгээ	Нэр	1-р эзлэх Тоо шир	2-р эзлэх Тоо шир	Нэгж жин кг	Тайлбар
41		Галын гидрантын тавиуртай гуравлагч ППТФ 100*100 мм	1	1	46.0	шир
42		Вантузный суурьтай гуравлагч ТФ 200*150 мм	1	-	86.9	шир
43		Галын гидрантын тавиуртай гуравлагч ППТФ 200*200 мм	1	2	94.0	шир
44	ГОСТ 5525-88	Дөрөвлөгч КФ 200х200 мм	1	-	79.4	шир
45		Дөрөвлөгч КФ 200х125 мм	2	-	75.7	шир
46		Дөрөвлөгч КФ 200х100 мм	1	-	71.3	шир
47		Дөрөвлөгч КФ 100х80 мм	1	1	31.2	шир
48		Дөрөвлөгч КФ 100х65 мм	2	2	27.4	шир
49		Галын гидрантын тавиуртай дөрөвлөгч ППКФ 150*100 мм	4	2	64.4	шир
50	ГОСТ 5525-88	Шилжвэр ХФ 200х100 мм	2	-	29.6	шир
51		Шилжвэр ХФ 125х100 мм	-	2	16.7	
52		Шилжвэр ХФ 125х80 мм	1	-	16.3	шир
53		Шилжвэр ХФ 100х80 мм	-	1	13.0	шир
54		Шилжвэр ХФ 100х65 мм	-	1	12.0	шир
54а	ГОСТ 17378-83	Шилжвэр Ф80х50 мм	-	1	0.9	шир
55	ГОСТ8220-85	Галын гидрант, Ф125 мм, Рр =1 МПа, Н=4000 мм	-	1	215.0	шир
56		Галын гидрант, Ф125 мм, Рр =1 МПа, Н=3750 мм	1	1	205.0	шир
57		Галын гидрант, Ф125 мм, Рр =1 МПа, Н=2200 мм	3	2	143.0	шир
58		Галын гидрант, Ф100 мм, Рр =1 МПа, Н=2200 мм	1	1	143.0	шир
59	В10	Гидрантын бетон дэрийн тулгуур	0.56	0.7	-	$м^3$
60		Заглушка Dy 200 мм	4	-	9.09	шир
61		Заглушка Dy 125 мм	5	2	4.69	шир
62		Заглушка Dy 100 мм	3	4	2.97	шир
63		Заглушка Dy 80 мм	4	4	2.44	шир
64		Заглушка Dy 65 мм	7	4	2.04	шир
65		Заглушка Dy 50 мм	2	-	1.55	шир
66	Вантуз R6-100	Вантуз Ф100	1	-	37.0	шир
67	ГОСТ 12820-80	Ган фланец,Dy200 мм,Ру10 кгс/см²	50	27	8.05	шир
68		Ган фланец,Dy150 мм,Ру10 кгс/см²	4	4	6.62	шир
69		Ган фланец,Dy125 мм,Ру10 кгс/см²	18	14	5.40	шир
70		Ган фланец,Dy100 мм,Ру10 кгс/см²	20	24	3.96	шир
71		Ган фланец,Dy80 мм,Ру10 кгс/см²	12	8	3.19	шир
72		Ган фланец,Dy65 мм,Ру10 кгс/см²	2	4	2.80	шир
73		Ган фланец,Dy50 мм,Ру10 кгс/см²	-	4	2.06	шир
74		Холбох фланец,Dy200 мм,Ру10 кгс/см²	21	12	8.05	шир
75		Холбох фланец,Dy150 мм,Ру10 кгс/см²	2	-	6.62	шир
76		Холбох фланец,Dy 100 мм,Ру10 кгс/см²	3	1	3.96	шир
77	PE	"ПЭ" фланецан адаптер,Dy200 мм,Ру10 кгс/см²	21	12	9.25	шир

"Сивил Инженеринг Консалтинг" ХХК

Сүхбаатар аймаг. Баруун-Урт хот . 2-р баг.
Орон сууцны хороллын инженерийн шугам сүлжээний ажил / 960 айл /. Гадна ус хангамж

Материалын түүвэр-1

Ye шат: А3

Инженер		Г. Азжаргал	ЕГ Шифр: СИК-06/2022	Масштаб:	Огноо: 2022.05
Гүйцэтгэсэн		Г. Азжаргал	ТГ Шифр:	Зургийн дугаар: УХГ-31	Хуудас: 33
Шалгасан		Р. Нямжав			

А3

Марк поз	Тэмдэглэгээ	Нэр	1-р ээлж Тоо шир	2-р ээлж Тоо шир	Нэгж жин кг	Тайлбар
78		"ПЭ" фланецан адаптер, Dy150 мм,Ру10 кгс/см²	2	-	7.28	шир
79		"ПЭ" фланецан адаптер, Dy100 мм, Ру10 кгс/см²	3	1	11.10	шир
80	ГОСТ 7798-70	Болты и гайки М16	148	148	4.0	шир
81		Болты и гайки М20	760	456	10.3	шир
82	PE	Отвод Ф225 мм, 135°	2	-	7.5	шир
83		Отвод Ф225 мм, 123°	-	1	7.5	шир
84		Отвод Ф225 мм, 90°	12	4	7.5	шир
85		Отвод Ф160 мм, 90°	2	-	3.0	шир
86	ГОСТ-17375-83*	Отвод Ф219х7.0 мм, 90°	5	2	10.5	шир
87		Отвод Ф159х5.0 мм, 90°	7	-	11.5	шир
88		Отвод Ф133х4.5 мм, 90°	3	5	8.95	шир
89		Отвод Ф114х4.0 мм, 90°	8	15	9.95	шир
90		Отвод Ф89х4.0 мм, 90°	9	7	8.95	шир
91		Отвод Ф76х3.5 мм, 90°	4	6	8.95	шир
92		Отвод Ф57х3.5 мм, 90°	-	5	9.95	шир
93	ГОСТ 3634-74	Гулсах тулгуур Ф219 мм, L=6.0 м	79	61	7.62	шир
94		Гулсах тулгуур Ф159 мм, L=5.0 м	13	2	3.14	шир
95		Гулсах тулгуур Ф133 мм, L=4.5 м	49	17	2.95	шир
96		Гулсах тулгуур Ф114 мм, L=4.0 м	25	91	2.76	шир
97		Гулсах тулгуур Ф89 мм, L=3.5м	53	11	2.59	шир
98		Гулсах тулгуур Ф76 мм, L=3.0 м	18	24	1.9	шир
99		Гулсах тулгуур Ф57 мм, L=3.0 м	-	24	1.6	шир
100	ОП-1 (Ф57-Ф76)	Бетон дэр	18	48	9.37	шир
101	ОП-2 (Ф89-Ф200)	Бетон дэр	219	184	14.1	шир
102	Пенополуретан б=50 мм	Дулаалга Ø225*13.4 мм,PN10	316.0	290.0	-	у/м
103		Дулаалга Ø160*9.5 мм, PN10	10.0	-	-	у/м
104		Дулаалга Ø110*10.0 мм, PN10	12.0	5.0	-	у/м
105		Дулаалга Ø219*7.0 мм.PN10	473.0	366.0	-	у/м
106		Дулаалга Ø159*5.0 мм.PN10	63.0	10.0	-	у/м
107		Дулаалга Ø133*4.5 мм.PN10	215.0	76.0	-	у/м
108		Дулаалга Ø114*4.0 мм.PN10	97.0	365.0	-	у/м
109		Дулаалга Ø89*4.0 мм.PN10	185.0	37.0	-	у/м
110		Дулаалга Ø76*3.5 мм.PN10	54.0	72.0	-	у/м
111		Дулаалга Ø57*3.5 мм.PN10	-	72.5	-	у/м
112	ГОСТ 10704-91	Ган бүрхэвч Ф426х8 мм	-	71.0	72.8	у/м
113	Грундфос SP60-15; Q=60.0 м3/цаг, H=119.0 м	Гүний насос	3	-	-	шир
114	Люк С (В125)-К2.60.ГОСТ 3634-99	Ширмэн таг ба амсар 700 мм	10	4	95.0	шир
115		Дулаалгатай модон таг Ф610 мм	10	4	2.6	шир

Марк поз	Тэмдэглэгээ	Нэр	1-р ээлж Тоо шир	2-р ээлж Тоо шир	Нэгж жин кг	Тайлбар
116		Төмөр бетон худаг Ф1000 мм	2	1	-	шир
117		Төмөр бетон худаг Ф1500 мм	5	2	-	шир
118		Төмөр бетон худаг Ф2000 мм	3	1	-	шир
119	Угсармал	Дулааны худаг 4500х4000хh мм	1	-	-	шир
		Буулгах ажил				
120	MNS ISO 4427:2007	Ус дамжуулахад зориулсан полиэтилен (PE) хоолой, Ø225*13.4 мм,SDR 17,PN10,S8	930.0	-	9.03	у.м
121	MNS ISO 4427:2007	Ган хоолой,Ø133*4.5 мм.PN10	200.0	-	14.60	у.м
122	Люк С (В125)-К2.60.ГОСТ 3634-99	Ширмэн таг ба амсар 700 мм	7	-	95.0	шир
123		Дулаалгатай модон таг Ф610 мм	7	-	2.6	шир
124		Төмөр бетон худаг Ф1000 мм	7	-	-	шир
125		Дулааны худаг 4500х4000хh, суваг				
126	Л-10 (2100х590h)	Угсармал төмөр бетон суваг	12	-	3520.0	шир
127	Л-10 (2100х160h)	Угсармал сувгийн хүч/хучилт	12	-	2870.0	шир
128	Ус чийгнээс хамгаалах	Бетон хийцийн талбайг будах	410.0	-	-	$м^3$
129	Серия Г-991-1, альбом2, ТК-13	Дулааны худаг (4500х4000х2000h)	1	-	-	шир
130	Серия Г-991-1, альбом2, ТК-13	Төмөр бетон хавтан П-4	8	-	-	шир
131	Серия Г-991-1, альбом2, ТК-13	Төмөр бетон хавтан П-3а	4	-	-	шир
132	Серия Г-991-1, альбом2, ТК-13	Төмөр бетон дамнуруу Б-3	2	-	-	шир
133	Серия Г-991-1, альбом2, ТК-13	Төмөр бетон ялуу ПР-25	3	-	-	шир
134	Серия Г-991-1, альбом2, ТК-13	Төмөр бетон ялуу Я-25	6	-	-	шир
135	ТК-13	Кольцо Ф700 (200h)	4	-	90	шир
136	ТК-13	Даацын ширмэн таг Ф700	4	-	15	шир
137		Худгийн шат	24	-	-	шир
138	500х500	Төмөр сараалжин таг	1	-	-	шир
139	Л-10 (2440х500х160h)	Цутгамал сувгийн хүч/хучилт	2	-	480.0	шир

1,44
1,17
0,037
0,20
Σ2,85

Тайлбар

- 1-р ээлжинд: Цэвэр усны худаг УХ-1; УХ-4; УХ-5; УХ-6; УХ-7; УХ-8; УХ-9; УХ-10; УХ-11/ПГ; ЮХ-2; ЮХ-3. Дулааны худаг ДХ; ДХ-5; ДХ-6; ДХ-7; ДХ-8/ПГ; ДХ-9; ДХ-10/ПГ; ДХ-11; ДХ-12; ДХ-13; ДХ-14; ДХ-15; ДХ-16; ДХ-17; ДХ-18; ДХ-19/ПГ; ДХ-31/ПГ; ДХ-32 худгуууд хамаарна.
- 2-р ээлжинд: Цэвэр усны худаг УХ-1; УХ-2/ПГ; УХ-3/ПГ; ЮХ-1. Дулааны худаг ДХ-3; ДХ-4; ДХ-7; ДХ-20; ДХ-21; ДХ-22; ДХ-23; ДХ-24; ДХ-25/ПГ; ДХ-26; ДХ-27; ДХ-28; ДХ-29/ПГ; ДХ-30/ПГ худгуууд хамаарна.

"Сивил Инженеринг Консалтинг" ХХК

Сүхбаатар аймаг. Баруун-Урт хот . 2-р баг.
Орон сууцны хорооллын инженерийн шугам сүлжээний ажил / 960 айл /. Гадна ус хангамж

Материалын түүвэр-2

Үе шат: А3

Инженер		Г. Азжаргал	ЕГ Шифр: СИК-06/2022	Масштаб:	Огноо: 2022.05
Гүйцэтгэсэн		Г. Азжаргал			
Шалгасан		Р. Нямжав	ТГ Шифр:	Зургийн дугаар: УХГ-32	Хуудас: 33

А3

ЦЭВЭР УСНЫ ХУДГИЙН ТӨМӨР БЕТОН ХИЙЦИЙН МАТЕРИАЛЫН ТҮҮВЭР

Худгийн дугаар	Хоолойн диаметр	Хоолойн ёроол хуртлэх гүн	Худгийн марк	Нэг маягийн зургийн дугаар	Угсралтын схемийн дугаар	Худгийн диаметр	Ажлын хэсгийн өндөр	Хоолойн ёроолоос худгийн ёроол хуртлэх гүн	Худгийн бүрэн өндөр	Хүзүүвчийн өндөр	Хүзүүвчийн маяг	Барилгын хийц: Угсармал төмөр бетон эдлэл: Ёроолын хавтан: ПД 10-1	ПД15-1	ПД20-1	Хучилтын хавтан: ПП10-1	ПП15-1	ПП20-1-2	Ажлын хэсэг: КС10-1-1	КС10-2-1А	КС15-2-1	КС15-2-1А	КС20-2-1	КС20-2-1А	Хүзүүвч: КО-7-1-2	КС 7-1-2	КС 7-1-2	Чигжээс бетоны өндөр, мм, М200	Бэхэлгээний деталл: МС-1	МС-2	МС-3	МС-4	МС-5	МС-6	МС-7	МС-8	Гишгүүр шатны тоо	Ус тусгаарлагч хийх талбай м²	Хоолойн чигжээс бетоны эзэлхүүн м³	Чигжээс бетоны эзэлхүүн м³	Угсармал төмөр бетоны эзэлхүүн м³
1	2	3	4	5	6	7	8	9	10	11	12	13	14	15	16	17	18	19	20	21	22	23	24	25	26	27	28	29	30	31	32	33	34	35	36	37	38	39	40	41
2-р ээлж																																								
УХ-1	Ф225	4010	В-1	СМ-2	У-1	1500	3600	200	4410	810	С (В125)	-	1	-	-	1	-	-	-	3	1	-	-	1	1	-	110	-	-	12	-	8	-	8	-	13	4.71	0.25	0.065	2.24
УХ-2/ПГ	Ф225	4250	В-1	СМ-2	У-10	1500	3600	200	4650	1050	С (В125)	-	1	-	-	1	-	-	-	3	1	-	-	1	2	-	50	4	-	12	-	8	-	8	-	14	4.71	0.25	0.03	2.29
УХ-3/ПГ	Ф225	3970	В-1	СМ-2	У-10г	2000	2700	200	4370	1670	С (В125)	-	-	1	-	-	1	-	-	-	-	2	1	1	1	1	70	4	-	-	8	8	-	-	8	13	6.28	0.25	0.041	2.95
ЮХ-1	Ф110	4250	В-1	СМ-2	У-1	1000	3600	200	4650	1050	С (В125)	-	-	-	1	-	-	3	1	-	-	-	-	1	2	-	50	4	12	-	-	8	8	-	-	14	3.14	0.25	0.03	0.98
1-р ээлж												2	1		2	1	3					2	1		1	4	6													
УХ-4	Ф225	3900	В-1	СМ-2	У-10	2000	2700	200	4300	1600	С (В125)	-	-	1	-	-	1	-	-	-	-	2	1	1	1	1	-	4	-	-	8	8	-	-	8	13	6.28	0.25	-	2.95
УХ-5	Ф225	3800	В-1	СМ-2	У-1	1500	2700	200	4200	1500	С (В125)	-	1	-	-	1	-	-	-	2	1	-	-	1	-	1	200	-	-	8	-	8	-	8	-	12	4.71	0.25	0.118	1.94
УХ-6	Ф225	3670	В-1	СМ-2	У-10	2000	2700	200	4070	1370	С (В125)	-	-	1	-	-	1	-	-	-	-	2	1	1	-	1	70	-	-	-	8	8	-	-	8	12	6.28	0.25	0.041	2.9
УХ-7	Ф225	2730	В-1	СМ-2	У-10	1500	2700	200	3130	430	С (В125)	-	1	-	-	1	-	-	-	2	1	-	-	1	-	-	30	-	-	8	-	4	-	8	-	9	4.71	0.25	0.018	1.79
УХ-8	Ф225	2920	В-1	СМ-2	У-10	1500	2700	200	3320	620	С (В125)	-	1	-	-	1	-	-	-	2	1	-	-	1	-	-	220	-	-	8	-	4	-	8	-	9	4.71	0.25	0.13	1.79
УХ-9	Ф225	3700	В-1	СМ-2	У-10	2000	2700	200	4100	1400	С (В125)	-	-	1	-	-	1	-	-	-	-	2	1	1	-	1	100	-	-	-	8	8	-	-	8	12	6.28	0.25	0.059	2.45
УХ-10	Ф225	3860	В-1	СМ-2	У-4	1500	3600	200	4260	660	С (В125)	-	1	-	-	1	-	-	-	3	1	-	-	1	-	-	220	-	-	12	-	8	-	8	-	13	4.71	0.25	0.13	2.24
УХ-11/ПГ	Ф225	3990	В-1	СМ-2	У-10г	1500	3600	200	4390	790	С (В125)	-	1	-	-	1	-	-	-	3	1	-	-	1	1	-	90	-	-	12	-	8	-	8	-	13	4.71	0.25	0.053	2.24
ДХ	Ф219	2500	В-1	СМ-2	У-10г	4500х 4000	Гадна дулааны ДХ худгийн байгуулалтыг хуудас УХГ-30, материалын түүврийг УХГ-32-с үзнэ. Серия Г-991-1, альбом2, ТК-13																																			
ЮХ-2	Ф110	2920	В-1	СМ-2	У-1	1000	2700	200	3320	620	С (В125)	-	-	-	1	-	-	2	1	-	-	-	-	1	-	-	220	-	8	-	-	4	8	-	-	9	3.14	0.25	0.13	0.98
ЮХ-3	Ф110	3990	В-1	СМ-2	У-1	1000	3600	200	4390	790	С (В125)	-	-	-	1	-	-	3	1	-	-	-	-	1	1	-	90	-	12	-	-	8	8	-	-	13	3.14	0.25	0.053	0.98

5 3 2 5 3 5 8 12 5 6 9 10 3 4

ХУДГИЙН ОГТЛОЛ I-I

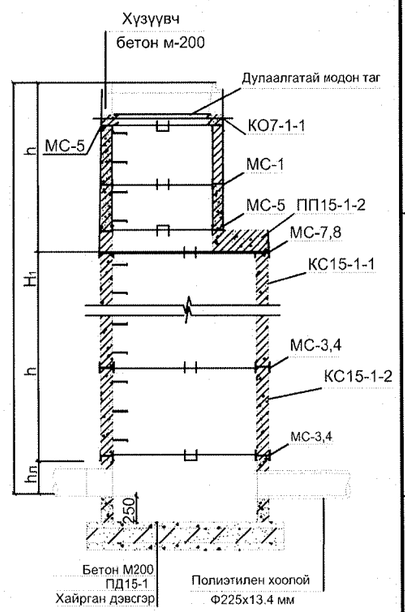

ХУДГИЙН ОГТЛОЛ I-I

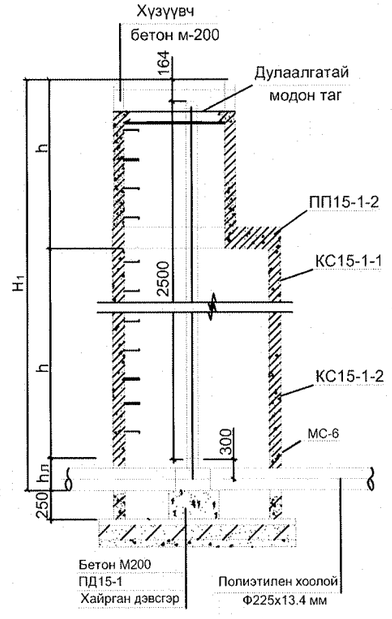

МОДОН ТАГ

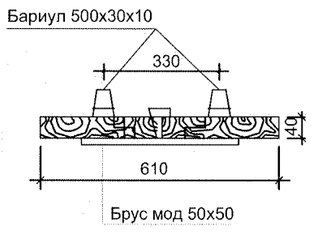

БАЙГУУЛАЛТ

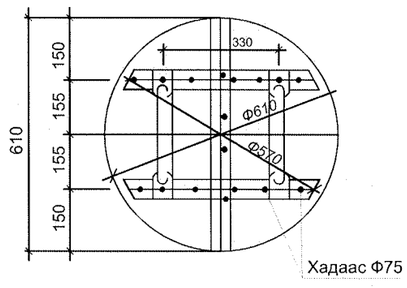

"Сивил Инженеринг Консалтинг" ХХК	Сүхбаатар аймаг. Баруун-Урт хот . 2-р баг. Орон сууцны хорооллын инженерийн шугам сүлжээний ажил / 960 айл /. Гадна ус хангамж			
	Цэвэр усны худгуудын төмөр бетон хийцийн материалын түүвэр. УХ-1-с ЮХ-3 хүртэл			Үе шат: А3
Инженер	Г. Азжаргал	ЕГ Шифр: СИК-06/2022	Масштаб:	Огноо: 2022.05
Гүйцэтгэсэн	Г. Азжаргал	ТГ Шифр:	Зургийн дугаар: УХГ-33	Хуудас: 33
Шалгасан	Р. Нямжав			

Бохир усны шугамын нэгдсэн байгуулалт

Таних тэмдэг

У1	Төлөвлөж буй цэвэр усны шугам
У1	Төлөвлөж буй цэвэр усны шугам / дулааны сувагт /
Б1	Төлөвлөж буй бохир усны шугам
Д	Төлөвлөж буй дулааны шугам
W W	Төлөвлөж буй цахилгааны кабель шугам
	Төлөвлөж буй холбооны шугам
ЦД	Одоо байгаа цэвэр усны шугам / дулааны сувагт /
Д	Одоо байгаа дулааны шугам
Ц	Одоо байгаа цэвэр усны шугам
Х Ц Х	Одоо байгаа цэвэр усны зөөх шугам
Б	Одоо байгаа бохир усны шугам
Х Б Х	Одоо байгаа бохир усны зөөх шугам
	Одоо байгаа цахилгааны шугам
	Одоо байгаа холбооны шугам
	Төлөвлөлтийн үе шатны хил

Байршлын схем

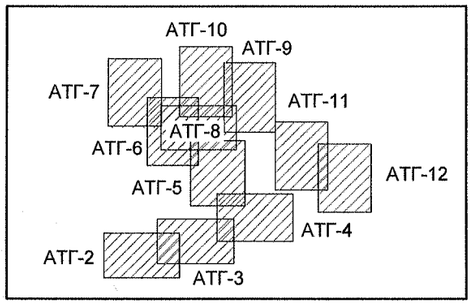

"Сивил Инженеринг Консалтинг" ХХК	Сүхбаатар аймаг. Баруун-Урт хот . 2-р баг. Орон сууцны хорооллын инженерийн шугам сүлжээний ажил / 960 айл /. Гадна ариутгах татуурга				
	Бохир усны шугамын нэгдсэн байгуулалт				Үе шат: А3
	Инженер	Г. Азжаргал	ЕГ Шифр: СИК-06/2022	Масштаб:	Огноо: 2022.05
	Гүйцэтгэсэн	Г. Азжаргал			
	Шалгасан	Р. Нямжав	ТГ Шифр:	Зургийн дугаар: АТГ-1	Хуудас: 31

А3

Бохир усны шугамын байгуулалт

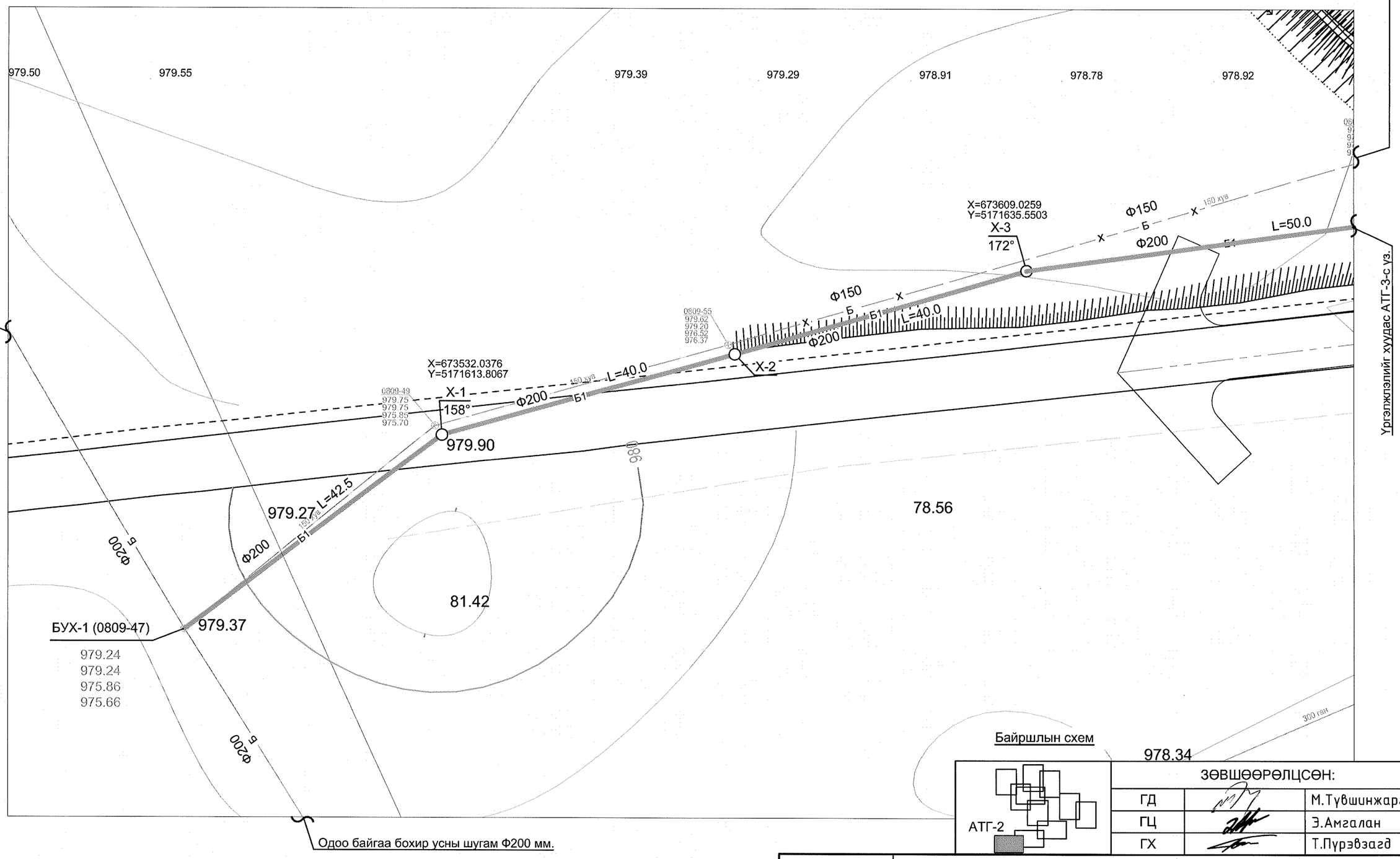

Тайлбар

- Шугамын дагуугийн зүсэлтийг хуудас АТГ-13-с үз.

ЗӨВШӨӨРӨЛЦСӨН:		
ГД		М.Түвшинжаргал
ГЦ		Э.Амгалан
ГХ		Т.Пүрэвзагд

"Сивил Инженеринг Консалтинг" ХХК

Сүхбаатар аймаг. Баруун-Урт хот . 2-р баг.
Орон сууцны хорооллын инженерийн шугам сүлжээний ажил / 960 айл /. Гадна ариутгах татуурга

Бохир усны шугамын байгуулалт.
Одоо байгаа бохир усны худаг БУХ-1 (0809-47)-с Х-3 хүртэл

Үе шат: А3

Инженер		Г. Азжаргал	ЕГ Шифр: СИК-06/2022	Масштаб: 1:500	Огноо: 2022.05
Гүйцэтгэсэн		Г. Азжаргал	ТГ Шифр:	Зургийн дугаар: АТГ-2	Хуудас: 31
Шалгасан		Р. Нямжав			

Бохир усны шугамын байгуулалт

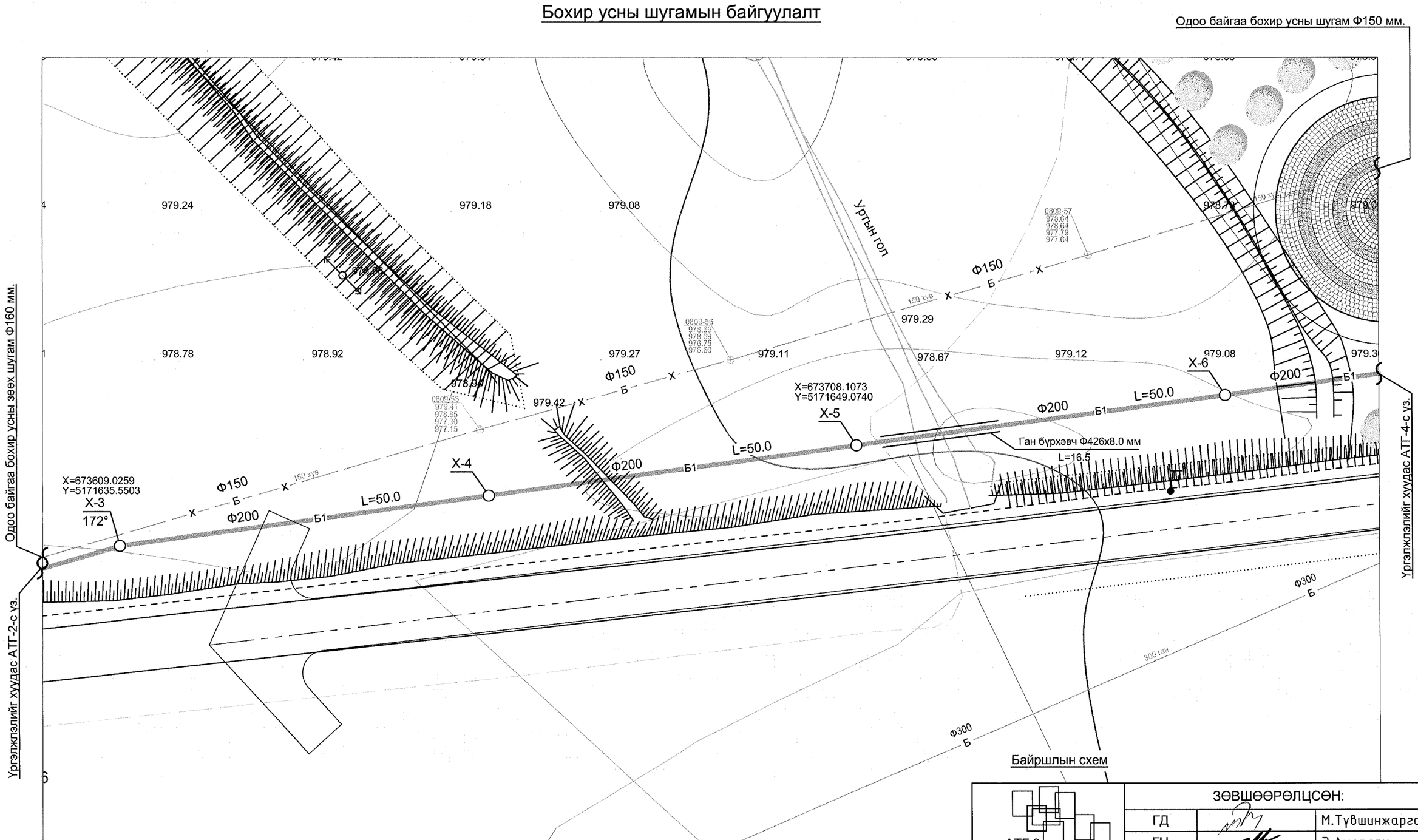

Байршлын схем

АТГ-3

ЗӨВШӨӨРӨЛЦСӨН:		
ГД		М.Түвшинжаргал
ГЦ		Э.Амгалан
ГХ		Т.Пүрэвзагд

Тайлбар

- Шугамын дагуугийн зүсэлтийг хуудас АТГ-14-с үз.

"Сивил Инженеринг Консалтинг" ХХК

Сүхбаатар аймаг. Баруун-Урт хот . 2-р баг.
Орон сууцны хорооллын инженерийн шугам сүлжээний ажил / 960 айл /. Гадна ариутгах татуурга

Бохир усны шугамын байгуулалт. Х-3-с Х-6 хүртэл

Үе шат: А3

Инженер		Г. Азжаргал	ЕГ Шифр: СИК-06/2022	Масштаб: 1:500	Огноо: 2022.05
Гүйцэтгэсэн		Г. Азжаргал	ТГ Шифр:	Зургийн дугаар: АТГ-3	Хуудас: 31
Шалгасан		Р. Нямжав			

Бохир усны шугамын байгуулалт

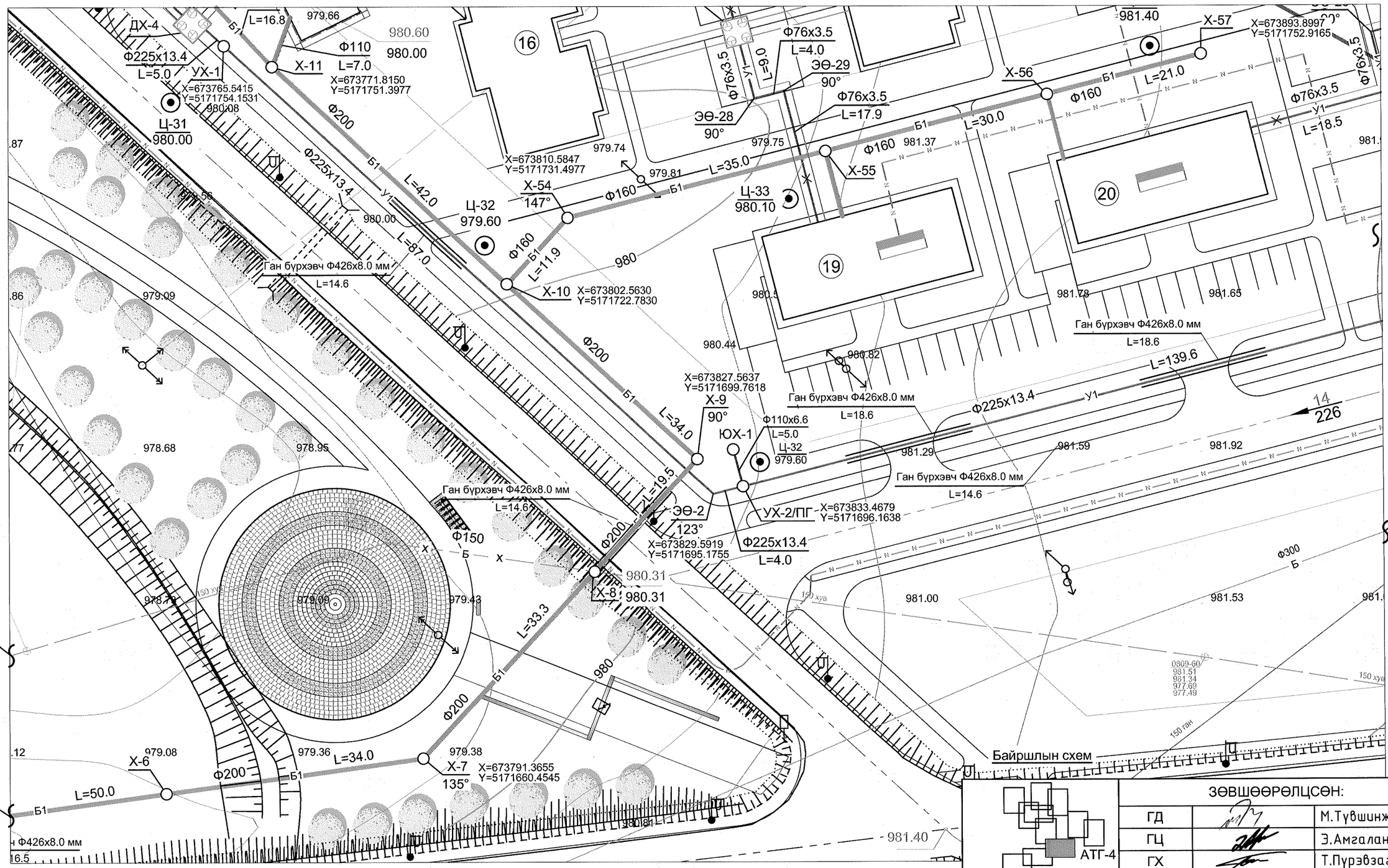

Тайлбар

- Шугамын дагуугийн зүсэлтийг хуудас АТГ-15; 25-с үз.

ЗӨВШӨӨРӨЛЦСӨН:		
ГД		М.Түвшинжаргал
ГЦ		Э.Амгалан
ГХ		Т.Пүрэвзагд

"Сивил Инженеринг Консалтинг" ХХК

Сүхбаатар аймаг. Баруун-Урт хот . 2-р баг.
Орон сууцны хорооллын инженерийн шугам сүлжээний ажил / 960 айл /. Гадна ариутгах татуурга

Бохир усны шугамын байгуулалт. Х-6-с Х-11, Х-10-с Х-57; Х-55-с Төлөвлөж буй прокурорын конторын барилга, Х-56-с Төлөвлөж буй төрийн үйлчилгээний барилга хүртэл

Инженер		Г. Азжаргал	ЕГ Шифр: СИК-06/2022	Масштаб: 1:500	Ye шат: А3
Гүйцэтгэсэн		Г. Азжаргал	ТГ Шифр:	Зургийн дугаар: АТГ-4	Огноо: 2022.05
Шалгасан		Р. Нямжав			Хуудас: 31

Бохир усны шугамын байгуулалт

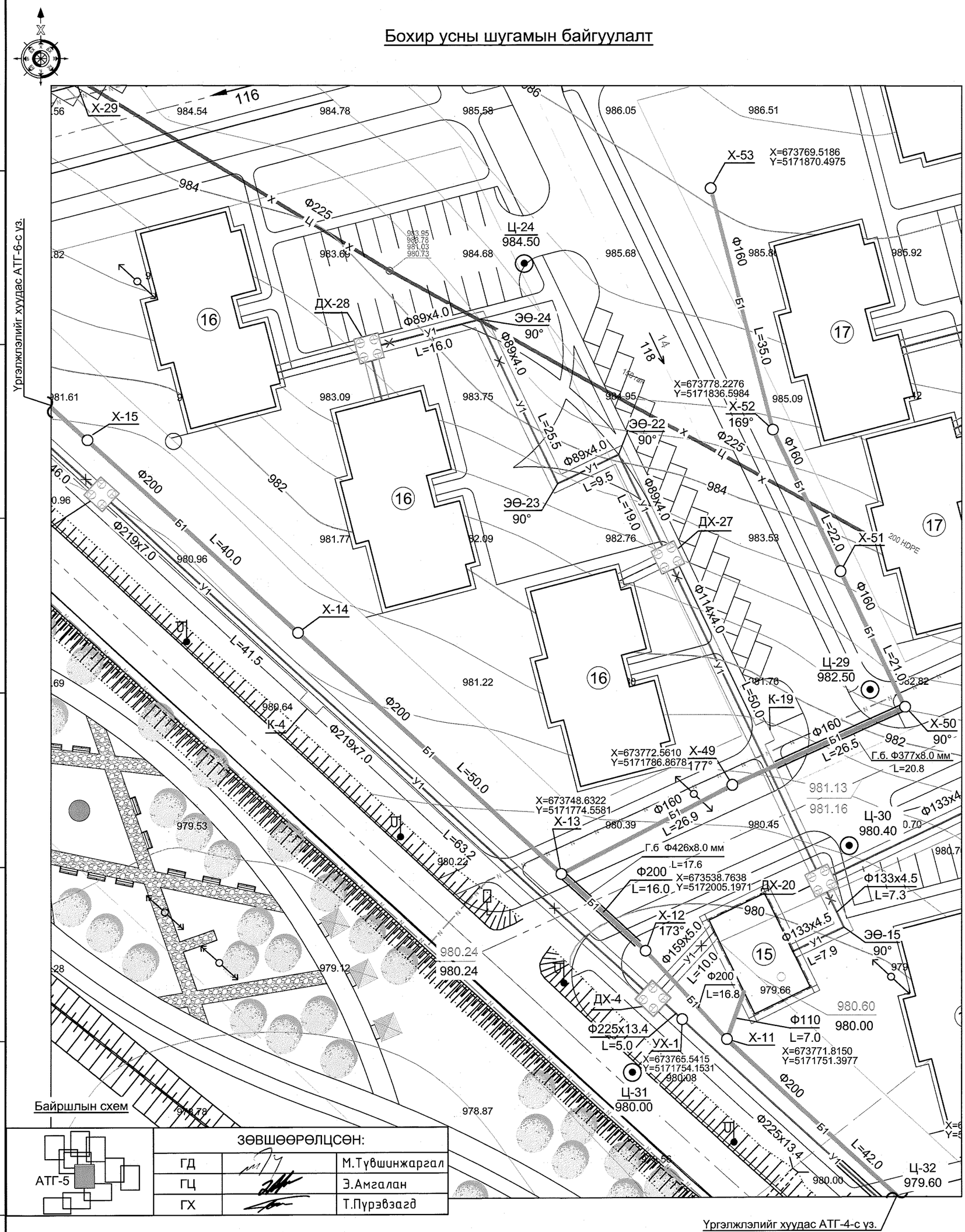

ЗӨВШӨӨРӨЛЦСӨН:		
ГД		М.Түвшинжаргал
ГЦ		Э.Амгалан
ГХ		Т.Пүрэвзагд

Тайлбар

- Шугамын дагуугийн зүсэлтийг хуудас АТГ-16; 18; 24-с үз.

"Сивил Инженеринг Консалтинг" ХХК

Сүхбаатар аймаг. Баруун-Урт хот . 2-р баг.
Орон сууцны хорооллын инженерийн шугам сүлжээний ажил / 960 айл /. Гадна ариутгах татуурга

Бохир усны шугамын байгуулалт.
Х-11-с Х-15, Х-11-с Төлөвлөж буй УДДТөв №2 хүртэл

Үе шат: А3

Инженер		Г. Азжаргал	ЕГ Шифр: СИК-06/2022	Масштаб: 1:500	Огноо: 2022.05
Гүйцэтгэсэн		Г. Азжаргал	ТГ Шифр:	Зургийн дугаар: АТГ-5	Хуудас: 31
Шалгасан		Р. Нямжав			

Бохир усны шугамын байгуулалт

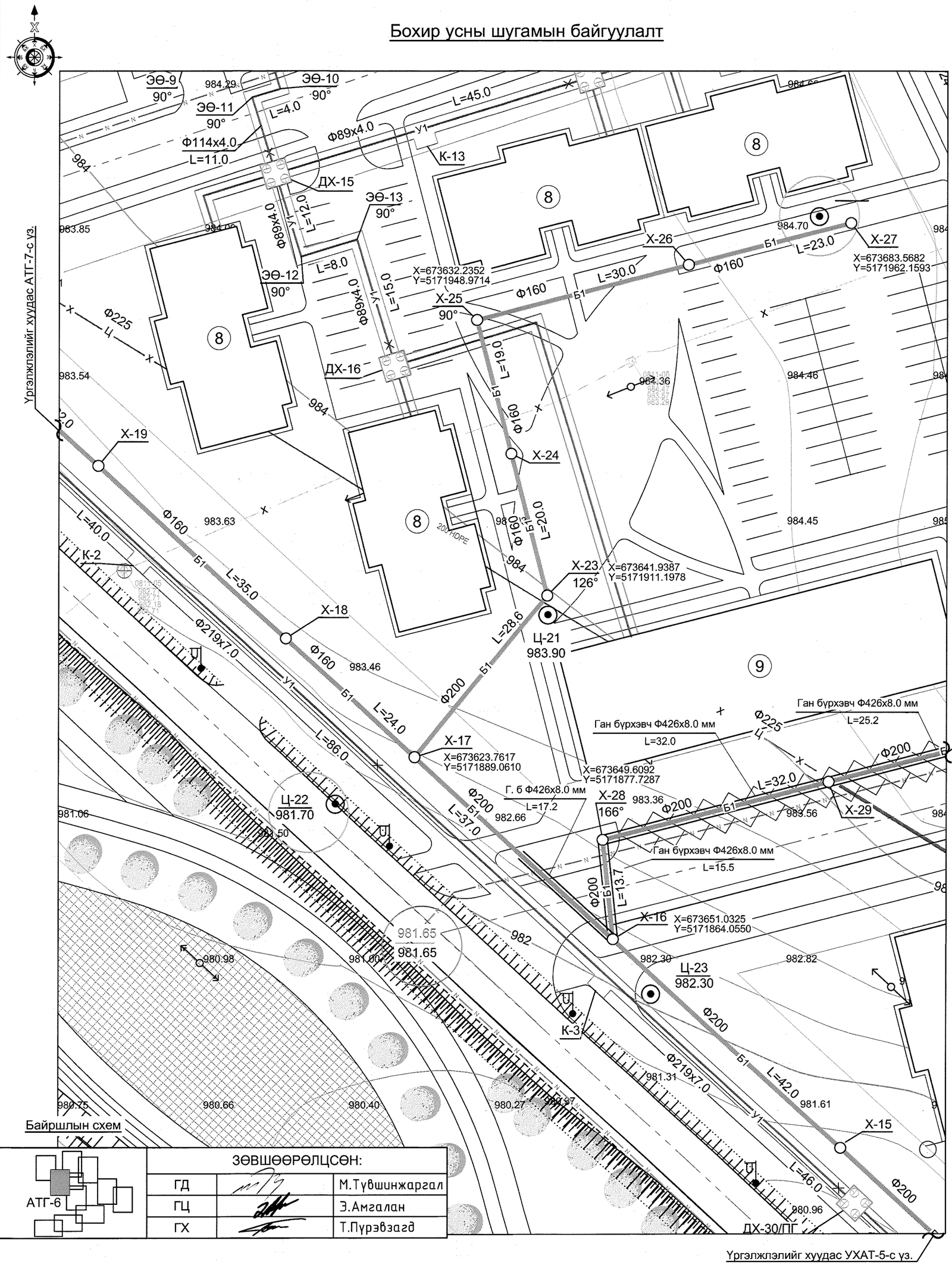

Байршлын схем

АТГ-6

ЗӨВШӨӨРӨЛЦСӨН:		
ГД		М.Түвшинжаргал
ГЦ		Э.Амгалан
ГХ		Т.Пүрэвзагд

Тайлбар

- Шугамын дагуугийн зүсэлтийг хуудас АТГ-17-с үз.

"Сивил Инженеринг Консалтинг" ХХК

Сүхбаатар аймаг. Баруун-Урт хот . 2-р баг.
Орон сууцны хороллын инженерийн шугам сүлжээний ажил / 960 айл /. Гадна ариутгах татуурга

Бохир усны шугамын байгуулалт. Х-15-с Х-19; Х-17-с Х-29 хүртэл

Инженер		Г. Азжаргал	ЕГ Шифр: СИК-06/2022	Масштаб: 1:500	Үе шат: АЗ
Гүйцэтгэсэн		Г. Азжаргал	ТГ Шифр:	Зургийн дугаар: АТГ-6	Огноо: 2022.05
Шалгасан		Р. Нямжав			Хуудас: 31

Бохир усны шугамын байгуулалт

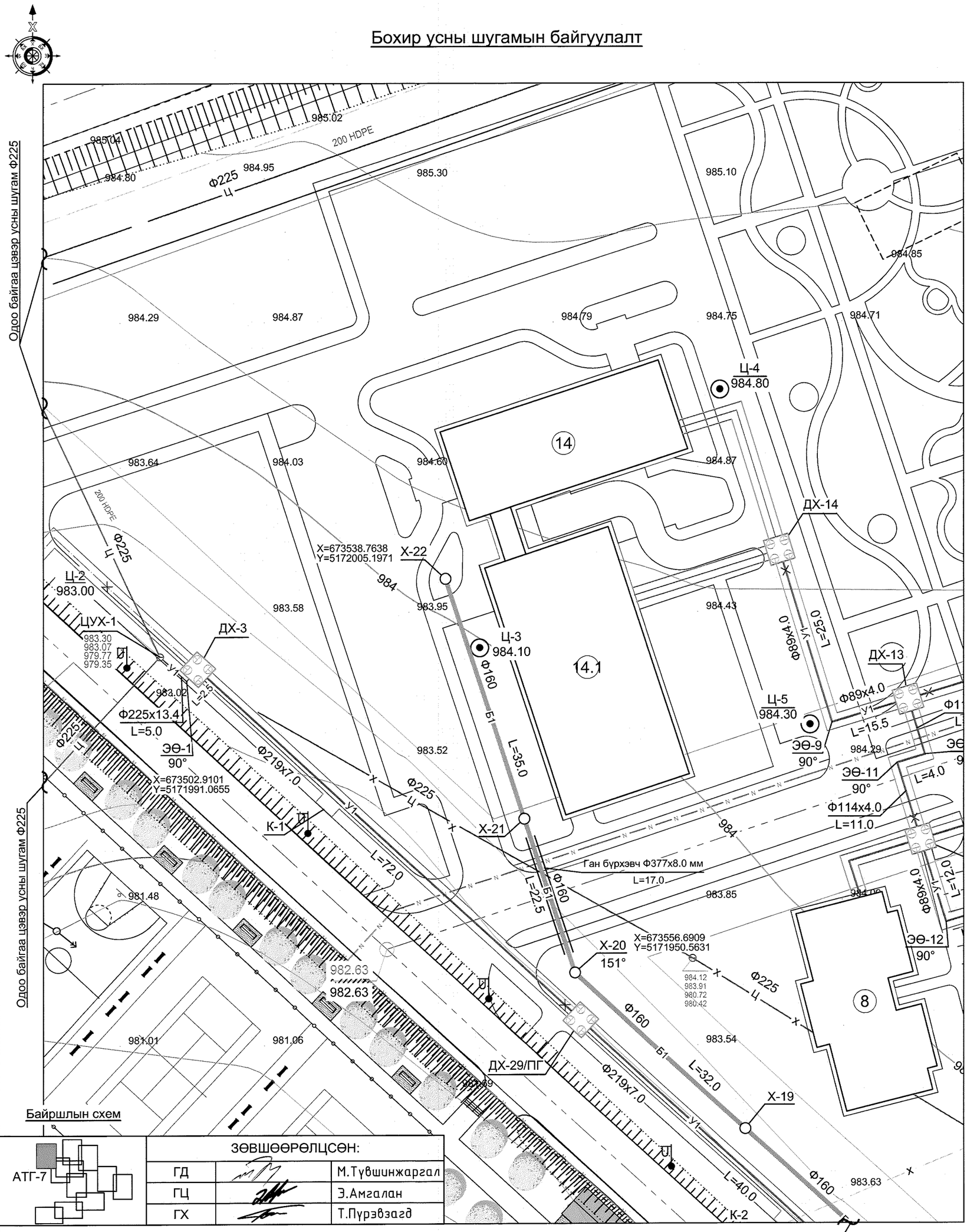

ЗӨВШӨӨРӨЛЦСӨН:		
ГД		М.Түвшинжаргал
ГЦ		Э.Амгалан
ГХ		Т.Пүрэвзагд

Тайлбар

- Шугамын дагуугийн зүсэлтийг хуудас АТГ-18-с үз.

"Сивил Инженеринг Консалтинг" ХХК

Сүхбаатар аймаг. Баруун-Урт хот . 2-р баг.
Орон сууцны хорооллын инженерийн шугам сүлжээний ажил / 960 айл /. Гадна ариутгах татуурга

Бохир усны шугамын байгуулалт. Х-19-с Х-22 хүртэл

Инженер		Г. Азжаргал	ЕГ Шифр: СИК-06/2022	Масштаб: 1:500	Үе шат: А3
Гүйцэтгэсэн		Г. Азжаргал	ТГ Шифр:	Зургийн дугаар: АТГ-7	Огноо: 2022.05
Шалгасан		Р. Нямжав			Хуудас: 31

Бохир усны шугамын байгуулалт

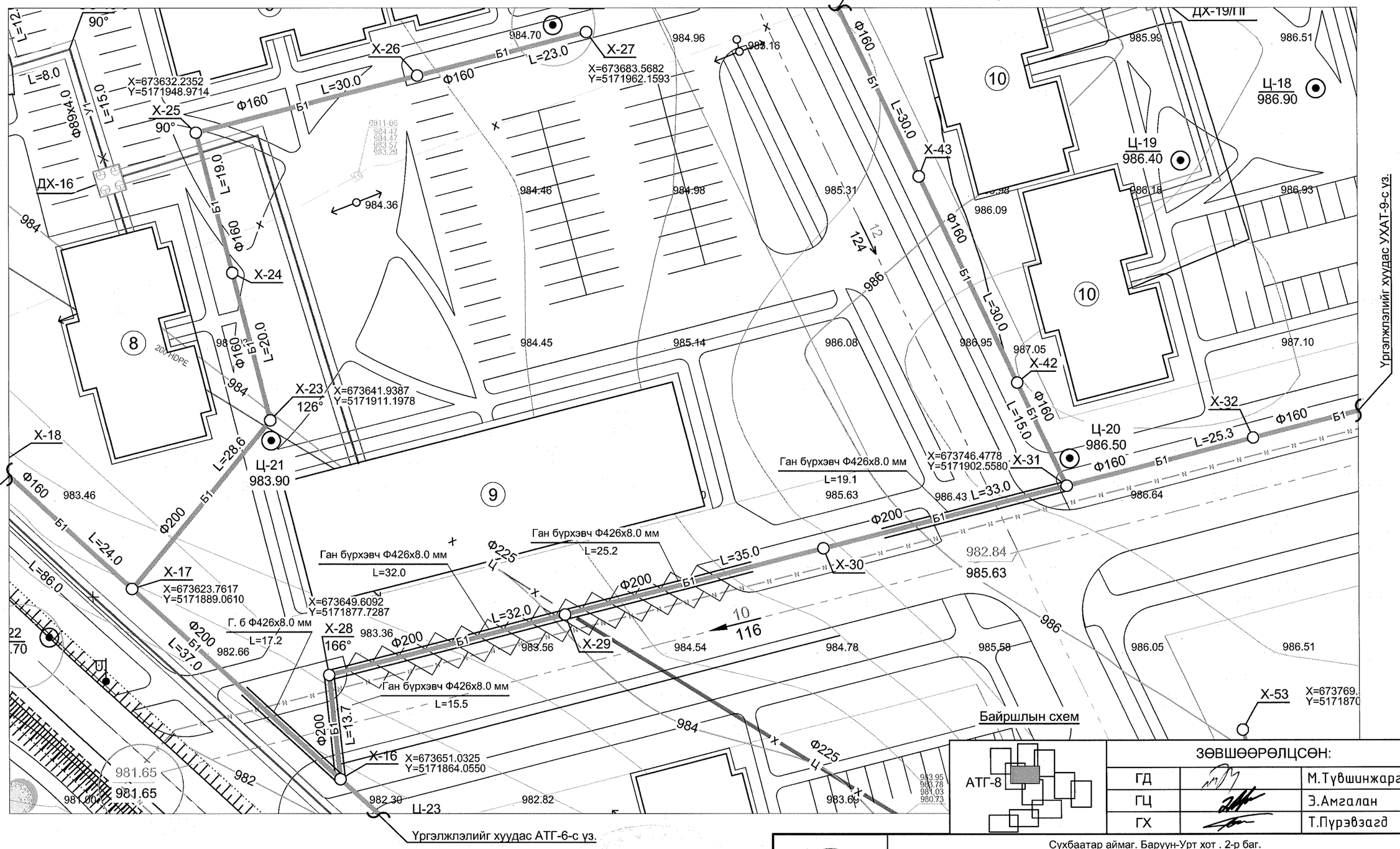

Тайлбар

- Шугамын дагуугийн зүсэлтийг хуудас АТГ-19; 20; 22-с үз.

ЗӨВШӨӨРӨЛЦСӨН:		
ГД		М.Түвшинжаргал
ГЦ		Э.Амгалан
ГХ		Т.Пүрэвзагд

"Сивил Инженеринг Консалтинг" ХХК

Сүхбаатар аймаг. Баруун-Урт хот . 2-р баг.
Орон сууцны хороллын инженерийн шугам сүлжээний ажил / 960 айл /. Гадна ариутгах татуурга

Бохир усны шугамын байгуулалт.
Х-16-с Х-32; Х-16-с Х-17, Х-17-с Х-27, Х-31-с Х-43 хүртэл

Инженер		Г. Азжаргал	ЕГ Шифр: СИК-06/2022	Масштаб: 1:500	Үе шат: АЗ
Гүйцэтгэсэн		Г. Азжаргал			Огноо: 2022.05
Шалгасан		Р. Нямжав	ТГ Шифр:	Зургийн дугаар: АТГ-8	Хуудас: 31

Бохир усны шугамын байгуулалт

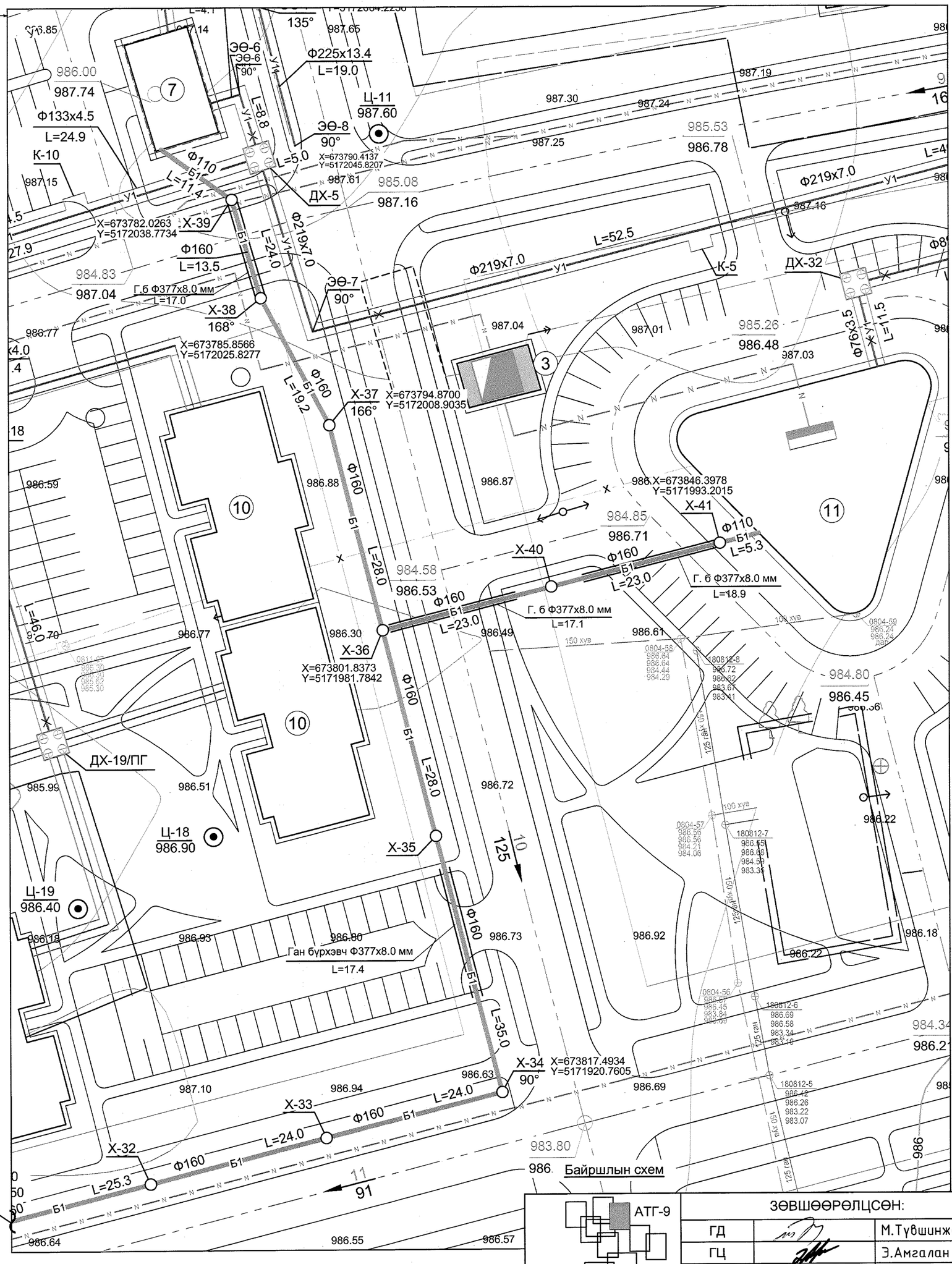

Үргэлжлэлийг хуудас АТГ-8-с үз.

Тайлбар

- Шугамын дагуугийн зүсэлтийг хуудас АТГ-21; 22-с үз.

ЗӨВШӨӨРӨЛЦСӨН:		
ГД		М.Түвшинжаргал
ГЦ		Э.Амгалан
ГХ		Т.Пүрэвзагд

"Сивил Инженеринг Консалтинг" ХХК

Сүхбаатар аймаг. Баруун-Урт хот . 2-р баг.
Орон сууцны хороолын инженерийн шугам сүлжээний ажил / 960 айл /. Гадна ариутгах татуурга

Бохир усны шугамын байгуулалт. Х-32-с Төлөвлөж буй УДДТөв №1, Х-36-с Төлөвлөж буй номын сан хүртэл

Инженер		Г. Азжаргал	ЕГ Шифр: СИК-06/2022	Масштаб: 1:500	Үе шат: А3
Гүйцэтгэсэн		Г. Азжаргал			Огноо: 2022.05
Шалгасан		Р. Нямжав	ТГ Шифр:	Зургийн дугаар: АТГ-9	Хуудас: 31

Бохир усны шугамын байгуулалт

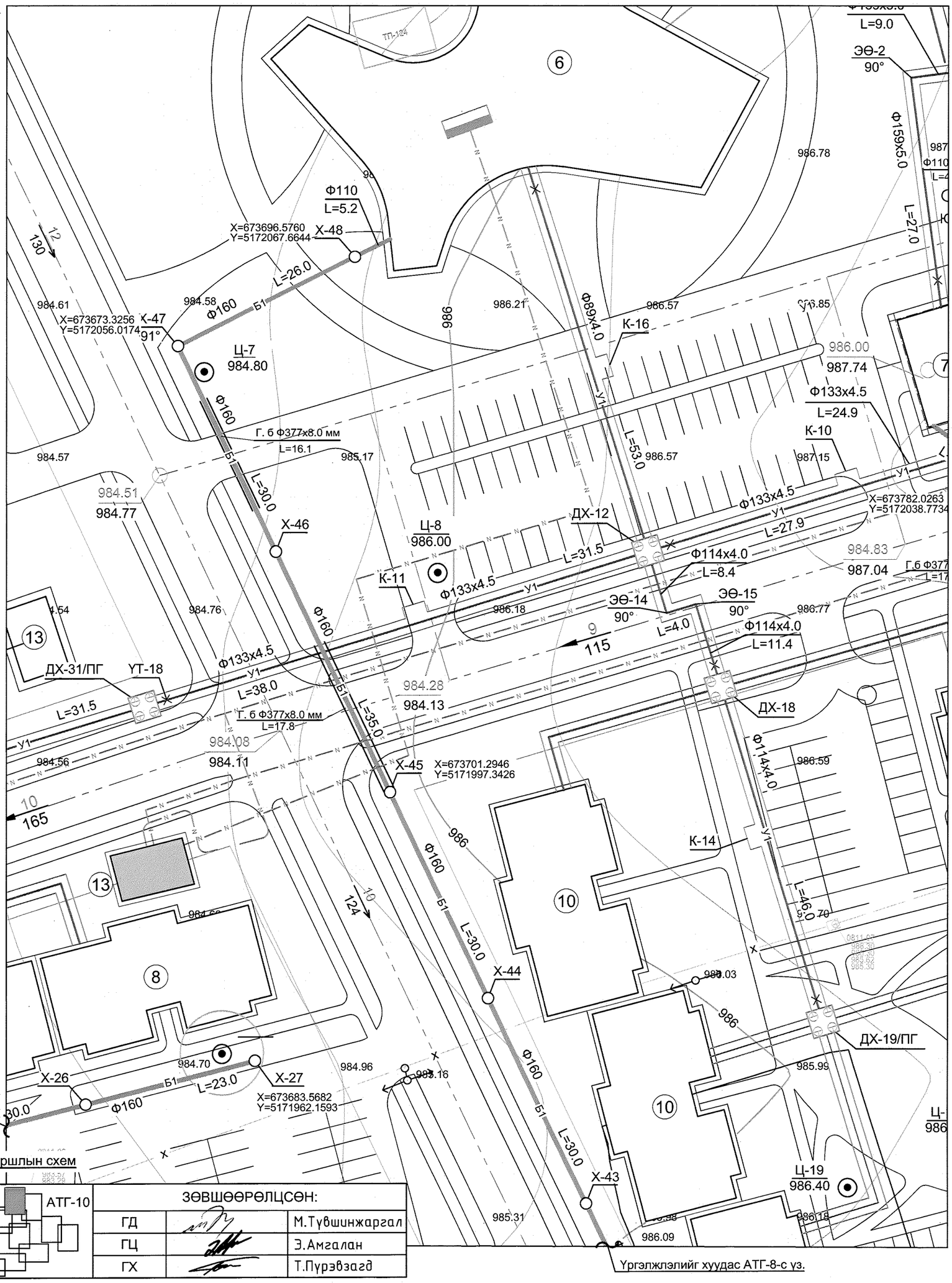

Байршлын схем

АТГ-10

ЗӨВШӨӨРӨЛЦСӨН:		
ГД		М.Түвшинжаргал
ГЦ		Э.Амгалан
ГХ		Т.Пүрэвзагд

Тайлбар

- Шугамын дагуугийн зүсэлтийг хуудас АТГ-23-с үз.

"Сивил Инженеринг Консалтинг" ХХК

Сүхбаатар аймаг. Баруун-Урт хот . 2-р баг.
Орон сууцны хорооллын инженерийн шугам сүлжээний ажил / 960 айл /. Гадна ариутгах татуурга

Бохир усны шугамын байгуулалт.
Х-26-с Х-27, Х-43 -с Төлөвлөж буй музей хүртэл

Үе шат: А3

Инженер		Г. Азжаргал	ЕГ Шифж: СИК-06/2022	Масштаб: 1:500	Огноо: 2022.05
Гүйцэтгэсэн		Г. Азжаргал	ТГ Шифж:	Зургийн дугаар: АТГ-10	Хуудас: 31
Шалгасан		Р. Нямжав			

Бохир усны шугамын байгуулалт

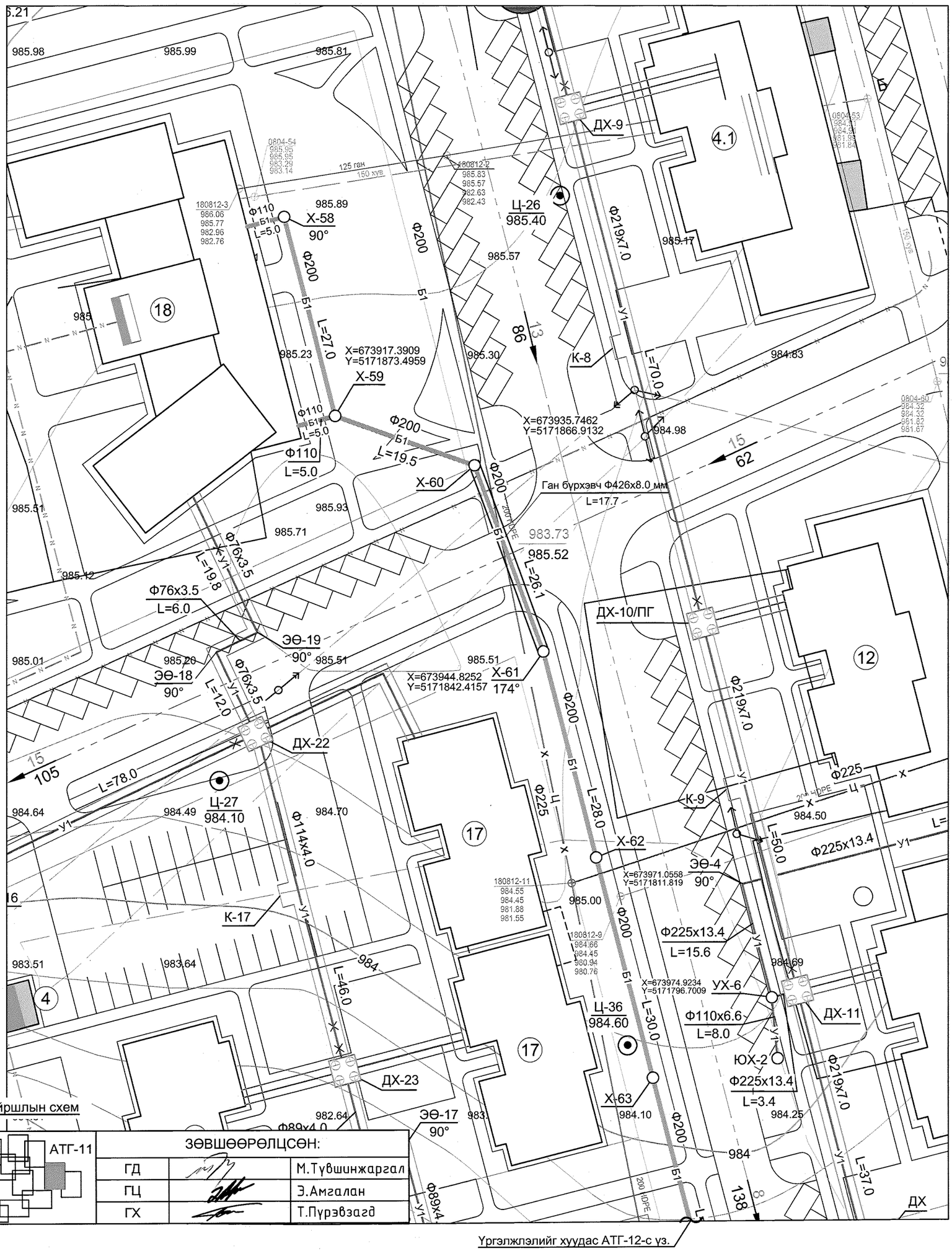

ЗӨВШӨӨРӨЛЦСӨН:		
ГД		М.Түвшинжаргал
ГЦ		Э.Амгалан
ГХ		Т.Пүрэвзагд

Тайлбар

- Шугамын дагуугийн зүсэлтийг хуудас АТГ-26-с үз.

"Сивил Инженеринг Консалтинг" ХХК

Сүхбаатар аймаг. Баруун-Урт хот . 2-р баг.
Орон сууцны хороолын инженерийн шугам сүлжээний ажил / 960 айл /. Гадна ариутгах татуурга

Бохир усны шугамын байгуулалт. Төлөвлөж буй төрийн үйлчилгээний барилгаас Х-63; Төлөвлөж буй төрийн үйлчилгээний барилгаас Х-59 хүртэл

Инженер		Г. Азжаргал	ЕГ Шифр: СИК-06/2022	Масштаб: 1:500	Үе шат: А3
Гүйцэтгэсэн		Г. Азжаргал	ТГ Шифр:	Зургийн дугаар: АТГ-11	Огноо: 2022.05
Шалгасан		Р. Нямжав			Хуудас: 31

Бохир усны шугамын байгуулалт

ЗӨВШӨӨРӨЛЦСӨН:

ГД		М.Түвшинжаргал
ГЦ		Э.Амгалан
ГХ		Т.Пүрэвзагд

Тайлбар

- Шугамын дагуугийн зүсэлтийг хуудас АТГ-26-с үз.

"Сивил Инженеринг Консалтинг" ХХК

Сүхбаатар аймаг. Баруун-Урт хот . 2-р баг.
Орон сууцны хороллын инженерийн шугам сүлжээний ажил / 960 айл /. Гадна ариутгах татуурга

Бохир усны шугамын байгуулалт.
Х-62-с Одоо байгаа бохир усны худаг БУХ-2 (0804-91), Төлөвлөж буй төрийн үйлчилгээний барилгаас Х-64,төлөвлөж буй төрийн үйлчилгээний барилгаас Х-65 хүртэл

Үе шат: А3

Инженер		Г. Азжаргал	ЕГ Шифр: СИК-06/2022	Масштаб: 1:500	Огноо: 2022.05
Гүйцэтгэсэн		Г. Азжаргал	ТГ Шифр:	Зургийн дугаар: АТГ-12	Хуудас: 31
Шалгасан		Р. Нямжав			

Бохир усны шугамын дагуугийн зүсэлт

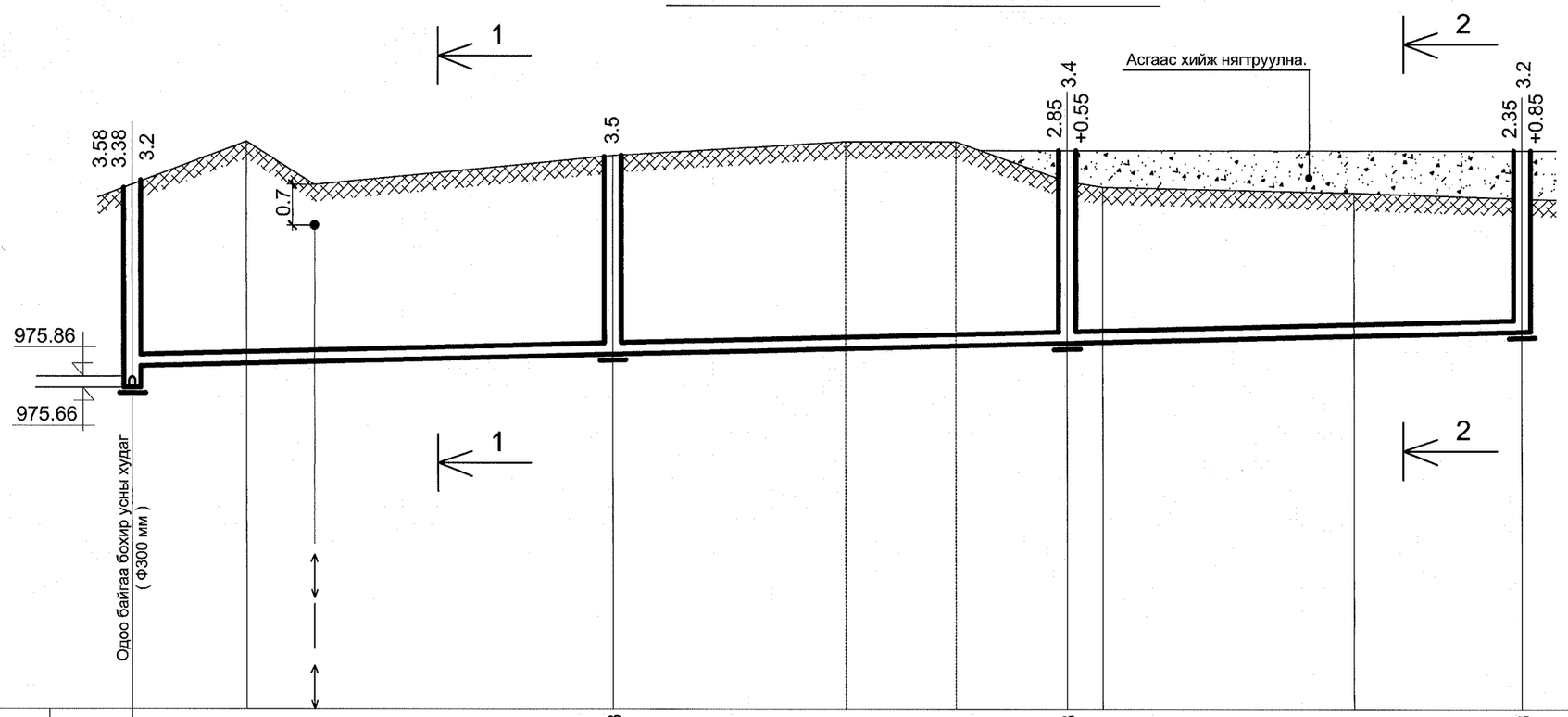

Масштаб
босоо М1:100
хэвтээ М1:500

970.00

Хоолойн ховилын тэмдэгт	975.66 975.86	976.04			976.253			976.453			976.653
Газрын хөрсний төслийн тэмдэгт								979.85			979.85
Газрын хөрсний хар тэмдэгт	979.24	980.00	979.24		979.75		980.00	980.00	979.30	979.20	979.10	979.00
Хоолойн төрөл, материал ГОСТ		Резинэн жийргэвчтэй ширмэн хоолой Ф222х6.3 мм.ТУ 1461-037-50254094-2008. ОКП 146100.									
Буурь		Ердийн хөрс. Элсэн дэвсгэр б=10 см									
Налуу / Урт		0.005									122.5
Худаг болон онцлог цэгийн хоорондын зай		42.5			40.0			40.0			
Худаг болон онцлог цэгийн дугаар	БУХ-1 (0809-47)				Х-1			Х-2			Х-3

Тайлбар

- Шугамын байгуулалтыг хуудас АТГ-2-с үз.
- Сувгийн хөндлөн огтлол 1-1, 2-2-г хуудас АТГ-18-с үз.

"Сивил Инженеринг Консалтинг" ХХК

Сүхбаатар аймаг. Баруун-Урт хот . 2-р баг.
Орон сууцны хорооллын инженерийн шугам сүлжээний ажил / 960 айл /. Гадна ариутгах татуурга

Бохир усны шугамын дагуугийн зүсэлт.
Одоо байгаа бохир усны худаг БУХ-1 (0809-47)-с Х-3 хүртэл

Инженер		Г. Азжаргал	ЕГ Шифр: СИК-06/2022	Масштаб: б.М1:100; х.М1:500	Үе шат: А3
Гүйцэтгэсэн		Г. Азжаргал	ТГ Шифр:	Зургийн дугаар: АТГ-13	Огноо: 2022.05
Шалгасан		Р. Нямжав			Хуудас: 31

А3

Бохир усны шугамын дагуугийн зүсэлт

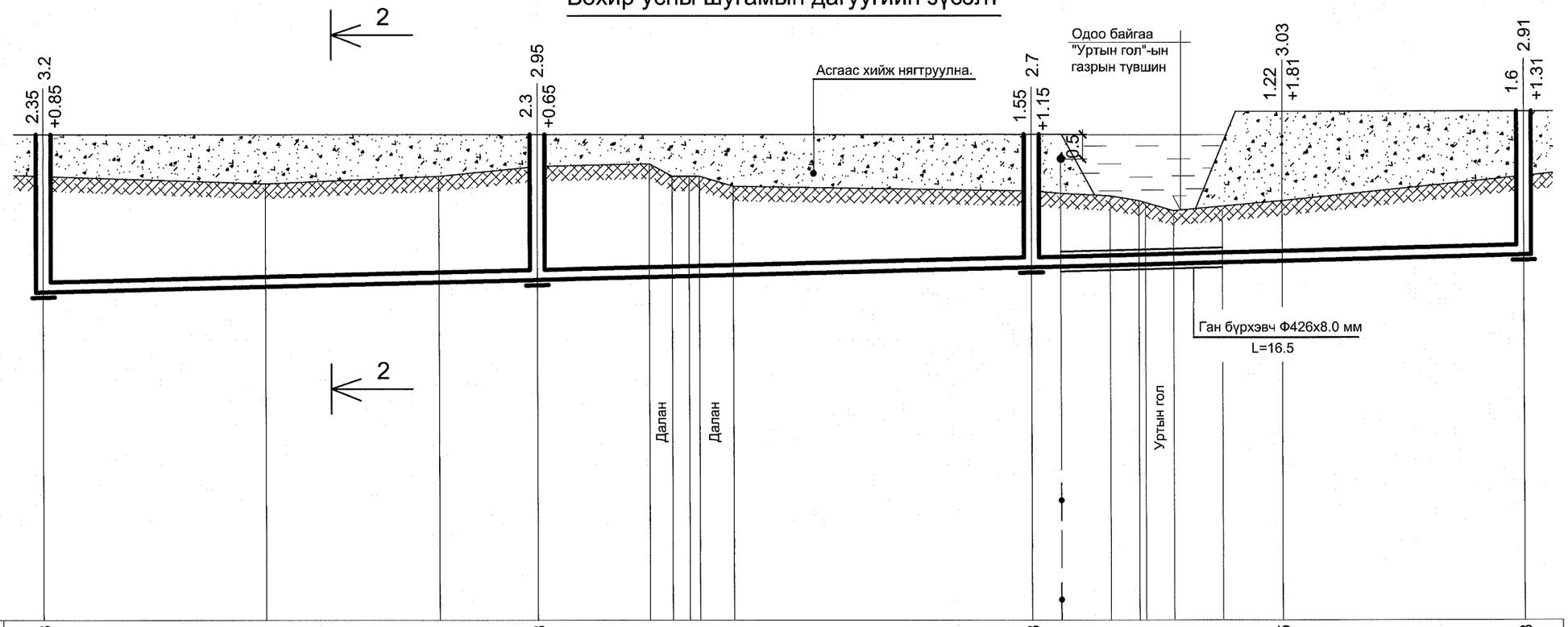

Масштаб
босоо М1:100
хэвтээ М1:500

970.00

Хоолойн ховилын тэмдэгт	976.653										976.903										977.153										977.275										977.403
Газрын хөрсний төслийн тэмдэгт	979.85										979.85										979.85										980.31										980.31
Газрын хөрсний хар тэмдэгт	979.00				978.85				979.00		979.20			979.25	979.00	979.00		978.80			978.70	978.65		978.60	978.50	978.30				978.50										979.00
Хоолойн төрөл, материал ГОСТ		Резинэн жийргэвчтэй ширмэн хоолой Ф222х6.3 мм.ТУ 1461-037-50254094-2008. ОКП 146100.																																							
Буурь		Ердийн хөрс. Элсэн дэвсгэр б=10 см																																							
Налуу / Урт		0.005																																							150.0
Худаг болон онцлог цэгийн хоорондын зай								50.0										50.0																						50.0	
Худаг болон онцлог цэгийн дугаар	Х-3										Х-4										Х-5																				Х-6

Тайлбар

- Шугамын байгуулалтыг хуудас АТГ-3-с үз.
- Сувгийн хөндлөн огтлол 2-2-г хуудас АТГ-18-с үз.

"Сивил Инженеринг Консалтинг" ХХК

Сүхбаатар аймаг. Баруун-Урт хот . 2-р баг.
Орон сууцны хороллын инженерийн шугам сүлжээний ажил / 960 айл /. Гадна ариутгах татуурга

Бохир усны шугамын дагуугийн зүсэлт. Х-3-с Х-6 хүртэл

Инженер		Г. Азжаргал	ЕГ Шифр: СИК-06/2022	Масштаб: б.М1:100; х.М1:500	Үе шат: А3
Гүйцэтгэсэн		Г. Азжаргал	ТГ Шифр:	Зургийн дугаар: АТГ-14	Огноо: 2022.05
Шалгасан		Р. Нямжав			Хуудас: 31

А3

Бохир усны шугамын дагуугийн зүсэлт

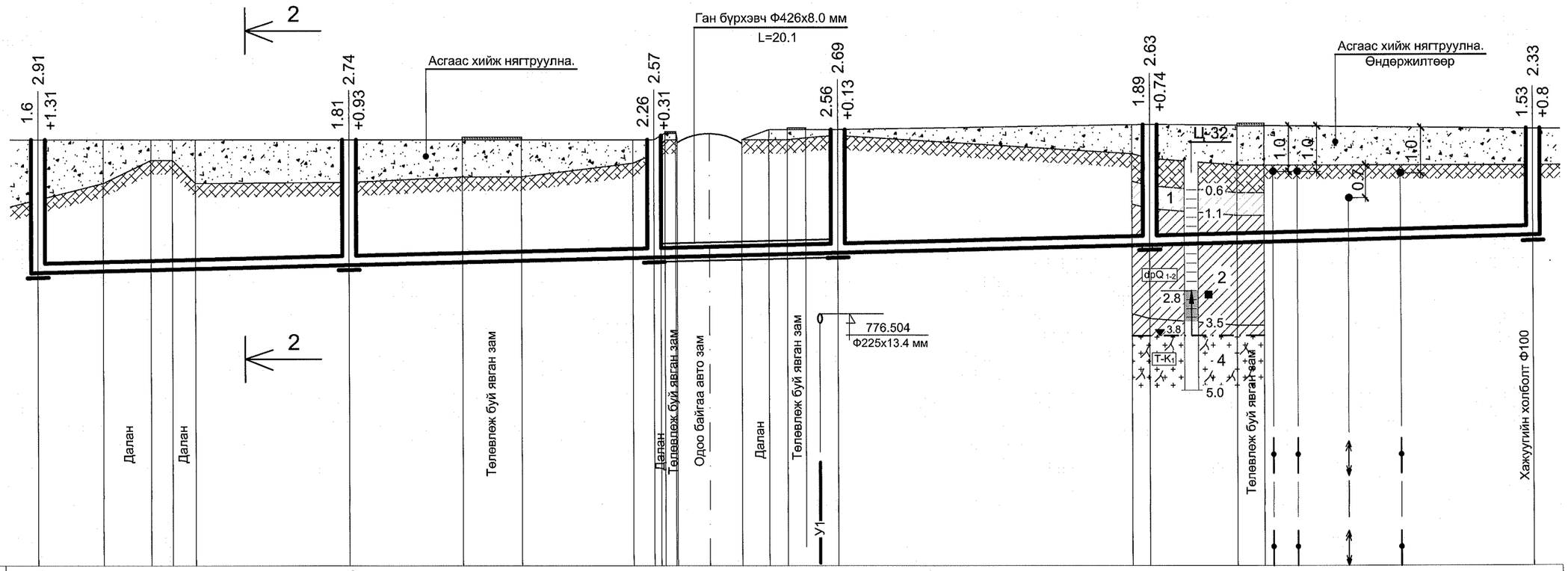

Масштаб
босоо М1:100
хэвтээ М1:500

971.00

Хоолойн ховилын тэмдэгт	977.403	977.573	977.74	977.83 977.84	978.01	978.22
Газрын хөрсний төслийн тэмдэгт	980.31	980.31	980.31	980.53	980.64	980.55
Газрын хөрсний хар тэмдэгт	979.00 979.36 979.86 979.86 979.36	979.38 979.50 979.50	979.80 980.00 980.30 980.31	980.31 980.31 980.31 980.35 980.38 980.40	980.00 979.90 979.75 979.75 979.75	979.75
Хоолойн төрөл, материал ГОСТ	Резинэн жийргэвчтэй ширмэн хоолой Ф222х6.3 мм.ТУ 1461-037-50254094-2008. ОКП 146100.					
Буурь	Ердийн хөрс. Элсэн дэвсгэр б=10 см					
Налуу / Урт	0.005					163.4
Худаг болон онцлог цэгийн хоорондын зай	34.0	33.3	20.1	34.0	42.0	
Худаг болон онцлог цэгийн дугаар	Х-6	Х-7	Х-8	Х-9	Х-10	Х-11

Тайлбар

- Шугамын байгуулалтыг хуудас АТГ-4-с үз.
- Сувгийн хөндлөн огтлол 2-2-г хуудас АТГ-18-с үз.

"Сивил Инженеринг Консалтинг" ХХК

Сүхбаатар аймаг. Баруун-Урт хот . 2-р баг.
Орон сууцны хорооллын инженерийн шугам сүлжээний ажил / 960 айл /. Гадна ариутгах татуурга

Бохир усны шугамын дагуугийн зүсэлт. Х-6-с Х-11 хүртэл

Инженер		Г. Азжаргал	ЕГ Шифр: СИК-06/2022	Масштаб: б.М1:100; х.М1:500	Ye шат: А3
Гүйцэтгэсэн		Г. Азжаргал	ТГ Шифр:	Зургийн дугаар: АТГ-15	Огноо: 2022.05
Шалгасан		Р. Нямжав			Хуудас: 31

А3

Бохир усны шугамын дагуугийн зүсэлт

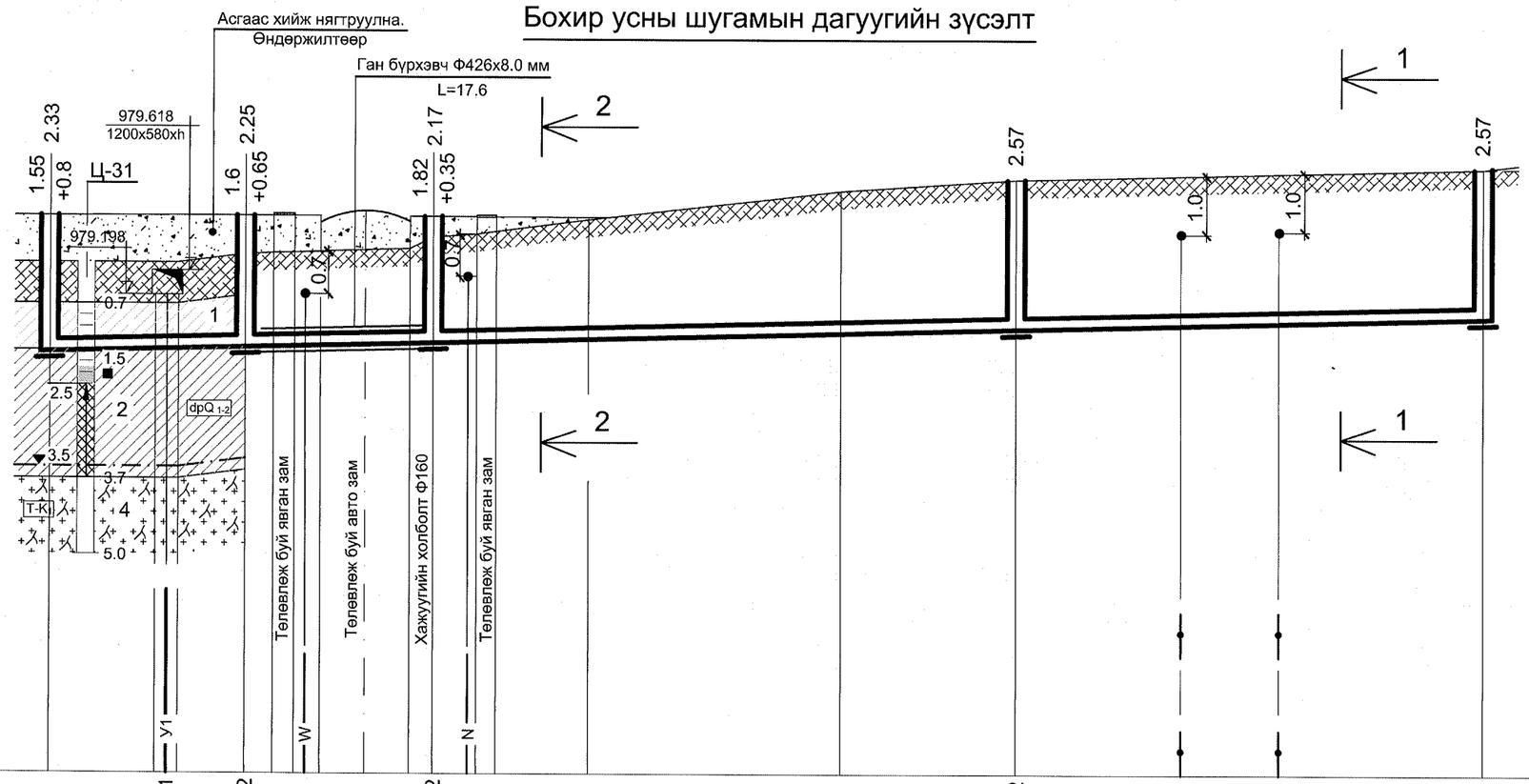

Масштаб
босоо М1:100
хэвтээ М1:500

971.00

Хоолойн ховилын тэмдэгт	978.22		978.271		978.302			978.382						978.632			978.832
Газрын хөрсний төслийн тэмдэгт	980.55				980.55			980.55									
Газрын хөрсний хар тэмдэгт	979.75		979.80 979.80		979.90	979.92 979.93 979.95		980.00 980.20	980.25 980.30	980.50			981.00	981.20			981.40
Хоолойн төрөл, материал ГОСТ		Резинэн жийргэвчтэй ширмэн хоолой Ф222х6.3 мм. ТУ 1461-037-50254094-2008. ОКП 146100.												Бохир усны өндөр нягттай "HDPE" хоолой MNS ISO 8772: 2008. Ф200х11.9 мм. S8.			
Буурь		Ердийн хөрс. Элсэн дэвсгэр б=10 см															
Налуу / Урт		0.005											82.8	0.005			40.0
Худаг болон онцлог цэгийн хоорондын зай		16.8			16.0			50.0						40.0			
Худаг болон онцлог цэгийн дугаар	X-11			X-12			X-13						X-14				X-15

Тайлбар

- Шугамын байгуулалтыг хуудас АТГ-5-с үз.
- Сувгийн хөндлөн огтлол 1-1; 2-2-г хуудас АТГ-18-с үз.

"Сивил Инженеринг Консалтинг" ХХК

Сүхбаатар аймаг. Баруун-Урт хот . 2-р баг.
Орон сууцны хорооллын инженерийн шугам сүлжээний ажил / 960 айл /. Гадна ариутгах татуурга

Бохир усны шугамын дагуугийн зүсэлт. Х-11-с Х-15 хүртэл

Инженер		Г. Азжаргал	ЕГ Шифр: СИК-06/2022	Масштаб: б.М1:100; х.М1:500	Огноо: 2022.05
Гүйцэтгэсэн		Г. Азжаргал	ТГ Шифр:	Зургийн дугаар: АТГ-16	Хуудас: 31
Шалгасан		Р. Нямжав			

Үе шат: А3

А3

Бохир усны шугамын дагуугийн зүсэлт

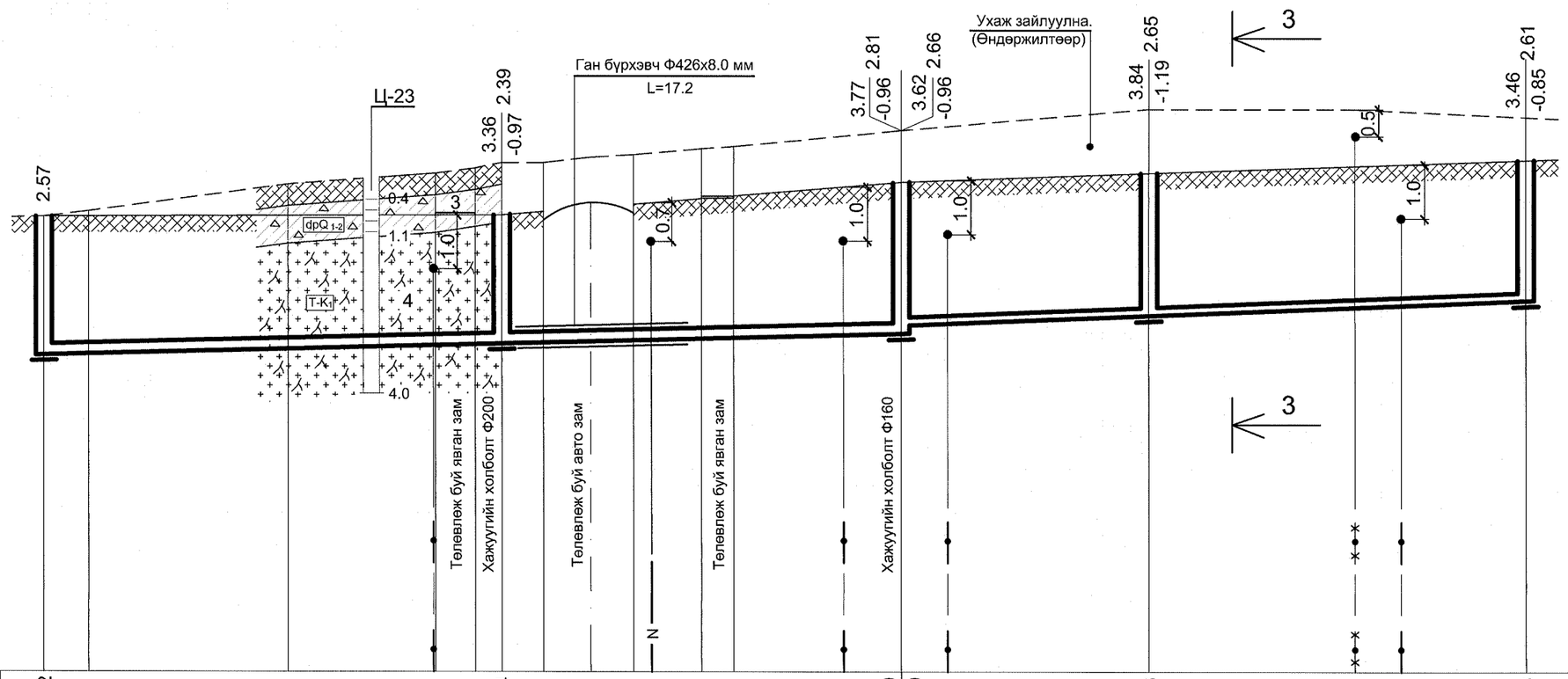

Масштаб
босоо М1:100
хэвтээ М1:500

973.00

Хоолойн ховилын тэмдэгт	978.832						979.044						979.229	979.379			979.563		979.843
Газрын хөрсний төслийн тэмдэгт							981.43						982.04				982.21		982.45
Газрын хөрсний хар тэмдэгт	981.40	981.50	982.00	982.20	982.30	982.40	982.40	982.50	982.55	982.66	982.70		983.00			983.40		983.40	983.30
Хоолойн төрөл, материал ГОСТ	Бохир усны өндөр нягттай "HDPE" хоолой MNS ISO 8772: 2008. Ф200х11.9 мм. S8.													Бохир усны өндөр нягттай "HDPE" хоолой MNS ISO 8772: 2008. Ф160х9.5 мм. S8.					
Буурь	Ердийн хөрс. Элсэн дэвсгэр б=10 см													Ердийн хөрс. Элсэн дэвсгэр б=10 см					
Налуу / Урт	0.005											79.4		0.008					58.0
Худаг болон онцлог цэгийн хоорондын зай		42.4						37.0							23.0			35.0	
Худаг болон онцлог цэгийн дугаар	Х-15						Х-16						Х-17				Х-18		Х-19

Тайлбар

- Шугамын байгуулалтыг хуудас АТГ-6-с үз.
- Сувгийн хөндлөн огтлол 3-3-г хуудас АТГ-18-с үз.

"Сивил Инженеринг Консалтинг" ХХК

Сүхбаатар аймаг. Баруун-Урт хот . 2-р баг.
Орон сууцны хорооллын инженерийн шугам сүлжээний ажил / 960 айл /. Гадна ариутгах татуурга

Бохир усны шугамын дагуугийн зүсэлт. Х-15-с Х-19 хүртэл

Инженер		Г. Азжаргал	ЕГ Шифр: СИК-06/2022	Масштаб: б.М1:100; х.М1:500	Үе шат: А3
Гүйцэтгэсэн		Г. Азжаргал			Огноо: 2022.05
Шалгасан		Р. Нямжав	ТГ Шифр:	Зургийн дугаар: АТГ-17	Хуудас: 31

А3

Бохир усны шугамын дагуугийн зүсэлт

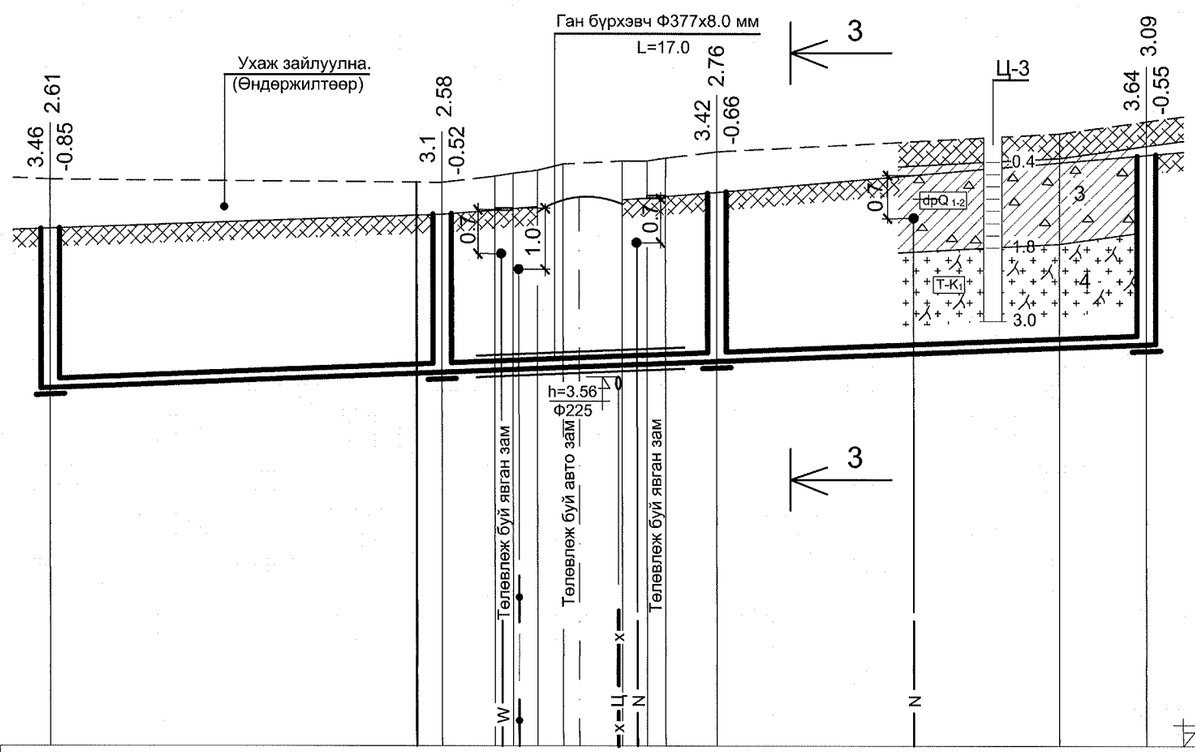

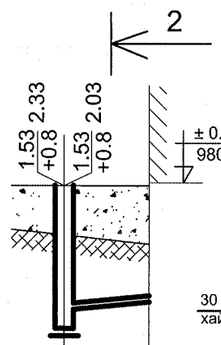

Масштаб
босоо М1:100
хэвтээ М1:500

Сувгийн хөндлөн огтлол 1 - 1

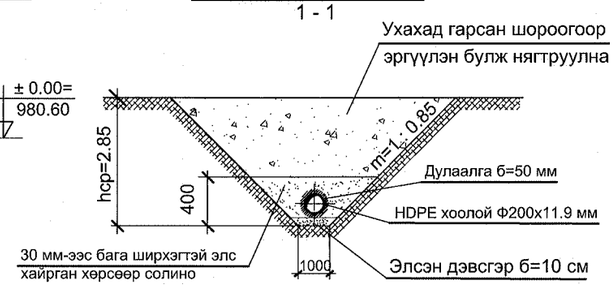

Сувгийн хөндлөн огтлол 2 - 2

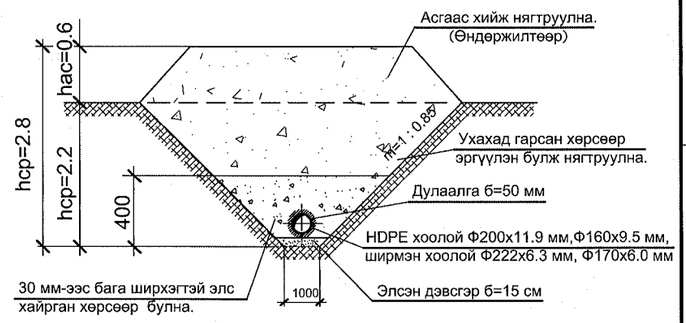

Сувгийн хөндлөн огтлол 3 - 3

Хоолойн ховилын тэмдэгт	979.843		980.099		980.279		980.559	978.22 978.52 978.66
Газрын хөрсний төслийн тэмдэгт	982.45		982.68		983.04		983.65	980.55 980.55
Газрын хөрсний хар тэмдэгт	983.30	983.25 983.20 983.30 983.35 983.40 983.50 983.55 983.55 983.60			983.70	984.00	984.20	979.75 979.60
Хоолойн төрөл, материал ГОСТ	Бохир усны өндөр нягттай "HDPE" хоолой MNS ISO 8772: 2008. Ф160х9.5 мм. S8.							Ф110
Буурь	Ердийн хөрс. Элсэн дэвсгэр б=10 см							Ердийн хөрс. Элсэн дэвсгэр б=10 см
Налуу / Урт	0.008					89.5		0.02 / 7.0
Худаг болон онцлог цэгийн хоорондын зай		32.0		22.5		35.0		7.0
Худаг болон онцлог цэгийн дугаар	Х-19		Х-20		Х-21		Х-22	Х-11 15

Бохир усны шугамыг дулаалах байдал

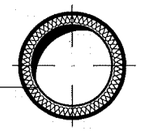

1. HDPE хоолой Ф200х11.9 мм, Ф160х9.5 мм , ширмэн хоолой 222х6.3 мм, Ф170х6.0 мм
2. Пенополиуретан б=5 см
3. Ус тусгаарлагч лентээр орооно.

Тайлбар

- Шугамын байгуулалтыг хуудас АТГ-5; 7-с үз.
- Сувгийн хөндлөн огтлол 2-2; 3-3-г хуудас АТГ-18-с үз.

"Сивил Инженеринг Консалтинг" ХХК

Сүхбаатар аймаг. Баруун-Урт хот . 2-р баг.
Орон сууцны хороллын инженерийн шугам сүлжээний ажил / 960 айл /. Гадна ариутгах татуурга

Бохир усны шугамын дагуугийн зүсэлт. Х-19-с Х-22,
Х-11-с Төлөвлөж буй УДДТөв №2 хүртэл

Үе шат: А3

Инженер		Г. Азжаргал	ЕГ Шифр: СИК-06/2022	Масштаб: б.М1:100; х.М1:500	Огноо: 2022.05
Гүйцэтгэсэн		Г. Азжаргал	ТГ Шифр:	Зургийн дугаар: АТГ-18	Хуудас: 31
Шалгасан		Р. Нямжав			

А3

Бохир усны шугамын дагуугийн зүсэлт

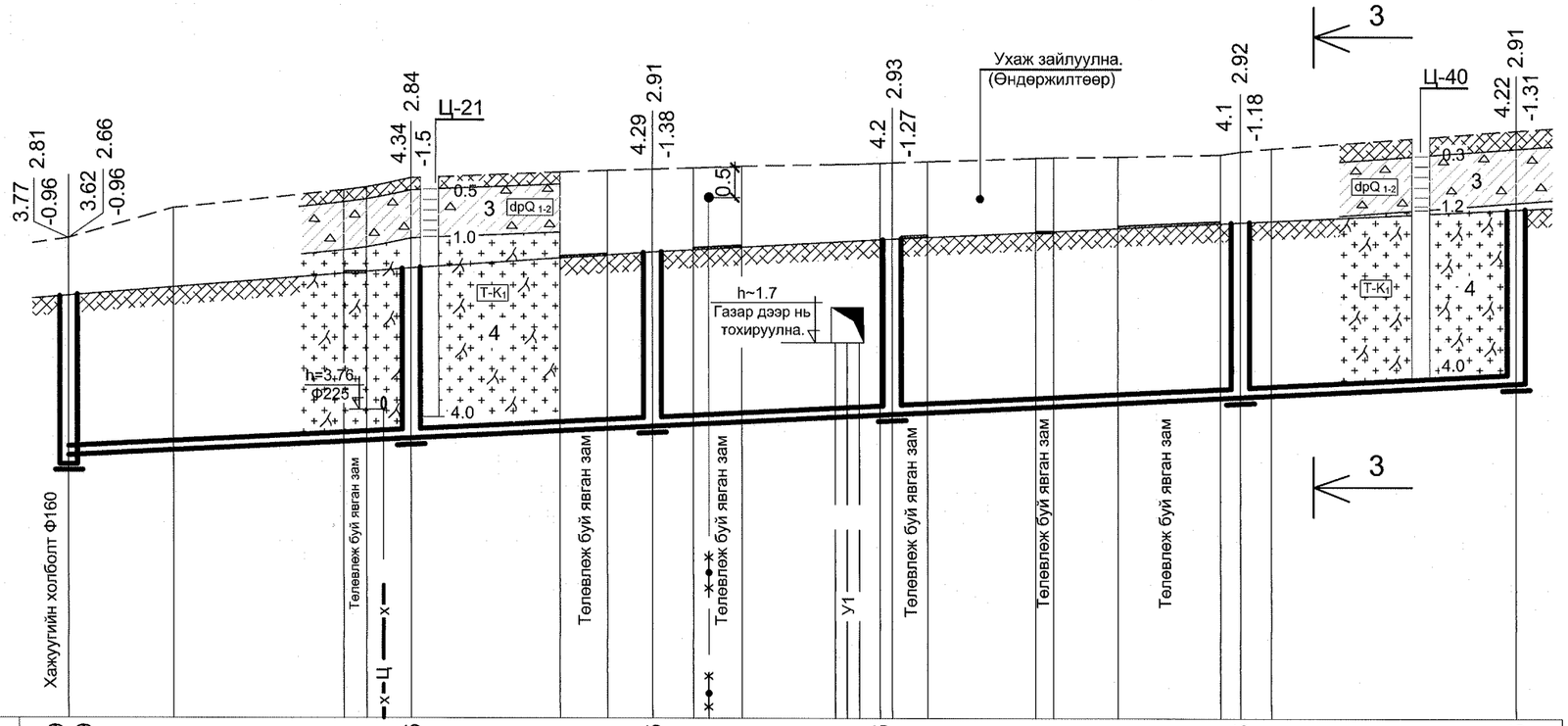

Масштаб
босоо М1:100
хэвтээ М1:500

974.00

| | | |