Ул хөдлөх тулгуурууд - 5 М1:25

УТ-17-н байгуулалт М1:25

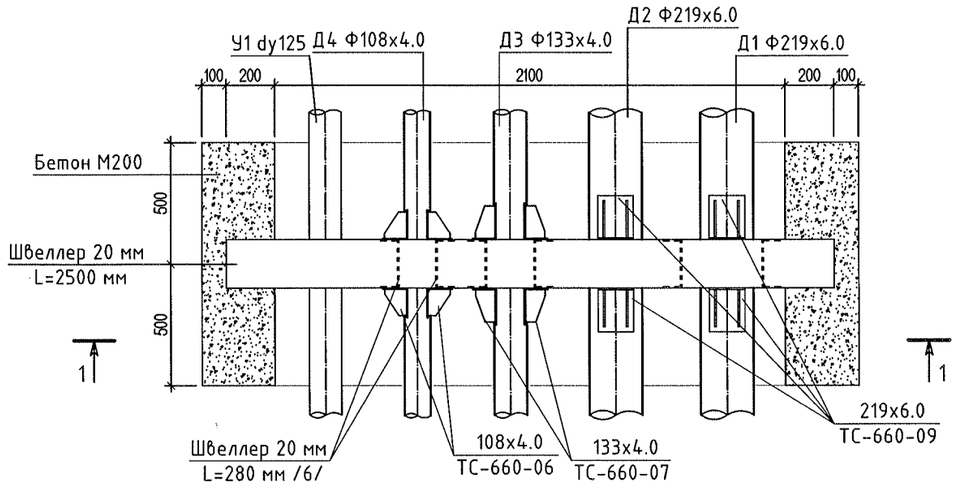

УТ-18, 19-н байгуулалт М1:25

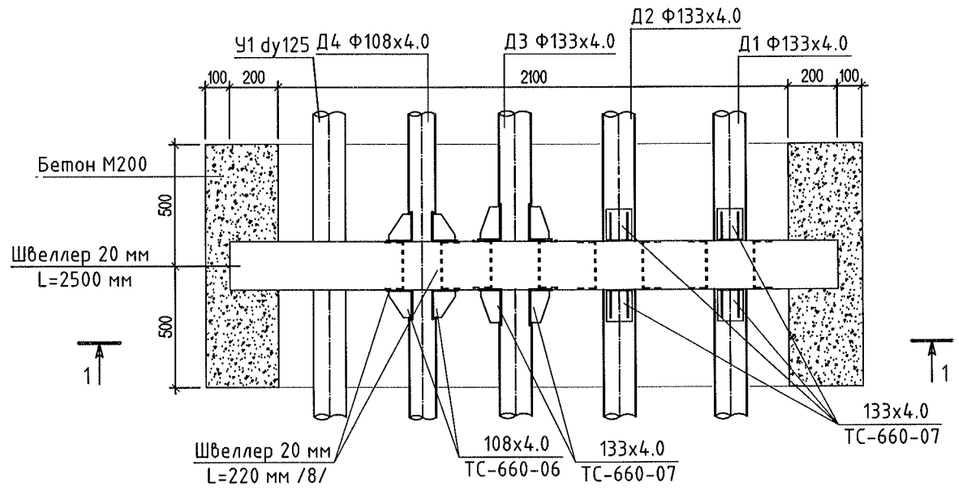

УТ-17-н огтлол 1-1 М1:25

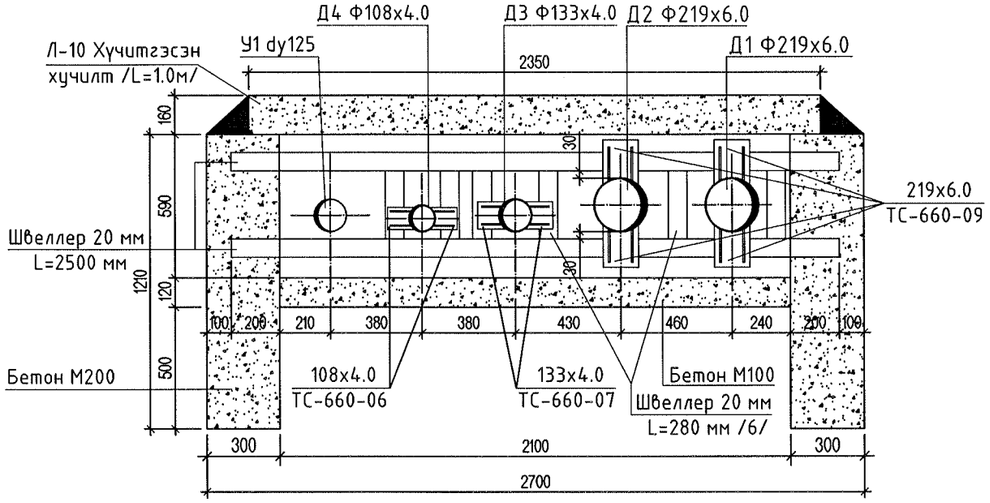

УТ-18, 19-н огтлол 1-1 М1:25

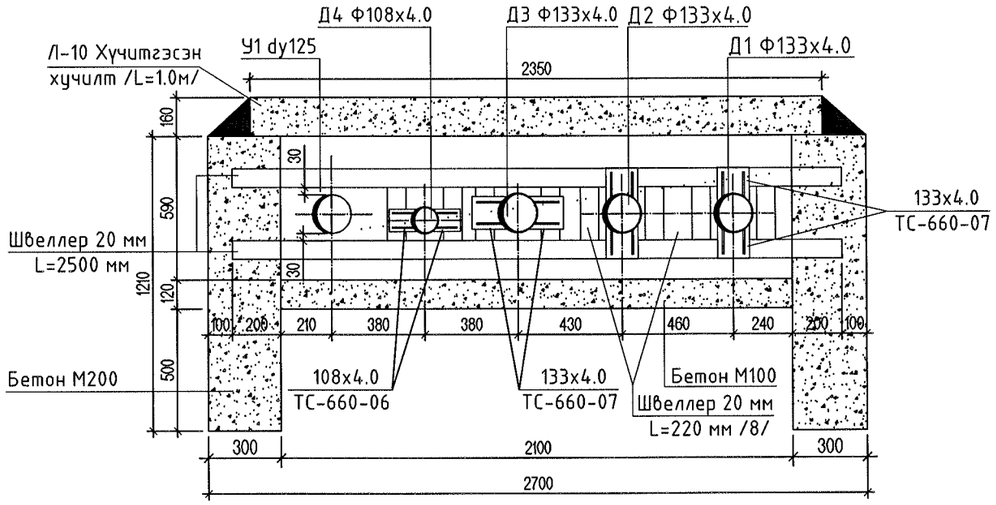

"СИВИЛ ИНЖЕНЕРИНГ КОНСАЛТИНГ" ХХК	Сүхбаатар аймаг. Баруун-Урт хот. 2-р баг. Орон сууцны хорооллын инженерийн шугам сүлжээний ажил /960 айл/				
	Ул хөдлөх тулгуурууд - 5				Ує шат: А.3
	Инженер	М.Түвшинжаргал	ЕГ шифр: СИК-06/2022	Масштаб: М1:25	Огноо: 2022.07-р сар
	Гүйцэтгэсэн	М.Түвшинжаргал	ТГ шифр:	Зургийн дугаар: ГД - 48	Хуудас: 126
	Шалгасан	Л.Мөнхжаргал			

А3

Ул хөдлөх тулгуурууд - 6 М1:25

УТ-20, 30, 31, 41, 42-н байгуулалт М1:25

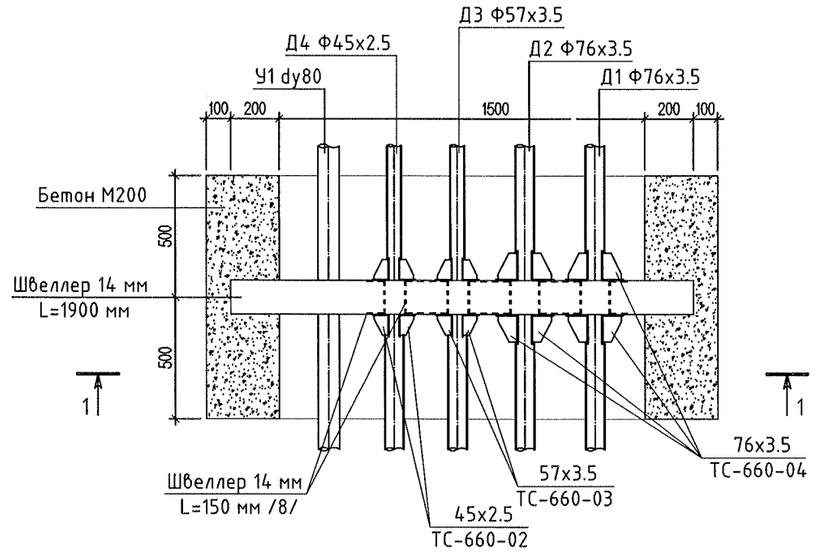

УТ-22-н байгуулалт М1:25

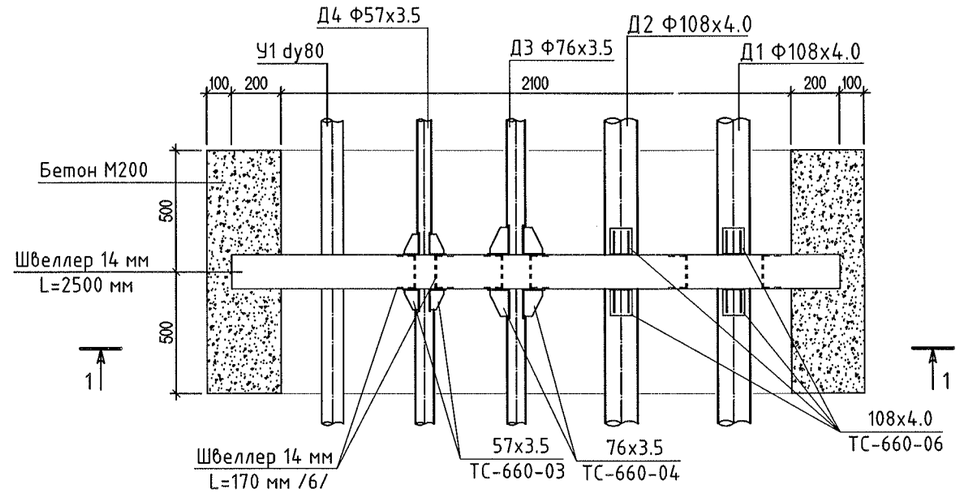

УТ-20, 30, 31, 41, 42-н огтлол 1-1 М1:25

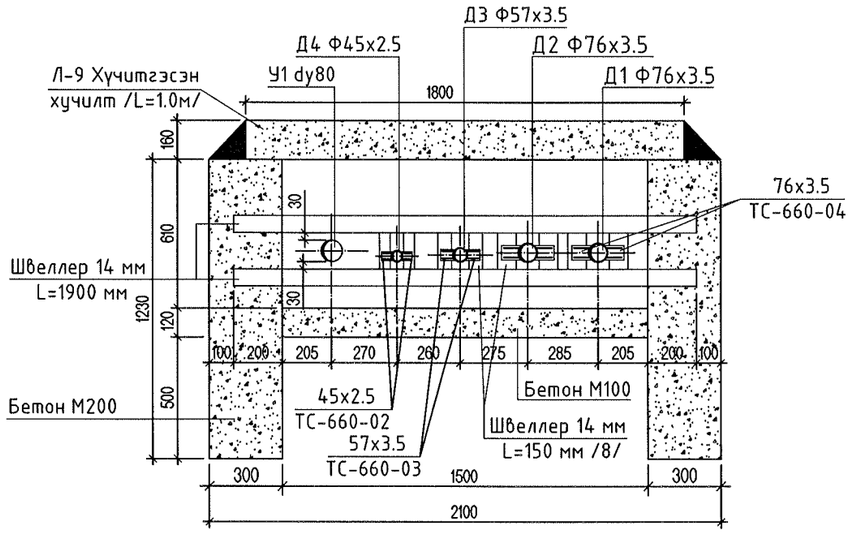

УТ-22-н огтлол 1-1 М1:25

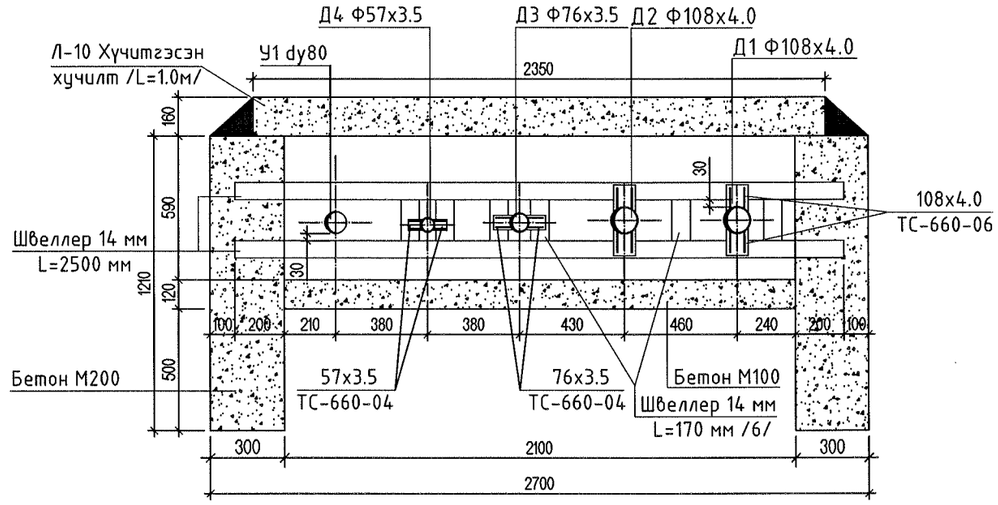

"СИВИЛ ИНЖЕНЕРИНГ КОНСАЛТИНГ" ХХК	Сүхбаатар аймаг. Баруун-Урт хот. 2-р баг. Орон сууцны хорооллын инженерийн шугам сүлжээний ажил /960 айл/				
	Ул хөдлөх тулгуурууд - 6				Ye шат: А.3
	Инженер	М.Түвшинжаргал	ЕГ шифр: СИК-06/2022	Масштаб: М1:25	Огноо: 2022.07-р сар
	Гүйцэтгэсэн	М.Түвшинжаргал	ТГ шифр:	Зургийн дугаар: ГД - 49	Хуудас: 126
	Шалгасан	Л.Мөнхжаргал			

А3

Ул хөдлөх тулгуурууд - 7 М1:25

УТ-25-н байгуулалт М1:25

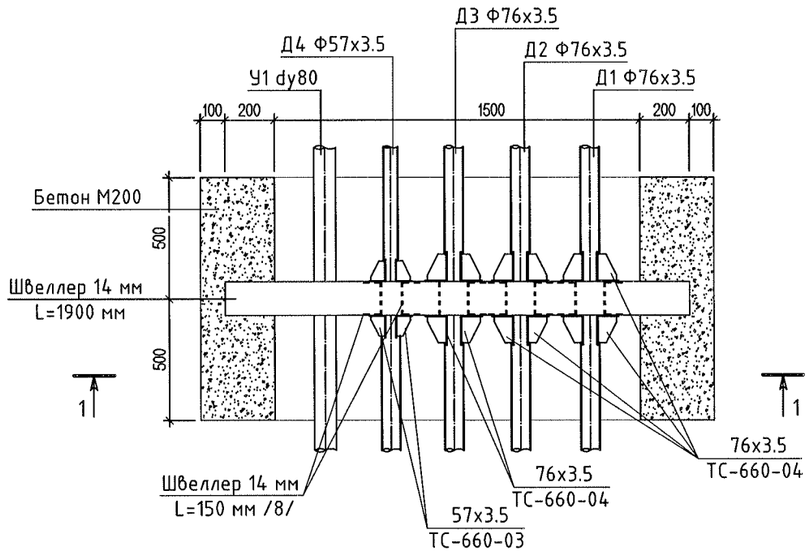

УТ-27-н байгуулалт М1:25

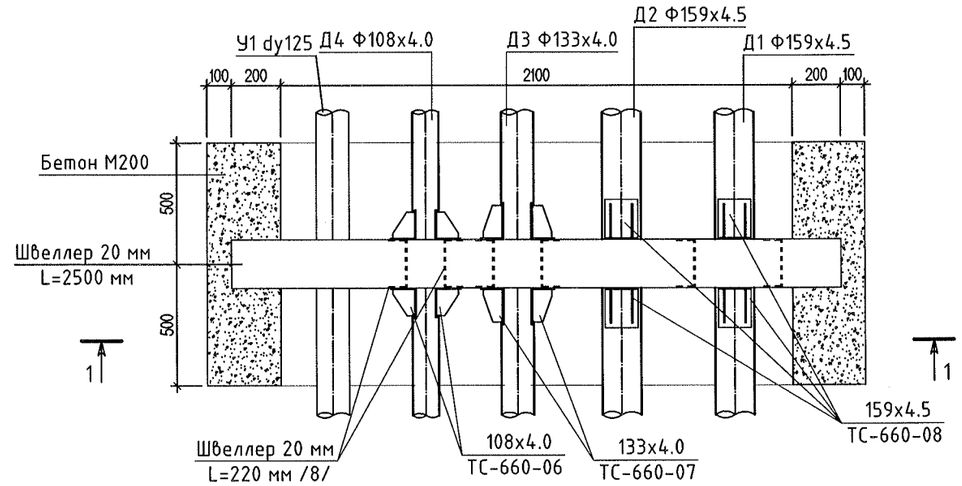

УТ-25-н огтлол 1-1 М1:25

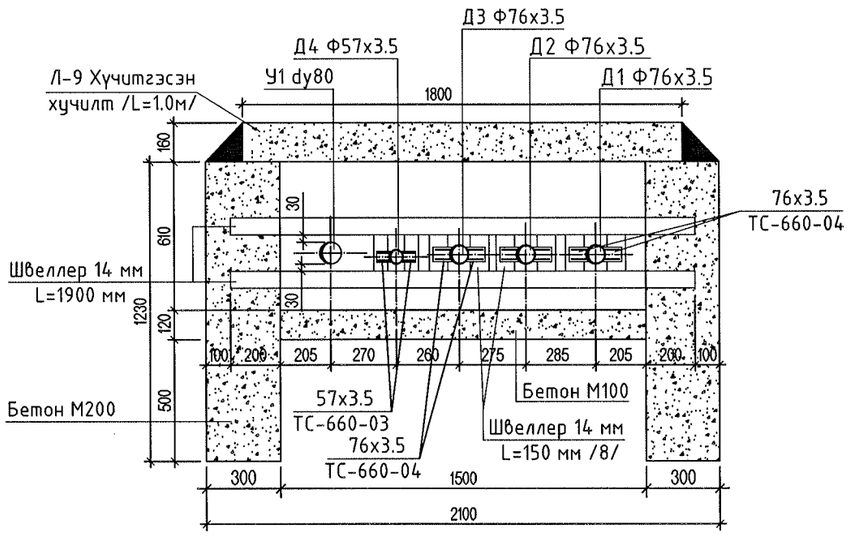

УТ-27-н огтлол 1-1 М1:25

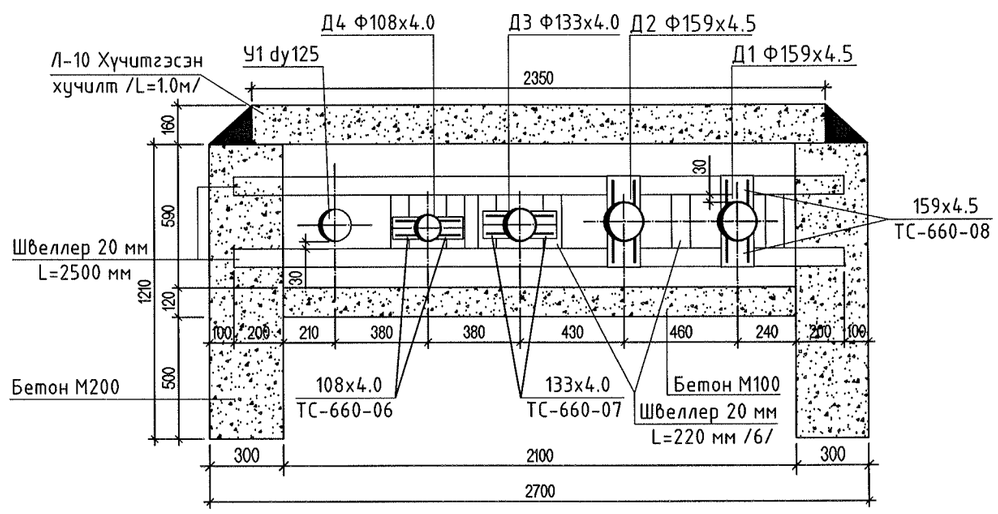

"СИВИЛ ИНЖЕНЕРИНГ КОНСАЛТИНГ" ХХК	Сүхбаатар аймаг. Баруун-Урт хот. 2-р баг. Орон сууцны хороолын инженерийн шугам сүлжээний ажил /960 айл/				
	Ул хөдлөх тулгуурууд - 7				Ує шат: А.3
	Инженер	М.Түвшинжаргал	ЕГ шифр: СИК-06/2022	Масштаб: М1:25	Огноо: 2022.07-р сар
	Гүйцэтгэсэн	М.Түвшинжаргал	ТГ шифр:	Зургийн дугаар: ГД - 50	Хуудас: 126
	Шалгасан	Л.Мөнхжаргал			

А3

Ул хөдлөх тулгуурууд - 8 M1:25

УТ-38, 39, 40-н байгуулалт M1:25

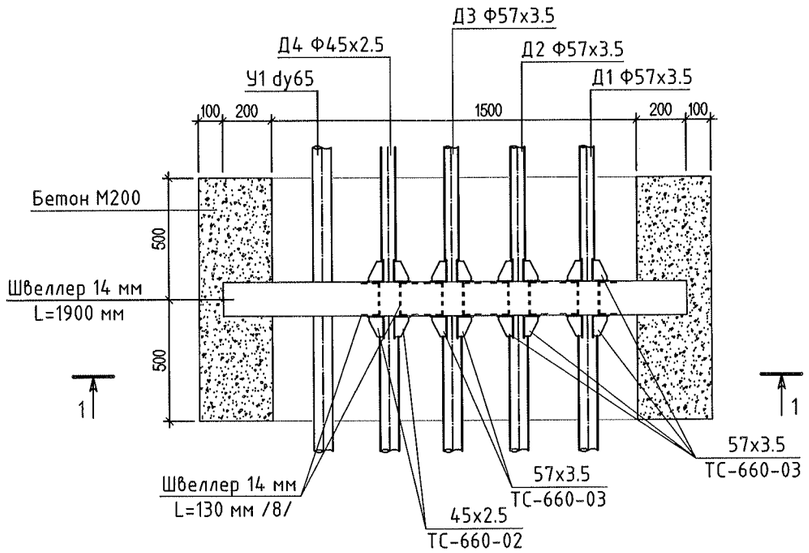

УТ-35-н байгуулалт M1:25

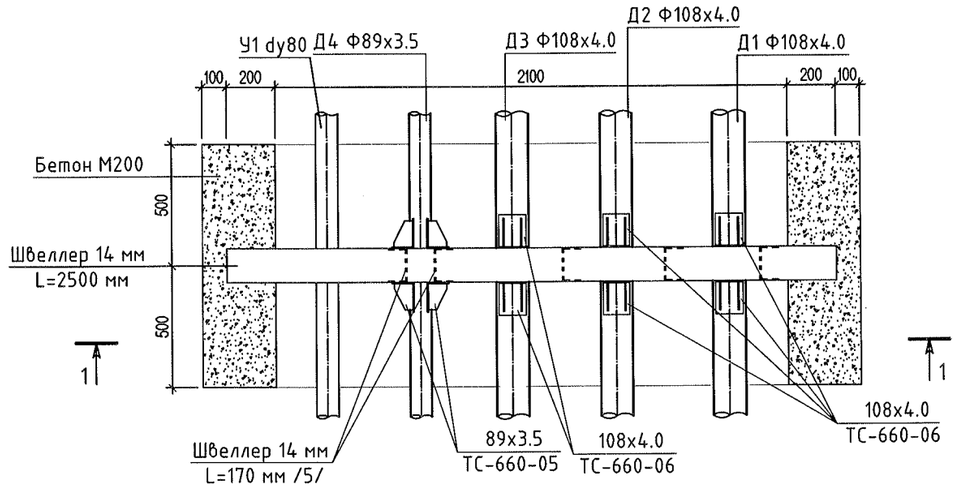

УТ-38, 39, 40-н огтлол 1-1 M1:25

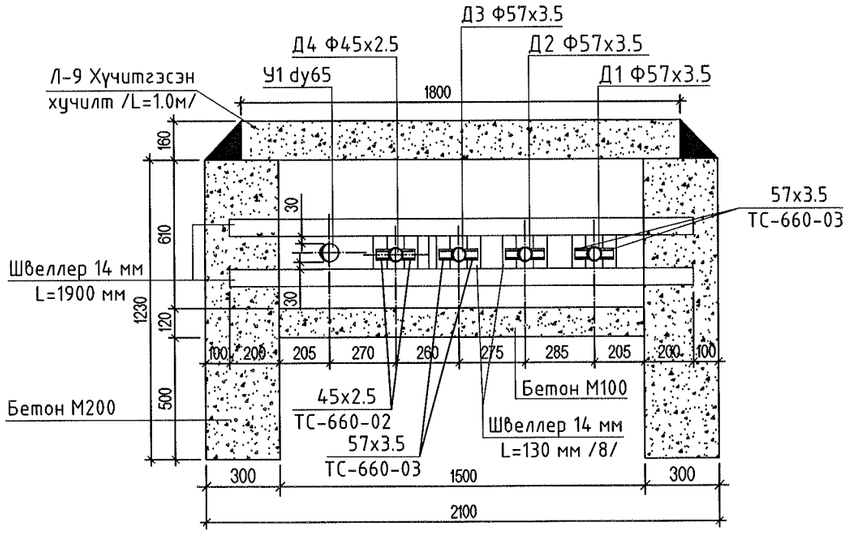

УТ-35-н огтлол 1-1 M1:25

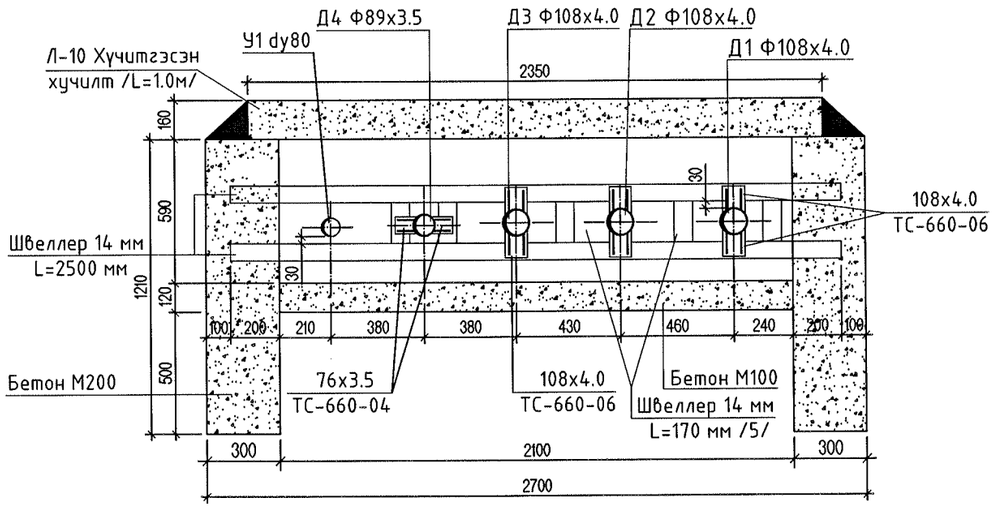

"СИВИЛ ИНЖЕНЕРИНГ КОНСАЛТИНГ" ХХК	Сухбаатар аймаг. Баруун-Урт хот. 2-р баг. Орон сууцны хорооллын инженерийн шугам сүлжээний ажил /960 айл/				
	Ул хөдлөх тулгуурууд - 8				Уе шат: А.3
Инженер	М.Түвшинжаргал	ЕГ шифр: СИК-06/2022	Масштаб: M1:25	Огноо: 2022.07-р сар	
Гүйцэтгэсэн	М.Түвшинжаргал	ТГ шифр:	Зургийн дугаар: ГД - 51	Хуудас: 126	
Шалгасан	Л.Мөнхжаргал				

А3

Үл хөдлөх тулгуурууд - 9 М1:25

УТ-23, 24, 32, 36, 37-н байгуулалт М1:25

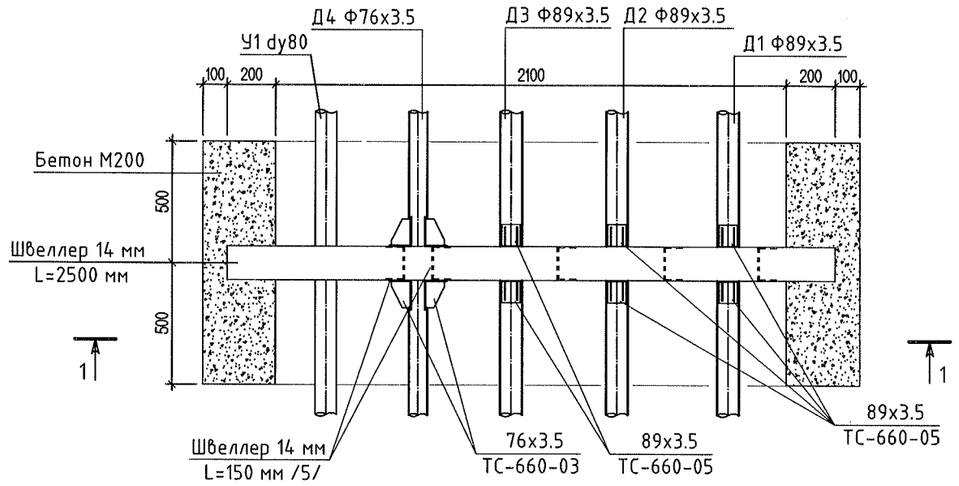

УТ-43-н байгуулалт М1:25

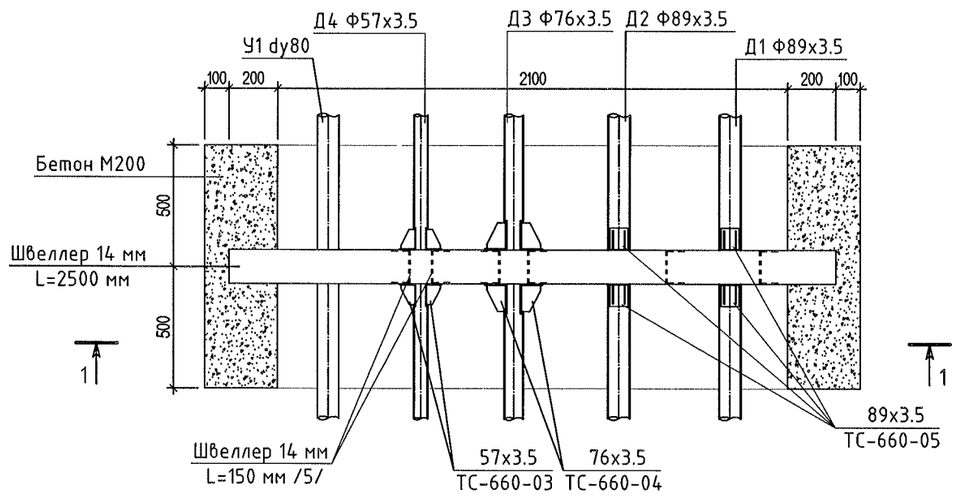

УТ-23, 24, 32, 36, 37-н огтлол 1-1 М1:25

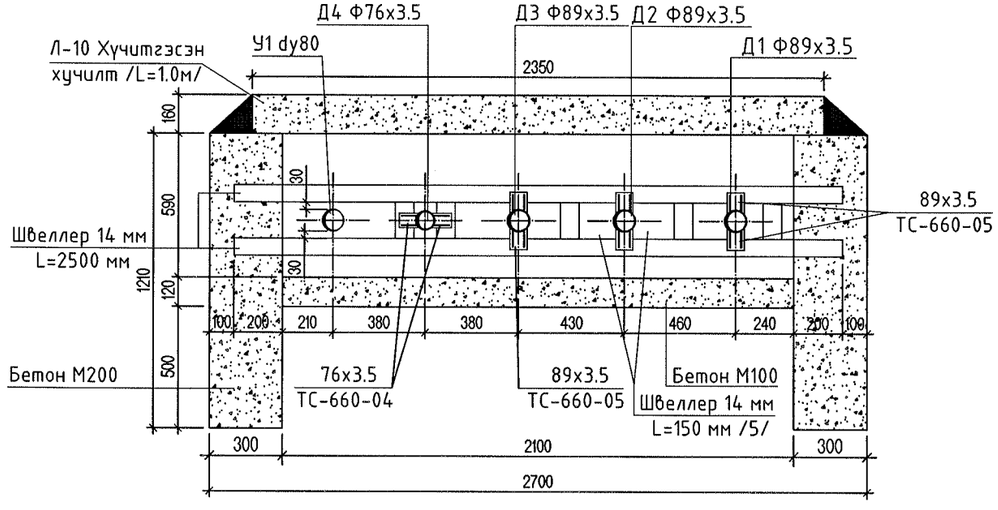

УТ-43-н огтлол 1-1 М1:25

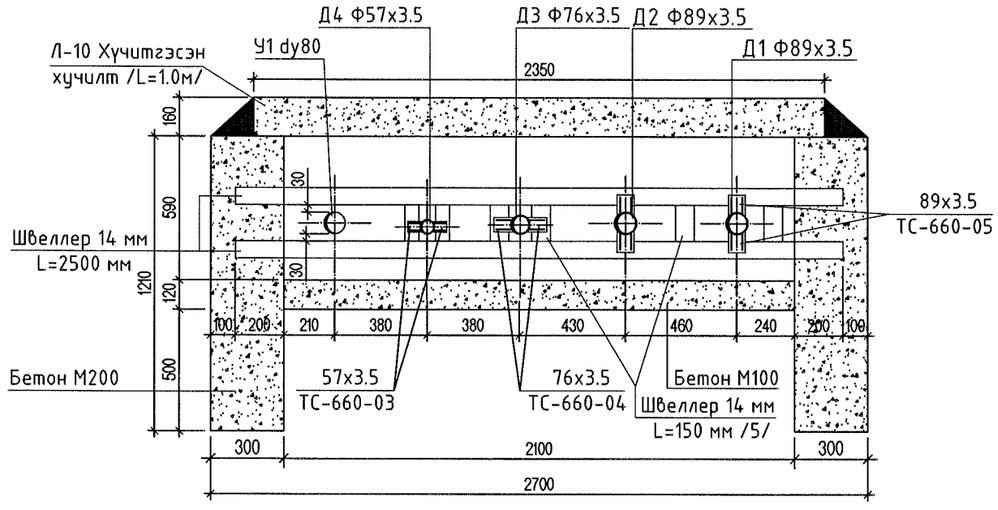

"СИВИЛ ИНЖЕНЕРИНГ КОНСАЛТИНГ" ХХК	Сүхбаатар аймаг. Баруун-Урт хот. 2-р баг. Орон сууцны хорооллын инженерийн шугам сүлжээний ажил /960 айл/				
	Үл хөдлөх тулгуурууд - 9				Ye шат: А.3
	Инженер	М.Түвшинжаргал	ЕГ шифр: СИК-06/2022	Масштаб: М1:25	Огноо: 2022.07-р сар
	Гүйцэтгэсэн	М.Түвшинжаргал	ТГ шифр:	Зургийн дугаар: ГД - 52	Хуудас: 126
	Шалгасан	Л.Мөнхжаргал			

А3

Үл хөдлөх тулгуурууд - 10 М1:25

УТ-21-н байгуулалт М1:25

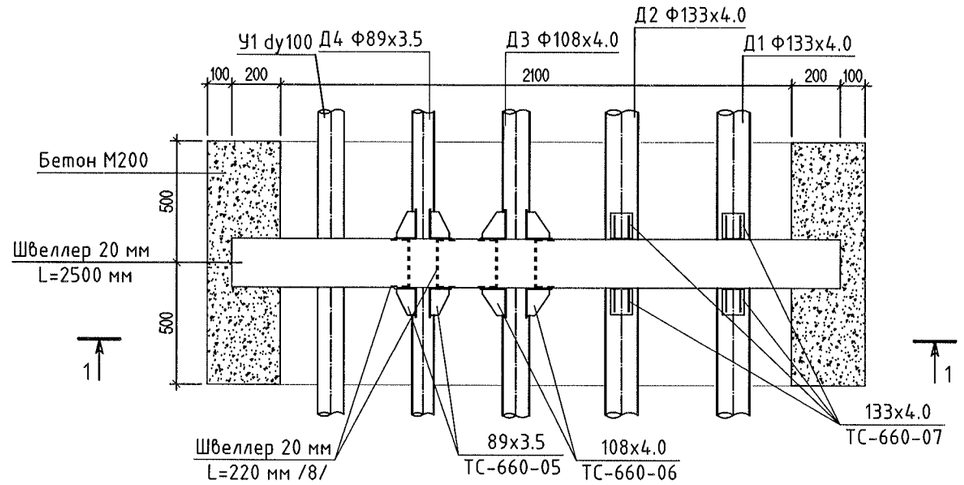

УТ-33, 34-н байгуулалт М1:25

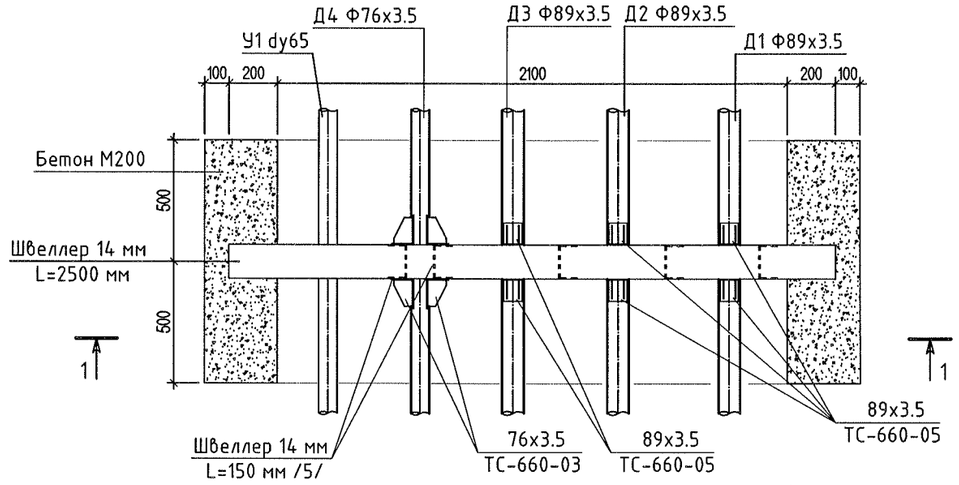

УТ-21-н огтлол 1-1 М1:25

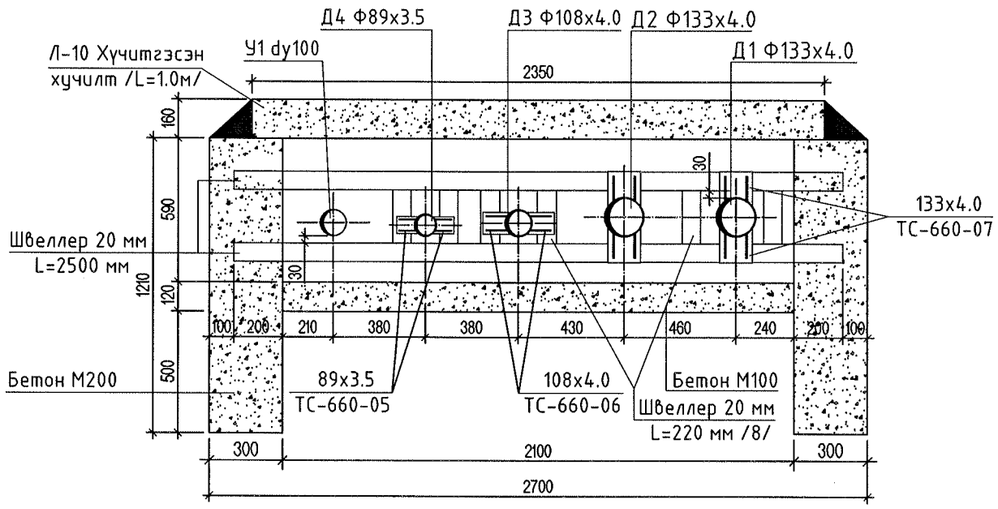

УТ-33, 34-н огтлол 1-1 М1:25

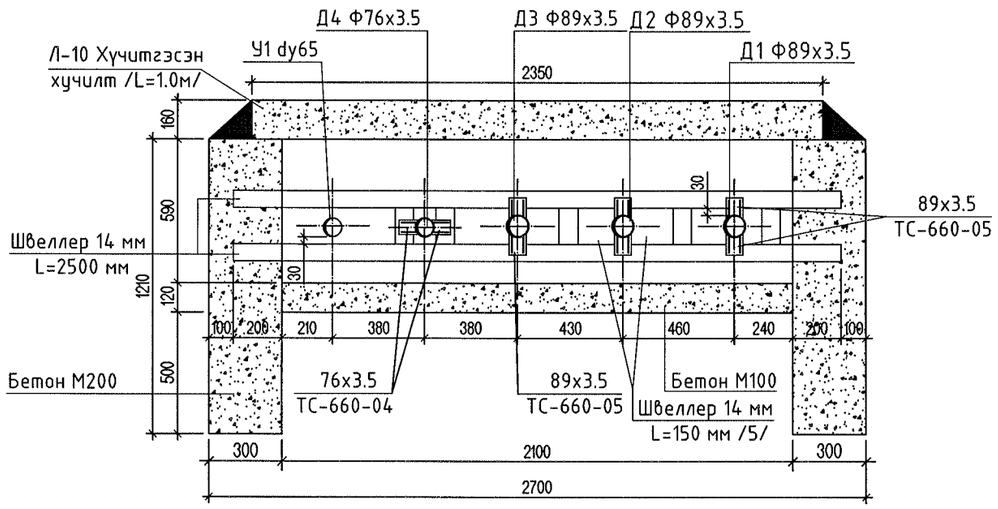

"СИВИЛ ИНЖЕНЕРИНГ КОНСАЛТИНГ" ХХК	Сүхбаатар аймаг. Баруун-Урт хот. 2-р баг. Орон сууцны хорооллын инженерийн шугам сүлжээний ажил /960 айл/				
	Үл хөдлөх тулгуурууд - 10				Үе шат: А.З
	Инженер	М.Түвшинжаргал	ЕГ шифр: СИК-06/2022	Масштаб: М1:25	Огноо: 2022.07-р сар
	Гүйцэтгэсэн	М.Түвшинжаргал	ТГ шифр:	Зургийн дугаар: ГД - 53	Хуудас: 126
	Шалгасан	Л.Мөнхжаргал			

А3

ДХ-1-н тагны байгуулалт М1:50 /ТК-7/

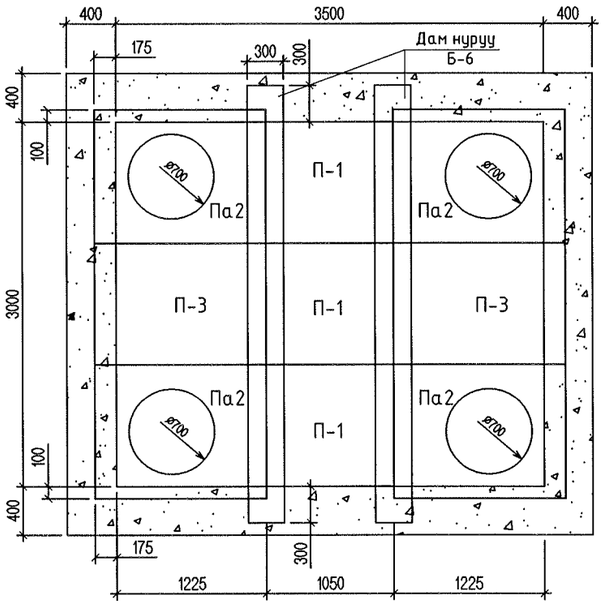

ДХ-1-н огтлол 1-1 М1:50 /ТК-7/

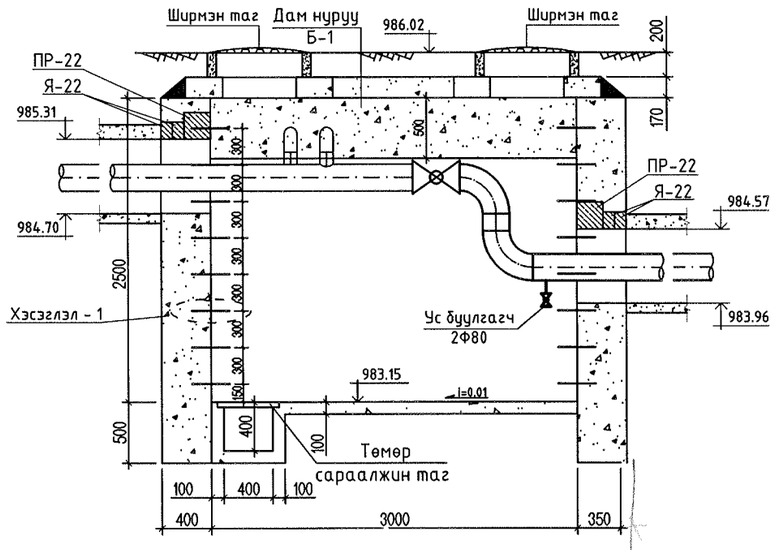

ДХ-1-н байгуулалт М1:50 /ТК-7/

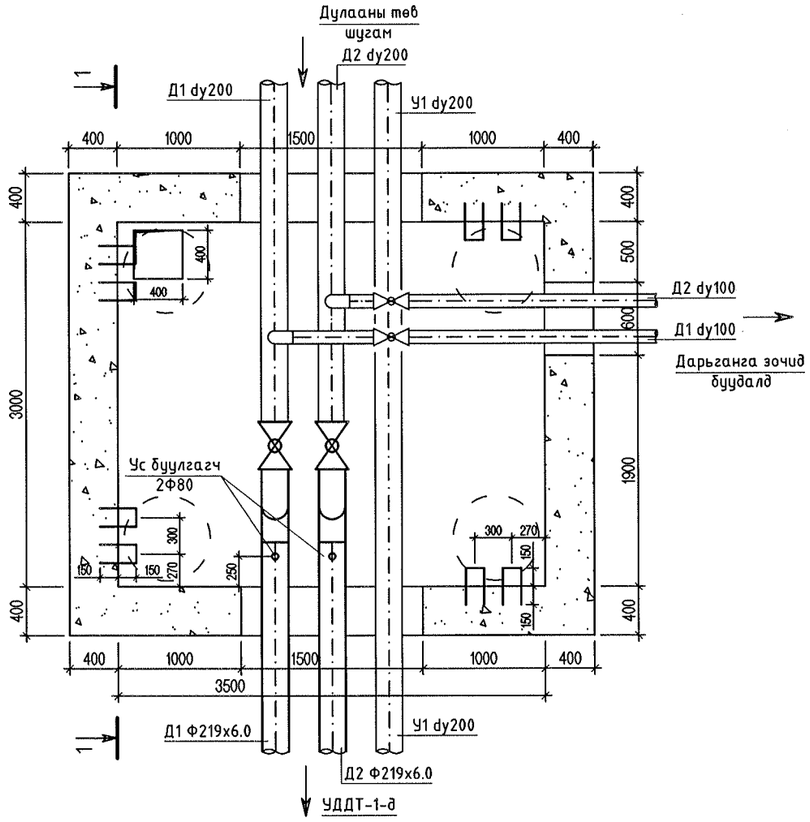

ХЭСЭГЛЭЛ - 1

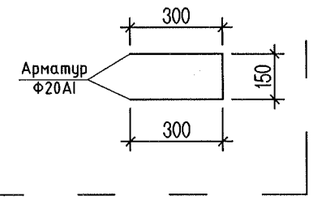

Тайлбар:
Дулааны худгийн дэлгэрэнгүйг
Серия Г-991-1, випуск - 2-н ТК-7-с харна уу.

"СИВИЛ ИНЖЕНЕРИНГ КОНСАЛТИНГ" ХХК	Сүхбаатар аймаг. Баруун-Урт хот. 2-р баг. Орон сууцны хорооллын инженерийн шугам сүлжээний ажил /960 айл/				
	Дулааны худаг 1-н байгуулалт, огтлол 1-1				Ує шат: А.3
	Инженер	М.Түвшинжаргал	ЕГ шифр: СИК-06/2022	Масштаб: М1:50	Огноо: 2022.07-р сар
	Гүйцэтгэсэн	М.Түвшинжаргал			
	Шалгасан	Л.Мөнхжаргал	ТГ шифр:	Зургийн дугаар: ГД - 54	Хуудас: 126

А3

ДХ-2-н тагны байгуулалт М1:50 /ТК-9/

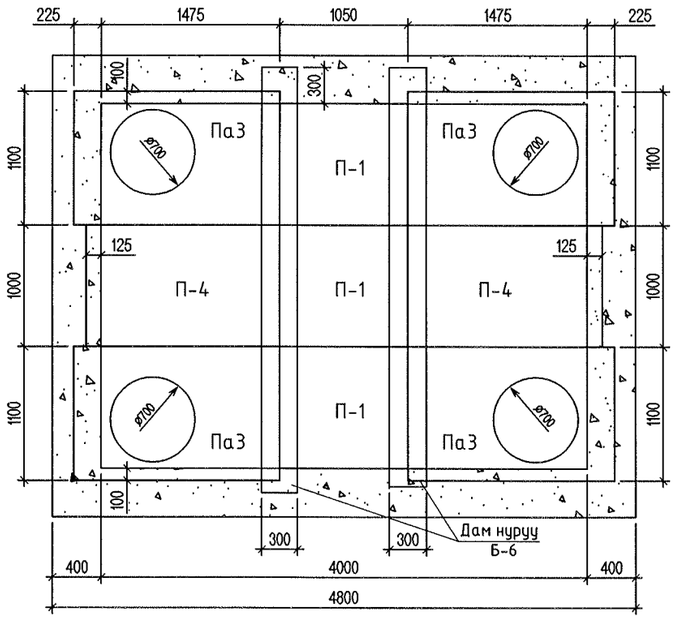

ДХ-2-н огтлол 1-1 М1:50 /ТК-9/

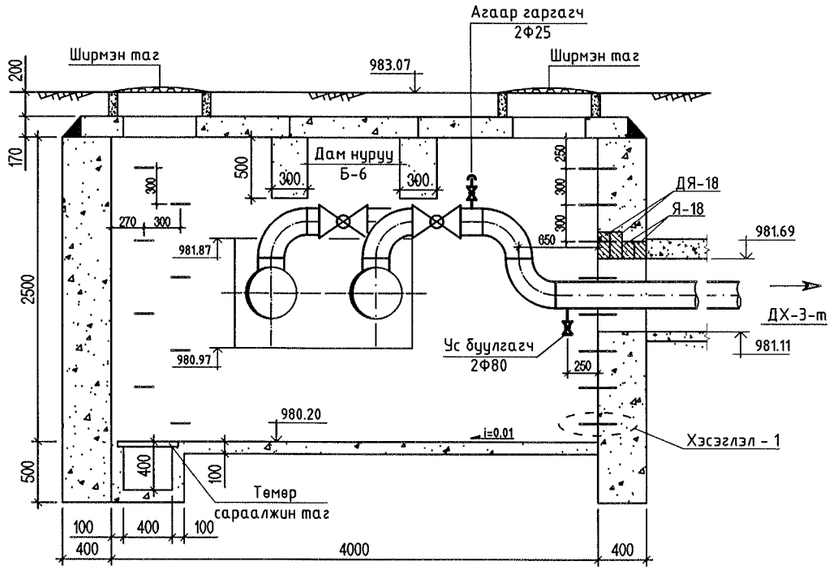

ДХ-2-н байгуулалт М1:50 /ТК-9/

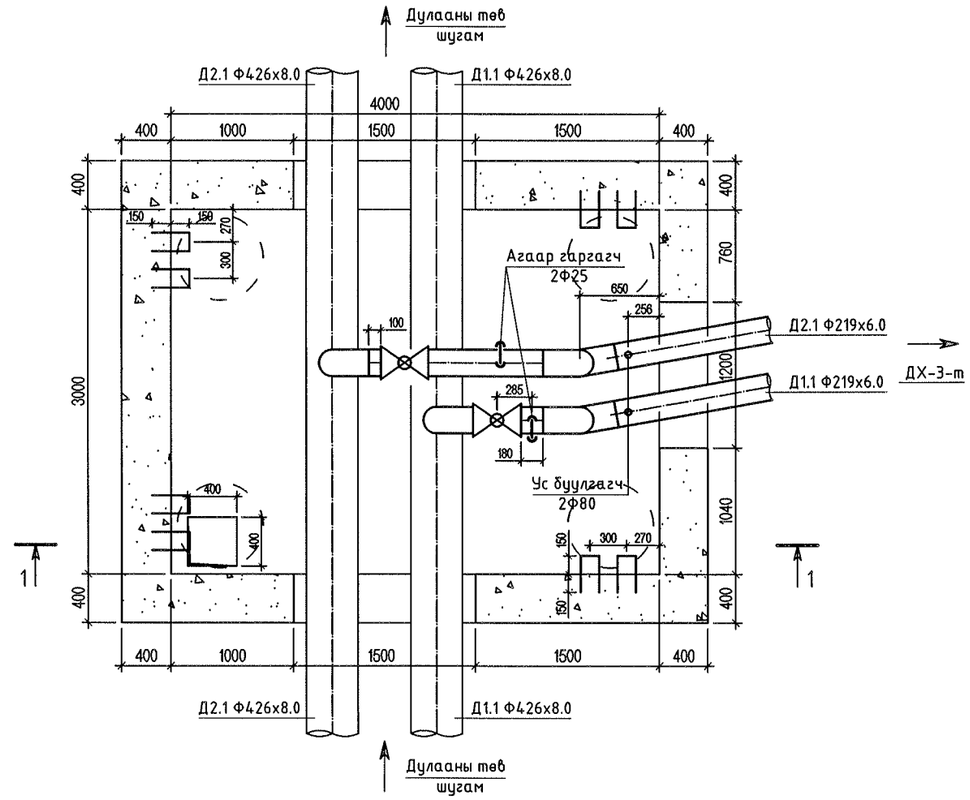

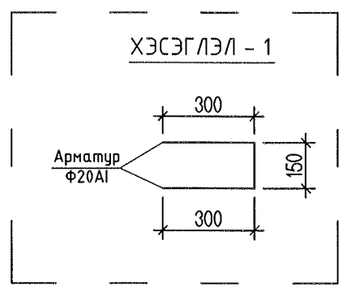

Тайлбар:
Дулааны хүргийн дэлгэрэнгүйг
Серия Г-991-1, випуск - 2-н ТК-9-с харна уу.

"СИВИЛ ИНЖЕНЕРИНГ КОНСАЛТИНГ" ХХК	Сүхбаатар аймаг. Баруун-Урт хот. 2-р баг. Орон сууцны хорооллын инженерийн шугам сүлжээний ажил /960 айл/				
	Дулааны худаг 2-н байгуулалт, огтлол 1-1				Үе шат: А.З
	Инженер	М.Түвшинжаргал	ЕГ шифр: СИК-06/2022	Масштаб: М1:50	Огноо: 2022.07-р сар
	Гүйцэтгэсэн	М.Түвшинжаргал	ТГ шифр:	Зургийн дугаар: ГД - 55	Хуудас: 126
	Шалгасан	Л.Мөнхжаргал			

А3

ДХ-3-н тагны байгуулалт М1:50 /ТК-6/

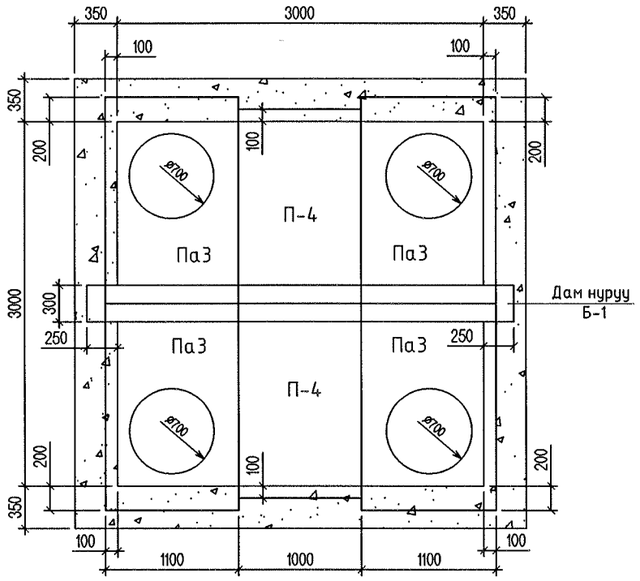

ДХ-3-н байгуулалт М1:50 /ТК-6/

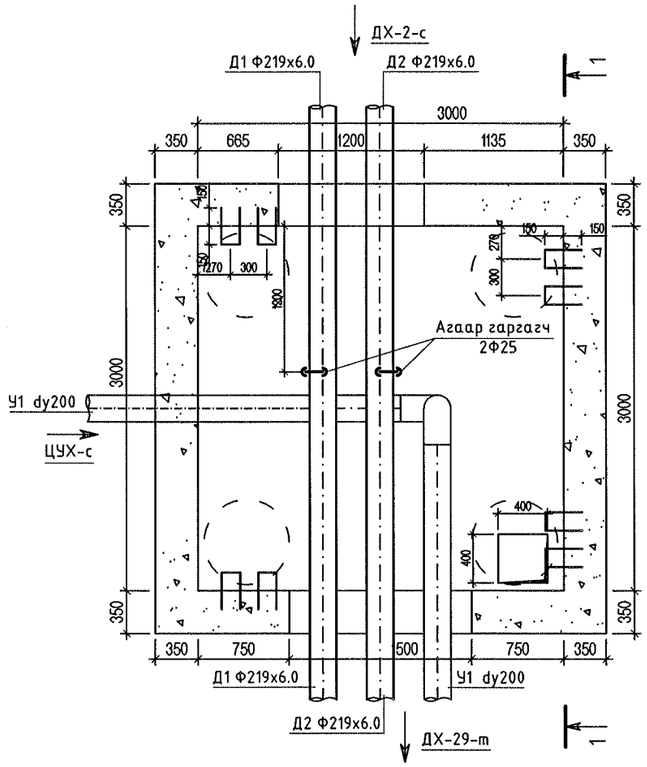

ДХ-3-н огтлол 1-1 М1:50 /ТК-6/

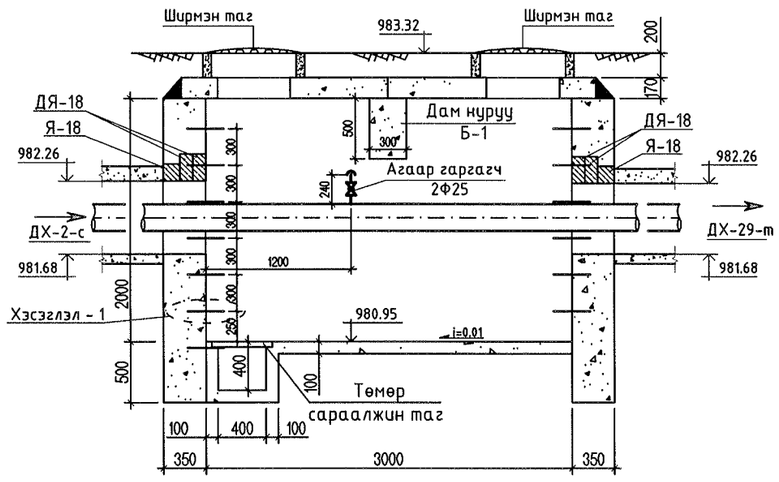

ХЭСЭГЛЭЛ - 1

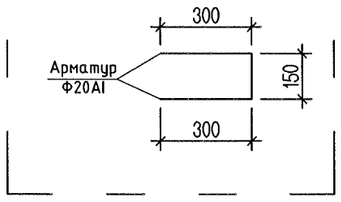

Тайлбар:
Дулааны худгийн дэлгэрэнгүйг
Серия Г-991-1, випуск - 2-н ТК-6-с харна уу.

"СИВИЛ ИНЖЕНЕРИНГ КОНСАЛТИНГ" ХХК	Сүхбаатар аймаг. Баруун-Урт хот. 2-р баг. Орон сууцны хороллын инженерийн шугам сүлжээний ажил /960 айл/				
	Дулааны худаг 3-н байгуулалт, огтлол 1-1				Ye шат: А.3
	Инженер	М.Түвшинжаргал	ЕГ шифр: СИК-06/2022	Масштаб: М1:50	Огноо: 2022.07-р сар
	Гүйцэтгэсэн	М.Түвшинжаргал	ТГ шифр:	Зургийн дугаар: ГД - 56	Хуудас: 126
	Шалгасан	Л.Мөнхжаргал			

А3

ДХ-4-н тагны байгуулалт М1:50 /ТК-6/

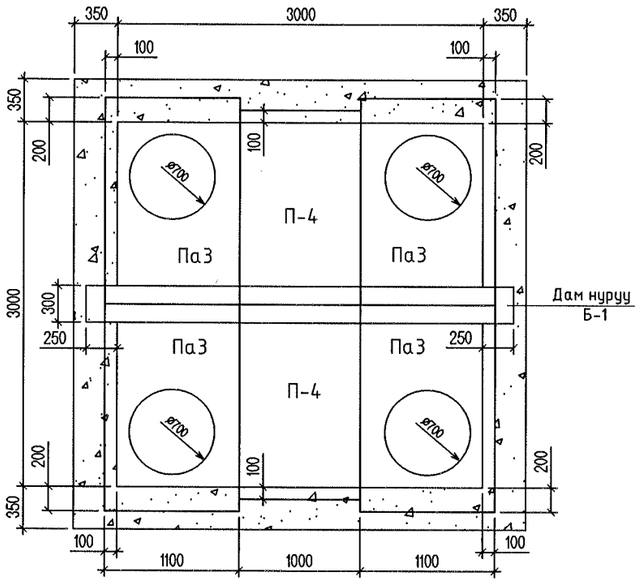

ДХ-4-н байгуулалт М1:50 /ТК-6/

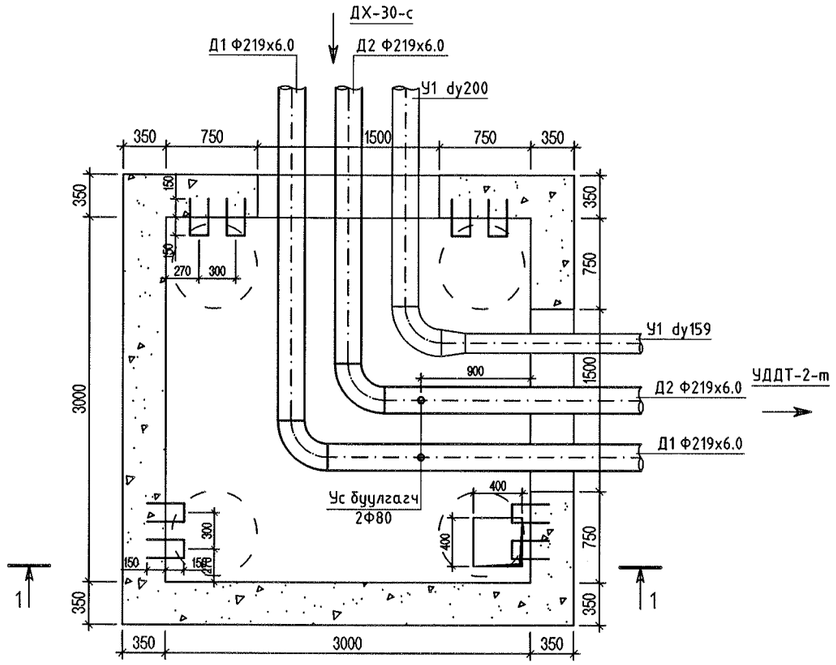

ДХ-4-н огтлол 1-1 М1:50 /ТК-6/

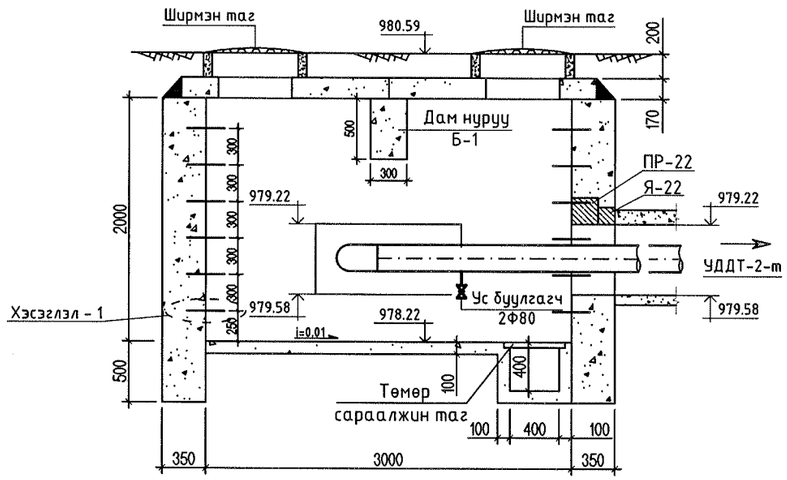

ХЭСЭГЛЭЛ - 1

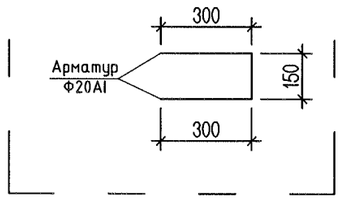

Тайлбар:
Дулааны хүдгийн дэлгэрэнгүйг
Серия Г-991-1, випуск - 2-н ТК-6-с харна уу.

"СИВИЛ ИНЖЕНЕРИНГ КОНСАЛТИНГ" ХХК	Сүхбаатар аймаг. Баруун-Урт хот. 2-р баг. Орон сууцны хорооллын инженерийн шугам сүлжээний ажил /960 айл/				
	Дулааны хүдаг 4-н байгуулалт, огтлол 1-1				Ye шат: А.3
	Инженер	М.Түвшинжаргал	ЕГ шифр: СИК-06/2022	Масштаб: М1:50	Огноо: 2022.07-р сар
	Гүйцэтгэсэн	М.Түвшинжаргал	ТГ шифр:	Зургийн дугаар: ГД - 57	Хуудас: 126
	Шалгасан	Л.Мөнхжаргал			

А3

ДХ-5-н тагны байгуулалт М1:50 /ТК-13/

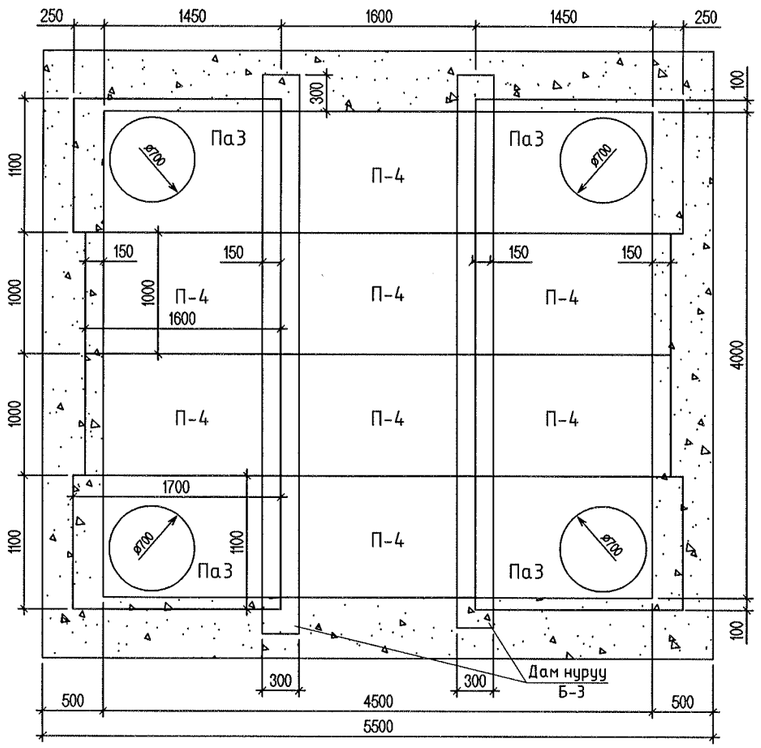

ДХ-5-н огтлол 1-1 М1:50 /ТК-13/

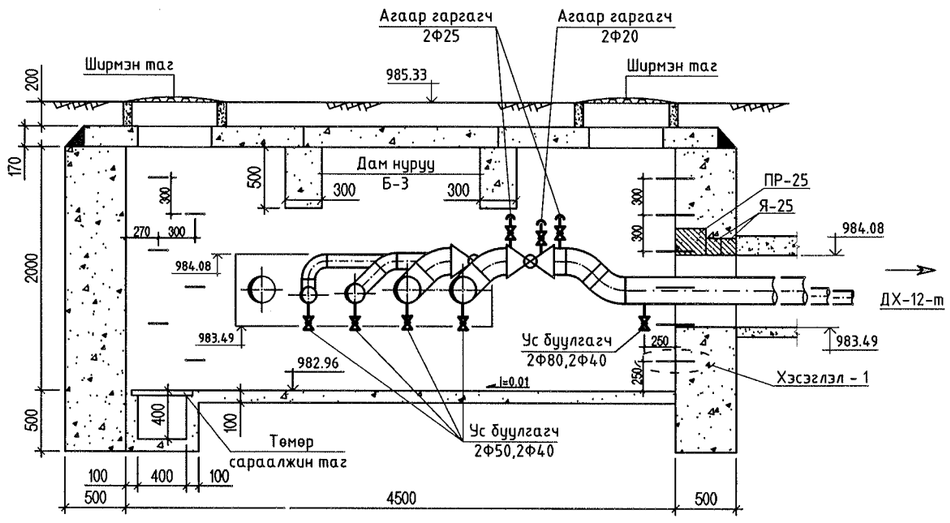

Тайлбар:
Дулааны худгийн дэлгэрэнгүйг
Серия Г-991-1, випуск - 2-н ТК-13-с харна уу.

ДХ-5-н байгуулалт М1:50 /ТК-13/

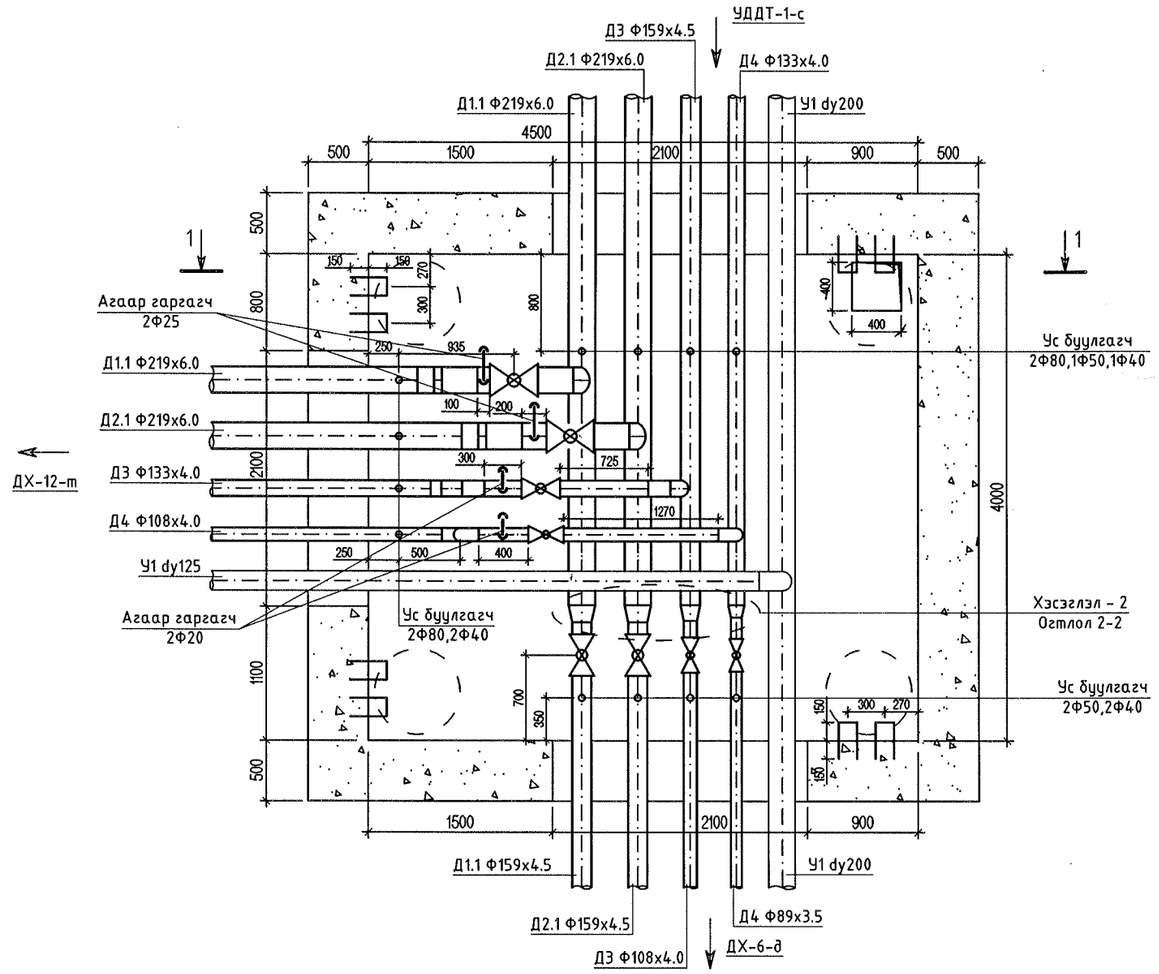

ХЭСЭГЛЭЛ - 2 М1:25
Огтлол 2-2

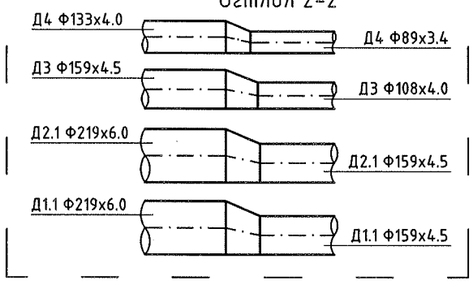

ХЭСЭГЛЭЛ - 1

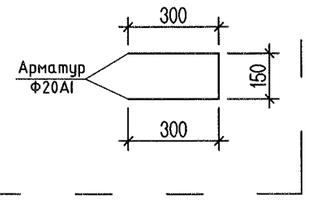

"СИВИЛ ИНЖЕНЕРИНГ КОНСАЛТИНГ" ХХК	Сүхбаатар аймаг. Баруун-Урт хот. 2-р баг. Орон сууцны хорооллын инженерийн шугам сүлжээний ажил /960 айл/				
	Дулааны худаг 5-н байгуулалт, огтлол 1-1				Ye шат: А.3
	Инженер	М.Түвшинжаргал	ЕГ шифр: СИК-06/2022	Масштаб: М1:50	Огноо: 2022.07-р сар
	Гүйцэтгэсэн	М.Түвшинжаргал	ТГ шифр:	Зургийн дугаар: ГД - 58	Хуудас: 126
	Шалгасан	Л.Мөнхжаргал			

А3

ДХ-6-н тагны байгуулалт М1:50 /ТК-13/

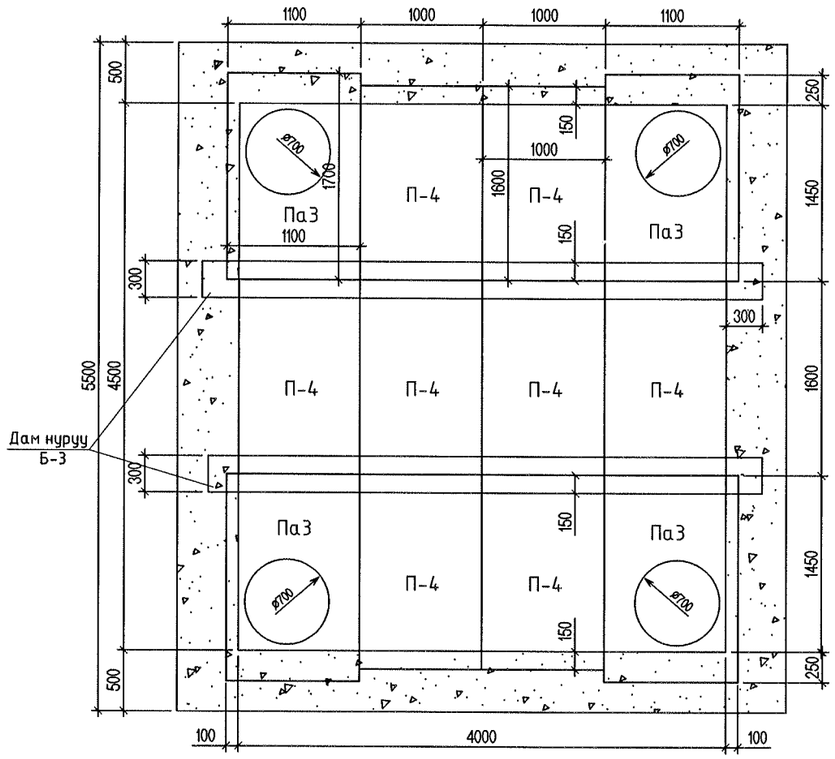

ДХ-6-н огтлол 1-1 М1:50 /ТК-13/

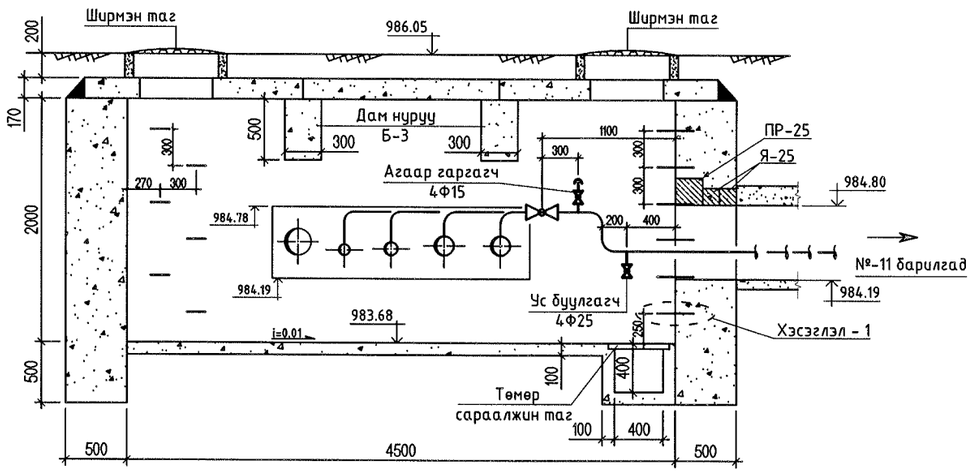

ДХ-6-н байгуулалт М1:50 /ТК-13/

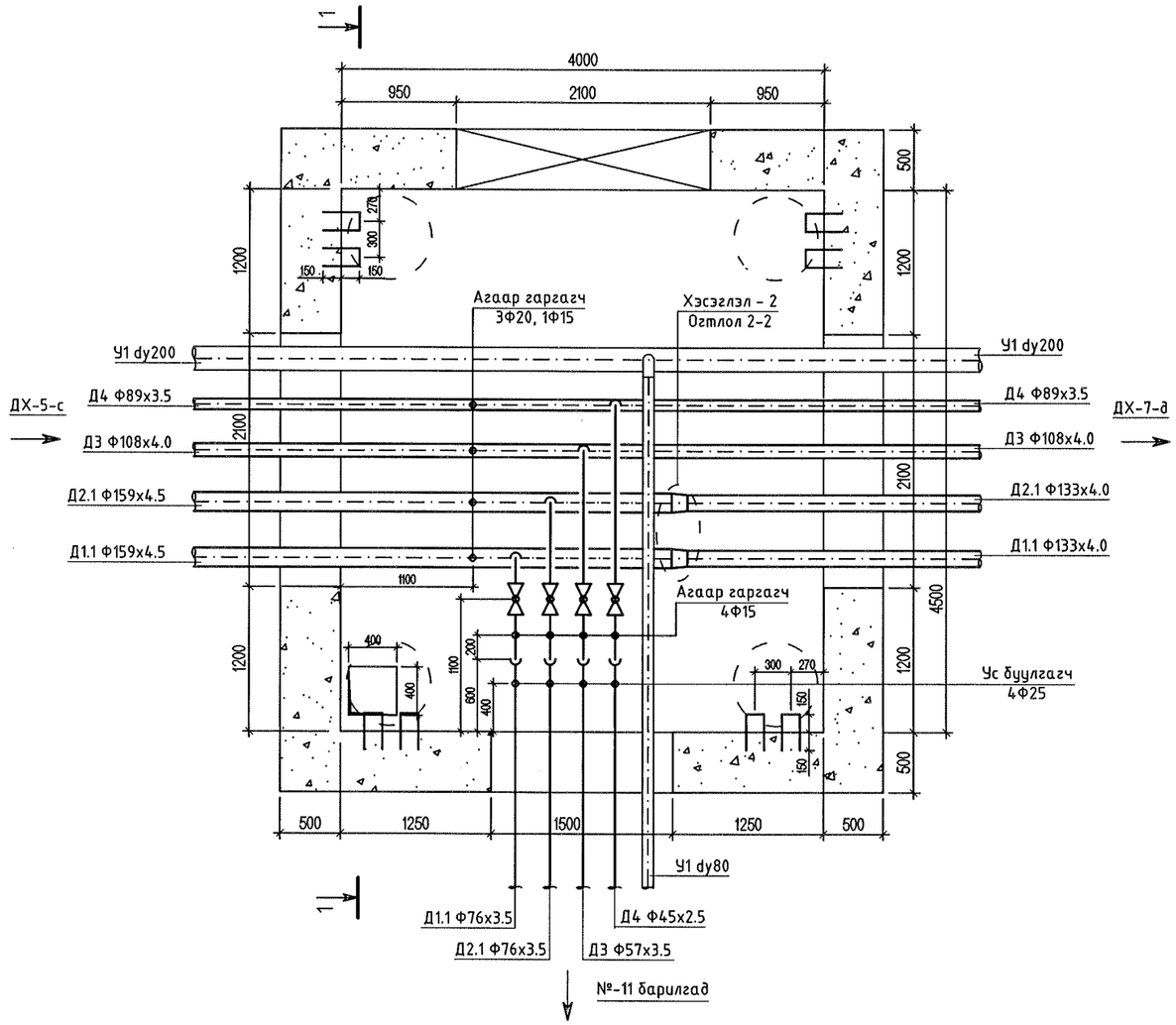

ХЭСЭГЛЭЛ - 2 М1:25

Огтлол 2-2

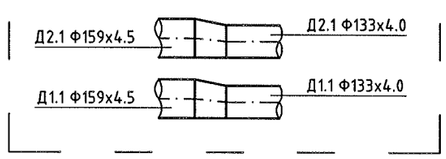

ХЭСЭГЛЭЛ - 1

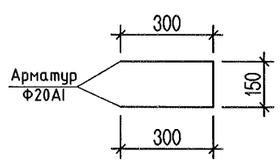

Тайлбар:
Дулааны хүдгийн дэлгэрэнгүйг
Серия Г-991-1, випуск - 2-н ТК-13-с харна уу.

"СИВИЛ ИНЖЕНЕРИНГ КОНСАЛТИНГ" ХХК	Сүхбаатар аймаг. Баруун-Урт хот. 2-р баг. Орон сууцны хорооллын инженерийн шугам сүлжээний ажил /960 айл/				
	Дулааны хүдаг 6-н байгуулалт, огтлол 1-1				Ye шат: А.3
	Инженер	М.Түвшинжаргал	ЕГ шифр: СИК-06/2022	Масштаб: М1:50	Огноо: 2022.07-р сар
	Гүйцэтгэсэн	М.Түвшинжаргал	ТГ шифр:	Зургийн дугаар: ГД - 59	Хуудас: 126
	Шалгасан	Л.Мөнхжаргал			

А3

ДХ-7-н тагны байгуулалт М1:50 /ТК-13/

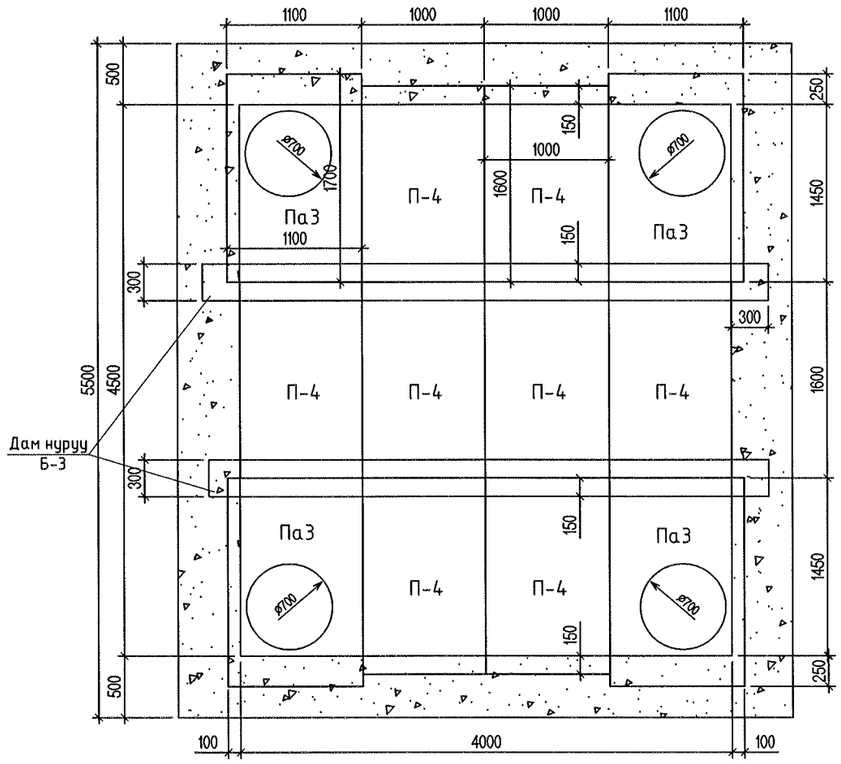

ДХ-7-н байгуулалт М1:50 /ТК-13/

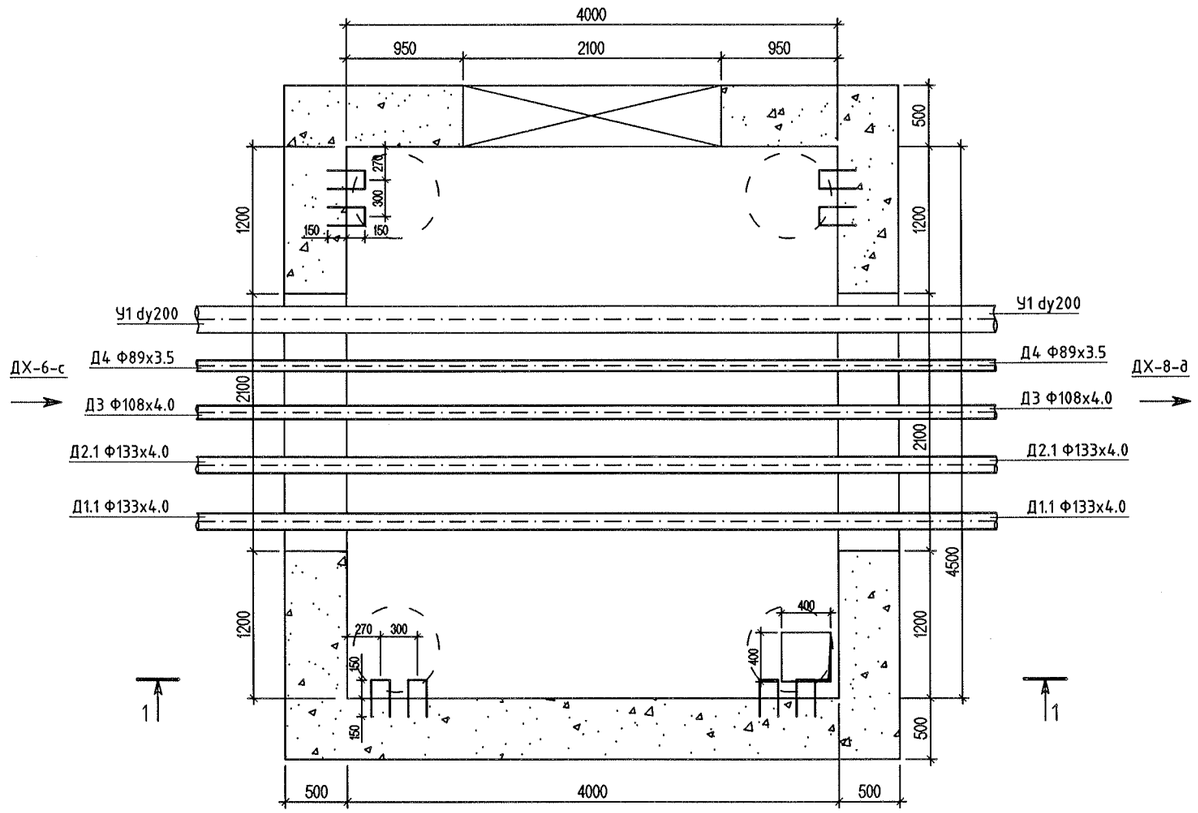

ДХ-7-н огтлол 1-1 М1:50 /ТК-13/

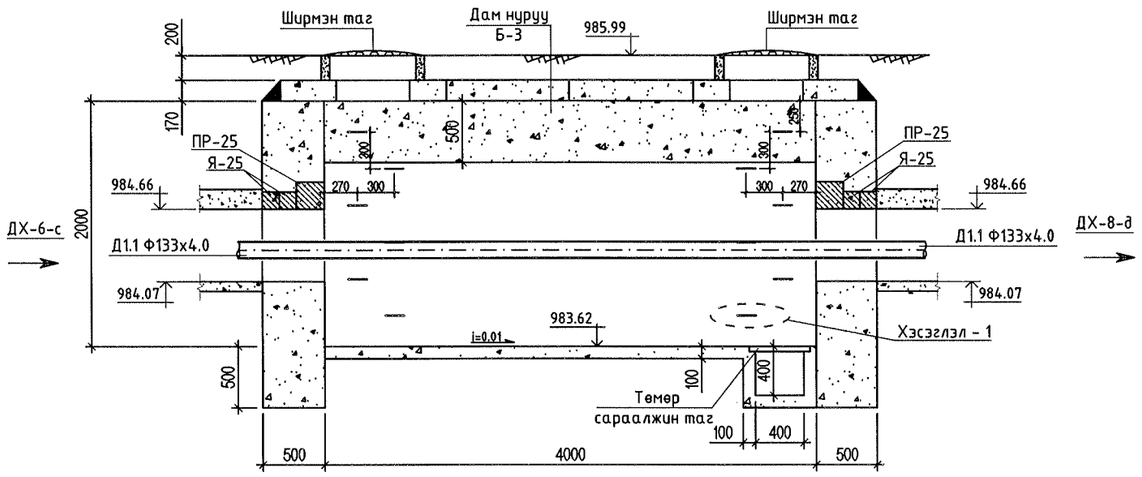

ХЭСЭГЛЭЛ - 1

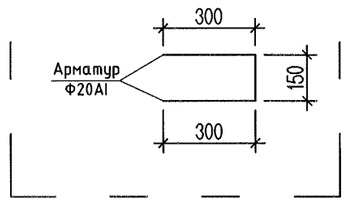

Тайлбар:
Дулааны худгийн дэлгэрэнгүйг
Серия Г-991-1, випуск - 2-н ТК-13-с харна уу.

"СИВИЛ ИНЖЕНЕРИНГ КОНСАЛТИНГ" ХХК	Сухбаатар аймаг. Баруун-Урт хот. 2-р баг. Орон сууцны хорооллын инженерийн шугам сүлжээний ажил /960 айл/				
	Дулааны худаг 7-н байгуулалт, огтлол 1-1				Ye шат: А.З
	Инженер	М.Түвшинжаргал	ЕГ шифр: СИК-06/2022	Масштаб: М1:50	Огноо: 2022.07-р сар
	Гүйцэтгэсэн	М.Түвшинжаргал			
	Шалгасан	Л.Мөнхжаргал	ТГ шифр:	Зургийн дугаар: ГД - 60	Хуудас: 126

А3

ДХ-8-н тагны байгуулалт М1:50 /ТК-13/

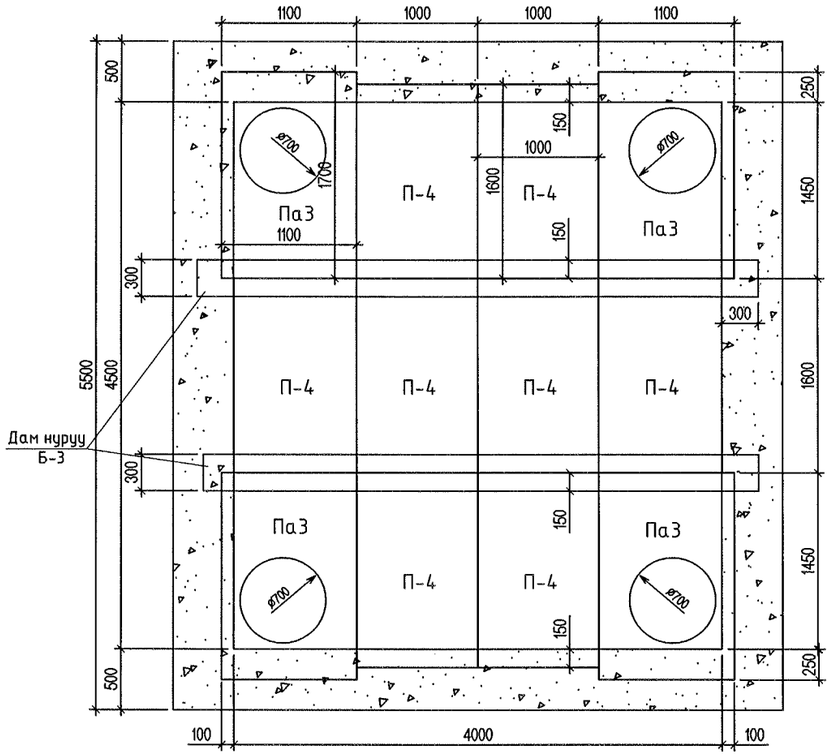

ДХ-8-н байгуулалт М1:50 /ТК-13/

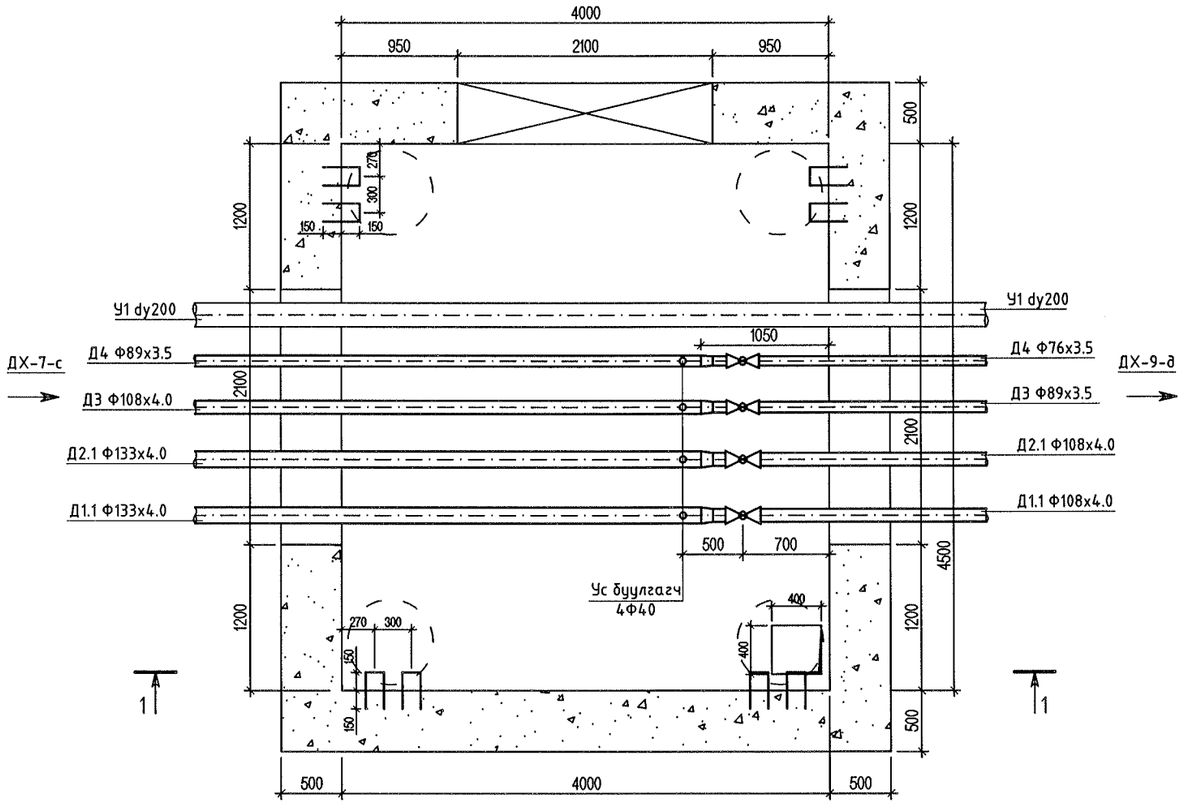

ДХ-8-н огтлол 1-1 М1:50 /ТК-13/

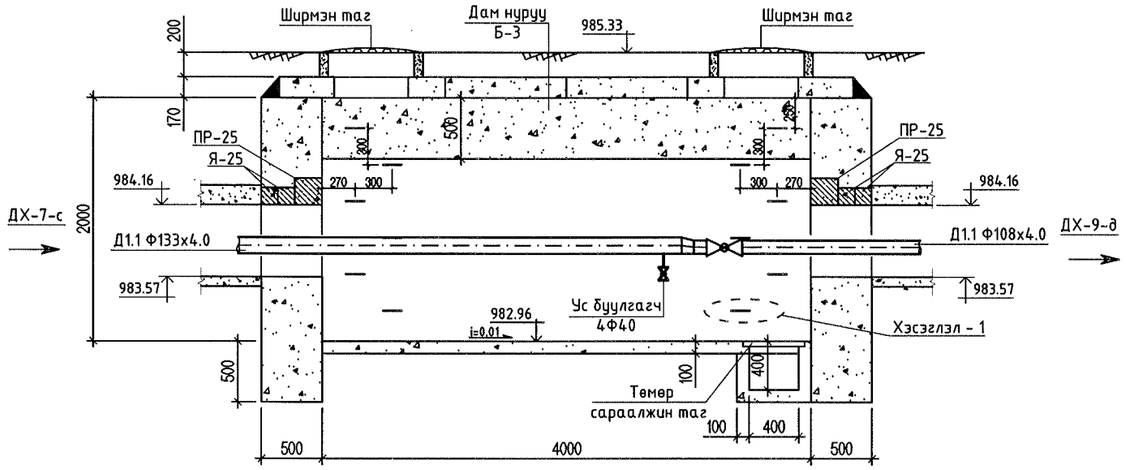

ХЭСЭГЛЭЛ - 1

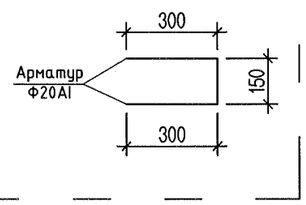

Тайлбар:
Дулааны худгийн дэлгэрэнгүй
Серия Г-991-1, випуск - 2-н ТК-13-с харна уу.

"СИВИЛ ИНЖЕНЕРИНГ КОНСАЛТИНГ" ХХК	Сүхбаатар аймаг. Баруун-Урт хот. 2-р баг. Орон сууцны хорооллын инженерийн шугам сүлжээний ажил /960 айл/				
	Дулааны худаг 8-н байгуулалт, огтлол 1-1				Ye шат: А.3
	Инженер	М.Түвшинжаргал	ЕГ шифр: СИК-06/2022	Масштаб: М1:50	Огноо: 2022.07-р сар
	Гүйцэтгэсэн	М.Түвшинжаргал	ТГ шифр:	Зургийн дугаар: ГД - 61	Хуудас: 126
	Шалгасан	Л.Мөнхжаргал			

А3

ДХ-9-н тагны байгуулалт М1:50 /ТК-13/

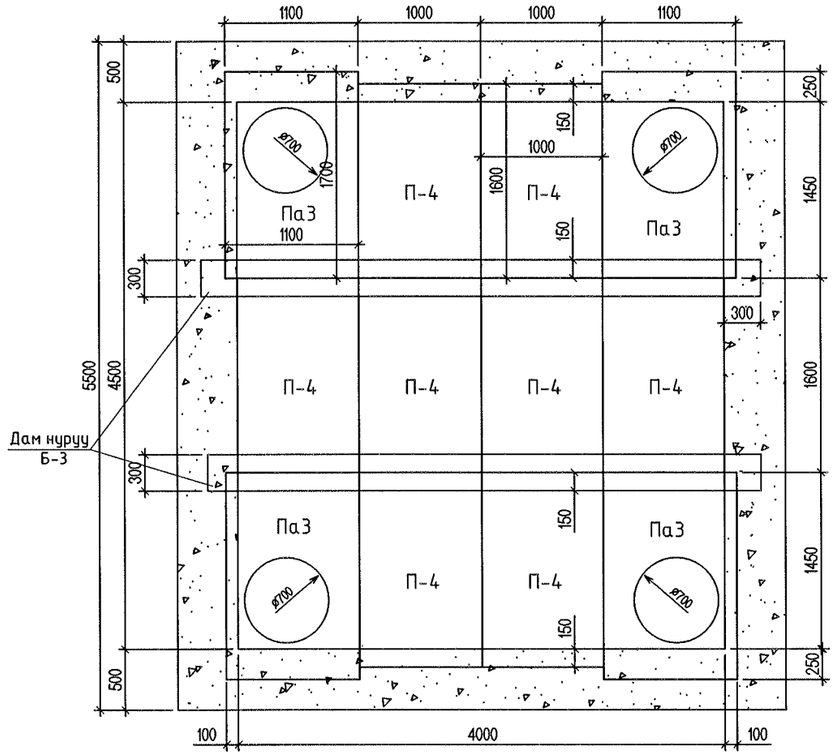

ДХ-9-н байгуулалт М1:50 /ТК-13/

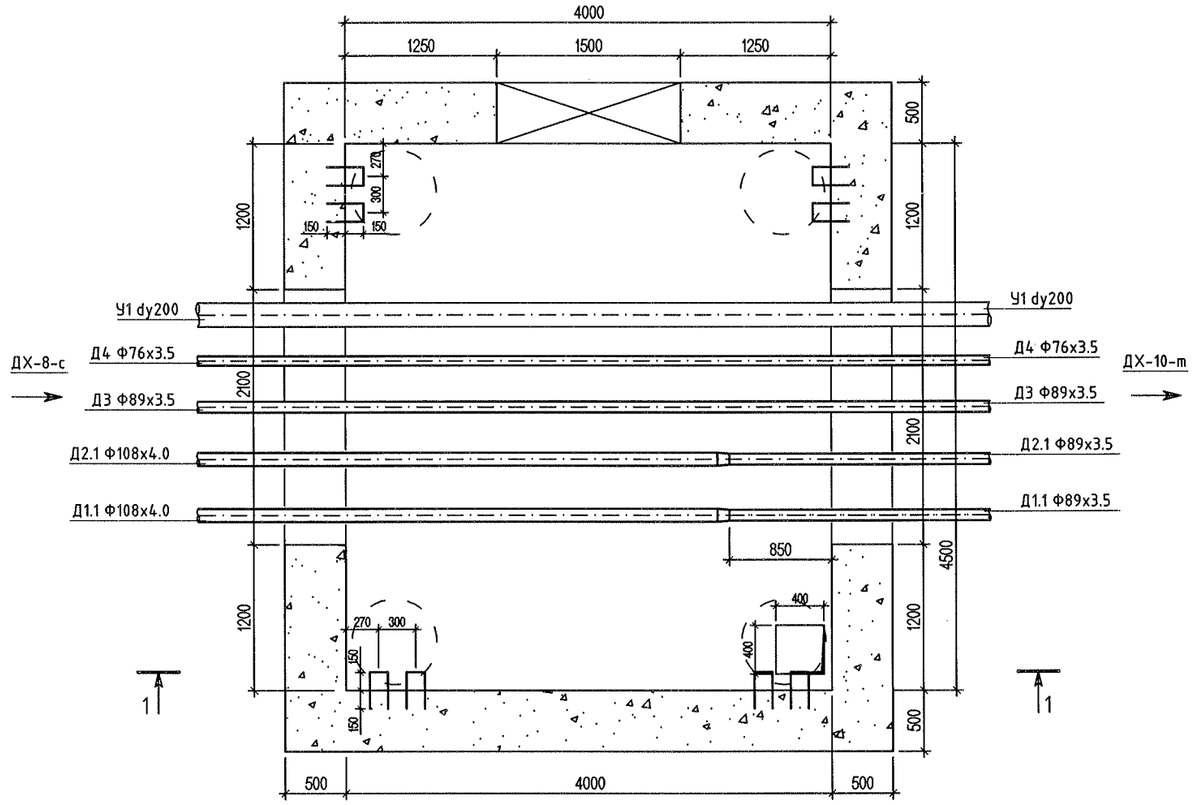

ДХ-9-н огтлол 1-1 М1:50 /ТК-13/

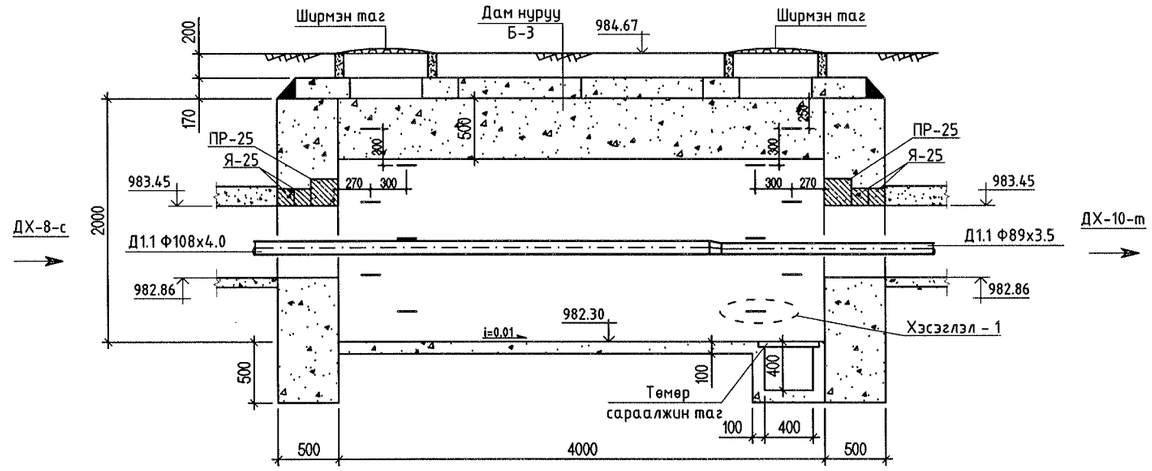

ХЭСЭГЛЭЛ - 1

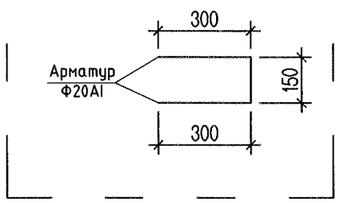

Тайлбар:
Дулааны худгийн дэлгэрэнгүйг
Серия Г-991-1, випуск - 2-н ТК-13-с харна уу.

"СИВИЛ ИНЖЕНЕРИНГ КОНСАЛТИНГ" ХХК	Сухбаатар аймаг. Баруун-Урт хот. 2-р баг. Орон сууцны хорооллын инженерийн шугам сүлжээний ажил /960 айл/				
	Дулааны худаг 9-н байгуулалт, огтлол 1-1				Үе шат: А.3
	Инженер	М.Түвшинжаргал	ЕГ шифр: СИК-06/2022	Масштаб: М1:50	Огноо: 2022.07-р сар
	Гүйцэтгэсэн	М.Түвшинжаргал	ТГ шифр:	Зургийн дугаар: ГД - 62	Хуудас: 126
	Шалгасан	Л.Мөнхжаргал			

А3

ДХ-10-н тагны байгуулалт М1:50 /ТК-13/

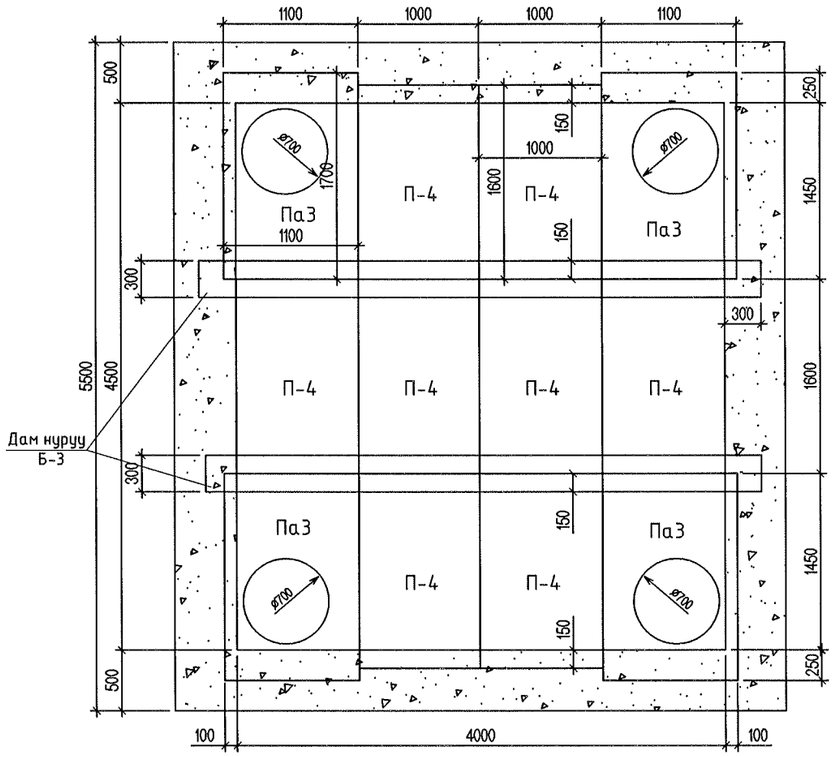

ДХ-10-н байгуулалт М1:50 /ТК-13/

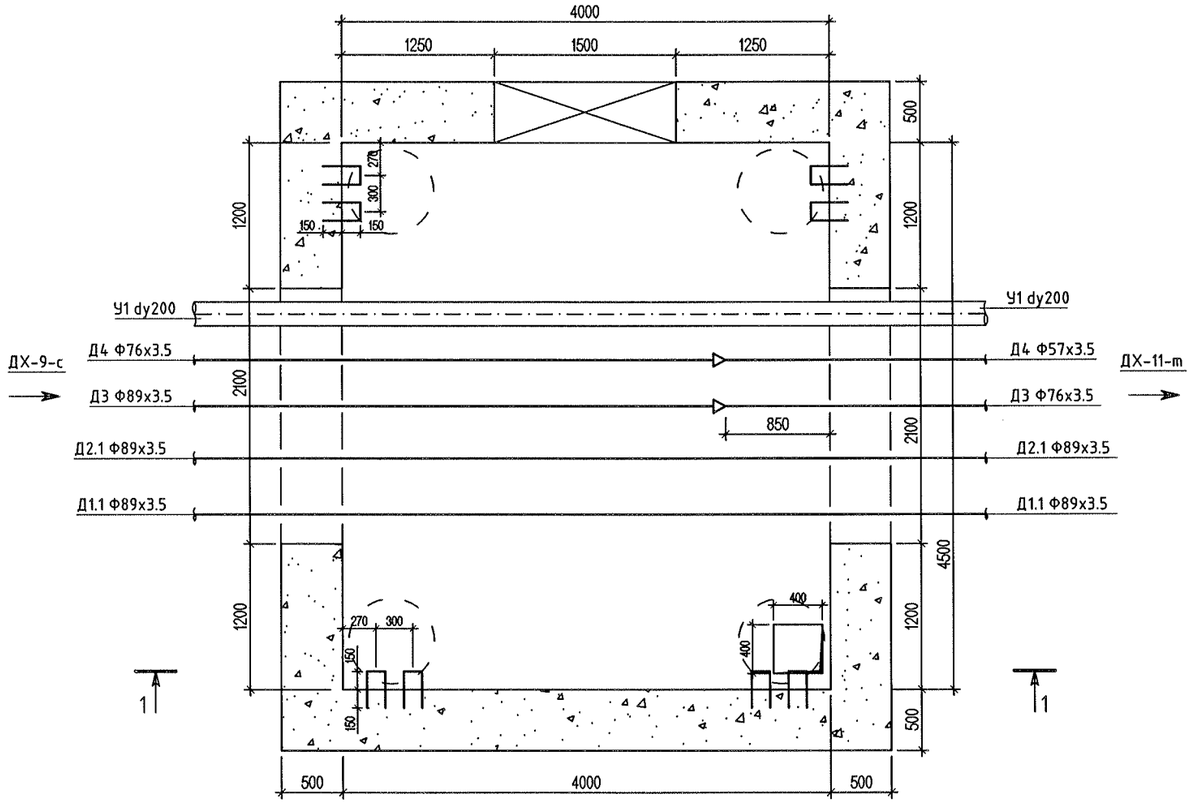

ДХ-10-н огтлол 1-1 М1:50 /ТК-13/

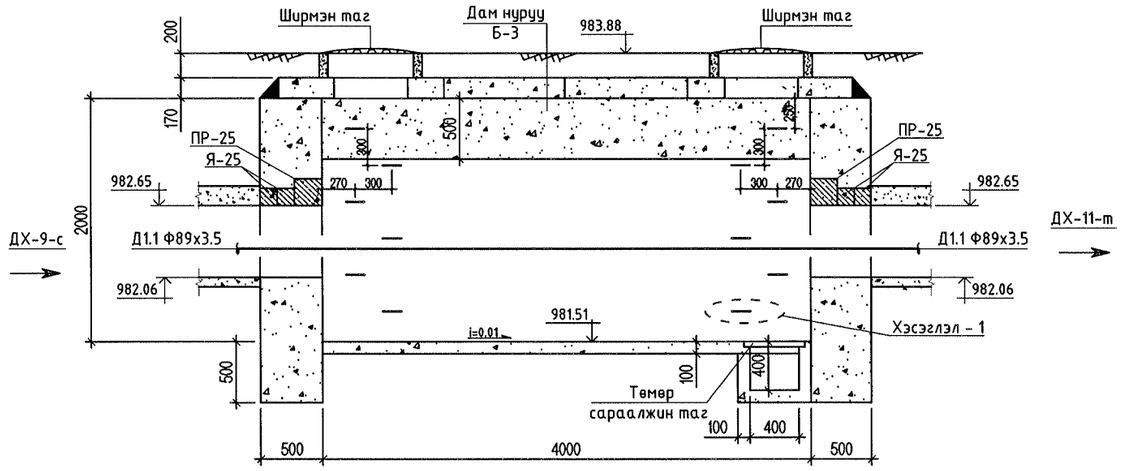

ХЭСЭГЛЭЛ - 1

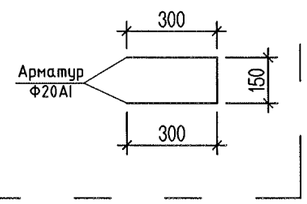

Тайлбар:
Дулааны худгийн дэлгэрэнгүйг
Серия Г-991-1, випуск - 2-н ТК-13-с харна уу.

"СИВИЛ ИНЖЕНЕРИНГ КОНСАЛТИНГ" ХХК	Сүхбаатар аймаг. Баруун-Урт хот. 2-р баг. Орон сууцны хорооллын инженерийн шугам сүлжээний ажил /960 айл/				
	Дулааны худаг 10-н байгуулалт, огтлол 1-1				Ye шат: А.3
	Инженер	М.Түвшинжаргал	ЕГ шифр: СИК-06/2022	Масштаб: М1:50	Огноо: 2022.07-р сар
	Гүйцэтгэсэн	М.Түвшинжаргал	ТГ шифр:	Зургийн дугаар: ГД - 63	Хуудас: 126
	Шалгасан	Л.Мөнхжаргал			

А3

ДХ-11-н тагны байгуулалт М1:50 /ТК-13/

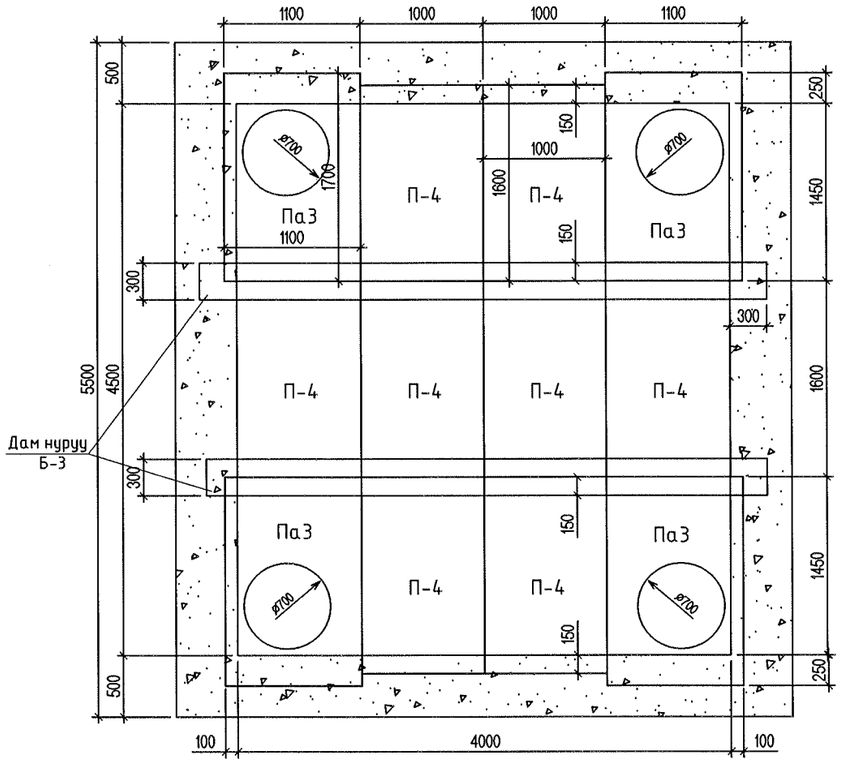

ДХ-11-н байгуулалт М1:50 /ТК-13/

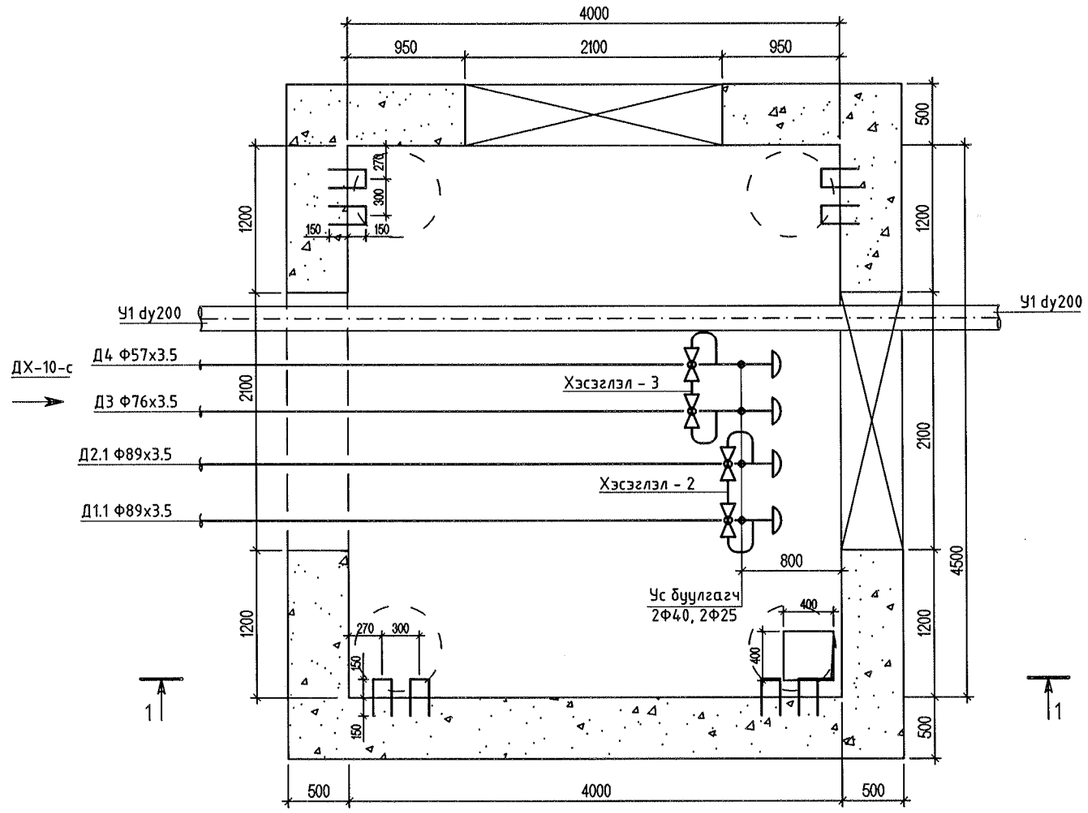

ДХ-11-н огтлол 1-1 М1:50 /ТК-13/

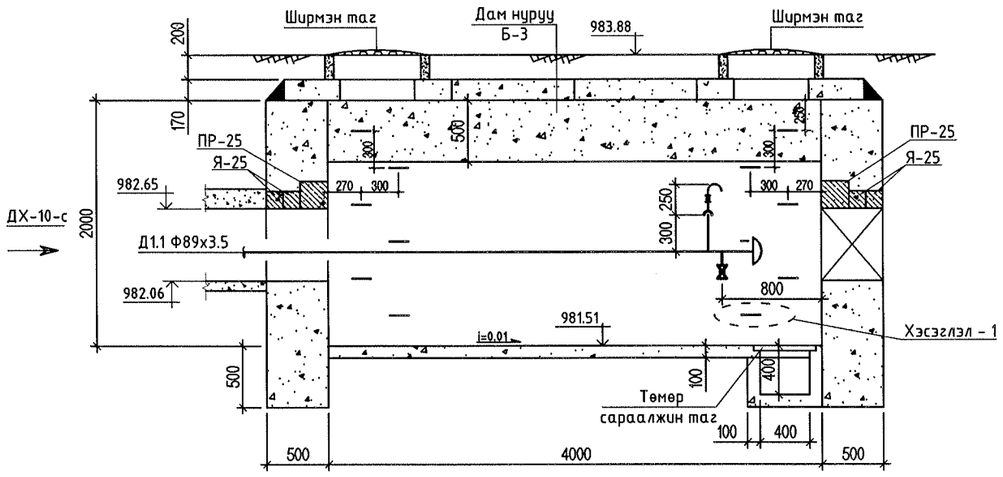

ХЭСЭГЛЭЛ - 2 М1:20

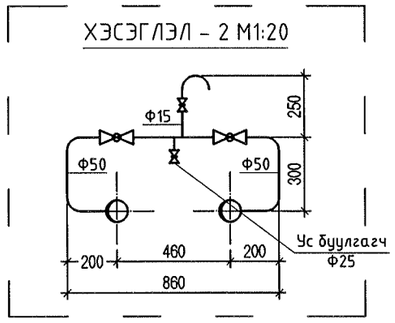

ХЭСЭГЛЭЛ - 3 М1:30

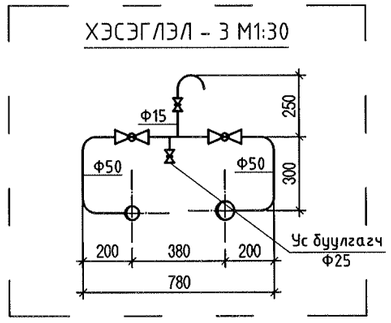

ХЭСЭГЛЭЛ - 1

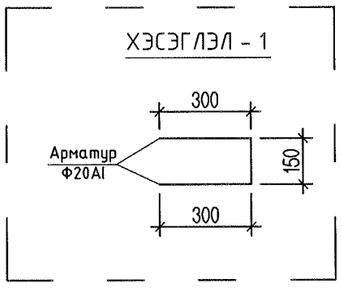

Тайлбар:
Дулааны хүргийн дэлгэрэнгүйг
Серия Г-991-1, випуск - 2-н ТК-13-с харна уу.

"СИВИЛ ИНЖЕНЕРИНГ КОНСАЛТИНГ" ХХК	Сүхбаатар аймаг. Баруун-Урт хот. 2-р баг. Орон сууцны хорооллын инженерийн шугам сүлжээний ажил /960 айл/				
	Дулааны худаг 11-н байгуулалт, огтлол 1-1				Ye шат: А.3
	Инженер	М.Түвшинжаргал	ЕГ шифр: СИК-06/2022	Масштаб: М1:50	Огноо: 2022.07-р сар
	Гүйцэтгэсэн	М.Түвшинжаргал	ТГ шифр:	Зургийн дугаар: ГД - 64	Хуудас: 126
	Шалгасан	Л.Мөнхжаргал			

А3

ДХ-12-н тагны байгуулалт М1:50 /ТК-13/

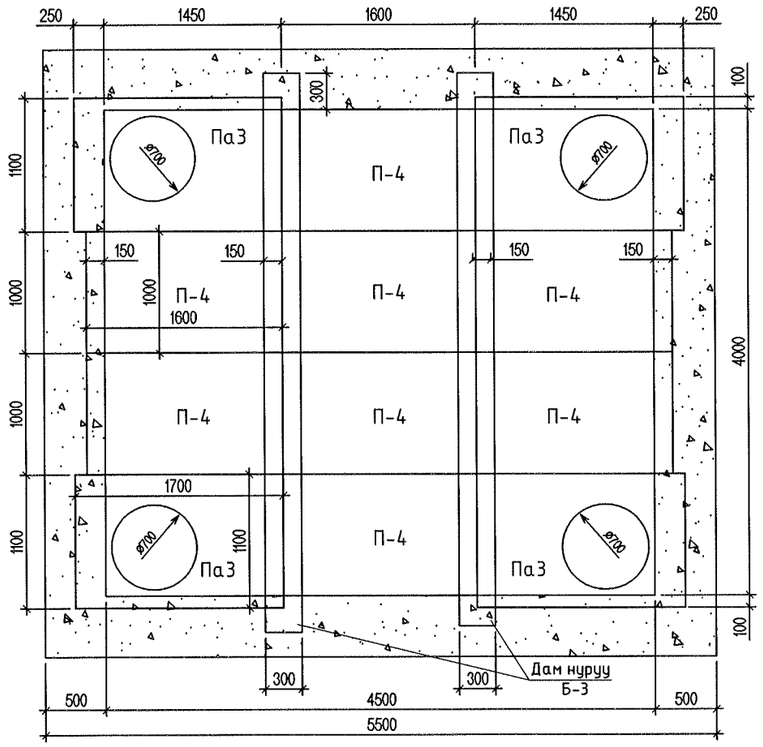

ДХ-12-н огтлол 1-1 М1:50 /ТК-13/

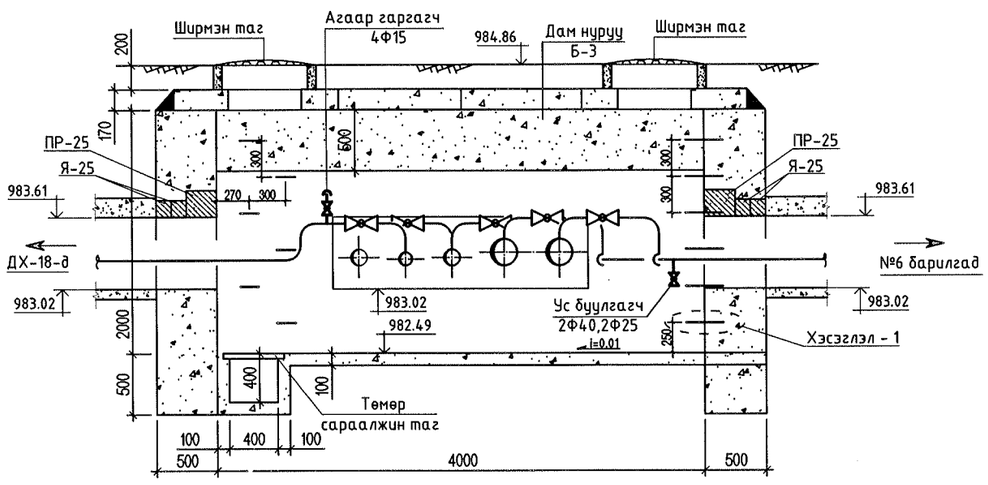

Тайлбар:
Дулааны худгийн дэлгэрэнгүй
Серия Г-991-1, випуск - 2-н ТК-13-с харна уу.

ДХ-12-н байгуулалт М1:50 /ТК-13/

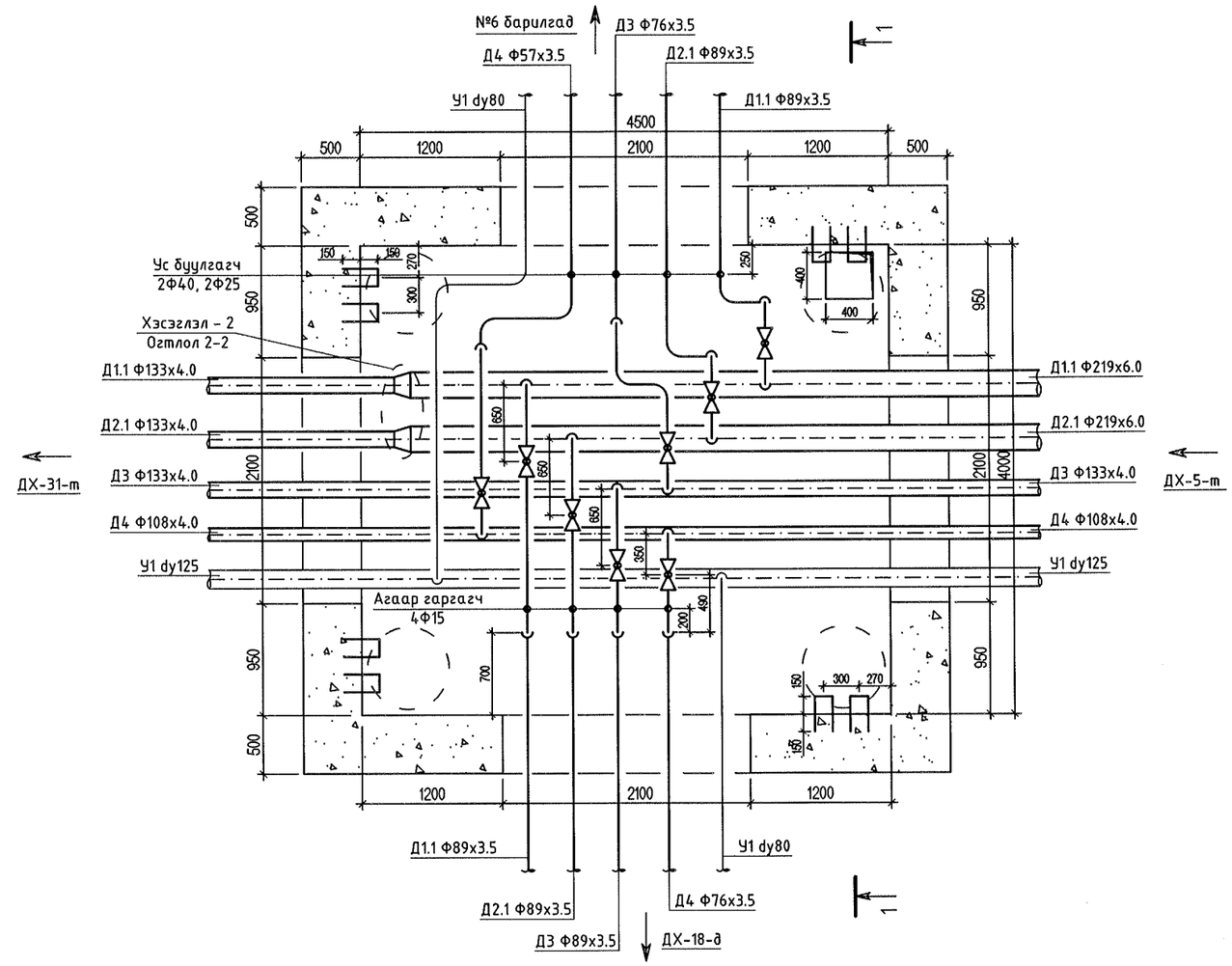

ХЭСЭГЛЭЛ - 2 М1:25
Огтлол 2-2

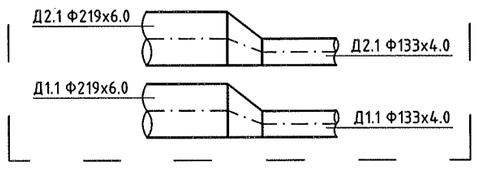

ХЭСЭГЛЭЛ - 1

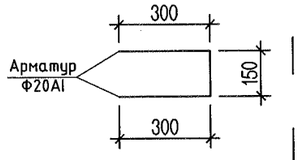

"СИВИЛ ИНЖЕНЕРИНГ КОНСАЛТИНГ" ХХК	Сухбаатар аймаг. Баруун-Урт хот. 2-р баг. Орон сууцны хорооллын инженерийн шугам сүлжээний ажил /960 айл/				
	Дулааны худаг 12-н байгуулалт, огтлол 1-1				Ye шат: А.3
	Инженер	М.Түвшинжаргал	ЕГ шифр: СИК-06/2022	Масштаб: М1:50	Огноо: 2022.07-р сар
	Гүйцэтгэсэн	М.Түвшинжаргал	ТГ шифр:	Зургийн дугаар: ГД - 65	Хуудас: 126
	Шалгасан	Л.Мөнхжаргал			

А3

ДХ-13-н тагны байгуулалт М1:50 /ТК-13/

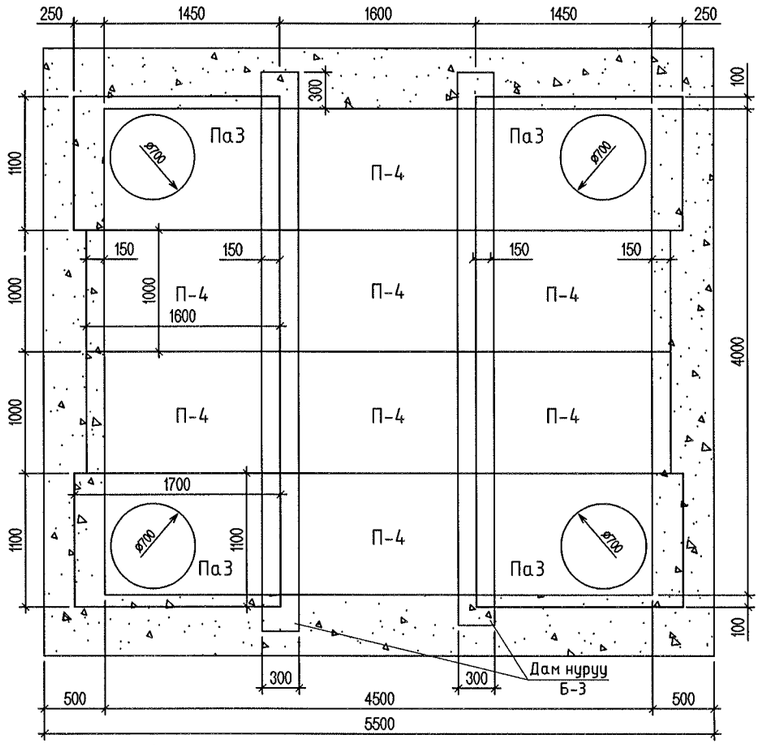

ДХ-13-н огтлол 1-1 М1:50 /ТК-13/

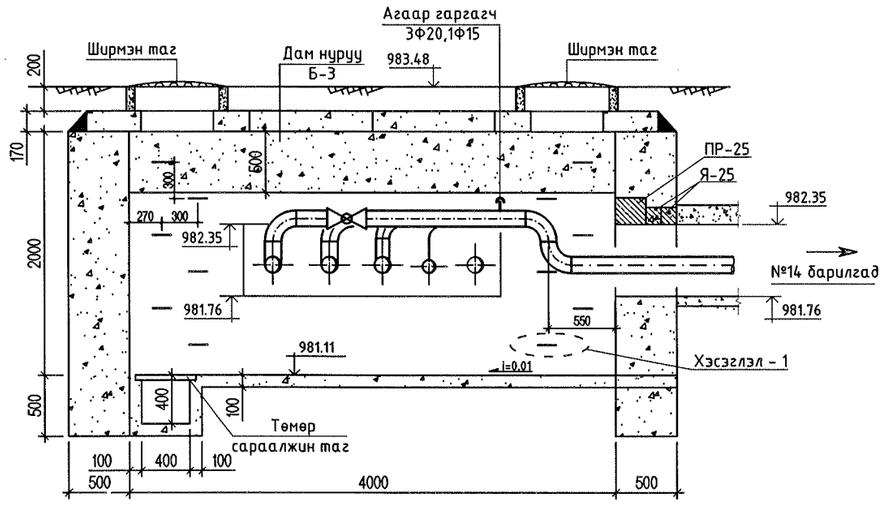

ДХ-13-н байгуулалт М1:50 /ТК-13/

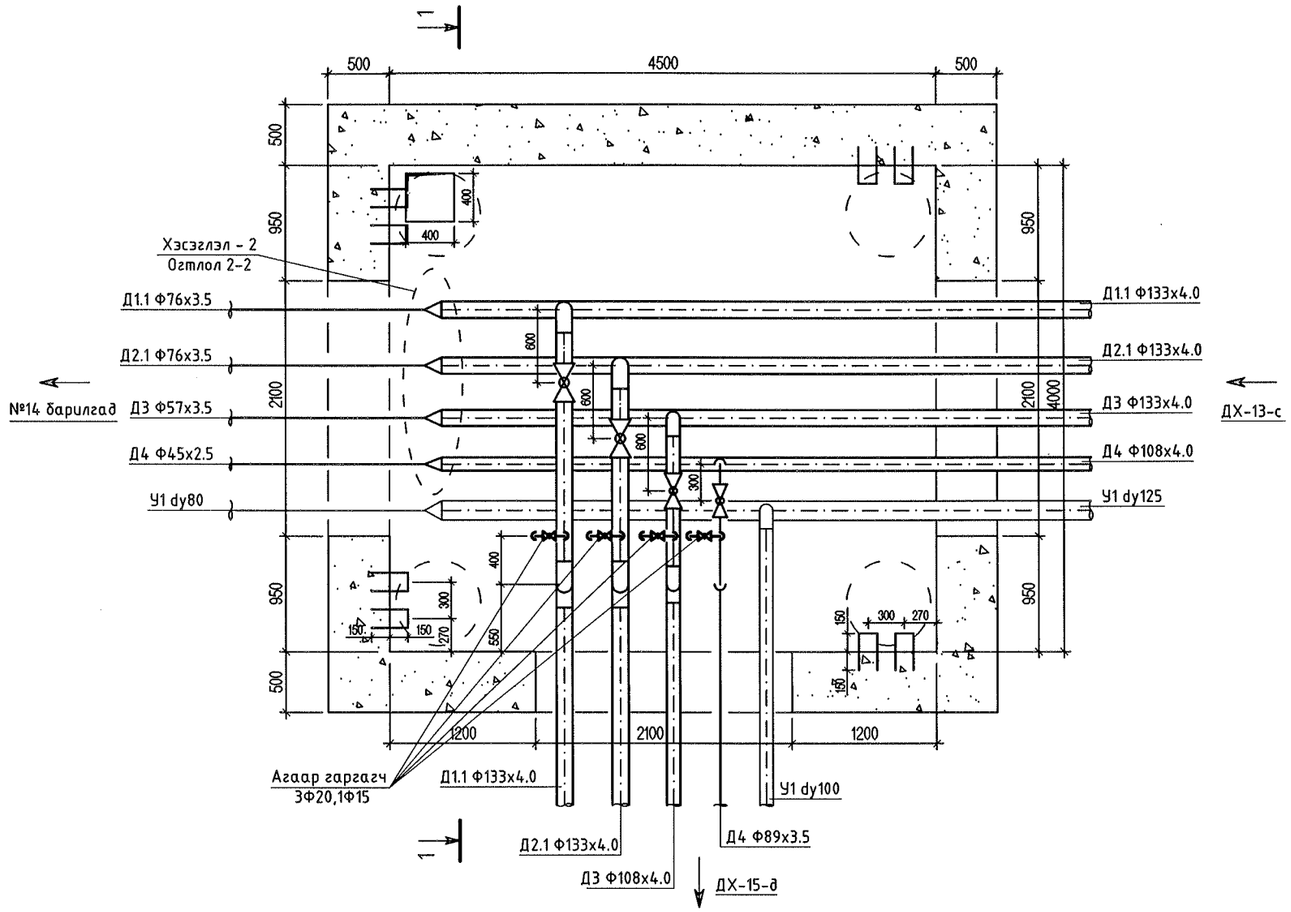

ХЭСЭГЛЭЛ - 2 М1:25
Огтлол 2-2

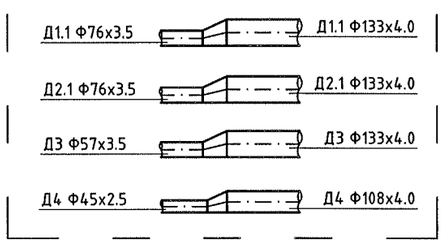

ХЭСЭГЛЭЛ - 1

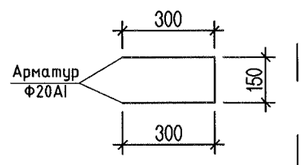

Тайлбар:
Дулааны худгийн дэлгэрэнгүйг
Серия Г-991-1, випуск - 2-н ТК-13-с харна уу.

"СИВИЛ ИНЖЕНЕРИНГ КОНСАЛТИНГ" ХХК	Сүхбаатар аймаг. Баруун-Урт хот. 2-р баг. Орон сууцны хорооллын инженерийн шугам сүлжээний ажил /960 айл/				
	Дулааны худаг 13-н байгуулалт, огтлол 1-1				Ye шат: А.3
	Инженер	М.Түвшинжаргал	ЕГ шифр: СИК-06/2022	Масштаб: М1:50	Огноо: 2022.07-р сар
	Гүйцэтгэсэн	М.Түвшинжаргал	ТГ шифр:	Зургийн дугаар: ГД - 66	Хуудас: 126
	Шалгасан	Л.Мөнхжаргал			

А3

ДХ-14-н тагны байгуулалт М1:50 /ТК-13/

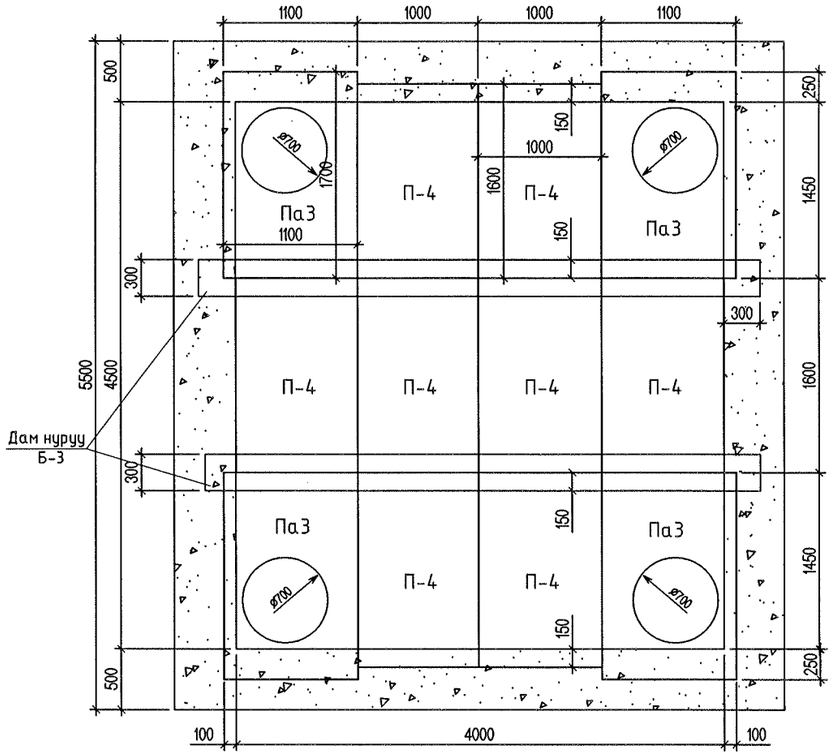

ДХ-14-н огтлол 1-1 М1:50 /ТК-13/

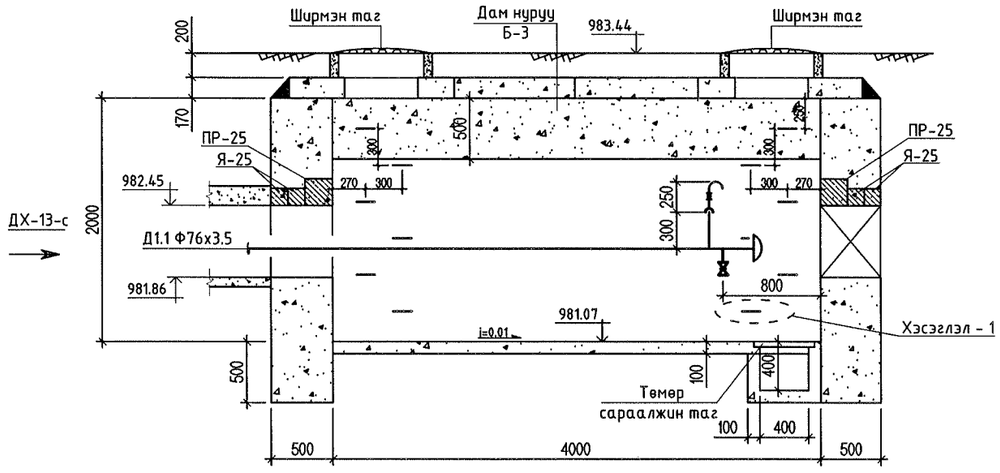

ДХ-14-н байгуулалт М1:50 /ТК-13/

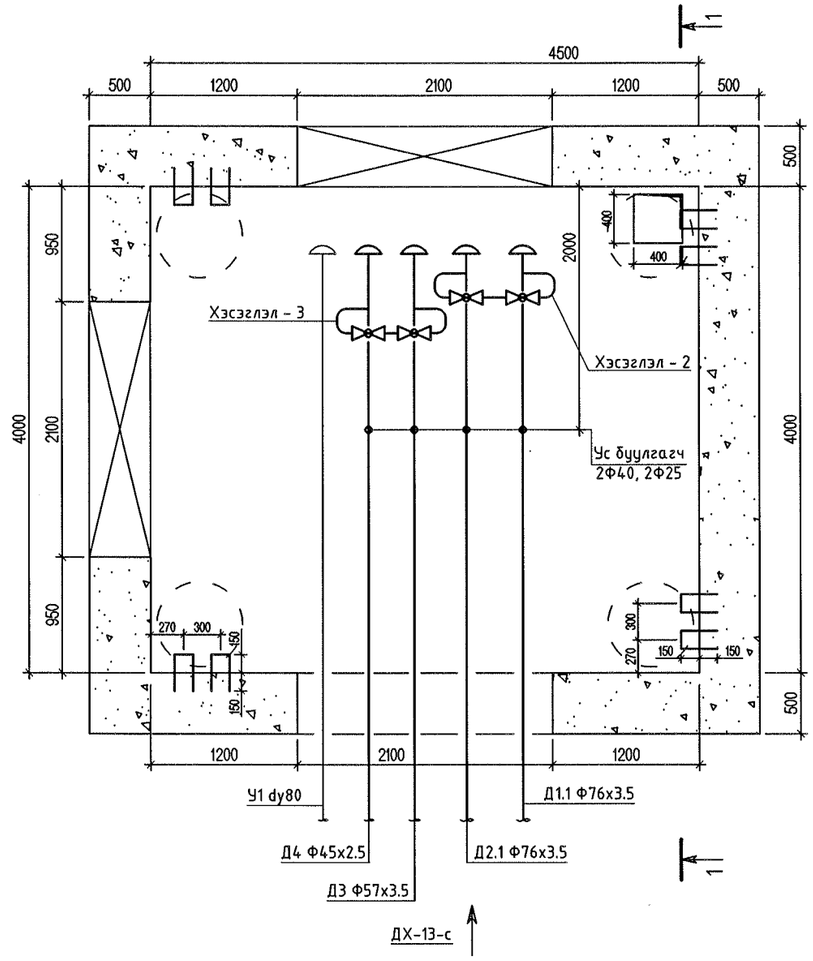

ХЭСЭГЛЭЛ - 2 М1:20

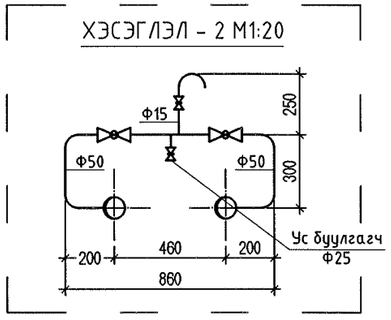

ХЭСЭГЛЭЛ - 3 М1:30

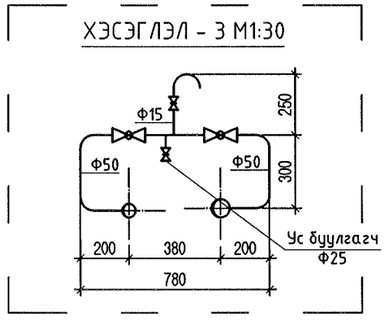

ХЭСЭГЛЭЛ - 1

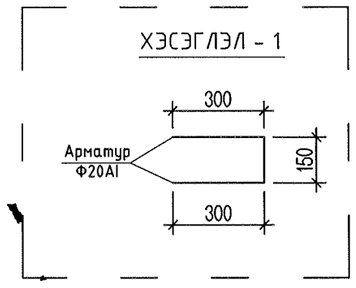

Тайлбар:
Дулааны худгийн дэлгэрэнгүйг
Серия Г-991-1, випуск - 2-н ТК-13-с харна уу.

"СИВИЛ ИНЖЕНЕРИНГ КОНСАЛТИНГ" ХХК	Сүхбаатар аймаг. Баруун-Урт хот. 2-р баг. Орон сууцны хорооллын инженерийн шугам сүлжээний ажил /960 айл/				
	Дулааны худаг 14-н байгуулалт, огтлол 1-1				Ye шат: А.3
	Инженер	М.Түвшинжаргал	ЕГ шифр: СИК-06/2022	Масштаб: М1:50	Огноо: 2022.07-р сар
	Гүйцэтгэсэн	М.Түвшинжаргал	ТГ шифр:	Зургийн дугаар: ГД - 67	Хуудас: 126
	Шалгасан	Л.Мөнхжаргал			

А3

ДХ-15-н тагны байгуулалт М1:50 /ТК-13/

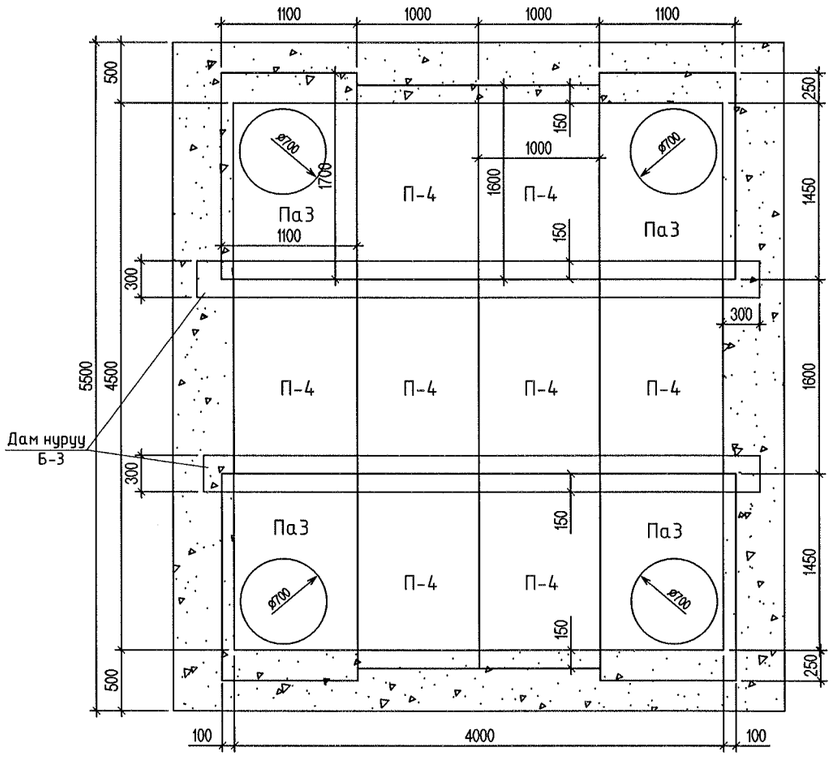

ДХ-15-н огтлол 1-1 М1:50 /ТК-13/

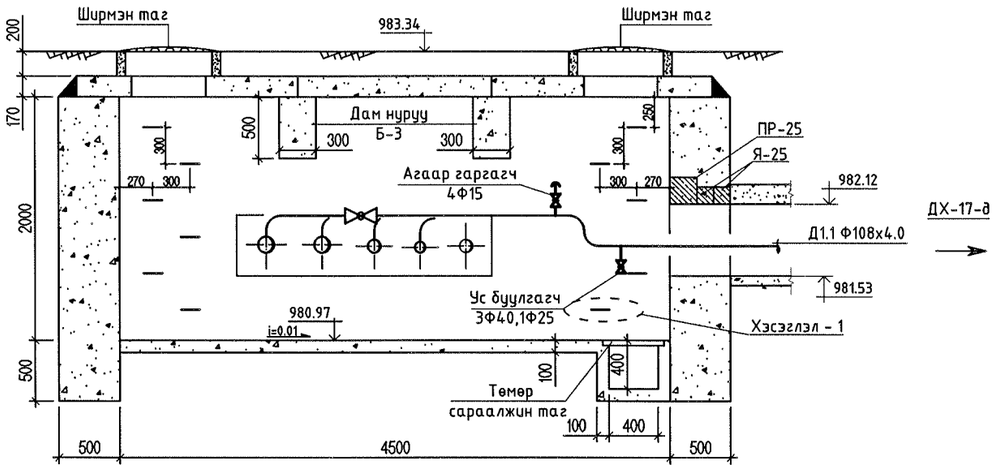

Тайлбар:
Дулааны хуваг дэлгэрэнгүй
Серия Г-991-1, випуск - 2-н ТК-13-с харна уу.

ДХ-15-н байгуулалт М1:50 /ТК-13/

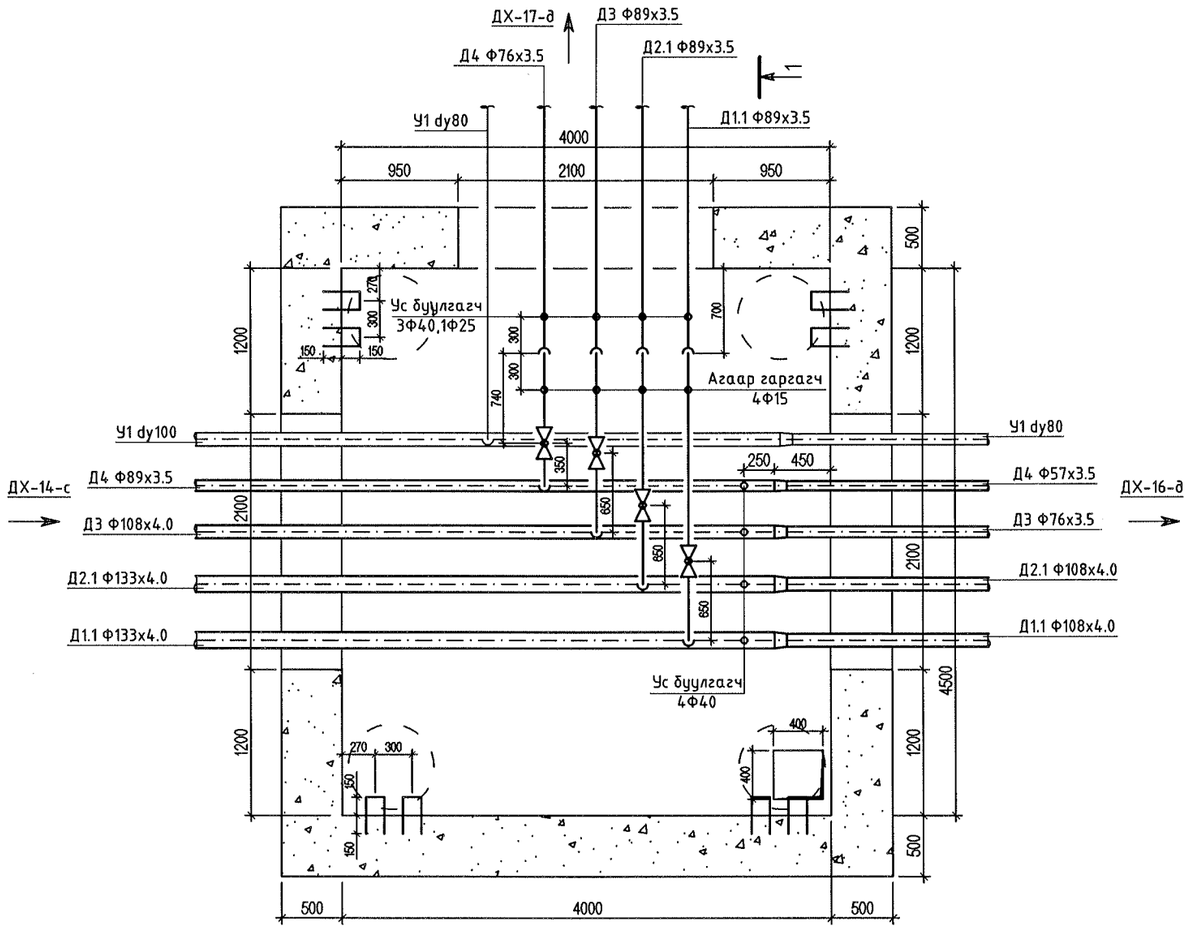

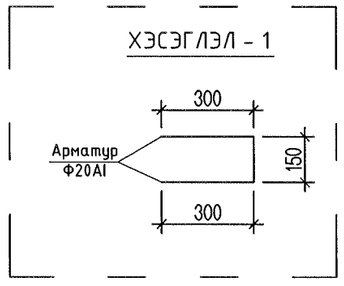

"СИВИЛ ИНЖЕНЕРИНГ КОНСАЛТИНГ" ХХК	Сүхбаатар аймаг. Баруун-Урт хот. 2-р баг. Орон сууцны хорооллын инженерийн шугам сүлжээний ажил /960 айл/				
	Дулааны хуваг 15-н байгуулалт, огтлол 1-1				Ye шат: А.3
	Инженер	М.Түвшинжаргал	ЕГ шифр: СИК-06/2022	Масштаб: М1:50	Огноо: 2022.07-р сар
	Гүйцэтгэсэн	М.Түвшинжаргал	ТГ шифр:	Зургийн дугаар: ГД - 68	Хуудас: 126
	Шалгасан	Л.Мөнхжаргал			

А3

ДХ-16-н тагны байгуулалт М1:50 /ТК-13/

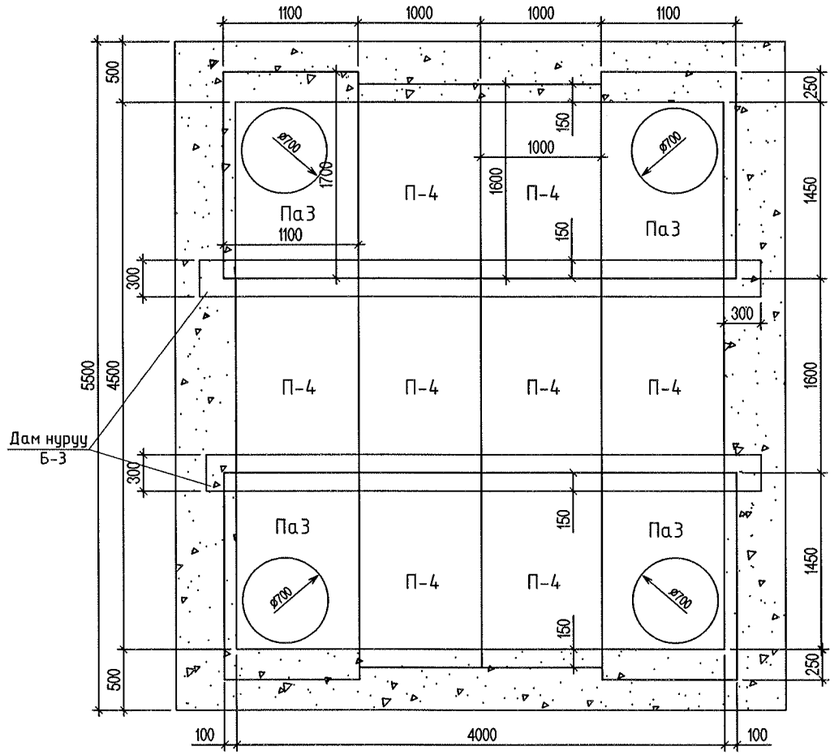

ДХ-16-н байгуулалт М1:50 /ТК-13/

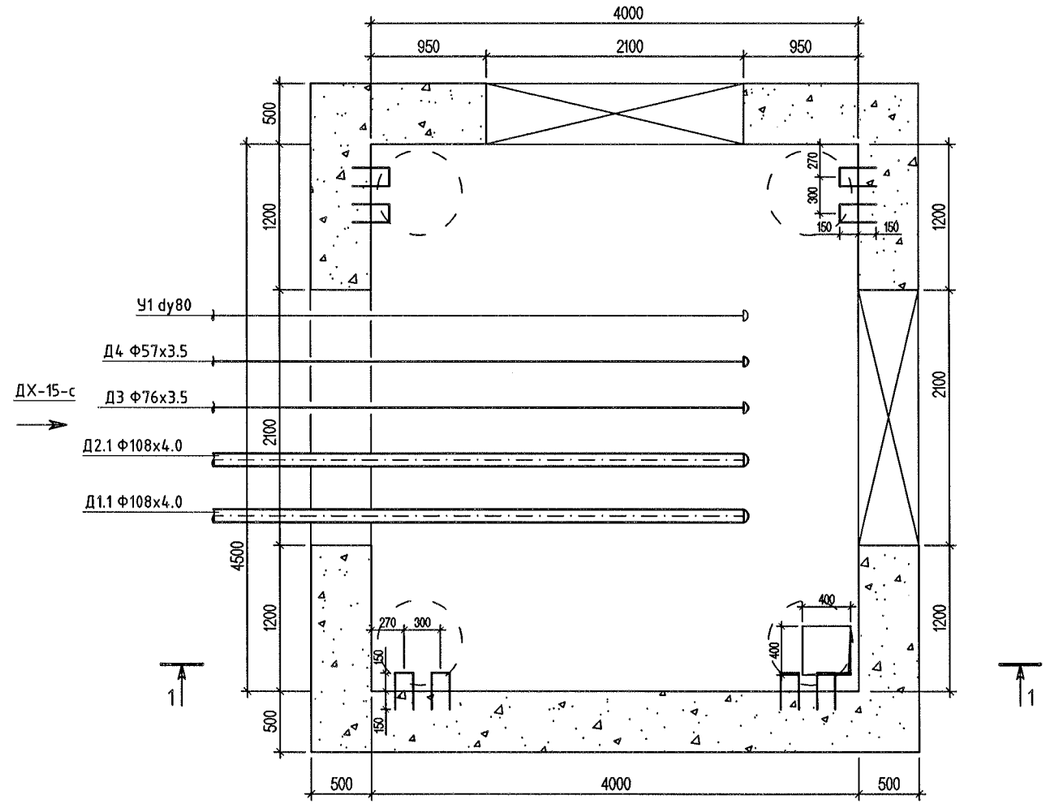

ДХ-16-н огтлол 1-1 М1:50 /ТК-13/

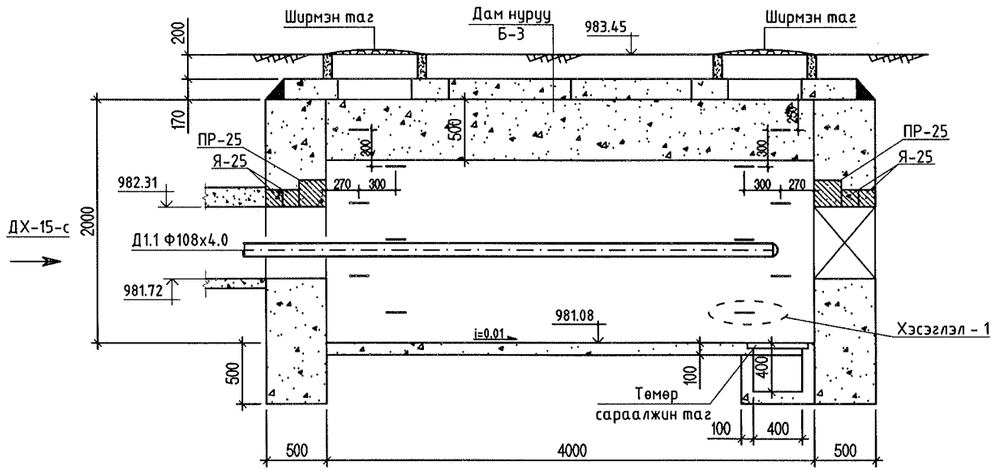

ХЭСЭГЛЭЛ - 1

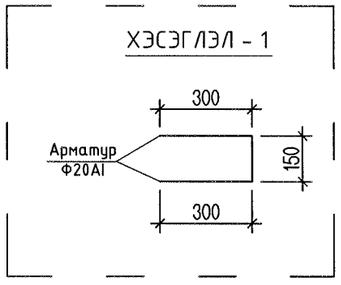

Тайлбар:
Дулааны худгийн дэлгэрэнгүй
Серия Г-991-1, випуск - 2-н ТК-13-с харна уу.

"СИВИЛ ИНЖЕНЕРИНГ КОНСАЛТИНГ" ХХК	Сүхбаатар аймаг. Баруун-Урт хот. 2-р баг. Орон сууцны хорооллын инженерийн шугам сүлжээний ажил /960 айл/				
	Дулааны худаг 16-н байгуулалт, огтлол 1-1				Ye шат: А.3
	Инженер	М.Түвшинжаргал	ЕГ шифр: СИК-06/2022	Масштаб: М1:50	Огноо: 2022.07-р сар
	Гүйцэтгэсэн	М.Түвшинжаргал	ТГ шифр:	Зургийн дугаар: ГД - 69	Хуудас: 126
	Шалгасан	Л.Мөнхжаргал			

А3

ДХ-17-н тагны байгуулалт М1:50 /ТК-13/

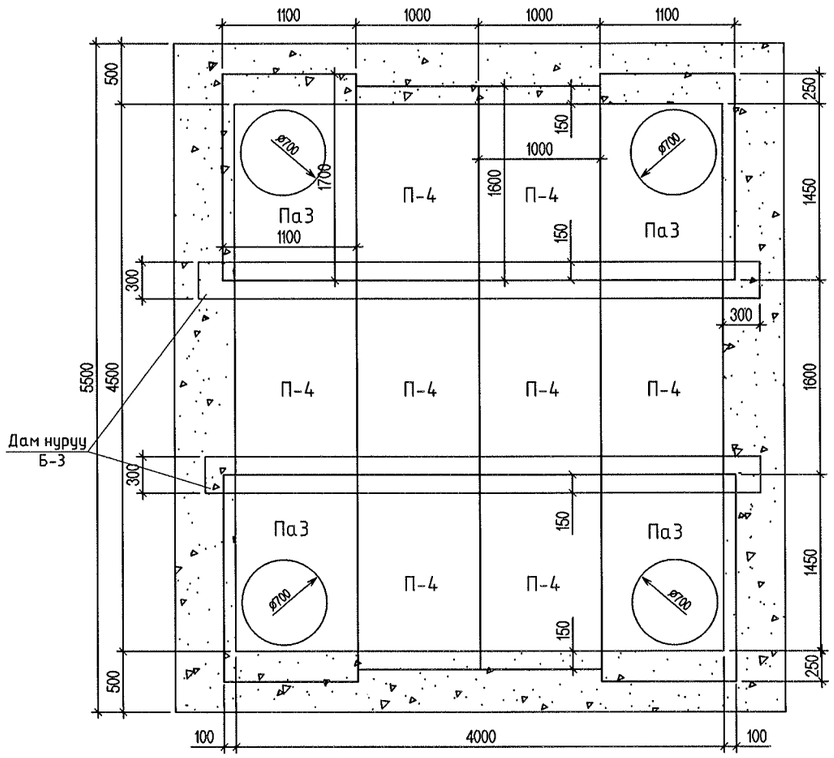

ДХ-17-н байгуулалт М1:50 /ТК-13/

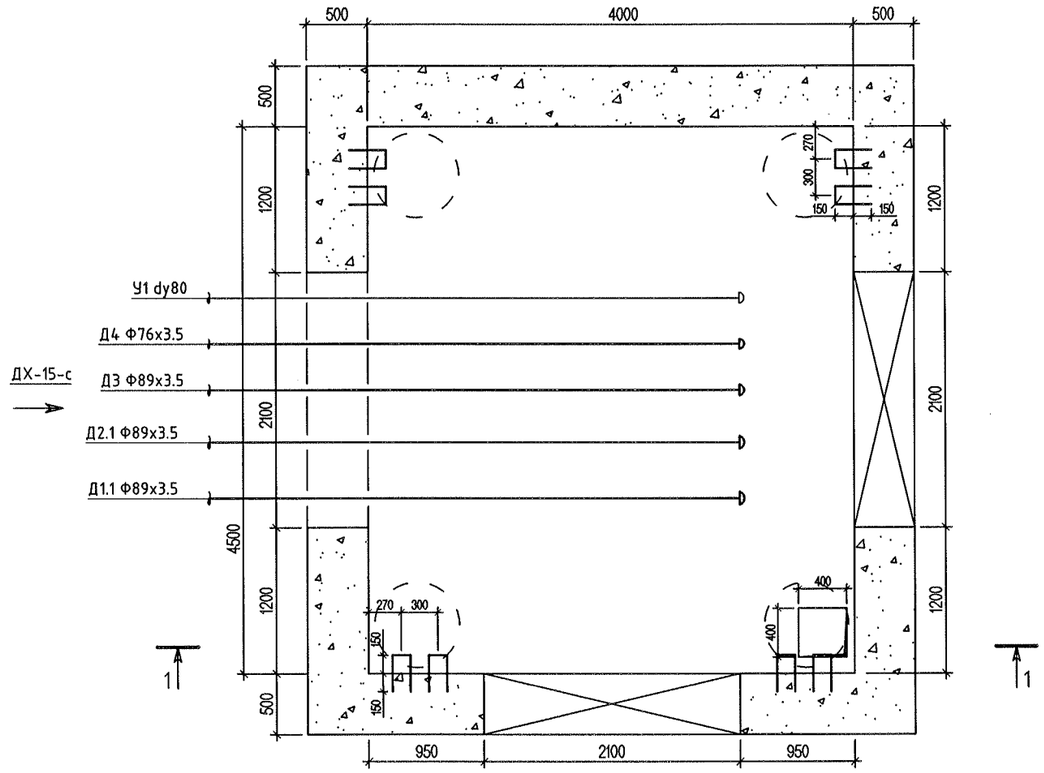

ДХ-17-н огтлол 1-1 М1:50 /ТК-13/

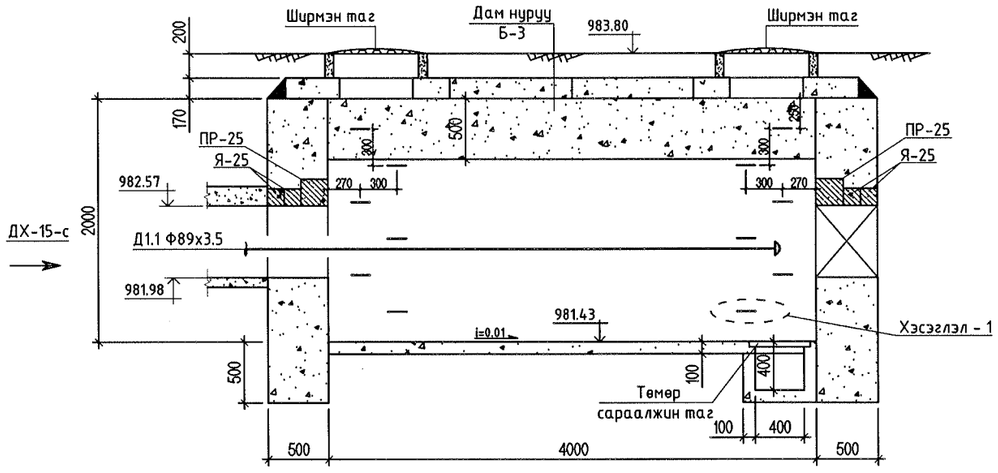

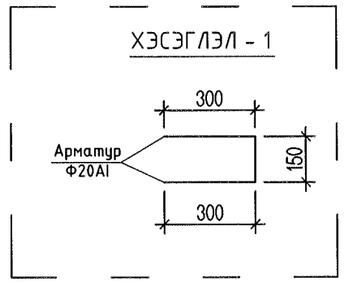

Тайлбар:
Дулааны худгийн дэлгэрэнгүйг
Серия Г-991-1, випуск - 2-н ТК-13-с харна уу.

"СИВИЛ ИНЖЕНЕРИНГ КОНСАЛТИНГ" ХХК	Сүхбаатар аймаг. Баруун-Урт хот. 2-р баг. Орон сууцны хорооллын инженерийн шугам сүлжээний ажил /960 айл/				
	Дулааны худаг 17-н байгуулалт, огтлол 1-1				Үе шат: А.З
	Инженер	М.Түвшинжаргал	ЕГ шифр: СИК-06/2022	Масштаб: М1:50	Огноо: 2022.07-р сар
	Гүйцэтгэсэн	М.Түвшинжаргал	ТГ шифр:	Зургийн дугаар: ГД - 70	Хуудас: 126
	Шалгасан	Л.Мөнхжаргал			

А3

ДХ-18-н тагны байгуулалт М1:50 /ТК-13/

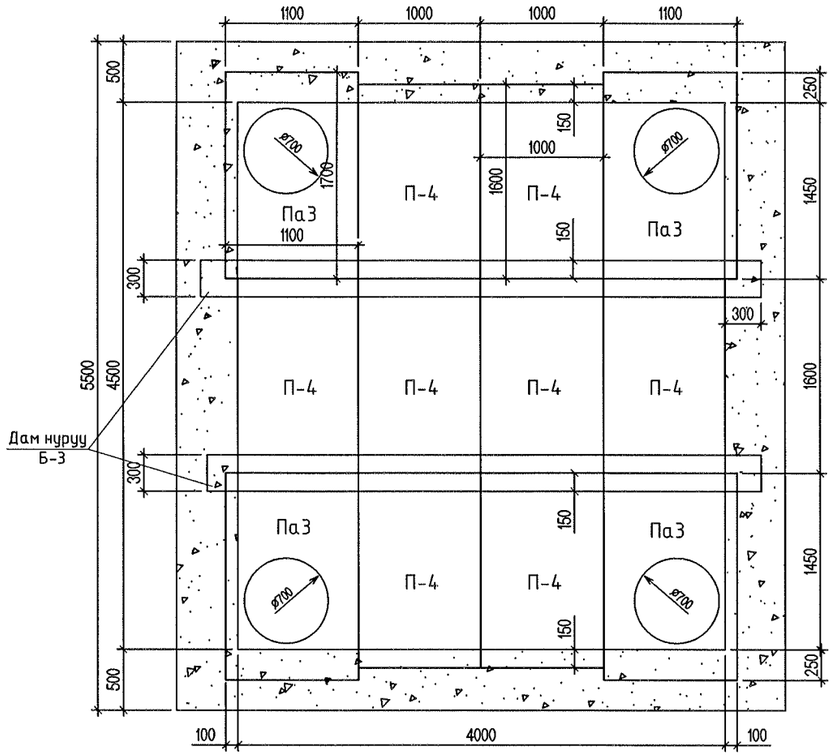

ДХ-18-н байгуулалт М1:50 /ТК-13/

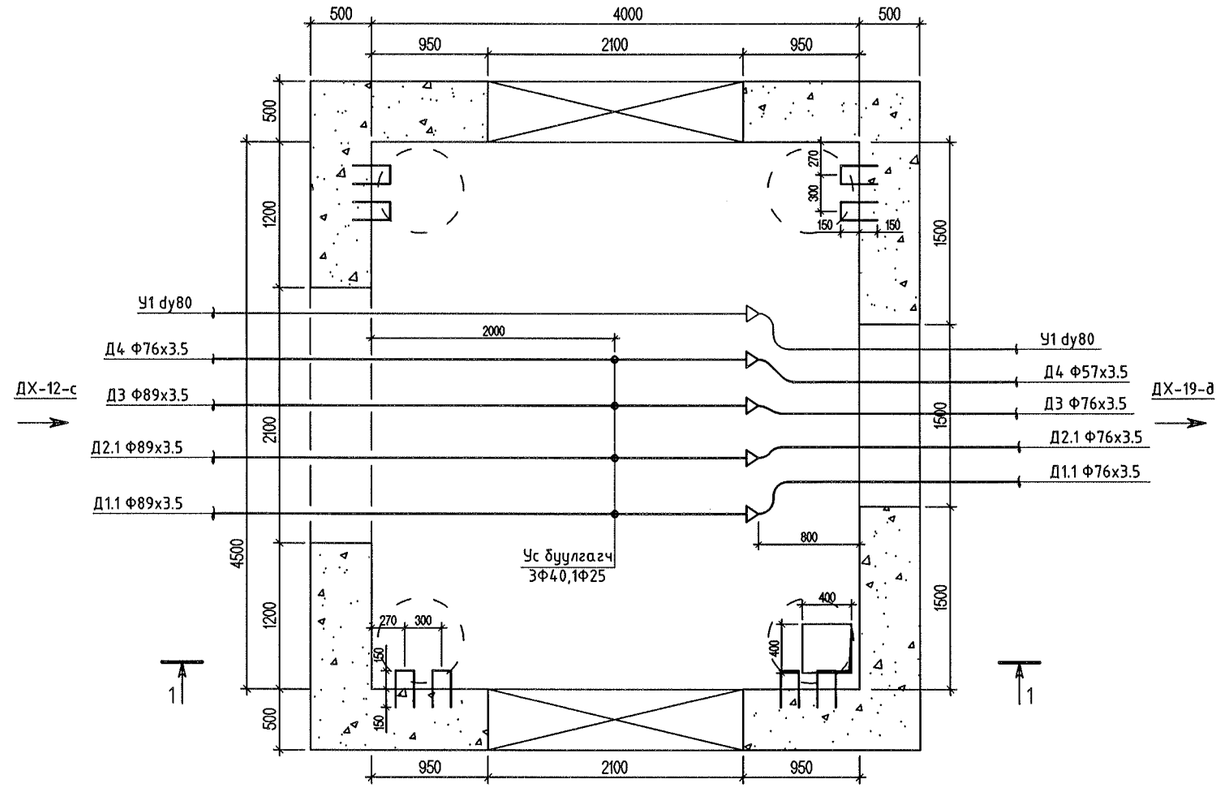

ДХ-18-н огтлол 1-1 М1:50 /ТК-13/

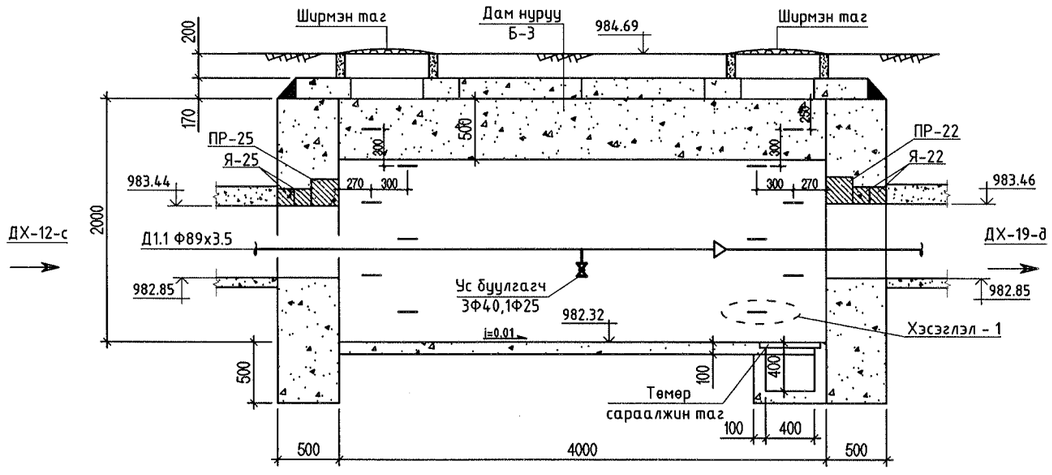

ХЭСЭГЛЭЛ - 1

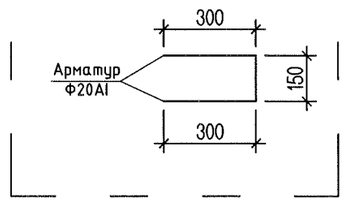

Тайлбар:
Дулааны худгийн дэлгэрэнгүй
Серия Г-991-1, випуск - 2-н ТК-13-с харна уу.

"СИВИЛ ИНЖЕНЕРИНГ КОНСАЛТИНГ" ХХК	Сүхбаатар аймаг. Баруун-Урт хот. 2-р баг. Орон сууцны хорооллын инженерийн шугам сүлжээний ажил /960 айл/				
	Дулааны худаг 18-н байгуулалт, огтлол 1-1				Ye шат: А.3
	Инженер	М.Түвшинжаргал	ЕГ шифр: СИК-06/2022	Масштаб: М1:50	Огноо: 2022.07-р сар
	Гүйцэтгэсэн	М.Түвшинжаргал	ТГ шифр:	Зургийн дугаар: ГД - 71	Хуудас: 126
	Шалгасан	Л.Мөнхжаргал			

А3

ДХ-19-н тагны байгуулалт М1:50 /ТК-13/

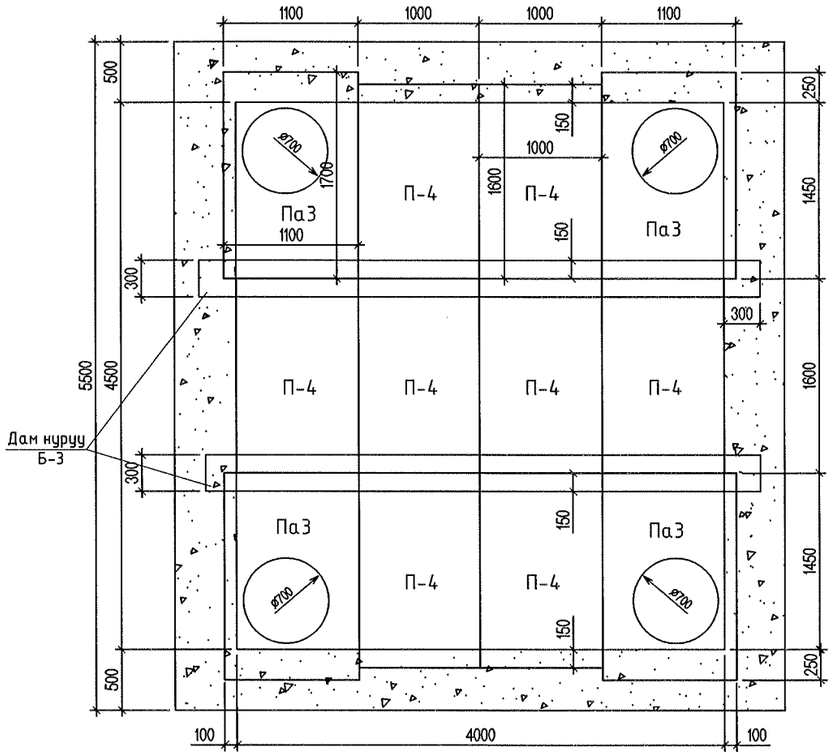

ДХ-19-н байгуулалт М1:50 /ТК-13/

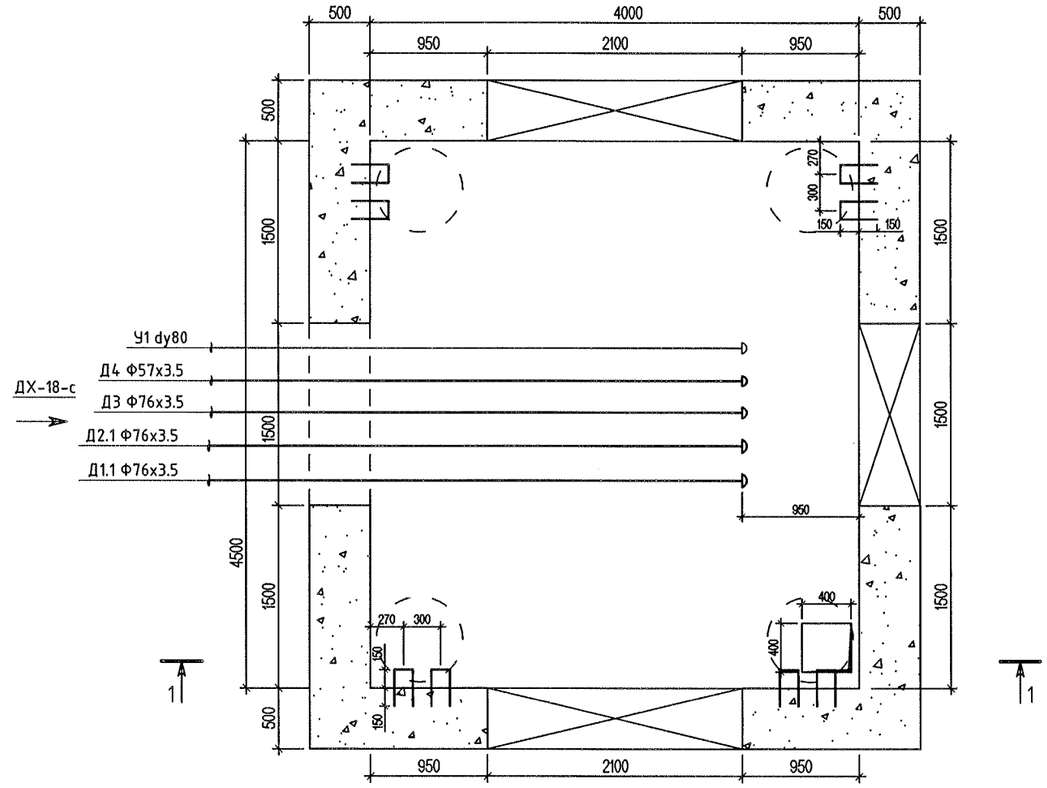

ДХ-19-н огтлол 1-1 М1:50 /ТК-13/

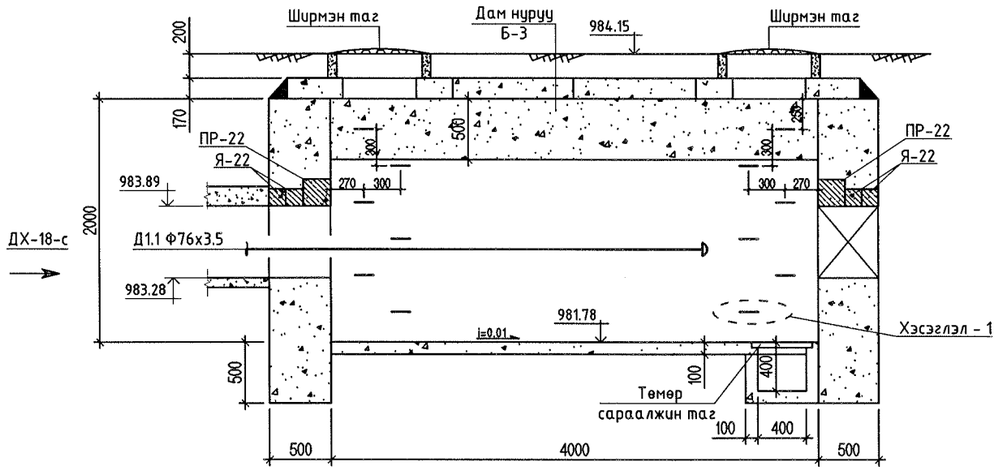

ХЭСЭГЛЭЛ - 1

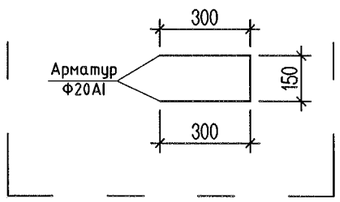

Тайлбар:
Дулааны хүдгийн дэлгэрэнгүйг
Серия Г-991-1, випуск - 2-н ТК-13-с харна уу.

"СИВИЛ ИНЖЕНЕРИНГ КОНСАЛТИНГ" ХХК	Сүхбаатар аймаг. Баруун-Урт хот. 2-р баг. Орон сууцны хорооллын инженерийн шугам сүлжээний ажил /960 айл/				
	Дулааны хүдгэ 19-н байгуулалт, огтлол 1-1				Ye шат: А.3
	Инженер	М.Түвшинжаргал	ЕГ шифр: СИК-06/2022	Масштаб: М1:50	Огноо: 2022.07-р сар
	Гүйцэтгэсэн	М.Түвшинжаргал	ТГ шифр:	Зургийн дугаар: ГД - 72	Хуудас: 126
	Шалгасан	Л.Мөнхжаргал			

А3

ДХ-20-н тагны байгуулалт М1:50 /ТК-13/

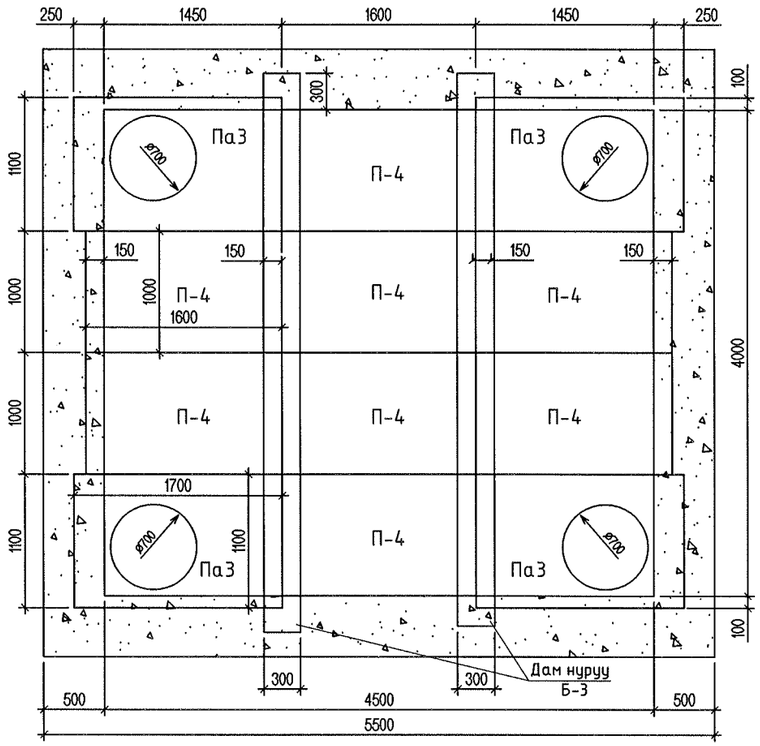

ДХ-20-н огтлол 1-1 М1:50 /ТК-13/

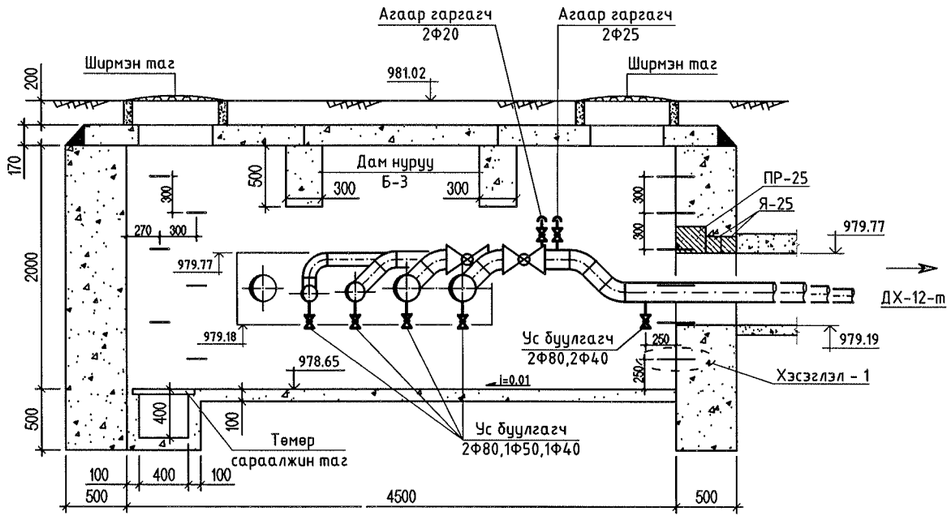

Тайлбар:
Дулааны худгийн дэлгэрэнгүйг
Серия Г-991-1, випуск - 2-н ТК-13-с харна уу.

ДХ-20-н байгуулалт М1:50 /ТК-13/

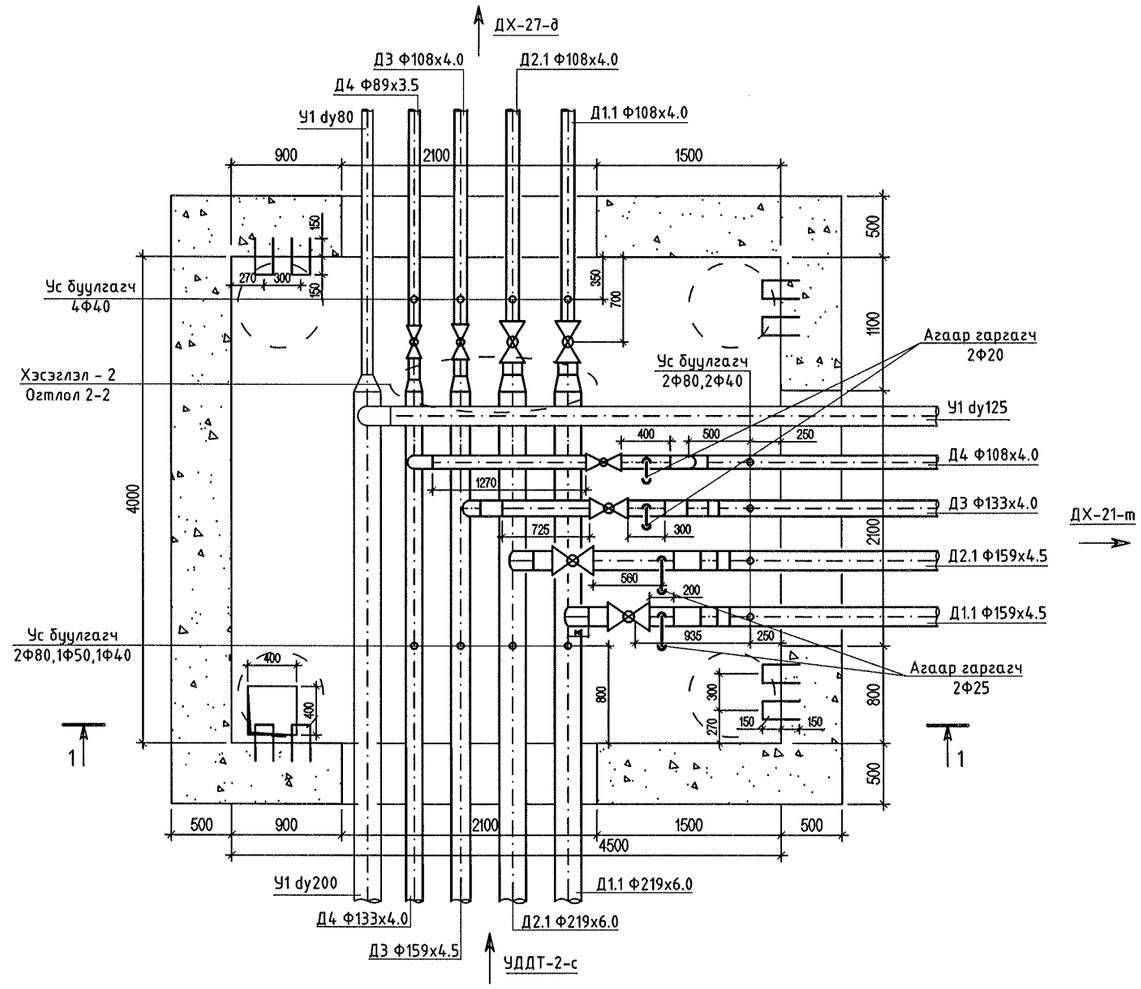

ХЭСЭГЛЭЛ - 2 М1:25
Огтлол 2-2

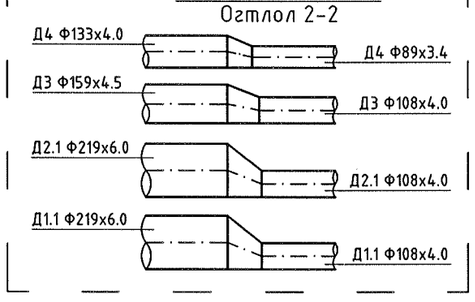

ХЭСЭГЛЭЛ - 1

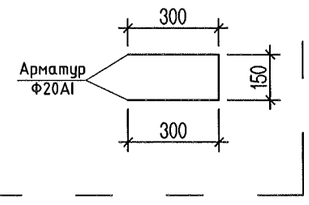

"СИВИЛ ИНЖЕНЕРИНГ КОНСАЛТИНГ" ХХК	Сүхбаатар аймаг. Баруун-Урт хот. 2-р баг. Орон сууцны хорооллын инженерийн шугам сүлжээний ажил /960 айл/				
	Дулааны худаг 20-н байгуулалт, огтлол 1-1				Ye шат: А.3
	Инженер	М.Түвшинжаргал	ЕГ шифр: СИК-06/2022	Масштаб: М1:50	Огноо: 2022.07-р сар
	Гүйцэтгэсэн	М.Түвшинжаргал	ТГ шифр:	Зургийн дугаар: ГД - 73	Хуудас: 126
	Шалгасан	Л.Мөнхжаргал			

А3

ДХ-21-н тагны байгуулалт М1:50 /ТК-13/

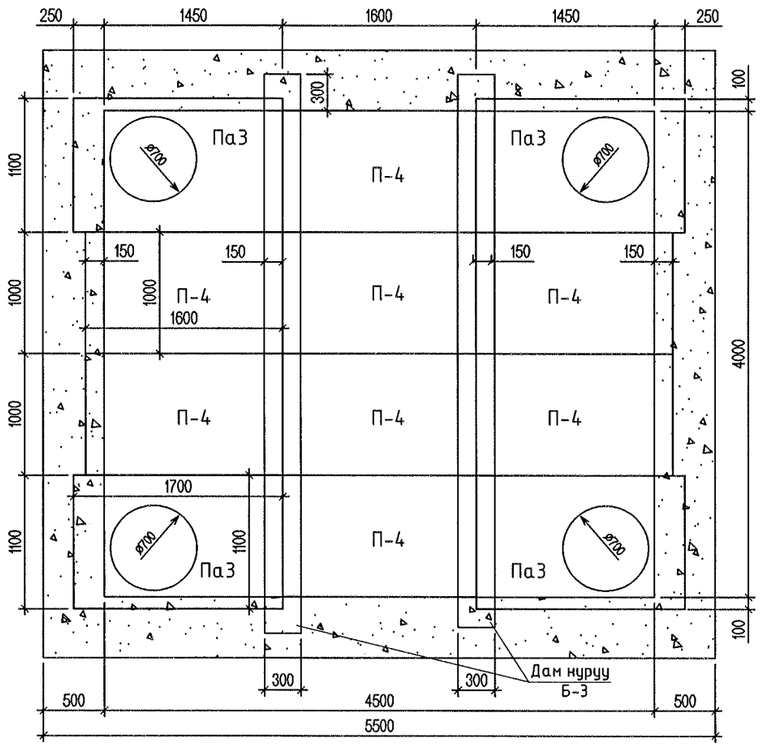

ДХ-21-н байгуулалт М1:50 /ТК-13/

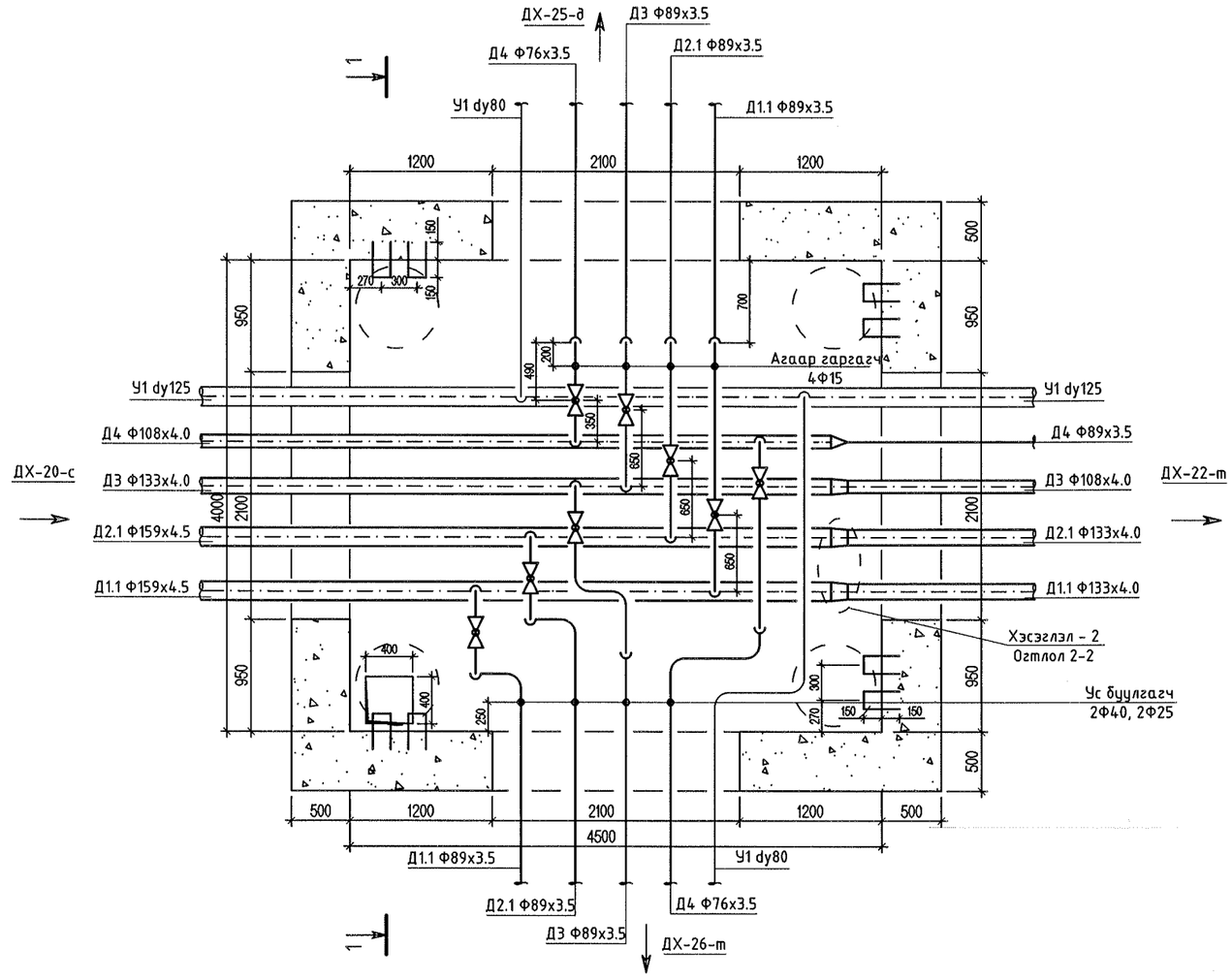

ДХ-21-н огтлол 1-1 М1:50 /ТК-13/

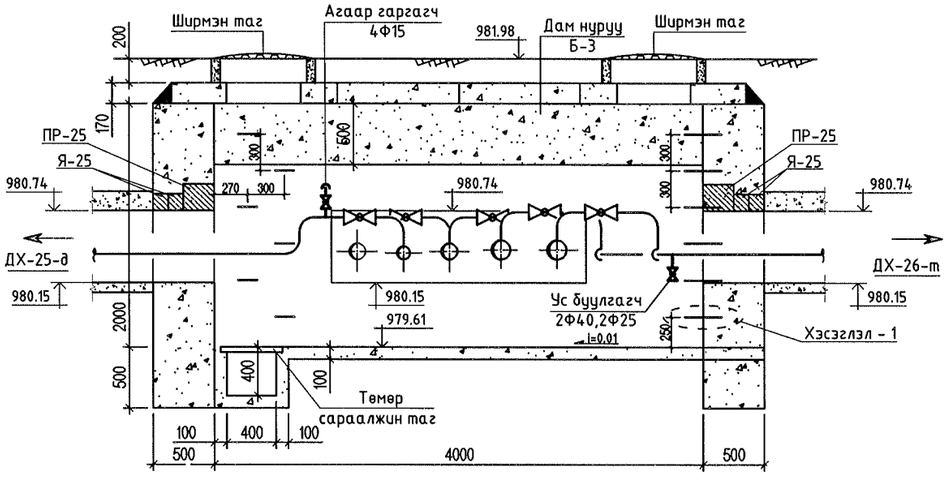

ХЭСЭГЛЭЛ - 2 М1:25
Огтлол 2-2

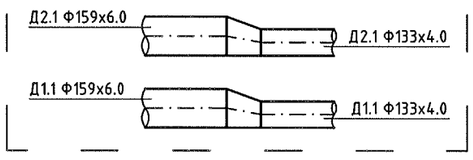

ХЭСЭГЛЭЛ - 1

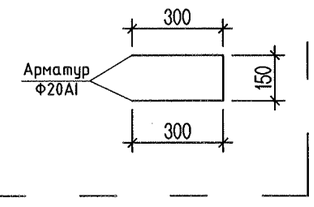

Тайлбар:
Дулааны худгийн дэлгэрэнгүй
Серия Г-991-1, випуск - 2-н ТК-13-с харна уу.

"СИВИЛ ИНЖЕНЕРИНГ КОНСАЛТИНГ" ХХК	Сүхбаатар аймаг. Баруун-Урт хот. 2-р баг. Орон сууцны хорооллын инженерийн шугам сүлжээний ажил /960 айл/				
	Дулааны худаг 21-н байгуулалт, огтлол 1-1				Ye шат: А.3
	Инженер	М.Түвшинжаргал	ЕГ шифр: СИК-06/2022	Масштаб: М1:50	Огноо: 2022.07-р сар
	Гүйцэтгэсэн	М.Түвшинжаргал	ТГ шифр:	Зургийн дугаар: ГД - 74	Хуудас: 126
	Шалгасан	Л.Мөнхжаргал			

А3

ДХ-22-н тагны байгуулалт М1:50 /ТК-13/

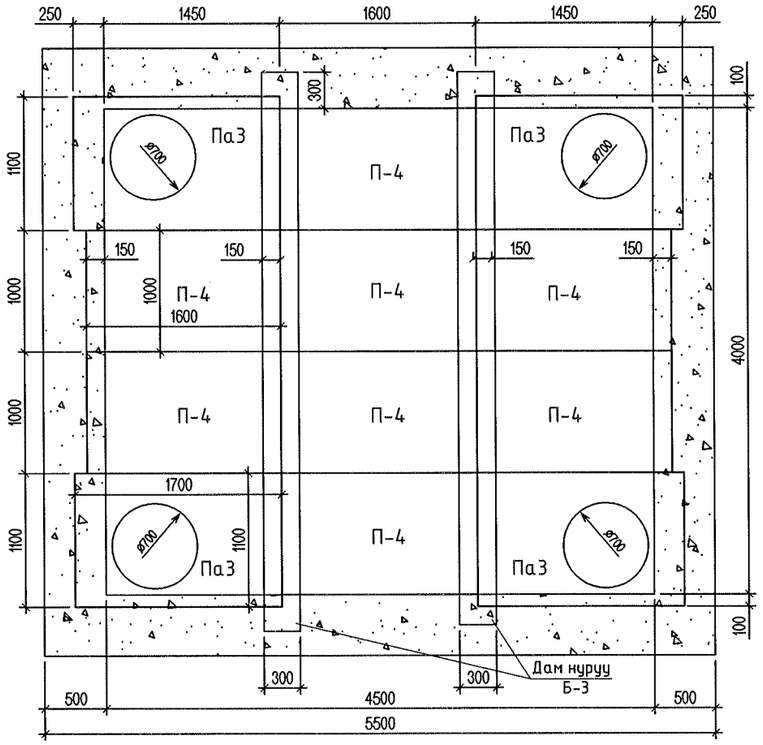

ДХ-22-н байгуулалт М1:50 /ТК-13/

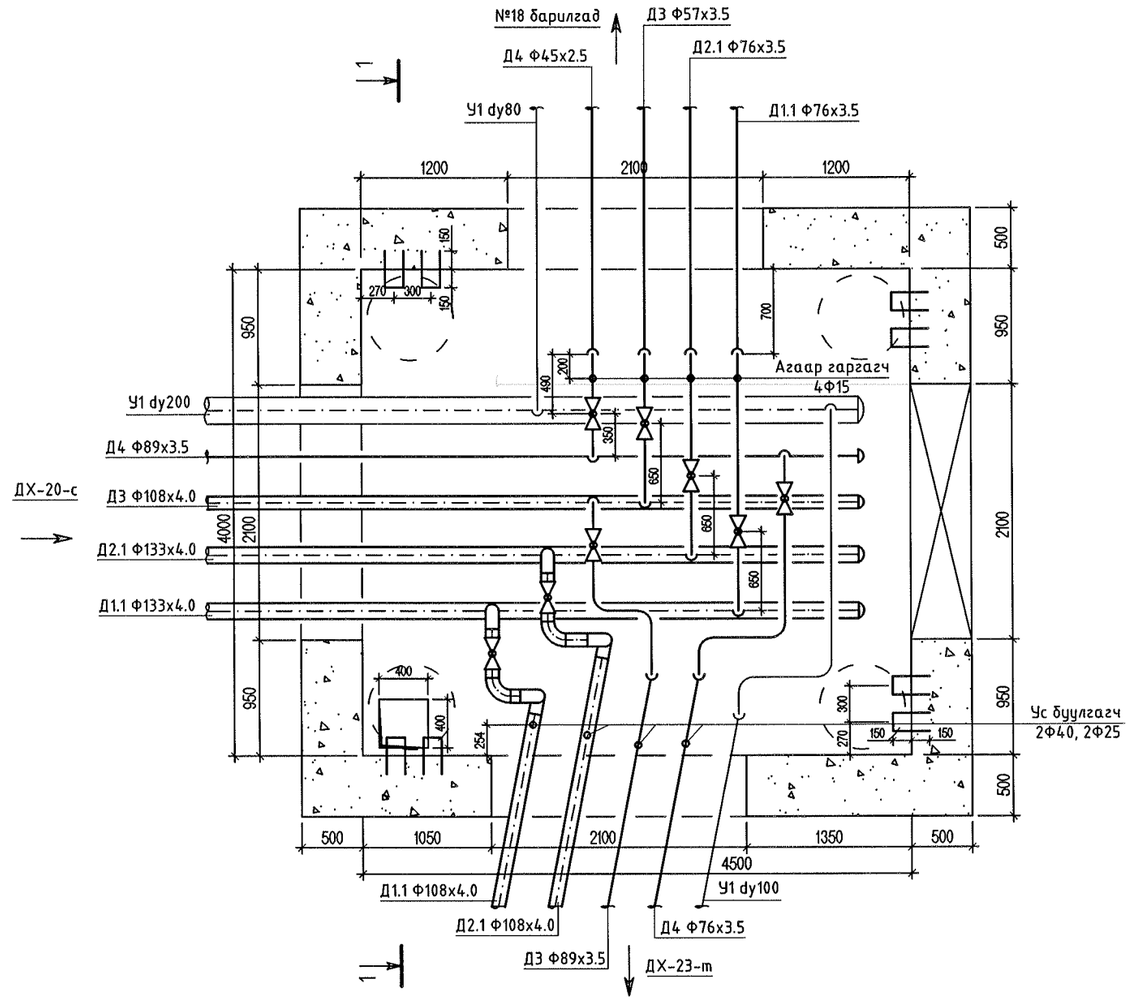

ДХ-22-н огтлол 1-1 М1:50 /ТК-13/

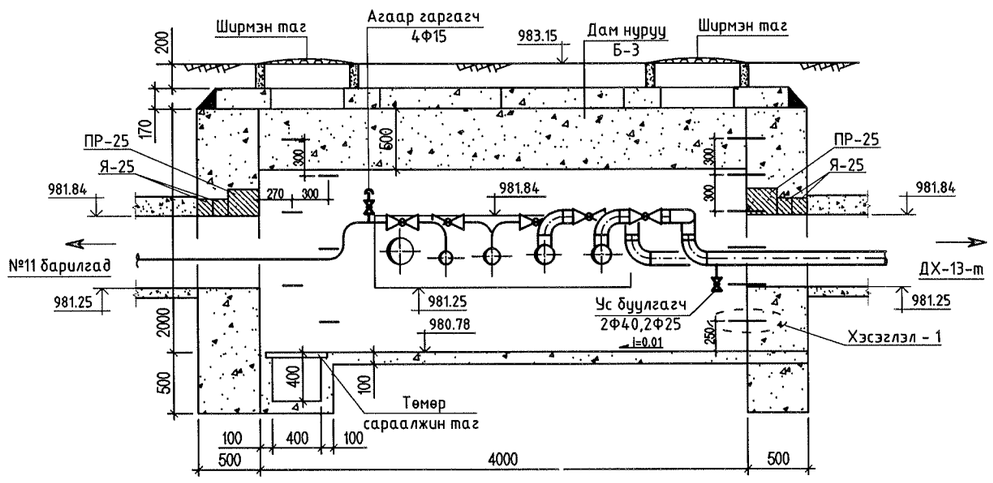

ХЭСЭГЛЭЛ - 1

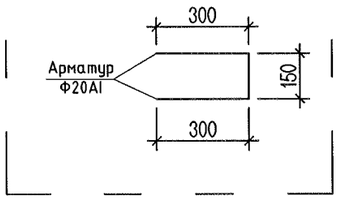

Тайлбар:
Дулааны хүдгийн дэлгэрэнгүй
Серия Г-991-1, випуск - 2-н ТК-13-с харна уу.

"СИВИЛ ИНЖЕНЕРИНГ КОНСАЛТИНГ" ХХК	Сүхбаатар аймаг. Баруун-Урт хот. 2-р баг. Орон сууцны хорооллын инженерийн шугам сүлжээний ажил /960 айл/				
	Дулааны хүдаг 22-н байгуулалт, огтлол 1-1				Ye шат: А.3
	Инженер	М.Түвшинжаргал	ЕГ шифр: СИК-06/2022	Масштаб: М1:50	Огноо: 2022.07-р сар
	Гүйцэтгэсэн	М.Түвшинжаргал	ТГ шифр:	Зургийн дугаар: ГД - 75	Хуудас: 126
	Шалгасан	Л.Мөнхжаргал			

А3

ДХ-23-н тагны байгуулалт М1:50 /ТК-13/

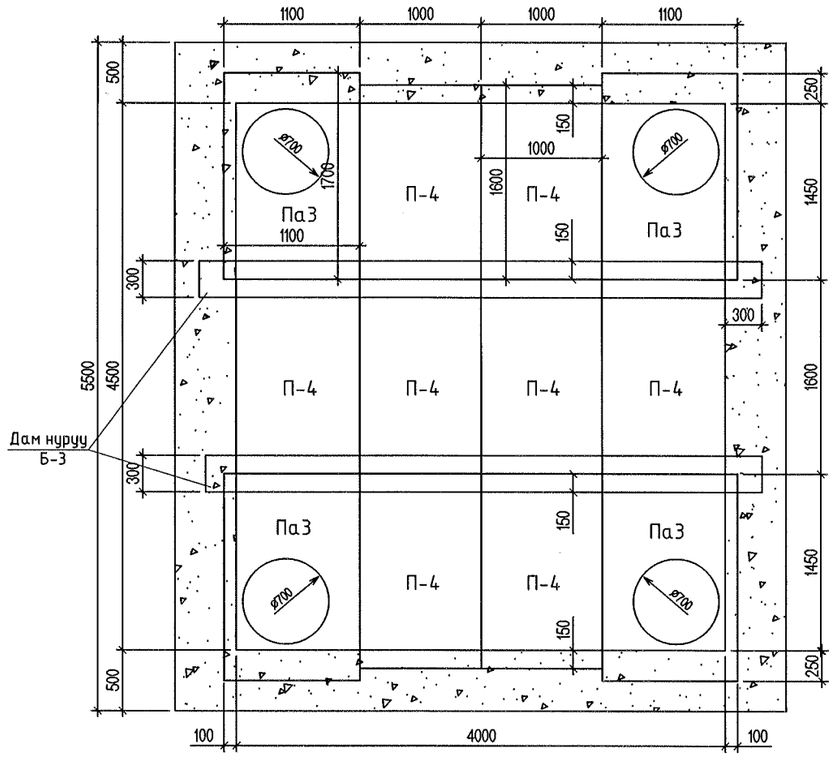

ДХ-23-н байгуулалт М1:50 /ТК-13/

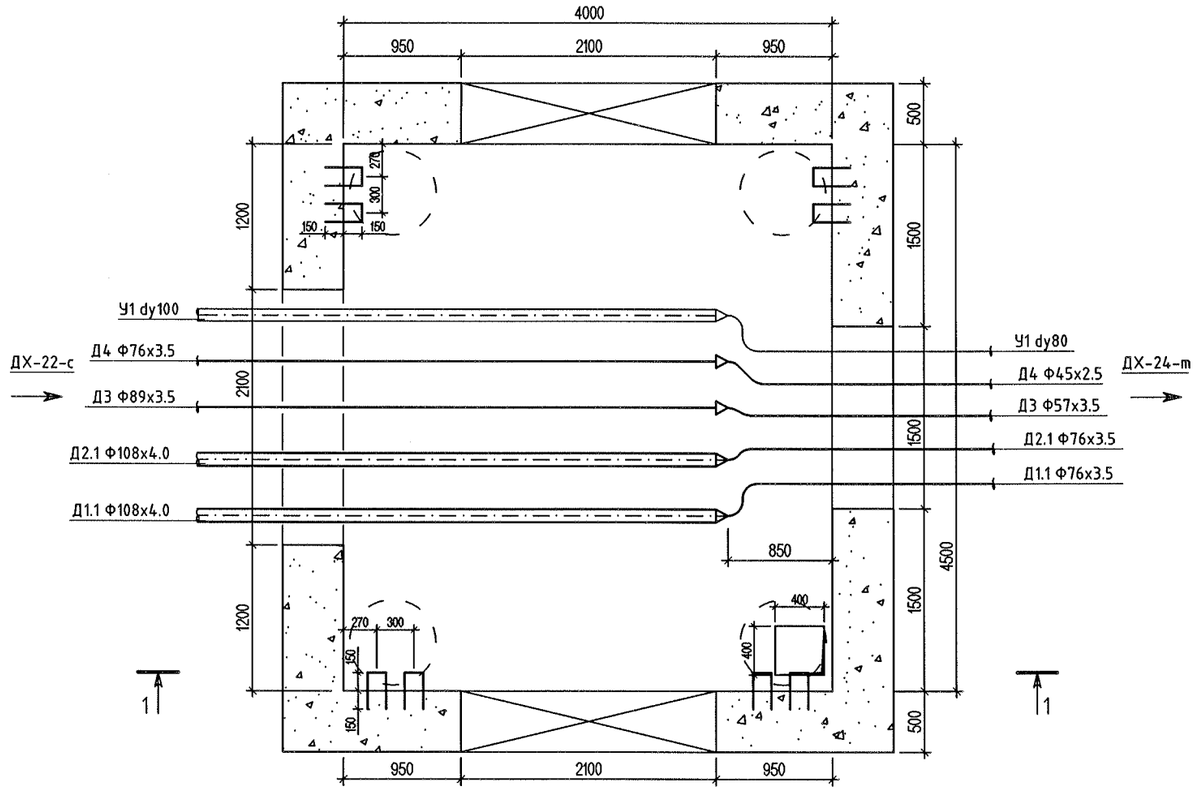

ДХ-23-н огтлол 1-1 М1:50 /ТК-13/

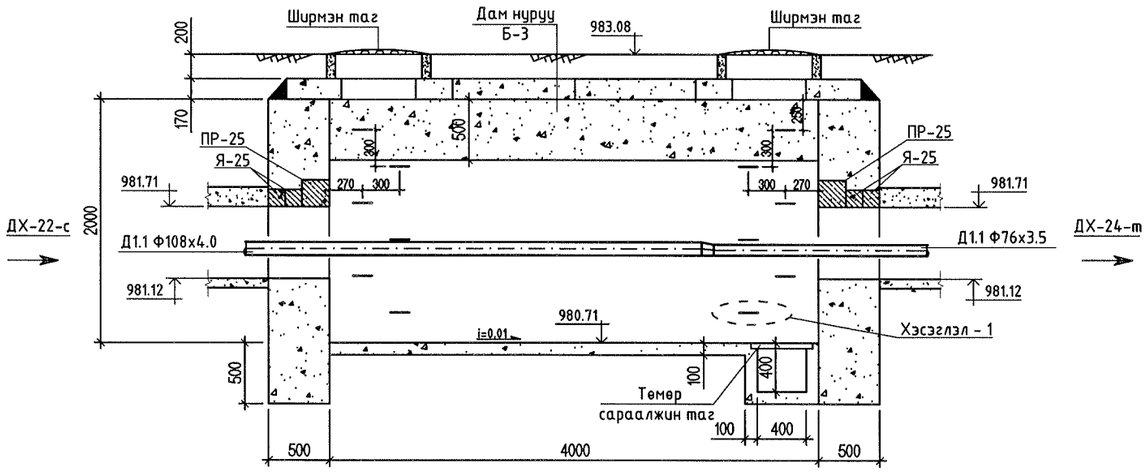

ХЭСЭГЛЭЛ - 1

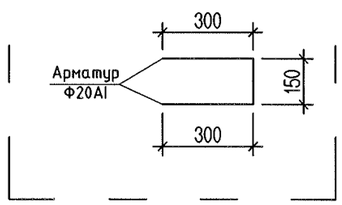

Тайлбар:
Дулааны хүдгийн дэлгэрэнгүй
Серия Г-991-1, випуск - 2-н ТК-13-с харна уу.

"СИВИЛ ИНЖЕНЕРИНГ КОНСАЛТИНГ" ХХК	Сүхбаатар аймаг. Баруун-Урт хот. 2-р баг. Орон сууцны хорооллын инженерийн шугам сүлжээний ажил /960 айл/				
	Дулааны хүдэг 23-н байгуулалт, огтлол 1-1				Ye шат: А.3
	Инженер	М.Түвшинжаргал	ЕГ шифр: СИК-06/2022	Масштаб: М1:50	Огноо: 2022.07-р сар
	Гүйцэтгэсэн	М.Түвшинжаргал	ТГ шифр:	Зургийн дугаар: ГД - 76	Хуудас: 126
	Шалгасан	Л.Мөнхжаргал			

А3

ДХ-24-н тагны байгуулалт М1:50 /ТК-13/

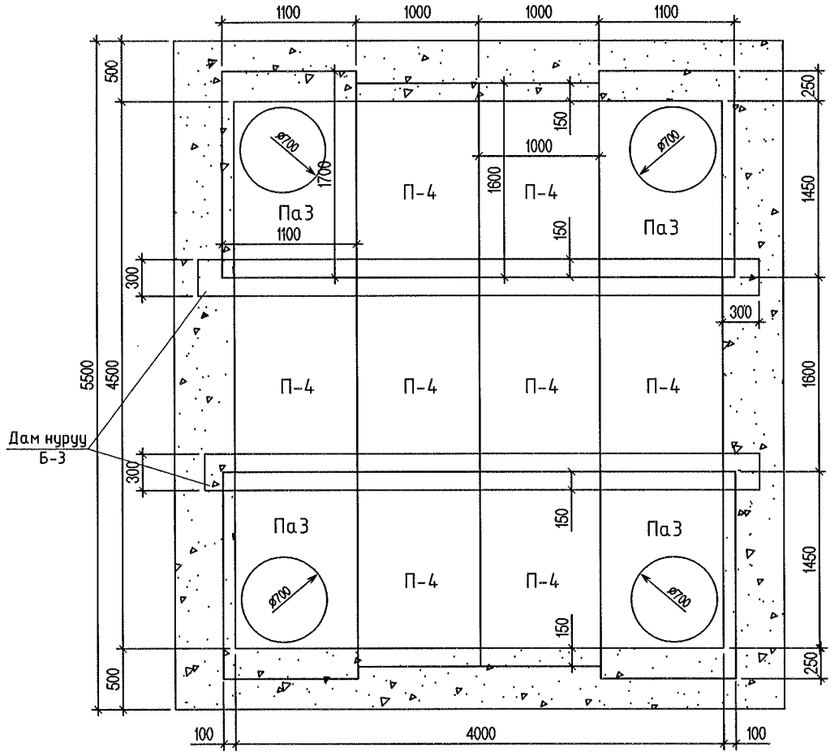

ДХ-24-н байгуулалт М1:50 /ТК-13/

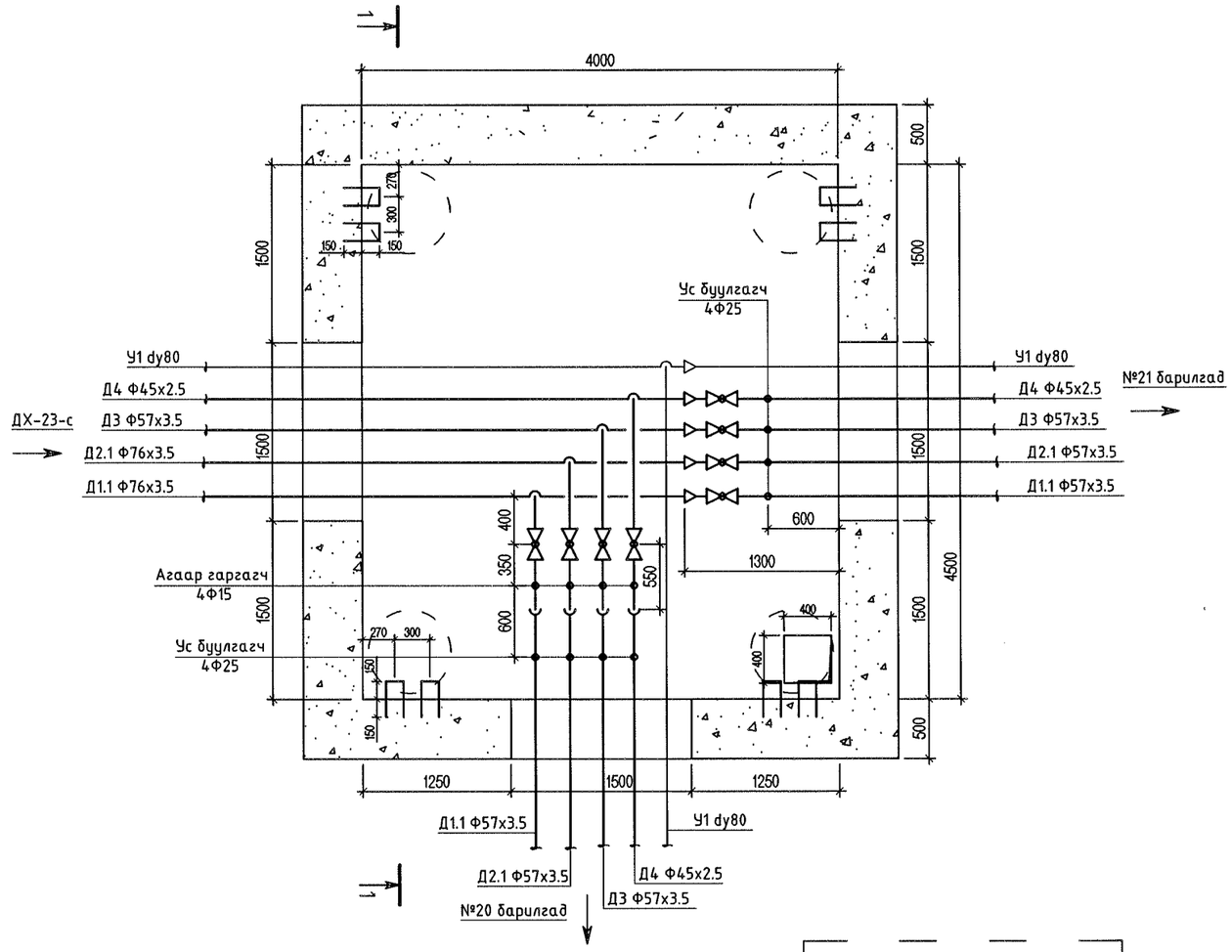

ДХ-24-н огтлол 1-1 М1:50 /ТК-13/

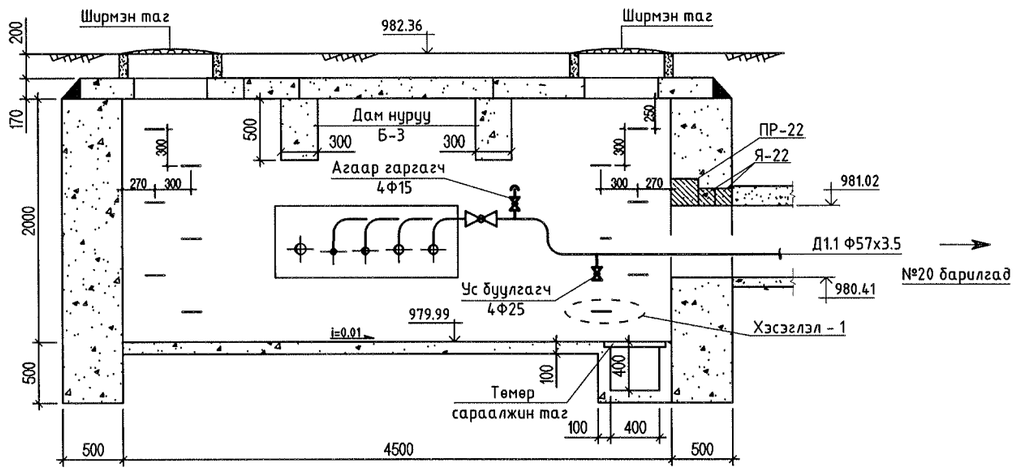

ХЭСЭГЛЭЛ - 1

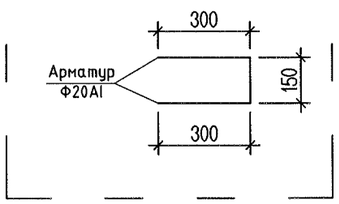

Тайлбар:
Дулааны хүдгийн дэлгэрэнгүй
Серия Г-991-1, випуск - 2-н ТК-13-с харна уу.

"СИВИЛ ИНЖЕНЕРИНГ КОНСАЛТИНГ" ХХК	Сүхбаатар аймаг. Баруун-Урт хот. 2-р баг. Орон сууцны хорооллын инженерийн шугам сүлжээний ажил /960 айл/				
	Дулааны хүдгэ 24-н байгуулалт, огтлол 1-1				Ye шат: А.3
	Инженер	М.Түвшинжаргал	ЕГ шифр: СИК-06/2022	Масштаб: М1:50	Огноо: 2022.07-р сар
	Гүйцэтгэсэн	М.Түвшинжаргал	ТГ шифр:	Зургийн дугаар: ГД - 77	Хуудас: 126
	Шалгасан	Л.Мөнхжаргал			

А3

ДХ-25-н тагны байгуулалт М1:50 /ТК-13/

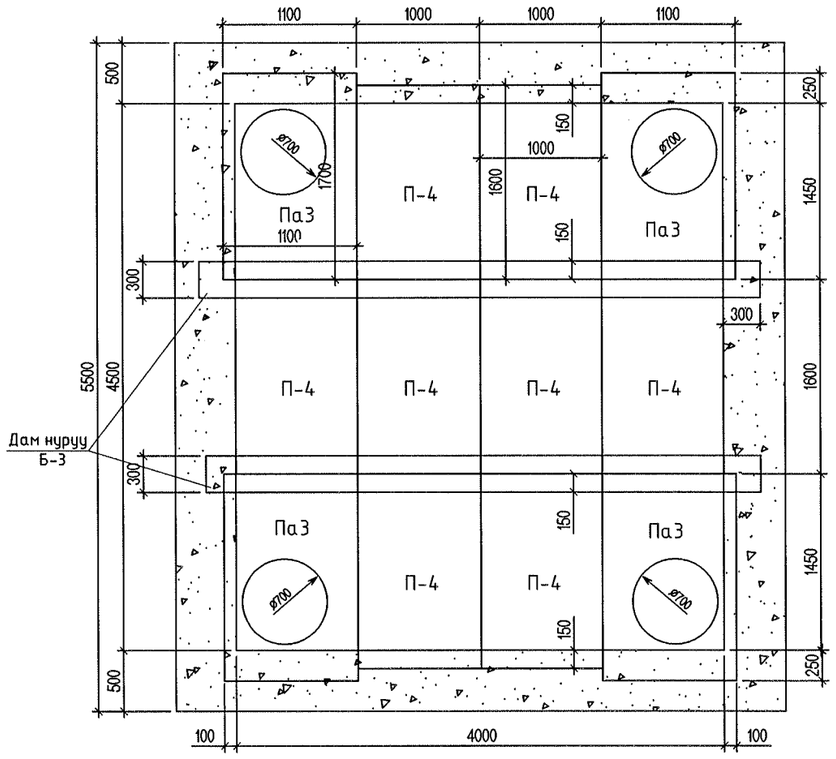

ДХ-25-н байгуулалт М1:50 /ТК-13/

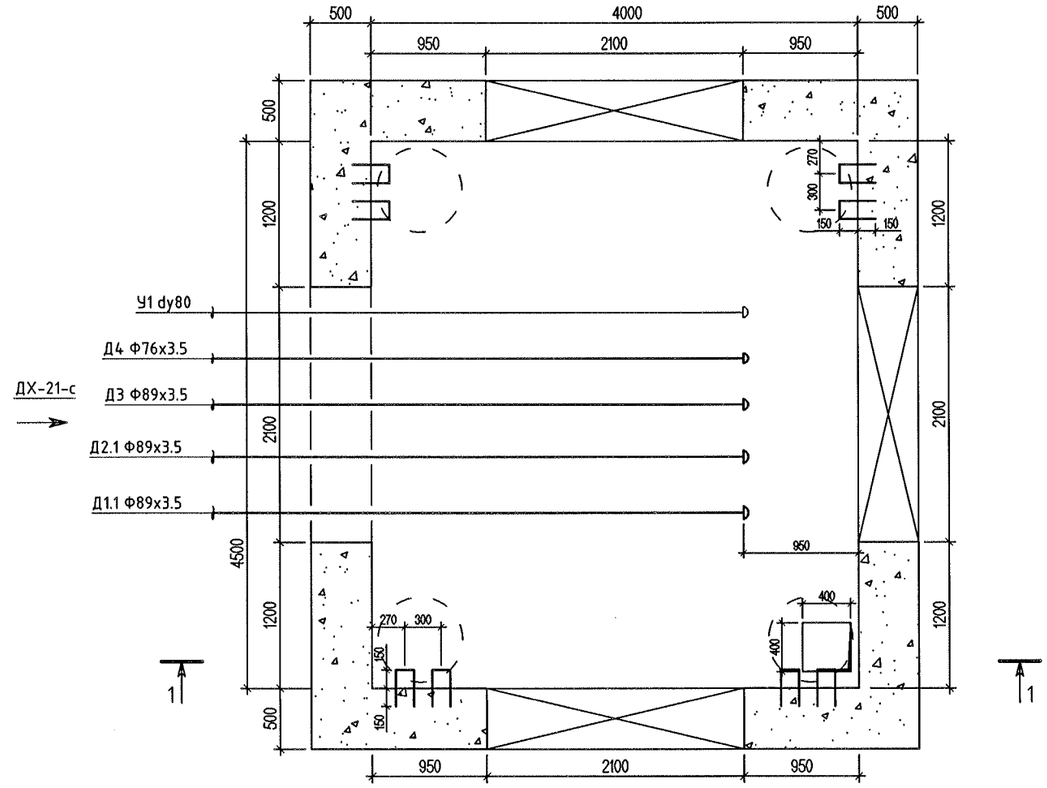

ДХ-25-н огтлол 1-1 М1:50 /ТК-13/

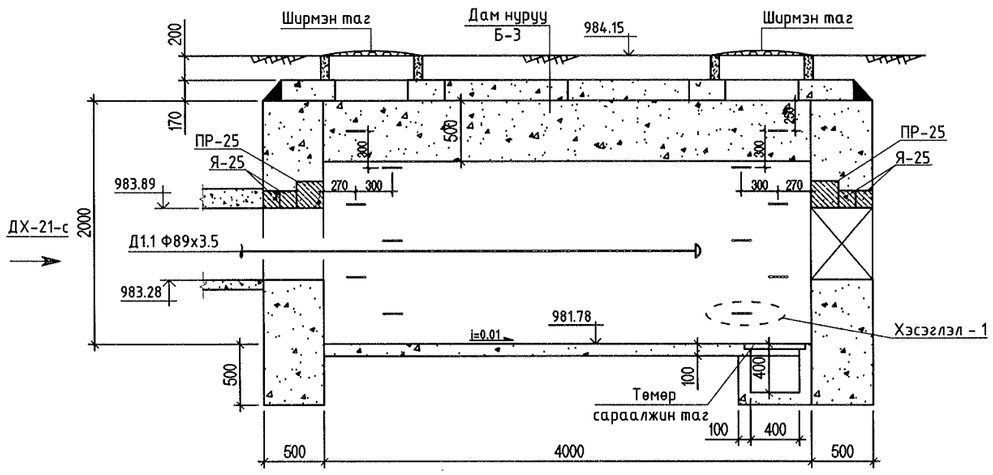

ХЭСЭГЛЭЛ - 1

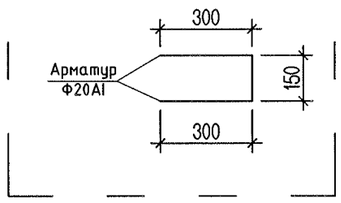

Тайлбар:
Дулааны худгийн дэлгэрэнгүй
Серия Г-991-1, випуск - 2-н ТК-13-с харна уу.

"СИВИЛ ИНЖЕНЕРИНГ КОНСАЛТИНГ" ХХК	Сүхбаатар аймаг. Баруун-Урт хот. 2-р баг. Орон сууцны хорооллын инженерийн шугам сүлжээний ажил /960 айл/				
	Дулааны худаг 25-н байгуулалт, огтлол 1-1				Ye шат: А.3
	Инженер	М.Түвшинжаргал	ЕГ шифр: СИК-06/2022	Масштаб: М1:50	Огноо: 2022.07-р сар
	Гүйцэтгэсэн	М.Түвшинжаргал	ТГ шифр:	Зургийн дугаар: ГД - 78	Хуудас: 126
	Шалгасан	Л.Мөнхжаргал			

А3

ДХ-26-н тагны байгуулалт М1:50 /ТК-14/

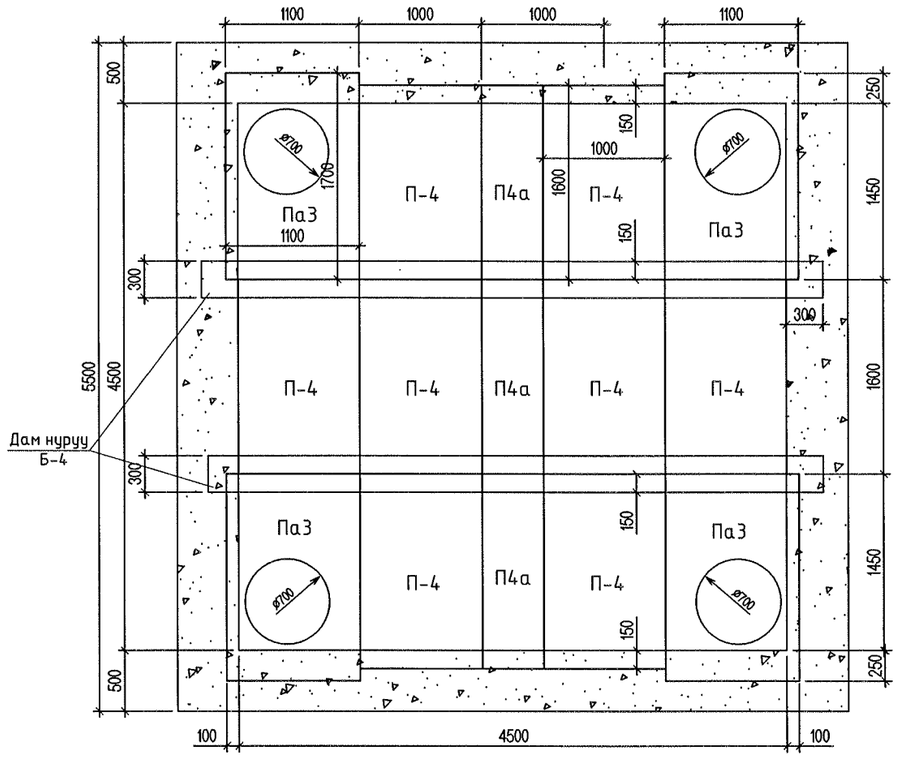

ДХ-26-н байгуулалт М1:50 /ТК-14/

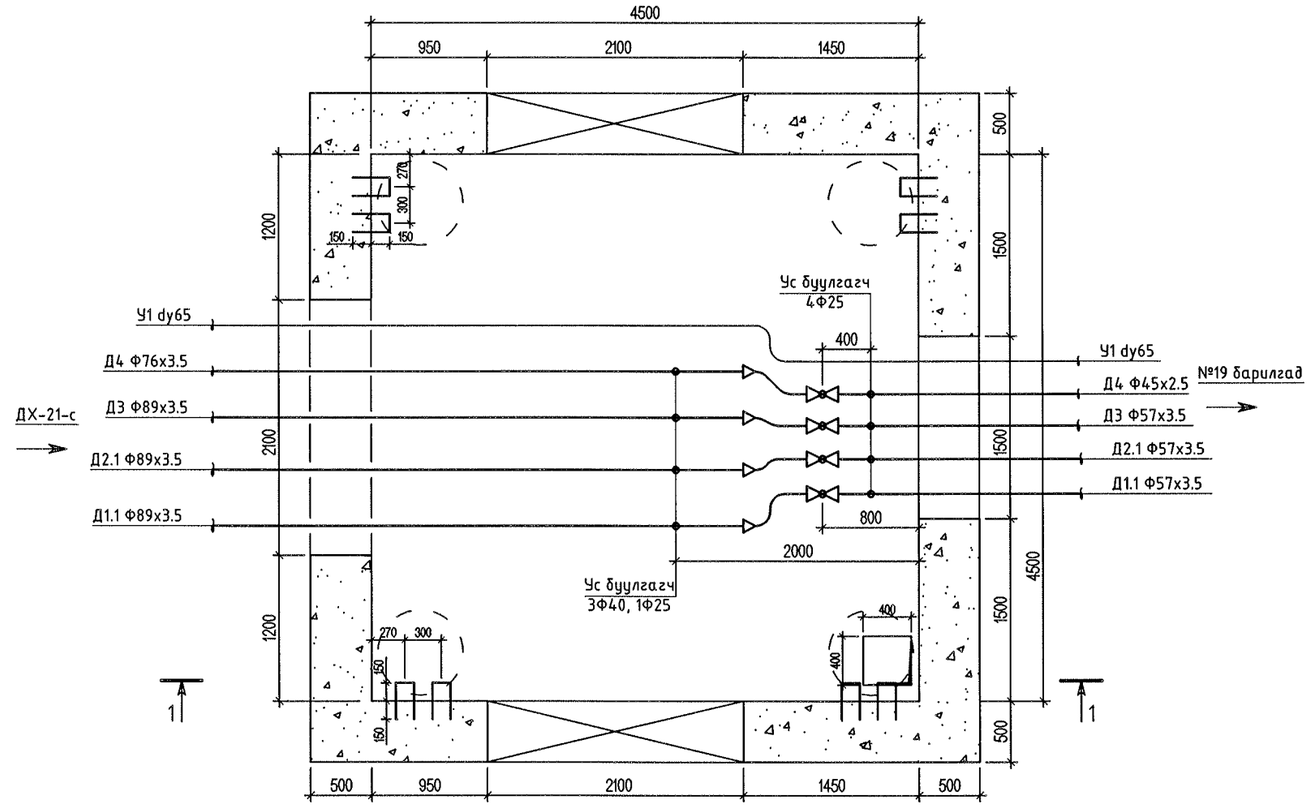

ДХ-26-н огтлол 1-1 М1:50 /ТК-14/

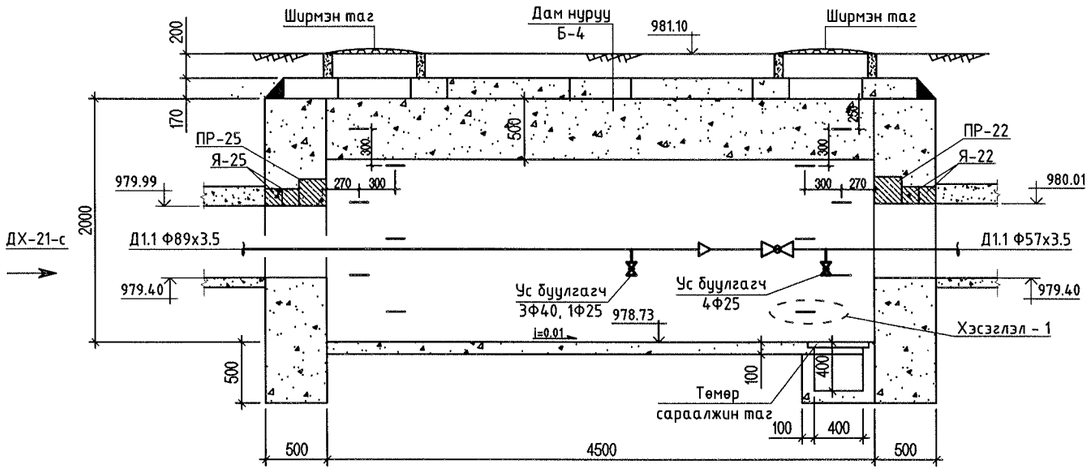

ХЭСЭГЛЭЛ - 1

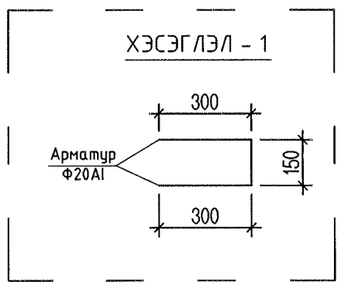

Тайлбар:
Дулааны хүдгийн дэлгэрэнгүйг
Серия Г-991-1, випуск - 2-н ТК-14-с харна уу.

"СИВИЛ ИНЖЕНЕРИНГ КОНСАЛТИНГ" ХХК	Сухбаатар аймаг. Баруун-Урт хот. 2-р баг. Орон сууцны хорооллын инженерийн шугам сүлжээний ажил /960 айл/				
	Дулааны хүдгэ 26-н байгуулалт, огтлол 1-1				Ye шат: А.3
	Инженер	М.Түвшинжаргал	ЕГ шифр: СИК-06/2022	Масштаб: М1:50	Огноо: 2022.07-р сар
	Гүйцэтгэсэн	М.Түвшинжаргал	ТГ шифр:	Зургийн дугаар: ГД - 79	Хуудас: 126
	Шалгасан	Л.Мөнхжаргал			

А3

ДХ-27-н тагны байгуулалт М1:50 /ТК-13/

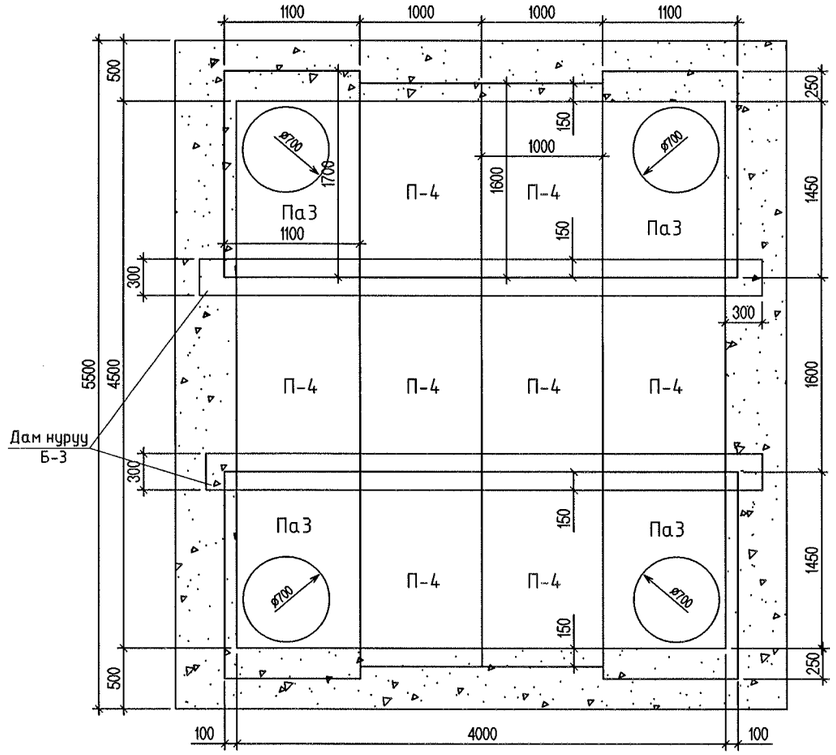

ДХ-27-н байгуулалт М1:50 /ТК-13/

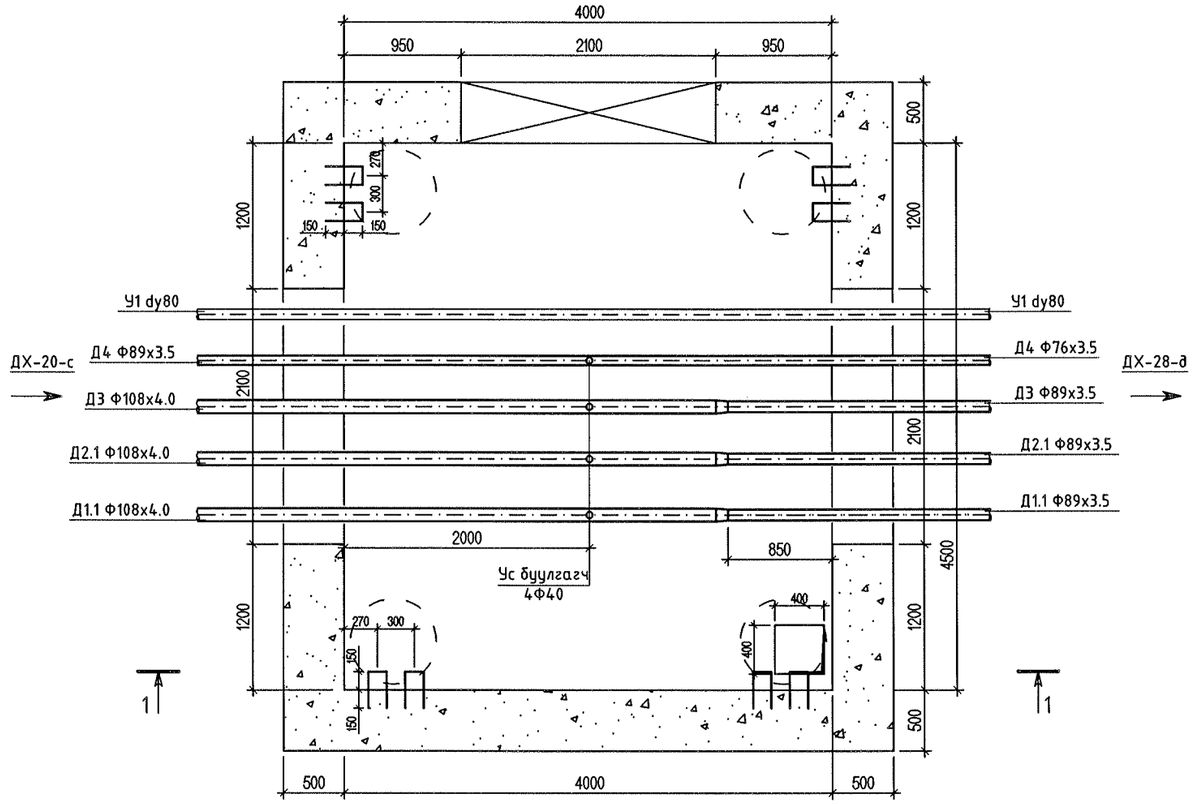

ДХ-27-н огтлол 1-1 М1:50 /ТК-13/

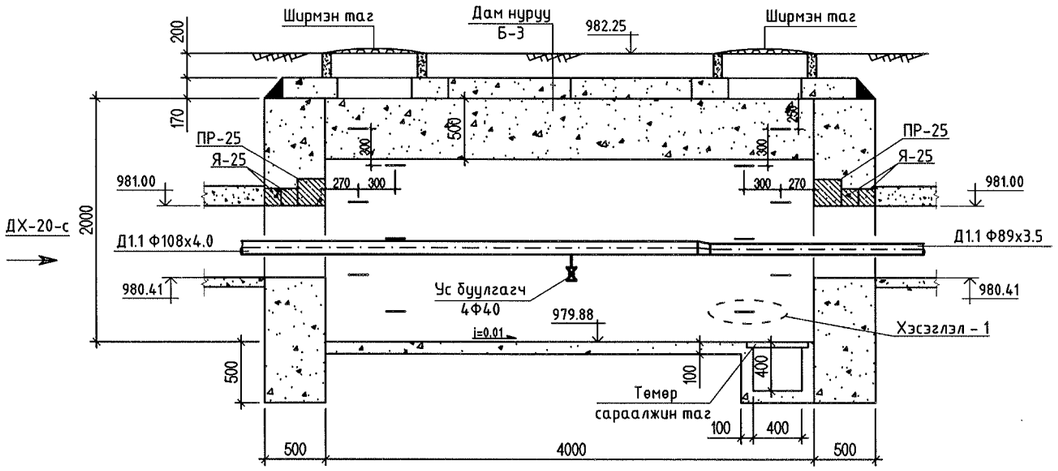

ХЭСЭГЛЭЛ - 1

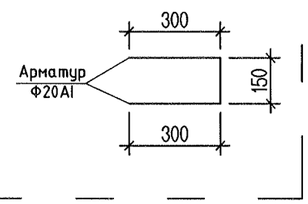

Тайлбар:
Дулааны хүдгийн дэлгэрэнгүй
Серия Г-991-1, випуск - 2-н ТК-13-с харна уу.

"СИВИЛ ИНЖЕНЕРИНГ КОНСАЛТИНГ" ХХК	Сүхбаатар аймаг. Баруун-Урт хот. 2-р баг. Орон сууцны хорооллын инженерийн шугам сүлжээний ажил /960 айл/				
	Дулааны хүдэг 27-н байгуулалт, огтлол 1-1				Ye шат: А.3
	Инженер	М.Түвшинжаргал	ЕГ шифр: СИК-06/2022	Масштаб: М1:50	Огноо: 2022.07-р сар
	Гүйцэтгэсэн	М.Түвшинжаргал	ТГ шифр:	Зургийн дугаар: ГД - 80	Хуудас: 126
	Шалгасан	Л.Мөнхжаргал			

А3

ДХ-28-н тагны байгуулалт М1:50 /ТК-13/

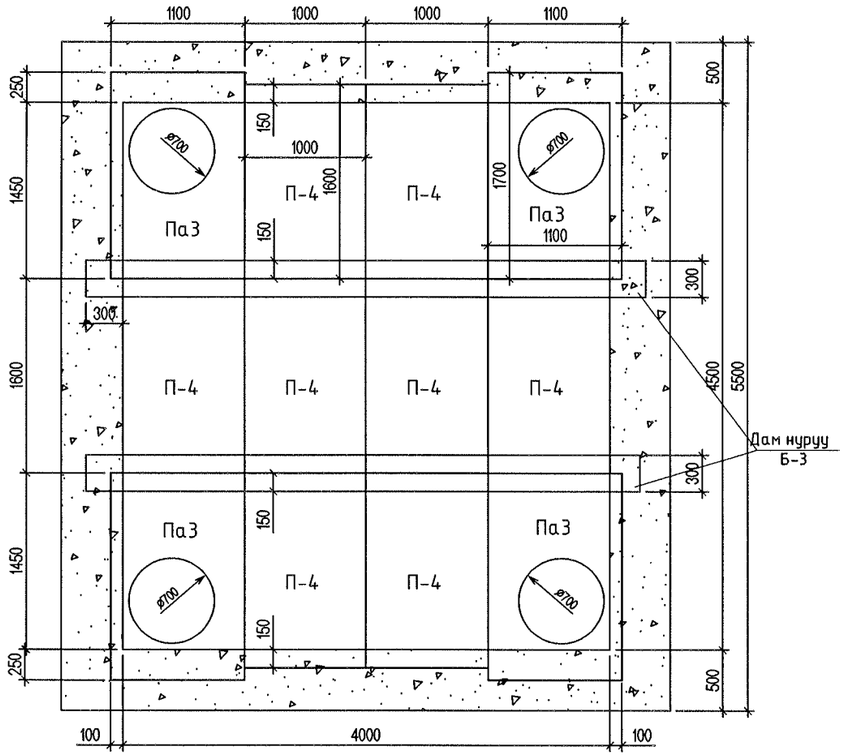
1100
1000
1000
1100
250
1450
1600
1450
250
500
5500
500
ø700
П-4
П-4
П-4

ДХ-29-н тагны байгуулалт М1:50 /ТК-6/

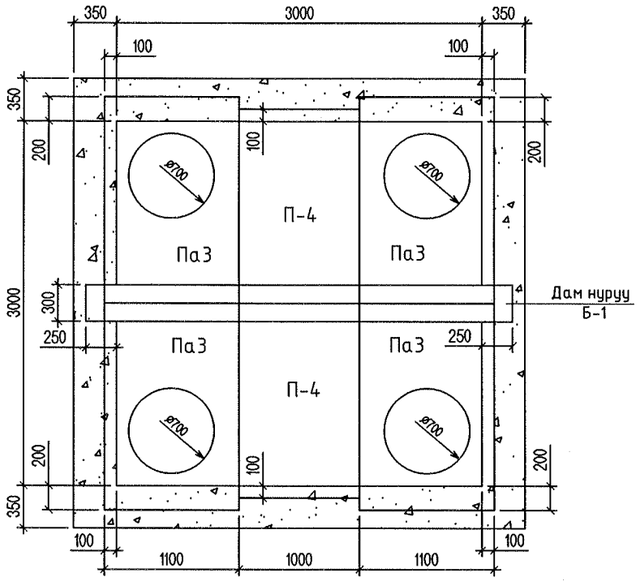

ДХ-29-н огтлол 1-1 М1:50 /ТК-6/

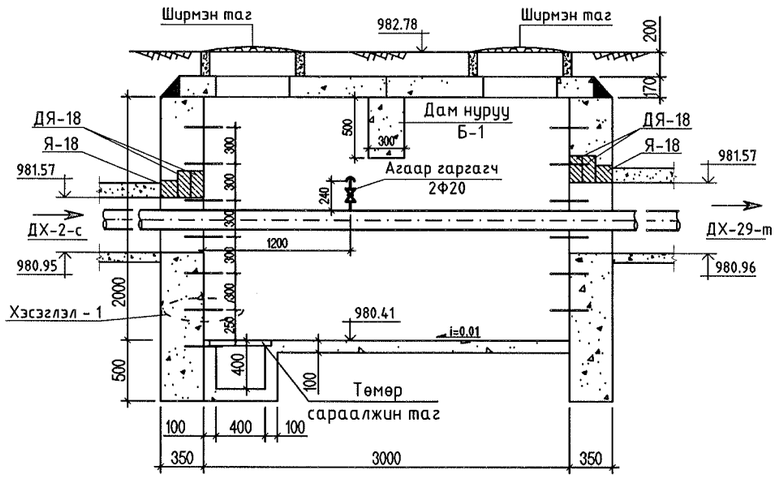

ДХ-29-н байгуулалт М1:50 /ТК-6/

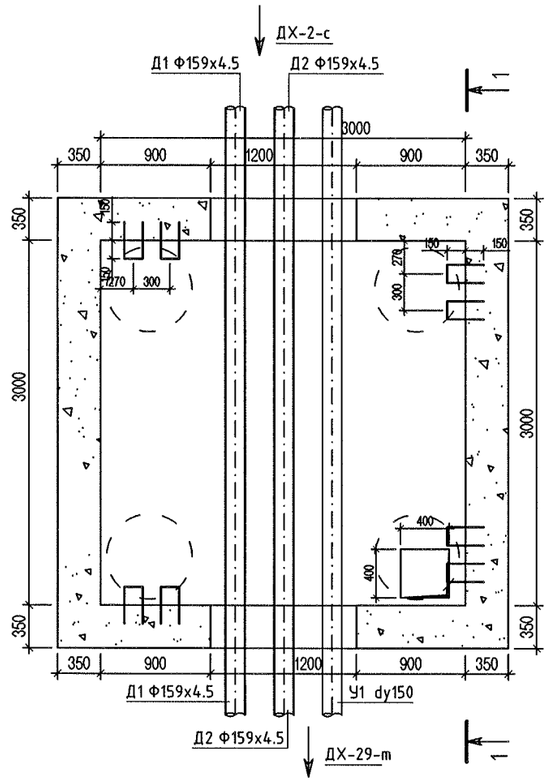

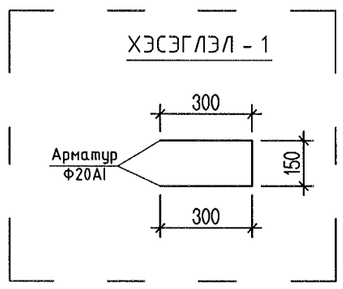

Тайлбар:
Дулааны хэдгийн дэлгэрэнгүйг
Серия Г-991-1, випуск - 2-н ТК-6-с харна уу.
Энэ хэдгэт галын гидрант угсрагдана.
Галын гидрантыг УХАТ зургаас үз.

"СИВИЛ ИНЖЕНЕРИНГ КОНСАЛТИНГ" ХХК	Сүхбаатар аймаг. Баруун-Урт хот. 2-р баг. Орон сууцны хорооллын инженерийн шугам сүлжээний ажил /960 айл/				
	Дулааны хэдгэт 29-н байгуулалт, огтлол 1-1				Ye шат: А.3
	Инженер	М.Түвшинжаргал	ЕГ шифр: СИК-06/2022	Масштаб: М1:50	Огноо: 2022.07-р сар
	Гүйцэтгэсэн	М.Түвшинжаргал	ТГ шифр:		
	Шалгасан	Л.Мөнхжаргал		Зургийн дугаар: ГД - 82	Хуудас: 126

А3

ДХ-30-н тагны байгуулалт М1:50 /ТК-6/

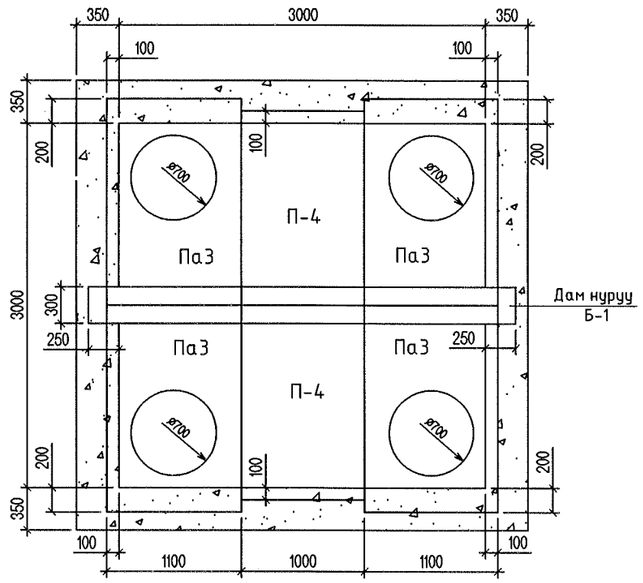

ДХ-30-н огтлол 1-1 М1:50 /ТК-6/

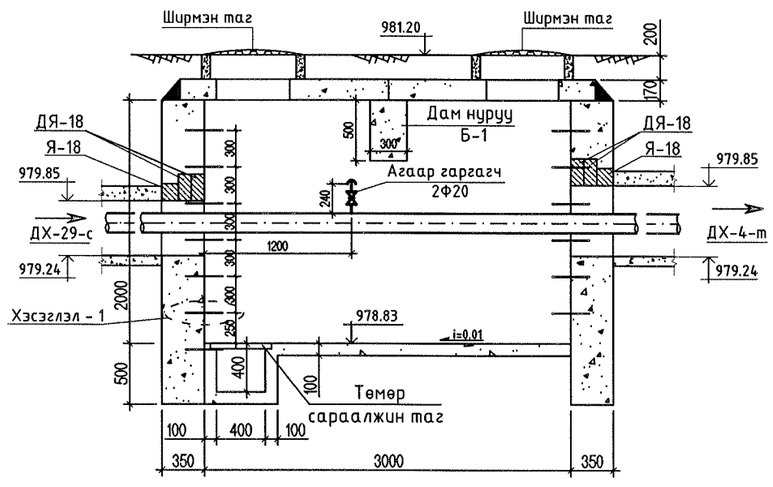

ДХ-30-н байгуулалт М1:50 /ТК-6/

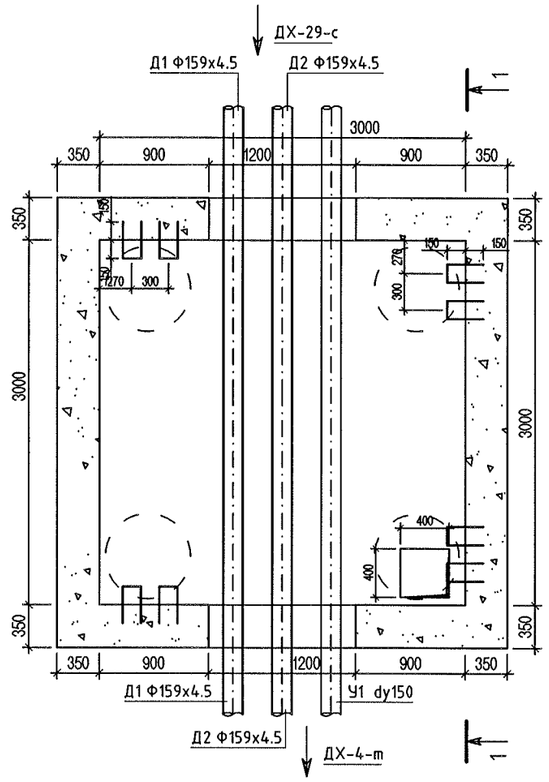

ХЭСЭГЛЭЛ - 1

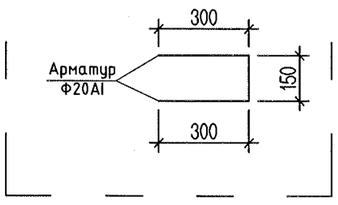

Тайлбар:
Дулааны худгийн дэлгэрэнгүйг
Серия Г-991-1, випуск - 2-н ТК-6-с харна уу.
Энэ худагт галын гидрант угсрагдана.
Галын гидрантыг УХАТ зургаас үз.

"СИВИЛ ИНЖЕНЕРИНГ КОНСАЛТИНГ" ХХК	Сухбаатар аймаг. Баруун-Урт хот. 2-р баг. Орон сууцны хороллын инженерийн шугам сүлжээний ажил /960 айл/				
	Дулааны худаг 30-н байгуулалт, огтлол 1-1				Ye шат: А.3
	Инженер	М.Түвшинжаргал	ЕГ шифр: СИК-06/2022	Масштаб: М1:50	Огноо: 2022.07-р сар
	Гүйцэтгэсэн	М.Түвшинжаргал	ТГ шифр:	Зургийн дугаар: ГД - 83	Хуудас: 126
	Шалгасан	Л.Мөнхжаргал			

А3