ХД МАРКИЙН АЖЛЫН ЗУРГИЙН ҮНДСЭН БҮРДЛИЙН ЖАГСААЛТ

Дэс дугаар	Хуудасны марк	Зургийн нэр	Тайлбар
1	ХД-1	Зургийн жагсаалт, Тайлбар бичиг	
2	ХД-2	Материалын түүвэр	
3	ХД-3	Угсралтын бүдүүвч	
4	ХД-4	Томъёолсон тэмдэг, Кабелийн марк, таних тэмдэг	
5	ХД-5	Зоорийн давхрын холбоо дохиоллын байгуулалт	М1:100
6	ХД-6	1-р давхрын холбоо дохиоллын байгуулалт	М1:100
7	ХД-7	2-р давхрын холбоо дохиоллын байгуулалт	М1:100

ТАЙЛБАР БИЧИГ

I.ЗУРАГ ТӨСӨЛ БОЛОВСРУУЛАХ ҮНДЭСЛЭЛ:

1. Тус барилгад холбоо дохиоллын ажлын зургийг барилгын төлөвлөлт, байгуулалтын дараах зохих стандарт, норм дүрмийг үндэслэн хийж гүйцэтгэв.

-Үүнд:

-Барилга байгууламжийн мэдээлэл, холбоо, дохиоллын ажлын зураг боловсруулах MNS 6586:2016

-Барилга байгууламжийн гал унтраах төхөөрөмж, дохиоллын хэрэгсэл БНБД-21-04-05

-Барилгын зураг, мэдээлэл, холбоо, дохиоллын тоног төхөөрөмжүүдийн тэмдэглэгээ MNS5532:2016

-Барилгын дотор холбоо, дохиоллын суваг члал да кабелийн угсралт хийх MNS5471:2005

-Барилга, орон сууц, гудамж талбайд тавих хяналтын камер. Ерөнхий шаардлага MNS 6423:2013

II. ЗУРАГТ ТУСГАСАН ҮНДСЭН ШИЙДЭЛ

2.1 Мэдээлэл холбооны суурин сүлжээний техник өрөө, босоо да хөндлөн суваг члалын төлөвлөлт:

2.1.1 Холбооны шүүгээнээс гарах МХСС-ний бүтцийн кабелийн марк, тоо хэмжээ үндэслэн тооцож давхруудын хоорондын ачааллаас хамааруулан зоорийн давхраас дээврийн давхар хүртэл ф-50мм-ийн дотор диаметртэй хуванцар хоолой /6-1 ширхэг/ суурилуулахаар төлөвлөв.

2.1.3 Босоо суваг члалыг барилгын хананд ховил гаргаж, давхрын хуваарилах самбар /ДХС/-ыг хананд шигтгэж суурилуулна.

2.1.4 ДХС-ээс МХСС-ний дэд бүтцийн кабель шугамын сүлжээний хуваарилагчууд, дохиоллын системийн хуваарилах төхөөрөмжүүд зэргийг байрлуулна.

2.1.5 ДХС-аас өрөөнүүдэд суурилуулах МХСС-ний төгсгөлийн үүр хүртэл 2 ширхэг Ф-22 мм-ийн хуванцар хоолой шалны дэлтэлд далд суурилуулахаар, дохиоллын системийн уян хоолойг таазанд далд суурилуулахаар тус тус төлөвлөв.

2.2 СУУРИН ТЕЛЕФОНЫ ТӨЛӨВЛӨЛТ:

2.2.1 Зоорийн давхрын холбооны шүүгээнд төгсгөлийн төхөөрөмж 20х2 бокс суурилуулан, түүнээс 10х2 кабель 2ш гаргаж босоо суваг члалаар 1,2-р давхарт 10х2 төгсгөлийн төхөөрөмжүүдэд холбохоор төлөвлөв.

2.2.2 ДХС-аас өрөөнүүдэд суурилуулах төгсгөлийн үүр хүртэл UTP 2х2х0.5мм кабель татаж суурилуулна.

2.3 КОМПЬЮТЕРИЙН СҮЛЖЭЭНИЙ ТӨЛӨВЛӨЛТ:

2.3.1 Зоорийн давхарт холбооны шүүгээнд 19"-ийн зогсвор, түүнд компьютерийн сүлжээний гол зангилаа FDF, Media convertor, Switch /Sport/-ийг байрлуулан түүнээс UTP 4х2х0.5мм Cat6 маркийн кабель татаж давхар бүрт 16 порттой Свич суурилуулан холбохоор төлөвлөв.

2.3.2 ДХС-аас өрөөнүүдэд суурилуулах төгсгөлийн үүр хүртэл UTP 4х2х0.5мм Cat6 маркийн кабель татна.

2.4 КАБЕЛИЙН ТЕЛЕВИЗИЙН СҮЛЖЭЭНИЙ ТӨЛӨВЛӨЛТ:

2.4.1 Зоорийн давхарт техникийн өрөөнд өсгүүрийн төхөөрөмжийг суурилуулан босоо суваг члалаар давхар бүрийн салаалагчуудад RG 0.7-0.9мм өндөр давтамжийн коаксаль кабель татахаар төлөвлөв.

2.4.2 ДХС-аас өрөөнүүдэд суурилуулах төгсгөлийн үүр хүртэл RG 0.5-0.7 маркийн кабель татна.

2.5 ЗАРЛАН МЭДЭЭЛЛИЙН СИСТЕМИЙН ТӨЛӨВЛӨЛТ:

2.5.1 Микрофоныг 1-р давхрын давхрын №15 үүдний хэсгийн харуул дээр, хүлээн авах станцыг зоорийн давхарт Rack дотор суурилуулна. Давхар бүрийн коридорын таазанд чанга яригчуудыг суурилуулах да 1х2х0.7 хөндлөн огтлол бүхий экрантай кабелиар холбоно.

2.5.2 Зарлан мэдээллийн системийг ердийн үед зар сурталчилгааны зорилуулалтаар ашиглах бол гал гарсан үед аюулын дохио өгөх, ослын үед нүүлгэн шилжүүлэлтийг удирдах зорилгоор ашиглана.

2.6 ГАЛЫН ДОХИОЛЛЫН СИСТЕМИЙН ТӨЛӨВЛӨЛТ:

2.6.1 1-р давхрын №15 үүдний хэсгийн 24 цагаар байрлах харуул дээр /FACP/ галын дохиоллын хүлээн авах станцыг суурилуулахаар төлөвлөв.

2.6.2 Утааны /S/, дулааны /H/ мэдээлэгчүүдийг 1х4х1.0 маркийн галд тэсвэртэй кабелиар, галын гар мэдээлэгч да дуут дохио өгөгчийг 2х2х0,5 хөндлөн огтлолтой кабелиар холбохоор төлөвлөв.

2.6.3 Галын дохиоллын систем нь зарлан мэдээллийн системтэй холбогдож ажиллана.

2.7 ДҮРС АЖИГЛАЛТЫН ХЯНАЛТЫН СИСТЕМИЙН ТӨЛӨВЛӨЛТ:

2.7.1 21"-ийн дэлгэцийг 1-р давхрын №15 үүдний хэсгийн 24 цагаар байрлах харуул дээр, дүрс бичлэг үзэх төхөөрөмж /NVR/-ийг зоорийн давхарт Rack дотор суурилуулах бөгөөд харах өнцөг зэргийг харгалзан 1-2-р давхарт нийт 12ш IP дуранг UTP 4х2х0.5 маркийн кабелиар холбохоор төлөвлөсөн.

III. УГСРАЛТЫН ҮЕД ТАВИГДАХ ШААРДЛАГА:

3.1 Суурин телефон, компьютерийн сүлжээ, кабелийн телевизийн розеткыг цахилгааны розетканы баруун талд байрлуулна.

3.2 МХСС-ний төгсгөлийн үүрийг шалны түвшинд болон шалны түвшингээс дээш 0,3м-ийн өндөрт хананд суурилуулна.

3.3 Галын дулааны да утааны мэдээлэгчийг байрлуулахдаа өрөөний /орох, гарах/ агааржуулалтын нүхнээс 1м-ээс багагүй зайнд байрлуулна. Галын дулааны мэдээлэгчийг дулаан ялгаруулах гэрэлтүүлэгчээс 0,5м-ээс багагүй зайд байрлуулна.

3.4 Холбоо дохиоллын системийн угсралтын ажлыг гүйцэгэх тусгай зөвшөөрөлтэй мэргэжлийн байгууллагаар зургийн дагуу монгол улсад мөрдөгдөж байгаа норм да дүрэм, холбогдох журам стандарт, технологийн шаардлага болон үйлдвэрлэгчийн тоног төхөөрөмжийн угсралтын заавры даримтлан гүйцэтгэнэ.

3.5 Угсралтын ажлын явцад ажиллагсадын аюулгүй байдлыг хангахын тулд монгол улсын хэмжээнд мөрдөгдөж байгаа аюулгүй ажиллагааны дүрмийн шаардлагыг ханган ажиллах шаардлагатай.

3.6 Төлөвлөгдөж байгаа тоног төхөөрөмж болон ажиллагсдын аюулгүй байдлыг хангахын тулд техник хэрэгслийн металл их биеийг барилгын газардуулгын хүрээнд гаргаж холбоно. Газардуулгын эсэргүүцэл 4,0 ом-оос хэтрэхгүй байна. Тоног төхөөрөмжийн газардуулгыг цахилгааны зураг (ХТ-13 хуудас)-аас үз.

3.7 24 цагаар байрлах харуулын байр өөрчлөгдсөн тохиолдолд галын дохиоллын хүлээн авах станц, дүрс ажиглалтын дэлгэц, зарлан мэдээллийн системийн микрофоныг зөөж болно.

ЭКСПЕРТ №04-07
Зураг төсөл магадлал хянасан
Нарын усан
2020.07.31
Засварлай
Барилгын

ТАЙЛБАР

Төслийн ує шат: Ажлын зураг

Ерөнхий гүйцэтгэгч

91999138

НУТАГ КОНСАЛТИНГ

Улаанбаатар хот. Баянгол дүүрэг. 17-р хороо. 28-1

Инженер		Г.Урантуяа
Гүйцэтгэсэн		Г.Урантуяа
Шалгасан		

16-р цэцэрлэгийн өргөтгөлийн барилга /200 хүүхдийн цэцэрлэгийн барилга/ Улаанбаатар хот, Сүхбаатар дүүрэг, 1-р хороо

Зургийн жагсаалт, Тайлбар бичиг

Масштаб:	Зургийн дугаар: ХД-1	Бүх хуудас: 7
ЕГ Шифр: НК-2019/31	ТГ Шифр:	Огноо: 2019.10

МАТЕРИАЛЫН ТҮҮВЭР

Д/д	Материалын нэр	Маяг	Хэм нэгж	Тоо	Тайлбар
	Телефон холбоо				
1	Дотуур холбооны станц		ш	1	
2	Олон хосын кабелийн төгсгөлийн төхөөрөмж	20 хос	ш	1	
3	Олон хосын кабелийн төгсгөлийн төхөөрөмж	10 хос	ш	2	
4	Телефоны розетка /4ш ялтастай коннектор/	RG-11	ш	8	хананд
5	Телефоны розетка /4ш ялтастай коннектор/	RG-11	ш	11	шаланд
6	Зэс дамжуулагчтай полиэтилэн тусгаарлагчтай полиэтилэн бүрхүүлтэй утас /ердийн/	UTP 10x2x0.5мм	м	12	
7	Зэс дамжуулагчтай полиэтилэн тусгаарлагчтай полиэтилэн бүрхүүлтэй утас /ердийн/	UTP 2x2x0.5мм	м	379	
	Компьютерийн сүлжээ				
1	Шилэн кабелийн төгсгөлийн төхөөрөмж	FDF	ш	1	
2	Шилэн кабелийн хувиргач төхөөрөмж	Media Converter	ш	1	
3	Компьютерийн сүлжээний салаалагч	Switch 16 port	ш	2	
4	Компьютерийн сүлжээний салаалагч	Managed Switch 5 port	ш	1	
5	Компьютерийн сүлжээний розетка /8ш ялтастай коннектор/	RG-45	ш	8	хананд
6	Компьютерийн сүлжээний розетка /8ш ялтастай коннектор/	RG-45	ш	11	шаланд
7	Зэс дамжуулагчтай полиэтилэн тусгаарлагчтай полиэтилэн бүрхүүлтэй 8 судастай утас /ердийн/	Cat 6 UTP 4x2x0.5мм	м	380	
	Кабелийн телевиз				
1	Кабелийн телевизийн өсгүүр		ш	1	
2	Кабелийн телевизийн салаалагч	5-860мГц 10dB	ш	2	8 чиглэл
3	Кабелийн телевизийн розетка	5/0, 10.16мм далд суудаг	ш	16	хананд
4	Задгай зэс дамжуулагчтай полиэтилэн тусгаарлагчтай полиэтилэн бүрхүүлтэй коаксаль кабель	РК-75 0.7-0.9мм	м	9	Босоо шугамд
5	Задгай зэс дамжуулагчтай полиэтилэн тусгаарлагчтай полиэтилэн бүрхүүлтэй коаксаль кабель	РК-75 0.5-0.7мм	м	240	Хөндлөн шугамд
	Зарлан мэдээллийн систем				
1	Зарлан мэдээллийн системийн хүлээн авах станц	Pc=50Вт	ш	1	
2	Микрофон		ш	1	
3	Чанга яригч	3W-5W	ш	8	таазанд
4	Дууны цуян холболтын кабель	1x2x0.7мм	м	120	

Д/д	Материалын нэр	Маяг	Хэм нэгж	Тоо	Тайлбар
	Галын дохиоллын систем				
1	Галын дохиоллын хүлээн авах станц, хянах самбар		ш	1	
2	Утаа мэдрэх хэт улаан туяаны үүсгэгчтэй галын дохиоллын мэдээлэгч	i=100мкА Rx-1.1кОм	ш	67	
3	Дулаан мэдрэх хэт улаан туяаны үүсгэгчтэй галын дохиоллын мэдээлэгч	i=100мкА Rx-1.1кОм	ш	3	
4	Гараар удирдах галын дохиоллын мэдээллэгч /телефон утасны холбогчтой/	i=100мкА Rx-1.1кОм	ш	4	
5	80дб хүртэл авиа үүсгэх чадалтай түгшүүрийн дуут дохио өгөгч		ш	4	
6	Галд тэсвэртэй кабель	1x4x1.0мм	м	1350	
	Дүрс ажиглалтын хяналтын систем				
1	Дүрс бичлэг үзэх төхөөрөмж	NVR	ш	1	
2	Ажиглалтын дэлгэц	21''	ш	1	
3	Сүлжээний салаалагч	PoE Switch /8 port/	ш	2	
4	Дүрс ажиглалтын IP дуран /Барилгын дотор/	2MP,Full HD, 3.6мм,90°C,20-30м	ш	11	
5	Дүрс ажиглалтын IP дуран /Барилгын гадна/	2MP,Full HD, 3.6мм,90°C,40-50м	ш	1	
6	Сүлжээний кабель	Cat 6 UTP 4x2x0.5мм	м	200	дотор дурангийн
7	Сүлжээний кабель	Cat 6 STP 4x2x0.5мм	м	15	гадна дурангийн
	Бусад материал тоног төхөөрөмж				
1	Холбооны төхөөрөмжүүдийг тоноглох шүүгээ /Rack/	19" 8U	ш	1	хананд өлгөх
2	Давхрын холбооны самбар	500x600x120мм	ш	2	хананд далд суух
3	Пластмассан хоолой /нимгэн ханатай, цуян/	Ф-22мм /ПВХ/	м	1900	
4	Пластмассан хоолой /нимгэн ханатай, цуян/ L=3м	Ф=50мм	ш	15	Босоо шугамд 6-1 эгнээ
5	Кабелийн тавиур /L=3м/	W=400мм	ш	4	Булан бэхэлгээний хамт
6	Цахилгаан тэжээлийн шулуутгагч, гүйдэл хүчдэл баригч /UPS/	220В/24В 6А t=15min P=2kW	ш	1	

04-07
ЭКСПЕРТ №
2020.07.31
Засварлагч
Чүй

ТАЙЛБАР

Гүйцэтгэсэн ує шоп
Ажлын зураг

Ерөнхий гүйцэтгэгч
91999138
НУТАГ КОНСАЛТИНГ
Улаанбаатар хот. Баянгол дүүрэг. 17-р хороо. 28-1

Инженер		Г.Урантуяа
Гүйцэтгэсэн		Г.Урантуяа
Шалгасан		

16-р цэцэрлэгийн өргөтгөлийн барилга /200 хүүхдийн цэцэрлэгийн барилга/ Улаанбаатар хот, Сүхбаатар дүүрэг, 1-р хороо

Материалын түүвэр

Масштаб:	Зурагийн дугаар: ХД-2	Бүх хуудас: 7
ЕГ Шифр: НК-2019/31	ТГ Шифр:	Огноо: 2019.10

УГСРАЛТЫН БҮДҮҮВЧ

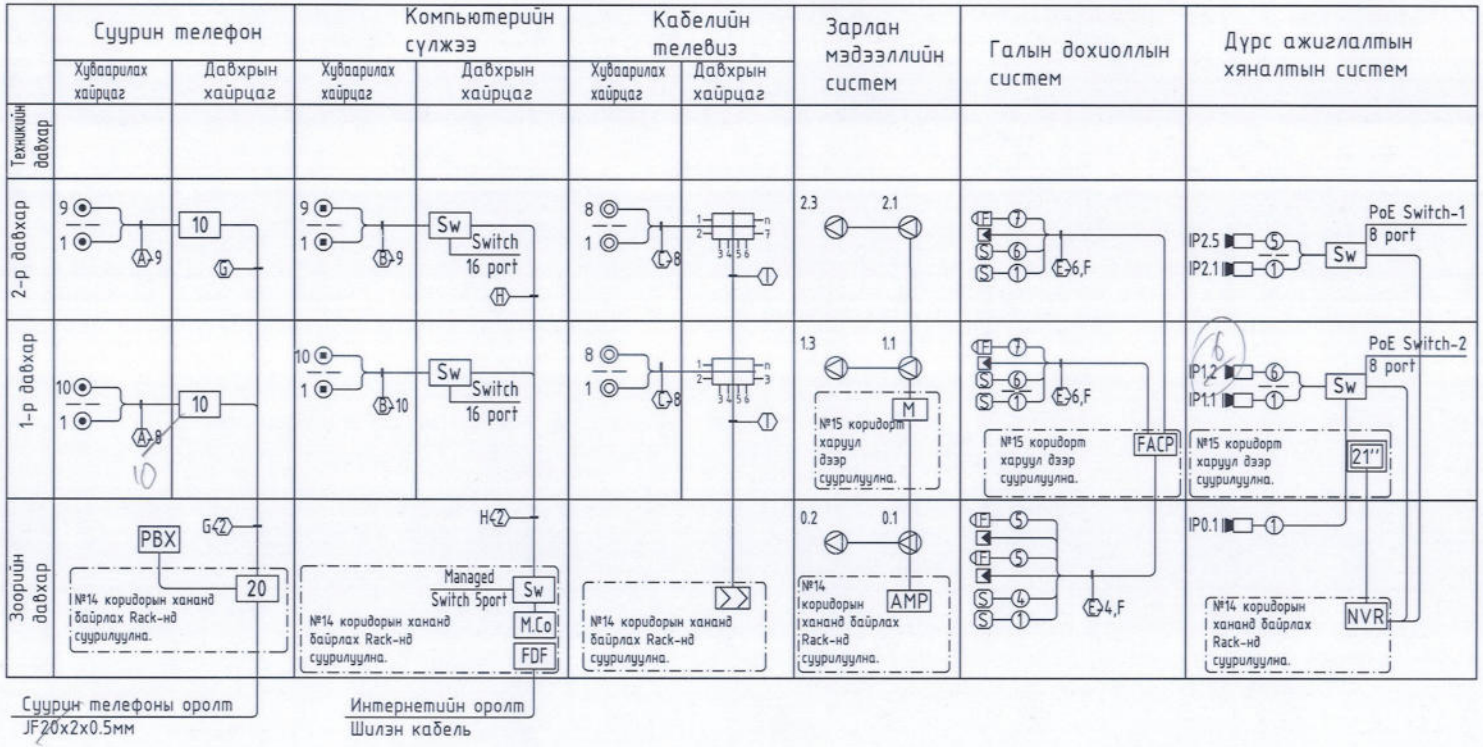

ТАЙЛБАР

Гүйцэтгэсэн ур чадвар	Ажлын зураг
Ерөнхий гүйцэтгэгч	
91999138 НУТАГ КОНСАЛТИНГ	Улаанбаатар хот. Баянгол дүүрэг. 17-р хороо. 28-1
Инженер	Г.Урантуяа
Гүйцэтгэсэн	Г.Урантуяа
Шалгасан	

16-р цэцэрлэгийн өргөтгөлийн барилга /200 хүүхдийн цэцэрлэгийн барилга/ Улаанбаатар хот, Сүхбаатар дүүрэг, 1-р хороо

Угсралтын бүдүүвч

Масштаб:	Зурвасын дугаар:	Бүх хуудас:
	ХД-3	7
ЕГ Шифр: НК-2019/31	ТГ Шифр:	Огноо: 2019.10

04-07
2020.07.31

ТОМЪЁОЛСОН ТЭМДЭГ

Таних тэмдэг	Нэр	Угсрах тэмдэг, төрөл
	Суурин телефон	
20	Олон хосын төгсгөлийн төхөөрөмж	
10	Телефоны 10x2 төгсгөлийн төхөөрөмж	
	Хананд далд суурилуулах телефоны үүр	Шалнаас+300мм
	Компьютерийн сүлжээ	
FDF	Шилэн кабелийн төгсгөлийн төхөөрөмж	
M.Co	Шилэн кабелийн хувиргагч төхөөрөмж	
Managed Sw	Компьютерийн сүлжээний сэлгэгч төхөөрөмж /Свич/	
	Хананд далд суурилуулах компьютерийн сүлжээний үүр	Шалнаас+300мм
	Шаланд далд суурилуулах телефон, компьютерийн сүлжээний хосолсон үүр	Шаланд
	Кабелийн телевиз	
	Кабелийн телевизийн өсгүүр	
	Кабелийн телевизийн салаалагч	
	Хананд далд суурилуулах кабелийн телевизийн үүр	Шалнаас+300мм
	Зарлан мэдээллэх систем	
AMP	Чадлын өсгөгч	
M	Микрофон	
	Таазанд далд суурилуулах чанга яригч	Таазанд
	Галын дохиоллын систем	
FACP	Галын дохиоллын хүлээн авах станц	
S	Галын дохиоллын утаа мэдрэгч	Таазанд
H	Галын дохиоллын дулаан мэдрэгч	Таазанд
F	Галын дохиоллын гар мэдээллэгч	шалнаас+1000мм
	Галын дохиоллын дуут дохио өгөгч	шалнаас+1000мм
	Дүрс ажиглалтын хяналтын систем	
NVR	IP дурангийн бичигч, бичлэг үзэх төхөөрөмж	
21"	Ажиглалтын дэлгэц	

Таних тэмдэг	Нэр	Угсрах тэмдэг, төрөл
	Барилгын дотор суурилуулах хөдөлгөөний хяналтын дуран	Таазанд
	Барилгын гадна суурилуулах хөдөлгөөний хяналтын дуран	Таазанд
	Бусад материал, тоног төхөөрөмж	
	Холбооны төхөөрөмжүүдийг тоноглох шүүгээ /Rack-19"/	
	Холбоо дохиоллын давхар хуваарилах самбар	
	Кабелийн тавиур	
	Утас, кабелийн давхар хоорондын шилжилт	
	PVC хоолой /шалаар/	
	PVC хоолой /дүүжин таазаар/	

КАБЕЛИЙН МАРК, ТАНИХ ТЭМДЭГ

Таних тэмдэг	Кабелийн марк	Зориулалт
A	UTP 2x2x0.5мм	Суурин телефон
B	UTP Cat6 0.5x4P	Компьютерийн сүлжээ, Ажиглалтын дуран
C	PK-50 Коаксаль кабель /75ом 0.5-0.7мм/	Кабелийн телевиз
D	1x2x0.7мм	Зарлан мэдээллийн систем
E	1x4x1.0мм	Галын дохиолол
F	1x2x1.5мм	Галын дохиоллын гар мэдээллэгч, дуут дохио өгөгч
G	JF 10x2x0.5мм	Суурин телефон
H	PK-50 Коаксаль кабель /75 ом 0.7-0.9мм/	Кабелийн телевиз /босоо шугамд/

04-07
ЭКСПЕРТ №
Гарын үсэг
2020.07.31 өдөр
засвартай
Чуй

ТАЙЛБАР

Захиалагч: Ажлын зураг

Ерөнхий гүйцэтгэгч

91999138

НУТАГ Консалтинг

Улаанбаатар хот. Баянгол дүүрэг. 17-р хороо. 28-1

Инженер		Г.Урантуяа
Гүйцэтгэсэн		Г.Урантуяа
Шалгасан		

16-р цэцэрлэгийн өргөтгөлийн барилга /200 хүүхдийн цэцэрлэгийн барилга/ Улаанбаатар хот, Сүхбаатар дүүрэг, 1-р хороо

Томъёолсон тэмдэг, Кабелийн марк, таних тэмдэг

Масштаб:	Зургийн дугаар:	Бүх хуудас:
	ХД-4	7
ЕГ Шифр: НК-2019/31	ТГ Шифр:	Огноо: 2019.10

ЗООРИЙН ДАВХРЫН ХОЛБОО ДОХИОЛЛЫН БАЙГУУЛАЛТ 1:150

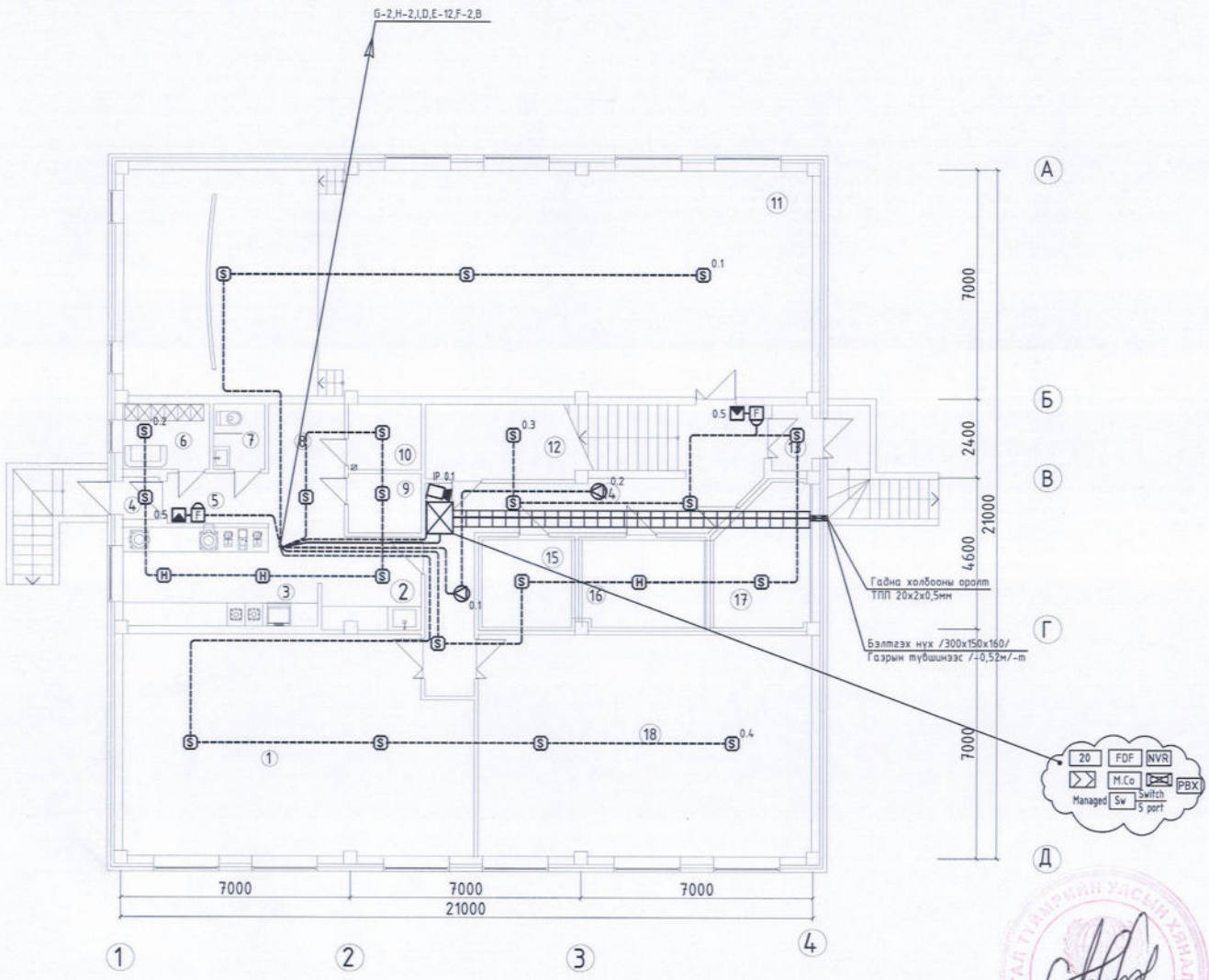

№	Өрөөний нэр	
1	Дуу хөгжмийн заал	69.67
2	Аяга таваг угаалга	8.40
3	Халуун цех	18.40
4	Гонх	1.48
5	Коридор	8.20
6	Хувцас солих өрөө	5.36
7	Ариун цэврийн өрөө	3.16
8	Бэлтгэх хэсэг	4.87
9	Хуурай агуулах	3.96
10	Хүйтэн агуулах	4.40
11	Урлаг заал	144.52
12	Агуулах	10.40
13	Гонх	2.52
14	Коридор	27.57
15	Цагаан хэрэглэл угаалга	8.40
16	Дулааны узель	10.90
17	Цахилгааны өрөө	12.82
18	Биеийн тамирын заал	68.83
19	Шатны хонгил	6.67
	Нийт	413.86

ТАЙЛБАР

Зөвшөөрөлцсөн:

БА		Н.Шинэболд
ББ		М.Зандаръяа
ХАС		Д.Отгонжаргал
ЦБУ		Д.Отгонжаргал
ХТ,ДГ		Е.Берикбол

Гүүлэн ує шоп
Ажлын зураг

Ерөнхий гүйцэтгэгч

91999138

НУТАГ ХӨНСАЛТИНГ

Улаанбаатар хот. Баянгол дүүрэг. 17-р хороо. 28-1

Инженер		Г.Урантуяа
Гүйцэтгэсэн		Г.Урантуяа
Шалгасан		

16-р цэцэрлэгийн өргөтгөлийн барилга /200 хүүхдийн цэцэрлэгийн барилга/ Улаанбаатар хот, Сүхбаатар дүүрэг, 1-р хороо

Зоорийн давхрын холбоо дохиоллын байгуулалт

Масштаб:	Зургийн дугаар:	Бүх хуудас:
М1:150	ХД-5	7
ЕГ Шифр: НК-2019/31	ТГ Шифр:	Огноо: 2019.10

04-07.
2020.07.31

1-Р ДАВХРЫН ХОЛБОО ДОХИОЛЛЫН БАЙГУУЛАЛТ 1:150

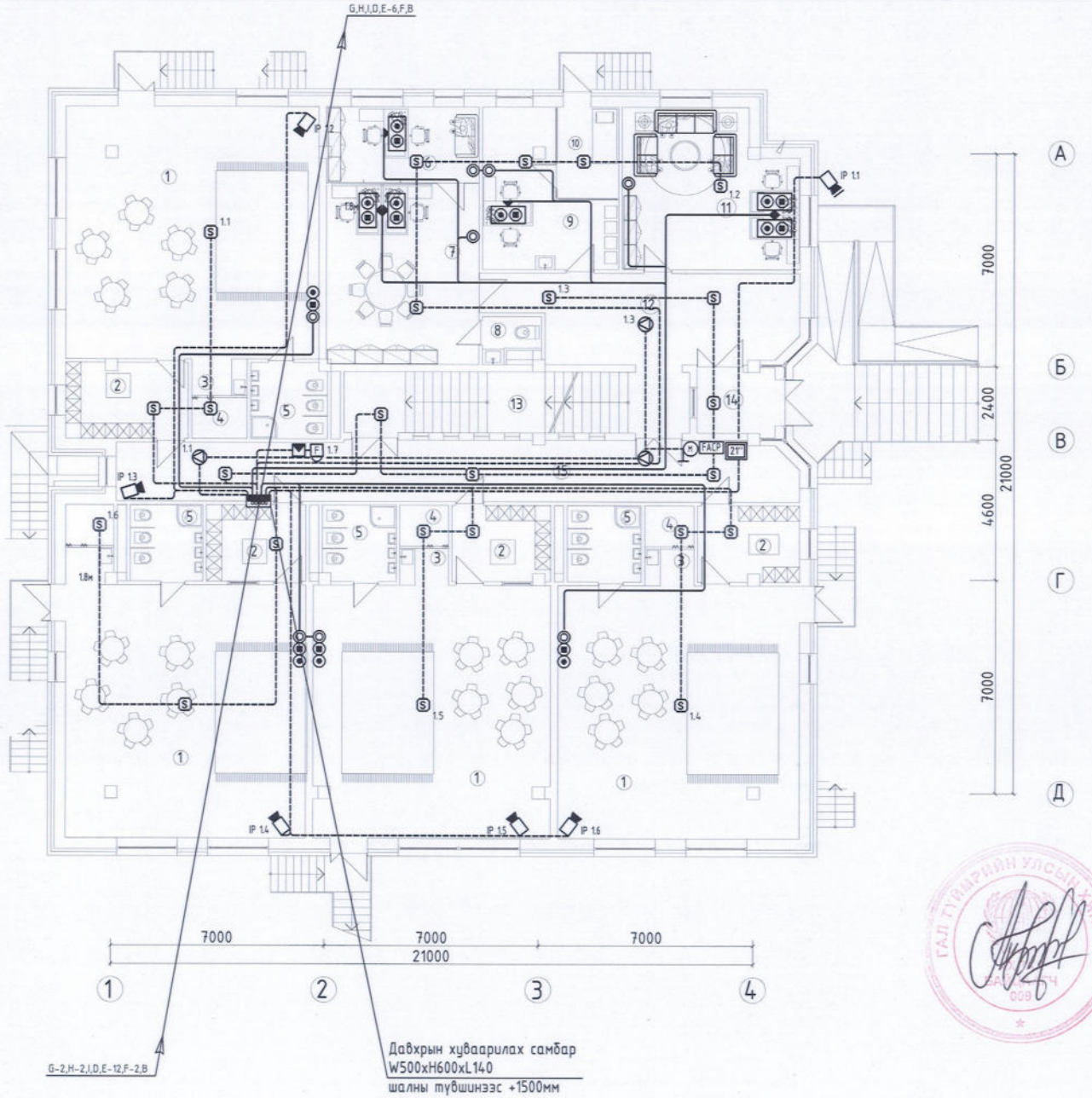

Давхрын хувааарилах самбар
W500xH600xL140
шалны түвшинээс +1500мм

№	Өрөөний нэр	
	А, Б, В, Г бүлэг 85.89x4=343.56	
1	Анги	65.40
2	Хувцас солих өрөө	8.23
3	Аяга таваг угаах, хадгалах	1.92
4	Хөнжил гудас хураах өрөө	2.14
5	Ариун цэврийн өрөө	6.0
	Нийт	85.89
6	Заах арга зүйч	11.93
7	Багш нарын өрөө	30.22
8	Ажилчдын ариун цэврийн өрөө	2.37
9	Эмчийн өрөө	17.35
10	Тусгаарлах өрөө	6.0
11	Аж ахуй, ажилчдын өрөө	28.18
12	Коридор	27.10
13	Шатны хонгил	22.56
14	Гонх	5.28
15	Коридор	43.72
	Нийт	538.27

ТАЙЛБАР

Зөвшөөрөлцсөн:

БА		Н.Шинэболд
ББ		М.Зандаръяа
ХАС		Д.Отгонжаргал
ЦБУ		Д.Отгонжаргал
ХТ,ДГ		Е.Берикбол

Төслийн үе шат
Ажлын зураг

Ерөнхий гүйцэтгэгч

91999138
НУТАГ хөгжлийн

Улаанбаатар хот.
Баянгол дүүрэг.
17-р хороо. 28-1

Инженер		Г.Урантуяа
Гүйцэтгэсэн		Г.Урантуяа
Шалгасан		

16-р цэцэрлэгийн өргөтгөлийн барилга /200 хүүхдийн цэцэрлэгийн барилга/ Улаанбаатар хот, Сүхбаатар дүүрэг, 1-р хороо

1-р давхрын холбоо дохиоллын байгуулалт

Масштаб:	Зургийн дугаар:	Бүх хуудас:
М1:150	ХД-6	7
ЕГ Шифр: НК-2019/31	ТГ Шифр:	Огноо: 2019.10

ГАЛ ТҮЙМРИЙН ҮЙЛЧЛЭЛТ

04-07
ЭКСПЕРТ №
2020.07.31

2-Р ДАВХРЫН ХОЛБОО ДОХИОЛЛЫН БАЙГУУЛАЛТ 1:150

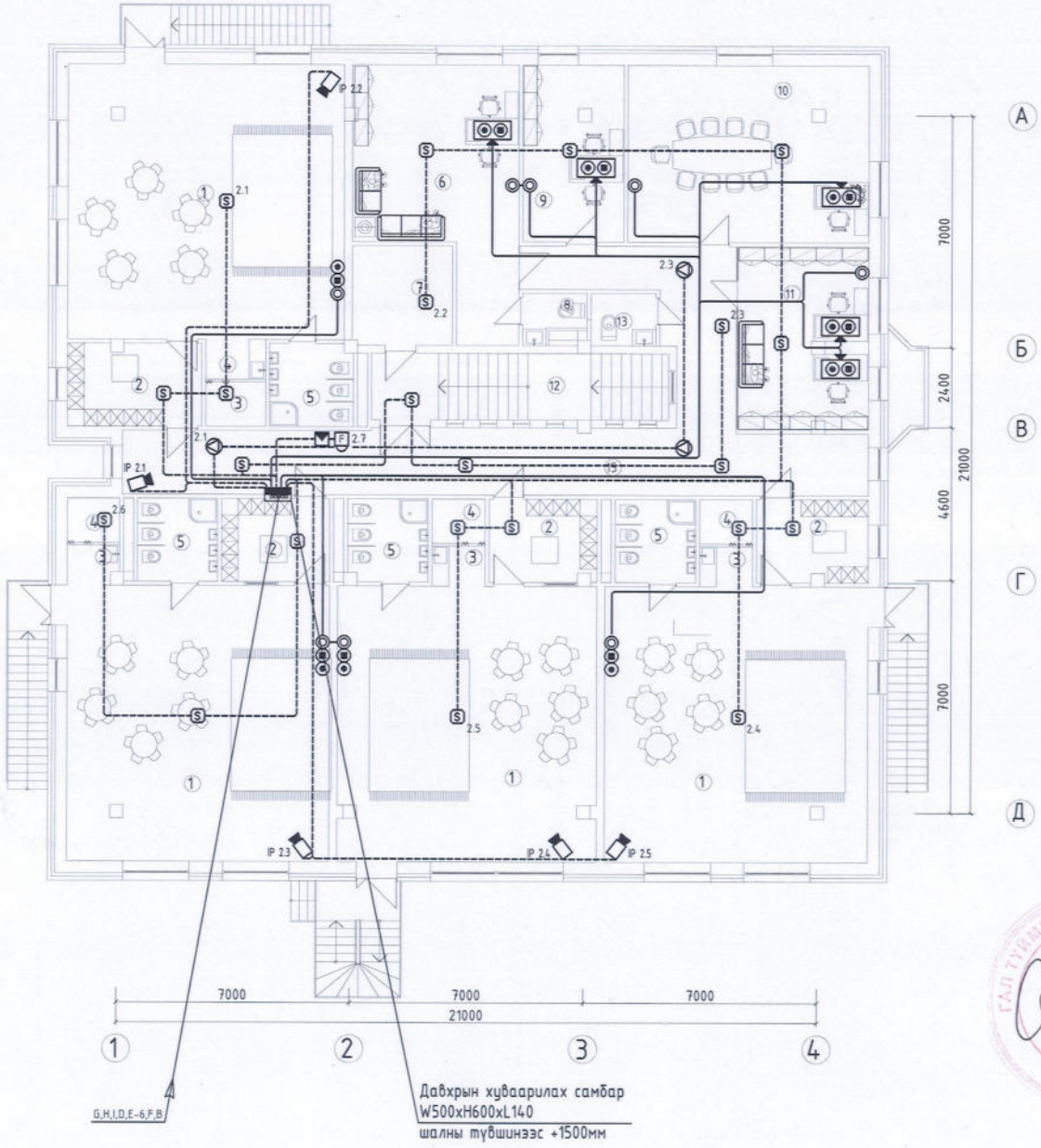

№	Өрөөний нэр	
	А, Б, В, Г бүлэг 85.89x4=343.56	
1	Анги	65.40
2	Хувцас солих өрөө	8.23
3	Аяга таваг угаах, хадгалах	1.92
4	Хөнжил гудас хураах өрөө	2.14
5	Ариун цэврийн өрөө	6.0
	Нийт	85.89
6	Эрхлэгчийн өрөө	33.15
7	Архивийн өрөө	9.22
8	Ариун цэврийн өрөө	2.37
9	Бичиг хэргийн өрөө	15.94
10	Хурлын өрөө	38.96
11	Санхүү, нярав, аж ахуй	21.58
12	Шатны хонгил	22.56
13	Ариун цэврийн өрөө	3.03
14	Коридор	60.49
15		
	Нийт	527.46

ТАЙЛБАР

Зөвшөөрөлцсөн:

БА		Н.Шинэболд
ББ		М.Зандаръяа
ХАС		Д.Отгонжаргал
ЦБУ		Д.Отгонжаргал
ХТ,ДГ		Е.Берикбол

Төслийн үе шат: Ажлын зураг

Ерөнхий гүйцэтгэгч

91999138

Улаанбаатар хот. Баянгол дүүрэг. 17-р хороо. 28-1

Инженер		Г.Урантуяа
Гүйцэтгэсэн		Г.Урантуяа
Шалгасан		

16-р цэцэрлэгийн өргөтгөлийн барилга /200 хүүхдийн цэцэрлэгийн барилга/ Улаанбаатар хот, Сүхбаатар дүүрэг, 1-р хороо

2-р давхрын холбоо дохиоллын байгуулалт

Масштаб:	Зургийн дугаар:	Бүх хуудас:
М1:150	ХД-7	7
ЕГ Шифр: НК-2019/31	ТГ Шифр:	Огноо: 2019.10

04-07.
2020.07.31