"НУТАГ КОНСАЛТИНГ" ХХК

ХОТ БАЙГУУЛАЛТ, БАРИЛГЫН ЗУРАГ ТӨСӨЛ

ЕГ Шифр: НК-2019/31

Тусгай зөвшөөрлийн дугаар: ЗТ17-425/18

УЛААНБААТАР ХОТ. СҮХБААТАР ДҮҮРЭГ. 1-Р ХОРОО

"200 ХҮҮХДИЙН ЦЭЦЭРЛЭГИЙН БАРИЛГА"

/ГАДНА ЦАХИЛГААН-ГЦ/

ЗӨВШӨӨРСӨН:

Гүйцэтгэгч			
	Албан тушаал	Нэр	Гарын үсэг

БОЛОВСРУУЛСАН:

Гүйцэтгэгч			
	Албан тушаал	Нэр	Гарын үсэг
	"Нутаг консалтинг" ХХК-ийн захирал	Н.Шинэболд	

НУТАГ КОНСАЛТИНГ ХХК
УЛААНБААТАР ХОТ
6152356 ☎ 11117237289

96958161-Зочлох

99333113

УЛААНБААТАР ХОТ
2019 ОН

ЗУРГИЙН ЖАГСААЛТ,КАБЕЛИЙН ХҮСНЭГТ,МАТЕРИАЛЫН ТҮҮВЭР,ТАЙЛБАР БИЧИГ

ЗУРГИЙН ЖАГСААЛТ

Д/Д	ЗУРГИЙН НЭР	ТАЙЛБАР
ГЦ-1	Зургийн жагсаалт, кабелийн хүснэгт, материалын түүвэр, тайлбар бичиг	
ГЦ-2	Инженерийн шугам сүлжээтэй кабель огтолцох цэгүүд, байршил	
ГЦ-3	Гадна цахилгаан хангамжийн трасс-1, М1:500	
ГЦ-4	Кабель угсралтын зураг-1	
ГЦ-5	Кабель угсралтын зураг-2	

КАБЕЛИЙН ХҮСНЭГТ

Д/Д	ЧИГЛЭЛ		ХЭВИЙН ХҮЧДЭЛ, /кВ/	КАБЕЛЬ ШУГАМ /ЗУРАГ ТӨСЛӨӨР/			ОСЛЫН ХҮЧДЛИЙН АЛДАГДАЛ, Δu (%)	ТАЙЛБАР
	ШУГАМЫН ЭХЛЭЛ	ШУГАМЫН ТӨГСГӨЛ		ШУГАМЫН ТОО, ш	ШУГАМЫН УРТ, м	ШУГАМЫН МАРК, ОГТЛОЛ		
2	Одоо байгаа дэд станц ХТП-136	Барилгын оролтын самбар	0.4	2	75	АВБбШв 3х120+1х70мм2	1.1	

МАТЕРИАЛЫН ТҮҮВЭР

Д/Д	НЭР	МАРК	ХЭМЖИХ НЭГЖ	ТОО	ТАЙЛБАР
1	Рубильник бүхий групп, 250А	ВР-32	ком	2	
2	Гал хамгаалагч 250А	ППНИ-35	ком	2	
3	Гүйдлийн трансформатор 125/5А	ТТИ-А	ш	6	
4	Бүрэн электрон тоолуур, 380В 5А		ш	1	
5	3х120+1х70мм2 огтлолтой 0.4кВ-ын хөнгөнцагаан голтой хүчний кабель	АВБбШв	м	170	
6	Кабелийн төгсгөвч, 3х120+1х70мм2		ком	2	
7	Кабель мэдээллэх туяа		м	80	
8	Хоолой, Ф100мм L=3м		ш	12	
9	Элс		$м^3$	6.2	
10	Тоосго		ш	700	

ТАЙЛБАР БИЧИГ

Зургийн даалгавар: Улаанбаатар хот Сүхбаатар дүүрэг. 1-р хорооны нутагт баригдах 200-р цэцэрлэгийн барилгын гадна цахилгааны ажлын зураг төслийг хийж гүйцэтгэв. Уг гадна цахилгааны хэсгийн ажлын зураг төслийг хийж гүйцэтгэхдээ дэвсгэр зураг, захиалагчийн зургийн даалгавар, "УБЦТС" ТөХК-ийн 2019 оны 12-р сарын 04-ны өдрийн №15/05815/19 дугаарын техникийн нөхцлийг үндэслэн "Цахилгаан байгууламжийн дүрэм" БД43-101-03-ын дагуу хийж гүйцэтгэв.

Цахилгаан хангамж: Техникийн нөхцлийн дагуу одоо байгаа Өмнөд дэд станцын ШУТО РП-с 6кВ-ын ГХЯ-ны фидерийн ХТП-136 I,II секцэнд рубильник бүхий групп тоноглож татаж өгнө. Барилгын оролтын самбарыг ЦДКШ-аар татах тэжээгнэ. Төлөвлөж буй дэд станцаас тэжээгдэх барилга нь БНБД 42-01-04-ын дагуу цахилгаан хангамжийн найдвартай ажиллагааны II зэргийн хэрэглэгч байна. Иймээс барилгыг хос кабель татаж тэжээнэ.

Дэд станц: ХТП-136 дэд станцаас тэжээл татна.

Цахилгаан дамжуулах кабель шугам: 0.4кВ-ын ЦДКШ-д АВБбШв маягийн 3х120+1х70мм2 хөнгөнцагаан голтой кабель утас хэрэглэнэ.

Кабель шугамыг газрын түвшнээс доош 0.7м-т тавина. Кабель шугам трассынхаа дагуу инженерийн шугам сүлжээ, дулааны шугамтай огтолцоож байна.Огтолцох цэг дээр ЦДКШ-ыг холбойд суулгаж, дулааны шугамын халаалт, кабель шугамыг гэмтэхээс арга хэмжээ авбал эсхүй. БД43-101-03-ын 2.3.35-ын дагуу зэрэгцээ тавигдах цахилгааны дамжуулах кабель шугамуудын хооронд 100мм-ийн зайтай байрлуулна. Дэвсгэр зураг дээр ороогүй ч цахилгаан дамжуулах кабель шугамууд нь бусад болзошгүй инженерийн шугам сүлжээ, элементүүдтэй ойртох үед БД 43-101-03-ын 2.3-ын дагуу дараахаас багагүй зайнд байрлуулна.

- Автозам талбайн, хашлага, суваг шуудууны захын цэгээс - 1м
- Дулааны шугамаас - 2м
- Байшин барилгын довжоо, суурь хүртэл - 0.6м
- Холбоо, дохиоллын шугам - 0.5м

Анхаарах: Ажил эхлэхийн өмнө зураг төсөлд тусгаагдаагүй газар доорх инженерийн шугам сүлжээ байгаа эсэхийг холбогдох байгууллагуудаас тодруулж, ажил эхлэхийн өмнө "УБЦТС" ТөХК-өөр хяналт тавиулж, эвдшөөрөл авах шаардлагатай. Угсралтын ажлыг хийх явцдаа гэрэз байгуулж, зохиогчоор хяналт хийлгэнэ. Бүх угсралтын ажлыг БД 43-101-03, БНБД 3.05.06-90-ийн дагуу хийж гүйцэтгэх ба инженерийн техникийн болон бусад ажилчид ХААД, ТААД-ийг мөрдөж ажиллана.

Зураг төсөл магадлал хийсэн ЭКСПЕРТ ..... Гарын үсэг ..... 2020 9 8 өдөр Экспертэй эсэх ..... Барилгын хөгжлийн төв

91999138 НУТАГ	Улаанбаатар хот.Сүхбаатар дүүрэг. 1-р хороо. 16-р цэцэрлэгийн өргөтгөл	200 хүүхдийн цэцэрлэгийн барилга			Ye шат: А3
	Зургийн жагсаалт,кабелийн хүснэгт,материалын түүвэр,тайлбар бичиг				
	Инженер	Е.Берикбол	ЕГ Шифр: НК-2019/31	Масштаб: М1:	Огноо: 2019-12
	Гүйцэтгэсэн	Е.Берикбол	ТГ Шифр:	Зургийн дугаар: ГЦ-01	Бүх хуудас: 05
	Шалгасан	Т.Баярцэцэг			

ИНЖЕНЕРИЙН ШУГАМ СҮЛЖЭЭТЭЙ КАБЕЛЬ ОГТОЛЦОХ ЦЭГҮҮД, БАЙРШИЛ

БАЙРШИЛ

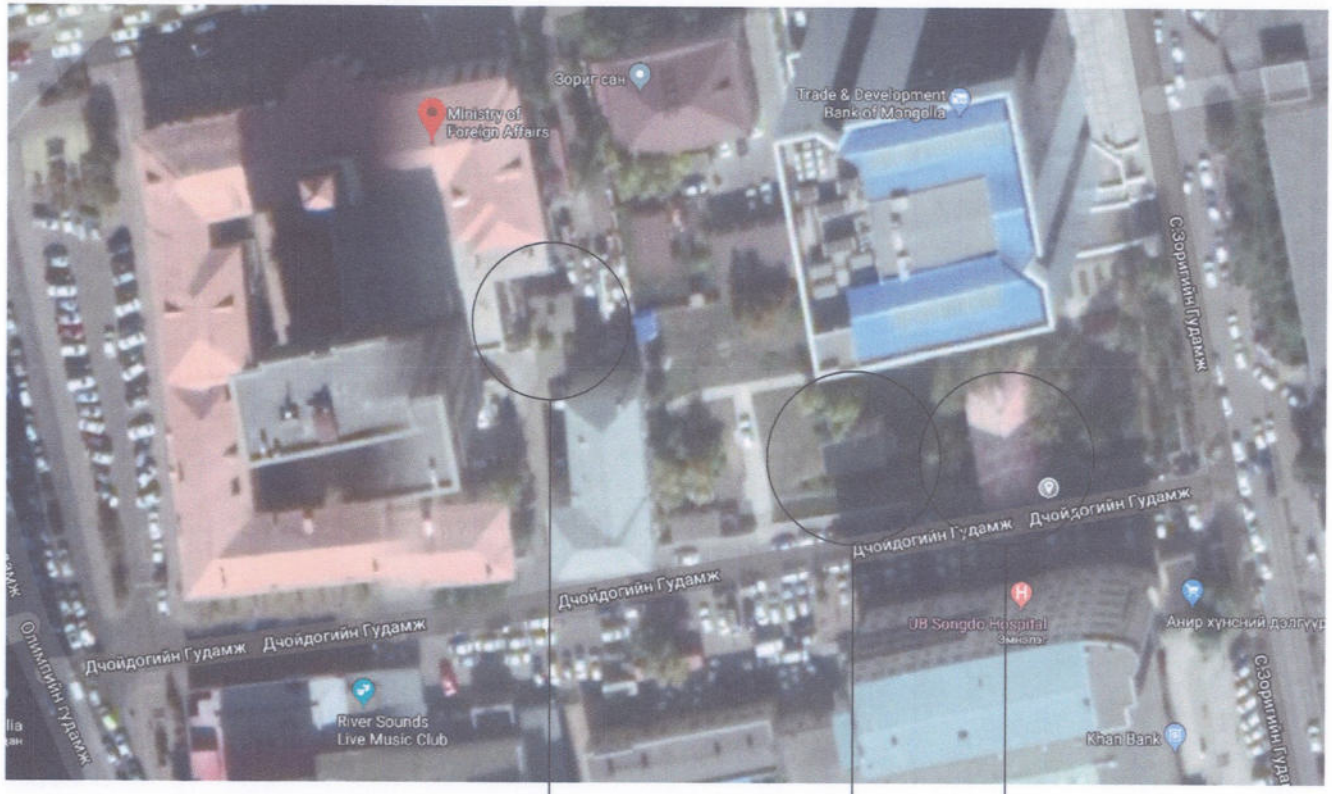

ИНЖЕНЕРИЙН ШУГАМ СҮЛЖЭЭТЭЙ КАБЕЛЬ ОГТОЛЦОХ ЦЭГҮҮД

Д/Д	ОГТОЛЦСОН ЦЭГИЙН НЭР	ХҮЧДЭЛ, кВ	ГҮН, м	ОГТОЛОЛЦОХ УРТ,М	КАБЕЛИЙН ТОО	ЯНДАНГИЙН ДИАМЕТР,мм	ТАЙЛБАР
1	ХТП-136 гарагалга	0.4	-1.0	3	2	Ф100	
2	Дулааны шугам	0.4	-0.7	3	2	Ф100	
3	Цахилгааны шугам	0.4	-0.7	3	2	Ф100	

НУТАГ

Улаанбаатар хот.Сүхбаатар дүүрэг. 1-р хороо. 16-р цэцэрлэгийн өргөтгөл

200 хүүхдийн цэцэрлэгийн барилга

Инженерийн шугам сүлжээтэй кабель огтолцох цэгүүд, байршил

Уе шат: АЗ

Инженер	Е.Берикбол	ЕГ Шифр: НК-2019/31	Масштаб: М1:	Огноо: 2019-12
Гүйцэтгэсэн	Е.Берикбол	ТГ Шифр:	Зургийн дугаар: ГЦ-02	Бүх хуудас: 05
Шалгасан	Г.Баярцэцэг			

АЗ

ГАДНА ЦАХИЛГААН ХАНГАМЖИЙН ТРАСС-1, М1:500

БАТЛАВ.

УБЦТС ТӨХК -ИЙН ДЭД ЗАХИРАЛ

/.....Л.ГАНЗОРИГ/

НХТЕТГ-ЫН АХЛАХ МЭРГЭЖИЛТЭН

/.....Ж.ЭРДЭНЭБАТ/

НИЙСЛЭЛИЙН ОНЦГОЙ БАЙДЛЫН ГАЗРЫН ДАРГА

/.....Ж.ЧУЛТЭМСҮРЭН/

ҮНДЭСЛЭЛ.

- УБЦТС ТӨХК-ийн 2019 оны 12-р сарын 04-ны өдрийн 15/05815/19 дугаарын техникийн нөхцөл
- Ерөнхий төлөвлөгөөний ажлын зураг төсөл
- Дэвсгэр зураг
- Цахилгаан байгууламжийн дүрэм БД 43-101-03

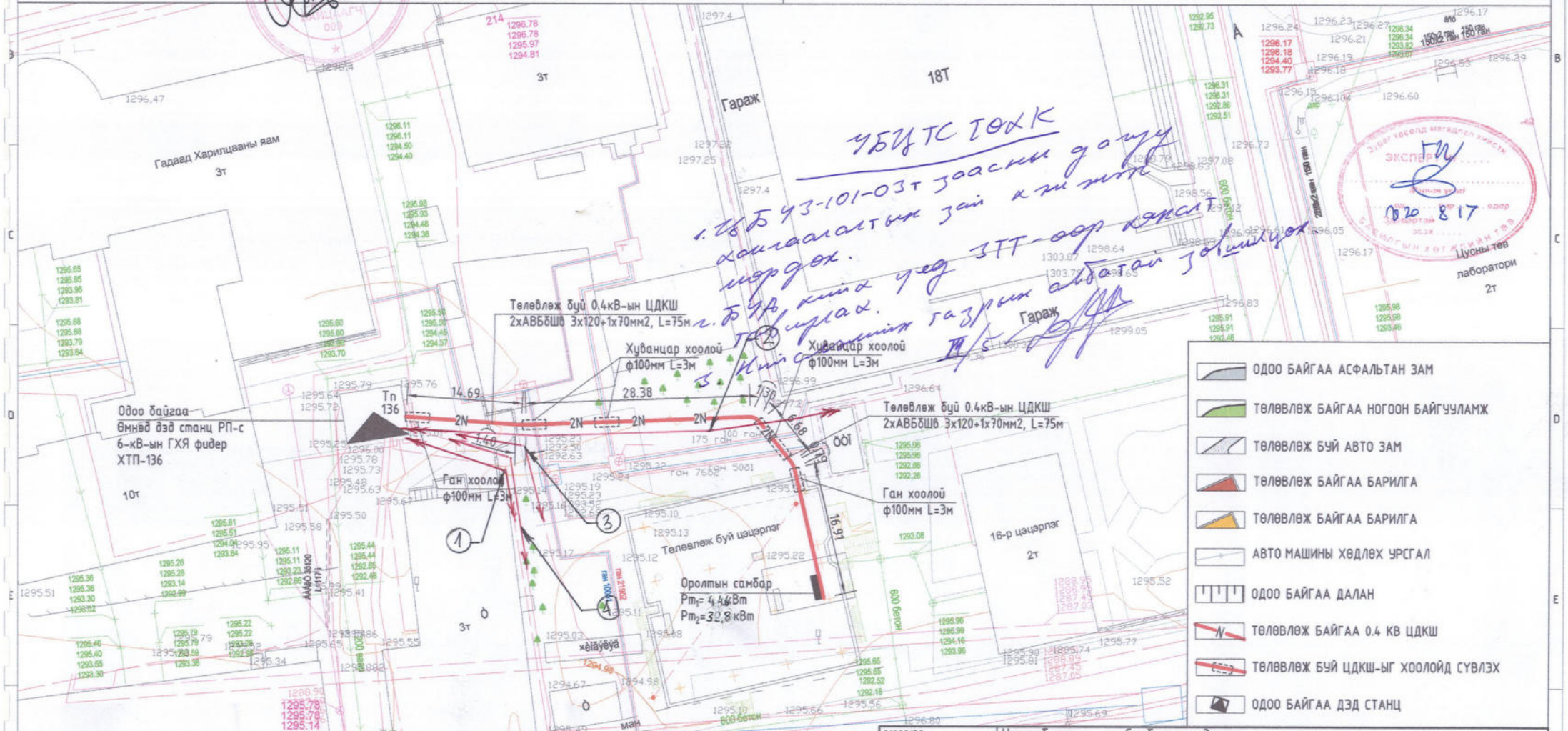

УБЦТС ТӨХК

1. УБЦ 43-101-03т заасны дагуу хангалтын зай хэмжээг мөрдөх.
2. Буй хий уед 3ТТ-оор хэмжлт хийгдэх.
3. Нийтийн газрын албатай зөвшилцөх.

91999138

Улаанбаатар хот.Сүхбаатар дүүрэг. 1-р хороо. "16-р цэцэрлэгийн өргөтгөл" — 200 хүүхдийн цэцэрлэгийн барилга

Гадна цахилгааны трасс-1

Инженер		Е.Берикбол	ЕГ Шифр: НК-2019/31	Масштаб: М1:500	Огноо: 2019-12
Гүйцэтгэсэн		Е.Берикбол	ТГ Шифр:	Зургийн дугаар: ГЦ-03	Бүх хуудас: 05
Шалгасан		Г.Баярцэцэг			

Үе шат: АЗ

ГАДНА ЦАХИЛГААН ХАНГАМЖИЙН ТРАСС-1, М1:500

БАТЛАВ.

УБЦТС ТӨХК -ИЙН ДЭД ЗАХИРАЛ
/..... /Л.ГАНЗОРИГ/
НХТЕТГ-ЫН АХЛАХ МЭРГЭЖИЛТЭН
/..... /Ж.ЭРДЭНЭБАТ/
НИЙСЛЭЛИЙН ОНЦГОЙ БАЙДЛЫН ГАЗРЫН ДАРГА
/..... /Ж.ЧҮЛТЭМСҮРЭН/

ЗӨВШӨӨРЛЦСӨН

БА	Н.Шинэболд	
ББ	М.Зандаръяа	
ХС,ДМ	Д.Отгонжаргал	
ЦБУ	Д.Отгонжаргал	
ХД,ГД	Г.Урантуяа	

ҮНДЭСЛЭЛ.

- УБЦТС ТӨХК-ийн 2019 оны 12-р сарын 04-ны өдрийн 15/05815/19 дугаарын техникийн нөхцөл
- Ерөнхий төлөвлөгөөний ажлын зураг төсөл
- Дэвсгэр зураг
- Цахилгаан байгууламжийн дүрэм БД 43-101-03

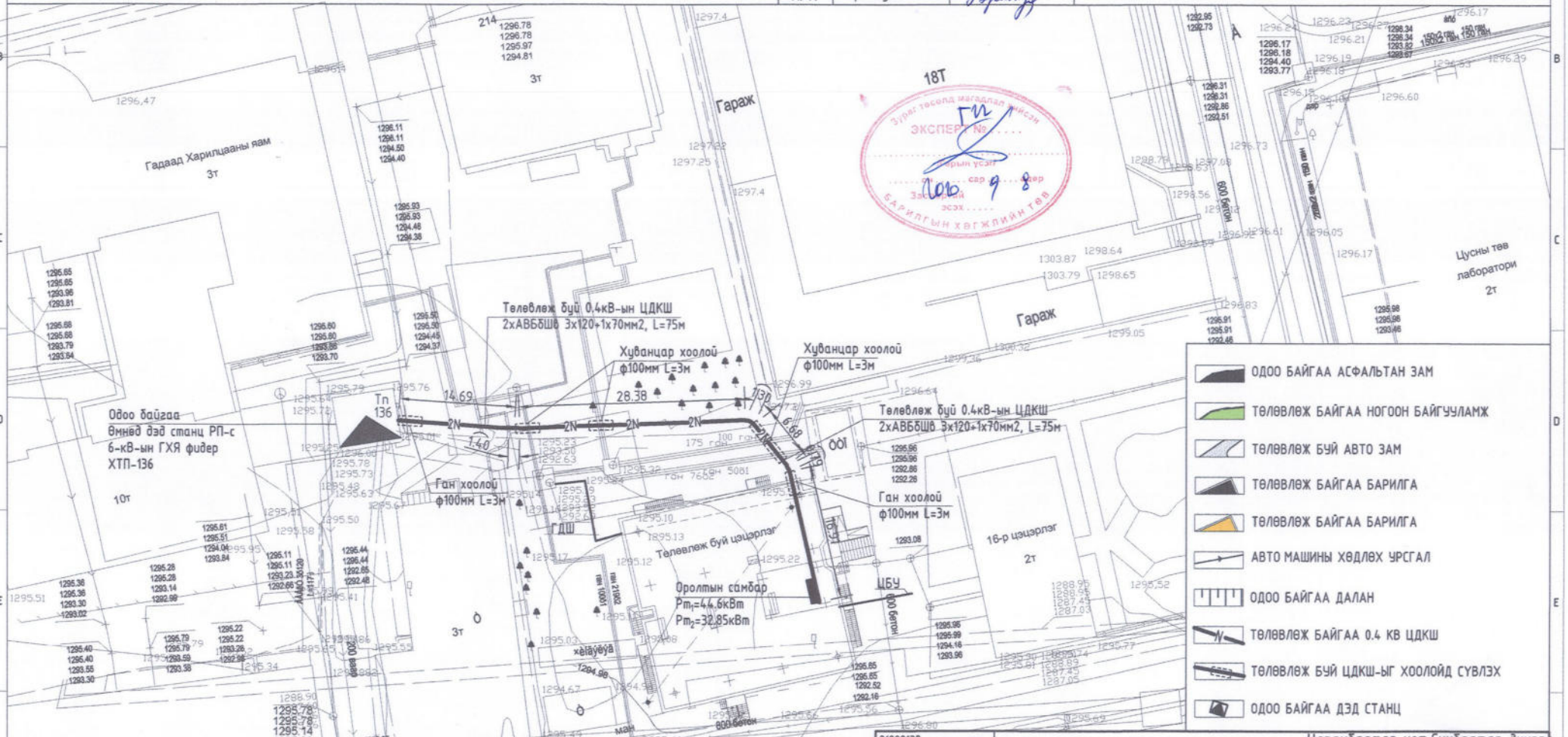

91999138

НУТАГ Хөгжлийн

Улаанбаатар хот.Сүхбаатар дүүрэг.
1-р хороо. "16-р цэцэрлэгийн өргөтгөл"

Гадна цахилгааны трасс-1					Үе шат: А3
Инженер	Е.Берикбол	ЕГ Шифр: НК-2019/31	Масштаб: М1:500		Огноо: 2019-12
Гүйцэтгэсэн	Е.Берикбол	ТГ Шифр:	Зургийн дугаар: ГЦ-03		Бүх хуудас: 05
Шалгасан	Г.Баярцэцэг				

КАБЕЛЬ УГСРАЛТЫН ЗУРАГ-1

ОГТЛОЛ 2-2
2 КАБЕЛИЙГ ШУУДУУНД ТАВИХ

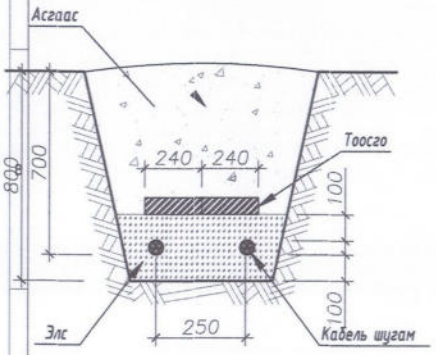

ХЭСЭГЛЭЛ
КАБЕЛЬ ШУГАМ АВТОЗАМТАЙ ОГТЛОЛЦОХ, М1:50

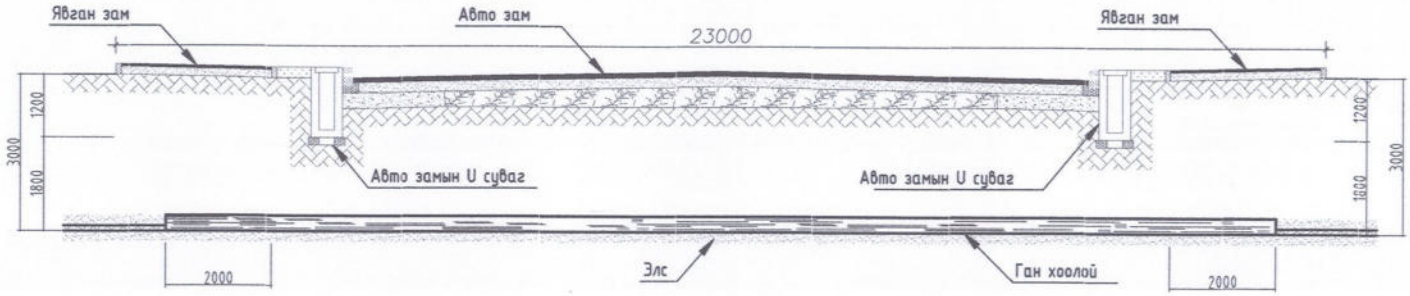

ОГТЛОЛ 2-2
2 КАБЕЛИЙН ТРАСС ЭРГЭХ ҮЕД

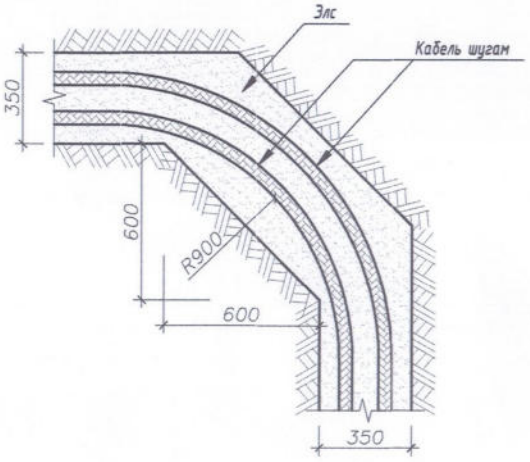

ХЭСЭГЛЭЛ
КАБЕЛЬ ШУГАМ БАРИЛГЫН СУУРЬТАЙ
ОЙРТОХ, М1:20

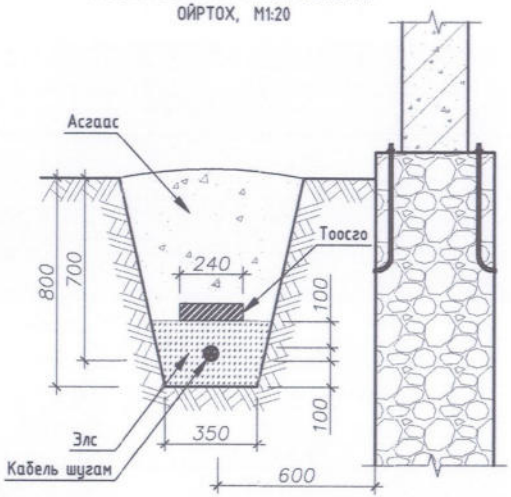

ХЭСЭГЛЭЛ
КАБЕЛЬ ШУГАМ ЦАХИЛГААНЫ КАБЕЛЬ
ШУГАМТАЙ ОГТЛОЛЦОХ, М1:20

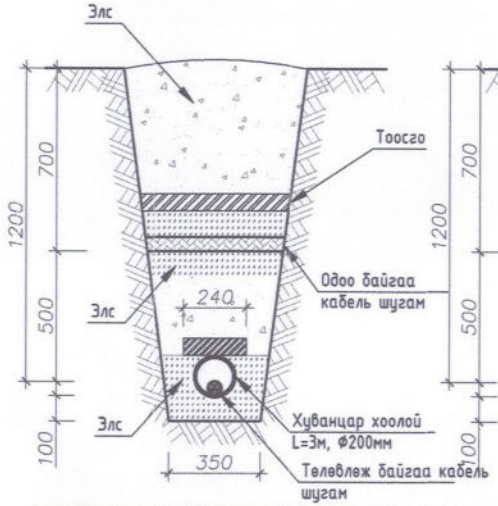

ХЭСЭГЛЭЛ
КАБЕЛЬ ШУГАМ ХОЛБООНЫ ШУГАМТАЙ
ОГТЛОЛЦОХ, М1:20

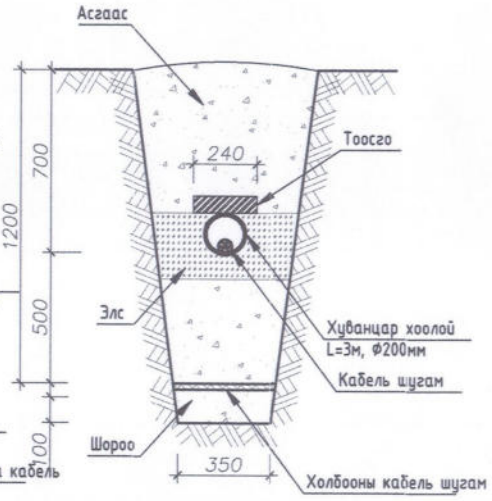

91999138 НУТАГ	Улаанбаатар хот.Сухбаатар дүүрэг. 1-р хороо. 16-р цэцэрлэгийн өргөтгөл	200 хүүхдийн цэцэрлэгийн барилга			
	Кабель угсралтын зураг-1				Үе шат: АЗ
	Инженер	Е.Берикбол	ЕГ Шифр: НК-2019/31	Масштаб: М1:	Огноо: 2019-12
	Гүйцэтгэсэн	Е.Берикбол	ТГ Шифр:	Зургийн дугаар: ГЦ-04	Бүх хуудас: 05
	Шалгасан	Г.Баярцэцэг			

КАБЕЛЬ УГСРАЛТЫН ЗУРАГ-2

ХЭСЭГЛЭЛ
КАБЕЛЬ ШУГАМ АВТОЗАМТАЙ ОГТЛОЛЦОХ, М1:50

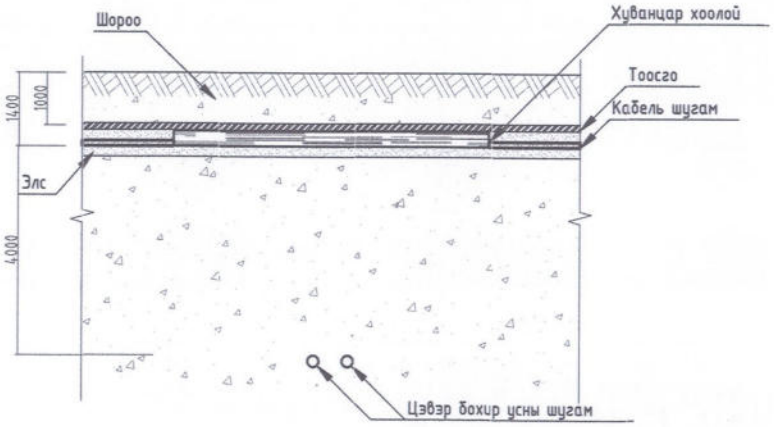

ХЭСЭГЛЭЛ
КАБЕЛЬ ШУГАМ ДУЛААНЫ ШУГАМТАЙ ОГТЛОЛЦОХ, М1:50

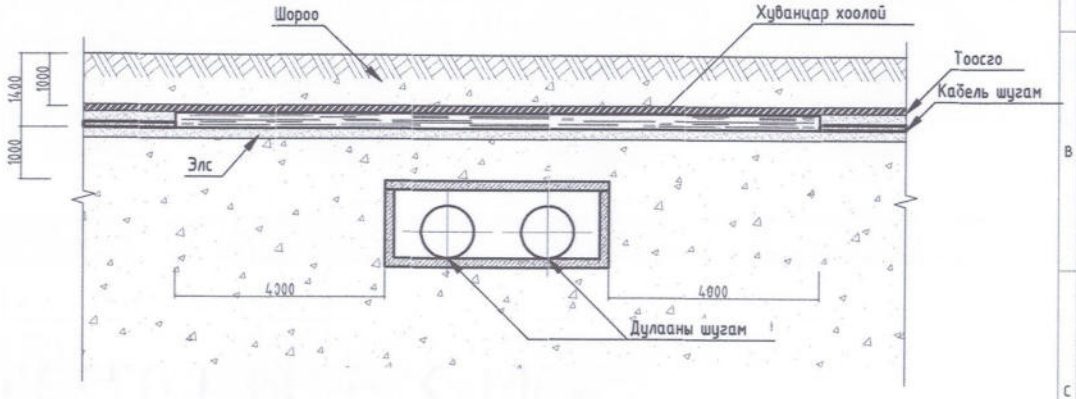

ХЭСЭГЛЭЛ
КАБЕЛЬ ШУГАМТАЙ АВТОЗАМТАЙ ОГТЛОЛЦОХ, М1:20

ХЭСЭГЛЭЛ
КАБЕЛЬ ШУГАМТАЙ АВТОЗАМТАЙ ЗЭРЭГЦЭЭ ТАВИХ, М1:20

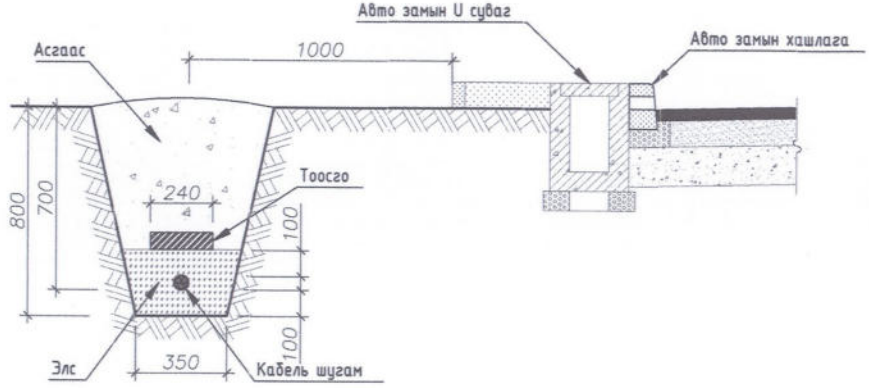

91999138	Улаанбаатар хот.Сүхбаатар дүүрэг. 1-р хороо. 16-р цэцэрлэгийн өргөтгөл	200 хүүхдийн цэцэрлэгийн барилга			
	Кабель угсралтын зураг-2				Уе шат: АЗ
Инженер	Е.Берик	Е.Берикбол	ЕГ Шифр: НК-2019/31	Масштаб: М1:	Огноо: 2019-12
Гүйцэтгэсэн	Е.Берик	Е.Берикбол	ТГ Шифр:	Зургийн дугаар: ГЦ-05	Бүх хуудас: 05
Шалгасан	Г.Баярцэцэг	Г.Баярцэцэг			