БАТЛАВ: Баян-Өлгий аймгийн ерөнхий архитекторын албан үүргийг түр орлон гүйцэтгэгч /А.Жибек/

ӨЛГИЙ СУМЫН ЗАРИМ БАГТ ШИНЭЭР ГЭРЭЛТҮҮЛЭГ ТАВИХ /нарны/ АЖЛЫН ЗУРАГ

ЗӨВШӨӨРСӨН:						
Албан тушаал	Нэр	Гарын үсэг		Албан тушаал	Нэр	Гарын үсэг
ХБТХОХэлтсийн дарга	Х.Бахытгүл		Мэргэшсэн инженер		Х.Серикбол	
ХБТХОХ-ийн мэргэжилтэн	Е.Досжан		ЕРӨНХИЙ ГҮЙЦЭТГЭГЧ			
			Төсөвчин	Албан тушаал	Нэр	Гарын үсэг
				Мэргэшсэн	Х.Серикбол	

ӨЛГИЙ ХОТ.
2024 он

БАТЛАВ: ӨЛГИЙ СУМЫН ЗАСАГ ДАРГА БӨГӨӨД ХОТЫН ЗАХИРАГЧ Х. БОЛАТБЕК

ТОДОРХОЙЛОЛТ:

1 Төлөвлөж буй Гэрэлтүүлэг тоо 20 ш

2 ТП Тэжээлийн трансформатор

ӨЛГИЙ СУМЫН 1-Р БАГТ ШИНЭЭР ТАТАХ ГУДАМЖНЫ ГЭРЭЛТҮҮЛГИЙН БАЙРШЛЫН СХЕМ ЗУРАГ М 1:1000

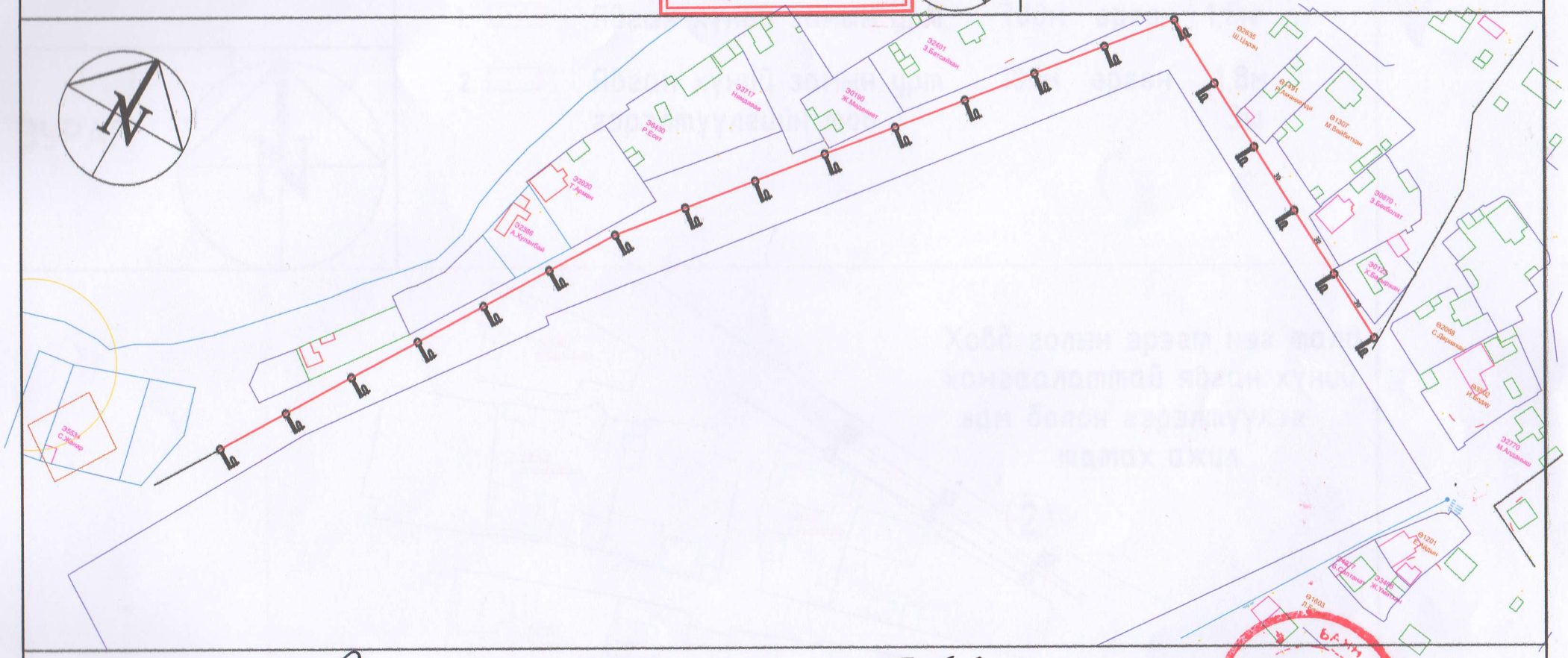

Цахилгаан шугам сүлжээний ерөнхий инженер : Х. Дармен

Дулааны шугам сүлжээний байгууллагын ерөнхий инженер: Б. Рүстем

Газрын даамал: Т. Зангар

Ус сувгийн ашиглалтын байгууллагийн ерөнхий инженер: Х. Ерханат

Багийн засаг дарга: Ж. Көгершин

Схем үйлдсэн Архитектор : Т. Ергулан

МОНГОЛ УЛС ХУЛАМЕРГЕНЫ ЕРХАНАТ МЭРГЭШСЭН ИНЖЕНЕР УЗ-УХАТ 17-3214 ГСТ7750

М 1:2000

ТАЙЛБАР :Мэргэжлийн байгууллагууд гарын үсэг зурсан нөхцөлд хүчинтэй тооцогдоно

ТОДОРХОЙЛОЛТ:

1	Явган хүний замын урт	700м	өргөн	1,8м
2	Явган хүний замын урт гэрэлтүүлгийн тоо	100м	өргөн	1,8м 3ш

ЗУРАГ

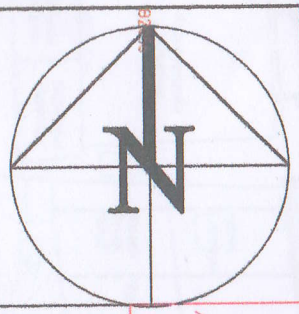

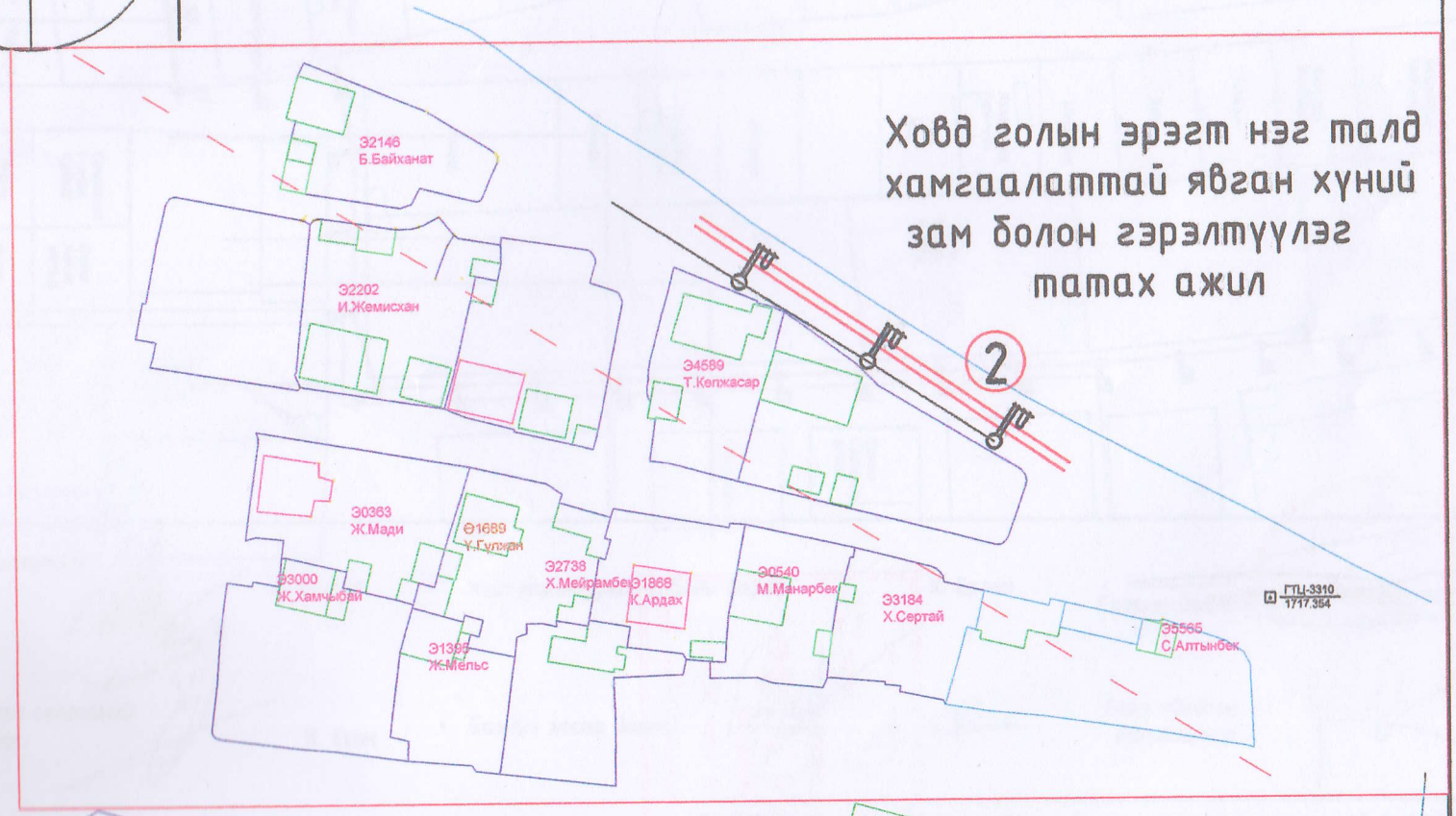

БАТЛАВ: ӨЛГИЙ СУМЫН ЗАСАГ ДАРГА БӨГӨӨД ХОТЫН ЗАХИРАГЧ Х. БОЛАТБЕК

ТОДОРХОЙЛОЛТ:

1 Төлөвлөж буй Гэрэлтүүлэг тоо 26 ш

2 Тэжээлийн трансформатор

ӨЛГИЙ СУМЫН 12-Р БАГТ ШИНЭЭР ТАТАХ ГУДАМЖНЫ ГЭРЭЛТҮҮЛГИЙН БАИРШЛЫН СХЕМ ЗУРАГ М 1:1000

Цахилгаан шугам сүлжээний ерөнхий инженер : Х. Дармен

Хот тохижуулах албаны дарга К. Ерлан

Газрын даамал: Т. Зангар

Мэдээлэл, холбоо шугам сүлжээний газрын ерөнхий инженер: К. Есим

Багийн засаг дарга: С. Жанат

Схем үйлдсэн Архитектор : Т. Ергулан

М 1:2000

ТАЙЛБАР :Мэргэжлийн байгууллагууд гарын үсэг зурсан нөхцөлд хүчинтэй тооцогдоно

БАТЛАВ: ӨЛГИЙ СУМЫН ЗАСАГ ДАРГА БӨГӨӨД ХОТЫН ЗАХИРАГЧ Х.БОЛАТБЕК

ТОДОРХОЙЛОЛТ:

1 Төлөвлөж буй Гэрэлтүүлэг тоо 20 ш

2 ТП Тэжээлийн трансформатор

ӨЛГИЙ СУМЫН 3-Р БАГТ ШИНЭЭР ТАТАХ ГУДАМЖНЫ ГЭРЭЛТҮҮЛГИЙН БАЙРШЛЫН СХЕМ ЗУРАГ М 1:1000

Цахилгаан шугам сүлжээний ерөнхий инженер : Х. Дармен

Дулааны шугам сүлжээний байгууллагын ерөнхий инженер: Б. Рүстем

Газрын даамал: Т. Зангар

Ус сувгийн ашиглалтын байгууллагийн ерөнхий инженер: Х. Ерханат

Багийн засаг дарга: А. Тилеухабыл

Схем үйлдсэн Архитектор : Т. Ергулан

МОНГОЛ УЛС Хуламергены ЕРХАНАТ МЭРГЭШСЭН ИНЖЕНЕР УЗ-УХАТ 17-3214 ГСТ7750

ТАЙЛБАР :Мэргэжлийн байгууллагууд гарын үсэг зурсан нөхцөлд хүчинтэй тооцогдоно

Төмөр баганыг сууринд бэхэлгээний схем

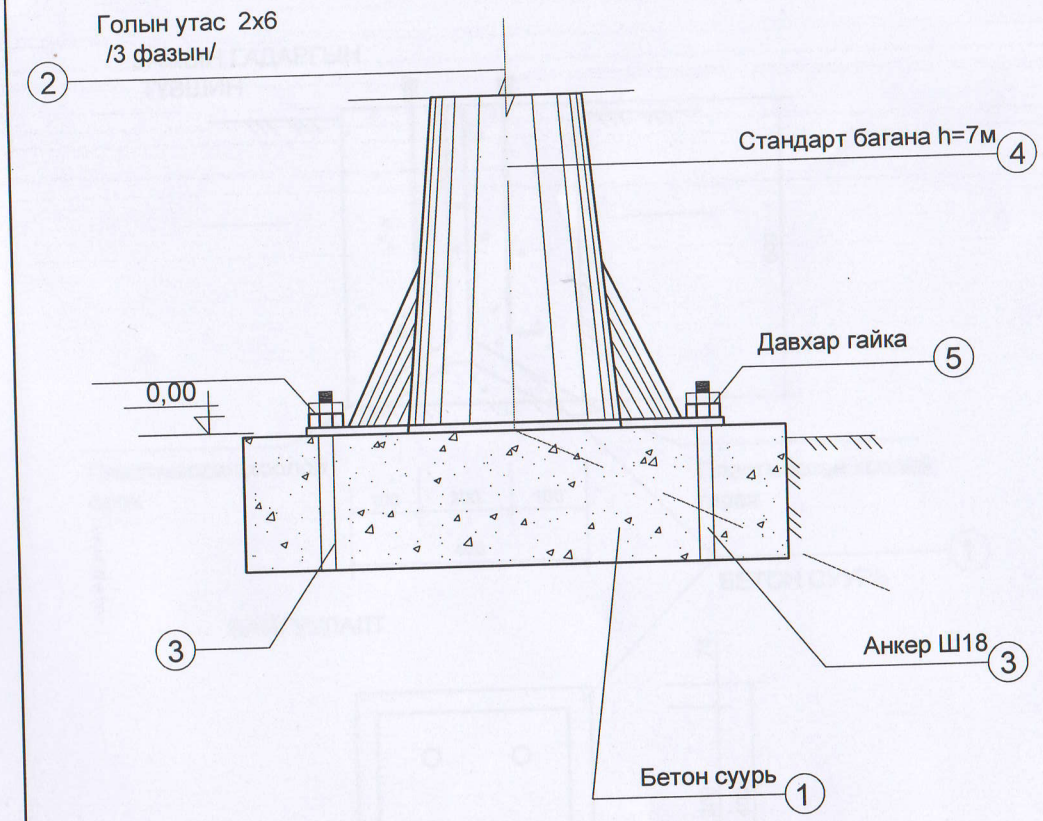

Нэг баганы сууринд орох материалын түүвэр

№	НЭР	ХЭМЖИХ НЭГЖ	ТОО ХЭМЖЭЭ	
1	ЦУТГАМАЛ БЕТОН СУУРЬ М150	$М^3$	0,096	
2	Гадна бүрээстэй Утас 2 * 6	м	9	
3	АНКЕР Ш18 L=60см	Ш	4	
4	ТӨМӨР БАГАНА Н=7М	Ш	1	
5	ГАЙКА Ш 18	Ш	8	

ТАЙЛБАР
ХУДАЛДАЖ НИЙЛҮҮЛЭХ ГЭРЭЛТҮҮЛГИЙН ТӨМӨР ШОНГ БМ 150 МАРКИЙН ЦУТГАМАЛ БЕТОН СУУРИНД СУУЛГАСАН ТӨМӨР ТАВЦАНТАЙ АНКЕРЭЭР ЗУРАГТ ҮЗҮҮЛСЭНИЙ ДАГУУ БЭХЭЛНЭ

Хот суурингийн тээврийн хэрэгслийн байгын хөдөлгөөнтэй гудамж, зам, талбайн гэрэлтүүлгийн сайжруулсан хучилтын дундаж тодролын нормыг Монгол улсын барилгын норм ба дүрэм "Байгалийн ба зохиомол гэрэлтүүлэг" БНбД 23-02-08 буюу Хүснэгт 2.1-т заасан нормыг үндэслэн баримталж төлөвлөнө.

	ГУДАМЖНЫ ГЭРЭЛТҮҮЛЭГ			БА -1
Захирал	22-5268	АТХ6759	Тайлбар бичиг	Масштаб 1:100
Архитектор				Ye шат / Хуудас / Бүх хуудас
Гүйцэтгэсэн	Х.Серикбол			А4 / 1 / 8
Шалгасан	Х.Серикбол	УЗ-ББ	щифр:11-753/20-03	

МОНГОЛ УЛС Хуаны СЕРИКБОЛ МЭРГЭШСЭН ИНЖ 2022-2025

ГЭРЭЛТҮҮЛГИЙН ШОНГИЙН ЦУТГАМАЛ
БЕТОН СУУРЬ

ЗҮСЭЛТ

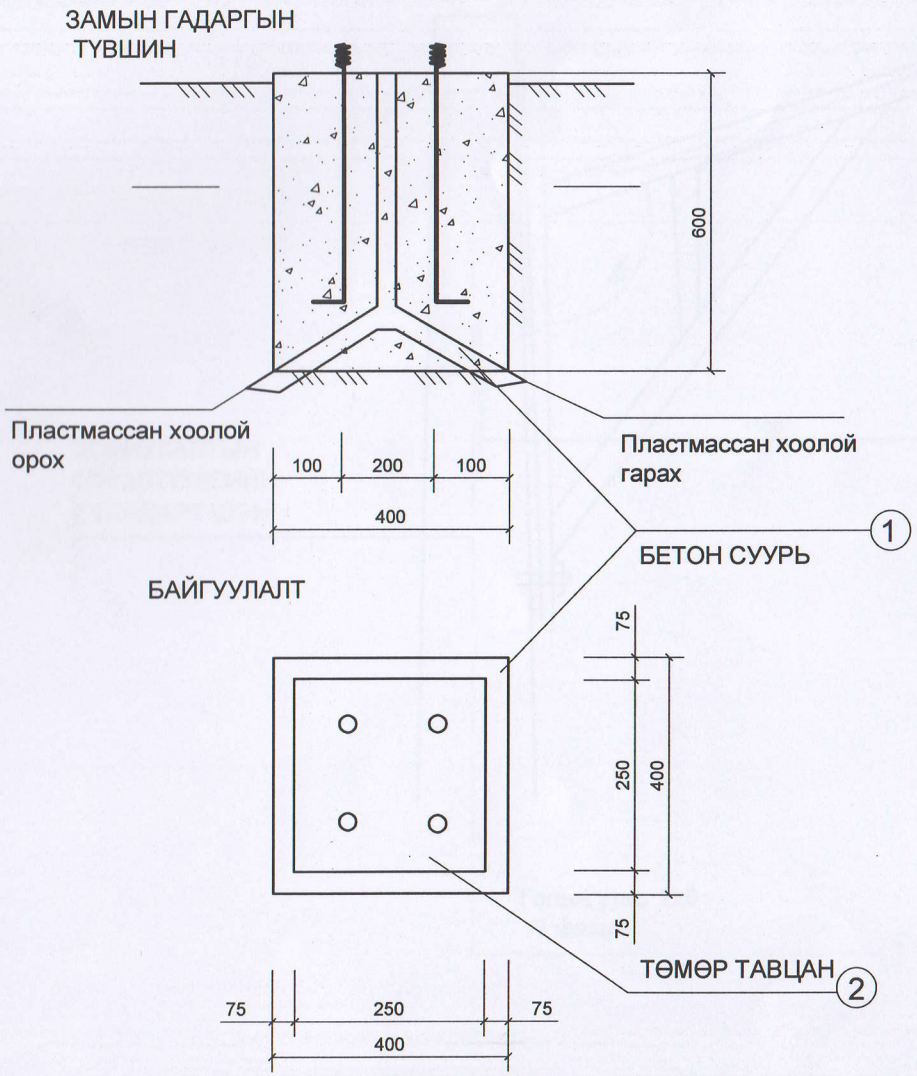

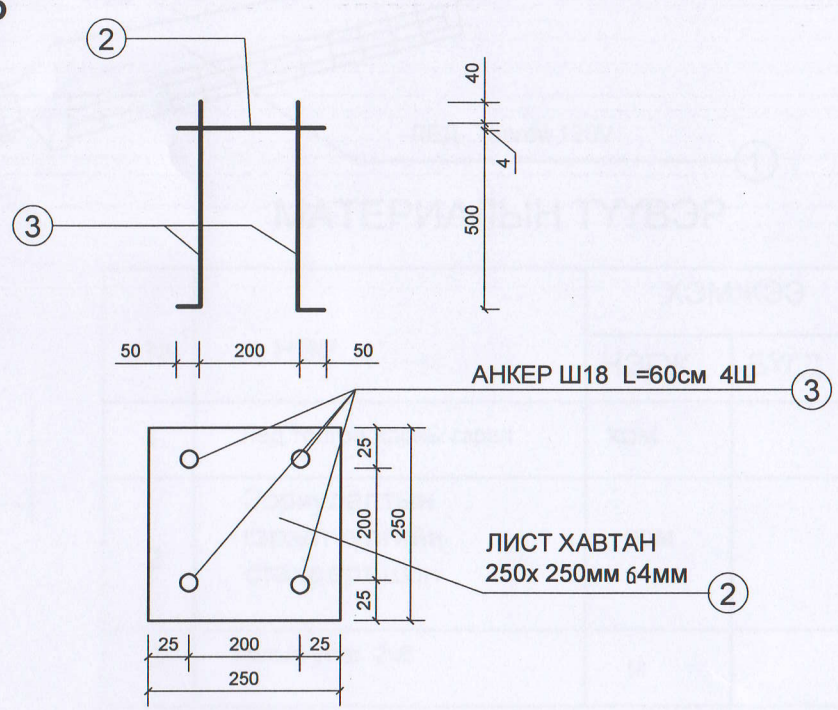

Хот суурингийн тээврийн хэрэгслийн байнгын хөдөлгөөнтэй гудамж, зам, талбайн гэрэлтүүлгийн сайжруулсан хучилтын дундаж тодролын нормыг Монгол улсын барилгын норм ба дүрэм "Байгалийн ба зохиомол гэрэлтүүлэг" БНбД 23-02-08 буюу Хүснэгт 2.1-т заасан нормыг үндэслэн баримталж төлөвлөнө.

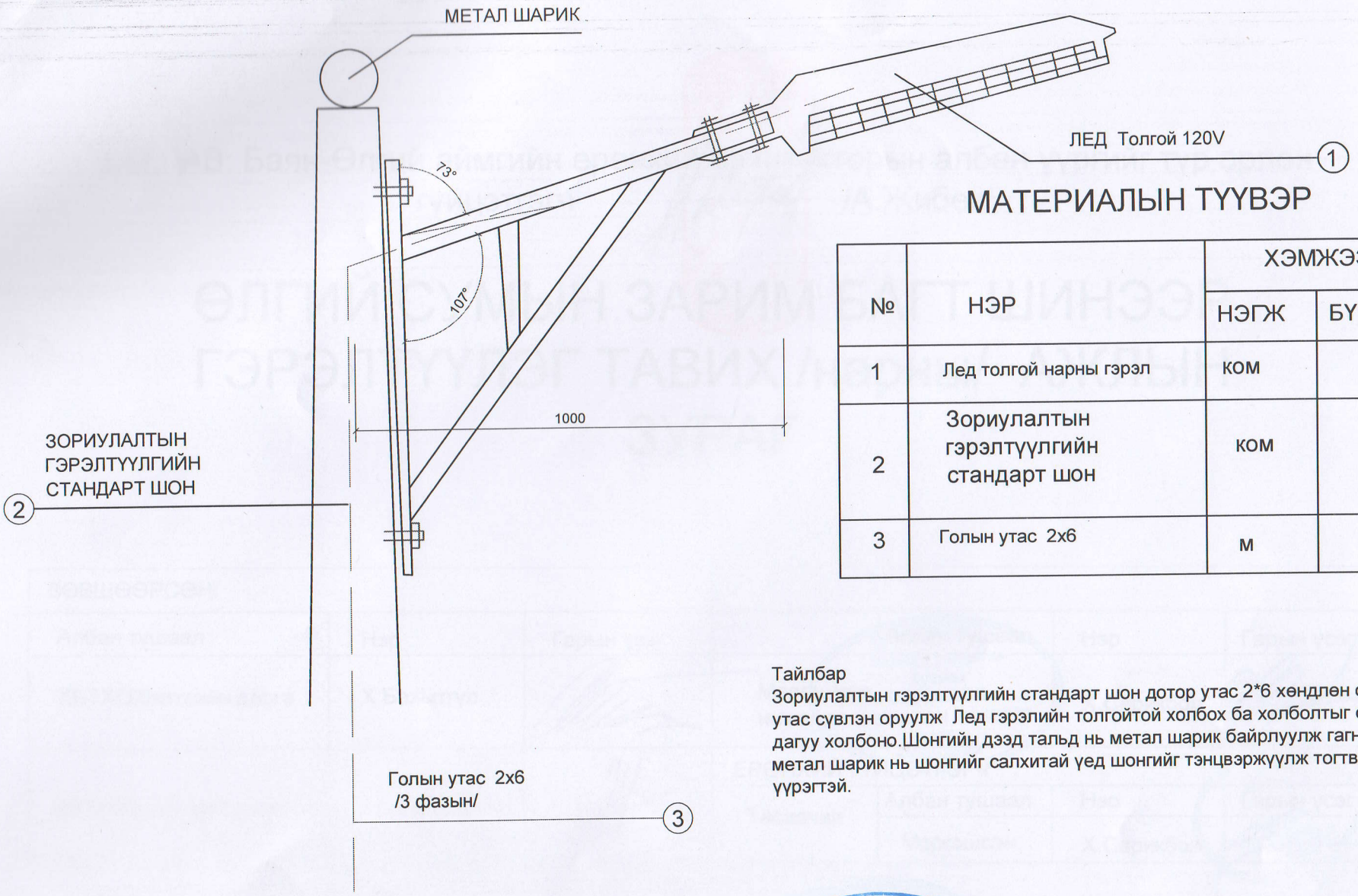

МАТЕРИАЛЫН ТҮҮВЭР

№	НЭР	ХЭМЖЭЭ	
		НЭГЖ	БҮГД
1	Лед толгой нарны гэрэл	ком	
2	Зориулалтын гэрэлтүүлгийн стандарт шон	ком	
3	Голын утас 2х6	м	

Тайлбар

Зориулалтын гэрэлтүүлгийн стандарт шон дотор утас 2*6 хөндлөн огтлолтой утас сүвлэн оруулж Лед гэрэлийн толгойтой холбох ба холболтыг стандартын дагуу холбоно.Шонгийн дээд тальд нь метал шарик байрлуулж гагнаж өгөх ба метал шарик нь шонгийг салхитай үед шонгийг тэнцвэржүүлж тогтворжуулах үүрэгтэй.

Хот суурингийн тээврийн хэрэгслийн байгуулалтын хөдөлгөөнтэй гудамж, зам, талбайн гэрэлтүүлгийн сайжруулсан хучилтын дундаж тодролын нормыг Монгол улсын барилгын норм ба дүрэм "Байгалийн ба зохиомол гэрэлтүүлэг" БНбД 23-02-08 буюу Хүснэгт 2.1-т заасан нормыг үндэслэн баримталж төлөвлөнө.

	ГУДАМЖНЫ ГЭРЭЛТҮҮЛЭГ			БА -1
Захирал			Тайлбар бичиг	Масштаб 1:100
Архитектор				Үе шат / Хуудас / Бүх хуудас
Гүйцэтгэсэн	Х.Серикбол			А4 / 1 / 8
Шалгасан	Х.Серикбол		цифр:11-753/20-03	

МОНГОЛ УЛС 22-5268 АТХ6759 Хуаны СЕРИКБОЛ МЭРГЭЖЛИЙН ЭРХ ЗҮЙН ГЭРЭЛТ 2022-2023