БАТЛАВ. АЙМГИЙН ЕРӨНХИЙ АРХИТЕКТОР: / Л.ЛХАСҮРЭН/

АРХАНГАЙ АЙМАГ. ЭРДЭНЭМАНДАЛ СУМЫН ЗАСАГ ДАРГЫН ТАМГЫН ГАЗРЫН КОНТОРЫН БАРИЛГА"-ЫН ИХ ЗАСВАР

(Ажлын зураг)

ЗӨВШӨӨРӨЛЦСӨН

Албан тушаал	Нэр	Гарын үсэг
Аймгийн ГХБХБГазрын Дарга	Ч.Отгонжаргал	
Аймгийн Онцгой Байдлын Газрын Дарга, Дэд Хурандаа	Д.Цэрэндорж	

БОЛОВСРУУЛСАН

Гүйцэтгэгч			
	Албан тушаал	Нэр	Гарын үсэг
	"Дэлийн хотгор" ХХК-ний захирал	В.Даваасүрэн	
Захиалагч			
	Архангай аймгийн Эрдэнэмандал сумын ЗДТГ-ын дарга	Н.Баттөнх	

Цэцэрлэг хот
2025 он

АЖЛЫН ЗУРГИЙН ИЖ БҮРДЭЛ

Марк	Нэр	Хуудас
БА	Барилга архитектур	16

ЗУРГИЙН ЖАГСААЛТ

Д/д	Нэр	Марк
1	Зургийн жагсаалт, тайлбар бичиг	БА-1
2	1-р давхрын хэмжилтийн байгууламт /А блок/	БА-2
3	2-р давхрын хэмжилтийн байгууламт /А блок/	БА-3
4	Огтлол А-А	БА-4
5	Огтлол В-В	БА-5
6	Хэмжилтийн нүүр тал 1-10.10-1	БА-6
7	Хэмжилтийн хажуу тал Y1-Y4.Y4-Y1	БА-7
8	Өөрчлөлтийн нүүр тал 1-10.10-1	БА-8
9	Өөрчлөлтийн хажуу тал Y1-Y4.Y4-Y1	БА-9
10	Дээврийн хэмжилтийн байгууламт	БА-10
11	Дээврийн өөрчлөлтийн байгууламт	БА-11
12	Шувуу нурууны байгууламт	БА-12
13	Огтлол 1-1	БА-13
14	Хэсэглэлүүд	БА-14
15	Хэсэглэлүүд	БА-15
16	Хэсэглэлүүд	БА-16

ТАЙЛБАР БИЧИГ

Архангай аймгийн Эрдэнэмандал сумын төвд байрлах 27,4х14,0м хэмжээтэй ЗДТГ-ын барилгын их засварын зураг, төсвийг хийхдээ аймгийн Газрын харилцаа, Барилга, хот байгууламтын газрын 2025.01.09-ны өдрийн ЗД-11/2025 дугаартай зураг төсөл боловсруулах даалгавар, 2025 оны 01 дүгээр сарын 08-ны өдөр газар дээр хэмжсэн хэмжилтийг үндэслэн барилгын зураг төслийн Дэлийн хотгор ХХК-д боловсруулав.

Уг барилга нь 2011 онд анх ЗДТГ-ын конторын зориулалтаар баригдсан юм. Цутгамал шугаман суурьтай, гадна ханын үндсэн хийц модон хийцийн даацын багананатай , дулаалгатай гипсэн хавтан ханатай,дулаалгатай гипсэн хавтан хучилттай изожайст төрлийн барилга болно.

Дулааны эх үүсвэр-сумын төвлөрсөн усан халаалтын зуухнаас халдаг
Усан хангамж-сумын төвийн төвлөрсөн системээс
Бохир ус-сумын цэвэрлэх байгууламжид

Барилгын өнөөгийн төлөв байдал:

Барилгын дээврийн усны хаялга хоолой ,цорго гэмтсэнээс гадна ханын хавтангуудын завсараар ус нэвчин орсоноос шалтгаалж барилгын гадна өнгө үзэмж муудаж халтартсан, цонхны рам ялзарч,цонхны тавцан суулт өгсөн байдалтай байгаа болно. 2025онд засвар хийгдэх хөрөнгө орууллатын хэмжээнээс шалтгаалждараахи ажлуудыг хийхээр төлөвлөсөн болно

Их засвараар хийгдэх ажлууд :

1. Одоо байгаа барилгын дээврийг 100% буулгаж шинээр шувуу нуруу дээвэр угсрах.
2. Усны хаялга ховил,хоолойг зориулалтын хоолойгоор шинээр хийх.
3. Барилгын гадна фасадны хавтангуудын хэвтээ, босоо зааадасны чигжээсийг бүрэн буулгаж, шинээр гадна нөлөөнд тэсвэртэй сайн чанарын уян чигжээс хийх,
4. Цонхонд усны хаялга цайрдсан гөлмөн төмрөөр хийх
5. Барилгын гадна фасадыг цэвэрлэж чулуун эмульсээр одоо байгаа өнгөөр будах.
6. Барилгын цонхны суулт өгсөн тавцангуудыг буулгаж суулт өгсөн хэсэгт чигжээс хийж, тавцанг шинээр солих.
7. Дотор өрөөнүүдийн хавтангийн ялзарсан хэсгийг шинээр солих.

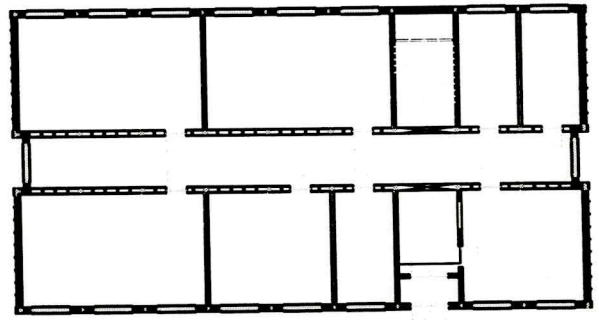

ДЭЛИЙН ХОТГОР	Зургийн жагсаалт, тайлбар бичиг				
	Нүженер	В.Даваасүрэн	ЕГ шифр: ДХ-03/2025	Масштаб: М1:100	Огноо: 2025 он
Барилгын зураг төслийн "ДЭЛИЙН ХОТГОР" ХХК	Гүйцэтгэсэн	В.Даваасүрэн	ТГ шифр:	Зургийн дугаар БА-01	Хуудас 16
	Шалгасан				

A3

1-Р ДАВХАРЫН БАЙГУУЛАЛТ±0.00 М1:100

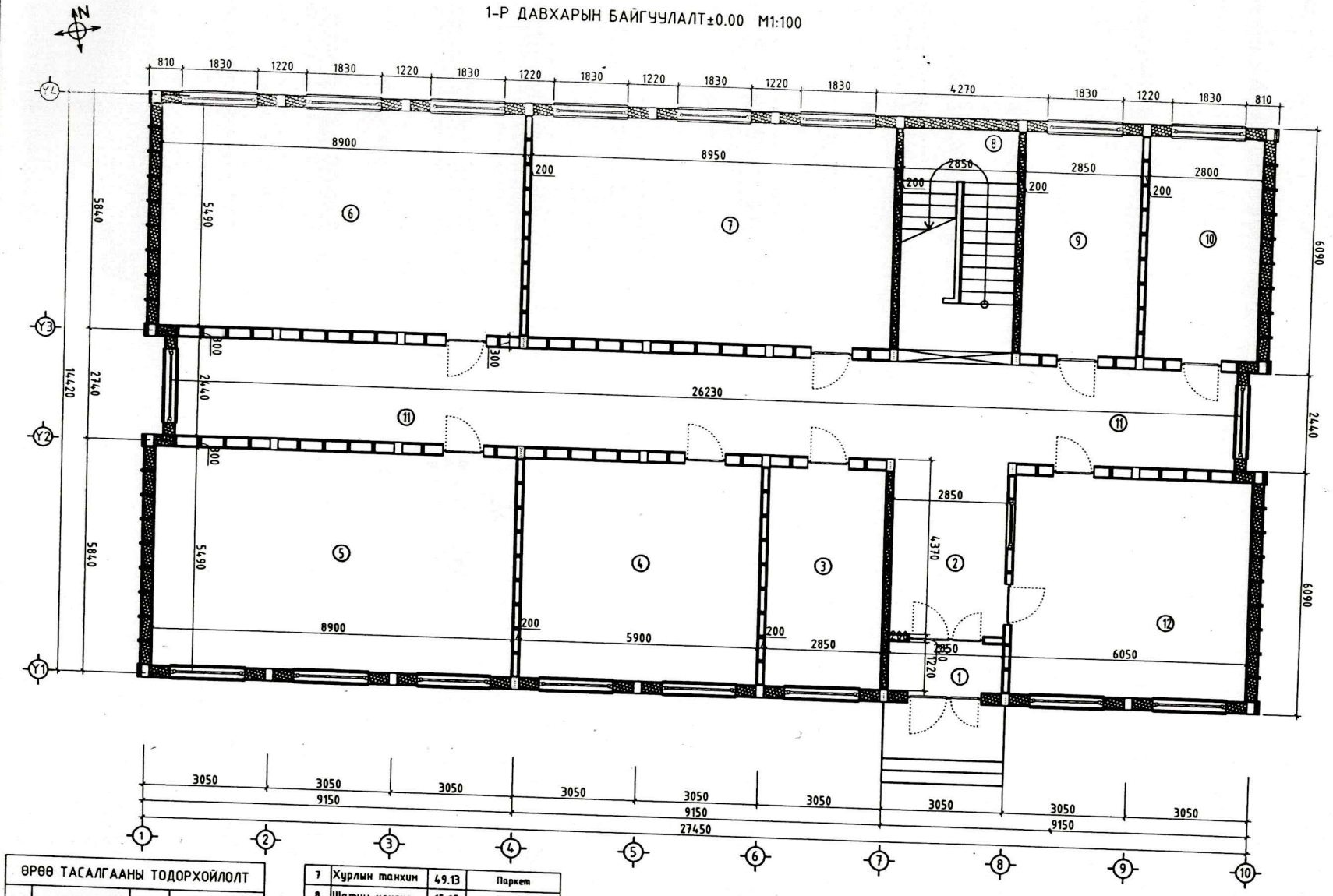

ӨРӨӨ ТАСАЛГААНЫ ТОДОРХОЙЛОЛТ

	Нэр	Талбай	Шалны төрөл
1	Гонх	3.42	Паркет
2	Хөлийн өрөө	12.45	Паркет
3	Оффис	15.65	Паркет
4	Оффис	32.39	Паркет
5	Оффис	48.86	Паркет
6	Оффис	48.86	Паркет
7	Хурлын танхим	49.13	Паркет
8	Шатны хонгил	15.65	Паркет
9	Ариун цэврийн өрөө	15.65	Паркет
10	Ариун цэврийн өрөө	15.37	Паркет
11	Коридор	64.00	Паркет
12	Музей	33.21	Паркет
Давхрын нийт талбай		354.6400	

ДЭЛИЙН ХОТГОР

Барилгын зураг төслийн "ДЭЛИЙН ХОТГОР" ХХК

АРХАНГАЙ АЙМАГ. ЭРДЭНЭМАНДАЛ СУМ. "ЗАСАГ ДАРГЫН ТАМГЫН ГАЗРЫН БАРИЛГА"-ЫН ЗАСВАР

1-р ДАВХАРЫН БАЙГУУЛАЛТ М1:100

Нпженер	В.Давааcурэн		ЕГ шифр: ДХ-03/2025	Масштаб: М1:100	Огноо: 2025 он
Гүйцэтгэсэн	У.Солонго		ТГ шифр:	Зургийн дугаар БА-02	Хуудас 16
Шалгасан	В.Давааcурэн				

А3

2-Р ДАВХАРЫН БАЙГУУЛАЛТ±3.00 М1:100

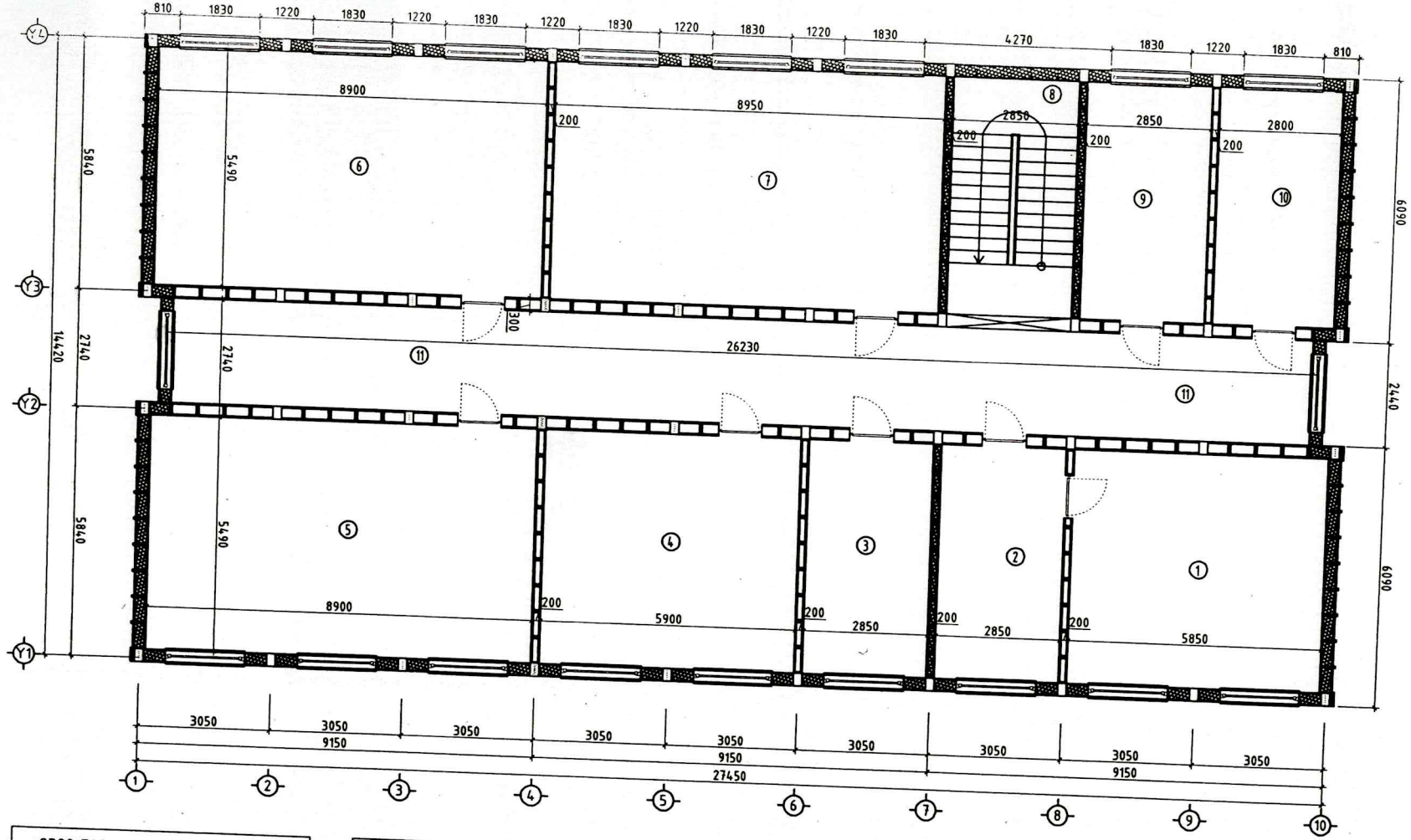

ӨРӨӨ ТАСАЛГААНЫ ТОДОРХОЙЛОЛТ

	Нэр	Талбай	Шалны төрөл
1	Засаг даргын өрөө	33.21	Паркет
2	Бичиг хэргийн өрөө	15.65	Паркет
3	Хурлын нарийн бичгийн өрөө	15.65	Паркет
4	Хурлын даргын өрөө	32.39	Паркет
5	Оффис	48.86	Паркет
6	Оффис	48.86	Паркет
7	Тамгын даргын өрөө	49.13	Паркет
8	Шатны хонгил	15.65	Паркет
9	Ажилчдын ариун цэврийн өрөө	15.65	Паркет
10	Ажилчдын ариун цэврийн өрөө	15.37	Паркет
11	Коридор	64.00	Паркет
	Давхын нийт талбай	354.4200	

Барилгын зураг төслийн "ДЭЛИЙН ХОТГОР" ХХК			АРХАНГАЙ АЙМАГ. ЭРДЭНЭМАНДАЛ СУМ. "ЗАСАГ ДАРГЫН ТАМГЫН ГАЗРЫН БАРИЛГА"-ЫН ЗАСВАР
			1-р ДАВХАРЫН БАЙГУУЛАЛТ М1:100
Нэхэнер	В.Дабаасүрэн		ЕГ шифр: ДХ-03/2025
Гүйцэтгэсэн	У.Солонго		Масштаб: М1:100
Шалгасан	В.Дабаасүрэн		Огноо: 2025 он
			ТГ шифр:
			Зургийн дугаар БА-03
			Хуудас 16

A3

ОГТЛОЛ А-А М1:100

АРХАНГАЙ АЙМАГ, ЭРДЭНЭМАНДАЛ СУМ, "ЗАСАГ ДАРГЫН ТАМГЫН ГАЗРЫН БАРИЛГА"-ЫН ЗАСВАР					
ОГТЛОЛ					
Ниженер	В.Даваасүрэн		ЕГ шифр: ДХ-03/2025	Масштаб: М1:100	Огноо: 2025 он
Гүйцэтгэсэн	У.Солонго		ТГ шифр:	Зургийн дугаар БА-04	Хуудас 16
Шалгасан	В.Даваасүрэн				

Барилгын зураг төслийн "ДЭЛИЙН ХОТГОР" ХХК

ОГТЛОЛ В-В М1:100

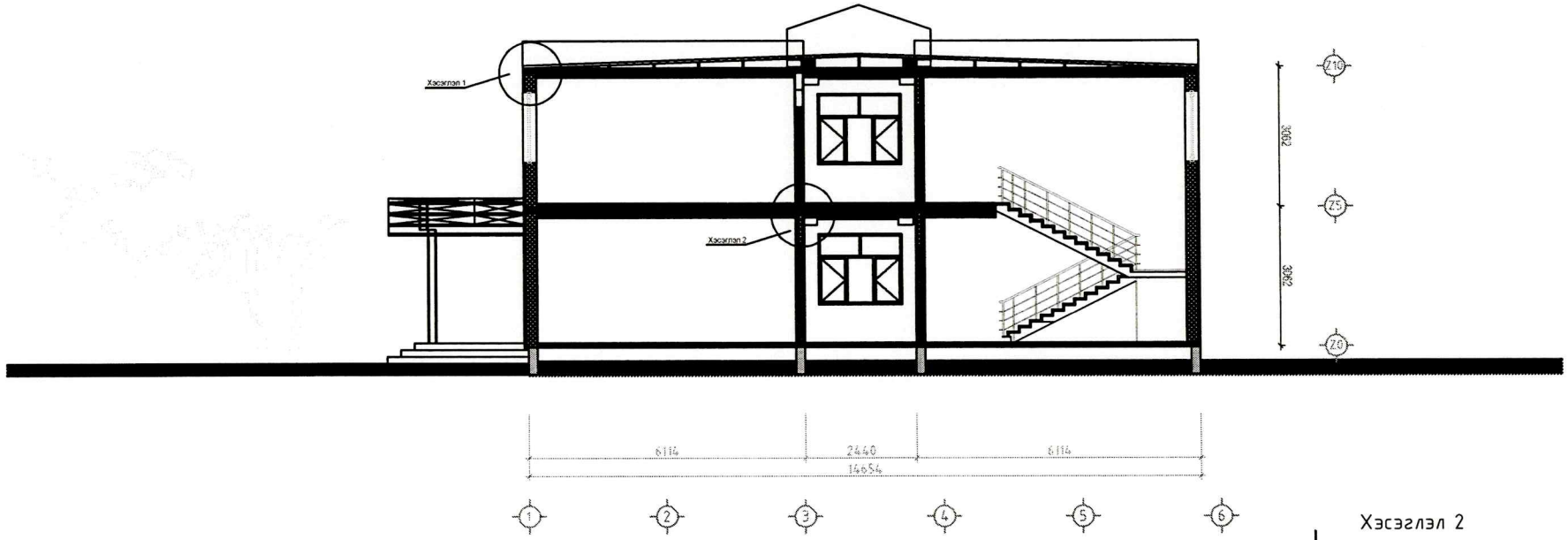

Хэсэглэл 1

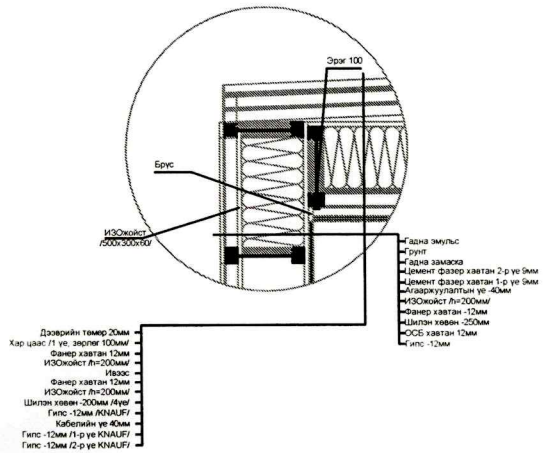

Хэсэглэл 2

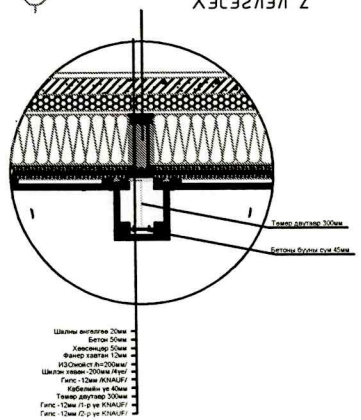

Барилгын эрдэг тасалбар "ДЭЛИЙН ХОТГОР" ХХК	АРХАНГАЙ АЙМАГ, ЭРДЭНЭМАНДАЛ СУМ, "ЗАСАГ ДАРГЫН ТАМГЫН ГАЗРЫН БАРИЛГА"-ЫН ЗАСВАР				
	ОГТЛОЛ				
	Инженер	В.Даваасурэн	ЕГ шифр: ДХ-03/2025	Масштаб: М1:100	Огноо: 2025 он
	Гүйцэтгэсэн	У.Соланго	ТГ шифр:	Зургийн дугаар БА-05	Хуудас 16
	Шалгасан	В.Даваасурэн			

А3

ХЭМЖИЛТИЙН НҮҮР ТАЛ

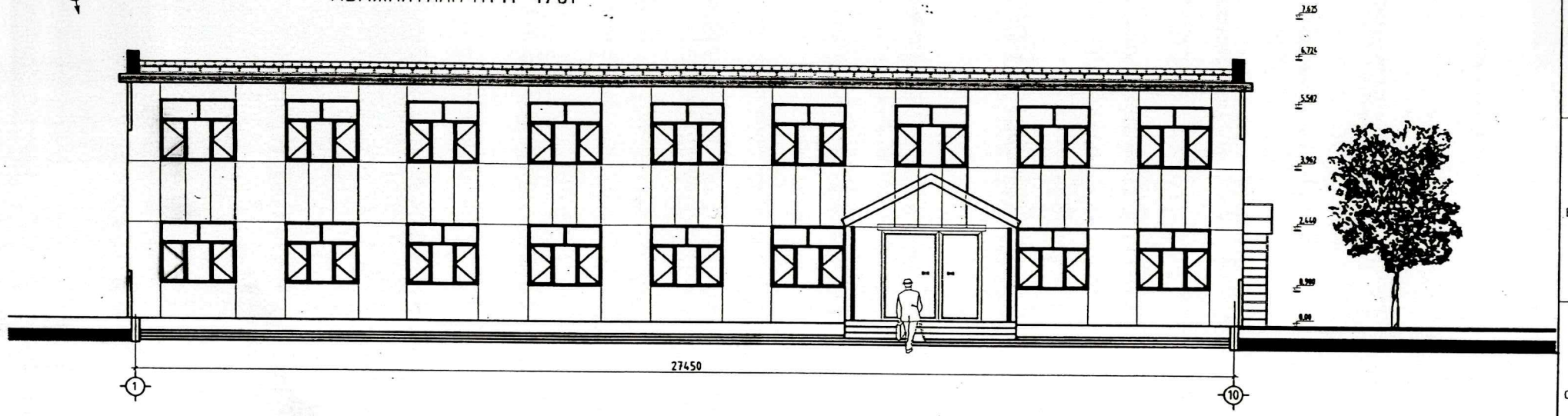

ХЭМЖИЛТИЙН АР ТАЛ

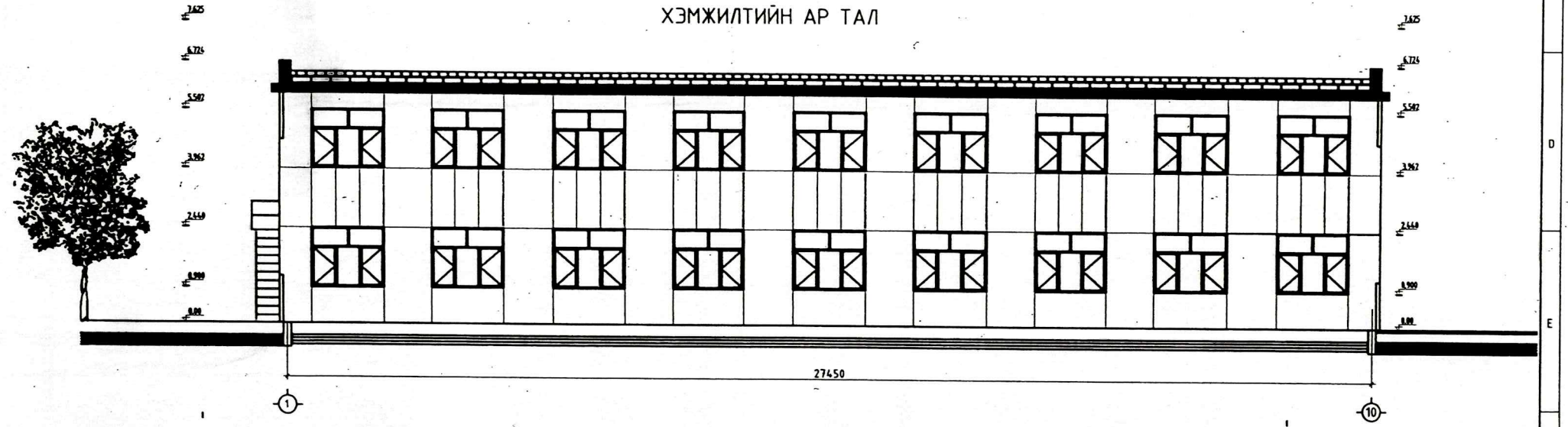

ДЭЛИЙН ХОТГОР	АРХАНГАЙ АЙМАГ. ЭРДЭНЭМАНДАЛ СУМ. "ЗАСАГ ДАРГЫН ТАМГЫН ГАЗРЫН БАРИЛГА"-ЫН ЗАСВАР				
	ХЭМЖИЛТИЙН НҮҮР, АР ТАЛ М1:100				
Барилгын хураг тослийн "ДЭЛИЙН ХОТГОР" ХХК	Нижeнер	В.Даваасүрэн	ЕГ шифр: ДХ-03/2025	Масштаб: М1:100	Огноо: 2025 он
	Гүйцэтгэсэн	У.Солонго	ТГ шифр:	Зургийн дугаар БА-06	Хуудас 16
	Шалгасан	В.Даваасүрэн			

А3

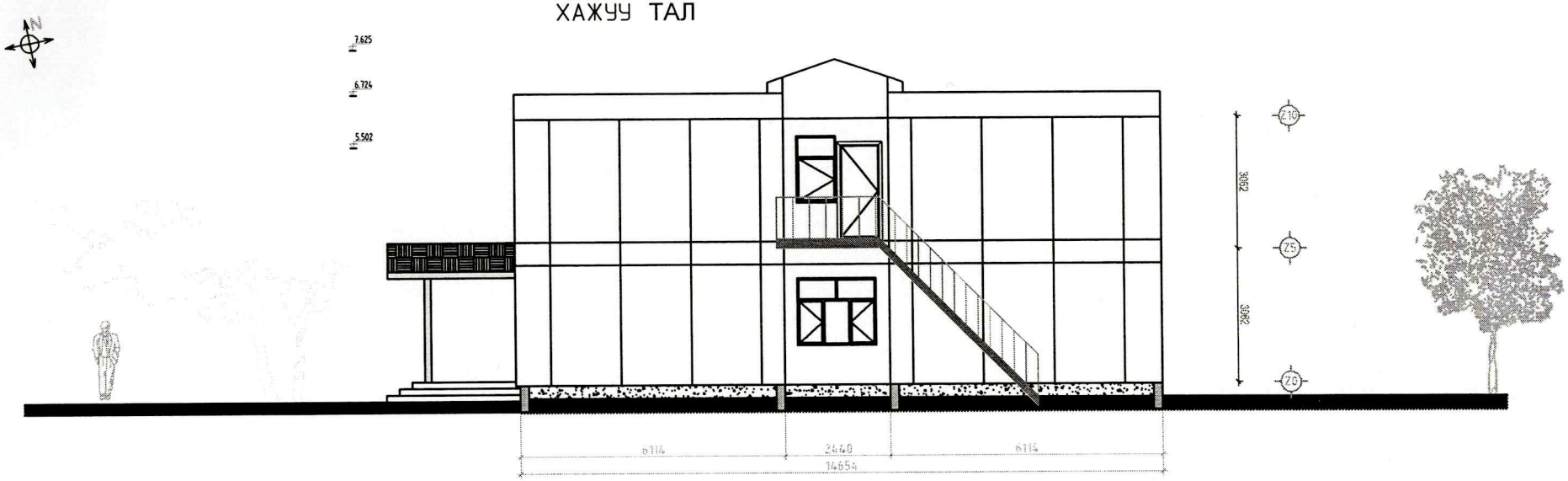

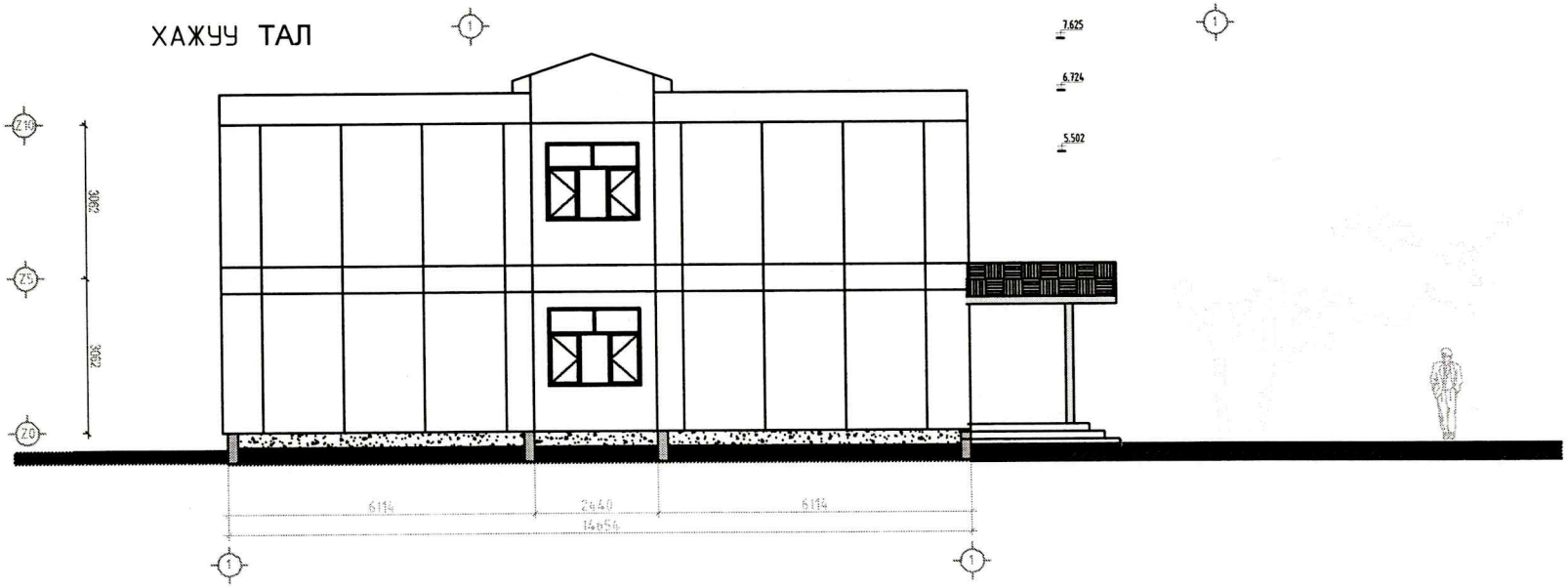

Барилын хуяг тасгайн "ДЭЛИЙН ХОТГОР" ХХК	АРХАНГАЙ АЙМАГ, ЭРДЭНЭМАНДАЛ СУМ, "ЗАСАГ ДАРГЫН ТАМГЫН ГАЗРЫН БАРИЛГА"-ЫН ЗАСВАР				
	ХЭМЖИЛТИЙН ХАЖУУ ТАЛ М1:100				
	Инженер	В.Даваасүрэн	ЕГ шифр: ДХ-03/2025	Масштаб: М1:100	Огноо: 2025 он
	Гүйцэтгэсэн	У.Солонго	ТГ шифр:	Зургийн дугаар БА-07	Хуудас 16
	Шалгасан	В.Даваасүрэн			

ӨӨРЧЛӨЛТИЙН НҮҮР ТАЛ тэнхлэг1-10 М1:100

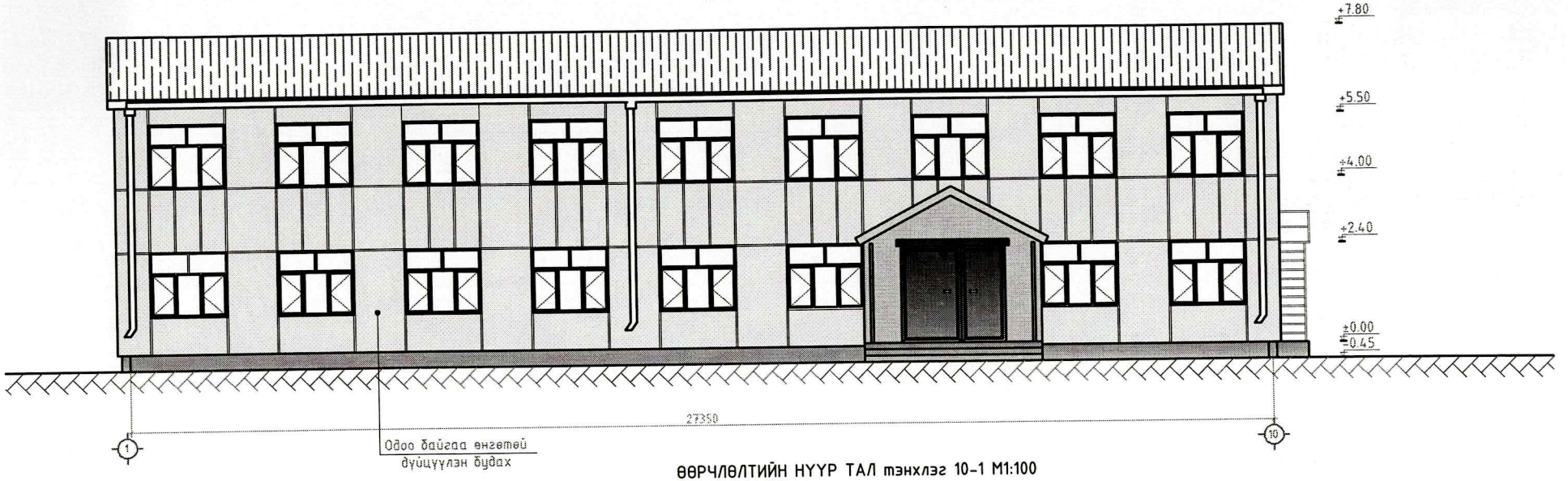

ӨӨРЧЛӨЛТИЙН НҮҮР ТАЛ тэнхлэг 10-1 М1:100

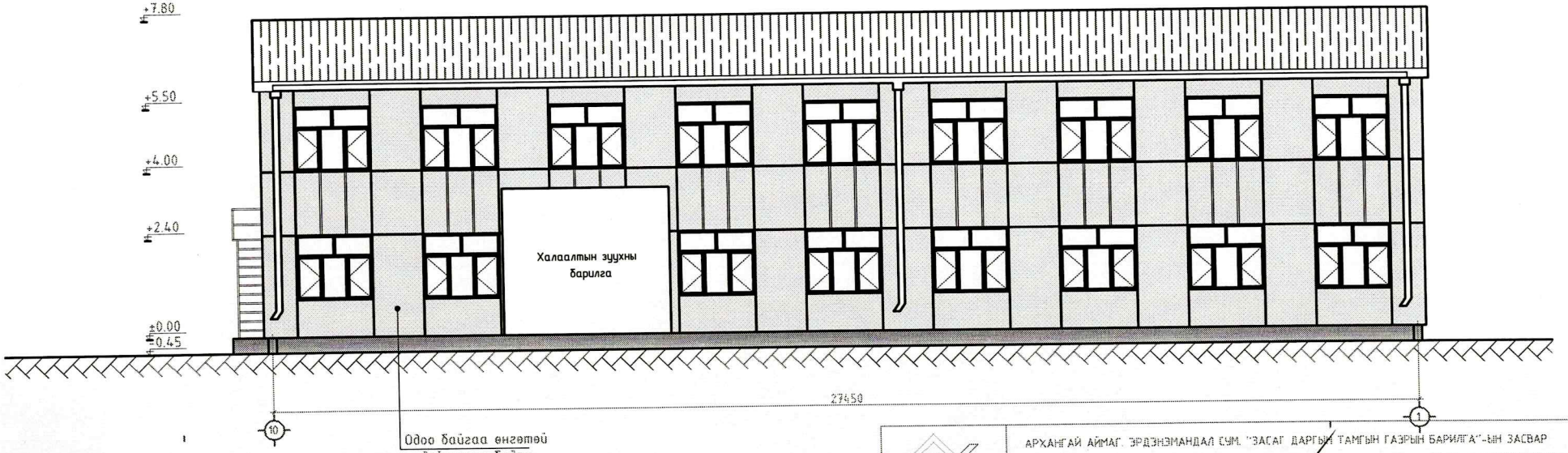

Барилгын зураг төслийн "ДЭЛИЙН ХОТГОР" ХХК		АРХАНГАЙ АЙМАГ, ЭРДЭНЭМАНДАЛ СУМ, "ЗАСАГ ДАРГЫН ТАМГЫН ГАЗРЫН БАРИЛГА"-ЫН ЗАСВАР			
		Өөрчлөлтийн нүүр тал тэнхлэг1-10,10-1			
Нэхэнэр	Б.Даваасүрэн		ЕГ шифр: ДХ-03/2025	Масштаб: М1:100	Огноо: 2025 он
Гүйцэтгэсэн	Б.Даваасүрэн		ТГ шифр:	Зүргийн дугаар БА-08	Хуудас 16
Шалгасан					

А3

ӨӨРЧЛӨЛТИЙН НҮҮР ТАЛ Y1-Y4

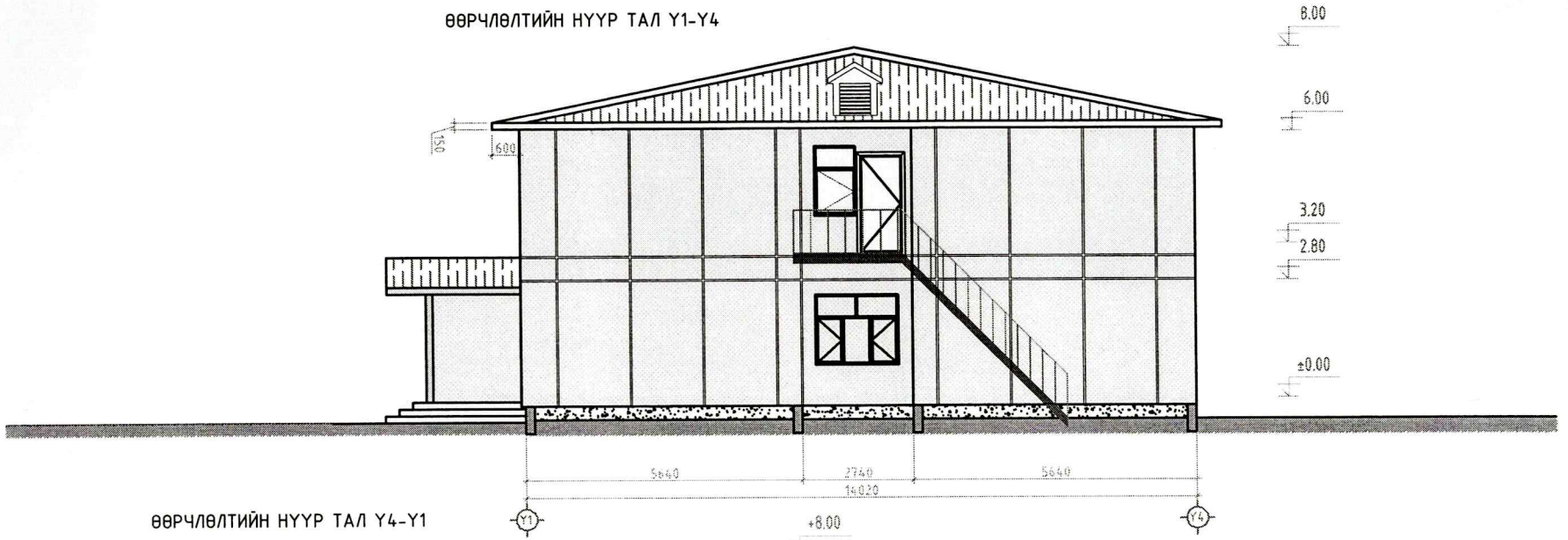

ӨӨРЧЛӨЛТИЙН НҮҮР ТАЛ Y4-Y1

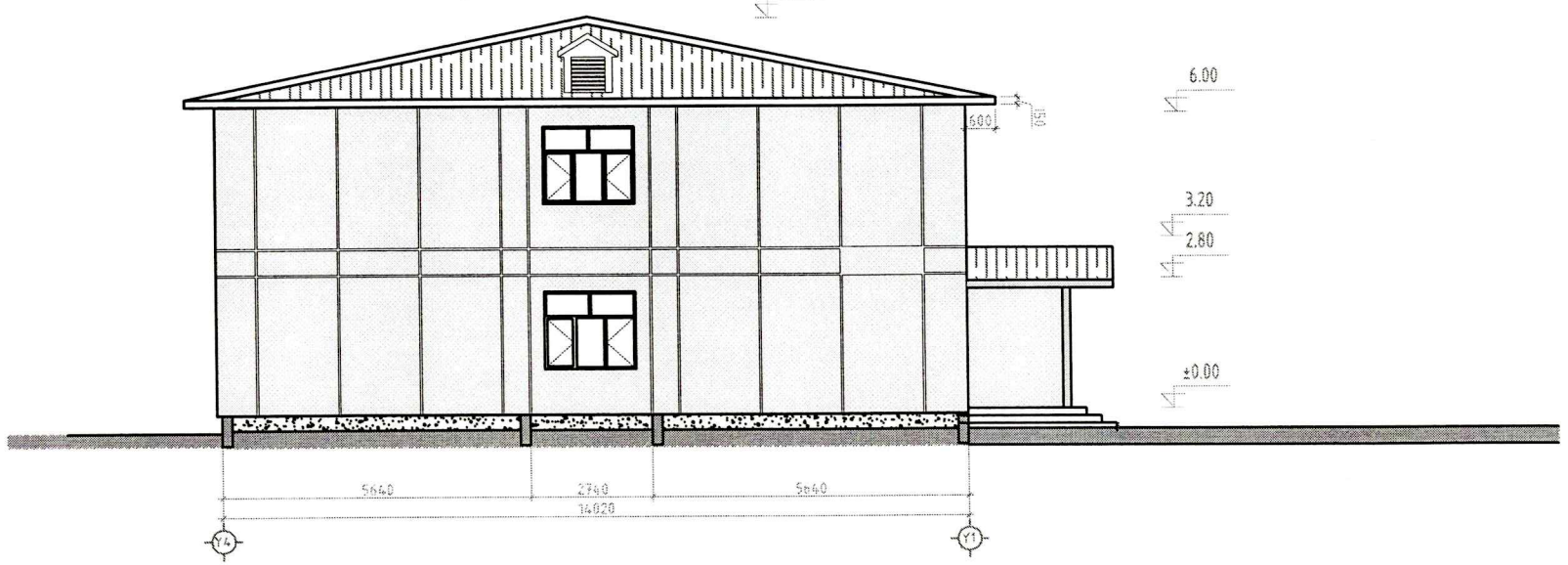

Барилгын зураг төсөлөн "ДЭЛИЙН ХОТГОР" ХХК	АРХАНГАЙ АЙМАГ ЭРДЭНЭМАНДАЛ СУМ "ЗАСАГ ДАРГЫН ТАМГЫН ГАЗРЫН БАРИЛГА"-ЫН ЗАСВАР				
	Өөрчлөлтийн нүүр тал тэнхлэгY1-Y4,Y4-Y1				
	Ниженер	В.Дабаасүрэн	ЕГ шифр: ДХ-03/2025	Масштаб: М1:100	Огноо: 2025 он
	Гүйцэтгэсэн	Б.Дабаасүрэн	ТГ шифр:	Зургийн дугаар БА-09	Хуудас 16
	Шалгасан				

А3

ДЭЭВРИЙН ХЭМЖИЛТИЙН БАЙГУУЛАЛТ М1:100

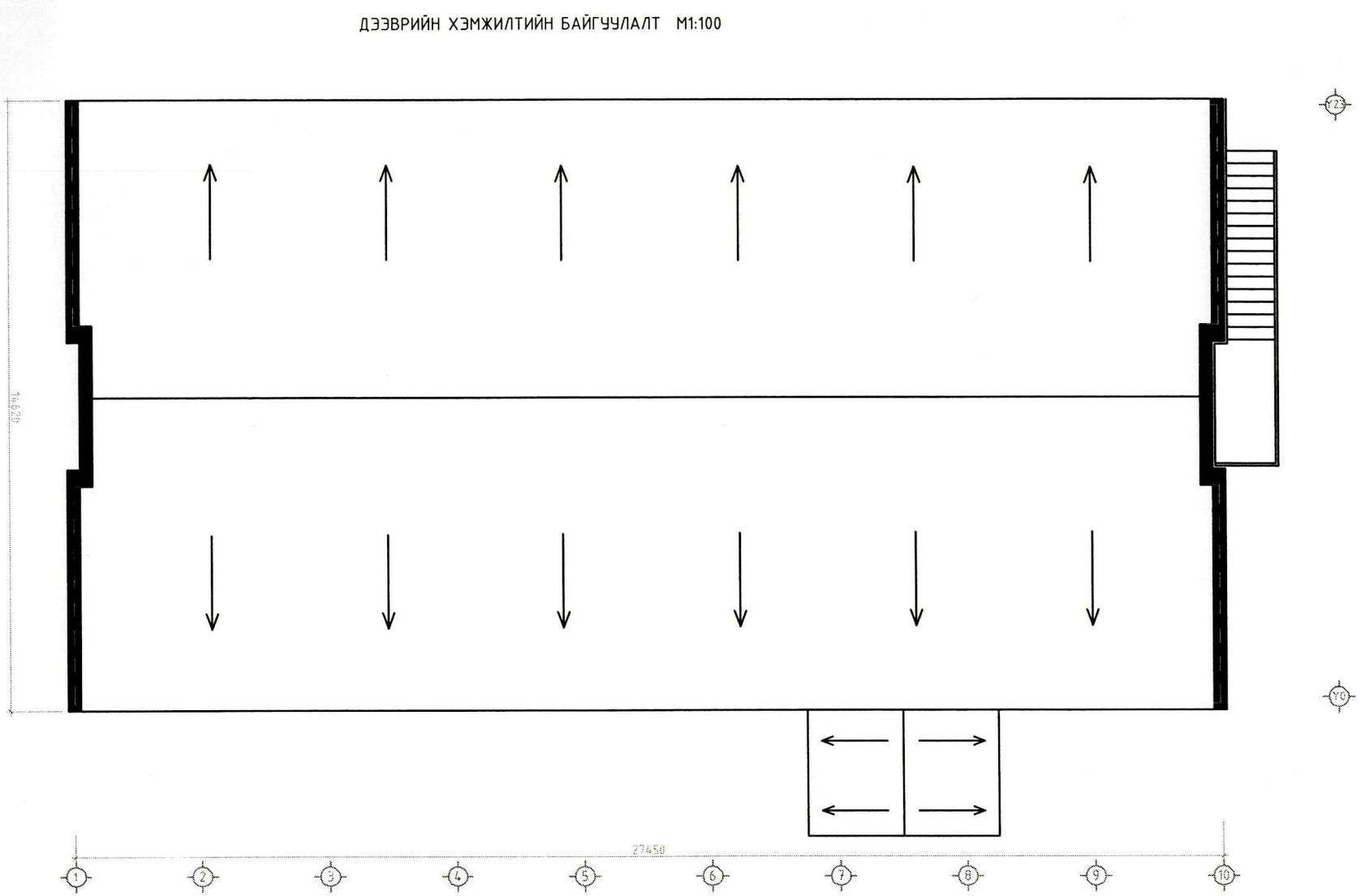

Бариллын эдрэг пасхайн "ДЭЛИЙН ХОТГОР" ХХК	АРХАНГАЙ АЙМАГ, ЭРДЭНЭМАНДАЛ СУМ, "ЗАСАГ ДАРГЫН ТАМГЫН ГАЗРЫН БАРИЛГА"-ЫН ЗАСВАР				
	ХЭМЖИЛТИЙН ДЭЭВРИЙН БАЙГУУЛАЛТ М1:100				
	Инженер	В.Даваасүрэн	ЕГ шифр: ДХ-03/2025	Масштаб: М1:100	Огноо: 2025 он
	Гүйцэтгэсэн	Ч.Солонго	ТГ шифр:	Зургийн дугаар БА-08	Хуудас 16
	Шалгасан	В.Даваасүрэн			

А3

ДЭЭВРИЙН ӨӨРЧЛӨЛТИЙН БАЙГУУЛАЛТ М1:100

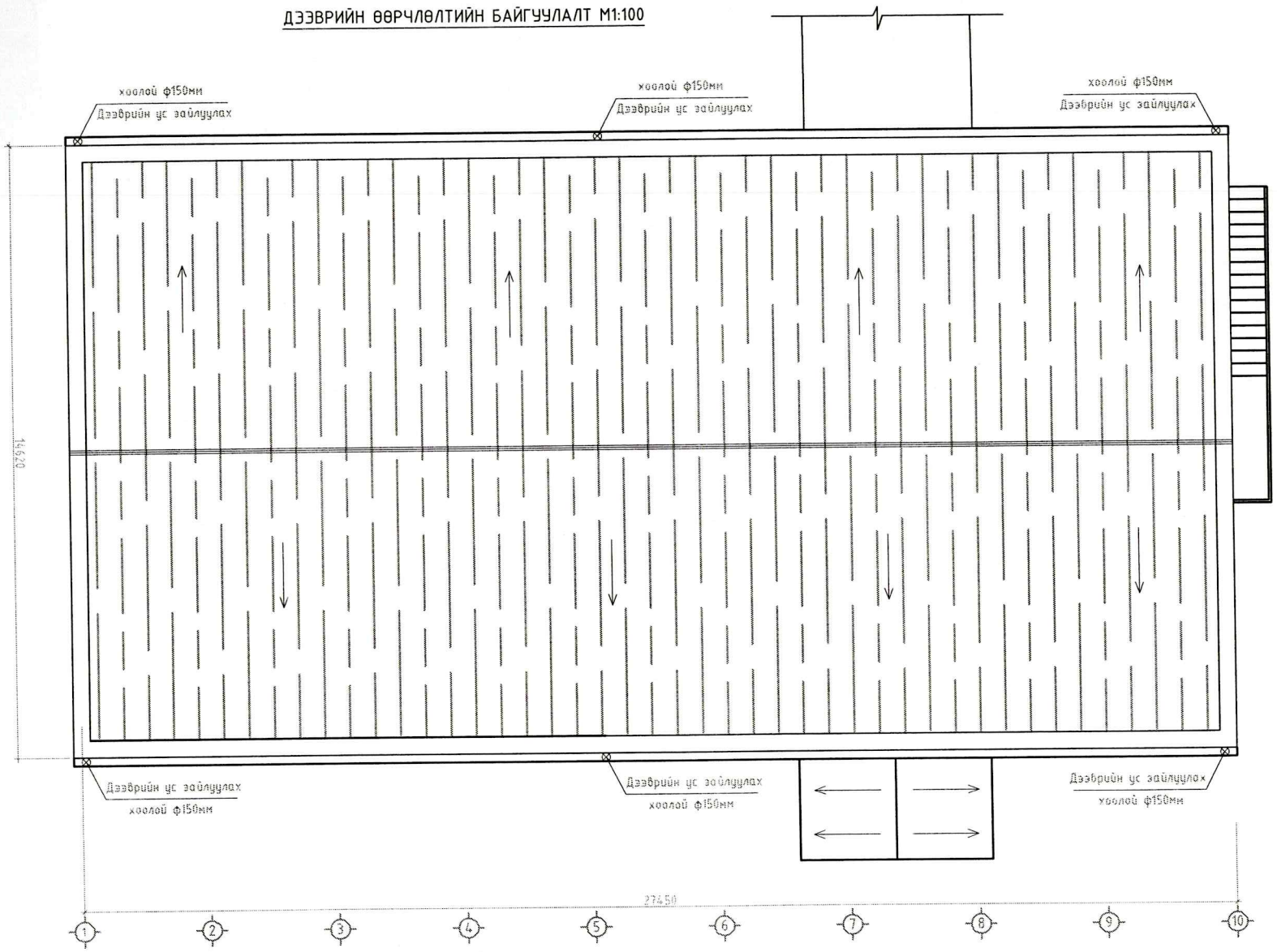

Барилгын эзэмшүүлэгч "ДЭЛИЙН ХӨТӨР" ХХК	АРХАНГАЙ АЙМАГ ЭРДЭНЭМАНДАЛ СУМ, "ЗАСАГ ДАРГЫН ТАМГЫН ГАЗРЫН БАРИЛГА"-ЫН ЗАСВАР					
	ДЭЭВРИЙН ӨӨРЧЛӨЛТИЙН БАЙГУУЛАЛТ М1:100					
	Инженер	Б.Даваасүрэн		ЕГ шифр: ДХ-03/2025	Масштаб: М1:100	Огноо: 2025 он
	Гүйцэтгэсэн	Б.Даваасүрэн		ТГ шифр:	Зургийн дугаар: БА-11	Хуудас: 16
	Шалгасан					

ШУВУУН НУРУУНЫ БАЙГУУЛАЛТ М1:100

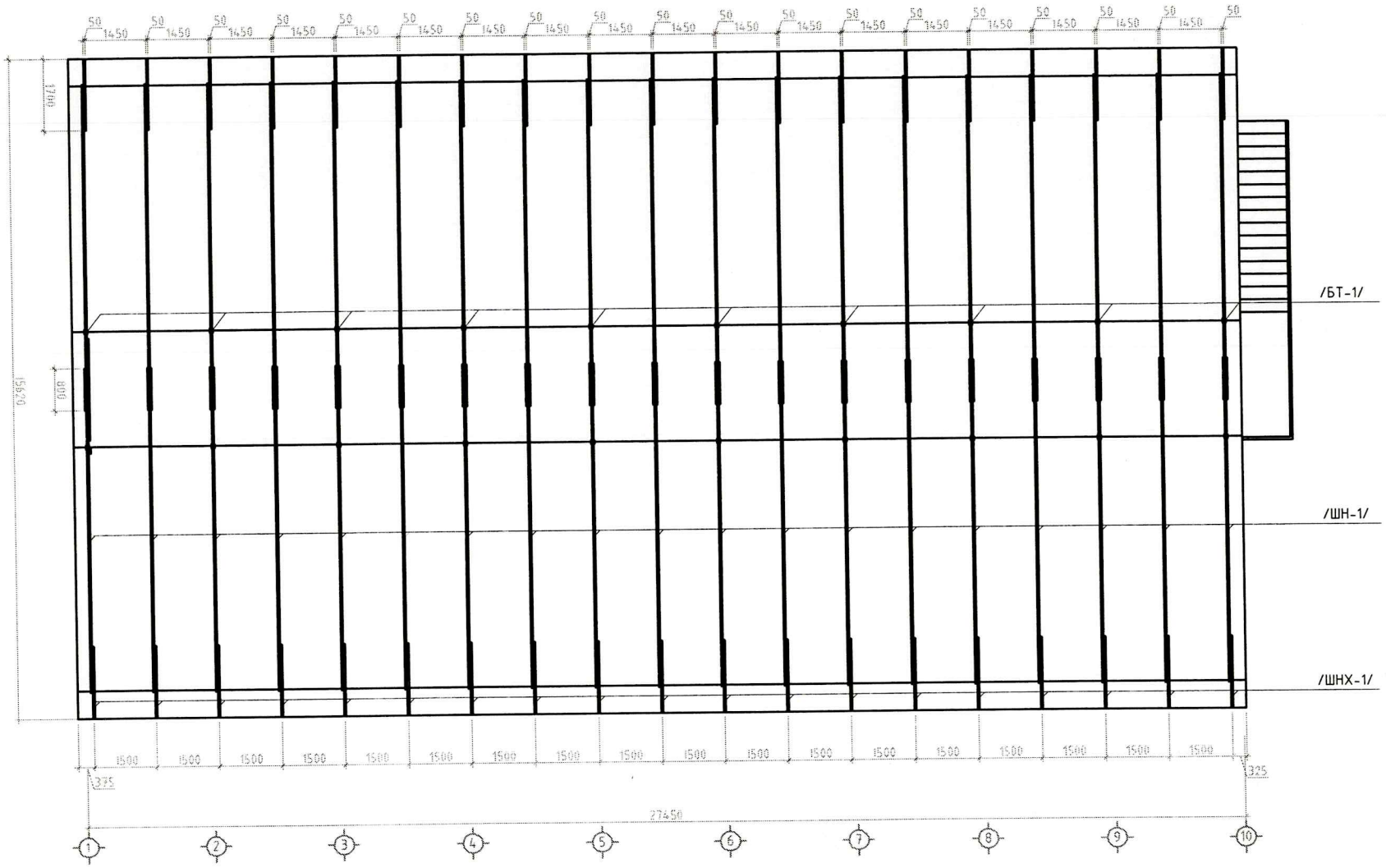

Барилгын ерөнхий гүйцэтгэгч "ДЭЛИЙН ХӨТӨР" ХХК	АРХАНГАЙ АЙМАГ ЭРДЭНЭМАНДАЛ СУМ "ЗАСАГ ДАРГЫН ТАМГЫН ГАЗРЫН БАРИЛГА"-ЫН ЗАСВАР				
	ШУВУУ НУРУУНЫ БАЙГУУЛАЛТ М1:100				
	Инженер	В.Давдаасүрэн	ЕГ шифр: ДХ-03/2025	Масштаб: М1:100	Огноо: 2025 он
	Гүйцэтгэсэн	В.Давдаасүрэн	ТГ шифр:	Зураасын дугаар БА-12	Хуудас 16
	Шалгасан				

ОГТЛОЛ 1-1 М1:100

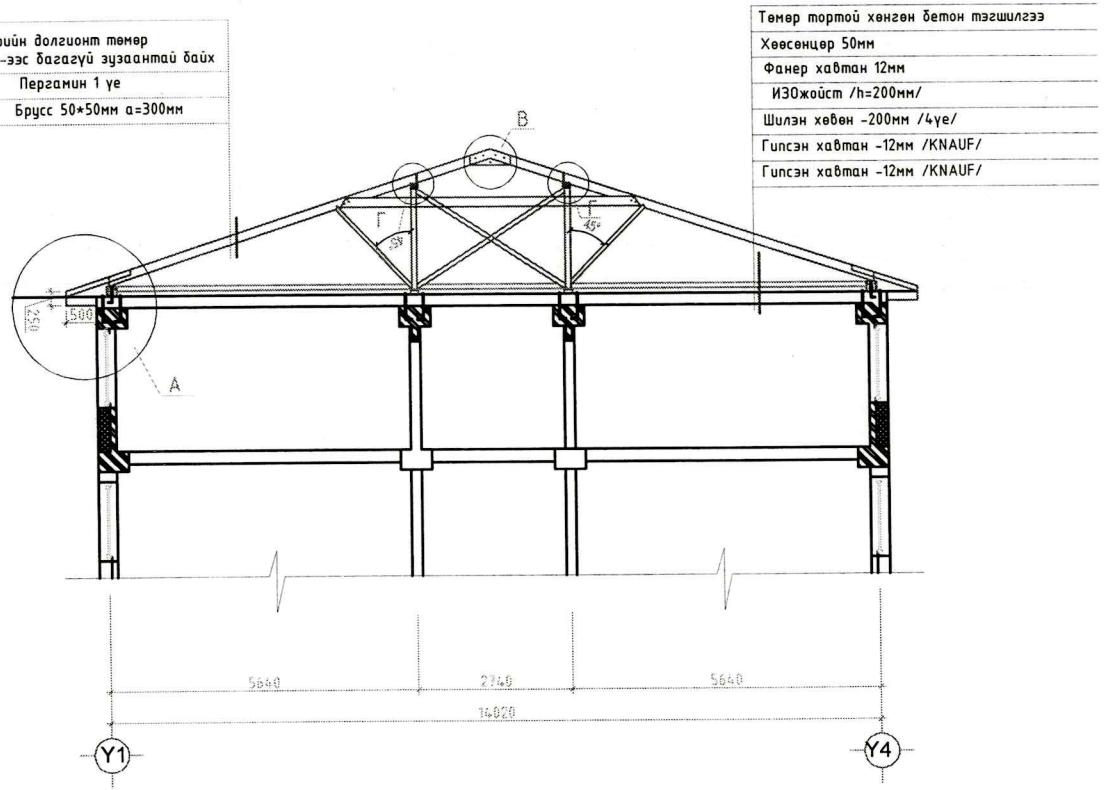

ЭДЭЛХҮҮНИЙ ТҮҮВЭР

	Элементийн нэр	Хөндлөн огтлол	Урт /мм/	Тоо /ш/	Эзэлхүүн	
					Нэгж	Нийт
1.	Шувуу нуруу /ШН-1/	50x180	8000	38	0.072	2.74
2.	Ноён нуруу /НН-1/	100x100	28000	2	0.28	0.56
3.	Тушаа	/40x150/2	5920	19	0.071	1.35
4.	Босоо тулаас /БТ-1/	150x150	2000	19	0.045	0.86
5.	Холбоос	/40x150/2	3450	38	0.041	1.57
6.	Ташуу тулаас	100x100	2100	38	0.021	0.80
7.	Ул нуруу	100x150	138800	у/м	2.08	
8.	Шувуу нурууны хөл/ШНХ-1/	50x100	1700	38	0.0085	0.32
9.	хөндлөн тулаас	100x100	2700	38	0.027	1.03
10.	хавчаар	/40*100/2	800	19	0.0064	0.12
11.	Анкер А1	ф16А1	680	40		
12.	Ган цуйдан	-40*4мм		38		
						11.39

Барилгын хурах песлийн "ДЭЛИЙН ХОТГОР" ХХК	АРХАНГАЙ АЙМАГ, ЭРДЭНЭМАНДАЛ СУМ. "ЗАСАГ ДАРГЫН ТАМГЫН ГАЗРЫН БАРИЛГА"-ЫН ЗАСВАР				
	ОГТЛОЛ 1-1 М1:100				
	Нкженер	В.Даваасүрэн	ЕГ шифр: ДХ-03/2025	Масштаб: М1:100	Огноо: 2025 он
	Гүйцэтгэсэн	В.Даваасүрэн	ТГ шифр:	Зургийн дугаар БА-13	Хуудас 16
	Шалгасан				

А3

ХЭСЭГЛЭЛ-А М1:50

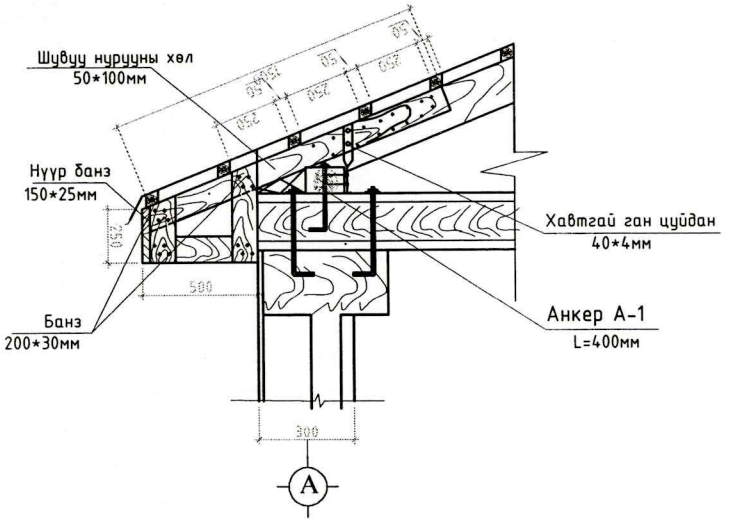

ХЭСЭГЛЭЛ-Г М1:50

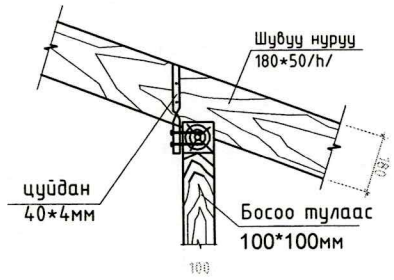

ХЭСЭГЛЭЛ-Б М1:50

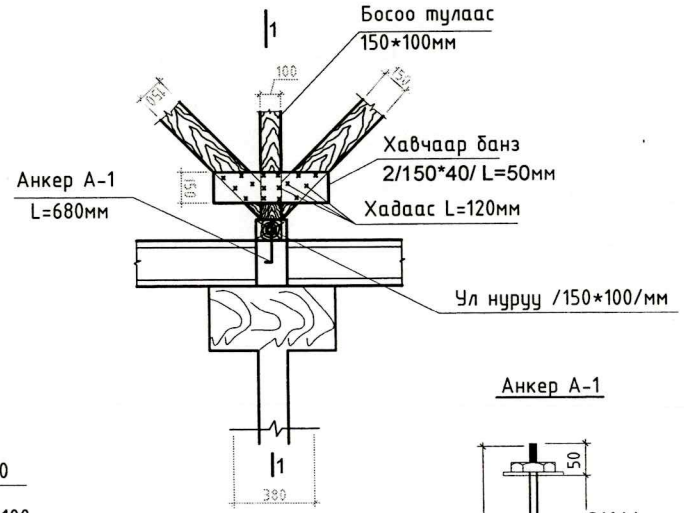

Огтлол 1-1

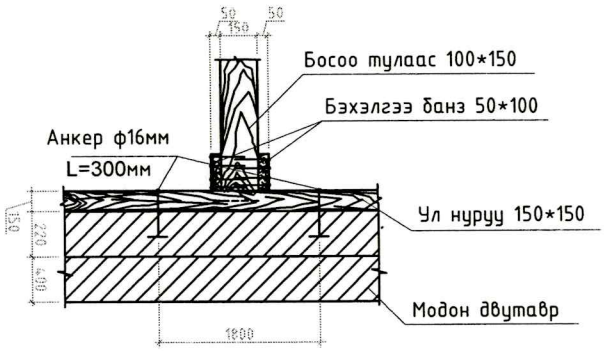

Анкер А-1

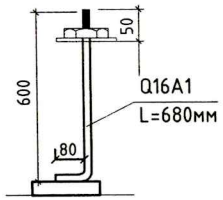

ХЭСЭГЛЭЛ-В М1:50

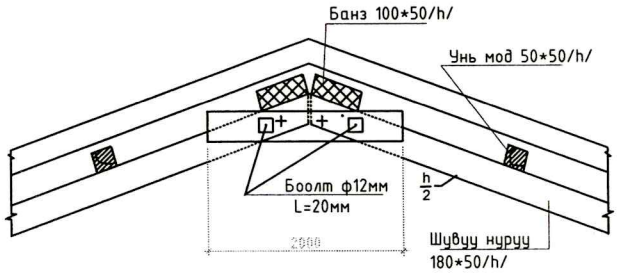

Хавтгай ган цуйдан
40*4мм

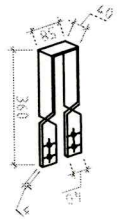

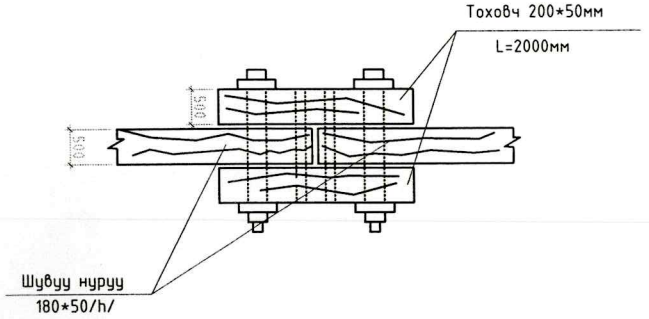

Барилгын хураг тасийн "ДЭЛИЙН ХОТГОР" ХХК	АРХАНГАЙ АЙМАГ, ЭРДЭНЭМАНДАЛ СУМ, "ЗАСАГ ДАРГЫН ТАМГЫН ГАЗРЫН БАРИЛГА"-ЫН ЗАСВАР				
	ХЭСЭГЛЭЛ-Д				
	Инженер	В.Давааcурэн	ЕГ шифр: ДХ-03/2025	Масштаб: М1:100	Огноо: 2025 он
	Гүйцэтгэсэн	В.Давааcурэн	ТГ шифр:	Зургийн дугаар БА-14	Хуудас 16
	Шалгасан				

А3

НҮҮР ТАЛ М1:25

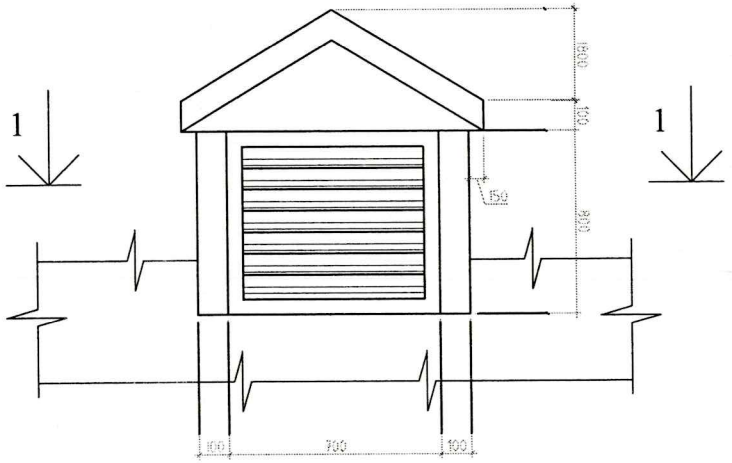

1-1

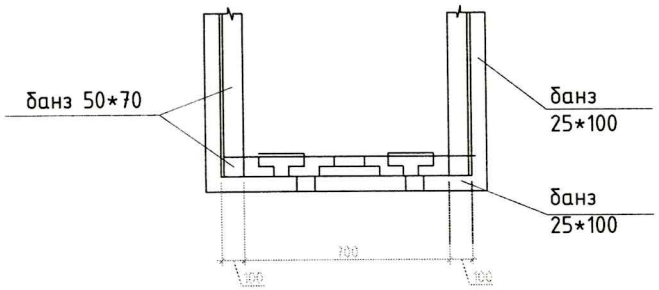

УС ЗАЙЛУУЛАХ ХООЛОЙН ХАРАГДАХ БАЙДАЛ

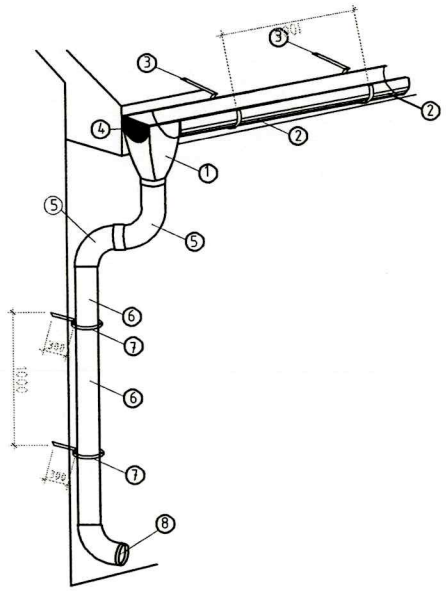

МАТЕРИАЛЫН ТҮҮВЭР

№	Нэр	Хэм нэгж	Тоо	Тайлбар
1.	Вронк	ш	8	
2.	Ус зайлуулах тосгуур ховил	м	66	
3.	Тосгуур ховилын бэхэлгээ дэгээ	ш	44	
4.	Тосгуур ховилын хажуугийн таг	ш	4	
5.	Яндан хоолойн залгаас отвод	ш	4	
6.	Ус зайлуулах яндан хоолой	м	44	
7.	Яндан хоолойн бэхэлгээ гадас	ш	40	
8.	Яндан хоолойн төгсгөлийн отвод	ш	8	
9.	Яндан хоолойн шүүлтүүр	ш	8	
10.	Булангийн тосгуур 90°	ш	8	

Барилын зурга төслийн "ДЭЛИЙН ХОТГОР" ХХК	АРХАНГАЙ АЙМАГ, ЭРДЭНЭМАНДАЛ СУМ. "ЗАСАГ ДАРГЫН ТАМГЫН ГАЗРЫН БАРИЛГА"-ЫН ЗАСВАР				
	ДЭЭВРИЙН ЦЕНХ, БОРООНЫ УСНЫ ХООЛОЙ				
	Нҥженер	В.Даваасүрэн	ЕГ шифр: ДХ-03/2025	Масштаб: М1:100	Огноо: 2025 он
	Гүйцэтгэсэн	В.Даваасүрэн	ТГ шифр:	Зургийн дугаар БА-15	Хуудас 16
	Шалгасан				

А3

ДЭЭВЭРТ ГАРАХ САЛХИВЧИЙН ТООСГОН ЯНДАН

БАЙГУУЛАЛТ М1:20

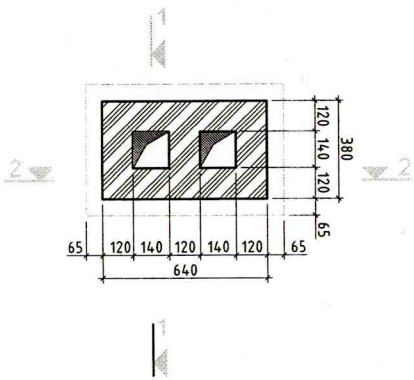

ОГТЛОЛ 1-1 М1:20

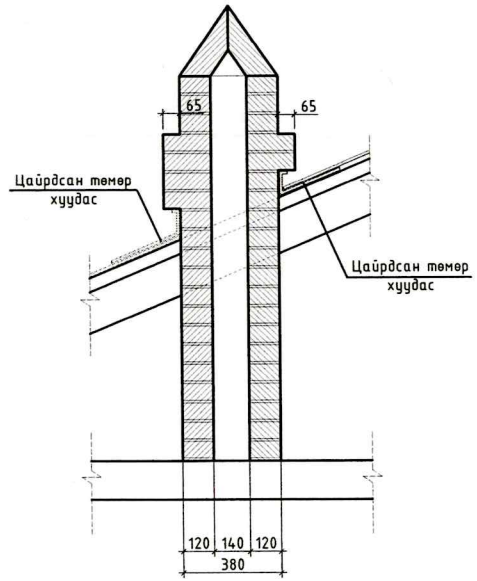

НҮҮР ТАЛ М1:20

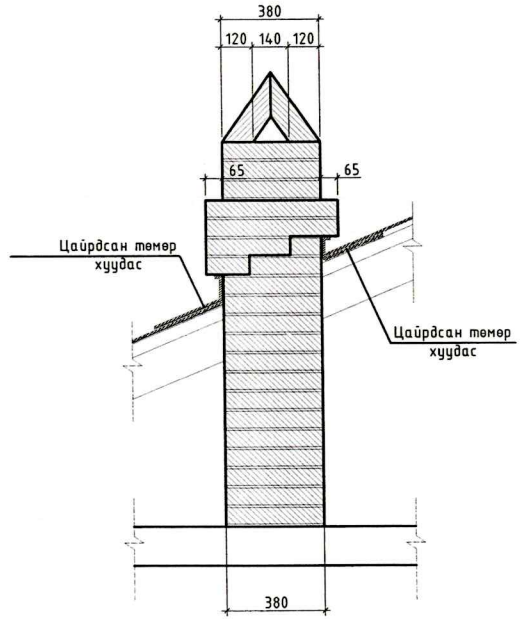

ОГТЛОЛ 2-2 М1:20

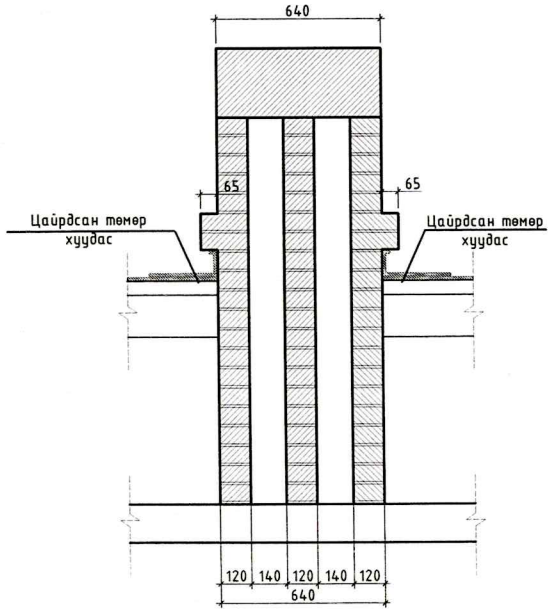

Дэлийн хотгор	АРХАНГАЙ АЙМАГ, ЭРДЭНЭМАНДАЛ СУМ "ЗАСАГ ДАРГЫН ТАМГЫН ГАЗРЫН БАРИЛГА"-ЫН ЗАСВАР				
	Хэсэглэлууд				
	Нөхөнөр	В.Даваасүрэн	ЕГ шифр: ДХ-03/2025	Масштаб: М1:100	Огноо: 2025 он
Барилгын дурах тестийн "ДЭЛИЙН ХОТГОР" ХХК	Гүйцэтгэсэн	В.Даваасүрэн	ТГ шифр:	Зургийн дугаар БА-16	Хуудас 16
	Шалгасан				

А3