БАТЛАВ: АЙМГИЙН ЕРӨНХИЙ АРХИТЕКТОР ҮҮРГИЙГ ТҮР ОРЛОН ГҮЙЦЭТГЭГЧ А.ЖИБЕК

Ногооннуур сумын хүүхдийн 1 дүгээр цэцэрлэгийн засварын ажлын зураг

ЗӨВШӨӨРСӨН

Албан тушаал	Нэр	Гарын үсэг				
БАЯН-ӨЛГИЙ АЙМГИЙН ЗДТГ-ын ХБТХОХ-ийн ДАРГА	Х.БАХЫТГҮЛ			Албан тушаал	Нэр	Гарын үсэг
				Зургийг гүйцэтгэсэн зургийн инженер	Х.Серикбай	

Ногоонмуурын цэцэрлэгийн хашаа. М1:20

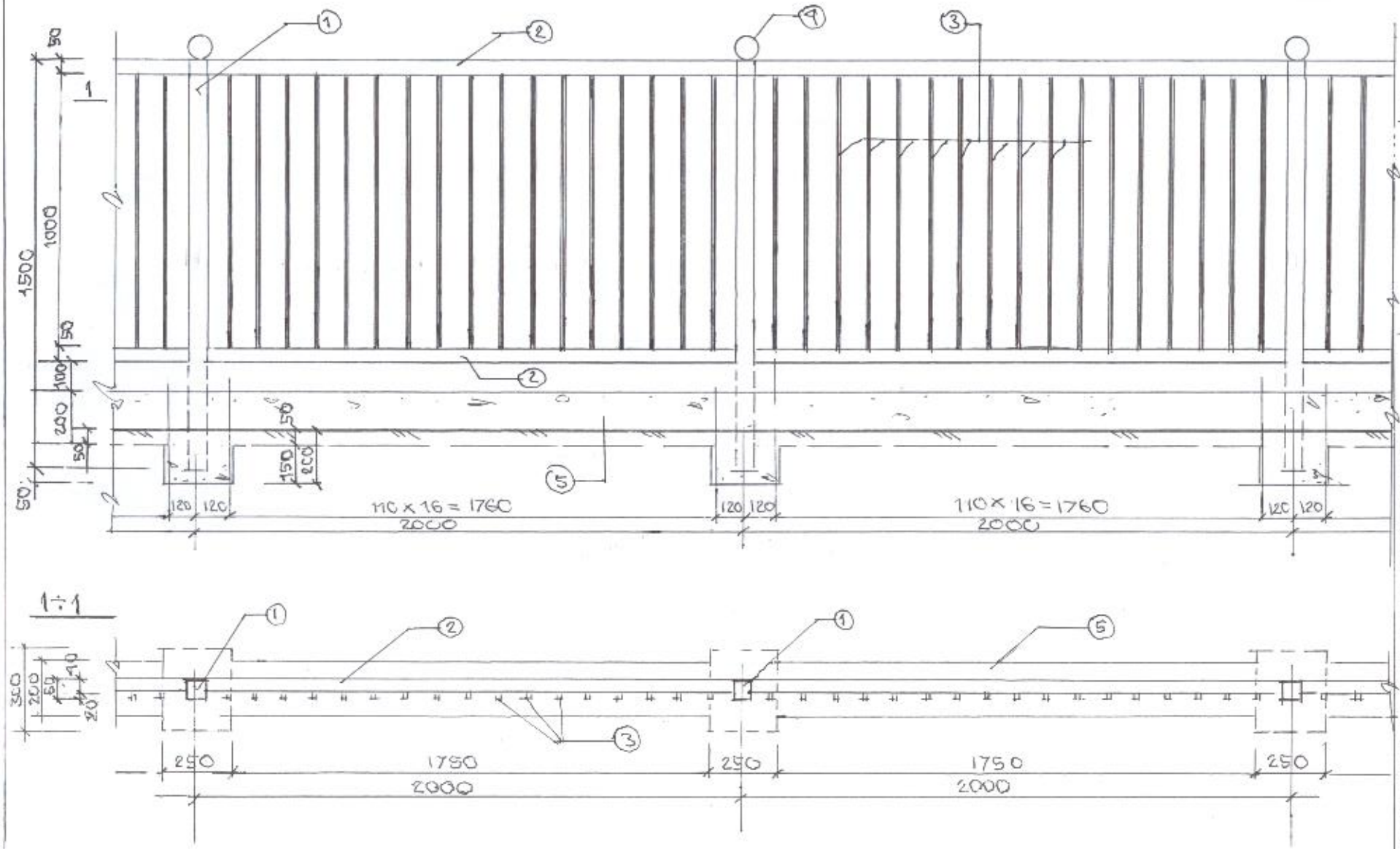

Ногоонмуур сумын хуухдийн цецэрлэг-хашаанд зураг	БА-1	Хашаанд хэсэг-чилсэн зураг	Чиглэл	Гарчиг	Формат	Хуудас	Нийт хуудас
					А3	1	4
				Гүйцэт.	Ферлхбай		М1:20

НҮҮР ТАЛ. М1:50

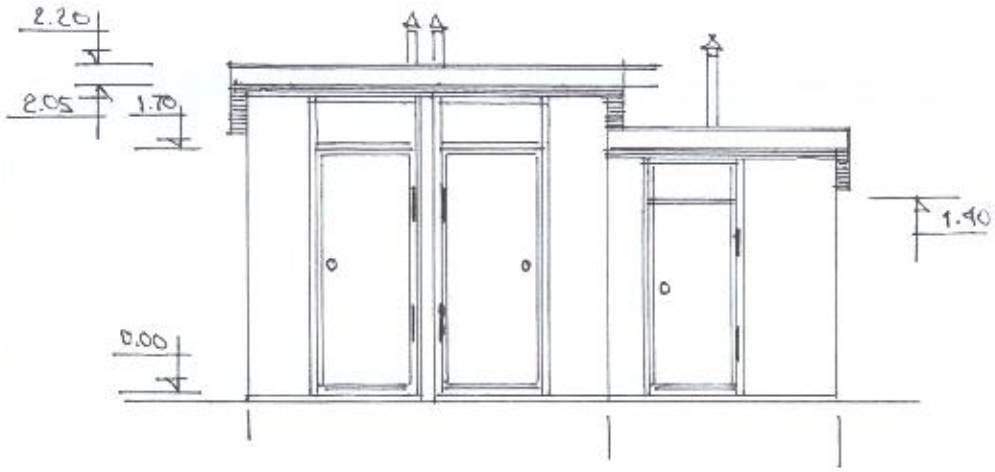

ОГТЛОЛ а÷а. М1:50

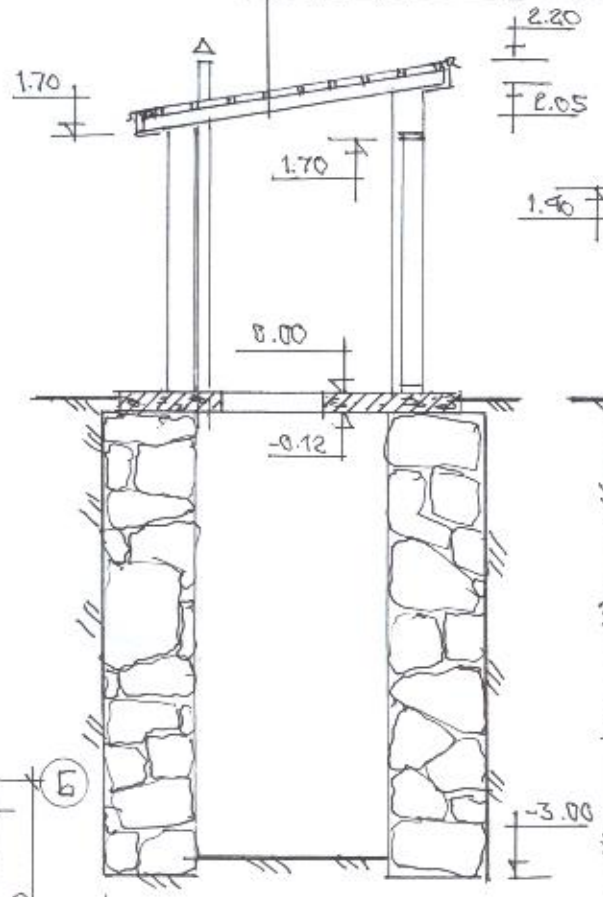

Нугалмал голмон төмөр
Сарааль брус 5х5см а-25см
Дам нуруу огт 5х10см а-96см

б÷б М1:50

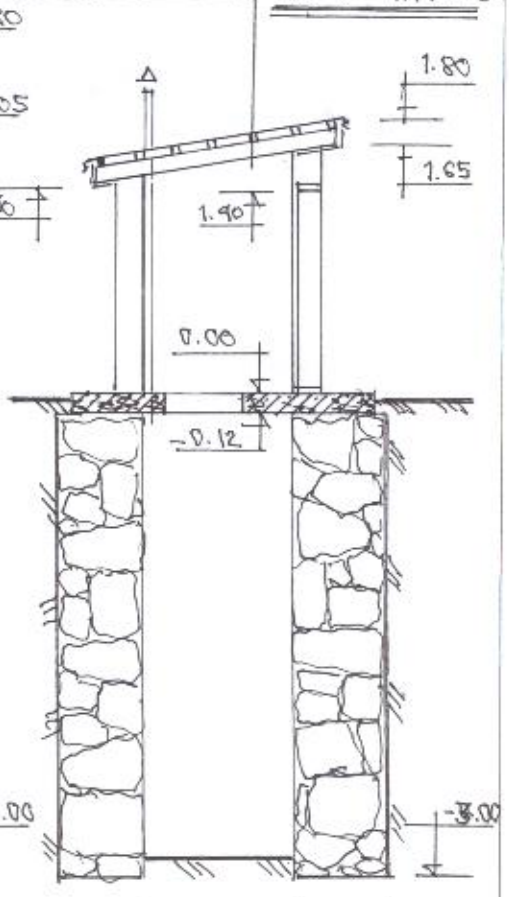

БАЙГУУЛАЛТ. М1:50

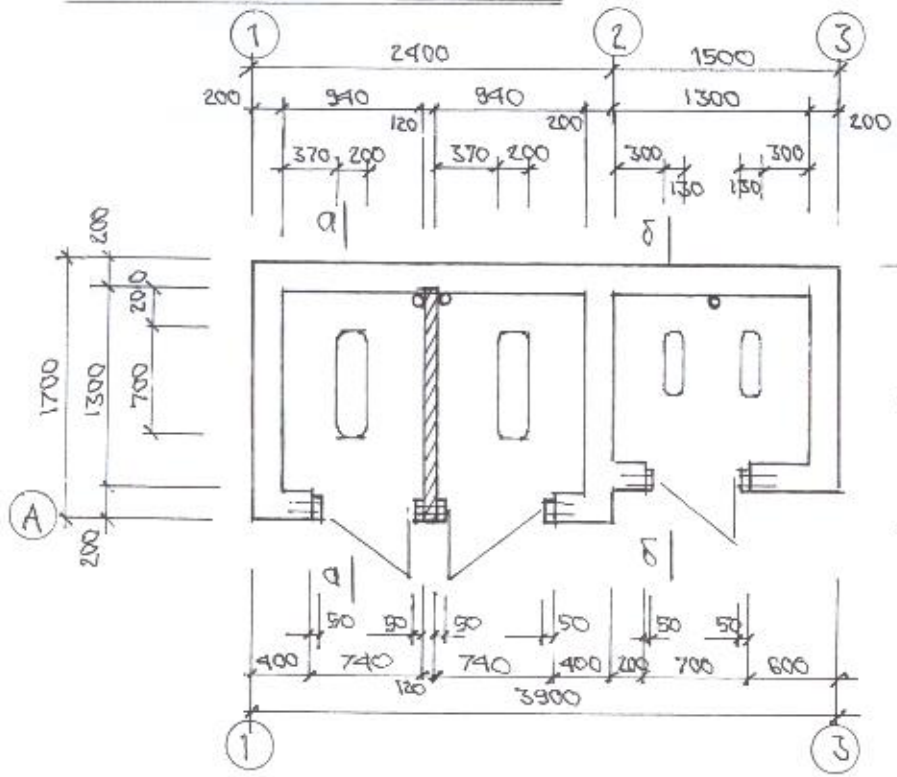

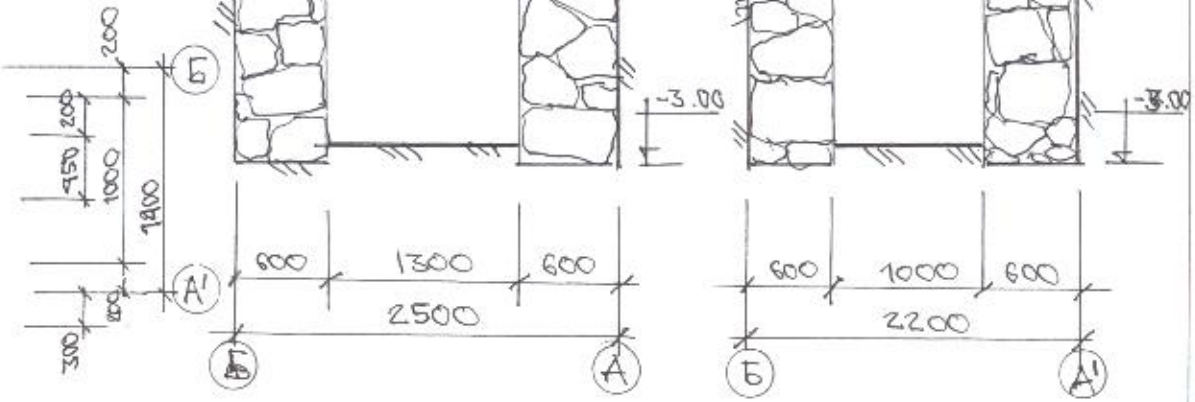

Ногооннуур сумын хүүхдийн цэцэрлэгийн барилгын ажлын зураг				БА-2	
			НҮҮР, ОГТЛОЛ БАЙГУУЛАЛТ.	Үе шат	Хуудас	Нийт х
Гүйцэт.	Серикбай			А3	2	4

Цоонгийн хучилтын огтлол

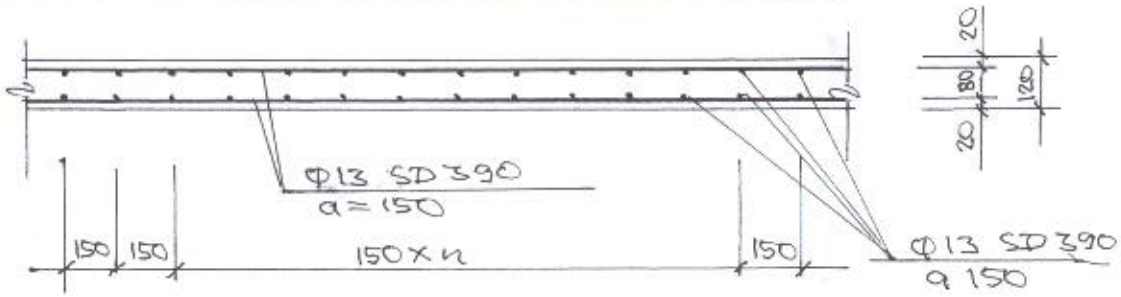

Хучилтын байгуулалт М1:30

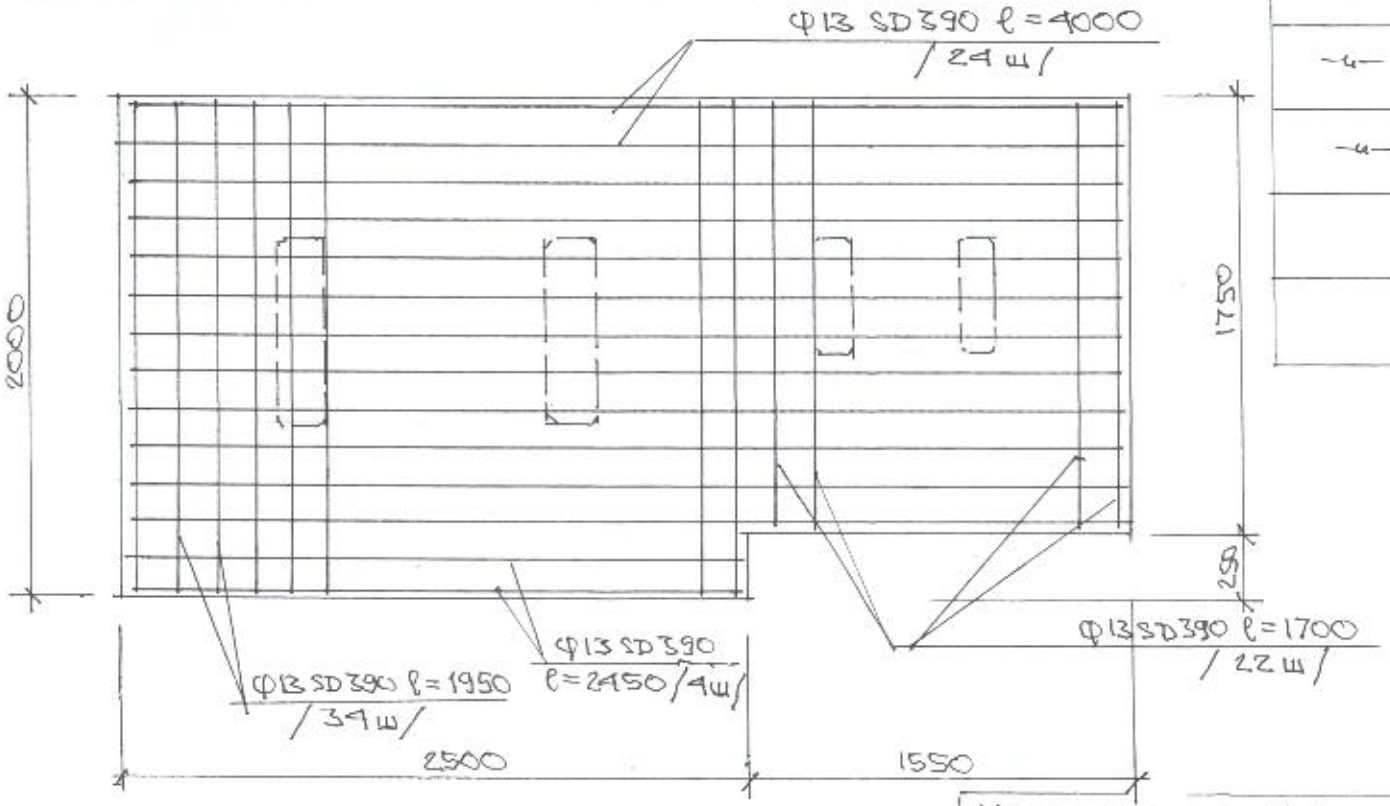

Цоонгийн хучилтын /цутгамал/ материалын тооцоо

Тэмдэглэл	Нэр	Too ширх	Жин - кг -	
			Нэгж	Бүгд
MNS JIS G3112:2008	Ф13 SD390 ℓ=4000	24	4.17	99.88
—"—	Ф13 —"— ℓ=2450	4	2.55	10.21
—"—	—"— ℓ=1950	34	2.03	69.05
—"—	—"— ℓ=1700	22	1.77	38.95
	Бүгд			218.0
	Бетон БМ150		0.95	$м^3$

Могоннуур сумын хүүхдийн цэцэрлэг. Биеэ засах газар				БА-3	
			Цутгамал хучилт.	Хеш	Хуудас	Бүх.х
Гүйцэт.	Серикбай			А3	3	4
				М1:30		

Материалын түүвэр

Поз №	Ажил	Тоо шир	Жин -кг- нэг	Жин -кг- бүгд	Тайлбар
	Хашаа				
1	Босоо шон проф.төмөр □60×60 δ=0.06 ℓ=1500	128ш	4.305	551.0	
2	Хашааны дээд, доод хэвтээ холбоос □50×40 ℓ=П/М	512м	2.05	1050.0	
3	Сараалж проф.төмөр □20×20 ℓ=1000	17×128 ш	0.595	1295.0	
4	Шонгийн толгойвч ф60	128ш			
5	Бетон М150	м3	12,30		
	Биэ засах газар				
	Нухтэй блок өрлөг	м3	3.11		
	Хамар хана δ=0.12м ℓ=1.3м h=1.80÷2м	м3	0.30		
	Хаалганы касек рам 15×5см-н банз	м3	0.15		
	Нуруу мод огт 5×10см ℓ=2м-4ш ℓ=1.60м-3ш	м3	0.07		
	Сараалж брус огт: 5×5см	м3	0.10		
	Нуг. голмон төмөр	м2	14.0		
	Салхивч-н яндан ф120 ℓ=7.50м	П/м	7.50		
	Хаалга 1.70×0.91м-2ш 1.40×0.60м 1ш	ш	3		0.05×0.05-ий брусээр рамыг угсарч г.төмрөөр бүрж хийх
	Шоновгийн чулуу	м3	21.0		

Сумс. хэмж 1.5м3

Тайлбар

1. Хашааны хаалгыг газар дээр нь тохируулж хийнэ.
2. Төмөр сараалж хашаат гагнаж хийх ба төмрийн тосон будгаар будаж өнгөлнө.
3. Биеэ засах газрыг гүйцэтгэхдээ ханы стандарт блокоор өрж гадна дотор талыг шавардаж шаардлагатай шороон будгаар будна хучилтын нуруу блокны ℓ уртрийг ф4-н давхарласан төмөр утсаар ℓ-3 ге өрлөгөнд сайтар бэхлэнэ. Модон элементүүдийг тосон будгаар будаж өнгөлнө.

Байршлалын схем.

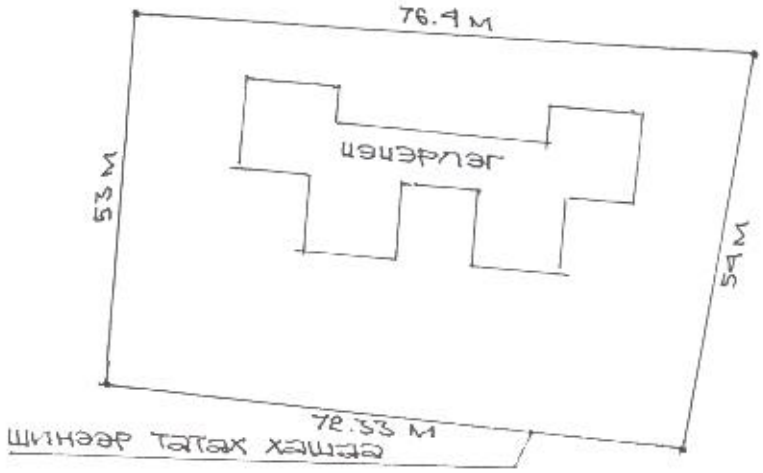

Ногооннуур сумын хүүхдийн цэцэрлэг.				БА-4	
Гүйцэт.	Серикбай		Мат. түүвэр Тайлбар	Үе шат	Хуудас	Бич.х
				А3	4	4

Цэцэрлэгийн үүдний бетондах талбай М1:500

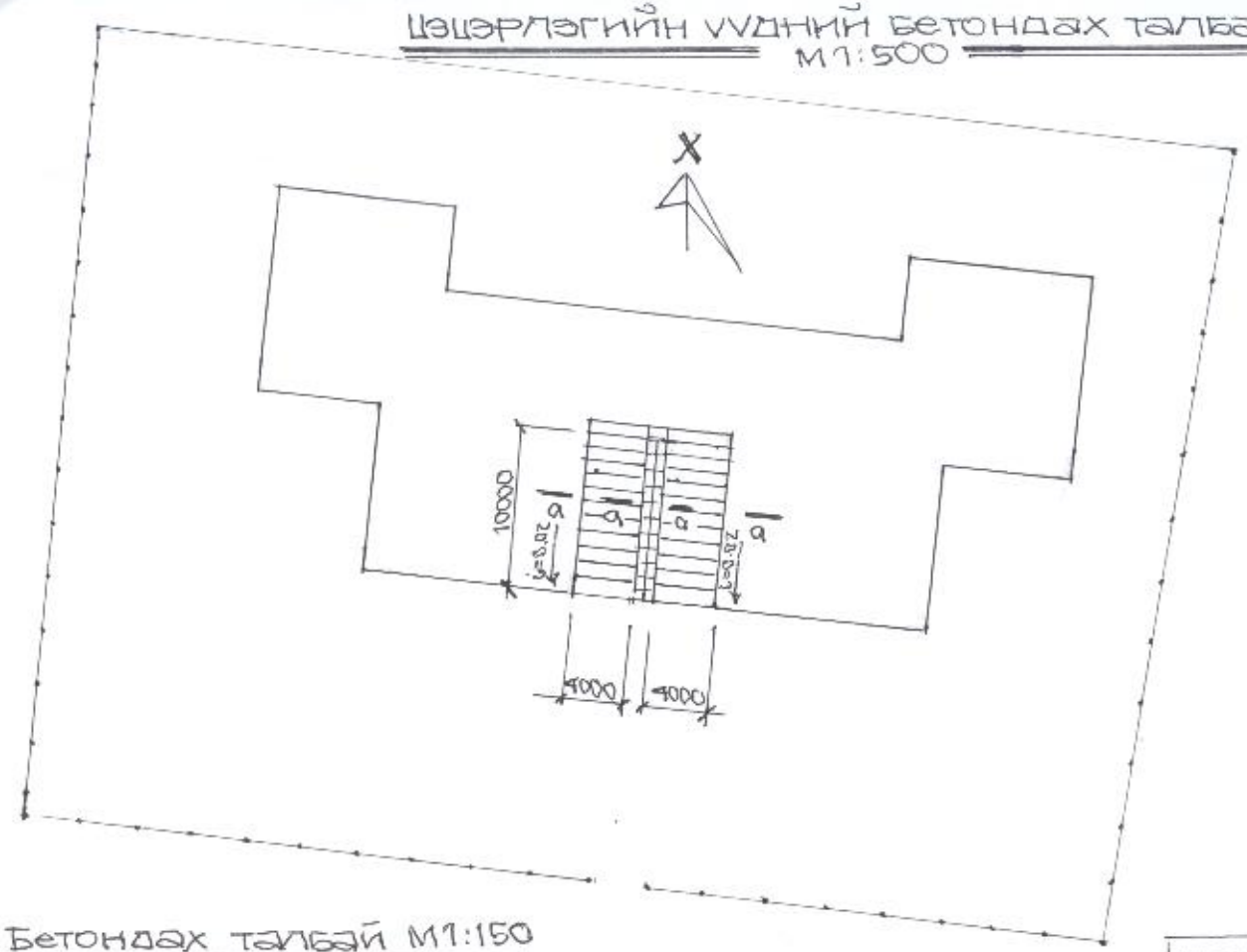

Огтлол а÷а

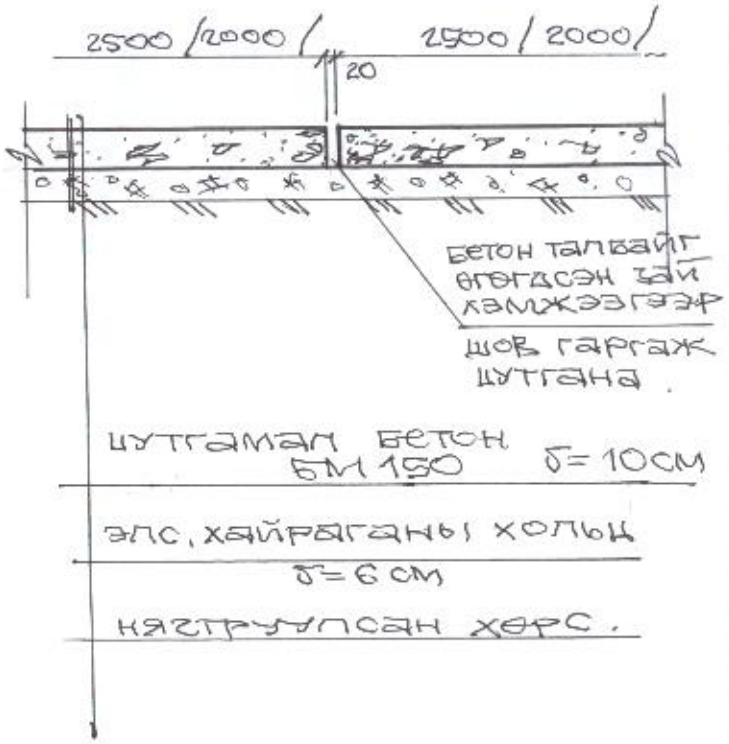

Бетондах талбай М1:150

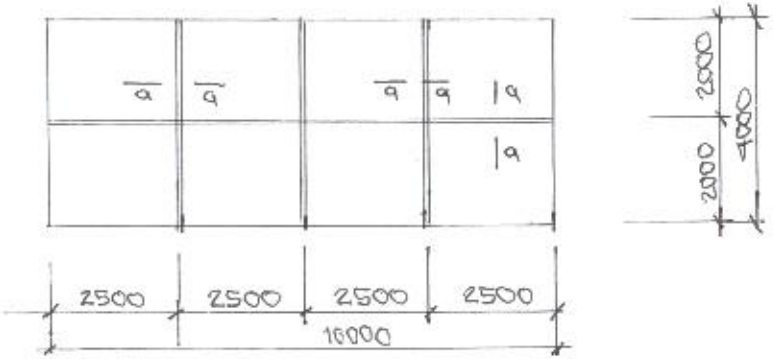

Таних тэмдэг

- 0.000 байгаа бетон зам
- Шинээр цутгаж хийх бетон талбай

Тайлбар: Шинээр цутгах бетон талбай S=80 м²
Бетон - М150 V=8 м³

Ногоонуур сумын хүүхдийн цэцэрлэгийн үүдний бетондах талбай				БА-5		
			Талбайн зураг	Хешат	Хуудс	Бүх х
Гүйцэт.	Серикбай			А3	5.	5
				М1:500		