ХУУХДИЙН АМРАХ БАЙР

БА маркийн ажлын зургийн үндсэн бүрдлийн жагсаалт		
Д/д	Зургийн нэрс	Зургийн марк
1	Нүүр хуудас	-
2	Зургийн жагсаалт, тайлбар бичиг	
3	Хэмжилтийн байгуулалт	БА-1
4	Хэмжилтийн огтлол 1-1, 2-2 / тэнхлэг /	БА-2
5	Хэмжилтийн нүүр тал / тэнхлэг X1-X9, Y9-Y1 /	БА-3
6	Хэмжилтийн нүүр тал / тэнхлэг X9-X1, Y1-Y9 /	БА-4
7	Дээврийн байгуулалт	БА-5
8	Өөрчлөлтийн нүүр тал / тэнхлэг X1-X9, Y9-Y1/	БА-6
9	Өөрчлөлтийн нүүр тал / тэнхлэг X9-X1, Y1-Y9/	БА-7
10	Технологийн байгуулалт	БА-8
11	Шалны байгуулалт	БА-9
12	Шалны өөрчлөлтийн байгуулалт	БА-10
13	Хаалга, цонхны түүвэр	БА-11
14	Хана шалны тодорхойлолт	БА-12
15	Хэсэглэл	БА-13

Ерөнхий хэсэг

Уг барилга нь Улаанбаатар хотын Сонгино Хайрхан дүүргийн 22-р хорооны нутагт байрлах ЦЕГ-н "ОЧ" хүүхдийн зуслангийн барилгын засварын зургийг ЦЕГ-н захиалгаар Барилга зураг төслийн "АМАЙЗЭ" ХХКомпани боловсруулав.

Уг барилга нь тэнхлэгээрээ 19,9х19,6м хэмжээтэй, 1 давхар, модон араг бүтээцтэй модон банзан өнгөлгөөтэй, шувуун нуруутай төмөр дээвэртэй, модон хаалгатай, модон цонхтой барилга. Уг барилгын гадна ханын банзан өнгөлгөө муудаж зарим хэсэгтэй хугарч эвдэрсэн, цоколын хэсэг онгорхой, шалны дам нурууны зарим хэсэгт ялзарсан, муудаж эвдэрсэн. Одоо байгаа цонх хаалга муудсан. цахилгааны шугамыг ил татсан, Шал муудсан зарим хэсэг үмхэрсэн. Дээвэрээс ус гоождог.

Байгаль цаг уурын үндсэн өгөгдлүүд нь:

- Газар хөдлөлийн балл 8 балл
- Гадна агаарын тооцоот температур -39°
- Цасны ачаалал 58 кг/м²
- Галын ангилалын категор В
- Галд тэсвэрлэлтийн зэрэг 3-р
- Салхины ачаалал - 35кг/м²

Уг барилгын одоо байгаа хаалга, цонх, шалны эвдэрч муудсан хэсгийг, дээврийн эвдэрч муудсан хэсгийг буулгаж шинээр стандартын дагуу эрүүл ахуйн шаардлага хангасан материалаар хийж гүйцэтгэнэ. Барилгын багана дам нурууны модон эдлэлийн хугарч эдвэрсэн хэсгийг сольж бэхэлгээг стандартын дагуу хийнэ. Барилгын цахилгааны ил шугамыг бүгдийг буулгаж шинээр зургийн дагуу хийж гүйцэтгэнэ. Цахилгааны зургийг ХТ, ДГ үзнэ.

Барилга архитектурын хэсэг

Төлөвлөлт

Уг барилга нь 1 орцтой ба 1 давхар. Амрах өрөө, багш нарын өрөө тус тус байна.

Хана

Одоо байгаа ханын дотор өнгөлөөг бүгдийг буулгаж шинээр ӨСП хавтангаар стандартын дагуу өнгөлнө.

Дээвэр

Одоо байгаа дээврийн муудаж цоорсон хэсгийг буулгаж нөхөж стандартын дагуу хийж гүйцэтгэнэ.Шувуу нурууны бүтээцийн хувийн жин төмөр дээвэрт -17 кг/м болно. Төмөр дээвэр доор банз модыг буйр болгон ашиглана. Шувуу нурууны муудаж хугарсан хэсгийг шинээр солиж стандартын дагуу угсарна. Шувуу нурууны налуу 20 градусаас бага тохиолдолд төмрийн босоо хэвтээ залгаасыг давхар нугалаасаар гүйцэтгэнэ. Шувуу нурууны модыг чийгшэл 20 хувиас ихгүй байна. Дээврийг зориулалтын будгаар 2 дахин будна. Шувуу нурууны модон материалыг ялзралт болон галаас хамгаалж уусмалаар шүршиж, нэвчээс хийнэ.

Дээврийн ажлыг хуурай нөхцөлд сайн чанартай хийж гүйцэтгэнэ.

Цонх

Бүх цонхыг БА-11д тусгасан дугаар, загвар хэмжээний дагуу захиалгаар тухайн үйлдвэрийн стандарт, технологоор 2 давхар шилтэй вакуум, хуванцар цагаан өнгийн рамтай байхаар үзүүлэв. Цонх ханын хоорондын зайг шингэн хөөсөөр чигжинэ.

Хаалга

Гол орцны хаалгыг стандартын шаардлага хангасан төмөр хаалга суулгаж одоо байгаа өрөөнүүдийн бүх хаалгуудыг БА-11 үзүүлсны дагуу модон хаалга угсаран модон амлагааг хийж өгнө.

Шал

27.94 м2 модон шал, 202.65 м2 эрүүл ахуйн шаардлага хангасан хулдаасан шалыг БА-10д тусгасан дугаар, хэсэглэл, хийцээр шалны нэг маягийн альбомын дагуу угсрана. Хулдаасан шалыг PVC 3 мм зузаантай 10 жилийн баталгаатай хулдаасаар хийж гүйцэтгэнэ.

Тааз

Бүх өрөөний таазны өнгөлгөөг буулгаж модон дам нуруу, шувуун нурууны эвдэрч муудсан хэсгийг завсарласаны дараа стандарт, эрүүл ахуйн шаардлага хангасан сайн чанарын ӨСП хавтангаар гадаргууг тэгшилж галд тэсвэртэй материалаар өнгөлнө.

Гадна заслал

Гадна ханын одоо байгаа банзан өнгөлгөөний муудаж эвдэрсэн хэсгийг засаж ялзалсаны дараа сайдангаар өнгөлнө. Материалын өнгө загварыг захиалагчийн хүсэлтийн дагуу сонгож автораас зөвшөөрөл авна.

Дотор заслал

Одоо байгаа өрөөнүүдийн дотор хана, таазны өнгөлгөөг бүгдийг буулгаж ялзалсаны дараа ӨСП хавтангаар гадаргууг тэгшилж галд тэсвэртэй өнгөлгөөний хавтангаар стандартын дагуу өнгөлнө. Барилгын дотор цахилгааныг ХТ, ДГ зургаас үз. Барилгын засварын ажил хэрэглэгдэх материал нь стандарт, эрүүл ахуйн шаардлага хангасан байна. Дотор заслын ажилд захиалагчийн хүсэлтээр өөрчлөлт хийх бол автораас зөвшөөрөл авч хийж гүйцэтгэнэ.

Гадна довжоо

Одоо байгаа гадна довжооны шал, шатыг хуулж тулгуур баганыг ялзалж шинээр шал, шатыг модоор стандартын дагуу хийж гүйцэтгэнэ. Хайсыг бүгдийг буулгаж шинээр стандартын дагуу хийнэ. Гадна довжооны модон шалыг будаж хүн явах хэсгийг халтирч гулгахаас хамгаалж резин нааж өгнө. Модон хашлагыг сайтар өнгөлж TIKKURILA хүрэн өнгийн будгаар 2 үе будна.

ӨРӨӨНИЙ ДУГААР	ӨРӨӨНИЙ НЭР	ШАЛ		БУУЛГАХ		ШИНЭЭР ХИЙХ		ТАЙЛБАР
		ЗАСЛЫН ТӨРӨЛ	ТАЛБАЙ /м²/	ТӨРӨЛ	ТОО ХЭМЖЭЭ	ТӨРӨЛ	ТОО ХЭМЖЭЭ	
01	ҮҮДНИЙ ХЭСЭГ	мод	26.01	ГАДНА ХАНЫН ӨНГӨЛГӨӨ	242.64 м2	ГАДНА ХАНЫН ӨНГӨЛГӨӨ	257.63 м2	ГАДНА ХАНА, ХААЛГА, ЦОНХ, ХУЛДААСЫГ ЗАХИАЛАГЧИЙН СОНГОЛТООР
01'	КОРИДОР	хулдаас	45.62	ДОТОР ХАНЫН ӨНГӨЛГӨӨ	268.67 м2	ДОТОР ХАНЫН ӨНГӨЛГӨӨ	268.67 м2	
02	АМРАЛТЫН ӨРӨӨ		34.28	ДЭЭВРИЙН ТӨМӨР	256.90 м2	ДЭЭВРИЙН ТӨМӨР	256.90 м2	
03	АМРАЛТЫН ӨРӨӨ		34.45	ТААЗНЫ ӨНГӨЛГӨӨ	247.29 м2	ТААЗНЫ ӨНГӨЛГӨӨ	247.29 м2	
04	БАГШ НАРЫН ӨРӨӨ		11.36	ХААЛГА	7 ш	ХААЛГА	7 ш	
05	БАГШ НАРЫН ӨРӨӨ		11.39	ЦОНХ	27 ш	ЦОНХ	27 ш	
06	АМРАЛТЫН ӨРӨӨ		33.69			ХУЛДААС	204.68 м2	
07	АМРАЛТЫН ӨРӨӨ		34.16					

1-52

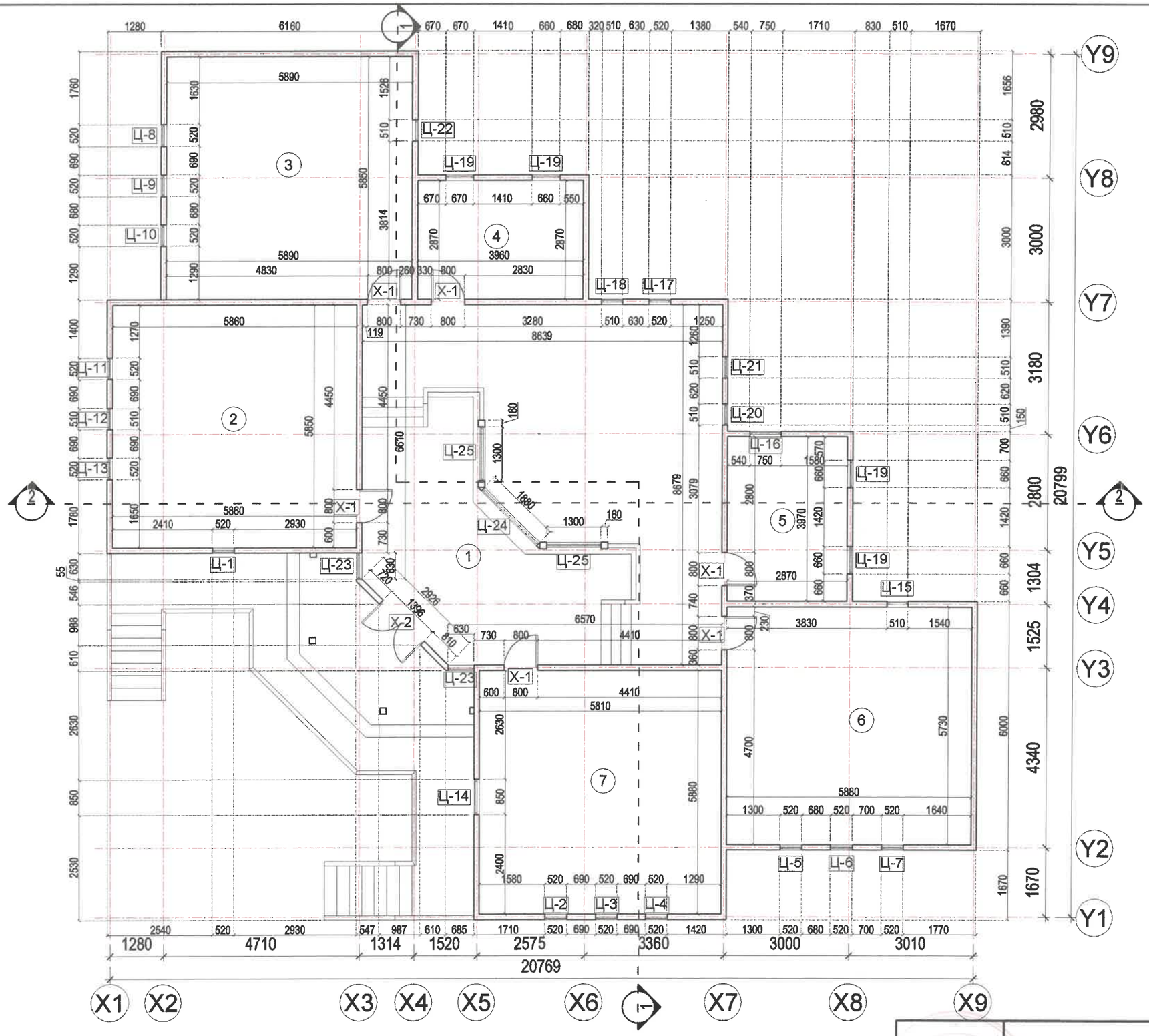

Өрөөний тодорхойлолт

Поз	Өрөөний нэр	S /m²/	шал	хана	тааз
1	Үүдний өрөө	70.55	модон	фанер	фанер
2	Амралтын өрөө	34.28	модон	фанер	фанер
3	Амралтын өрөө	34.45	модон	фанер	фанер
4	Багш нарын өрөө	11.36	модон	фанер	фанер
5	Багш нарын өрөө	11.39	модон	фанер	фанер
6	Амралтын өрөө	33.69	модон	фанер	фанер
7	Амралтын өрөө	34.16	модон	фанер	фанер
	Нийт	**232.17**			

1—52

БАРИЛГЫН ХЭЛТЭС

Тайлбар:

1. Одоо байгаа бүх өрөөний ханын дотор өнгөлгөө хийсэн Фанер болон аргалит хавтанг бүгдийг буулгаж ӨСП хавтангаар шинээр стандартын дагуу хийж гүйцэтгэнэ.
2. Одоо байгаа өрөөнүүдийн бүх хаалгыг буулгаж шинээр хүрэн өнгийн модон хаалгыг стандартын дагуу угсарна.
3. Барилгын ханын цонхны тулгууруудын муудсан хэсгийг засна.
4. Одоо байгаа цахилгааны шугамыг шитын хамт буулгаж ДГ,ХТ-ийн зургийн дагуу шинээр угсарна. Тааз, гэрэлтүүлгийн зургийг ДГ зургаас үз.
5. Одоо байгаа шалын муудсан хэсгийг нөхөж янзална. Шалны байгуулалт БА-,,, дагуу өрөөнүүдийн шалыг стандартын дагуу хийж гүйцэтгэнэ.
6. Таазны одоо байгаа өнгөлгөөг бүгдийг буулгаж шинээр ӨСП хавтангаар өнгөлнө.
7. Одоо байгаа бүх цонхнуудыг буулгаж цагаан өнгийн хуванцар вакуум цонх стандартын дагуу угсарна.
8. Гадна довжооны шал, шатыг хуулж тулгуур баганыг янзалж шинээр шал, шатыг модоор стандартын дагуу хийж гүйцэтгэнэ.
9. Гадна довжооны шатны хайсыг бүгдийг буулгаж шинээр стандартын дагуу хийнэ.

Ameise
Architecture & Engineering Company
ULAANBAATAR, MONGOLIA

"АМАЙЗЭ"ХХК
Цахим хаяг: ameise.llc@gmail.com
Утас: 77046575

Сонгино-Хайрхан дүүрэг,
ЦЕГ-ын "ОЧ" Хүүхдийн эуслангийн засварын зураг
ХҮҮХДҮҮДИЙН АМРАХ БАЙР

захирал	Т.Тамир		Хэмжилтийн байгуулалт
архитектор	Б.Тамир		
гүйцэтгэсэн	Б.Баясгалан		
шалгасан	Б.Тамир		ЕГ шифр:
			ТГ шифр: А-18-А3-15

масштаб М1:100

үе шат	хуудас	бүх хуудас
БА	1	13

2018.11 он

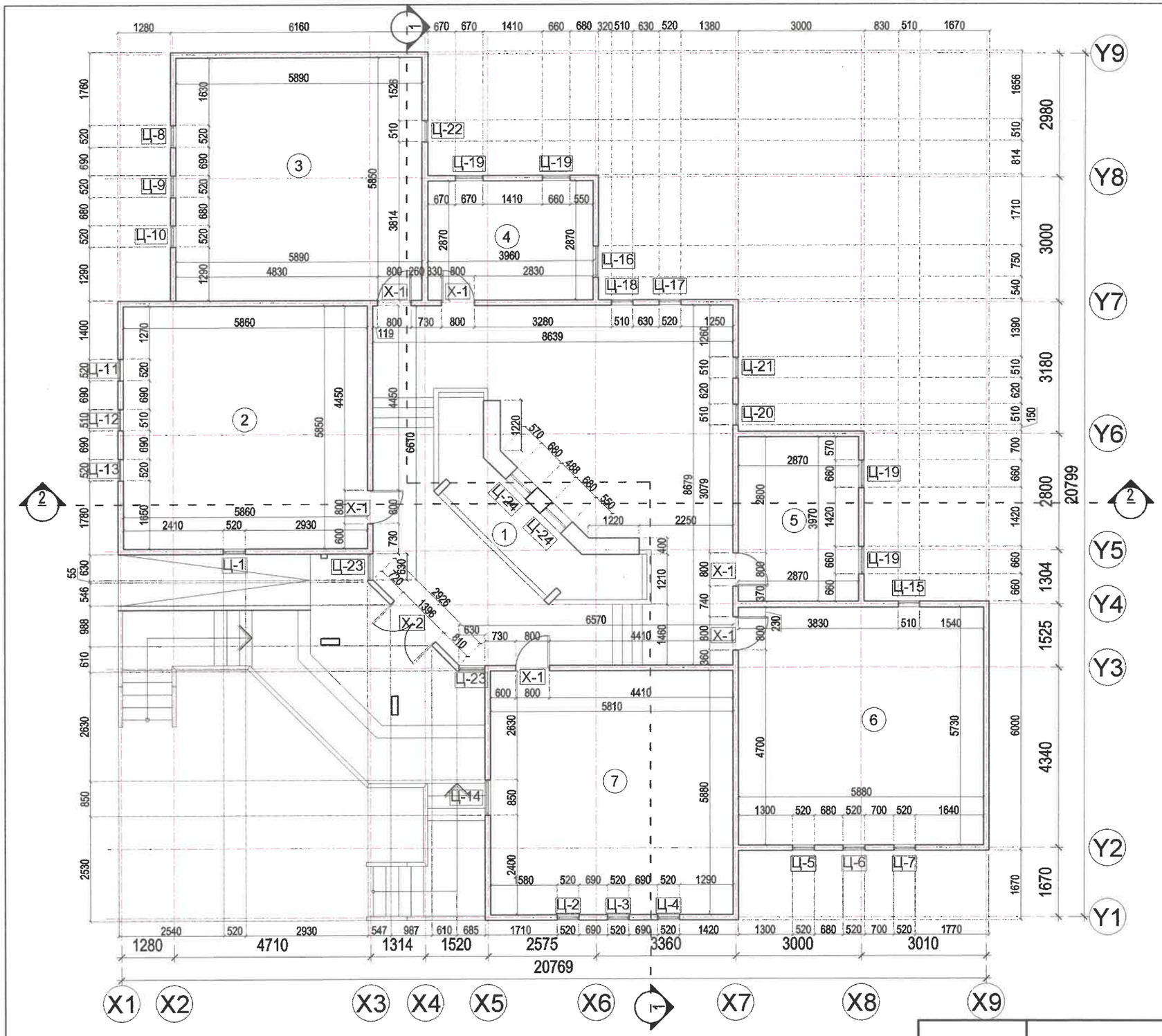

Өрөөний тодорхойлолт

Поз	Өрөөний нэр	S /m²/	шал	хана	тааз
1	Үүдний өрөө	70.55	модон	фанер	фанер
2	Амралтын өрөө	34.28	модон	фанер	фанер
3	Амралтын өрөө	34.45	модон	фанер	фанер
4	Багш нарын өрөө	11.36	модон	фанер	фанер
5	Багш нарын өрөө	11.39	модон	фанер	фанер
6	Амралтын өрөө	33.69	модон	фанер	фанер
7	Амралтын өрөө	34.16	модон	фанер	фанер
	Нийт	232.17			

ЭКСПЕРТ №
1-52

Тайлбар:

1. Одоо байгаа бүх өрөөний ханын дотор өнгөлгөө хийсэн Фанер болон аргалит хавтанг бүгдийг буулгаж ӨСП хавтангаар шинээр стандартын дагуу хийж гүйцэтгэнэ.
2. Одоо байгаа өрөөнүүдийн бүх хаалгыг буулгаж шинээр хүрэн өнгийн модон хаалгыг стандартын дагуу угсарна.
3. Барилгын ханын цонхны тулгууруудын муудсан хэсгийг засна.
4. Одоо байгаа цахилгааны шугамыг шитын хамт буулгаж ДГ,ХТ-ийн зургийн дагуу шинээр угсарна. Тааз, гэрэлтүүлгийн зургийг ДГ зургаас үз.
5. Одоо байгаа шалын муудсан хэсгийг нөхөж янзална. Шалны байгуулалт БА-,,, дагуу өрөөнүүдийн шалыг стандартын дагуу хийж гүйцэтгэнэ.
6. Таазны одоо байгаа өнгөлгөөг бүгдийг буулгаж шинээр ӨСП хавтангаар өнгөлнө.
7. Одоо байгаа бүх цонхнуудыг буулгаж цагаан өнгийн хуванцар вакуум цонх стандартын дагуу угсарна.
8. Гадна довжооны шал, шатыг хуулж тулгуур баганыг янзалж шинээр шал, шатыг модоор стандартын дагуу хийж гүйцэтгэнэ.
9. Гадна довжооны шатны хайсыг бүгдийг буулгаж шинээр стандартын дагуу хийнэ.
10.Гадна довжооны модон шалыг будаж хүн явах хэсгийг халтирч гулгахаас хамгаалж резин нааж өгнө. Модон хашлагыг сайтар өнгөлж TIKKURILA хүрэн өнгийн будгаар 2 үе будна.

Ameise Architecture & Engineering Company ULAANBAATAR, MONGOLIA	Сонгино-Хайрхан дүүрэг, ЦЕГ-ын "ОЧ" Хүүхдийн зуслангийн засварын зураг ХҮҮХДҮҮДИЙН АМРАХ БАЙР						
	захирал	Т.Тамир				масштаб М1:100	
	архитектор	Б.Тамир		Өөрчлөлтийн байгуулалт	үе шат	хуудас	бүх хуудас
"АМАЙЗЭ"ХХК	гүйцэтгэсэн	Б.Баясгалан			БА	1	13
Цахим хаяг: ameise.llc@gmail.com Утас: 77046575	шалгасан	Б.Тамир		ЕГ шифр:	2018.11 он		
				ТГ шифр: А-18-АЗ-15			

ОГТЛОЛ /1-1/

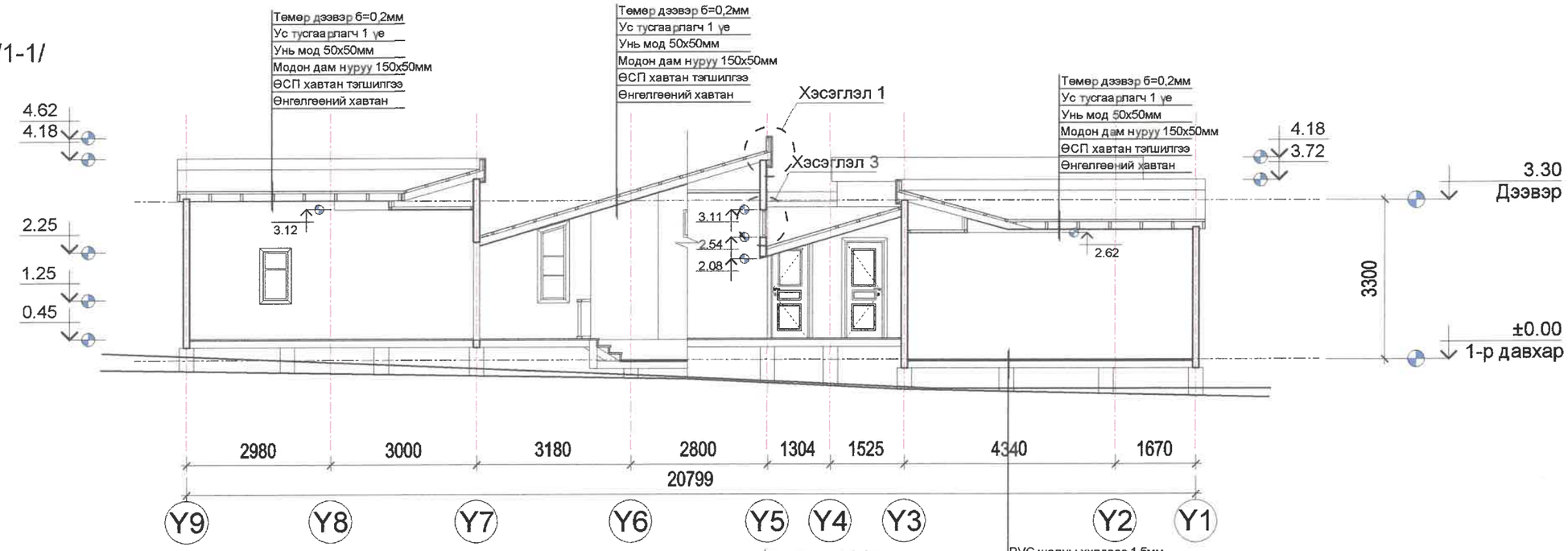

ОГТЛОЛ /2-2/

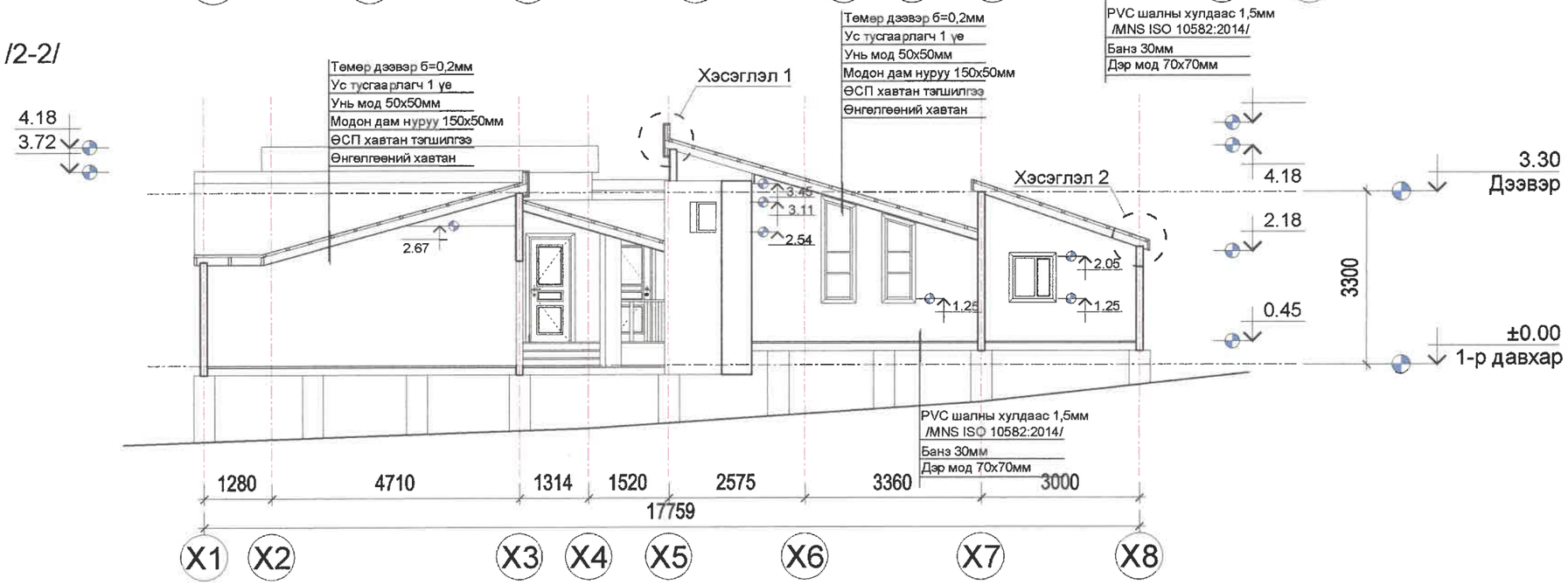

Тайлбар:

1. Гадна өнгөлгөөний модын муудаж хугарсан хэсгийг нөхөж янзлаж шинээр гадна өнгөлгөөний сайдангаар стандартын дагуу өнгөлнө.
2. Барилгын цоколын хөндийг модон саараалжаар бүтүүлж улаан хүрэн өнгийн будгаар 2 үе будна.
3. Борооны ус зайлуулах хоолойг нимгэн төмрөөр шинээр хийж стандартын дагуу хананд бэхлэнэ.
4. Цонхны ус зайлуулах төмрийг шинээр бүх цонхонд хийнэ.
5. Барилгын гадна өнгөлгөөний материалын өнгө загварыг захиалагчийн хүсэлтээр сонгож зургийн автораас зөвшөөрөл авч хийж гүйцэтгэнэ.
6. Барилгын дотор хана, таазны өнгөлгөөг бүгдийг буулгаж тулгуур багана, шувуун нурууны эвдэрсэн, хугарсаныг хэсгийг янзална.
7. Дотор хана, таазыг шинээр ӨСП хавтангаар гадаргууг тэгшилж галд тэсвэртэй өнгөлгөөний материалаар стандартын дагуу өнгөлнө.
8. Одоо байгаа бүх цонх, хаалгыг бүгдийг буулгаж шинээр стандартын дагуу хийж гүйцэтгэнэ.
9. Дээврийн лист төмрийг буулгаж шинээр хийж гүйцэтгэнэ. Одоо байгаа төмрийг ялгаж дахин ашиглана.

Ameise Architecture & Engineering Company ULAANBAATAR, MONGOLIA	Сонгино-Хайрхан дүүрэг, ЦЕГ-ын "ОЧ" Хүүхдийн зуслангийн засварын зураг ХҮҮХДҮҮДИЙН АМРАХ БАЙР						
	захирал	Т.Тамир			масштаб М1:100		
	архитектор	Б.Тамир		ОГТЛОЛ /1–1, 2–2/	үе шат	хуудас	бүх хуудас
"АМАЙЗЭ"ХХК	гүйцэтгэсэн	Б.Баясгалан			БА	2	13
Цахим хаяг: ameise.llc@gmail.com	шалгасан	Б.Тамир		ЕГ шифр:	2018.11 он		
Утас: 77046575				ТГ шифр: А-18-АЗ-15			

НҮҮР ТАЛ /тэнхлэг X1-Y9/

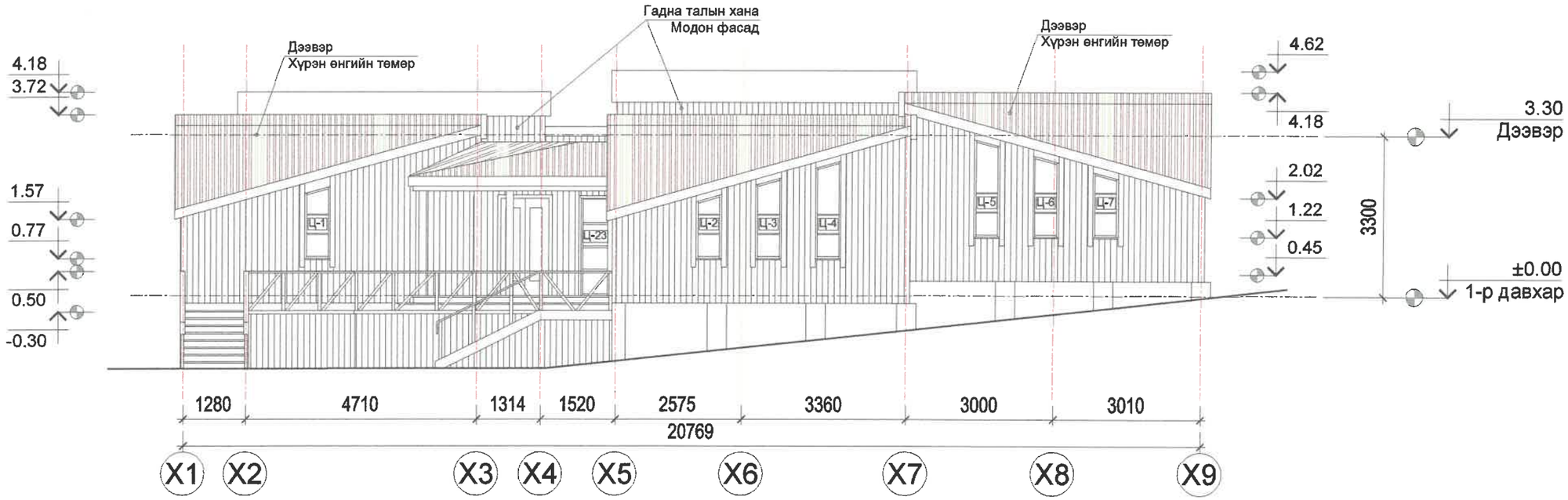

НҮҮР ТАЛ /тэнхлэг Y9-Y1/

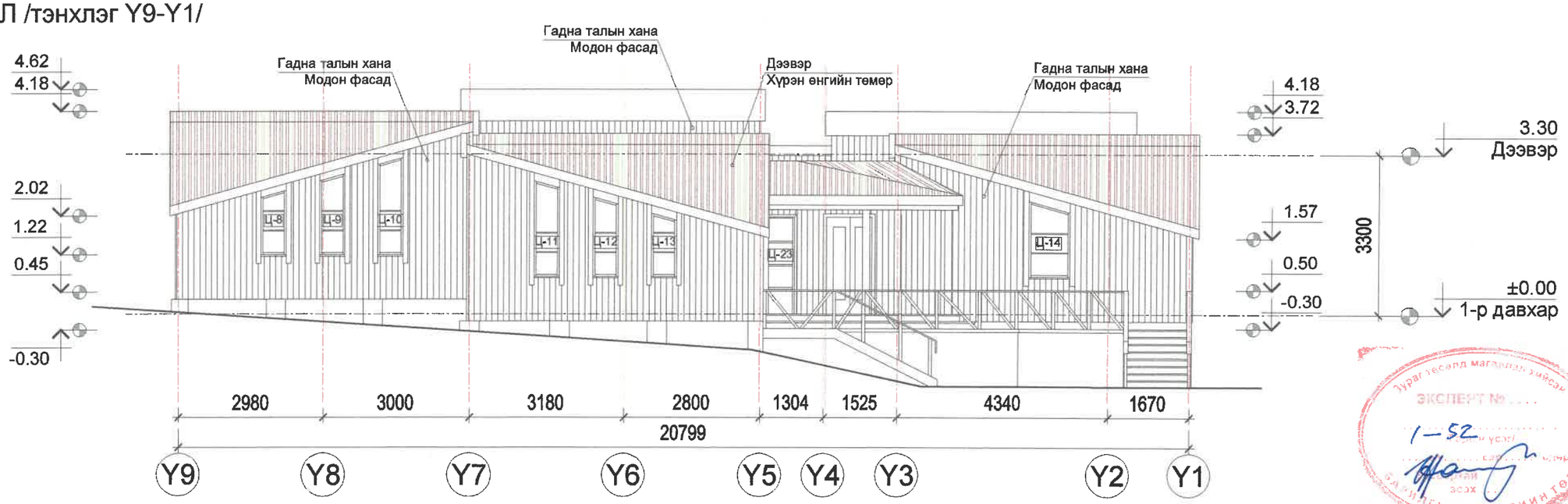

Тайлбар:

1. Гадна өнгөлгөөний модын муудаж хугарсан хэсгийг нөхөж янзлаж шинээр гадна өнгөлгөөний сайдангаар стандартын дагуу өнгөлнө.
2. Барилгын цоколын хэндийг модон сааралжаар бүтүүлж улаан хүрэн өнгийн будгаар 2 үе будна.
3. Борооны ус зайлуулах хоолойг нимгэн төмрөөр шинээр хийж стандартын дагуу хананд бэхлэнэ.
4. Цонхны ус зайлуулах төмрийг шинээр бүх цонхонд хийнэ.
5. Барилгын гадна өнгөлгөөний материалын өнгө загварыг захиалагчын хүсэлтээр сонгож зургийн авторааас зөвшөөрөл авч хийж гүйцэтгэнэ.

Ameise Architecture & Engineering Company ULAANBAATAR, MONGOLIA	Сонгино-Хайрхан дүүрэг, ЦЕГ-ын "ОЧ" Хүүхдийн зуслангийн засварын зураг ХҮҮХДҮҮДИЙН АМРАХ БАЙР			
	захирал	Т.Тамир	Хэмжилтийн нүүр тал /тэнхлэг X1-X9, Y9-Y1/	масштаб М1:100
	архитектор	Б.Тамир		үе шат: БА; хуудас: 3; бүх хуудас: 13
"АМАЙЗЭ"ХХК	гүйцэтгэсэн	Б.Баясгалан		
Цахим хаяг: ameise.llc@gmail.com Утас: 77046575	шалгасан	Б.Тамир	ЕГ шифр:	2018.11 он
			ТГ шифр: А-18-А3-15	

Зураг төсөлд магадлал хийсэн ЭКСПЕРТ № 1-52 Барилгын хөгжлийн төв

НҮҮР ТАЛ /тэнхлэг X9-Y1/

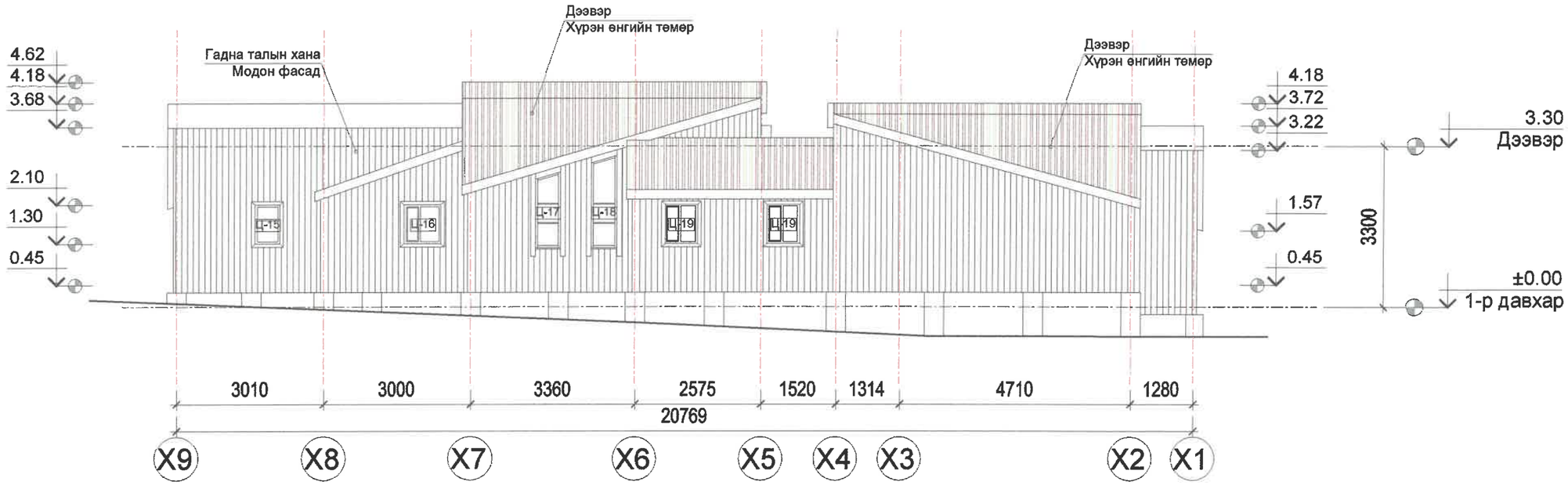

НҮҮР ТАЛ /тэнхлэг Y1-Y9/

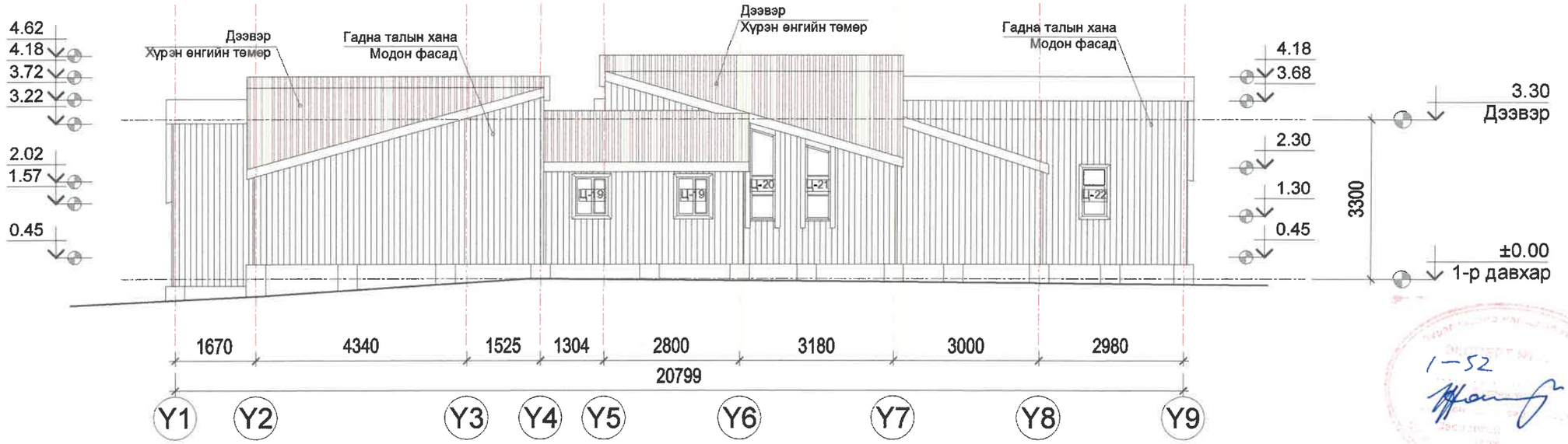

1-52

Тайлбар:

1. Гадна өнгөлгөөний модын муудаж хугарсан хэсгийг нөхөж янзлаж шинээр гадна өнгөлгөөний сайдангаар стандартын дагуу өнгөлнө.
2. Барилгын цоколын хөндийг модон сааралжаар бүтүүлж улаан хүрэн өнгийн будгаар 2 үе будна.
3. Борооны ус зайлуулах хоолойг нимгэн төмрөөр шинээр хийж стандартын дагуу хананд бэхлэнэ.
4. Цонхны ус зайлуулах төмрийг шинээр бүх цонхонд хийнэ.
5. Барилгын гадна өнгөлгөөний матеріалын өнгө загварыг захиалагчын хүсэлтээр сонгож зургийн автораас зөвшөөрөл авч хийж гүйцэтгэнэ.

Ameise Architecture & Engineering Company ULAANBAATAR, MONGOLIA	Сонгино-Хайрхан дүүрэг, ЦЕГ-ын "ОЧ" Хүүхдийн зуслангийн засварын зураг ХҮҮХДҮҮДИЙН АМРАХ БАЙР			
захирал	Т.Тамир		Хэмжилтийн нүүр тал /тэнхлэг X9-X1, Y1-Y9/	масштаб М1:100
архитектор	Б.Тамир			үе шат / хуудас / бүх хуудас: БА 4 13
"АМАЙЗЭ"ХХК Цахим хаяг: ameise.llc@gmail.com Утас: 77046575	гүйцэтгэсэн Б.Баясгалан		ЕГ шифр:	2018.11 он
	шалгасан Б.Тамир		ТГ шифр: А-18-АЗ-15	

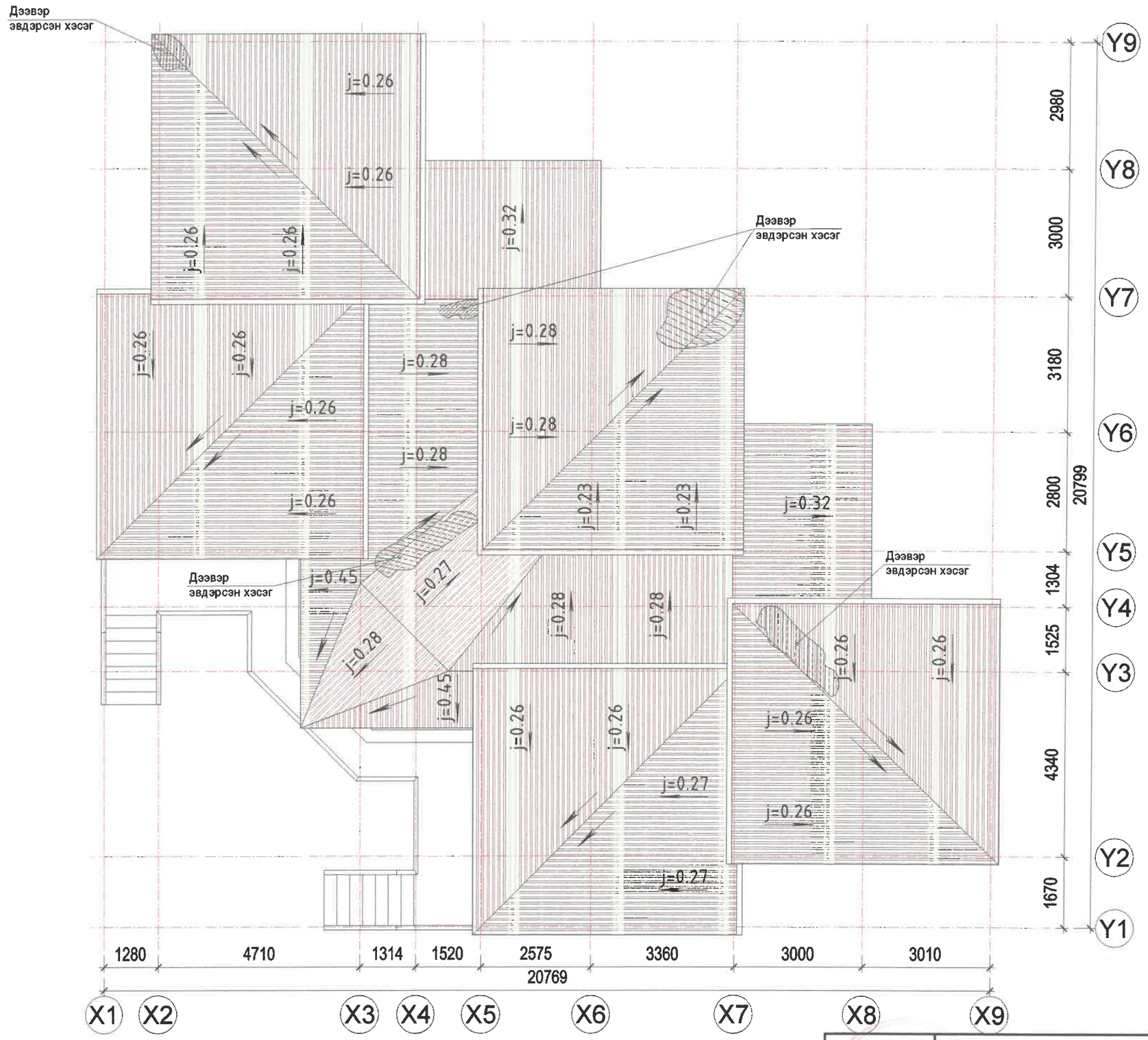

Тайлбар:

1. Одоо байгаа дээврийг буулгаж шинээр стандартын дагуу хийж гүйцэтгэнэ.
Шувуу нурууны бүтээцийн хувийн жин төмөр дээвэрт -17 кг/м болно. Төмөр дээвэр доор банз модыг буйр болгон ашиглана.

2. Шувуу нурууны муудаж хугарсан хэсгийг шинээр сольж стандартын дагуу угсарна. Шувуу нурууны налуу 20 градусаас бага тохиолдолд төмрийн босоо хэвтээ залгаасыг давхар нугалаасаар гүйцэтгэнэ. Шувуу нурууны модны чийгшэл 20 хувиас ихгүй байна. Дээврийг зориулалтын будгаар 2 дахин будна.

3. Шувуу нурууны модон материалыг ялзралт болон галаас хамгаалж уусмалаар шүршиж, нэвчээс хийнэ.

4. Энэ хуудсыг БА-... хуудастай хамт үзнэ үү.

Ameise Architecture & Engineering Company ULAANBAATAR, MONGOLIA	Сонгино-Хайрхан дүүрэг, ЦЕГ-ын "ОЧ" Хүүхдийн зуслангийн засварын зураг ХҮҮХДҮҮДИЙН АМРАХ БАЙР						
	захирал	Т.Тамир			Дээврийн байгуулалт	масштаб М1:100	
	архитектор	Б.Тамир				үе шат	хуудас / бүх хуудас
"АМАЙЗЭ"ХХК	гүйцэтгэсэн	Б.Баясгалан				БА	5 / 13
Цахим хаяг: ameise.llc@gmail.com Утас: 77046575	шалгасан	Б.Тамир			ЕГ шифр:	2018.11 он	
					ТГ шифр: А-18-А3-15		

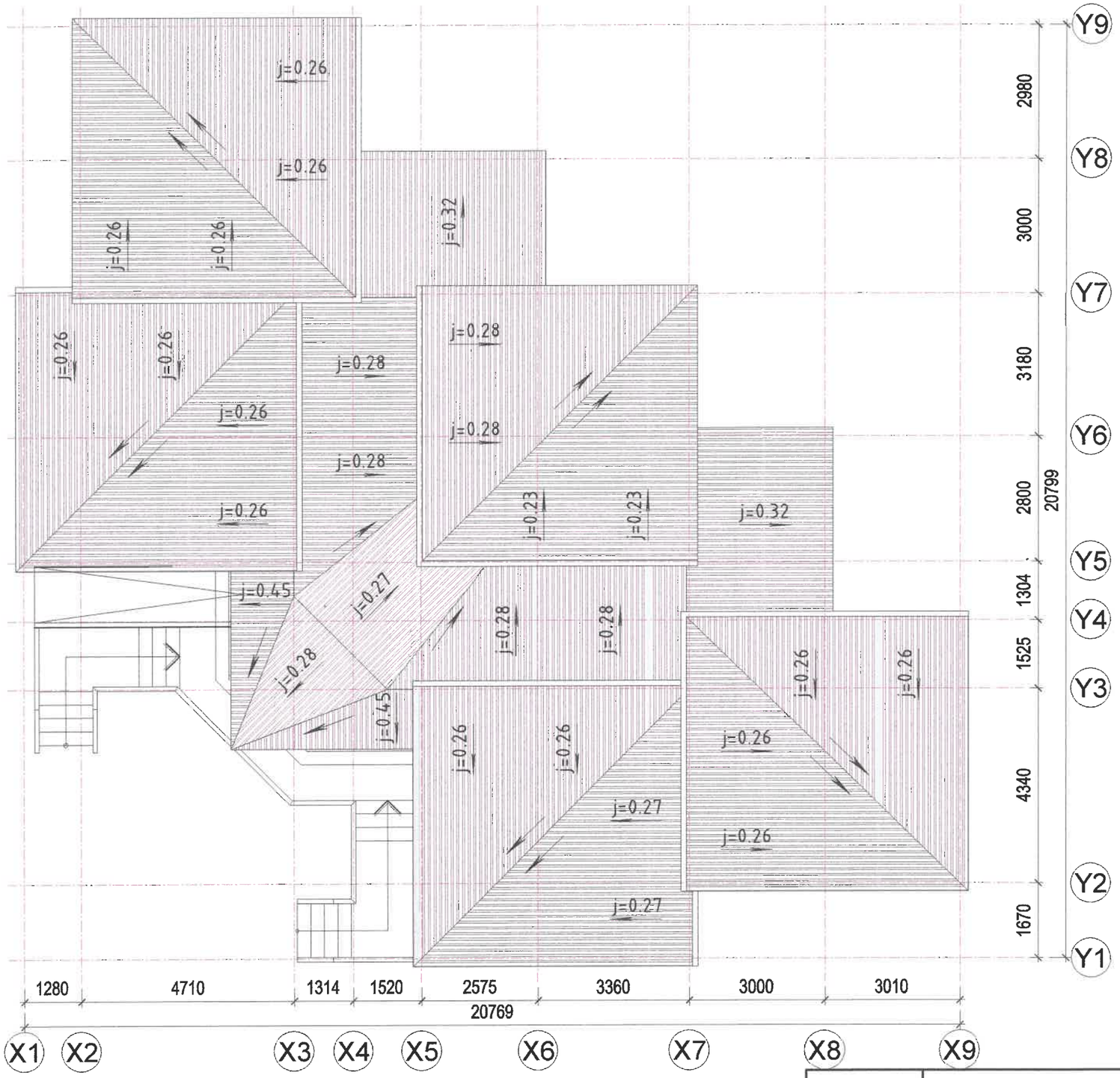

Тайлбар:

1. Одоо байгаа дээврийн төмрийг буулгаж шинээр стандартын дагуу хийж гүйцэтгэнэ. Одоо байгаа төмрийг ялгаж дахин ашиглана.

Шувуу нурууны бүтээцийн хувийн жин төмөр дээвэрт -17 кг/м болно. Төмөр дээвэр доор банз модыг буйр болгон ашиглана.

2. Шувуу нурууны муудаж хугарсан хэсгийг шинээр сольж стандартын дагуу угсарна. Шувуу нурууны налуу 20 градусаас бага тохиолдолд төмрийн босоо хэвтээ залгаасыг давхар нугалаасаар гүйцэтгэнэ. Шувуу нурууны модны чийгшэл 20 хувиас ихгүй байна. Дээврийг зориулалтын будгаар 2 дахин будна.

3. Шувуу нурууны модон материалыг ялзралт болон галаас хамгаалж уусмалаар шүршиж, нэвчээс хийнэ.

Ameise Architecture & Engineering Company ULAANBAATAR, MONGOLIA	Сонгино-Хайрхан дүүрэг, ЦЕГ-ын "ОЧ" Хүүхдийн зуслангийн засварын зураг ХҮҮХДҮҮДИЙН АМРАХ БАЙР						
	захирал	Т.Тамир		Дээврийн өөрчлөлтийн байгуулалт	масштаб М1:100		
	архитектор	Б.Тамир			үе шат	хуудас	бүх хуудас
"АМАЙЗЭ"ХХК	гүйцэтгэсэн	Б.Баясгалан			БА	5	13
Цахим хаяг: ameise.llc@gmail.com Утас: 77046575	шалгасан	Б.Тамир		ЕГ шифр:	2018.11 он		
				ТГ шифр: А-18-А3-15			

НҮҮР ТАЛ /тэнхлэг X1-Y9/

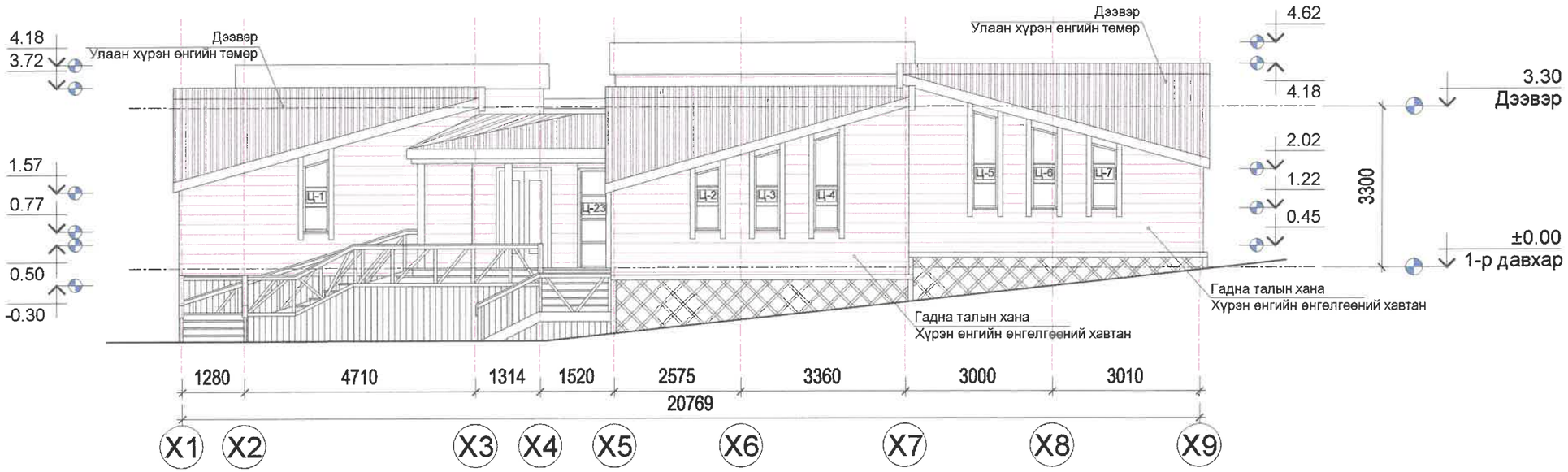

НҮҮР ТАЛ /тэнхлэг Y9-Y1/

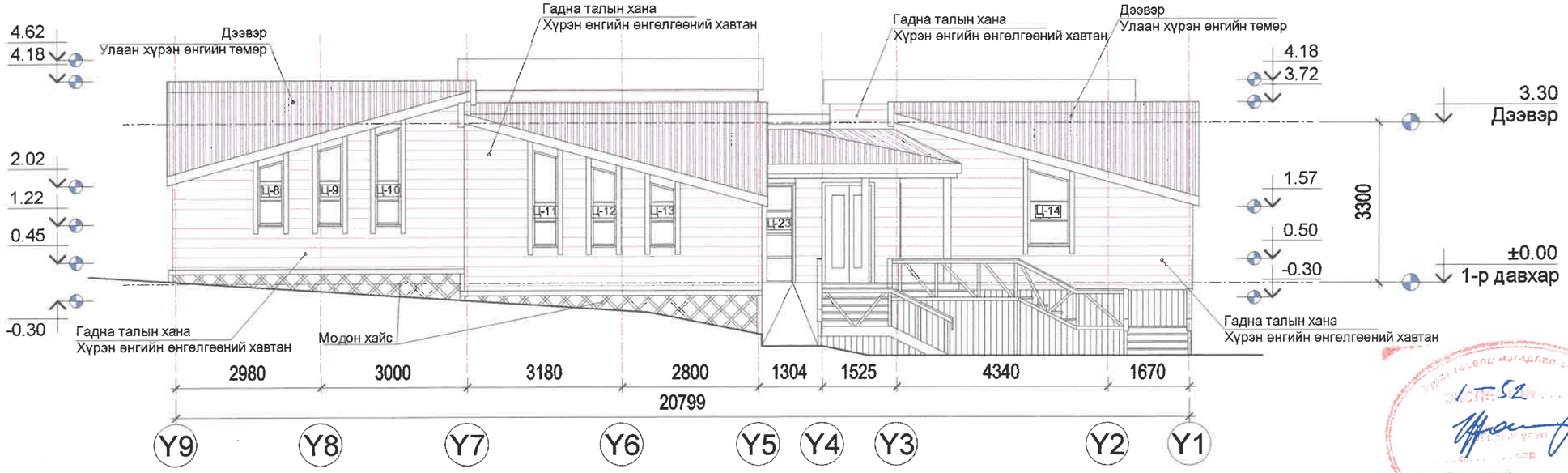

Тайлбар:

1. Гадна өнгөлгөөний модын муудаж хугарсан хэсгийг нөхөж янзалж шинээр гадна өнгөлгөөний сайдангаар стандартын дагуу өнгөлнө.
2. Барилгын цоколын хэндийг модон саараалжаар бүтүүлж улаан хүрэн өнгийн будгаар 2 үе будна.
3. Борооны ус зайлуулах хоолойг нимгэн төмрөөр шинээр хийж стандартын дагуу хананд бэхлэнэ.
4. Цонхны ус зайлуулах төмрийг шинээр бүх цонхонд хийнэ.
5. Барилгын гадна өнгөлгөөний материалын енге загварыг захиалагчийн хүсэлтээр сонгож зургийн автораас зөвшөөрөл авч хийж гүйцэтгэнэ.
6. Гадна довжооны модон шалыг будаж хүн явах хэсгийг халтирч гулгахаас хамгаалж резин нааж өгнө. Модон хашлагыг сайтар өнгөлж TIKKURILA хүрэн өнгийн будгаар 2 үе будна.
7.Бетон суурийг гадна өнгөлөөгний АКРИЛ будгаар 2 үе будна.

Ameise Architecture & Engineering Company ULAANBAATAR, MONGOLIA	Сонгино-Хайрхан дүүрэг, ЦЕГ-ын "ОЧ" Хүүхдийн зуслангийн засварын зураг ХҮҮХДҮҮДИЙН АМРАХ БАЙР						
	захирал	Т.Тамир		Өөрчлөлтийн нүүр тал /тэнхлэг X1-X9, Y9-Y1/	масштаб М1:100		
	архитектор	Б.Тамир			үе шат	хуудас	бүх хуудас
"АМАЙЗЭ"ХХК	гүйцэтгэсэн	Б.Баясгалан			БА	6	13
Цахим хаяг: ameise.llc@gmail.com Утас: 77046575	шалгасан	Б.Тамир		ЕГ шифр:	2018.11 он		
				ТГ шифр: А-18-АЗ-15			

НҮҮР ТАЛ /тэнхлэг X9-Y1/

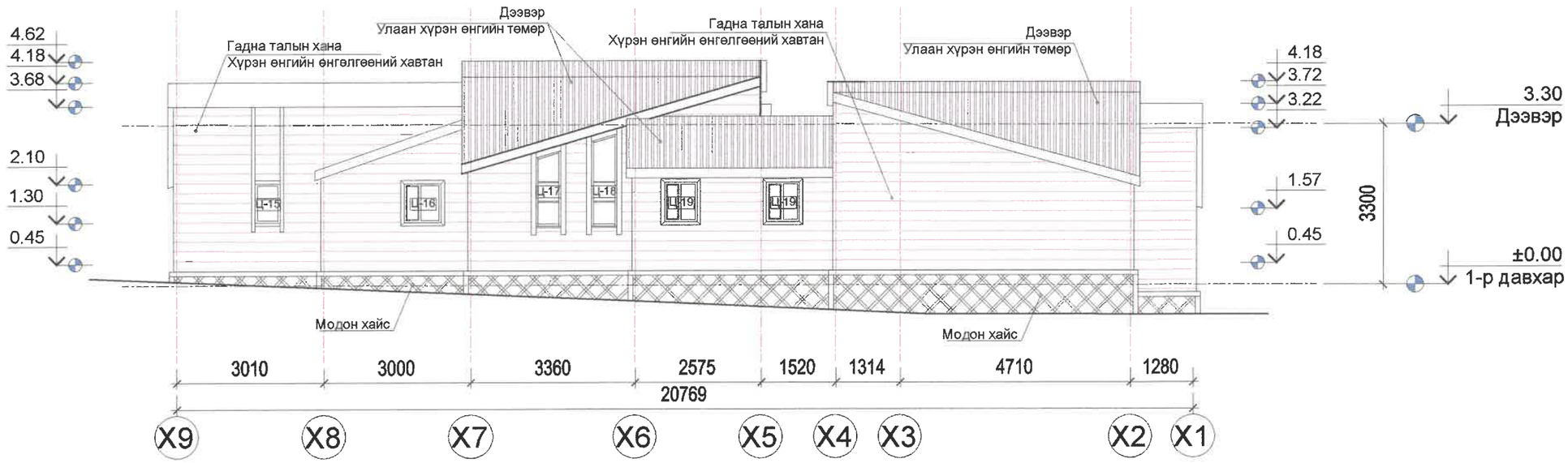

НҮҮР ТАЛ /тэнхлэг Y1-Y9/

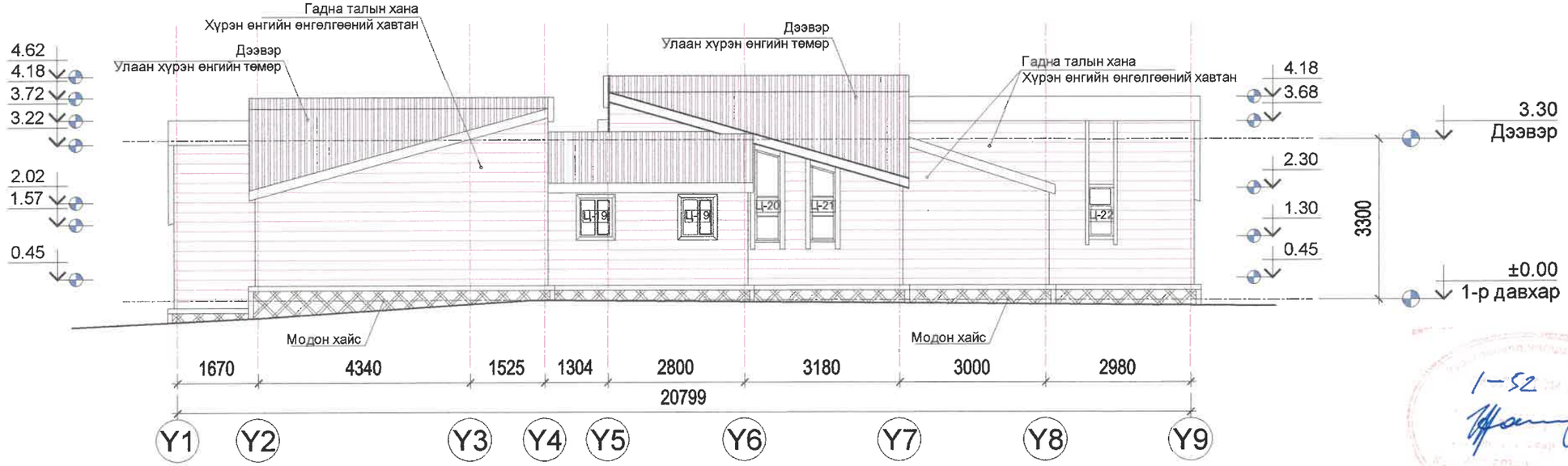

Тайлбар:

1. Гадна өнгөлгөөний модын муудаж хугарсан хэсгийг нөхөж янзалж шинээр гадна өнгөлгөөний сайдангаар стандартын дагуу өнгөлнө.
2. Барилгын цоколын хөндийг модон саараалжаар бүтүүлж улаан хүрэн өнгийн будгаар 2 үе будна.
3. Борооны ус зайлуулах хоолойг нимгэн төмрөөр шинээр хийж стандартын дагуу хананд бэхлэнэ.
4. Цонхны ус зайлуулах төмрийг шинээр бүх цонхонд хийнэ.
5. Барилгын гадна өнгөлгөөний материалын өнгө загварыг захиалагчийн хүсэлтээр сонгож зургийн авторааc зөвшөөрөл авч хийж гүйцэтгэнэ.
6. Гадна довжооны модон шалыг будаж хүн явах хэсгийг халтирч гулгахаас хамгаалж резин нааж өгнө. Модон хашлагыг сайтар өнгөлж TIKKURILA хүрэн өнгийн будгаар 2 үе будна.
7.Бетон суурийг гадна өнгөлөөгний АКРИЛ будгаар 2 үе будна.

Ameise Architecture & Engineering Company ULAANBAATAR, MONGOLIA	Сонгино-Хайрхан дүүрэг, ЦЕГ-ын "ОЧ" Хүүхдийн зуслангийн засварын зураг ХҮҮХДҮҮДИЙН АМРАХ БАЙР						
	захирал	Т.Тамир		Өөрчлөлтийн нүүр тал /тэнхлэг X9-X1, Y1-Y9/	масштаб М1:100		
	архитектор	Б.Тамир			үе шат	хуудас	бүх хуудас
"АМАЙЗЭ"ХХК	гүйцэтгэсэн	Б.Баясгалан			БА	7	13
Цахим хаяг: ameise.llc@gmail.com Утас: 77046575	шалгасан	Б.Тамир		ЕГ шифр:	2018.11 он		
				ТГ шифр: А-18-А3-15			

Өрөөний тодорхойлолт

Поз	Өрөөний нэр	S /m²/	шал	хана	тааз
1	Үүдний өрөө	70.55	модон	фанер	фанер
2	Амралтын өрөө	34.28	хулдаас	фанер	фанер
3	Амралтын өрөө	34.45	хулдаас	фанер	фанер
4	Багш нарын өрөө	11.36	хулдаас	фанер	фанер
5	Багш нарын өрөө	11.39	хулдаас	фанер	фанер
6	Амралтын өрөө	33.69	хулдаас	фанер	фанер
7	Амралтын өрөө	34.16	хулдаас	фанер	фанер
	Нийт	232.17			

1-52

Тайлбар:

1. Гэрэлтүүлгийн зургийг ДГ-н зургаас үз
2. Шалны зургийг БА-10 хуудаст үз

Ameise Architecture & Engineering Company ULAANBAATAR, MONGOLIA	Сонгино-Хайрхан дүүрэг, ЦЕГ-ын "ОЧ" Хүүхдийн зуслангийн засварын зураг ХҮҮХДҮҮДИЙН АМРАХ БАЙР				
	захирал	Т.Тамир			масштаб М1:100
	архитектор	Б.Тамир	Технологийн байгуулалт		үе шат / хуудас / бүх хуудас
"АМАЙЗЭ"ХХК	гүйцэтгэсэн	Б.Баясгалан			БА / 8 / 13
Цахим хаяг: ameise.llc@gmail.com Утас: 77046575	шалгасан	Б.Тамир	ЕГ шифр:		2018.11 он
			ТГ шифр: А-18-АЗ-15		

Өрөөний тодорхойлолт

Поз	Өрөөний нэр	S /m²/	шал	хана	тааз
1	Үүдний өрөө	70.55	модон	фанер	фанер
2	Амралтын өрөө	34.28	модон	фанер	фанер
3	Амралтын өрөө	34.45	модон	фанер	фанер
4	Багш нарын өрөө	11.36	модон	фанер	фанер
5	Багш нарын өрөө	11.39	модон	фанер	фанер
6	Амралтын өрөө	33.69	модон	фанер	фанер
7	Амралтын өрөө	34.16	модон	фанер	фанер
	Нийт	**232.17**			

Тайлбар:

1. Одоо байгаа модон шалын муудаж эвдэрсэн хэсгийг хэсэгчилэн нөхөж янзална.
2. Одоо байгаа модон шалны гадаргууг зүлгэж тэгшилнэ.
3. Шалны доорхи дам нурууны хугарч эвдэрсэн хэсгийг солино.
4. Гадна довжооны шалыг бүгдийг сольж шинээр хийж гүйцэтгэнэ.

Ameise Architecture & Engineering Company ULAANBAATAR, MONGOLIA	Сонгино-Хайрхан дүүрэг, ЦЕГ-ын "ОЧ" Хүүхдийн зуслангийн засварын зураг ХҮҮХДҮҮДИЙН АМРАХ БАЙР			
	захирал	Т.Тамир		масштаб М1:100
	архитектор	Б.Тамир	Шалны байгуулалт	үе шат / хуудас / бүх хуудас
"АМАЙЗЭ"ХХК	гүйцэтгэсэн	Б.Баясгалан		БА / 9 / 13
Цахим хаяг: ameise.llc@gmail.com	шалгасан	Б.Тамир	ЕГ шифр:	2018.11 он
Утас: 77046575			ТГ шифр: А-18-А3-15	

Өрөөний тодорхойлолт

Поз	Өрөөний нэр	S /m²/	шал	хана	тааз
1	Үүдний хэсэг	26.01	модон	модон	фанер
1'	Коридор	45.62	хулдаас	модон	фанер
2	Амралтын өрөө	34.28	хулдаас	фанер	фанер
3	Амралтын өрөө	34.45	хулдаас	фанер	фанер
4	Багш нарын өрөө	11.36	хулдаас	фанер	фанер
5	Багш нарын өрөө	11.39	хулдаас	фанер	фанер
6	Амралтын өрөө	33.69	хулдаас	фанер	фанер
7	Амралтын өрөө	34.16	хулдаас	фанер	фанер
	Нийт	**230.69**			

Тайлбар:

1. 26.01 м2 модон шал стандартын дагуу шинээр хийнэ.
2. 204.68 м.2 эрүүл ахуйн шаардлага хангасан шалны хулдаас наана.
3. Шалны хэсэглэлийг БА-12-с үз.
4.Хулдаасан шалыг PVC 3 мм зузаантай 10 жилийн баталгаатай хулдаасаар хийж гүйцэтгэнэ.

Ameise Architecture & Engineering Company ULAANBAATAR, MONGOLIA	Сонгино-Хайрхан дүүрэг, ЦЕГ-ын "ОЧ" Хүүхдийн зуслангийн засварын зураг ХҮҮХДҮҮДИЙН АМРАХ БАЙР				
	захирал	Т.Тамир	Шалны өөрчлөлтийн байгуулалт	масштаб М1:100	
	архитектор	Б.Тамир		үе шат / хуудас / бүх хуудас	
"АМАЙЗЭ"ХХК	гүйцэтгэсэн	Б.Баясгалан		БА / 10 / 13	
Цахим хаяг: ameise.llc@gmail.com Утас: 77046575	шалгасан	Б.Тамир	ЕГ шифр:	2018.11 он	
			ТГ шифр: А-18-А3-15		

ЦОНХНЫ ТҮҮВЭР

ID	Ц-1	Ц-2	Ц-3	Ц-4	Ц-5	Ц-6	Ц-7	Ц-8	Ц-9	Ц-10	Ц-11	Ц-12	Ц-13	Ц-14	Ц-15	Ц-16	Ц-17	Ц-18	Ц-19	Ц-20	Ц-21	Ц-22
Тоо ширхэг	1	1	1	1	1	1	1	1	1	1	1	1	1	1	1	1	1	1	4	1	1	1
Нүхний хэмжээ	520x1475	520x1310	520x1655	520x2000	520x1995	520x1695	520x1330	520x1330	520x1695	520x2000	520x1970	510x1635	520x1305	850x1565	510x800	750x800	510x1550	850x1565	660x800	510x1880	510x1550	510x1000
Нээгдэх тал	-	-	-	-	-	-	-	-	-	-	-	-	-	-	-	-	-	-	-	-	-	-
Байгуулалт	520	520	520	520	520	520	520	520	520	520	520	510	520	850	510	750	510	510	660	510	510	510
	500 400 400 1445 490	500 400 230 1260 490	500 400 575 1625 490	500 400 920 1970 490	1965 500 400 920 490	1635 500 400 590 490	1300 500 400 255 490	500 400 255 1300 490	500 400 590 1635 490	500 400 925 1970 490	1940 500 400 895 490	1605 500 400 565 480	1275 500 400 230 490	1535 500 400 400 820	500 270 770 480	320 400 770 720	500 400 470 1520 480	500 400 805 1860 480	310 320 770 630	1850 500 400 800 480	1520 500 400 470 480	640 330 970 480
Тайлбар	Ваакум																					

ХААЛГАНЫ ТҮҮВЭР

ID	Х-1		Х-2	Ц-23	Ц-24	Ц-25
Тоо ширхэг	3	3	1	2	1	2
Нүхний хэмжээ	800x2000	800x2000	1400x2000	630x2000	1880x550	1300x550
Нээгдэх тал	Баруун	Зүүн	Баруун, Зүүн			
Байгуулалт	800	800	1400	630	1880	1300
Харагдах байдал	750 1970	750 1970	1350 1970	600 500 480 480 510 1970	1830 520	1250 520
Тайлбар	Модон хаалга		Шилэн хаалга	Ваакум		

ХААЛГАНЫ УУЛЗВАРЫН ХЭСЭГЛЭЛ (ДОТОР ХААЛГА) М1:10

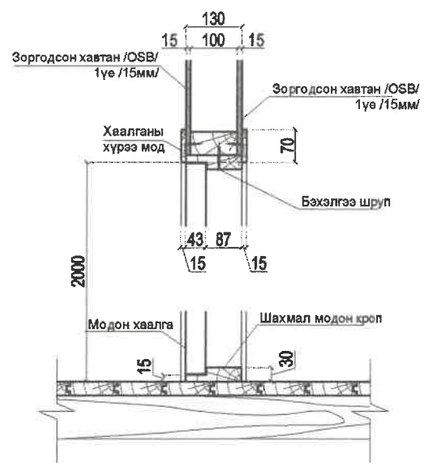

ХААЛГАНЫ УУЛЗВАРЫН ХЭСЭГЛЭЛ (ГАДНА ХААЛГА) М1:10

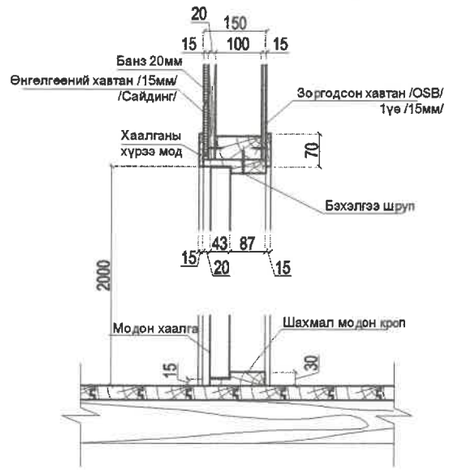

ЦОНХНЫ УУЛЗВАРЫН ХЭСЭГЛЭЛ М1:10

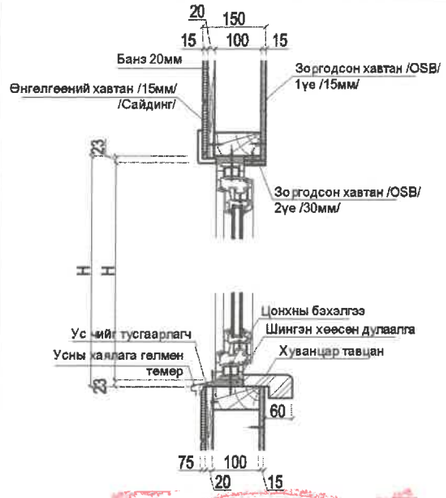

Тайлбар:

1. Цонхыг стандартын шаардлага хангасан 2 давхар шилтэй вакуум цонх захиалж хийлгэнэ.
2. Хаалга стандартын шаардлага хангасан сайн чанарын модон хаалга хийнэ. Загварыг захиалагчийн хүсэлтийн дагуу сонгоно.
3. Цонх, хаалганы хэмжээг үйцэтгэгч тал газар дээр нь очиж аван стандартын дагуу хийж гүйцэтгэнэ.
4. Энэ хуудсыг БА-6,7 хуудастай үз.

Ameise Architecture & Engineering Company ULAANBAATAR, MONGOLIA	Сонгино-Хайрхан дүүрэг, ЦЕГ-ын "ОЧ" Хүүхдийн зуслангийн засварын зураг ХҮҮХДҮҮДИЙН АМРАХ БАЙР			
	захирал	Т.Тамир	ХААЛГА, ЦОНХНЫ ТҮҮВЭР	масштаб М1:100
	архитектор	Б.Тамир		үе шат / хуудас / бүх хуудас
"АМАЙЗЭ"ХХК	гүйцэтгэсэн	Б.Баясгалан		БА / 11 / 13
Цахим хаяг: ameise.llc@gmail.com	шалгасан	Б.Тамир	БЕГ шифр:	2018.11 он
Утас: 77046575			ТГ шифр: А-18-АЗ-15	

ШАЛНЫ ТОДОРХОЙЛОЛТ М1:10

д/д	Шалны схем	Шалны бүтэц	Хэрэглээ
1	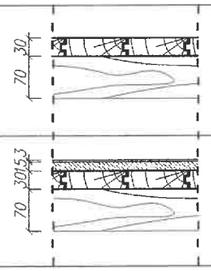	-Банз, d=30мм -Дэр мод 70мм х 70мм	Үүдний өрөө
2		-Хулдаас, PVC 3мм -Хар фанер 15мм -Банз, 30мм -Дэр мод 70мм х 70мм	Багш нарын өрөө, амралтын өрөөнүүд

ДОТОР ХАНА М1:25

д/д	Ханын хэсэглэл	Ханын бүтэц
1	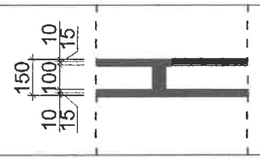	-Өнгөлгөөний хавтан 10м -Зоргодсон хавтан d=15мм -Модон карказ d=100мм -Зоргодсон хавтан d=15мм -Өнгөлгөөний хавтан 10м

ГАДНА ХАНА М1:25

д/д	Ханын хэсэглэл	Ханын бүтэц
1	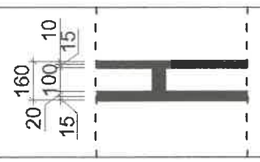	-Өнгөлгөөний хавтан 10мм -Зоргодсон хавтан d=15мм -Модон карказ d=100мм -Банз d=20мм -Өнгөлгөөний хавтан d=15мм

1 – 52

Тайлбар:

1. Шалны хэсэглэлийг БА-10 хуудаст үз.
2. Модон шалыг стандартын дагуу чанартай хийнэ.
3. Ханын өнгөлгөөний материалын өнгө загварыг захиалагчын хүсэлтийн дагуу сонгоно.
4. PVC хулдаасан шалыг сайн чанарын материалаар стандартын дагуу наана. Материалын өнгө загварыг захиалагчын хүсэлтийн дагуу сонгоно.

Ameise Architecture & Engineering Company ULAANBAATAR, MONGOLIA	Сонгино-Хайрхан дүүрэг, ЦЕГ-ын "ОЧ" Хүүхдийн зуслангийн засварын зураг ХҮҮХДҮҮДИЙН АМРАХ БАЙР						
	захирал	Т.Тамир		ХАНА, ШАЛНЫ ТОДОРХОЙЛОЛТ	масштаб М1:100		
	архитектор	Б.Тамир			үе шат	хуудас	бүх хуудас
"АМАЙЗЭ"ХХК	гүйцэтгэсэн	Б.Баясгалан			БА	12	13
Цахим хаяг: ameise.llc@gmail.com Утас: 77046575	шалгасан	Б.Тамир		ЕГ шифр:	2018.11 он		
				ТГ шифр: А-18-АЗ-15			

Хэсэглэл-1

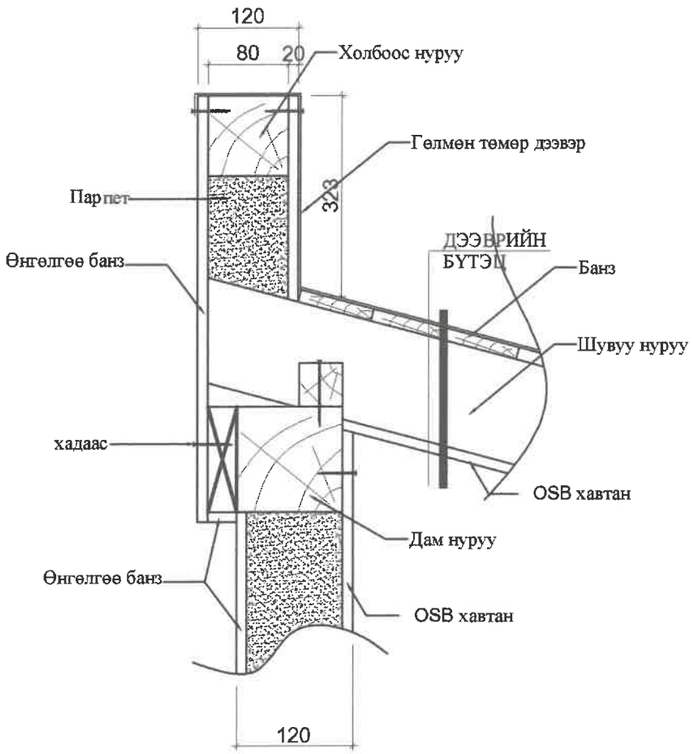

Хэсэглэл-2

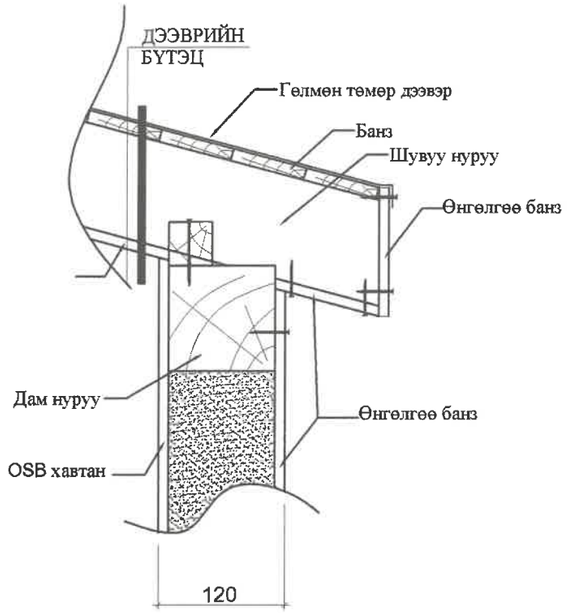

Хэсэглэл-3

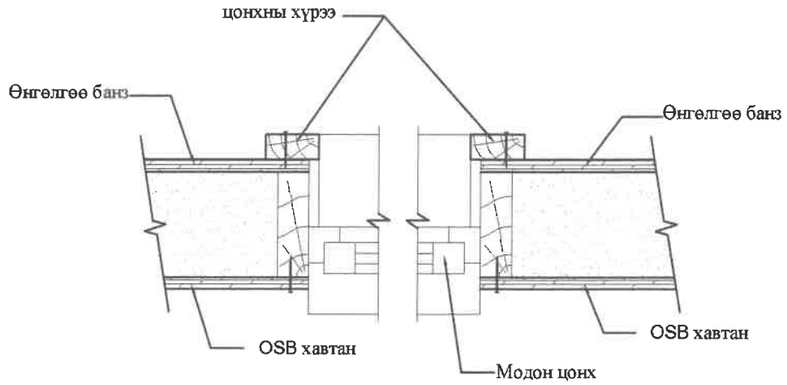

Ameise Architecture & Engineering Company ULAANBAATAR, MONGOLIA	Сонгино-Хайрхан дүүрэг, ЦЕГ-ын "ОЧ" Хүүхдийн зуслангийн засварын зураг ХҮҮХДҮҮДИЙН АМРАХ БАЙР						
	захирал	Т.Тамир		ХЭСЭГЛЭЛ	масштаб М1:100		
	архитектор	Б.Тамир			үе шат	хуудас	бүх хуудас
"АМАЙЗЭ"ХХК	гүйцэтгэсэн	Б.Баясгалан			БА	13	13
Цахим хаяг: ameise.llc@gmail.com	шалгасан	Б.Тамир		ЕГ шифр:	2018.11 он		
Утас: 77046575				ТГ шифр: А-18-АЗ-15			

Бүлэг-3. ЦЕГ-ЫН "ОЧ" ХҮҮХДИЙН ЗУСЛАНГИЙН АМРАЛТЫН БАЙР
/Засварын зураг/

Шифр:ЯБ-АЗ-25-3

A3

ЗУРГИЙН БҮРДЭЛ

№	Зургийн нэр	Тайлбар
1	Зургийн жагсаалт, үндсэн үзүүлэлт, Тайлбар	ХТ-1
2	Материалын түүвэр, гэрэлтүүлгийн самбарын тооцооны бүдүүвч ГС-1	ХТ-2
3	Хүчит төхөөрөмжийн байгуулалт	ХТ-3
4	Гэрэлтүүлгийн байгуулалт	ХТ-4

Үндсэн үзүүлэлт

Д/Д	Үзүүлэлтийн нэр	Хэмжих нэгж	Тоон утга
			ГС-1
1	Сүлжээний хүчдэл	Вольт	220
2	Тооцооны чадал	кВт	6.0
3	Тооцооны гүйдэл	А	27.2

ТАЙЛБАР БИЧИГ

1. Ерөнхий өгөгдөл

Улаанбаатар хот, Сонгинохайрхан дүүргийн 21-р хороонд байрлах ЦЕГ-ын "ОЧ" хүүхдийн зуслангын одоо байгаа амралтын байрны дотор цахилгаан хангамжийн засварын зураг төслийг БА, зургийн даалгаварыг үндэслэн технологийн байгуулалт дээр хүчин төгөлдөр мөрдөж буй доорхи стандартуудыг баримтлан гүйцэтгэв. Үүнд:

-БД 43-102-07 Орон сууц, олон нийтийн барилгын цахилгаан тоног төхөөрөмж төлөвлөх ба угсрах,
-БНбД 23-0208 Байгалийн ба зохиомол гэрэлтүүлэг,
-БД 43-103-08 Барилга байгууламжийн аянга хамгаалалтын зураг төсөл зохиох заавар,
-БД 43-101-03 Цахилгаан байгууламжийн дүрэм.

2. Ороолтын ба хуваарилалтын самбар.

Үндсэн хэрэглэгчид нь цахилгаан хангамжийн найдвартай ажиллагааны 3-р зэрэглэлд орох ба барилгад TN-C-S систем хэрэглэнэ.

Барилгад гэрэлтүүлэг болон розетканы тэжээлд ГС-1 самбарыг үүдний өрөөнд суурилуулахаар төлөвлөсөн. Цахилгаааны самбард ОХУ-ын "IEK" үйлдвэрийн ВА88, ВА47-100, ВА47-29, АД-12 маягийн автоматуудыг, самбаруудын тэжээлийн кабелийг ПВ маягийн зэс голтой утасыг төлөвлөсөн.

Цахилгаан сүлжээг доорхи байдлаар гүйцэтгэнэ. Үүнд:

Өрөөнүүд:

2.1 Хаалганы бариул талын хананд шалнаас 1,5м өндөрт тоноглох унтраалгануд руу ПВ-3х2.5мм.кв утсыг хуванцар хоолойд сүвлэн ил татах.

2.2 Хананд 0.4м өндөрт ил угсрах розетко руу ПВ-3х2.5мм.кв утсаар пластмассан хоолойд сүвлэн сүвлэн ил татах.

2.3 Ажлын гэрэлтүүлэгчүүд рүү ПВ-3х2.5 мм2 утсаар пластмассан хоолойд сүвлэн хана да таазаар ил татах.

3. Цахилгааны дотоод сүлжээний байгуулалт.

Цахилгаан сүлжээний байгуулалтыг <БД 43-101-03 Цахилгаан байгууламжийн дүрэм>-д заасан шаардлагуудын дагуу зэс голтой утас, кабелиар гүйцэтгэнэ.

Нэг фазын хэрэглэгчдийг 3-утаст, 3 фазын хэрэглэгчийг нойлийн утас нь фазын утастай ижил голчтой 5-утаст дамжуулагчаар тэжээнэ.

Хүчин төгөлдөр мөрдөгдөж буй норм, стандартын дагуу цахилгаан дамжуулах утас, кабелийг хана да хучилтаар пластмассан хоолойд сүвлэн далд буюу илээр, барилгын босоо сувагт кабелийн тавиур дээр ВВГнг кабелиар ил татна.

4. Гэрэлтүүлэг. Гэрэлтүүлгийн удирдлага. ЦЭХ-ний хэмнэлт.

Гэрэлтүүлэгчүүдийг өрөөний зориулалт, маяг, чадалаас хамааруулан сонгосон. Бие засах байранд ус чийгний хамгаалалттай гэрэлтүүлэгч төлөвлөсөн.

Зураг тасалд магадлал хийгдэв
5-32
2024.05.07
БАРИЛГЫН ХӨГЖЛИЙН ГАЗАР

Цахилгаан, Холбоо дохиолол, Автоматикийн зураг төсөл Зөвлөх үйлчилгээ Утас: 99058698, 70118698 yalguunbayan@gmail.com	Улаанбаатар хот, Сонгинохайрхан дүүрэг 21-р хороо ЦЕГ-ын "ОЧ" ХҮҮХДИЙН ЗУСЛАНГИЙН АМРАЛТЫН БАЙР /Засварын зураг/					
	Зургийн жагсаалт, Үндсэн үзүүлэлт, Тайлбр бичиг					Уе шат: А.3
	Инженер		Б.Бат-Эрдэнэ	ЕГ шифр:	Масштаб:	Огноо: 2018-12
	Гүйцэтгэсэн		Б.Лхагвадорж	ТГ шифр: ЯБ-АЗ-24-25-3	Зургийн дугаар: 1	Хуудас: 4
"Ялгуунбаян" ХХК	Шалгасан		Б.Бат-Эрдэнэ			

А3

Материалын түүвэр

Д/д	Нэр	Хэв маяг	Хэмж нэгж	Тоо ширх	Тайлбар
1	Гэрэлтүүлгийн самбар. IP31	480x320x120	ком	1	ГС-1
1.1	Оролт: ВА47-100.2Р/10кА/40А,харС-Автомат таслуур		ш	1	
1.2	Групп: ВА47-29.1Р/10.0кА/16А,харВ-Автомат таслуур		ш	2	
1.3	АД12-2Р/25А/30мА-Дифференциал таслуур		ш	2	
1.4	ПуГВ-1х6-450/751-зөөлөн провод		м	3	
1.5	Газардуулгын шинь 100А 7гр.жижиг		ш	1	
1.6	00-ийн шинь 100А 7гр.жижиг		ш	1	
2	Таазанд тоноглох лед гэрэлтүүлэгч 230В, 2х36вт, IP31		ш	27	
3	Хананд тоноглох мэдрэгчтэй хамгаалагдсан лед гэрэлтүүлэгч 230В, 35вт, IP54		ш	4	
4	Ил тоноглох гурвалсан унтраалга, 230В, 10А, IP31		ш	1	
5	Ил тоноглох хоёролсон унтраалга, 230В, 10А, IP31		ш	4	
6	Ил тоноглох унтраалга, 230В, 10А, IP31		ш	2	
7	Ил тоноглох газардуулгч контакттай розетка, 230В, 16А, IP31		ш	16	
8	Утас салбарлах хайрцаг		ш	12	
9	Зэс голтой, ПВХ тусгаарлагчтай утас 1х2.5мм.кв	ПВ	м	600	
10	Гал дэмждэггүй ПВХ-хуванцар хоолой, Ф20мм L=3м		ш	60	
11	90° өнцөг холбогч, Ф20мм		ш	22	
12	Гуравлагч холбоос, Ф20мм		ш	10	
13	Хуванцар хоолой тогтоогч, Ф20мм		ш	250	
14	Цайрдсан туузан төмөр, 25х4мм		м	12	
15	Цайрдсан босоо электрод, Круг-20мм/L=2.5		ш	3	

Тухайн тэжээх шугам		Гр1.ПВ-3(1х2.5)ПВХ20	Гр2.ПВ-3(1х2.5)ПВХ20	Гр3.ПВ-3(1х2.5)ПВХ20	Гр4.ПВ-3(1х2.5)ПВХ20	
Шин дамжуулагч хувааг. хайрцаг	Оролт дээрхи аппаратын маяг I хэвийн (А) I явуулах (А)					
	Тэмдэглэгээ /маяг/ Хүчдэл, В; Рсуурь, кВт Iтооц, А	АД-12.2р 25А/30мА	АД-12.2р 25А/30мА	ВА47-29 1р.16А,харВ	ВА47-29 1р.16А,харВ	ВА47-29 1р.16А,харВ
Шугамын гаралтын аппарат	Маяг, I хэвийн, А Салгагч да хайлах таваць					
Утасны марк да хөндлөн огтлол мм.кв	Шугамын тэмдэглэгээ байгуулалт дахь төмөр хоолойн /тэмдэглэгээ/ урт, м					
Явуулах аппарат	Тэмдэглэгээ, маяг I хэвийн, А салгагч дулааны релений таваць, А					
Утасны марк да хөндлөн огтлол мм.кв	Шугамын тэмдэглэгээ байгуулалт дахь төмөр хоолойн /тэмдэглэгээ/ урт, м					
Цахилгаан хэрэглэгчид	Таних тэмдэг					
	Байгуулалт дахь нэр,№	-	-	-	-	-
	Хэвийн чадал кВт L1	1.6	1.6	1.0	1.0	
	L2					
	L3					
	Гүйдэл, А I хэвийн	7.2	7.2	4.5	4.5	
	I явуулах					
	Нэр	Розетка	Розетка	Гэрэлтүүлэг	Гэрэлтүүлэг	Бэлтгэл
	Технологийн тоног төхөөрөмж	ГС-1				

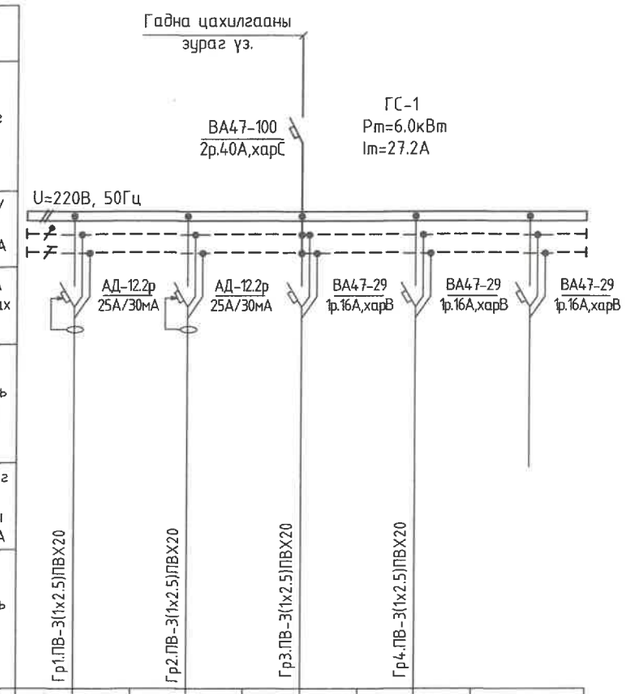

5-32
2024.05.01

Цахилгаан, Холбоо дохиолол, Автоматикийн зураг төсөл Зөвлөх үйлчилгээ Утас: 99058698, 70118698 yalguunbayan@gmail.com	Улаанбаатар хот, Сонгинохайрхан дүүрэг 21-р хороо ЦЕГ-ын "ОЧ" ХҮҮХДИЙН ЗУСЛАНГИЙН АМРАЛТЫН БАЙР /Засварын зураг/				
	Материалын түүвэр, гэрэлтүүлгийн самбарын тооцооны бүдүүвч ГС-1				Уе шат: А.3
	Инженер	Б.Бат-Эрдэнэ	ЕГ шифр:	Масштаб:	Огноо: 2018-12
	Гүйцэтгэсэн	Б.Лхагвадорж	ТГ шифр: ЯБ-А3-24-25-3	Зургийн дугаар: 2	Хуудас: 4
"Ялгуунбаян" ХХК	Шалгасан	Б.Бат-Эрдэнэ			

А3

ХҮЧИТ ТӨХӨӨРӨМЖИЙН БАЙГУУЛАЛТ М1:100

Өрөөний тодорхойлолт

Поз	Өрөөний нэр	S /m²/	шал
1	Үүдний өрөө	72.84	модон
2	Амралтын өрөө	34.28	модон
3	Амралтын өрөө	34.45	модон
4	Багш нарын өрөө	11.36	модон
5	Багш нарын өрөө	11.39	модон
6	Амралтын өрөө	33.69	модон
7	Амралтын өрөө	34.16	модон
	Нийт	**232.17**	

S-32
2024.05.07

Цахилгаан, Холбоо дохиолол,
Автоматикийн зураг төсөл
Зөвлөх үйлчилгээ
Утас: 99058698, 70118698
yalguunbayan@gmail.com
"Ялгуунбаян" ХХК

Улаанбаатар хот, Сонгинохайрхан дүүрэг 21-р хороо
ЦЕГ-ын "ОЧ" ХҮҮХДИЙН ЗУСЛАНГИЙН АМРАЛТЫН БАЙР /Засварын зураг/

Хүчит төхөөрөмжийн байгуулалт

Инженер		Б.Бат-Эрдэнэ	ЕГ шифр:	Масштаб:	Огноо: 2018-12
Гүйцэтгэсэн		Б.Лхагвадорж	ТГ шифр: ЯБ-А3-24-25-3	Зургийн дугаар: 3	Хуудас: 4
Шалгасан		Б.Бат-Эрдэнэ			

Ие шат: А.3

А3

ГЭРЭЛТҮҮЛГИЙН БАЙГУУЛАЛТ М1:100

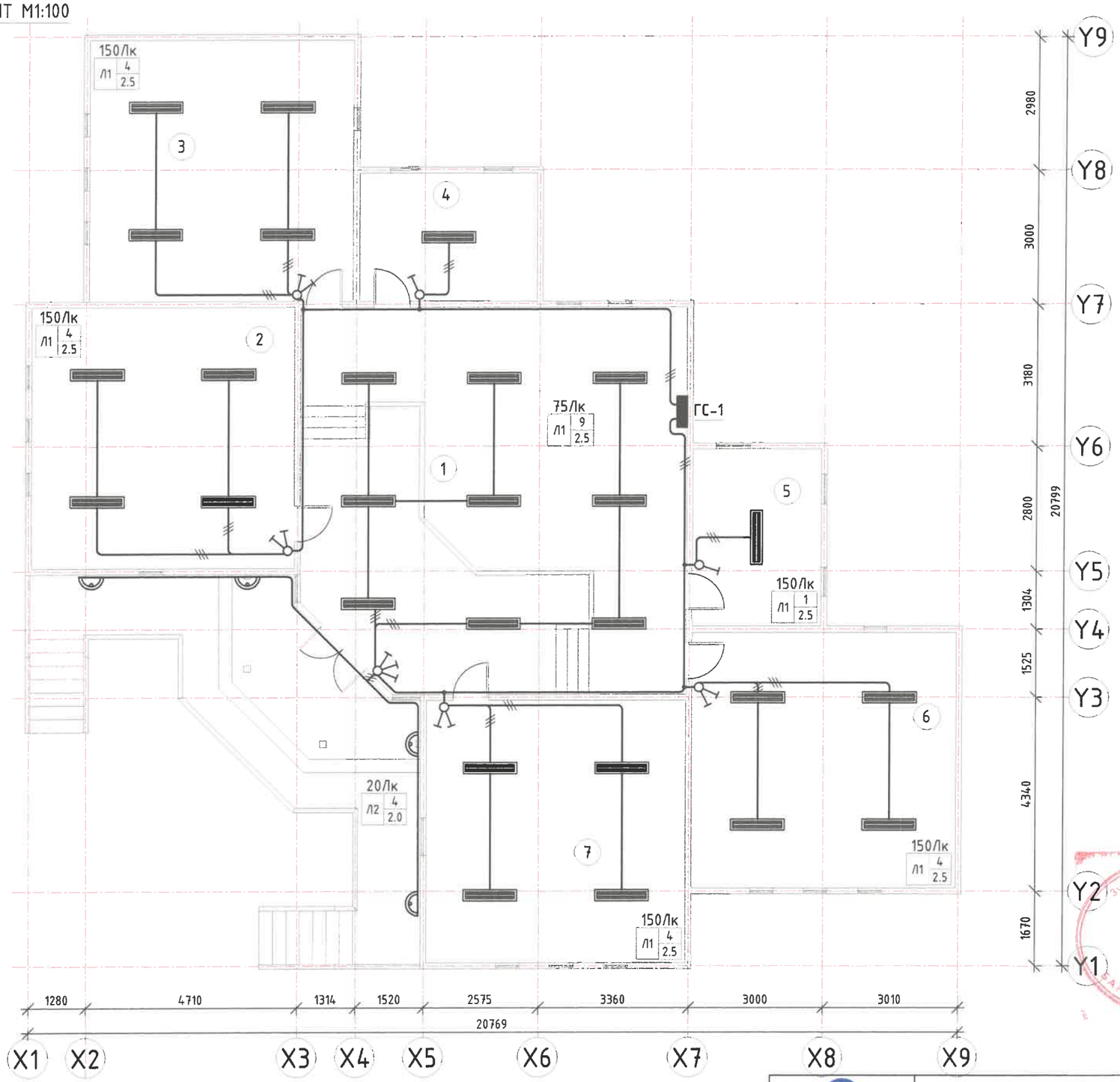

Өрөөний тодорхойлолт

Поз	Өрөөний нэр	S /m²/	шал
1	Үүдний өрөө	72.84	модон
2	Амралтын өрөө	34.28	модон
3	Амралтын өрөө	34.45	модон
4	Багш нарын өрөө	11.36	модон
5	Багш нарын өрөө	11.39	модон
6	Амралтын өрөө	33.69	модон
7	Амралтын өрөө	34.16	модон
	Нийт	**232.17**	

№	Тайлбар	Тэмдэг/ чадал
1	Таазанд тоноглох хамгаалагдсан лед гэрэлтүүлэгч Л1 26 2.5	2x36Вт
2	Хананд тоноглох мэдрэгчтэй лед гэрэлтүүлэгч Л2 4 2.0	35Вт

Зураг тасалд нягтлан хянасан
5-32
2024.05.01

Цахилгаан, Холбоо дохиолол, Автоматикийн зураг төсөл Зөвлөх үйлчилгээ Утас: 99058698, 70118698 yalguunbayan@gmail.com	Улаанбаатар хот, Сонгинохайрхан дүүрэг 21-р хороо ЦЕГ-ын "ОЧ" ХҮҮХДИЙН ЗУСЛАНГИЙН АМРАЛТЫН БАЙР /Засварын зураг/				Ye шат: А.3
	Гэрэлтүүлгийн байгуулалт				
	Инженер	Б.Бат-Эрдэнэ	ЕГ шифр:	Масштаб:	Огноо: 2018-12
	Гүйцэтгэсэн	Б.Лхагвадорж	ТГ шифр: ЯБ-АЗ-24-25-3	Зургийн дугаар: 4	Хуудас: 4
"Ялгуунбаян" ХХК	Шалгасан	Б.Бат-Эрдэнэ			

АЗ

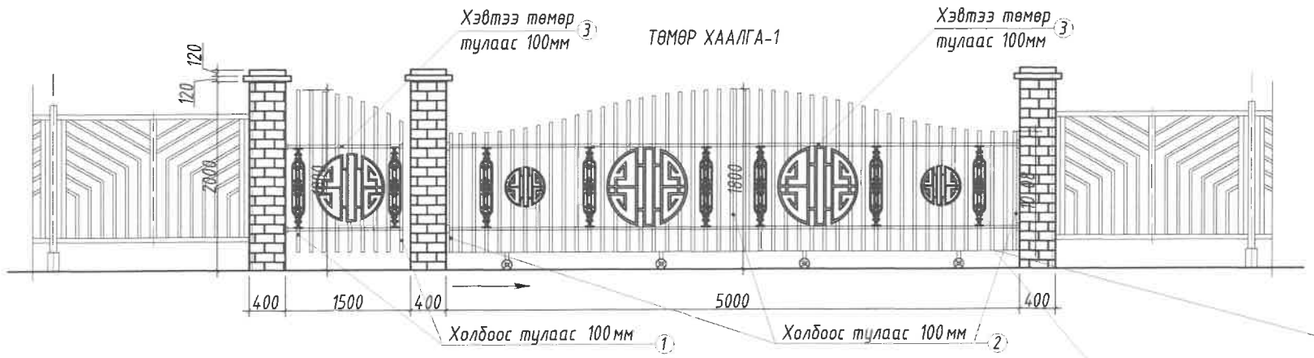

Жижиг хаалга-3

2 дэлгэцэстэй том хаалга-2

Хашааны багана
Хэсэглэл-1

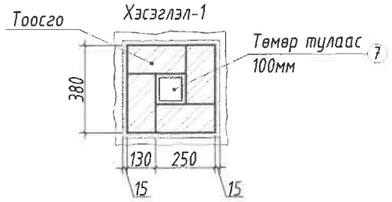

Огтлол 1-1

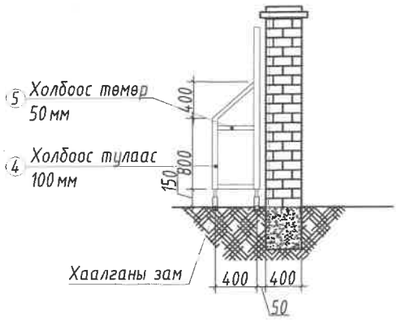

Төмөр хаалганы түүвэр

Материалын түүвэр			
№	Материалын нэр	хэмжих нэгж	тоо хэмжээ
1	Төмөр тулаас /диа 100мм /	м	69.0
2	Төмөр тулаас /диа 100мм /	м	13.5
3	Хэвтээ төмөр тулаас /диа 100мм /	м	13.0
4	Төмөр холбоос /диа 50мм L=1450мм/	м	9.9
5	Төмөр холбоос /диа 50мм L=400мм/	м	24
6	Тоосгон өрөг багана	м3	1.5
7	Төмөр тулаас багана	м	8
8	Төмөр дугуй	ш	12
9	Төмөр зам	м	22

Огтлол 2-2

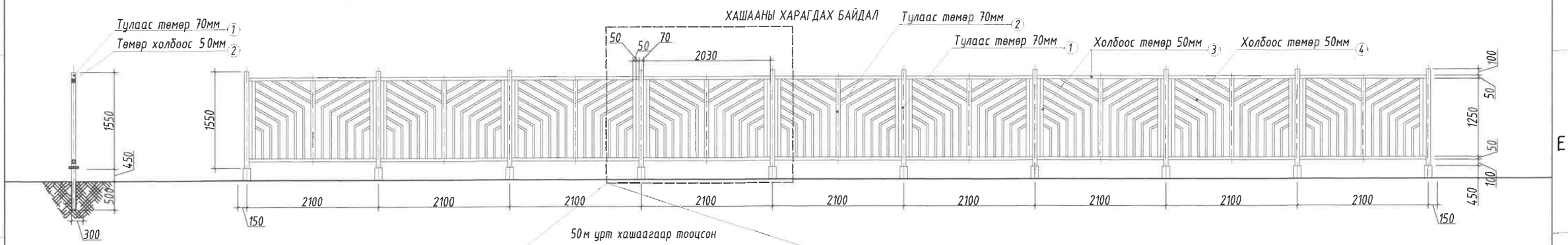

Тайлбар

1. Төмөр хашааг хийхдээ 2100мм алхамтайгаар зураг үзүүлсэн схем, загварын дагуу чанартай сайн хийж гүйцэтгэнэ. Мөн метал уулзварын гагнаасыг цэвэрхэн гүйцэтгэж гагнуурын баас, шаваасыг саймар цэвэрлэсэнний зэврэлтээс хамгаалсан түрхлэг түрхэж, төмрийн будгаар 2-3 үе будна.
2. Төмөр хашааны тоо хэмжээг зураг төсөл боловсруулах даалгаварын дагуу 50м уртын хэмжээгээр түүсэн болно. Нийт хашааны урт 2000м

Материалын түүвэр			
№	Материалын нэр	хэмжих нэгж	тоо хэмжээ
1	Төмөр тулаас /диа 70мм L=1550мм/	м	105.4
2	Төмөр тулаас /диа 70мм L=1550мм/	м	32
3	Төмөр холбоос /диа 50мм/	м	165
4	Төмөр холбоос /диа 50мм/	м	360
5	Суурийн бэхэлгээ бетон	м3	3.6

Ameise
Architecture & Engineering Company
ULAANBAATAR, MONGOLIA
"АМАЙЗЗ" ХХК
Ameise.llc@gmail.com
99116575, 77046575

Улаанбаатар хот Сонгино хайрхан дүүрэг .. хорооны нутаг
ЦЕГ-н ДЭРЭГДЭХ "ОЧ" ХҮҮХДИЙН ЗУСЛАН

ТӨМӨР ХАШАА, ХААЛГА

Захирал		Т.Тамир	Е.Г.Шифр:	Масштаб: М1:	Огноо: 2018
Архитектор		Б.Баярхүү	Т.Г.Шифр: .	Зургийн дугаар:	Хуудас: 1
Гүйцэтгэсэн		Б.Баярхүү			

2019-01-26 16:56:15

А3

Гадна довжоо

Байгуулалт

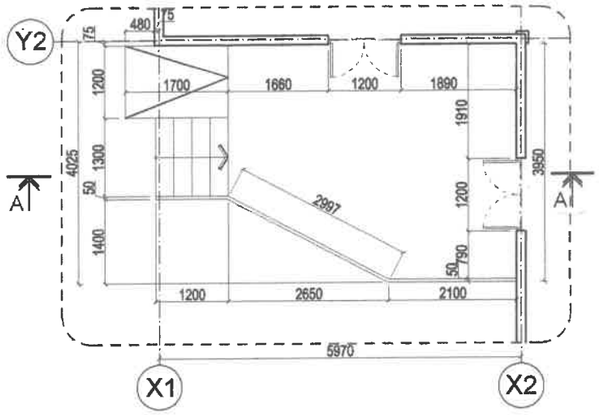

Нүүр тал

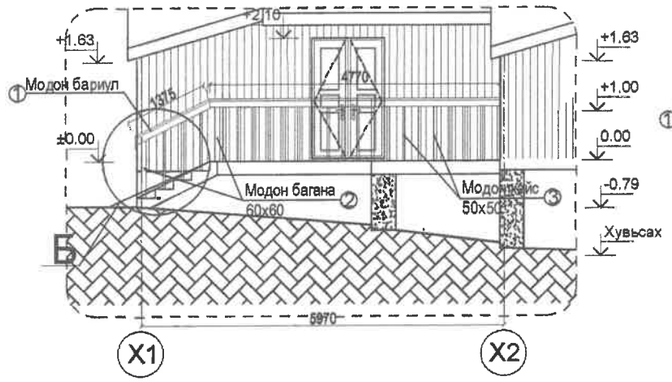

Нүүр тал

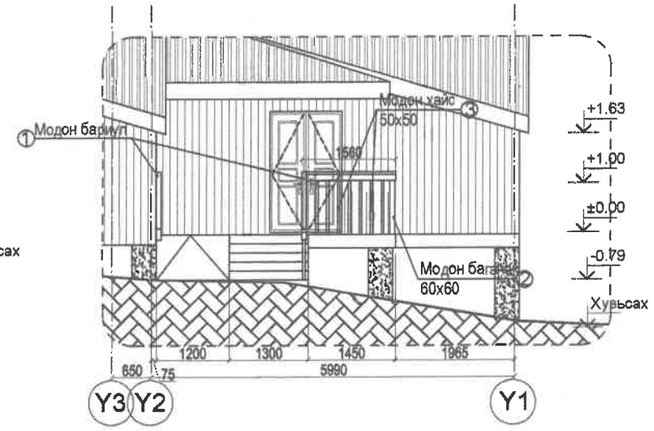

Оттлол

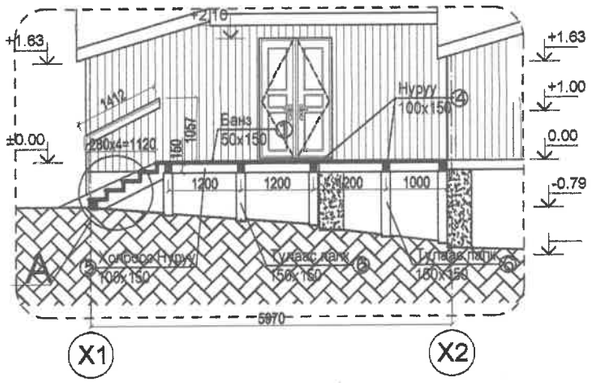

Хэсэглэл А

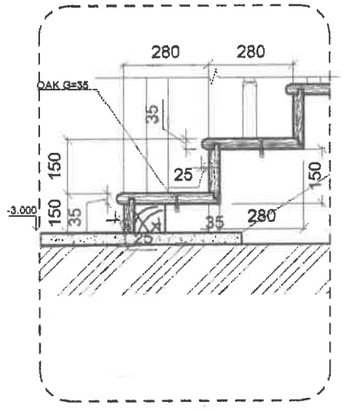

Хэсэглэл Б

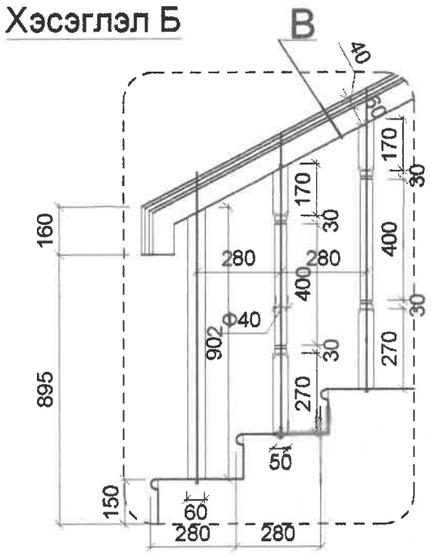

Хэсэглэл В

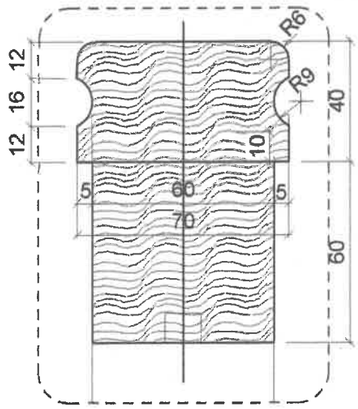

Метриалын түүвэр

Поз.	Нэр	Хэмжээ		Тоо ширхэг	Нэгж хэмжээ	Нийт
1	Модон бариул	70x100	L= 11900	1	11900	11900
2	Модон багана	60x60	L= 1200	8	1200	15000
3	Модон хайс	50x50	L= 1000	40	1000	40000
4	Нуруу мод	100x150	L= 4000	8	4000	32000
5	Холбоос нуруу мод	100x150	L= 4800	8	4800	19200
6	Тулаас палк	150x150	L= 1200	16	1200	19200
	Банз	50x150	L=	2.40м3		

Ameise Architecture & Engineering Company ULAANBAATAR, MONGOLIA	Улаанбаатар хот, Сонгино-хайрхан дүүрэг, 21-р хороо ЦЕГ-ын "ОЧ" ХҮҮХДИЙН ЗУСЛАНГЫН АМРАХ БАЙРЫН БАРИЛГА					
	захирал	Т.Тамир		ГАДНА ДОВЖОО	масштаб М1:	
	архитектор	Б.Баясгалан			үе шат / хуудас / бүх хуудас	
"АМАЙЗЭ"ХХК	гүйцэтгэсэн	Б.Баясгалан			А3 / 14 / 14	
Цахим хаяг: ameise.llc@gmail.com Утас: 77046575	шалгасан	Т.Тамир		ЕГ шифр:	2018.11 он	
				ТГ шифр: А-18-А3-15		

Гадна довжоо

Байгуулалт

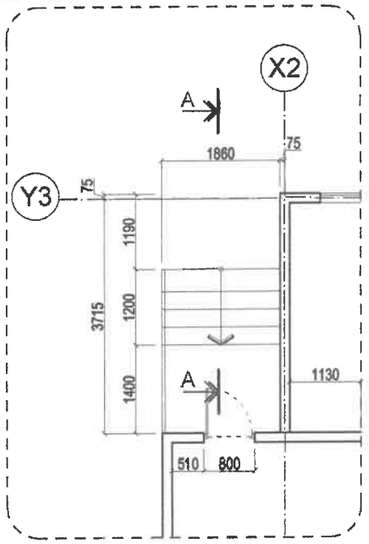

Нүүр тал

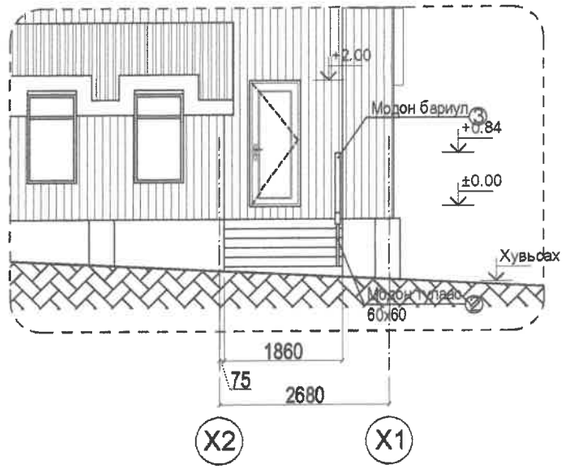

Нүүр тал

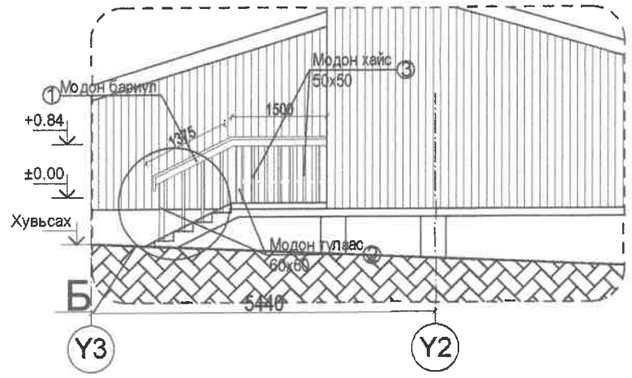

Оргтлол

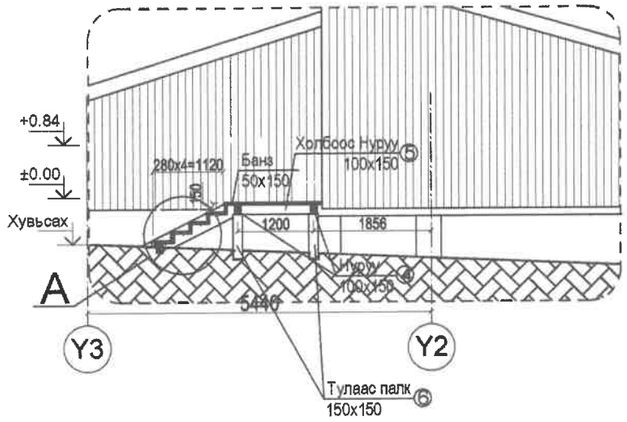

Хэсэглэл А

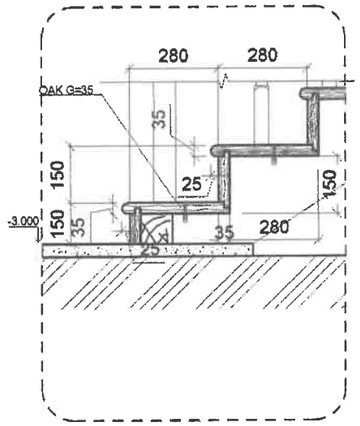

Хэсэглэл Б

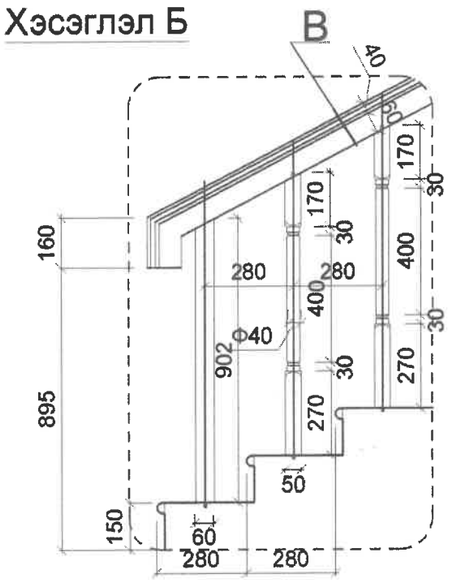

Хэсэглэл В

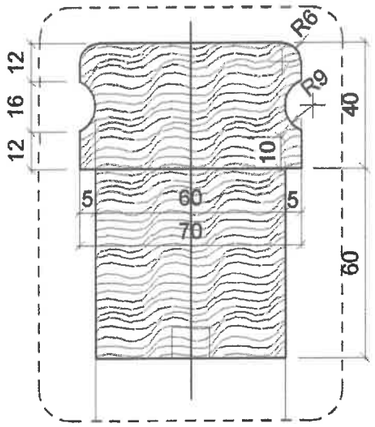

Метриалын түүвэр

Поз.	*Нэр*	*Хэмжээ*		*Тоо ширхэг*	*Нэгж хэмжээ*	*Нийт*
1	Модон бариул	70x100	L= 8900	1	8900	8900
2	Модон багана	60x60	L= 1200	8	1200	9600
3	Модон хайс	50x50	L= 1000	19	1000	19000
4	Нуруу мод	100x150	L= 1400	5	1400	7000
5	Холбоос нуруу мод	100x150	L= 1800	5	1800	9000
6	Тулаас палк	150x150	L= 900	10	900	9000
	Банз	50x150		0.75м3		

Ameise Architecture & Engineering Company ULAANBAATAR, MONGOLIA	Улаанбаатар хот, Сонгино-хайрхан дүүрэг, 21-р хороо ЦЕГ-ын "ОЧ" ХҮҮХДИЙН ЗУСЛАНГЫН ЗУНЫ ТЕАТР				
	захирал	Т.Тамир	ГАДНА ДОВЖОО	масштаб М1:	
	архитектор	Б.Баясгалан		үе шат / хуудас / бүх хуудас	
"АМАЙЗЭ"ХХК	гүйцэтгэсэн	Б.Баясгалан		А3 / 17 / 17	
Цахим хаяг: ameise.llc@gmail.com Утас: 77046575	шалгасан	Т.Тамир	ЕГ шифр:	2018.11 он	
			ТГ шифр: А-18-А3-15		

Гадна довжоо

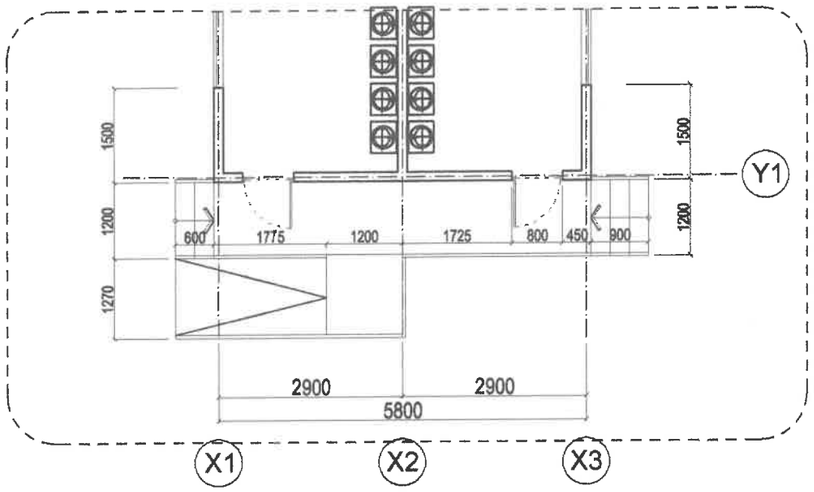

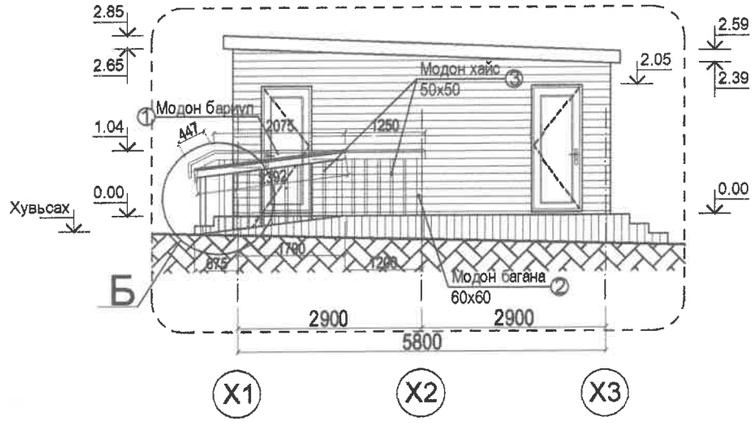

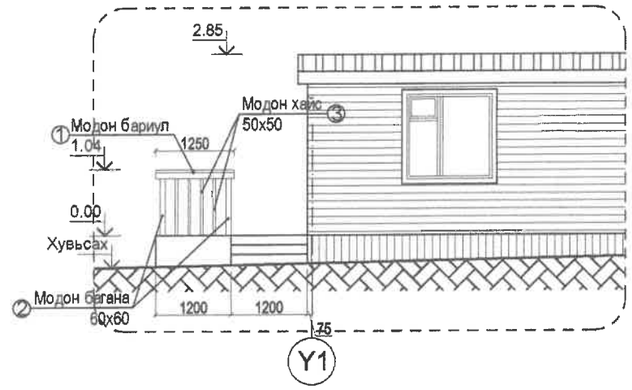

Оттлол

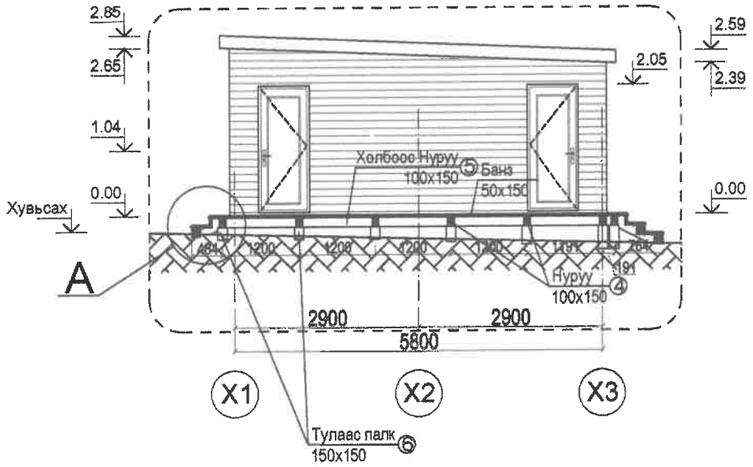

Хэсэглэл А

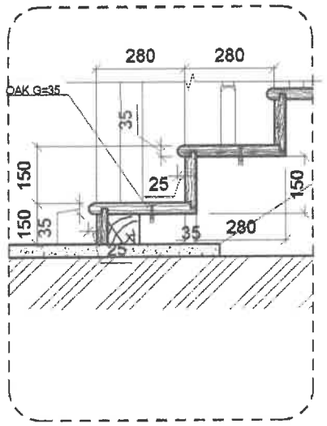

Хэсэглэл Б

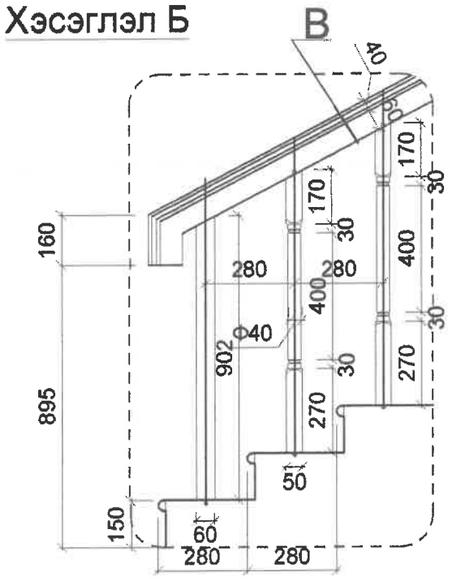

Хэсэглэл В

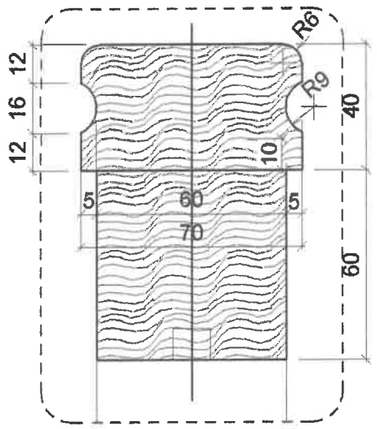

Метриалын түүвэр

Поз.	Нэр	Хэмжээ		Тоо ширхэг	Нэгж хэмжээ	Нийт
1	Модон бариул	70x100	L= 37600	1	37600	37600
2	Модон багана	60x60	L= 1200	6	1200	7200
3	Модон хайс	50x50	L= 1000	27	1000	27000
4	Нуруу мод	100x150	L= 1200	8	1200	9600
5	Холбоос нуруу мод	100x150	L= 6300	2	6300	12600
6	Тулаас палк	150x150	L= 500	16	500	8000
	Банз	50x150		0.65м3		

Ameise Architecture & Engineering Company ULAANBAATAR, MONGOLIA	Улаанбаатар хот, Сонгино-хайрхан дүүрэг, 21-р хороо ЦЕГ-ын "ОЧ" ХҮҮХДИЙН ЗУСЛАНГЫН БИЕ ЗАСАХ БАЙР					
	захирал	Т.Тамир	ГАДНА ДОВЖОО	масштаб М1:		
	архитектор	Б.Баясгалан		үе шат	хуудас	бүх хуудас
"АМАЙЗЭ"ХХК	гүйцэтгэсэн	Б.Баясгалан		А3	17	17
Цахим хаяг: ameise.llc@gmail.com Утас: 77046575	шалгасан	Т.Тамир	ЕГ шифр:	2018.11 он		
			ТГ шифр: А-18-А3-15			

Гадна довжоо

Байгуулалт

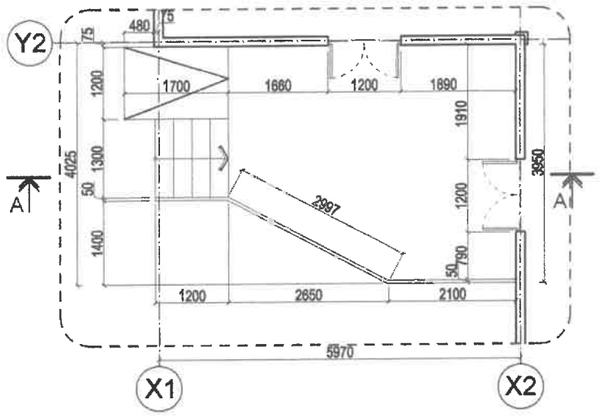

Нүүр тал

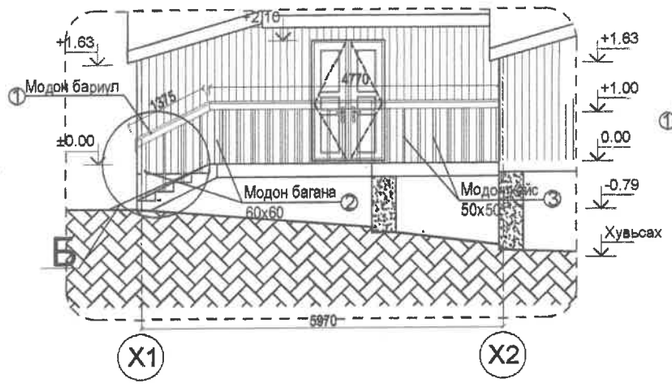

Нүүр тал

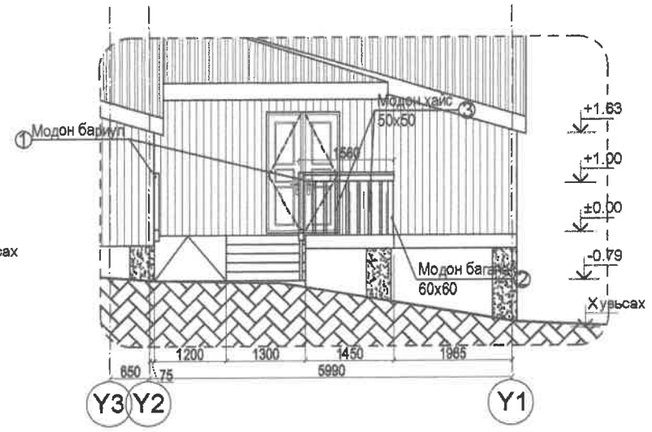

Оттлол

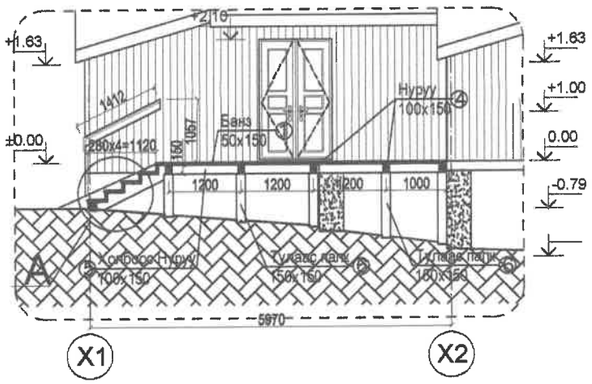

Хэсэглэл А

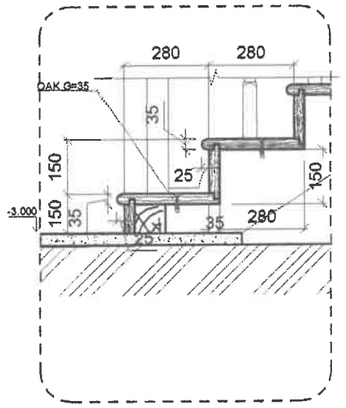

Хэсэглэл Б

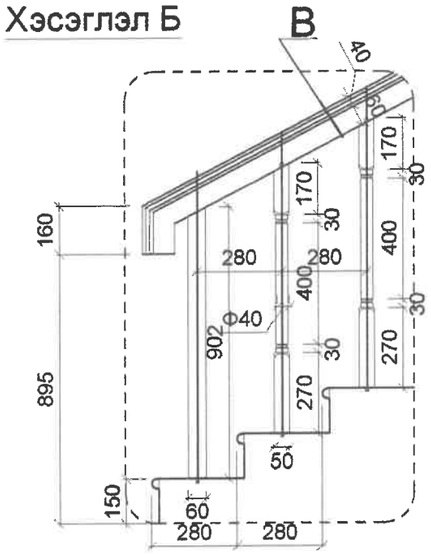

Хэсэглэл В

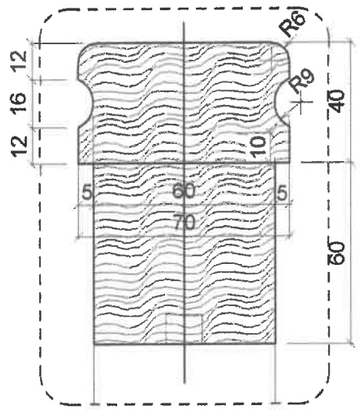

Метриалын түүвэр

Поз.	Нэр	Хэмжээ		Тоо ширхэг	Нэгж хэмжээ	Нийт
1	Модон бариул	70x100	L= 26000	1	26000	26000
2	Модон багана	60x60	L= 1200	20	1200	24000
3	Модон хайс	50x50	L= 1000	100	1000	100000
4	Нуруу мод	100x150	L= 4000	32	4000	128000
5	Холбоос нуруу мод	100x150	L= 4800	32	2800	89600
6	Тулаас палк	150x150	L= 1200	64	1200	76800
	Банз	50x150	L=	3.60м3		

Ameise
Architecture & Engineering Company
ULAANBAATAR, MONGOLIA

"АМАЙЗЭ"ХХК
Цахим хаяг: ameise.llc@gmail.com
Утас: 77046575

Улаанбаатар хот, Сонгино-хайрхан дүүрэг, 21-р хороо
ЦЕГ-ын "ОЧ" ХҮҮХДИЙН ЗУСЛАНГЫН ЗАХИРГААНЫ БАЙРЫН БАРИЛГА

захирал	Т.Тамир	
архитектор	Б.Баясгалан	
гүйцэтгэсэн	Б.Баясгалан	
шалгасан	Т.Тамир	

ГАДНА ДОВЖОО

ЕБ шифр:
ТГ шифр: А-18-А3-15

масштаб М1:		
үе шат	хуудас	бүх хуудас
А3	14	14

2018.11 он

Гадна довжоо

Байгуулалт

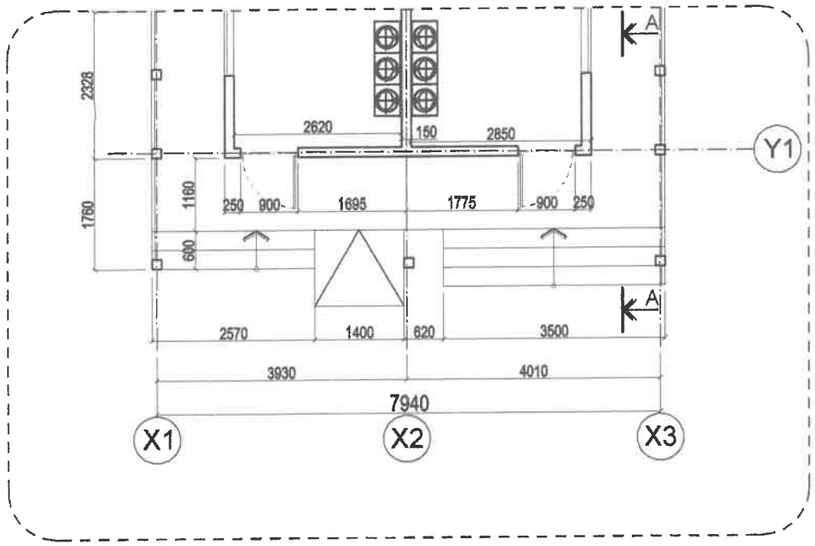

Нүүр тал

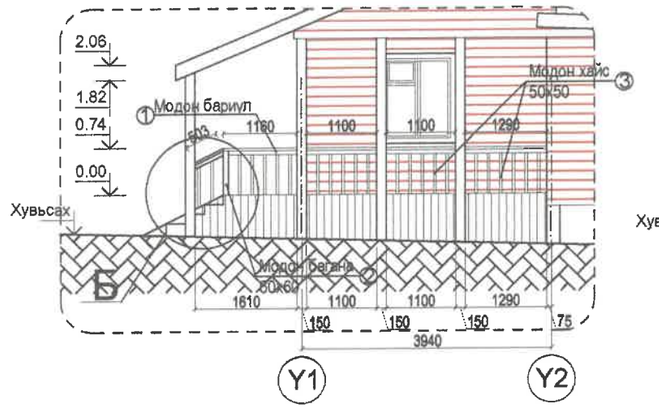

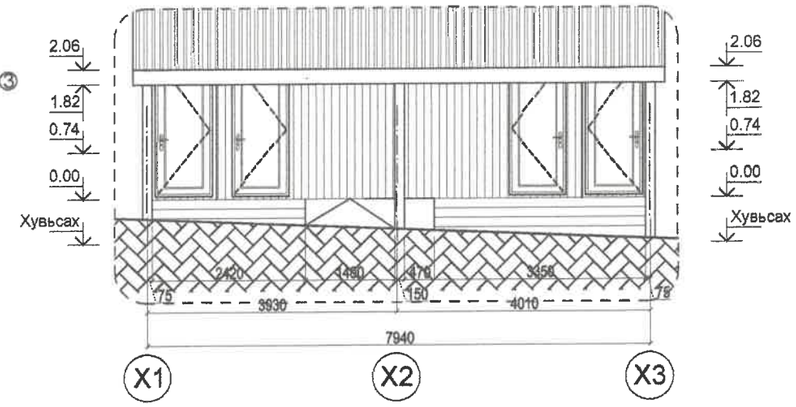

Оттлол

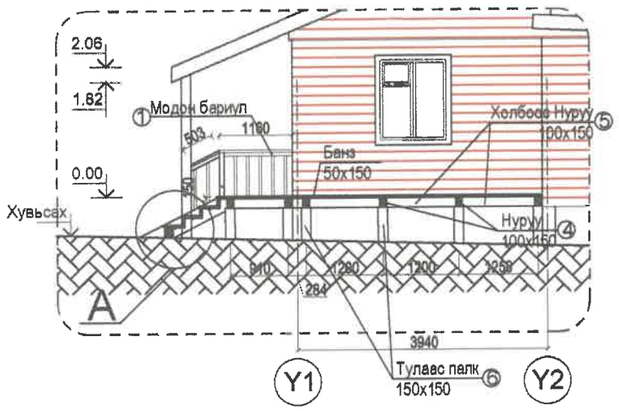

Хэсэглэл А

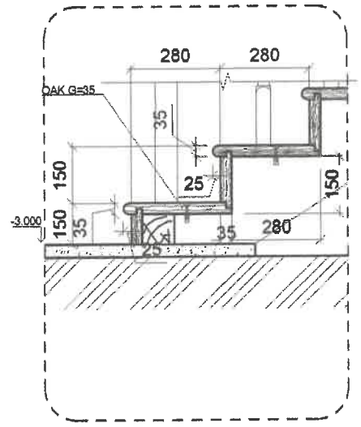

Хэсэглэл Б

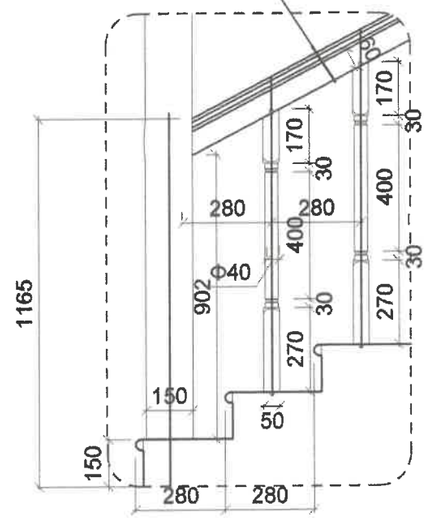

Хэсэглэл В

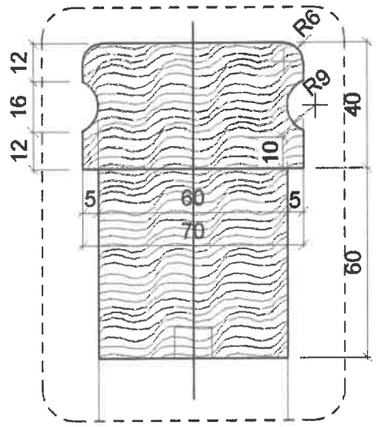

Метриалын түүвэр

Поз.	Нэр	Хэмжээ		Тоо ширхэг	Нэгж хэмжээ	Нийт
1	Модон бариул	70x100	L= 7900	1	7900	7900
2	Модон багана	60x60	L= 1200	4	1200	4800
3	Модон хайс	50x50	L= 1000	48	1000	48000
4	Нуруу мод	100x150	L= 4000	8	4000	32000
5	Холбоос нуруу мод	100x150	L= 5000	6	5000	30000
6	Тулаас палк	150x150	L= 800	18	800	14400
	Банз	50x150		1.28м3		

Ameise Architecture & Engineering Company ULAANBAATAR, MONGOLIA	Улаанбаатар хот, Сонгино-хайрхан дүүрэг, 21-р хороо ЦЕГ-ын "ОЧ" ХҮҮХДИЙН ЗУСЛАНГЫН ХАЛУУН УСНЫ БАЙР				
	захирал	Т.Тамир	ГАДНА ДОВЖОО	масштаб М1:	
	архитектор	Б.Баясгалан		үе шат	хуудас / бүх хуудас
"АМАЙЗЭ"ХХК	гүйцэтгэсэн	Б.Баясгалан		А3	17 / 17
Цахим хаяг: amelse.llc@gmail.com Утас: 77046575	шалгасан	Т.Тамир	ЕГ шифр:	2018.11 он	
			ТГ шифр: А-18-А3-15		

Гадна довжоо

Байгуулалт

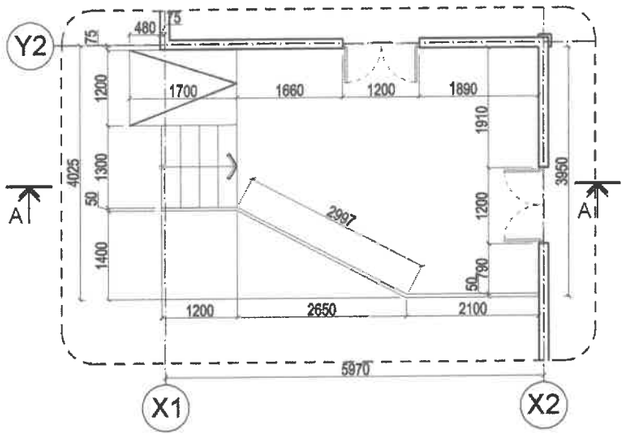

Нүүр тал

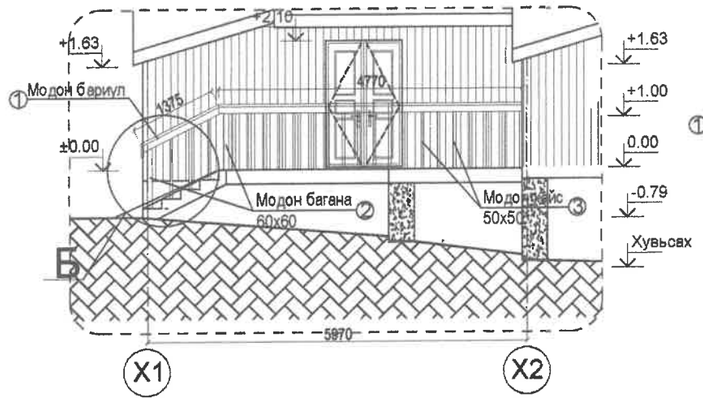

Нүүр тал

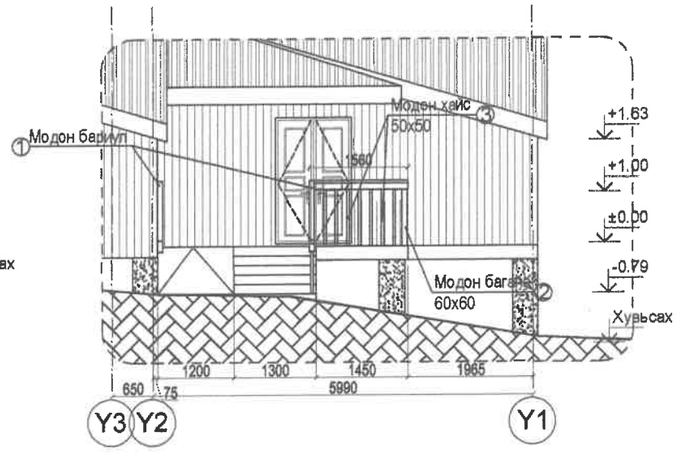

Огтлол

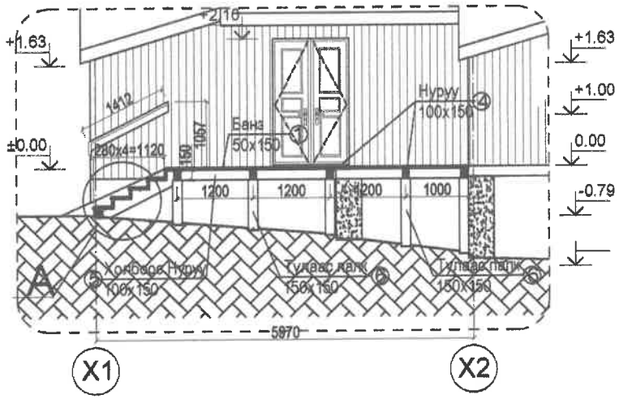

Хэсэглэл А

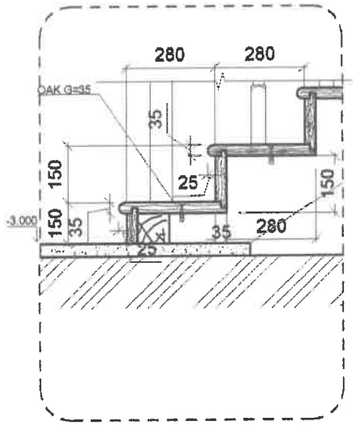

Хэсэглэл Б

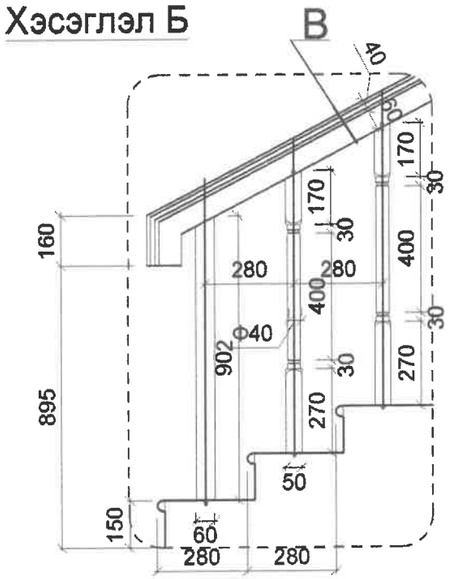

Хэсэглэл В

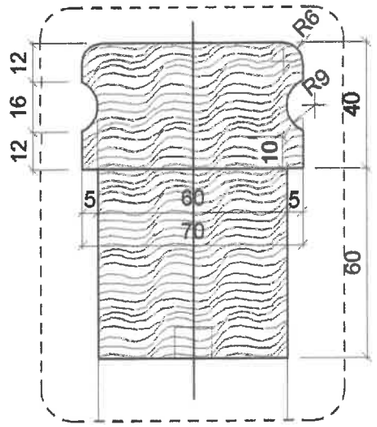

Метриалын түүвэр

Поз.	Нэр	Хэмжээ		Тоо ширхэг	Нэгж хэмжээ	Нийт
1	Модон бариул	70x100	L= 7900	1	7900	7900
2	Модон багана	60x60	L= 1200	5	1200	6000
3	Модон хайс	50x50	L= 1000	30	1000	30000
4	Нуруу мод	100x150	L= 4000	5	4000	20000
5	Холбоос нуруу мод	100x150	L= 4800	4	4800	19200
6	Тулаас палк	150x150	L= 1200	20	1200	24000
	Банз	50x150	L=	1.20м3		

Ameise Architecture & Engineering Company ULAANBAATAR, MONGOLIA	Улаанбаатар хот, Сонгино-хайрхан дүүрэг, 21-р хороо ЦЕГ-ын "ОЧ" ХҮҮХДИЙН ЗУСЛАНГЫН ЗООГИЙН ГАЗРЫН БАРИЛГА				
	захирал	Т.Тамир	ГАДНА ДОВЖОО	масштаб М1:	
	архитектор	Б.Баясгалан		үе шат: А3	хуудас: 19 / бүх хуудас: 19
"АМАЙЗЭ"ХХК	гүйцэтгэсэн	Б.Баясгалан			
Цахим хаяг: ameise.llc@gmail.com	шалгасан	Т.Тамир	ЕГ шифр:	2018.11 он	
Утас: 77046575			ТГ шифр: А-18-А3-15		

МОНГОЛ УЛС
ХОТ БАЙГУУЛАЛТ, БАРИЛГА
ОРОН СУУЦЖУУЛАЛТЫН ЯАМ
Магадлалын дүгнэлтийн нэгтгэл
Бүртгэлийн дугаар 034812025
МАГАДЛАЛ ХИЙГДСЭН
Магадлал хариуцсан
Хэлтсийн дарга: .....
/Гарын үсэг/
2025 оны 03 сарын 27 өдөр

"ЯЛГУУНБАЯН" ХХК

ТЗ: ЗТ12-133/22
Улаанбаатар хот, Баянгол дүүрэг, 16-р хороо.
Өндөргэзгээн Занабазарын гудамж 10/1 байр 201 toom
Утас: 99058698, 70148698; Факс:70118698

ТГ Шифр: ЯБ-АЗ-24-25

Улаанбаатар хот, Сонгинохайрхан дүүрэг 21-р хороо

ЦЕГ-ын "ОЧ" ХҮҮХДИЙН ЗУСЛАН

ГАДНА ЦАХИЛГААН ХАНГАМЖИЙН ЗАСВАР ШИНЭЧЛЭЛТ

(Ажлын зураг)

ЗАХИАЛАГЧ:

Албан тушаал	Нэр	Гарын үсэг
ЦЕГ-ЫН САНХҮҮ АР ТАЛЫН АЛБАНЫ ДАРГА ЦАГДААГИЙН ХУРАНДАА	Д.БАТЧУЛУУН	
ЦЕГ-ЫН САТА-НЫ БАРИЛГА, БАЙГУУЛАМЖИЙН ХЯНАЛТЫН ХЭЛТСИЙН ДАРГА ЦАГДААГИЙН ДЭД ХУРАНДАА	Э.НЭМЭХЖАРГАЛ	

БОЛОВСРУУЛСАН:

Гүйцэтгэгч:

Албан тушаал	Нэр	Гарын үсэг
"ЯЛГУУНБАЯН" ХХК-ИЙН ГҮЙЦЭТГЭХ ЗАХИРАЛ	Д.ЛХАМЖАРГАЛ	

Улаанбаатар хот
2025 он

ЗУРГИЙН БҮРДЭЛ

№	Зургийн нэр	Тайлбар
1	Зургийн бүрдэл, Тайлбар бичиг	ГЦ-1
2	Материалын түүвэр	ГЦ-2
3	Инженерийн шугам сүлжээтэй кабель огтолцох цэгүүд Кабелийг шуудуунд байрлуулах, кабельд тоосгон хамгаалалт хийх схем	ГЦ-3
4	Хуваарилах самбарын зарчмын бүдүүвч (ХС-2)	ГЦ-4
5	Үндсэн план	ГЦ-5
6	Шугамын трасс-1	ГЦ-6
7	Шугамын трасс-2	ГЦ-7
8	Инженерийн шугам сүлжээтэй кабель шугам огтолцох огтлол	ГЦ-8
9	Кабелийн тэмдэг, түүнийг шуудуунд байрлуулах	ГЦ-9

Иш татсан болон хавсаргасан бичиг баримтын жагсаалт

Тэмдэглэгээ		Тайлбар
БД 43-101-03	Цахилгаан байгууламжийн дүрэм	
БНбД 3.05.06-90	Цахилгаан техникийн ажил	

ТАЙЛБАР БИЧИГ

ЕРӨНХИЙ ХЭСЭГ:

Улаанбаатар хот, Сонгинохайрхан дүүрэг 21-р хороо ЦЕГ-ын "ОЧ" хүүхдийн зуслангийн 0.4кВ-ын гадна цахилгаан хангамжын ажлын зураг төслийг хийхдээ.

1. Цахилгаан байгууламжийн дүрэм "БД43-101-03", "Цахилгаан техникийн ажил" "БНбД-3.05.0.6-90"-ийн дагуу.
2. Дэвсгэр зураг ашиглан газар дээр нь хийсэн судалгаа

ХОЛБОЛТЫН ЦЭГ1.

Одоо байгаа дэд өртөөний 0,4кВ-ын хуваарилах самбараас АВВБ-3х70+1х35мм.кв хөндлөн огтлолтой хөнгөн цагаан голтой поливинихлорид тусгаарлагчтай хуягласан кабель шугамаар хоолны газрын хуваарилах самбар ХС-1-г тэжээнэ.

ХОЛБОЛТЫН ЦЭГ2.

Хоолны газрын хуваарилах самбар ХС-1-с АВВБ-3х35+1х16мм.кв хөндлөн огтлолтой хөнгөн цагаан голтой поливинихлорид тусгаарлагчтай хуягласан кабель шугамаар душь гар угаах барилгын гэрэлтүүлгийн самбар ГС-1-г тэжээнэ. Гэрэлтүүлгийн самбар ГС-1-с АВББШВ-2х25мм.кв хөндлөн огтлолтой хөнгөн цагаан голтой поливинихлорид тусгаарлагчтай хуягласан кабель шугамаар захиргааны барилга болон ариун цэвэрийн барилгын гэрэлтүүлгийн самбар тус бүрийг тэжээнэ.

ХОЛБОЛТЫН ЦЭГ3.

Одоо байгаа дэд өртөөний 0,4кВ-ын хуваарилах самбараас АВВБ-3х70+1х35мм.кв хөндлөн огтлолтой хөнгөн цагаан голтой поливинихлорид тусгаарлагчтай хуягласан кабель шугамаар Амрах байрны гадна хананд байрлах хуваарилах самбар ХС-2-г тэжээнэ. Хуваарилах самбар ХС-2-с АВББШВ-2х25мм.кв хөндлөн огтлолтой хөнгөн цагаан голтой поливинихлорид тусгаарлагчтай хуягласан кабель шугамаар амрах байрнуудын гэрэлтүүлгийн самбар тус бүрийг тэжээнэ.

Кабелийг газрын тэгшлэгдсэн түвшингээс доош -0,8 метрийн гүнд тавьж 0,1м зузаантай элсэн дэвсгэр хийж байрлуулах ба нарийн ширхэгтэй элсээр хучиж дээр нь улаан тоосгоор хамгаалалт хийж 0,3м гүнд хамгаалалтын тууз байрлуулж хамгаалах ба кабелийг инженерийн шугам сүлжээтэй огтолцох үед -1.0 метрийн гүнд ган хоолойн сувлэн угсралтын ажлыг хийж гүйцэтгэнэ.

АВВБ-3х120+1х70мм.кв хөндлөн огтлолтой хөнгөн цагаан голчтой, хөнгөн цагаан бүрээстэй, пласттасан туузан тусгаарлагчтай, хоёр ган туузан хуягтай, кабель нь газарт шуудуунд угсрах зориулалттай орчны температурт тэсвэртэй кабель байна.

Кабелийг газрын тэгшлэгдсэн түвшингээс доош -0,8 метрийн гүнд тавьж 0,1м зузаантай элсэн дэвсгэр хийж байрлуулах ба нарийн ширхэгтэй элсээр хучиж дээр нь улаан тоосгоор хамгаалалт хийж 0,3м гүнд хамгаалалтын тууз байрлуулж хамгаалах ба кабелийг инженерийн шугам сүлжээтэй огтолцох үед -1.0 метрийн гүнд ган хоолойн сувлэн угсралтын ажлыг хийж гүйцэтгэнэ.

УГСРАЛТ:

Угсралтын ажлыг зураг төслийн дагуу болон "Цахилгаан техникийн ажил" БНбД-3.05.05.0.6-90-ийг мөрдөж гүйцэтгэвэл зохино.

Бүх газар шорооны ажил, угсралтын ажлын үед цахилгаан шугам сүлжээний байгуулламжаас мэргэжлийн хүмүүс байлцуулах шаардлагатай.

Зураг төсөл магадлан хянасан
ЭКСПЕРТ № 5.32
/Гарын үсэг/
он сар өдөр
Заспартай
2025.02.11
БАЙГУУЛЛАГЫН ХӨГЖЛИЙН ТӨВ

Цахилгаан, Холбоо бохирдол, Автоматикийн зураг төсөл Зөвлөх үйлчилгээ Утас: 99058698, 70118698 yalguunbayan@gmail.com	Улаанбаатар хот, Сонгинохайрхан дүүрэг 21-р хороо ЦЕГ-ын "ОЧ" ХҮҮХДИЙН ЗУСЛАНГИЙН ГАДНА ЦАХИЛГААН ХАНГАМЖИЙН ЗАСВАР ШИНЭЧЛЭЛТ					
	Зургийн бүрдэл, Тайлбар бичиг					Үе шат: А.З
	Инженер	Б.Бат-Эрдэнэ	ЕГ шифр:	Масштаб: М1:	Огноо: 2025-02	
	Гүйцэтгэсэн	Б.Лхагвадорж	ТГ шифр: ЯБ-АЗ-24-25	Зургийн дугаар: ГЦ-1	Хуудас: 9	
"Ялгуунбаян" ХХК	Шалгасан	Б.Бат-Эрдэнэ				

МОНГОЛ УЛС ГАЗАР ЗОХИОГЧДЫН ЭРХЭЛЛЭЛ ГЭРЭЭ 9496 Баярсайхны Бат-Эрдэнэ МЭРГЭЖЛИЙН ХЭМЖЭЭНИЙ ХЯНАГЧ

А3

Материалын нэгдсэн түүвэр

Д/д	Материалын нэр	Хэлбэр, маяг	Хэмжих нэгж	Тоо ширхэг	Тайлбар
	0.4кВ ЦДКШ				
1	Хөнгөн цагаан голтой XPLE тусгаарлагчтай PE гадна бүрэхтэй ган туузан хуягтай хучний кабель	АВВБ 3х70+1х35	м	366	
2	Хөнгөн цагаан голтой XPLE тусгаарлагчтай PE гадна бүрэхтэй ган туузан хуягтай хучний кабель	АВВБ 3х35+1х16	м	110	
3	Хөнгөн цагаан голтой XPLE тусгаарлагчтай PE гадна бүрэхтэй ган туузан хуягтай хучний кабель	АВБбШВ 2х25	м	600	
4	Кабелийн халж хэлбэршиx тегсгөгч	4ПКВТп-1 (70-35)	ком	2	
5	Кабелийн халж хэлбэршиx тегсгөгч	4ПКВТп-1 (35-16)	ком	2	
6	Кабелийн халж хэлбэршиx тегсгөгч	2ПКВТп-1 (25)	ком	16	
7	Элс		м3	42	
8	Тоосго	улаан	ш	4800	
9	Кабелийн хамгаалалтын туяз		м	660	
10	Кабелийн тэмдэг		ш	15	
11	Хатуу PVC хоолой	Ф=100мм/L=2	ш	4	
	Ногооны ерөнд тоноглох /Хуваарилах самбар/				
1	Хуваарилах самбар. IP64	800х600х200	ком	1	ХС-01
2	Оролтын автомат таслуур	ВА88-35.3Р/35кА/100А	ш	1	
3	Автомат таслуур	ВА47-29.3Р/4.5кА/40А	ш	1	
4	Цэнэг шавхагч		ш	1	
5	SM35-изолятор хучний боолттой		ш	5	
6	DIN-рейк хөнгөн цагаан /30см/		ш	1	
7	DIN-рейк шахагч /металл/		ш	1	
8	ИМПАКТ-кабель далдлагч /60х60мм/		ш	2	
9	ПуГВ-1х10-450/751-зөөлөн провод		м	20	
12	Газардуулгын шинж 160А 7гр.жижиг		ш	1	
13	00-ийн шинж 160А 7гр.жижиг		ш	1	
14	Групп: Автомат таслуур	ВА47-150.3Р/15кА/50А	ш	7	

Зураг төсөл магадлал хийсэн
ЭКСПЕРТ
Гарын үсэг
Хэсвартай
2025.03.11
ХЭГЖЛИЙН

Цахилгаан, Холбоо дохиолол, Автоматикийн зураг төсөл Зөвлөх үйлчилгээ
Утас: 99058698, 70118698
yalguunbayan@gmail.com
"Ялгуунбаян" ХХК

Улаанбаатар хот, Сонгинохайрхан дүүрэг 21-р хороо
ЦЕГ-ын "ОЧ" ХҮҮХДИЙН ЗУСЛАНГИЙН ГАДНА ЦАХИЛГААН ХАНГАМЖИЙН ЗАСВАР ШИНЭЧЛЭЛТ

Материалын түүвэр

Инженер	Б.Бат-Эрдэнэ	ЕГ шифр:	Масштаб: М1:	Ое шат: А.3	
Гүйцэтгэсэн	Б.Лхагвадорж	ТГ шифр: ЯБ-АЗ-24-25	Зургийн дугаар: ГЦ-2	Огноо: 2025-02	
Шалгасан	Б.Бат-Эрдэнэ			Хуудас: 9	

МОНГОЛ ЛИС ХХК 17-3239 АХХ9496
Баяртогтох Б.Ганзориг
БАТАЛГААЖУУЛАЛТ
МЭРГЭШЛИЙН ГЭРЭЭ 31-ШУ
ХУГАЦАА

А3

КАБЕЛИЙН ХҮСНЭГТ

Кабелийн чиглэл			Утас, кабель			
Д/д	Эхлэл	Төгсгөл	Хүчдэл /кВ/	Заводын хэлбэр	Судасны тоо кв.мм	Урт /м/
К-1	Одоо байгаа дэд ертөнний 0.4кВ ХБ-с	Хоолны газар Хуваарилах самбар-1-т	0.4	АВВБ	3х70+1х35	90
К-1.1	Хоолны газар Хуваарилах самбар-1-с	Душь гар угаах барилга Гэрэлтүүлгийн самбар-ГС-1-т	0.4	АВВБ	3х35+1х16	90
К-1.2	Душь гар угаах барилга Гэрэлтүүлгийн самбар-ГС-1-с	Захиргааны барилга Гэрэлтүүлгийн самбар-ГС-1-т	0.4	АВБбШВ	2х25	30
К-1.3	Душь гар угаах барилга Гэрэлтүүлгийн самбар-ГС-1-с	Ариун цэвэрийн барилга Гэрэлтүүлгийн самбар-ГС-1-т	0.4	АВБбШВ	2х25	30
К-2	Одоо байгаа дэд ертөнний 0.4кВ ХБ-с	Амрах байрны барилга Хуваарилах самбар-01-т	0.4	АВВБ	3х70+1х35	215
К-2.1	Амрах байрны барилга Хуваарилах самбар-01-н Гр-1-с	Амрах байрны барилга Гэрэлтүүлгийн самбар-ГС-1-т	0.4	АВБбШВ	2х25	15
К-2.2	Амрах байрны барилга Хуваарилах самбар-01-н Гр-2-с	Амрах байрны барилга Гэрэлтүүлгийн самбар-ГС-1-т	0.4	АВБбШВ	2х25	70
К-2.3	Амрах байрны барилга Хуваарилах самбар-01-н Гр-3-с	Амрах байрны барилга Гэрэлтүүлгийн самбар-ГС-1-т	0.4	АВБбШВ	2х25	100
К-2.4	Амрах байрны барилга Хуваарилах самбар-01-н Гр-4-с	Амрах байрны барилга Гэрэлтүүлгийн самбар-ГС-1-т	0.4	АВБбШВ	2х25	90
К-2.5	Амрах байрны барилга Хуваарилах самбар-01-н Гр-5-с	Амрах байрны барилга Гэрэлтүүлгийн самбар-ГС-1-т	0.4	АВБбШВ	2х25	70
К-2.6	Амрах байрны барилга Хуваарилах самбар-01-н Гр-6-с	Амрах байрны барилга Гэрэлтүүлгийн самбар-ГС-1-т	0.4	АВБбШВ	2х25	115

КАБЕЛИЙГ ШУУДУУНД БАЙРЛУУЛАХ, КАБЕЛЬД ТООСГОН ХАМГААЛАЛТ ХИЙХ СХЕМ

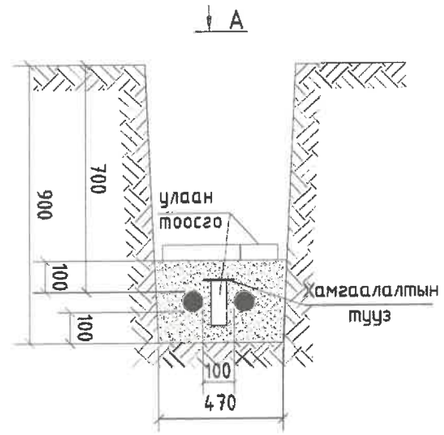

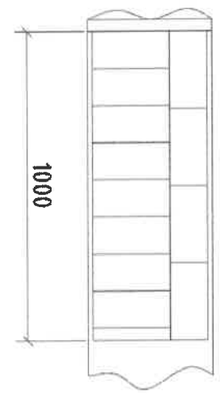

Цахилгаан, Холбоо дохиолол, Автоматикийн зураг төсөл Зөвлөх үйлчилгээ
Утас: 99058698, 70118698
yalguunbayan@gmail.com
"Ялгуунбаян" ХХК

Улаанбаатар хот, Сонгинохайрхан дүүрэг 21-р хороо
ЦЕГ-ын "ОЧ" ХҮҮХДИЙН ЗУСЛАНГИЙН ГАДНА ЦАХИЛГААН ХАНГАМЖИЙН ЗАСВАР ШИНЭЧЛЭЛТ

Инженерийн шугам сүлжээтэй кабель оглолцох цэгүүд
Кабелийг шуудуунд байрлуулах, кабельд тоосгон хамгаалалт хийх схем

Инженер	17-3253	Б.Бат-Эрдэнэ	ЕГ шифр:	Масштаб: М1:	Огноо: 2025-02
Гүйцэтгэсэн		Б.Лхагвадорж	ТГ шифр: ЯБ-АЗ-24-25	Зургийн дугаар: ГЦ-3	Хуудас: 9
Шалгасан		Б.Бат-Эрдэнэ			

Үе шат: А.З

АЗ

Тухайн тэжээх шугам								
Шин дамжуулахч хувааг. хайрцаг	Оролт дээрхи аппаратын маяг I хэвийн (А) I явуулах (А)							
	Тэмдэглэгээ /маяг/ Хүчдэл, В; Рсуурь, кВт Iтооц, А							
Шугамын гаралтын аппарат	Маяг, I хэвийн, А Салгагч ба хайлах тавьц	BA47-150 2р.50А.хар.С	BA47-150 2р.50А.хар.С	BA47-150 2р.50А.хар.С	BA47-150 2р.50А.хар.С	BA47-150 2р.50А.хар.С	BA47-150 2р.50А.хар.С	BA47-150 2р.50А.хар.С
Утасны марк ба хөндлөн огтлол мм.кв	Шугамын тэмдэглэгээ байгуулалт дахь төмөр хоолойн /тэмдэглэгээ/ урт, м	Гр1. АВБбШВ 2х25мм.кв/L=15	Гр2. АВБбШВ 2х25мм.кв/L=70	Гр3. АВБбШВ 2х25мм.кв/L=100	Гр4. АВБбШВ 2х25мм.кв/L=90	Гр5. АВБбШВ 2х25мм.кв/L=70	Гр6. АВБбШВ 2х25мм.кв/L=115	
Явуулах аппарат	Тэмдэглэгээ, маяг I хэвийн, А салгагч дулааны релений тавьц, А							
Утасны марк ба хөндлөн огтлол мм.кв	Шугамын тэмдэглэгээ байгуулалт дахь төмөр хоолойн /тэмдэглэгээ/ урт, м							
Цахилгаан хэрэглэгч	Таних тэмдэг							
	Байгуулалт дахь нэр,№	1						
	Хэвийн чадал кВт: L1	-						
	L2							
	L3							
	Гүйдэл, А: I хэвийн							
	I явуулах							
	Нэр	Амрах байр-1 ГС-1	Амрах байр-2 ГС-1	Амрах байр-3 ГС-1	Амрах байр-4 ГС-1	Амрах байр-5 ГС-1	Амрах байр-6 ГС-1	Нөөц
	Технологийн тоног төхөөрөмж	ХС-2						

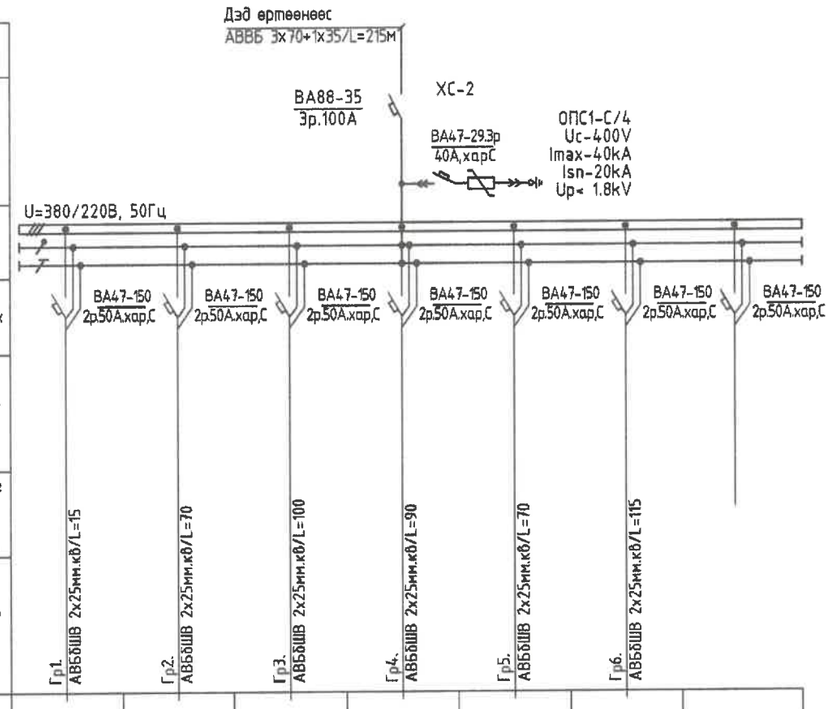

Материалын түүвэр

Д/д	Нэр	Хэв маяг	Хэмж нэгж	Тоо шир	Тайлбар
1	Хуваарилах самбар. IP64	800х600х200	ком	1	ХС-01
1.1	Оролт: ВА88-35.3Р/35кА/100А-Автомат таслуур		ш	1	
1.2	ВА47-29.3Р/4.5кА/40А,харС-Автомат таслуур		ш	1	
1.3	ОПС1-С/4Р-Цэнэг шавхагч		ш	1	
1.4	SM35-изолятор хучний боолттой /Н35хD32хМ8мм/		ш	5	
1.5	DIN-рейк хөнгөн цагаан /30см/		ш	1	
1.6	DIN-рейк шахагч /металл/		ш	1	
1.7	ИМПАКТ-кабель далдлагч /60х60мм/		ш	2	
1.8	ПуГВ-1х10-450/751-зөөлөн провод		ш	20	
1.9	Газардуулгын шинь 160А 7гр.жижиг		ш	1	
1.10	00-ийн шинь 160А 7гр.жижиг		ш	1	
1.11	Групп: ВА47-150.2Р/15кА/50А-Автомат таслуур		ш	1	

Зураг төсөл магадлал хийсэн
ЭКСПЕРТ № 5-32
/Гарын үсэг/
2025.03.11
Барилгын хөгжлийн төв

Цахилгаан, Холбоо дохиолол, Автоматикийн зураг төсөл Зөвлөх үйлчилгээ Утас: 99058698, 70118698 yalguunbayan@gmail.com	Улаанбаатар хот, Сонгинохайрхан дүүрэг 21-р хороо ЦЕГ-ын "ОЧ" ХҮҮХДИЙН ЗУСЛАНГИЙН ГАДНА ЦАХИЛГААН ХАНГАМЖИЙН ЗАСВАР ШИНЭЧЛЭЛТ					
	Хуваарилах самбарын зарчмын бүдүүвч (ХС-2)					Үе шат: А.3
	Инженер	Б.Бат-Эрдэнэ	ЕГ шифр:	Масштаб: М1:	Огноо: 2025-02	
	Гүйцэтгэсэн	Б.Лхагвадорж	ТГ шифр: ЯБ-АЗ-24-25	Зургийн дугаар: ГЦ-4	Хуудас: 9	
"Ялгуунбаян" ХХК	Шалгасан	Б.Бат-Эрдэнэ				

МОНГОЛ ЗАСАГ ЗАХИРГААНЫ ХЭРЭГ ЭРХЭЛЗҮЙН ГАЗАР
17-322 тоот
МЭРГЭЖЛИЙН ГЭРЭЭТ ХЭРЭГЛЭГЧ

ҮНДСЭН ПЛАН

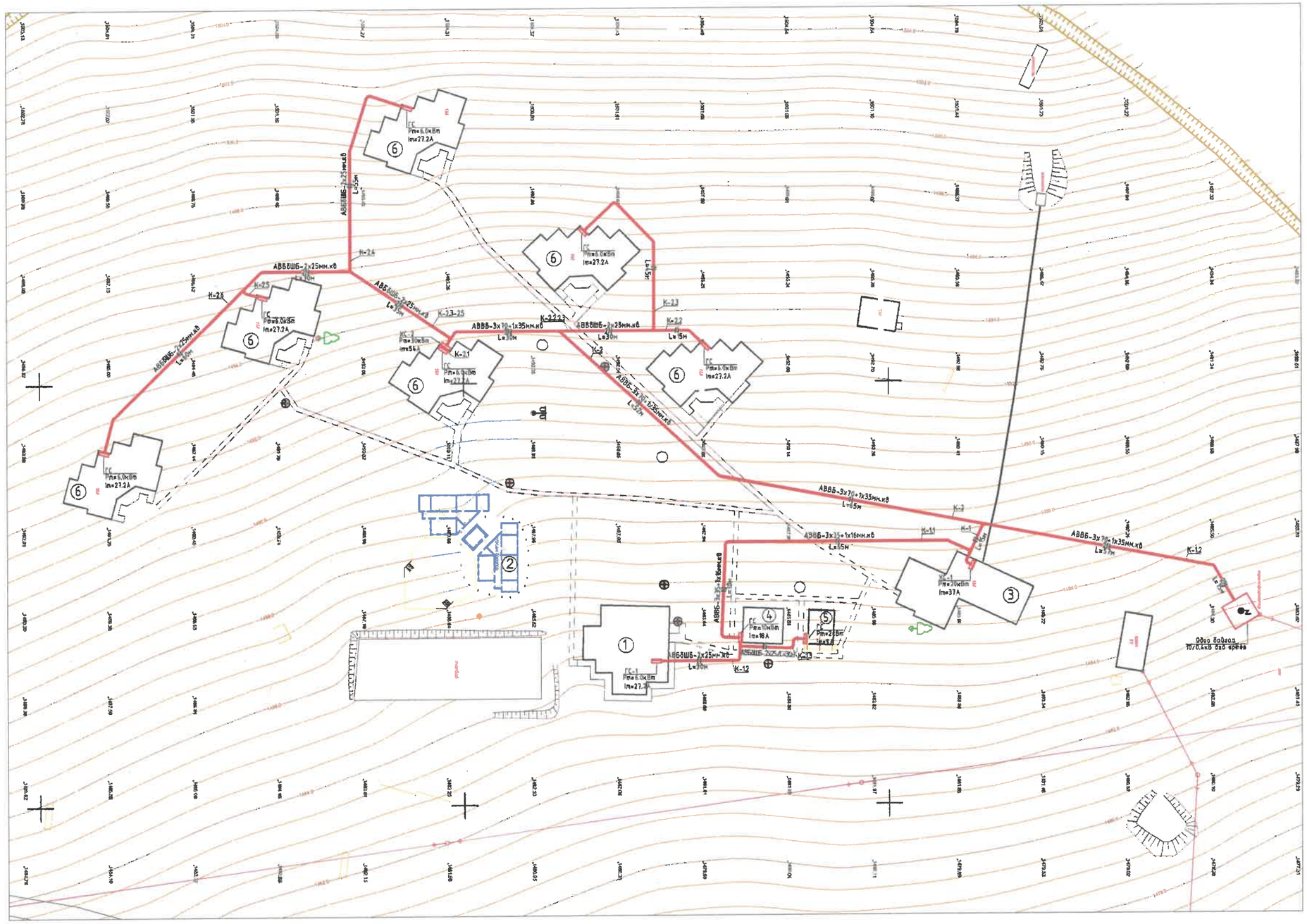

ТҮЛХҮҮР ЗУРАГ

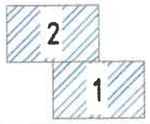

Д/Д	ТОДОРХОЙЛОЛТ:	Тайлбар
1.	Захиргааны барилга	Одоо буй
2.	Театрын барилга	Одоо буй
3.	Галтогоо хооллох барилга	Одоо буй
4.	Душ гар угаах барилга	Одоо буй
5.	Ариун цэврийн барилга	Одоо буй
6.	Амрах байрын барилга	Одоо буй

ТАНИХ ТЭМДЭГ

- АТП — ОДОО БАЙГАА ДЗД ӨРТӨӨ
- ОДОО БАЙГАА 10КВ АШ
- ОДОО БАЙГАА 0.4КВ АШ
- М — ОДОО БАЙГАА БАРИЛГА БАЙГУУЛАМЖ
- ОДОО БАЙГАА КШ
- 2N — ТӨЛӨВЛӨЖ БУЙ КШ
- ЯНДАН ХООЛОЙ
- ШИНЭЭР ТОНОГЛОХ ХС

Цахилгаан, Холбоо дохиолол, Автоматикийн зураг төсөл Зөвлөх үйлчилгээ
Утас: 99058698, 70118698
yalguunbayan@gmail.com
"Ялгуунбаян" ХХК

Улаанбаатар хот, Сонгинохайрхан дүүрэг 21-р хороо
ЦЕГ-ын "ОЧ" ХҮҮХДИЙН ЗУСЛАНГИЙН ГАДНА ЦАХИЛГААН ХАНГАМЖИЙН ЗАСВАР ШИНЭЧЛЭЛТ

Үндсэн план						Уе шат: А.3
Инженер	Б.Бат-Эрдэнэ	ЕГ шифр:	Масштаб: М1:1000	Огноо: 2025-02		
Гүйцэтгэсэн	Б.Лхагвадорж	ТГ шифр: ЯБ-А3-24-25	Зургийн дугаар: 5	Хуудас: 9		
Шалгасан	Б.Бат-Эрдэнэ					

Зураг төсөл магадлал хийсэн ЭКСПЕРТ № 5-32 Гарын үсэг ... он ... сар ... өдөр 2025.03.11 Барилгын хөгжлийн төв

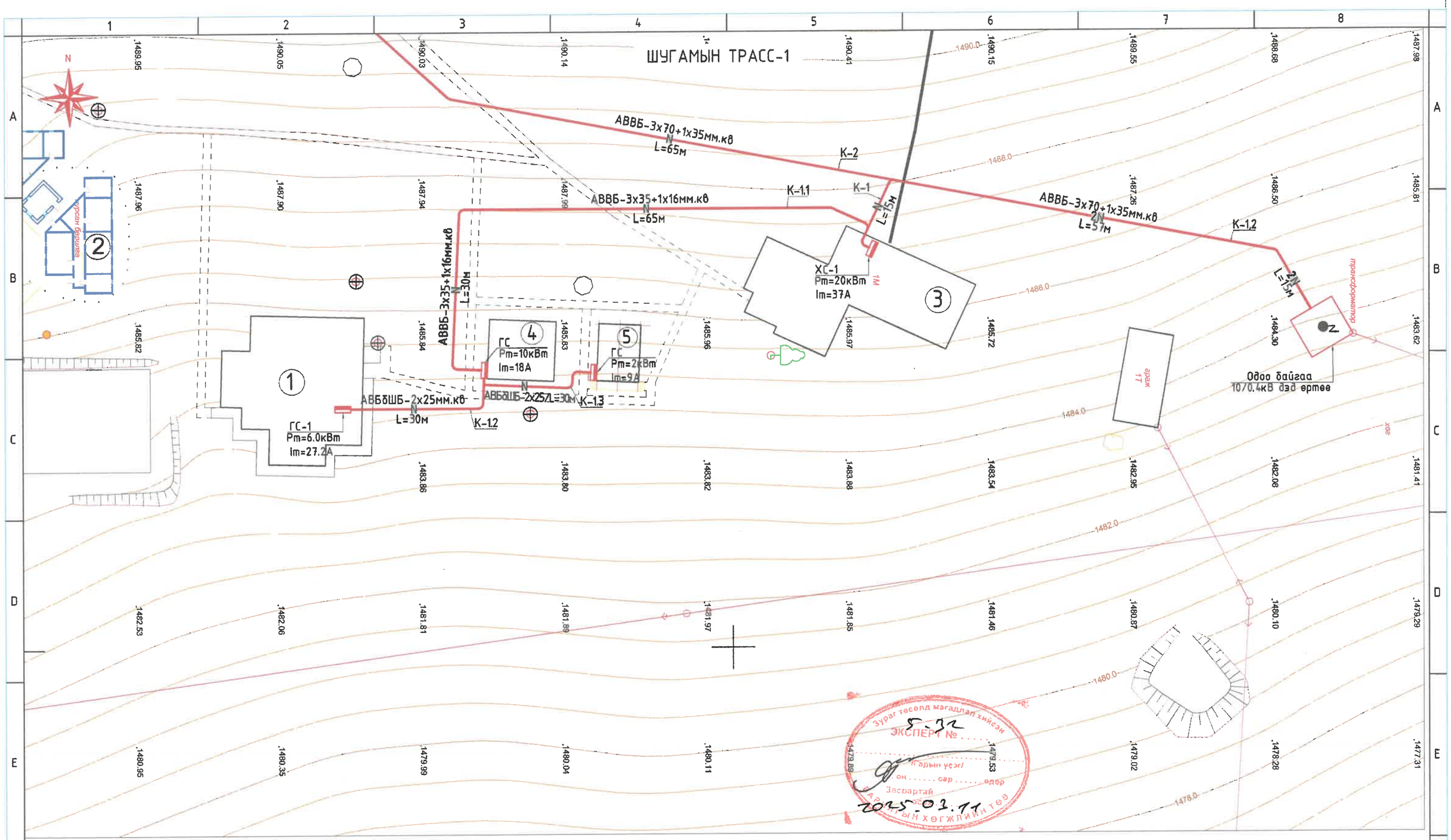

Д/Д	ТОДОРХОЙЛОЛТ:	Тайлбар
1.	Захиргааны барилга	Одоо буй
2.	Театрын барилга	Одоо буй
3.	Галтогоо хооллох барилга	Одоо буй
4.	Душь гар угаах барилга	Одоо буй
5.	Ариун цэврийн барилга	Одоо буй
6.	Амрах байрын барилга	Одоо буй

ТАНИХ ТЭМДЭГ

- АТП — ОДОО БАЙГАА ДЭД ӨРТӨӨ
- ОДОО БАЙГАА 10КВ АШ
- ОДОО БАЙГАА 0.4КВ АШ
- М — ОДОО БАЙГАА БАРИЛГА БАЙГУУЛАМЖ
- ОДОО БАЙГАА КШ
- 2N — ТӨЛӨВЛӨЖ БУЙ КШ
- ЯНДАН ХООЛОЙ
- ШИНЭЭР ТОНОГЛОХ ХС

ТҮЛХҮҮР ЗУРАГ

2

1

Зураг төсөлд магадлал хийсэн
ЭКСПЕРТ № 5-32
Гарын үсэг
он ..... сар ..... өдөр
Засвартай
2025.03.11
АРХИТЕКТУРЫН ХӨГЖЛИЙН ГАЗАР

Цахилгаан, Холбоо дохиолол, Автоматикийн зураг төсөл Зөвлөх үйлчилгээ
Утас: 99058698, 70118698
yalguunbayan@gmail.com
"Ялгуунбаян" ХХК

Улаанбаатар хот, Сонгинохайрхан дүүрэг 21-р хороо
ЦЕГ-ын "ОЧ" ХҮҮХДИЙН ЗУСЛАНГИЙН ГАДНА ЦАХИЛГААН ХАНГАМЖИЙН ЗАСВАР ШИНЭЧЛЭЛТ

Шугамын трасс-1

Инженер	Б.Бат-Эрдэнэ	ЕГ шифр:	Масштаб: M1:500	Огноо: 2025-02	Ye шат: А.3
Гүйцэтгэгч	Б.Лхагвадорж	ТГ шифр: ЯБ-АЗ-24-25	Зургийн дугаар: 6	Хуудас: 9	
Шалгасан	Б.Бат-Эрдэнэ				

МОНГОЛ УЛС
Б.БАТ-ЭРДЭНЭ
МЭРГЭШЛИЙН ГЭРЧИЛГЭЭ
АТХ9499
АТХ3239

А3

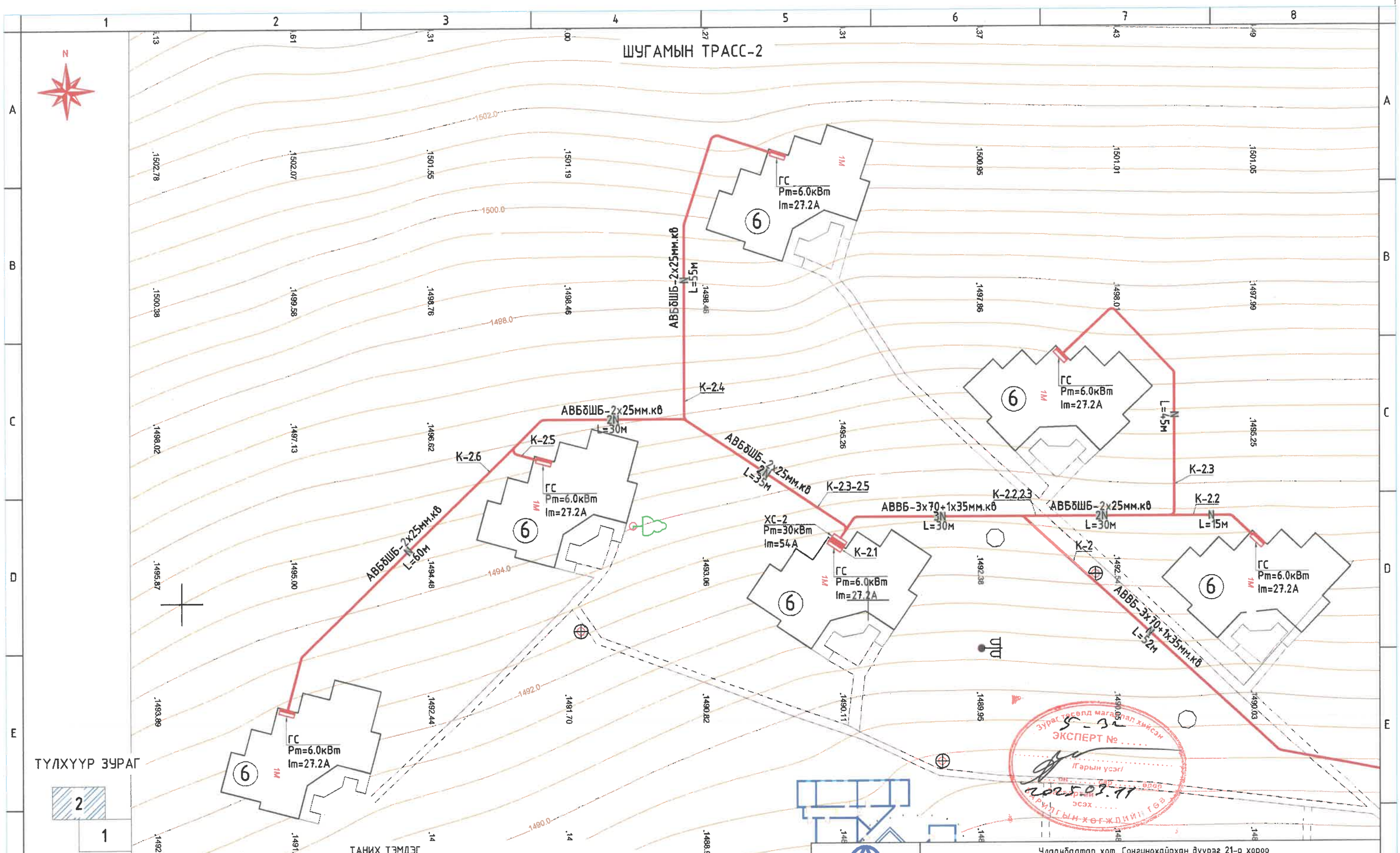

Д/Д	ТОДОРХОЙЛОЛТ:	Тайлбар
1.	Захиргааны барилга	Одоо буй
2.	Театрын барилга	Одоо буй
3.	Галтогоо хооллох барилга	Одоо буй
4.	Душь гар угаах барилга	Одоо буй
5.	Ариун цэврийн барилга	Одоо буй
6.	Амрах байрын барилга	Одоо буй

ТАНИХ ТЭМДЭГ

- АТП — ОДОО БАЙГАА ДЗД ӨРТӨӨ
- ОДОО БАЙГАА 10КВ АШ
- ОДОО БАЙГАА 0.4КВ АШ
- М — ОДОО БАЙГАА БАРИЛГА БАЙГУУЛАМЖ
- ОДОО БАЙГАА КШ
- 2N — ТӨЛӨВЛӨЖ БҮЙ КШ
- ЯНДАН ХООЛОЙ
- ШИНЭЭР ТОНОГЛОХ ХС

Зураг төсөлд магадлал хийсэн
ЭКСПЕРТ № 5-32
Гарын үсэг
2025.03.11
эсэх
Барилгын хөгжлийн газар

Цахилгаан, Холбоо дохиолол, Автоматикийн зураг төсөл Зөвлөх үйлчилгээ
Утас: 99058698, 70118698
yalguunbayan@gmail.com
"Ялгуунбаян" ХХК

Улаанбаатар хот, Сонгинохайрхан дүүрэг 21-р хороо
ЦЕГ-ын "ОЧ" ХҮҮХДИЙН ЗУСЛАНГИЙН ГАДНА ЦАХИЛГААН ХАНГАМЖИЙН ЗАСВАР ШИНЭЧЛЭЛТ

Шугамын трасс-2					Ye шат:	А.3
Инженер		Б.Бат-Эрдэнэ	ЕГ шифр:	Масштаб:	Огноо:	
Гүйцэтгэсэн		Б.Лхагвадорж		М1:500	2025-02	
Шалгасан		Б.Бат-Эрдэнэ	ТГ шифр: ЯБ-А3-24-25	Зургийн дугаар: 7	Хуудас: 9	

А3

Дулааны шугамтай зэрлэг хийх

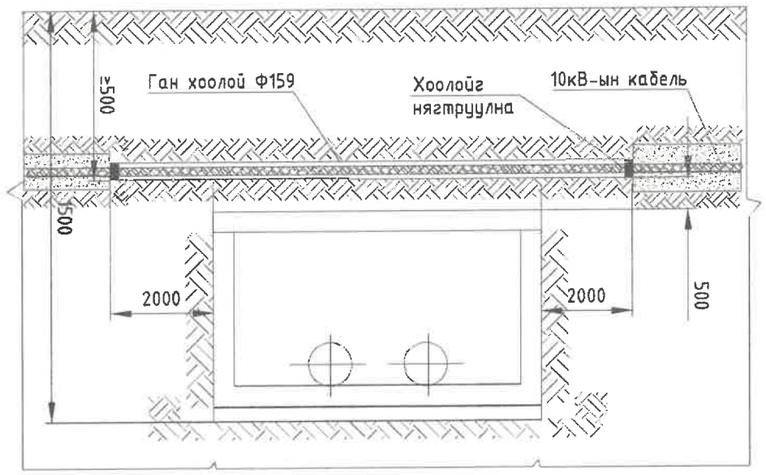

Бохирийн шугамтай зэрлэг хийх

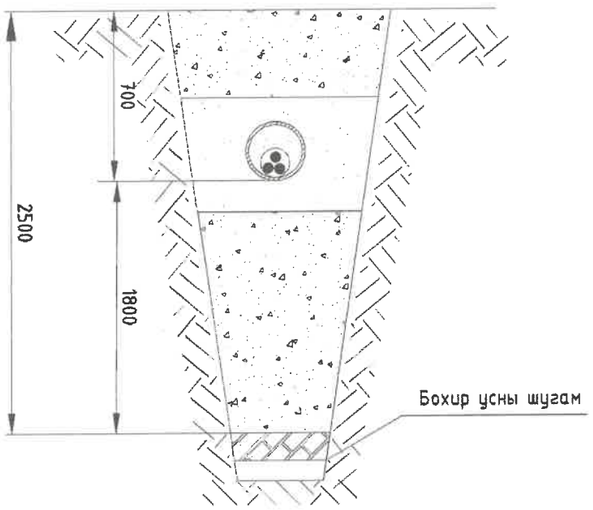

10(6)кВ-ын шугамтай зэрлэг хийх

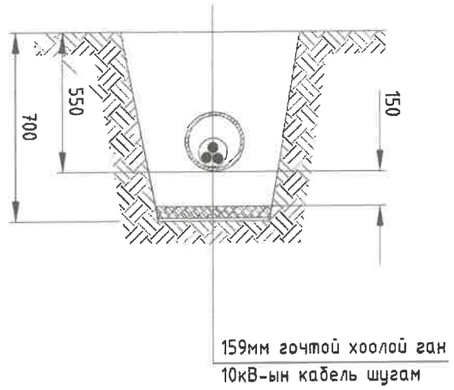

Авто замтай зэрлэг хийх

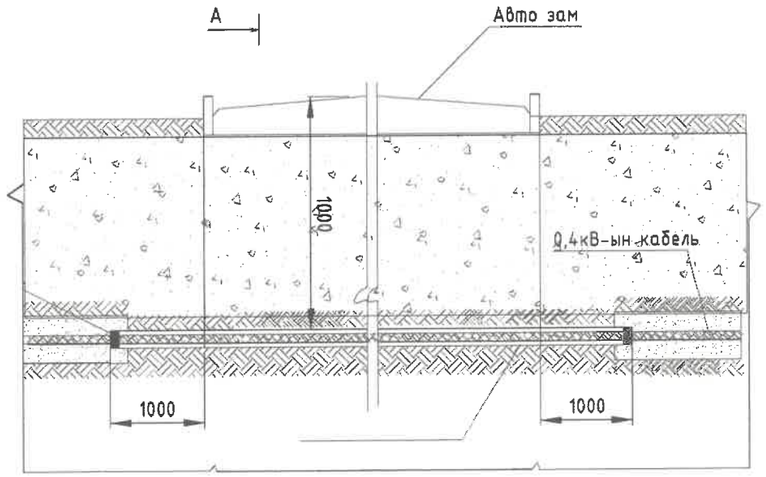

Огтлол А-А

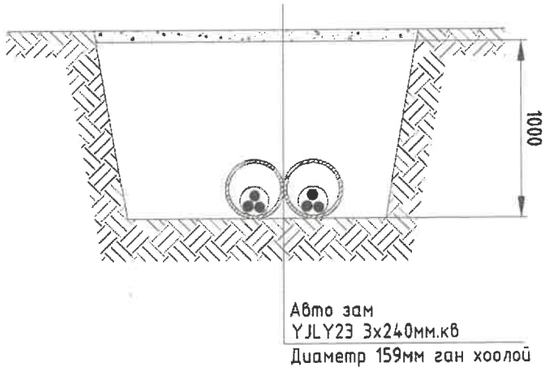

Холбооны шугамтай зэрлэг хийх

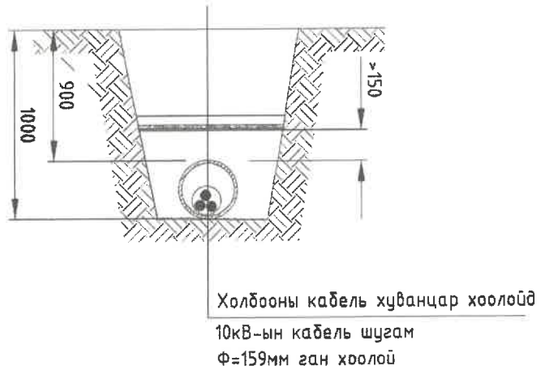

Цахилгаан, Холбоо дохиолол, Автоматикийн зураг төсөл Зөвлөх үйлчилгээ
Утас: 99058698, 70118698
yalguunbayan@gmail.com
"Ялгуунбаян" ХХК

Улаанбаатар хот, Сонгинохайрхан дүүрэг 21-р хороо
ЦЕГ-ын "ОЧ" ХҮҮХДИЙН ЗУСЛАНГИЙН ГАДНА ЦАХИЛГААН ХАНГАМЖИЙН ЗАСВАР ШИНЭЧЛЭЛТ

Инженерийн шугам сулжээтэй кабель огтолцох огтлол					Үе шат: А.3
Инженер		Б.Бат-Эрдэнэ	ЕГ шифр:	Масштаб: М1:	Огноо: 2025-02
Гүйцэтгэсэн		Б.Лхагвадорж	ТГ шифр: ЯБ-АЗ-24-25	Зургийн дугаар: ГЦ-8	Хуудас: 9
Шалгасан		Б.Бат-Эрдэнэ			

А3

Кабелийн тэмдэг, түүнийг шуудуунд байрлуулах

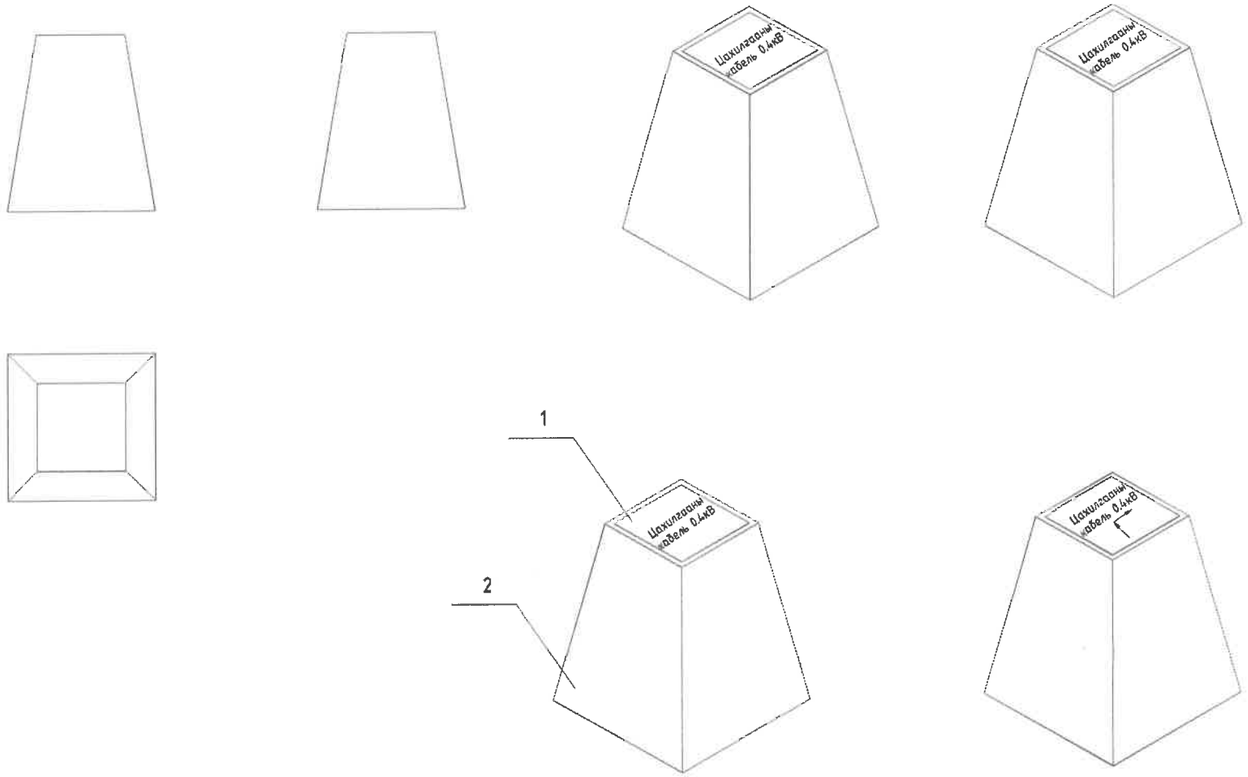

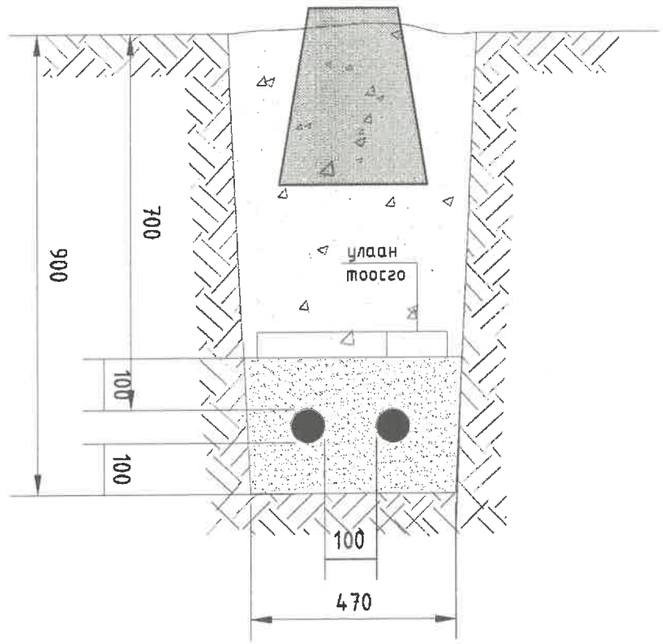

Тайлбар бичиг

Кабелийн тэмдгийг газрын түвшинээс 50мм дээр байхаар тооцон бүх газар доогуурхи кабелийн трассын дагуу нүүрэн талд суурилуулах ба хэрэв байрлуулсан кабелийн тэмдэг явган хүн ба бусад хөдөлгөөнд саад учируулахаар бол тэдгээрийг газрын гадаргуутай чацуу байрлуулна.

Кабелийн тэмдгийг кабелийн эхлэл ба төгсгөл дээр кабель дэд станц ба барилга руу орох үед мөн чиглэл өөрчилсөн үед, холбооснуудын дээд талд, кабелийн трассын дагуу 50м-ээс илүүгүй зайд байрлуулна

д/д	Нэр	Хэмжих нэгж	жин	нийт жин
1	Гуулин хавтан	кг	0.2	24.9
2	Бетон суурь	кг	24.7	

Цахилгаан, Холбоо дохиолол, Автоматикийн зураг төсөл Зөвлөх үйлчилгээ
Утас: 99058698, 70118698
yalguunbayan@gmail.com
"Ялгуунбаян" ХХК

Улаанбаатар хот, Сонгинохайрхан дүүрэг 21-р хороо
ЦЕГ-ын "ОЧ" ХҮҮХДИЙН ЗУСЛАНГИЙН ГАДНА ЦАХИЛГААН ХАНГАМЖИЙН ЗАСВАР ШИНЭЧЛЭЛТ

Кабелийн тэмдэг, түүнийг шуудуунд байрлуулах					Уе шат: А.3
Инженер		Б.Бат-Эрдэнэ	ЕГ шифр:	Масштаб: М1:	Огноо: 2025-02
Гүйцэтгэсэн		Б.Лхагвадорж	ТГ шифр: ЯБ-АЗ-24-25	Зургийн дугаар: ГЦ-9	Хуудас: 9
Шалгасан		Б.Бат-Эрдэнэ			

А3