БАТЛАВ: АЙМГИЙН ЕРӨНХИЙ АРХИТЕКТОР ҮҮРГИЙГ ТҮР ОРЛОН ГҮЙЦЭТГЭГЧ А.ЖИБЕК

Ногооннуур сумын төвийн гудамжинд нарны гэрэлтүүлэг тавих ажлын зураг

ЗӨВШӨӨРСӨН

Албан тушаал	Нэр	Гарын үсэг				
БАЯН-ӨЛГИЙ АЙМГИЙН ЗДТГ-ын ХБТХОХ-ийн ДАРГА	Х.БАХЫТГҮЛ			Албан тушаал	Нэр	Гарын үсэг
				Мэргэшсэн төсөвчин	Х.Жагсыгүл	

2025 он

Тайлбар

Ногооннуур сумын төвийн гудамжинд нарны гэрэлтүүлэг татах ажлыг хот суурингийн тээврийн хэрэгслийн байнгын хөдөлгөөнтэй гудамж, зам талбайн гэрэлтүүлгийн сайжруулсан хучилтын дундаж тодролын нормыг Монгол улсын барилгын норм дүрэм Байгалийн ба зохиомол гэрэлтүүлэг БНбД 23-02-08 нормыг үндэслэн баримтлаж төлөвлөв.

Ногооннуур сумын төвийн гудамжинд тавих гэрэлтүүлэг 100 ваттын нарны гэрэлтүүлэгээр хангахаар төлөвлөв.

Газардуулгыг утсанд холбох ба баганд газардуулга хийж өгнө.

Нарны гэрэлтүүлгийн стандарт шон 7 м хоорондын зай 40 м байна. Гэрэлтүүлгийн толгой Лед гэрэл ба чадал нь 100 Вт байна. Гэрэлтүүлгийн тусгалыг маш сайн тааруулж өгнө. Газардуулгыг утсанд холбох ба баганд газардуулга хийж өгнө.

Гэрэлтүүлгийн шонгийн бетон суурийг хэв хийж суутгах ба гадна талыг хар тосоор будна. Гэрэлтүүлгийн шонгийн суурийн гайкыг давхар гайк хэрэглэнэ. Гэрэлтүүлгийн шононд доод талд кабелийн холболт хийх тагтай байна.

БАЙГУУЛАЛТ, ХЭСЭГЛЭЛ

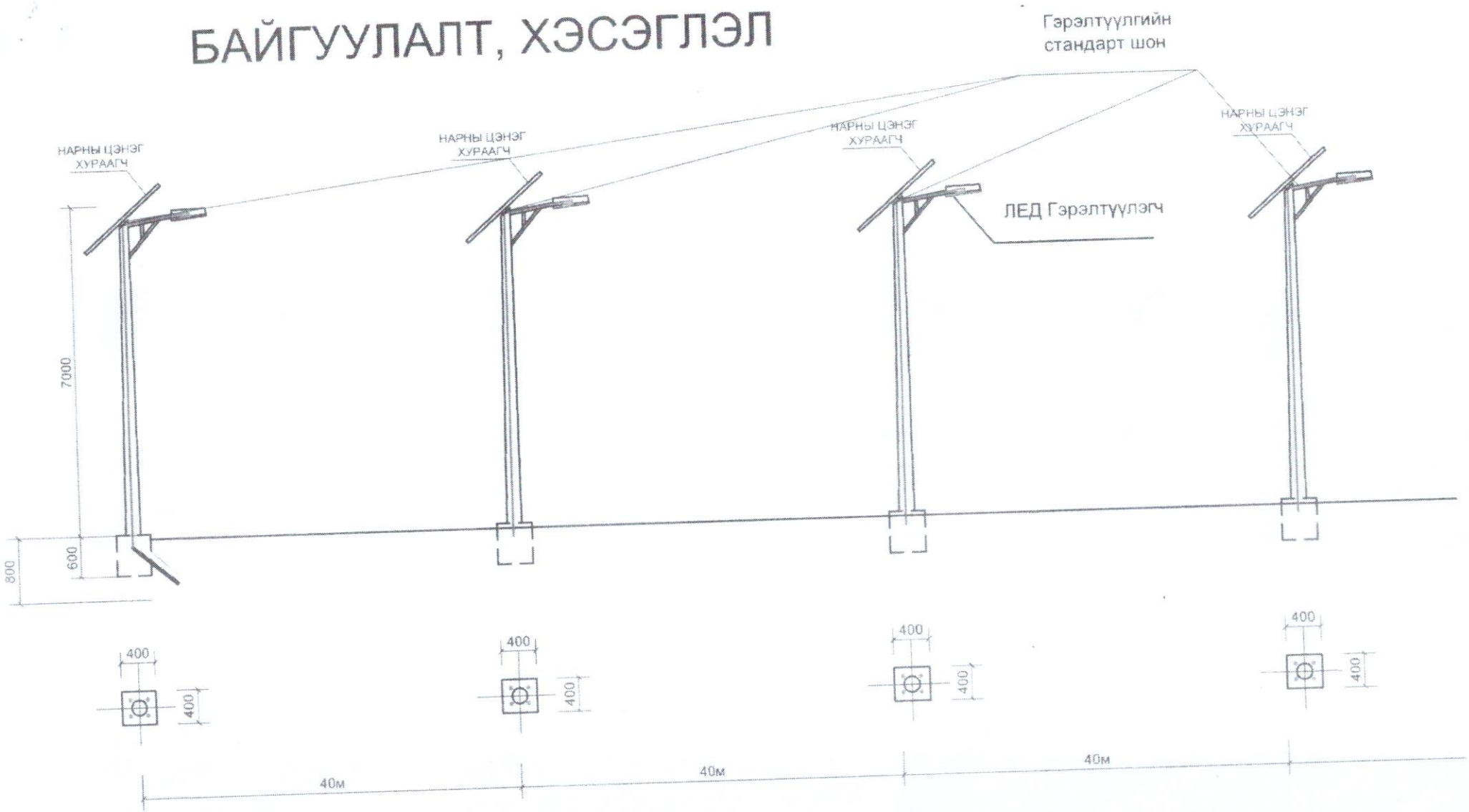

Тайлбар
Нарны гэрэлтүүлгийн шон хоорондын зайг 40 м авах ба гэрлийн тусах зайгаар тооцож авсан болно.

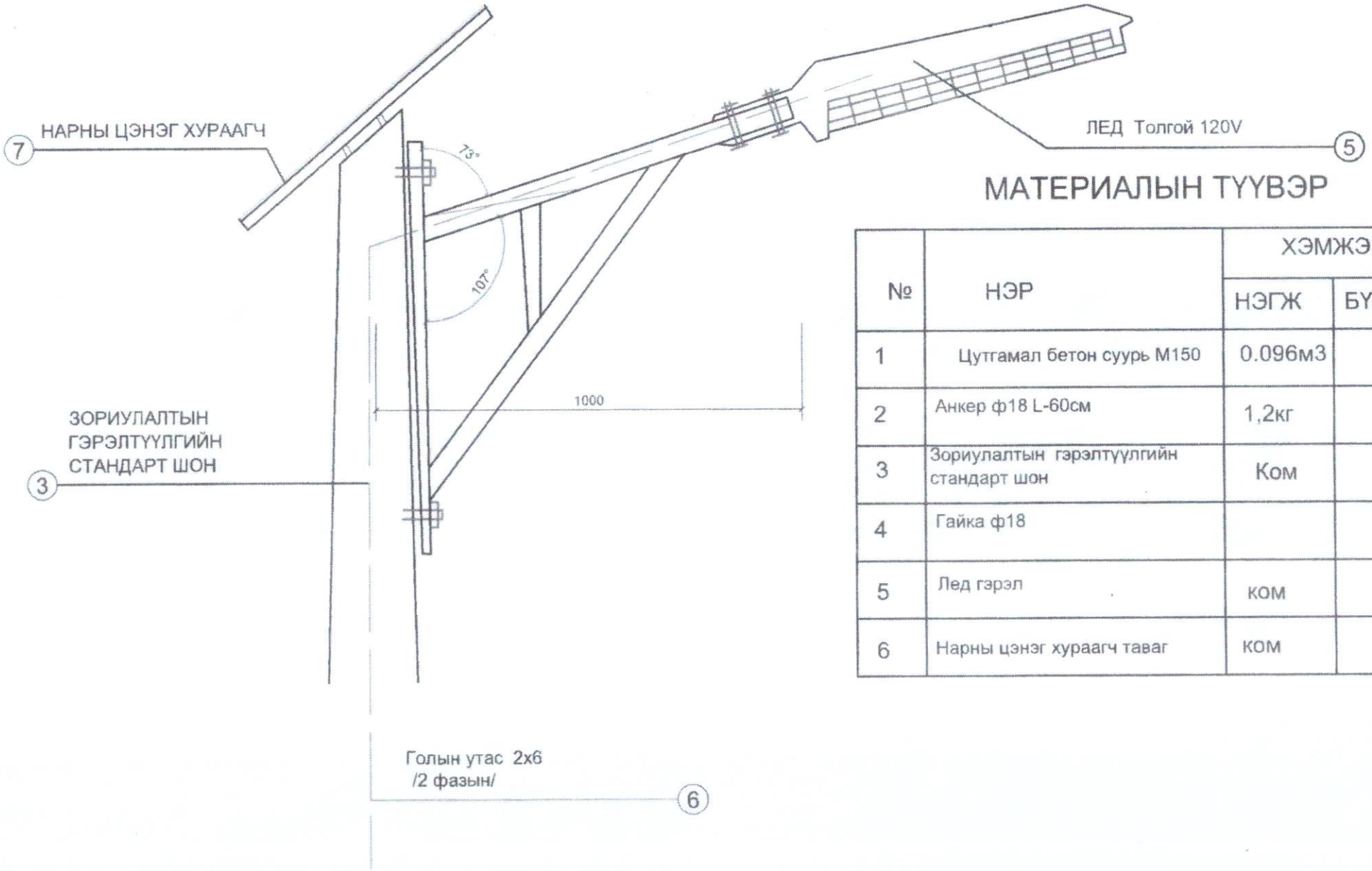

МАТЕРИАЛЫН ТҮҮВЭР

№	НЭР	ХЭМЖЭЭ	
		НЭГЖ	БҮГД
1	Цутгамал бетон суурь М150	0.096м3	
2	Анкер ф18 L-60см	1,2кг	
3	Зориулалтын гэрэлтүүлгийн стандарт шон	Ком	
4	Гайка ф18		
5	Лед гэрэл	ком	
6	Нарны цэнэг хураагч таваг	ком	

Хот суурингийн тээврийн хэрэгслийн байнгын хөдөлгөөнтэй гудамж, зам, талбайн гэрэлтүүлгийн сайжруулсан хучилтын дундаж тодролын нормыг Монгол улсын барилгын норм ба дүрэм "Байгалийн ба зохиомол гэрэлтүүлэг" БНбД 23-02-08 буюу Хүснэгт 2.1-т заасан нормыг үндэслэн баримталж төлөвлөнө.

Төмөр баганыг сууринд бэхэлгээний схем

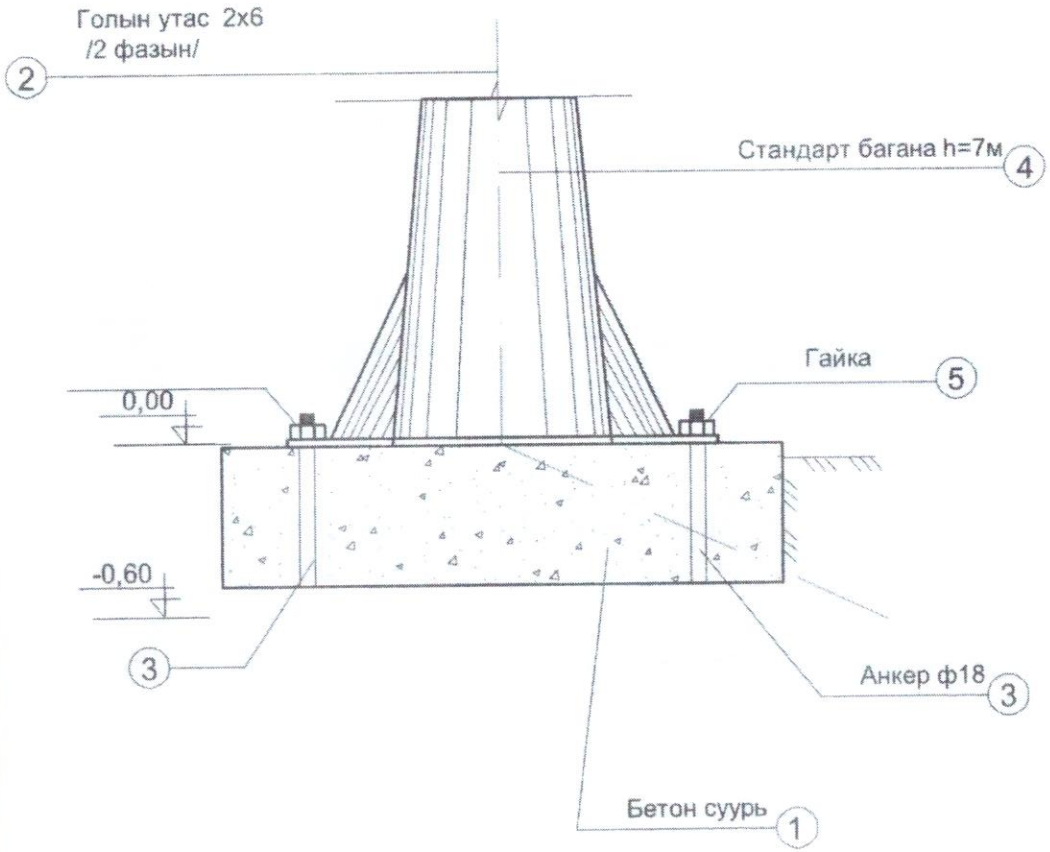

Нэг баганы сууринд орох материалын түүвэр

№	НЭР	ХЭМЖИХ НЭГЖ	ТОО ХЭМЖЭЭ	
1	ЦУТГАМАЛ БЕТОН СУУРЬ М150	M^3	0,096	
2				
3	АНКЕР ф18 L=60см	Ш	4	
4	ТӨМӨР БАГАНА Н=7М	Ш	1	
5	ГАЙКА Ш 18	Ш	4	

ТАЙЛБАР

ХУДАЛДАЖ НИЙЛҮҮЛЭХ ГЭРЭЛТҮҮЛГИЙН ТӨМӨІ ШОНГ БМ 150 МАРКИЙН ЦУТГАМАЛ БЕТОН СУУРИНД СУУЛГАСАН ТӨМӨР ТАВЦАНТАЙ АНКЕРЭЭР ЗУРАГТ ҮЗҮҮЛСЭНИЙ ДАГУУ БЭХЭЛНЭ

Хот суурингийн тээврийн хэрэгслийн байнгын хөдөлгөөнтэй гудамж, зам, талбайн гэрэлтүүлгийн сайжруулсан хучилтын дундаж тодролын нормыг Монгол улсын барилгын норм ба дүрэм “Байгалийн ба зохиомол гэрэлтүүлэг” БНбД 23-02-08 буюу Хүснэгт 2.1-т заасан нормыг үндэслэн баримталж төлөвлөнө.

НАРНЫ ГЭРЭЛТҮҮЛГИЙН ШОНГИЙН ЦУТГАМАЛ
БЕТОН СУУРЬ

ЗҮСЭЛТ

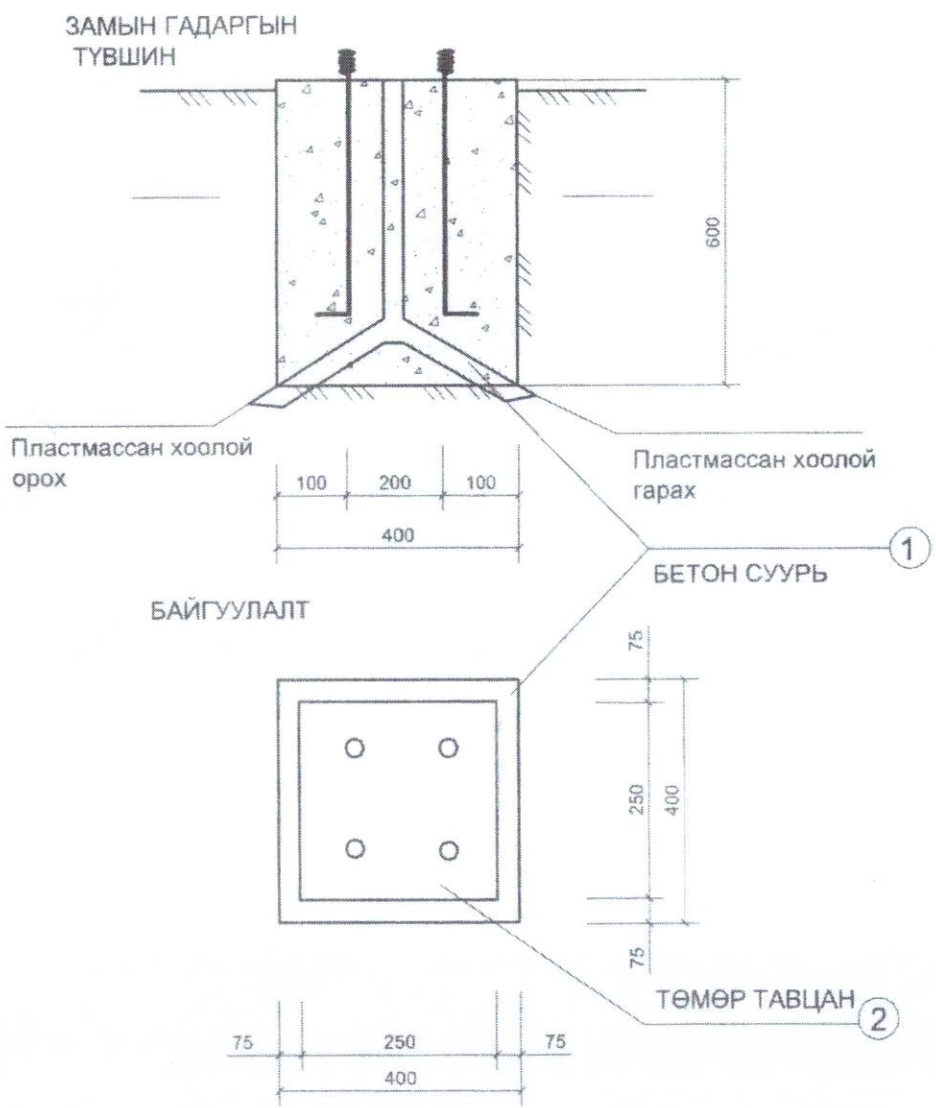

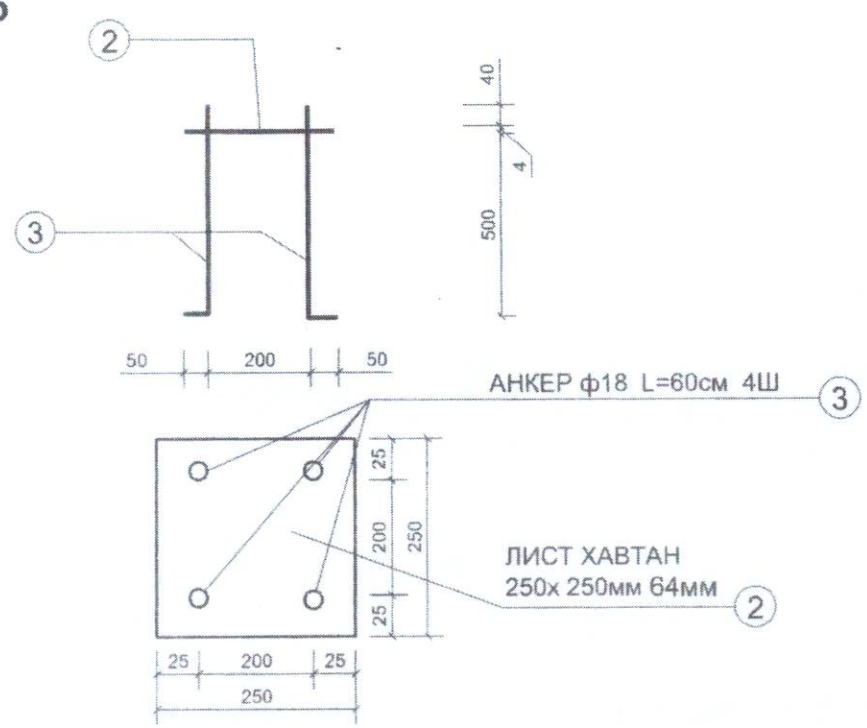

Хот суурингийн тээврийн хэрэгслийн байгын хөдөлгөөнтэй гудамж, зам, талбайн гэрэлтүүлгийн сайжруулсан хучилтын дундаж тодролын нормыг Монгол улсын барилгын норм ба дүрэм "Байгалийн ба зохиомол гэрэлтүүл БНбД 23-02-08 буюу Хүснэгт 2.1-т заасан нормыг үндэслэн баримталж төлөвлөнө.

ГЭРЭЛТҮҮЛГИЙН ШОНГИЙН ЦУТГАМАЛ БЕТОН СУУРЬ

Зүсэлт

Цутгамал бетон суурь

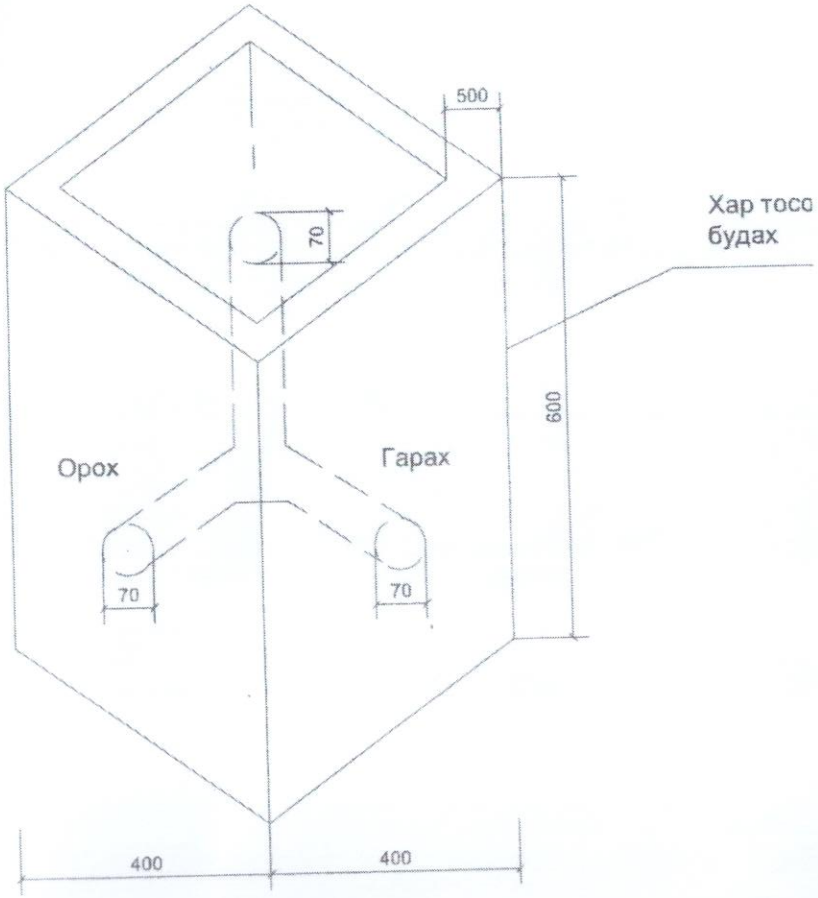

Тайлбар
Гэрэлтүүлгийн стандарт шонгийн суурийг ухах газрыг 60 *40 хэмжээтэй ухах ба Бетон суурийг хэвэнд хийж суутгаж гадна талыг хар тосоор будах.

БАТЛАВ: НОГООННУУР СУМЫН ЗАСАГ ДАРГА М.ТИЛЕУЖАН

Ногооннуур суманд шинээр тавих гудамжны гэрэлтүүлгийн байршлын схем зураг

Координат: 49.61634598, 90.22232728

49.61560914, 90.22687631

Боловсруулсан: Газрын даамал И.Оналбек

Scanned with CamScanner