"....."ХХК

"Хөвсгөл аймгийн Рашаант сум"
"Их Ац багийн төвийн байр"-ийн
барилга

/Барилга бүтээц/

БОЛОВСРУУЛСАН:

"....." ХХК-ны захирал: ..... /...../

инженер: ..... Б.Сумъяасүрэн

УЛААНБААТАР ХОТ
2025 ОН

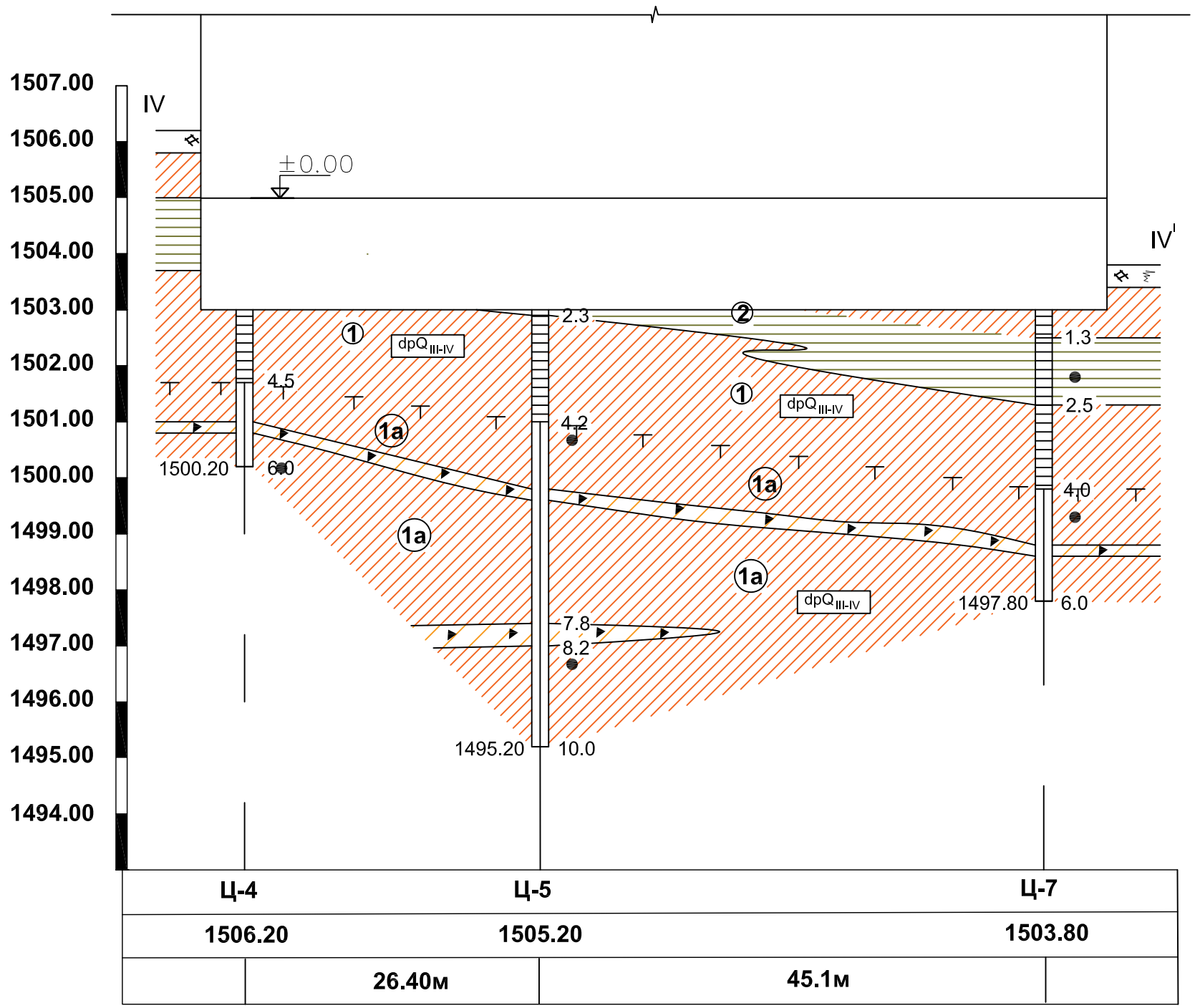

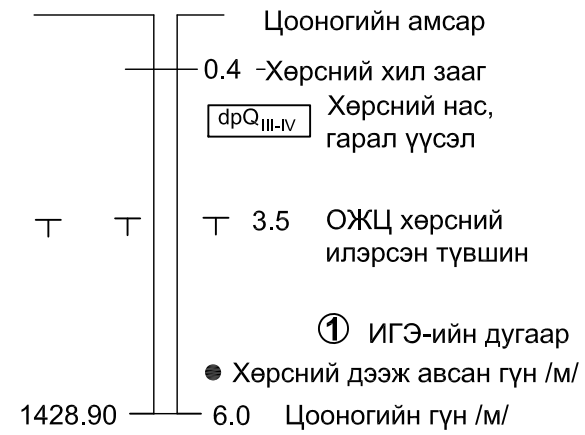

ХӨРСНИЙ ТӨЛӨВ БАЙДАЛ

	Шаварлаг
	Хатуу
	Уян налархай

ТАНИХ ТЭМДЭГ

Өнгөн хөрс: Хар бараан өнгөтэй, ургамалын үндэс бүхий шавранцар өнгөн хөрс

① Шавранцар ул хөрс: Бор шаргал, бор хүрэн өнгөтэй, хатуугаас уян налархай консистенцитэй шавранцар ул хөрс.

② Шавар ул хөрс: Бор шаргал, бор хүрэн өнгөтэй, хатуу консистенцитэй,шавар ул хөрс.

1a Шавранцар ул хөрс:Бор шаргал, бор хүрэн өнгөтэй, бага мөсжилттэй, цул текстуртай шавранцар ул хөрс.

3a Хайргархаг шавранцар ул хөрс:Бор шаргал, бор хүрэн өнгөтэй, бага мөсжилттэй, цул текстуртай хайргархаг шавранцар ул хөрс.

"Айвуун Аргалант" "Блокний үйлдвэр А блок"-ийн барилга					
Геологи					
Инженер	Б. Сумъяасүрэн	Б. Сумъяасүрэн	Е. Г. Шифр	Масштаб: 1:100, 250	Огноо: 2025.03
Гүйцэтгэсэн	Б. Сумъяасүрэн	Б. Сумъяасүрэн	RC-94/23		
			Т. Г. Шифр	Зургийн дугаар: ББ-04	Хуудас: ББ-00
Шалгасан					

СУУРИЙН БАЙГУУЛАЛТ М1:200

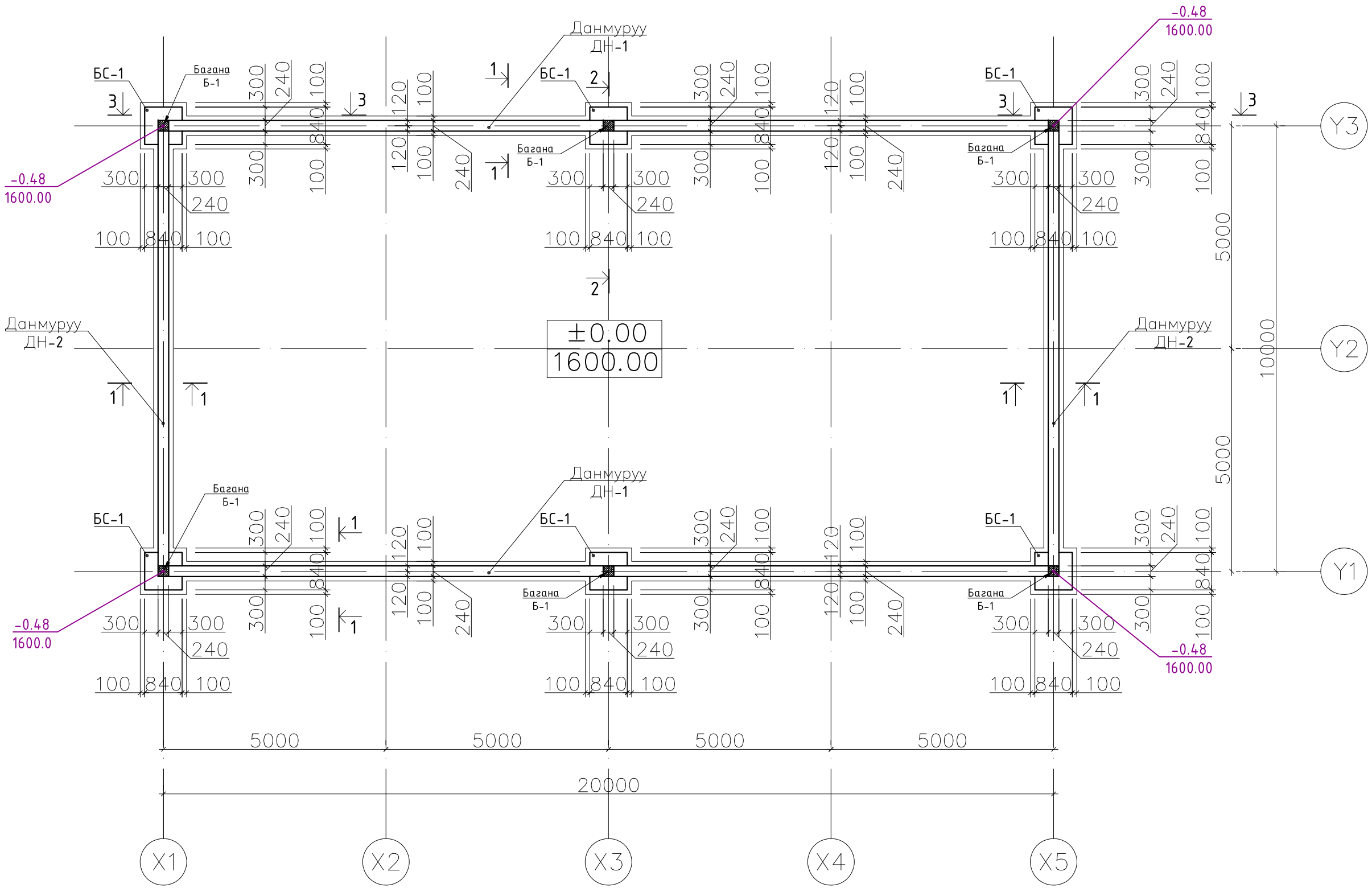

ТАЙЛБАР

1. Барилгыг багана суурьтай байхаар төлөвлөв. Бетон анги В20.
2. Цутгамал төмөр бетоны хэвийг бэхжилтийн бат бэхийн 70%-д хүрсэний дараа хэв хашмалыг авна.
3. Цутгамал төмөр бетоны газрын хөрстэй харьцах хэвтээ, босоо гадаргууг хар тосоор 2 удаа түрхлэг хийнэ.
4. Шал, довжоо, суурийн хажуугаар буцааж хийх шороо овойлт, суулт үүсгэхгүй хайрган хөрсөөр 20см-30см тутамд хөрсний эзэлхүүн жинг $\gamma_u \geq 1.65$ г/см^3-ээс багагүй болтол үелэн нягтаруулна.
5. Цутгамал бетоны ажлыг БД 52-104-02-ийн заалтын дагуу хийж гүйцэтгэнэ.
6. Багана суурийн ажлыг гүйцэтгэхдээ барилгын газар шороо ба буурь суурийн ажил БНбД 50-02-17-ийн дагуу гүйцэтгэнэ.

"Айвуун Аргалант" "Блокний үйлдвэр А блок"-ийн барилга					
Инженер	Б. Сумьяасүрэн	Б. Сумьяасүрэн	Е. Г. Шифр RC-94/23	Масштаб:	Огноо: 2025.03
Гүйцэтгэсэн	Б. Сумьяасүрэн	Б. Сумьяасүрэн	Т. Г. Шифр	Зургийн дугаар: ББ-	Хуудас: ББ-00
Шалгасан					

A3

Суурийн огтлол 1–1 М1:25

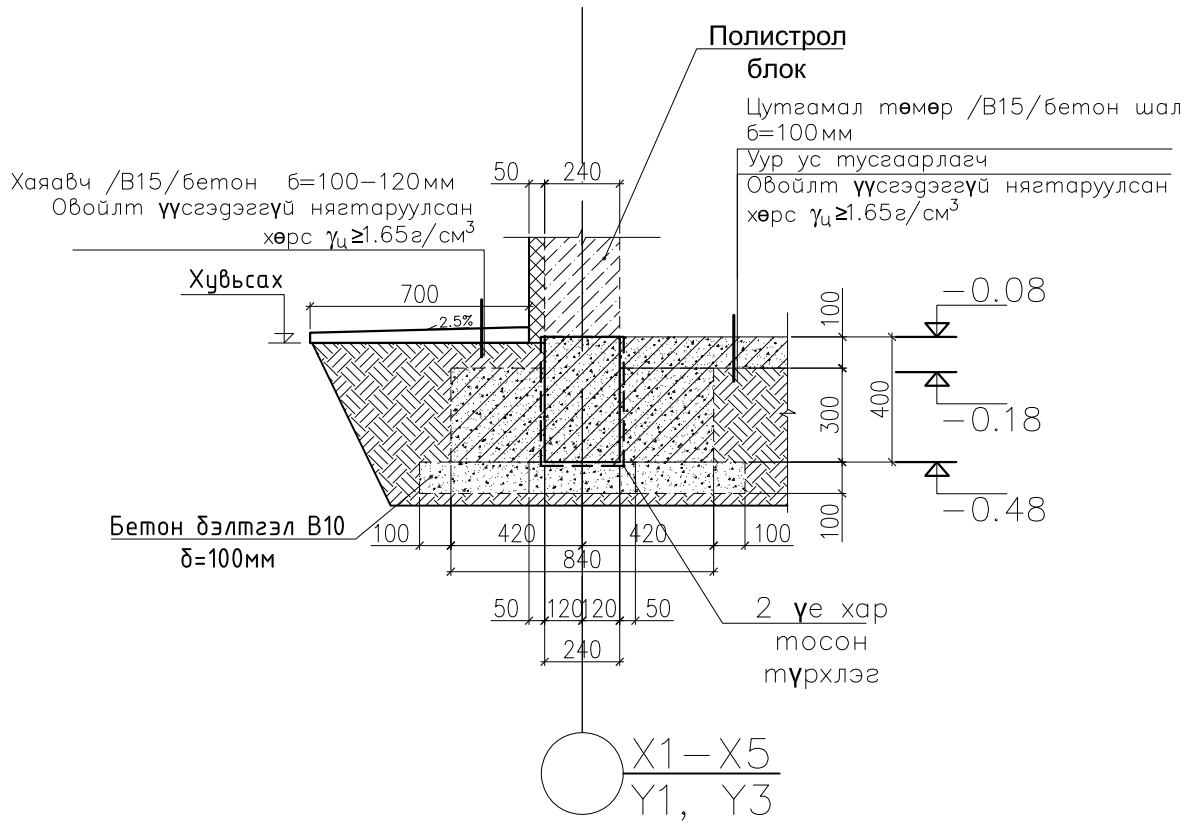

Суурийн огтлол 2–2 М1:25

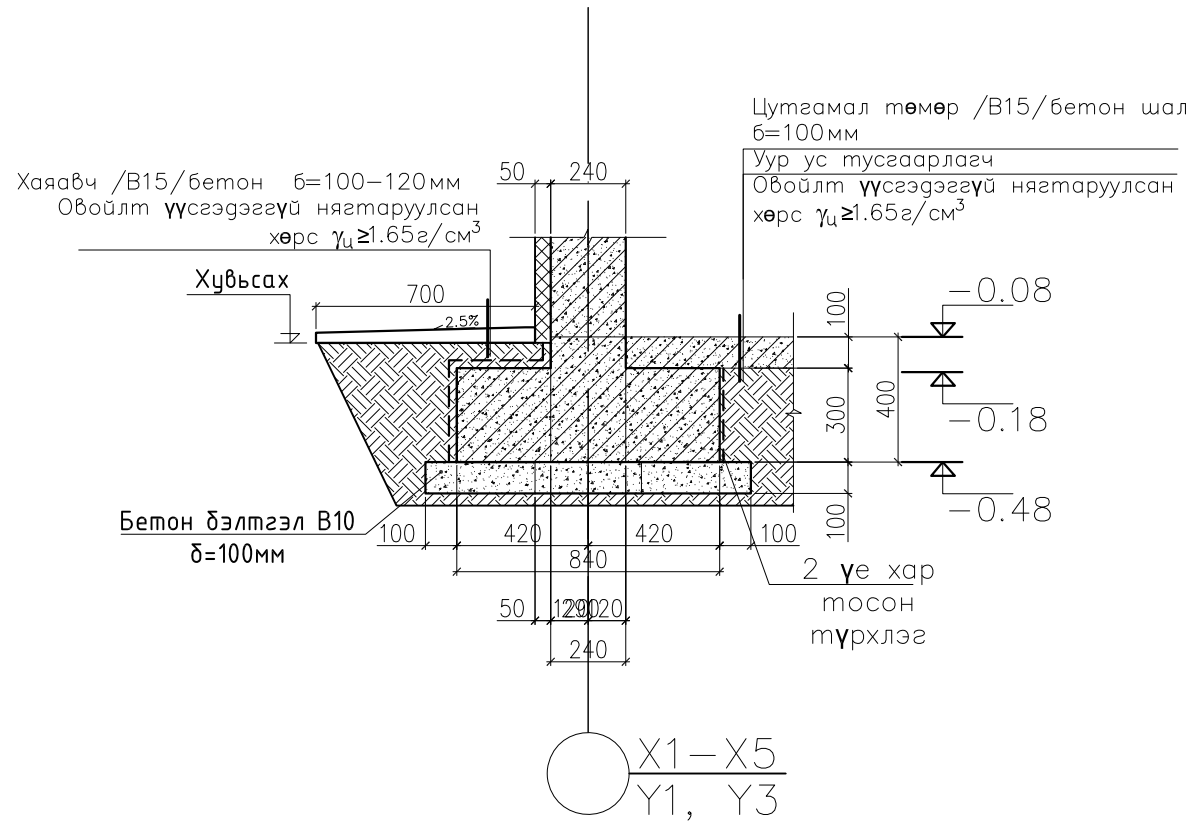

ТАЙЛБАР

1. Барилгыг багана суурьтай байхаар төлөвлөв. Бетон анги В20.
2. Цутгамал төмөр бетоны хэвийг бэхжилтийн бат бэхийн 70%–д хүрсэний дараа хэв хашмалыг авна.
3. Цутгамал төмөр бетоны газрын хөрстэй харьцах хэвтээ, босоо гадаргууг хар тосоор 2 удаа түрхлэг хийнэ.
4. Шал, довжоо, суурийн хажуугаар буцааж хийх шороо овойлт, суулт үүсэхгүй хайрган хөрсөөр 20см–30см тутамд хөрсний эзэлхүүн жинг γц≥1.65г/см3–ээс багагүй болтол үелэн нягтаруулна.
5. Цутгамал бетоны ажлыг БД 52–104–02–ийн заалтын дагуу хийж гүйцэтгэнэ.
6. Багана суурийн ажлыг гүйцэтгэхдээ барилгын газар шороо ба буурь суурийн ажил БНбД 50–02–17–ийн дагуу гүйцэтгэнэ.

	"Айвуун Аргалант" "Блокний үйлдвэр А блок"–ийн барилга				
Инженер	Б. Сумъяасүрэн	Б. Сумъяасүрэн	Е. Г. Шифр RC–94/23	Масштаб:	Огноо: 2025.03
Гүйцэтгэсэн	Б. Сумъяасүрэн	Б. Сумъяасүрэн	Т. Г. Шифр	Зургийн дугаар: ББ–	Хуудас: ББ–00
Шалгасан					

A3

Багана суурь БС-1 М1:25

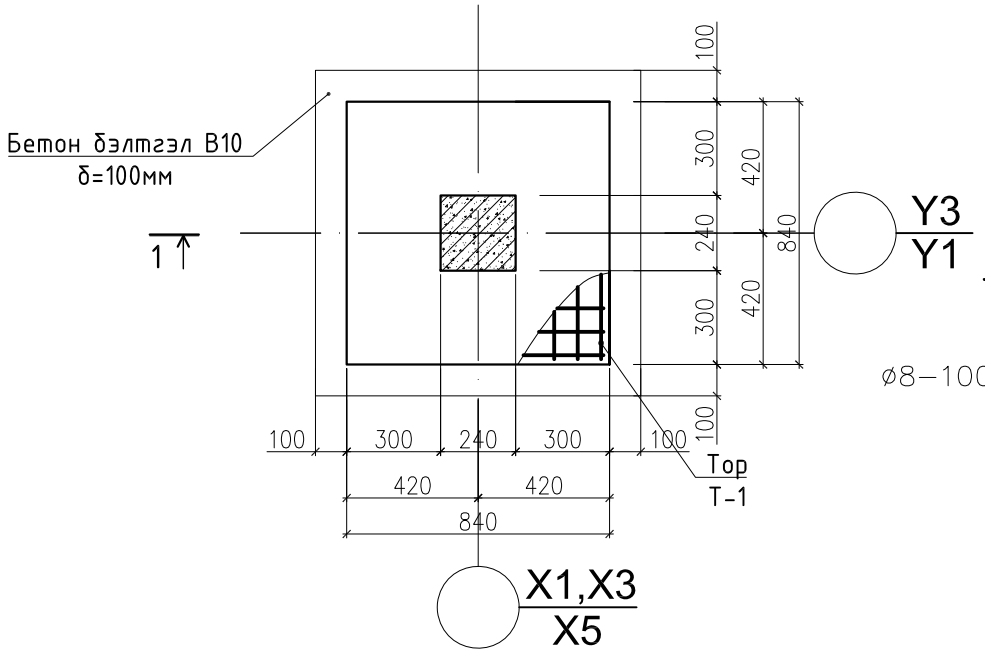

Огтлол а–а М1:25

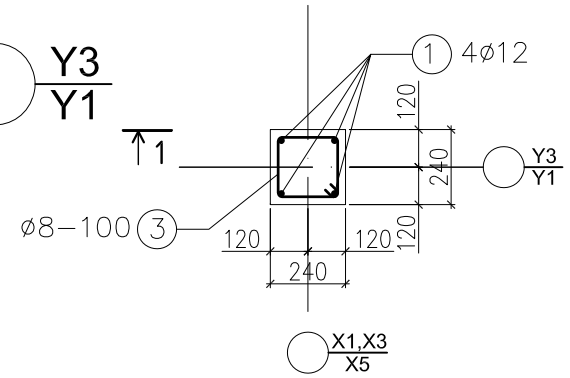

Тор Т–1 М1:25

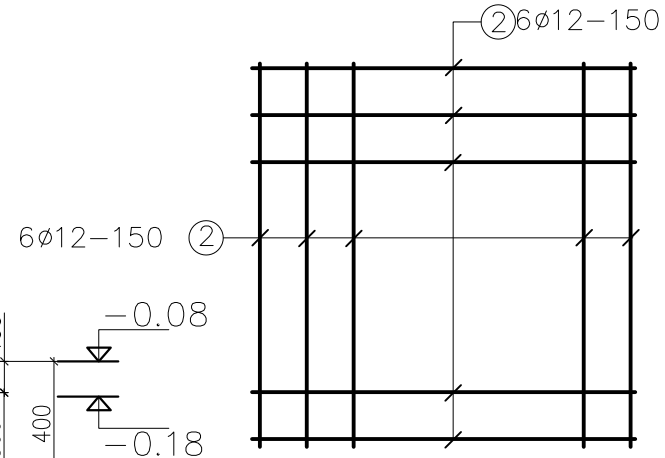

Огтлол 1–1 М1:25

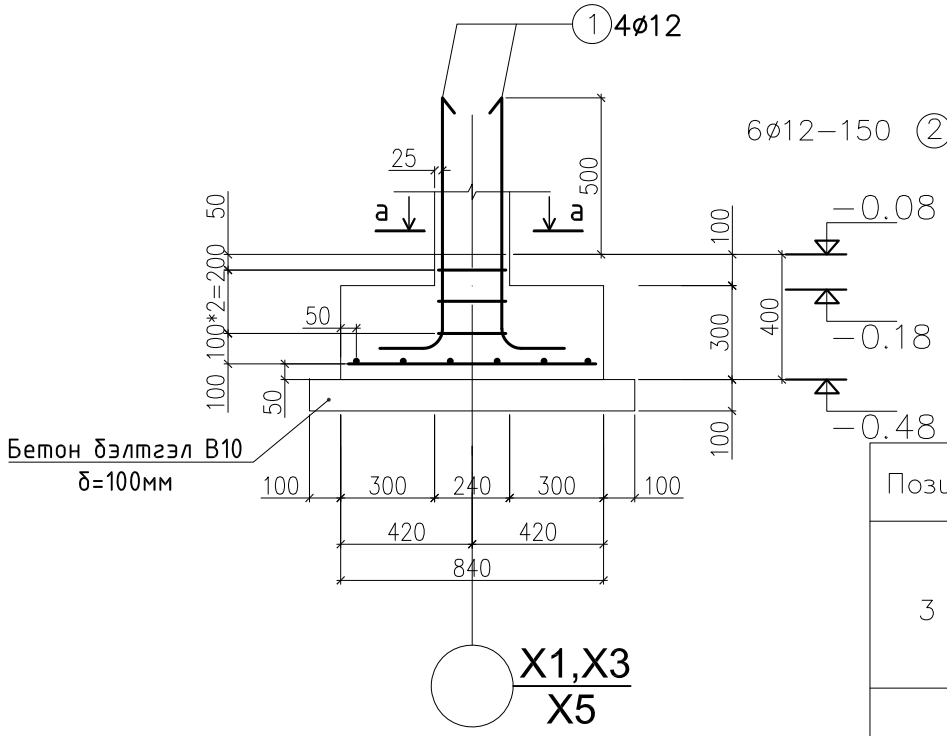

ХЭСГИЙН ТОДОРХОЙЛОЛТ

Позиц	Загвар
3	250, 250, 200, 200, 900
1	850, 200, 80, 1050

ЦУТГАМАЛ ТӨМӨР БЕТОН ХИЙЦИЙН МАТЕРИАЛЫН ТОДОРХОЙЛОЛТ

Поз	Тэмдэглэгээ	Нэр	Тоо шир	Хүнд /кг/ Нэгж	Нийт
		БС-1 АРМАТУРЧЛАЛ	**6**	**13.68**	**82.06**
1	ГОСТ 5781-82	A III D 12 L= 1050	4	0.93	3.7
2	ГОСТ 5781-82	A III D 12 L= 800	12	0.71	8.5
3	ГОСТ 5781-82	A I D 8 L= 900	4	0.36	1.4
		Материал бетон В20 V=	0.22	м³	1.30 м³
		Бэлтгэл бетон В10 V=	0.11	м³	0.65 м³

Y1, Y3 тэнхлэг дагуух дамнуруу ДН–1 арматурчлал Огтлол 1–1 М1:25

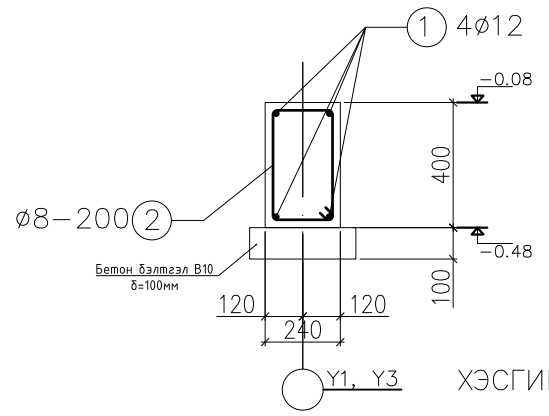

X1, X5 тэнхлэг дагуух дамнуруу ДН–2 арматурчлал Огтлол 1–1 М1:25

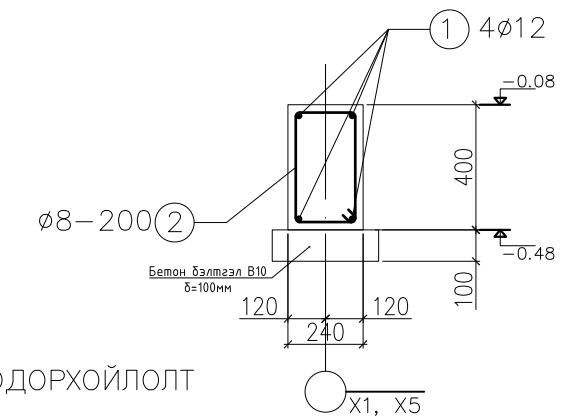

ХЭСГИЙН ТОДОРХОЙЛОЛТ

Позиц	Загвар
2	250, 400, 350, 200, 1200

ЦУТГАМАЛ ТӨМӨР БЕТОН ХИЙЦИЙН МАТЕРИАЛЫН ТОДОРХОЙЛОЛТ

Поз	Тэмдэглэгээ	Нэр	Тоо шир	Хүнд /кг/ Нэгж	Нийт
		ДН-1 арматурчлал	**2**	**120.81**	**241.62**
1	ГОСТ 5781-82	A III D 12 L= 10200	8	9.06	72.5
2	ГОСТ 5781-82	A I D 8 L= 1200	102	0.47	48.3
		Материал бетон В20 V=	0.96	м³	1.92 м³
		Бэлтгэл бетон В10 V=	0.34	м³	0.68 м³

ЦУТГАМАЛ ТӨМӨР БЕТОН ХИЙЦИЙН МАТЕРИАЛЫН ТОДОРХОЙЛОЛТ

Поз	Тэмдэглэгээ	Нэр	Тоо шир	Хүнд /кг/ Нэгж	Нийт
		ДН-2 арматурчлал	**2**	**60.40**	**120.81**
1	ГОСТ 5781-82	A III D 12 L= 10200	4	9.06	36.2
2	ГОСТ 5781-82	A I D 8 L= 1200	51	0.47	24.2
		Материал бетон В20 V=	0.48	м³	0.96 м³
		Бэлтгэл бетон В10 V=	0.17	м³	0.34 м³

ТАЙЛБАР

1. Энэ хуудсыг ББ–6–р хуудастай хамт үз.
2. Цутгамал суурийг хэв хашмалд бэлтгэж цутгасны дараагаар бэхжилтийн бат бэхийн 70%–д хүрсэний дараа хэв хашмалыг авна.
3. Цутгамал бетоны ажлыг БД 52–104–02–ийн заалтын дагуу хийж гүйцэтгэнэ.

	"Айвуун Аргалант" "Блокний үйлдвэр А блок"–ийн барилга				
Инженер	Б. Сумьяасүрэн	Б. Сумьяасүрэн	Е. Г. Шифр RC–94/23	Масштаб:	Огноо: 2025.03
Гүйцэтгэсэн	Б. Сумьяасүрэн	Б. Сумьяасүрэн	Т. Г. Шифр	Зургийн дугаар: ББ–	Хуудас: ББ–00
Шалгасан					

Багана Б–1 М1:25

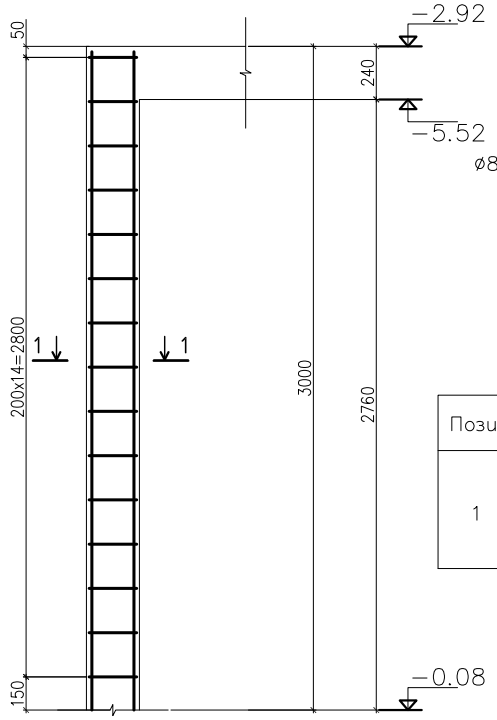

Огтлол 1–1 М1:25

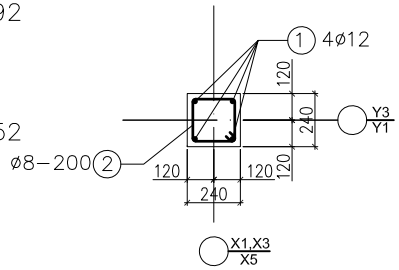

ХЭСГИЙН ТОДОРХОЙЛОЛТ

Позиц	Загвар
1	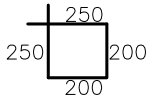 900

ЦУТГАМАЛ ТӨМӨР БЕТОН ХИЙЦИЙН МАТЕРИАЛЫН ТОДОРХОЙЛОЛТ

Поз	Тэмдэглэгээ	Нэр	Тоо шир	Хүнд /кг/ Нэгж	Нийт
		Б-1 арматурчлал	**6**	**16.17**	**97.00**
1	ГОСТ 5781-82	A III D 12 L= 2950	4	2.62	10.5
2	ГОСТ 5781-82	A I D 8 L= 900	16	0.36	5.7
		Материал бетон B20 V=	0.17	м³	1.04 м³

ТАЙЛБАР

1. Энэ хуудсыг ББ–6–р хуудастай хамт үз.
2. Цутгамал суурийг хэв хашмалд бэлтгэж цутгасны дараагаар бэхжилтийн бат бэхийн 70%–д хүрсэний дараа хэв хашмалыг авна.
3. Цутгамал бетоны ажлыг БД 52–104–02–ийн заалтын дагуу хийж гүйцэтгэнэ.

Бүс бетон М1:25

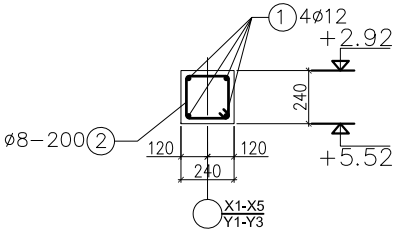

ХЭСГИЙН ТОДОРХОЙЛОЛТ

Позиц	Загвар
1	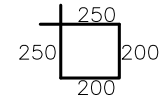 900

ЦУТГАМАЛ ТӨМӨР БЕТОН ХИЙЦИЙН МАТЕРИАЛЫН ТОДОРХОЙЛОЛТ

Поз	Тэмдэглэгээ	Нэр	Тоо шир	Хүнд /кг/ Нэгж	Нийт
		Бүс бетон арматурчлал	**1**	**227.34**	**227.34**
1	ГОСТ 5781-82	A III D 12 L= 60000	4	53.28	213.1
2	ГОСТ 5781-82	A I D 8 L= 900	40	0.36	14.2
		Материал бетон B20 V=	0.17	м³	0.17 м³

ТАЙЛБАР

1. Энэ хуудсыг ББ–6–р хуудастай хамт үз.
2. Цутгамал суурийг хэв хашмалд бэлтгэж цутгасны дараагаар бэхжилтийн бат бэхийн 70%–д хүрсэний дараа хэв хашмалыг авна.
3. Цутгамал бетоны ажлыг БД 52–104–02–ийн заалтын дагуу хийж гүйцэтгэнэ.

	"Айвуун Аргалант" "Блокний үйлдвэр А блок"–ийн барилга				
Инженер	Б. Сумъяасүрэн	Б. Сумъяасүрэн	Е. Г. Шифр RC–94/23	Масштаб:	Огноо: 2025.03
Гүйцэтгэсэн	Б. Сумъяасүрэн	Б. Сумъяасүрэн	Т. Г. Шифр	Зургийн дугаар: ББ–	Хуудас: ББ–00
Шалгасан					

Металл ферм М1:50

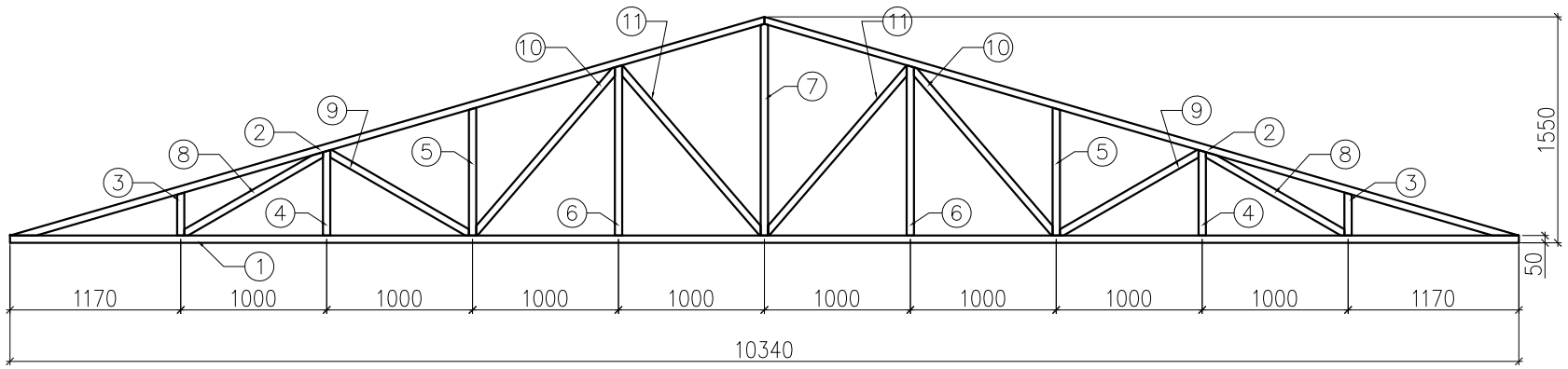

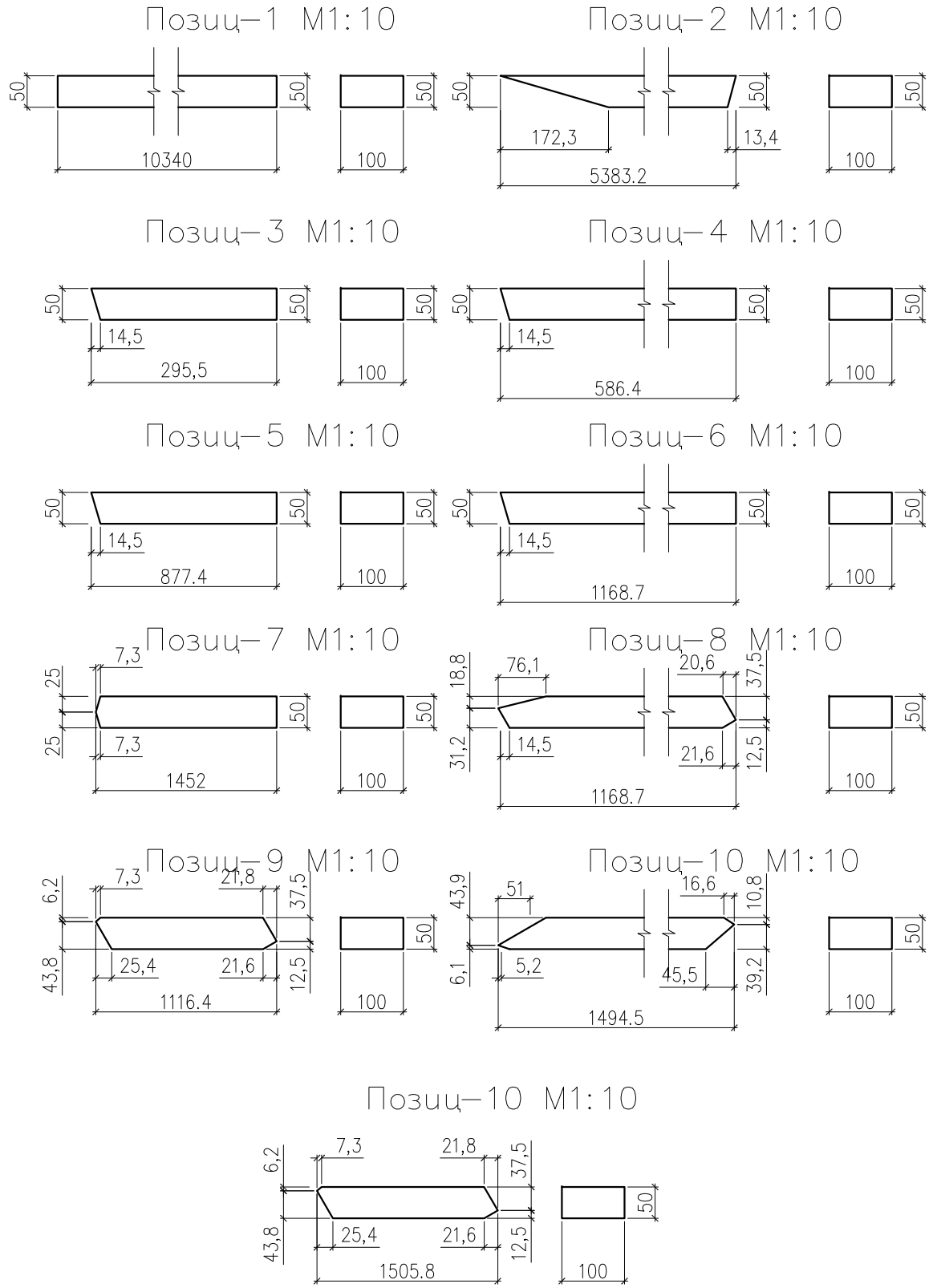

МЕТАЛЛ ХИЙЦ ЭЛЕМЕНТИЙН МАТЕРИАЛЫН ТҮҮВЭР										
Позиц	Тэмдэглэгээ						Гангийн анги	Тоо ширхэг	Жин (кг)	
									Нэгж	Нийт
Металл дамнуруу R1								14	141.5	1981
1	▭	Квадрат	L=10340	50x100	δ=	5	Q345B	1	142.31	142.31
2	▭	Квадрат	L=5383.2	50x100	δ=	5	Q345B	2	33.42	33.42
3	▭	Квадрат	L=295.5	50x100	δ=	5	Q345B	2	5.77	5.77
4	▭	Квадрат	L=586.4	50x100	δ=	5	Q345B	2	113.85	227.70
5	▭	Квадрат	L=877.4	50x100	δ=	5	Q345B	2	28.26	28.26
6	▭	Квадрат	L=1168.7	50x100	δ=	5	Q345B	2	11.36	11.36
7	▭	Квадрат	L=1452	50x100	δ=	5	Q345B	1	22.92	22.92
8	▭	Квадрат	L=1168.7	50x100	δ=	5	Q345B	2	17.58	17.58
9	▭	Квадрат	L=1116.4	50x100	δ=	5	Q345B	2	0.90	0.90
10	▭	Квадрат	L=1494.5	50x100	δ=	5	Q345B	2	0.57	1.70
11	▭	Квадрат	L=1505.8	50x100	δ=	5	Q345B	2	3.88	7.76
Ширээлтийн жин (1%)										1.98

ТАЙЛБАР

1. Ган бүтээцийн ажлыг БНбД 53–02–05–ын заалтын дагуу хийж гүйцэтгэнэ.
2. Металл ферм тавихдаа 1,5 мерт алгасалтай тавигдана.

"Айвуун Аргалант" "Блокний үйлдвэр А блок"–ийн барилга					
Инженер	Б. Сумьяа.	Б. Сумьяасүрэн	Б. Г. Шифр RC–94/23	Масштаб:	Огноо: 2025.03
Гүйцэтгэсэн	Б. Сумьяа.	Б. Сумьяасүрэн	Т. Г. Шифр	Зургийн дугаар: ББ–	Хуудас: ББ–00
Шалгасан					