БАТЛАВ: АЙМГИЙН ЕРӨНХИЙ АРХИТЕКТОРЫН АЛБАН
ҮҮРГИЙГ ТҮР ОРЛОН ГҮЙЦЭТГЭГЧ: А.ЖИБЕК

РУС-НУР
ХХК

ЕГ шифр: 2-03/2025РН

# БАЯН-ӨЛГИЙ АЙМАГ ӨЛГИЙ СУМ

# 17-Р ЦЭЦЭРЛЭГИЙН БАРИЛГА

(Засварын ажлын зураг)

БАРИЛГА АРХИТЕКТУРЫН ХЭСЭГ-БА

БОЛОВСРУУЛСАН:

"РУС-НУР" ХХК-ийн захирал С.Бауыржан

Архитектор А.Асем

Өлгий хот
2023 он

БАРИЛГА АРХИТЕКТУРЫН АЖЛЫН ЗУРГИЙН ЖАГСААЛТ

| № | ЗУРГИЙН НЭР | ЗУРГИЙН ДУГААР |
|---|---|---|
| 1 | ТАЙЛБАР БИЧИГ | БА-01 |
| 2 | 1- Р ДАВХРЫН БАЙГУУЛАЛТ | БА-02 |
| 3 | 2- Р ДАВХРЫН БАЙГУУЛАЛТ | БА-3 |
| 4 | ОГТЛОЛ 1-1 | БА-4 |
| 5 | ХААЛГА, ЦОНХНЫ ТҮҮВЭР ТОДОРХОЙЛОЛТ | БА-5 |
| 6 | ХААЛГА, ЦОНХНЫ ТҮҮВЭР ТОДОРХОЙЛОЛТ | БА-6 |
| 7 | ӨРӨӨНИЙ ДОТОР ЗАСЛЫН ТОДОРХОЙЛОЛТ | БА-7 |
| 8 | ӨРӨӨНИЙ ДОТОР ЗАСЛЫН ТОДОРХОЙЛОЛТ | БА-8 |

## ТАЙЛБАР БИЧИГ

Үндэслэл: Баян-Өлгий аймаг Өлгий сумын 17-р цэцэрлэгийн барилгын өрөө тасалгааны засварын ажлын зураг төслийг ашиглагчийн санал, 2025 оны 02-р сарын 05-ны өдрийн зургийн даалгаврын дагуу "Рус-Нур" ХХК-д хийж гүйцэтгэв.

Барилгын хийц хэсэглэл ба засал:

Барилга засварын ажлын явцад хийцийн болон архитектур төлөвлөлтөд өөрчлөлт гарах бол захиалагчидтай зөвшилцөх естой.

Архитектурын хийц, хэсэглэл, барилгын бүтэцийн элементүүдийн чанарын өндөр төвшинд хийж гүйцэтгэх ба зураг тусгасан материалын сонголт, өнгө шийдлийг өөрчлөхийг хориглоно.

Үгсралтын санамж:

Барилга засварын ажлыг гүйцэтгэх явцад захиалагчийн болон техник хяналтыг чанартай хийлгэж, барилгын байгууллага нь үе шаталаар, гүйцэтгэсэн ажлыг захиалагч, захиалагчийн ароцлоотойгоор баримтжуулбал зохино. Барилгын ажлыг тусгай зөвшөөрөлгүй, мэргэжлийн бус байгууллагаар гүйцэтгүүлэх, барилгын ил далд ажлын гүйцэтгэлийг захиалагч нь актаар хүлээж аваагүй тохиолдолд илэрсэн алдаа зөрчлийг зураг төслийн байгууллага хариуцахгүй.

Хана: Хуучин будгийг 100% хусаж цэвэрлэн, замаскан тэгшилгээ хийж, эмульсэн будгаар будах.

Цонх: Бүх цонхыг зураг үзүүлсний дагуу үйлдвэрийн стандартаар хийж үгсрахаар тусгав. Цонхыг захиалахдаа барилгаас бодит хэмжээг авч хийлгэвэл зохилтой. Цонхны зураг хэсэглэлийг БА-05, 06 хуудаснаас үзнэ үү. Хуучин цонхыг модон рам, тавцантай хамт буулгах.

Хаалга: ГХ-1 марктай хаалга нь дулаалгатай, цонхтой төмөр хаалга ба бусад бүх хаалгыг зураг үзүүлсний дагуу тухайн үйлдвэрийн стандарт, технологийг хангасан хаалга захиалан бэлтгүүлнэ. Хаалгыг захиалахдаа баригдсан барилгаас бодит хэмжээг аваад захиалга өгөх естойг анхаарна уу! Хаалганы зураг хэсэглэлийг БА-05, 06 хуудаснаас хамт үзнэ үү.

Шал: Засвар хийх шалыг зураг үзүүлсэн хэсэглэлийн дагуу гүйцэтгэнэ. БА-02, 03 хуудаснаас үзнэ үү. Бүх өрөөний паркет, плита шалыг буулнаж шинээр хийх.

Таяз: Засвар хийх өрөөний таазанд зориулалтын материалаар затирка тэгшилгээ хийж цагаан өнгийн эмулсэн будгаар 2 дахин будна. Хуучин будгийг сайн хусаж цэвэрлэнэ. Ариун цэврийн өрөөнд хөнгөн цагаан дүүжин таяз хийнэ. Эрхлэгчийн өрөөнд уян таяз хийнэ.

Дотор засал: Дотор засал чимэглэлийг заслын ажлын тодорхойлолтоод заасны дагуу гүйцэтгэнэ. Галтогоо, угаалгын өрөө, ариун цэврийн өрөөнүүдийн хана плита, эрхлэгчийн өрөөний хана гоёлын хавтан, бусад өрөөнүүдийн хана эмульсэн будаг байна.

Тайлбар:

Өрөөний дотор заслын ажлыг хийхээс өмнө бүх сантехник,цахилгааны үгсралтын ажлуудыг хийж дуусгасан байх шаардлагатай.

Дотор заслыг орчин үеийн ямар ч төрлийн материалыг сонгон авч технологийн дагуу хэрэглэж болно.

| | | | | | |
|---|---|---|---|---|---|
| РУС-НУР ХХК | 17-Р ЦЭЦЭРЛЭГИЙН БАРИЛГА | | | | |
| | ТАЙЛБАР БИЧИГ ЗУРГИЙН ЖАГСААЛТ | | | | Үе шат: АЗ |
| | Инженер | С.Бауыржан | ЕГ Шифр: 2-03/2025РН | Масштаб: М1:100 | Огноо: 2025/03 |
| | Гүйцэтгэсэн | А.Асем | ТГ Шифр: | Зургийн дугаар: БА-1 | Хуудас: 8 |
| "РУС-НУР"ХХК | Шалгасан | С.Бауыржан | | | |

АЗ

# 1-Р ДАВХРЫН БАЙГУУЛАЛТ М1:100

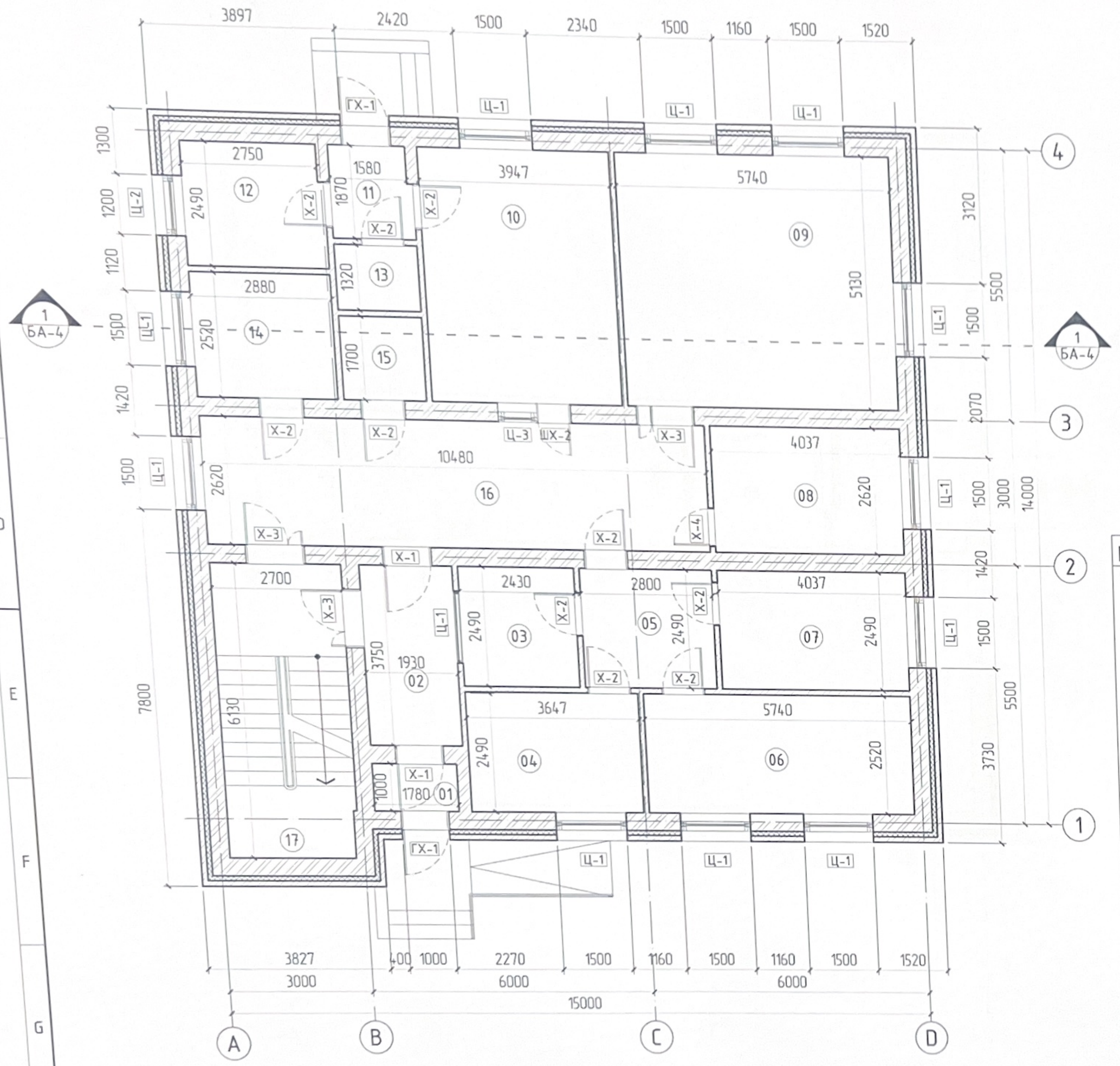


## ӨРӨӨНИЙ ТОДОРХОЙЛОЛТ

| № | Өрөө, тасалгааны нэр | Талбай ($м^2$) | Шалны төрөл |
|---|---|---|---|
| 1 | Гонх | 1.78 | Ш-1 |
| 2 | Коридор | 7.23 | Ш-1 |
| 3 | Жижүүрийн өрөө | 6.05 | Ш-2 |
| 4 | Эмчийн өрөө | 24.14 | Ш-2 |
| 5 | Коридор | 6.97 | Ш-1 |
| 6 | Эрхлэгчийн өрөө | 14.46 | Ш-2 |
| 7 | Нягтлан, няравын өрөө | 10.05 | Ш-2 |
| 8 | Ажилчдын ариун цэврийн өрөө | 10.57 | Ш-1 |
| 9 | Дуу хөгжим, биеийн тамирын өрөө | 29.44 | Ш-2 |
| 10 | Гал тогоо | 20.24 | Ш-1 |
| 11 | Гонх | 2.95 | Ш-1 |
| 12 | Галчийн өрөө | 6.84 | Ш-1 |
| 13 | Агуулах | 2.08 | Ш-1 |
| 14 | Угаалгын өрөө | 7.25 | Ш-1 |
| 15 | Цахилгааны өрөө | 2.68 | Ш-1 |
| 16 | Коридор | 27.45 | Ш-1 |
| 17 | Шатны хонгил | 16.55 | |
| | Нийт талбай | 196.73 | |

## Ш-1 КЕРАМИК ПЛИТА

- Керамик плита 15мм
- Барцалдуулагч цавуу /цементэн тусгай зуурмаг/8мм
- Ус тусгаарлагч шингэн түрхлэг
- Бетон тэгшилгээ. м100 - 50мм
- Хавтан суурь
- Бетон тэгшилгээ. м100 - 50мм
- Ус тусгаарлагч
- Нягтруулсан хөрс

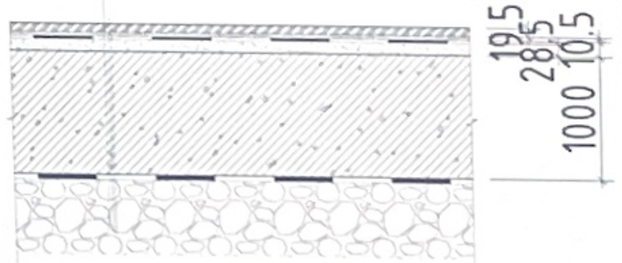


## Ш-2 КЕРАМИК ПЛИТА

- Паркет 15мм
- Хийн дэрэн уут 10мм
- Бетон тэгшилгээ 25мм
- Бетон тэгшилгээ. м100 - 50мм
- Хавтан суурь
- Бетон тэгшилгээ. м100 - 50мм
- Ус тусгаарлагч
- Нягтруулсан хөрс

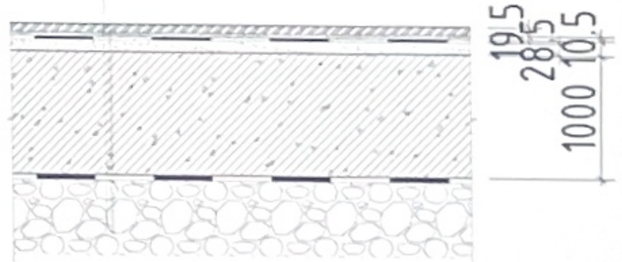


17-Р ЦЭЦЭРЛЭГИЙН БАРИЛГА

РУС-НУР ХХК

"РУС-НУР"ХХК

| | | | | | |
|---|---|---|---|---|---|
| 1-Р ДАВХРЫН БАЙГУУЛАЛТ | | | | | Үе шат: А3 |
| Инженер | | С.Баяржан | ЕГ Шифр: 2-03/2025РН | Масштаб: М1:100 | Огноо: 2025/03 |
| Гүйцэтгэсэн | | А.Асем | ТГ Шифр: | Зургийн дугаар: БА-2 | Хуудас: 8 |
| Шалгасан | | С.Баяржан | | | |

А3

# 2-Р ДАВХРЫН БАЙГУУЛАЛТ М1:100

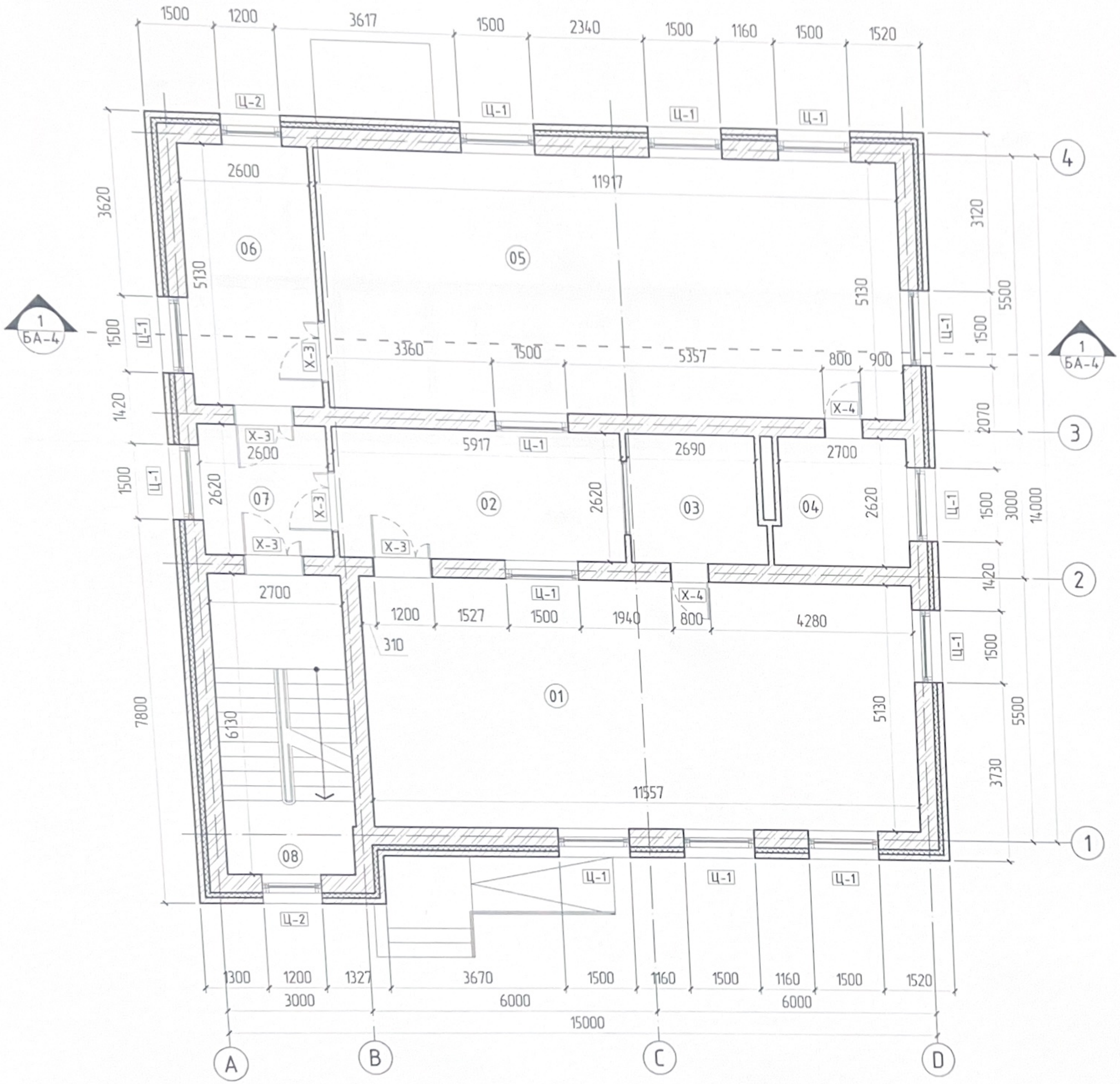


## ӨРӨӨНИЙ ТОДОРХОЙЛОЛТ

| № | Өрөө, тасалгааны нэр | Талбай ($м^2$) | Шалны төрөл |
|---|---|---|---|
| 1 | А бүлэг | 59.25 | Ш-2 |
| 2 | А бүлэг хувцас солих өрөө | 15.48 | Ш-2 |
| 3 | А бүлэг ариун цэврийн өрөө | 7.04 | Ш-1 |
| 4 | Б бүлгийн ариун цэврийн өрөө | 7.07 | Ш-1 |
| 5 | Б бүлэг | 61.14 | Ш-2 |
| 6 | Б бүлнг хувцас солих өрөө | 13.33 | Ш-2 |
| 7 | Коридор | 6.81 | Ш-1 |
| 8 | Шатны хонгил | 16.55 | |
| | Нийт талбай | 186.67 | |

## Ш-1 КЕРАМИК ПЛИТА

Керамик плита 15мм
Барцалдуулагч цавуу /цементэн тусгай зуурмаг/8мм
Ус тусгаарлагч шингэн турхлэг
Төмөр бетон хучилт

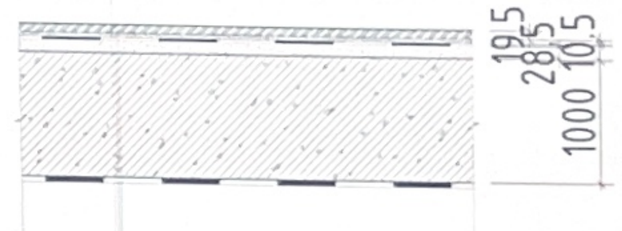


## Ш-2 КЕРАМИК ПЛИТА

Паркет 15мм
Хийн дэрэн цут 10мм
Бетон тэгшилгээ 25мм
Төмөр бетон хучилт 160мм

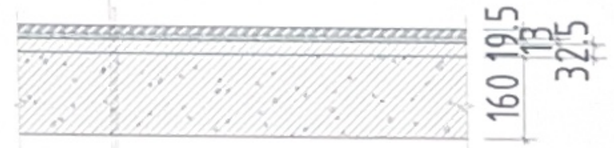


| | | | | | |
|---|---|---|---|---|---|
| РУС-НУР ХХК | 17-Р ЦЭЦЭРЛЭГИЙН БАРИЛГА | | | | |
| | 2-Р ДАВХРЫН БАЙГУУЛАЛТ | | | | Үе шат: АЗ |
| | Инженер | С.Бауыржан | ЕГ Шифр: 2-03/2025РН | Масштаб: М1:100 | Огноо: 2025/03 |
| | Гүйцэтгэсэн | А.Асем | ТГ Шифр: | Зургийн дугаар: БА-3 | Хуудас: 8 |
| "РУС-НУР"ХХК | Шалгасан | С.Бауыржан | | | |

АЗ

## ОГТЛОЛ 1-1 М1:100

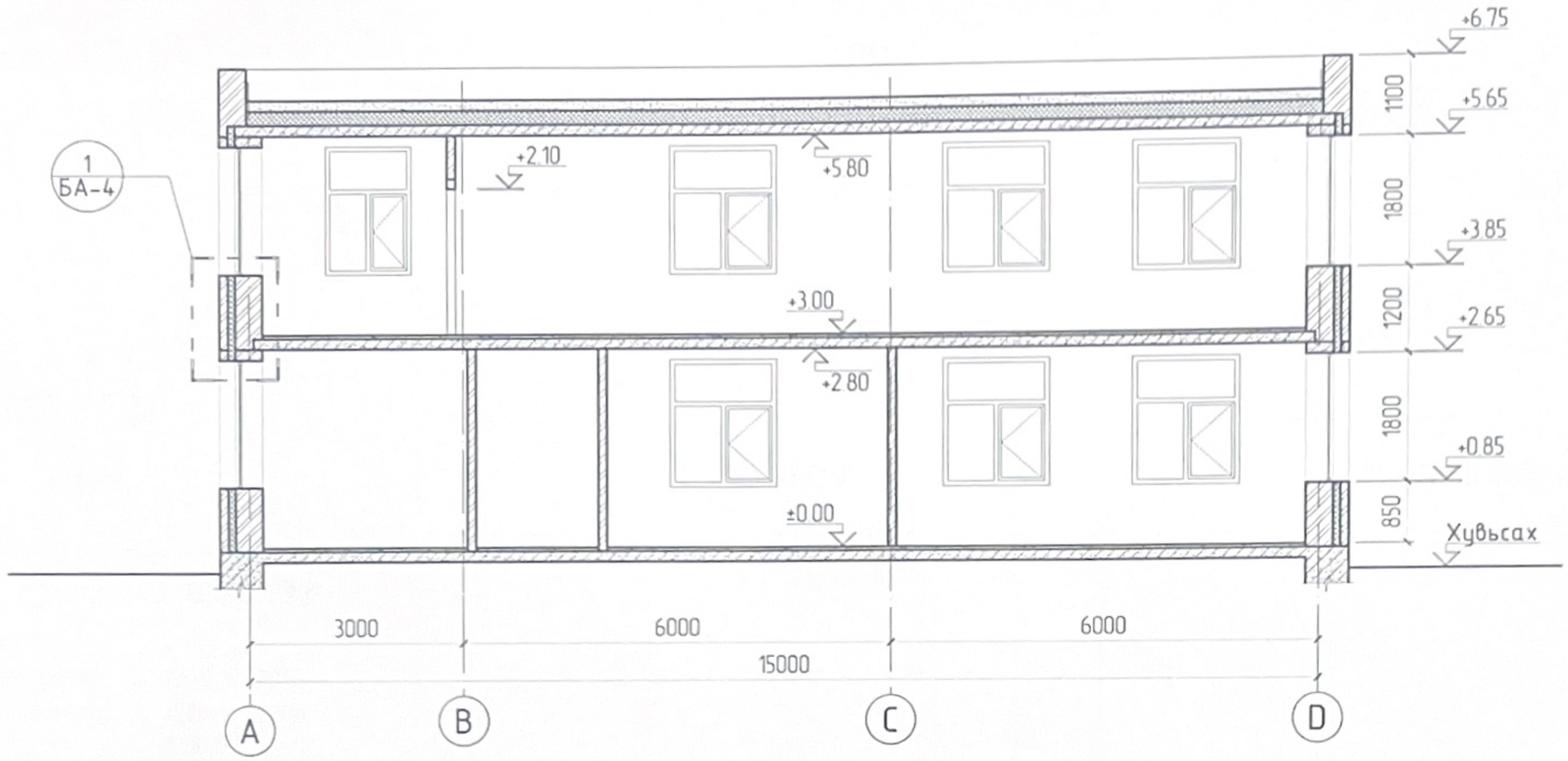


## ХЭСЭГЛЭЛ-2 М1:20

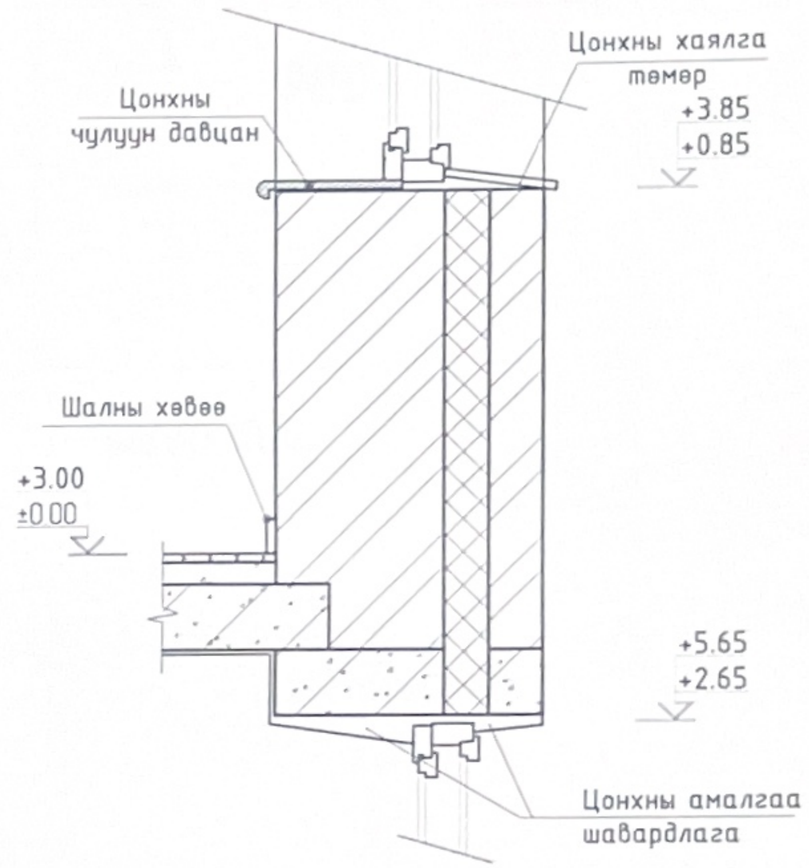


| | | | | | |
|---|---|---|---|---|---|
| РУС-НУР ХХК | 17-Р ЦЭЦЭРЛЭГИЙН БАРИЛГА | | | | |
| | ОГТЛОЛ 1-1 | | | | Ye шат: А3 |
| | Инженер | С.Бауыржан | ЕГ Шифр: 2-03/2025РН | Масштаб: М1:100 | Огноо: 2025/03 |
| | Гүйцэтгэсэн | А.Асем | ТГ Шифр: | Зургийн дугаар: БА-4 | Хуудас: 8 |
| "РУС-НУР"ХХК | Шалгасан | С.Бауыржан | | | |

А3

## Ц-1 -23 ширхэг

| | |
|---|---|
| Тоо ширхэг | 23 |
| Нүхний хэмжээ | 1500 x 1800h |
| Цонхны хэмжээ | 1500 x 1800h |
| 1 цонхны $M^2$ | 2.70 $M^2$ |
| Нийт цонхны $M^2$ | 62.10 $M^2$ |

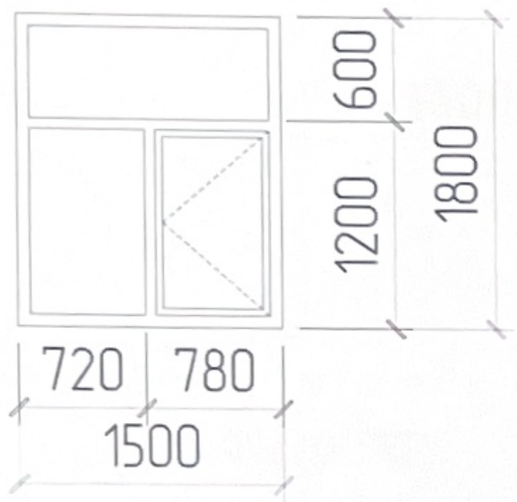


## Ц-2 -3 ширхэг

| | |
|---|---|
| Тоо ширхэг | 3 |
| Нүхний хэмжээ | 1200 x 1800h |
| Цонхны хэмжээ | 1200 x 1800h |
| 1 цонхны $M^2$ | 2.16 $M^2$ |
| Нийт цонхны $M^2$ | 6.48 $M^2$ |

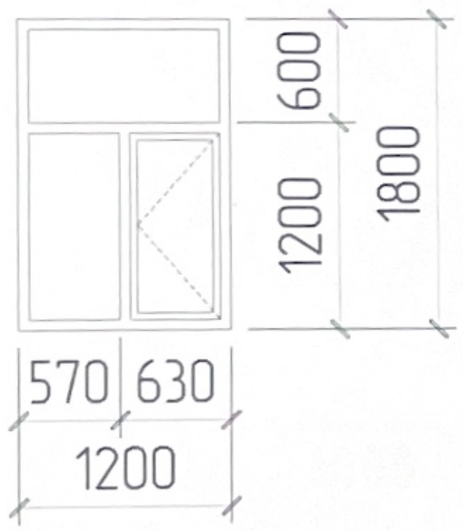


| Хаалганы марк | Байгуулалт | Хаалганы марк | Байгуулалт | Хаалганы марк | Байгуулалт |
|---|---|---|---|---|---|
| ГХ-1 | 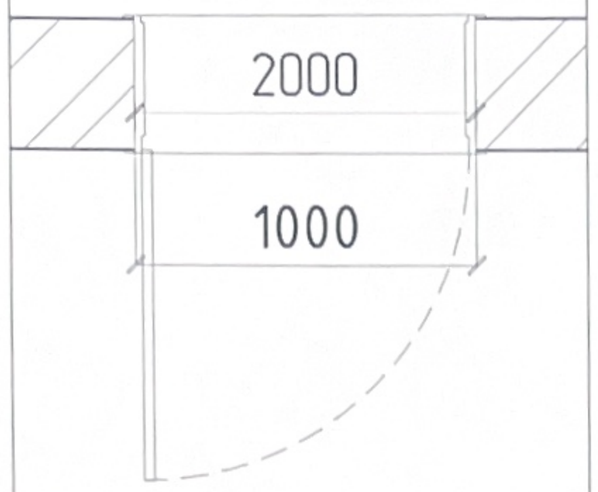  | Х-1 | 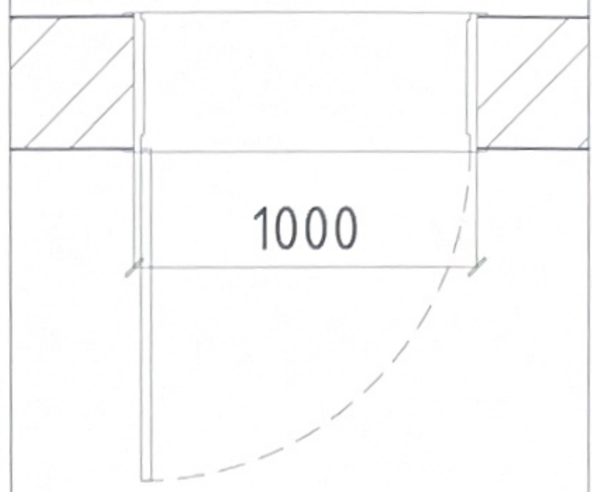  | Х-2 | 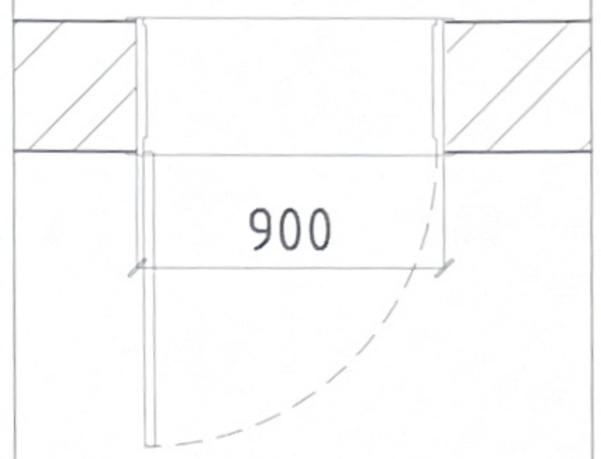  |
| Нүүр тал | 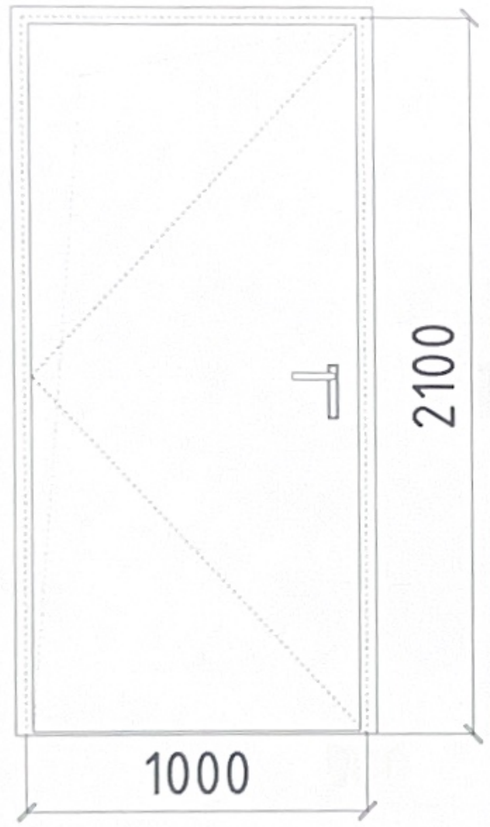  | Нүүр тал | 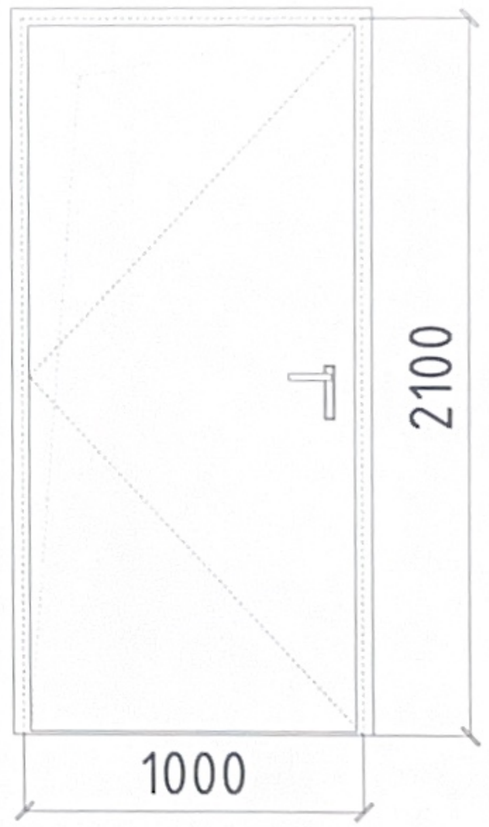  | Нүүр тал | 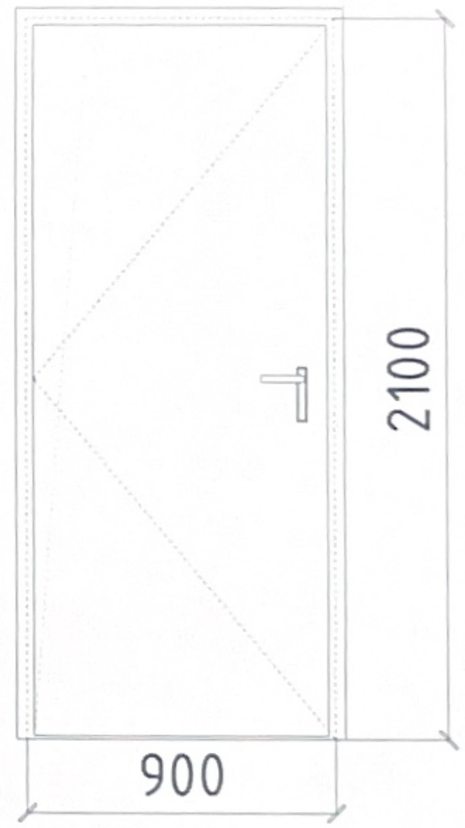  |

1. Цонхны онгойлт: 1
2. Уг цонх нь Т4 ангилалын нэг хөндийт шилэн багцтай, 5 камертай, 76мм зузаантай хуванцар хүрээтэй байна.
3. Бүх хаалга, цонхыг буулган нарийн хэмжээ авч захиалан хийлгэнэ.
   RAL 9011

РУС-НУР ХХК

"РУС-НУР"ХХК

17-Р ЦЭЦЭРЛЭГИЙН БАРИЛГА

| | | | | | |
|---|---|---|---|---|---|
| ХААЛГА ЦОНХНЫ ТҮҮВЭР ТОДОРХОЙЛОЛТ | | | | | Ye шат: А3 |
| Инженер | | С.Баяржан | ЕГ Шифр: 2-03/2025РН | Масштаб: М1:50 | Огноо: 2025/03 |
| Гүйцэтгэсэн | | А.Асем | ТГ Шифр: | Зургийн дугаар: БА-5 | Хуудас: 8 |
| Шалгасан | | С.Баяржан | | | |

А3

| Хаалганы марк | Байгуулалт | Хаалганы марк | Байгуулалт | Хаалганы марк | Байгуулалт | Хаалганы марк | Байгуулалт |
|---|---|---|---|---|---|---|---|
| Х-1 | 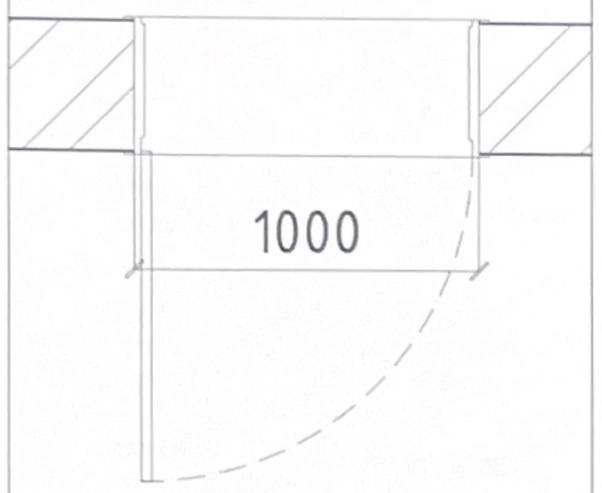  | Х-2 | 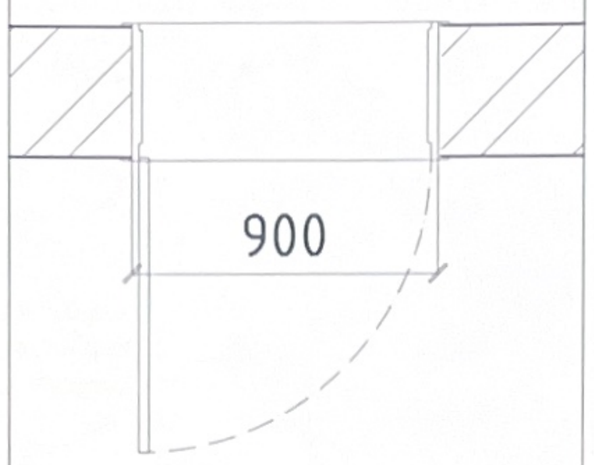  | Х-3 | 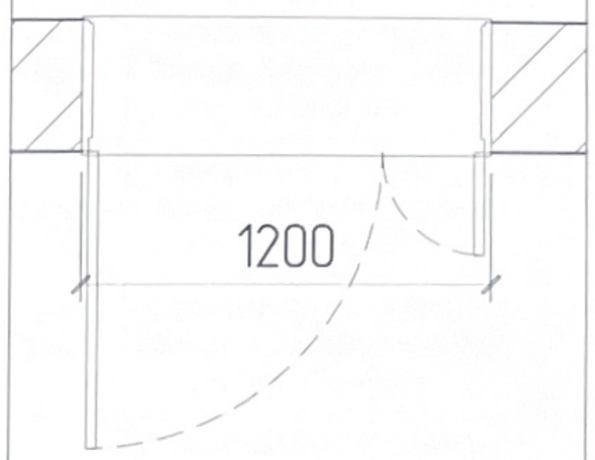  | Х-4 | 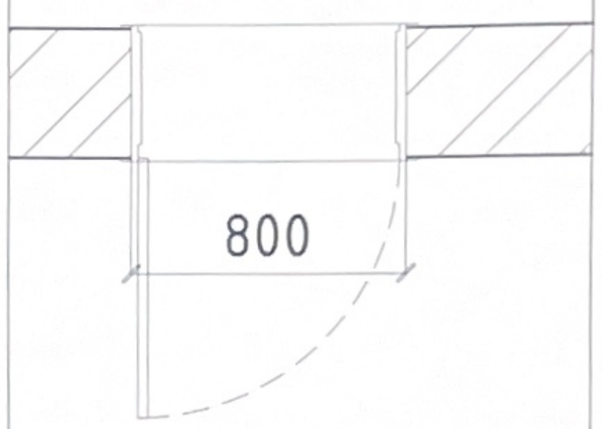  |
| Нүүр тал | 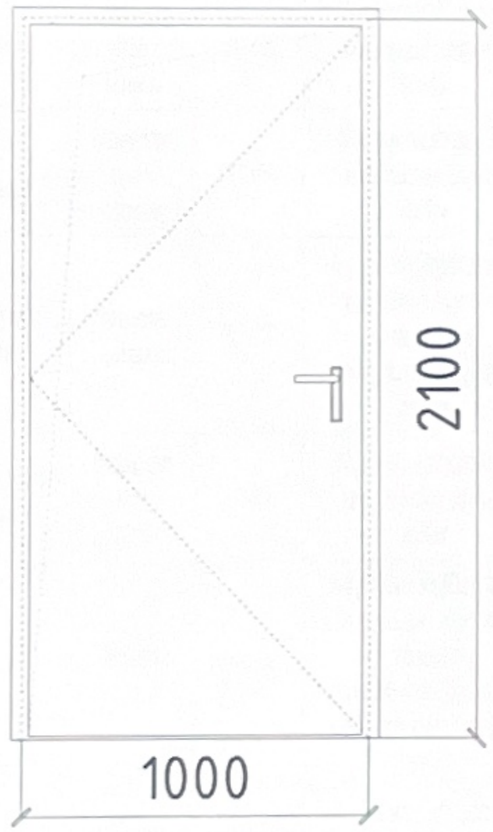  | Нүүр тал | 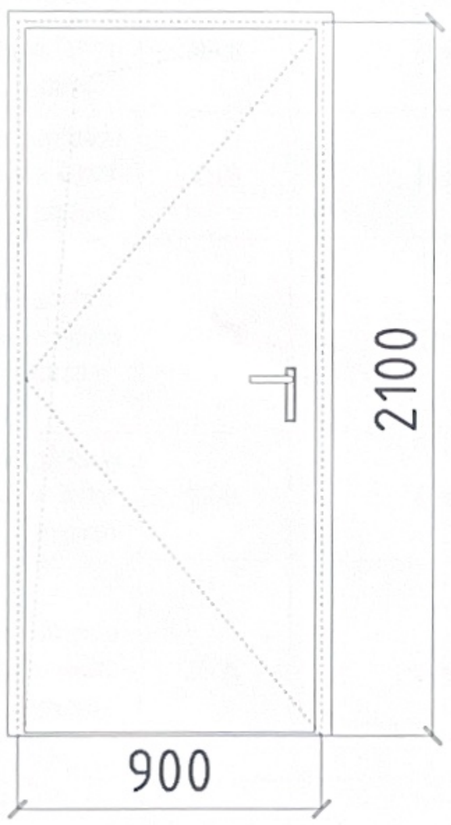  | Нүүр тал | 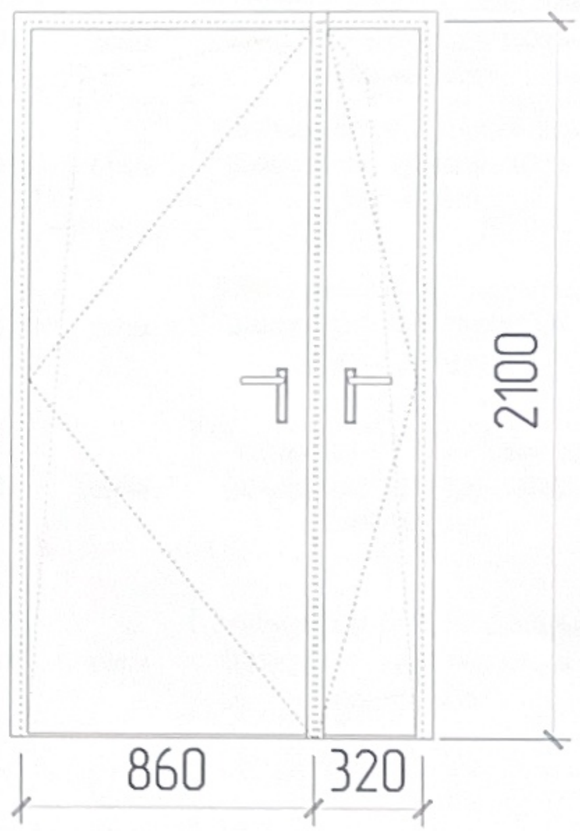  | Нүүр тал | 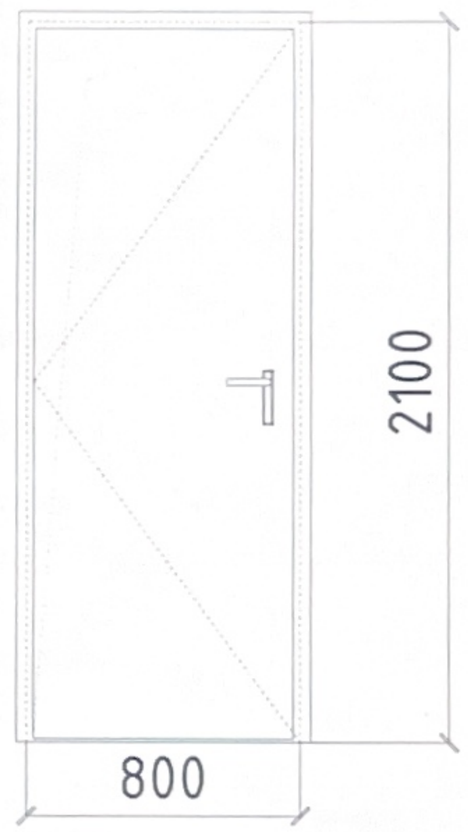  |

| Марк | Хаалга, цонхны төрөл | Нүхний хэмжээ | | Хавтас, цонхны хэмжээ | | Галын шаардлага | Тоо ширхэг | Онцлох |
|---|---|---|---|---|---|---|---|---|
| | | Өргөн | Өндөр | Өргөн | Өндөр | | | |
| ГХ-1 | 1 Хавтастай төмөр хаалга | 1000 | 2100 | 900 | 2000 | - | 2 | Зүүн |
| Х-1 | 1 Хавтастай модон хаалга | 1000 | 2100 | 900 | 2000 | - | 2 | Баруун |
| Х-2 | 1 Хавтастай модон хаалга | 900 | 2100 | 800 | 2000 | - | 10 | |
| Х-3 | 2 Хавтастай модон хаалга | 1250 | 2100 | 1200 | 2000 | - | 8 | |
| Х-4 | 1 Хавтастай модон хаалга | 800 | 2100 | 700 | 2000 | - | 3 | |
| Ц-1 | Хуванцар ратмай вакуум цонх | 1500 | 1800 | 1500 | 1800 | - | 23 | - |
| Ц-2 | Хуванцар ратмай вакуум цонх | 1200 | 1800 | 1200 | 1800 | - | 3 | - |

1. Цонхны онгойлт: 1
2. Уг цонх нь Т4 ангилалын нэг хөндийт шилэн багцтай, 5 камертай, 76мм зузаантай хуванцар хүрээтэй байна.
3. Бүх хаалга, цонхыг буулган нарийн хэмжээ авч захиалан хийлгэнэ.
   RAL 9011

| | | | | | |
|---|---|---|---|---|---|
| РУС-НУР ХХК | 17-Р ЦЭЦЭРЛЭГИЙН БАРИЛГА | | | | |
| | ХААЛГА ЦОНХНЫ ТҮҮВЭР ТОДОРХОЙЛОЛТ | | | | Үе шат: АЗ |
| | Инженер | С.Бауыржан | ЕГ Шифр: 2-03/2025РН | Масштаб: М1:50 | Огноо: 2025/03 |
| | Гүйцэтгэсэн | А.Асем | ТГ Шифр: | Зургийн дугаар: БА-6 | Хуудас: 8 |
| "РУС-НУР"ХХК | Шалгасан | С.Бауыржан | | | |

АЗ

## ӨРӨӨНИЙ ДОТОР ЗАСЛАЛЫН ТОДОРХОЙЛОЛТ

| № | Өрөөний нэр | Шалны засал | Талбай м² | Ханын засал | Талбай м² | Таазны засал | Талбай м² | Розетка | Гэрэл | Унтраалга | Цонх | Тоо хэмжээ /м²/ | Хаалга | Тоо хэмжээ /м²/ | Гадна хаалга | Тоо хэмжээ /м²/ |
|---|---|---|---|---|---|---|---|---|---|---|---|---|---|---|---|---|
| | 1-р давхар | | | | | | | | | | | | | | | |
| 1 | Гонх | Плита солих | 1.78 | Хусах цэвэрлэн эмульсэн будаг хийх | 11.56 | Хусах цэвэрлэн эмульсэн будаг хийх /цагаан/ | 1.78 | солих | Гэрэл солих | солих | 2 давхар шилтэй T1-T4 ангилалын вакуум цонх, хуванцар тавцан, өргөн нь 50см, | | Модон хаалга | 2.0 | Цонхтой металл хаалга | 2.60 |
| 2 | Коридор | Плита солих | 7.23 | Хусах цэвэрлэн эмульсэн будаг хийх | 25.27 | Хусах цэвэрлэн эмульсэн будаг хийх /цагаан/ | 7.23 | солих | Гэрэл солих | солих | 2 давхар шилтэй T1-T4 ангилалын вакуум цонх, хуванцар тавцан, өргөн нь 50см, | 2.7 | Модон хаалга | 9.6 | | |
| 3 | Жижүүрийн өрөө | Паркет шал солих | 6.05 | Хусах цэвэрлэн эмульсэн будаг хийх | 23.34 | Хусах цэвэрлэн эмульсэн будаг хийх /цагаан/ | 6.05 | солих | Гэрэл солих | солих | 2 давхар шилтэй T1-T4 ангилалын вакуум цонх, хуванцар тавцан, өргөн нь 50см, | | Модон хаалга | 2.0 | | |
| 4 | Эмчийн өрөө | Паркет шал солих | 24.14 | Гоелын хавтан хийх | 31.16 | Уян таваз хийх | 24.14 | солих | Гэрэл солих | солих | 2 давхар шилтэй T1-T4 ангилалын вакуум цонх, хуванцар тавцан, өргөн нь 50см, | 2.7 | Модон хаалга | 2.0 | | |
| 5 | Коридор | Плита солих | 6.97 | Хусах цэвэрлэн эмульсэн будаг хийх | 20.62 | Хусах цэвэрлэн эмульсэн будаг хийх /цагаан/ | 6.97 | солих | Гэрэл солих | солих | 2 давхар шилтэй T1-T4 ангилалын вакуум цонх, хуванцар тавцан, өргөн нь 50см, | | Модон хаалга | 2.0 | | |
| 6 | Эрхлэгчийн өрөө | Паркет шал солих | 14.46 | Хусах цэвэрлэн эмульсэн будаг хийх | 42.05 | Хусах цэвэрлэн эмульсэн будаг хийх /цагаан/ | 14.46 | солих | Гэрэл солих | солих | 2 давхар шилтэй T1-T4 ангилалын вакуум цонх, хуванцар тавцан, өргөн нь 50см, | 5.4 | Модон хаалга | 2.0 | | |
| 7 | Нягтлан, няравын өрөө | Паркет шал солих | 10.05 | Хусах цэвэрлэн эмульсэн будаг хийх | 33.55 | Хусах цэвэрлэн эмульсэн будаг хийх /цагаан/ | 10.05 | солих | Гэрэл солих | солих | 2 давхар шилтэй T1-T4 ангилалын вакуум цонх, хуванцар тавцан, өргөн нь 50см, | 2.7 | Модон хаалга | 2.0 | | |
| 8 | Ажилчдын ариун цэврийн өрөө | Плита солих | 10.57 | Эмулмэн будагтай хэсгийг Хусах цэвэрлэн эмульсэн будаг хийх | 8.65 | Хусах цэвэрлэн эмульсэн будаг хийх /цагаан/ | 10.57 | солих | Гэрэл солих | солих | 2 давхар шилтэй T1-T4 ангилалын вакуум цонх, хуванцар тавцан, өргөн нь 50см, | 2.7 | Модон хаалга | 2.0 | | |
| 9 | Дуу хөгжим, биеийн тамирын өрөө | Паркет шал солих | 29.44 | Хусах цэвэрлэн эмульсэн будаг хийх | 55.96 | Хусах цэвэрлэн эмульсэн будаг хийх /цагаан/ | 29.44 | солих | Гэрэл солих | солих | 2 давхар шилтэй T1-T4 ангилалын вакуум цонх, хуванцар тавцан, өргөн нь 50см, | 8.1 | Модон хаалга | 2.4 | | |
| 10 | Галтогоо | Плита солих | 20.24 | Эмулмэн будагтай хэсгийг Хусах цэвэрлэн эмульсэн будаг хий, ханын плита солих | 51.12 | Хусах цэвэрлэн эмульсэн будаг хийх /цагаан/ | 20.24 | солих | Гэрэл солих | солих | 2 давхар шилтэй T1-T4 ангилалын вакуум цонх, хуванцар тавцан, өргөн нь 50см, | 2.7 | PVC рамтай шилэн хаалга | 2.4 | | |
| 11 | Гонх | Плита солих | 2.95 | Хусах цэвэрлэн эмульсэн будаг хийх | 18.87 | Хусах цэвэрлэн эмульсэн будаг хийх /цагаан/ | 2.95 | солих | Гэрэл солих | солих | | | Модон хаалга | | Цонхтой металл хаалга | 2.60 |
| 12 | Галчийн өрөө | Плита солих | 6.84 | Хусах цэвэрлэн эмульсэн будаг хийх | 29.34 | Хусах цэвэрлэн эмульсэн будаг хийх /цагаан/ | 6.84 | солих | Гэрэл солих | солих | 2 давхар шилтэй T1-T4 ангилалын вакуум цонх, хуванцар тавцан, өргөн нь 50см, | 2.16 | Модон хаалга | 2.0 | | |
| 13 | Агуулах | Плита солих | 2.08 | Хусах цэвэрлэн эмульсэн будаг хийх | 16.53 | Хусах цэвэрлэн эмульсэн будаг хийх /цагаан/ | 2.08 | солих | Гэрэл солих | солих | | | Модон хаалга | 2.0 | | |

РУС-НУР ХХК

"РУС-НУР"ХХК

17-Р ЦЭЦЭРЛЭГЧИЙН БАРИЛГА

ӨРӨӨНИЙ ДОТОР ЗАСЛАЛЫН ТОДОРХОЙЛОЛТ

Үе шат: АЗ

| | | | | |
|---|---|---|---|---|
| Инженер | С.Бауыржан | ЕГ Шифр: 2-03/2025РН | Масштаб: М1:100 | Огноо: 2025/03 |
| Гүйцэтгэсэн | А.Асем | ТГ Шифр: | Зургийн дугаар: БА-7 | Хуудас: 8 |
| Шалгасан | С.Бауыржан | | | |

АЗ

## ӨРӨӨНИЙ ДОТОР ЗАСЛАЛЫН ТОДОРХОЙЛОЛТ

| № | Өрөөний нэр | Шалны засал | Талбай $м^2$ | Ханын засал | Талбай $м^2$ | Таазны засал | Талбай $м^2$ | Розетка | Гэрэл | Унтраалга | Цонх | Тоо хэмжээ /$м^2$/ | Хаалга | Тоо хэмжээ /$м^2$/ | Гадна хаалга | Тоо хэмжээ /$м^2$/ |
|---|---|---|---|---|---|---|---|---|---|---|---|---|---|---|---|---|
| 1-р давхар | | | | | | | | | | | | | | | | |
| 14 | Угаалгын өрөө | Плита солих | 7.25 | Плита | | Хусаж цэвэрлэн эмульсэн будаг хийх /цагаан/ | 7.25 | солих | Гэрэл солих | солих | 2 давхар шилтэй Т1-Т4 ангилалын вакуум цонх, хуванцар тавцан, өрөгн нь 50см, | 2.7 | Модон хаалга | 2.0 | | |
| 15 | Цахилгааны өрөө | Плита солих | 2.68 | Хусаж цэвэрлэн эмульсэн будаг хийх | 18.36 | Хусаж цэвэрлэн эмульсэн будаг хийх /цагаан/ | 2.68 | солих | Гэрэл солих | солих | | | Модон хаалга | 2.0 | | |
| 16 | Коридор | Плита солих | 27.45 | Хусаж цэвэрлэн эмульсэн будаг хийх | 74.67 | Хусаж цэвэрлэн эмульсэн будаг хийх /цагаан/ | 27.45 | солих | Гэрэл солих | солих | 2 давхар шилтэй Т1-Т4 ангилалын вакуум цонх, хуванцар тавцан, өрөгн нь 50см, | 2.7 | Модон хаалга | 2.4 | | |
| 17 | Шатны хонгил | бетон | 16.55 | Хусаж цэвэрлэн эмульсэн будаг хийх | 49.44 | Хусаж цэвэрлэн эмульсэн будаг хийх /цагаан/ | 16.55 | солих | Гэрэл солих | солих | | | Модон хаалга | 2.4 | | |
| 2-р давхар | | | | | | | | | | | | | | | | |
| 1 | А бүлэг | Паркет шал солих | 59.2 | Хусаж цэвэрлэн эмульсэн будаг хийх | 89.37 | Хусаж цэвэрлэн эмульсэн будаг хийх /цагаан/ | 59,2 | солих | Гэрэл солих | солих | 2 давхар шилтэй Т1-Т4 ангилалын вакуум цонх, хуванцар тавцан, өрөгн нь 50см, | 10.8 | Модон хаалга | 4.0 | | |
| 2 | А бүлэг хувцас солих өрөө | Паркет шал солих | 15.48 | Хусаж цэвэрлэн эмульсэн будаг хийх | 47.8 | Хусаж цэвэрлэн эмульсэн будаг хийх /цагаан/ | 15.48 | солих | Гэрэл солих | солих | 2 давхар шилтэй Т1-Т4 ангилалын вакуум цонх, хуванцар тавцан, өрөгн нь 50см, | 5.4 | Модон хаалга | 2.4 | | |
| 3 | А бүлэг ариун цэврийн өрөө | Плита солих | 7.04 | Эмулмэн будагтай хэсгийг Хусаж цэвэрлэн эмульсэн будаг хийх | 7.04 | Хөнгөн цагаан бүүжин тааз хийх | 7.04 | солих | Гэрэл солих | солих | 2 давхар шилтэй Т1-Т4 ангилалын вакуум цонх, хуванцар тавцан, өрөгн нь 50см, | 2.7 | Модон хаалга | 2.0 | | |
| 4 | Б бүлэг ариун цэврийн өрөө | Плита солих | 7.07 | Эмулмэн будагтай хэсгийг Хусаж цэвэрлэн эмульсэн будаг хийх | 7.04 | Хөнгөн цагаан бүүжин тааз хийх | 7.07 | солих | Гэрэл солих | солих | 2 давхар шилтэй Т1-Т4 ангилалын вакуум цонх, хуванцар тавцан, өрөгн нь 50см, | 2.7 | Модон хаалга | 2.0 | | |
| 5 | Б бүлэг | Паркет шал солих | 61.14 | Хусаж цэвэрлэн эмульсэн будаг хийх | 90.62 | Хусаж цэвэрлэн эмульсэн будаг хийх /цагаан/ | 61.14 | солих | Гэрэл солих | солих | 2 давхар шилтэй Т1-Т4 ангилалын вакуум цонх, хуванцар тавцан, өрөгн нь 50см, | 10.8 | Модон хаалга | 2.4 | | |
| 6 | Б бүлэг хувцас солих өрөө | Паркет шал солих | 13.33 | Хусаж цэвэрлэн эмульсэн будаг хийх | 43.28 | Хусаж цэвэрлэн эмульсэн будаг хийх /цагаан/ | 13.33 | солих | Гэрэл солих | солих | 2 давхар шилтэй Т1-Т4 ангилалын вакуум цонх, хуванцар тавцан, өрөгн нь 50см, | 4.86 | Модон хаалга | 2.4 | | |
| 7 | Коридор | Плита солих | 6.81 | Хусаж цэвэрлэн эмульсэн будаг хийх | 29.23 | Хусаж цэвэрлэн эмульсэн будаг хийх /цагаан/ | 6.81 | солих | Гэрэл солих | солих | 2 давхар шилтэй Т1-Т4 ангилалын вакуум цонх, хуванцар тавцан, өрөгн нь 50см, | 2.7 | Модон хаалга | 2.4 | | |
| 8 | Шатны хонгил | бетон | 16.55 | Хусаж цэвэрлэн эмульсэн будаг хийх | 49.44 | Хусаж цэвэрлэн эмульсэн будаг хийх /цагаан/ | 16.55 | солих | Гэрэл солих | солих | 2 давхар шилтэй Т1-Т4 ангилалын вакуум цонх, хуванцар тавцан, өрөгн нь 50см, | 2.16 | Модон хаалга | 2.4 | | |

РУС-НУР ХХК

"РУС-НУР"ХХК

17-Р ЦЭЦЭРЛЭГИЙН БАРИЛГА

ӨРӨӨНИЙ ДОТОР ЗАСЛАЛЫН ТОДОРХОЙЛОЛТ

Үе шат: АЗ

| | | | | |
|---|---|---|---|---|
| Инженер | С.Бауыржан | ЕГ Шифр: 2-03/2025РН | Масштаб: М1:100 | Огноо: 2025/03 |
| Гүйцэтгэсэн | А.Асем | ТГ Шифр: | Зургийн дугаар: БА-8 | Хуудас: 8 |
| Шалгасан | С.Бауыржан | | | |

АЗ

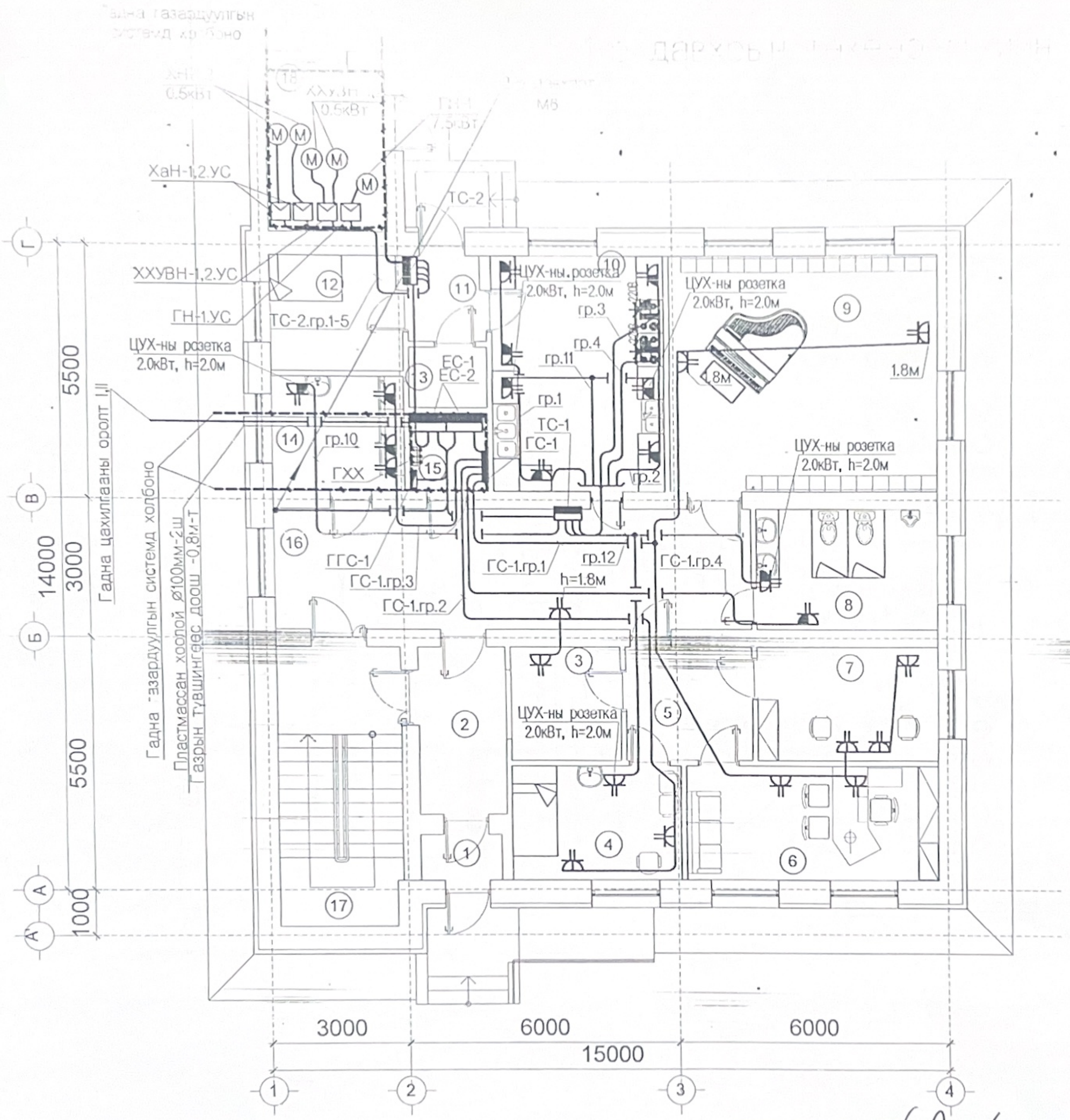


## ӨРӨӨНИЙ ТОДОРХОЙЛОЛТ

| Д/Д | ӨРӨӨНИЙ НЭР | Талбай /м2/ |
|---|---|---|
| 1 | Гонх | 1.80 |
| 2 | Коридор | 7.06 |
| 3 | Жижүүрийн өрөө | 6.00 |
| 4 | Эмчийн өрөө | 9.37 |
| 5 | Коридор | 6.97 |
| 6 | Эрхлэгчийн ороо | 14.00 |
| 7 | Нягтлан,няравын өрөө | 10.0 |
| 8 | Ажилчдын ариун цэврийн өрөө | 10.45 |
| 9 | Дуу хөгжим,биеийн тамирын өөөө | 30.0 |
| 10 | Гал тогоо | 19.26 |
| 11 | Гонх | 2.92 |
| 12 | Ажилчдын хувцас солих өрөө | 6.84 |
| 13 | Агуулах | 2.25 |
| 14 | Угаалгын өрөө | 7.2 |
| 15 | Цахилгааны өрөө | 2.9 |
| 16 | Коридор | 27.48 |
| 17 | Шат | 16.36 |
| 18 | Зуухны өрөө | 8.81 |
| | Нийт | 181 |

Экспертиз хянаж
МСС-С гүйцэтгэсэн

50 нарийн
ухуулгын
РС-20/15

| Зөвшөөрөлцсөн | | |
|---|---|---|
| БА | Б.Анхбаяр | |
| ББ | Б.Цэнд-Аюуш | Б.Цэнд-Аюуш |
| ХС | Ч.Манлайбаатар | |
| ЦБУ | С.Бадамханд | |
| ХД | С.Отгонжаргал | |

DC
"ДУКАТ" ХХК
Цахим хаяг:
Ducat_dc@yahoo.com
Утас: 77119993

Баян-Өлгий аймаг, Өлгий сум 12-р баг
50-н ОРТОЙ ХҮҮХДИЙН ЦЭЦЭРЛЭГИЙН БАРИЛГА
/Дотор цахилгааны ажлын зураг/

| | | |
|---|---|---|
| захирал | С.Алтанцэцэг | |
| инженер | Д.Сэргэлэнбаатар | |
| гүйцэтгэсэн | С.Баттогтох | |
| шалгасан | С.Алтанцэцэг | |

1-р давхрын
төхөөрөмжийн байгуулалт

ЕГ шифр: RC-20/15
ТГ шифр: ~~DC-15-А3-69в~~

XT-10

| масштаб М1:100 | | |
|---|---|---|
| үе шат | хуудас | бүх хуудас |
| А3 | 10 | 16 |

2015 он

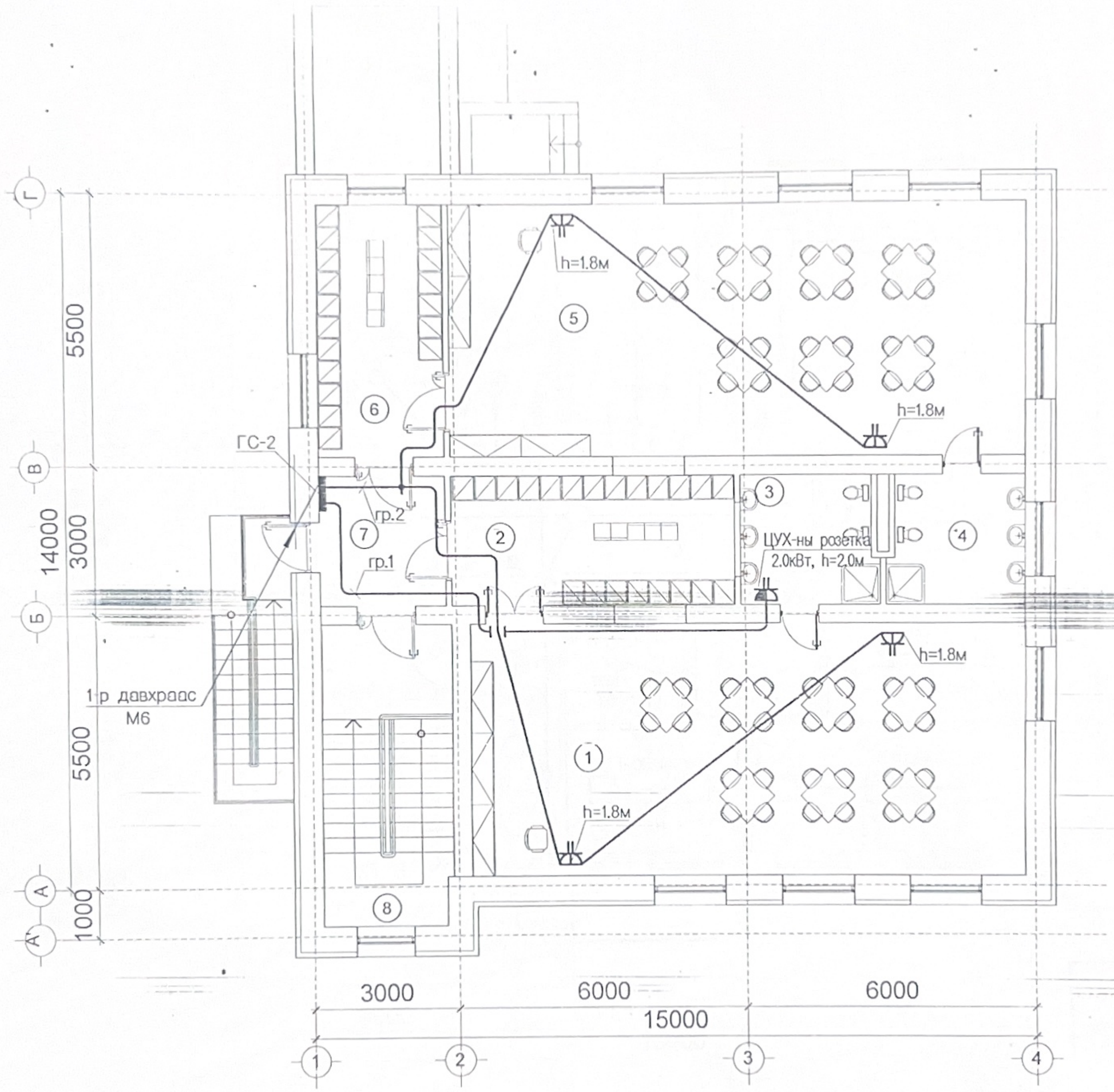


## ӨРӨӨНИЙ ТОДОРХОЙЛОЛТ

| Д/Д | ӨРӨӨНИЙ НЭР | Талбай /м2/ |
|---|---|---|
| 1 | А бүлэг | 58.86 |
| 2 | А бүлэг хувцас солих өрөө | 15.40 |
| 3 | А бүлгийн ариун цэврийн өрөө | 7.21 |
| 4 | Б бүлгийн ариун цэврийн өрөө | 7.24 |
| 5 | Б бүлэг | 60.07 |
| 6 | Б бүлэг хувцас солих өрөө | 13.28 |
| 7 | Коридор | 6.8 |
| 8 | Шат | 16.36 |
| | Нийт | 185 |

Эх хувилбарыг хянаж МСОС сорчлоорой
15/5/17

| Зөвшөөрөлцсөн | | |
|---|---|---|
| БА | Б.Анхбаяр | |
| ББ | Б.Цэнд-Аюуш | Б.Цэнд-Аюуш |
| ХС | Ч.Манлайбаатар | |
| ЦБУ | С.Бадамханд | |
| ХД | С.Отгонжаргал | |

50 давхрын орон сууцны барилга
Барилгын шифр: РС-20/15
Архитектор
Инженер
Гүйцэтгэсэн
Шалгасан

DC
"ДУКАТ" ХХК
Цахим хаяг: Ducat_dc@yahoo.com
Утас: 77119993

Баян-Өлгий аймаг, Өлгий сум 12-р баг
50-н ОРТОЙ ХҮҮХДИЙН ЦЭЦЭРЛЭГИЙН БАРИЛГА
/Дотор цахилгааны ажлын зураг/

| | | |
|---|---|---|
| захирал | С.Алтанцэцэг | |
| инженер | Д.Сэргэлэнбаатар | |
| гүйцэтгэсэн | С.Баттогтох | |
| шалгасан | С.Алтанцэцэг | |

2-р давхрын төхөөрөмжийн байгуулалт

ЕГ шифр: RC-20/15
ТГ шифр: DC-15-A3-69в

ХТ-11

| масштаб М1:100 | | |
|---|---|---|
| үе шат | хуудас | бүх хуудас |
| А3 | 11 | 16 |

2015 он

# 1-р давхрын гэрэлтүүлгийн байгуулалт /ГЕГ/

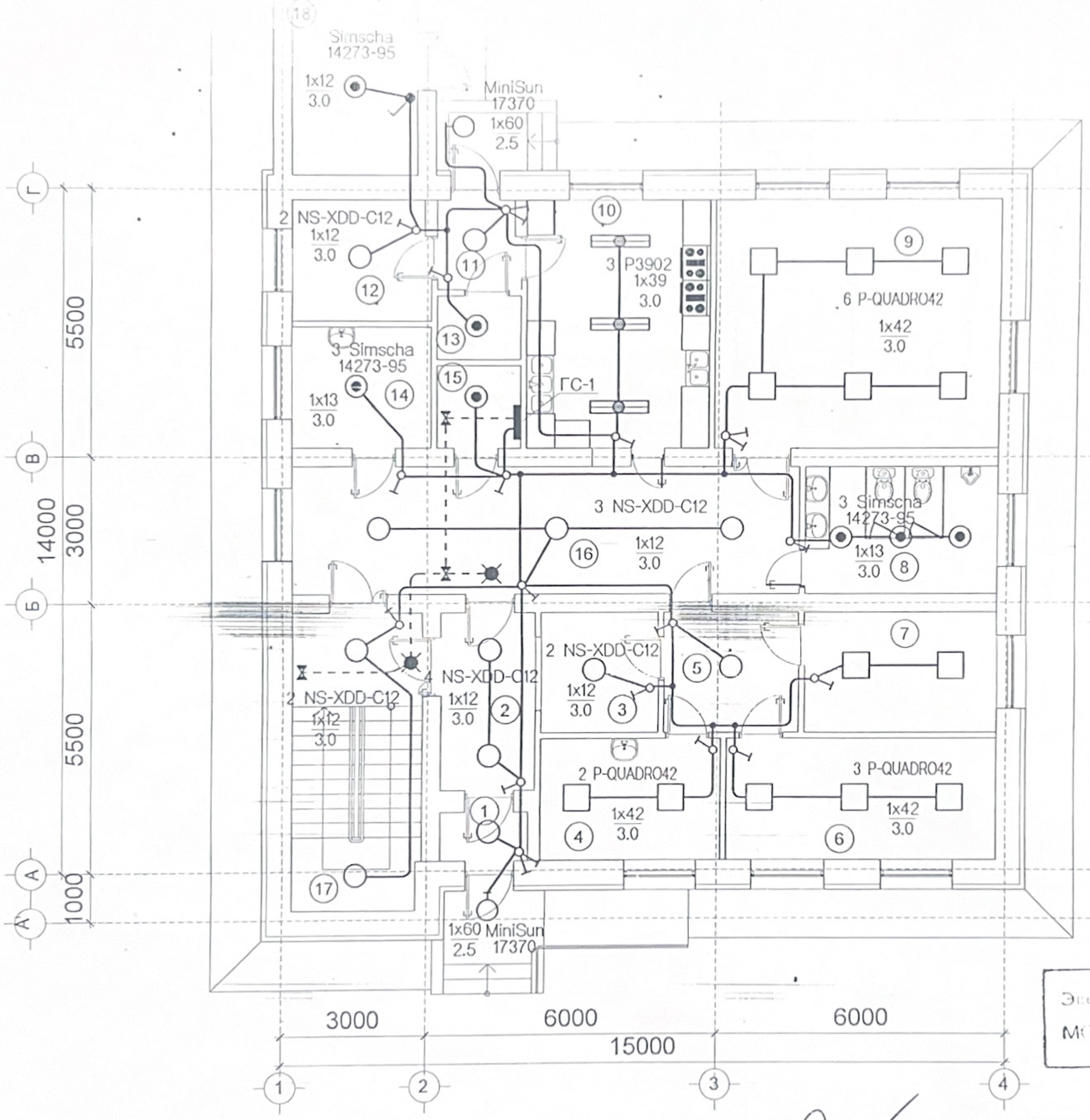


## ӨРӨӨНИЙ ТОДОРХОЙЛОЛТ

| Д/Д | ӨРӨӨНИЙ НЭР | Талбай /м2/ |
|---|---|---|
| 1 | Гонх | 1.80 |
| 2 | Коридор | 7.06 |
| 3 | Жижүүрийн өрөө | 6.00 |
| 4 | Эмчийн өрөө | 9.37 |
| 5 | Коридор | 6.97 |
| 6 | Эрхлэгчийн өрөө | 14.00 |
| 7 | Нягтлан,няравын ороо | 10.0 |
| 8 | Ажилчдын ариун цэврийн өрөө | 10.45 |
| 9 | Дуу хөгжим,биеийн тамирын өөөө | 30.0 |
| 10 | Гал тогоо | 19.26 |
| 11 | Гонх | 2.92 |
| 12 | Ажилчдын хувцас солих өрөө | 6.84 |
| 13 | Агуулах | 2.25 |
| 14 | Угаалгын өрөө | 7.2 |
| 15 | Цахилгааны өрөө | 2.9 |
| 16 | Коридор | 27.48 |
| 17 | Шат | 16.36 |
| 18 | Зуухны өрөө | 8.81 |
| | Нийт | 181 |

Эксплуатацийн хэрэгцээ
МСХС сорогдсон 15914

50 хүртэдийн суурьшлын Горилла
Хуулийн шифр: RC-20/15

| | | |
|---|---|---|
| Архитектор | | |
| Инженер | | |
| Гүйцэтгэсэн | | |
| Шалгасан | | |

Зөвшөөрөлцсөн

| | | |
|---|---|---|
| БА | Б.Анхбаяр | |
| ББ | Б.Цэнд-Аюуш | Цэнд-Аюуш |
| ХС | Ч.Манлайбаатар | |
| ЦБУ | С.Бадамханд | |
| ХД | С.Отгонжаргал | |

DC
"ДУКАТ" ХХК
Цахим хаяг: Ducat_dc@yahoo.com
Утас: 77119993

Баян-Өлгий аймаг, Өлгий сум 12-р баг
50-н ОРТОЙ ХҮҮХДИЙН ЦЭЦЭРЛЭГИЙН БАРИЛГА
/Дотор цахилгааны ажлын зураг/

| | | |
|---|---|---|
| захирал | С.Алтанцэцэг | |
| инженер | Д.Сэргэлэнбаатар | |
| гүйцэтгэсэн | С.Баттогтох | |
| шалгасан | С.Алтанцэцэг | |

1-р давхрын гэрэлтүүлгийн байгуулалт

ЕГ шифр: RC-20/15
ТГ шифр: DC-15-A3-69в

ДГ-1

масштаб М1:100

| үе шат | хуудас | бүх хуудас |
|---|---|---|
| А3 | 15 | 16 |

2015 он

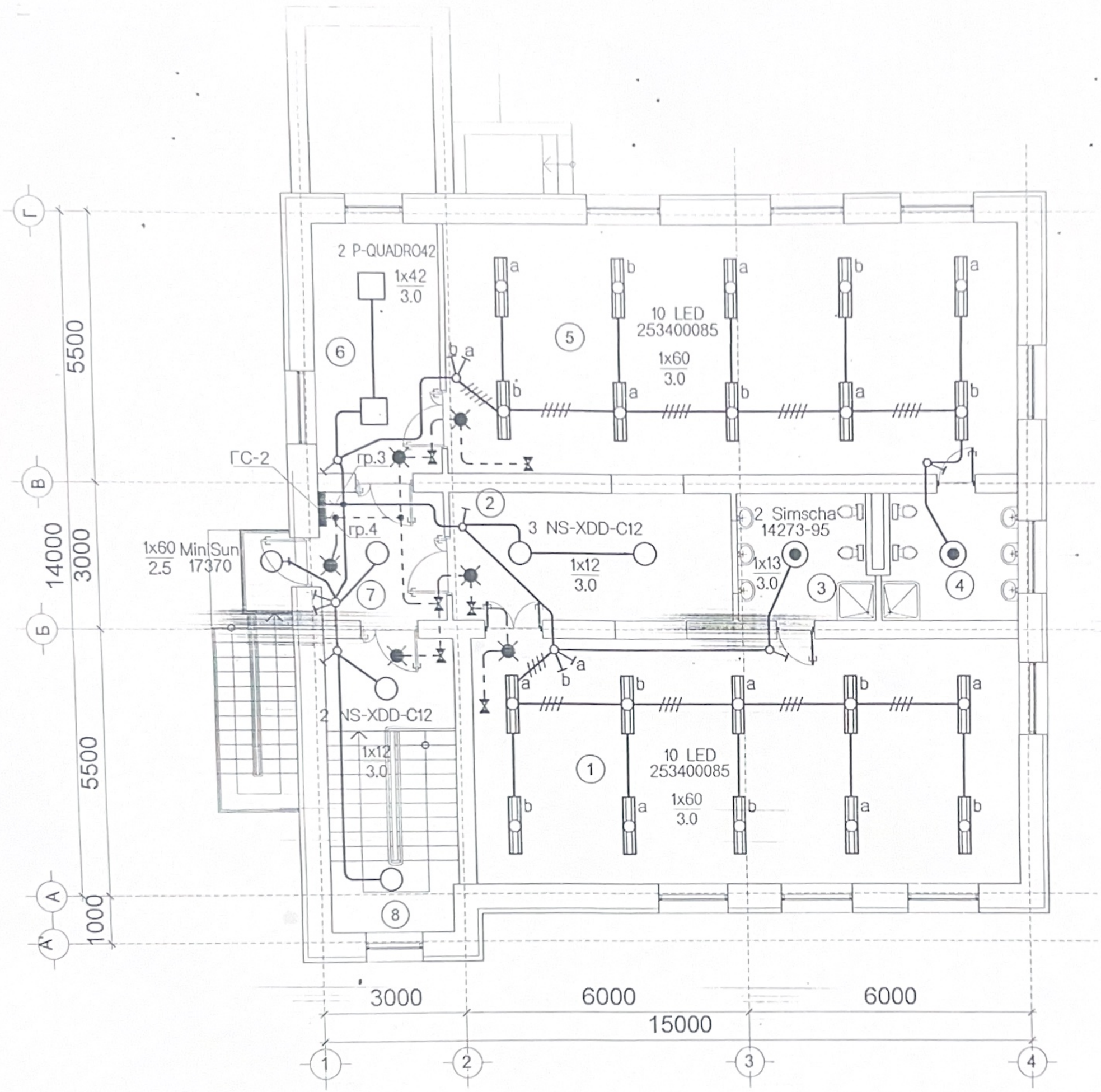


## ӨРӨӨНИЙ ТОДОРХОЙЛОЛТ

| Д/Д | ӨРӨӨНИЙ НЭР | Талбай /м2/ |
|---|---|---|
| 1 | А бүлэг | 58.86 |
| 2 | А бүлэг хувцас солих өрөө | 15.40 |
| 3 | А бүлгийн ариун цэврийн өрөө | 7.21 |
| 4 | Б бүлгийн ариун цэврийн өрөө | 7.24 |
| 5 | Б бүлэг | 60.07 |
| 6 | Б бүлэг хувцас солих өрөө | 13.28 |
| 7 | Коридор | 6.8 |
| 8 | Шат | 16.36 |
| | Нийт | 185 |

Эх хувьтай хэвлэлт
MCUC corporation 5-07
15.01.27

Барилгын ерөнхий
50 айлын орон сууцны барилга
Хэрэглэгчийн
DC-20/15
Архитектор
Инженер
Гүйцэтгэсэн
Шалгасан

Зөвшөөрөлцсөн

| | | |
|---|---|---|
| БА | Б.Анхбаяр | |
| ББ | Б.Цэнд-Аюуш | Б.Цэнд-Аюуш |
| ХС | Ч.Манлайбаатар | |
| ЦБУ | С.Бадамханд | |
| ХД | С.Отгонжаргал | |

DC
"ДУКАТ" ХХК
Цахим хаяг: Ducat_dc@yahoo.com
Утас: 77119993

Баян-Өлгий аймаг, Өлгий сум 12-р баг
50-н ОРТОЙ ХҮҮХДИЙН ЦЭЦЭРЛЭГИЙН БАРИЛГА
/Дотор цахилгааны ажлын зураг/

| | | |
|---|---|---|
| захирал | С.Алтанцэцэг | |
| инженер | Д.Сэргэлэнбаатар | |
| гүйцэтгэсэн | С.Баттогтох | |
| шалгасан | С.Алтанцэцэг | |

2-р давхрын гэрэлтүүлгийн байгуулалт

ЕГ шифр: RC-20/15
ТГ шифр: DC-15-A3-69в

ДГ-2

| масштаб М1:100 | | |
|---|---|---|
| үе шат | хуудас | бүх хуудас |
| А3 | 16 | 16 |

2015 он