ОРЧИНЫ ТОЙМ

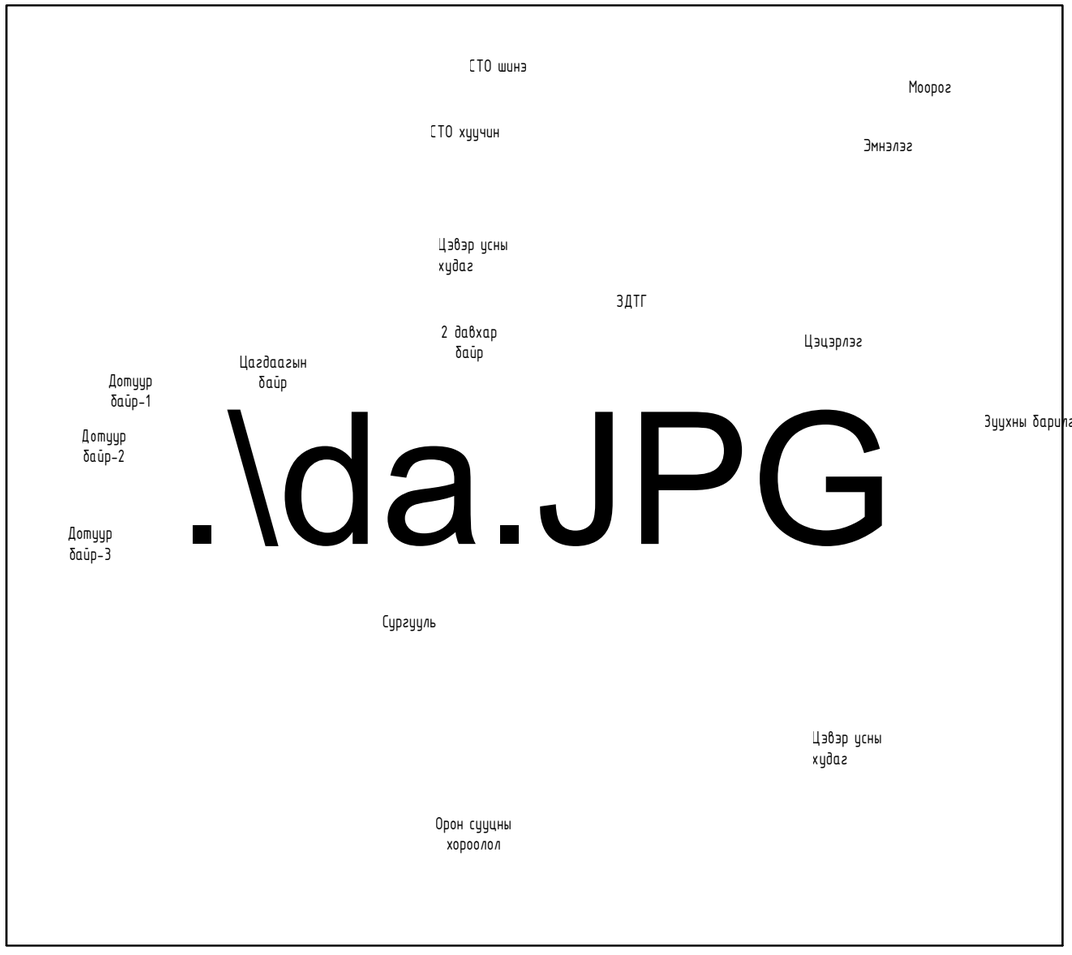

.\da.JPG

ГАДНА ДУЛААНЫ ЗУРГИЙН ҮНДСЭН ҮЗҮҮЛЭЛТҮҮД

Д/д	Барилгын нэр	Гадна агаарын тем.р, С°	Барьцаа эзэлхүүн м3/цаг	Дулааны ачаалал, кВт / Гкал/цаг /			
				Халаалт	Агаар сэлгэлт	Халуун ус	Нийт
1	Халаалтын зуух	-34.1	1080	22.0 (0.019)	-	-	22.0 (0.019)
2	Хүүхдийн цэцэрлэг	-34.1	3138	70.0 (0.060)	-	-	70.0 (0.060)
3	Нэгдсэн эмнэлэг	-34.1	1956	43.0 (0.037)	-	-	43.0 (0.037)
4	Засаг даргын тамгын газар	-34.1	4020	87.0 (0.075)	-	-	87.0 (0.075)
5	2 давхар байр	-34.1	1770	26.0 (0.023)	-	-	26.0 (0.023)
6	Цагдаагын газар	-34.1	480	12.0 (0.01)	-	-	12.0 (0.010)
7	Сургууль	-34.1	8412	182.0 (0.156)	-	-	182.0 (0.156)
8	Дотуур байр-1	-34.1	1260	30.0 (0.026)	-	-	30.0 (0.026)
9	Дотуур байр-2	-34.1	1260	30.0 (0.026)	-	-	30.0 (0.026)
10	Дотуур байр-3	-34.1	1260	30.0 (0.026)	-	-	30.0 (0.026)
11	Соёлын төв	-34.1	1644	38.0 (0.033)	-	-	38.0 (0.033)
12	Шинэ соёлын төв	-34.1	4182	90.0 (0.078)	-	-	90.0 (0.078)
13	Моорог	-34.1	650	14.0 (0.012)	-	-	14.0 (0.012)
14	Гандан	-34.1	350	7.0 (0.006)	-	-	7.0 (0.006)
15	Цэвэр усны худаг /2 шир/	-34.1	40	1.0 (0.0008)	-	-	2.0 (0.0016)
16	1 айл	-34.1		8.0 (0.007)	-	-	400.0 (0.350)
	/50 айл холбогдох боломжтой/			400.0 (0.350)	-	-	
Нийт ачаалал					-	-	1100.0 (0.950)

ИШ ТАТСАН БА ДАВТАН ХЭРЭГЛЭГДЭХ ЗУРГИЙН ЖАГСААЛТ

Тэмдэглэгээ	Зургийн нэр, альбомны нэр	Тайлбар
Серия Г-015-1	Хоолойн үл хөдлөх тулгуур	
Серия Г.991-1 Выпуск-1	Сувag, сувгийн эргэлтийн өнцөг	
Серия Г.991-1 Выпуск-1	Бетон худаг	

JODI PROJECT
"ЖОДИ ПРОЖЕКТ" ХХК БАРИЛГЫН ИЖ БҮРЭН ЗУРАГ ТӨСЛИЙН КОМПАНИ

"СУМЫН ТӨВИЙН ДУЛААН ХАНГАМЖ"
Дорнод аймаг, Чойбалсан сум

Нүүр хуудас

Инженер		А.Мөнхбаатар	Е.Г.Шифр: JP/23-01	Масштаб:	Огноо: 2023.03
Гүйцэтгэсэн		А.Мөнхбаатар	Т.Г.Шифр:	Зургийн дугаар: ГД-1	Хуудас: 60
Шалгасан		Э.Мөнхтулга			

"ГД"- МАРКИЙН ЗУРГИЙН ИЖ БҮРДЭЛ

Д/Д	ЗУРГИЙН НЭР	ТАЙЛБАР
ГД-1	Нүүр хуудас	
ГД-2	Зургийн жагсаалт	
ГД-3	Гадна дулааны материалын түүвэр	
ГД-4	Гадна дулааны материалын түүвэр	
ГД-5	Гадна дулааны шугамын нэгдсэн байгуулалт	
ГД-6	Гадна дулааны шугамын хэсэгчилсэн байгуулалт-1	
ГД-7	Гадна дулааны шугамын хэсэгчилсэн байгуулалт-2	
ГД-8	Гадна дулааны шугамын хэсэгчилсэн байгуулалт-3	
ГД-9	Гадна дулааны шугамын хэсэгчилсэн байгуулалт-4	
ГД-10	Гадна дулааны шугамын хэсэгчилсэн байгуулалт-5	
ГД-11	Гадна дулааны шугамын хэсэгчилсэн байгуулалт-6	
ГД-12	Дулааны шугамын угсралтын нэгдсэн тойм.	
ГД-13	Дулааны шугамын угсралтын хэсэгчилсэн тойм-1	
ГД-14	Дулааны шугамын угсралтын хэсэгчилсэн тойм-2	
ГД-15	Дулааны шугамын угсралтын хэсэгчилсэн тойм-3	
ГД-16	Дулааны шугамын угсралтын хэсэгчилсэн тойм-4	
ГД-17	Дулааны шугамын угсралтын хэсэгчилсэн тойм-5	
ГД-18	Дулааны шугамын угсралтын хэсэгчилсэн тойм-6	
ГД-19	Дагуугын зүсвэр-1	
ГД-20	Дагуугын зүсвэр-2	
ГД-21	Дагуугын зүсвэр-3	
ГД-22	Дагуугын зүсвэр-4	
ГД-23	Дагуугын зүсвэр-5	
ГД-24	Дагуугын зүсвэр-6	
ГД-25	Дагуугын зүсвэр-7	
ГД-26	Дагуугын зүсвэр-8	
ГД-27	Дагуугын зүсвэр-9	
ГД-28	Дагуугын зүсвэр-10	
ГД-29	Сувгийн огтлол	
ГД-30	ДХ-1-н байгуулалт болон А-А огтлол	
ГД-31	ДХ-2-н байгуулалт болон А-А огтлол	
ГД-32	ДХ-3-н байгуулалт болон А-А огтлол	
ГД-33	ДХ-4-н байгуулалт болон А-А огтлол	

"ГД"- МАРКИЙН ЗУРГИЙН ИЖ БҮРДЭЛ

Д/Д	ЗУРГИЙН НЭР	ТАЙЛБАР
ГД-34	ДХ-5-н байгуулалт болон А-А огтлол	
ГД-35	ДХ-6-н байгуулалт болон А-А огтлол	
ГД-36	ДХ-7-н байгуулалт болон А-А огтлол	
ГД-37	ДХ-8-н байгуулалт болон А-А огтлол	
ГД-38	ДХ-25. 29-н байгуулалт болон А-А огтлол	
ГД-39	ДХ-9-н байгуулалт болон А-А огтлол	
ГД-40	ДХ-10-н байгуулалт болон А-А огтлол	
ГД-41	ДХ-11-н байгуулалт болон А-А огтлол	
ГД-42	ДХ-27-н байгуулалт болон А-А огтлол	
ГД-43	ДХ-32-н байгуулалт болон А-А огтлол	
ГД-44	ДХ-26-н байгуулалт болон А-А огтлол	
ГД-45	ДХ-28-н байгуулалт болон А-А огтлол	
ГД-46	ДХ-30-н байгуулалт болон А-А огтлол	
ГД-47	ДХ-31-н байгуулалт болон А-А огтлол	
ГД-48	ДХ-15. 23-н байгуулалт болон А-А огтлол	
ГД-49	ДХ-24-н байгуулалт	
ГД-50	ДХ-12-н А-А огтлол	
ГД-51	ДХ-13-н байгуулалт болон А-А огтлол	
ГД-52	ДХ-17.20-н байгуулалт болон А-А огтлол	
ГД-53	ДХ-18.21-н байгуулалт болон А-А огтлол	
ГД-54	ДХ-19.22-н байгуулалт болон А-А огтлол	
ГД-55	ДХ-14.16-н байгуулалт болон А-А огтлол	
ГД-56	Зөөлөвч-1.2.3	
ГД-57	Зөөлөвч-5.6.8.22.23.24	
ГД-58	Зөөлөвч-7.9.10.11.14.17.21.25.26.27	
ГД-59	Зөөлөвч-12.13.15.18.19.20.28	
ГД-60	Үл хөдлөх тулгуур	

JODI PROJECT
"ЖОДИ ПРОЖЕКТ" ХХК БАРИЛГЫН ИЖ БҮРЭН ЗУРАГ ТӨСЛИЙН КОМПАНИ

"СУМЫН ТӨВИЙН ДУЛААН ХАНГАМЖ"
Дорнод аймаг, Чойбалсан сум

зургийн жагсаалт

Инженер		А.Мөнхбаатар	Е.Г.Шифр: JP/23-01	Масштаб:	Огноо: 2023.03
Гүйцэтгэсэн		А.Мөнхбаатар	Т.Г.Шифр:	Зургийн дугаар: ГД-2	Хуудас: 60
Шалгасан		Э.Мөнхтулга			

ГАДНА ДУЛААНЫ МАТЕРИАЛЫН ТУУВЭР

	Тэмдэглэгээ	Материалын нэрс	Тоо, ширхэг	Нэгж	Тайлбар жин , кг
1	2	3	4	5	6
		Дулааны трасс			
1	ГОСТ 10704-91 Т≥300°С; Р<2.5МПа	Ган хоолой, ф38х2.5	478	у/м	4.88
2	ГОСТ 10704-91 Т≥300°С; Р<2.5МПа	Ган хоолой, ф45х3.0	296	у/м	4.88
3	ГОСТ 10704-91 Т≥300°С; Р<2.5МПа	Ган хоолой, ф57х3.5	718	у/м	4.88
4	ГОСТ 10704-91 Т≥300°С; Р<2.5МПа	Ган хоолой, ф76х3.5	2310	у/м	4.88
5	ГОСТ 10704-91 Т≥300°С; Р<2.5МПа	Ган хоолой, ф89х4.0	584	у/м	4.88
6	ГОСТ 10704-91 Т≥300°С; Р<2.5МПа	Ган хоолой, ф108х4.0	64	у/м	4.88
7	ГОСТ 10704-91 Т≥300°С; Р<2.5МПа	Ган хоолой, ф133х4.5	502	у/м	4.88
8	ГОСТ 10704-91 Т≥300°С; Р<2.5МПа	Ган хоолой, ф159х4.5	342	у/м	4.88
9	ГОСТ 10704-91 Т≥300°С; Р<2.5МПа	Ган хоолой, ф219х5.0	68	у/м	4.88
10	Серия В.493-1	Гулсах тулгуур ГТ-17.10- ф219х5.0мм	12	ш	-
11	Серия В.493-1	Гулсах тулгуур ГТ-17.10- ф159х4.5мм	61	ш	-
12	Серия В.493-1	Гулсах тулгуур ГТ-17.10- ф133х4.5мм	112	ш	-
13	Серия В.493-1	Гулсах тулгуур ГТ-17.10- ф108х4.0мм	16	ш	-
14	Серия В.493-1	Гулсах тулгуур ГТ-17.10- ф89х4.0мм	168	ш	-
15	Серия В.493-1	Гулсах тулгуур ГТ-17.10- ф76х3.5мм	770	ш	-
16	Серия В.493-1	Гулсах тулгуур ГТ-17.10- ф57х3.5мм	240	ш	-
17	Серия В.493-1	Гулсах тулгуур ГТ-17.10- ф45х3.0мм	120	ш	-
18	Серия В.493-1	Гулсах тулгуур ГТ-17.10- ф38х2.5мм	239	ш	-
19	Серия Г-991-1. вып 1	Бетон дэр ОП-1, 200х200х90	1370	ш	10.0
20	Серия Г-991-1. вып 1	Бетон дэр ОП-2, 300х200х90	380	ш	15.0
21		Зэврэлтээс хамгаалах лакан түрхлэг	1470	м2	-
22	δ=50мм λ =0.8Вт/мК	Пенополиутран хэвлэмэл дулаалга, , ф200 ϱ=40кг/м3	68	у/м	-
23	δ=50мм λ =0.8Вт/мК	Пенополиутран хэвлэмэл дулаалга, , ф150 ϱ=40кг/м3	342	у/м	-
24	δ=50мм λ =0.8Вт/мК	Пенополиутран хэвлэмэл дулаалга, , ф125 ϱ=40кг/м3	502	у/м	-
25	δ=50мм λ =0.8Вт/мК	Пенополиутран хэвлэмэл дулаалга, , ф100 ϱ=40кг/м3	64	у/м	-
26	δ=50мм λ =0.8Вт/мК	Пенополиутран хэвлэмэл дулаалга, , ф80 ϱ=40кг/м3	584	у/м	-
27	δ=50мм λ =0.8Вт/мК	Пенополиутран хэвлэмэл дулаалга, , ф65 ϱ=40кг/м3	2310	у/м	-
28	δ=50мм λ =0.8Вт/мК	Пенополиутран хэвлэмэл дулаалга, , ф50 ϱ=40кг/м3	718	у/м	-
29	δ=50мм λ =0.8Вт/мК	Пенополиутран хэвлэмэл дулаалга, , ф40 ϱ=40кг/м3	296	у/м	-
30	δ=50мм λ =0.8Вт/мК	Пенополиутран хэвлэмэл дулаалга, , ф32 ϱ=40кг/м3	478	у/м	-
31	ГОСТ 10704-91 Т≥300°С; Р<2.5МПа	Ган отвод, 90°, ф219х5.0	16	ш	0.6
32	ГОСТ 10704-91 Т≥300°С; Р<2.5МПа	Ган отвод, 90°, ф159х4.5	38	ш	0.6
33	ГОСТ 10704-91 Т≥300°С; Р<2.5МПа	Ган отвод, 60°, ф133х4.5	8	ш	0.6
34	ГОСТ 10704-91 Т≥300°С; Р<2.5МПа	Ган отвод, 90°, ф108х4.0	8	ш	0.6
35	ГОСТ 10704-91 Т≥300°С; Р<2.5МПа	Ган отвод, 90°, ф89х4.0	40	ш	0.6
36	ГОСТ 10704-91 Т≥300°С; Р<2.5МПа	Ган отвод, 90°, ф76х3.5	120	ш	0.6
46	ГОСТ 10704-91 Т≥300°С; Р<2.5МПа	Ган отвод, 90°, ф57х3.0	60	ш	0.6
47	ГОСТ 10704-91 Т≥300°С; Р<2.5МПа	Ган отвод, 90°, ф45х3.0	30	ш	0.6
48	ГОСТ 10704-91 Т≥300°С; Р<2.5МПа	Ган отвод, 90°, ф38х2.5	44	ш	0.6
49	δ=50мм λ =0.8Вт/мК	Пенополиутран хэвлэмэл дулаалга, отвод, 90°, ф200 ϱ=40кг/м3	16	ш	-
50	δ=50мм λ =0.8Вт/мК	Пенополиутран хэвлэмэл дулаалга, отвод, 90°, ф150 ϱ=40кг/м3	38	ш	-
51	δ=50мм λ =0.8Вт/мК	Пенополиутран хэвлэмэл дулаалга, отвод, 90°, ф125 ϱ=40кг/м3	8	ш	-
52	δ=50мм λ =0.8Вт/мК	Пенополиутран хэвлэмэл дулаалга, отвод, 90°, ф100 ϱ=40кг/м3	8	ш	-
53	δ=50мм λ =0.8Вт/мК	Пенополиутран хэвлэмэл дулаалга, отвод, 90°, ф80 ϱ=40кг/м3	40	ш	-
54	δ=50мм λ =0.8Вт/мК	Пенополиутран хэвлэмэл дулаалга, отвод, 90°, ф65 ϱ=40кг/м3	120	ш	-
55	δ=50мм λ =0.8Вт/мК	Пенополиутран хэвлэмэл дулаалга, отвод, 90°, ф50 ϱ=40кг/м3	60	ш	-
56	δ=50мм λ =0.8Вт/мК	Пенополиутран хэвлэмэл дулаалга, отвод, 90°, ф40 ϱ=40кг/м3	30	ш	-
57	δ=50мм λ =0.8Вт/мК	Пенополиутран хэвлэмэл дулаалга, отвод, 90°, ф32 ϱ=40кг/м3	44	ш	-
58	Серия Г-015-1	Үл хөдлөх тулгуур Т3.11-219	1	ком	
59	Серия Г-015-1	Үл хөдлөх тулгуур Т3.09-159	5	ком	
60	Серия Г-015-1	Үл хөдлөх тулгуур Т3.08-133	5	ком	
61	Серия Г-015-1	Үл хөдлөх тулгуур Т3.07-108	1	ком	
62	Серия Г-015-1	Үл хөдлөх тулгуур Т3.06-89	6	ком	
63	Серия Г-015-1	Үл хөдлөх тулгуур Т3.05-76	24	ком	
64	Серия Г-015-1	Үл хөдлөх тулгуур Т3.04-57	8	ком	
65	Серия Г-015-1	Үл хөдлөх тулгуур Т3.03-45	9	ком	
66	Серия Г-015-1	Үл хөдлөх тулгуур Т3.02-38	10	ком	
67	MNS 3875: 1986	Цутгамал суваг /800х385х150/	3802	у/м	-
68	MNS 3875: 1986	Цутгамал суваг /1000х460х150/	1150	у/м	
69	MNS 3875: 1986	Цутгамал суваг /1000х610х150/	404	у/м	
70	М350	Сувгийн хучилт/2970х1150х100/	1803	ш	

JODI PROJECT
"ЖОДИ ПРОЖЕКТ" ХХК БАРИЛГЫН ИЖ БҮРЭН ЗӨВШӨӨРӨЛТЭЙ КОМПАНИ

"СУМЫН ТӨВИЙН ДУЛААН ХАНГАМЖ"
Дорнод аймаг, Чойбалсан сум
Материалын түүвэр /Гадна дулаан/

Инженер		А.Мөнхбаатар	Е.Г.Шифр: JP/23-01	Масштаб:	Огноо: 2023.03
Гүйцэтгэсэн		А.Мөнхбаатар	Т.Г.Шифр:	Зургийн дугаар: ГД-3	Хуудас: 60
Шалгасан		Э.Мөнхтулга			

ГАДНА ДУЛААНЫ МАТЕРИАЛЫН ТУУВЭР

	Тэмдэглэгээ	Материалын нэрс	Тоо, ширхэг	Нэгж	Тайлбар жин , кг
1	2	3	4	5	6
		Дулааны трасс			
1	Серия Г-991-1, Вып 2	Ган хоолойгоор хийсэн П- хэлбэрийн компенсатор Ф219х5.0	1	ком	-
2	Серия Г-991-1, Вып 2	Ган хоолойгоор хийсэн П- хэлбэрийн компенсатор Ф159х4.5	4	ком	-
3	Серия Г-991-1, Вып 2	Ган хоолойгоор хийсэн П- хэлбэрийн компенсатор Ф133х4.5	1	ком	-
4	Серия Г-991-1, Вып 2	Ган хоолойгоор хийсэн П- хэлбэрийн компенсатор Ф108х4.0	1	ком	-
5	Серия Г-991-1, Вып 2	Ган хоолойгоор хийсэн П- хэлбэрийн компенсатор Ф89х4.0	3	ком	-
6	Серия Г-991-1, Вып 2	Ган хоолойгоор хийсэн П- хэлбэрийн компенсатор Ф76х3.5	10	ком	-
7	Серия Г-991-1, Вып 2	Ган хоолойгоор хийсэн П- хэлбэрийн компенсатор Ф57х3.0	5	ком	-
8	Серия Г-991-1, Вып 2	Ган хоолойгоор хийсэн П- хэлбэрийн компенсатор Ф38х2.5	3	ком	-
9	Серия Г-991-1, Вып 1	Дулааны худаг ТК-1 1700х1500х2000h	7	ком	-
10	Серия Г-991-1, Вып 1	Дулааны худаг ТК-2 2000х2000х2000h	20	ком	-
11	Серия Г-991-1, Вып 1	Дулааны худаг ТК-3 2500х2000х2000h	2	ком	-
12	Серия Г-991-1, Вып 1	Дулааны худаг ТК-4 2500х2500х2000h	2	ком	-
13	Серия Г-991-1, Вып 1	Дулааны худаг ТК-2 3000х2500х2000h	1	ком	-
14	BROEN	Бөмбөлгөн хаалт Ф200	2	ш	-
15	BROEN	Бөмбөлгөн хаалт Ф150	2	ш	-
16	BROEN	Бөмбөлгөн хаалт Ф125	2	ш	-
17	BROEN	Бөмбөлгөн хаалт Ф100	2	ш	-
18	BROEN	Бөмбөлгөн хаалт Ф80	8	ш	-
19	BROEN	Бөмбөлгөн хаалт Ф70	18	ш	-
20	BROEN	Бөмбөлгөн хаалт Ф50	4	ш	-
21	BROEN	Бөмбөлгөн хаалт Ф40	10	ш	-
22	BROEN	Бөмбөлгөн хаалт Ф32	8	ш	-

JODI PROJECT
"ЖОДИ ПРОЖЕКТ" ХХК БАРИЛГЫН ИЖ БҮРЭН ЗУРАГ ТӨСЛИЙН КОМПАНИ

"СУМЫН ТӨВИЙН ДУЛААН ХАНГАМЖ"
Дорнод аймаг, Чойбалсан сум
Материалын түүвэр /Гадна дулаан/

Инженер		А.Мөнхбаатар	Е.Г.Шифр: JP/23-01	Масштаб:	Огноо: 2023.03
Гүйцэтгэсэн		А.Мөнхбаатар	Т.Г.Шифр:	Зургийн дугаар: ГД-4	Хуудас: 60
Шалгасан		Э.Мөнхтулга			

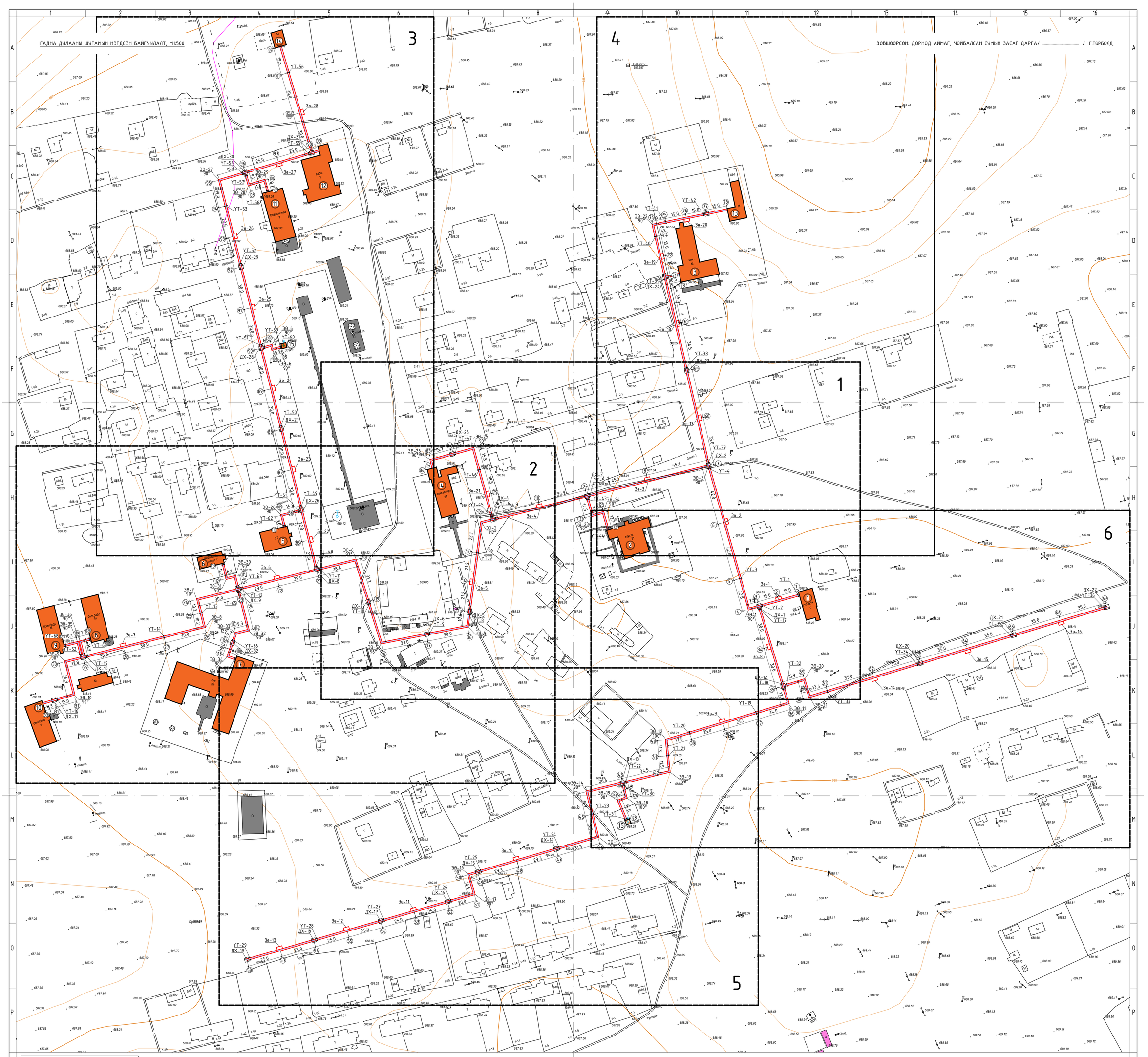

Таних тэмдэг	
	Шинээр төлөвлөх дулааны шугам
	Нэвтрэх суваг
	Дулааны худаг
УТ-1	Ул хөдлөх тулгуур
Д.1 Д.2	Одоо байгаа дулааны шугам
	П компенсатор
	Бохирын шугам
	Цахилгааны шугам
шилэн кабель	Холбооны шугам
	Одоо байгаа барилга
1	Онцлах цэгийн дугаар
1	Барилгын дугаар

Барилгын нэр	
1	Халаалтын зуух
2	Хүүхдийн цэцэрлэг
3	Нэгдсэн эмнэлэг
4	Засаг даргын тамгын газар
5	2 давхар байр
6	Цагдаагын газар
7	Сургууль

8	Дотуур байр-1
9	Дотуур байр-2
10	Дотуур байр-3
11	Соёлын төв
12	Шинэ соёлын төв
13	Моорог
14	Гандан
15	Цэвэр усны худаг

JODI PROJECT
"ХОДИ ПРОЖЕКТ" ХХК БАРИЛГЫН ИЖ БҮРЭН ЭЧЛАГ ТӨСЛИЙН КОМПАНИ

"СУМЫН ТӨВИЙН ДУЛААН ХАНГАМЖ"
Дорнод аймаг, Чойбалсан сум

ДУЛААНЫ ШУГАМЫН НЭГДСЭН БАЙГУУЛАЛТ

Инженер		А.Мөнхбаатар	Е.Г.Шифр: JP/23-01	Масштаб: 1:500	Огноо: 2023.03
Гүйцэтгэсэн		А.Мөнхбаатар	Т.Г.Шифр:	Зургийн дугаар: ГД-4	Хуудас: 60
Шалгасан		Э.Мөнхтулга			

ГАДНА ДУЛААНЫ ШУГАМЫН ХЭСЭГЧИЛСЭН БАЙГУУЛАЛТ-1, М1:500

Таних тэмдэг

	Шинээр төлөвлөх дулааны шугам
	Нэвтрэх суваг
	Дулааны худаг
УТ-1	Үл хөдлөх тулгуур
Д.1 / Д.2	Одоо байгаа дулааны шугам
	П компенсатор
	Бохирын шугам
	Цахилгааны шугам
шилэн кабель	Холбооны шугам
	Одоо байгаа барилга
1	Онцлах цэгийн дугаар
1	Барилгын дугаар

Барилгын нэр

1	Халаалтын зуух	8	Дотуур байр-1
2	Хүүхдийн цэцэрлэг	9	Дотуур байр-2
3	Нэгдсэн эмнэлэг	10	Дотуур байр-3
4	Засаг даргын тамгын газар	11	Соёлын төв
5	2 давхар байр	12	Шинэ соёлын төв
6	Цагдаагын газар	13	Моорог
7	Сургууль	14	Гандан
		15	Цэвэр усны худаг

JODI PROJECT
"ЖОДИ ПРОЖЕКТ" ХХК БАРИЛГЫН ИЖ БҮРЭН ЗӨВШӨӨРӨЛ ТӨСЛИЙН КОМПАНИ

"СУМЫН ТӨВИЙН ДУЛААН ХАНГАМЖ"
Дорнод аймаг, Чойбалсан сум

ДУЛААНЫ ШУГАМЫН ХЭСЭГЧИЛСЭН БАЙГУУЛАЛТ-1

Инженер		А.Мөнхбаатар	Е.Г.Шифр: JP/23-01	Масштаб:	Огноо: 2023.03
Гүйцэтгэсэн		А.Мөнхбаатар	Т.Г.Шифр:	Зургийн дугаар: ГД-5	Хуудас: 60
Шалгасан		Э.Мөнхтулга			

ГАДНА ДУЛААНЫ ШУГАМЫН ХЭСЭГЧИЛСЭН БАЙГУУЛАЛТ-2, М1:500

Таних тэмдэг

	Шинээр төлөвлөх дулааны шугам
	Нэвтрэх сувag
	Дулааны худаг
УТ-1	Ул хөдлөх тулгуур
Д.1 / Д.2	Одоо байгаа дулааны шугам
	П компенсатор
	Бохирын шугам
	Цахилгааны шугам
шилэн кабель	Холбооны шугам
	Одоо байгаа барилга
1	Онцлох цэгийн дугаар
1	Барилгын дугаар

Барилгын нэр

1	Халаалтын зуух	6	Цагдаагын газар	11	Соёлын төв
2	Хүүхдийн цэцэрлэг	7	Сургууль	12	Шинэ соёлын төв
3	Нэгдсэн эмнэлэг	8	Дотуур байр-1	13	Моорог
4	Засаг даргын тамгын газар	9	Дотуур байр-2	14	Гандан
5	2 давхар байр	10	Дотуур байр-3	15	Цэвэр усны худаг

JODI PROJECT
"ЖОДИ ПРОЖЕКТ" ХХК БАРИЛГЫН ИЖ БҮРЭН ЗУРАГ ТӨСЛИЙН КОМПАНИ

"СУМЫН ТӨВИЙН ДУЛААН ХАНГАМЖ"
Дорнод аймаг, Чойбалсан сум

ДУЛААНЫ ШУГАМЫН ХЭСЭГЧИЛСЭН БАЙГУУЛАЛТ-2

Инженер		А.Мөнхбаатар	Е.Г.Шифр: JP/23-01	Масштаб:	Огноо: 2023.03
Гүйцэтгэсэн		А.Мөнхбаатар	Т.Г.Шифр:	Зургийн дугаар: ГД-6	Хуудас: 60
Шалгасан		Э.Мөнхтулга			

ГАДНА ДУЛААНЫ ШУГАМЫН ХЭСЭГЧИЛСЭН БАЙГУУЛАЛТ-3, М1:500

Барилгын нэр			
1	Халаалтын зуух	8	Дотуур байр-1
2	Хүүхдийн цэцэрлэг	9	Дотуур байр-2
3	Нэгдсэн эмнэлэг	10	Дотуур байр-3
4	Засаг даргын тамгын газар	11	Соёлын төв
5	2 давхар байр	12	Шинэ соёлын төв
6	Цагдаагын газар	13	Моорог
7	Сургууль	14	Гандан
		15	Цэвэр усны худаг

Таних тэмдэг	
	Шинээр төлөвлөх дулааны шугам
	Нэвтрэх суваг
	Дулааны худаг
УТ-1	Үл хөдлөх тулгуур
Д.1 / Д.2	Одоо байгаа дулааны шугам
	П компенсатор
	Бохирын шугам
	Цахилгааны шугам
шилэн кабель	Холбооны шугам
	Одоо байгаа барилга
1	Онцлах цэгийн дугаар
1	Барилгын дугаар

JODI PROJECT
"ЖОДИ ПРОЖЕКТ" ХХК БАРИЛГЫН ИЖ БҮРЭН ЗУРАГ ТӨСЛИЙН КОМПАНИ

"СУМЫН ТӨВИЙН ДУЛААН ХАНГАМЖ"
Дорнод аймаг, Чойбалсан сум

ДУЛААНЫ ШУГАМЫН ХЭСЭГЧИЛСЭН БАЙГУУЛАЛТ-3

Инженер		А.Мөнхбаатар	Е.Г.Шифр: JP/23-01	Масштаб:	Огноо: 2023.03
Гүйцэтгэсэн		А.Мөнхбаатар	Т.Г.Шифр:	Зургийн дугаар: ГД-7	Хуудас: 60
Шалгасан		Э.Мөнхтулга			

ГАДНА ДУЛААНЫ ШУГАМЫН ХЭСЭГЧИЛСЭН БАЙГУУЛАЛТ-4, М1:500

Таних тэмдэг	
	Шинээр төлөвлөх дулааны шугам
	Нэвтрэх сувag
	Дулааны худаг
УТ-1	Үл хөдлөх тулгуур
Д.1 Д.2	Одоо байгаа дулааны шугам
	П компенсатор
	Бохирын шугам
	Цахилгааны шугам
шилэн кабель	Холбооны шугам
	Одоо байгаа барилга
1	Онцлах цэгийн дугаар
1	Барилгын дугаар

Барилгын нэр			
1	Халаалтын зуух	8	Дотуур байр-1
2	Хүүхдийн цэцэрлэг	9	Дотуур байр-2
3	Нэгдсэн эмнэлэг	10	Дотуур байр-3
4	Засаг даргын тамгын газар	11	Соёлын төв
5	2 давхар байр	12	Шинэ соёлын төв
6	Цагдаагын газар	13	Моорог
7	Сургууль	14	Гандан
		15	Цэвэр усны худаг

			"СУМЫН ТӨВИЙН ДУЛААН ХАНГАМЖ"		
			Дорнод аймаг, Чойбалсан сум		
			ДУЛААНЫ ШУГАМЫН ХЭСЭГЧИЛСЭН БАЙГУУЛАЛТ-4		
Инженер		А.Мөнхбаатар	Е.Г.Шифр: JP/23-01	Масштаб:	Огноо: 2023.03
Гүйцэтгэсэн		А.Мөнхбаатар	Т.Г.Шифр:	Зургийн дугаар: ГД-8	Хуудас: 60
Шалгасан		Э.Мөнхтулга			

JODI PROJECT
"ЖОДИ ПРОЖЕКТ" ХХК БАРИЛГЫН ИЖ БҮРЭН ЗУРАГ ТӨСЛИЙН КОМПАНИ

ГАДНА ДУЛААНЫ ШУГАМЫН ХЭСЭГЧИЛСЭН БАЙГУУЛАЛТ-5, М1:500

Таних тэмдэг	
	Шинээр төлөвлөх дулааны шугам
	Нэвтрэх сувag
	Дулааны худаг
УТ-1	Үл хөдлөх тулгуур
Д.1 / Д.2	Одоо байгаа дулааны шугам
	П компенсатор
	Бохирын шугам
	Цахилгааны шугам
шилэн кабель	Холбооны шугам
	Одоо байгаа барилга
1	Онцлох цэгийн дугаар
1	Барилгын дугаар

Барилгын нэр			
1	Халаалтын зуух	8	Дотуур байр-1
2	Хүүхдийн цэцэрлэг	9	Дотуур байр-2
3	Нэгдсэн эмнэлэг	10	Дотуур байр-3
4	Засаг даргын тамгын газар	11	Соёлын төв
5	2 давхар байр	12	Шинэ соёлын төв
6	Цагдаагын газар	13	Моорог
7	Сургууль	14	Гандан
		15	Цэвэр усны худаг

"ЖОДИ ПРОЖЕКТ" ХХК БАРИЛГЫН ИЖ БҮРЭН ЗӨВРАГ ТӨСЛИЙН КОМПАНИ	"СУМЫН ТӨВИЙН ДУЛААН ХАНГАМЖ" Дорнод аймаг, Чойбалсан сум					
	ДУЛААНЫ ШУГАМЫН ХЭСЭГЧИЛСЭН БАЙГУУЛАЛТ-5					
	Инженер		А.Мөнхбаатар	Е.Г.Шифр: JP/23-01	Масштаб:	Огноо: 2023.03
	Гүйцэтгэсэн		А.Мөнхбаатар	Т.Г.Шифр:	Зургийн дугаар: ГД-9	Хуудас: 60
	Шалгасан		Э.Мөнхтулга			

Барилгын нэр			
1	Халаалтын зуух	8	Дотуур байр-1
2	Хүүхдийн цэцэрлэг	9	Дотуур байр-2
3	Нэгдсэн эмнэлэг	10	Дотуур байр-3
4	Засаг даргын тамгын газар	11	Соёлын төв
5	2 давхар байр	12	Шинэ соёлын төв
6	Цагдаагын газар	13	Моорог
7	Сургууль	14	Гандан
		15	Цэвэр усны худаг

Таних тэмдэг	
	Шинээр төлөвлөх дулааны шугам
	Нэвтрэх суваг
	Дулааны худаг
ҮТ-1	Үл хөдлөх тулгуур
Д.1 Д.2	Одоо байгаа дулааны шугам
	П компенсатор
	Бохирын шугам
	Цахилгааны шугам
шилэн кабель	Холбооны шугам
	Одоо байгаа барилга
1	Онцлах цэгийн дугаар
1	Барилгын дугаар

JODI PROJECT
"ЖОДИ ПРОЖЕКТ" ХХК БАРИЛГЫН ИЖ БҮРЭН ЗУРАГ ТӨСЛИЙН КОМПАНИ

"СУМЫН ТӨВИЙН ДУЛААН ХАНГАМЖ"
Дорнод аймаг, Чойбалсан сум

ДУЛААНЫ ШУГАМЫН ХЭСЭГЧИЛСЭН БАЙГУУЛАЛТ-6

Инженер		А.Мөнхбаатар	Е.Г.Шифр: JP/23-01	Масштаб:	Огноо: 2023.03
Гүйцэтгэсэн		А.Мөнхбаатар	Т.Г.Шифр:	Зургийн дугаар: ГД-10	Хуудас: 60
Шалгасан		Э.Мөнхтулга			

ГАДНА ДУЛААНЫ ШУГАМЫН НЭГДСЭН ТОЙМ

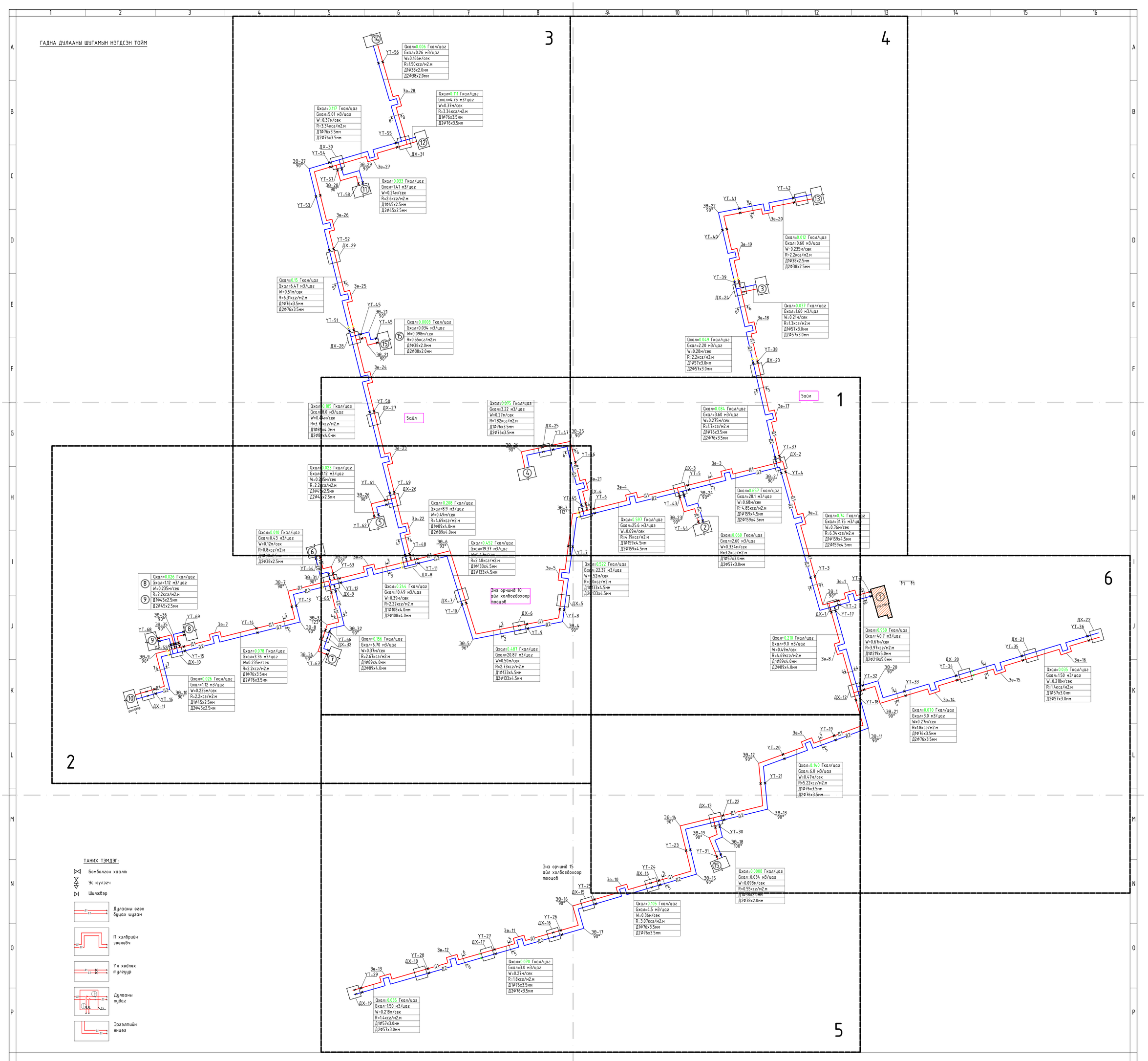

ТАНИХ ТЭМДЭГ:

- Бөмбөлгөн хаалт
- Ус юүлэгч
- Шилжвэр
- Дулааны өгөх бүцах шугам
- П хэлбрийн зөөлөвч
- Үл хөдлөх тулгуур
- Дулааны худаг
- Эргэлтийн өнцөг

Барилгын нэр	
1	Халаалтын зуух
2	Хүүхдийн цэцэрлэг
3	Нэгдсэн эмнэлэг
4	Засаг даргын тамгын газар
5	2 давхар байр
6	Цагдаагын газар
7	Сургууль
8	Дотуур байр-1
9	Дотуур байр-2
10	Дотуур байр-3
11	Соёлын төв
12	Шинэ соёлын төв
13	Моорог
14	Гандан
15	Цэвэр усны худаг

"СУМЫН ТӨВИЙН ДУЛААН ХАНГАМЖ"
Дорнод аймаг, Чойбалсан сум
ДУЛААНЫ ШУГАМЫН НЭГДСЭН ТОЙМ

Инженер		А.Мөнхбаатар	Е.Г.Шифр: JP/23-01	Масштаб: 1:500	Огноо: 2023.03
Гүйцэтгэсэн		А.Мөнхбаатар	Т.Г.Шифр:	Зургийн дугаар: ГД-11	Хуудас: 60
Шалгасан		Э.Мөнхтулга			

JODI PROJECT
"ЖОДИ ПРОЖЕКТ" ХХК БАРИЛГЫН ИЖ БҮРЭН ЭЗРАГ ТӨСЛИЙН КОМПАНИ

ДУЛААНЫ ШУГАМЫН ХЭСЭГЧИЛСЭН ТОЙМ-1

5айл

УТ-50
ДХ-27
Зө-23
УТ-61
УТ-49
ДХ-26
Зө-22
УТ-48
ЭӨ-6
93°
УТ-11
ДХ-8
Д1
Д2

Qхал=	0.208 Гкал/цаг
Gхал=	8.9 м3/цаг
W=	0.49м/сек
R=	4.69ксг/м2.м
Д1	⌀89х4.0мм
Д2	⌀89х4.0мм

Qхал=	0.452 Гкал/цаг
Gхал=	19.37 м3/цаг
W=	0.47м/сек
R=	2.48ксг/м2.м
Д1	⌀133х4.5мм
Д2	⌀133х4.5мм

Qхал=	0.244 Гкал/цаг
Gхал=	10.49 м3/цаг
W=	0.39м/сек
R=	2.22ксг/м2.м
Д1	⌀108х4.0мм
Д2	⌀108х4.0мм

Qхал=	0.156 Гкал/цаг
Gхал=	6.70 м3/цаг
W=	0.37м/сек
R=	2.67ксг/м2.м
Д1	⌀89х4.0мм
Д2	⌀89х4.0мм

Qхал=	0.075 Гкал/цаг
Gхал=	3.22 м3/цаг
W=	0.27м/сек
R=	1.82ксг/м2.м
Д1	⌀76х3.5мм
Д2	⌀76х3.5мм

ДХ-25
УТ-47
ЭӨ-25
90°
ЭӨ-26
90°
УТ-46
Зө-21
ДХ-4
УТ-45
УТ-6
ЭӨ-3
112°
УТ-7
Зө-5
ДХ-7
УТ-10
ДХ-6
ДХ-5
УТ-8
ЭӨ-4
90°
УТ-9
ЭӨ-5
96°
Д1
Д2

Энэ орчимд 10 айл холбогдохоор тооцов

Qхал=	0.487 Гкал/цаг
Gхал=	20.87 м3/цаг
W=	0.50м/сек
R=	2.73ксг/м2.м
Д1	⌀133х4.5мм
Д2	⌀133х4.5мм

Qхал=	0.522 Гкал/цаг
Gхал=	22.37 м3/цаг
W=	0.52м/сек
R=	3.0ксг/м2.м
Д1	⌀133х4.5мм
Д2	⌀133х4.5мм

Зө-4
ДХ-3
УТ-5
УТ-43
ЭӨ-24
90°
ЭӨ-23
90°
УТ-44
Д1
Д2

Qхал=	0.597 Гкал/цаг
Gхал=	25.6 м3/цаг
W=	0.69м/сек
R=	4.19ксг/м2.м
Д1	⌀159х4.5мм
Д2	⌀159х4.5мм

Qхал=	0.060 Гкал/цаг
Gхал=	2.60 м3/цаг
W=	0.334м/сек
R=	3.2ксг/м2.м
Д1	⌀57х3.0мм
Д2	⌀57х3.0мм

Qхал=	0.084 Гкал/цаг
Gхал=	3.60 м3/цаг
W=	0.275м/сек
R=	1.7ксг/м2.м
Д1	⌀76х3.5мм
Д2	⌀76х3.5мм

Зө-17
Зө-3
УТ-37
ДХ-2
ЭӨ-2
90°
УТ-4
Зө-2
УТ-3
Зө-1
УТ-1
ЭӨ-1
90°
УТ-2
ДХ-1
УТ-17
Зө-8
ЭӨ-20
90°
УТ-32
ДХ-12
УТ-18
ЭӨ-21
Д1
Д2

Qхал=	0.657 Гкал/цаг
Gхал=	28.1 м3/цаг
W=	0.68м/сек
R=	4.85ксг/м2.м
Д1	⌀159х4.5мм
Д2	⌀159х4.5мм

Qхал=	0.74 Гкал/цаг
Gхал=	31.75 м3/цаг
W=	0.76м/сек
R=	6.34ксг/м2.м
Д1	⌀159х4.5мм
Д2	⌀159х4.5мм

Qхал=	0.210 Гкал/цаг
Gхал=	9.0 м3/цаг
W=	0.49м/сек
R=	4.69ксг/м2.м
Д1	⌀89х4.0мм
Д2	⌀89х4.0мм

Qхал=	0.950 Гкал/цаг
Gхал=	40.7 м3/цаг
W=	0.67м/сек
R=	3.97ксг/м2.м
Д1	⌀219х5.0мм
Д2	⌀219х5.0мм

Уур.зуух

Барилгын нэр			
1	Халаалтын зуух	8	Дотуур байр-1
2	Хүүхдийн цэцэрлэг	9	Дотуур байр-2
3	Нэгдсэн эмнэлэг	10	Дотуур байр-3
4	Засаг даргын тамгын газар	11	Соёлын төв
5	2 давхар байр	12	Шинэ соёлын төв
6	Цагдаагын газар	13	Моорог
7	Сургууль	14	Гандан
		15	Цэвэр усны худаг

JODI PROJECT
"ЖОДИ ПРОЖЕКТ" ХХК БАРИЛГЫН ИЖ БҮРЭН ЗӨВШӨӨРӨЛ ТӨСЛИЙН КОМПАНИ

"СУМЫН ТӨВИЙН ДУЛААН ХАНГАМЖ"
Дорнод аймаг, Чойбалсан сум

ДУЛААНЫ ШУГАМЫН ХЭСЭГЧИЛСЭН ТОЙМ-1

Инженер		А.Мөнхбаатар	Е.Г.Шифр: JP/23-01	Масштаб:	Огноо: 2023.03
Гүйцэтгэсэн		А.Мөнхбаатар	Т.Г.Шифр:	Зургийн дугаар: ГД-12	Хуудас: 60
Шалгасан		Э.Мөнхтулга			

ДУЛААНЫ ШУГАМЫН ХЭСЭГЧИЛСЭН ТОЙМ-2

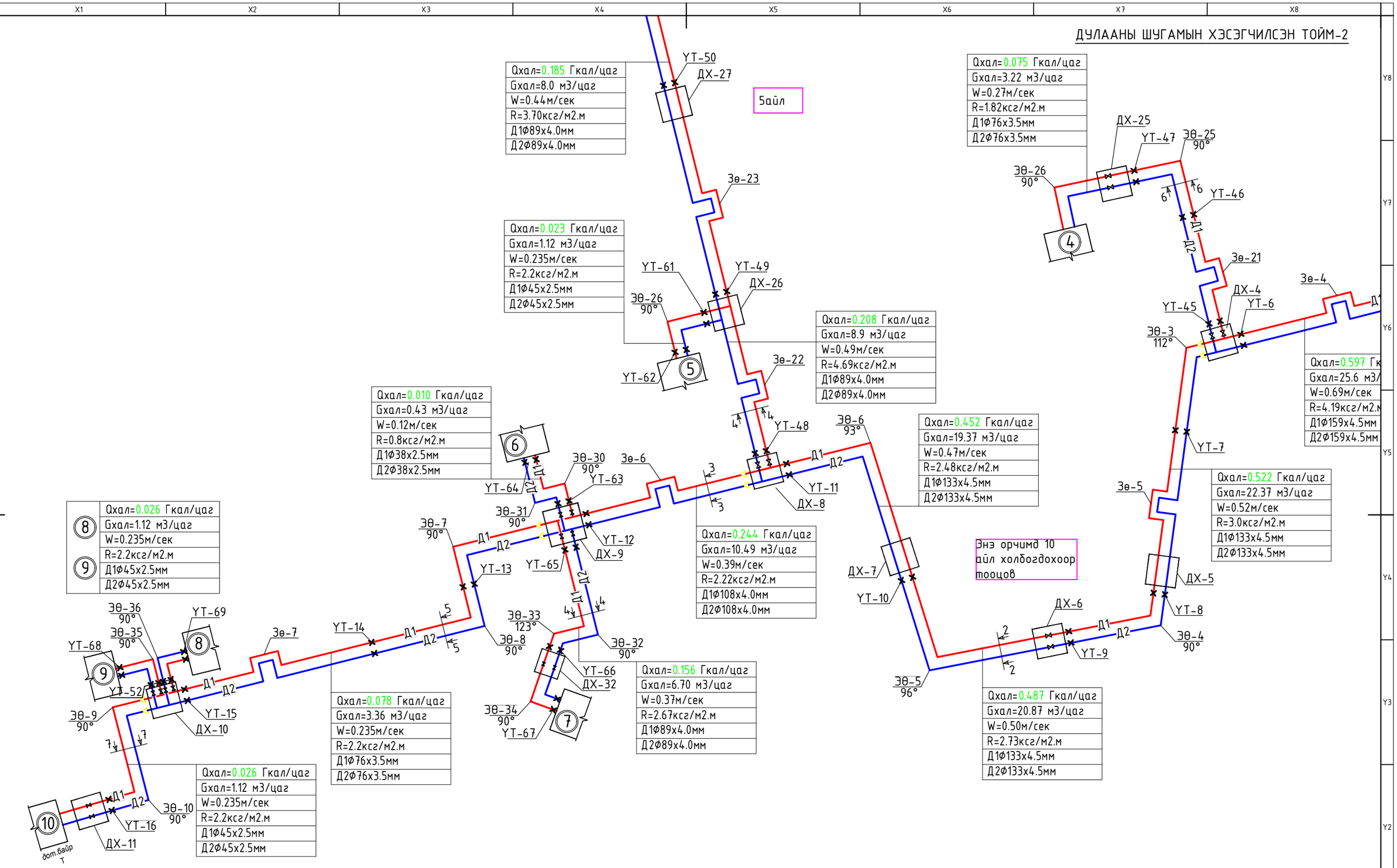

Барилгын нэр					
1	Халаалтын зуух	6	Цагдаагын газар	11	Соёлын төв
2	Хүүхдийн цэцэрлэг	7	Сургууль	12	Шинэ соёлын төв
3	Нэгдсэн эмнэлэг	8	Дотуур байр-1	13	Моорог
4	Засаг даргын тамгын газар	9	Дотуур байр-2	14	Гандан
5	2 давхар байр	10	Дотуур байр-3	15	Цэвэр усны худаг

JODI PROJECT

"ЖОДИ ПРОЖЕКТ" ХХК БАРИЛГЫН ИЖ БҮРЭН ЗӨВРАГ ТӨСЛИЙН КОМПАНИ

"СУМЫН ТӨВИЙН ДУЛААН ХАНГАМЖ"

Дорнод аймаг, Чойбалсан сум

ДУЛААНЫ ШУГАМЫН ХЭСЭГЧИЛСЭН ТОЙМ-2

Инженер		А.Мөнхбаатар	Е.Г.Шифр: JP/23-01	Масштаб:	Огноо: 2023.03
Гүйцэтгэсэн		А.Мөнхбаатар	Т.Г.Шифр:	Зургийн дугаар: ГД-13	Хуудас: 60
Шалгасан		Э.Мөнхтулга			

ДУЛААНЫ ШУГАМЫН ХЭСЭГЧИЛСЭН ТОЙМ-3

Барилгын нэр			
1	Халаалтын зуух	8	Дотуур байр-1
2	Хүүхдийн цэцэрлэг	9	Дотуур байр-2
3	Нэгдсэн эмнэлэг	10	Дотуур байр-3
4	Засаг даргын тамгын газар	11	Соёлын төв
5	2 давхар байр	12	Шинэ соёлын төв
6	Цагдаагын газар	13	Моорог
7	Сургууль	14	Гандан
		15	Цэвэр усны худаг

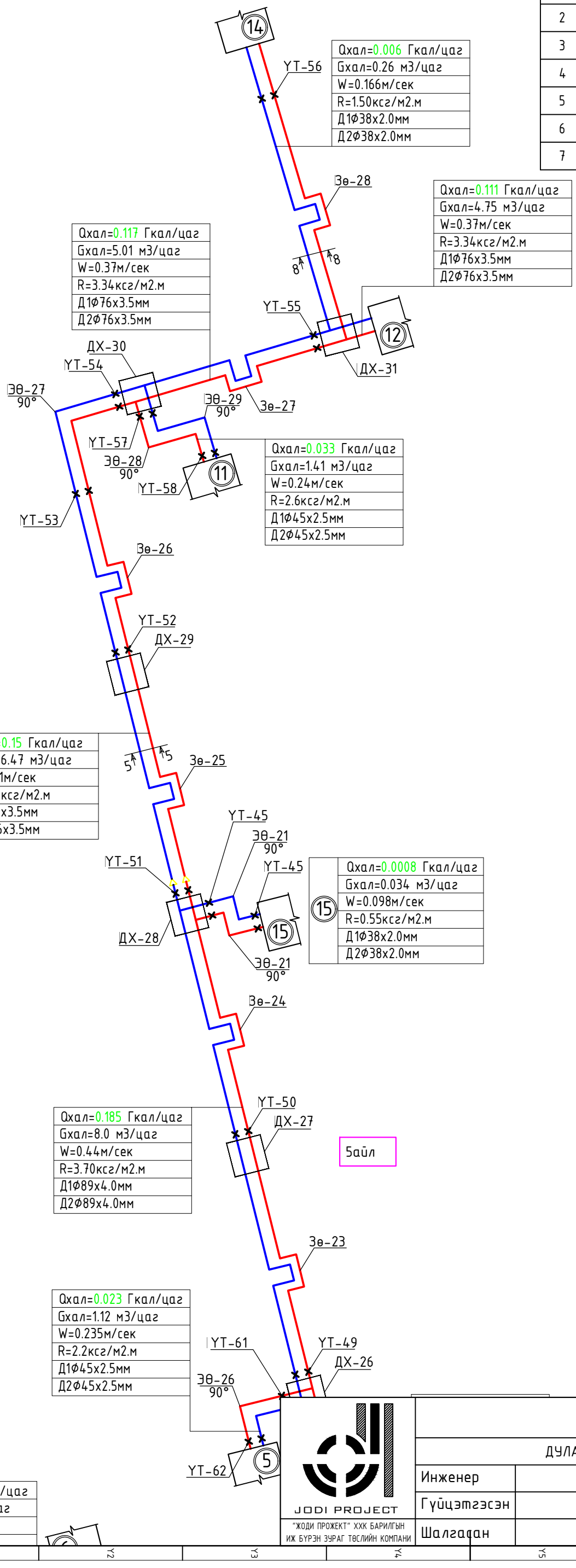

JODI PROJECT

"ЖОДИ ПРОЖЕКТ" ХХК БАРИЛГЫН ИЖ БҮРЭН ЗУРАГ ТӨСЛИЙН КОМПАНИ

"СУМЫН ТӨВИЙН ДУЛААН ХАНГАМЖ"

Дорнод аймаг, Чойбалсан сум

ДУЛААНЫ ШУГАМЫН ХЭСЭГЧИЛСЭН ТОЙМ-3

Инженер		А.Мөнхбаатар	Е.Г.Шифр: JP/23-01	Масштаб:	Огноо: 2023.03
Гүйцэтгэсэн		А.Мөнхбаатар	Т.Г.Шифр:	Зургийн дугаар: ГД-14	Хуудас: 60
Шалгасан		Э.Мөнхтулга			

ДУЛААНЫ ШУГАМЫН ХЭСЭГЧИЛСЭН ТОЙМ-4

Барилгын нэр			
1	Халаалтын зуух	8	Дотуур байр-1
2	Хүүхдийн цэцэрлэг	9	Дотуур байр-2
3	Нэгдсэн эмнэлэг	10	Дотуур байр-3
4	Засаг даргын тамгын газар	11	Соёлын төв
5	2 давхар байр	12	Шинэ соёлын төв
6	Цагдаагын газар	13	Моорог
7	Сургууль	14	Гандан
		15	Цэвэр усны худаг

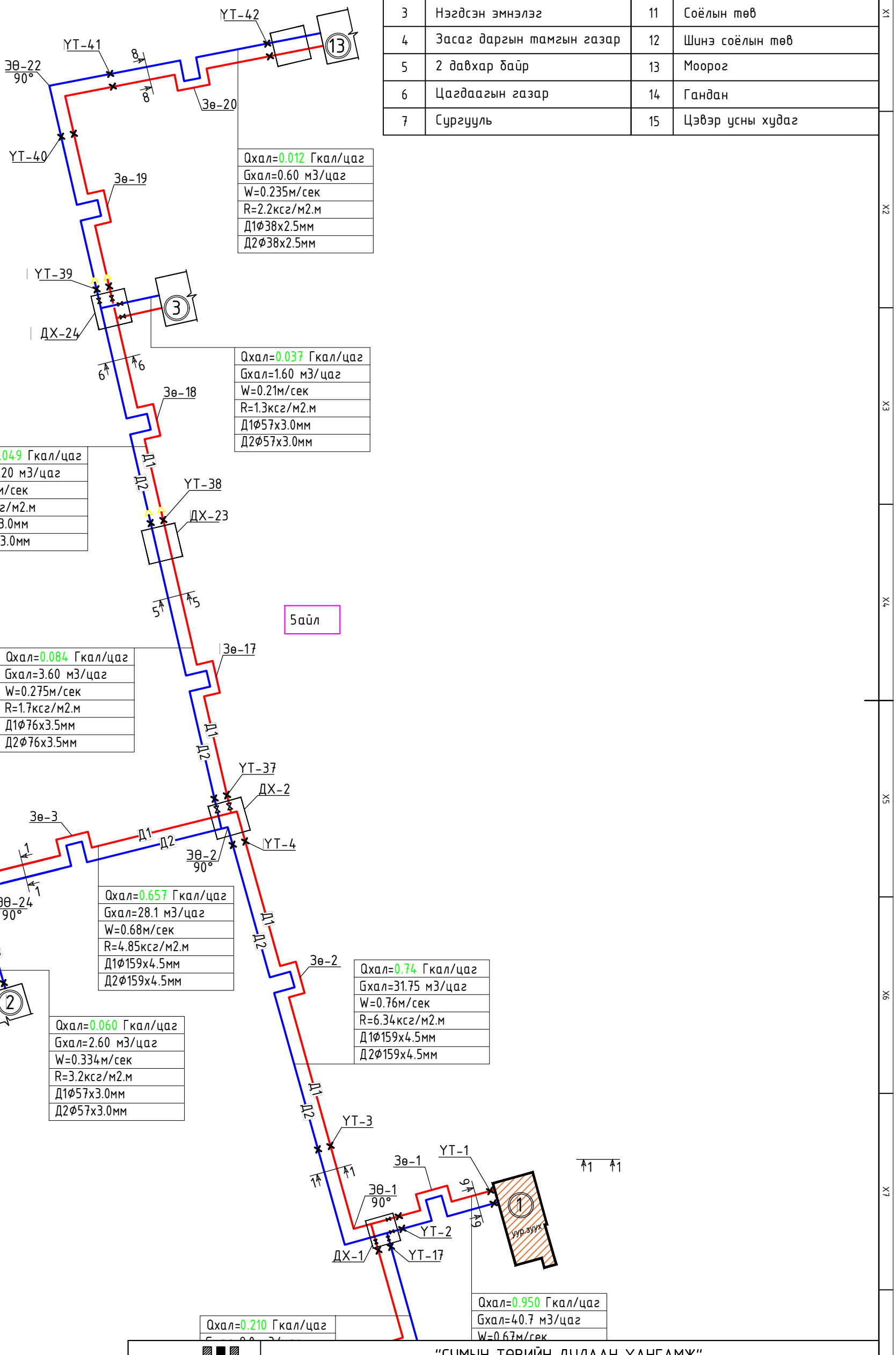

JODI PROJECT "ЖОДИ ПРОЖЕКТ" ХХК БАРИЛГЫН ИЖ БҮРЭН ЗУРАГ ТӨСЛИЙН КОМПАНИ	"СУМЫН ТӨВИЙН ДУЛААН ХАНГАМЖ" Дорнод аймаг, Чойбалсан сум				
	ДУЛААНЫ ШУГАМЫН ХЭСЭГЧИЛСЭН ТОЙМ-4				
Инженер		А.Мөнхбаатар	Е.Г.Шифр: JP/23-01	Масштаб:	Огноо: 2023.03
Гүйцэтгэсэн		А.Мөнхбаатар	Т.Г.Шифр:	Зургийн дугаар: ГД-15	Хуудас: 60
Шалгасан		Э.Мөнхтулга			

Барилгын нэр			
1	Халаалтын зуух	8	Дотуур байр-1
2	Хүүхдийн цэцэрлэг	9	Дотуур байр-2
3	Нэгдсэн эмнэлэг	10	Дотуур байр-3
4	Засаг даргын тамгын газар	11	Соёлын төв
5	2 давхар байр	12	Шинэ соёлын төв
6	Цагдаагын газар	13	Моорог
7	Сургууль	14	Гандан
		15	Цэвэр усны худаг

ДУЛААНЫ ШУГАМЫН ХЭСЭГЧИЛСЭН ТОЙМ-5

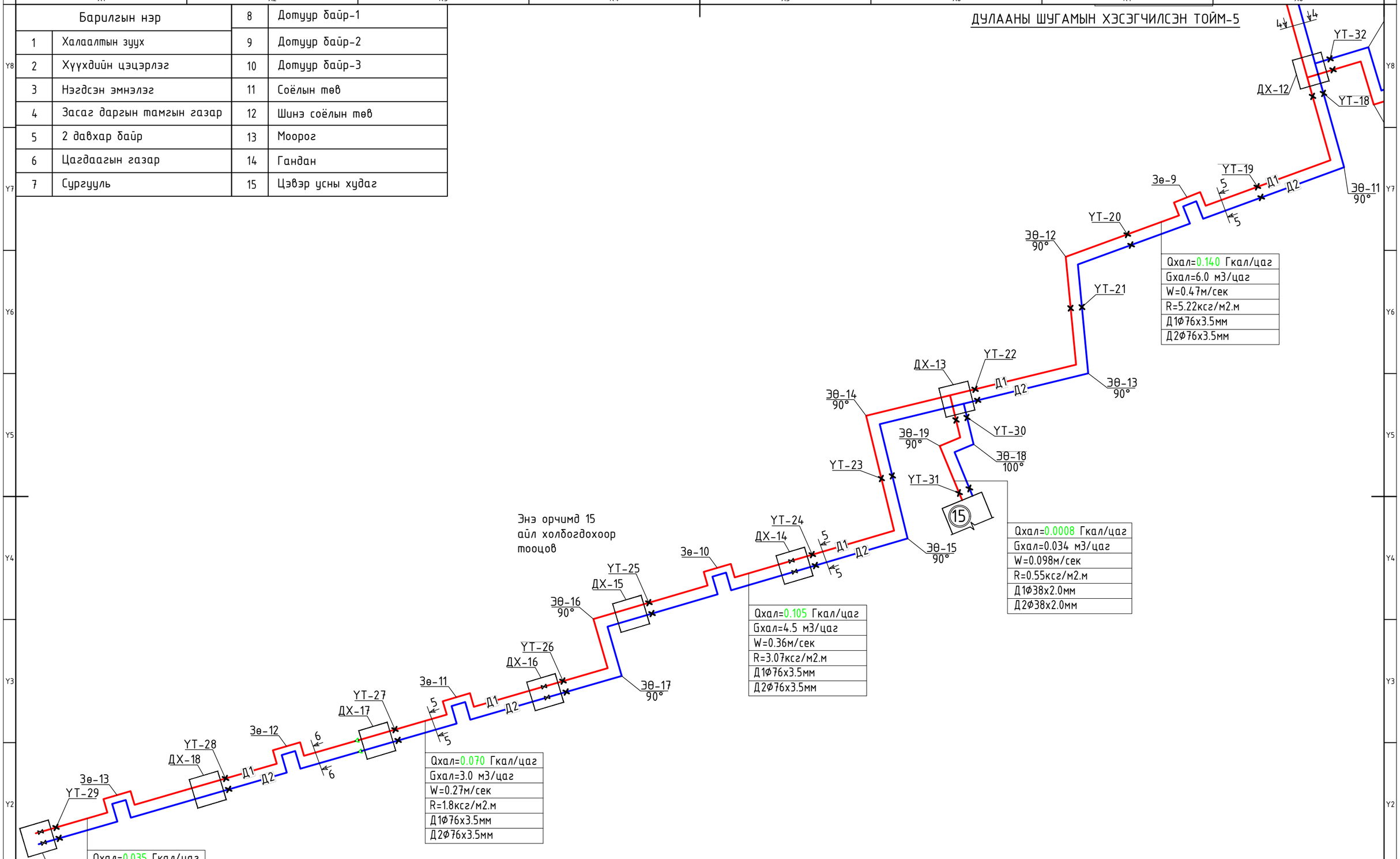

JODI PROJECT
"ЖОДИ ПРОЖЕКТ" ХХК БАРИЛГЫН ИЖ БҮРЭН ЗУРАГ ТӨСЛИЙН КОМПАНИ

"СУМЫН ТӨВИЙН ДУЛААН ХАНГАМЖ"
Дорнод аймаг, Чойбалсан сум

ДУЛААНЫ ШУГАМЫН ХЭСЭГЧИЛСЭН ТОЙМ-5

Инженер		А.Мөнхбаатар	Е.Г.Шифр: JP/23-01	Масштаб:	Огноо: 2023.03
Гүйцэтгэсэн		А.Мөнхбаатар	Т.Г.Шифр:	Зургийн дугаар: ГД-16	Хуудас: 60
Шалгасан		Э.Мөнхтулга			

ДУЛААНЫ ШУГАМЫН ХЭСЭГЧИЛСЭН ТОЙМ-6

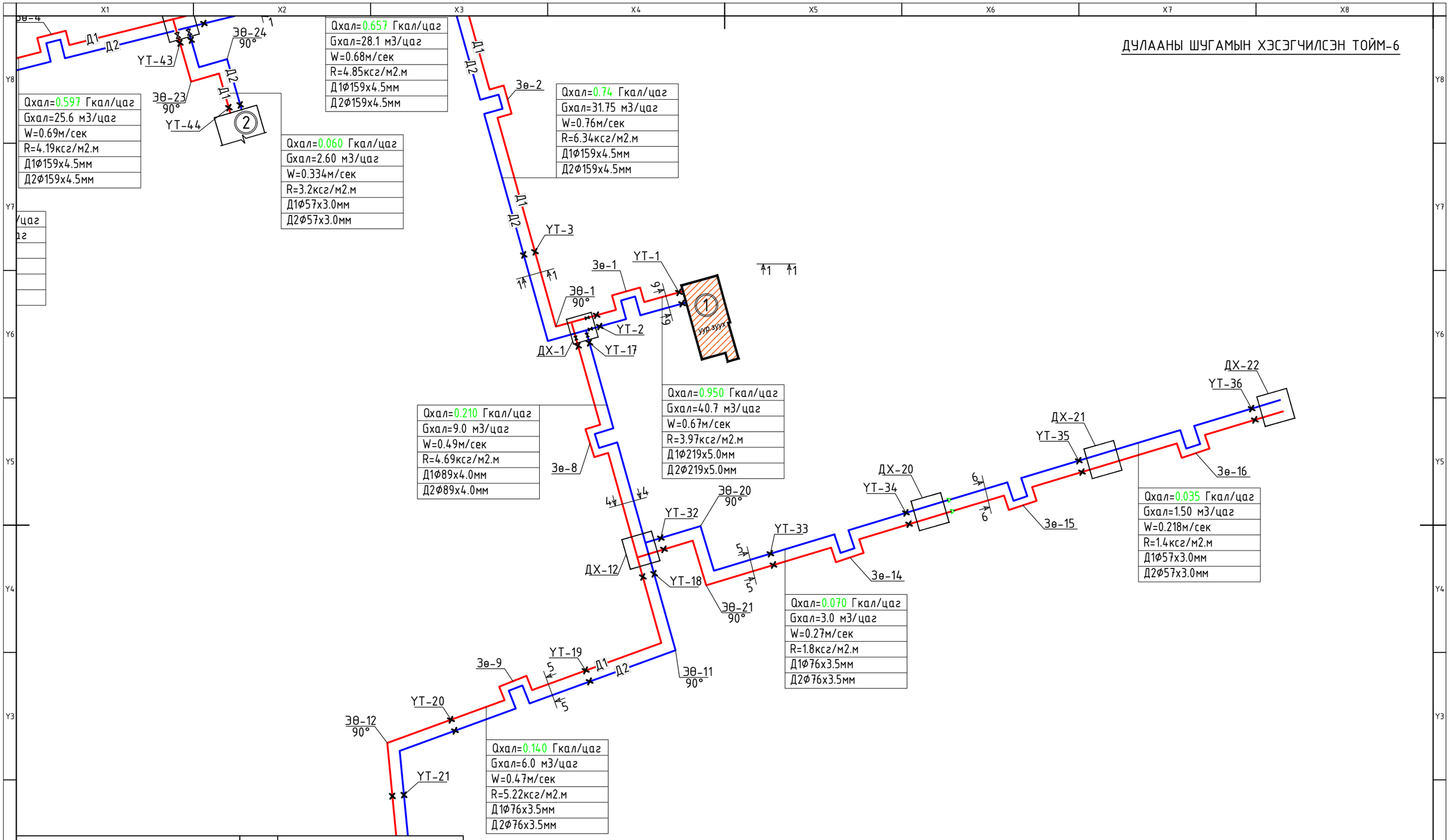

Барилгын нэр			
1	Халаалтын зуух	8	Дотуур байр-1
2	Хүүхдийн цэцэрлэг	9	Дотуур байр-2
3	Нэгдсэн эмнэлэг	10	Дотуур байр-3
4	Засаг даргын тамгын газар	11	Соёлын төв
5	2 давхар байр	12	Шинэ соёлын төв
6	Цагдаагын газар	13	Моорог
7	Сургууль	14	Гандан
		15	Цэвэр усны худаг

JODI PROJECT
"ЖОДИ ПРОЖЕКТ" ХХК БАРИЛГЫН ИЖ БҮРЭН ЗӨВШӨӨРӨЛ ТӨСЛИЙН КОМПАНИ

"СУМЫН ТӨВИЙН ДУЛААН ХАНГАМЖ"
Дорнод аймаг, Чойбалсан сум

ДУЛААНЫ ШУГАМЫН ХЭСЭГЧИЛСЭН ТОЙМ-6

Инженер		А.Мөнхбаатар	Е.Г.Шифр: JP/23-01	Масштаб:	Огноо: 2023.03
Гүйцэтгэсэн		А.Мөнхбаатар	Т.Г.Шифр:	Зургийн дугаар: ГД-17	Хуудас: 60
Шалгасан		Э.Мөнхтулга			

ДАГУУГЫН ЗҮСЭЛТ, 1-13

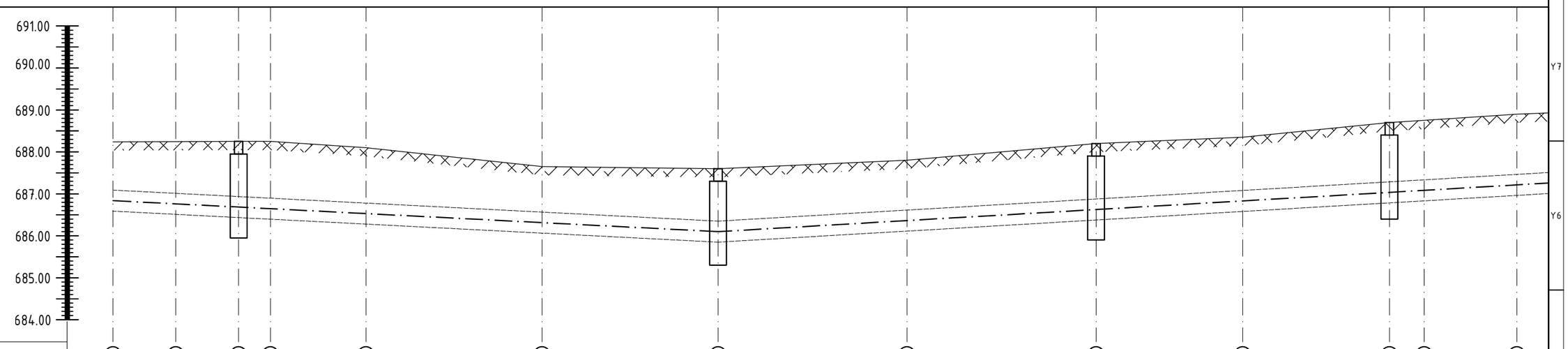

Онцлох цэгийн дугаар	①	②	③	④	⑤	⑥	⑦	⑧	⑨	⑩	⑪	⑫	⑬
Газар төлөвлөлтийн тэмдэгт	688.24	688.24	688.25	688.25	688.10	687.65	687.60	687.80	688.20	688.35	688.70	688.75	688.90
Газрын хар тэмдэгт	688.24	688.24	688.25	688.25	688.10	687.65	687.60	687.80	688.20	688.35	688.70	688.75	688.90
Хоолойн ёроолын тэмдэгт	687.09	687.01	686.94	686.90	686.88	686.57	686.35	686.61	686.88	687.08	687.29	687.33	687.47
Элсэн дэвсгэрийн өндөр	686.59	686.51	686.44	686.40	686.38	686.07	685.85	686.11	686.38	686.58	686.79	686.83	686.97
Ухлагын гүн, м	1.65	1.73	1.81	1.85	1.72	1.58	1.75	1.69	1.92	1.77	1.91	1.92	1.93
Хэвгий / Урт, м	0.005 / 15.0	0.005 / 15.0	0.005 / 7.6	0.005 / 22.8	0.005 / 42.0	0.005 / 42.0	0.005 / 45.1	0.005 / 45.1	0.005 / 34.9	0.005 / 34.9	0.005 / 8.3	0.005 / 22.1	
Хөндлөн огтлол / Шугам хоолойн хэмжээ	Д1ф89х4.0, Д2ф89х4.0												

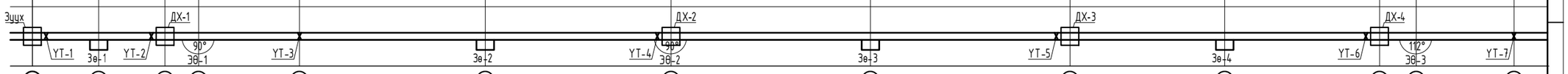

Сувгийн дэлгэмэл байгуулалт

Онцлох цэгийн дугаар ① ② ③ ④ ⑤ ⑥ ⑦ ⑧ ⑨ ⑩ ⑪ ⑫ ⑬

JODI PROJECT
"ЖОДИ ПРОЖЕКТ" ХХК БАРИЛГЫН ИЖ БҮРЭН ЗУРАГ ТӨСЛИЙН КОМПАНИ

"СУМЫН ТӨВИЙН ДУЛААН ХАНГАМЖ"
Дорнод аймаг, Чойбалсан сум

Дагуугын зүсэлт, 1-13

Инженер		А.Мөнхбаатар	Е.Г.Шифр: JP/23-01	Масштаб:	Огноо: 2023.03
Гүйцэтгэсэн		А.Мөнхбаатар	Т.Г.Шифр:	Зургийн дугаар: ГД-19	Хуудас: 60
Шалгасан		Э.Мөнхтулга			

ДАГУУГЫН ЗҮСЭЛТ, 13-26

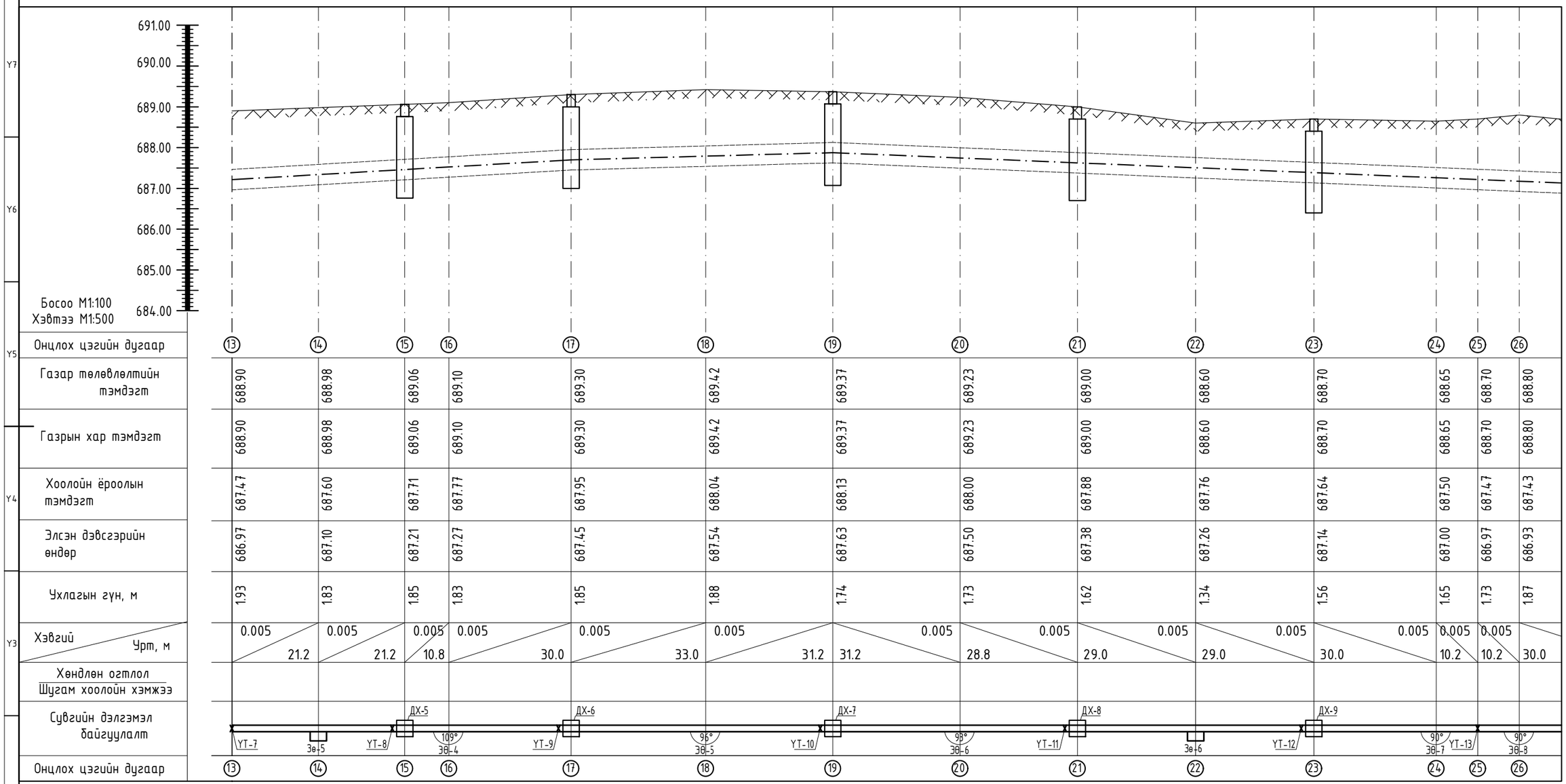

Онцлох цэгийн дугаар	13	14	15	16	17	18	19	20	21	22	23	24	25	26
Газар төлөвлөлтийн тэмдэгт	688.90	688.98	689.06	689.10	689.30	689.42	689.37	689.23	689.00	688.60	688.70	688.65	688.70	688.80
Газрын хар тэмдэгт	688.90	688.98	689.06	689.10	689.30	689.42	689.37	689.23	689.00	688.60	688.70	688.65	688.70	688.80
Хоолойн ёроолын тэмдэгт	687.47	687.60	687.71	687.77	687.95	688.04	688.13	688.00	687.88	687.76	687.64	687.50	687.47	687.43
Элсэн дэвсгэрийн өндөр	686.97	687.10	687.21	687.27	687.45	687.54	687.63	687.50	687.38	687.26	687.14	687.00	686.97	686.93
Ухлагын гүн, м	1.93	1.83	1.85	1.83	1.85	1.88	1.74	1.73	1.62	1.34	1.56	1.65	1.73	1.87
Хэвгий / Урт, м	0.005 / 21.2	0.005 / 21.2	0.005 / 10.8	0.005 / 30.0	0.005 / 33.0	0.005 / 31.2	0.005 / 31.2	0.005 / 28.8	0.005 / 29.0	0.005 / 29.0	0.005 / 30.0	0.005 / 10.2	0.005 / 10.2	/ 30.0
Хөндлөн огтлол / Шугам хоолойн хэмжээ														
Сувгийн дэлгэмэл байгууламт			ДХ-5		ДХ-6		ДХ-7		ДХ-8		ДХ-9			
	УТ-7	Зө-5	УТ-8	109° ЭӨ-4	УТ-9	95° ЭӨ-5	УТ-10	93° ЭӨ-6	УТ-11	Зө-6	УТ-12	90° ЭӨ-7	УТ-13	90° ЭӨ-8
Онцлох цэгийн дугаар	13	14	15	16	17	18	19	20	21	22	23	24	25	26

JODI PROJECT
"ЖОДИ ПРОЖЕКТ" ХХК БАРИЛГЫН ИЖ БҮРЭН ЗУРАГ ТӨСЛИЙН КОМПАНИ

"СУМЫН ТӨВИЙН ДУЛААН ХАНГАМЖ"
Дорнод аймаг, Чойбалсан сум
Дагуугын зүсэлт, 13-26

Инженер		А.Мөнхбаатар	Е.Г.Шифр: JP/23-01	Масштаб:	Огноо: 2023.03
Гүйцэтгэсэн		А.Мөнхбаатар	Т.Г.Шифр:	Зургийн дугаар: ГД-20	Хуудас: 60
Шалгасан		Э.Мөнхтулга			

ДАГУУГЫН ЗҮСЭЛТ, 26-33

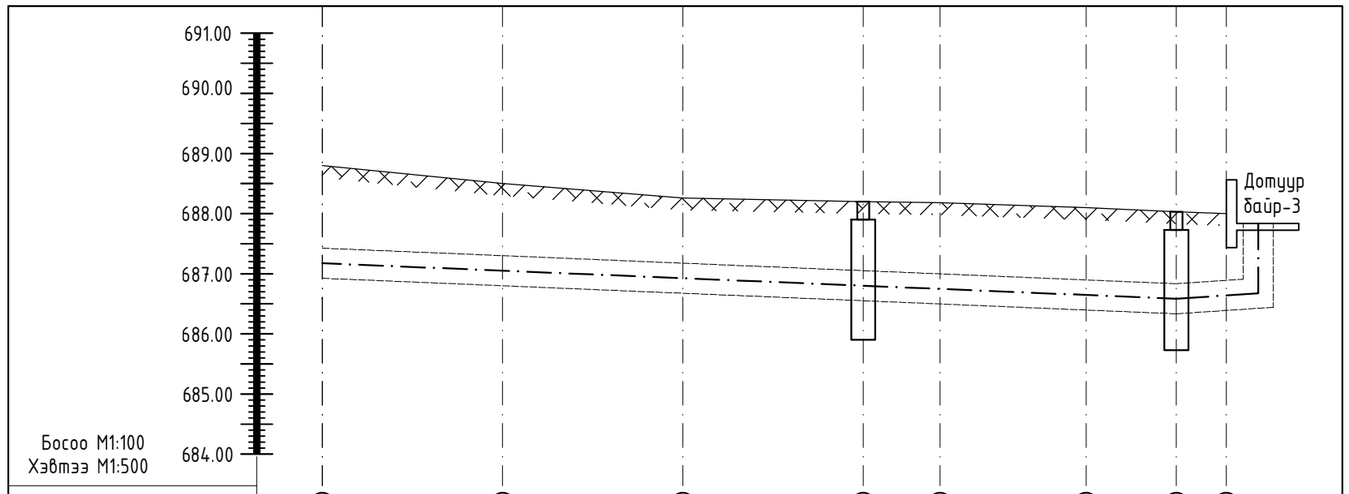

Онцлох цэгийн дугаар	26	27	28	29	30	31	32	33
Газар төлөвлөлтийн тэмдэгт	688.80	688.50	688.26	688.20	688.18	688.10	688.03	688.00
Газрын хар тэмдэгт	688.80	688.50	688.26	688.20	688.18	688.10	688.03	688.00
Хоолойн ёроолын тэмдэгт	687.43	687.30	687.18	687.05	687.00	686.90	686.83	686.90
Элсэн дэвсгэрийн өндөр	686.93	686.80	686.68	686.55	686.50	686.40	686.33	686.40
Ухлагын гүн, м	1.87	1.70	1.58	1.65	1.65	1.70	1.70	1.60
Хэвгий / Урт, м	0.005 / 30.0	0.005 / 30.0	0.005 / 30.0	0.005 / 12.8	0.005 / 24.3	0.005 / 15.0	8.3	
Хөндлөн огтлол / Шугам хоолойн хэмжээ								
Сувгийн дэлгэмэл байгуулалт	90° ЭӨ-8	УТ-14	Зө-7	УТ-15	ДХ-10 90° ЭӨ-9	90° ЭӨ-10	УТ-16	ДХ-11 Дотуур байр-3
Онцлох цэгийн дугаар	26	27	28	29	30	31	32	33

JODI PROJECT "ЖОДИ ПРОЖЕКТ" ХХК БАРИЛГЫН ИЖ БҮРЭН ЗУРАГ ТӨСЛИЙН КОМПАНИ	"СУМЫН ТӨВИЙН ДУЛААН ХАНГАМЖ" Дорнод аймаг, Чойбалсан сум				
	Дагуугын зүсэлт, 26-33				
	Инженер	А.Мөнхбаатар	Е.Г.Шифр: JP/23-01	Масштаб:	Огноо: 2023.03
	Гүйцэтгэсэн	А.Мөнхбаатар	Т.Г.Шифр:	Зургийн дугаар: ГД-21	Хуудас: 60
	Шалгасан	Э.Мөнхтулга			

ДАГУУГЫН ЗҮСЭЛТ, 47-58

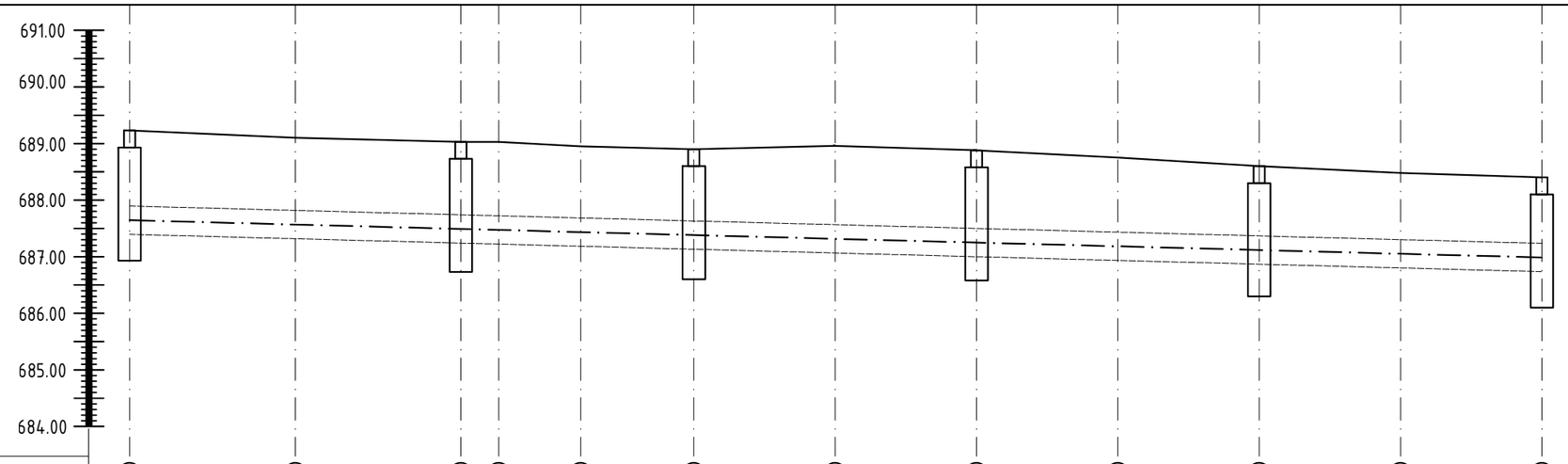

Онцлох цэгийн дугаар	47	48	49	50	51	52	53	54	55	56	57	58
Газар төлөвлөлтийн тэмдэгт	689.23	689.10	689.03	689.03	688.95	688.90	688.96	688.88	688.75	688.60	688.48	688.40
Газрын хар тэмдэгт	689.23	689.10	689.03	689.03	688.95	688.90	688.96	688.88	688.75	688.60	688.48	688.40
Хоолойн ёроолын тэмдэгт	687.90	687.82	687.74	687.72	687.68	687.63	687.56	687.50	687.43	687.37	687.30	687.24
Элсэн дэвсгэрийн өндөр	687.40	687.32	687.24	687.22	687.18	687.13	687.06	687.00	686.93	686.87	686.80	686.74
Ухлагын гүн, м	1.83	1.78	1.79	1.81	1.77	1.80	1.80	1.80	1.80	1.80	1.80	1.80
Хэвгий / Урт, м	0.005 / 29.3	0.005 / 29.3	0.005 / 6.7	0.005 / 14.5	0.005 / 20.0	0.005 / 25.0	0.005 / 25.0	0.005 / 25.0	0.005 / 25.0	0.005 / 25.0	0.005 / 25.0	0.005
Хөндлөн огтлол / Шугам хоолойн хэмжээ												
Сувгийн дэлгэмэл байгууламт	ДХ-14	ДХ-15	ДХ-16	ДХ-17	ДХ-18	ДХ-19						
Онцлох цэгийн дугаар	47	48	49	50	51	52	53	54	55	56	57	58

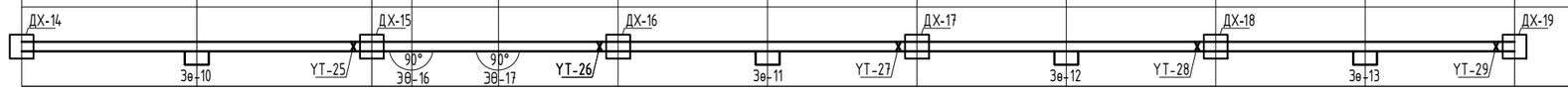

JODI PROJECT
"ЖОДИ ПРОЖЕКТ" ХХК БАРИЛГЫН ИЖ БҮРЭН ЗУРАГ ТӨСЛИЙН КОМПАНИ

"СУМЫН ТӨВИЙН ДУЛААН ХАНГАМЖ"
Дорнод аймаг, Чойбалсан сум

Дагуугын зүсэлт, 47-58

Инженер		А.Мөнхбаатар	Е.Г.Шифр: JP/23-01	Масштаб:	Огноо: 2023.03
Гүйцэтгэсэн		А.Мөнхбаатар	Т.Г.Шифр:	Зургийн дугаар: ГД-23	Хуудас: 60
Шалгасан		Э.Мөнхтулга			

ДАГУУГЫН ЗҮСЭЛТ, 35-67

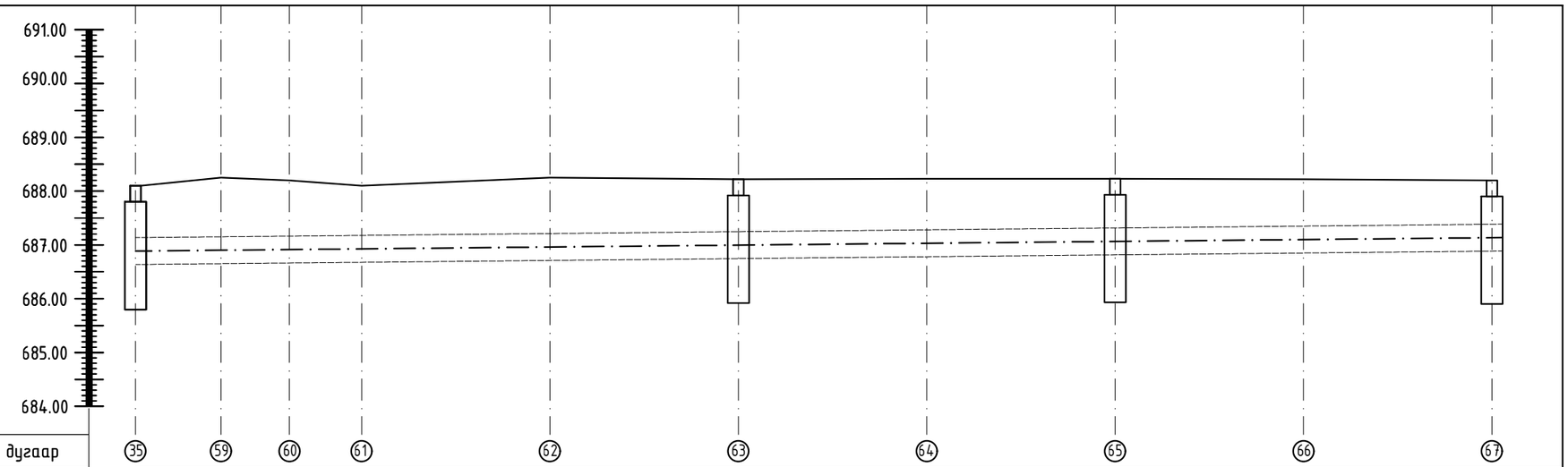

Босоо М1:100
Хэвтээ М1:500

Онцлох цэгийн дугаар	35	59	60	61	62	63	64	65	66	67
Газар төлөвлөлтийн тэмдэгт	688.10	688.25	688.20	688.10	688.25	688.22	688.23	688.23	688.22	688.20
Газрын хар тэмдэгт	688.10	688.25	688.20	688.10	688.25	688.22	688.23	688.23	688.22	688.20
Хоолойн ёроолын тэмдэгт	687.13	687.15	687.16	687.18	687.21	687.25	687.28	687.32	687.35	687.39
Элсэн дэвсгэрийн өндөр	686.63	686.65	686.66	686.68	686.71	686.75	686.78	686.82	686.85	686.89
Ухлагын гүн, м	1.47	1.60	1.54	1.42	1.54	1.47	1.45	1.41	1.37	1.31
Хэвгий / Урт, м	0.003 / 15.9	0.003 / 12.7	0.003 / 13.4	0.003 / 35.0	0.003 / 35.0	0.003 / 35.0	0.003 / 35.0	0.003 / 35.0	0.003 / 35.0	
Хөндлөн огтлол / Шугам хоолойн хэмжээ										
Сувгийн дэлгэмэл байгууламж	ДХ-12					ДХ-20		ДХ-21		ДХ-20
Онцлох цэгийн дугаар	35	59	60	61	62	63	64	65	66	67

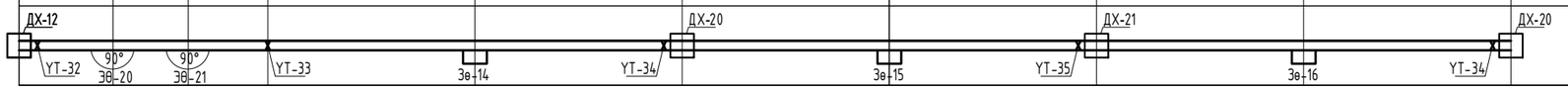

JODI PROJECT
"ЖОДИ ПРОЖЕКТ" ХХК БАРИЛГЫН ИЖ БҮРЭН ЗУРАГ ТӨСЛИЙН КОМПАНИ

"СУМЫН ТӨВИЙН ДУЛААН ХАНГАМЖ"
Дорнод аймаг, Чойбалсан сум

Дагуугын зүсэлт, 35-67

Инженер		А.Мөнхбаатар	Е.Г.Шифр: JP/23-01	Масштаб:	Огноо: 2023.03
Гүйцэтгэсэн		А.Мөнхбаатар	Т.Г.Шифр:	Зургийн дугаар: ГД-24	Хуудас: 60
Шалгасан		Э.Мөнхтулга			

ДАГУУГЫН ЗҮСЭЛТ, 7-78

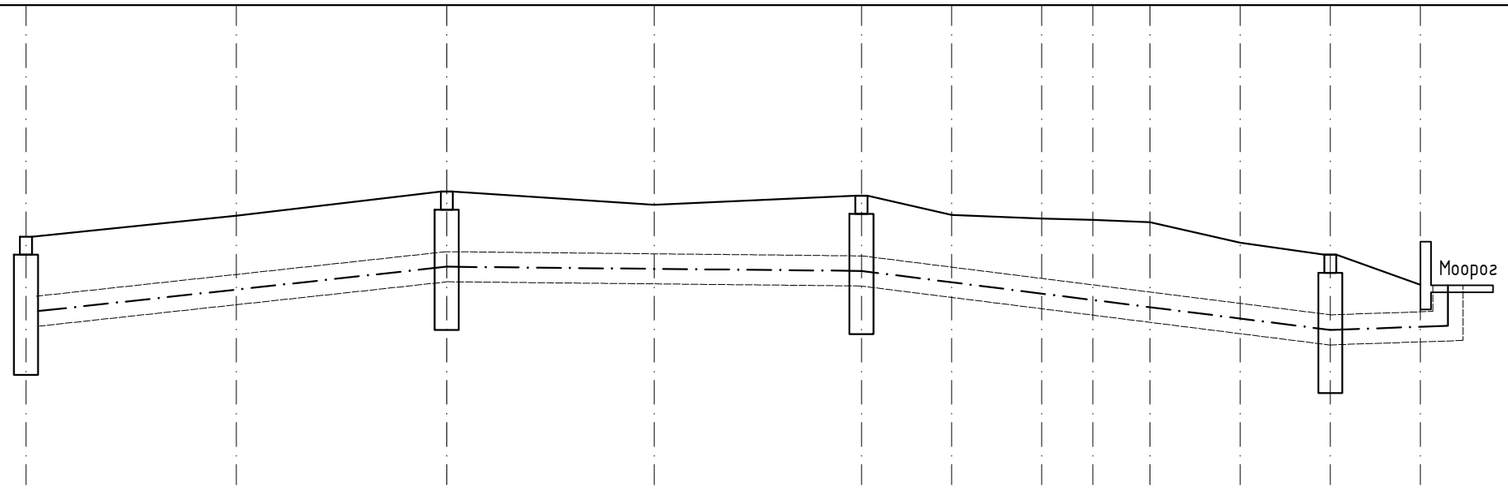

Онцлох цэгийн дугаар	7	68	69	70	71	72	73	74	75	76	77	78
Газар төлөвлөлтийн тэмдэгт	687.60	687.95	688.35	688.13	688.28	687.96	687.90	687.88	687.84	687.50	687.30	686.80
Газрын хар тэмдэгт	687.60	687.95	688.35	688.13	688.28	687.96	687.90	687.88	687.84	687.50	687.30	686.80
Хоолойн ёроолын тэмдэгт	686.60	686.97	687.35	687.32	687.28	687.10	686.90	686.80	686.68	686.50	686.30	686.35
Элсэн дэвсгэрийн өндөр	686.10	686.47	686.85	686.82	686.78	686.60	686.40	686.30	686.18	686.00	685.80	685.85
Ухлагын гүн, м	1.50	1.48	1.50	1.31	1.50	1.36	1.50	1.58	1.66	1.50	1.50	0.95
Хэвгий / Урт, м	0.01 / 35.0	0.01 / 35.0	0.003 / 34.5	0.003 / 34.5	0.012 / 15.0	0.012 / 15.0	0.012 / 8.5	0.012 / 9.5	0.012 / 15.0	0.012 / 15.0	0.003 / 15.0	
Хөндлөн огтлол / Шугам хоолойн хэмжээ												
Сувгийн дэлгэмэл байгууламт	ДХ-2, УТ-37, Зө-17, УТ-38, ДХ-23, Зө-18, УТ-39, ДХ-24, Зө-19, УТ-40, 90° Зө-22, УТ-41, Зө-20, УТ-42, ДХ-24*, Моорог											
Онцлох цэгийн дугаар	7	68	69	70	71	72	73	74	75	76	77	78

JODI PROJECT
"ЖОДИ ПРОЖЕКТ" ХХК БАРИЛГЫН ИЖ БҮРЭН ЗУРАГ ТӨСЛИЙН КОМПАНИ

"СУМЫН ТӨВИЙН ДУЛААН ХАНГАМЖ"
Дорнод аймаг, Чойбалсан сум

Дагуугын зүсэлт, 7-78

Инженер		А.Мөнхбаатар	Е.Г.Шифр: JP/23-01	Масштаб:	Огноо: 2023.03
Гүйцэтгэсэн		А.Мөнхбаатар	Т.Г.Шифр:	Зургийн дугаар: ГД-25	Хуудас: 60
Шалгасан		Э.Мөнхтулга			

ДАГУУГЫН ЗҮСЭЛТ, 11-84

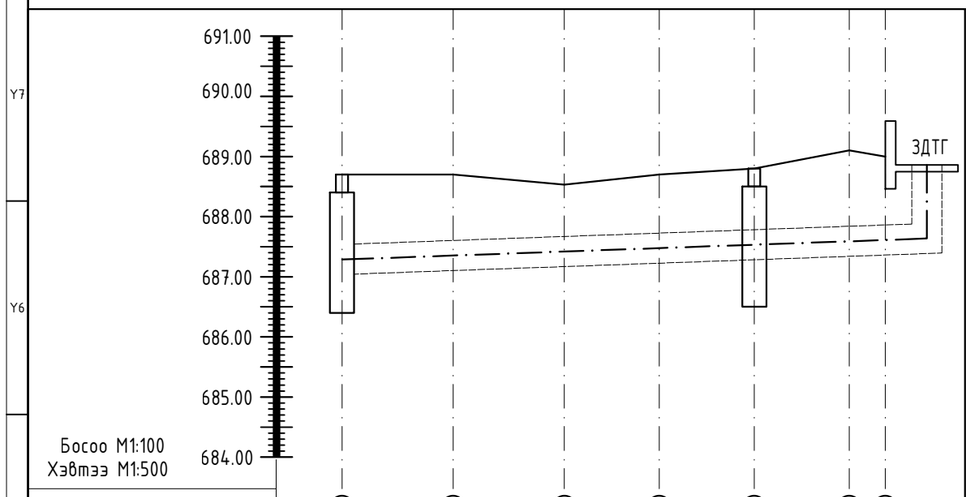

Босоо М1:100
Хэвтээ М1:500

Онцлох цэгийн дугаар	11	79	80	81	82	83	84
Газар төлөвлөлтийн тэмдэгт	688.70	688.70	688.53	688.70	688.80	689.10	689.00
Газрын хар тэмдэгт	688.70	688.70	688.53	688.70	688.80	689.10	689.00
Хоолойн ёроолын тэмдэгт	687.54	687.60	687.67	687.72	687.78	687.84	687.86
Элсэн дэвсгэрийн өндөр	687.04	687.10	687.17	687.22	687.28	687.34	687.36
Ухлагын гүн, м	1.66	1.60	1.36	1.48	1.52	1.76	1.64
Хэвгий / Урт, м	0.006 / 8.3	0.006 / 8.3	0.006 / 8.3	0.006 / 8.3	0.006 / 8.3	/ 8.3	
Хөндлөн огтлол Шугам хоолойн хэмжээ							
Сувгийн дэлгэмэл байгууламж	ДХ-4				ДХ-25	ЗДТГ	
Онцлох цэгийн дугаар	5						

JODI PROJECT
"ЖОДИ ПРОЖЕКТ" ХХК БАРИЛГЫН ИЖ БҮРЭН ЗУРАГ ТӨСЛИЙН КОМПАНИ

"СУМЫН ТӨВИЙН ДУЛААН ХАНГАМЖ"
Дорнод аймаг, Чойбалсан сум

Дагуугын зүсэлт, 11-84

Инженер		А.Мөнхбаатар	Е.Г.Шифр: JP/23-01	Масштаб:	Огноо: 2023.03
Гүйцэтгэсэн		А.Мөнхбаатар	Т.Г.Шифр:	Зургийн дугаар: ГД-26	Хуудас: 60
Шалгасан		Э.Мөнхтулга			

ДАГУУГЫН ЗҮСЭЛТ, 21-96

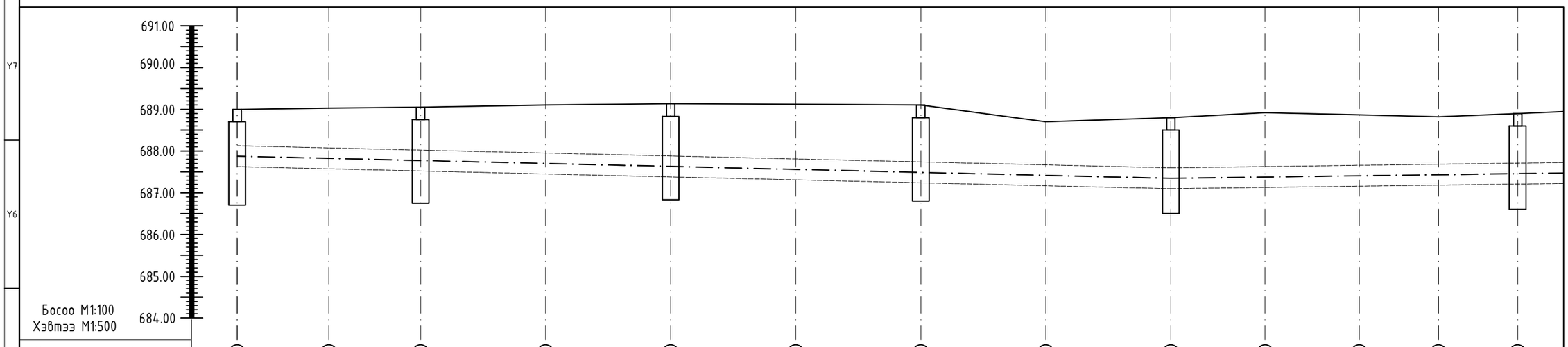

Онцлох цэгийн дугаар	21	85	86	87	88	89	90	91	92	93	94	95	96
Газар төлөвлөлтийн тэмдэгт	689.00	689.03	689.05	689.10	689.13	689.12	689.10	688.70	688.80	688.92	688.87	688.82	688.90
Газрын хар тэмдэгт	689.00	689.03	689.05	689.10	689.13	689.12	689.10	688.70	688.80	688.92	688.87	688.82	688.90
Хоолойн ёроолын тэмдэгт	688.13	688.08	688.02	687.95	687.88	687.81	687.74	687.67	687.60	687.63	687.66	687.68	687.71
Элсэн дэвсгэрийн өндөр	687.63	687.58	687.52	687.45	687.38	687.31	687.24	687.17	687.10	687.13	687.16	687.18	687.21
Ухлагын гүн, м	1.37	1.45	1.53	1.65	1.75	1.81	1.86	1.53	1.70	1.79	1.71	1.64	1.69
Хэвгий / Урт, м	0.004 / 22.0	0.004 / 22.0	0.004 / 30.0	0.004 / 30.0	0.004 / 30.0	0.004 / 30.0	0.004 / 30.0	0.004 / 30.0	0.003 / 22.6	0.003 / 22.6	0.003 / 19.0	0.003 / 19.3	0.003 /
Хөндлөн огтлол Шугам хоолойн хэмжээ													
Сувгийн дэлгэмэл байгууламж	ДХ-8 УТ-48	Зө-22	ДХ-26 УТ-49	Зө-23	ДХ-27 УТ-50	Зө-24	ДХ-28 УТ-51	Зө-25	ДХ-29 УТ-52	Зө-26	УТ-53	90° ЗӨ-27	УТ-54 ДХ-30
Онцлох цэгийн дугаар	21	85	86	87	88	89	90	91	92	93	94	95	96

JODI PROJECT
"ЖОДИ ПРОЖЕКТ" ХХК БАРИЛГЫН ИЖ БҮРЭН ЗУРАГ ТӨСЛИЙН КОМПАНИ

"СУМЫН ТӨВИЙН ДУЛААН ХАНГАМЖ"
Дорнод аймаг, Чойбалсан сум
Дагуугын зүсэлт, 21-96

Инженер		А.Мөнхбаатар	Е.Г.Шифр: JP/23-01	Масштаб:	Огноо: 2023.03
Гүйцэтгэсэн		А.Мөнхбаатар	Т.Г.Шифр:	Зургийн дугаар: ГД-27	Хуудас: 60
Шалгасан		Э.Мөнхтулга			

ДАГУУГЫН ЗҮСЭЛТ, 96-101

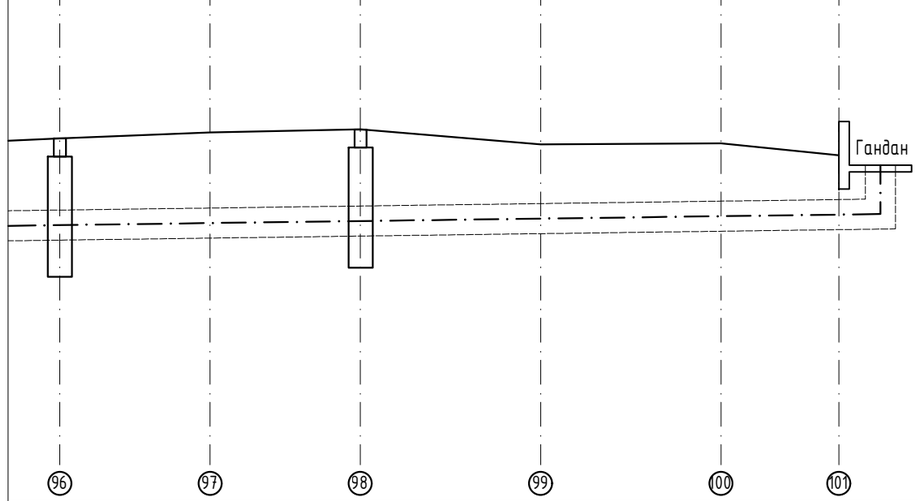

Онцлох цэгийн дугаар	96	97	98	99	100	101
Газар төлөвлөлтийн тэмдэгт	688.90	689.00	689.05	688.80	688.82	688.62
Газрын хар тэмдэгт	688.90	689.00	689.05	688.80	688.82	688.62
Хоолойн ёроолын тэмдэгт	687.71	687.74	687.78	687.82	687.86	687.88
Элсэн дэвсгэрийн өндөр	687.21	687.24	687.28	687.32	687.36	687.38
Ухлагын гүн, м	1.69	1.76	1.77	1.48	1.46	1.24
Хэвгий / Урт, м	0.003 / 19.3	0.003 / 25.0	0.003 / 25.0	0.003 / 30.0	0.003 / 30.0	0.003 / 19.6
Хөндлөн огтлол Шугам хоолойн хэмжээ						
Сувгийн дэлгэмэл байгууламт	УТ-54	ДХ-30 Зө-27	УТ-55 ДХ-31	Зө-28	УТ-56	Гандан
Онцлох цэгийн дугаар	96	97	98	99	100	101

ДАГУУГЫН ЗҮСЭЛТ, 23-118

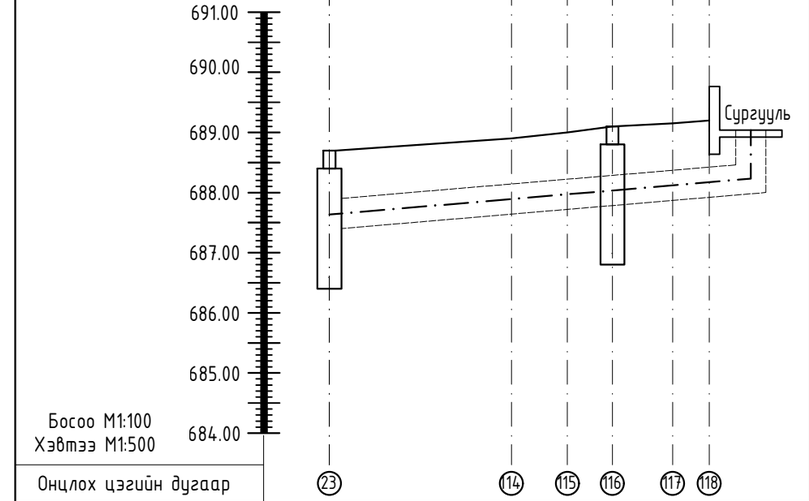

Онцлох цэгийн дугаар	23	114	115	116	117	118
Газар төлөвлөлтийн тэмдэгт	688.70	688.90	689.00	689.10	689.15	689.20
Газрын хар тэмдэгт	688.70	688.90	689.00	689.10	689.15	689.20
Хоолойн ёроолын тэмдэгт	687.90	688.14	688.22	688.29	688.37	688.42
Элсэн дэвсгэрийн өндөр	687.40	687.64	687.72	687.79	687.87	687.92
Ухлагын гүн, м	1.30	1.26	1.28	1.31	1.28	1.28
Хэвгий / Урт, м	0.008 / 30.3	0.008 / 9.3	0.008 / 7.5	0.008 / 10.0	0.008 / 6.1	
Хөндлөн огтлол Шугам хоолойн хэмжээ						
Сувгийн дэлгэмэл байгууламт	ДХ-9 УТ-65	90° Зө-32	123° Зө-33	ДХ-32 УТ-66	90° Зө-34	Сургууль
Онцлох цэгийн дугаар	23	114	115	116	117	118

JODI PROJECT
"ЖОДИ ПРОЖЕКТ" ХХК БАРИЛГЫН ИЖ БҮРЭН ЗУРАГ ТӨСЛИЙН КОМПАНИ

"СУМЫН ТӨВИЙН ДУЛААН ХАНГАМЖ"
Дорнод аймаг, Чойбалсан сум

Дагуугын зүсэлт, 23-118

Инженер		А.Мөнхбаатар	Е.Г.Шифр: JP/23-01	Масштаб:	Огноо: 2023.03
Гүйцэтгэсэн		А.Мөнхбаатар	Т.Г.Шифр:	Зургийн дугаар: ГД-28	Хуудас: 60
Шалгасан		Э.Мөнхтулга			

СУВГИЙН ОГТЛОЛ, 9-9

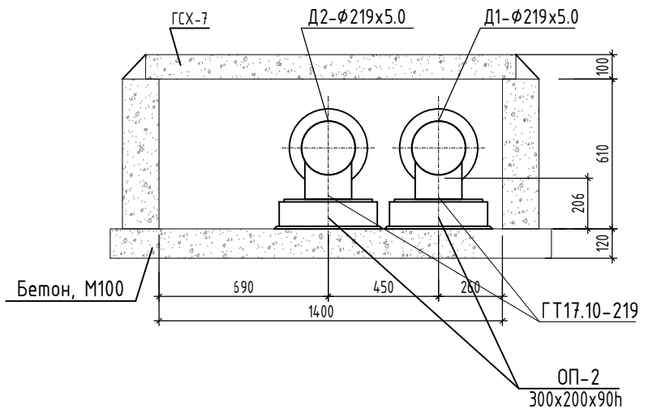

СУВГИЙН ОГТЛОЛ, 3-3

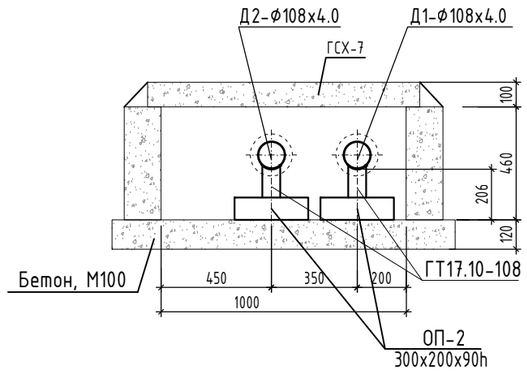

СУВГИЙН ОГТЛОЛ, 6-6

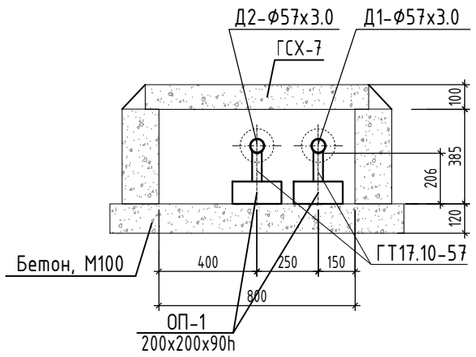

СУВГИЙН ОГТЛОЛ, 1-1

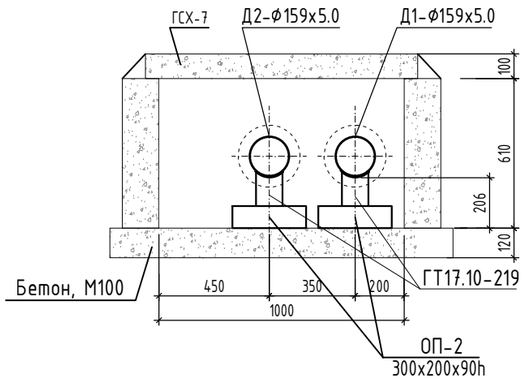

СУВГИЙН ОГТЛОЛ, 4-4

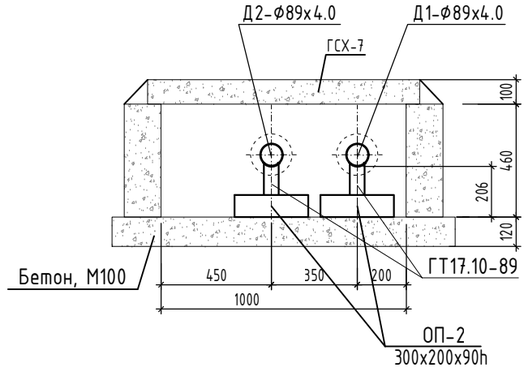

СУВГИЙН ОГТЛОЛ, 7-7

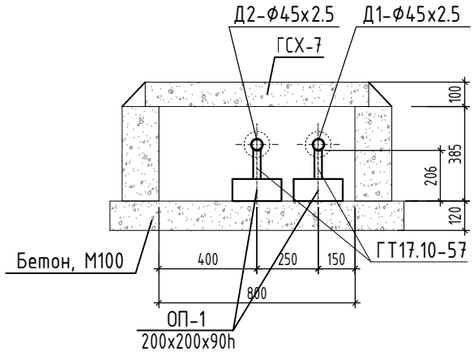

СУВГИЙН ОГТЛОЛ, 2-2

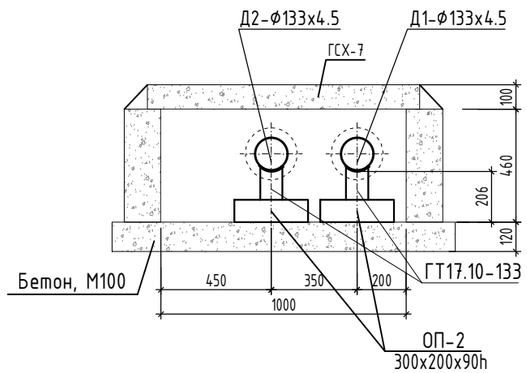

СУВГИЙН ОГТЛОЛ, 5-5

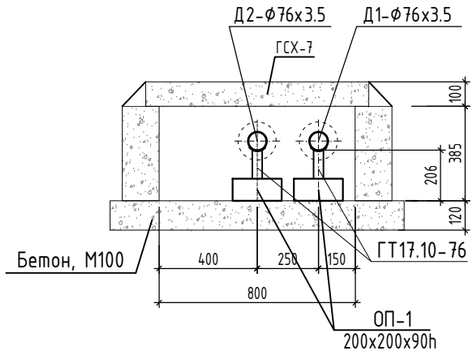

СУВГИЙН ОГТЛОЛ, 8-8

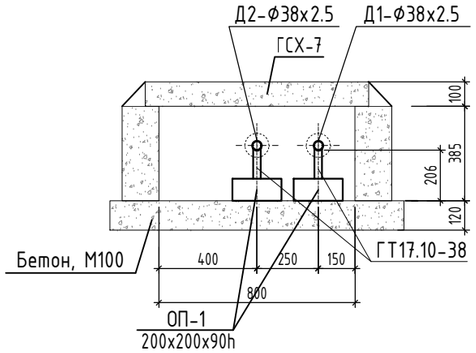

JODI PROJECT
"ЖОДИ ПРОЖЕКТ" ХХК БАРИЛГЫН ИЖ БҮРЭН ЗӨВШӨӨРӨЛ ТӨСЛИЙН КОМПАНИ

"СУМЫН ТӨВИЙН ДУЛААН ХАНГАМЖ"

Дорнод аймаг, Чойбалсан сум

СУВГИЙН ОГТЛОЛ

Инженер		А.Мөнхбаатар	Е.Г.Шифр: JP/23-01	Масштаб: М1:25	Огноо: 2023.03
Гүйцэтгэсэн		А.Мөнхбаатар	Т.Г.Шифр:		
Шалгасан		Э.Мөнхтулга		Зургийн дугаар: ГД-29	Хуудас: 60

ДУЛААНЫ ХУДАГ-1, БАЙГУУЛАЛТ М1:25

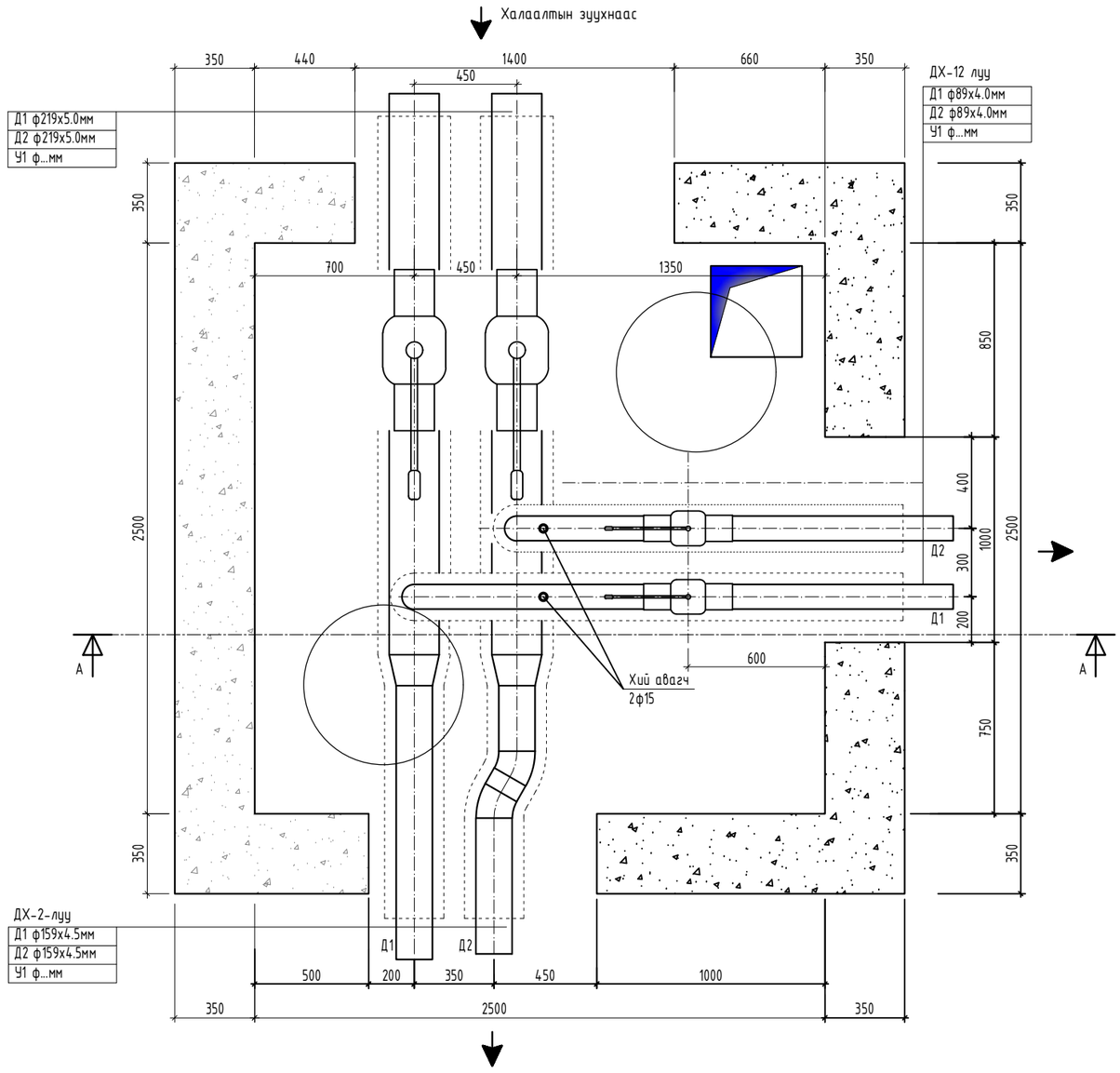

Материалын түүвэр					
Д/д	Тэмдэглэгээ	Нэрс	Тоо	Жин кг	Тайлбар
1	2	3	4	5	6
Дулааны худаг ДХ-1 /шинээр хийх/					
1	BROEN 64.102100	Гагнаж холбох , бөмбөлгөн ган клапангууд : Ру =25.0 Мпа , Ф200	2		шир
2	BROEN 64.102100	Гагнаж холбох , бөмбөлгөн ган клапангууд : Ру =25.0 Мпа , Ф80	2		шир
3	ГОСТ 17375 - 83	Зүйдэлгүй , маттмал ган отвод Ру =3.92 Мпа 90° - 89 * 4.0	2		шир
4	ГОСТ 17378 - 83	Зүйдэлгүй , маттмал ган шилжвэр Ру =3.92 Мпа 159*4.5/133*4.5	2		шир
5	Т≥300 °С; Ру≥2.5 мПа	Ган хий авах хаалт /шир/ Ф15	1		80мм-н янданд хий авагч
6	BASALTWOOD	Хаалт, арматурын дулаалга: Термо базальт-СТУ δ=0.05м, λ=0.0675 Вт/м °С	6		у/м
7	Серия Г-991-1 вып 1	Дулааны цутгамал худаг /шинээр хийх/ ТК - 4, 2500 * 2500 * 2000	1		ком

ДУЛААНЫ ХУДАГ-1, ОГТЛОЛ М1:25

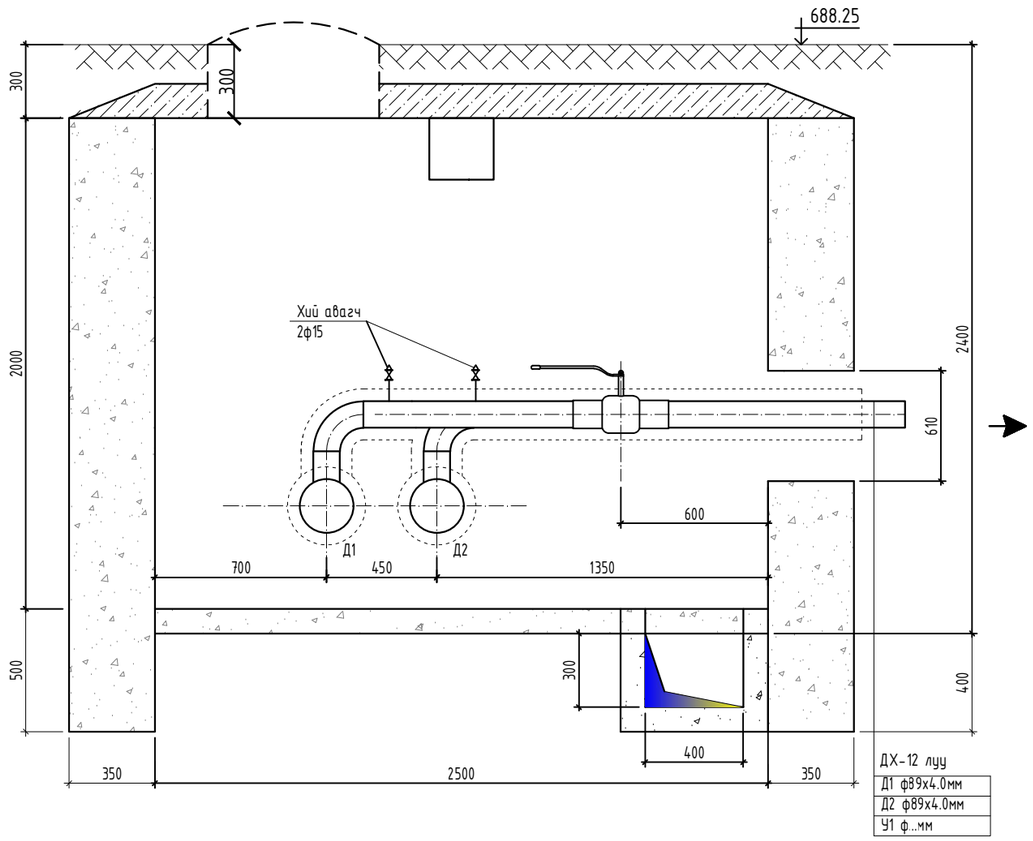

Материалын түүвэр					
Д/д	Тэмдэглэгээ	Нэрс	Тоо	Жин кг	Тайлбар
1	2	3	4	5	6
Дулааны худаг ДХ-1 /шинээр хийх/					
1	Серия Г-991-1 вып 1	Дулааны цутгамал худаг /шинээр хийх/ ТК - 4, 2500 * 2500 * 2000	1		ком

JODI PROJECT
"ЖОДИ ПРОЖЕКТ" ХХК БАРИЛГЫН ИЖ БҮРЭН ЗУРАГ ТӨСЛИЙН КОМПАНИ

"СУМЫН ТӨВИЙН ДУЛААН ХАНГАМЖ"

Дорнод аймаг, Чойбалсан сум

ДУЛААНЫ ХУДГИЙН БАЙГУУЛАЛТ, ОГТЛОЛ

Инженер		А.Мөнхбаатар	Е.Г.Шифр: ЈР/23-01	Масштаб: М1:25	Огноо: 2023.03
Гүйцэтгэсэн		А.Мөнхбаатар	Т.Г.Шифр:	Зургийн дугаар: ГД-30	Хуудас: 60
Шалгасан		Э.Мөнхтулга			

ДУЛААНЫ ХУДАГ-2, БАЙГУУЛАЛТ М1:25

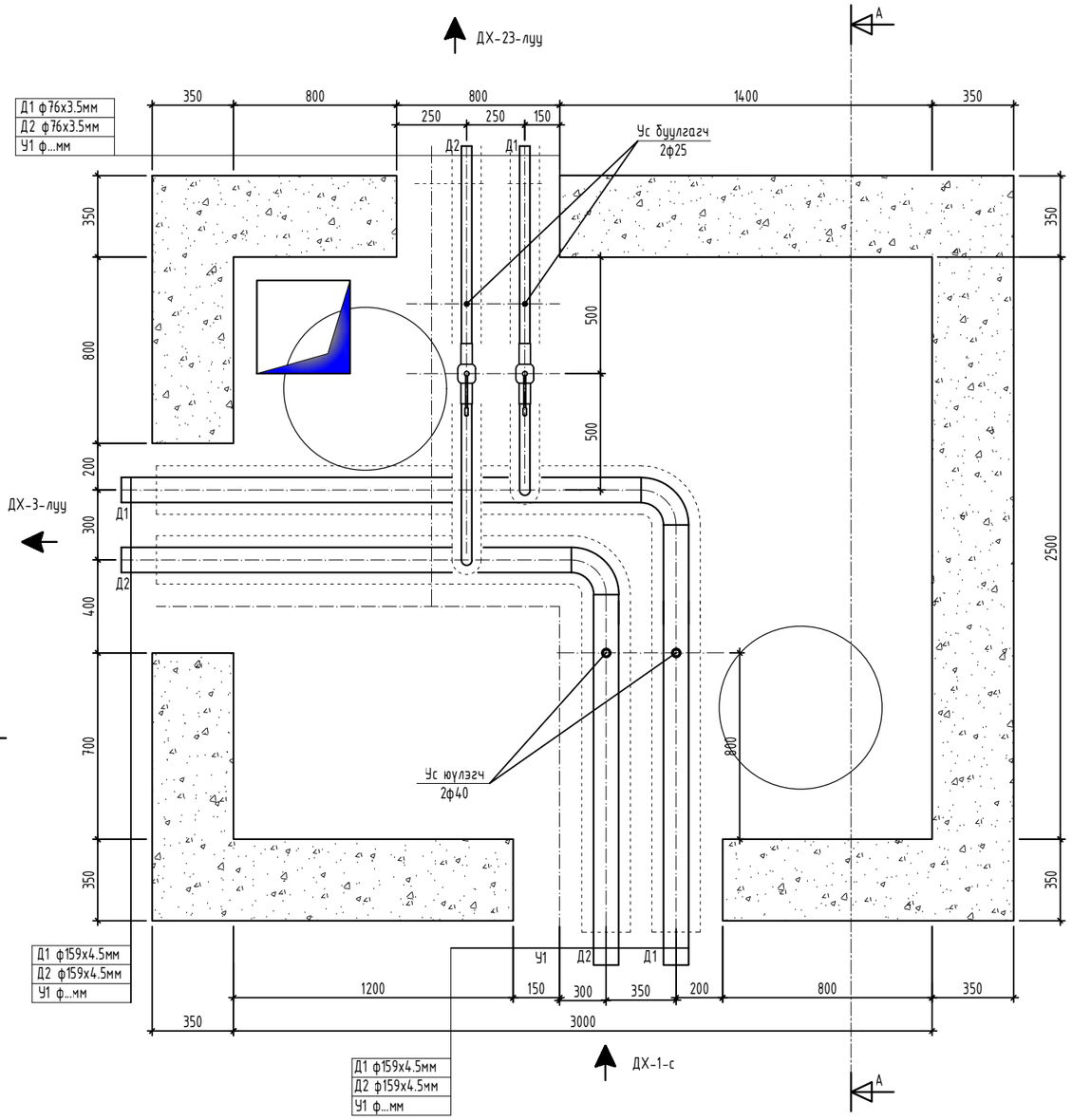

Материалын түүвэр					
Д/д	Тэмдэглэгээ	Нэрс	Тоо	Жин кг	Тайлбар
1	2	3	4	5	6
Дулааны худаг ДХ-2 /шинээр хийх/					
1	BROEN 64.102100	Гагнаж холбох , бөмбөлгөн ган клапангууд : Ру =25.0 Мпа , Ф70	2		шир
2	ГОСТ 17375 - 83	Зүйдэлгүй , маттмал ган отвод Ру =3.92 Мпа 90° - 133 * 4.5	2		шир
3	ГОСТ 17375 - 83	Зүйдэлгүй , маттмал ган отвод Ру =3.92 Мпа 90° - 76 * 4.0	2		шир
4	Т≥300 °С; Ру≥2.5 мПа	Ган ус юүлэх хаалт /шир/ Ф40	2		125мм-н янданд ус юүлэгч
5	Т≥300 °С; Ру≥2.5 мПа	Ган хий авах хаалт /шир/ Ф15	2		70мм-н янданд хий авагч
6	BASALTWOOD	Хаалт, арматурын дулаалга: Термо базальт-СТУ δ=0.05м, λ=0.0675 Вт/м °С	6		у/м
7	Серия Г-991-1 вып 1	Дулааны цутгамал худаг /шинээр хийх/ ТК - 5, 3000 * 2500 * 2000	1		ком

ДУЛААНЫ ХУДАГ-2, ОГТЛОЛ М1:25

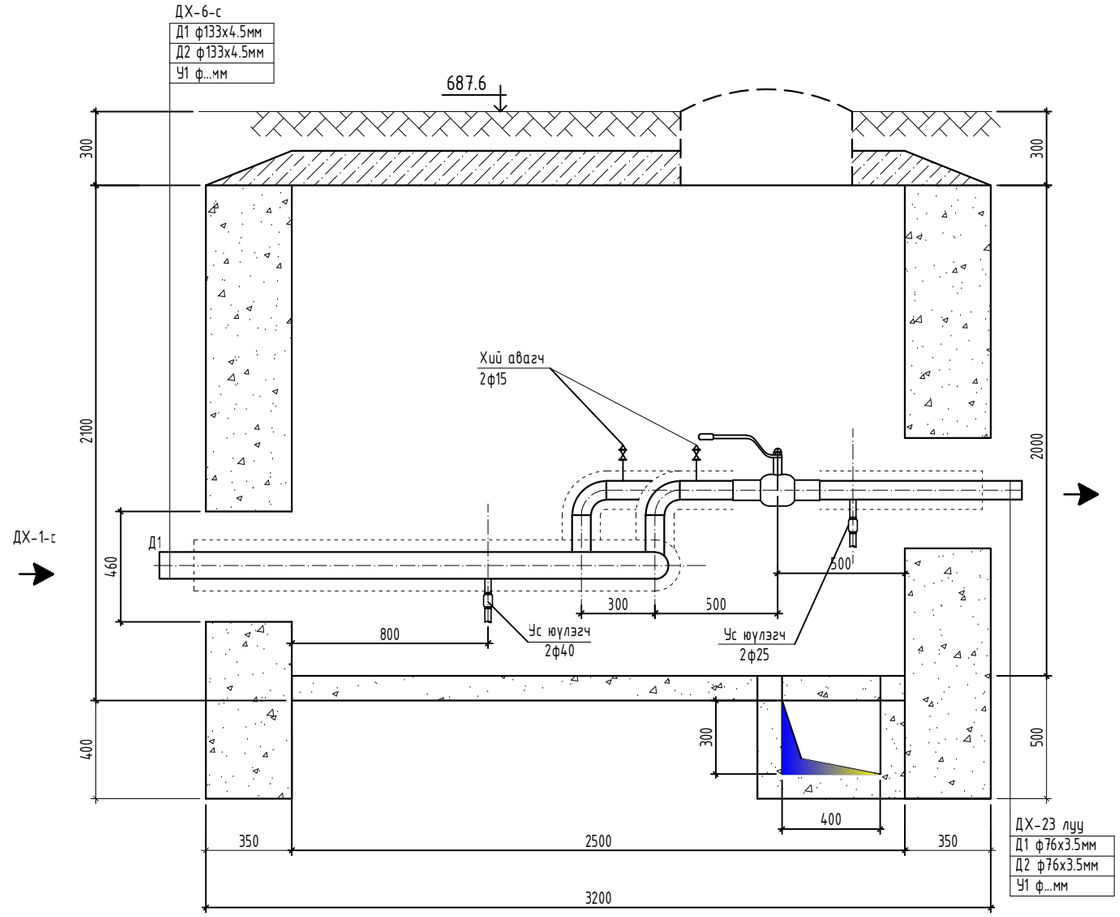

Материалын түүвэр					
Д/д	Тэмдэглэгээ	Нэрс	Тоо	Жин кг	Тайлбар
1	2	3	4	5	6
Дулааны худаг ДХ-2 /шинээр хийх/					
1	Серия Г-991-1 вып 1	Дулааны цутгамал худаг /шинээр хийх/ ТК - 5, 3000 * 2500 * 2000	1		ком

JODI PROJECT
"ЖОДИ ПРОЖЕКТ" ХХК БАРИЛГЫН ИЖ БҮРЭН ЗӨВЛӨГ ТӨСЛИЙН КОМПАНИ

"СУМЫН ТӨВИЙН ДУЛААН ХАНГАМЖ"

Дорнод аймаг, Чойбалсан сум

ДУЛААНЫ ХУДГИЙН БАЙГУУЛАЛТ, ОГТЛОЛ

Инженер		А.Мөнхбаатар	Е.Г.Шифр: JP/23-01	Масштаб: М1:25	Огноо: 2023.03
Гүйцэтгэсэн		А.Мөнхбаатар	Т.Г.Шифр:	Зургийн дугаар: ГД-31	Хуудас: 60
Шалгасан		Э.Мөнхтулга			

ДУЛААНЫ ХУДАГ-3, БАЙГУУЛАЛТ М1:25

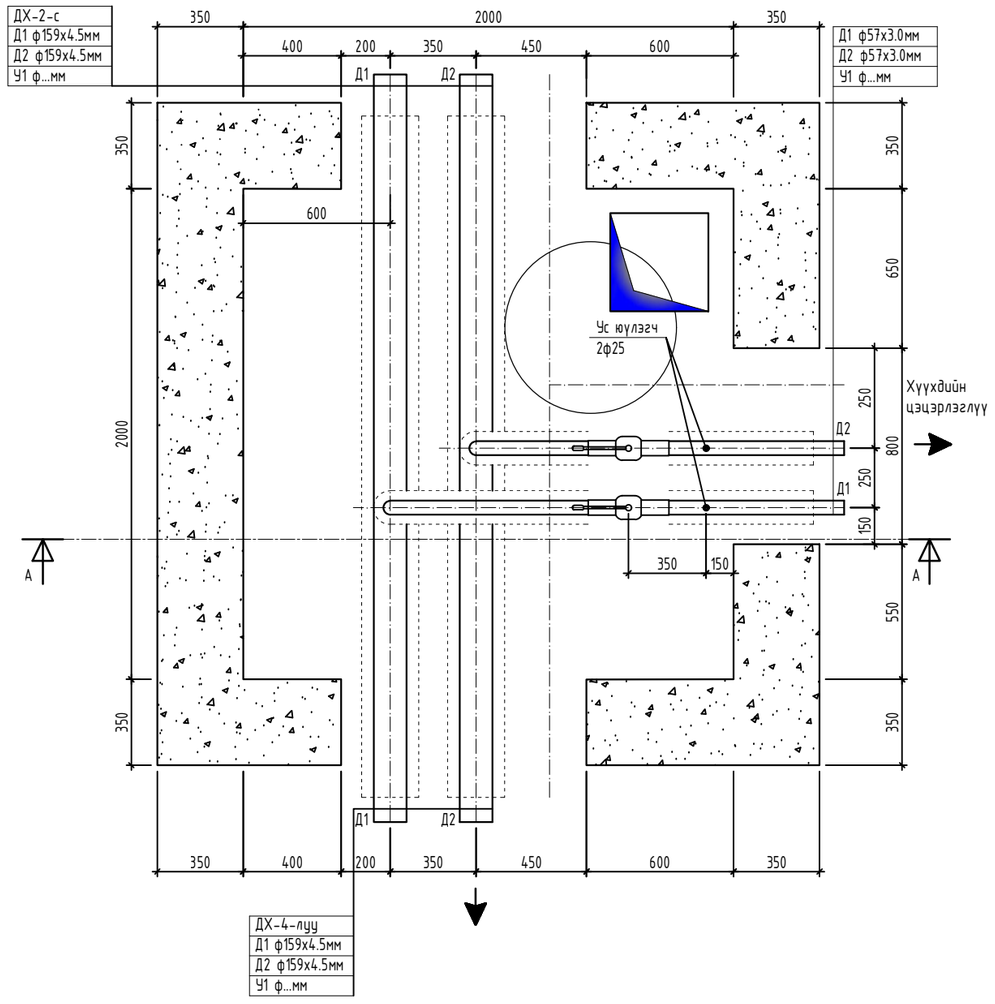

Материалын түүвэр					
Д/д	Тэмдэглэгээ	Нэрс	Тоо	Жин кг	Тайлбар
1	2	3	4	5	6
Дулааны худаг ДХ-3 /шинээр хийх/					
1	BROEN 64.102100	Гагнаж холбох , бөмбөлгөн ган клапангууд : Ру =25.0 Мпа , Ф50	2		шир
2	ГОСТ 17375 - 83	Зүйдэлгүй , маттмал ган отвод Ру =3.92 Мпа 90° - 57 * 3.0	2		шир
3	Т≥300 °С; Ру≥2.5 мПа	Ган ус ыулэх хаалт /шир/ Ф25	2		50мм-н яндаа ус ыулзгч
4	BASALTWOOD	Хаалт, арматурын дулаалга: Термо базальт-СТУ δ=0.05м, λ=0.0675 Вт/м °С	3		у/м
5	Серия Г-991-1 вып 1	Дулааны цутгамал худаг /шинээр хийх/ ТК - 2, 2000 * 2000 * 2000	1		ком

ДУЛААНЫ ХУДАГ-3, ОГТЛОЛ М1:25

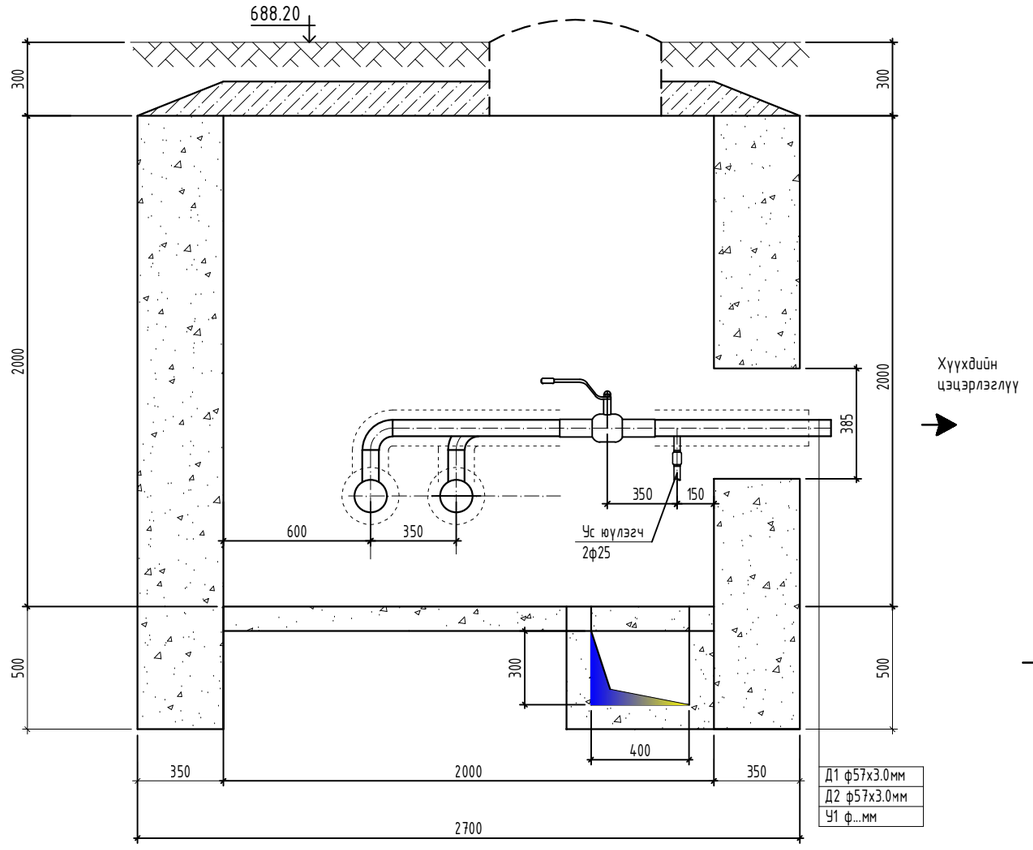

Материалын түүвэр					
Д/д	Тэмдэглэгээ	Нэрс	Тоо	Жин кг	Тайлбар
1	2	3	4	5	6
Дулааны худаг ДХ-3 /шинээр хийх/					
1	Серия Г-991-1 вып 1	Дулааны цутгамал худаг /шинээр хийх/ ТК - 2, 2000 * 2000 * 2000	1		ком

JODI PROJECT
"ЖОДИ ПРОЖЕКТ" ХХК БАРИЛГЫН ИЖ БҮРЭН ЗӨВЛӨГӨӨТЭЙ КОМПАНИ

"СУМЫН ТӨВИЙН ДУЛААН ХАНГАМЖ"

Дорнод аймаг, Чойбалсан сум

ДУЛААНЫ ХУДГИЙН БАЙГУУЛАЛТ, ОГТЛОЛ

Инженер		А.Мөнхбаатар	Е.Г.Шифр: ЈР/23-01	Масштаб: М1:25	Огноо: 2023.03
Гүйцэтгэсэн		А.Мөнхбаатар	Т.Г.Шифр:	Зургийн дугаар: ГД-32	Хуудас: 60
Шалгасан		Э.Мөнхтулга			

ДУЛААНЫ ХУДАГ-4, БАЙГУУЛАЛТ М1:25

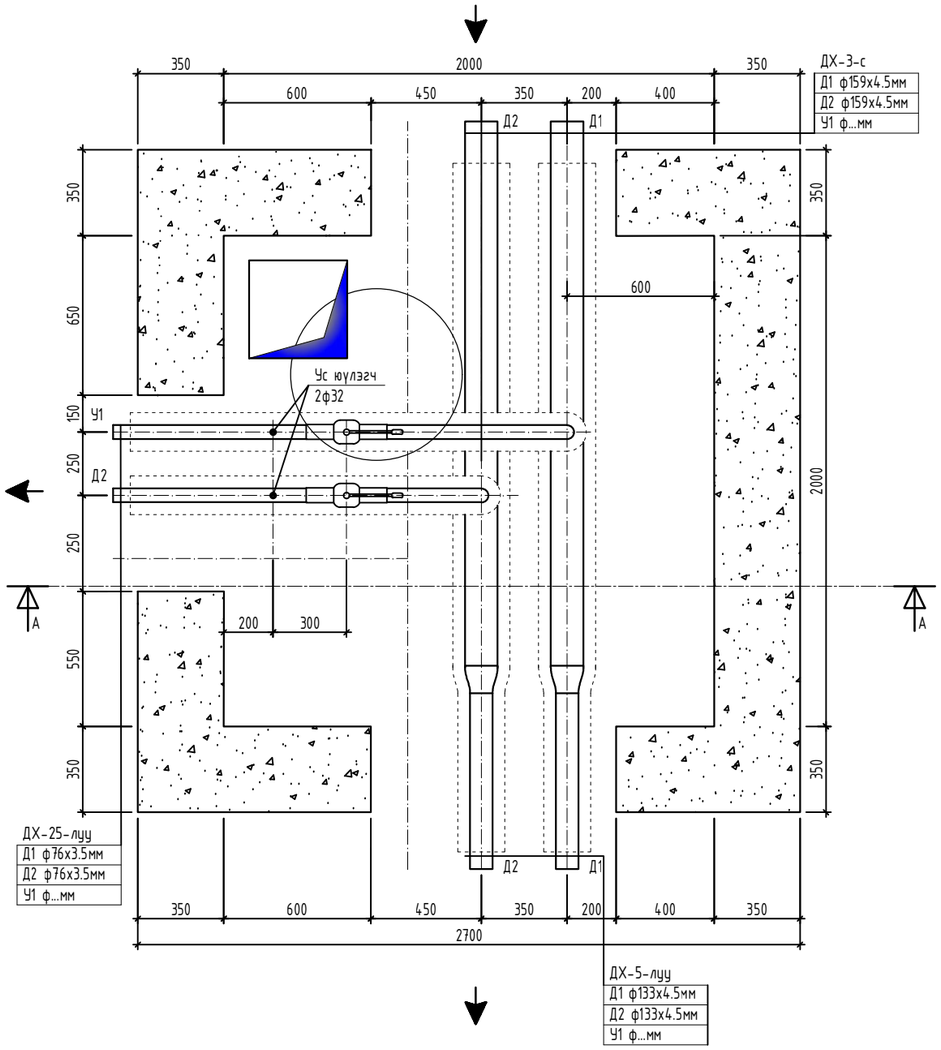

Материалын түүвэр					
Д/д	Тэмдэглэгээ	Нэрс	Тоо	Жин кг	Тайлбар
1	2	3	4	5	6
Дулааны худаг ДХ-4 /шинээр хийх/					
1	BROEN 64.102100	Гагнаж холбох , бөмбөлгөн ган клапангууд : Ру =25.0 Мпа , Ф70	2		шир
2	ГОСТ 17375 - 83	Зүйдэлгүй , матмал ган отвод Ру =3.92 Мпа 90° - 76 * 4.0	2		шир
3	Т≥300 °С; Ру≥2.5 мПа	Ган ус юүлэх хаалт /шир/ Ф32	2		70мм-н янданд ус юүлэгч
4	Т≥300 °С; Ру≥2.5 мПа	Ган хий авах хаалт /шир/ Ф15	2		70мм-н янданд хий авагч
5	BASALTWOOD	Хаалт, арматурын дулаалга: Термо базальт-СТУ δ=0.05м, λ=0.0675 Вт/м °С	5		у/м
6	Серия Г-991-1 вып 1	Дулааны цутгамал худаг /шинээр хийх/ ТК - 2, 2000 * 2000 * 2000	1		ком

ДУЛААНЫ ХУДАГ-4, ОГТЛОЛ М1:25

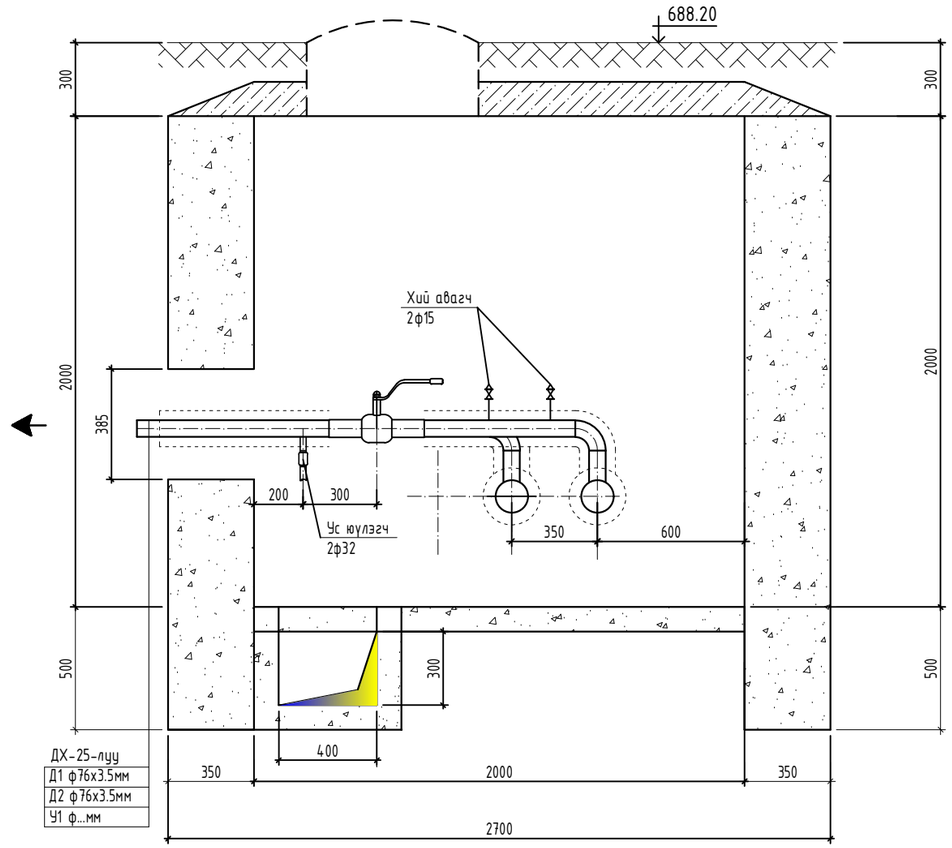

Материалын түүвэр					
Д/д	Тэмдэглэгээ	Нэрс	Тоо	Жин кг	Тайлбар
1	2	3	4	5	6
Дулааны худаг ДХ-4 /шинээр хийх/					
1	Серия Г-991-1 вып 1	Дулааны цутгамал худаг /шинээр хийх/ ТК - 2, 2000 * 2000 * 2000	1		ком

JODI PROJECT
"ЖОДИ ПРОЖЕКТ" ХХК БАРИЛГЫН ИЖ БҮРЭН ЗУРАГ ТӨСЛИЙН КОМПАНИ

"СУМЫН ТӨВИЙН ДУЛААН ХАНГАМЖ"

Дорнод аймаг, Чойбалсан сум

ДУЛААНЫ ХУДГИЙН БАЙГУУЛАЛТ, ОГТЛОЛ

Инженер		А.Мөнхбаатар	Е.Г.Шифр: JP/23-01	Масштаб: М1:25	Огноо: 2023.03
Гүйцэтгэсэн		А.Мөнхбаатар	Т.Г.Шифр:	Зургийн дугаар: ГД-33	Хуудас: 60
Шалгасан		Э.Мөнхтулга			

ДУЛААНЫ ХУДАГ-5 БАЙГУУЛАЛТ М1:25

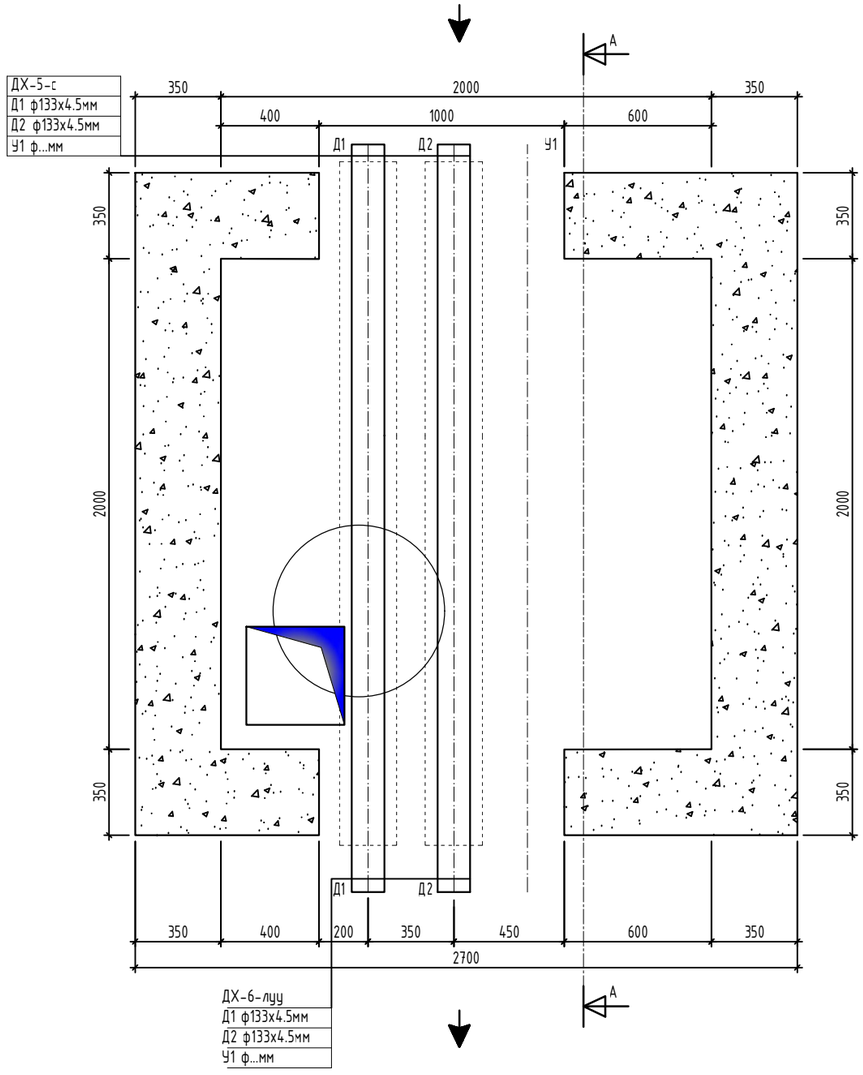

ДУЛААНЫ ХУДАГ-5 ОГТЛОЛ М1:25

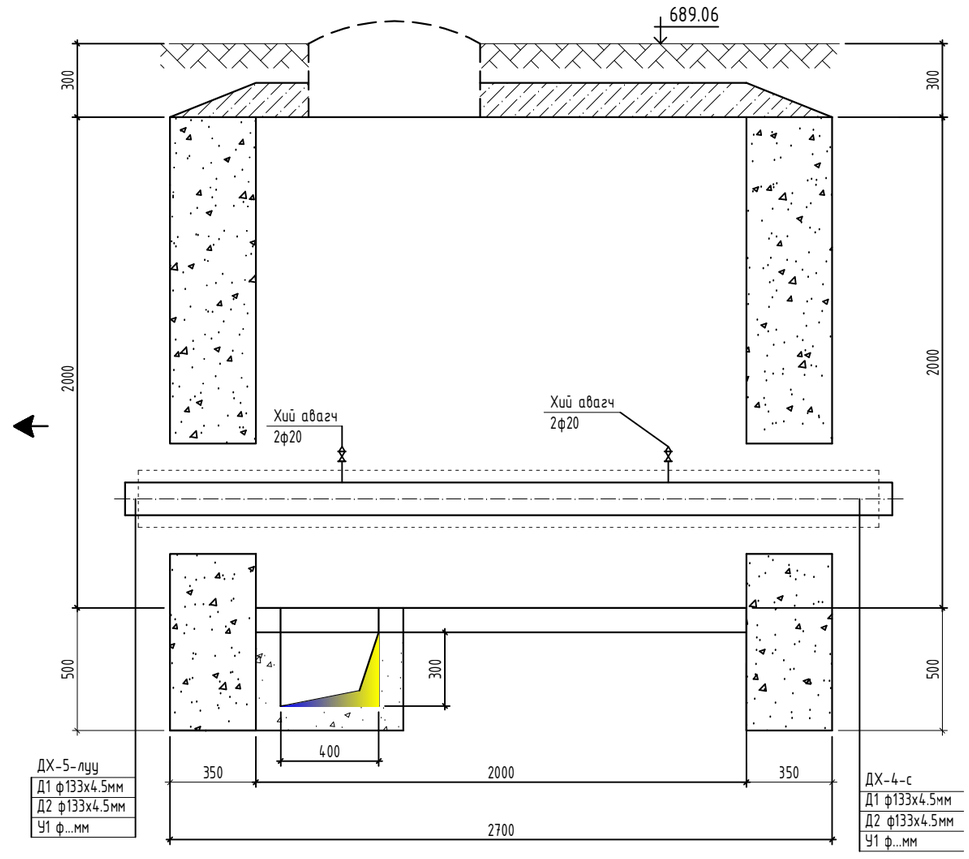

Материалын түүвэр					
Д/д	Тэмдэглэгээ	Нэрс	Тоо	Жин кг	Тайлбар
1	2	3	4	5	6
Дулааны худаг ДХ-5 /шинээр хийх/					
1	Серия Г-991-1 вып 1	Дулааны цутгамал худаг /шинээр хийх/ ТК - 2, 2000 * 2000 * 2000	1		ком

JODI PROJECT
"ЖОДИ ПРОЖЕКТ" ХХК БАРИЛГЫН ИЖ БҮРЭН ЗУРАГ ТӨСЛИЙН КОМПАНИ

"СУМЫН ТӨВИЙН ДУЛААН ХАНГАМЖ"

Дорнод аймаг, Чойбалсан сум

ДУЛААНЫ ХУДГИЙН БАЙГУУЛАЛТ, ОГТЛОЛ

Инженер		А.Мөнхбаатар	Е.Г.Шифр: JP/23-01	Масштаб: М1:25	Огноо: 2023.03
Гүйцэтгэсэн		А.Мөнхбаатар	Т.Г.Шифр:	Зургийн дугаар: ГД-34	Хуудас: 60
Шалгасан		Э.Мөнхтулга			

ДУЛААНЫ ХУДАГ-6, БАЙГУУЛАЛТ М1:25

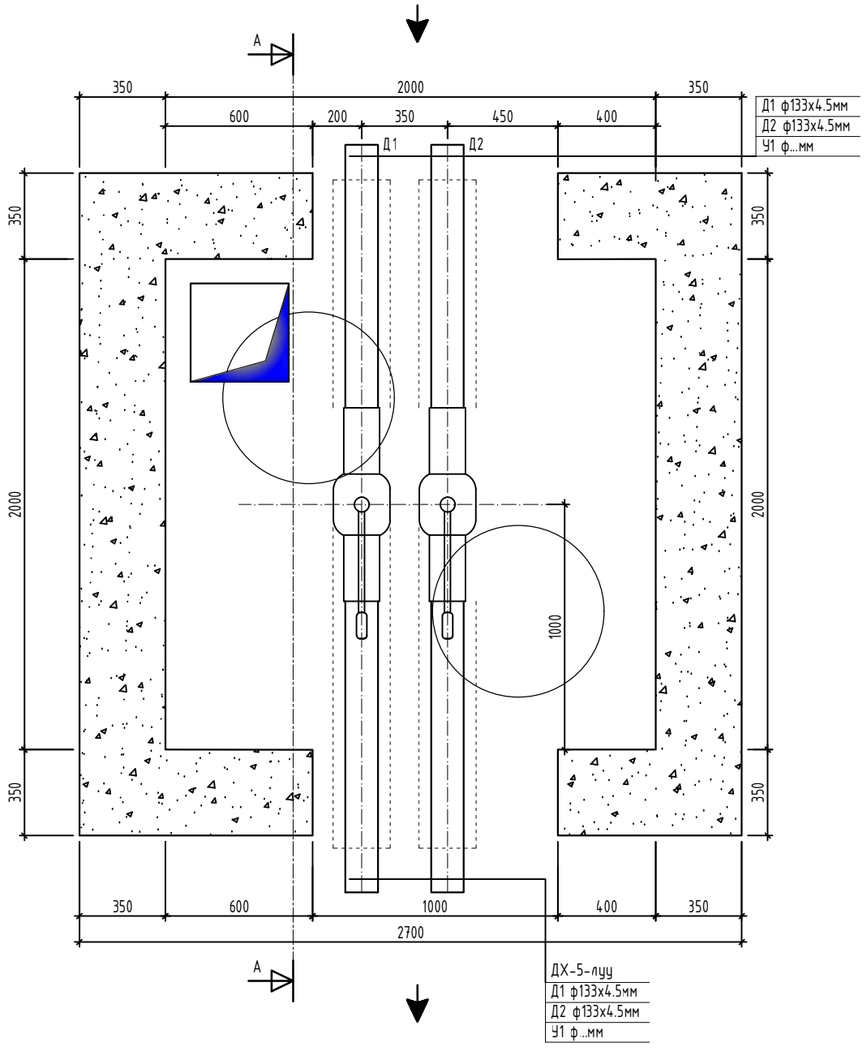

ДУЛААНЫ ХУДАГ-6, ОГТЛОЛ М1:25

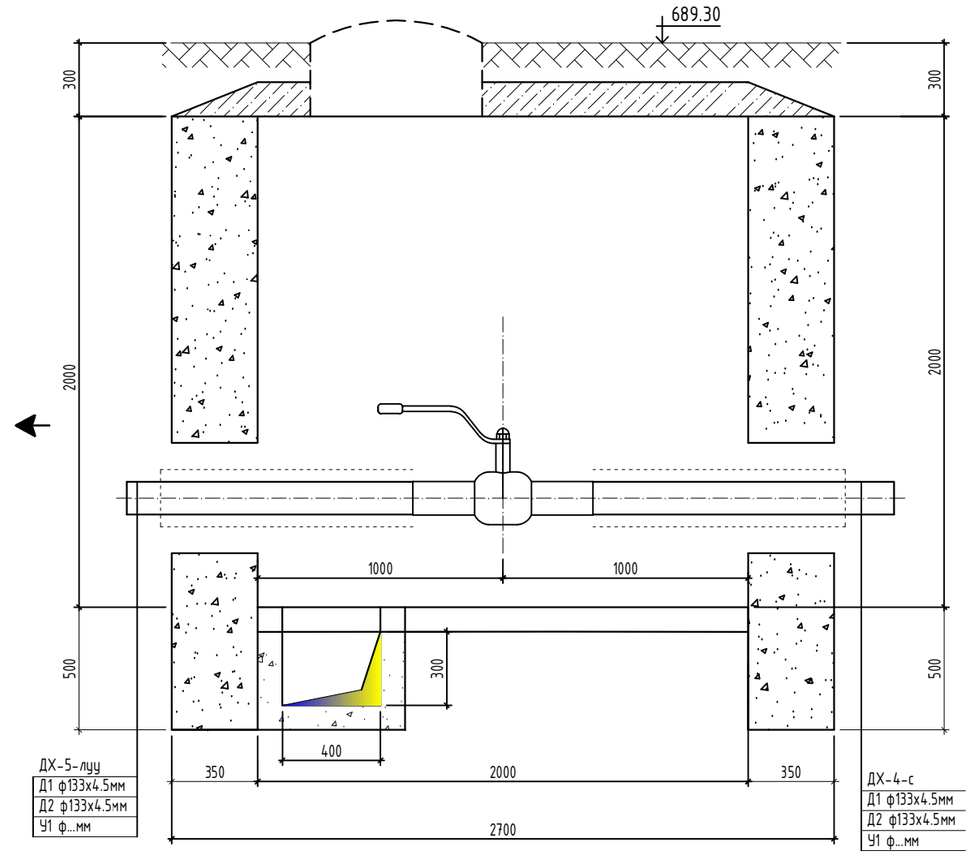

Материалын түүвэр					
Д/д	Тэмдэглэгээ	Нэрс	Тоо	Жин кг	Тайлбар
1	2	3	4	5	6
Дулааны худаг ДХ-6 /шинээр хийх/					
1	BROEN 64.102100	Гагнаж холбох , бөмбөлгөн ган клапангууд : Ру =25.0 Мпа , Ф125	2		125мм-н яндан хий авагч
2	Серия Г-991-1 вып 1	Дулааны цутгамал худаг /шинээр хийх/ ТК - 2, 2000 * 2000 * 2000	1		ком

JODI PROJECT
"ЖОДИ ПРОЖЕКТ" ХХК БАРИЛГЫН ИЖ БҮРЭН ЗУРАГ ТӨСЛИЙН КОМПАНИ

"СУМЫН ТӨВИЙН ДУЛААН ХАНГАМЖ"
Дорнод аймаг, Чойбалсан сум

ДУЛААНЫ ХУДГИЙН БАЙГУУЛАЛТ, ОГТЛОЛ

Инженер		А.Мөнхбаатар	Е.Г.Шифр: JP/23-01	Масштаб: М1:25	Огноо: 2023.03
Гүйцэтгэсэн		А.Мөнхбаатар	Т.Г.Шифр:	Зургийн дугаар: ГД-35	Хуудас: 60
Шалгасан		Э.Мөнхтулга			

ДУЛААНЫ ХУДАГ-7 БАЙГУУЛАЛТ М1:25

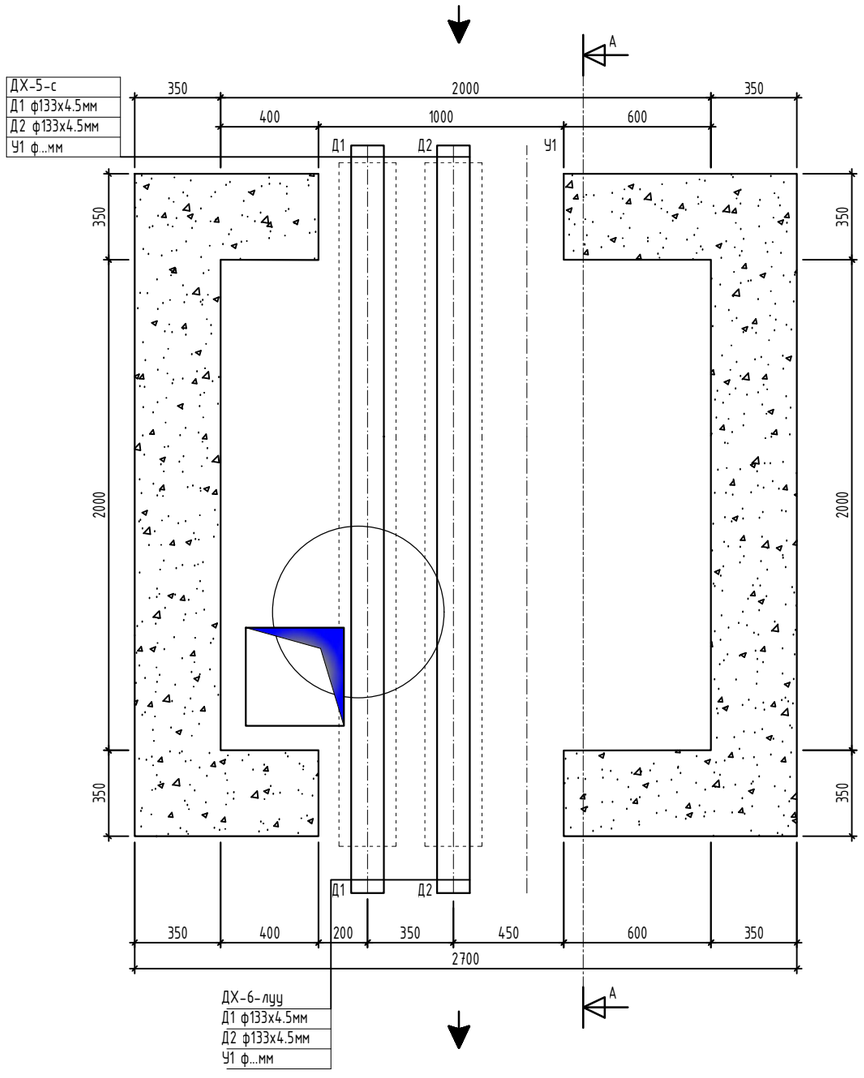

ДУЛААНЫ ХУДАГ-7 ОГТЛОЛ М1:25

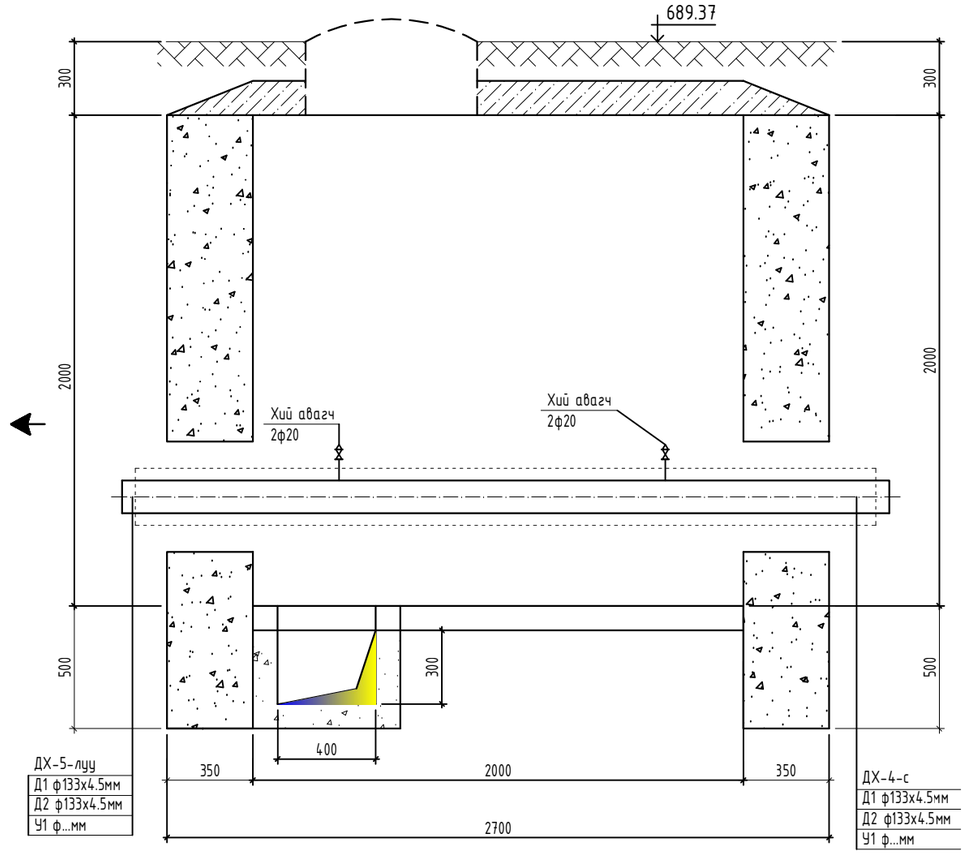

Материалын түүвэр					
Д/д	Тэмдэглэгээ	Нэрс	Тоо	Жин кг	Тайлбар
1	2	3	4	5	6
Дулааны худаг ДХ-7 /шинээр хийх/					
1	Т≥300 °С; Ру≥2.5 мПа	Ган хий авах хаалт /шир/ Ф20	2		125мм-н яндан хий авагч
2	Серия Г-991-1 вып 1	Дулааны цутгамал худаг /шинээр хийх/ ТК - 2, 2000 * 2000 * 2000	1		ком

JODI PROJECT
"ЖОДИ ПРОЖЕКТ" ХХК БАРИЛГЫН ИЖ БҮРЭН ЗУРАГ ТӨСЛИЙН КОМПАНИ

"СУМЫН ТӨВИЙН ДУЛААН ХАНГАМЖ"
Дорнод аймаг, Чойбалсан сум

ДУЛААНЫ ХУДГИЙН БАЙГУУЛАЛТ, ОГТЛОЛ

Инженер		А.Мөнхбаатар	Е.Г.Шифр: JP/23-01	Масштаб: М1:25	Огноо: 2023.03
Гүйцэтгэсэн		А.Мөнхбаатар	Т.Г.Шифр:	Зургийн дугаар: ГД-36	Хуудас: 60
Шалгасан		Э.Мөнхтулга			

ДУЛААНЫ ХУДАГ-8, БАЙГУУЛАЛТ М1:25

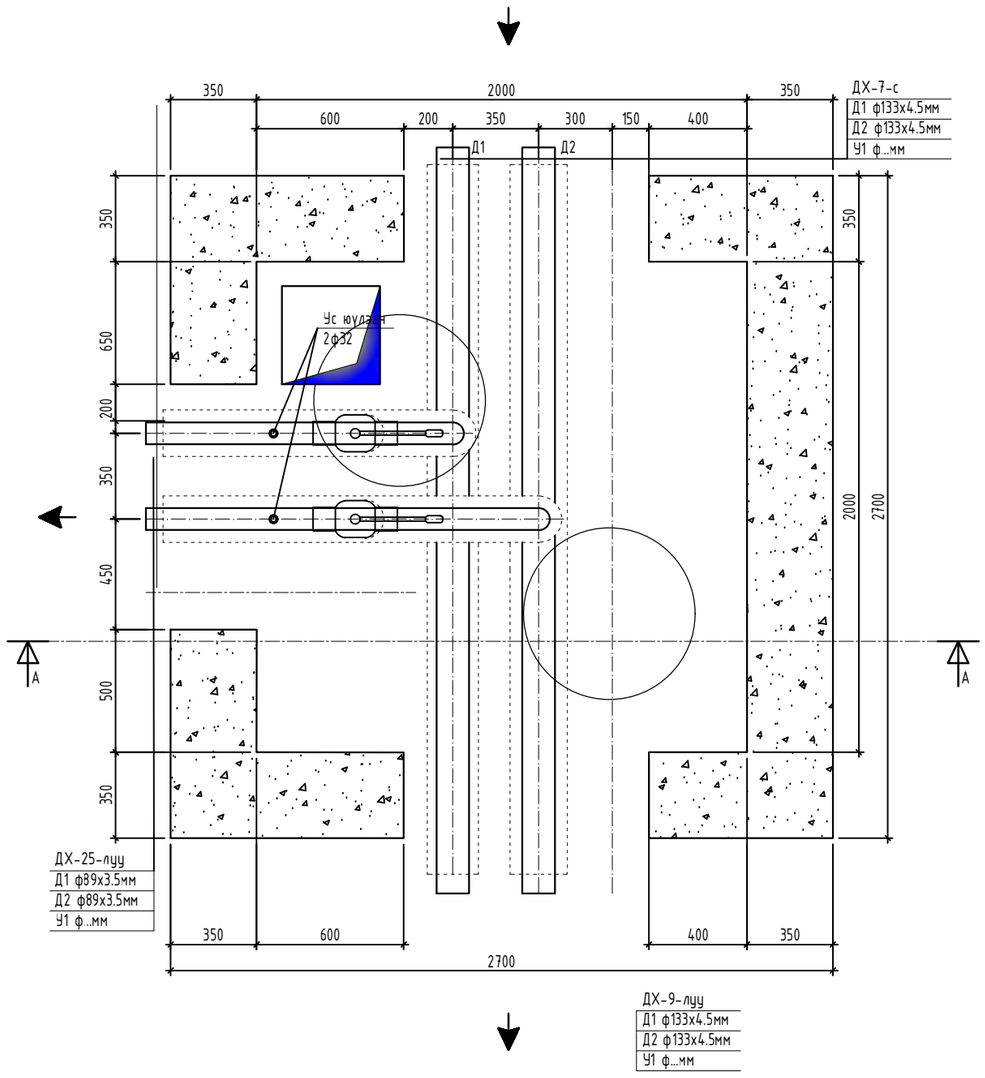

ДУЛААНЫ ХУДАГ-8, ОГТЛОЛ М1:25

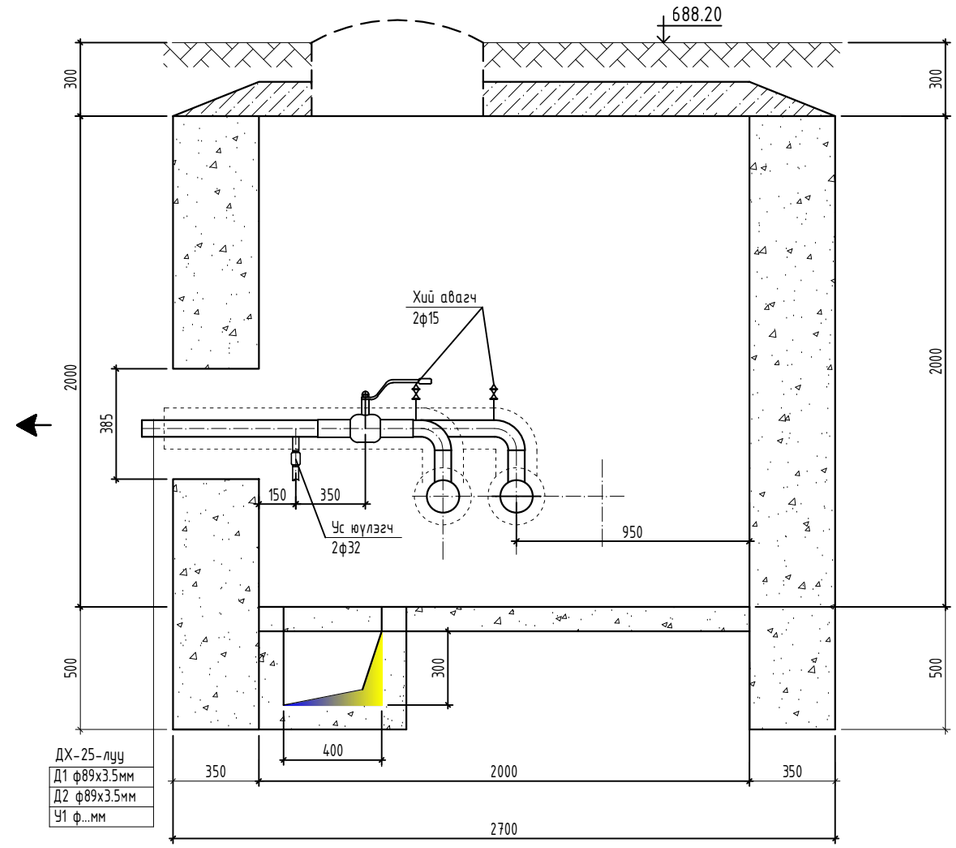

Материалын түүвэр					
Д/д	Тэмдэглэгээ	Нэрс	Тоо	Жин кг	Тайлбар
1	2	3	4	5	6
Дулааны худаг ДХ-8 /шинээр хийх/					
1	BROEN 64.102100	Гагнаж холбох , бөмбөлгөн ган клапангууд : Ру =25.0 Мпа , Ф80	2		шир
2	ГОСТ 17375 - 83	Зүйдэлгүй , маттмал ган отвод Ру =3.92 Мпа 90° - 76 * 4.0	2		шир
3	Т≥300 °С; Ру≥2.5 мПа	Ган ус юүлэх хаалт /шир/ Ф32	2		70мм-н яндан ус юүлэгч
4	Т≥300 °С; Ру≥2.5 мПа	Ган хий авах хаалт /шир/ Ф15	2		70мм-н яндан хий авагч
5	BASALTWOOD	Хаалт, арматурын дулаалга: Термо базальт-СТУ δ=0.05м, λ=0.0675 Вт/м °С	5		у/м
6	Серия Г-991-1 вып 1	Дулааны цутгамал худаг /шинээр хийх/ ТК - 2, 2000 * 2000 * 2000	1		ком

Материалын түүвэр					
Д/д	Тэмдэглэгээ	Нэрс	Тоо	Жин кг	Тайлбар
1	2	3	4	5	6
Дулааны худаг ДХ-8 /шинээр хийх/					
1	Серия Г-991-1 вып 1	Дулааны цутгамал худаг /шинээр хийх/ ТК - 2, 2000 * 2000 * 2000	1		ком

JODI PROJECT
"ЖОДИ ПРОЖЕКТ" ХХК БАРИЛГЫН ИЖ БҮРЭН ЗӨВШӨӨРӨЛ ТӨСЛИЙН КОМПАНИ

"СУМЫН ТӨВИЙН ДУЛААН ХАНГАМЖ"

Дорнод аймаг, Чойбалсан сум

ДУЛААНЫ ХУДГИЙН БАЙГУУЛАЛТ, ОГТЛОЛ

Инженер		А.Мөнхбаатар	Е.Г.Шифр: JP/23-01	Масштаб: М1:25	Огноо: 2023.03
Гүйцэтгэсэн		А.Мөнхбаатар	Т.Г.Шифр:	Зургийн дугаар: ГД-37	Хуудас: 60
Шалгасан		Э.Мөнхтулга			

ДУЛААНЫ ХУДАГ-25, 29 БАЙГУУЛАЛТ М1:25

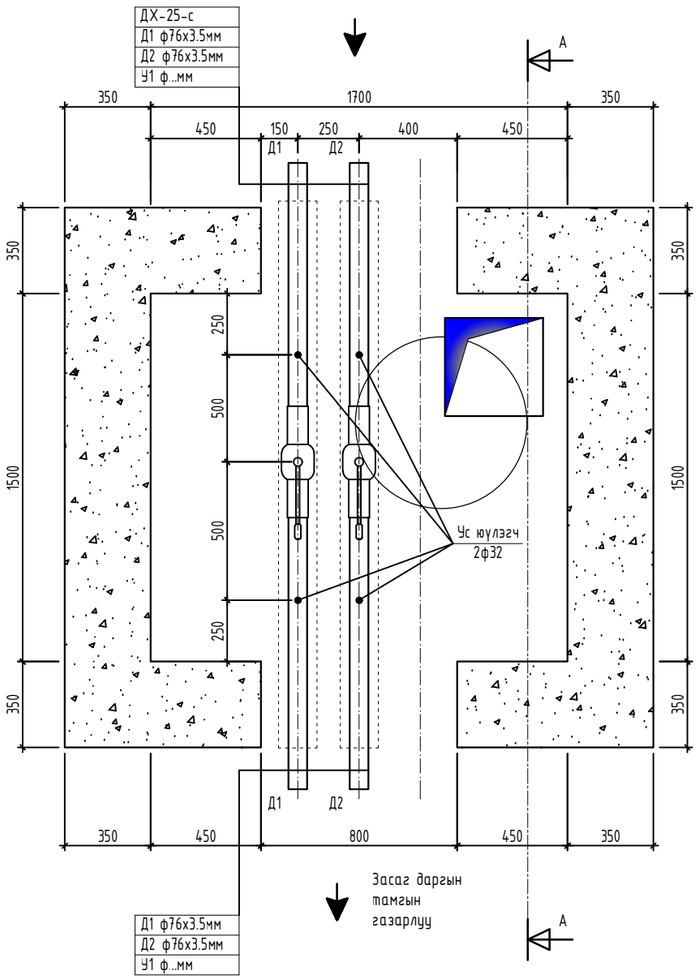

Материалын түүвэр					
Д/д	Тэмдэглэгээ	Нэрс	Тоо	Жин кг	Тайлбар
1	2	3	4	5	6
Дулааны худаг ДХ-25, 29 /шинээр хийх/					
1	BROEN 64.102100	Гагнаж холбох , бөмбөлгөн ган клапангууд : Ру =25.0 Мпа , Ф70	2		шир
2	Т≥300 °С; Ру≥2.5 мПа	Ган ус юүлэх хаалт /шир/ Ф32	4		70мм-н яндан ус юулэгч
3	BASALTWOOD	Хаалт, арматурын дулаалга: Термо базальт-СТУ δ=0.05м, λ=0.0675 Вт/м °С	3		у/м
4	Серия Г-991-1 вып 1	Дулааны цутгамал худаг /шинээр хийх/ ТК - 1, 1700 * 1500 * 2000	1		ком

ДУЛААНЫ ХУДАГ-25, 29 ОГТЛОЛ М1:25

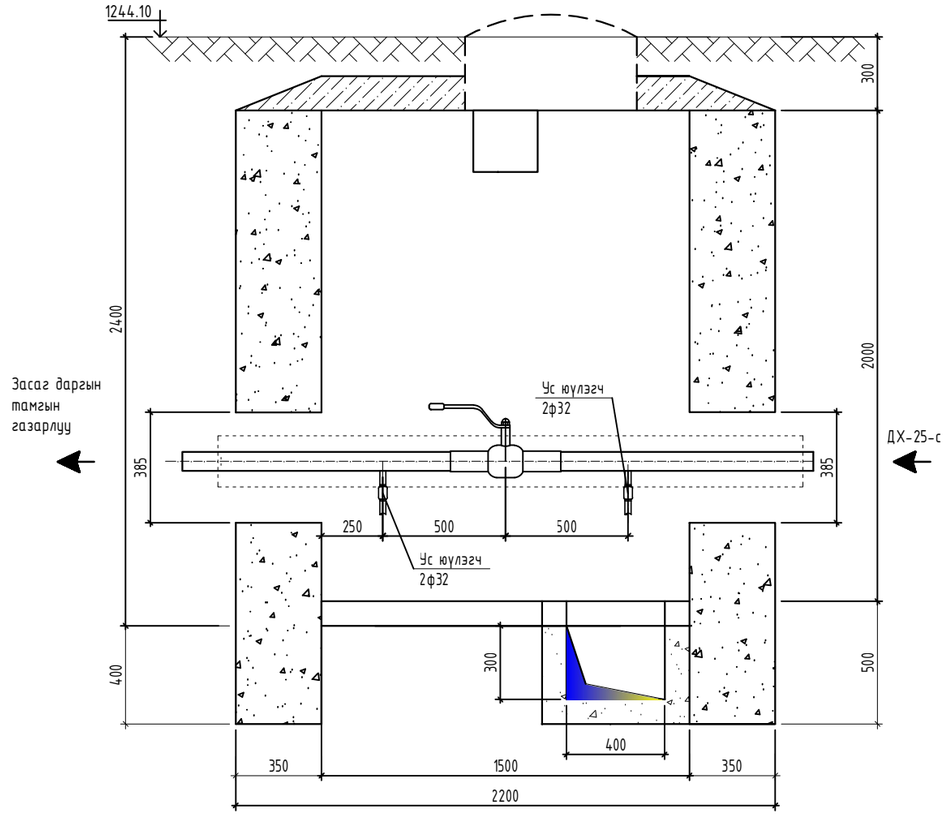

Материалын түүвэр					
Д/д	Тэмдэглэгээ	Нэрс	Тоо	Жин кг	Тайлбар
1	2	3	4	5	6
Дулааны худаг ДХ-25, 29 /шинээр хийх/					
1	Серия Г-991-1 вып 1	Дулааны цутгамал худаг /шинээр хийх/ ТК - 1, 1700 * 1500 * 2000	1		ком

JODI PROJECT
"ЖОДИ ПРОЖЕКТ" ХХК БАРИЛГЫН ИЖ БҮРЭН ЗӨВЛӨХ КОМПАНИ

"СУМЫН ТӨВИЙН ДУЛААН ХАНГАМЖ"
Дорнод аймаг, Чойбалсан сум

ДУЛААНЫ ХУДГИЙН БАЙГУУЛАЛТ, ОГТЛОЛ

Инженер		А.Мөнхбаатар	Е.Г.Шифр: JP/23-01	Масштаб: М1:25	Огноо: 2023.03
Гүйцэтгэсэн		А.Мөнхбаатар	Т.Г.Шифр:	Зургийн дугаар: ГД-38	Хуудас: 60
Шалгасан		Э.Мөнхтулга			

ДУЛААНЫ ХУДАГ-9, БАЙГУУЛАЛТ М1:25

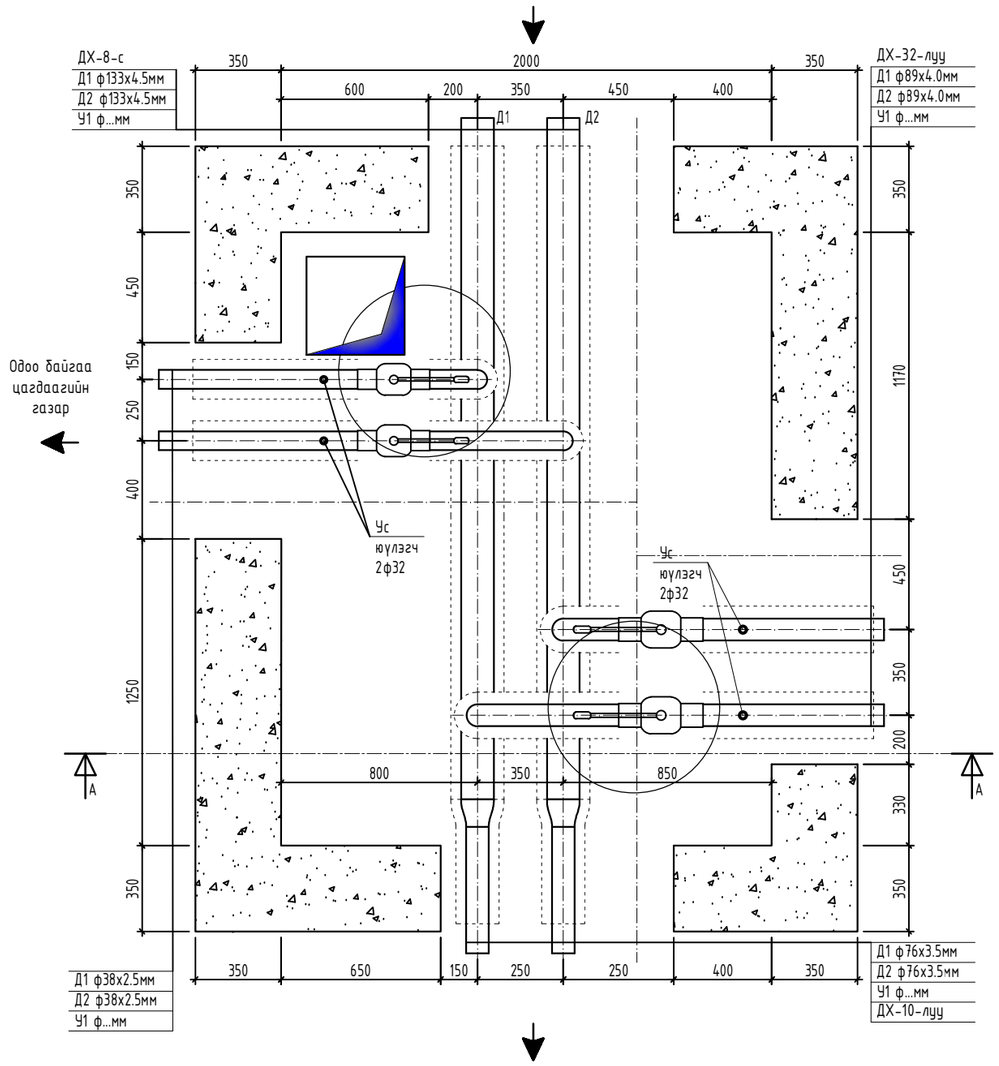

Материалын түүвэр					
Д/д	Тэмдэглэгээ	Нэрс	Тоо	Жин кг	Тайлбар
1	2	3	4	5	6
Дулааны худаг ДХ-9 /шинээр хийх/					
1	BROEN 64.102100	Гагнаж холбох , бөмбөлгөн ган клапангууд : Ру =25.0 Мпа , Ф80	2		шир
2	BROEN 64.102100	Гагнаж холбох , бөмбөлгөн ган клапангууд : Ру =25.0 Мпа , Ф70	2		шир
3	ГОСТ 17375 - 83	Зүйдэлгүй , маттмал ган отвод Ру =3.92 Мпа 90° - 76 * 3.5	2		шир
4	ГОСТ 17375 - 83	Зүйдэлгүй , маттмал ган отвод Ру =3.92 Мпа 90° - 89 * 4.0	2		шир
5	ГОСТ 17375 - 83	Зүйдэлгүй , ган шилжвэр Ру =3.92 Мпа 133х4.5 / 76х3.5	2		шир
6	Т≥300 °С; Ру≥2.5 мПа	Ган ус юулэх хаалт /шир/ Ф32	2		70мм-н янданд ус юулэгч
7	Т≥300 °С; Ру≥2.5 мПа	Ган хий авах хаалт /шир/ Ф15	2		70мм-н янданд хий авагч
8	BASALTWOOD	Хаалт, арматурын дулаалга: Термо базальт-СТУ δ=0.05м, λ=0.0675 Вт/м °С	5		у/м
9	Серия Г-991-1 вып 1	Дулааны цутгамал худаг /шинээр хийх/ ТК - 3, 2500 * 2000 * 2000	1		ком

ДУЛААНЫ ХУДАГ-9, ОГТЛОЛ М1:25

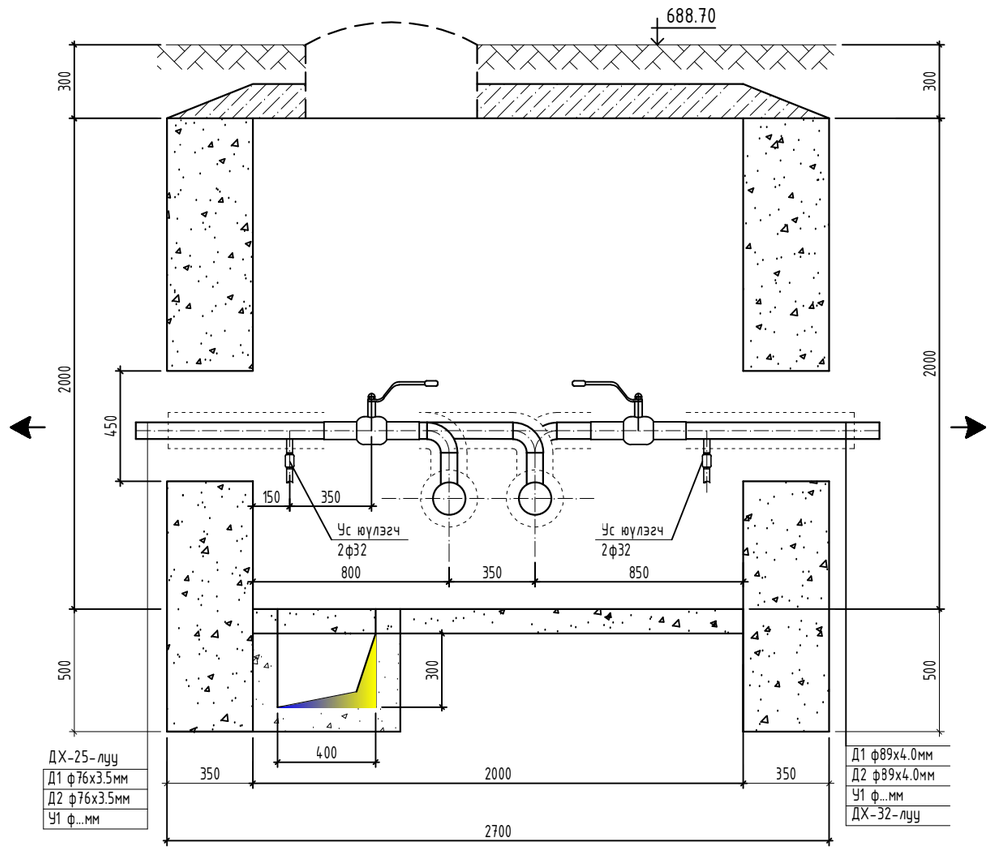

Материалын түүвэр					
Д/д	Тэмдэглэгээ	Нэрс	Тоо	Жин кг	Тайлбар
1	2	3	4	5	6
Дулааны худаг ДХ-9 /шинээр хийх/					
1	Серия Г-991-1 вып 1	Дулааны цутгамал худаг /шинээр хийх/ ТК - 3, 2500 * 2000 * 2000	1		ком

JODI PROJECT
"ЖОДИ ПРОЖЕКТ" ХХК БАРИЛГЫН ИЖ БҮРЭН ЗУРАГ ТӨСЛИЙН КОМПАНИ

"СУМЫН ТӨВИЙН ДУЛААН ХАНГАМЖ"
Дорнод аймаг, Чойбалсан сум

ДУЛААНЫ ХУДГИЙН БАЙГУУЛАЛТ, ОГТЛОЛ

Инженер		А.Мөнхбаатар	Е.Г.Шифр: JP/23-01	Масштаб: М1:25	Огноо: 2023.03
Гүйцэтгэсэн		А.Мөнхбаатар	Т.Г.Шифр:	Зургийн дугаар: ГД-39	Хуудас: 60
Шалгасан		Э.Мөнхтулга			

ДУЛААНЫ ХУДАГ-10, БАЙГУУЛАЛТ М1:25

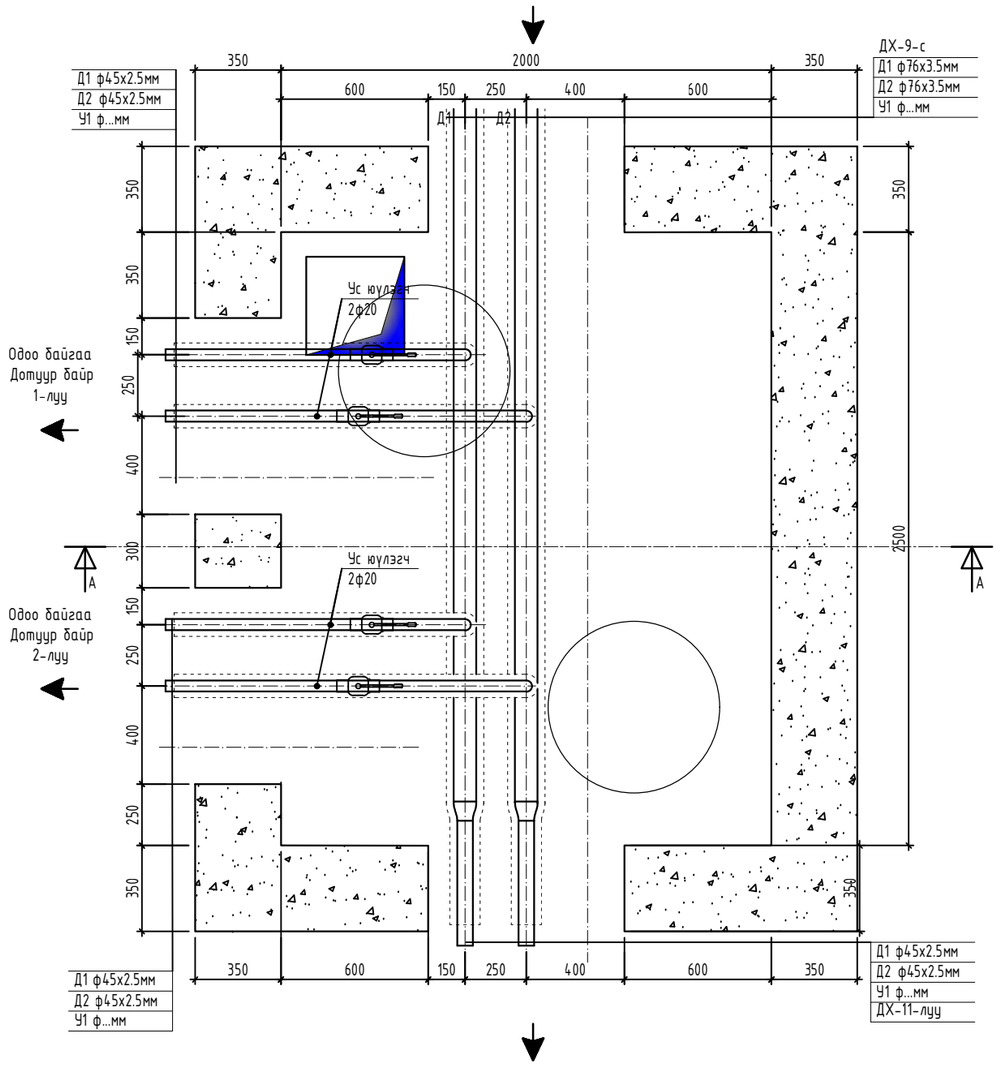

Материалын түүвэр					
Д/д	Тэмдэглэгээ	Нэрс	Тоо	Жин кг	Тайлбар
1	2	3	4	5	6
Дулааны худаг ДХ-10 /шинээр хийх/					
1	BROEN 64.102100	Гагнаж холбох , бөмбөлгөн ган клапангууд : Ру =25.0 Мпа , Ф40	4		шир
2	ГОСТ 17375 - 83	Зүйдэлгүй , маттмал ган отвод Ру =3.92 Мпа 90° - 45 * 2.5	2		шир
3	ГОСТ 17375 - 83	Зүйдэлгүй , маттмал ган отвод Ру =3.92 Мпа 90° - 89 * 4.0	4		шир
4	ГОСТ 17375 - 83	Зүйдэлгүй , ган шилжвэр Ру =3.92 Мпа 76х3.5 / 45х2.5	2		шир
5	Т≥300 °С; Ру≥2.5 мПа	Ган ус юүлэх хаалт /шир/ Ф20	2		40мм-н зайтай ус юүлэгч
6	BASALTWOOD	Хаалт, арматурын дулаалга: Термо базальт-СТУ δ=0.05м, λ=0.0675 Вт/м °С	5		у/м
7	Серия Г-991-1 вып 1	Дулааны цутгамал худаг /шинээр хийх/ ТК - 3, 2500 * 2000 * 2000	1		ком

ДУЛААНЫ ХУДАГ-10, ОГТЛОЛ М1:25

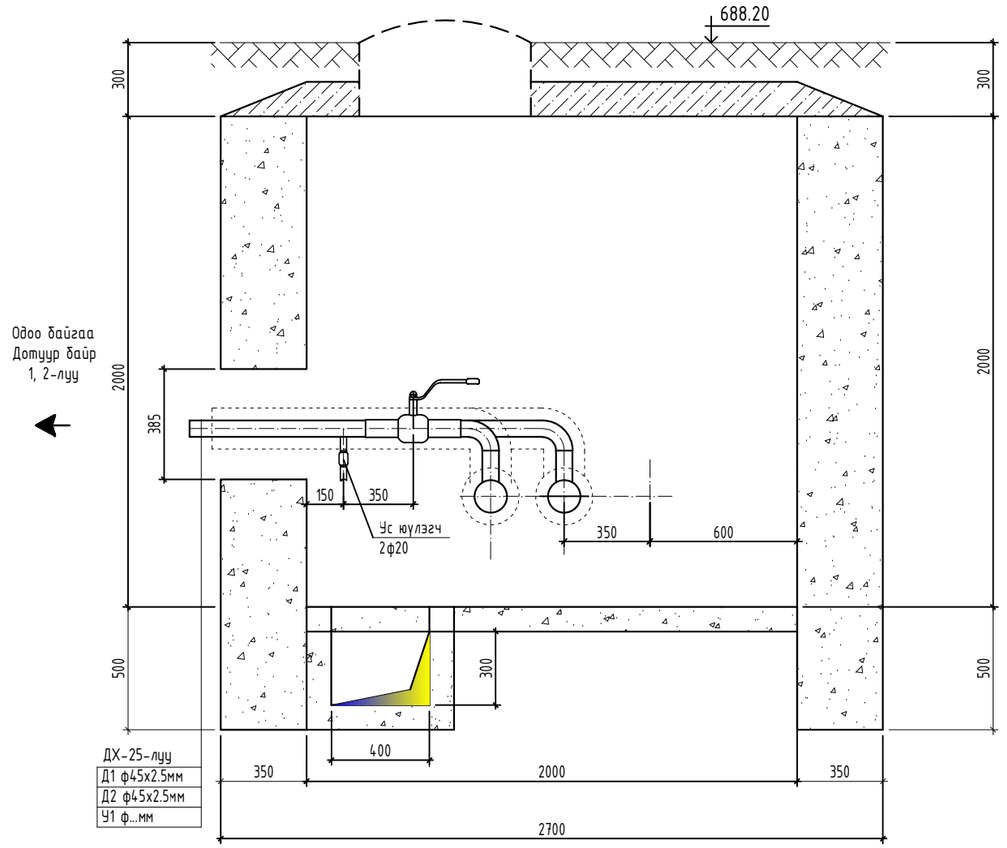

Материалын түүвэр					
Д/д	Тэмдэглэгээ	Нэрс	Тоо	Жин кг	Тайлбар
1	2	3	4	5	6
Дулааны худаг ДХ-10 /шинээр хийх/					
1	Серия Г-991-1 вып 1	Дулааны цутгамал худаг /шинээр хийх/ ТК - 3, 2500 * 2000 * 2000	1		ком

JODI PROJECT
"ЖОДИ ПРОЖЕКТ" ХХК БАРИЛГЫН ИЖ БҮРЭН ЗУРАГ ТӨСЛИЙН КОМПАНИ

"СУМЫН ТӨВИЙН ДУЛААН ХАНГАМЖ"

Дорнод аймаг, Чойбалсан сум

ДУЛААНЫ ХУДГИЙН БАЙГУУЛАЛТ, ОГТЛОЛ

Инженер		А.Мөнхбаатар	Е.Г.Шифр: JP/23-01	Масштаб: М1:25	Огноо: 2023.03
Гүйцэтгэсэн		А.Мөнхбаатар	Т.Г.Шифр:	Зургийн дугаар: ГД-40	Хуудас: 60
Шалгасан		Э.Мөнхтулга			

ДУЛААНЫ ХУДАГ-11, БАЙГУУЛАЛТ М1:25

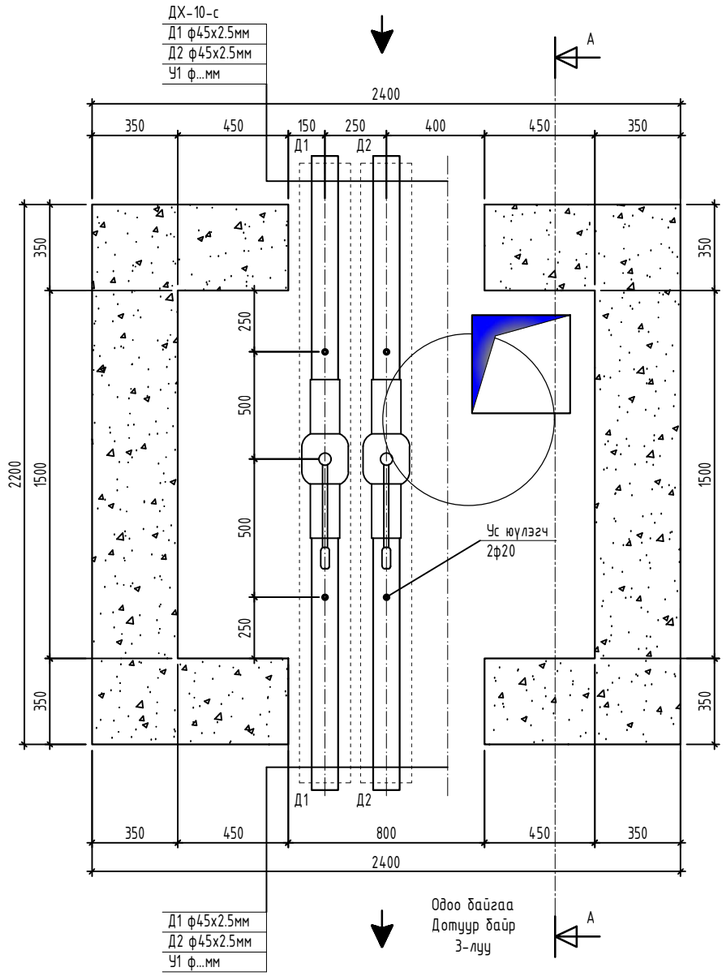

ДУЛААНЫ ХУДАГ-11, ОГТЛОЛ М1:25

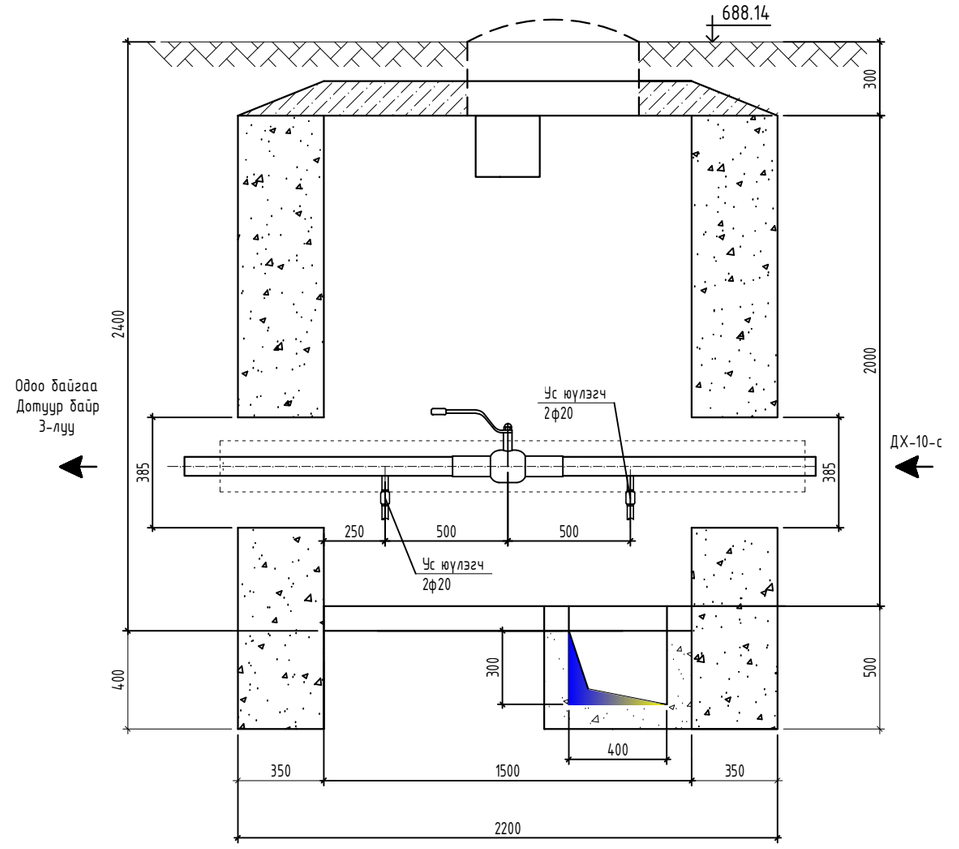

Материалын түүвэр					
Д/д	Тэмдэглэгээ	Нэрс	Тоо	Жин кг	Тайлбар
1	2	3	4	5	6
Дулааны худаг ДХ-11 /шинээр хийх/					
1	BROEN 64.102100	Гагнаж холбох , бөмбөлгөн ган клапангууд : Ру =25.0 Мпа , Ф40	2		шир
2	Т≥300 °С; Ру≥2.5 мПа	Ган ус ювлэх хаалт /шир/ Ф20	4		40мм-н яндаа ус ювлэгч
3	BASALTWOOD	Хаалт, арматурын дулаалга: Термо базальт-СТУ δ=0.05м, λ=0.0675 Вт/м °С	3		у/м
4	Серия Г-991-1 вып 1	Дулааны цутгамал худаг /шинээр хийх/ ТК - 1, 1700 * 1500 * 2000	1		ком

Материалын түүвэр					
Д/д	Тэмдэглэгээ	Нэрс	Тоо	Жин кг	Тайлбар
1	2	3	4	5	6
Дулааны худаг ДХ-11 /шинээр хийх/					
1	Серия Г-991-1 вып 1	Дулааны цутгамал худаг /шинээр хийх/ ТК - 1, 1700 * 1500 * 2000	1		ком

JODI PROJECT
"ЖОДИ ПРОЖЕКТ" ХХК БАРИЛГЫН ИЖ БҮРЭН ЗУРАГ ТӨСЛИЙН КОМПАНИ

"СУМЫН ТӨВИЙН ДУЛААН ХАНГАМЖ"
Дорнод аймаг, Чойбалсан сум

ДУЛААНЫ ХУДГИЙН БАЙГУУЛАЛТ, ОГТЛОЛ

Инженер		А.Мөнхбаатар	Е.Г.Шифр: JP/23-01	Масштаб: М1:25	Огноо: 2023.03
Гүйцэтгэсэн		А.Мөнхбаатар	Т.Г.Шифр:	Зургийн дугаар: ГД-41	Хуудас: 60
Шалгасан		Э.Мөнхтулга			

ДУЛААНЫ ХУДАГ-27, БАЙГУУЛАЛТ М1:25

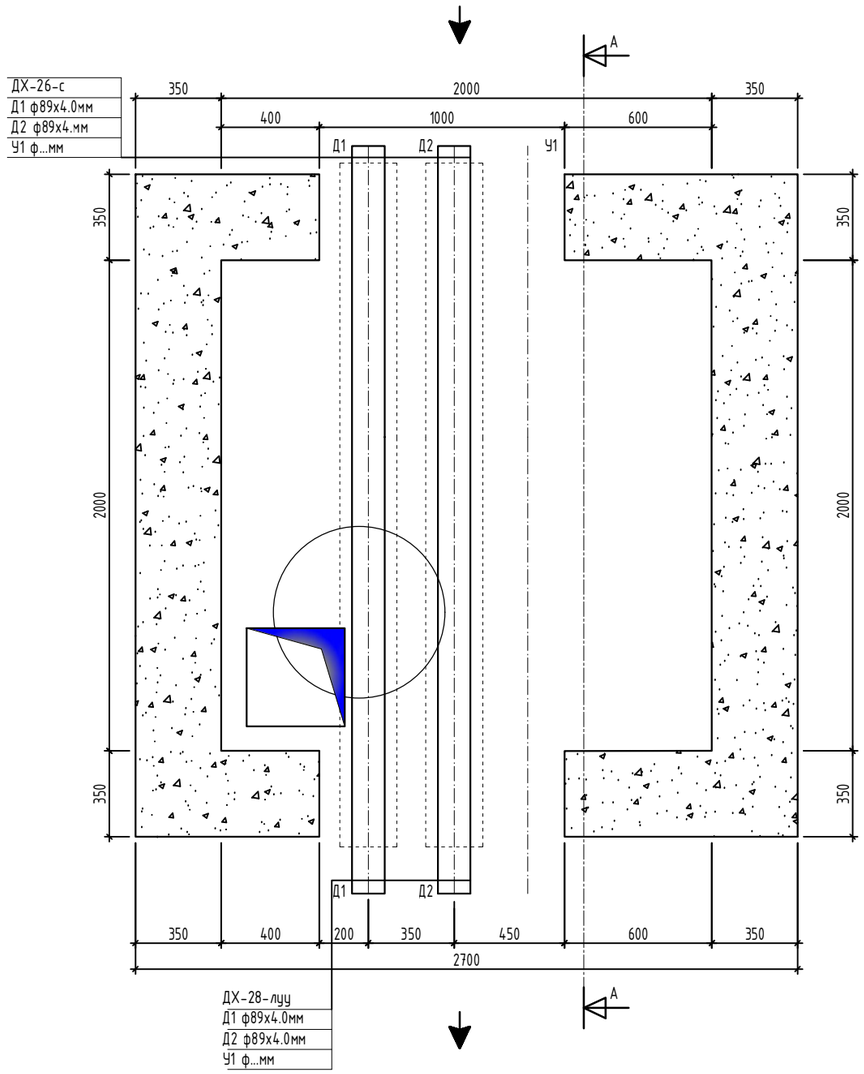

ДУЛААНЫ ХУДАГ-27, ОГТЛОЛ М1:25

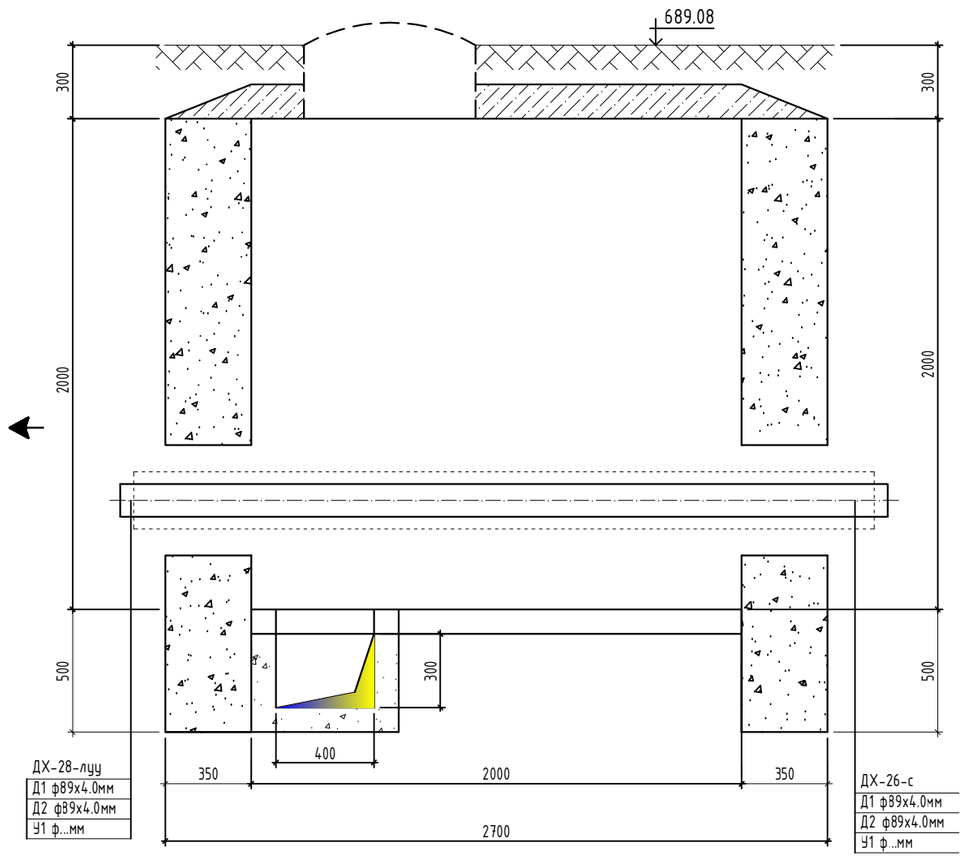

Материалын түүвэр					
Д/д	Тэмдэглэгээ	Нэрс	Тоо	Жин кг	Тайлбар
1	2	3	4	5	6
Дулааны худаг ДХ-27 /шинээр хийх/					
1	Серия Г-991-1 вып 1	Дулааны цутгамал худаг /шинээр хийх/ ТК - 1, 1700 * 1500 * 2000	1		ком

JODI PROJECT
"ЖОДИ ПРОЖЕКТ" ХХК БАРИЛГЫН ИЖ БҮРЭН ЗУРАГ ТӨСЛИЙН КОМПАНИ

"СУМЫН ТӨВИЙН ДУЛААН ХАНГАМЖ"
Дорнод аймаг, Чойбалсан сум

ДУЛААНЫ ХУДГИЙН БАЙГУУЛАЛТ, ОГТЛОЛ

Инженер		А.Мөнхбаатар	Е.Г.Шифр: JP/23-01	Масштаб: М1:25	Огноо: 2023.03
Гүйцэтгэсэн		А.Мөнхбаатар	Т.Г.Шифр:	Зургийн дугаар: ГД-42	Хуудас: 60
Шалгасан		Э.Мөнхтулга			

ДУЛААНЫ ХУДАГ-32, БАЙГУУЛАЛТ М1:25

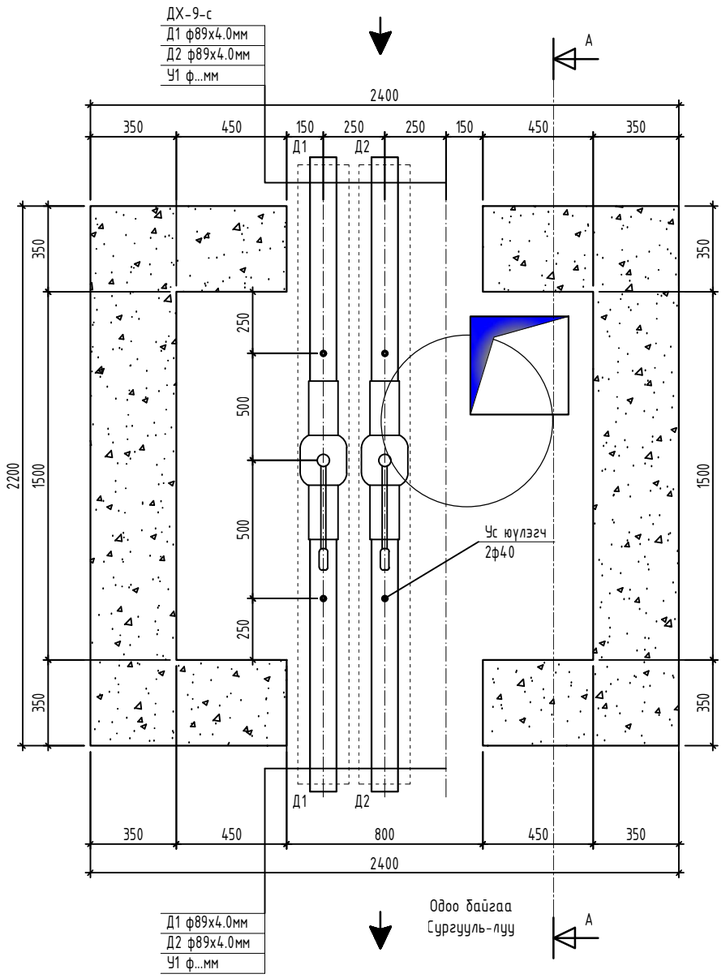

Материалын түүвэр					
Д/д	Тэмдэглэгээ	Нэрс	Тоо	Жин кг	Тайлбар
1	2	3	4	5	6
Дулааны худаг ДХ-32 /шинээр хийх/					
1	BROEN 64.102100	Гагнаж холбох , бөмбөлгөн ган клапангууд : Ру =25.0 Мпа , Ф80	2		шир
2	Т≥300 °С; Ру≥2.5 мПа	Ган ус ювлэх хаалт /шир/ Ф40	4		80мм-н янданд ус ювлэгч
3	BASALTWOOD	Хаалт, арматурын дулаалга: Термо базальт-СТУ δ=0.05м, λ=0.0675 Вт/м °С	3		у/м
4	Серия Г-991-1 вып 1	Дулааны цутгамал худаг /шинээр хийх/ ТК - 1, 1700 * 1500 * 2000	1		ком

ДУЛААНЫ ХУДАГ-32, ОГТЛОЛ М1:25

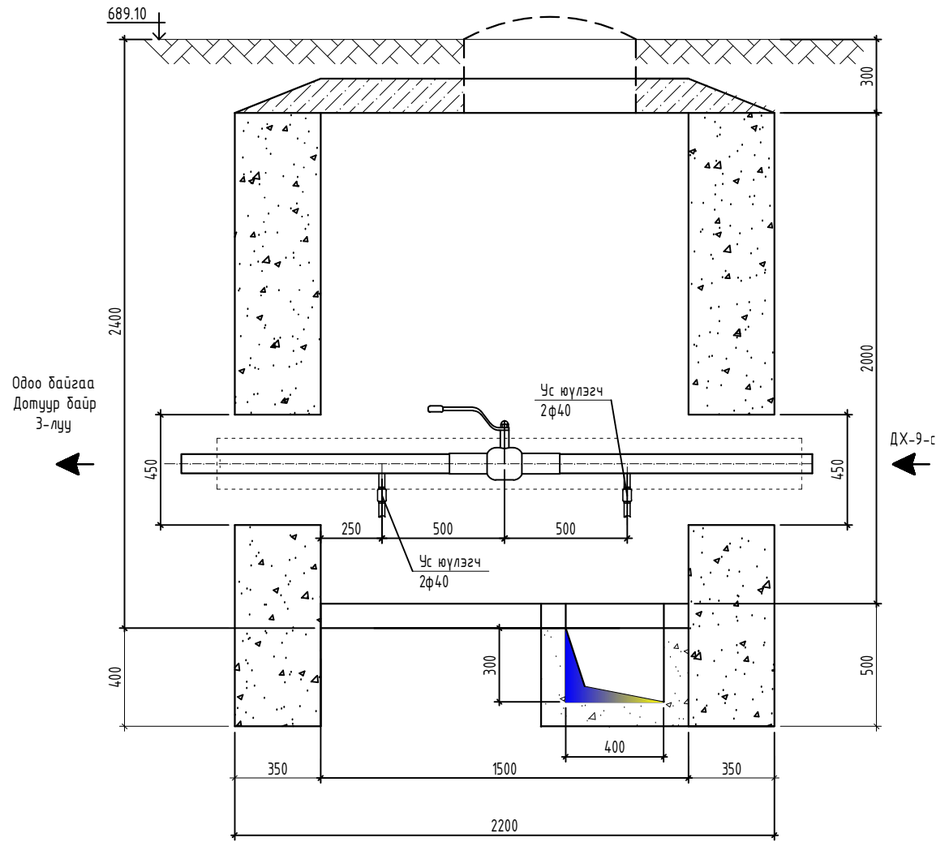

Материалын түүвэр					
Д/д	Тэмдэглэгээ	Нэрс	Тоо	Жин кг	Тайлбар
1	2	3	4	5	6
Дулааны худаг ДХ-32 /шинээр хийх/					
1	Серия Г-991-1 вып 1	Дулааны цутгамал худаг /шинээр хийх/ ТК - 1, 1700 * 1500 * 2000	1		ком

JODI PROJECT
"ЖОДИ ПРОЖЕКТ" ХХК БАРИЛГЫН ИЖ БҮРЭН ЗӨВШӨӨРӨЛ ТӨСЛИЙН КОМПАНИ

"СУМЫН ТӨВИЙН ДУЛААН ХАНГАМЖ"
Дорнод аймаг, Чойбалсан сум

ДУЛААНЫ ХУДГИЙН БАЙГУУЛАЛТ, ОГТЛОЛ

Инженер		А.Мөнхбаатар	Е.Г.Шифр: JP/23-01	Масштаб: М1:25	Огноо: 2023.03
Гүйцэтгэсэн		А.Мөнхбаатар	Т.Г.Шифр:	Зургийн дугаар: ГД-43	Хуудас: 60
Шалгасан		Э.Мөнхтулга			

ДУЛААНЫ ХУДАГ-26, БАЙГУУЛАЛТ М1:25

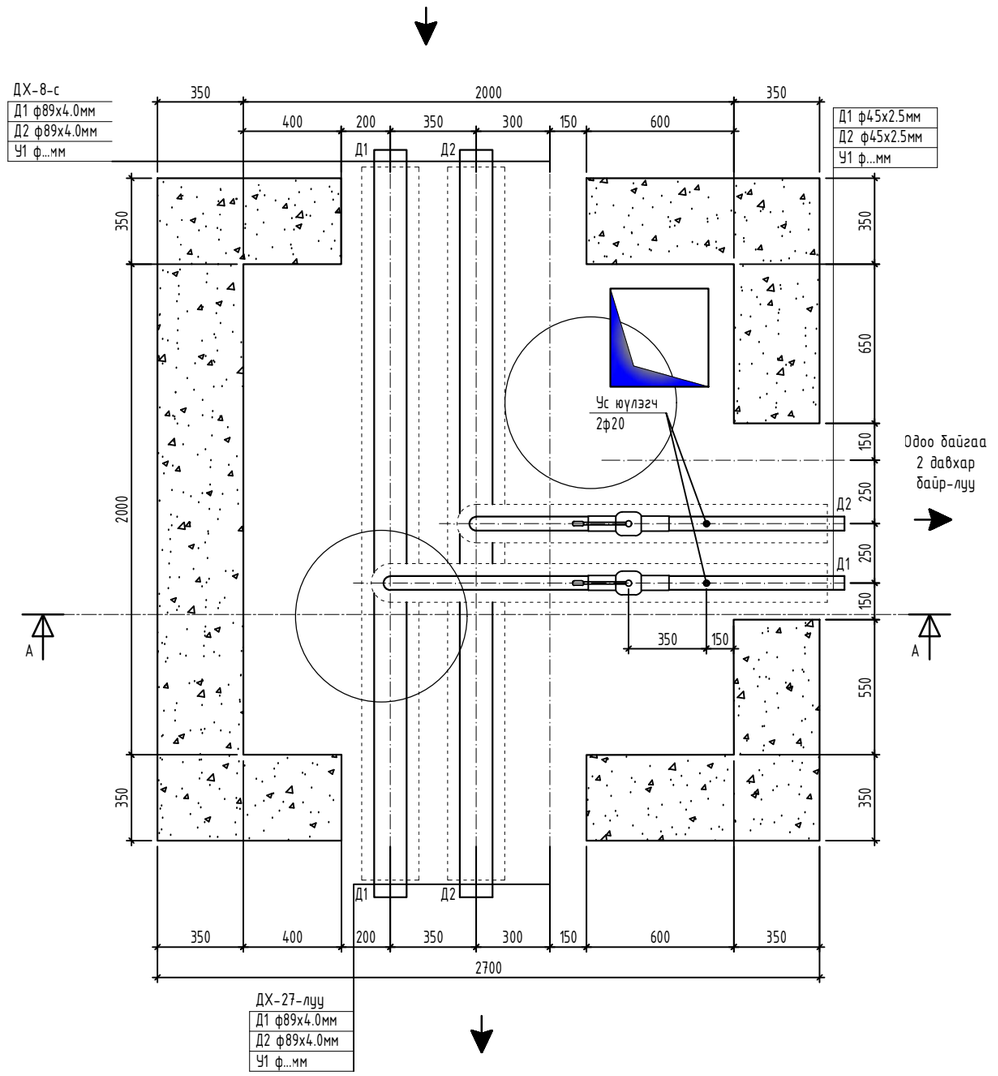

ДУЛААНЫ ХУДАГ-26, ОГТЛОЛ М1:25

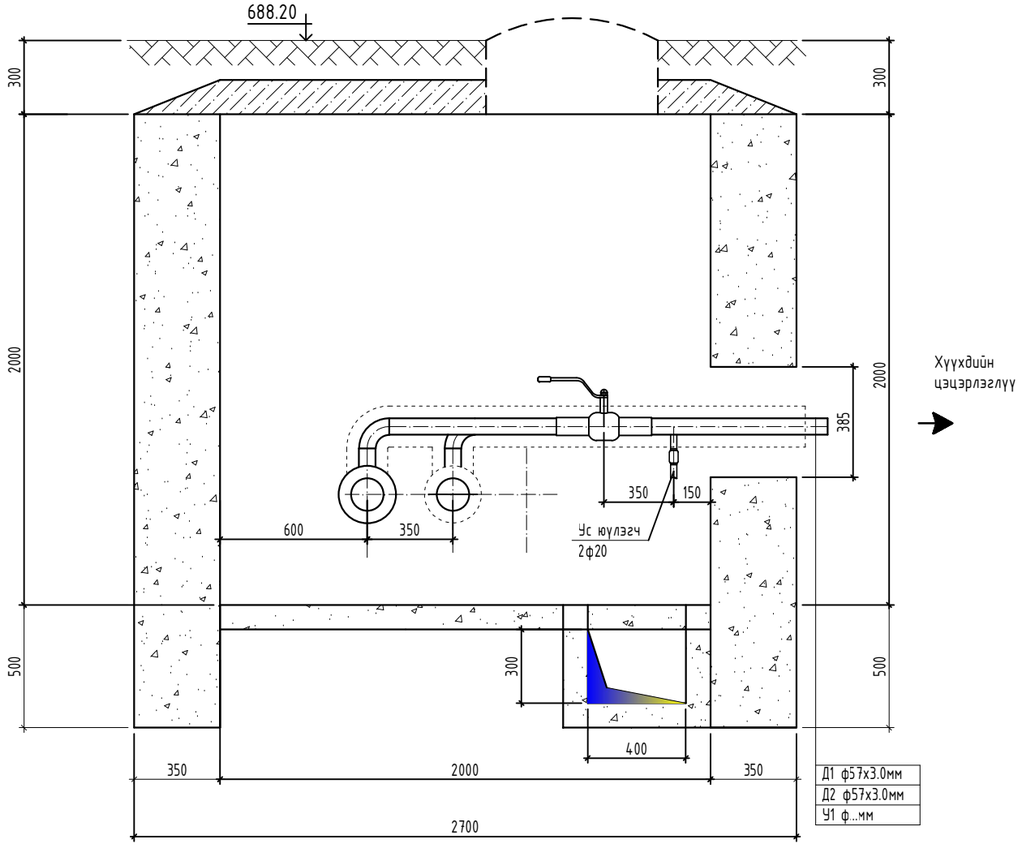

Материалын түүвэр					
Д/д	Тэмдэглэгээ	Нэрс	Тоо	Жин кг	Тайлбар
1	2	3	4	5	6
Дулааны худаг ДХ-26 /шинээр хийх/					
1	BROEN 64.102100	Гагнаж холбох , бөмбөлгөн ган клапангууд : Ру =25.0 Мпа , Ф40	2		шир
2	ГОСТ 17375 - 83	Зүйдэлгүй , маттмал ган отвод Ру =3.92 Мпа 90° - 45 * 2.5	2		шир
3	Т≥300 °С; Ру≥2.5 мПа	Ган ус нүүлэх хаалт /шир/ Ф32	2		70мм-н янданд ус нүүлгэгч
4	Т≥300 °С; Ру≥2.5 мПа	Ган хий авах хаалт /шир/ Ф15	2		70мм-н янданд хий авагч
5	BASALTWOOD	Хаалт, арматурын дулаалга: Термо базальт-СТУ δ=0.05м, λ=0.0675 Вт/м °С	5		у/м
6	Серия Г-991-1 вып 1	Дулааны цутгамал худаг /шинээр хийх/ ТК - 2, 2000 * 2000 * 2000	1		ком

Материалын түүвэр					
Д/д	Тэмдэглэгээ	Нэрс	Тоо	Жин кг	Тайлбар
1	2	3	4	5	6
Дулааны худаг ДХ-26 /шинээр хийх/					
1	Серия Г-991-1 вып 1	Дулааны цутгамал худаг /шинээр хийх/ ТК - 2, 2000 * 2000 * 2000	1		ком

JODI PROJECT
"ЖОДИ ПРОЖЕКТ" ХХК БАРИЛГЫН ИЖ БҮРЭН ЗӨВШӨӨРӨЛ ТӨСЛИЙН КОМПАНИ

"СУМЫН ТӨВИЙН ДУЛААН ХАНГАМЖ"

Дорнод аймаг, Чойбалсан сум

ДУЛААНЫ ХУДГИЙН БАЙГУУЛАЛТ, ОГТЛОЛ

Инженер		А.Мөнхбаатар	Е.Г.Шифр: JP/23-01	Масштаб: М1:25	Огноо: 2023.03
Гүйцэтгэсэн		А.Мөнхбаатар	Т.Г.Шифр:	Зургийн дугаар: ГД-44	Хуудас: 60
Шалгасан		Э.Мөнхтулга			

ДУЛААНЫ ХУДАГ-28, БАЙГУУЛАЛТ М1:25

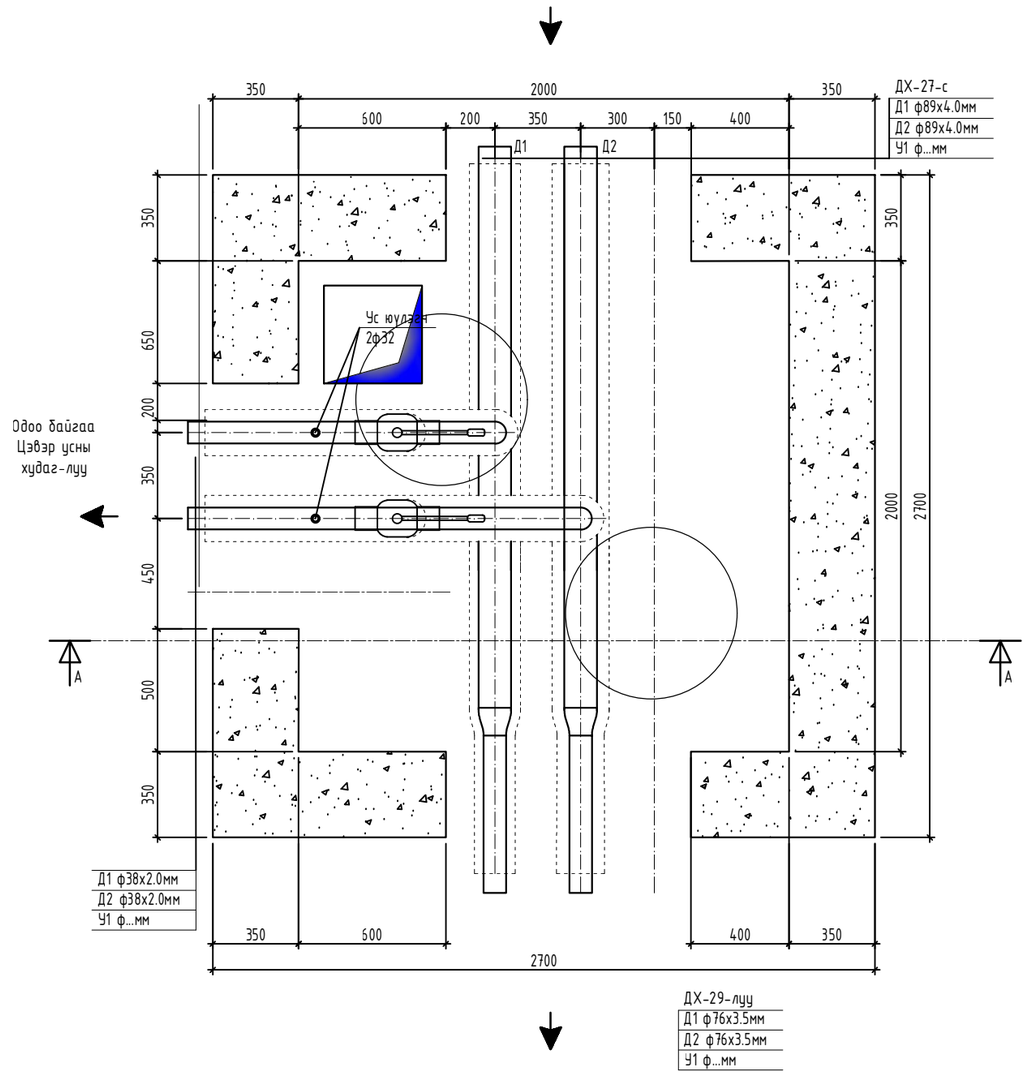

Материалын түүвэр					
Д/д	Тэмдэглэгээ	Нэрс	Тоо	Жин кг	Тайлбар
1	2	3	4	5	6
Дулааны худаг ДХ-28 /шинээр хийх/					
1	BROEN 64.102100	Гагнаж холбох , бөмбөлгөн ган клапангууд : Ру =25.0 Мпа , Ф32	2		шир
2	ГОСТ 17375 - 83	Зүйдэлгүй , маммал ган отвод Ру =3.92 Мпа 90° - 38 * 2.0	2		шир
3	Т≥300 °С; Ру≥2.5 мПа	Ган ус юулэх хаалт /шир/ Ф15	2		32мм-н яндан ус юулэгч
4	ГОСТ 17375 - 83	Зүйдэлгүй , ган шилжүүлэг Ру =3.92 Мпа 89 * 4.0-76 * 3.5	2		70мм-н яндан хий авагч
5	BASALTWOOD	Хаалт, арматурын дулаалга: Термо базальт-СТУ δ=0.05м, λ=0.0675 Вт/м °С	5		у/м
6	Серия Г-991-1 вып 1	Дулааны цутгамал худаг /шинээр хийх/ ТК - 2, 2000 * 2000 * 2000	1		ком

ДУЛААНЫ ХУДАГ-28, ОГТЛОЛ М1:25

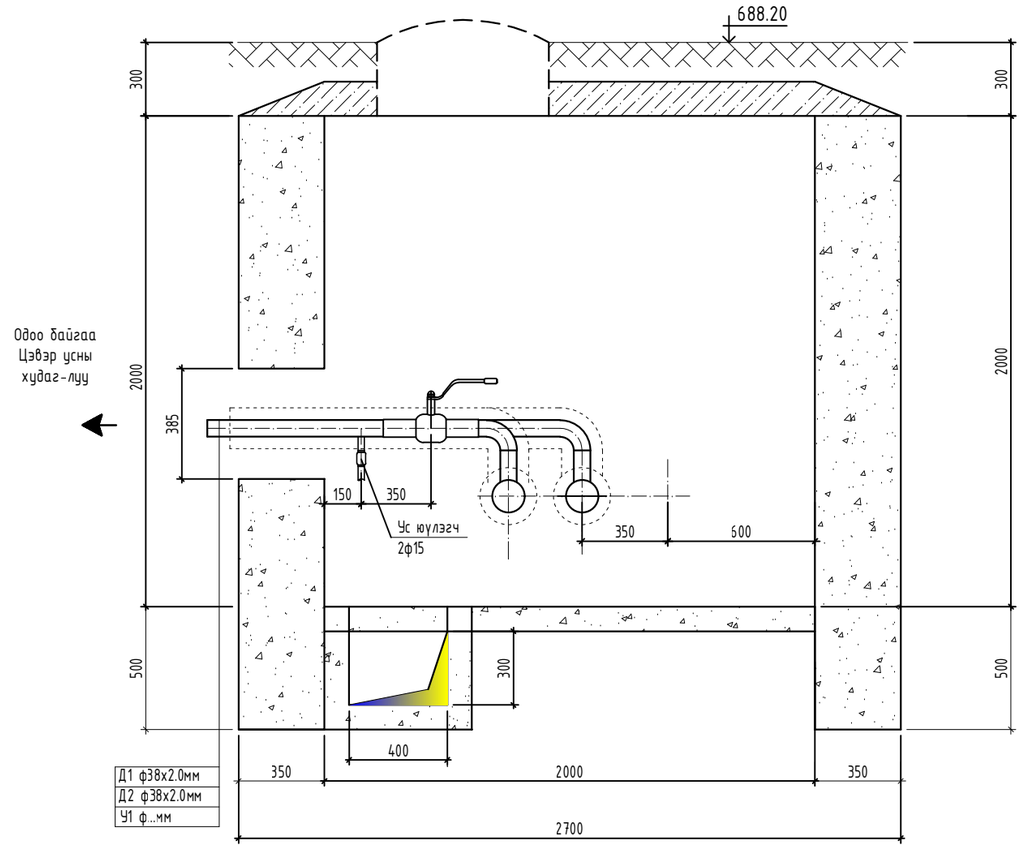

Материалын түүвэр					
Д/д	Тэмдэглэгээ	Нэрс	Тоо	Жин кг	Тайлбар
1	2	3	4	5	6
Дулааны худаг ДХ-28 /шинээр хийх/					
1	Серия Г-991-1 вып 1	Дулааны цутгамал худаг /шинээр хийх/ ТК - 2, 2000 * 2000 * 2000	1		ком

JODI PROJECT
"ЖОДИ ПРОЖЕКТ" ХХК БАРИЛГЫН ИЖ БҮРЭН ЗУРАГ ТӨСЛИЙН КОМПАНИ

"СУМЫН ТӨВИЙН ДУЛААН ХАНГАМЖ"
Дорнод аймаг, Чойбалсан сум

ДУЛААНЫ ХУДГИЙН БАЙГУУЛАЛТ, ОГТЛОЛ

Инженер		А.Мөнхбаатар	Е.Г.Шифр: JP/23-01	Масштаб: М1:25	Огноо: 2023.03
Гүйцэтгэсэн		А.Мөнхбаатар	Т.Г.Шифр:	Зургийн дугаар: ГД-45	Хуудас: 60
Шалгасан		Э.Мөнхтулга			

ДУЛААНЫ ХУДАГ-30, БАЙГУУЛАЛТ М1:25

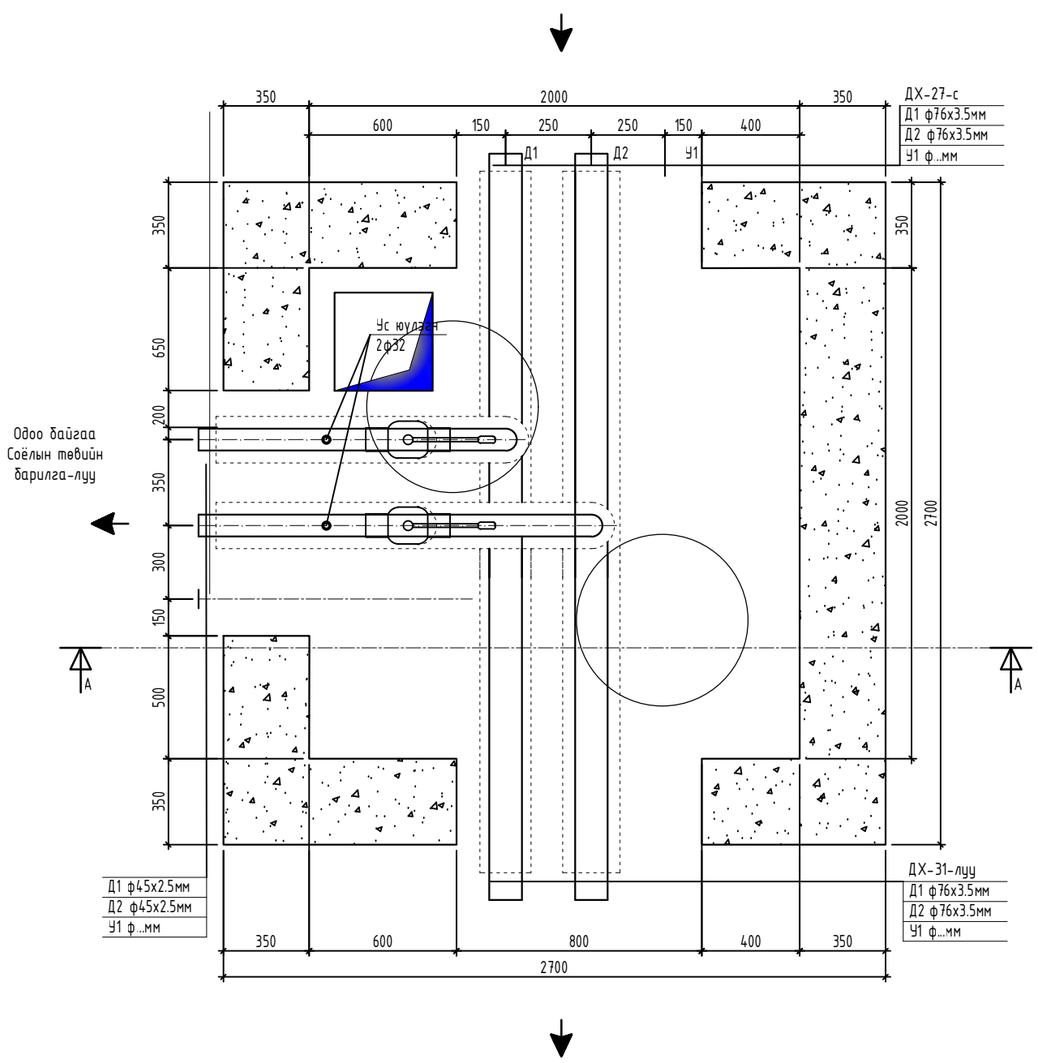

Материалын түүвэр					
Д/д	Тэмдэглэгээ	Нэрс	Тоо	Жин кг	Тайлбар
1	2	3	4	5	6
Дулааны худаг ДХ-30 /шинээр хийх/					
1	BROEN 64.102100	Гагнаж холбох , бөмбөлгөн ган клапангууд : Ру =25.0 Мпа , Ф40	2		шир
2	ГОСТ 17375 - 83	Зүйдэлгүй , маммал ган отвод Ру =3.92 Мпа 90° - 38 * 2.0	2		шир
3	Т≥300 °С; Ру≥2.5 мПа	Ган ус юүлэх хаалт /шир/ Ф15	2		40мм-н янданд ус юүлэгч
4	BASALTWOOD	Хаалт, арматурын дулаалга: Термо базальт-СТУ δ=0.05м, λ=0.0675 Вт/м °С	3		у/м
5	Серия Г-991-1 вып 1	Дулааны цутгамал худаг /шинээр хийх/ ТК - 2, 2000 * 2000 * 2000	1		ком

ДУЛААНЫ ХУДАГ-30, ОГТЛОЛ М1:25

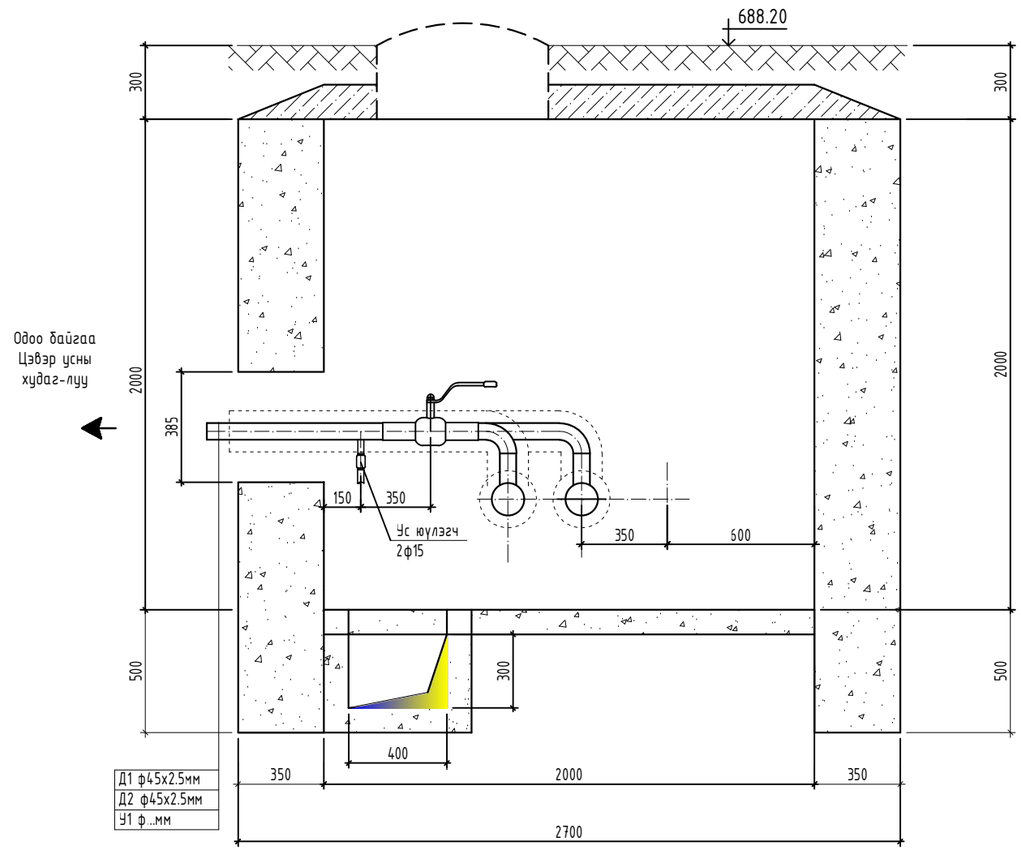

Материалын түүвэр					
Д/д	Тэмдэглэгээ	Нэрс	Тоо	Жин кг	Тайлбар
1	2	3	4	5	6
Дулааны худаг ДХ-30 /шинээр хийх/					
1	Серия Г-991-1 вып 1	Дулааны цутгамал худаг /шинээр хийх/ ТК - 2, 2000 * 2000 * 2000	1		ком

JODI PROJECT
"ЖОДИ ПРОЖЕКТ" ХХК БАРИЛГЫН ИЖ БҮРЭН ЗӨВШӨӨРӨЛТЭЙ КОМПАНИ

"СУМЫН ТӨВИЙН ДУЛААН ХАНГАМЖ"
Дорнод аймаг, Чойбалсан сум

ДУЛААНЫ ХУДГИЙН БАЙГУУЛАЛТ, ОГТЛОЛ

Инженер		А.Мөнхбаатар	Е.Г.Шифр: JP/23-01	Масштаб: М1:25	Огноо: 2023.03
Гүйцэтгэсэн		А.Мөнхбаатар	Т.Г.Шифр:	Зургийн дугаар: ГД-46	Хуудас: 60
Шалгасан		Э.Мөнхтулга			

ДУЛААНЫ ХУДАГ-31, БАЙГУУЛАЛТ М1:25

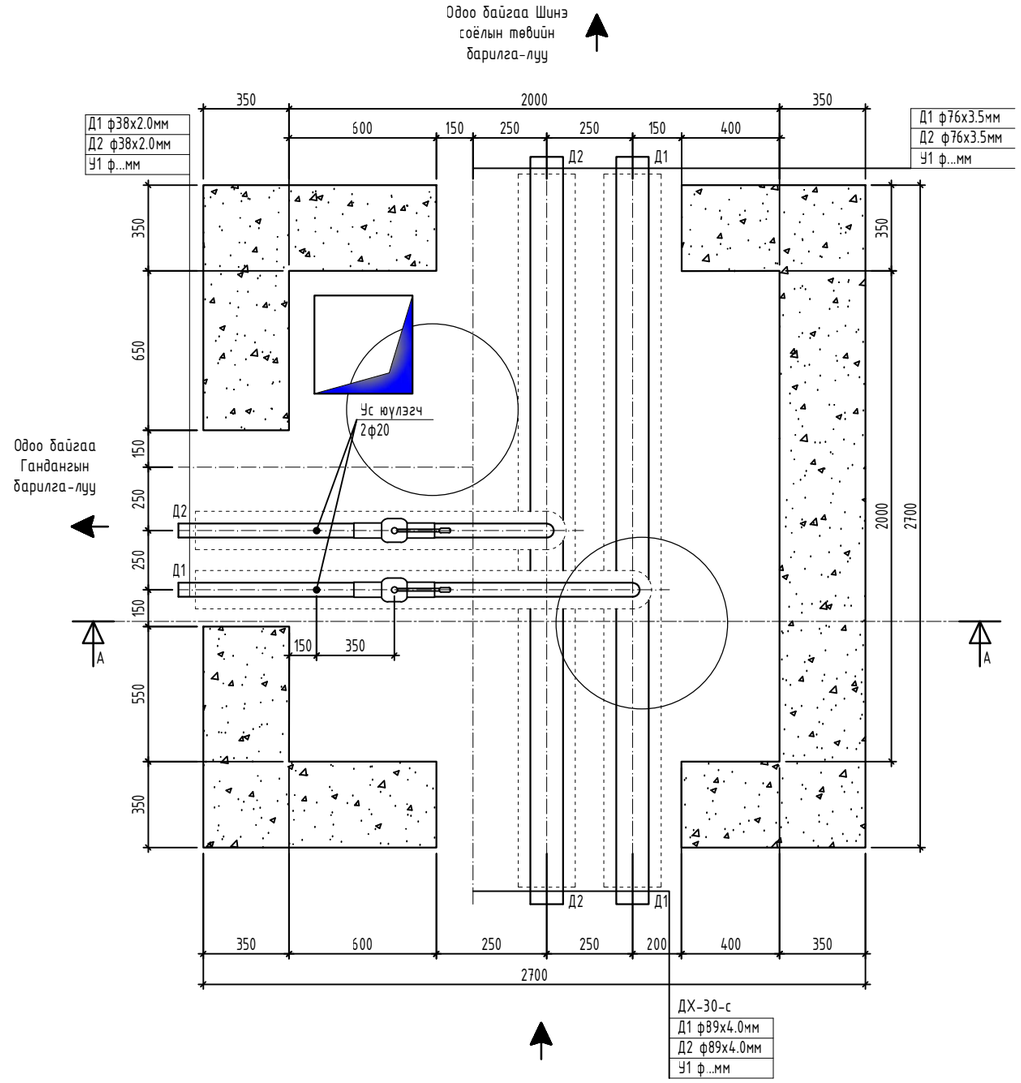

Материалын түүвэр					
Д/д	Тэмдэглэгээ	Нэрс	Тоо	Жин кг	Тайлбар
1	2	3	4	5	6
Дулааны худаг ДХ-31 /шинээр хийх/					
1	BROEN 64.102100	Гаднаж холбох , бөмбөлгөн ган клапангууд : Ру =25.0 Мпа , Ф32	2		шир
2	ГОСТ 17375 - 83	Зүйдэлгүй , маммал ган отвод Ру =3.92 Мпа 90° - 38 * 2.0	2		шир
3	Т≥300 °С; Ру≥2.5 мПа	Ган ус юулэх хаалт /шир/ Ф32	2		70мм-н янданд ус юулэгч
5	BASALTWOOD	Хаалт, арматурын дулаалга: Термо базальт-СТУ δ=0.05м, λ=0.0675 Вт/м °С	3		у/м
6	Серия Г-991-1 вып 1	Дулааны цутгамал худаг /шинээр хийх/ ТК - 2, 2000 * 2000 * 2000	1		ком

ДУЛААНЫ ХУДАГ-31, ОГТЛОЛ М1:25

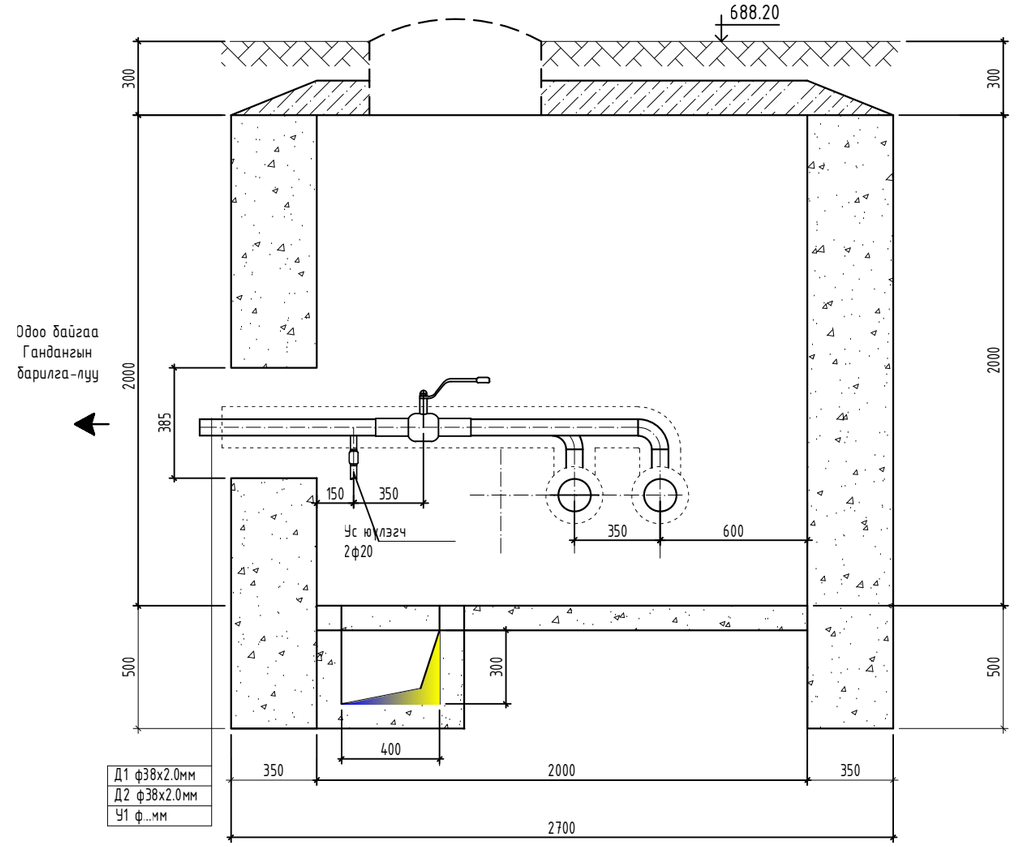

Материалын түүвэр					
Д/д	Тэмдэглэгээ	Нэрс	Тоо	Жин кг	Тайлбар
1	2	3	4	5	6
Дулааны худаг ДХ-31 /шинээр хийх/					
1	Серия Г-991-1 вып 1	Дулааны цутгамал худаг /шинээр хийх/ ТК - 2, 2000 * 2000 * 2000	1		ком

JODI PROJECT
"ЖОДИ ПРОЖЕКТ" ХХК БАРИЛГЫН ИЖ БҮРЭН ЗӨВШӨӨРӨЛТЭЙ КОМПАНИ

"СУМЫН ТӨВИЙН ДУЛААН ХАНГАМЖ"

Дорнод аймаг, Чойбалсан сум

ДУЛААНЫ ХУДГИЙН БАЙГУУЛАЛТ, ОГТЛОЛ

Инженер		А.Мөнхбаатар	Е.Г.Шифр: JP/23-01	Масштаб: М1:25	Огноо: 2023.03
Гүйцэтгэсэн		А.Мөнхбаатар	Т.Г.Шифр:	Зургийн дугаар: ГД-47	Хуудас: 60
Шалгасан		Э.Мөнхтулга			

ДУЛААНЫ ХУДАГ-15, 23 БАЙГУУЛАЛТ М1:25

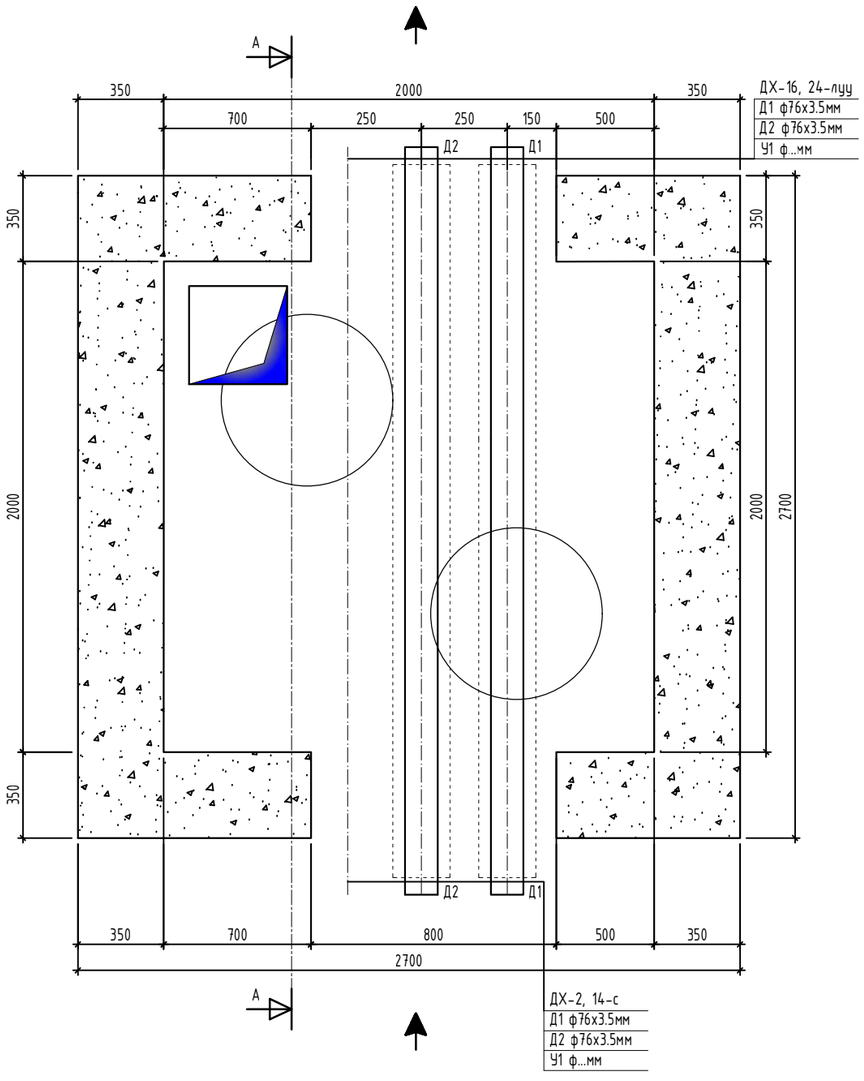

ДУЛААНЫ ХУДАГ-15, 23 ОГТЛОЛ М1:25

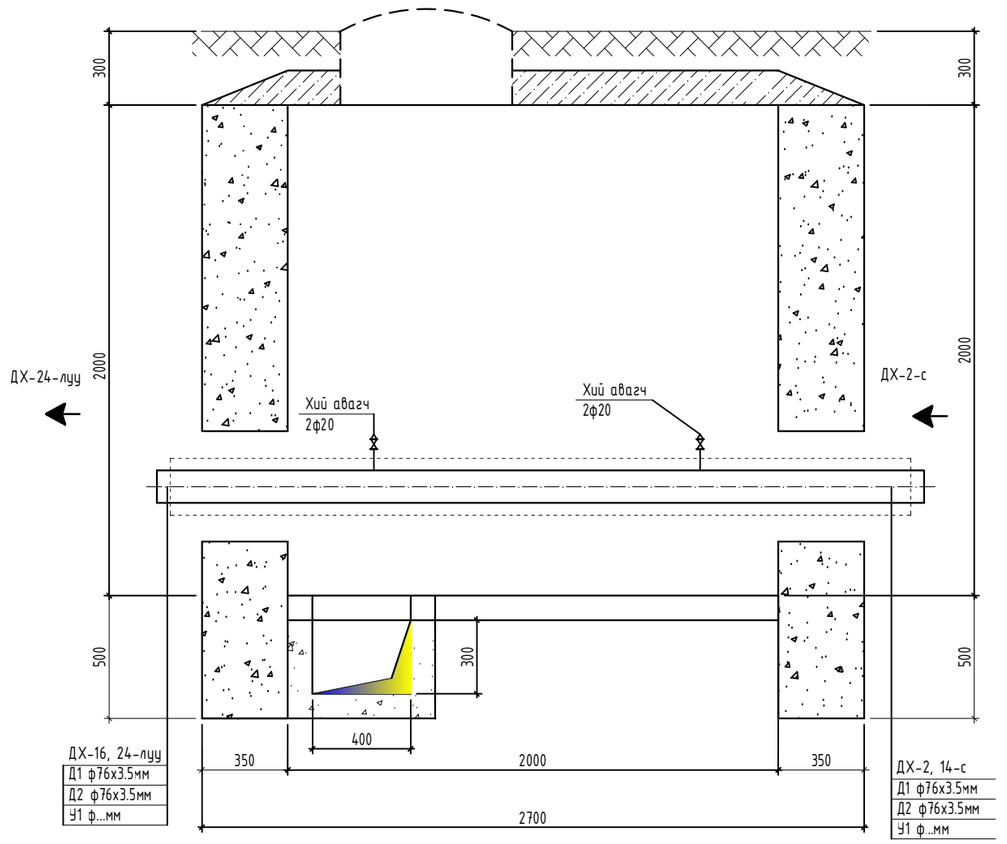

Материалын түүвэр					
Д/д	Тэмдэглэгээ	Нэрс	Тоо	Жин кг	Тайлбар
1	2	3	4	5	6
Дулааны худаг ДХ-15, 23 /шинээр хийх/					
1	Т≥300 °С; Ру≥2.5 мПа	Ган хий авах хаалт /шир/ Ф20	2		70мм-н янданд хий авагч
2	Серия Г-991-1 вып 1	Дулааны цутгамал худаг /шинээр хийх/ ТК - 2, 2000 * 2000 * 2000	1		ком

JODI PROJECT
"ЖОДИ ПРОЖЕКТ" ХХК БАРИЛГЫН ИЖ БҮРЭН ЗУРАГ ТӨСЛИЙН КОМПАНИ

"СУМЫН ТӨВИЙН ДУЛААН ХАНГАМЖ"
Дорнод аймаг, Чойбалсан сум
ДУЛААНЫ ХУДГИЙН БАЙГУУЛАЛТ, ОГТЛОЛ

Инженер		А.Мөнхбаатар	Е.Г.Шифр: JP/23-01	Масштаб: М1:25	Огноо: 2023.03
Гүйцэтгэсэн		А.Мөнхбаатар	Т.Г.Шифр:	Зургийн дугаар: ГД-48	Хуудас: 60
Шалгасан		Э.Мөнхтулга			

ДУЛААНЫ ХУДАГ-14, 16 БАЙГУУЛАЛТ М1:25

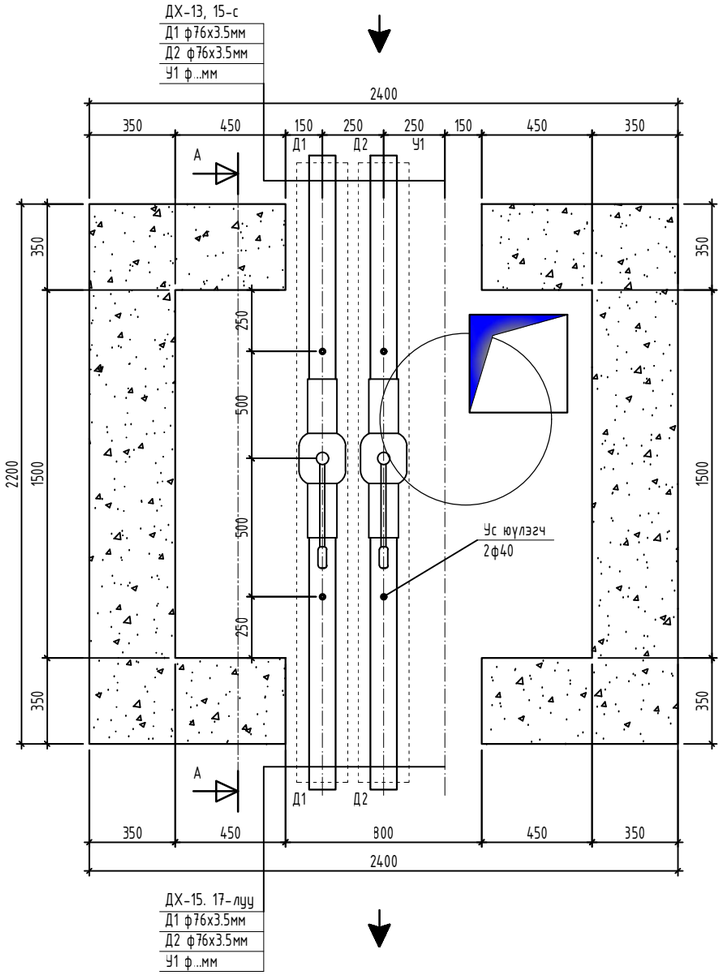

Материалын түүвэр					
Д/д	Тэмдэглэгээ	Нэрс	Тоо	Жин кг	Тайлбар
1	2	3	4	5	6
Дулааны худаг ДХ-14, 16 /шинээр хийх/					
1	BROEN 64.102100	Гагнаж холбох , бөмбөлгөн ган клапангууд : Ру =25.0 Мпа , Ф70	2		шир
2	Т≥300 °С; Ру≥2.5 мПа	Ган ус юүлэх хаалт /шир/ Ф40	4		80мм-н янданд ус юүлэгч
3	BASALTWOOD	Хаалт, арматурын дулаалга: Термо базальт-СТУ δ=0.05м, λ=0.0675 Вт/м °С	3		у/м
4	Серия Г-991-1 вып 1	Дулааны цутгамал худаг /шинээр хийх/ ТК - 1, 1700 * 1500 * 2000	1		ком

ДУЛААНЫ ХУДАГ-14, 16 ОГТЛОЛ М1:25

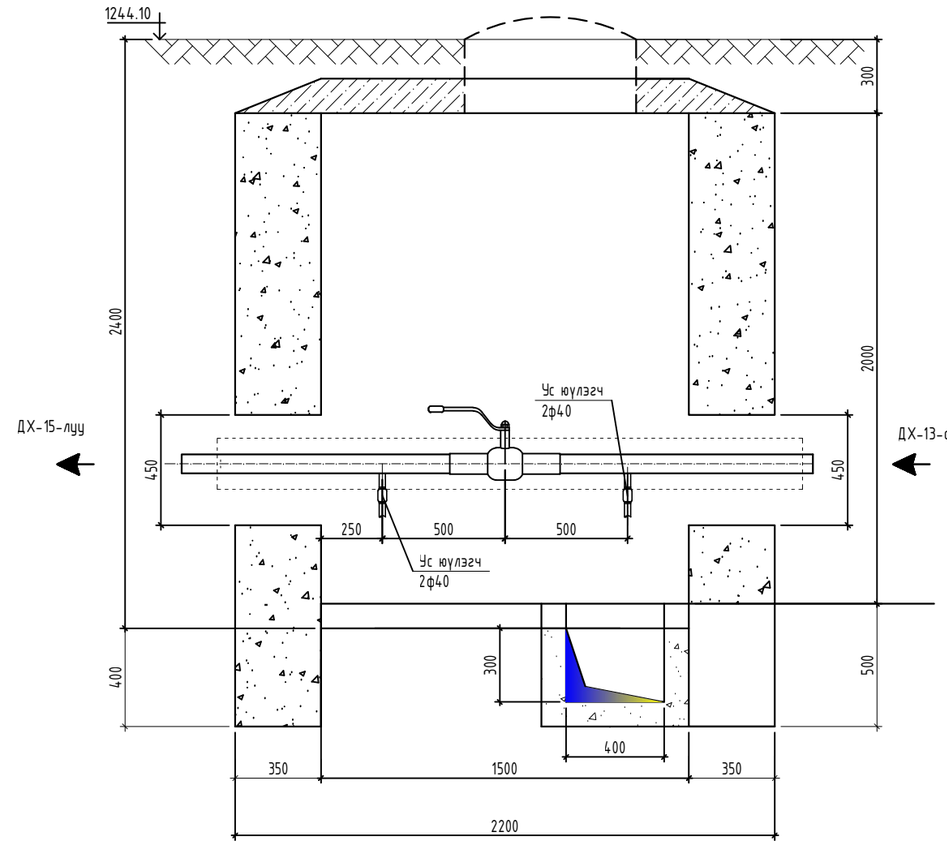

Материалын түүвэр					
Д/д	Тэмдэглэгээ	Нэрс	Тоо	Жин кг	Тайлбар
1	2	3	4	5	6
Дулааны худаг ДХ-14, 16 /шинээр хийх/					
1	Серия Г-991-1 вып 1	Дулааны цутгамал худаг /шинээр хийх/ ТК - 1, 1700 * 1500 * 2000	1		ком

JODI PROJECT
"ЖОДИ ПРОЖЕКТ" ХХК БАРИЛГЫН ИЖ БҮРЭН ЗУРАГ ТӨСЛИЙН КОМПАНИ

"СУМЫН ТӨВИЙН ДУЛААН ХАНГАМЖ"
Дорнод аймаг, Чойбалсан сум

ДУЛААНЫ ХУДГИЙН БАЙГУУЛАЛТ, ОГТЛОЛ

Инженер		А.Мөнхбаатар	Е.Г.Шифр: JP/23-01	Масштаб: М1:25	Огноо: 2023.03
Гүйцэтгэсэн		А.Мөнхбаатар	Т.Г.Шифр:	Зургийн дугаар: ГД-55	Хуудас: 60
Шалгасан		Э.Мөнхтулга			

ДУЛААНЫ ХУДАГ-24, БАЙГУУЛАЛТ М1:25

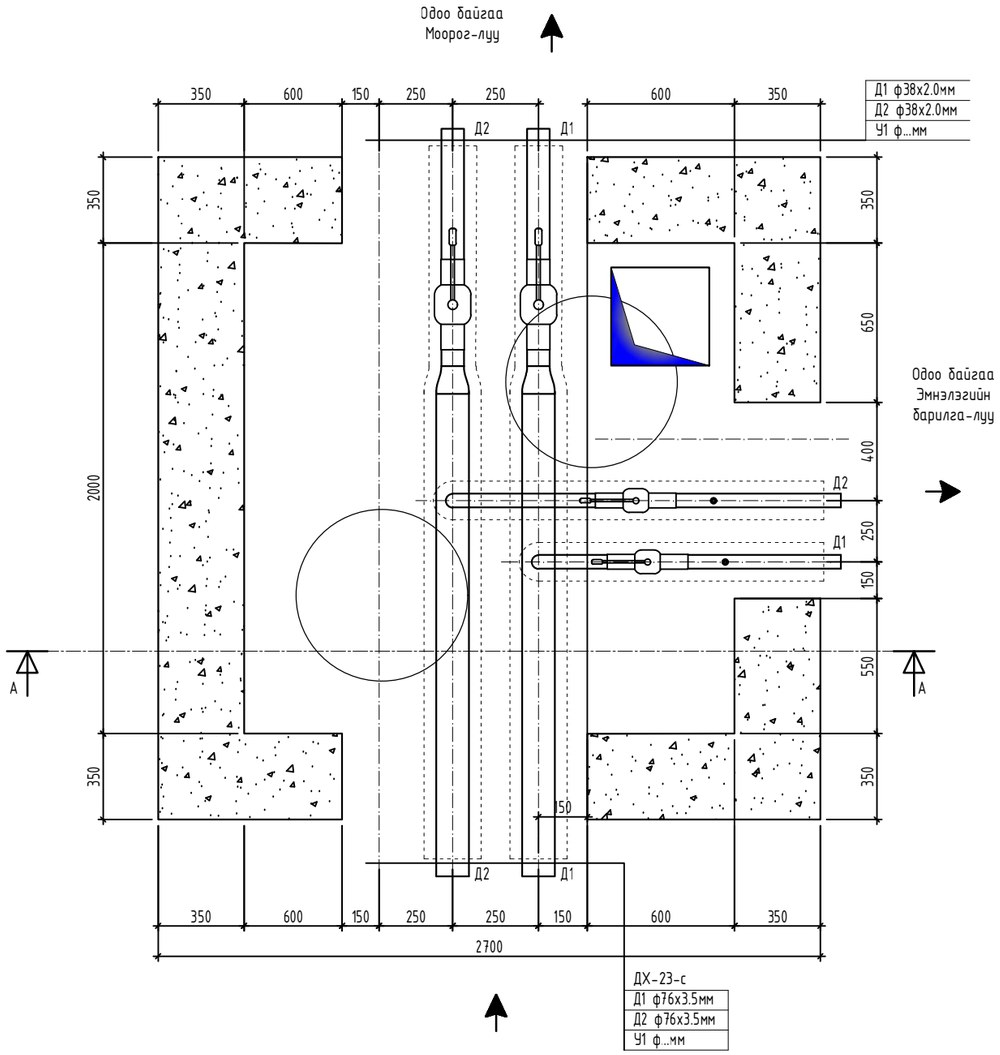

Материалын түүвэр					
Д/д	Тэмдэглэгээ	Нэрс	Тоо	Жин кг	Тайлбар
1	2	3	4	5	6
Дулааны худаг ДХ-24 /шинээр хийх/					
1	BROEN 64.102100	Гагнаж холбох , бөмбөлгөн ган клапангууд : Ру =25.0 Мпа , Ф50	2		шир
2	BROEN 64.102100	Гагнаж холбох , бөмбөлгөн ган клапангууд : Ру =25.0 Мпа , Ф32	2		шир
3	ГОСТ 17375 - 83	Зүйдэлгүй , маттмал ган отвод Ру =3.92 Мпа 90° - 57 * 3.5	2		шир
4	Т≥300 °С; Ру≥2.5 мПа	Ган ус нүүлэх хаалт /шир/ Ф32	2		70мм-н янданд ус нүүлгэч
5	BASALTWOOD	Хаалт, арматурын дулаалга: Термо базальт-СТУ δ=0.05м, λ=0.0675 Вт/м °С	3		у/м
6	Серия Г-991-1 вып 1	Дулааны цутгамал худаг /шинээр хийх/ ТК - 2, 2000 * 2000 * 2000	1		ком

ДУЛААНЫ ХУДАГ-24, ОГТЛОЛ М1:25

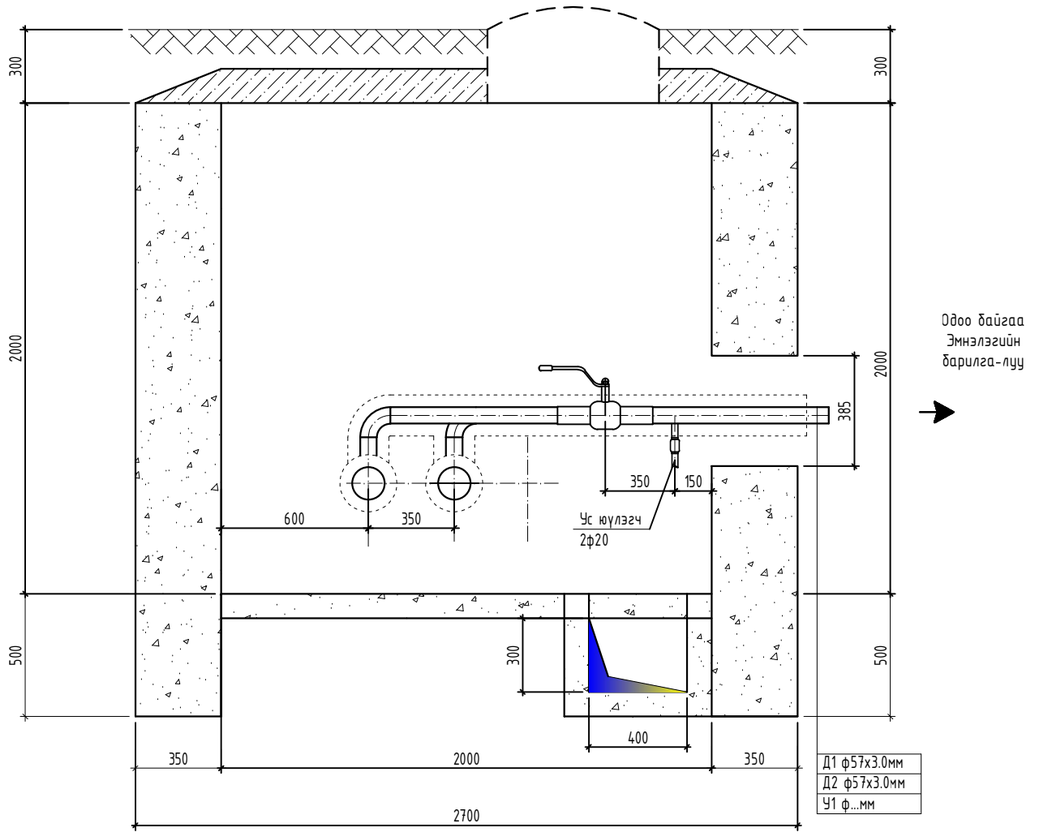

Материалын түүвэр					
Д/д	Тэмдэглэгээ	Нэрс	Тоо	Жин кг	Тайлбар
1	2	3	4	5	6
Дулааны худаг ДХ-24 /шинээр хийх/					
1	Серия Г-991-1 вып 1	Дулааны цутгамал худаг /шинээр хийх/ ТК - 2, 2000 * 2000 * 2000	1		ком

JODI PROJECT
"ЖОДИ ПРОЖЕКТ" ХХК БАРИЛГЫН ИЖ БҮРЭН ЗУРАГ ТӨСЛИЙН КОМПАНИ

"СУМЫН ТӨВИЙН ДУЛААН ХАНГАМЖ"
Дорнод аймаг, Чойбалсан сум

ДУЛААНЫ ХУДГИЙН БАЙГУУЛАЛТ, ОГТЛОЛ

Инженер		А.Мөнхбаатар	Е.Г.Шифр: JP/23-01	Масштаб: М1:25	Огноо: 2023.03
Гүйцэтгэсэн		А.Мөнхбаатар	Т.Г.Шифр:	Зургийн дугаар: ГД-49	Хуудас: 60
Шалгасан		Э.Мөнхтулга			

ДУЛААНЫ ХУДАГ-12, БАЙГУУЛАЛТ М1:25

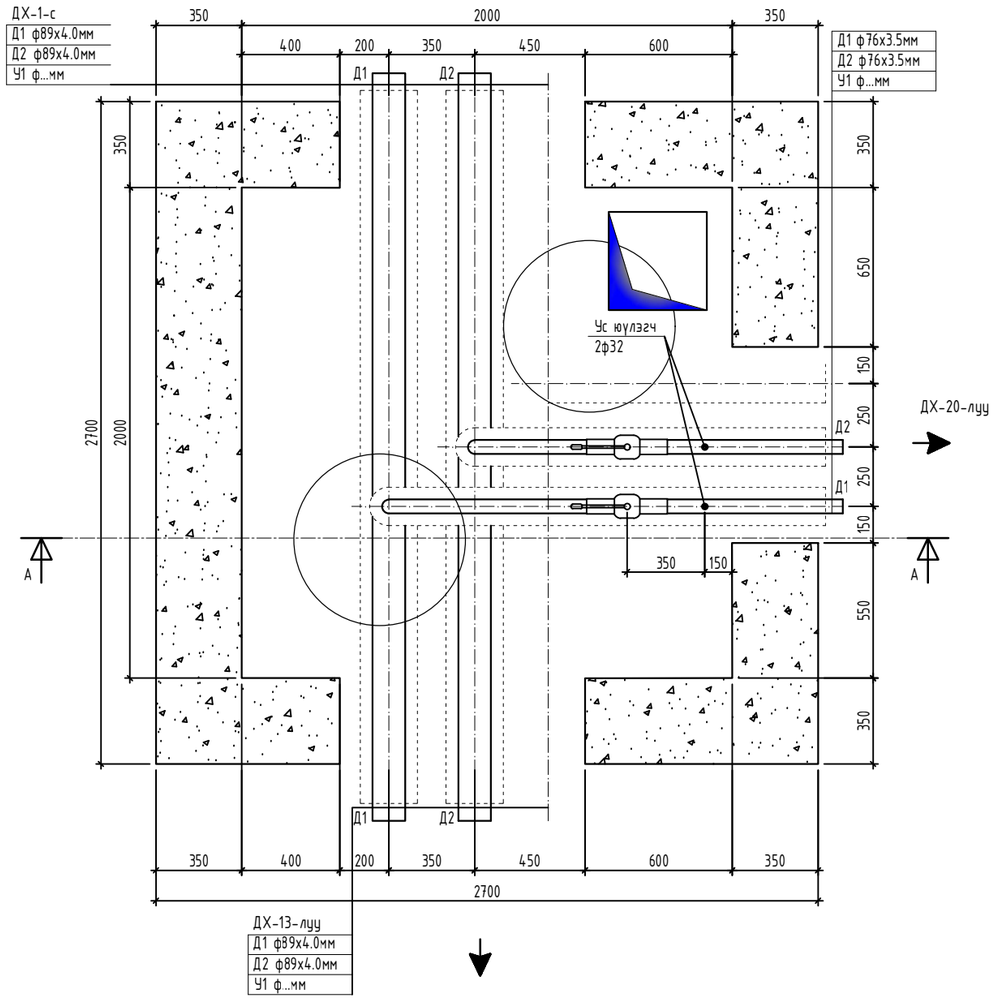

Материалын түүвэр					
Д/д	Тэмдэглэгээ	Нэрс	Тоо	Жин кг	Тайлбар
1	2	3	4	5	6
Дулааны худаг ДХ-12 /шинээр хийх/					
1	BROEN 64.102100	Гагнаж холбох , бөмбөлгөн ган клапангууд : Ру =25.0 Мпа , Ф70	2		шир
2	ГОСТ 17375 - 83	Зүйдэлгүй , маттмал ган отвод Ру =3.92 Мпа 90° - 76 * 3.5	2		шир
3	Т≥300 °С; Ру≥2.5 мПа	Ган ус юүлэх хаалт /шир/ Ф32	2		70мм-н янданд ус юүлэгч
5	BASALTWOOD	Хаалт, арматурын дулаалга: Термо базальт-СТУ δ=0.05м, λ=0.0675 Вт/м °С	3		у/м
6	Серия Г-991-1 вып 1	Дулааны цутгамал худаг /шинээр хийх/ ТК - 2, 2000 * 2000 * 2000	1		ком

ДУЛААНЫ ХУДАГ-12, ОГТЛОЛ М1:25

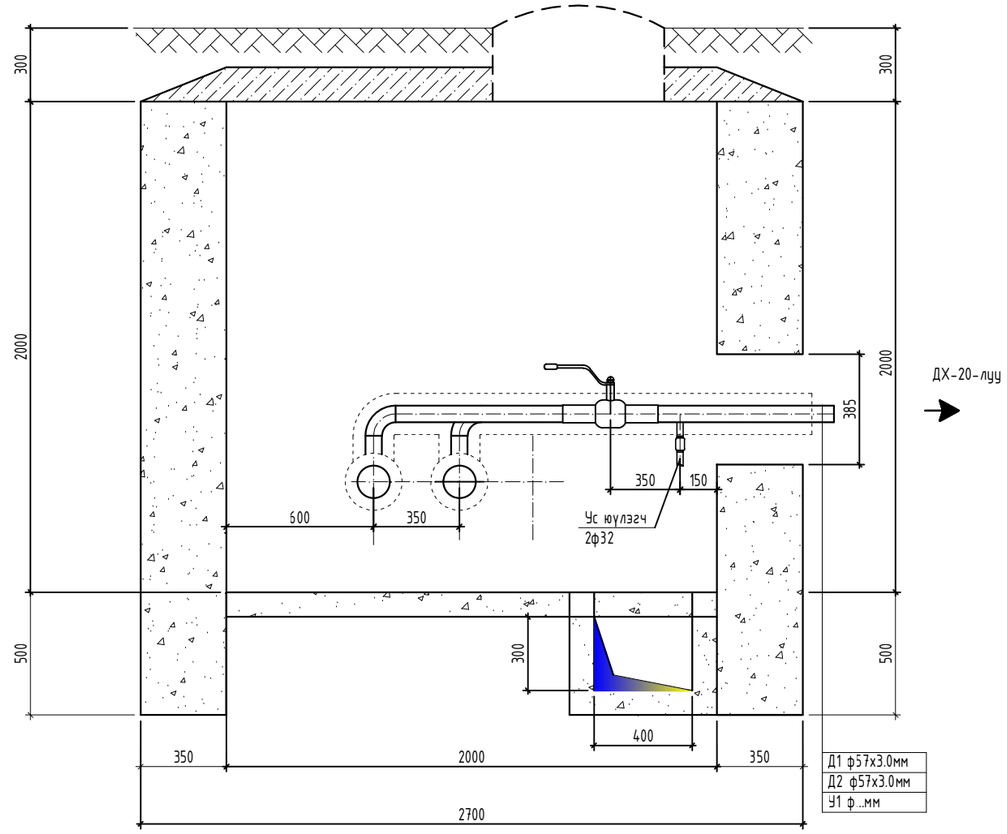

Материалын түүвэр					
Д/д	Тэмдэглэгээ	Нэрс	Тоо	Жин кг	Тайлбар
1	2	3	4	5	6
Дулааны худаг ДХ-12 /шинээр хийх/					
1	Серия Г-991-1 вып 1	Дулааны цутгамал худаг /шинээр хийх/ ТК - 2, 2000 * 2000 * 2000	1		ком

JODI PROJECT
"ЖОДИ ПРОЖЕКТ" ХХК БАРИЛГЫН ИЖ БҮРЭН ЗӨВШӨӨРӨЛ ТӨСЛИЙН КОМПАНИ

"СУМЫН ТӨВИЙН ДУЛААН ХАНГАМЖ"
Дорнод аймаг, Чойбалсан сум

ДУЛААНЫ ХУДГИЙН БАЙГУУЛАЛТ, ОГТЛОЛ

Инженер		А.Мөнхбаатар	Е.Г.Шифр: JP/23-01	Масштаб: М1:25	Огноо: 2023.03
Гүйцэтгэсэн		А.Мөнхбаатар	Т.Г.Шифр:	Зургийн дугаар: ГД-50	Хуудас: 60
Шалгасан		Э.Мөнхтулга			

ДУЛААНЫ ХУДАГ-13, БАЙГУУЛАЛТ М1:25

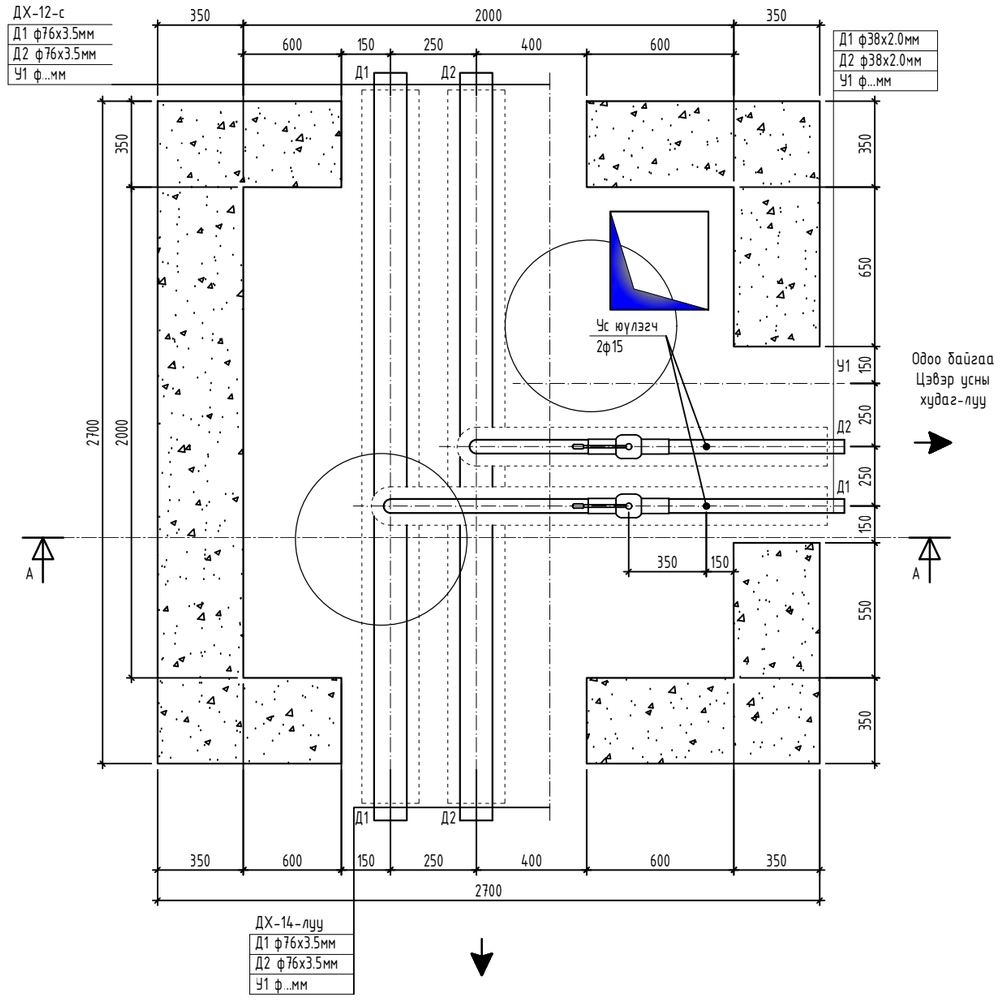

Материалын түүвэр					
Д/д	Тэмдэглэгээ	Нэрс	Тоо	Жин кг	Тайлбар
1	2	3	4	5	6
Дулааны худаг ДХ-13 /шинээр хийх/					
1	BROEN 64.102100	Гагнаж холбох , бөмбөлгөн ган клапангууд : Ру =25.0 Мпа , Ф32	2		шир
2	ГОСТ 17375 - 83	Зүйдэлгүй , маттмал ган отвод Ру =3.92 Мпа 90° - 38 * 2.0	2		шир
3	Т≥300 °С; Ру≥2.5 мПа	Ган ус юулэх хаалт /шир/ Ф15	2		70мм-н янданд ус юулэгч
5	BASALTWOOD	Хаалт, арматурын дулаалга: Термо базальт-СТУ δ=0.05м, λ=0.0675 Вт/м °С	3		у/м
6	Серия Г-991-1 вып 1	Дулааны цутгамал худаг /шинээр хийх/ ТК - 2, 2000 * 2000 * 2000	1		ком

ДУЛААНЫ ХУДАГ-13, ОГТЛОЛ М1:25

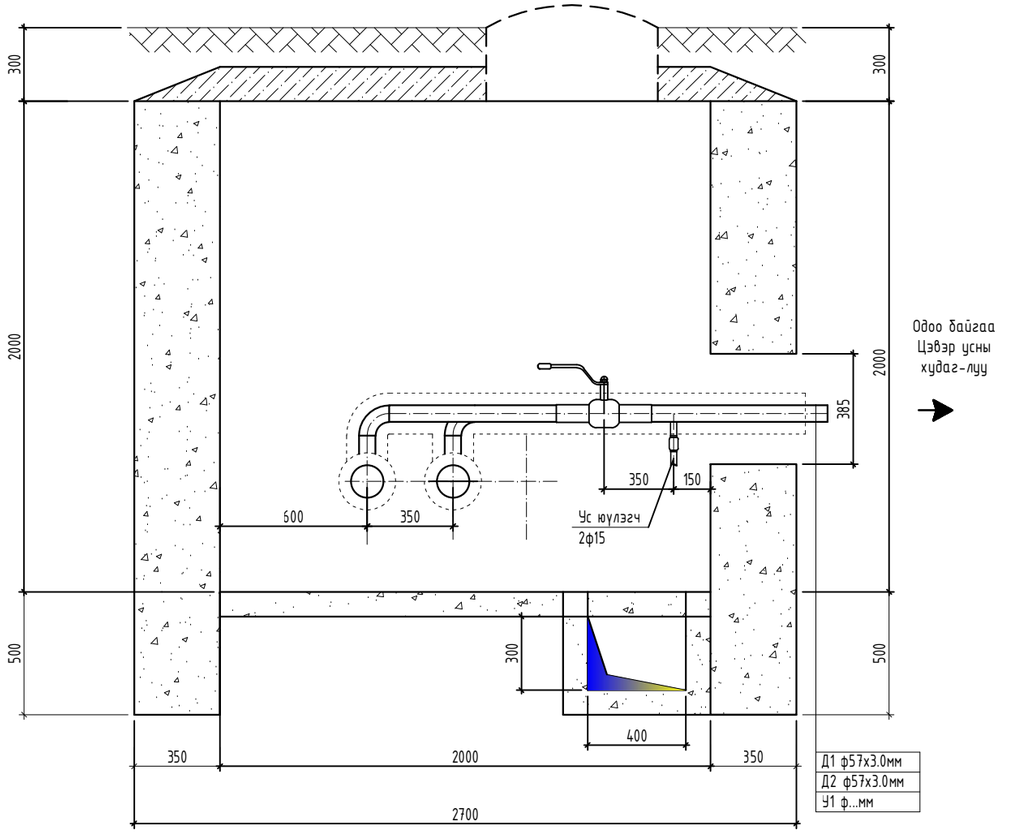

Материалын түүвэр					
Д/д	Тэмдэглэгээ	Нэрс	Тоо	Жин кг	Тайлбар
1	2	3	4	5	6
Дулааны худаг ДХ-13 /шинээр хийх/					
1	Серия Г-991-1 вып 1	Дулааны цутгамал худаг /шинээр хийх/ ТК - 2, 2000 * 2000 * 2000	1		ком

JODI PROJECT
"ЖОДИ ПРОЖЕКТ" ХХК БАРИЛГЫН ИЖ БҮРЭН ЗУРАГ ТӨСЛИЙН КОМПАНИ

"СУМЫН ТӨВИЙН ДУЛААН ХАНГАМЖ"
Дорнод аймаг, Чойбалсан сум

ДУЛААНЫ ХУДГИЙН БАЙГУУЛАЛТ, ОГТЛОЛ

Инженер		А.Мөнхбаатар	Е.Г.Шифр: JP/23-01	Масштаб: М1:25	Огноо: 2023.03
Гүйцэтгэсэн		А.Мөнхбаатар	Т.Г.Шифр:	Зургийн дугаар: ГД-51	Хуудас: 60
Шалгасан		Э.Мөнхтулга			

ДУЛААНЫ ХУДАГ-17, 20 БАЙГУУЛАЛТ М1:25

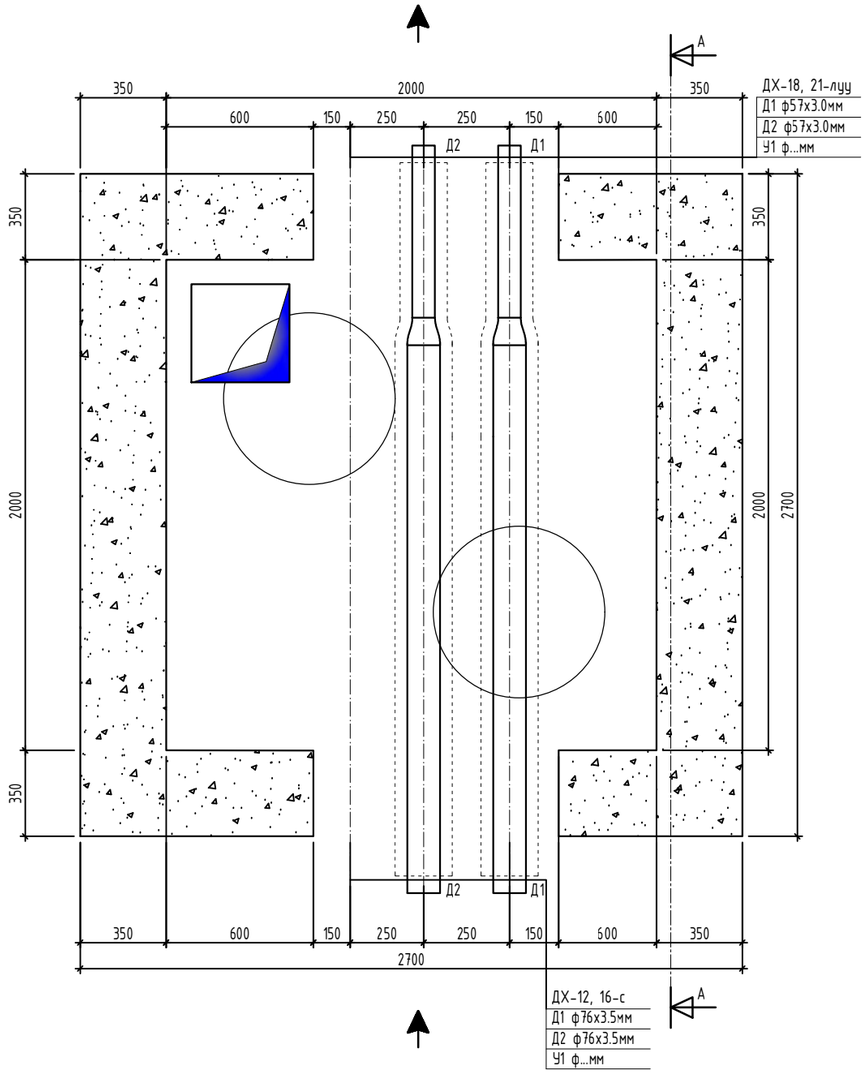

ДУЛААНЫ ХУДАГ-17, 20 ОГТЛОЛ М1:25

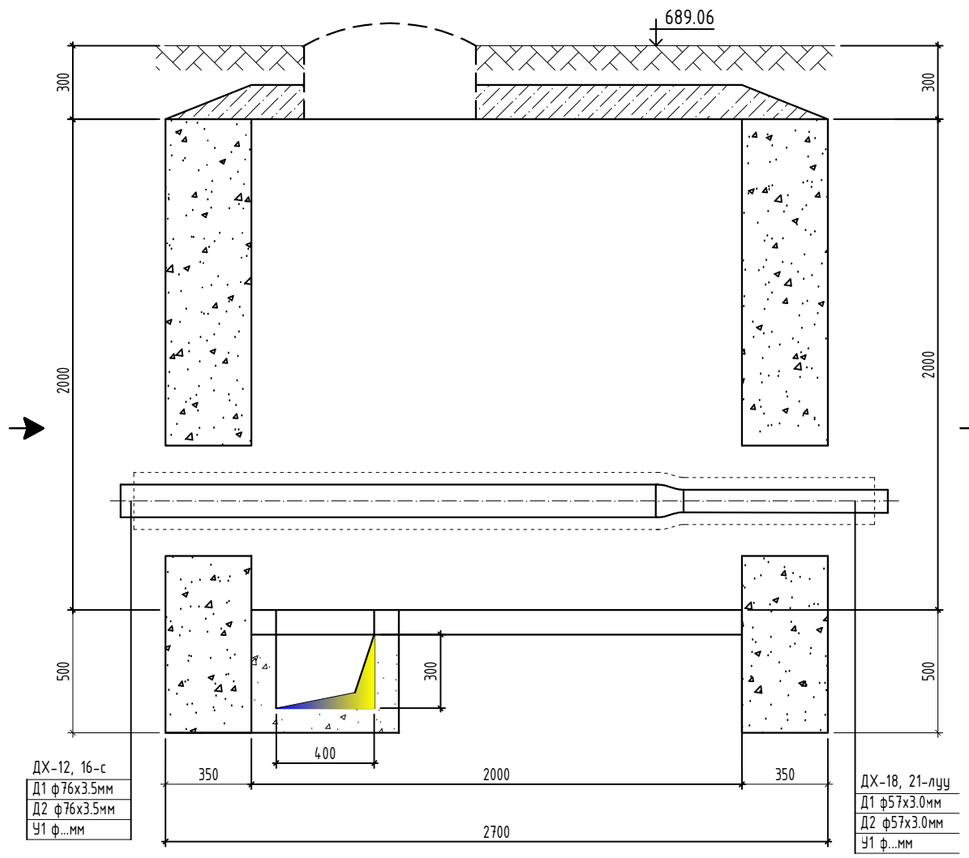

Материалын түүвэр					
Д/д	Тэмдэглэгээ	Нэрс	Тоо	Жин кг	Тайлбар
1	2	3	4	5	6
Дулааны худаг ДХ-16, 20 /шинээр хийх/					
1	ГОСТ 17375 - 83	Зүйдэлгүй , ган шилжүүлэг Ру =3.92 Мпа 76 * 3.5-57 * 3.5	2		шир
2	Серия Г-991-1 вып 1	Дулааны цутгамал худаг /шинээр хийх/ ТК - 2, 2000 * 2000 * 2000	1		ком

JODI PROJECT
"ЖОДИ ПРОЖЕКТ" ХХК БАРИЛГЫН ИЖ БҮРЭН ЗУРАГ ТӨСЛИЙН КОМПАНИ

"СУМЫН ТӨВИЙН ДУЛААН ХАНГАМЖ"
Дорнод аймаг, Чойбалсан сум

ДУЛААНЫ ХУДГИЙН БАЙГУУЛАЛТ, ОГТЛОЛ

Инженер		А.Мөнхбаатар	Е.Г.Шифр: JP/23-01	Масштаб: М1:25	Огноо: 2023.03
Гүйцэтгэсэн		А.Мөнхбаатар	Т.Г.Шифр:	Зургийн дугаар: ГД-52	Хуудас: 60
Шалгасан		Э.Мөнхтулга			

ДУЛААНЫ ХУДАГ-18, 21, БАЙГУУЛАЛТ М1:25

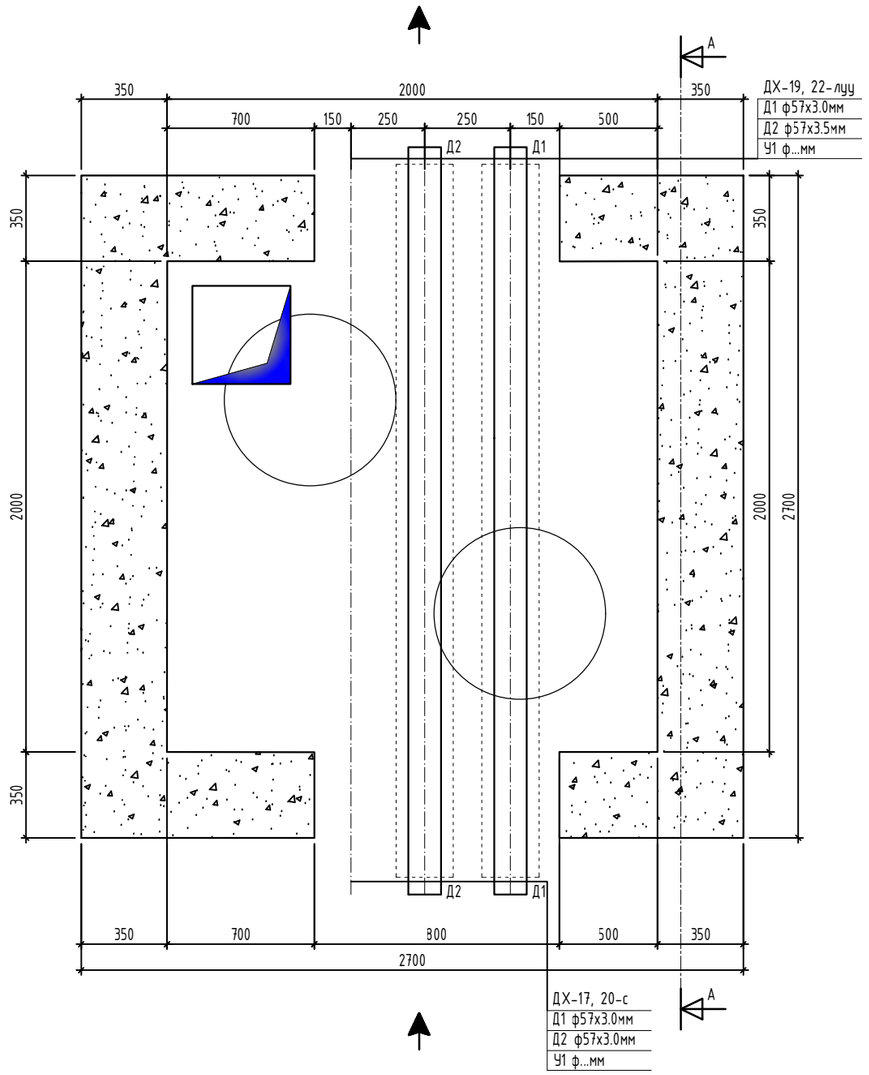

ДУЛААНЫ ХУДАГ-18, 21, ОГТЛОЛ М1:25

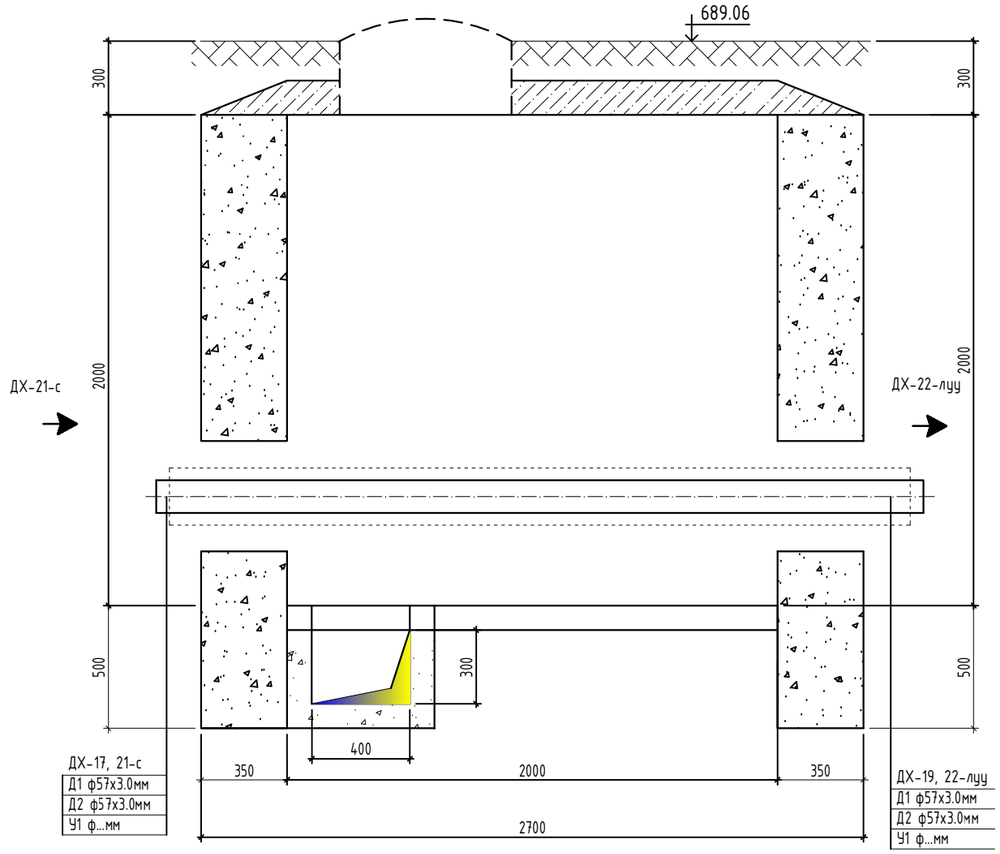

Материалын түүвэр					
Д/д	Тэмдэглэгээ	Нэрс	Тоо	Жин кг	Тайлбар
1	2	3	4	5	6
Дулааны худаг ДХ-18, 21 /шинээр хийх/					
1	Серия Г-991-1 вып 1	Дулааны цутгамал худаг /шинээр хийх/ ТК - 2, 2000 * 2000 * 2000	1		ком

JODI PROJECT
"ЖОДИ ПРОЖЕКТ" ХХК БАРИЛГЫН ИЖ БҮРЭН ЗУРАГ ТӨСЛИЙН КОМПАНИ

"СУМЫН ТӨВИЙН ДУЛААН ХАНГАМЖ"
Дорнод аймаг, Чойбалсан сум

ДУЛААНЫ ХУДГИЙН БАЙГУУЛАЛТ, ОГТЛОЛ

Инженер		А.Мөнхбаатар	Е.Г.Шифр: JP/23-01	Масштаб: М1:25	Огноо: 2023.03
Гүйцэтгэсэн		А.Мөнхбаатар	Т.Г.Шифр:	Зургийн дугаар: ГД-53	Хуудас: 60
Шалгасан		Э.Мөнхтулга			

ДУЛААНЫ ХУДАГ-19, 22, БАЙГУУЛАЛТ М1:25

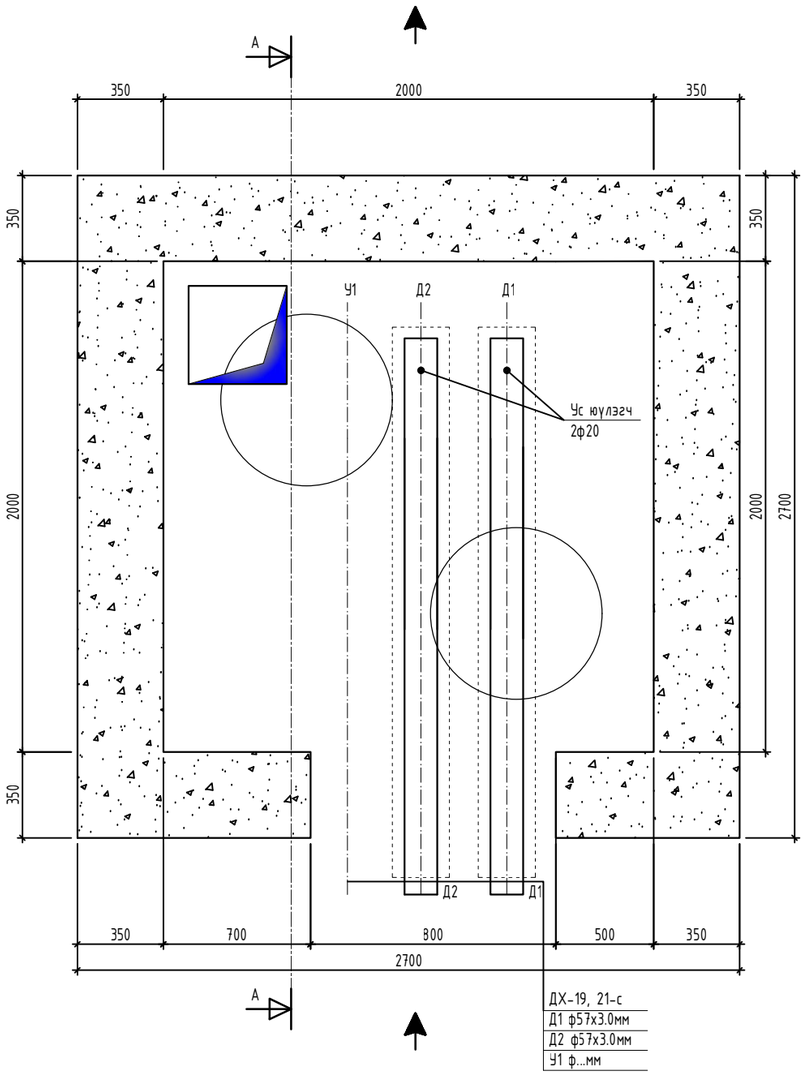

ДУЛААНЫ ХУДАГ-19, 22, ОГТЛОЛ М1:25

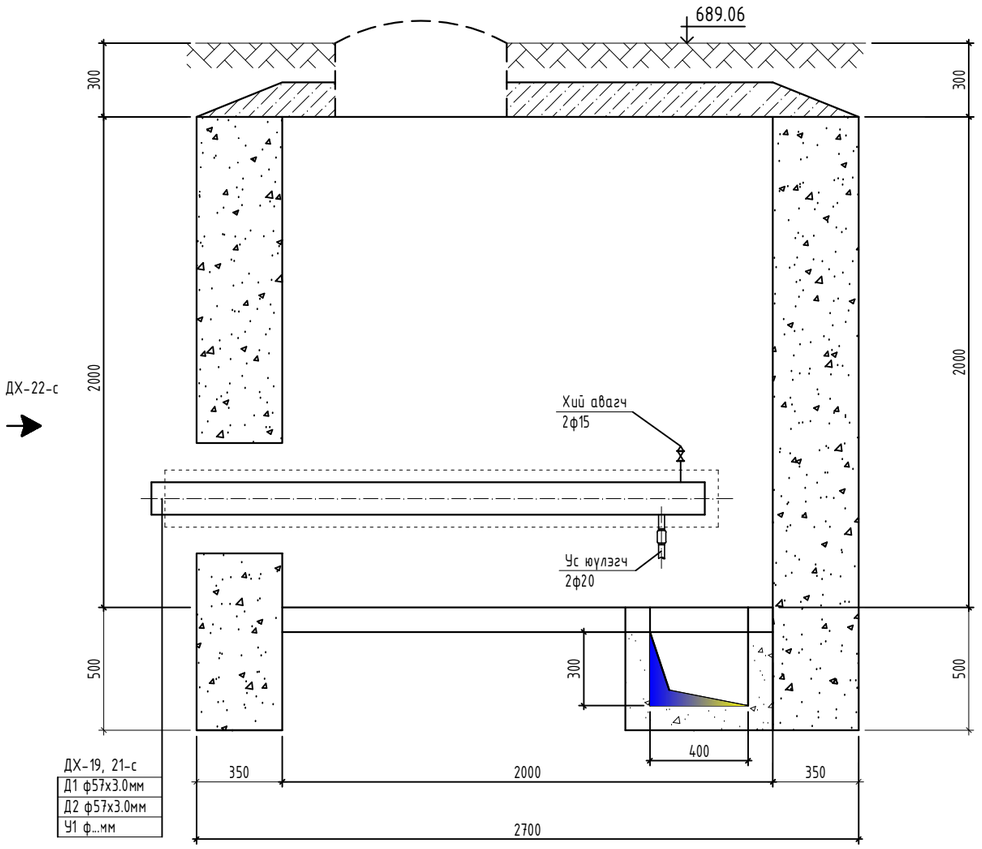

Материалын түүвэр					
Д/д	Тэмдэглэгээ	Нэрс	Тоо	Жин кг	Тайлбар
1	2	3	4	5	6
Дулааны худаг ДХ-19, 22 /шинээр хийх/					
1	Т≥300 °С; Ру≥2.5 мПа	Ган ус юулэх хаалт /шир/ Ф20	2		50мм-н янданд хий авагч
	Т≥300 °С; Ру≥2.5 мПа	Ган хий авах хаалт /шир/ Ф15	2		50мм-н янданд хий авагч
2	Серия Г-991-1 вып 1	Дулааны цутгамал худаг /шинээр хийх/ ТК - 2, 2000 * 2000 * 2000	1		ком

JODI PROJECT

"ЖОДИ ПРОЖЕКТ" ХХК БАРИЛГЫН ИЖ БҮРЭН ЗУРАГ ТӨСЛИЙН КОМПАНИ

"СУМЫН ТӨВИЙН ДУЛААН ХАНГАМЖ"

Дорнод аймаг, Чойбалсан сум

ДУЛААНЫ ХУДГИЙН БАЙГУУЛАЛТ, ОГТЛОЛ

Инженер		А.Мөнхбаатар	Е.Г.Шифр: JP/23-01	Масштаб: М1:25	Огноо: 2023.03
Гүйцэтгэсэн		А.Мөнхбаатар	Т.Г.Шифр:		
Шалгасан		Э.Мөнхтулга		Зургийн дугаар: ГД-54	Хуудас: 60

ҮЛ ХӨДЛӨХ ТУЛГУУР

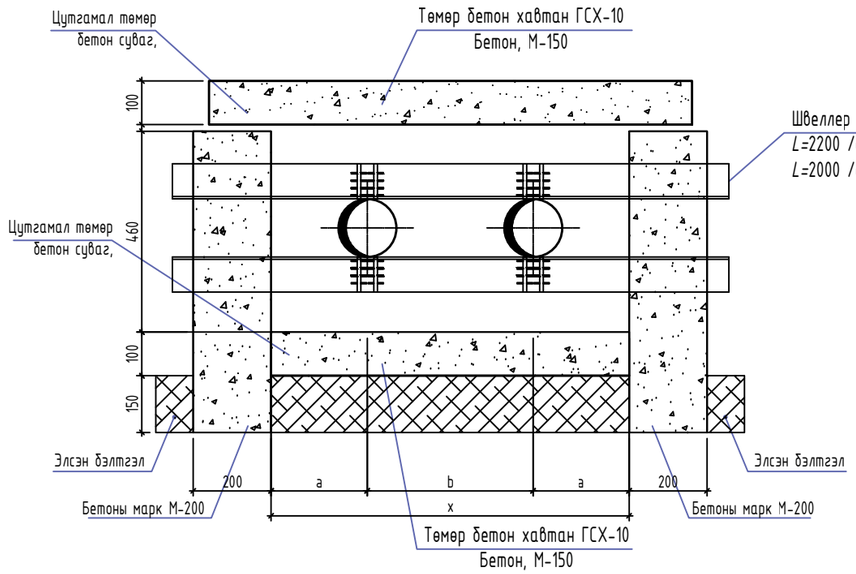

ТАЙЛБАР БИЧИГ

1. Сувгийн өндөр h=460 мм байвал ханны зузааныг Б=200 мм
2. a, b= суваг доторх шугам хоорондын зайг ГД-6 хуудаснаас үзнэ үү!

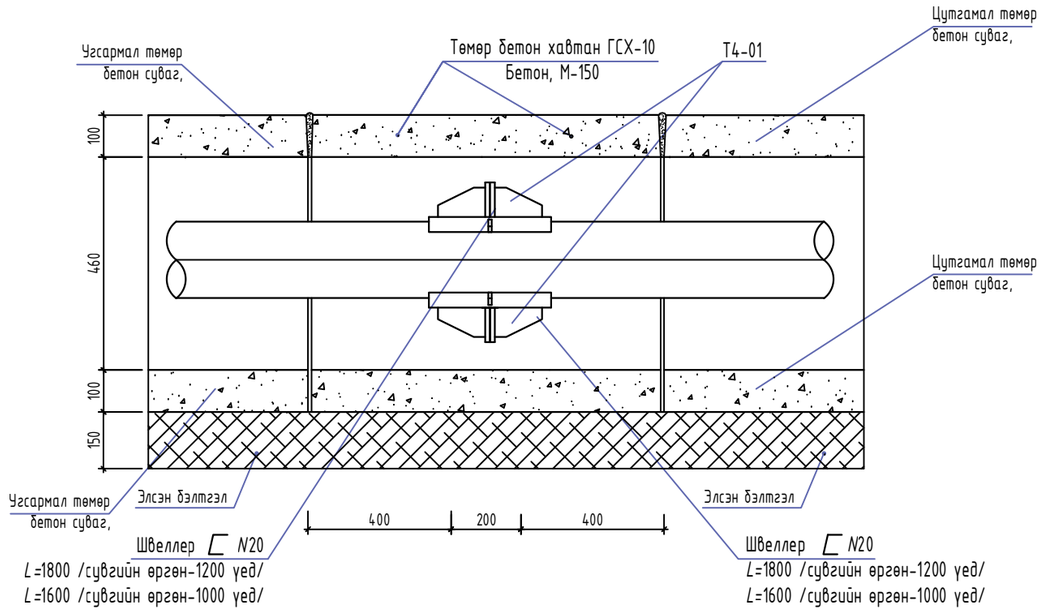

JODI PROJECT "ЖОДИ ПРОЖЕКТ" ХХК БАРИЛГЫН ИЖ БҮРЭН ЗУРАГ ТӨСЛИЙН КОМПАНИ	"СУМЫН ТӨВИЙН ДУЛААН ХАНГАМЖ" Дорнод аймаг, Чойбалсан сум				
	ҮЛ ХӨДЛӨХ ТУЛГУУР				
Инженер		А.Мөнхбаатар	Е.Г.Шифр: JP/23-01	Масштаб: M1:25	Огноо: 2023.03
Гүйцэтгэсэн		А.Мөнхбаатар	Т.Г.Шифр:	Зургийн дугаар: ГД-56	Хуудас: 60
Шалгасан		Э.Мөнхтулга			

Зөөлөвч-1, М1:25

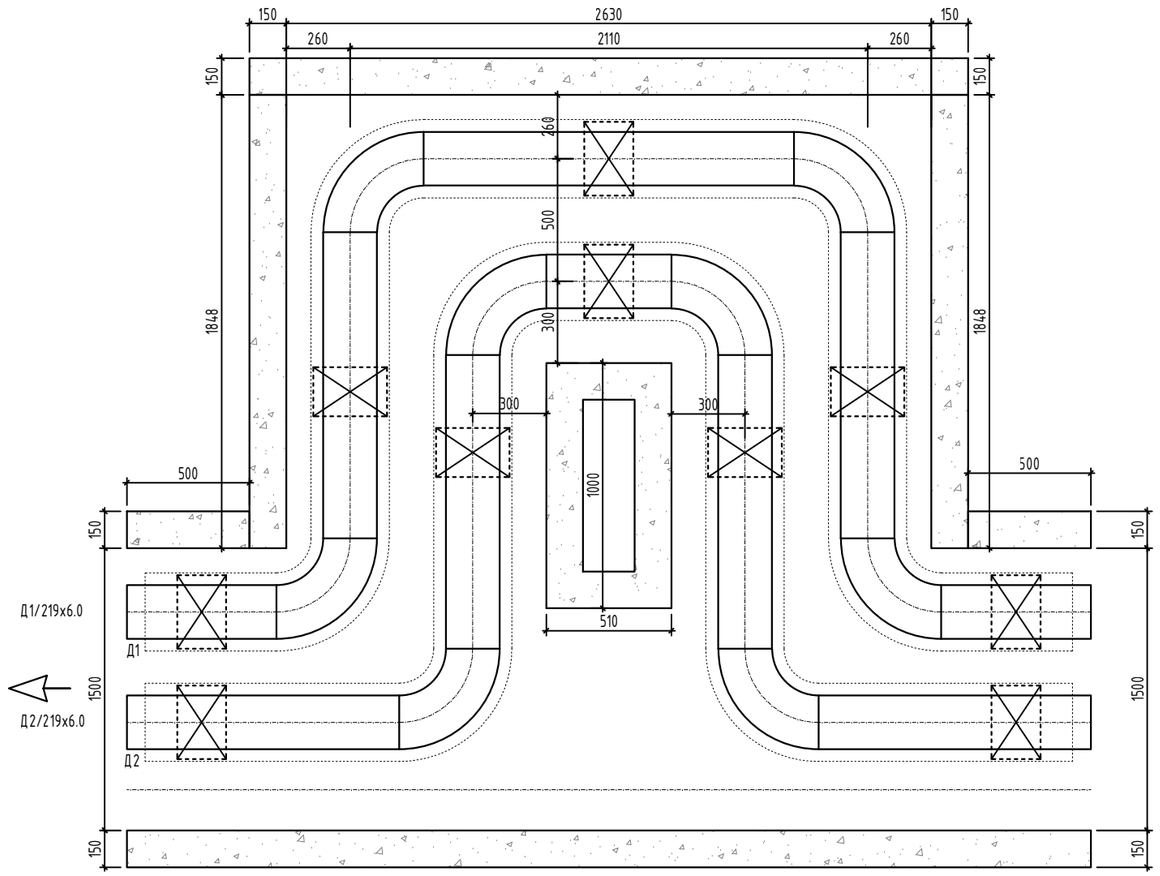

Зөөлөвч-3.4, М1:25

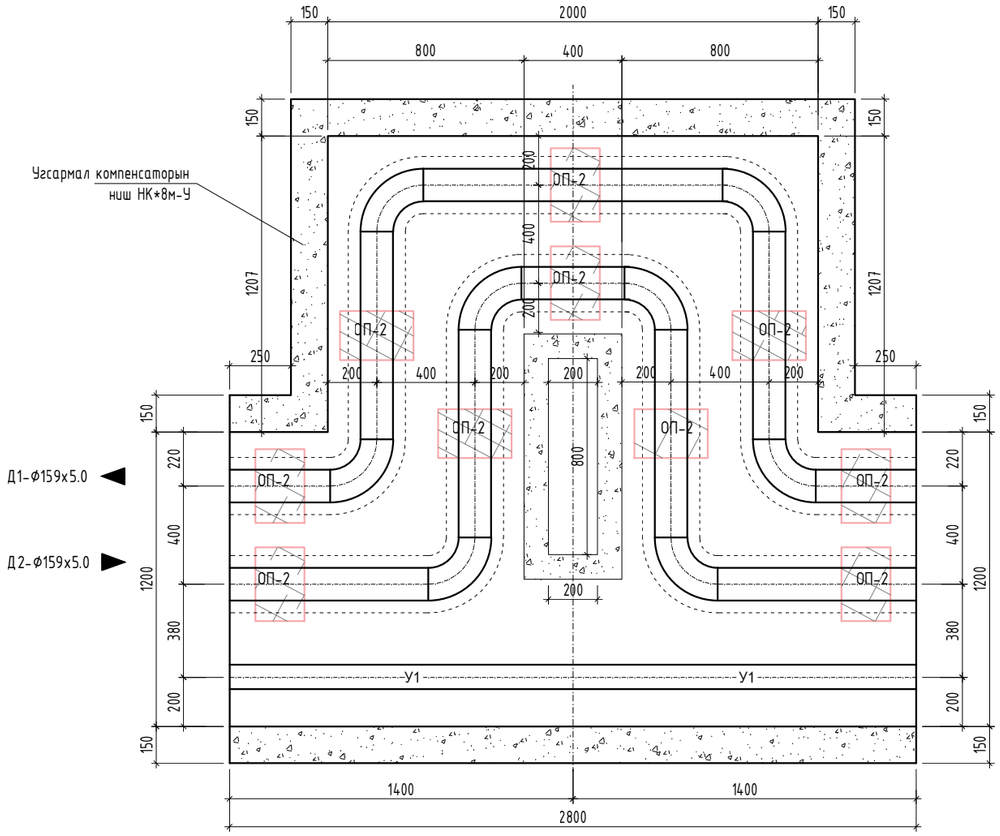

ТАТАЛТЫН ТООЦОО

Компенсаторын дугаар	Зө-1
УТ хоорондын зай. м	30.0
Хоолойн диаметр, ф	ф200
Халаалтын өгөх шугамын таталт. мм	46.5
Халаалтын буцах шугамын таталт. мм	39.0

ТАТАЛТЫН ТООЦОО

Компенсаторын дугаар	Зө-2	Зө-3	Зө-4
УТ хоорондын зай. м	84.0	90.2	69.8
Хоолойн диаметр, ф	ф150	ф150	ф150
Халаалтын өгөх шугамын таталт. мм	130	139	108
Халаалтын буцах шугамын таталт. мм	109	117	90.7

JODI PROJECT
"ЖОДИ ПРОЖЕКТ" ХХК БАРИЛГЫН ИЖ БҮРЭН ЗӨВШӨӨРӨЛ ТӨСЛИЙН КОМПАНИ

"СУМЫН ТӨВИЙН ДУЛААН ХАНГАМЖ"
Дорнод аймаг, Чойбалсан сум

П Хэлбрийн зөөлөвч

Инженер		А.Мөнхбаатар	Е.Г.Шифр: JP/23-01	Масштаб: М1:25	Огноо: 2023.03
Гүйцэтгэсэн		А.Мөнхбаатар	Т.Г.Шифр:	Зургийн дугаар: ГД-57	Хуудас: 60
Шалгасан		Э.Мөнхтулга			

Зөөлөвч-5., М1:25

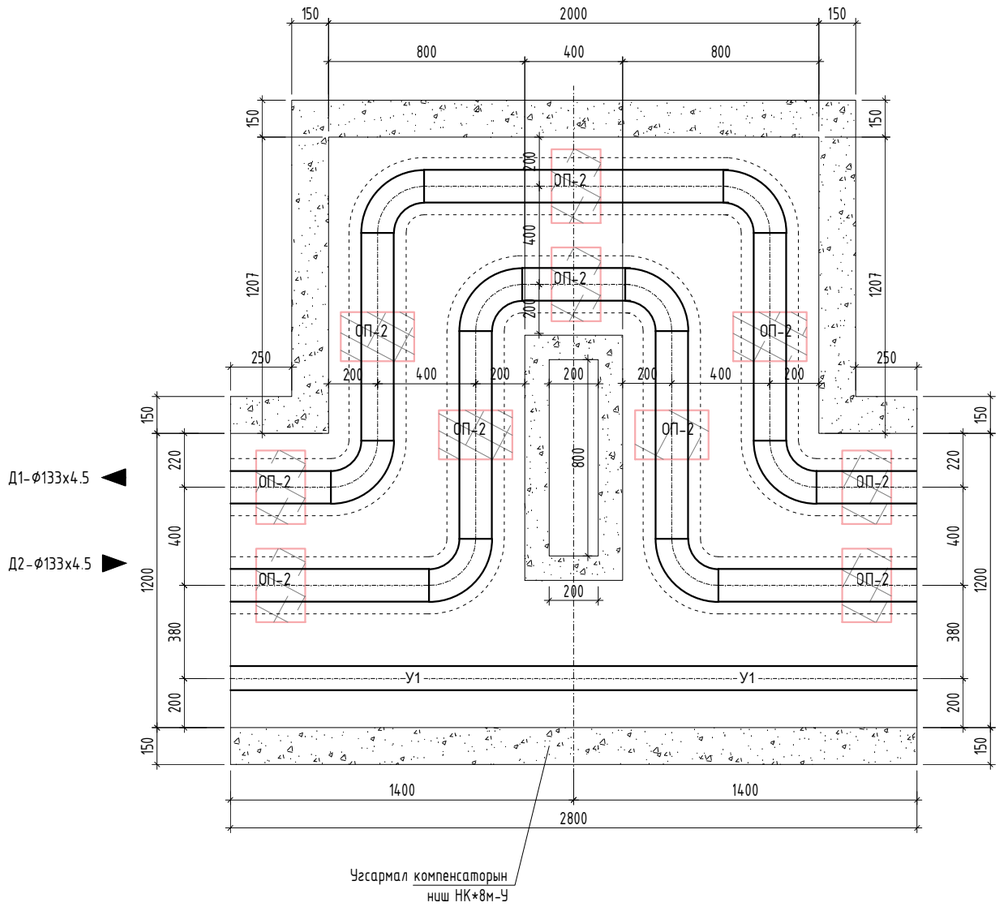

ТАТАЛТЫН ТООЦОО

Компенсаторын дугаар	Зө-5
УТ хоорондын зай. м	42.4
Хоолойн диаметр, ф	ф125
Халаалтын өгөх шугамын таталт. мм	66
Халаалтын буцах шугамын таталт. мм	55

Зөөлөвч-6, М1:25

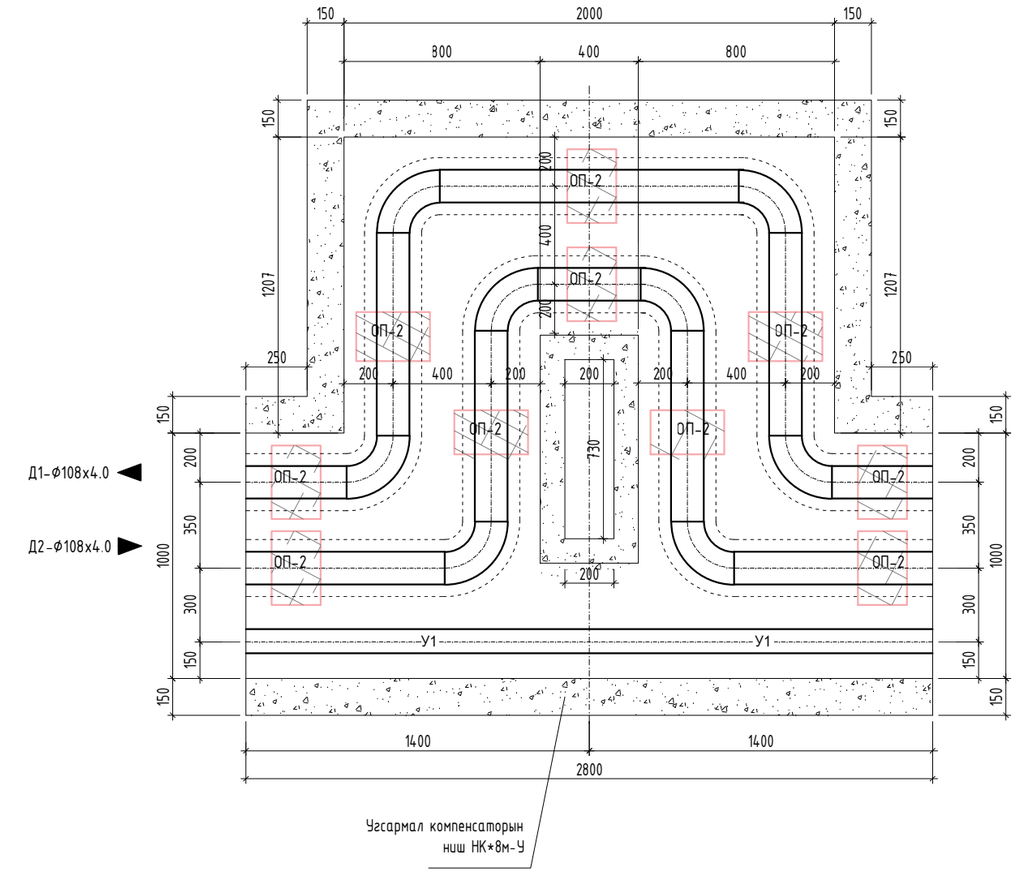

ТАТАЛТЫН ТООЦОО

Компенсаторын дугаар	Зө-6
УТ хоорондын зай. м	48.0
Хоолойн диаметр, ф	ф100
Халаалтын өгөх шугамын таталт. мм	74.5
Халаалтын буцах шугамын таталт. мм	62.5

JODI PROJECT
"ЖОДИ ПРОЖЕКТ" ХХК БАРИЛГЫН ИЖ БҮРЭН ЗУРАГ ТӨСЛИЙН КОМПАНИ

"СУМЫН ТӨВИЙН ДУЛААН ХАНГАМЖ"
Дорнод аймаг, Чойбалсан сум

П Хэлбрийн зөөлөвч

Инженер		А.Мөнхбаатар	Е.Г.Шифр: JP/23-01	Масштаб: М1:25	Огноо: 2023.03
Гүйцэтгэсэн		А.Мөнхбаатар	Т.Г.Шифр:	Зургийн дугаар: ГД-58	Хуудас: 60
Шалгасан		Э.Мөнхтулга			

Зөөлөвч-8.22.23.24, М1:25

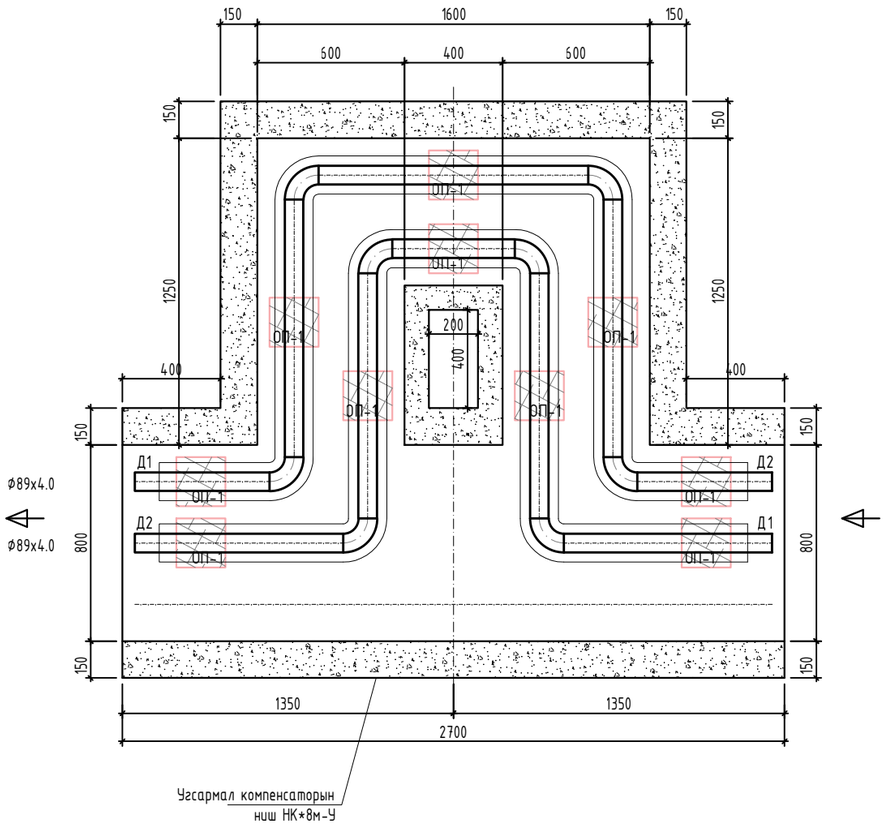

ТАТАЛТЫН ТООЦОО

Компенсаторын дугаар	Зө-8	Зө-22	Зө-23	Зө-24
УТ хоорондын зай. м	60.0	44.0	60.0	60.0
Хоолойн диаметр, ⌀	⌀80	⌀80	⌀80	⌀80
Халаалтын өгөх шугамын таталт. мм	93	68	93	93
Халаалтын буцах шугамын таталт. мм	78	57	78	78

Зөөлөвч-7.9.10.11.14.17.21.25.26.27., М1:25

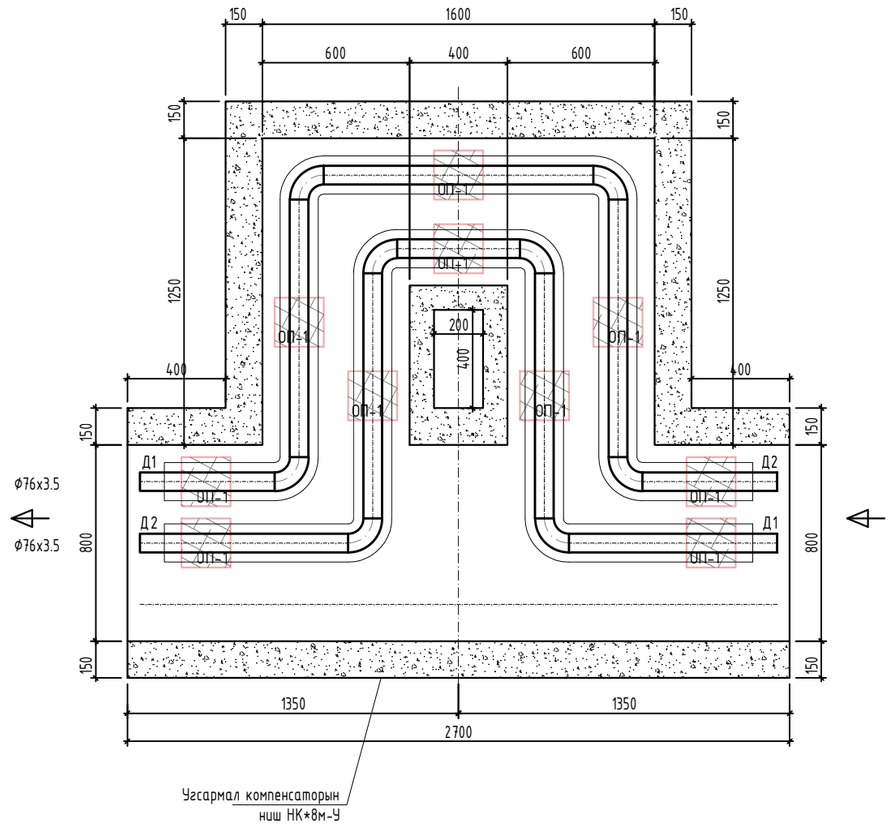

ТАТАЛТЫН ТООЦОО

Компенсаторын дугаар	Зө-7	Зө-9	Зө-10	Зө-11	Зө-14	Зө-17	Зө-21	Зө-25	Зө-26	Зө-27
УТ хоорондын зай. м	60.0	50.0	58.6	50.0	70.0	70.0	37.0	60.0	45.2	50.0
Хоолойн диаметр, ⌀	⌀65	⌀65	⌀65	⌀65	⌀65	⌀65	⌀65	⌀65	⌀65	⌀65
Халаалтын өгөх шугамын таталт. мм	93	77	91	77	108	108	57	93	70	77
Халаалтын буцах шугамын таталт. мм	78	65	76	65	91	91	48	78	58	65

JODI PROJECT
"ЖОДИ ПРОЖЕКТ" ХХК БАРИЛГЫН ИЖ БҮРЭН ЗУРАГ ТӨСЛИЙН КОМПАНИ

"СУМЫН ТӨВИЙН ДУЛААН ХАНГАМЖ"
Дорнод аймаг, Чойбалсан сум

П Хэлбрийн зөөлөвч

Инженер		А.Мөнхбаатар	Е.Г.Шифр: JP/23-01	Масштаб: М1:25	Огноо: 2023.03
Гүйцэтгэсэн		А.Мөнхбаатар	Т.Г.Шифр:	Зургийн дугаар: ГД-59	Хуудас: 60
Шалгасан		Э.Мөнхтулга			

Зөөлөвч-12.13.15.16.18, М1:25

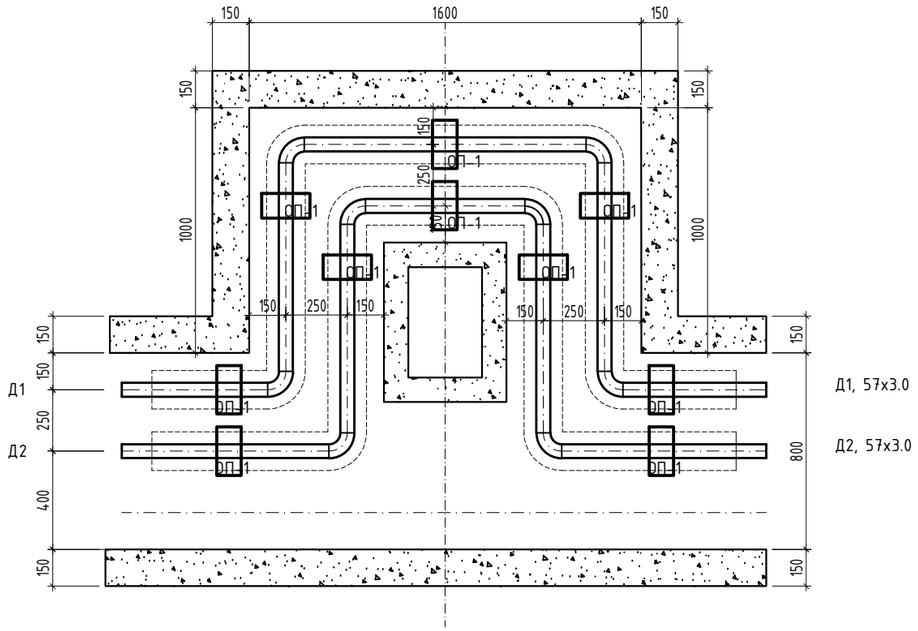

ТАТАЛТЫН ТООЦОО

Компенсаторын дугаар	Зө-12	Зө-13	Зө-15	Зө-16	Зө-18
УТ хоорондын зай. м	50.0	50.0	70.0	70.0	69.0
Хоолойн диаметр, ϕ	ϕ50	ϕ50	ϕ50	ϕ50	ϕ50
Халаалтын өгөх шугамын таталт. мм	77	77	108	108	106
Халаалтын буцах шугамын таталт. мм	65	65	91	91	90

Зөөлөвч-19.20.28., М1:25

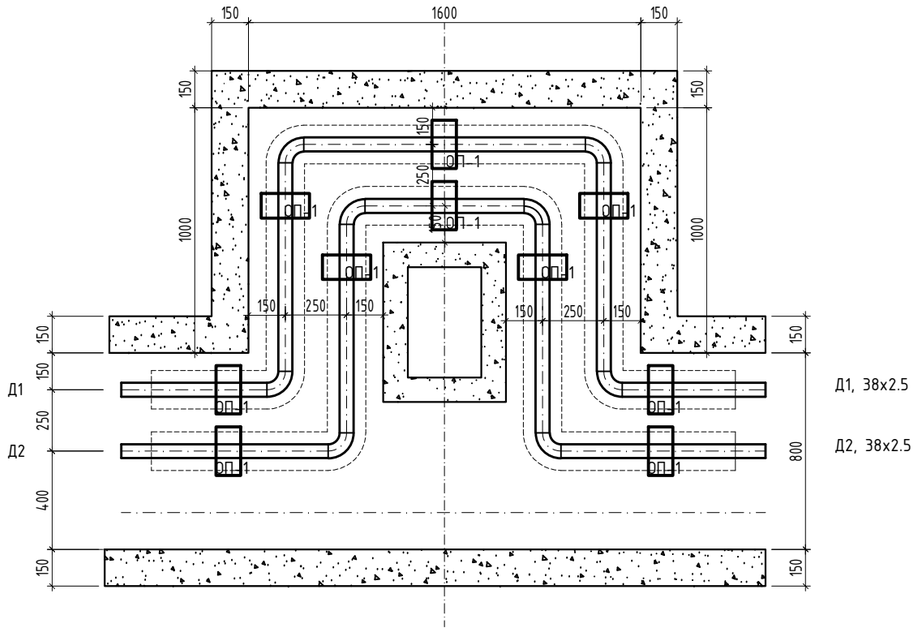

ТАТАЛТЫН ТООЦОО

Компенсаторын дугаар	Зө-19	Зө-20	Зө-28
УТ хоорондын зай. м	30.0	30.0	60.0
Хоолойн диаметр, ϕ	ϕ32	ϕ32	ϕ32
Халаалтын өгөх шугамын таталт. мм	46	46	93
Халаалтын буцах шугамын таталт. мм	39	39	78

JODI PROJECT
"ЖОДИ ПРОЖЕКТ" ХХК БАРИЛГЫН ИЖ БҮРЭН ЗУРАГ ТӨСЛИЙН КОМПАНИ

"СУМЫН ТӨВИЙН ДУЛААН ХАНГАМЖ"
Дорнод аймаг, Чойбалсан сум

П Хэлбрийн зөөлөвч

Инженер		А.Мөнхбаатар	Е.Г.Шифр: JP/23-01	Масштаб: М1:25	Огноо: 2023.03
Гүйцэтгэсэн		А.Мөнхбаатар	Т.Г.Шифр:	Зургийн дугаар: ГД-59	Хуудас: 60
Шалгасан		Э.Мөнхтулга			