БАТЛАВ: АЙМГИЙН ЕРӨНХИЙ АРХИТЕКТОР ҮҮРГИЙГ ТҮР ОРЛОН ГҮЙЦЭТГЭГЧ А.ЖИБЕК

Өлгий сумын 3 дугаар багт гүний худаг гаргах ажлын зураг

ЗӨВШӨӨРСӨН

Албан тушаал	Нэр	Гарын үсэг				
БАЯН-ӨЛГИЙ АЙМГИЙН ЗДТГ-ын ХБТХОХ-ийн ДАРГА	Х.БАХЫТГҮЛ			Албан тушаал	Нэр	Гарын үсэг
				Мэргэшсэн төсөвчин	Х.Жагсыгүл	
БАЯН-ӨЛГИЙ АЙМГИЙН ЗДТГ-ын ХБТХОХ-ийн мэргэжилтэн	Е.ДОСЖАН					

МОНГОЛ УЛС 19-1136 АТХ6777 ЖАГСЫГҮЛ МЭРГЭШСЭН ТӨСӨВЧИН Т-БУЗА ХУГАЦААГҮЙ

2025 он

Нүүр тал
Тэнхлэг А-В

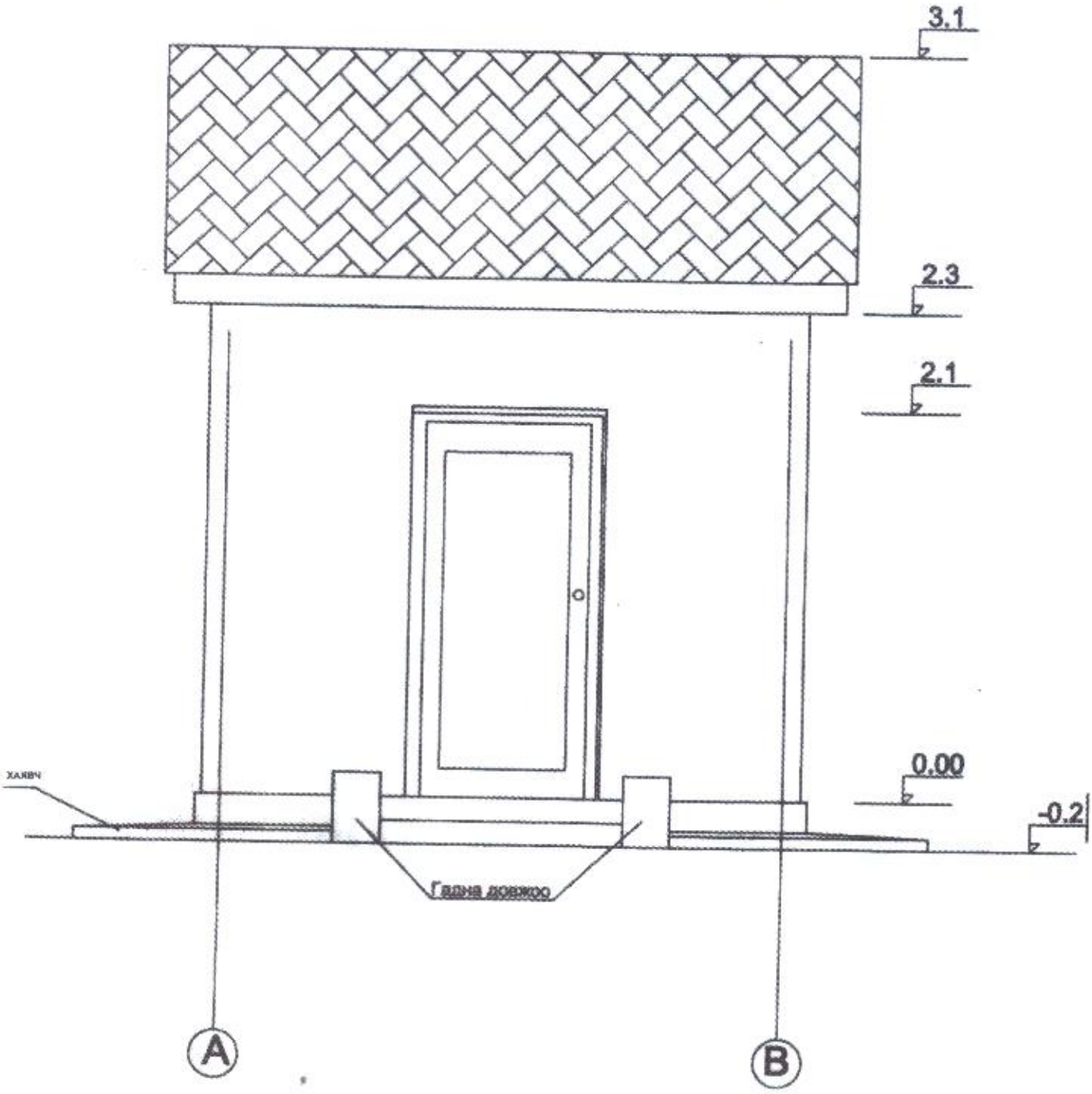

Хойд тал

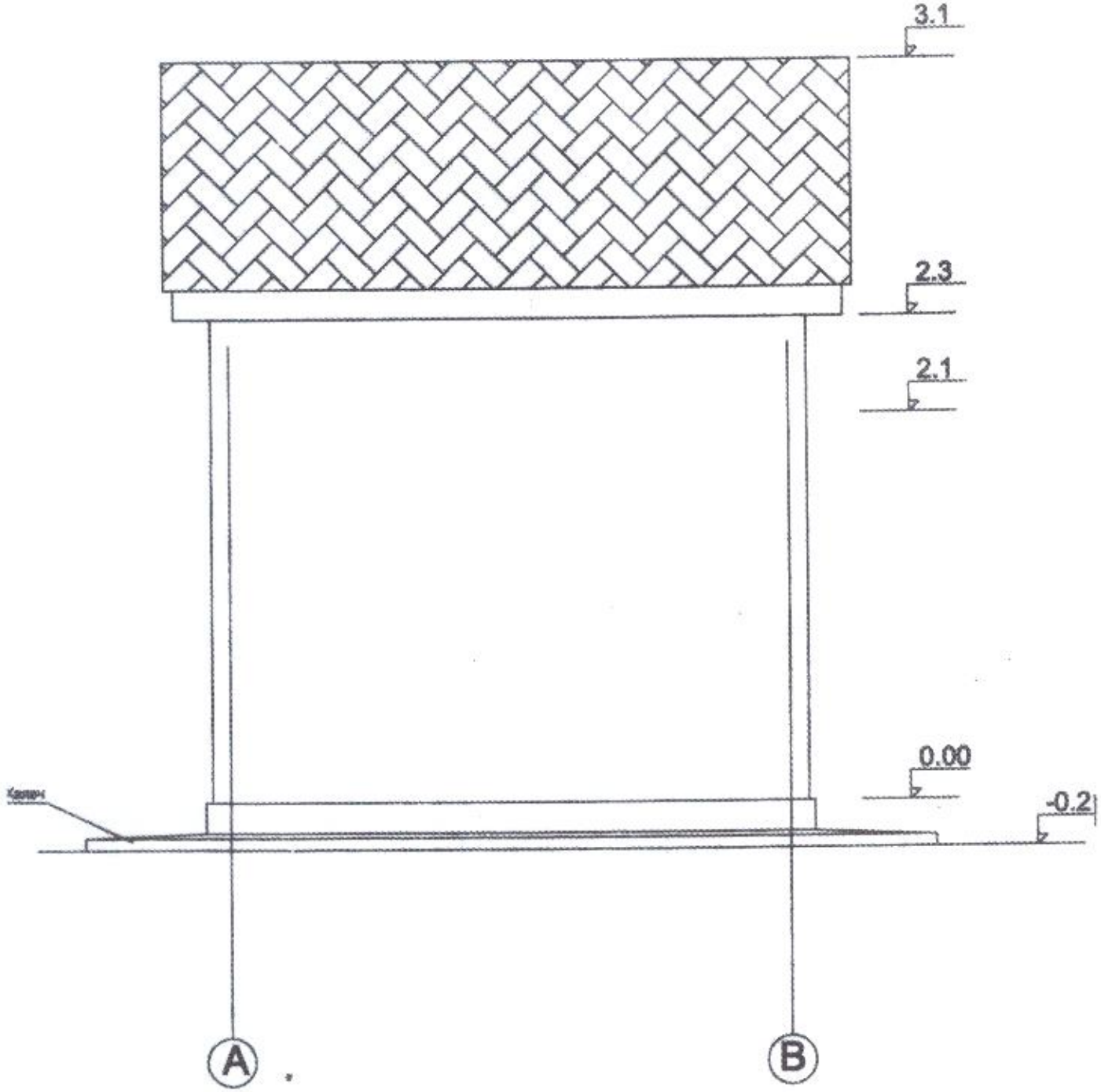

Хажуу тал
Тэнхлэг 1-2

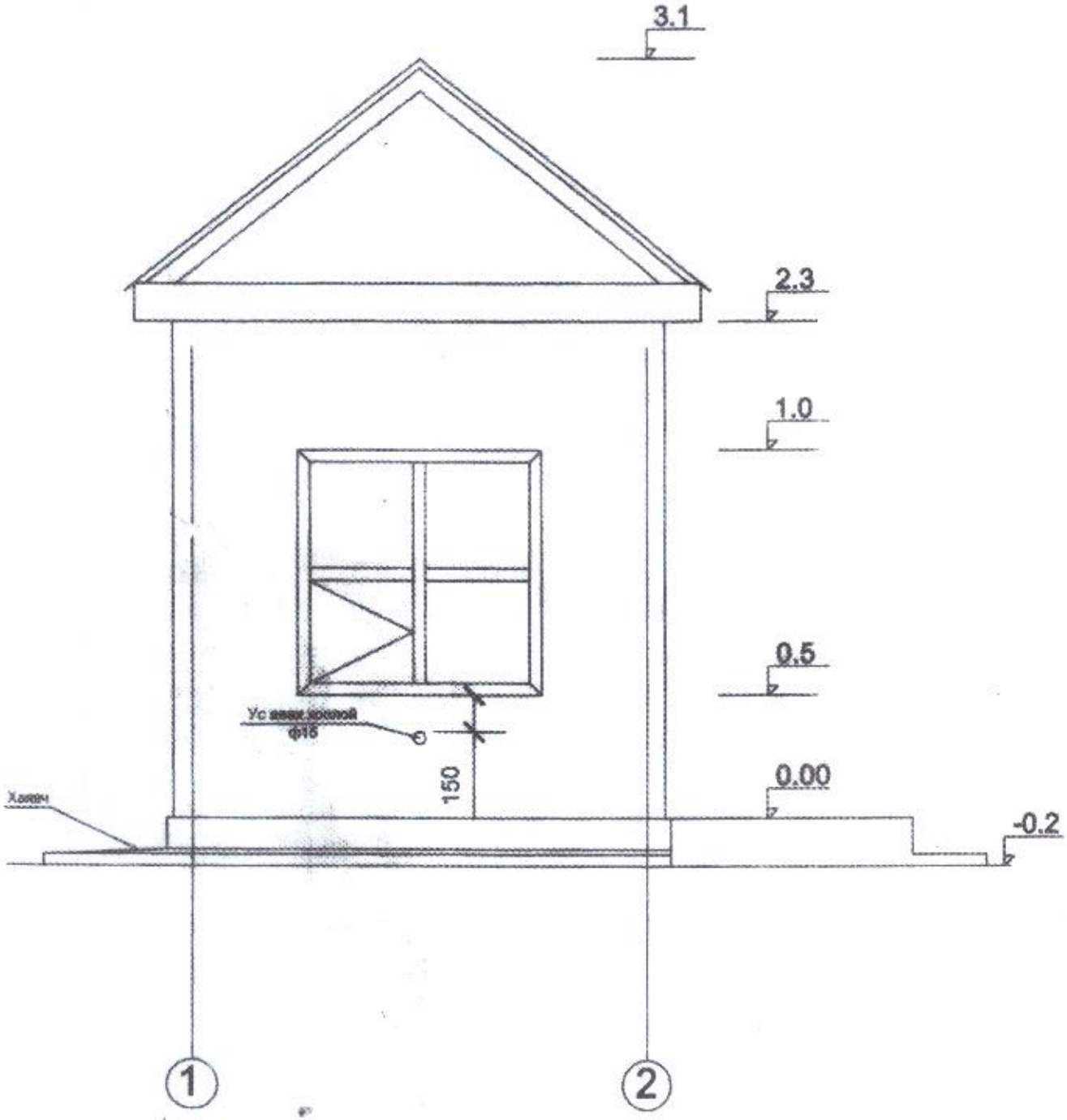

Огтлол

1-1

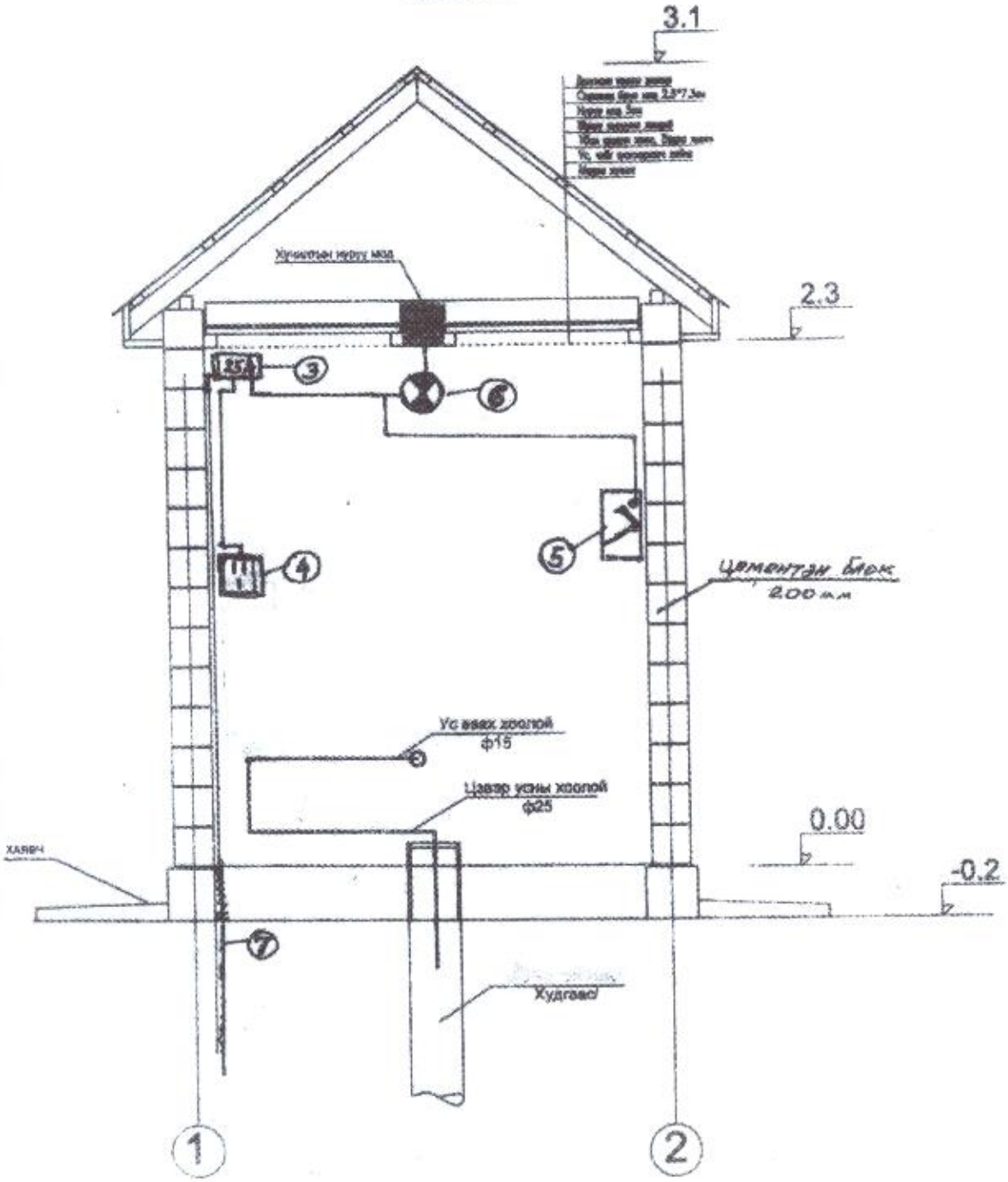
3.1
2.3
0.00
-0.2
25А
3
6
5
4
7
Цементан блок
200 мм
Ус ваах хоолой
ф15
Цаазр усны хоолой
ф25
Худгаас
1
2

План
Байгуулалт

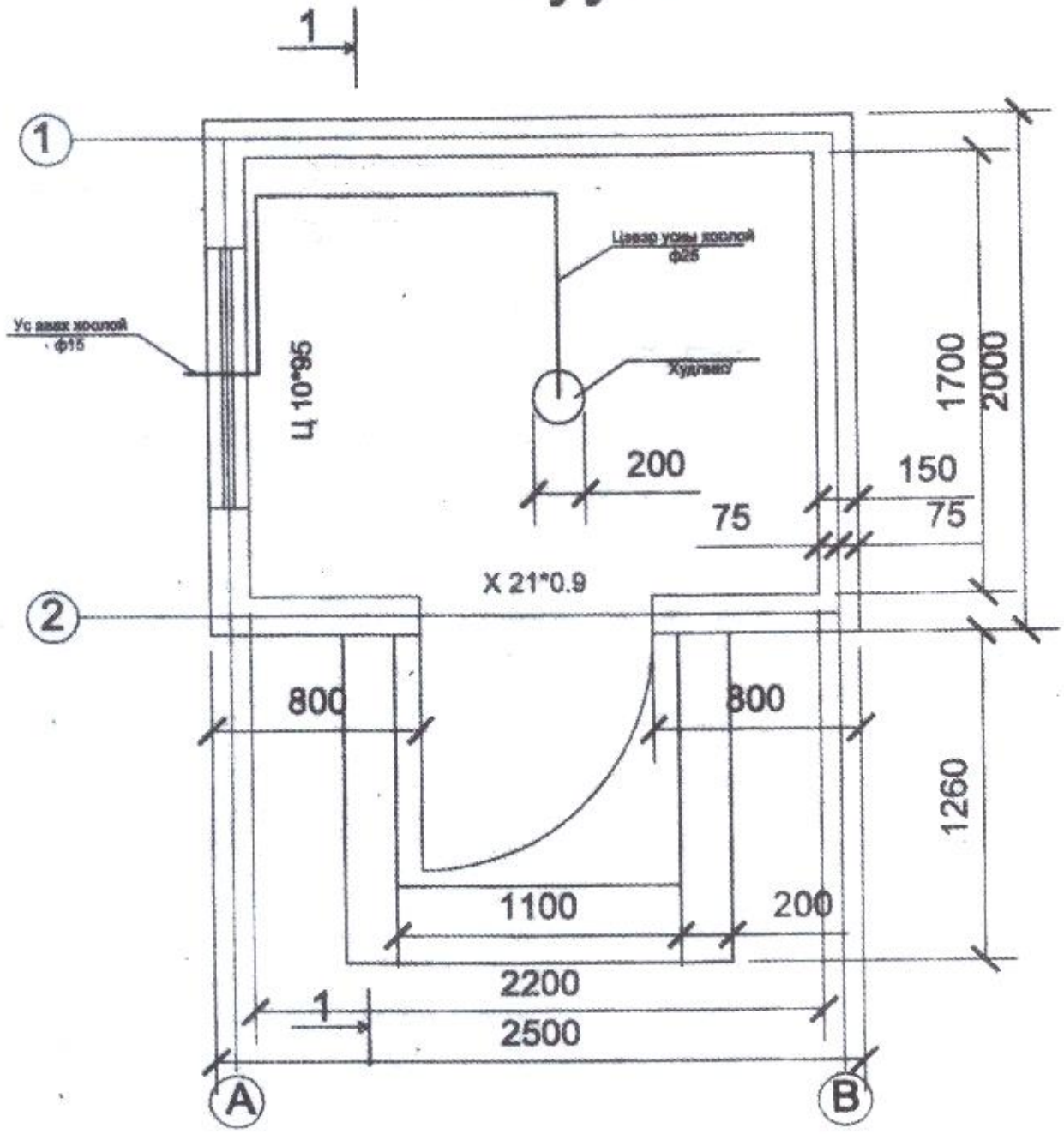

БАТЛАВ: ӨЛГИЙ СУМЫН ЗАСАГ ДАРГА БӨГӨӨД ХОТЫН ЗАХИРАГЧ Х. БОЛАТБЕК

1

ӨЛГИЙ СУМЫН 3-Р БАГИЙН БӨХӨН УУЛ 10-Р ГУДАМЖ 1011 ТООТ НУТАГ ДЭВСГЭРТ ГҮНИЙ ХУДАГ ГАРГАХ ГАЗРЫН БАЙРШЛЫН СХЕМ М1:1000

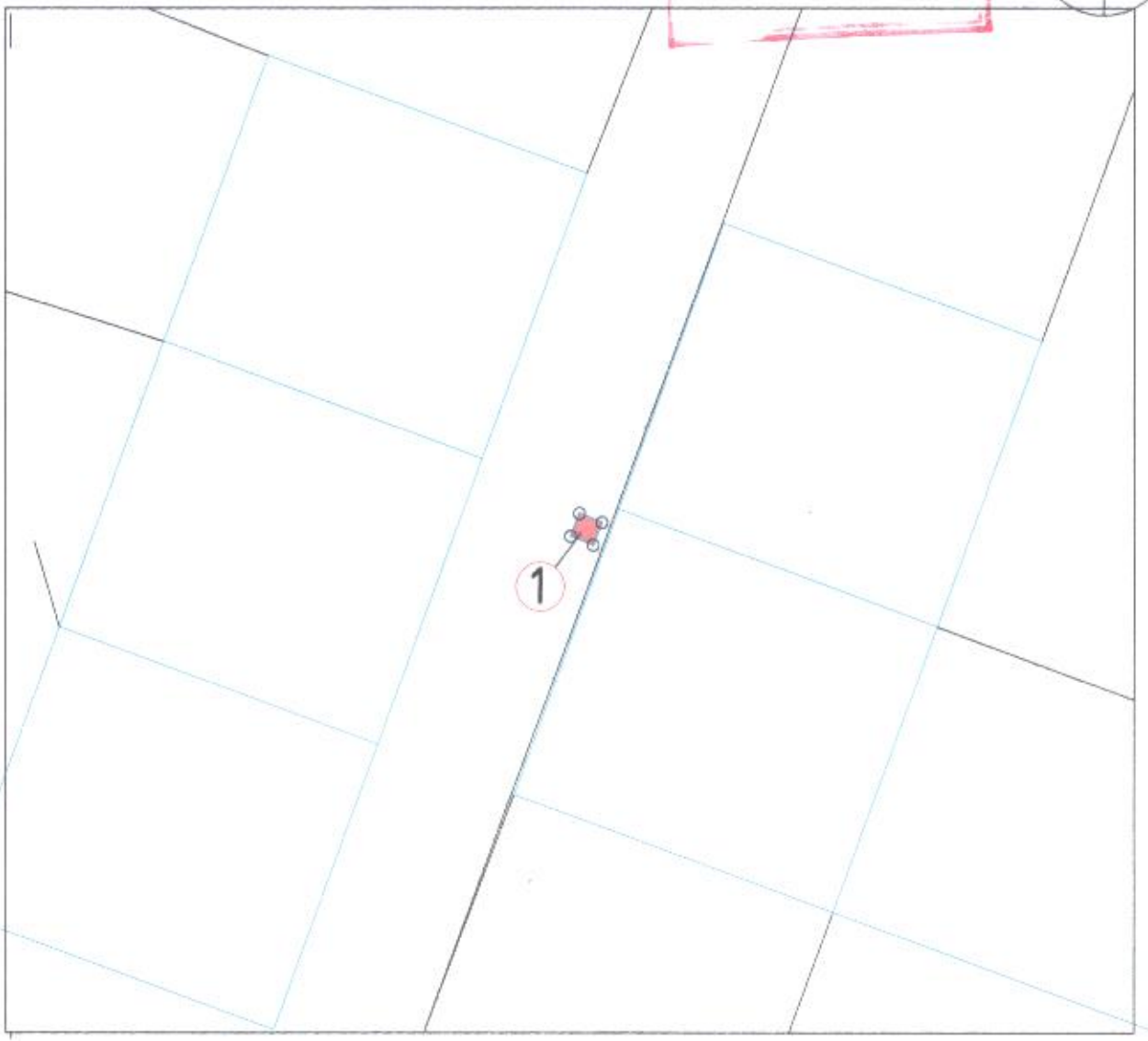

М 1:2000

ЗӨВШӨӨРӨЛЦСӨН:

Газрын даамал: Т. Зангар

Багийн дарга А. Тилеухабыл

Схем үйлдсэн Архитектор : Т. Ергулан

ТАНИХ ТЭМДЭГ:

1 Гүний худаг

2. Одоо байгаа айл өрхүүдийн газар

Координаты 1	x	y
1	715757.27	5426254.36