БАРИЛГЫН ЗУРАГ ТӨСЛИЙН
САНТ НОМУН" ХХК

ШИФР: СН-49/2024

ДОРНОГОВЬ АЙМАГ, ЗАМЫН-ҮҮД СУМ, 4-Р БАГ

ЕРӨНХИЙ БОЛОВСРОЛЫН 2 ДУГААР СУРГУУЛИЙН АРИУН ЦЭВРИЙН ӨРӨӨ, ХААЛГАНЫ ЗАСВАР

/ЗАСВАРЫН АЖЛЫН ЗУРАГ/

ЗӨВШӨӨРСӨН.

Албан тушаал	Нэр	Гарын үсэг
Дорноговь аймгийн ГХБХБГ Даргын үүргийг түр орлон гүйцэтгэгч	Л.ОЛЗБАЯР	

БОЛОВСРУУЛСАН.

Гүйцэтгэгч		
Албан тушаал	Нэр	Гарын үсэг
"САНТ НОМУН" ХХК-ний захирал	Э.УРНАА	
Захиалагч		
Албан тушаал	Нэр	Гарын үсэг
Аймгийн ЗДТГ-ын даргын үүргийг түр орлон гүйцэтгэгч	Б.БАТ-ЭРДЭНЭ	

САЙНШАНД 2024 ОН

№	ХУУДАСНЫ НЭР	Хуудасны марк
	ЗУРГИЙН ИЖ БҮРДЭЛИЙН ЖАГСААЛТ	
1	Барилга архитектурын төлөвлөлт	БА-12
	БАРИЛГА АРХИТЕКТУРЫН ЗУРГИЙН ЖАГСААЛТ	
1	Нүүр хуудас	-
2	Зургийн жагсаалт, Тайлбар бичиг,	БА-1
3	1-р давхрын хэмжилтийн байгуулалт	БА-2
4	1-р давхрын өөрчлөлтийн байгуулалт	БА-3
5	2-р давхрын хэмжилтийн байгуулалт	БА-4
6	2-р давхрын өөрчлөлтийн байгуулалт	БА-5
7	3-р давхрын хэмжилтийн байгуулалт	БА-6
8	3-р давхрын өөрчлөлтийн байгуулалт	БА-7
9	Огтлол /1-1/ хэсэглэл	БА-8
10	Ариун цэврийн өрөөний хэсэгчилсэн байгуулалт	БА-9-10
11	Шалны байгуулалт, хэсэглэл	БА-11
12	Шилэн хана, хаалганы нэгдсэн түүвэр	БА-12

ЗУРГИЙН ЖАГСААЛТ, ТАЙЛБАР БИЧИГ

Зураг төсөл боловсруулах үндэслэл

Дорноговь аймгийн Замын-Үүд сумын 4-р багт байрлах Ерөнхий боловсролын 2 дугаар сургуулийн ариун цэврийн өрөөний засварын барилгын зургийг 2024 оны 09-р сарын 12-ны өдрийн 120 дугаар тоот албан хүсэлтийн дагуу одоо байгаа барилга байгууламжид хэмжилт хийж зураг төслийг "САНТ НОМУН" ХХК-д боловсруулав.

БАЙГАЛЬ ЦАГ УУРЫН ҮНДСЭН ӨГӨГДЛҮҮД:

Газар чичирхийллийн зэрэг - /6 балл/
Гадна агаарын тооцооны температур - /-28,1°С/
Салхины ачаалал - /55кг/м2/
Цасны ачаалал - / 30кг/м2 /
Галд тэсвэрлэлтийн зэрэг - / II /
Барилгын галын ангилал - / II /

БАРИЛГЫН СХЕМ

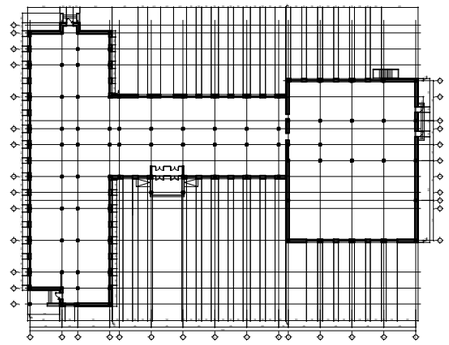

БАРИЛГЫН ОГТЛОЛ

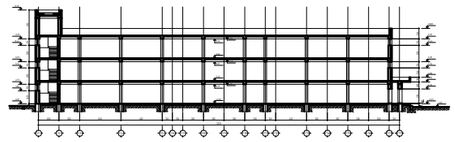

1. Заслын ажилыг гүйцэтгэхэд БНбД 31-10-05 норм дүрмийн дагуу хийж гүйцэтгэх. Энэхүү норм дүрмийг бүх төрлийн барилгын гадна дотор заслын хуурай бо нойтон шавардлага, амалгаа будаг, цаасалгаа, шиллэгээ, өнгөлгөө, тэгшилгээ зэрэг бүх төрлийн заслын ажлыг гүйцэтгэх бо хүлээн авахад мөрдөнө.

2. Хаалга угсрах технологид дараах БНбД-г баримтална. БНбД 12-03-2001. Барилга дахь хөдөлмөрийн аюулгүй байдал. Ерөнхий шаардлага БНбД 12-04-2002. Барилга дахь хөдөлмөрийн аюулгүй байдал. Барилгын үйлдвэрлэл.

Ерөнхий хэсэг:

Уг барилга нь Дорноговь аймгийн, Замын-Үүд сумын 4-р багийн нутаг дэвсгэрт байрлах бо одоо ашиглагдаж буй 72.60х52.50м-ийн хэмжээтэй, цутгамал төмөр бетон карказтай, 360мм зузаан хөнгөн блок ханатай, 100мм-ын хөөсөн дулаалгатай, 120мм-ын тоосгон ханатай, хавтгай хар цаасан дээвэртэй, 3 давхар сургуулийн зориулалттай барилга болно.

БУУЛГАЛТЫН АЖИЛ:

- Ариун цэврийн өрөөний жорлонгийн 120 мм-н тоосгон хана, хана шалны хавтанцар өнгөлгөөг буулгана. хана тааз, амалгааны будаг эмульс, тэгшилгээг 100% хусаж цэвэрлэнэ. Ариун цэврийн өрөөний цэвэр бохир усны шугам, тоноглол, шаазан суултуур,тосгуурыг задалж буулгах.

ДОТОР ЗАСЛЫН АЖИЛ:

-Дотор ханын гадаргууг шаварын засварын цементэн зуурмагаар хийх. Ариун цэврийн өрөөний дотор хананд өнгөлгөөний хавтанцар 2,4м хүртэл наах. Таазанд тэгшилгээ хийж, өнгөлгөөний хавтанцараас дээших хэсгийг ус чийгэнд тэсвэртэй эмульсэн будгаар будах. БА-9-10-с үзнэ үү.

ШАЛНЫ АЖИЛ:

- Ариун цэврийн өрөөний шаланд цементэн тэгшилгээ хийж, 300*300мм кремик хавтангаар шал хийх. БА-11-с үзнэ үү.

ХААЛГАНЫ АЖИЛ:

- Ариун цэврийн өрөөний гадна гэгээвчтэй металл хаалга угсрах. Хаалганы амалгаанд шаврын засвар, тэгшилгээ өнгөлгөө, будаг хийнэ. Хаалгыг барилгын үндсэн хананд сайн бэхлэж, зай завсрыг баллонтой шүршдэг хөөсөөр чигжих.

ХАНЫН АЖИЛ: Ариун цэврийн өрөөнд дотор тасалгааны ханыг ус чийгэнд тэсвэртэй хөнгөн хавтангаар Н-2,4м угсрах. Дотор гол орцонд хатжуулсан шилтэй металл раммтай давхар шилэн багцтай 2 самбартай хаалгатай шилэн хана угсарна. БА-12-с үзнэ үү.

ЦЭВЭР УСНЫ ШУГАМЫН АЖИЛ:

- Дотор ус хангамжийн хөнгөн цагаан голчтой PPR хуванцар хоолой ф-15мм, ф-20мм угсрах. D=20мм ,D=25мм голчтой цайрдсан ган хоолой угсрах. Винтиль угсрах голч D=20мм, D=25мм. Ус хэмжигч усны тоолуур ф25мм, ус юүлэгч хаалт угсрах голч D=15мм.

БОХИР УСНЫ АЖИЛ:

- Бохир усны хуванцар хоолой d-100 PVC, d-50 PVC угсрах. Шаазан угаалтуур сифоны, /6 нас/ хамт угсрах. Угаагуурын холигч, /6 нас/ байрлуулах. Шаазан зайлах торхтой суултуур, /6 нас/ байрлуулах. Ханын ганцаарчилсан хөтөвч тавих.

ХИЙГДЭХ АЖЛЫН ЖАГСААЛТ

№	Нэр	Материал	Талбай /м2/
1	Дотор засал	Сайн чанарын солонгос эмульс	93.30м2
2	Дотор засал	Кремик хавтанцар	93.30м2
3	Хаалга амалгаа	Сайн чанарын солонгос эмульс	319.85м2
4	Шалны ажил	Плита	154.26м2
5	Таазны ажил	Сайн чанарын солонгос эмульс	154.26м2

Дорноговь аймаг, Замын-Үүд сумын, 4-р баг, Сүлд баг
ЕРӨНХИЙ БОЛОВСРОЛЫН 2 ДУГААР СУРГУУЛИЙН АРИУН ЦЭВРИЙН ӨРӨӨ, ХААЛГАНЫ ЗАСВАР ШИНЖЛЭЛТИЙН АЖЛЫН ЗУРАГ

"САНТ НОМУН" ХХК	ЗУРГИЙН ЖАГСААЛТ, ТАЙЛБАР БИЧИГ				Ye шат: А.З
	Архитектор		Н.Пүрэвсайхан	Е.Г.Шифр: СН-49/2024	Масштаб: М1:100	Огноо: 2024
	Гүйцэтгэсэн		Н.Пүрэвсайхан	Т.Г.Шифр:	Зургийн дугаар: БА-1	Хуудас: БА-12
	Шалгасан		Х.Оюунчимэг			

А3

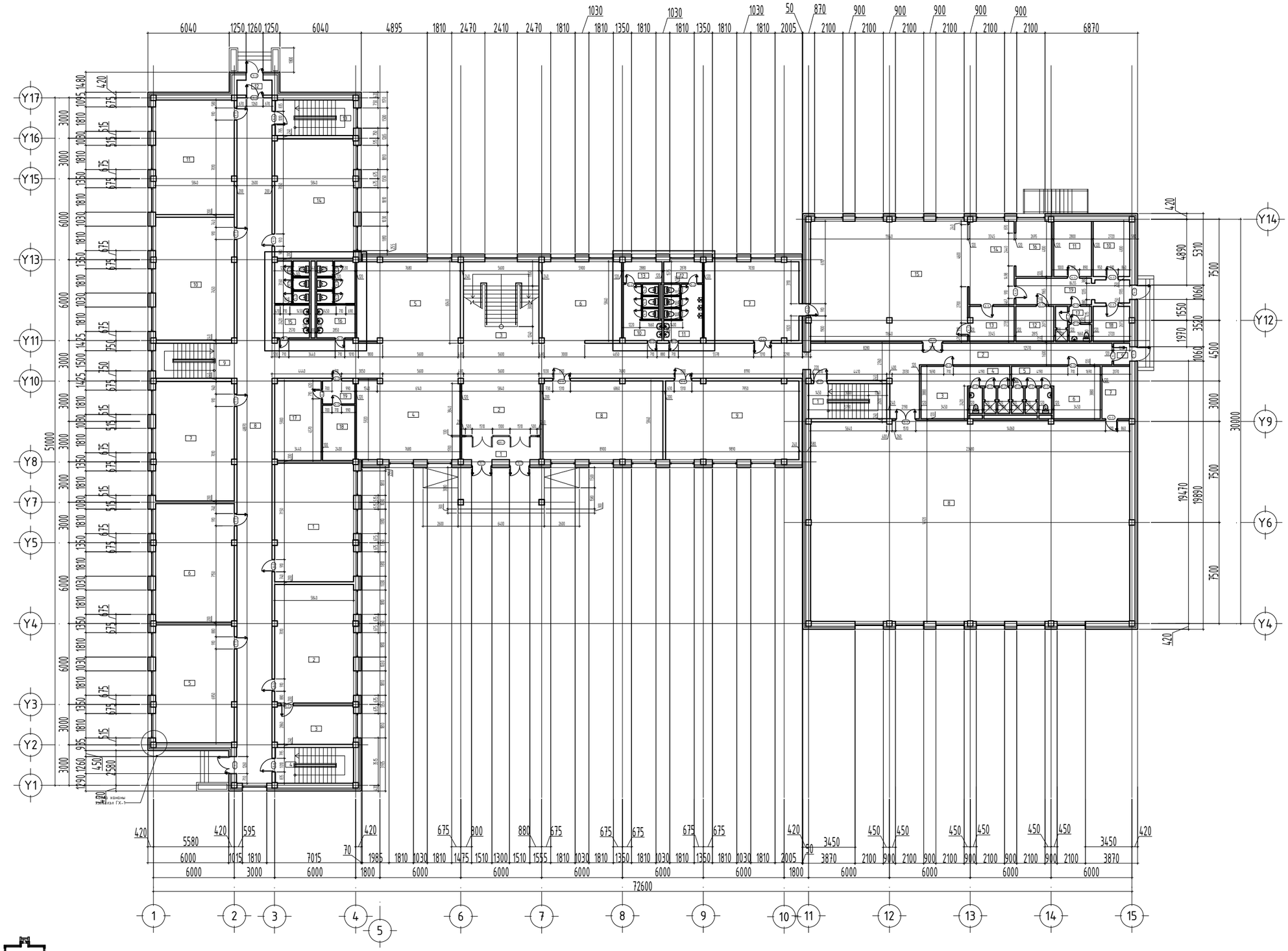

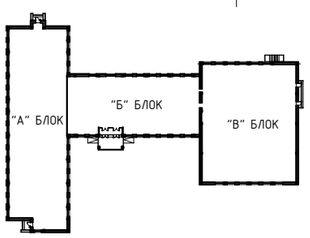

1-Р ДАВХРЫН ХЭМЖИЛТИЙН БАЙГУУЛАЛТ М1:300

Өрөөний тодорхойлолт

№	"А" БЛОК Өрөөний нэрс	Талбай ($м^2$)	Шалны төрөл
1	Анги	51.27	Паркет
2	Химийн кабинет	51.26	Паркет
3	Лабораторын өрөө	16.64	Паркет
4	Шатны хонгил	15.30	Чулуун Плита
5	Анги	50.91	Паркет
6	Анги	51.27	Паркет
7	Анги	51.61	Паркет
8	Коридор	149.46	Паркет
9	Шатны хонгил	15.70	Чулуун Плита
10	Анги	53.01	Паркет
11	Анги	49.53	Паркет
12	Гонх	2.89	Чулуун Плита
13	Шатны хонгил	15.30	Чулуун Плита
14	Анги	51.58	Паркет
15	Ариун цэврийн өрөө /эр/	13.99	Керамик хавтанцар
16	Ариун цэврийн өрөө /эм/	15.56	Керамик хавтанцар
17	Дулааны узелийн өрөө	20.24	Бетон шал
18	Цахилгааны өрөө	9.83	Бетон шал
19	Коридор	4.05	Чулуун Плита
	"Б" БЛОК		
1	Гонх	9.92	Чулуун Плита
2	Коридор	111.39	Чулуун Плита
3	Шатны хонгил	33.82	Паркет
4	Хувцасны өлгүүр	45.92	Паркет
5	Хувцасны өлгүүр	45.92	Паркет
6	Хувцасны өлгүүр	34.98	Паркет
7	Амрах, хооллох өрөө	40.93	Паркет
8	Анги /6-н настай/	51.86	Паркет
9	Анги /6-н настай/	57.57	Паркет
10	Ариун цэврийн өрөө /эр/	10.82	Керамик хавтанцар
11	Ариун цэврийн өрөө /эм/	11.50	Керамик хавтанцар
12	Цэвэрлэгчийн өрөө	4.53	Керамик хавтанцар
13	Цэвэрлэгчийн өрөө	4.53	Керамик хавтанцар
	"В" БЛОК		
1	Шатны хонгил	15.05	Чулуун Плита
2	Коридор	51.25	Паркет
3	Хувцас солих өрөө /эр/	13.39	Керамик хавтанцар
4	Ариун цэврийн өрөө /эр/	10.13	Керамик хавтанцар
5	Ариун цэврийн өрөө /эм/	10.13	Керамик хавтанцар
6	Хувцас солих өрөө /эм/	13.39	Керамик хавтанцар
7	Хэрэгслийн агуулах	8.03	Паркет
8	Биен тамирын заал	352.19	Паркет
9	Гонх	1.92	Чулуун Плита
10	Агуулах	11.15	Керамик хавтанцар
11	Агуулах	11.48	Керамик хавтанцар
12	Хувцас солих өрөө	7.36	Паркет
13	Угаах цех	8.64	Керамик хавтанцар
14	Халуун цех	20.68	Керамик хавтанцар
15	Хооллох заал	103.80	Паркет
16	Бэлтгэх цех	11.04	Керамик хавтанцар
17	Ариун цэврийн өрөө	6.64	Керамик хавтанцар
18	Агуулах	7.10	Керамик хавтанцар
19	Коридор	15.75	Чулуун Плита
	Нийт m2	1832.21	

Буулгах хана

Дорноговь аймаг, Замын-Үүд сумын, 4-р баг, Сүлд баг

ЕРӨНХИЙ БОЛОВСРОЛЫН 2 ДУГААР СУРГУУЛИЙН АРИУН ЦЭВРИЙН ӨРӨӨ, ХААЛГАНЫ ЗАСВАР ШИНЖЛЭЛТИЙН АЖЛЫН ЗУРАГ

1-Р ДАВХРЫН ХЭМЖИЛТИЙН БАЙГУУЛАЛТ

Үе шат: А.З

Архитектор		Н.Пүрэвсайхан	Е.Г.Шифр: СН-49/2024	Масштаб: М1:300	Огноо: 2024
Гүйцэтгэсэн		Н.Пүрэвсайхан	Т.Г.Шифр:	Зургийн дугаар: БА-2	Хуудас: БА-12
"САНТ НОМУН" ХХК	Шалгасан		Х.Оюунчимэг		

А3

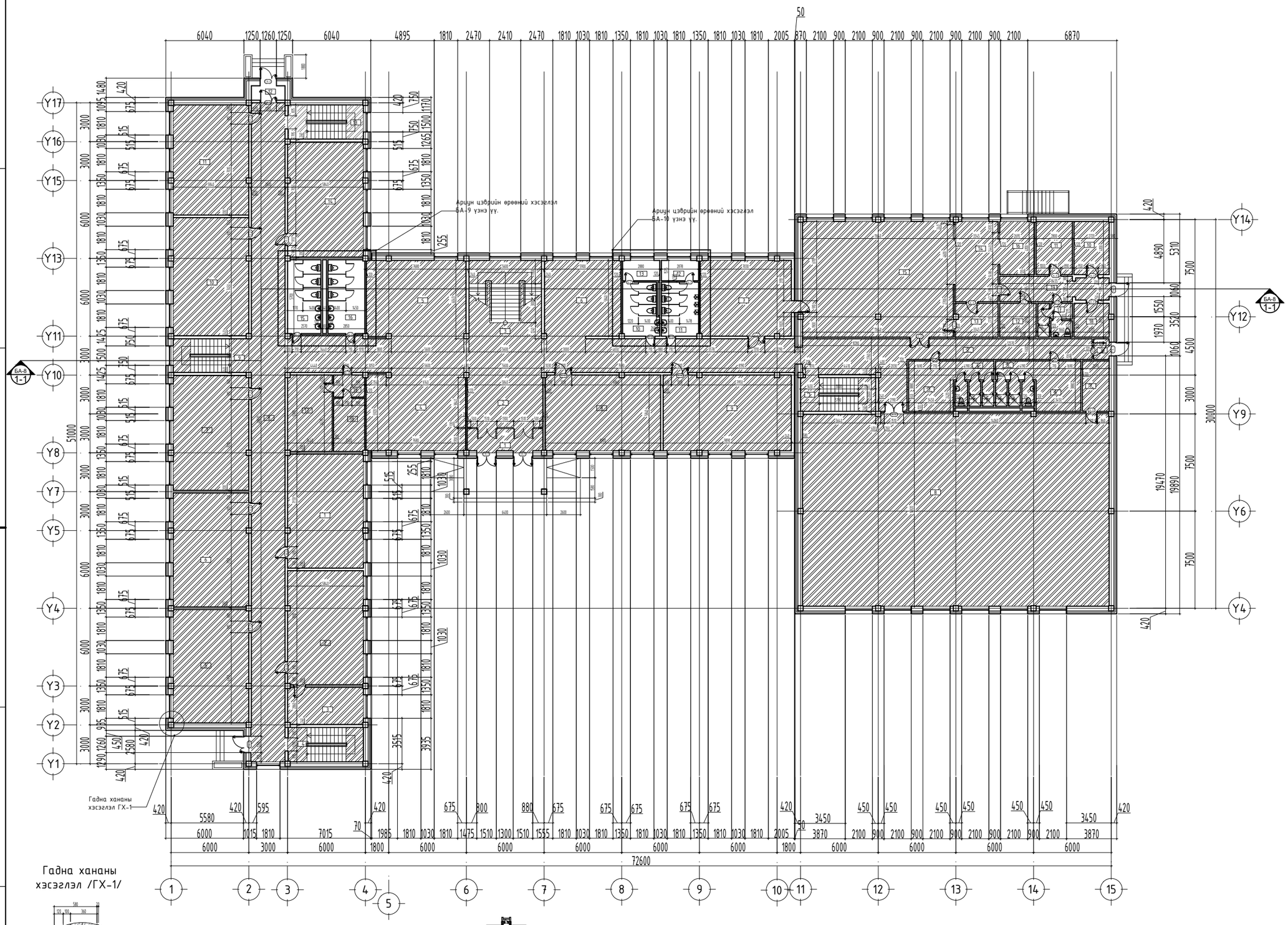

1-Р ДАВХРЫН ӨӨРЧЛӨЛТИЙН БАЙГУУЛАЛТ М1:300

Өрөөний тодорхойлолт

№	"А" БЛОК Өрөөний нэрс	Талбай ($м^2$)	Шалны төрөл
1	Анги		
2	Химийн кабинет		
3	Лабораторын өрөө		
4	Шатны хонгил		
5	Анги		
6	Анги		
7	Анги		
8	Коридор		
9	Шатны хонгил		
10	Анги		
11	Анги		
12	Гонх		
13	Шатны хонгил		
14	Анги		
15	Арцун цэврийн өрөө /эр/	13.99	Керамик хавтанцар
16	Арцун цэврийн өрөө /эм/	15.56	Керамик хавтанцар
17	Дулааны үзелийн өрөө		
18	Цахилгааны өрөө		
19	Коридор		
	"Б" БЛОК		
1	Гонх		
2	Коридор		
3	Шатны хонгил		
4	Хувцасны өлгүүр		
5	Хувцасны өлгүүр		
6	Хувцасны өлгүүр		
7	Амрах, хооллох өрөө		
8	Анги /6-н настай/		
9	Анги /6-н настай/		
10	Арцун цэврийн өрөө /эр/	10.82	Керамик хавтанцар
11	Арцун цэврийн өрөө /эм/	11.50	Керамик хавтанцар
12	Цэвэрлэгчийн өрөө	4.53	Керамик хавтанцар
13	Цэвэрлэгчийн өрөө	4.53	Керамик хавтанцар
	"В" БЛОК		
1	Шатны хонгил		
2	Коридор		
3	Хувцас солих өрөө /эр/		
4	Арцун цэврийн өрөө /эр/		
5	Арцун цэврийн өрөө /эм/		
6	Хувцас солих өрөө /эм/		
7	Хэрэгслийн агуулах		
8	Биен тамирын заал		
9	Гонх		
10	Агуулах		
11	Агуулах		
12	Хувцас солих өрөө		
13	Угаах цех		
14	Халуун цех		
15	Хооллох заал		
16	Бэлтгэх цех		
17			
18	Агуулах		
19	Коридор		
	Нийт m2	60.93	

ШИЛЭН ХААЛГА, ХАНАНЫ НУХНИЙ ТОДОРХОЙЛОЛТ

№	Марк	Хэмжээ /мм/ L	Хэмжээ /мм/ H	Тоо ширхэг баруун	Тоо ширхэг эүүн	Тоо ширхэг бүгд	Тайлбар
1	ШХ-1	5320	3100	1		1	Металл рамтай ганжуулсан 2 давхар шилэн бадгитай 80мм өргөнтэй

ХААЛГАНЫ НУХНИЙ ТОДОРХОЙЛОЛТ

1	ГХ-1	1510	2100	2	-	2	Галд тэсвэртэй, дулаалгатай металл хаалга
2	ГХ-2	1260	2100	3	-	3	
3	ГХ-3	1060	2100	-	3	3	
4	Х-1	710	2100	1	1	2	PVC хаалга
5	Х-2	710	2100	5	3	8	Шилтэй металл хаалга
6	Х-3	910	2100	8	8	16	
7	Х-4	1310	2100	3	-	3	
8	Х-5	1510	2100	2	-	2	

ЦОНХНЫ НУХНИЙ ТОДОРХОЙЛОЛТ

1	ЦХ-1	1810	1810	1	1	2	2 давхар шилэн бадгитай 80мм өргөнтэй хуванцар рам, салхивчтай

Гадна хананы хэсэглэл /ГХ-1/

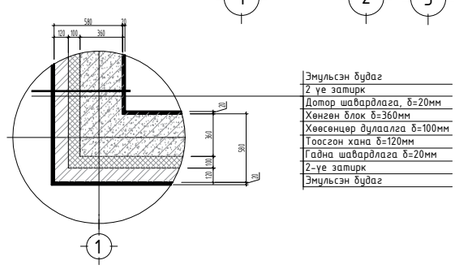

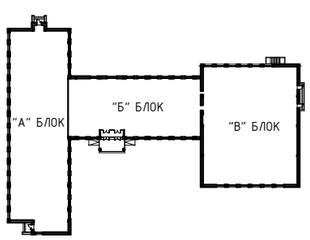

Дорноговь аймаг, Замын-Үүд сумын, 4-р баг, Сүлд баг

ЕРӨНХИЙ БОЛОВСРОЛЫН 2 ДУГААР СУРГУУЛИЙН АРИУН ЦЭВРИЙН ӨРӨӨ, ХААЛГАНЫ ЗАСВАР ШИНЖЛЭЛТИЙН АЖЛЫН ЗУРАГ

1-Р ДАВХРЫН ӨӨРЧЛӨЛТИЙН БАЙГУУЛАЛТ

"САНТ НОМУН" ХХК	Архитектор	Н.Пүрэвсайхан	Е.Г.Шифр: СН-49/2024	Масштаб: М1:300	Уе шат: А.З
	Гүйцэтгэсэн	Н.Пүрэвсайхан	Т.Г.Шифр:	Зургийн дугаар: БА-3	Огноо: 2024
	Шалгасан	Х.Оюунчимэг			Хуудас: БА-12

А3

2-Р ДАВХРЫН ХЭМЖИЛТИЙН БАЙГУУЛАЛТ М1:300

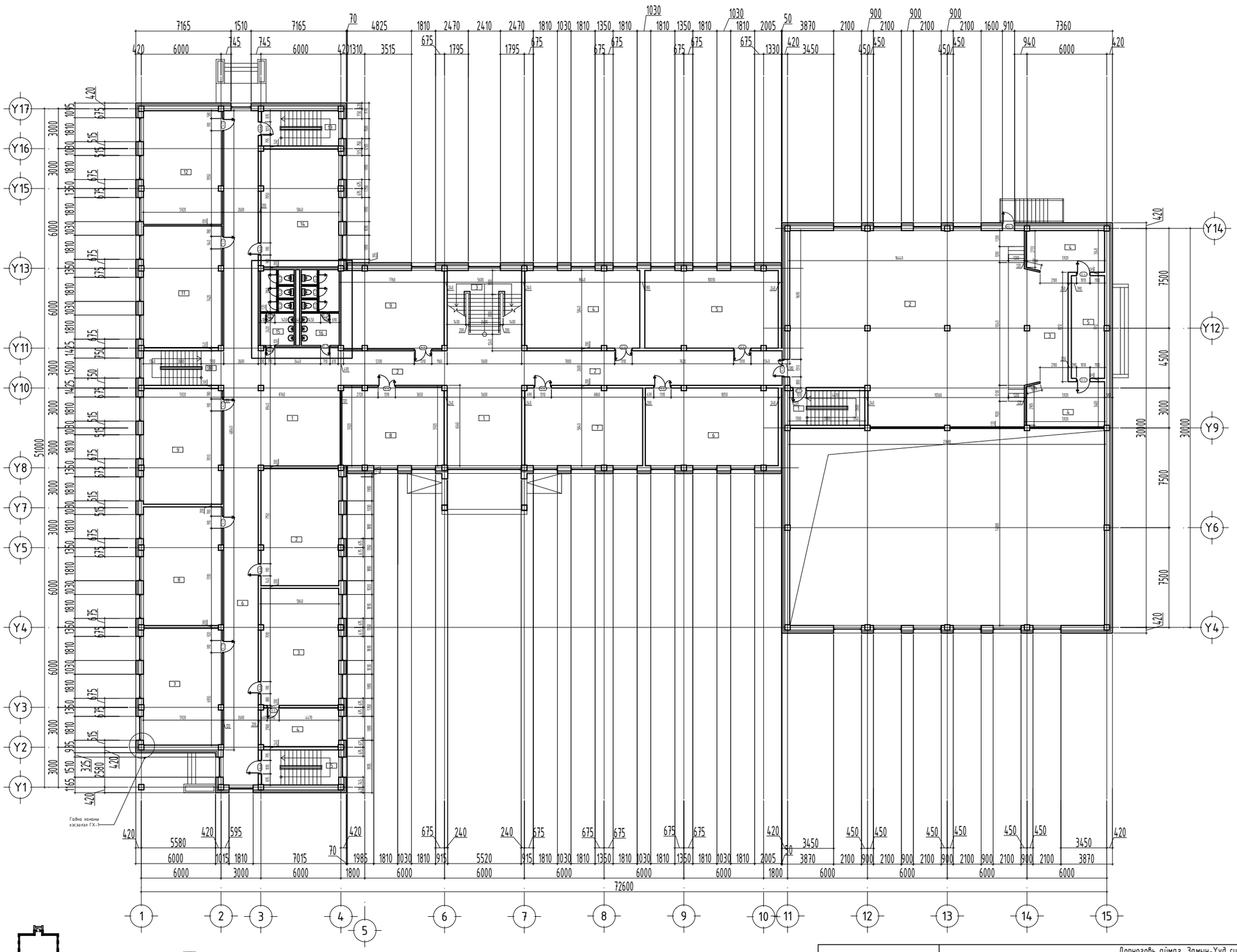

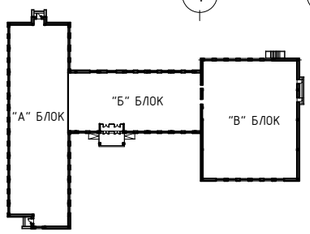

Өрөөний тодорхойлолт

№	"А" БЛОК Өрөөний нэрс	Талбай ($м^2$)	Шалны төрөл
1	Коридор	37.07	Паркет
2	Анги	51.26	Паркет
3	Биологийн кабинет	51.28	Паркет
4	Лаборторын өрөө	16.86	Паркет
5	Шатны хонгил	15.30	Чулуун плита
6	Коридор	149.04	Чулуун плита
7	Анги	51.79	Паркет
8	Анги	52.66	Паркет
9	Анги	51.32	Паркет
10	Шатны хонгил	15.70	Чулуун плита
11	Анги	53.93	Паркет
12	Анги	50.42	Паркет
13	Шатны хонгил	15.30	Чулуун плита
14	Анги	51.58	Паркет
15	Арчин цэвэрийн өрөө /эр/	13.99	Керамик хавтанцар
16	Арчин цэвэрийн өрөө /эм/	15.57	Керамик хавтанцар
	"Б" БЛОК		
1	Коридор	33.82	Паркет
2	Коридор	86.79	Паркет
3	Шатны хонгил	33.82	Чулуун плита
4	Анги	50.32	Паркет
5	Анги	58.38	Паркет
6	Анги	58.15	Паркет
7	Анги	51.61	Паркет
8	Анги	45.25	Паркет
9	Анги	45.70	Паркет
	"В" БЛОК		
1	Шатны хонгил	14.66	Чулуун плита
2	Урлагийн заал	228.77	Паркет
3	Тайз	41.32	Паркет
4	Карман	37.92	Паркет
5	Бэлтгэлийн өрөө	19.28	Паркет
	Нийт m2	1498.86	

ХААЛГАНЫ НҮХНИЙ ТОДОРХОЙЛОЛТ

№	Марк	Хэмжээ /мм/ L	Хэмжээ /мм/ H	Тоо ширхэг баруун	Тоо ширхэг зүүн	Тоо ширхэг бүгд	Тайлбар
1	Х-2	710	2100	-	8	8	PVC хаалга
2	Х-3	710	2100	-	2	2	PVC хаалга
3	Х-4	1010	2100	3	2	5	
4	Х-5	910	2100	-	9	9	
5	Х-6	1310	2100	5	2	7	

Дорноговь аймаг, Замын-Үүд сумын, 4-р баг, Сүлд баг

ЕРӨНХИЙ БОЛОВСРОЛЫН 2 ДУГААР СУРГУУЛИЙН АРИУН ЦЭВРИЙН ӨРӨӨ, ХААЛГАНЫ ЗАСВАР ШИНЖЛЭЛТИЙН АЖЛЫН ЗУРАГ

1-Р ДАВХРЫН ХЭМЖИЛТИЙН БАЙГУУЛАЛТ

Уе шат: А.З

Архитектор		Н.Пүрэвсайхан	Е.Г.Шифр: СН-49/2024	Масштаб: М1:300	Огноо: 2024
Гүйцэтгэсэн		Н.Пүрэвсайхан	Т.Г.Шифр:	Зургийн дугаар: БА-4	Хуудас: БА-12
"САНТ НОМУН" ХХК	Шалгасан	Х.Оюунчимэг			

А3

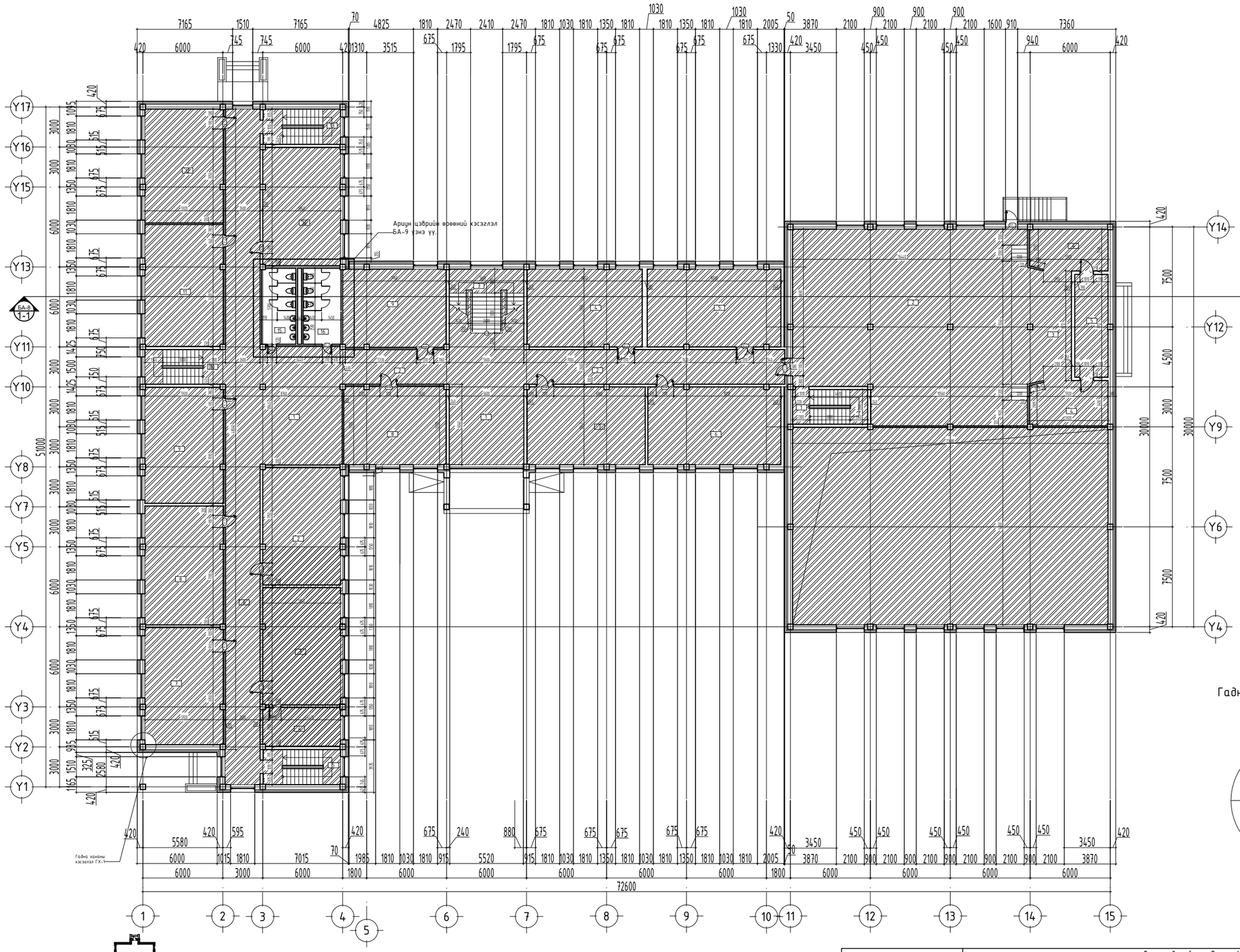

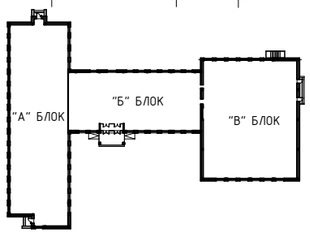

2-Р ДАВХРЫН ӨӨРЧЛӨЛТИЙН БАЙГУУЛАЛТ М1:300

Өрөөний тодорхойлолт

№	"А" БЛОК Өрөөний нэрс	Талбай ($м^2$)	Шалны төрөл
1	Коридор		
2	Анги		
3	Биологийн кабинет		
4	Лаборторын өрөө		
5	Шатны хонгил		
6	Коридор		
7	Анги		
8	Анги		
9	Анги		
10	Шатны хонгил		
11	Анги		
12	Анги		
13	Шатны хонгил		
14	Анги		
15	Арчуун цэврийн өрөө /эр/	13.99	Керамик хавтанцар
16	Арчуун цэврийн өрөө /эм/	15.57	Керамик хавтанцар
	"Б" БЛОК		
1	Коридор		
2	Коридор		
3	Шатны хонгил		
4	Анги		
5	Анги		
6	Анги		
7	Анги		
8	Анги		
9	Анги		
	"В" БЛОК		
1	Шатны хонгил		
2	Урлагийн заал		
3	Тайз		
4	Карман		
5	Бэлтгэлийн өрөө		
	Нийт m2	29.56	

ХААЛГАНЫ НУХНИЙ ТОДОРХОЙЛОЛТ

№	Марк	Хэмжээ /мм/ L	Хэмжээ /мм/ H	Тоо ширхэг баруун	Тоо ширхэг зүүн	Тоо ширхэг бүгд	Тайлбар
1	Х-2	710	2100	1	1	2	Шилтэй металл хаалга
2	Х-3	910	2100	8		8	
3	Х-4	1310	2100	5	2	7	

Гадна хананы хэсэглэл /ГХ-1/

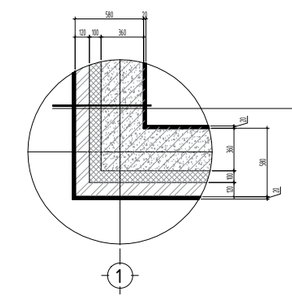

Дорноговь аймаг, Замын-Үүд сумын, 4-р баг, Сүлд баг

ЕРӨНХИЙ БОЛОВСРОЛЫН 2 ДУГААР СУРГУУЛИЙН АРИУН ЦЭВРИЙН ӨРӨӨ, ХААЛГАНЫ ЗАСВАР ШИНЖЛЭЛТИЙН АЖЛЫН ЗУРАГ

"САНТ НОМУН" ХХК

2-Р ДАВХРЫН ӨӨРЧЛӨЛТИЙН БАЙГУУЛАЛТ					Үе шат: А.З
Архитектор		Н.Пүрэвсайхан	Е.Г.Шифр: СН-49/2024	Масштаб: М1:300	Огноо: 2024
Гүйцэтгэсэн		Н.Пүрэвсайхан	Т.Г.Шифр:	Зургийн дугаар: БА-5	Хуудас: БА-12
Шалгасан		Х.Оюунчимэг			

А3

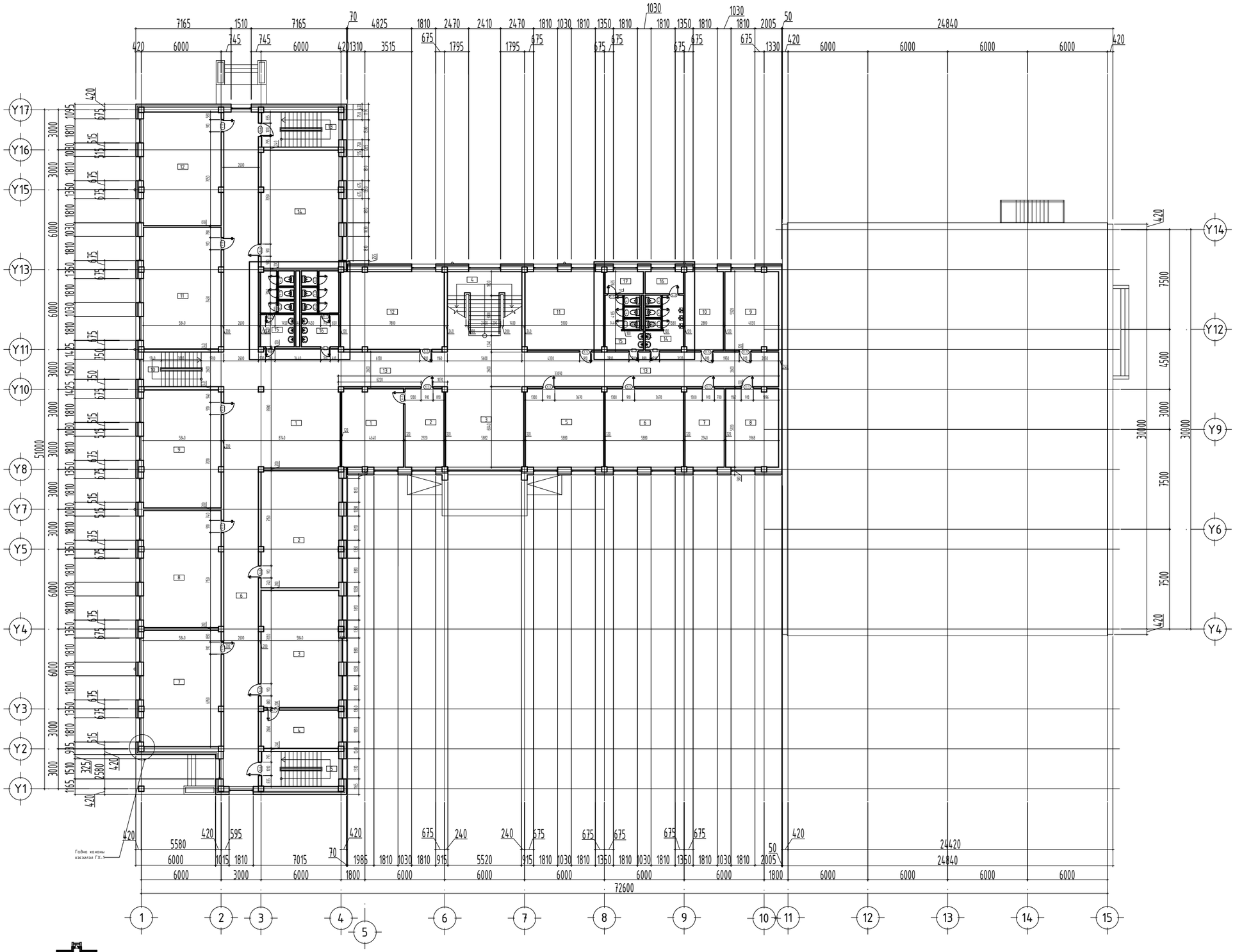

3-Р ДАВХРЫН ХЭМЖИЛТИЙН БАЙГУУЛАЛТ М1:300

Өрөөний тодорхойлолт

№	"А" БЛОК Өрөөний нэрс	Талбай (м²)	Шалны төрөл
1	Коридор	37.18	Паркет
2	Анги	51.27	Паркет
3	Физикийн кабинет	51.27	Паркет
4	Лабораторын өрөө	16.64	Паркет
5	Шатны хонгил	15.30	Чулуун плита
6	Коридор	149.04	Чулуун плита
7	Анги	50.91	Паркет
8	Анги	51.27	Паркет
9	Анги	51.61	Паркет
10	Шатны хонгил	15.70	Чулуун плита
11	Анги	53.24	Паркет
12	Анги	49.77	Паркет
13	Шатны хонгил	15.30	Чулуун плита
14	Анги	51.58	Паркет
15	Арчуун цэврийн өрөө /эр/	13.99	Керамик хавтанцар
16	Арчуун цэврийн өрөө /эм/	15.35	Керамик хавтанцар
	"Б" БЛОК		
1	Захиралийн өрөө	27.30	Паркет
2	Бичиг хэргийн өрөө	17.24	Паркет
3	Коридор	35.40	Паркет
4	Шатны хонгил	33.82	Чулуун плита
5	Заах арын өрөө	34.72	Паркет
6	Заах арын өрөө	34.72	Паркет
7	Контор	17.36	Паркет
8	Сургалтын менежер	23.36	Паркет
9	Санхүү	23.73	Паркет
10	Нярав	17.00	Паркет
11	Заах арын өрөө	34.83	Паркет
12	Мэдээлэл зүйн өрөө	45.36	Паркет
13	Коридор	86.03	Паркет
14	Арчуун цэврийн өрөө /эр/	11.50	Керамик хавтанцар
15	Арчуун цэврийн өрөө /эм/	10.80	Керамик хавтанцар
16	Цэвэрлэгчийн өрөө	4.76	Керамик хавтанцар
17	Цэвэрлэгчийн өрөө	4.76	Керамик хавтанцар
	Нийт м2	1152.11	

ХААЛГАНЫ НУХНИЙ ТОДОРХОЙЛОЛТ

№	Марк	Хэмжээ /мм/ L	Хэмжээ /мм/ H	Тоо ширхэг барцуун	Тоо ширхэг зүүн	Тоо ширхэг бүгд	Тайлбар
1	Х-1	610	2100	6	-	6	PVC хаалга
2	Х-2	710	2100	2	8	10	PVC хаалга
3	Х-3	710	2100	2	2	4	PVC хаалга
4	Х-4	1010	2100	-	2	2	
5	Х-5	910	2100	7	12	19	

Буулгах хана

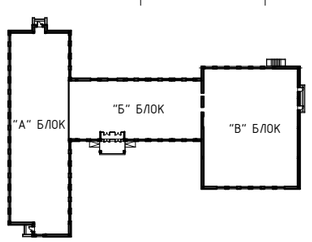

Дорноговь аймаг, Замын-Үүд сумын, 4-р баг, Сүлд баг
ЕРӨНХИЙ БОЛОВСРОЛЫН 2 ДУГААР СУРГУУЛИЙН АРИУН ЦЭВРИЙН ӨРӨӨ, ХААЛГАНЫ ЗАСВАР ШИНЖЛЭЛТИЙН АЖЛЫН ЗУРАГ

3-Р ДАВХРЫН ХЭМЖИЛТИЙН БАЙГУУЛАЛТ

Уе шат: А.З

Архитектор	Н.Пүрэвсайхан	Е.Г.Шифр: СН-49/2024	Масштаб: М1:300	Огноо: 2024
Гүйцэтгэсэн	Н.Пүрэвсайхан	Т.Г.Шифр:	Зургийн дугаар: БА-6	Хуудас: БА-12
"САНТ НОМУН" ХХК	Шалгасан Х.Оюунчимэг			

А3

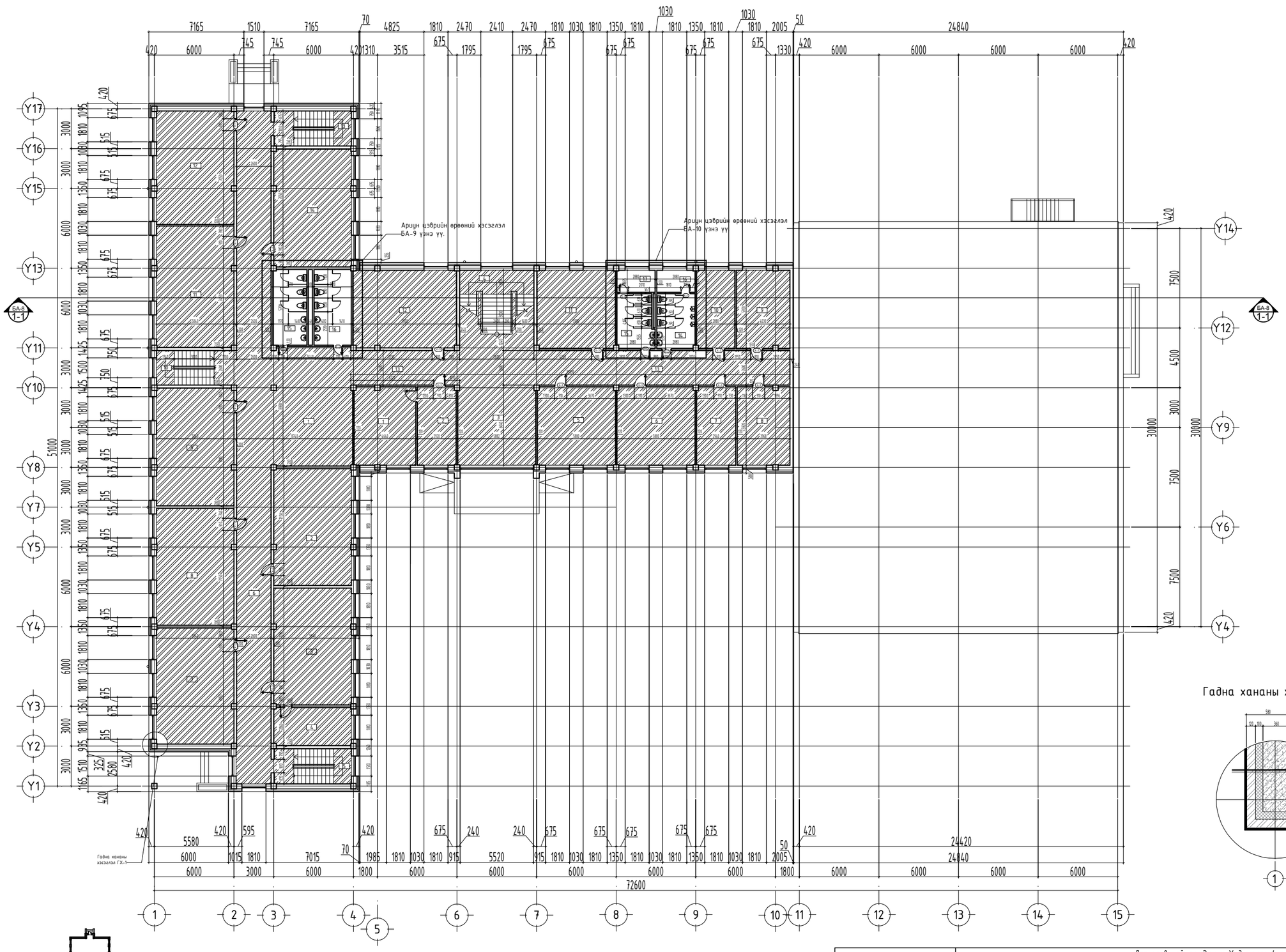

3-Р ДАВХРЫН ӨӨРЧЛӨЛТИЙН БАЙГУУЛАЛТ М1:300

Өрөөний тодорхойлолт

№	"А" БЛОК Өрөөний нэрс	Талбай (м²)	Шалны төрөл
1	Коридор		
2	Анги		
3	Физикийн кабинет		
4	Лабораторын өрөө		
5	Шатны хонгил		
6	Коридор		
7	Анги		
8	Анги		
9	Анги		
10	Шатны хонгил		
11	Анги		
12	Анги		
13	Шатны хонгил		
14	Анги		
15	Арчин цэвэрийн өрөө /эр/	13.99	Керамик хавтанцар
16	Арчин цэвэрийн өрөө /эм/	15.35	Керамик хавтанцар
	"Б" БЛОК		
1	Захиралийн өрөө		
2	Бичиг хэргийн өрөө		
3	Коридор		
4	Шатны хонгил		
5	Заах аргын өрөө		
6	Заах аргын өрөө		
7	Контор		
8	Сургалтын менежер		
9	Санхүү		
10	Нярав		
11	Заах аргын өрөө		
12	Мэдээлэл зүйн өрөө		
13	Коридор		
14	Арчин цэвэрийн өрөө /эр/	11.50	Керамик хавтанцар
15	Арчин цэвэрийн өрөө /эм/	10.80	Керамик хавтанцар
16	Цэвэрлэгчийн өрөө	4.76	Керамик хавтанцар
17	Цэвэрлэгчийн өрөө	4.76	Керамик хавтанцар
	Нийт м2	61.16	

ХААЛГАНЫ НУХНИЙ ТОДОРХОЙЛОЛТ

№	Марк	Хэмжээ /мм/ L	H	Тоо ширхэг баруун	зүүн	бүгд	Тайлбар
1	Х-1	710	2100	1	1	2	PVC хаалга
2	Х-2	710	2100	2	2	4	Шилтэй металл хаалга
3	Х-3	910	2100	7	10	17	

ЦОНХНЫ НУХНИЙ ТОДОРХОЙЛОЛТ

1	ЦХ-1	1810	1810	1	1	2	2 давхар шилэн бүрэлдэгдэй өргөнтэй хуванцар рам, салхивчтай

Гадна хананы хэсэглэл /ГХ-1/

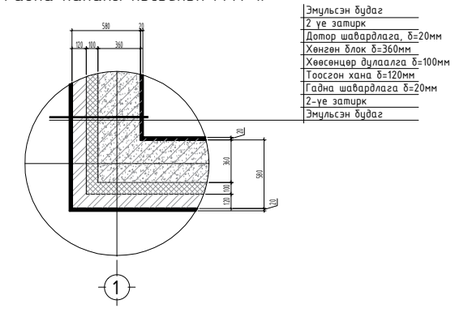

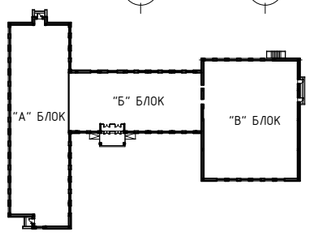

Дорноговь аймаг, Замын-Үүд сумын, 4-р баг, Сүлд баг

ЕРӨНХИЙ БОЛОВСРОЛЫН 2 ДУГААР СУРГУУЛИЙН АРИУН ЦЭВРИЙН ӨРӨӨ, ХААЛГАНЫ ЗАСВАР ШИНЖЛЭЛТИЙН АЖЛЫН ЗУРАГ

3-Р ДАВХРЫН ӨӨРЧЛӨЛТИЙН БАЙГУУЛАЛТ

Үе шат: А.З

Архитектор		Н.Пүрэвсайхан	Е.Г.Шифр: СН-49/2024	Масштаб: М1:300	Огноо: 2024
Гүйцэтгэсэн		Н.Пүрэвсайхан	Т.Г.Шифр:	Зургийн дугаар: БА-7	Хуудас: БА-12
"САНТ НОМУН" ХХК	Шалгасан	Х.Оюунчимэг			

А3

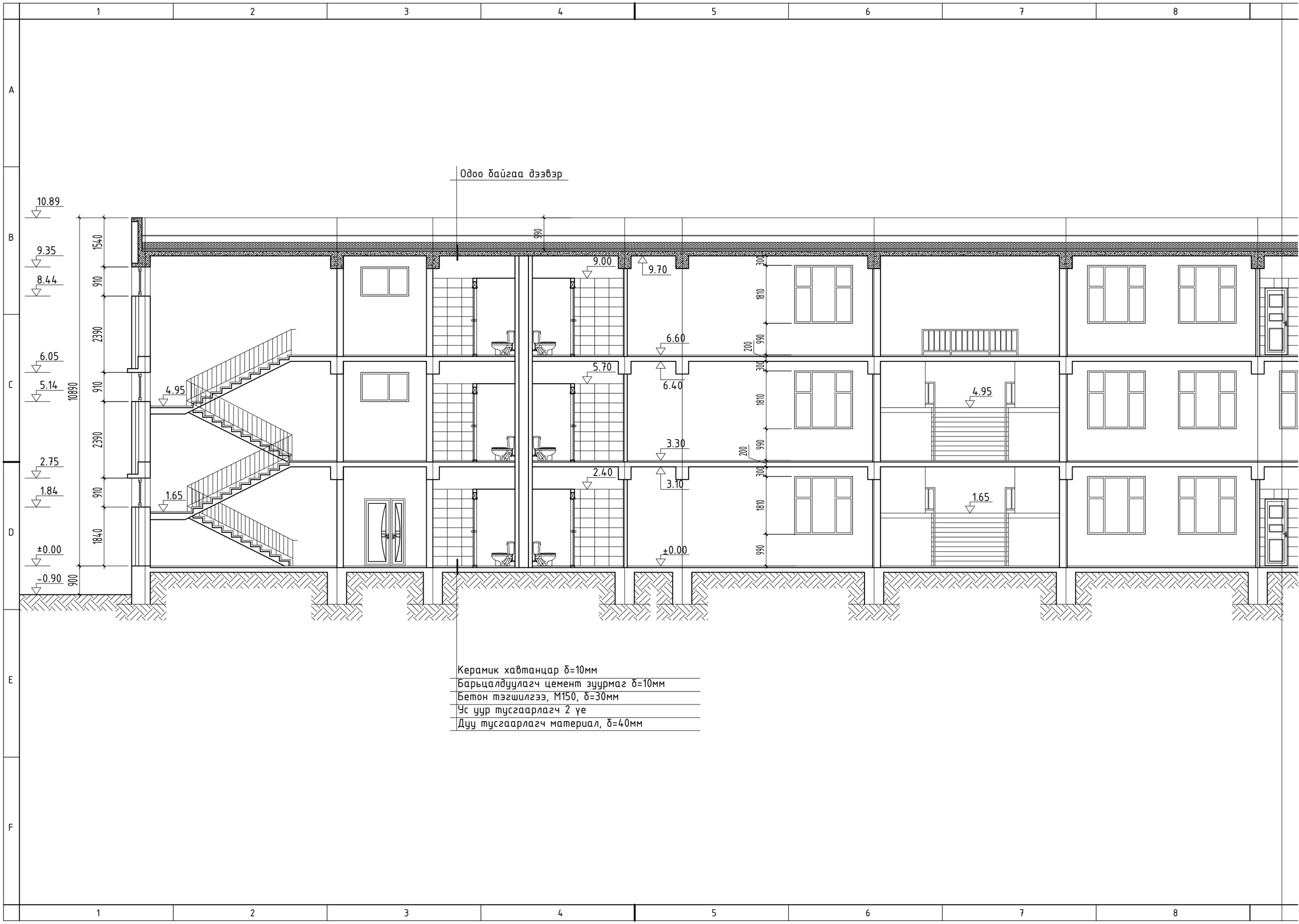
Одоо байгаа дээвэр
10.89
9.35
8.44
6.05
5.14
2.75
1.84
±0.00
-0.90
10890
1540
910
2390
910
2390
910
1840
900
990
9.00
9.70
6.60
5.70
6.40
3.30
2.40
3.10
±0.00
300
1810
990
200
4.95
1.65
Керамик хавтанцар δ=10мм
Барьцалдуулагч цемент зуурмаг δ=10мм
Бетон тэгшилгээ, М150, δ=30мм
Ус уур тусгаарлагч 2 уе
Дуу тусгаарлагч материал, δ=40мм

ОГТЛОЛ /1-1/ М1:100

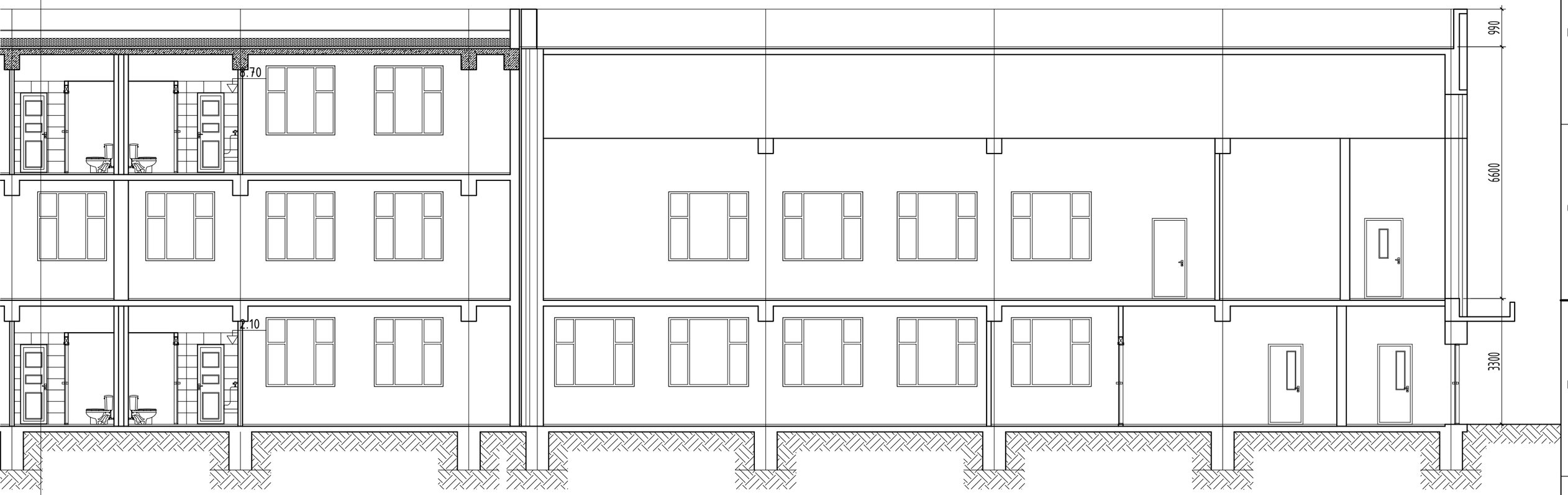

Дорноговь аймаг, Замын-Үүд сумын, 4-р баг, Сүлд баг

ЕРӨНХИЙ БОЛОВСРОЛЫН 2 ДУГААР СУРГУУЛИЙН АРИУН ЦЭВРИЙН ӨРӨӨ, ХААЛГАНЫ ЗАСВАР ШИНЖЛЭЛТИЙН АЖЛЫН ЗУРАГ

ОГТЛОЛ /1-1/

Ye шат: А.3

Архитектор		Н.Пүрэвсайхан	Е.Г.Шифр: СН-49/2024	Масштаб: М1:100	Огноо: 2024
Гүйцэтгэсэн		Н.Пүрэвсайхан	Т.Г.Шифр:	Зургийн дугаар: БА-8	Хуудас: БА-12
"САНТ НОМУН" ХХК	Шалгасан	Х.Оюунчимэг			

2022-08-20 09:38:10

А3

БАЙГУУЛАЛТ /АЦӨ-15,16/ М1:100

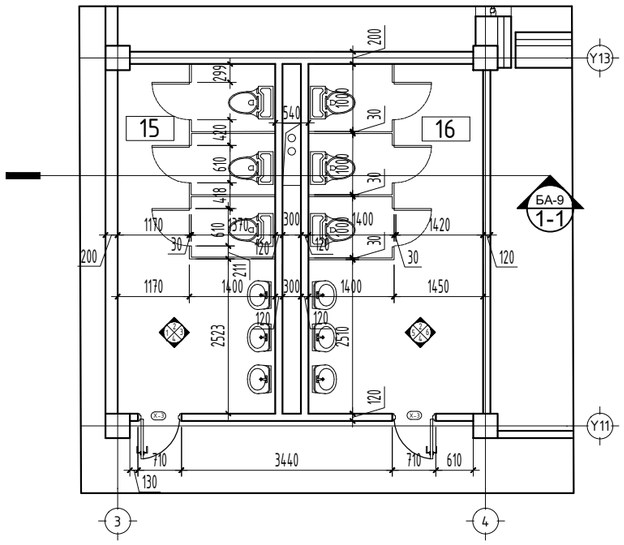

ДЭЛГЭЭС /1-1,6-6/ М1:50

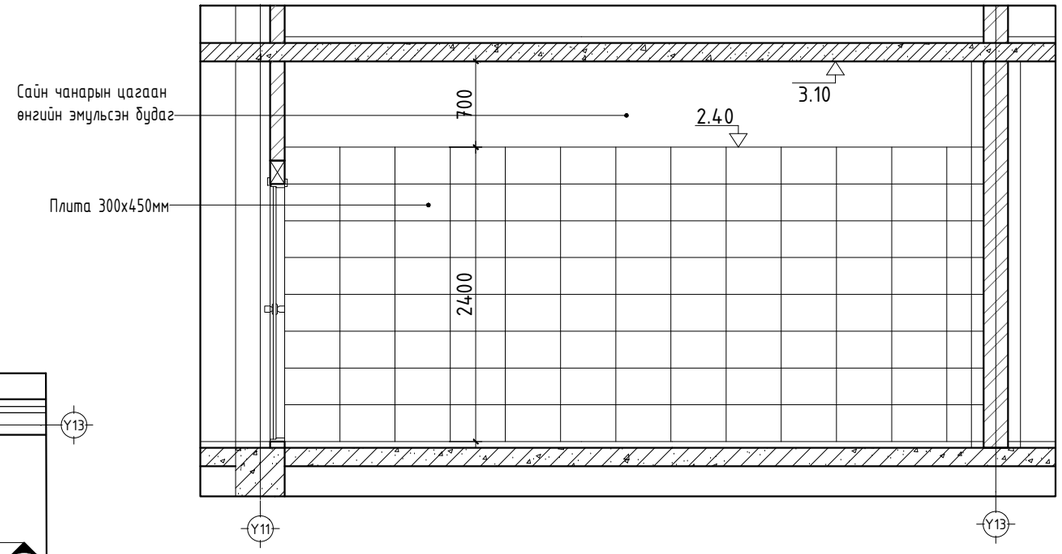

ДЭЛГЭЭС /2-2/ М1:50

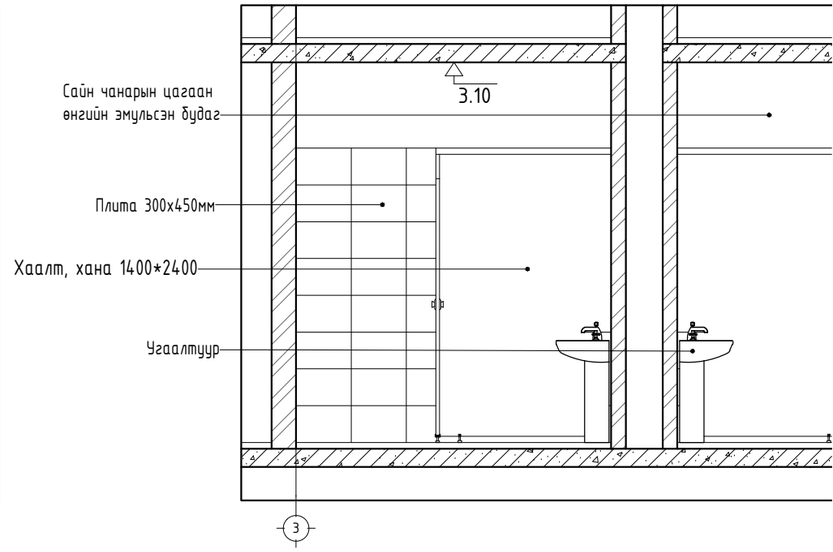

ДЭЛГЭЭС /4-4/ М1:50

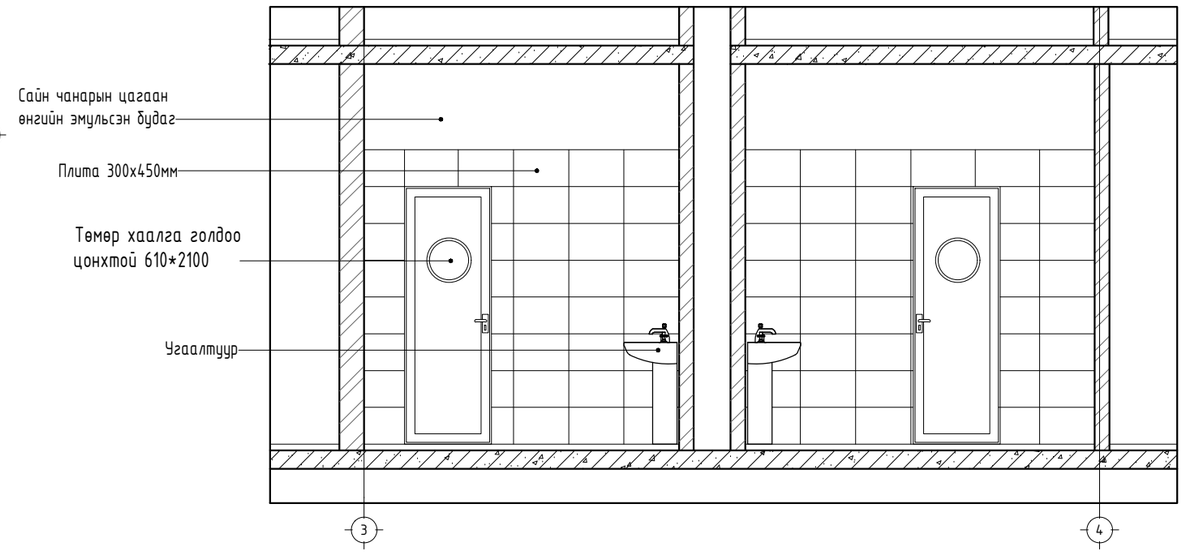

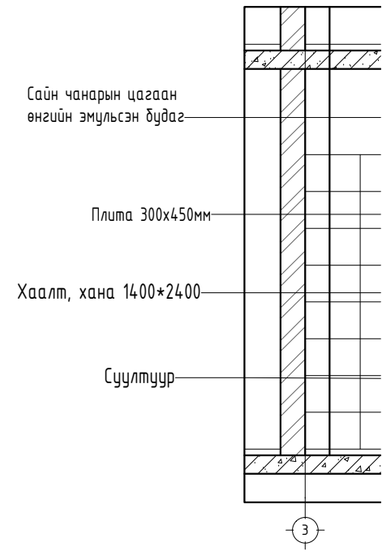

АРИУН ЦЭВРИЙН ӨРӨӨНИЙ ХЭСЭГЧИЛСЭН БАЙГУУЛАЛТ
/АЦӨ-15,16/ М1:50

ДЭЛГЭЭС /2-2/ М1:50

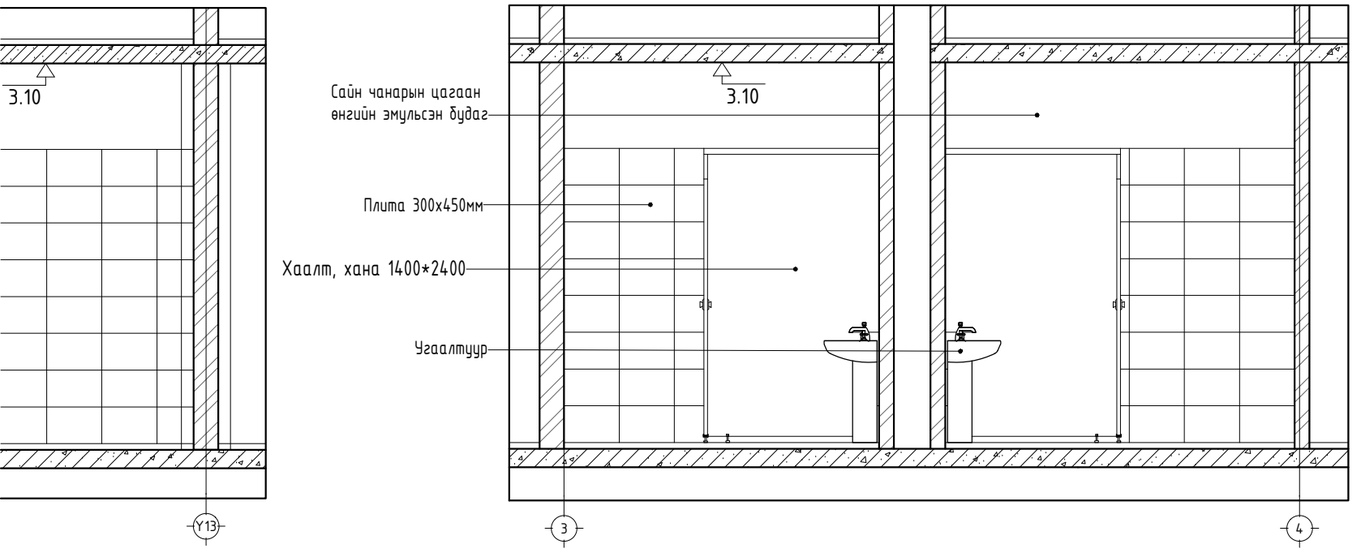

ДЭЛГЭЭС /3-3,5-5/ М1:50

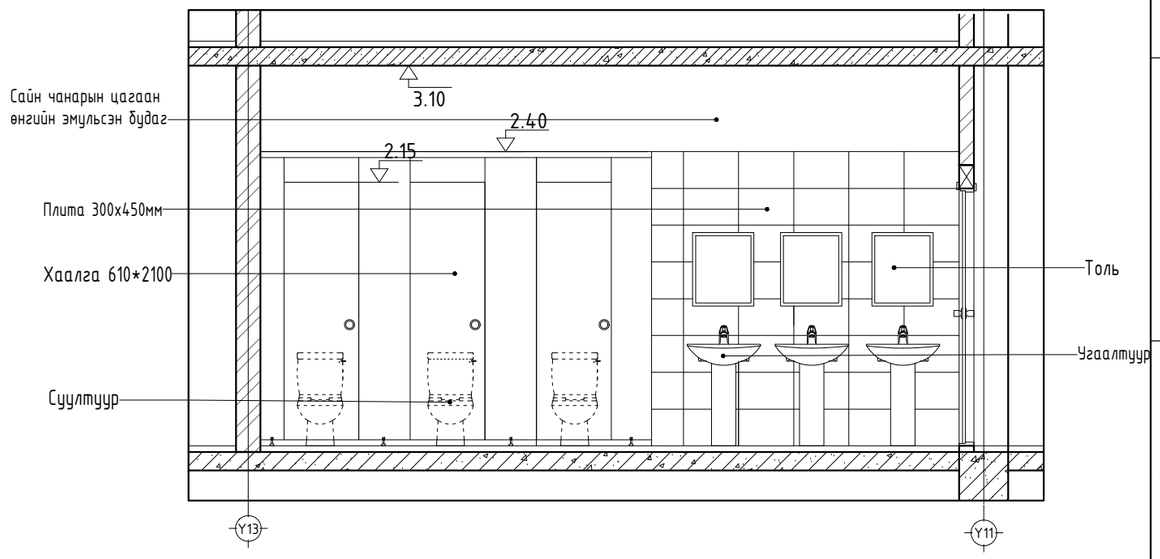

С /4-4/ М1:50

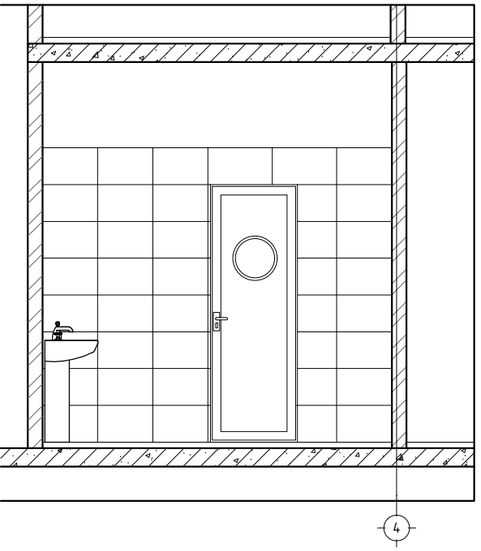

ОГТЛОЛ /1-1/ М1:50

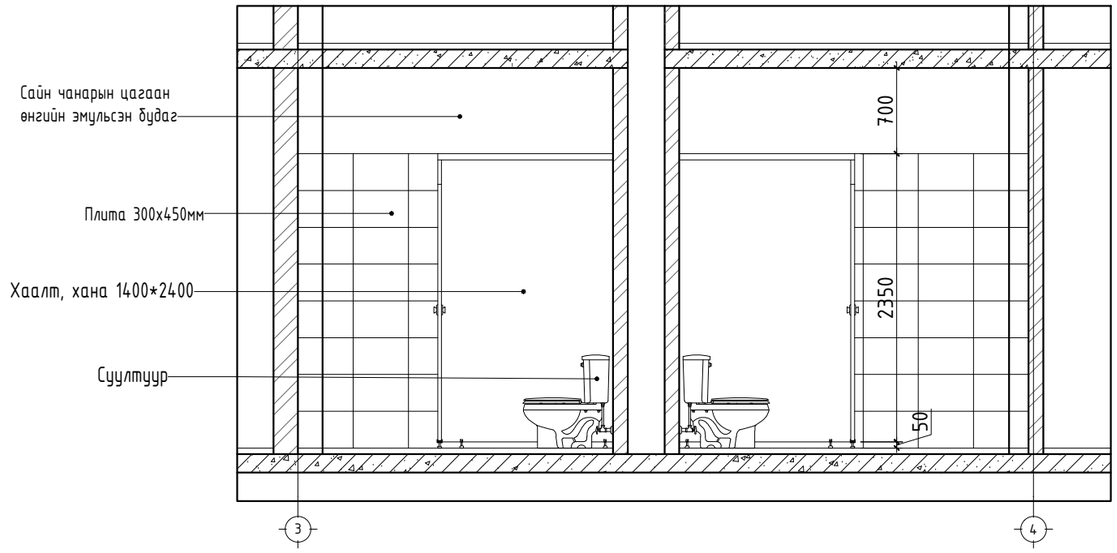

Дорноговь аймаг, Замын-Үүд сумын, 4-р баг, Сүлд баг
ЕРӨНХИЙ БОЛОВСРОЛЫН 2 ДУГААР СУРГУУЛИЙН АРИУН ЦЭВРИЙН ӨРӨӨ, ХААЛГАНЫ ЗАСВАР ШИНЖЛЭЛТИЙН АЖЛЫН ЗУРАГ

"САНТ НОМУН" ХХК	АРИУН ЦЭВРИЙН ӨРӨӨНИЙ ХЭСЭГЧИЛСЭН БАЙГУУЛАЛТ /АЦӨ-15,16/				Үе шат: А.З
	Архитектор		Н.Пүрэвсайхан	Е.Г.Шифр: СН-49/2024	Масштаб: М1:50	Огноо: 2024
	Гүйцэтгэсэн		Н.Пүрэвсайхан	Т.Г.Шифр:	Зургийн дугаар: БА-9	Хуудас: БА-12
	Шалгасан		Х.Оюунчимэг			

2022-08-20 09:38:10

А3

БАЙГУУЛАЛТ /АЦ0-10,11/ М1:100

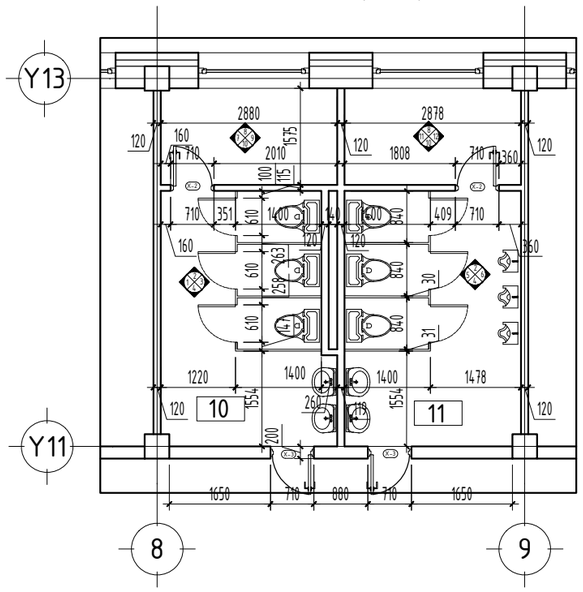

ДЭЛГЭЭС /1-1/ М1:50

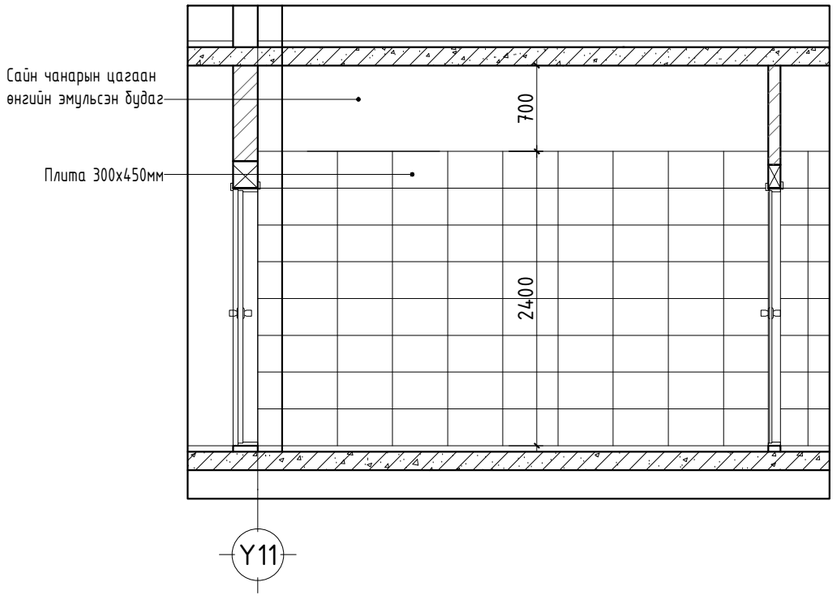

ДЭЛГЭЭС /2-2/ М1:50

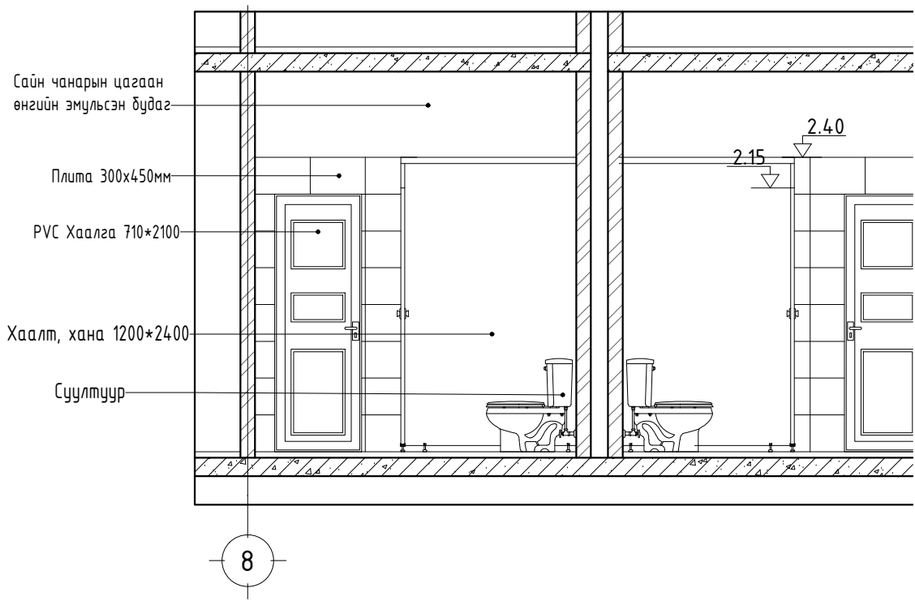

ДЭЛГЭЭС /6-6/ М1:50

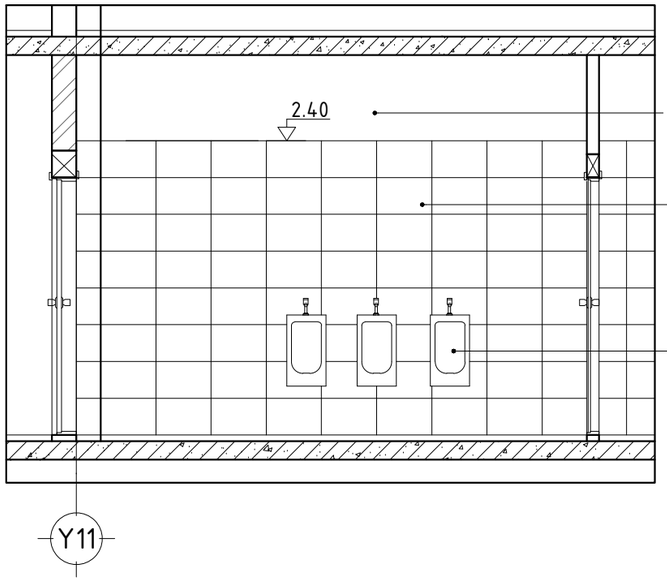

ДЭЛГЭЭС /7-7/,/11-11/ М1:50

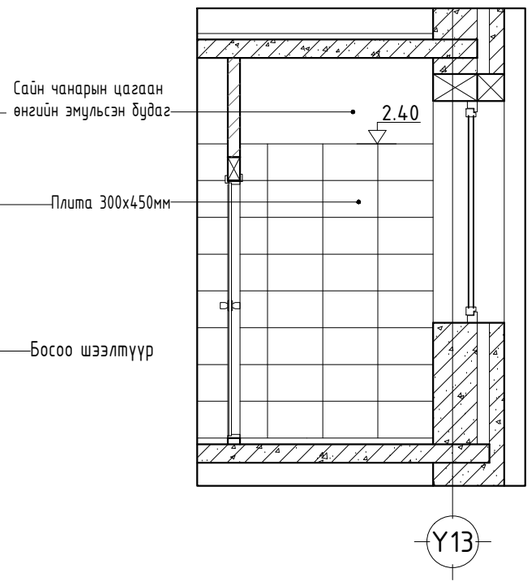

ДЭЛГЭЭС /8-8/ М1:50

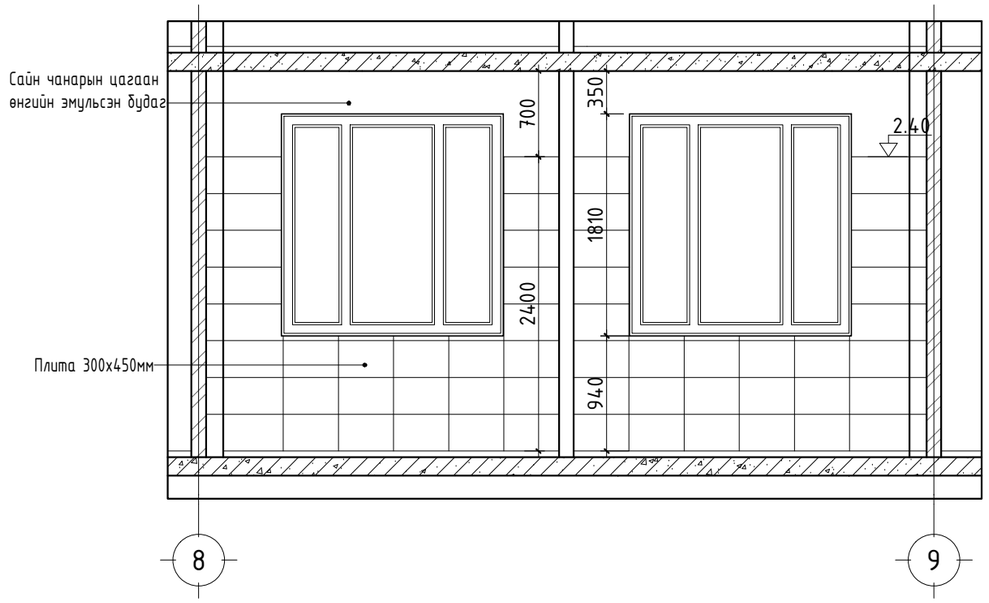

АРИУН ЦЭВРИЙН ӨРӨӨНИЙ ХЭСЭГЧИЛСЭН БАЙГУУЛАЛТ
/АЦӨ-10,11/ М1:50

ДЭЛГЭЭС /2-2/ М1:50

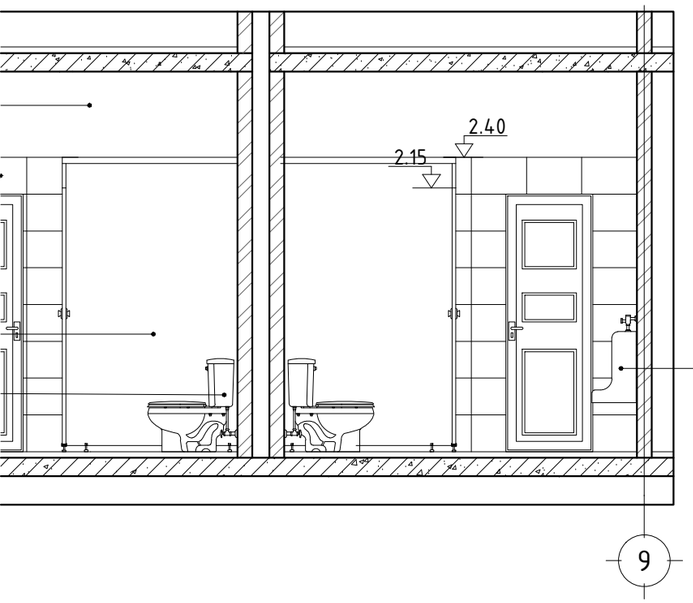

ДЭЛГЭЭС /3-3/,/5-5/ М1:50

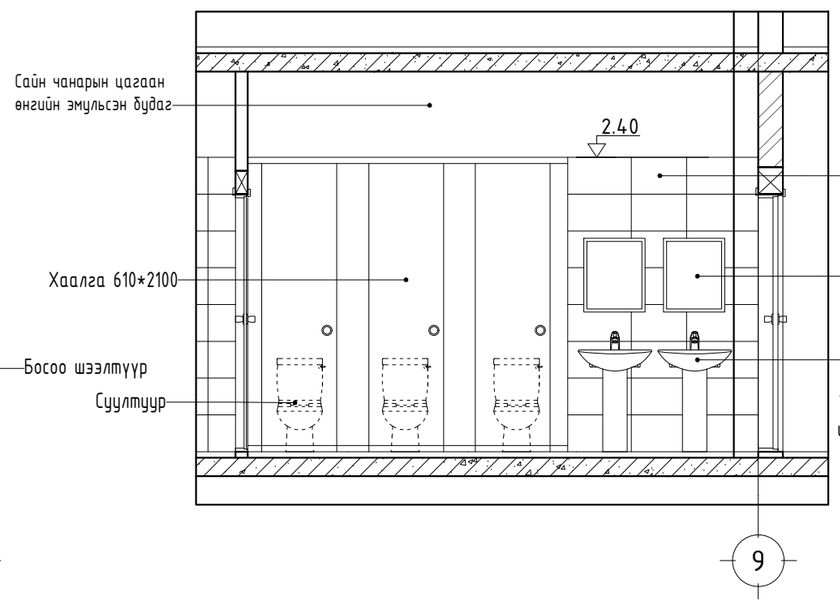

ДЭЛГЭЭС /4-4/ М1:50

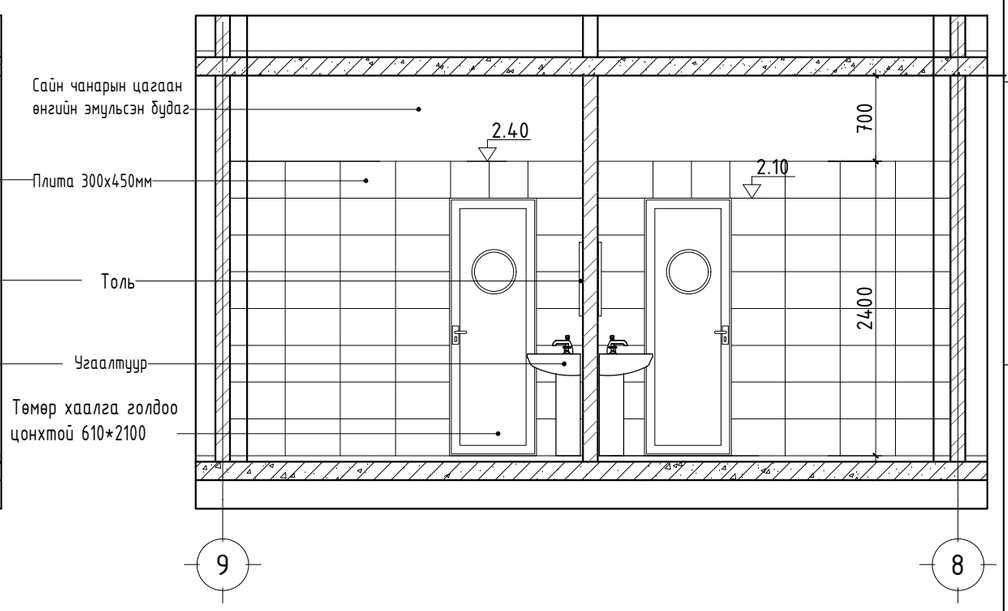

ДЭЛГЭЭС /8-8/ М1:50

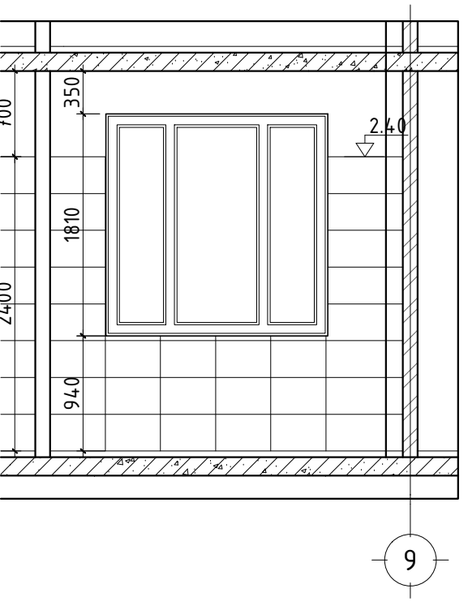

ДЭЛГЭЭС /9-9/,/12-12/ М1:50

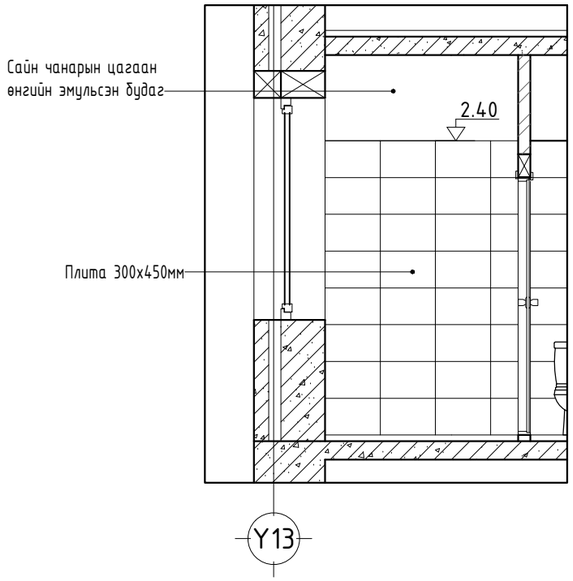

ДЭЛГЭЭС /10-10/ М1:50

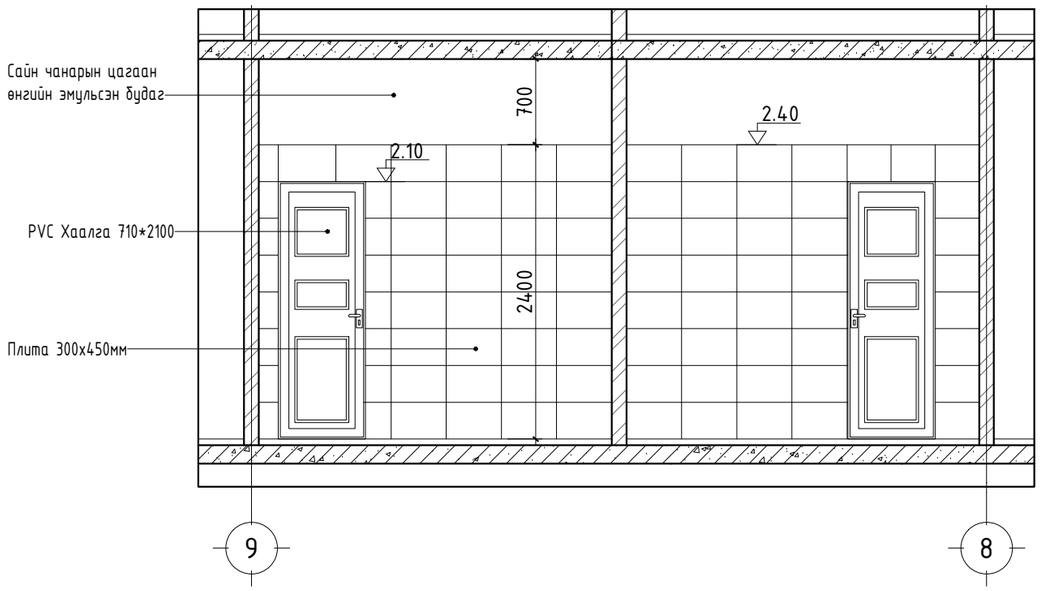

"САНТ НОМУН" ХХК	Дорноговь аймаг, Замын-Үүд сумын, 4-р баг, Сүлд баг ЕРӨНХИЙ БОЛОВСРОЛЫН 2 ДУГААР СУРГУУЛИЙН АРИУН ЦЭВРИЙН ӨРӨӨ, ХААЛГАНЫ ЗАСВАР ШИНЖЛЭЛТИЙН АЖЛЫН ЗУРАГ				
	АРИУН ЦЭВРИЙН ӨРӨӨНИЙ ХЭСЭГЧИЛСЭН БАЙГУУЛАЛТ /АЦӨ-10,11/				Ye шат: А.3
	Архитектор	Н.Пүрэвсайхан	Е.Г.Шифр: СН-49/2024	Масштаб: М1:50	Огноо: 2024
	Гүйцэтгэсэн	Н.Пүрэвсайхан	Т.Г.Шифр:	Зургийн дугаар: БА-10	Хуудас: БА-12
	Шалгасан	Х.Оюунчимэг			

2022-08-20 09:38:10

А3

1-Р ДАВХРЫН ШАЛНЫ БАЙГУУЛАЛТ
/АЦӨ-15,16/ М1:100

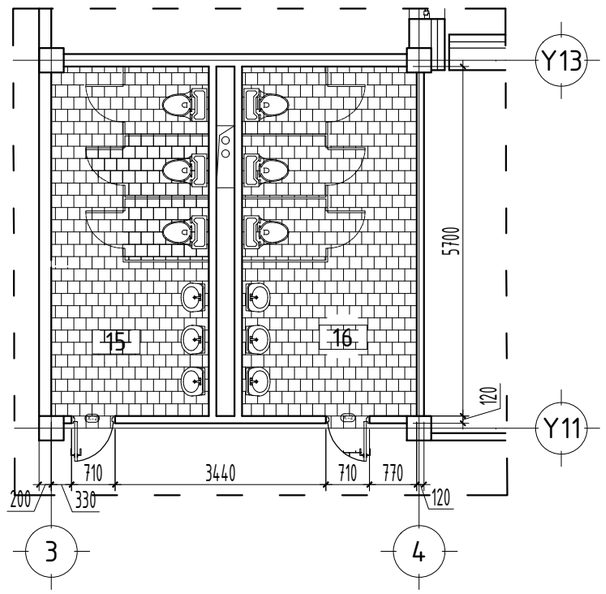

1-Р ДАВХРЫН ШАЛНЫ БАЙГУУЛАЛТ
/АЦӨ-10,11/ М1:100

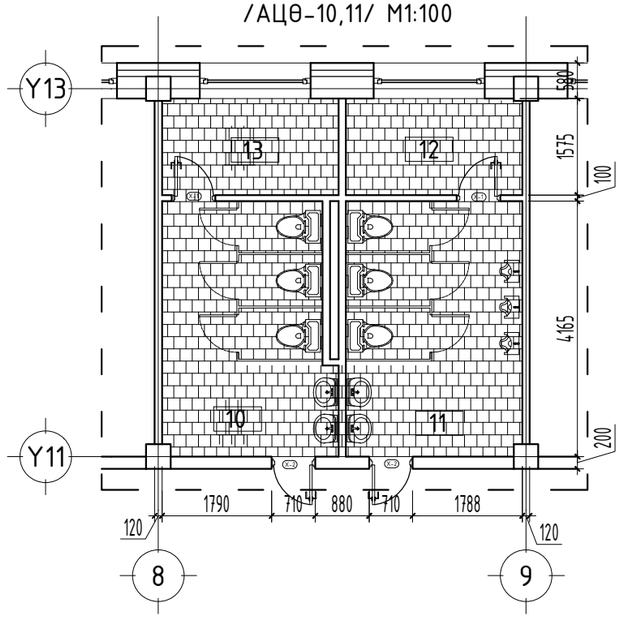

2,3-Р ДАВХРЫН ШАЛНЫ БАЙГУУЛАЛТ
/АЦӨ-15,16/ М1:100

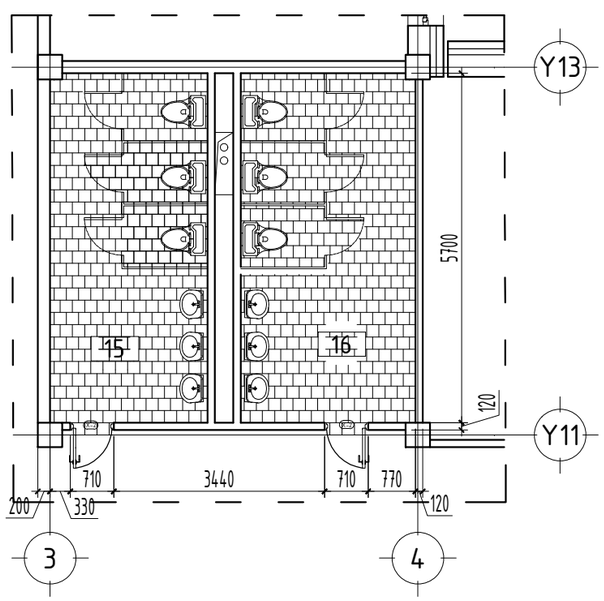

3-Р ДАВХРЫН ШАЛНЫ БАЙГУУЛАЛТ
/АЦӨ-10,11/ М1:100

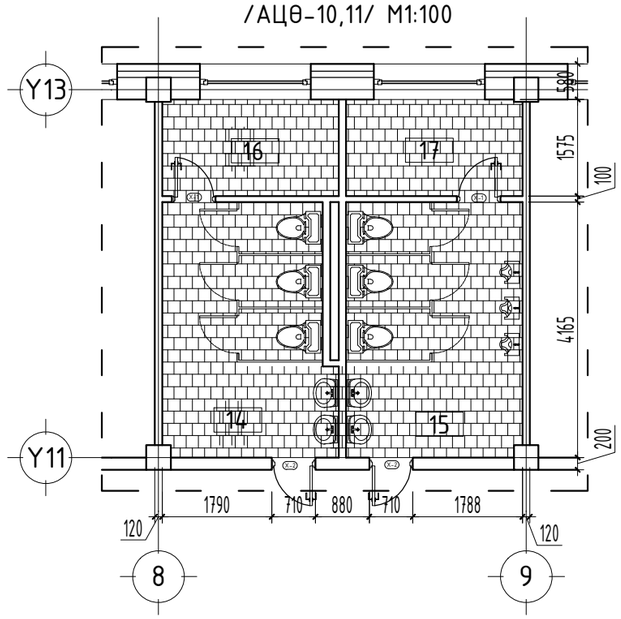

№	
10	А
11	А
12	Ц
13	Ц
15	А
16	А
15	А
16	А
15	А
16	А
14	А
15	А
16	Ц
17	Ц

ШАЛНЫ ТҮҮВЭР, ТОДОРХОЙЛОЛТ

ӨРӨӨНИЙ ДУГААР	ӨРӨӨНИЙ НЭР	ТАНИХ ТЭМДЭГ	ШАЛНЫ ТӨРӨЛ	ШАЛНЫ СХЕМ	
10,11,12, 13,14,15, 16,17	Ариун цэврийн өрөө		Керамик хавтанцар	20 10 10.7 30	

"САНТ НОМУН" ХХК	Дорноговь ЕРӨНХИЙ БОЛОВСРОЛЫН 2 ДУГАА Ш		
	ШАЛНЫ БА		
	Архитектор		Н.Г
	Гүйцэтгэсэн		Н.Г
	Шалгасан		Х.С

БАЙГУУЛАЛТ
1:100

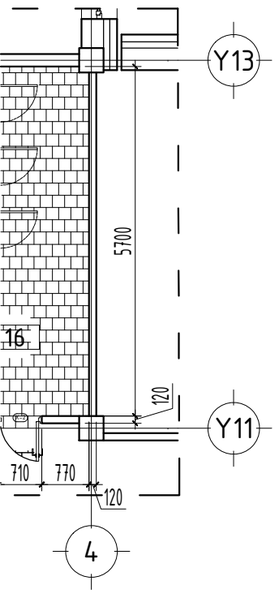

1-Р ДАВХРЫН ШАЛНЫ БАЙГУУЛАЛТ
/АЦӨ-10,11/ М1:100

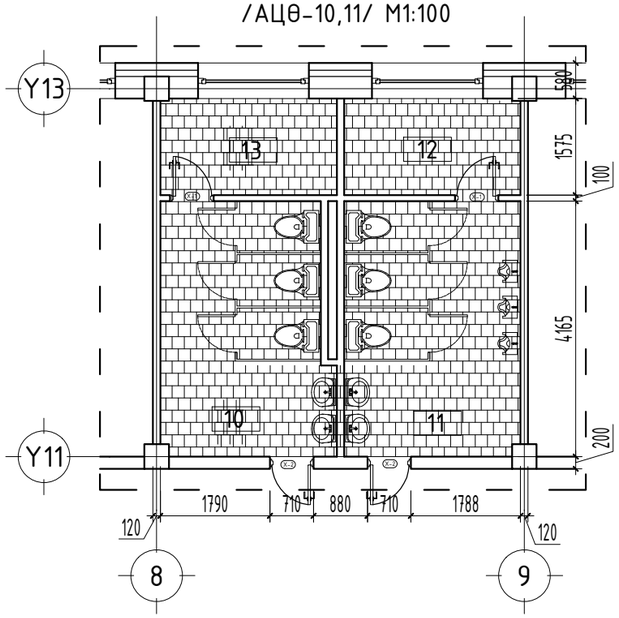

БАЙГУУЛАЛТ
11:100

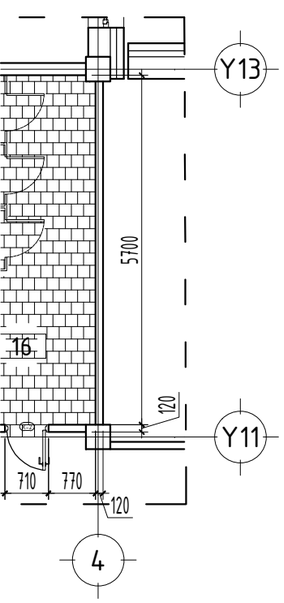

3-Р ДАВХРЫН ШАЛНЫ БАЙГУУЛАЛТ
/АЦӨ-10,11/ М1:100

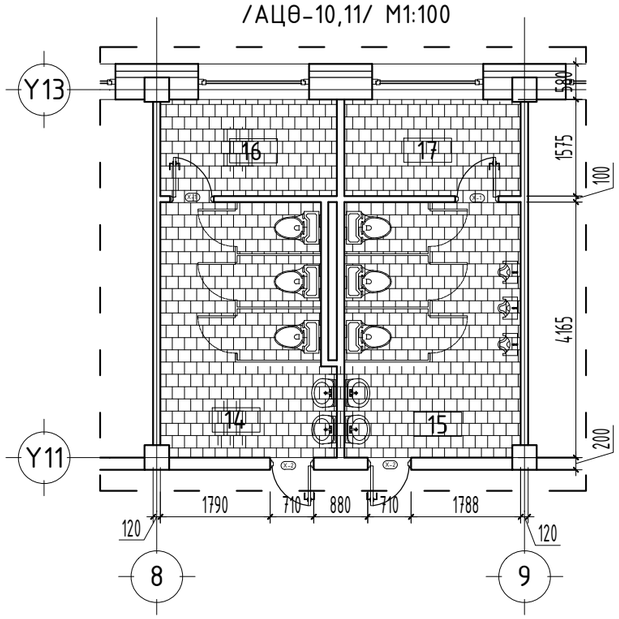

ШАЛНЫ БАЙГУУЛАЛТ, ХЭСЭГЛЭЛ М1:100

Өрөөний тодорхойлолт

№	Өрөөний нэрс	Талбай ($м^2$)	Шалны төрөл
	1-р давхар		
10	Ариун цэврийн өрөө /эр/	10.82	Керамик хавтанцар
11	Ариун цэврийн өрөө /эм/	11.50	Керамик хавтанцар
12	Цэвэрлэгчийн өрөө	4.53	Керамик хавтанцар
13	Цэвэрлэгчийн өрөө	4.53	Керамик хавтанцар
15	Ариун цэврийн өрөө /эр/	14.63	Керамик хавтанцар
16	Ариун цэврийн өрөө /эм/	16.23	Керамик хавтанцар
	2-р давхар		
15	Ариун цэврийн өрөө /эр/	14.63	Керамик хавтанцар
16	Ариун цэврийн өрөө /эм/	16.23	Керамик хавтанцар
	3-р давхар		
	"А" БЛОК		
15	Ариун цэврийн өрөө /эр/	13.99	Керамик хавтанцар
16	Ариун цэврийн өрөө /эм/	15.35	Керамик хавтанцар
	"Б" БЛОК		
14	Ариун цэврийн өрөө /эр/	11.50	Керамик хавтанцар
15	Ариун цэврийн өрөө /эм/	10.80	Керамик хавтанцар
16	Цэвэрлэгчийн өрөө	4.76	Керамик хавтанцар
17	Цэвэрлэгчийн өрөө	4.76	Керамик хавтанцар
	Нийт м2	154.26	

ШАЛНЫ ТҮҮВЭР, ТОДОРХОЙЛОЛТ

ӨРӨӨНИЙ ДУГААР	ӨРӨӨНИЙ НЭР	ТАНИХ ТЭМДЭГ	ШАЛНЫ ТӨРӨЛ	ШАЛНЫ СХЕМ	ШАЛНЫ ЭЛЕМЕНТИЙН ӨГӨГДЛҮҮД	Шалны талбай /$м^2$/
10,11,12, 13,14,15, 16,17	Ариун цэврийн өрөө		Керамик хавтанцар	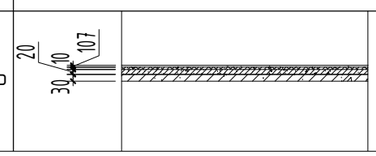	-Керамик хавтанцар δ=10мм -Барьцалдуулагч цемент зуурмаг δ=10мм -Бетон тэгшилгээ, М150, δ=20мм -Бетон хучаас, М150, δ=30мм -Одоо байгаа шал	154.26

Дорноговь аймаг, Замын-Үүд сумын, 4-р баг, Сүлд баг
ЕРӨНХИЙ БОЛОВСРОЛЫН 2 ДУГААР СУРГУУЛИЙН АРИУН ЦЭВРИЙН ӨРӨӨ, ХААЛГАНЫ ЗАСВАР ШИНЖЛЭЛТИЙН АЖЛЫН ЗУРАГ

"САНТ НОМУН" ХХК

ШАЛНЫ БАЙГУУЛАЛТ, ХЭСЭГЛЭЛ					Ye шат: А.3
Архитектор		Н.Пүрэвсайхан	Е.Г.Шифр: СН-49/2024	Масштаб: М1:100	Огноо: 2024
Гүйцэтгэсэн		Н.Пүрэвсайхан	Т.Г.Шифр:	Зургийн дугаар: БА-11	Хуудас: БА-12
Шалгасан		Х.Оюунчимэг			

2022-08-20 09:38:10

А3

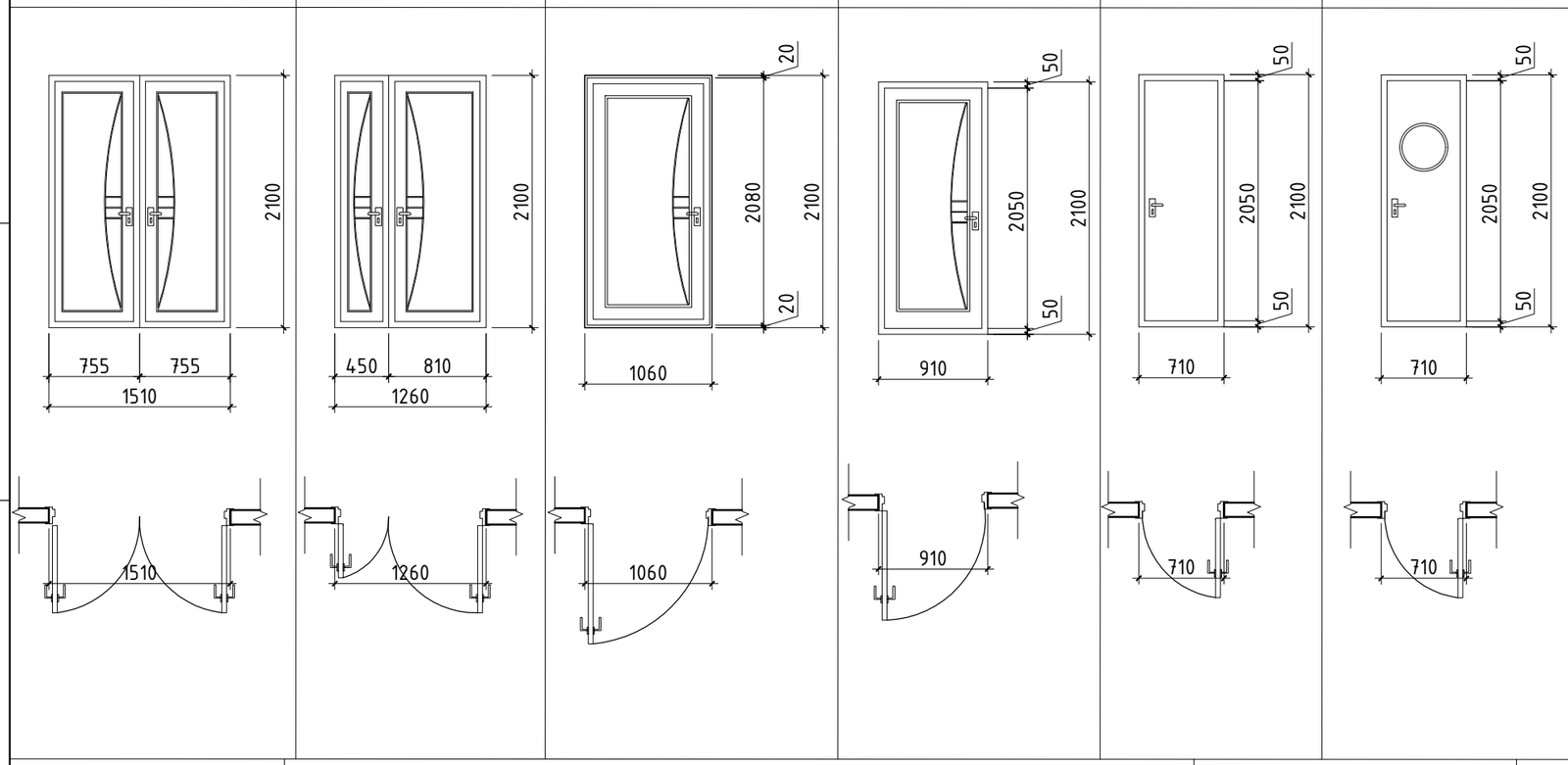

ХААЛГАНЫ НЭГДСЭН ТҮҮВЭР М1:50

ХААЛГАНЫ НҮХНИЙ ТОДОРХОЙЛОЛТ

№	Марк	Хэмжээ /мм/		Тоо ширхэг			Тайлбар
		L	H	баруун	зүүн	бүгд	
1	ГХ-1	1510	2100	2	-	2	Галд тэсвэртэй дулаалгатай металл хаалга
2	ГХ-2	1260	2100	3	-	3	
3	ГХ-3	1060	2100	-	3	3	
4	АХ-1	910	2100	1	-	1	
5	Х-1	710	2100	2	2	4	PVC хаалга
6	Х-2	710	2100	7	7	14	Шилтэй металл хаалга
7	Х-3	910	2100	15	26	41	
8	Х-4	1310	2100	8	2	10	
9	Х-5	1510	2100	2	-	2	
ШИЛЭН ХАНАНЫ,ХААЛГАНЫ НҮХНИЙ ТОДОРХОЙЛОЛТ							
1	ШХ-1	5320	3100	1		1	Металл раамтай ганжуулсан 2 давхар шилэн багцтай
ШИЛЭН ХАНАНЫ,ХААЛГАНЫ НҮХНИЙ ТОДОРХОЙЛОЛТ							
1	ЦХ-1	1810	1810	4		4	2 давхар шилэн багцтай 80мм өргөнтэй хуванцар рам, салхивчтай

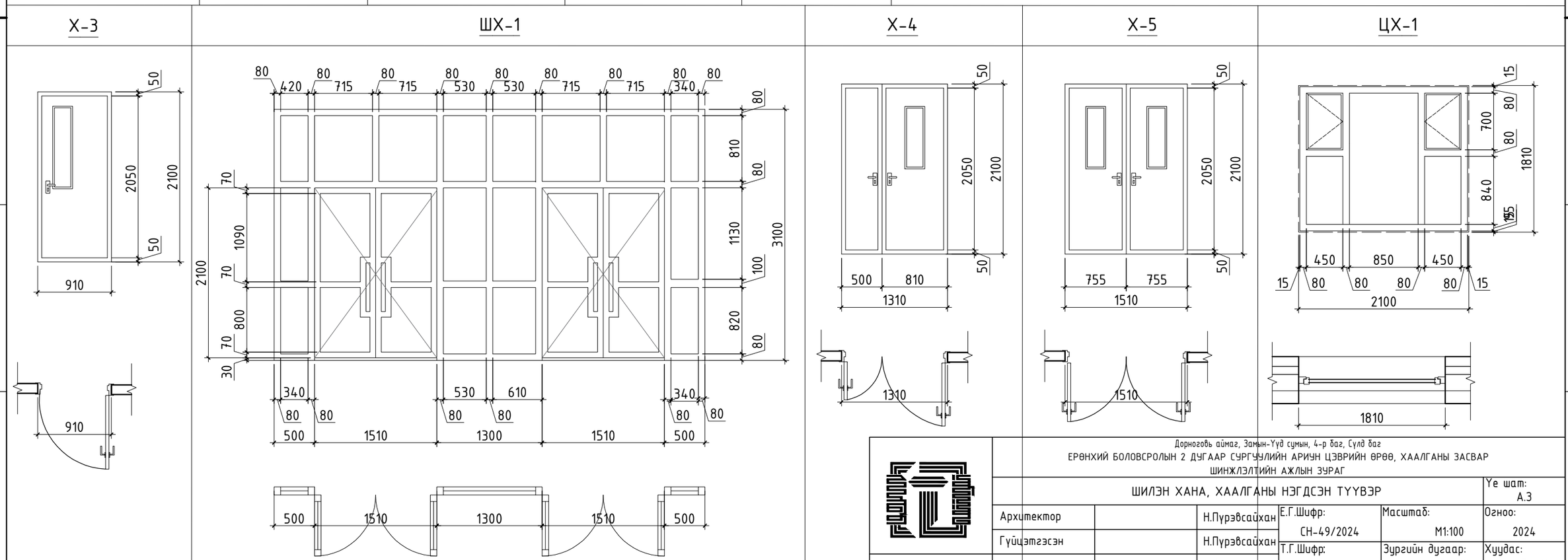

Дорноговь аймаг, Замын-Үүд сумын, 4-р баг, Сүлд баг
ЕРӨНХИЙ БОЛОВСРОЛЫН 2 ДУГААР СУРГУУЛИЙН АРИУН ЦЭВРИЙН ӨРӨӨ, ХААЛГАНЫ ЗАСВАР ШИНЖЛЭЛТИЙН АЖЛЫН ЗУРАГ

"САНТ НОМУН" ХХК	ШИЛЭН ХАНА, ХААЛГАНЫ НЭГДСЭН ТҮҮВЭР				Ye шат: А.3
	Архитектор	Н.Пүрэвсайхан	Е.Г.Шифр: СН-49/2024	Масштаб: М1:100	Огноо: 2024
	Гүйцэтгэсэн	Н.Пүрэвсайхан	Т.Г.Шифр:	Зургийн дугаар: БА-12	Хуудас: БА-12
	Шалгасан	Х.Оюунчимэг			

2022-08-20 09:38:10

А3