БАТЛАВ: АЙМГИЙН ЕРӨНХИЙ АРХИТЕКТОР ҮҮРГИЙГ ТҮР ОРЛОН ГҮЙЦЭТГЭГЧ А. ЖИБЕК

БАЯН-ӨЛГИЙ АЙМГИЙН ДЭЛҮҮН СУМЫН 7 ДУГААР ГҮНИЙ ХУДГИЙН БАРИЛГА

ЗӨВШӨӨРСӨН

Албан тушаал	Нэр	Гарын үсэг				
БАЯН-ӨЛГИЙ АЙМГИЙН ЗДТГ-ын ХОХБТХ-ын дарга	Х.БАХЫТГҮЛ			Албан тушаал	Нэр	Гарын үсэг
				Захирал		
БАЯН-ӨЛГИЙ АЙМГИЙН ЗДТГ-ын ХОХБТХ-ын мэргэжилтэн	Е.ДОСЖАН			зохиогч, мэргэшсэн төсөвчин	Б.ЕРМУРАТ	

ӨЛГИЙ ХОТ
2025он

ТАЙЛБАР:

Худгийн барилгад дараах ажил
хийхдэхээр төлөвлөв. Үүнд:
2,5х2,0м хэмжээтэй барилга баригдаж,барилгыг хийцийг
цемент блокоор өрж гадна, дотор талыг
сайн чанарын шавардлага хийгдэж, 1ш цонх, 1 ш хаалга
угсрахаар төлөвлөв.
Дээврийг шувуу нуруугаар төлөвлөв.

д/д	Ажлын зургийн иж бүрдэл	Тайлбар
1	Зургийн тайлбар	БА-1
2	Худгийн барилгын байгуулалт	БА-2
3	Огтлол /1-1,2-2/	БА-3
4	Фасад /нүүр,хажуу тал/	БА-4
5	Фасад /нүүр,хажуу тал/	БА-5
6	Огтлол /1-1,2-2/	БА-6
7	Хаалга болон цонхны түүвэр	БА-7

ОД ДИЗАЙН ХХК	ГҮНИЙ ХУДГИЙН БАРИЛГА				Масштаб	
	Захирал				Үе шат	Хуудас
	Инженер	Х.Серикбол			А3	БА-1
	Гүйцэтгэсэн				2024 он	
	Шалгасан					

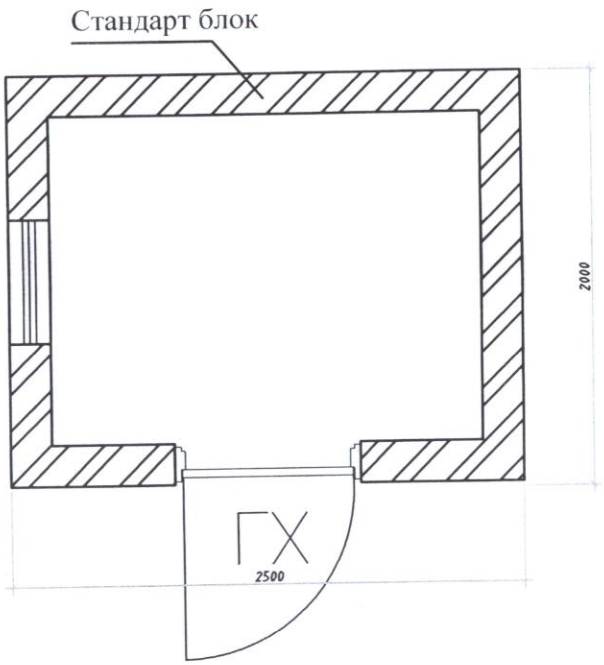

1 2

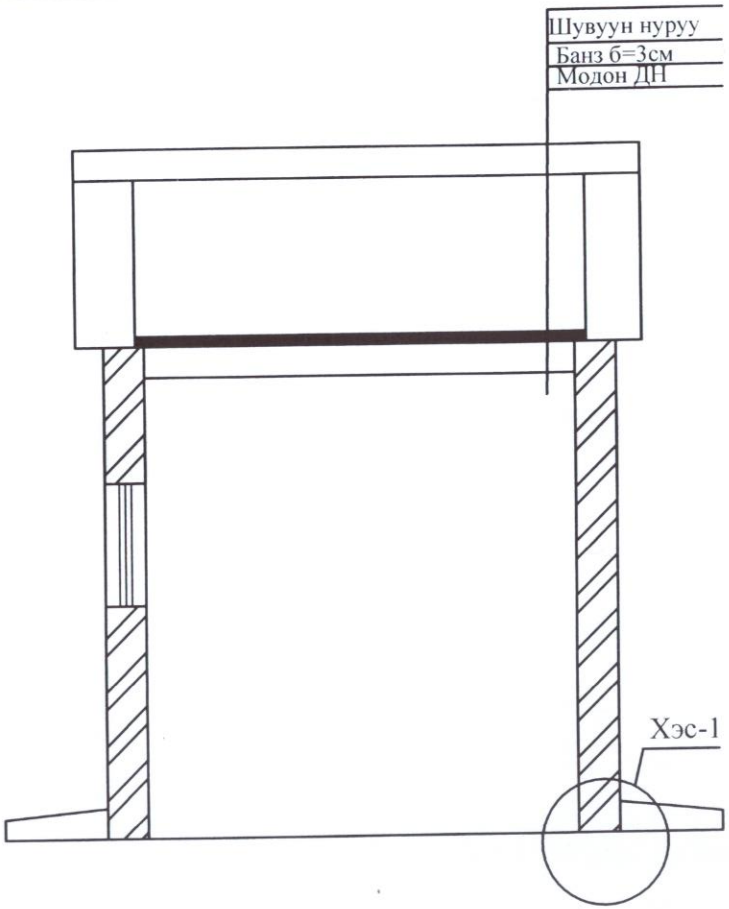

1 2

ОД ДИЗАЙН ХХК	ГУНИЙ ХУДГИЙН БАРИЛГА						
	Захирал				Масштаб		
	Инженер				Үе шат	Хуудас	Б
	Гүйцэтгэсэн	Х.Серикбол			А3	БА-4	
	Шалгасан				2024 он		

Хэсэглэл-1 М:50

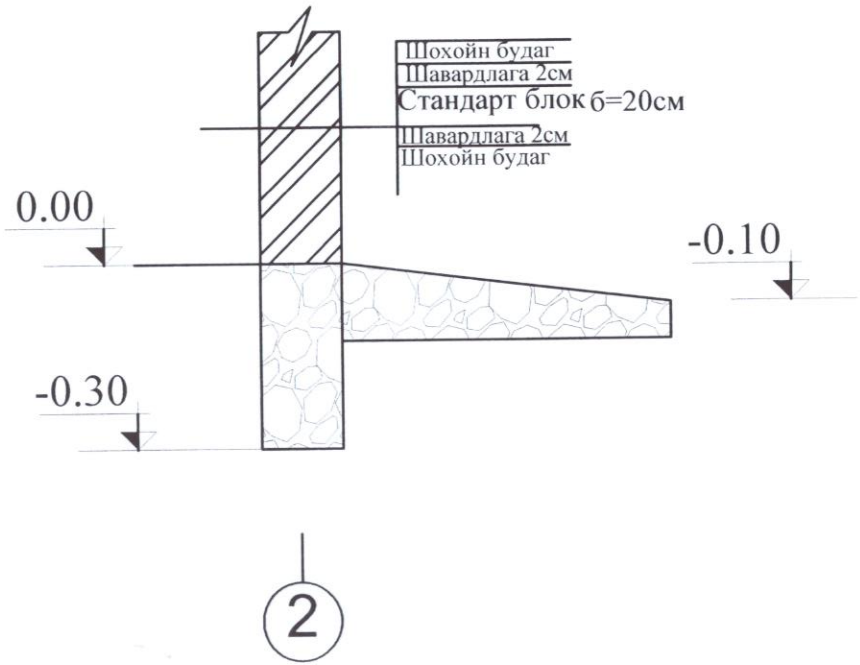

Геологи-гидрологийн зүсэлт

цооногийн геологи гидрогеологийн зүсэлт			Өрөмдлөг худгийн конструкц	
Чулуулаг ба үеийн зузаан,N		Чулуулгийн нэр	цооногийн хийц	Үзүүлэлтүүд
8	N1	II зэргийн хатуулаг	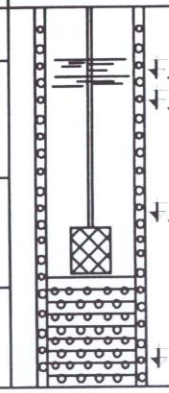	Статик түвшин 5м
14	N2	III зэргийн хатуулаг		Динамик түвшин 7м Насос байрлуулах гүн 70м
20	N3	V зэргийн хатуулаг		Усны ундарга 3,5л/с Шүүрийн яндангийн эхлэл 6-12м
8		X зэргийн хатуулаг		Тунгаагчийн эхлэл 0-6м

ОД ДИЗАЙН ХХК	ГҮНИЙ ХУДГИЙН БАРИЛГА						
	Захирал				Масштаб		
	Инженер				Үе шат	Хуудас	Б
	Гүйцэтгэсэн	Х.Серикбол			А3	БА-5	
	Шалгасан				2024 он		

Гадна фасад

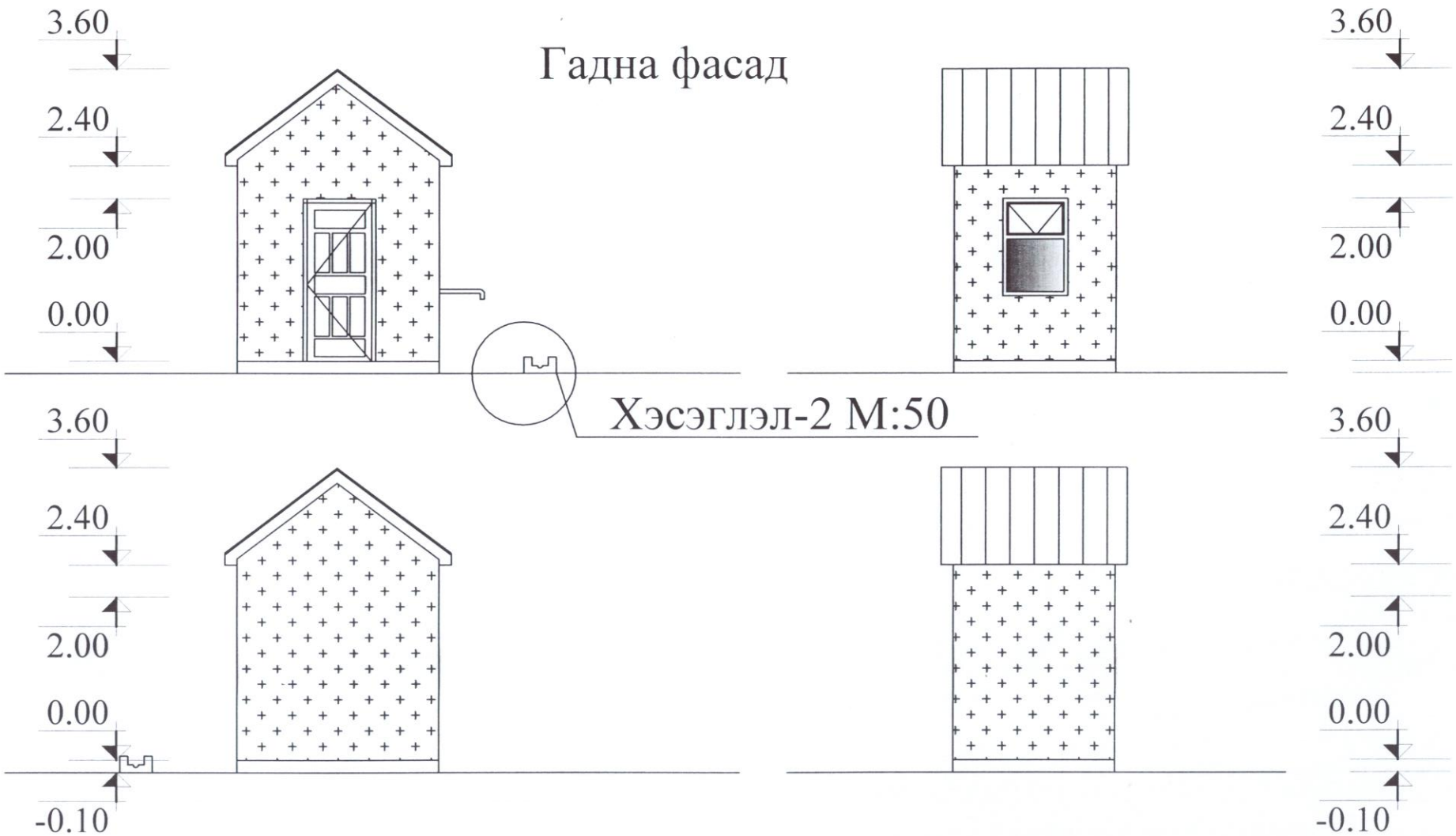

ОД ДИЗАЙН ХХК	ГҮНИЙ ХУДГИЙН БАРИЛГА						
	Захирал				Масштаб		
	Инженер				Үе шат	Хуудас	Бу
	Гүйцэтгэсэн	Х.Серикбол			А3	БА-6	
	Шалгасан				2024 он		

Хаалганы схем М1:50

	Загвар	Хайрцагны хэмжээ мм		Тайлбар
		өргөн	урт	
	2	3	4	5
Х-1	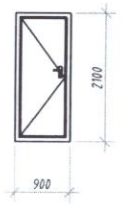	900	2100	Битүү самбартай модон хаалга

Цонхны схем М1:50

	Загвар	Хайрцагны хэмжээ мм		Тайлбар
		өргөн	урт	
	2	3	4	5
Ц-3	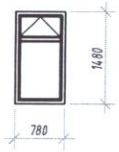	810	1510	Хуванцар рамтай вакуум цонх

ОД ДИЗАЙН ХХК	ГҮНИЙ ХУДГИЙН БАРИЛГА						
	Захирал				Масштаб		
	Инженер				Үе шат	Хуудас	Б
	Гүйцэтгэсэн	Х.Серикбол			А3	БА-7	
	Шалгасан				2024 он		