TOP SURVEY
geodetic survey & mapping

БАРУУНБҮРЭН-ОРХОНТУУЛ-ЦЭЭЛ ЧИГЛЭЛИЙН ХАТУУ ХУЧИЛТТАЙ АВТО ЗАМ БАРИХ ЗУРАГ ТӨСЛИЙН ГЕОДЕЗИ, БАЙРЗҮЙН ЗУРАГЛАЛЫН АЖЛЫН ТАЙЛАН

Захиалагч: “АВАРГА ЗАМ” ХХК

Гүйцэтгэгч: ТОПСҮРВЭЙ ХХК

2022 он 08 сар

“АВАРГА ЗАМ” ХХК

БАРУУНБҮРЭН-ОРХОНТУУЛ-ЦЭЭЛ ЧИГЛЭЛИЙН ХАТУУ ХУЧИЛТТАЙ АВТО ЗАМ БАРИХ ЗУРАГ ТӨСЛИЙН ГЕОДЕЗИ, БАЙРЗҮЙН ЗУРАГЛАЛЫН АЖЛЫН ТАЙЛАН

Объект: Сэлэнгэ аймгийн Баруунбүрэн, Орхонтуул сум, Төв аймгийн Цээл сум

Захиалагч: ”АВАРГА ЗАМ” ХХК

Захирал: Г.ЧИНТӨГС

Гүйцэтгэгч: “ТОПСҮРВЭЙ” ХХК

Захирал: Б.ЭРДЭНЭБААТАР

Тайлан бичсэн инженер: Б.БУЯННЭМЭХ

TOP SURVEY
geodetic survey & mapping

Хаяг: Чингэлтэй дүүрэг, 6-р хороо, Централ апартмент, 202, Улаанбаатар хот, Монгол улс
И-мэйл: info@topsurvey.mn, **утас:** 7717-3690

Улаанбаатар хот

2022 он 08 сар

ГАРЧИГ

НЭГ. ЕРӨНХИЙ ЗҮЙЛ

1.1 Ажлын талбайн байршил 1

1.2 Холбогдох дүрэм, заавар, гарын авлага 2

1.3 Датум 2

1.4 Хэмжилтэд ашигласан багаж хэрэгсэл 3

1.5 Боловсруулалтад хэрэглэсэн програм хангамж 5

ХОЁР. ГЕОДЕЗИЙН ТУЛГУУР ЦЭГ БАЙГУУЛАХ

2.1 Геодезийн үндэслэлийн цэг бэлтгэх ажил 6

2.2 Геодезийн хуучин цэгийн судалгаа, сэргээн босголт 6

2.3 Шинэ цэг суулгах 9

2.4 Байрлал, өндрийн сүлжээний хэмжилт 10

ГУРАВ. БАЙР ЗҮЙН ЗУРАГЛАЛ

3.1 Замын зурвасын дагуу гүйцэтгэсэн 1:2000-ны зураглал 20

3.2 Гүүр, уулзварын хэсгийн 1:500-ны зураглал 23

ДӨРӨВ. СУУРИН БОЛОВСРУУЛАЛТ

4.1 Агаарын зургийн боловсруулалт 25

4.1.1 Газрын гадаргын тоон загвар үүсгэх (DEM) 25

4.1.2 Ортофото зураг үүсгэх 27

4.2 Байр зүйн зургийн боловсруулалт 29

ТАВ. ХҮЛЭЭЛГЭН ӨГСӨН МАТЕРИАЛ 30

ХАВСРАЛТУУД

Хавсралт 1. Ажлын талбайн бүдүүвч 31

Хавсралт 2. Цэг тэмдэгтийн хувийн хэрэг 32

Хавсралт 3. Байрлалын сүлжээний цэгүүдийн солбицол, өндрийн жагсаалт 89

Хавсралт 4. Өндрийн сүлжээний хэмжилтийн бүдүүвч 90

НЭГ. ЕРӨНХИЙ ЗҮЙЛ

“Аварга зам” ХХК-ийн туслан гүйцэтгэгч “Топсүрвэй” ХХК нь Баруунбүрэн-Орхонтуул-Цээл /Сэлэнгэ, Төв аймаг/ чиглэлийн хатуу хучилттай авто замын зураг төсөл боловсруулах ажлын геодезийн хээрийн хэмжилтийг 2022 оны 07-р сарын 01-нээс 10, 15-наас 22-ны өдрүүдэд, суурин боловсруулалтыг 07 дугаар сарын 23-наас 08 дугаар сарын 10-ны хооронд хийж гүйцэтгэлээ. Хээрийн хэмжилтийн ажилд 2 инженер 4 техникийн ажилтан бүхий 2 бригад, суурин боловсруулалтын ажилд 4 инженер тус тус ажилласан болно.

Ажлын талбайн байршлын бүдүүвчийг дор үзүүлэв.

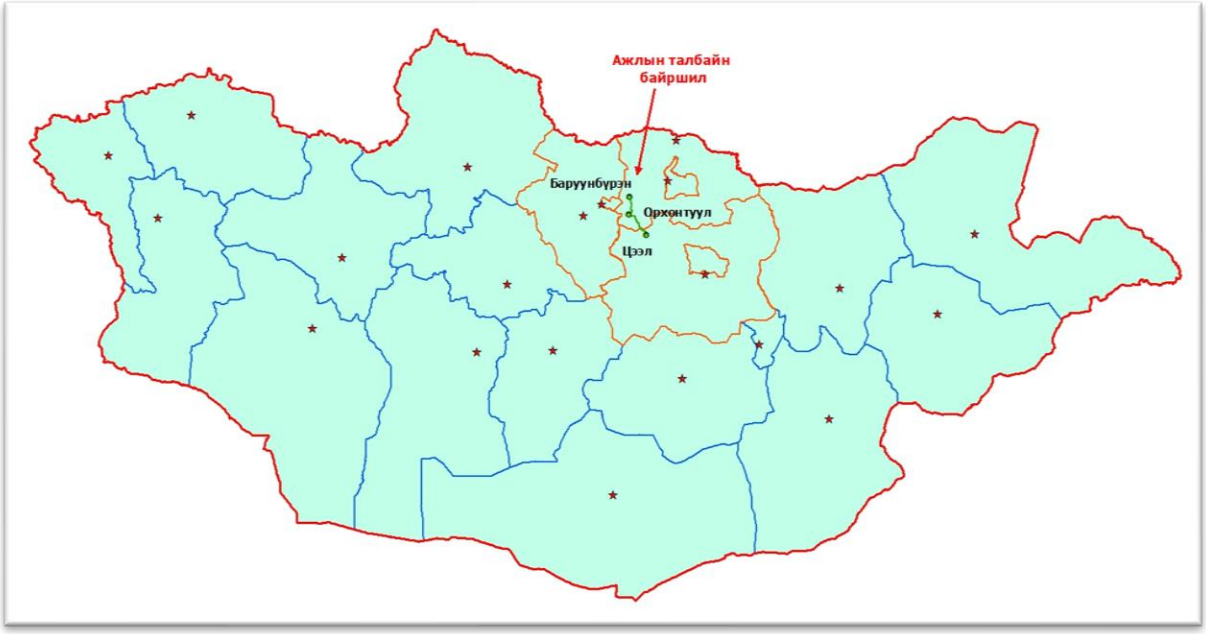

Гүйцэтгэсэн ажлын нэр, төрөл, хэмжээг Хүснэгт-1 д үзүүлэв.

Хүснэгт 1

Д/д	Гүйцэтгэх ажлын нэр төрөл, дараалал	Хэмжих нэгж	Ажлын хэмжээ
1. Геодезийн тулгуур цэг байгуулах ажил			
1.1	Геодезийн үндэслэлийн цэг бэлтгэх	цэг	55
1.2	Геодезийн хуучин цэгийн судалгаа, сэргээн босголт	цэг	6
1.3	Шинэ цэг суулгах	цэг	55
1.4	Байрлалын сүлжээний хэмжилт хийх	цэг	55
2. Байр зүйн зураглал			
2.1	Замын зурвасын дагуу гүйцэтгэсэн 1:2000-ны зураглал	га	1096
2.2	Гүүр, уулзварын хэсгийн 1:500-ны зураглал	га	33.7
2.3	1:2000, 1:500-ны масштабтай байр зүйн зураглалын суурин боловсруулалт	га	1129.7
3. Техникийн тайлан бэлтгэх		хувь	3

Уг ажлыг доорх техникийн шаардлага, заавар, стандартыг баримтлан гүйцэтгэсэн болно. Үүнд:

- Засгийн газрын 2009 оны 25 дугаар тогтоол
- “Геодезийн цэг тэмдэгт байгуулах ажлын заавар” БД 11-104-19
- Хиймэл дагуул (GPS/ГЛОНАСС)-ын технологиор монгол улсын геодезийн сүлжээ байгуулах үндсэн дүрэм БНбД 14-101-08
- “Монгол улсын өндрийн III ба IV ангийн сүлжээ байгуулах дүрэм” БД 11-121-19
- “Агаарын зураглалын ажлын заавар” БД 11-113-13
- 1:500, 1:1 000, 1: 2 000, 1: 5 000-ны масштабтай байр зүйн дэвсгэр зураглалын ажил БД 11-106-08
- “Инженерийн шугам сүлжээний зураглалын ажил” БД 11-105-19
- Авто зам болон төмөр замын геодезийн ажил БД 11-114-14
- Байр зүйн зургийн томьёолсон тэмдэг масштаб 1:5000, 1:2000, 1:1000, 1:500, 2011 он
- “Геодезийн ажлын аюулгүйн техникийн дүрэм” УГЗЗГ, 1976 он
- Барилга байгууламжийн инженерийн нийтлэг үндэслэл БНбД 11-07-04
- Ажлын даалгавар

<u>Хэмжилтэд тулгуур болгон ашигласан датум:</u>

Референц эллипсоид:	WGS84
	a=6378137.0 (Semi-Major Axis)
	f=1/298.257223563(Flattening Reciprocal)
Тусгаг:	Universal Transverse Mercator (6°)
Бүс:	N48
Тэнхлэгийн уртраг:	105°
False easting:	500000
False northing	0
Масштабын итгэлцүүр:	0.9996
Өндрийн систем:	Балтийн тэнгисийн

Хэмжилтэд ашигласан багаж хэрэгсэл:

Фирм:	TRIMBLE, GEOMAX, AUTEL Robotic
Багажны төрөл:	Static,PPK & RTK GPS L1/L2, Digital level
Багажны марк:	Trimble R8 GPS Receiver
	GEOMAX ZDL700
	EVO II RTK series

Багажны нарийвчлал:

Trimble R8 GPS Receiver:	Static	байрлал	3mm+0.5ppm
		өндөр	5mm+0.5ppm
	PPK	байрлал	3mm+0.5ppm
		өндөр	5mm+0.5ppm
	RTK	байрлал	10mm+1ppm
		өндөр	15mm+1ppm

	INTEGRATED SYSTEMS			
	Trimble R10	Trimble R8	Trimble R6	Trimble R4
GNSS Surveying	Real-time (RTK/VRS) and Postprocessed	Real-time (RTK/VRS) and Postprocessed	Real-time (RTK/VRS) and Postprocessed	Real-time (RTK/VRS) and Postprocessed
Tracking Technology	Trimble 360	Trimble 360	R-Track	R-Track
Channels	440	440	220	220
Solution Type	HD-GNSS	Fixed/Float	Fixed/Float	Fixed/Float
xFill	Yes	No	No	No
SurePoint	Yes	No	No	No
UHF Radio	Receive & Transmit	Receive & Transmit	Receive & Transmit	Receive & Transmit
Cellular	Yes	Yes	Yes	Yes
WiFi	Yes	No	No	No
Bluetooth	Yes	Yes	Yes	Yes
Memory	4 GB	57 MB	11 MB	11 MB
Antenna	Integrated	Integrated	Integrated	Integrated
Camera	No	No	No	No
Web Interface	Yes	Yes	No	No
Integrated Surveying	Yes	Yes	Yes	Yes
GPS	Yes	Yes	Yes	Yes
Glonass	Yes	Yes	Yes	Yes
Galileo	Yes	Yes	Yes	Yes
BeiDou (Compass)	Yes	Yes	Yes	Yes
SBAS	Yes	Yes	Yes	Yes
Battery	Single; removable	Single; removable	Single; removable	Single; removable
Field Solution	Trimble Access (Tablet, TSC3 or Trimble CU)	Trimble Access (Tablet, TSC3 or Trimble CU)	Trimble Access (Tablet, TSC3 or Trimble CU)	Trimble Access (Trimble Slate Controller)

GEOMAX ZDL700: Нарийвчлал/1км*2/ 0.7mm

Accuracy	
Height accuracy	± 0.7 mm/km
Distance accuracy	D < 10 m, 10 mm | D ≥ 10 m, 0.001 x D
Systems	
Maximum range	105 m
Minimum range	2 m
Single measurement speed	< 3 sec.
Minimum lighting condition	20 Lux
Minimum field of view	≥ 50 %
Display	
Minimum resolution (Ht)	0.1 mm
Minimum resolution (Dist)	1 mm
Telescope	
Magnification	24 x
Compensator	
Range	± 10′
Setting accuracy	± 0.35″

EVO II RTK series:

Фокусын зай	13мм
Механик зураг авах хурд	8 – 1/2000 сек
Электрон зураг авах хурд	8 – 1/8000 сек
Зургийн хэмжээ	3:2 5472 x 3648
Салхины тэсвэрлэх чадвар:	5м/с
Нислэгийн хугацаа:	36мин
Жин	1.237 кг

Боловсруулалтад хэрэглэсэн программм хангамж:

- AUTOCAD Civil 3D 2021
- AUTOCAD 2021
- Trimble Business Center 5.0
- Pix4D Mapper
- Agisoft Photoscan 1.4

ХОЁР. ГЕОДЕЗИЙН ТУЛГУУР ЦЭГ БАЙГУУЛАХ

2.1 Геодезийн үндэслэлийн цэг бэлтгэх ажил

Геодезийн үндэслэлийн цэгүүдийг “Геодезийн цэг тэмдэгт байгуулах ажлын заавар”-ын дагуу төвлөрсөн журмаар шаардлагатай тоо хэмжээгээр буюу нийт 55 цэгийг урьдчилан бэлтгэлээ.

Төв цэг нь багаж төвлөрүүлэх “+” тэмдэглээснээс гадна Геодезийн Цэгийн Төв “ГТЦ” гэсэн бичиглэл, дугаар бүхий хромдсон толгойтой, ширмэн цутгамал бөгөөд 0,7м урттай ган хоолойд гагнан бэхэлсэн ба Зураг 1-д үзүүлэв.

Зураг 1. Төв цэг

2.2 Геодезийн хуучин цэгийн судалгаа, сэргээн босголт

Хуучин цэгүүдийг судлах, сэргээн босгох ажлын шатанд 2013-2016 онд Барилга, хот байгуулалтын яамны захиалгаар “Газрын кадастрын мэдээллийн сангийн өгөгдлийг засварлах, геодезийн солбицол, өндөр, тусгагийн нэгдсэн тогтолцоонд шилжүүлэх, турших, нэгж талбарын хувийн хэргийг шинэчлэн бүрдүүлэх”, “Монгол улсын аймаг сумын төвийн 1:1000-ны масштабтай байр зүйн зургийн тодруулалт, шинэчлэлтийг хийх” ажлын хүрээнд 21 аймаг, 330 суманд хийгдсэн цэгүүдэд судалгаа хийсэн.

Судалгааны ажлын шатанд замын тэнхлэгт ойр орших Сэлэнгэ аймгийн Баруунбүрэн сумын төвд орших 7124, 1139, Сэлэнгэ аймгийн Орхонтуул сумын төвийн 1114, 23, 814, Төв аймгийн Цээл сумын төвийн GPS-5040, GPS-5041 цэгүүдийн солбицол, өндрийг Газар Зохион Байгуулалт, Геодези, Зураг Зүйн Газрын Геодезийн байнгын цэг тэмдэгтийн орон зайн өгөгдлийн сангаас авсан.

ГАЗАР ЗОХИОН БАЙГУУЛАЛТ,
ГЕОДЕЗИ,
ЗУРАГ ЗҮЙН ГАЗАР

Баясах сурвэй ХХК
(ААН-ын нэр)

Байрлалын идэвхгүй сүлжээ
(мэдээллийн утга)

Д/д	Аймгийн нэр	Сумын нэр	Цэгийн дугаар	Өргөрөг	Уртраг	N_UTM	E_UTM	Ортометрийн өндөр
1	Сэлэнгэ	Орхонтуул	1114	48.83884821917002	104.8144390005595	5409558.1539	486383.8701	858.989
2	Сэлэнгэ	Орхонтуул	23	48.836124749157875	104.80111950056454	5409257.8761	485405.7187	868.338
3	Сэлэнгэ	Орхонтуул	814	48.82264821943983	104.82202320011066	5407756.0019	486936.1738	822.841
4	Сэлэнгэ	Баруунбүрэн	7124	49.165773499747274	104.81377310024845	5445900.9931	486424.16	902.654
5	Сэлэнгэ	Баруунбүрэн	1139	49.17293328943981	104.8326839003418	5446693.7179	487804.5052	920.27

Геопортал 2022-06-30

ГАЗАР ЗОХИОН БАЙГУУЛАЛТ,
ГЕОДЕЗИ,
ЗУРАГ ЗҮЙН ГАЗАР

Геомастер ХХК
(ААН-ын нэр)

Байрлалын идэвхгүй сүлжээ
(мэдээллийн утга)

Д/д	Аймгийн нэр	Сумын нэр	Цэгийн дугаар	Өргөрөг	Уртраг	N_UTM	E_UTM	Ортометрийн өндөр
1	Төв	Цээл	GPS-5040	48.45065363935401 6	105.31806060001674	5366439.3314	523518.5068	1059.244
2	Төв	Цээл	GPS 5041	48.43423231916625 6	105.33753870055062	5364620.1993	524966.83	1082.096

Геопортал 2022-06-30

Зураг 2. Судалгаа хийсэн цэгүүдийн солбицол, өндөр

Судалгаа хийсэн дээрх цэгүүдээс 4 цэгийг байрлал болон өндрийн сүлжээний тулгуур болгон ашигласан бөгөөд цэгийн хувийн хэргийг Хавсралт 2-т үзүүлэв.

Тулгуур цэгүүдийн солбицол, өндрийн жагсаалтыг Хүснэгт 2-т, холын болон ойрын зургийг Зураг 2 ба 3-т үзүүлэв.

Хүснэгт 2

	Цэгийн нэр	Тэгш өнцөгт солбицол /UTM/		Өндөр H /м/	Геодезийн солбицол /WGS84/	
		X	Y		B	L
Сэлэнгэ Баруунбүрэн	7124	5445900.9931	486424.1600	902.654	49° 09' 56.785"	104° 48' 49.583"
Сэлэнгэ Баруунбүрэн	1139	5446693.7179	487804.5052	920.270	49° 10' 22.560"	104° 49' 57.662"
Төв Цээл	GPS-5040	5366439.3314	523518.5068	1059.244	48° 27' 02.353"	105° 19' 05.018"
Төв Цээл	GPS-5041	5364620.1993	524966.8300	1082.096	48° 26' 03.236"	105° 20' 15.139"

Зураг 2. Сэлэнгэ, Баруунбүрэн, 7124

Зураг 4. Сэлэнгэ, Баруунбүрэн 1139

2.3 Шинэ цэг суулгах

Захиалагчаас өгсөн техникийн даалгавар ёсоор төлөвлөж байгаа замын трассын дагуу 2км тутамд буюу нийт 55 репер шинээр суулгалаа.

Шинээр суулгах цэгийн байрлалыг сонгохдоо цаашдаа устаж үгүй болохооргүй, зам барилгын ажлын талбайд өртөхөөргүй, аль болох их талбай харах, бусад цэгүүдтэй өөр хоорондоо харагдалт сайтай байх нөхцөлийг хангасан болно. Төвлөрсөн журмаар бэлтгэсэн цэгийг сонгосон газарт суулгаж гадна тэмдэглээс хийх ажлыг холбогдох заавар болон батлагдсан загварын дагуу гүйцэтгэсэн ба цэгийг суулгаж байх явцыг доорх зурагт үзүүлэв.

Зураг 5. Хатуу цэг суулгаж, гадна сувгийг хийж байна /2022.07.03/

Зураг 6. Хатуу цэг суулгаж, гадна сувгийг хийж байна /2022.07.03/

Шинээр суулгасан цэгийн нэр дугаар, хол ойрын гэрэл зураг, орчны тойм зураг, зай хэмжээсийн байдал, байршлын тухай тэмдэглэл, судалсан огноо зэрэг мэдээллийг багтаасан хувийн хэргийг мөн загварын дагуу үйлдэж энэхүү тайланд хавсаргав. / Хавсралт 2/

2.4 Байрлал, өндрийн сүлжээний хэмжилт

Сэлэнгэ аймгийн Баруунбүрэн сумаас Төв аймгийн Цээл сум чиглэлийн 109.6 км авто замын дагуух шинээр суулгасан 55 цэг дээр Trimble фирмийн R8 маркийн 2 долгионы GNSS ашиглан GPS-ийн аргаар байрлалын сүлжээний статик хэмжилт 2 цаг хийж зураглалын сүлжээ байгуулсан.

GPS-ын хүлээн авагчаар статик хэмжилт хийхдээ станц дээр дор дурдсан үйлдлүүдийг гүйцэтгэж багажийг тохируулаа. Үүнд:

- Антенныг жинхэнэ хойт зүг рүү 0-10 градусын нарийвчлалтай чиглүүлнэ.
- Багажийг цэг дээр 1 мм-ээс багагүй нарийвчлалтайгаар төвлөрүүлэв.,
- Нэгэн зэрэг хэмжигдэх хиймэл дагуулын хамгийн бага тоо 4
- Хиймэл дагуул хэвтээ тэнхлэгээс дээш байх байрлалын өнцөг 15°
- Хэмжилтийн горим статик
- Хиймэл дагуулын дохио авах интервал 10”

  PDOP- ын хамгийн их зөвшөөрөгдөх утга 4

Цэгүүдийн тэгшитгэн бодолтыг хийхдээ статик хэмжилтийн өгөгдлийг RINEX форматаар бэлдэн авч Trimble Business Center программмаар ITRF 2008 эринд 2005 оны 1-р сарын 1-ний өдрийн солбицлоор бодолтын ажлыг хийж гүйцэтгэсэн.

Зураг 7. Статик хэмжилт эхлүүлж байна /2022.07.05/

Зураг 8. Статик хэмжилт эхлүүлж байна /2022.07.05/

Зураглалын сүлжээний цэгүүдийн байрлалын бүдүүвчийг Хавсралт 3-т, солбицлын жагсаалтыг Хүснэгт 3-т тус тус үзүүлэв.

Хүснэгт 3

Зураглалын сүлжээний цэгүүдийн солбицлын жагсаалт

Д/д	Цэгийн дугаар	Тэгш өнцөгт солбицол /UTM/		Геодезийн солбицол /WGS84/	
		X	Y	B	L
1	8465	5366690.467	523805.564	48° 27' 10.4477"	105° 19' 19.0450"
2	8464	5367993.080	524338.433	48° 27' 52.5617"	105° 19' 45.2616"
3	8463	5369675.682	524994.592	48° 28' 46.9629"	105° 20' 17.5776"
4	8462	5371357.930	524101.116	48° 29' 41.5708"	105° 19' 34.4032"
5	8461	5372723.979	522563.476	48° 30' 26.0180"	105° 18' 19.7438"
6	8460	5373844.721	520894.649	48° 31' 02.5229"	105° 16' 58.6083"
7	8448	5374942.676	519223.221	48° 31' 38.2741"	105° 15' 37.3098"
8	8447	5375435.016	517347.345	48° 31' 54.4161"	105° 14' 05.9181"
9	8446	5376285.779	515345.424	48° 32' 22.1572"	105° 12' 28.4109"
10	8445	5377331.465	513849.291	48° 32' 56.1488"	105° 11' 15.5686"
11	8444	5378957.678	512548.653	48° 33' 48.9148"	105° 10' 12.3004"
12	8443	5380649.914	511335.038	48° 34' 43.8037"	105° 09' 13.2494"
13	8442	5382242.538	510485.683	48° 35' 35.4364"	105° 08' 31.9382"
14	8441	5383745.950	509670.841	48° 36' 24.1737"	105° 07' 52.2817"
15	8440	5385799.926	508996.173	48° 37' 30.7307"	105° 07' 19.4943"
16	8439	5387771.309	509203.226	48° 38' 34.5654"	105° 07' 29.7671"
17	8438	5389462.467	508392.229	48° 39' 29.3766"	105° 06' 50.2567"
18	8437	5390836.510	506865.922	48° 40' 13.9435"	105° 05' 35.7249"
19	8436	5392204.406	505281.922	48° 40' 58.2997"	105° 04' 18.3346"
20	8435	5393856.093	504595.276	48° 41' 51.8107"	105° 03' 44.8175"
21	8434	5395535.370	503616.179	48° 42' 46.2188"	105° 02' 56.9695"
22	8433	5397222.580	502819.072	48° 43' 40.8752"	105° 02' 18.0020"
23	8432	5399127.533	501830.764	48° 44' 42.5817"	105° 01' 29.6518"
24	8431	5400976.842	501233.939	48° 45' 42.4780"	105° 01' 00.4455"
25	8430	5402934.902	500646.459	48° 46' 45.8940"	105° 00' 31.6784"

26	8429	5404526.755	499520.888	48° 47' 37.4474"	104° 59' 36.5154"
27	8428	5405631.535	497946.871	48° 48' 13.2145"	104° 58' 19.3421"
28	8427	5406193.507	496027.960	48° 48' 31.3807"	104° 56' 45.2450"
29	8426	5405622.873	493853.181	48° 48' 12.8368"	104° 54' 58.6432"
30	8425	5405672.232	491949.496	48° 48' 14.3570"	104° 53' 25.3089"
31	8424	5405649.570	490018.352	48° 48' 13.5223"	104° 51' 50.6331"
32	8423	5406490.648	488685.931	48° 48' 40.6785"	104° 50' 45.2258"
33	8422	5408247.152	488268.321	48° 49' 37.5353"	104° 50' 24.5679"
34	8421	5410147.714	489139.101	48° 50' 39.1420"	104° 51' 07.0977"
35	8420	5411528.770	490335.018	48° 51' 23.9387"	104° 52' 05.6592"
36	8419	5412788.565	491906.412	48° 52' 04.8181"	104° 53' 22.6907"
37	8418	5414471.543	492736.987	48° 52' 59.3581"	104° 54' 03.3554"
38	8417	5416025.748	493502.512	48° 53' 49.7213"	104° 54' 40.8569"
39	8416	5417762.505	492887.444	48° 54' 45.9414"	104° 54' 10.5372"
40	8415	5419175.683	491534.707	48° 55' 31.6453"	104° 53' 03.9674"
41	8414	5421200.964	491189.766	48° 56' 37.2157"	104° 52' 46.8575"
42	8413	5423234.528	491132.810	48° 57' 43.0686"	104° 52' 43.8980"
43	8412	5425131.243	490883.852	48° 58' 44.4794"	104° 52' 31.5008"
44	8411	5426300.247	492518.917	48° 59' 22.4158"	104° 53' 51.8657"
45	8409	5428126.233	492671.680	49° 00' 21.5554"	104° 53' 59.2643"
46	8408	5429927.690	492320.820	49° 01' 19.8786"	104° 53' 41.8706"
47	8407	5431890.478	492804.652	49° 02' 23.4625"	104° 54' 05.5695"
48	8406	5433611.586	491886.105	49° 03' 19.1576"	104° 53' 20.1994"
49	8405	5435555.383	491701.408	49° 04' 22.0963"	104° 53' 10.9553"
50	8404	5437513.492	491564.602	49° 05' 25.5004"	104° 53' 04.0649"
51	8403	5439185.637	490362.917	49° 06' 19.5869"	104° 52' 04.6684"
52	8402	5440688.615	489007.385	49° 07' 08.1767"	104° 50' 57.6622"
53	8401	5441893.936	487575.968	49° 07' 47.1109"	104° 49' 46.9076"
54	8400	5443455.744	486473.584	49° 08' 37.6036"	104° 48' 52.3196"
55	8410	5444988.536	485857.991	49° 09' 27.1904"	104° 48' 21.7396"

Байрлалын сүлжээний хэмжилт хийх явцад Орхон голын гүүрний зураг төсөл, барилга угсралтад зориулан өмнө суулгасан геодезийн 2 ширхэг хатуу цэгийг хэмжсэн.

Хүснэгт 4

Гүүрний цэгүүдийн солбицол өндрийн жагсаалт

Цэгийн нэр	Тэгш өнцөгт солбицол /UTM/		Өндөр H /м/	Геодезийн солбицол /WGS84/	
	X	Y		B	L
1	5423672.136	490950.546	775.877	48° 57' 57.231"	104° 52' 34.899"
2	5423872.847	490897.832	775.622	48° 58' 03.728"	104° 52' 32.290"

Зураг 9,10. Гүүрний ойролцоох геодезийн цэгүүд

Зураглалын сүлжээний цэгүүдийг өндөртэй болгохын тулд Сэлэнгэ аймгийн Баруунбүрэн сумын төвд орших 7124, Төв аймгийн Цээл сумын төвд орших GPS-5040 цэгүүдийг тулгуур болгон ашиглаж III ангийн нивелирдлэг хийсэн.

Хэмжилтэд Герман улсын GEOMAX фирмийн ZDL700 маркийн тоон нивелир, 3 метрийн RAB код бүхий рейкийг ашиглан хэмжилтийг хийж гүйцэтгэв.

Нивелирдлэгийн III ангийн хэмжилтийг нэг чиглэлд мөрийн зөрүүг станц дээр 2 метр, секцэндээ 5 метрээс ихгүй, мөрийн хамгийн их урт 75 метр, рейкний хамгийн доод харах хуваарийг 0.3 метрээс хэтрүүлэхгүй байх техникийн нөхцөлтэйгөөр утаа униар, зэрэглээ, салхигүй тогтуун байх үед хэмжилтийг хийж гүйцэтгэв.

Хэмжилтийн зөвшөөрөгдөх алдааг fh=±10мм√Lкм томьёогоор тооцож хэмжилтийн зөрүү зөвшөөрөгдөх хэмжээндээ гарсан тул өндөржилтийн засварыг нүүлтийн урт, станцын тооноос хамааруулан пропорционалаар тарааж тэгшитгэн бодов. L- нүүлтийн урт (км)

Зураг 11. III ангийн нивелирдлэг хийж байна /2022.07.07/

Зураг 12. III ангийн нивелирдлэг хийж байна /2022.07.07/

Зураг 13. III ангийн нивелирдлэг хийж байна /2022.07.07/

Нивелирдлэгийн сүлжээний бүдүүвчийг Хавсралт 4-т, өндрийн сүлжээний цэгүүдийн тэгшитгэн бодолтын жагсаалтыг Хүснэгт 4-д тус тус үзүүлэв.

Хүснэгт 4

Нивелирдлэгийн хэмжилтийн өндөржилтийн хүснэгт

Сэлгэцийн дугаар	Марк, реперийн дугаар	Сэлгэцийн урт, км	Хэмжсэн өндөржилт			Зөрүү		засвар, мм	засварласан өндөржилт, h	Өндөр, H (м)
			шууд, h (м)	урвуу, h (м)	дундаж, h (м)	бодсон, d (мм)	зөвшөөрөгдөх хэмжээ			
	GPS-7124									**902.654**
1		1.1	4.272	-4.273	4.272	-1	10.5	0	4.272	
	8410									906.926
2		1.7	-15.949	15.947	-15.948	-2	13.0	-1	-15.949	
	8400									890.977
3		1.92	0.673	-0.673	0.673	0	13.9	0	0.673	
	8401									891.650
4		1.91	-14.423	14.426	-14.424	3	13.8	-1	-14.425	
	8402									877.225
5		2.04	-7.383	7.385	-7.384	2	14.3	0	-7.384	
	8403									869.841
6		2.08	-22.383	22.387	-22.385	4	14.4	-1	-22.386	
	8404									847.455
7		1.98	-12.652	12.654	-12.653	2	14.1	-1	-12.654	
	8405									834.801
8		1.98	-5.253	5.253	-5.253	0	14.1	0	-5.253	
	8406									829.548
9		1.96	-5.936	5.941	-5.938	5	14.0	0	-5.938	
	8407									823.610
10		2.03	62.705	-62.699	62.702	6	14.2	-1	62.701	
	8408									886.311
11		1.85	-27.182	27.181	-27.182	-1	13.6	-1	-27.183	
	8409									859.128
12		2.02	-49.182	49.184	-49.183	2	14.2	-1	-49.184	
	8411									809.944
13		1.92	-36.941	36.94	-36.940	-1	13.9	-1	-36.941	
	8412									773.003
14		2.05	8.827	-8.831	8.829	-4	14.3	0	8.829	
	8413									781.832
15		2.07	54.600	-54.602	54.601	-2	14.4	-1	54.600	
	8414									836.432
16		1.96	66.364	-66.366	66.365	-2	14.0	-1	66.364	

	8415									902.796
17		1.85	87.596	-87.599	87.598	-3	13.6	-1	87.597	
	8416									990.393
18		1.74	6.044	-6.043	6.044	1	13.2	0	6.044	
	8417									996.437
19		1.89	-8.460	8.461	-8.46	1	13.7	0	-8.460	
	8418									987.977
20		2.03	29.574	-29.574	29.574	0	14.2	-1	29.573	
	8419									1017.550
21		1.84	-32.902	32.904	-32.903	2	13.6	-1	-32.904	
	8420									984.646
22		2.12	-95.865	95.860	-95.862	-5	14.6	-1	-95.863	
	8421									888.783
23		1.82	-34.864	34.863	-34.864	-1	13.5	-1	-34.865	
	8422									853.918
24		1.59	-3.846	3.846	-3.846	0	12.6	0	-3.846	
	8423									850.072
25		1.94	21.766	-21.768	21.767	-2	13.9	-1	21.766	
	8424									871.838
26		1.92	20.829	-20.825	20.827	4	13.9	-1	20.826	
	8425									892.664
27		2.26	33.790	-33.792	33.791	-2	15.0	-1	33.790	
	8426									926.454
28		2.02	-51.703	51.707	-51.705	4	14.2	-1	-51.706	
	8427									874.748
29		1.94	-2.621	2.621	-2.621	0	13.9	0	-2.621	
	8428									872.127
30		1.96	-1.155	1.150	-1.152	-5	14.0	0	-1.152	
	8429									870.975
31		2.06	10.650	-10.651	10.65	-1	14.4	-1	10.649	
	8430									881.624
32		1.95	10.431	-10.427	10.429	4	14.0	-1	10.428	
	8431									892.052
33		2.15	-10.666	10.667	-10.666	1	14.7	-1	-10.667	
	8432									881.385
34		1.88	-2.088	2.086	-2.087	-2	13.7	0	-2.087	
	8433									879.298
35		1.87	10.792	-10.794	10.793	-2	13.7	-1	10.792	
	8434									890.090
36		1.95	6.372	-6.371	6.372	1	14.0	0	6.372	
	8435									896.462
37		1.79	30.637	-30.640	30.638	-3	13.4	-1	30.637	
	8436									927.099
38		2.12	-1.806	1.812	-1.809	6	14.6	0	-1.809	
	8437									925.290
39		2.06	2.306	-2.307	2.306	-1	14.4	0	2.306	
	8438									927.596
40		1.88	5.335	-5.339	5.337	-4	13.7	0	5.337	

	8439									932.933
41		1.99	7.452	-7.450	7.451	2	14.1	0	7.451	
	8440									940.384
42		2.17	5.319	-5.313	5.316	6	14.7	0	5.316	
	8441									945.700
43		1.72	23.486	-23.488	23.487	-2	13.1	-1	23.486	
	8442									969.186
44		1.81	-2.434	2.438	-2.436	4	13.5	0	-2.436	
	8443									966.750
45		2.09	3.370	-3.369	3.370	1	14.5	0	3.370	
	8444									970.120
46		2.09	13.297	-13.300	13.298	-3	14.5	-1	13.297	
	8445									983.417
47		1.83	-11.127	11.127	-11.127	0	13.5	-1	-11.128	
	8446									972.289
48		2.18	18.688	-18.690	18.689	-2	14.8	-1	18.688	
	8447									990.977
49		1.95	17.371	-17.374	17.372	-3	14.0	-1	17.371	
	8448									1008.348
50		2.01	-6.188	6.190	-6.189	2	14.2	0	-6.189	
	8460									1002.159
51		2.02	9.437	-9.441	9.439	-4	14.2	-1	9.438	
	8461									1011.597
52		2.06	24.091	-24.095	24.093	-4	14.4	-1	24.092	
	8462									1035.689
53		1.91	68.912	-68.914	68.913	-2	13.8	-1	68.912	
	8463									1104.601
54		1.81	-31.102	31.103	-31.102	1	13.5	-1	-31.103	
	8464									1073.498
55		1.41	-15.108	15.110	-15.109	2	11.9	-1	-15.110	
	8465									1058.388
56		0.39	0.856	-0.857	0.856	-1	6.2	0	0.856	
	GPS-5040									**1059.244**
		106.64			156.624		103	-34	156.590	156.590

Өндөржилт (онол)	***156.590***
Өндөржилт (хэмжсэн)	***156.624***
Хэмжилийн алдаа	***0.034***
Зөвшөөрөгдөх хэмжээ	***0.103***

ГУРАВ. БАЙР ЗҮЙН ЗУРАГЛАЛ

3.1 Замын зурвасын дагуу гүйцэтгэсэн 1:2000-ны зураглал

Зураглалын хэмжилтийг “1:5000, 1:2000, 1:1000, 1:500-ны масштабтай байр зүйн зураглалын ажлын заавар” /ГЗНД 01.85.03/-ын дагуу хийж гүйцэтгэв.

1:2000-ны масштабтай байр зүйн зураглалын хээрийн хэмжилтийг газрын хэмжилтийн аргаар Баруунбүрэн-Орхонтуул-Цээл чиглэлийн нийт 109.6 км авто замын трассын дагуу 100м-ийн өргөн зурвастайгаар 1096 га талбайд хийж гүйцэтгэлээ.

Байр зүйн зурагт үзүүлэх шаардлагатай газрын гадаргын элементүүд, хүний гараар бүтсэн объект барилга байшин, инженерийн байгууламж, зам талбай, хашаа, цахилгаан шугам, тариалангийн талбай, шилэн кабель, цахилгааны утасны зам хөндлөн гарсан унжилт болон бусад объектуудыг зохих нарийвчлалаар хэмжиж кодлон TRIMBLE ACCESS программмын тусламжтайгаар компьютерт шилжүүлэн боловсруулалт хийхэд бэлэн болгосон болно.

Зураглалын хэмжилтийн ажилд Trimble фирмийн R8 маркийн 2 долгионы GNSS багаж ашиглан байрлалын хувьд UTM-48N(WGS84) солбицлын системд, өндрийн хувьд Балтын тэнгисийн өндрийн тогтолцоонд зураглав.

Байр зүйн зураглалын хээрийн хэмжилт хийх үеийн зургуудыг хавсаргав.

Зураг 14. Тариалангийн талбайн пикет авч байна /2022.07.07/

Зураг 15. Цахилгааны шон хэмжиж байна /2022.07.07/

Зураг 16. Гэрлийн шон хэмжиж байна /2022.07.07/

Зураг 17. Зурвасын дагуу пикет авч байна /2022.07.07/

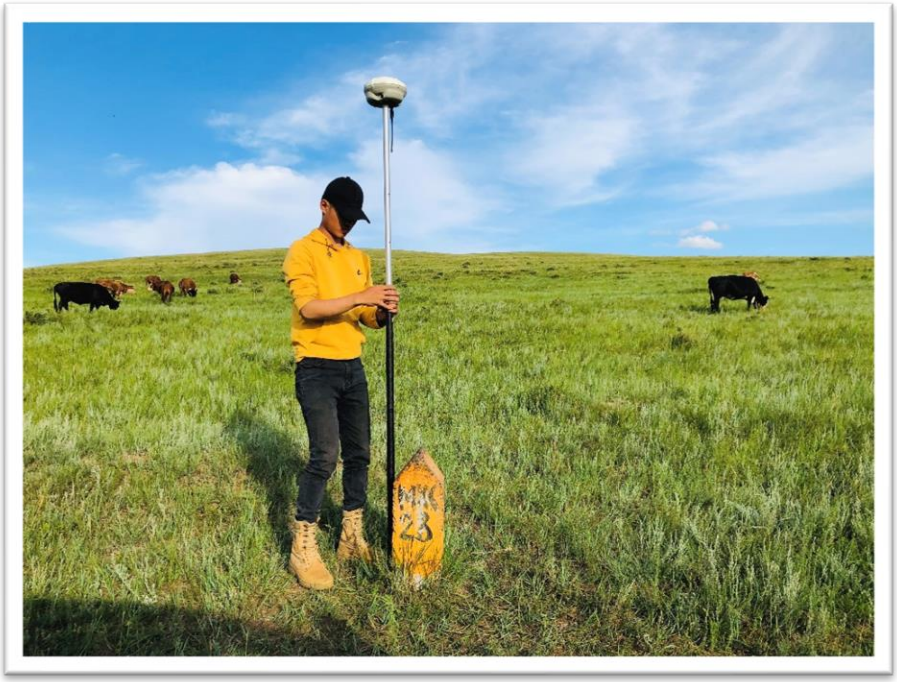

Зураг 18. Шилэн кабелийн шон хэмжиж байна /2022.07.21/

3.2 Гүүр, уулзварын хэсгийн 1:500-ны зураглал

Захиалагчаас ирүүлсэн хүсэлтийн дагуу 2022 оны 7 дугаар сарын 17-22-ны өдрүүдэд Сэлэнгэ аймгийн Баруунбүрэн сум, Эрдэнэт-Дархан чиглэлийн хатуу хучилттай авто замтай нийлэх хэсэг (Бургалтай), Орхонтуул сум, Орхон гол дээгүүр шинээр баригдаж байгаа төмөр бетон гүүрний хэсэг, Төв аймаг Цээл сум трассын төгсгөл гэсэн 3 хэсэгт нийт 33.7 га талбайд 1:500-ны масштабтай байр зүйн зураглалын хэмжилтийг “Агаарын зураглалын ажлын заавар” /БД 11-113-13/-ын дагуу AUTEL Robotic фирмийн EVO II RTK series маркийн нисгэгчгүй нисэх төхөөрөмж ашиглан хийж гүйцэтгэв.

Нислэг үйлдсэн AUTEL Robotic, EVO II RTK series нисгэгчгүй нисэх төхөөрөмжийн техникийн үзүүлэлтийг товч хэлбэрээр Хүснэгт 5-д үзүүлэв.

Хүснэгт 5

Үзүүлэлт	DJI Phantom 4Pro
Жин	1.237 кг
Нислэгийн хурд:	50 км/цаг-72км/цаг
Нислэгийн хугацаа	36 минут (max)
Нислэгийн өндөр:	150 м
Линз	13 мм

Нислэгийн өмнөх төлөвлөлтийн үед агаарын зургийн хөндлөн болон дагуугийн давхцал 80 хувь, нислэгийн өндөр 150 м байхаар хэсэг тус бүрд 2 удаагийн нислэг үйлдэхээр төлөвлөсөн бөгөөд нислэгийн нарийвчлал, хэмжилт хийх талбайн хил хязгаар, нислэгийн хугацаа, салхины чиглэл, нислэгийн хөөрөх буух солбицол чиглэл зэргийг тусгасан бөгөөд онгоцны гар удирдлага дээр урьдчилан загварчлал хийж баталгаажуулан, нисгэгчгүй нисэх төхөөрөмжийн санах ойд сануулсан.

Уг нисгэгчгүй нисэх төхөөрөмж нь GNSS-ийн байнгын ажиллагаатай станцуудтай холбогдож, бодит агшны буюу RTK хэмжилт хийдгээрээ онцлог давуу талтай тул газрын таних цэг (маркировка) байгуулах шаардлагагүй бөгөөд харин агаарын зураг дээр тод харагдах объектуудыг хяналтын цэгээр сонгож, уг цэгүүдийн солбицол, өндрийг GPS-ээр хэмжиж тодорхойлсон.

Зураг 19. Хашааны булан байна /2021.07.20/

Зураг 20. Хашааны булан хэмжиж байна /2021.07.20/

ДӨРӨВ. СУУРИН БОЛОВСРУУЛАЛТ

4.1 Агаарын зургийн боловсруулалт

Сэлэнгэ аймгийн Баруунбүрэн сум, Эрдэнэт-Дархан чиглэлийн хатуу хучилттай авто замтай нийлэх хэсэг (Бургалтай), Орхонтуул сум, Орхон гол дээгүүр шинээр баригдаж байгаа төмөр бетон гүүрний хэсэг, Төв аймаг Цээл сум трассын төгсгөл гэсэн 3 хэсэгт хийгдсэн агаарын зураглалын тоон боловсруулалтын ажилд Pix4D Mapper, Agisoft PhotoScan Professional программуудыг ашигласан бөгөөд энэхүү программ нь тоон зургийн фотограмметрийн боловсруулалт хийж, газарзүйн мэдээллийн системд хэрэглэгдэх өндөр нарийвчлалтай 3 хэмжээст орон зайн мэдээ үүсгэдэг бие даасан программ юм. Фотограмметрийн триангуляци, цэгэн үүл (засварлах болон ангилах), газрын гадаргуун тоон загвар (DSM/ DTM), түүнийг экспорт хийж гаргах, газарзүйн холболт хийгдсэн ортомозайк зураг гаргах гэсэн функцуудтай. Нислэгийн үзүүлэлт болон боловсруулалтын дараалал нь дараах байдалтай байна. Үүнд:

1. Хэмжилтийн талбайн нислэгийн тухай үндсэн мэдээллийн үр дүнг тодорхойлох.
   - Нислэгийн зураг авалтын үзүүлэлт
   - Камерын дотоод чиглүүлгийн засварын үзүүлэлт
   - Камерын нислэгийн үеийн байрлалын үзүүлэлт
   - Гадаргуугийн хяналтын цэгийн үзүүлэлт
   - Гадаргуугийн өндрийн тоон загвар /DEM/
2. Талбай доторх хяналтын цэгүүдийг ашиглан агаарын зураг бүрийн чиглүүлгийн элементүүд болох зургийн төвийн 3 хэмжээст солбицол (X, Y, Z) болон гурван тэнхлэгийн дагуух өнцгүүд (Omega, Pi, Kappa) тооцоолох /absolute orientation/.
3. Агаарын зургийг TIFF форматаар тоон хэлбэрт хөрвүүлж гадаад чиглүүлгийн элементийг оруулснаар стерео хос зургууд үүсэх ба уг хос зургаас газрын гадаргын тоон модель (DTM)-ийг үүсгэнэ.

4.1.1 Газрын гадаргын тоон загвар үүсгэх (DEM)

Үүссэн гадаргын торын цэгүүдийг ашиглан хаялбар зуруулсны дараа шалгаж тухайн үүсгэсэн хаялбарыг ашиглан алдаатай үүссэн цэгүүд болон газрын гадаргаас бусад объект дээр үүссэн цэгүүдийг засварлаж, газрын гадаргын тоон загвар (DEM)-ыг 3 хэмжээст тоон өгөгдөл болгон хадгална.

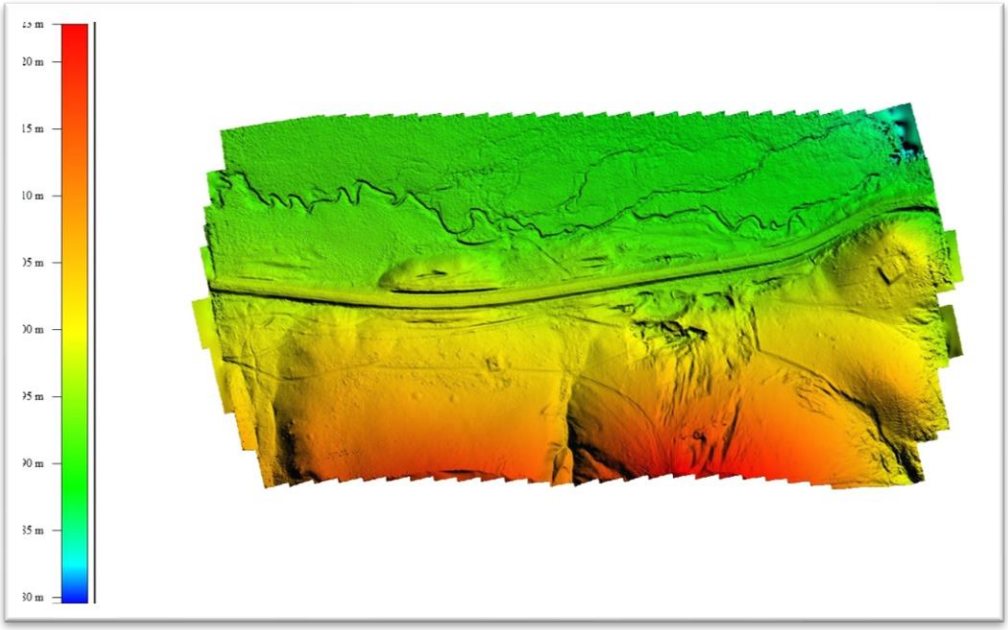

Зураг 21. Бургалтай хэсгийн газрын гадаргын тоон загвар

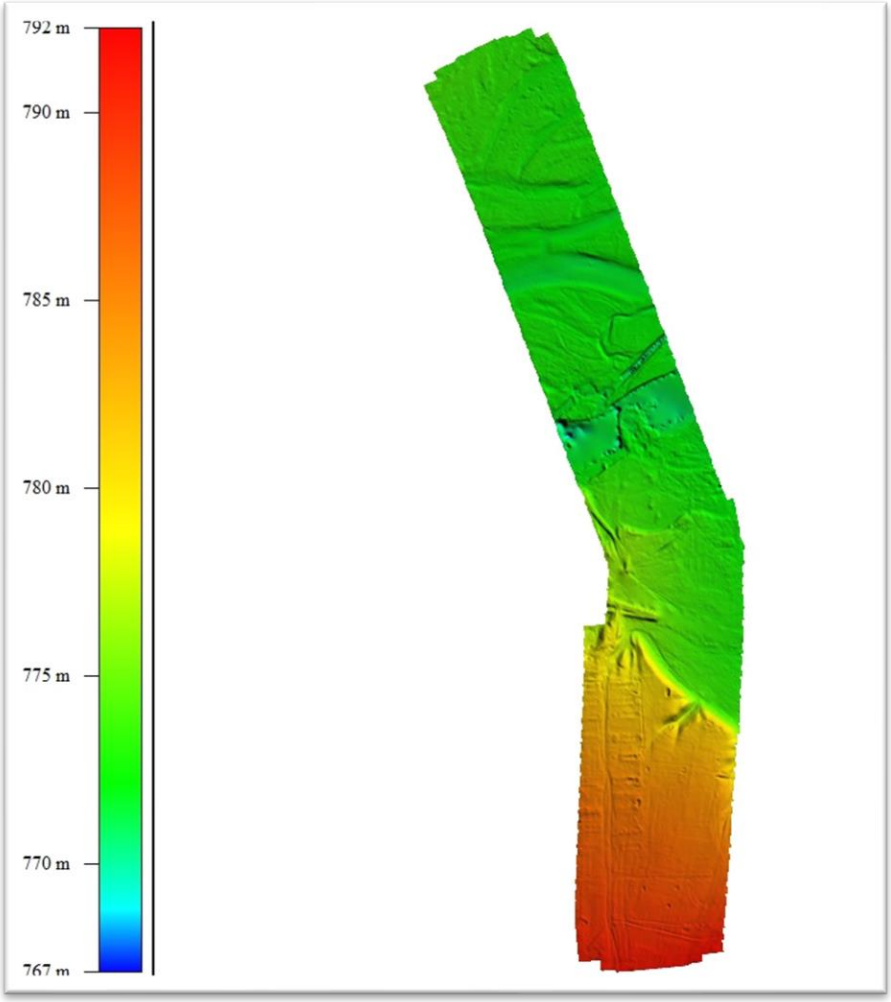

Зураг 22. Орхонтуул хэсгийн газрын гадаргын тоон загвар

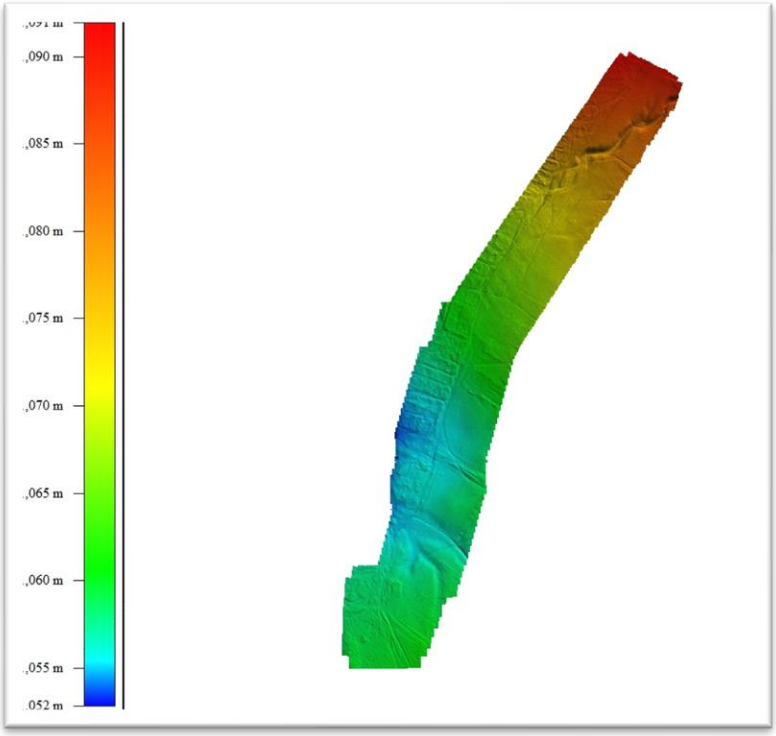

Зураг 23. Цээл хэсгийн газрын гадаргын тоон загвар

4.1.2 Ортофото зураг үүсгэх

Тоон фотограмметрийн боловсруулалтын эцсийн үр дүн болох гадаргын ортофото зургийг үүсгэв. Ийнхүү үүсгэсэн ортофото зураг нь төвийн проекцын болон өндрийн гажилтгүй тул уг зураг дээр зай хэмжээ болон солбицол тодорхойлох зэрэгт шууд ашиглах боломжтой юм.

Зураг 24. Бургалтай хэсгийн ортофото зураг

Зураг 25. Бургалтай хэсгийн ортофото зураг

Зураг 26. Цээл хэсгийн ортофото зураг

4.2 Байр зүйн зургийн боловсруулалт

Гүүр, уулзварын хэсгийн 1:500-ны масштабтай байр зүйн зургийг газрын гадаргын тоон загвар (DEM) болон ортофото зураг ашиглан, замын трассын дагуух 1:2000-ны масштабтай байр зүйн зургийг хээрийн хэмжилтийн тоон өгөгдөл тус бүрийг ашиглан боловсруулалтыг хийсэн.

Боловсруулалтын ажилд Trimble Business Center 5.0, AutoCAD 2021, AutoCAD CIVIL 3D 2021, программуудыг ашигласан бөгөөд эцэст нь Захиалагчийн шаардлагын дагуу AutoCAD2000-ийн (.dwg) форматад хөрвүүлж бэлтгэлээ.

Хэмжигдсэн объектуудыг Монгол улсад мөрдөж байгаа “1:5000, 1:2000, 1:1000, 1:500-ны масштабтай байр зүйн зураглалын таних тэмдгийн эмхэтгэл”/УГЗЗГ, 2001 он/–ийн дагуу байр зүйн зурагт зориулсан тусгайлсан тэмдэгтүүдийг ашиглан зураглав. Хаялбарын үеийн өндрийг 0.5 метрээр татсан болно.

Олон өнцөгт болон шугаман мэдээллийг Polyline төрлөөр зурж, текстэн бичиглэлийг “Arial” фондоор бичлээ.

Газар дээрх биет юмсыг дараах давхаргуудад ангилан оруулав. Үүнд:

Хүснэгт 6

Д/д	Объектын ангилал	Давхаргын нэр
1	Зураглалын сүлжээний цэг	003
2	Байшин, барилга	013
3	Сүүдрэвч	058
4	Зар сурталчилгааны самбар	060
5	Бэхэлгээгүй шороон далангийн дээд амсар	084
6	Шатахуун түгээх станц	096
7	Аянга зайлуулагч	109
8	Цахилгаан гэрлийн шон	110
9	Замын тэмдэг	111
10	Төмөр татангитай өндөр хүчдэлийн цахилгаан дамжуулах шугам	115_1
11	Өндөр хүчдэлийн цахилгаан дамжуулах шугам	115_3
12	Нам хүчдэлийн цахилгаан дамжуулах шугам	115_5
13	Шилэн кабель	133_1
14	Малын хашаа	152
15	Төмөр зам	155
16	Засмал зам	188
17	Шороон зам	193

18	Гол	237
19	Ус зайлуулах хоолой	323_3
20	Тодруулсан хаялбар	329_1
21	Үндсэн хаялбар	329_2
22	Хаялбарын бичиглэл	329_7
23	Пикет цэг	330
24	Жалга	349
25	Ой, мод	389
26	Тариалангийн талбай	417_1
27	Чулуу, төмөр, бетон хашаа	473
28	Төмөр хашаа	474_1
29	Модон хашаа	475
30	Төмөр утсан хашаа	476
31	Хайс	477
32	Өндрийн тоот	494_2
33	Далангийн доод ёроол	506
34	Бүх текстэн бичиглэл	text
35	Тоглоомын талбай	Huuhed_togl
36	Замын тэнхлэгийн пикет	Trass_pik
37	Цахилгаан дамжуулах шугамын утасны унжилт	Unjilt_nam

ТАВ. ХҮЛЭЭЛГЭН ӨГСӨН МАТЕРИАЛ

Суурин боловсруулалтын ажлын дараа ерөнхий гүйцэтгэгчид дараах материалыг хүлээлгэн өглөө. Үүнд:

- 1:2000-ны масштабтай байр зүйн зургийн файл /*.dwg, *.xml форматаар/,
- 1:500-ны масштабтай байр зүйн зургийн файл /*.dwg, *.xml форматаар/,
- Техникийн тайлан /Монгол хэлээр 3 хувь үйлдэж 2 хувийг ерөнхий гүйцэтгэгчид хүлээлгэн өглөө/

ХАВСРАЛТ 1
АЖЛЫН ТАЛБАЙН БҮДҮҮВЧ

Ажлын талбайн ерөнхий бүдүүвч

Бүдүүвч үйлдсэн:
Топсүрвэй ХХК-ийн инженер Б.Буяннэмэх

ХАВСРАЛТ 2
ЦЭГ ТЭМДЭГТИЙН ХУВИЙН ХЭРЭГ

ГЕОДЕЗИЙН БАЙНГЫН ЦЭГ ТЭМДЭГТИЙН ХУВИЙН ХЭРЭГ

Дугаар 1

1.	Цэгийн нэр	***ГЦТ-8410***	2.	Төвийн дугаар	***8410***
3.	Трапецийн дугаар (1:100 000)	***M-48-102***	4.	Сүлжээний төрөл	***GPS***
5.	Байршил (аймаг, сум, дүүрэг, хороо)	***Сэлэнгэ аймаг, Баруунбүрэн сум***			
6.	Солбицол	X=**5444988.536**	Y=**485857.991**	B=**49° 09' 27.1904"**	L=**104° 48' 21.7396"**

7. Цэгийн фото зураг

Холоос	Ойроос

8. Байршлын тухай тэмдэглэл: *Сэлэнгэ аймгийн Баруунбүрэн сумаас Орхон аймгийн Жаргалант сум орох авто замаас зүүн урагш 161 м, Сэлэнгэ аймгийн Баруунбүрэн сумаас Төв аймгийн Цээл сум чиглэлийн авто замын трассын 0+340 пикетээс зүүн хойш 59 метрт байрлана.*

9. Байршлын тойм зураг	10. Төв цэгийн хэлбэр
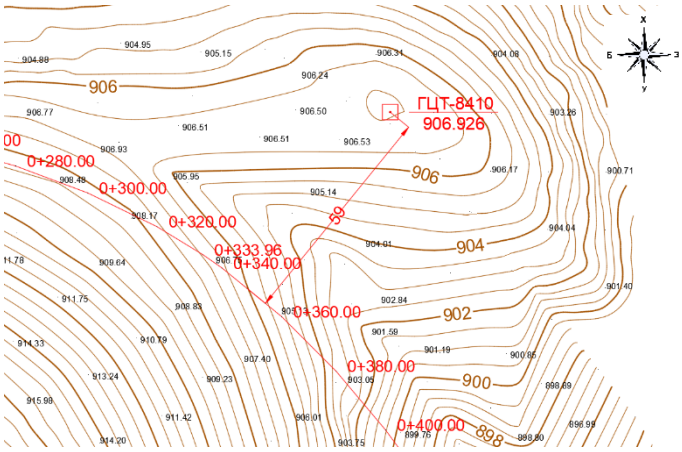	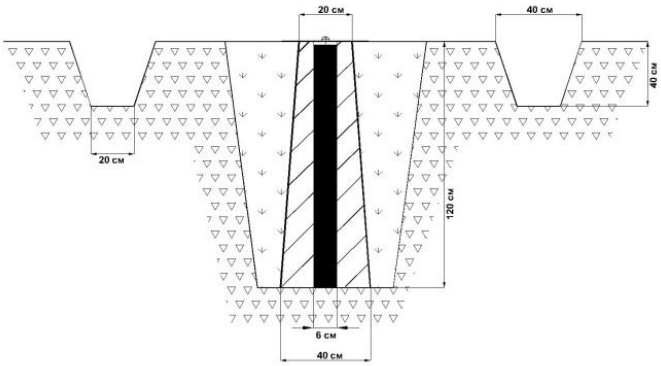

11. а. Судалгаа б. Шинээр суулгасан (өмнөх дугаарыг дугуйлна)

12. Огноо: *2022 оны 07-р сарын 02-ны өдөр*

13. Хувийн хэрэг хөтөлсөн: *Инженер Г. Өнөбат*

Байгууллага: *"Топ сүрвэй" ХХК*

ГЕОДЕЗИЙН БАЙНГЫН ЦЭГ ТЭМДЭГТИЙН ХУВИЙН ХЭРЭГ

Дугаар 2

1.	Цэгийн нэр	***ГЦТ-8400***	2.	Төвийн дугаар	***8400***
3.	Трапецийн дугаар (1:100 000)	***M-48-102***	4.	Сүлжээний төрөл	***GPS***
5.	Байршил (аймаг, сум, дүүрэг, хороо)	***Сэлэнгэ аймаг, Баруунбүрэн сум***			
6.	Солбицол	X=**5443455.744**	Y=**486473.584**	B=**49° 08' 37.6036"**	L=**104° 48' 52.3196"**

7. Цэгийн фото зураг

холоос	ойроос

8. Байршлын тухай тэмдэглэл: *Сэлэнгэ аймгийн Баруунбүрэн сумаас Төв аймгийн Цээл сум чиглэлийн авто замын трассын 2+100 пикетээс зүүн хойш 62 метрт байрлана.*

9. Байршлын тойм зураг	10. Төв цэгийн хэлбэр
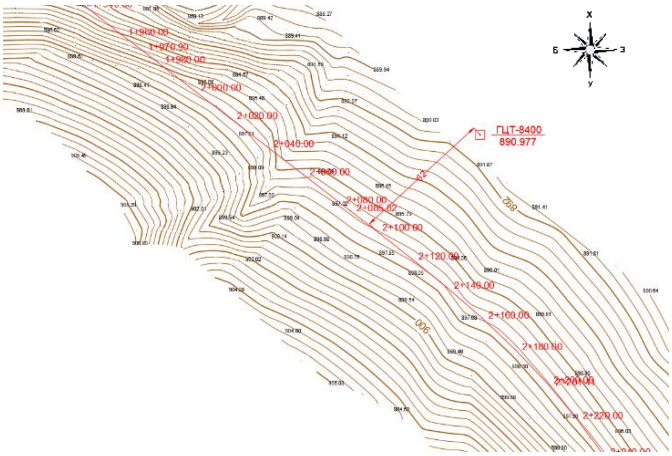	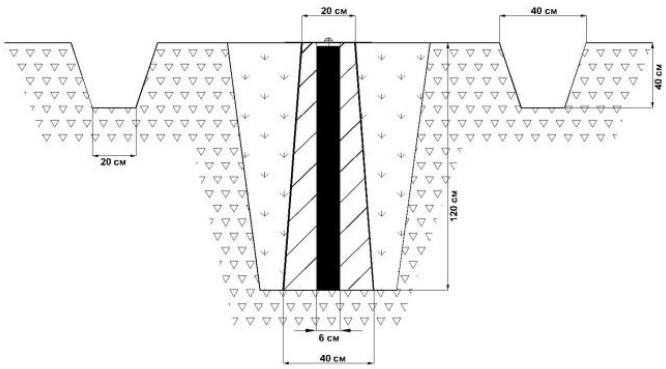

11. а. Судалгаа б. Шинээр суулгасан (өмнөх дугаарыг дугуйлна)

12. Огноо: *2022 оны 07-р сарын 02-ны өдөр*

13. Хувийн хэрэг хөтөлсөн: *Инженер Г. Өнөбат*

Байгууллага: *“Топ сүрвэй” ХХК*

ГЕОДЕЗИЙН БАЙНГЫН ЦЭГ ТЭМДЭГТИЙН ХУВИЙН ХЭРЭГ

Дугаар 3

1.	Цэгийн нэр	***ГЦТ-8401***	2.	Төвийн дугаар	***8401***
3.	Трапецийн дугаар (1:100 000)	***M-48-102***	4.	Сүлжээний төрөл	***GPS***
5.	Байршил (аймаг, сум, дүүрэг, хороо)	***Сэлэнгэ аймаг, Баруунбүрэн сум***			
6.	Солбицол	X=**5441893.936**	Y=**487575.968**	B=**49° 07' 47.1109"**	L=**104° 49' 46.9076"**

7. Цэгийн фото зураг

холоос	ойроос

8. Байршлын тухай тэмдэглэл: *Сэлэнгэ аймгийн Баруунбүрэн сумаас Төв аймгийн Цээл сум чиглэлийн авто замын трассын 4+040 пикетээс зүүн хойш 64 метрт байрлана.*

9. Байршлын тойм зураг	10. Төв цэгийн хэлбэр
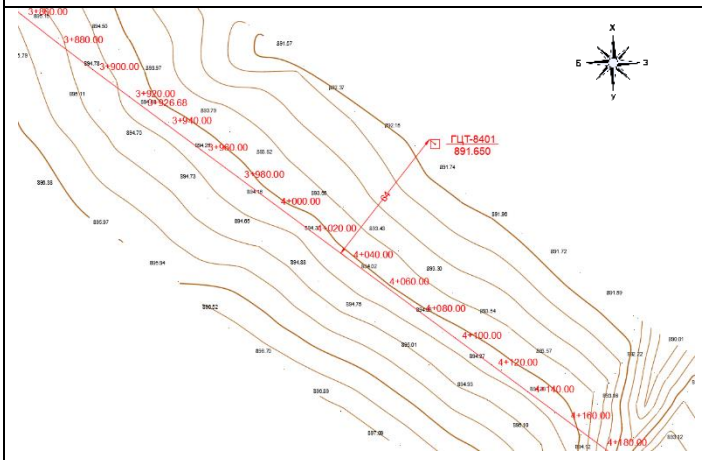	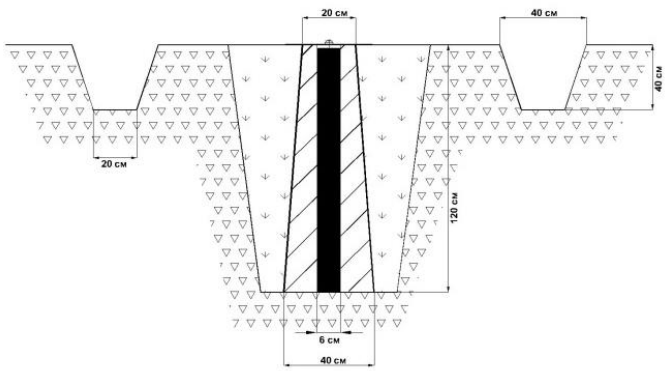

11. а. Судалгаа б. Шинээр суулгасан (өмнөх дугаарыг дугуйлна)

12. Огноо: *2022 оны 07-р сарын 02-ны өдөр*

13. Хувийн хэрэг хөтөлсөн: *Инженер Г. Өнөбат*

Байгууллага: *“Топ сүрвэй” ХХК*

ГЕОДЕЗИЙН БАЙНГЫН ЦЭГ ТЭМДЭГТИЙН ХУВИЙН ХЭРЭГ

Дугаар 4

1.	Цэгийн нэр	***ГЦТ-8402***	2.	Төвийн дугаар	***8402***
3.	Трапецийн дугаар (1:100 000)	***M-48-102***	4.	Сүлжээний төрөл	***GPS***
5.	Байршил (аймаг, сум, дүүрэг, хороо)	***Сэлэнгэ аймаг, Баруунбүрэн сум***			
6.	Солбицол	X=**5440688.615**	Y=**489007.385**	B=**49° 07' 08.1767"**	L=**104° 50' 57.6622"**

7. Цэгийн фото зураг

холоос	ойроос

8. Байршлын тухай тэмдэглэл: *Сэлэнгэ аймгийн Баруунбүрэн сумаас Төв аймгийн Цээл сум чиглэлийн авто замын трассын 5+900 пикетээс зүүн хойш 91 метрт байрлана.*

9. Байршлын тойм зураг	10. Төв цэгийн хэлбэр
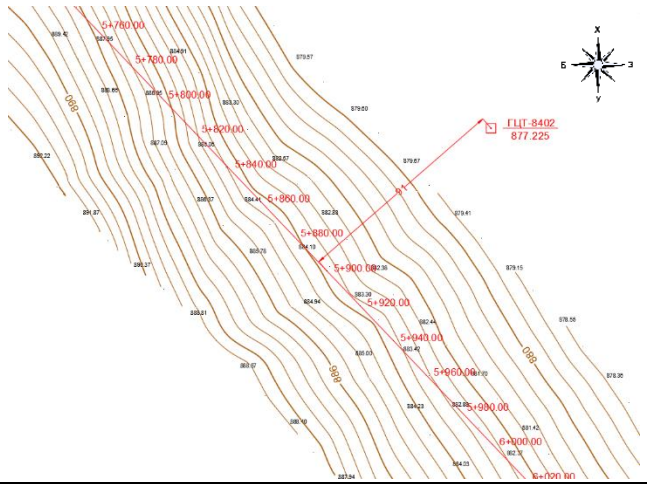	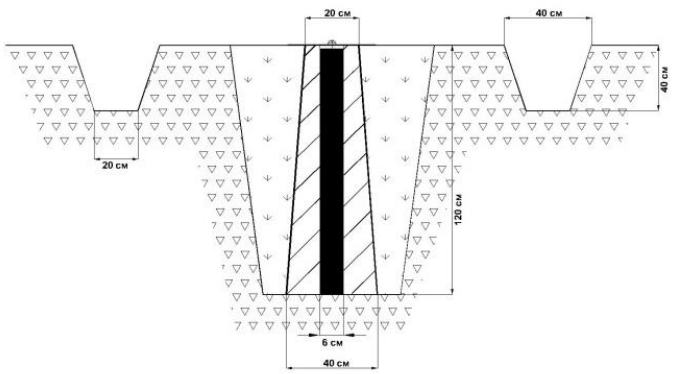

11. а. Судалгаа б. Шинээр суулгасан (өмнөх дугаарыг дугуйлна)

12. Огноо: *2022 оны 07-р сарын 02-ны өдөр*

13. Хувийн хэрэг хөтөлсөн: *Инженер Г. Өнөбат*

Байгууллага: *“Топ сүрвэй” ХХК*

ГЕОДЕЗИЙН БАЙНГЫН ЦЭГ ТЭМДЭГТИЙН ХУВИЙН ХЭРЭГ

Дугаар 5

1.	Цэгийн нэр	***ГЦТ-8403***		2. Төвийн дугаар	***8403***
3.	Трапецийн дугаар (1:100 000)	***M-48-102***		4. Сүлжээний төрөл	***GPS***
5.	Байршил (аймаг, сум, дүүрэг, хороо)	***Сэлэнгэ аймаг, Баруунбүрэн сум***			
6.	Солбицол	X=**5439185.637**	Y=**490362.916**	B=**49° 06' 19.5869"**	L=**104° 52' 04.6684"**

7. Цэгийн фото зураг

холоос	ойроос

8. Байршлын тухай тэмдэглэл: *Сэлэнгэ аймгийн Баруунбүрэн сумаас Төв аймгийн Цээл сум чиглэлийн авто замын трассын 7+920 пикетээс зүүн хойш 75 метрт байрлана.*

9. Байршлын тойм зураг	10. Төв цэгийн хэлбэр
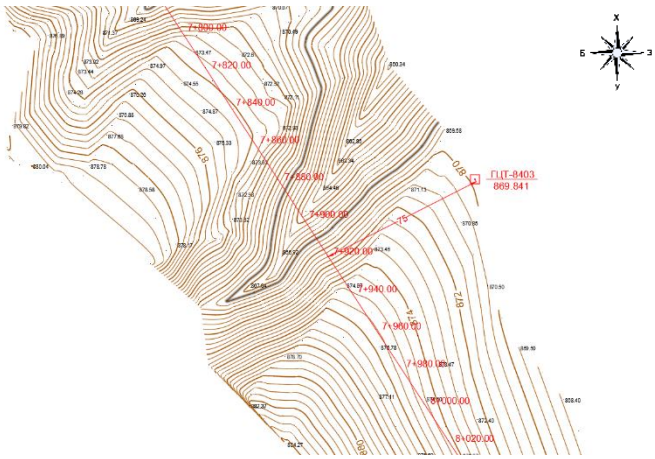	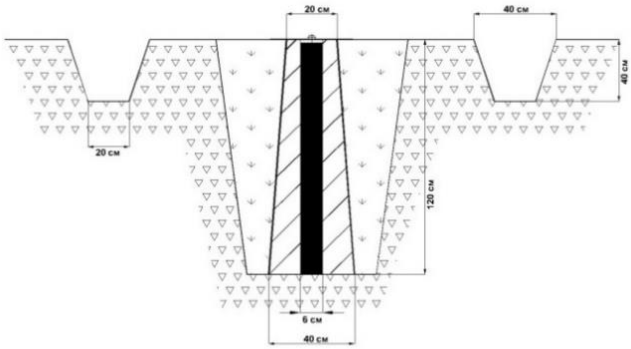

11. а. Судалгаа б. Шинээр суулгасан (өмнөх дугаарыг дугуйлна)

12. Огноо: *2022 оны 07-р сарын 02-ны өдөр*

13. Хувийн хэрэг хөтөлсөн: *Инженер Г. Өнөбат*

Байгууллага: *“Топ сүрвэй” ХХК*

ГЕОДЕЗИЙН БАЙНГЫН ЦЭГ ТЭМДЭГТИЙН ХУВИЙН ХЭРЭГ

Дугаар 6

1.	Цэгийн нэр	***ГЦТ-8404***	2.	Төвийн дугаар	***8404***
3.	Трапецийн дугаар (1:100 000)	***M-48-102***	4.	Сүлжээний төрөл	***GPS***
5.	Байршил (аймаг, сум, дүүрэг, хороо)	***Сэлэнгэ аймаг, Баруунбүрэн сум***			
6.	Солбицол	X=**5437513.492**	Y=**491564.602**	B=**49° 05' 25.5004"**	L=**104° 53' 04.0649"**

7. Цэгийн фото зураг

холоос	ойроос

8. Байршлын тухай тэмдэглэл: *Сэлэнгэ аймгийн Баруунбүрэн сумаас Төв аймгийн Цээл сум чиглэлийн авто замын трассын 9+980 пикетээс зүүн хойш 59 метрт байрлана.*

9. Байршлын тойм зураг	10. Төв цэгийн хэлбэр
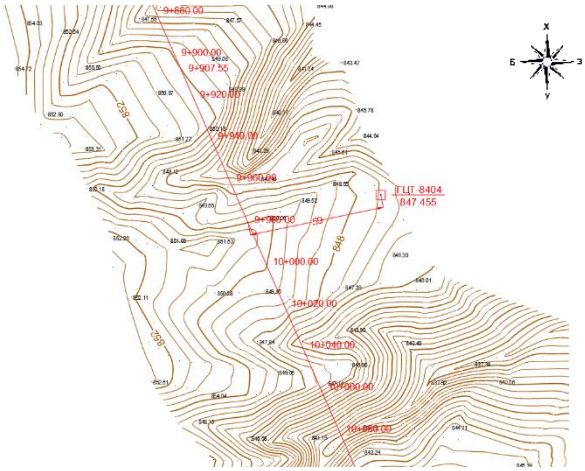	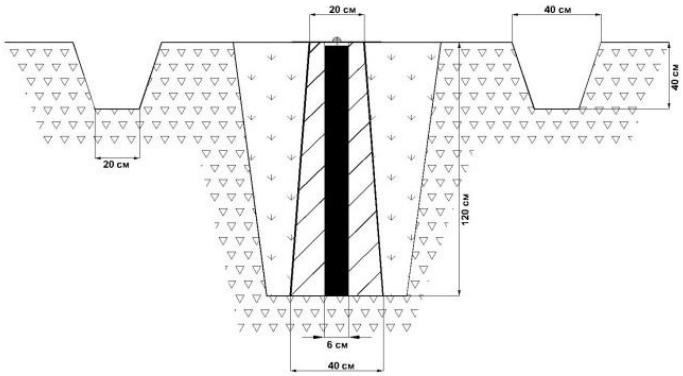

11. а. Судалгаа б. Шинээр суулгасан (өмнөх дугаарыг дугуйлна)

12. Огноо: *2022 оны 07-р сарын 02-ны өдөр*

13. Хувийн хэрэг хөтөлсөн: *Инженер Г. Өнөбат*

Байгууллага: *“Топ сүрвэй” ХХК*

ГЕОДЕЗИЙН БАЙНГЫН ЦЭГ ТЭМДЭГТИЙН ХУВИЙН ХЭРЭГ

Дугаар 7

1.	Цэгийн нэр	***ГЦТ-8405***		2. Төвийн дугаар	***8405***
3.	Трапецийн дугаар (1:100 000)	***M-48-102***		4. Сүлжээний төрөл	***GPS***
5.	Байршил (аймаг, сум, дүүрэг, хороо)	***Сэлэнгэ аймаг, Баруунбүрэн сум***			
6.	Солбицол	X=**5435555.383**	Y=**491701.408**	B=**49° 04' 22.0963"**	L=**104° 53' 10.9553"**

7. Цэгийн фото зураг

холоос	ойроос

8. Байршлын тухай тэмдэглэл: *Сэлэнгэ аймгийн Баруунбүрэн сумаас Төв аймгийн Цээл сум чиглэлийн авто замын трассын 12+000 пикетээс зүүн хойш 59 метрт байрлана.*

9. Байршлын тойм зураг	10. Төв цэгийн хэлбэр
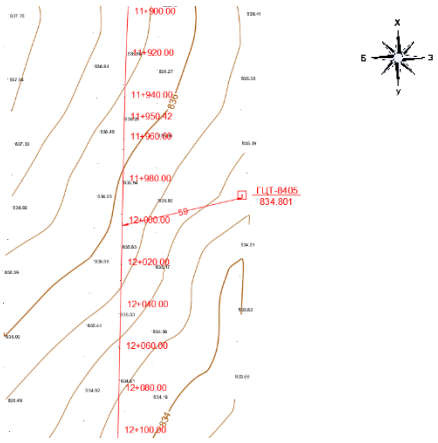	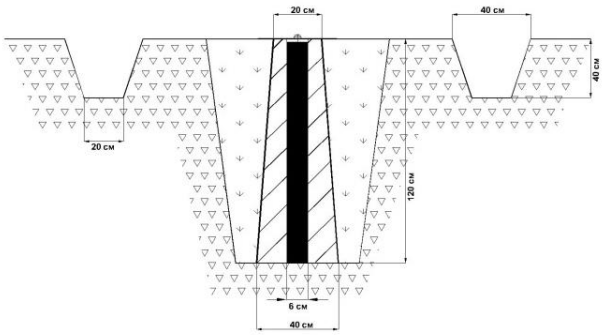

11. а. Судалгаа б. Шинээр суулгасан (өмнөх дугаарыг дугуйлна)

12. Огноо: *2022 оны 07-р сарын 02-ны өдөр*

13. Хувийн хэрэг хөтөлсөн: *Инженер Г. Өнөбат*

Байгууллага: *“Топ сүрвэй” ХХК*

ГЕОДЕЗИЙН БАЙНГЫН ЦЭГ ТЭМДЭГТИЙН ХУВИЙН ХЭРЭГ

Дугаар 8

1.	Цэгийн нэр	***ГЦТ-8406***		2. Төвийн дугаар	***8406***
3.	Трапецийн дугаар (1:100 000)	***M-48-102***		4. Сүлжээний төрөл	***GPS***
5.	Байршил (аймаг, сум, дүүрэг, хороо)	***Сэлэнгэ аймаг, Баруунбүрэн сум***			
6.	Солбицол	X=**5433611.586**	Y=**491886.105**	B=**49° 03' 19.1576"**	L=**104° 53' 20.1994"**

7. Цэгийн фото зураг

холоос	ойроос

8. Байршлын тухай тэмдэглэл: *Сэлэнгэ аймгийн Баруунбүрэн сумаас Төв аймгийн Цээл сум чиглэлийн авто замын трассын 14+040 пикетээс зүүн хойш 61 метрт байрлана.*

9. Байршлын тойм зураг	10. Төв цэгийн хэлбэр
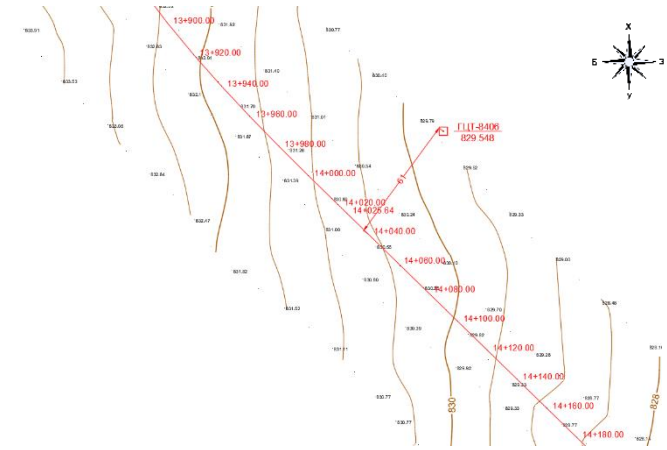	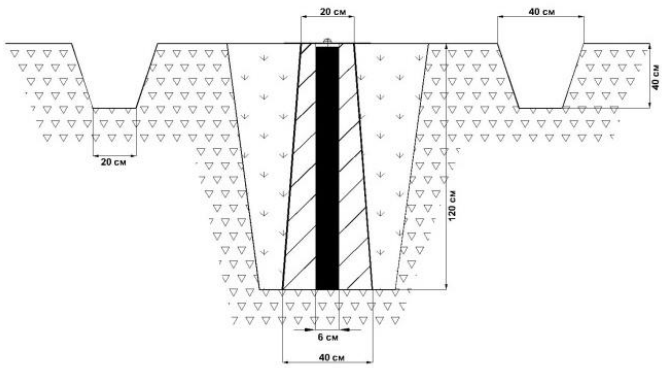

11. а. Судалгаа б. Шинээр суулгасан (өмнөх дугаарыг дугуйлна)

12. Огноо: *2022 оны 07-р сарын 02-ны өдөр*

13. Хувийн хэрэг хөтөлсөн: *Инженер Г. Өнөбат*

Байгууллага: *“Топ сүрвэй” ХХК*

ГЕОДЕЗИЙН БАЙНГЫН ЦЭГ ТЭМДЭГТИЙН ХУВИЙН ХЭРЭГ

Дугаар 9

1.	Цэгийн нэр	***ГЦТ-8407***		2. Төвийн дугаар	***8407***
3.	Трапецийн дугаар (1:100 000)	***M-48-102***		4. Сүлжээний төрөл	***GPS***
5.	Байршил (аймаг, сум, дүүрэг, хороо)	***Сэлэнгэ аймаг, Баруунбүрэн сум***			
6.	Солбицол	X=**5431890.478**	Y=**492804.651**	B=**49° 02' 23.4625"**	L=**104° 54' 05.5695"**

7. Цэгийн фото зураг

холоос	ойроос

8. Байршлын тухай тэмдэглэл: *Сэлэнгэ аймгийн Баруунбүрэн сумаас Төв аймгийн Цээл сум чиглэлийн авто замын трассын 16+000 пикетээс зүүн хойш 54 метрт байрлана.*

9. Байршлын тойм зураг	10. Төв цэгийн хэлбэр
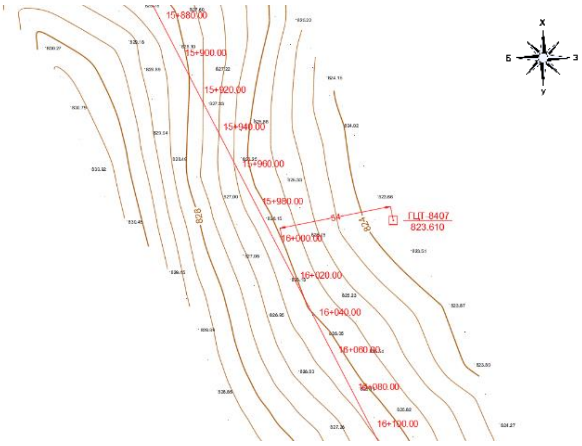	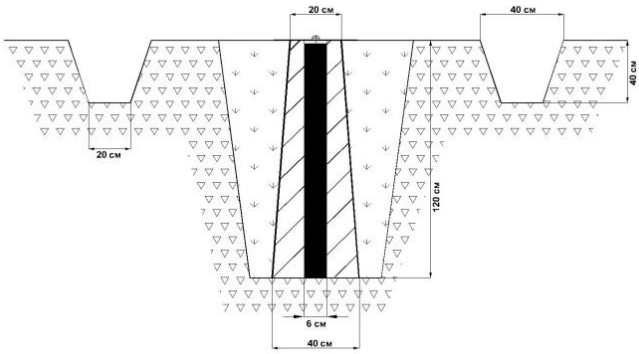

11. а. Судалгаа б. Шинээр суулгасан (өмнөх дугаарыг дугуйлна)

12. Огноо: *2022 оны 07-р сарын 02-ны өдөр*

13. Хувийн хэрэг хөтөлсөн: *Инженер Г. Өнөбат*

Байгууллага: *“Топ сүрвэй” ХХК*

ГЕОДЕЗИЙН БАЙНГЫН ЦЭГ ТЭМДЭГТИЙН ХУВИЙН ХЭРЭГ

Дугаар 10

1.	Цэгийн нэр	***ГЦТ-8408***	2.	Төвийн дугаар	***8408***
3.	Трапецийн дугаар (1:100 000)	***М-48-114***	4.	Сүлжээний төрөл	***GPS***
5.	Байршил (аймаг, сум, дүүрэг, хороо)	***Сэлэнгэ аймаг, Баруунбүрэн сум***			
6.	Солбицол	X=**5429927.69**	Y=**492320.820**	B=**49° 01' 19.8786"**	L=**104° 53' 41.8706"**

7. Цэгийн фото зураг

холоос	ойроос

8. Байршлын тухай тэмдэглэл: *Сэлэнгэ аймгийн Баруунбүрэн сумаас Төв аймгийн Цээл сум чиглэлийн авто замын трассын 18+120 пикетээс зүүн урагш 32 метрт байрлана.*

9. Байршлын тойм зураг	10. Төв цэгийн хэлбэр
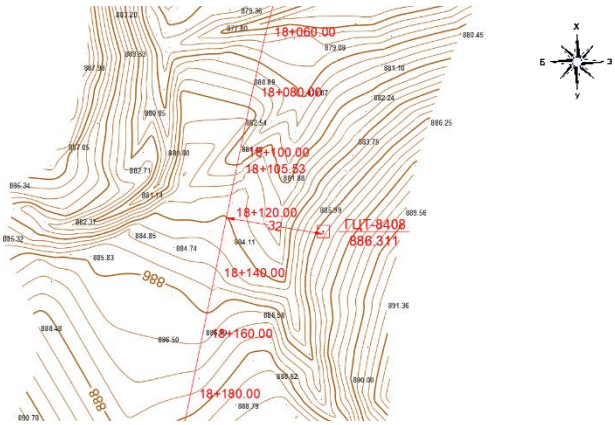	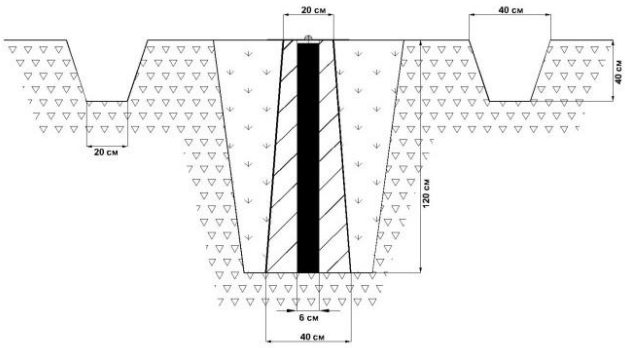

11. а. Судалгаа б. Шинээр суулгасан (өмнөх дугаарыг дугуйлна)

12. Огноо: *2022 оны 07-р сарын 02-ны өдөр*

13. Хувийн хэрэг хөтөлсөн: *Инженер Г. Өнөбат*

Байгууллага: *“Топ сүрвэй” ХХК*

ГЕОДЕЗИЙН БАЙНГЫН ЦЭГ ТЭМДЭГТИЙН ХУВИЙН ХЭРЭГ

Дугаар 11

1.	Цэгийн нэр	***ГЦТ-8409***	2.	Төвийн дугаар	***8409***
3.	Трапецийн дугаар (1:100 000)	***M-48-114***	4.	Сүлжээний төрөл	***GPS***
5.	Байршил (аймаг, сум, дүүрэг, хороо)	***Сэлэнгэ аймаг, Орхонтуул сум***			
6.	Солбицол	X=**5428126.233**	Y=**492671.680**	B=**49° 00' 21.5554"**	L=**104° 53' 59.2643"**

7. Цэгийн фото зураг

холоос	ойроос

8. Байршлын тухай тэмдэглэл: *Сэлэнгэ аймгийн Баруунбүрэн сумаас Төв аймгийн Цээл сум чиглэлийн авто замын трассын 20+000 пикетээс зүүн хойш 127 метрт байрлана.*

9. Байршлын тойм зураг	10. Төв цэгийн хэлбэр
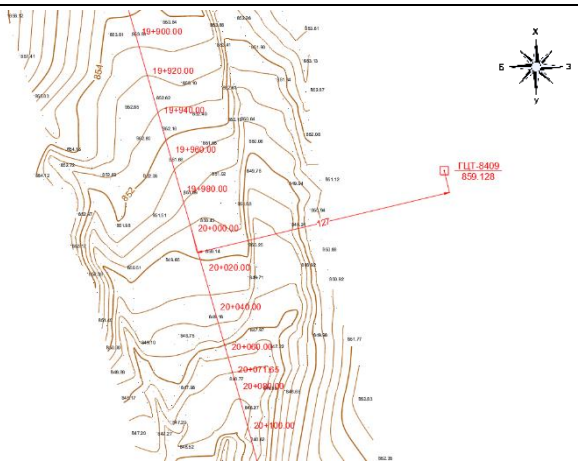	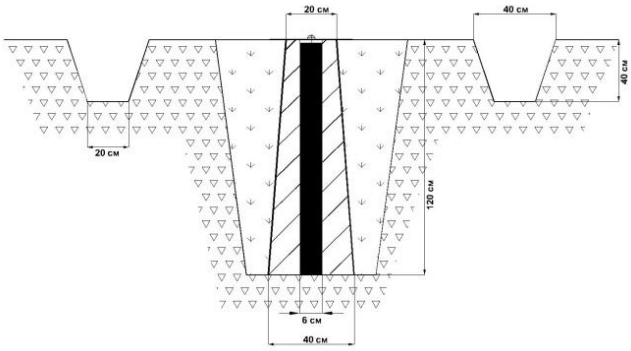

11. а. Судалгаа б. Шинээр суулгасан (өмнөх дугаарыг дугуйлна)

12. Огноо: *2022 оны 07-р сарын 02-ны өдөр*

13. Хувийн хэрэг хөтөлсөн: *Инженер Г. Өнөбат*

Байгууллага: *“Топ сүрвэй” ХХК*

ГЕОДЕЗИЙН БАЙНГЫН ЦЭГ ТЭМДЭГТИЙН ХУВИЙН ХЭРЭГ

Дугаар 12

1.	Цэгийн нэр	***ГЦТ-8411***	2.	Төвийн дугаар	***8411***
3.	Трапецийн дугаар (1:100 000)	***M-48-114***	4.	Сүлжээний төрөл	***GPS***
5.	Байршил (аймаг, сум, дүүрэг, хороо)	***Сэлэнгэ аймаг, Орхонтуул сум***			
6.	Солбицол	X=**5426300.247**	Y=**492518.917**	B=**48° 59' 22.4158"**	L=**104° 53' 51.8657"**

7. Цэгийн фото зураг

холоос	ойроос

8. Байршлын тухай тэмдэглэл: *Сэлэнгэ аймгийн Баруунбүрэн сумаас Төв аймгийн Цээл сум чиглэлийн авто замын трассын 21+880 пикетээс зүүн урагш 205 метрт байрлана.*

9. Байршлын тойм зураг	10. Төв цэгийн хэлбэр
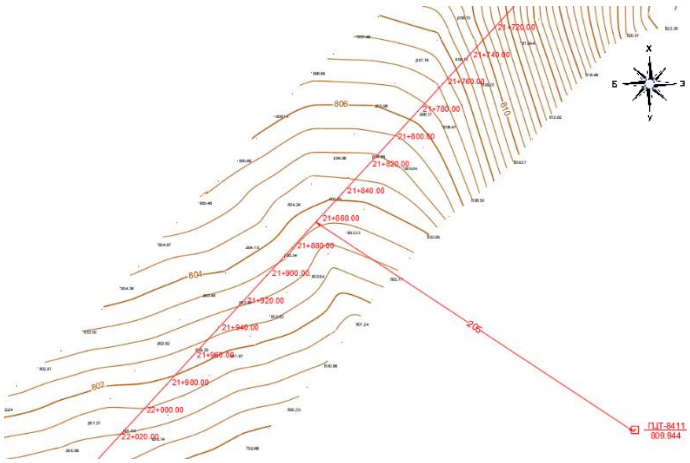	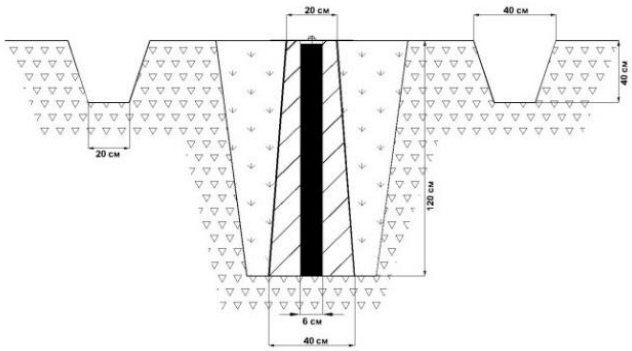

11. а. Судалгаа б. Шинээр суулгасан (өмнөх дугаарыг дугуйлна)

12. Огноо: *2022 оны 07-р сарын 03-ны өдөр*

13. Хувийн хэрэг хөтөлсөн: *Инженер Г. Өнөбат*

Байгууллага: *“Топ сүрвэй” ХХК*

ГЕОДЕЗИЙН БАЙНГЫН ЦЭГ ТЭМДЭГТИЙН ХУВИЙН ХЭРЭГ

Дугаар 13

1.	Цэгийн нэр	***ГЦТ-8412***	2.	Төвийн дугаар	***8412***
3.	Трапецийн дугаар (1:100 000)	***M-48-114***	4.	Сүлжээний төрөл	***GPS***
5.	Байршил (аймаг, сум, дүүрэг, хороо)	***Сэлэнгэ аймаг, Орхонтуул сум***			
6.	Солбицол	X=**5425131.243**	Y=**490883.852**	B=**48° 58' 44.4794"**	L=**104° 52' 31.5008"**

7. Цэгийн фото зураг

холоос	ойроос

8. Байршлын тухай тэмдэглэл: *Сэлэнгэ аймгийн Баруунбүрэн сумаас Төв аймгийн Цээл сум чиглэлийн авто замын трассын 23+960 пикетээс зүүн урагш 55 метрт байрлана.*

9. Байршлын тойм зураг	10. Төв цэгийн хэлбэр
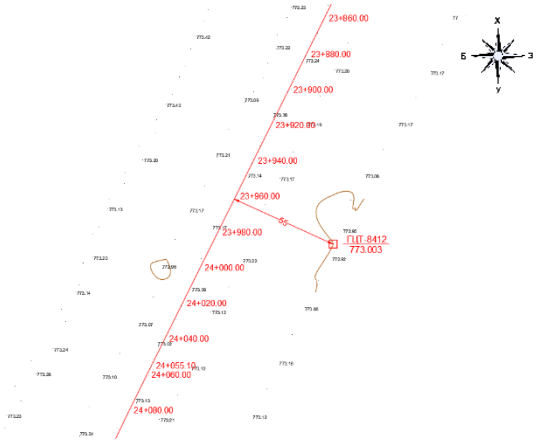	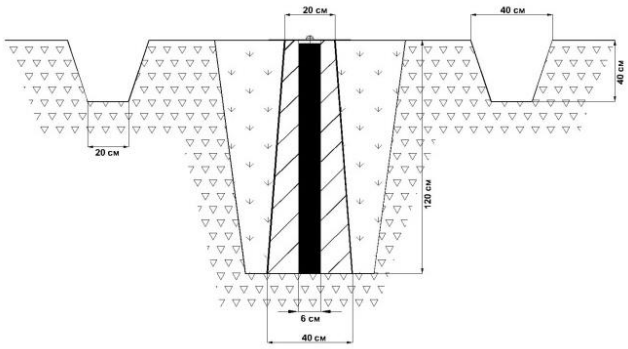

11. а. Судалгаа б. Шинээр суулгасан (өмнөх дугаарыг дугуйлна)

12. Огноо: *2022 оны 07-р сарын 03-ны өдөр*

13. Хувийн хэрэг хөтөлсөн: *Инженер Г. Өнөбат*

Байгууллага: *“Топ сүрвэй” ХХК*

ГЕОДЕЗИЙН БАЙНГЫН ЦЭГ ТЭМДЭГТИЙН ХУВИЙН ХЭРЭГ

Дугаар 14

1.	Цэгийн нэр	***ГЦТ-8413***		2. Төвийн дугаар	***8413***
3.	Трапецийн дугаар (1:100 000)	***М-48-114***		4. Сүлжээний төрөл	***GPS***
5.	Байршил (аймаг, сум, дүүрэг, хороо)	***Сэлэнгэ аймаг, Орхонтуул сум***			
6.	Солбицол	X=**5423234.528**	Y=**491132.810**	B=**48° 57' 43.0686"**	L=**104° 52' 43.8980"**

7. Цэгийн фото зураг

холоос	ойроос

8. Байршлын тухай тэмдэглэл: *Сэлэнгэ аймгийн Орхонтуул сумаас Эрдэнэт хот төмөр замаас баруун урагш 50 м, Сэлэнгэ аймгийн баруунбүрэн сумаас Төв аймгийн Цээл сум хүртэлх авто замын трассын 25+980 пикетээс зүүн тийш 44 метрт байрлана.*

9. Байршлын тойм зураг	10. Төв цэгийн хэлбэр
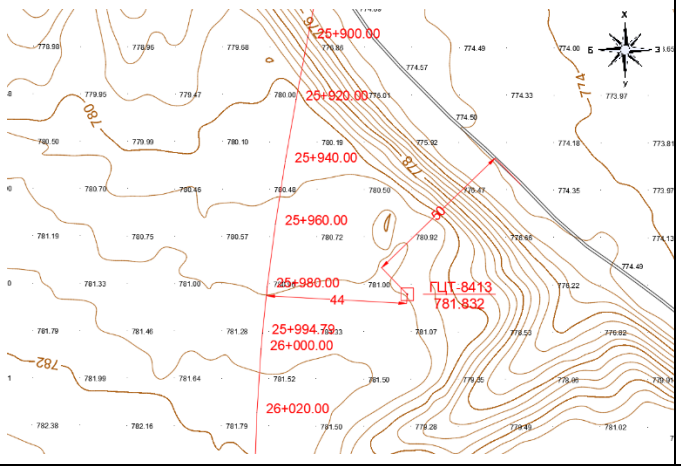	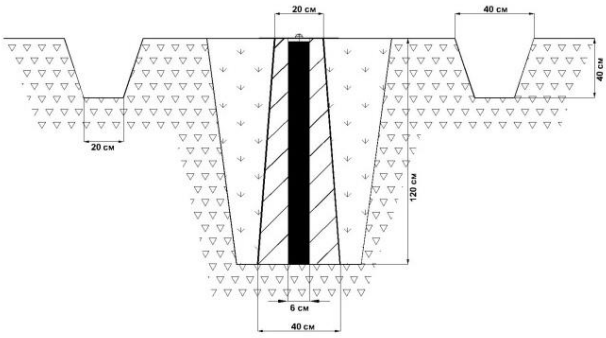

11. а. Судалгаа б. Шинээр суулгасан (өмнөх дугаарыг дугуйлна)

12. Огноо: *2022 оны 07-р сарын 03-ны өдөр*

13. Хувийн хэрэг хөтөлсөн: *Инженер Г. Өнөбат*

Байгууллага: *“Топ сүрвэй” ХХК*

ГЕОДЕЗИЙН БАЙНГЫН ЦЭГ ТЭМДЭГТИЙН ХУВИЙН ХЭРЭГ

Дугаар 15

1.	Цэгийн нэр	***ГЦТ-8414***	2.	Төвийн дугаар	***8414***
3.	Трапецийн дугаар (1:100 000)	***M-48-114***	4.	Сүлжээний төрөл	***GPS***
5.	Байршил (аймаг, сум, дүүрэг, хороо)	***Сэлэнгэ аймаг, Орхонтуул сум***			
6.	Солбицол	X=**5421200.964**	Y=**491189.766**	B=**48° 56' 37.2157"**	L=**104° 52' 46.8575"**

7. Цэгийн фото зураг

холоос	ойроос

8. Байршлын тухай тэмдэглэл: *Сэлэнгэ аймгийн Баруунбүрэн сумаас Төв аймгийн Цээл сум чиглэлийн авто замын трассын 25+020 пикетээс зүүн хойш 110 метрт байрлана.*

9. Байршлын тойм зураг	10. Төв цэгийн хэлбэр
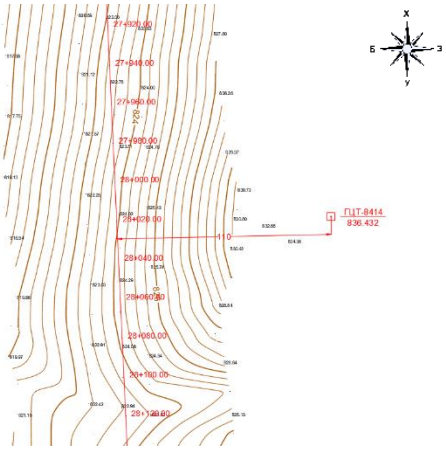	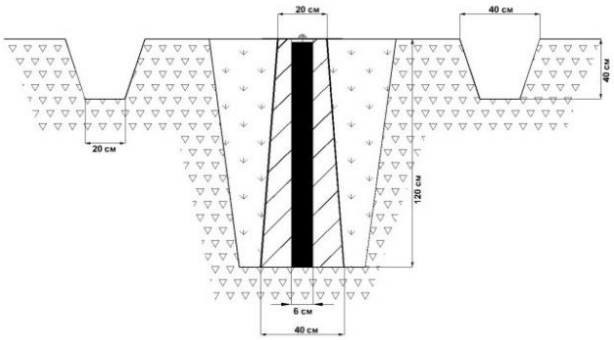

11. а. Судалгаа б. Шинээр суулгасан (өмнөх дугаарыг дугуйлна)

12. Огноо: *2022 оны 07-р сарын 03-ны өдөр*

13. Хувийн хэрэг хөтөлсөн: *Инженер Г. Өнөбат*

Байгууллага: *“Топ сүрвэй” ХХК*

ГЕОДЕЗИЙН БАЙНГЫН ЦЭГ ТЭМДЭГТИЙН ХУВИЙН ХЭРЭГ

Дугаар 16

1.	Цэгийн нэр	***ГЦТ-8415***	2.	Төвийн дугаар	***8415***
3.	Трапецийн дугаар (1:100 000)	***M-48-114***	4.	Сүлжээний төрөл	***GPS***
5.	Байршил (аймаг, сум, дүүрэг, хороо)	***Сэлэнгэ аймаг, Орхонтуул сум***			
6.	Солбицол	X=**5419175.683**	Y=**491534.707**	B=**48° 55' 31.6453"**	L=**104° 53' 03.9674"**

7. Цэгийн фото зураг

холоос	ойроос

8. Байршлын тухай тэмдэглэл: *Сэлэнгэ аймгийн Баруунбүрэн сумаас Төв аймгийн Цээл сум чиглэлийн авто замын трассын 30+240 пикетээс зүүн хойш 116 метрт байрлана.*

9. Байршлын тойм зураг	10. Төв цэгийн хэлбэр
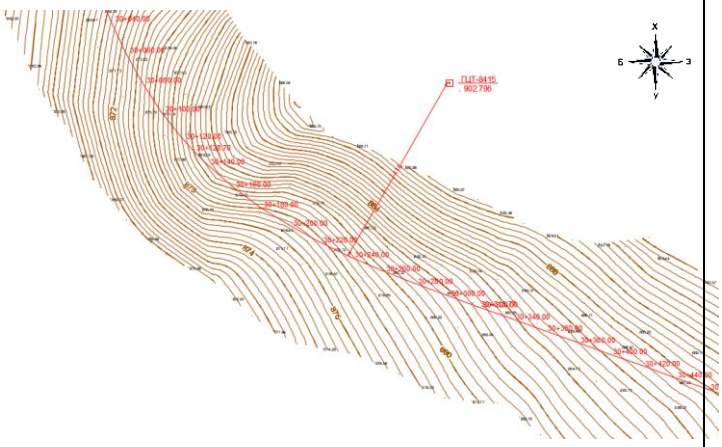	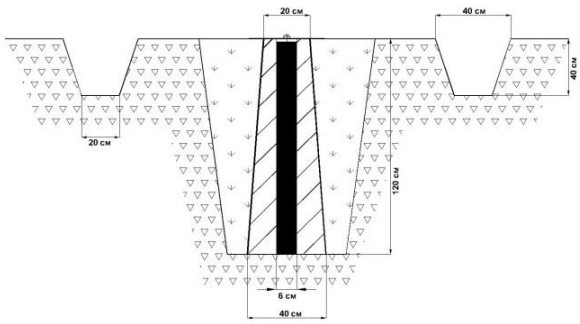

11. а. Судалгаа б. Шинээр суулгасан (өмнөх дугаарыг дугуйлна)

12. Огноо: *2022 оны 07-р сарын 03-ны өдөр*

13. Хувийн хэрэг хөтөлсөн: *Инженер Г. Өнөбат*

Байгууллага: *“Топ сүрвэй” ХХК*

ГЕОДЕЗИЙН БАЙНГЫН ЦЭГ ТЭМДЭГТИЙН ХУВИЙН ХЭРЭГ

Дугаар 17

1.	Цэгийн нэр	***ГЦТ-8416***	2.	Төвийн дугаар	***8416***
3.	Трапецийн дугаар (1:100 000)	***М-48-114***	4.	Сүлжээний төрөл	***GPS***
5.	Байршил (аймаг, сум, дүүрэг, хороо)	***Сэлэнгэ аймаг, Орхонтуул сум***			
6.	Солбицол	X=**5417762.505**	**Y=492887.444**	B=**48° 54' 45.9414"**	L=**104° 54' 10.5372"**

7. Цэгийн фото зураг

холоос	ойроос

8. Байршлын тухай тэмдэглэл: *Сэлэнгэ аймгийн Баруунбүрэн сумаас Төв аймгийн Цээл сум чиглэлийн авто замын трассын 32+260 пикетээс зүүн хойш 89 метрт байрлана.*

9. Байршлын тойм зураг	10. Төв цэгийн хэлбэр
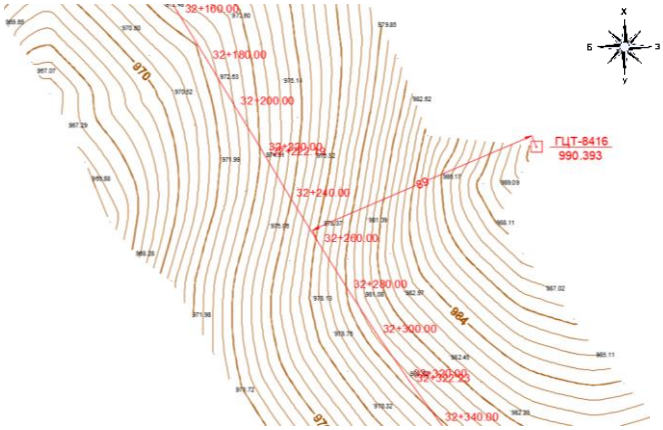	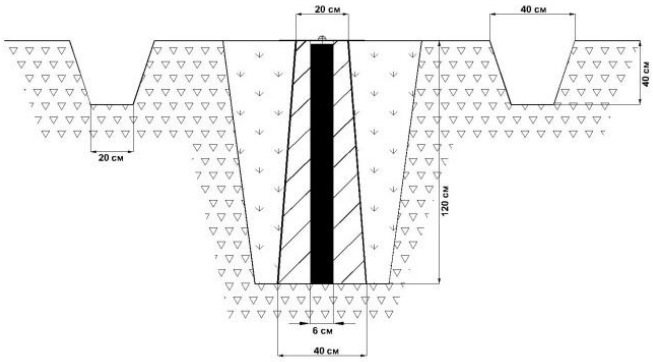

11. а. Судалгаа б. Шинээр суулгасан (өмнөх дугаарыг дугуйлна)

12. Огноо: *2022 оны 07-р сарын 03-ны өдөр*

13. Хувийн хэрэг хөтөлсөн: *Инженер Г. Өнөбат*

Байгууллага: *“Топ сүрвэй” ХХК*

ГЕОДЕЗИЙН БАЙНГЫН ЦЭГ ТЭМДЭГТИЙН ХУВИЙН ХЭРЭГ

Дугаар 18

1.	Цэгийн нэр	***ГЦТ-8417***	2.	Төвийн дугаар	***8417***
3.	Трапецийн дугаар (1:100 000)	***M-48-114***	4.	Сүлжээний төрөл	***GPS***
5.	Байршил (аймаг, сум, дүүрэг, хороо)	***Сэлэнгэ аймаг, Орхонтуул сум***			
6.	Солбицол	X=**5416025.748**	Y=**493502.512**	B=**48° 53' 49.7213"**	L=**104° 54' 40.8569"**

7. Цэгийн фото зураг

холоос	ойроос

8. Байршлын тухай тэмдэглэл: *Сэлэнгэ аймгийн Баруунбүрэн сумаас Төв аймгийн Цээл сум чиглэлийн авто замын трассын 34+220 пикетээс баруун хойш 86 метрт байрлана.*

9. Байршлын тойм зураг	10. Төв цэгийн хэлбэр
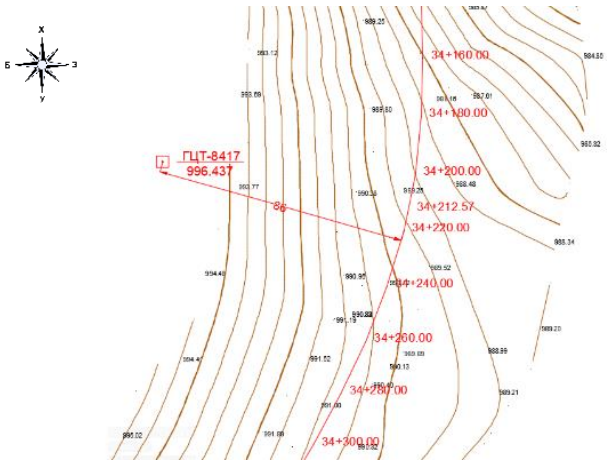	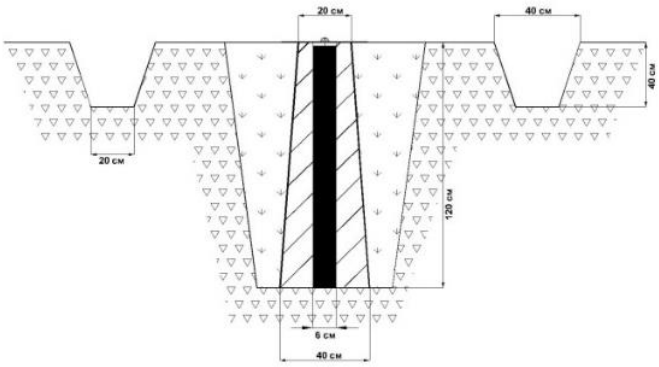

11. а. Судалгаа б. Шинээр суулгасан (өмнөх дугаарыг дугуйлна)

12. Огноо: *2022 оны 07-р сарын 03-ны өдөр*

13. Хувийн хэрэг хөтөлсөн: *Инженер Г. Өнөбат*

Байгууллага: *“Топ сүрвэй” ХХК*

ГЕОДЕЗИЙН БАЙНГЫН ЦЭГ ТЭМДЭГТИЙН ХУВИЙН ХЭРЭГ

Дугаар 19

1.	Цэгийн нэр	***ГЦТ-8418***	2.	Төвийн дугаар	***8418***
3.	Трапецийн дугаар (1:100 000)	***M-48-114***	4.	Сүлжээний төрөл	***GPS***
5.	Байршил (аймаг, сум, дүүрэг, хороо)	***Сэлэнгэ аймаг, Орхонтуул сум***			
6.	Солбицол	X=**5414471.543**	Y=**492736.987**	B=**48° 52' 59.3581"**	L=**104° 54' 03.3554"**

7. Цэгийн фото зураг

холоос	ойроос

8. Байршлын тухай тэмдэглэл: *Сэлэнгэ аймгийн Баруунбүрэн сумаас Төв аймгийн Цээл сум чиглэлийн авто замын трассын 35+960 пикетээс зүүн урагш 58 метрт байрлана.*

9. Байршлын тойм зураг	10. Төв цэгийн хэлбэр
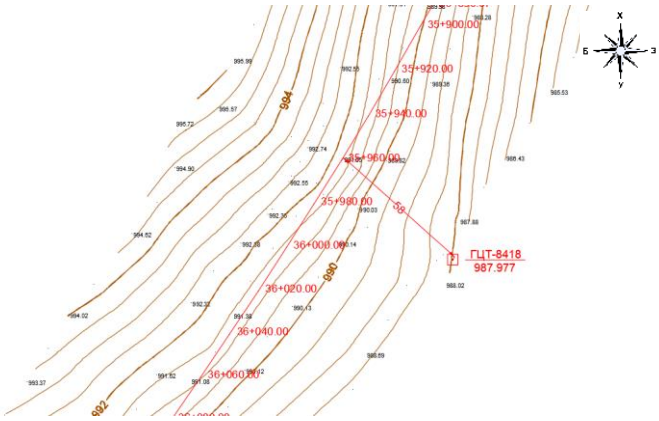	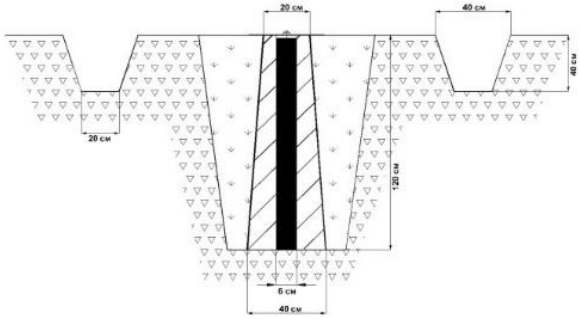

11. а. Судалгаа б. Шинээр суулгасан (өмнөх дугаарыг дугуйлна)

12. Огноо: *2022 оны 07-р сарын 03-ны өдөр*

13. Хувийн хэрэг хөтөлсөн: *Инженер Г. Өнөбат*

Байгууллага: *“Топ сүрвэй” ХХК*

ГЕОДЕЗИЙН БАЙНГЫН ЦЭГ ТЭМДЭГТИЙН ХУВИЙН ХЭРЭГ

Дугаар 20

1.	Цэгийн нэр	***ГЦТ-8419***	2.	Төвийн дугаар	***8419***
3.	Трапецийн дугаар (1:100 000)	***М-48-114***	4.	Сүлжээний төрөл	***GPS***
5.	Байршил (аймаг, сум, дүүрэг, хороо)	***Сэлэнгэ аймаг, Орхонтуул сум***			
6.	Солбицол	X=**5412788.565**	Y=**491906.412**	B=**48° 52' 04.8181"**	L=**104° 53' 22.6907"**

7. Цэгийн фото зураг

холоос	ойроос

8. Байршлын тухай тэмдэглэл: *Сэлэнгэ аймгийн Баруунбүрэн сумаас Төв аймгийн Цээл сум чиглэлийн авто замын трассын 37+860 пикетээс зүүн урагш 141 метрт байрлана.*

9. Байршлын тойм зураг	10. Төв цэгийн хэлбэр
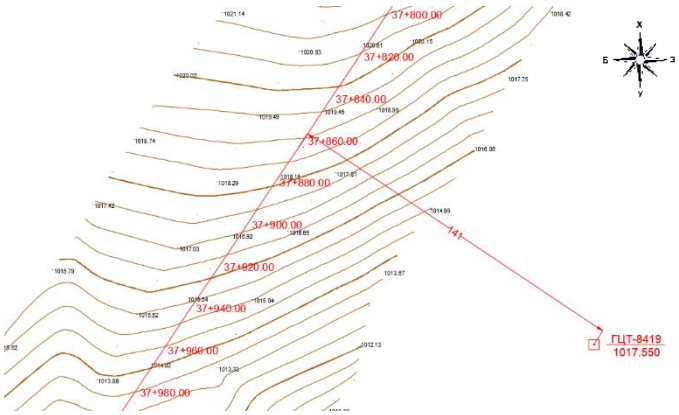	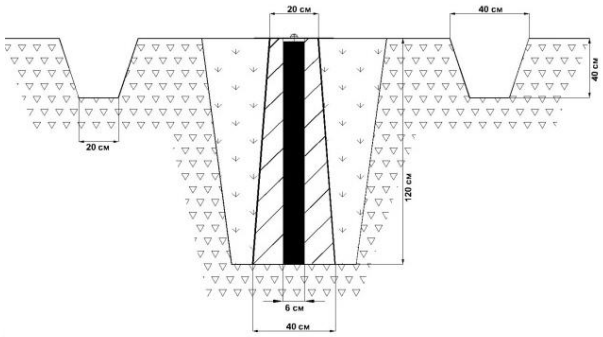

11. а. Судалгаа б. Шинээр суулгасан (өмнөх дугаарыг дугуйлна)

12. Огноо: *2022 оны 07-р сарын 03-ны өдөр*

13. Хувийн хэрэг хөтөлсөн: *Инженер Г. Өнөбат*

Байгууллага: *“Топ сүрвэй” ХХК*

ГЕОДЕЗИЙН БАЙНГЫН ЦЭГ ТЭМДЭГТИЙН ХУВИЙН ХЭРЭГ

Дугаар 21

1.	Цэгийн нэр	***ГЦТ-8420***	2.	Төвийн дугаар	***8420***
3.	Трапецийн дугаар (1:100 000)	***M-48-114***	4.	Сүлжээний төрөл	***GPS***
5.	Байршил (аймаг, сум, дүүрэг, хороо)	***Сэлэнгэ аймаг, Орхонтуул сум***			
6.	Солбицол	X=**5411528.77**	Y=**490335.018**	B=**48° 51' 23.9387"**	L=**104° 52' 05.6592"**

7. Цэгийн фото зураг

холоос	ойроос

8. Байршлын тухай тэмдэглэл: *Сэлэнгэ аймгийн Баруунбүрэн сумаас Төв аймгийн Цээл сум чиглэлийн авто замын трассын 39+860 пикетээс зүүн урагш 225 метрт байрлана.*

9. Байршлын тойм зураг	10. Төв цэгийн хэлбэр
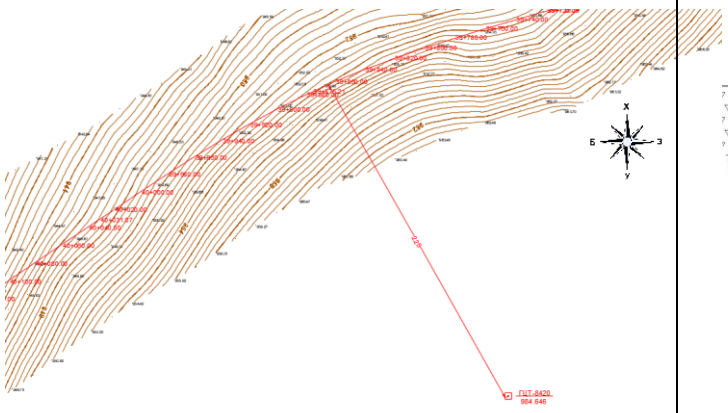	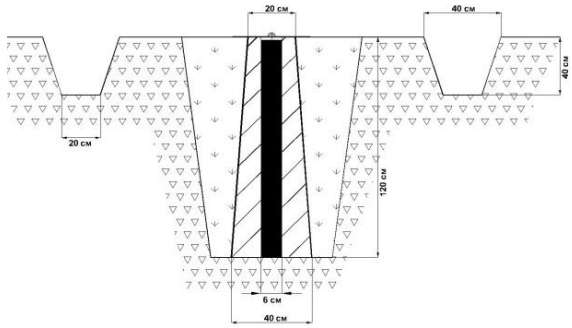

11. а. Судалгаа б. Шинээр суулгасан (өмнөх дугаарыг дугуйлна)

12. Огноо: *2022 оны 07-р сарын 03-ны өдөр*

13. Хувийн хэрэг хөтөлсөн: *Инженер Г. Өнөбат*

Байгууллага: *“Топ сүрвэй” ХХК*

ГЕОДЕЗИЙН БАЙНГЫН ЦЭГ ТЭМДЭГТИЙН ХУВИЙН ХЭРЭГ

Дугаар 22

1.	Цэгийн нэр	***ГЦТ-8421***	2.	Төвийн дугаар	***8421***
3.	Трапецийн дугаар (1:100 000)	***M-48-114***	4.	Сүлжээний төрөл	***GPS***
5.	Байршил (аймаг, сум, дүүрэг, хороо)	***Сэлэнгэ аймаг, Орхонтуул сум***			
6.	Солбицол	X=**5410147.714**	Y=**489139.101**	B=**48° 50' 39.1420"**	L=**104° 51' 07.0977"**

7. Цэгийн фото зураг

холоос	ойроос

8. Байршлын тухай тэмдэглэл: *Сэлэнгэ аймгийн Баруунбүрэн сумаас Төв аймгийн Цээл сум чиглэлийн авто замын трассын 41+860 пикетээс зүүн урагш 74 метрт байрлана.*

9. Байршлын тойм зураг	10. Төв цэгийн хэлбэр
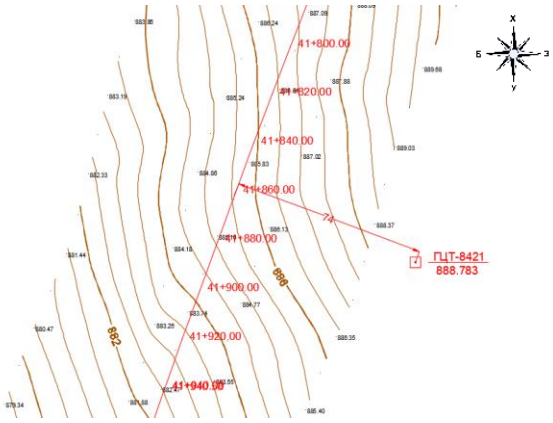	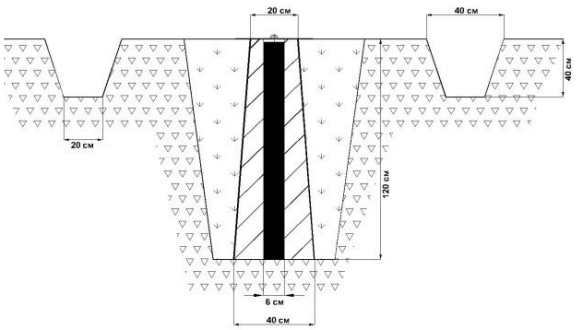

11. а. Судалгаа б. Шинээр суулгасан (өмнөх дугаарыг дугуйлна)

12. Огноо: *2022 оны 07-р сарын 03-ны өдөр*

13. Хувийн хэрэг хөтөлсөн: *Инженер Г. Өнөбат*

Байгууллага: *“Топ сүрвэй” ХХК*

ГЕОДЕЗИЙН БАЙНГЫН ЦЭГ ТЭМДЭГТИЙН ХУВИЙН ХЭРЭГ

Дугаар 23

1.	Цэгийн нэр	***ГЦТ-8422***	2.	Төвийн дугаар	***8422***
3.	Трапецийн дугаар (1:100 000)	***M-48-114***	4.	Сүлжээний төрөл	***GPS***
5.	Байршил (аймаг, сум, дүүрэг, хороо)	***Сэлэнгэ аймаг, Орхонтуул сум***			
6.	Солбицол	X=**5408247.152**	Y=**488268.321**	B=**48° 49' 37.5353"**	L=**104° 50' 24.5679"**

7. Цэгийн фото зураг

холоос	ойроос

8. Байршлын тухай тэмдэглэл: *Сэлэнгэ аймгийн Баруунбүрэн сумаас Төв аймгийн Цээл сум чиглэлийн авто замын трассын 43+940 пикетээс зүүн урагш 63 метрт байрлана.*

9. Байршлын тойм зураг	10. Төв цэгийн хэлбэр
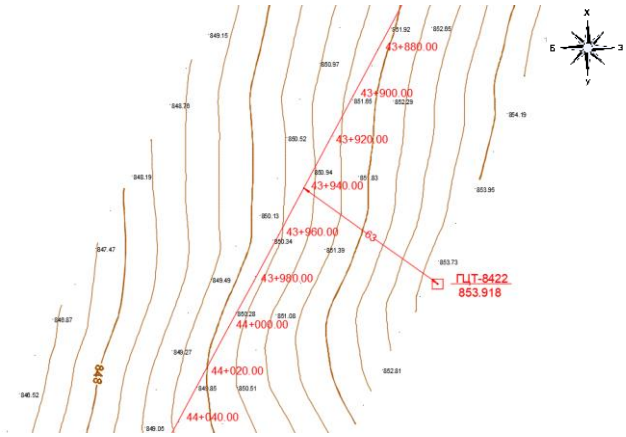	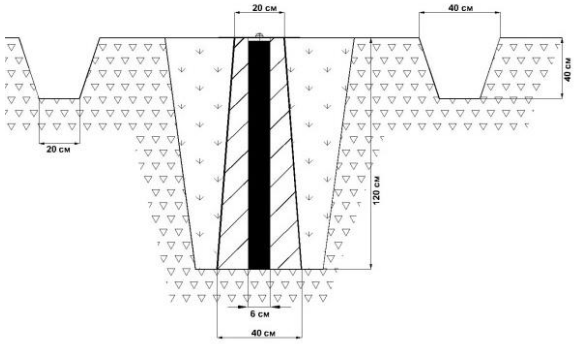

11. а. Судалгаа б. Шинээр суулгасан (өмнөх дугаарыг дугуйлна)

12. Огноо: *2022 оны 07-р сарын 03-ны өдөр*

13. Хувийн хэрэг хөтөлсөн: *Инженер Г. Өнөбат*

Байгууллага: *“Топ сүрвэй” ХХК*

ГЕОДЕЗИЙН БАЙНГЫН ЦЭГ ТЭМДЭГТИЙН ХУВИЙН ХЭРЭГ

Дугаар 24

1.	Цэгийн нэр	***ГЦТ-8423***	2.	Төвийн дугаар	***8423***
3.	Трапецийн дугаар (1:100 000)	***M-48-114***	4.	Сүлжээний төрөл	***GPS***
5.	Байршил (аймаг, сум, дүүрэг, хороо)	***Сэлэнгэ аймаг, Орхонтуул сум***			
6.	Солбицол	X=**5406490.648**	Y=**488685.931**	B=**48° 48' 40.6785"**	L=**104° 50' 45.2258"**

7. Цэгийн фото зураг

холоос	ойроос

8. Байршлын тухай тэмдэглэл: *Сэлэнгэ аймгийн Баруунбүрэн сумаас Төв аймгийн Цээл сум чиглэлийн авто замын трассын 46+220 пикетээс зүүн хойш 55 метрт байрлана.*

9. Байршлын тойм зураг	10. Төв цэгийн хэлбэр
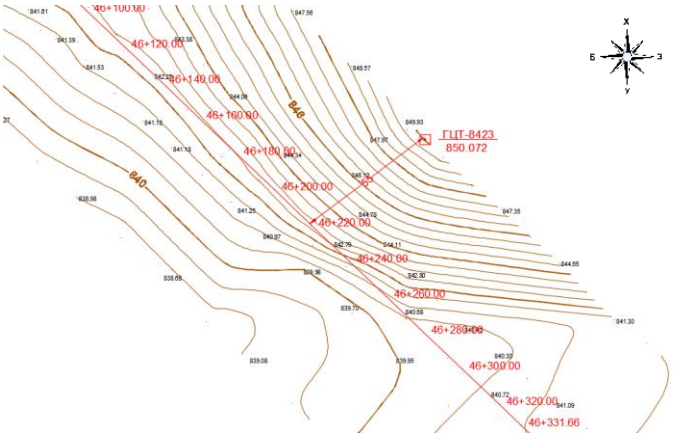	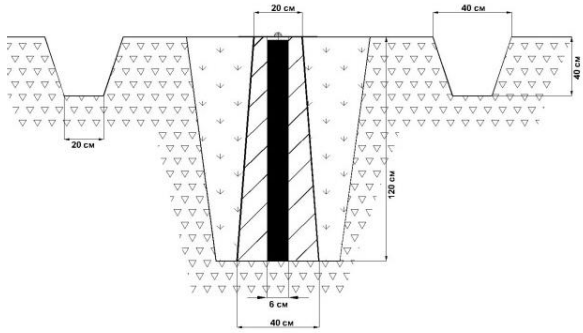

11. а. Судалгаа б. Шинээр суулгасан (өмнөх дугаарыг дугуйлна)

12. Огноо: *2022 оны 07-р сарын 03-ны өдөр*

13. Хувийн хэрэг хөтөлсөн: *Инженер Г. Өнөбат*

Байгууллага: *“Топ сүрвэй” ХХК*

ГЕОДЕЗИЙН БАЙНГЫН ЦЭГ ТЭМДЭГТИЙН ХУВИЙН ХЭРЭГ

Дугаар 25

1.	Цэгийн нэр	***ГЦТ-8424***	2.	Төвийн дугаар	***8424***
3.	Трапецийн дугаар (1:100 000)	***M-48-114***	4.	Сүлжээний төрөл	***GPS***
5.	Байршил (аймаг, сум, дүүрэг, хороо)	***Сэлэнгэ аймаг, Орхонтуул сум***			
6.	Солбицол	X=**5405649.57**	Y=**490018.352**	B=**48° 48' 13.5223"**	L=**104° 51' 50.6331"**

7. Цэгийн фото зураг

холоос	ойроос

8. Байршлын тухай тэмдэглэл: *Сэлэнгэ аймгийн Баруунбүрэн сумаас Төв аймгийн Цээл сум чиглэлийн авто замын трассын 47+840 пикетээс зүүн хойш 125 метрт байрлана.*

9. Байршлын тойм зураг	10. Төв цэгийн хэлбэр
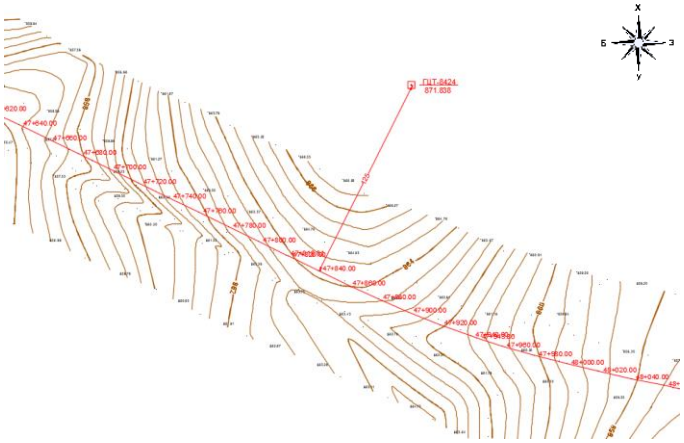	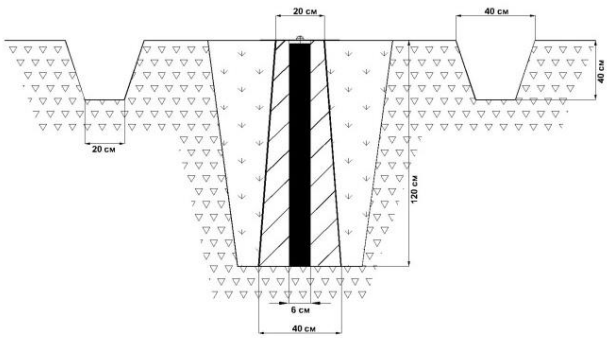

11. а. Судалгаа б. Шинээр суулгасан (өмнөх дугаарыг дугуйлна)

12. Огноо: *2022 оны 07-р сарын 03-ны өдөр*

13. Хувийн хэрэг хөтөлсөн: *Инженер Г. Өнөбат*

Байгууллага: *“Топ сүрвэй” ХХК*

ГЕОДЕЗИЙН БАЙНГЫН ЦЭГ ТЭМДЭГТИЙН ХУВИЙН ХЭРЭГ

Дугаар 26

1.	Цэгийн нэр	***ГЦТ-8425***	2.	Төвийн дугаар	***8425***
3.	Трапецийн дугаар (1:100 000)	***M-48-114***	4.	Сүлжээний төрөл	***GPS***
5.	Байршил (аймаг, сум, дүүрэг, хороо)	***Сэлэнгэ аймаг, Орхонтуул сум***			
6.	Солбицол	X=**5405672.232**	Y=**491949.496**	B=**48° 48' 14.3570"**	L=**104° 53' 25.3089"**

7. Цэгийн фото зураг

холоос	ойроос

8. Байршлын тухай тэмдэглэл: *Сэлэнгэ аймгийн Баруунбүрэн сумаас Төв аймгийн Цээл сум чиглэлийн авто замын трассын 49+900 пикетээс баруун хойш 208 метрт байрлана.*

9. Байршлын тойм зураг	10. Төв цэгийн хэлбэр
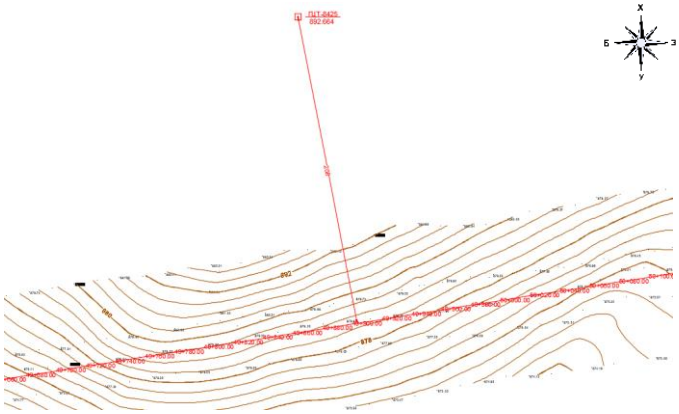	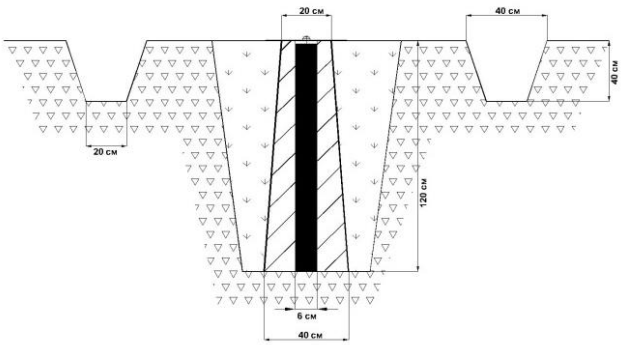

11. а. Судалгаа б. Шинээр суулгасан (өмнөх дугаарыг дугуйлна)

12. Огноо: *2022 оны 07-р сарын 03-ны өдөр*

13. Хувийн хэрэг хөтөлсөн: *Инженер Г. Өнөбат*

Байгууллага: *“Топ сүрвэй” ХХК*

ГЕОДЕЗИЙН БАЙНГЫН ЦЭГ ТЭМДЭГТИЙН ХУВИЙН ХЭРЭГ

Дугаар 27

1.	Цэгийн нэр	***ГЦТ-8426***	2.	Төвийн дугаар	***8426***
3.	Трапецийн дугаар (1:100 000)	***М-48-114***	4.	Сүлжээний төрөл	***GPS***
5.	Байршил (аймаг, сум, дүүрэг, хороо)	***Сэлэнгэ аймаг, Орхонтуул сум***			
6.	Солбицол	X=**5405622.873**	Y=**493853.181**	B=**48° 48' 12.8368"**	L=**104° 54' 58.6432"**

7. Цэгийн фото зураг

холоос	ойроос

8. Байршлын тухай тэмдэглэл: *Сэлэнгэ аймгийн Баруунбүрэн сумаас Төв аймгийн Цээл сум чиглэлийн авто замын трассын 51+540 пикетээс баруун хойш 115 метрт байрлана.*

9. Байршлын тойм зураг	10. Төв цэгийн хэлбэр
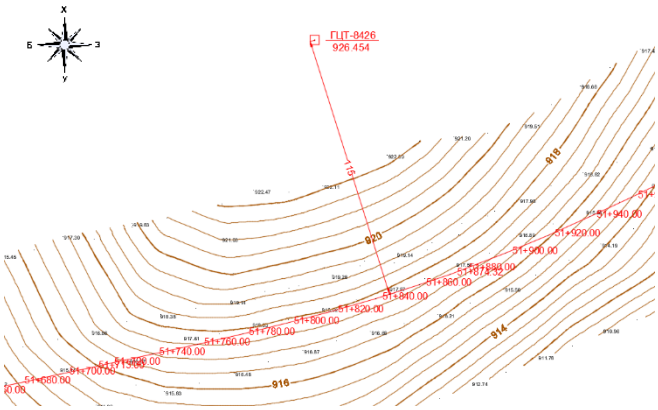	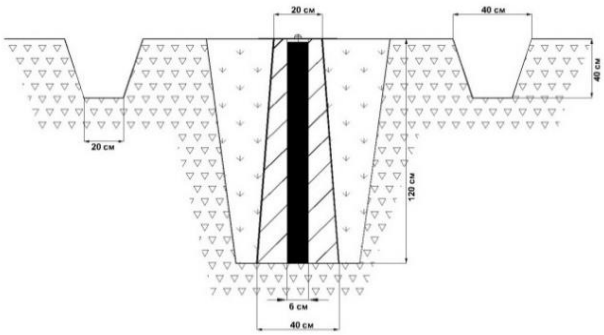

11. а. Судалгаа б. Шинээр суулгасан (өмнөх дугаарыг дугуйлна)

12. Огноо: *2022 оны 07-р сарын 03-ны өдөр*

13. Хувийн хэрэг хөтөлсөн: *Инженер Г. Өнөбат*

Байгууллага: *“Топ сүрвэй” ХХК*

ГЕОДЕЗИЙН БАЙНГЫН ЦЭГ ТЭМДЭГТИЙН ХУВИЙН ХЭРЭГ

Дугаар 28

1.	Цэгийн нэр	***ГЦТ-8427***	2.	Төвийн дугаар	***8427***
3.	Трапецийн дугаар (1:100 000)	***M-48-114***	4.	Сүлжээний төрөл	***GPS***
5.	Байршил (аймаг, сум, дүүрэг, хороо)	***Сэлэнгэ аймаг, Орхонтуул сум***			
6.	Солбицол	X=**5406193.507**	Y=**496027.960**	B=**48° 48' 31.3807"**	L=**104° 56' 45.2450"**

7. Цэгийн фото зураг

холоос	ойроос

8. Байршлын тухай тэмдэглэл: *Сэлэнгэ аймгийн Баруунбүрэн сумаас Төв аймгийн Цээл сум чиглэлийн авто замын трассын 54+100 пикетээс баруун хойш 63 метрт байрлана.*

9. Байршлын тойм зураг	10. Төв цэгийн хэлбэр
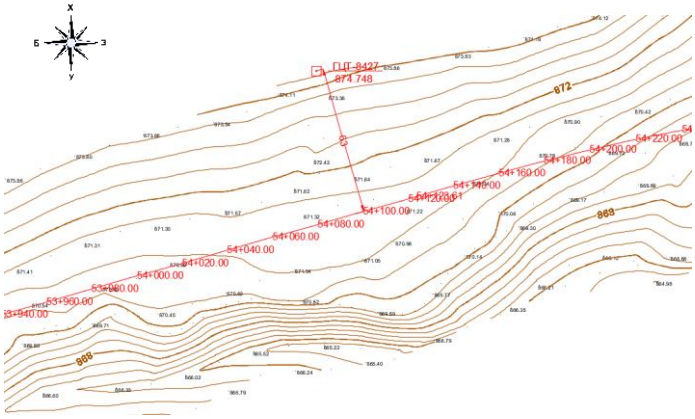	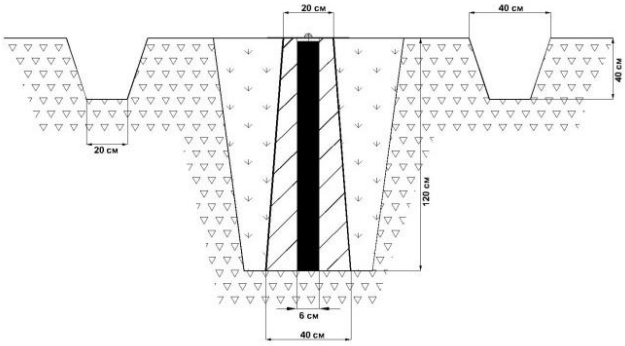

11. а. Судалгаа б. Шинээр суулгасан (өмнөх дугаарыг дугуйлна)

12. Огноо: *2022 оны 07-р сарын 03-ны өдөр*

13. Хувийн хэрэг хөтөлсөн: *Инженер Г. Өнөбат*

Байгууллага: *“Топ сүрвэй” ХХК*

ГЕОДЕЗИЙН БАЙНГЫН ЦЭГ ТЭМДЭГТИЙН ХУВИЙН ХЭРЭГ

Дугаар 29

1.	Цэгийн нэр	***ГЦТ-8428***	2.	Төвийн дугаар	***8428***
3.	Трапецийн дугаар (1:100 000)	***M-48-114***	4.	Сүлжээний төрөл	***GPS***
5.	Байршил (аймаг, сум, дүүрэг, хороо)	***Сэлэнгэ аймаг, Орхонтуул сум***			
6.	Солбицол	X=**5405631.535**	Y=**497946.871**	B=**48° 48' 13.2145"**	L=**104° 58' 19.3421"**

7. Цэгийн фото зураг

холоос	ойроос

8. Байршлын тухай тэмдэглэл: *Сэлэнгэ аймгийн Баруунбүрэн сумаас Төв аймгийн Цээл сум чиглэлийн авто замын трассын 56+100 пикетээс зүүн хойш 77 метрт байрлана.*

9. Байршлын тойм зураг	10. Төв цэгийн хэлбэр
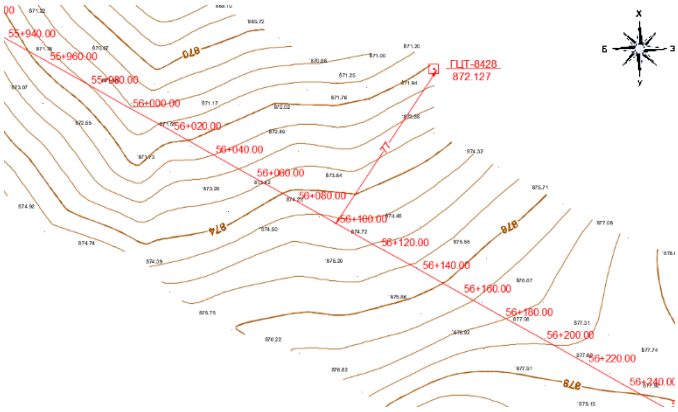	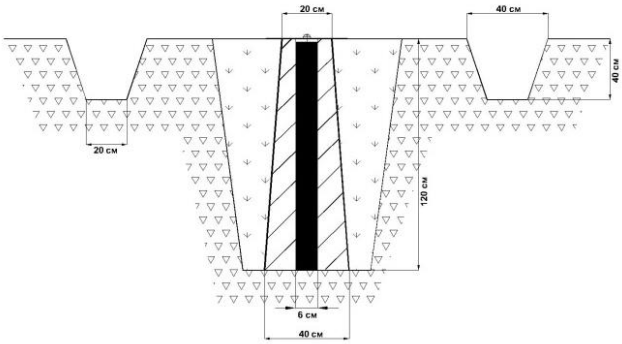

11. а. Судалгаа б. Шинээр суулгасан (өмнөх дугаарыг дугуйлна)

12. Огноо: *2022 оны 07-р сарын 03-ны өдөр*

13. Хувийн хэрэг хөтөлсөн: *Инженер Г. Өнөбат*

Байгууллага: *“Топ сүрвэй” ХХК*

ГЕОДЕЗИЙН БАЙНГЫН ЦЭГ ТЭМДЭГТИЙН ХУВИЙН ХЭРЭГ

Дугаар 30

1.	Цэгийн нэр	***ГЦТ-8429***	2.	Төвийн дугаар	***8429***
3.	Трапецийн дугаар (1:100 000)	***M-48-114***	4.	Сүлжээний төрөл	***GPS***
5.	Байршил (аймаг, сум, дүүрэг, хороо)	***Сэлэнгэ аймаг, Орхонтуул сум***			
6.	Солбицол	X=**5404526.755**	Y=**499520.888**	B=**48° 47' 37.4474"**	L=**104° 59' 36.5154"**

7. Цэгийн фото зураг

холоос	ойроос

8. Байршлын тухай тэмдэглэл: *Сэлэнгэ аймгийн Баруунбүрэн сумаас Төв аймгийн Цээл сум чиглэлийн авто замын трассын 58+020 пикетээс зүүн хойш 60 метрт байрлана.*

9. Байршлын тойм зураг	10. Төв цэгийн хэлбэр
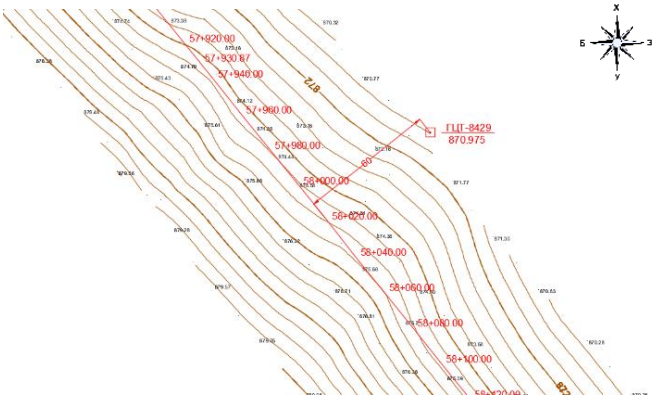	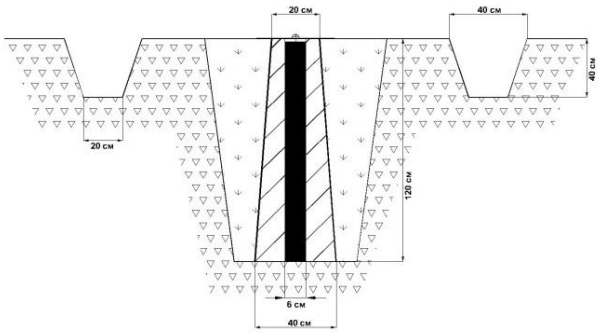

11. а. Судалгаа б. Шинээр суулгасан (өмнөх дугаарыг дугуйлна)

12. Огноо: *2022 оны 07-р сарын 4-ний өдөр*

13. Хувийн хэрэг хөтөлсөн: *Инженер Г. Өнөбат*

Байгууллага: *“Топ сүрвэй” ХХК*

ГЕОДЕЗИЙН БАЙНГЫН ЦЭГ ТЭМДЭГТИЙН ХУВИЙН ХЭРЭГ

Дугаар 31

1.	Цэгийн нэр	***ГЦТ-8430***	2.	Төвийн дугаар	***8430***
3.	Трапецийн дугаар (1:100 000)	***M-48-114***	4.	Сүлжээний төрөл	***GPS***
5.	Байршил (аймаг, сум, дүүрэг, хороо)	***Сэлэнгэ аймаг, Орхонтуул сум***			
6.	Солбицол	X=**5402934.902**	Y=**500646.459**	B=**48° 46' 45.8940"**	L=**105° 00' 31.6784"**

7. Цэгийн фото зураг

холоос	ойроос

8. Байршлын тухай тэмдэглэл: *Сэлэнгэ аймгийн Баруунбүрэн сумаас Төв аймгийн Цээл сум чиглэлийн авто замын трассын 59+960 пикетээс зүүн хойш 96 метрт байрлана.*

9. Байршлын тойм зураг	10. Төв цэгийн хэлбэр
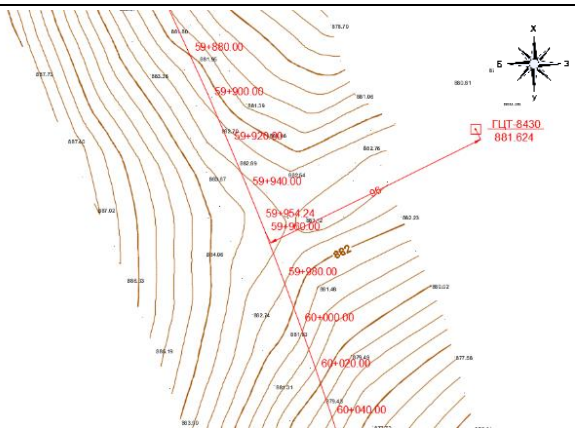	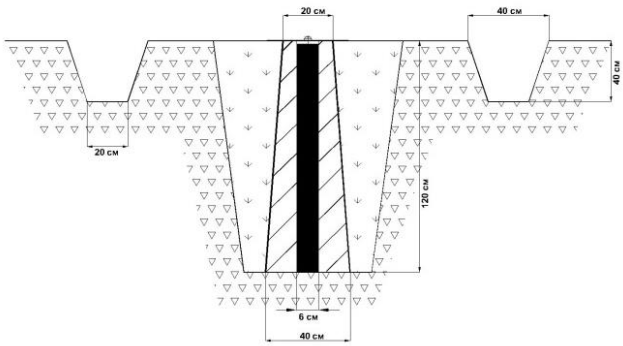

11. а. Судалгаа б. Шинээр суулгасан (өмнөх дугаарыг дугуйлна)

12. Огноо: *2022 оны 07-р сарын 4-ний өдөр*

13. Хувийн хэрэг хөтөлсөн: *Инженер Г. Өнөбат*

Байгууллага: *“Топ сүрвэй” ХХК*

ГЕОДЕЗИЙН БАЙНГЫН ЦЭГ ТЭМДЭГТИЙН ХУВИЙН ХЭРЭГ

Дугаар 32

1.	Цэгийн нэр	***ГЦТ-8431***	2.	Төвийн дугаар	***8431***
3.	Трапецийн дугаар (1:100 000)	***M-48-114***	4.	Сүлжээний төрөл	***GPS***
5.	Байршил (аймаг, сум, дүүрэг, хороо)	***Сэлэнгэ аймаг, Орхонтуул сум***			
6.	Солбицол	X=**5400976.842**	Y=**501233.939**	B=**48° 45' 42.4780"**	L=**105° 01' 00.4455"**

7. Цэгийн фото зураг

холоос	ойроос

8. Байршлын тухай тэмдэглэл: *Сэлэнгэ аймгийн Баруунбүрэн сумаас Төв аймгийн Цээл сум чиглэлийн авто замын трассын 61+980 пикетээс зүүн хойш 64 метрт байрлана.*

9. Байршлын тойм зураг	10. Төв цэгийн хэлбэр
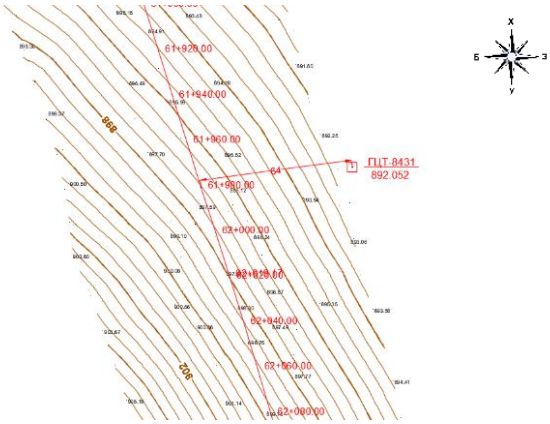	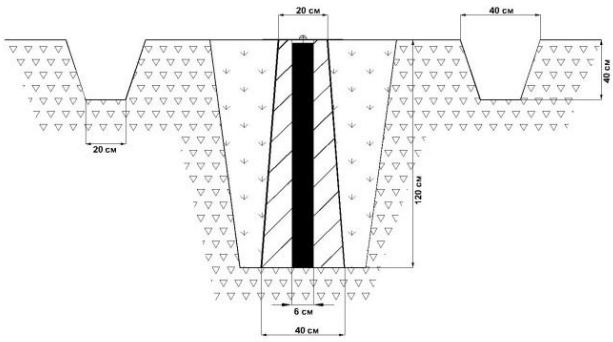

11. а. Судалгаа б. Шинээр суулгасан (өмнөх дугаарыг дугуйлна)

12. Огноо: *2022 оны 07-р сарын 4-ний өдөр*

13. Хувийн хэрэг хөтөлсөн: *Инженер Г. Өнөбат*

Байгууллага: *“Топ сүрвэй” ХХК*

ГЕОДЕЗИЙН БАЙНГЫН ЦЭГ ТЭМДЭГТИЙН ХУВИЙН ХЭРЭГ

Дугаар 33

1.	Цэгийн нэр	***ГЦТ-8432***	2.	Төвийн дугаар	***8432***
3.	Трапецийн дугаар (1:100 000)	***M-48-114***	4.	Сүлжээний төрөл	***GPS***
5.	Байршил (аймаг, сум, дүүрэг, хороо)	***Сэлэнгэ аймаг, Орхонтуул сум***			
6.	Солбицол	X=**5399127.533**	Y=**501830.764**	B=**48° 44' 42.5817"**	L=**105° 01' 29.6518"**

7. Цэгийн фото зураг

холоос	ойроос

8. Байршлын тухай тэмдэглэл: *Сэлэнгэ аймгийн Баруунбүрэн сумаас Төв аймгийн Цээл сум чиглэлийн авто замын трассын 64+000 пикетээс зүүн хойш 66 метрт байрлана.*

9. Байршлын тойм зураг	10. Төв цэгийн хэлбэр
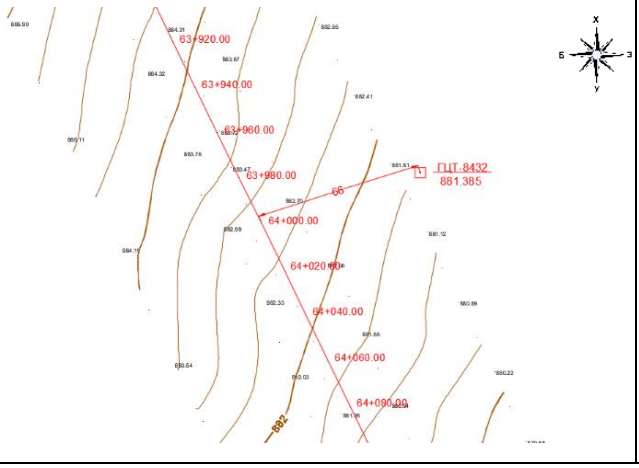	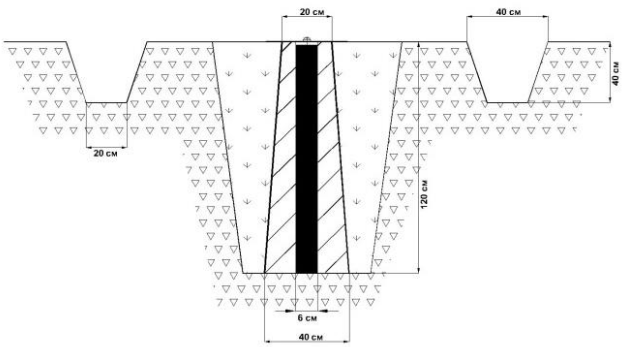

11. а. Судалгаа б. Шинээр суулгасан (өмнөх дугаарыг дугуйлна)

12. Огноо: *2022 оны 07-р сарын 4-ний өдөр*

13. Хувийн хэрэг хөтөлсөн: *Инженер Г. Өнөбат*

Байгууллага: *“Топ сүрвэй” ХХК*

ГЕОДЕЗИЙН БАЙНГЫН ЦЭГ ТЭМДЭГТИЙН ХУВИЙН ХЭРЭГ

Дугаар 34

1.	Цэгийн нэр	***ГЦТ-8433***	2.	Төвийн дугаар	***8433***
3.	Трапецийн дугаар (1:100 000)	***M-48-114***	4.	Сүлжээний төрөл	***GPS***
5.	Байршил (аймаг, сум, дүүрэг, хороо)	***Сэлэнгэ аймаг, Орхонтуул сум***			
6.	Солбицол	X=**5397222.58**	Y=**502819.072**	B=**48° 43' 40.8752"**	L=**105° 02' 18.0020"**

7. Цэгийн фото зураг

холоос	ойроос

8. Байршлын тухай тэмдэглэл: *Сэлэнгэ аймгийн Баруунбүрэн сумаас Төв аймгийн Цээл сум чиглэлийн авто замын трассын 66+160 пикетээс зүүн хойш 105 метрт байрлана.*

9. Байршлын тойм зураг	10. Төв цэгийн хэлбэр
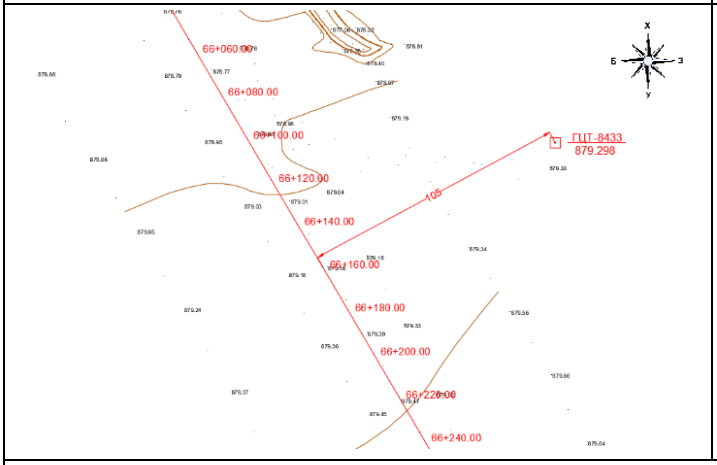	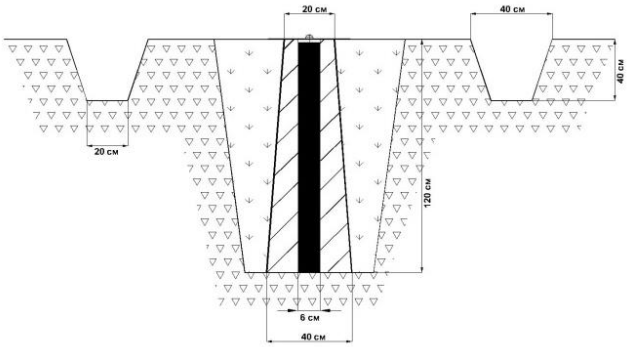

11. а. Судалгаа б. Шинээр суулгасан (өмнөх дугаарыг дугуйлна)

12. Огноо: *2022 оны 07-р сарын 4-ний өдөр*

13. Хувийн хэрэг хөтөлсөн: *Инженер Г. Өнөбат*

Байгууллага: *“Топ сүрвэй” ХХК*

ГЕОДЕЗИЙН БАЙНГЫН ЦЭГ ТЭМДЭГТИЙН ХУВИЙН ХЭРЭГ

Дугаар 35

1.	Цэгийн нэр	***ГЦТ-8434***	2.	Төвийн дугаар	***8434***
3.	Трапецийн дугаар (1:100 000)	***M-48-115***	4.	Сүлжээний төрөл	***GPS***
5.	Байршил (аймаг, сум, дүүрэг, хороо)	***Сэлэнгэ аймаг, Орхонтуул сум***			
6.	Солбицол	X=**5395535.37**	Y=**503616.179**	B=**48° 42' 46.2188"**	L=**105° 02' 56.9695"**

7. Цэгийн фото зураг

холоос	ойроос

8. Байршлын тухай тэмдэглэл: *Сэлэнгэ аймгийн Баруунбүрэн сумаас Төв аймгийн Цээл сум чиглэлийн авто замын трассын 68+020 пикетээс зүүн хойш 65 метрт байрлана.*

9. Байршлын тойм зураг	10. Төв цэгийн хэлбэр
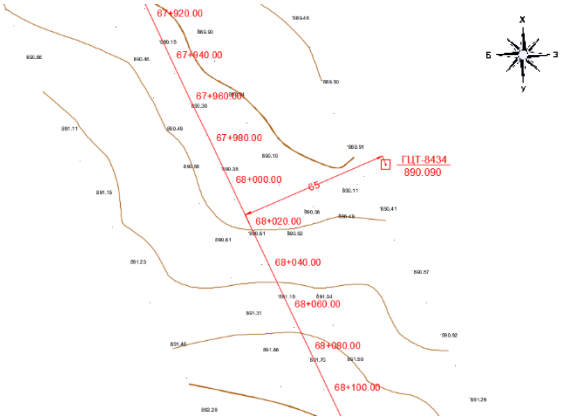	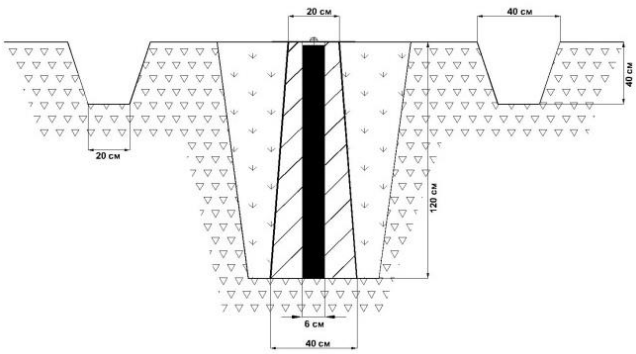

11. а. Судалгаа б. Шинээр суулгасан (өмнөх дугаарыг дугуйлна)

12. Огноо: *2021 оны 07-р сарын 4-ний өдөр*

13. Хувийн хэрэг хөтөлсөн: *Инженер Г. Өнөбат*

Байгууллага: *“Топ сүрвэй” ХХК*

ГЕОДЕЗИЙН БАЙНГЫН ЦЭГ ТЭМДЭГТИЙН ХУВИЙН ХЭРЭГ

Дугаар 36

1.	Цэгийн нэр	***ГЦТ-8435***	2.	Төвийн дугаар	***8435***
3.	Трапецийн дугаар (1:100 000)	***M-48-127***	4.	Сүлжээний төрөл	***GPS***
5.	Байршил (аймаг, сум, дүүрэг, хороо)	***Сэлэнгэ аймаг, Орхонтуул сум***			
6.	Солбицол	X=**5393856.093**	Y=**504595.276**	B=**48° 41' 51.8107"**	L=**105° 03' 44.8175"**

7. Цэгийн фото зураг

холоос	ойроос

8. Байршлын тухай тэмдэглэл: *Сэлэнгэ аймгийн Баруунбүрэн сумаас Төв аймгийн Цээл сум чиглэлийн авто замын трассын 70+020 пикетээс зүүн хойш 55 метрт байрлана.*

9. Байршлын тойм зураг	10. Төв цэгийн хэлбэр
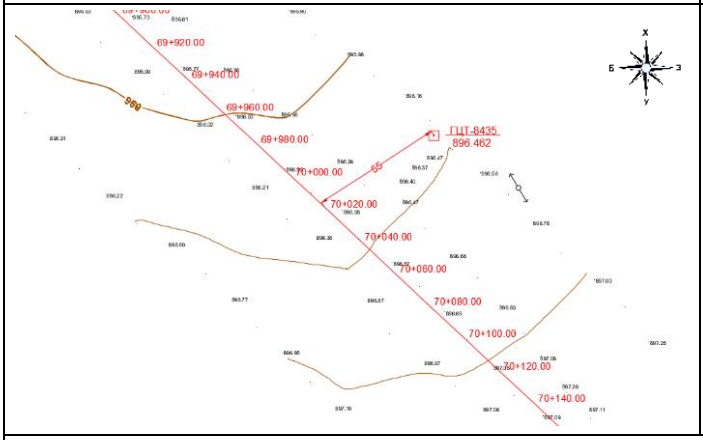	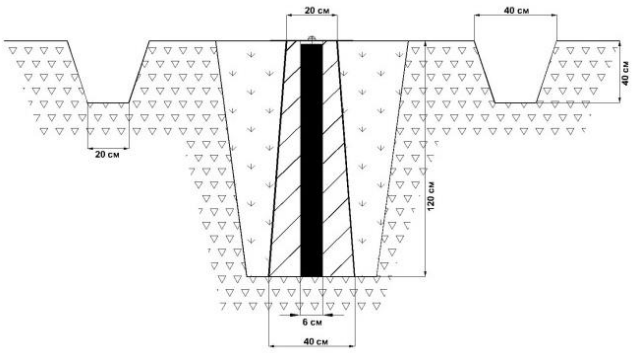

11. а. Судалгаа б. Шинээр суулгасан (өмнөх дугаарыг дугуйлна)

12. Огноо: *2022 оны 07-р сарын 4-ний өдөр*

13. Хувийн хэрэг хөтөлсөн: *Инженер Г. Өнөбат*

Байгууллага: *“Топ сүрвэй” ХХК*

ГЕОДЕЗИЙН БАЙНГЫН ЦЭГ ТЭМДЭГТИЙН ХУВИЙН ХЭРЭГ

Дугаар 37

1.	Цэгийн нэр	***ГЦТ-8436***	2.	Төвийн дугаар	***8436***
3.	Трапецийн дугаар (1:100 000)	***M-48-127***	4.	Сүлжээний төрөл	***GPS***
5.	Байршил (аймаг, сум, дүүрэг, хороо)	***Сэлэнгэ аймаг, Орхонтуул сум***			
6.	Солбицол	X=**5392204.406**	Y=**505281.922**	B=**48° 40' 58.2997"**	L=**105° 04' 18.3346"**

7. Цэгийн фото зураг

холоос	ойроос

8. Байршлын тухай тэмдэглэл: *Сэлэнгэ аймгийн Баруунбүрэн сумаас Төв аймгийн Цээл сум чиглэлийн авто замын трассын 71+860 пикетээс зүүн хойш 71 метрт байрлана.*

9. Байршлын тойм зураг	10. Төв цэгийн хэлбэр
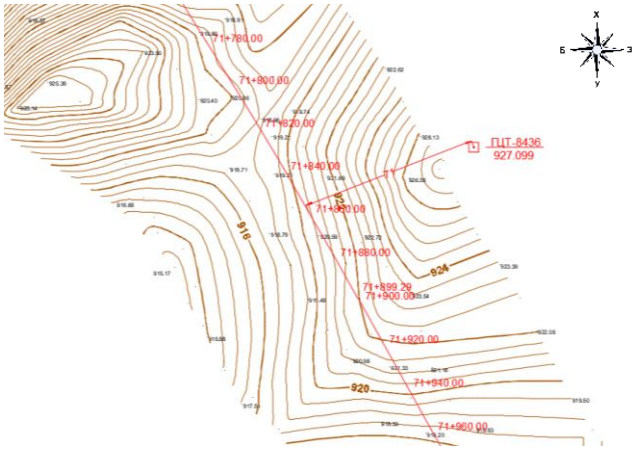	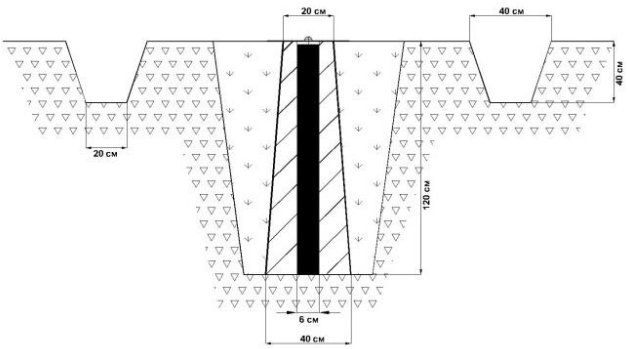

11. а. Судалгаа б. Шинээр суулгасан (өмнөх дугаарыг дугуйлна)

12. Огноо: *2022 оны 07-р сарын 4-ний өдөр*

13. Хувийн хэрэг хөтөлсөн: *Инженер Г. Өнөбат*

Байгууллага: *“Топ сүрвэй” ХХК*

ГЕОДЕЗИЙН БАЙНГЫН ЦЭГ ТЭМДЭГТИЙН ХУВИЙН ХЭРЭГ

Дугаар 38

1.	Цэгийн нэр	***ГЦТ-8437***	2.	Төвийн дугаар	***8437***
3.	Трапецийн дугаар (1:100 000)	***M-48-127***	4.	Сүлжээний төрөл	***GPS***
5.	Байршил (аймаг, сум, дүүрэг, хороо)	***Сэлэнгэ аймаг, Орхонтуул сум***			
6.	Солбицол	X=**5390836.51**	Y=**506865.922**	B=**48° 40' 13.9435"**	L=**105° 05' 35.7249"**

7. Цэгийн фото зураг

холоос	ойроос

8. Байршлын тухай тэмдэглэл: *Сэлэнгэ аймгийн Баруунбүрэн сумаас Төв аймгийн Цээл сум чиглэлийн авто замын трассын 74+000 пикетээс зүүн хойш 40 метрт байрлана.*

9. Байршлын тойм зураг	10. Төв цэгийн хэлбэр
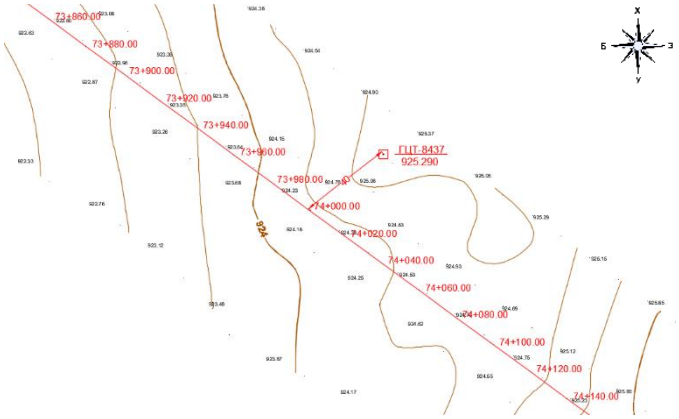	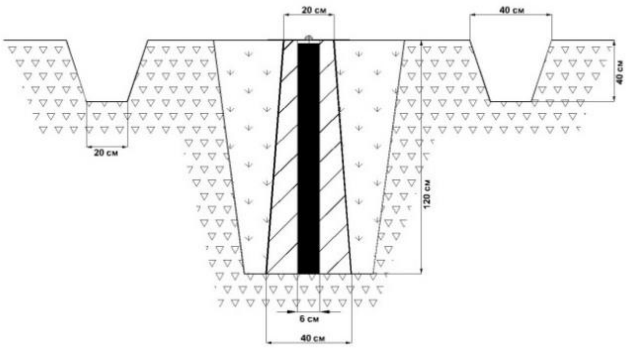

11. а. Судалгаа б. Шинээр суулгасан (өмнөх дугаарыг дугуйлна)

12. Огноо: *2022 оны 07-р сарын 4-ний өдөр*

13. Хувийн хэрэг хөтөлсөн: *Инженер Г. Өнөбат*

Байгууллага: *“Топ сүрвэй” ХХК*

ГЕОДЕЗИЙН БАЙНГЫН ЦЭГ ТЭМДЭГТИЙН ХУВИЙН ХЭРЭГ

Дугаар 39

1.	Цэгийн нэр	***ГЦТ-8438***	2.	Төвийн дугаар	***8438***
3.	Трапецийн дугаар (1:100 000)	***M-48-127***	4.	Сүлжээний төрөл	***GPS***
5.	Байршил (аймаг, сум, дүүрэг, хороо)	***Сэлэнгэ аймаг, Орхонтуул сум***			
6.	Солбицол	X=**5389462.467**	Y=**508392.229**	B=**48° 39' 29.3766"**	L=**105° 06' 50.2567"**

7. Цэгийн фото зураг

холоос	ойроос

8. Байршлын тухай тэмдэглэл: *Сэлэнгэ аймгийн Баруунбүрэн сумаас Төв аймгийн Цээл сум чиглэлийн авто замын трассын 76+060 пикетээс зүүн хойш 45 метрт байрлана.*

9. Байршлын тойм зураг	10. Төв цэгийн хэлбэр
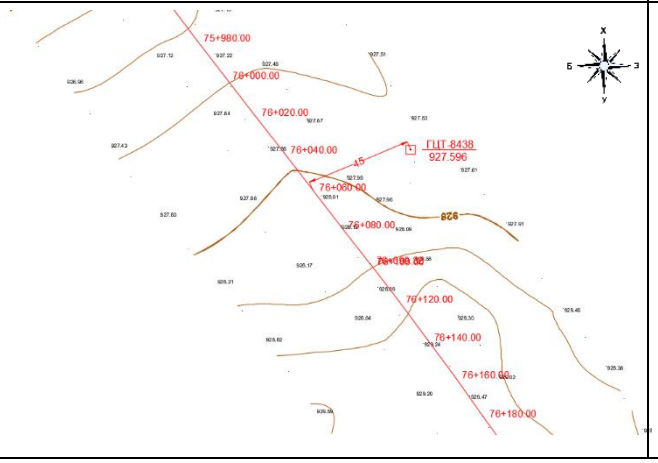	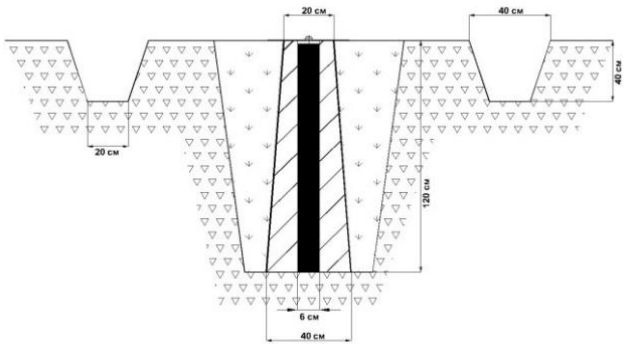

11. а. Судалгаа б. Шинээр суулгасан (өмнөх дугаарыг дугуйлна)

12. Огноо: *2022 оны 07-р сарын 4-ний өдөр*

13. Хувийн хэрэг хөтөлсөн: *Инженер Г. Өнөбат*

Байгууллага: *“Топ сүрвэй” ХХК*

ГЕОДЕЗИЙН БАЙНГЫН ЦЭГ ТЭМДЭГТИЙН ХУВИЙН ХЭРЭГ

Дугаар 40

1.	Цэгийн нэр	***ГЦТ-8439***	2.	Төвийн дугаар	***8439***
3.	Трапецийн дугаар (1:100 000)	***M-48-127***	4.	Сүлжээний төрөл	***GPS***
5.	Байршил (аймаг, сум, дүүрэг, хороо)	***Сэлэнгэ аймаг, Орхонтуул сум***			
6.	Солбицол	X=**5387771.309**	Y=**509203.226**	B=**48° 38' 34.5654"**	L=**105° 07' 29.7671"**

7. Цэгийн фото зураг

холоос	ойроос

8. Байршлын тухай тэмдэглэл: *Сэлэнгэ аймгийн Баруунбүрэн сумаас Төв аймгийн Цээл сум чиглэлийн авто замын трассын 77+960 пикетээс зүүн хойш 67 метрт байрлана.*

9. Байршлын тойм зураг	10. Төв цэгийн хэлбэр
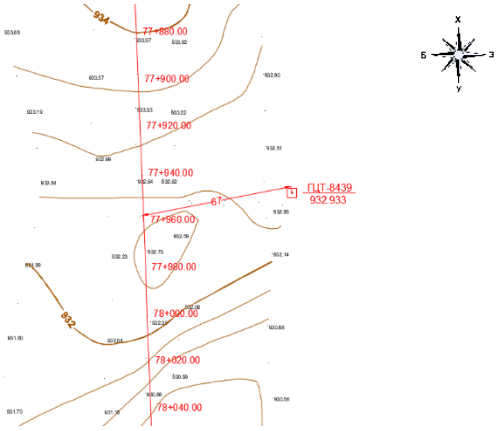	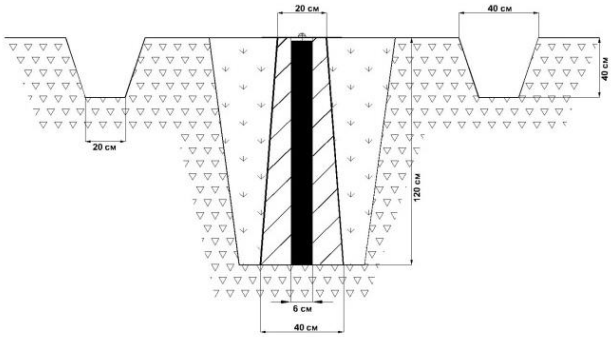

11. а. Судалгаа б. Шинээр суулгасан (өмнөх дугаарыг дугуйлна)

12. Огноо: *2022 оны 07-р сарын 4-ний өдөр*

13. Хувийн хэрэг хөтөлсөн: *Инженер Г. Өнөбат*

Байгууллага: *“Топ сүрвэй” ХХК*

ГЕОДЕЗИЙН БАЙНГЫН ЦЭГ ТЭМДЭГТИЙН ХУВИЙН ХЭРЭГ

Дугаар 41

1.	Цэгийн нэр	***ГЦТ-8440***	2.	Төвийн дугаар	***8440***
3.	Трапецийн дугаар (1:100 000)	***M-48-127***	4.	Сүлжээний төрөл	***GPS***
5.	Байршил (аймаг, сум, дүүрэг, хороо)	***Сэлэнгэ аймаг, Орхонтуул сум***			
6.	Солбицол	X=**5385799.926**	Y=**508996.173**	B=**48° 37' 30.7307"**	L=**105° 07' 19.4943"**

7. Цэгийн фото зураг

холоос	ойроос

8. Байршлын тухай тэмдэглэл: *Сэлэнгэ аймгийн Баруунбүрэн сумаас Төв аймгийн Цээл сум чиглэлийн авто замын трассын 79+940 пикетээс зүүн урагш 77 метрт байрлана.*

9. Байршлын тойм зураг	10. Төв цэгийн хэлбэр
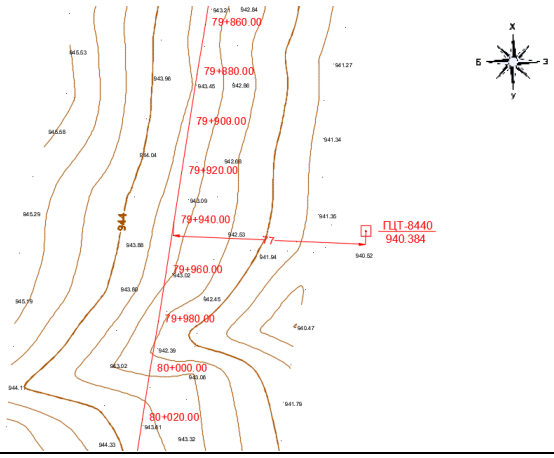	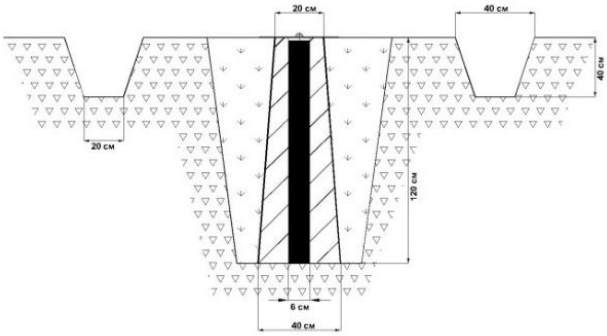

11. а. Судалгаа б. Шинээр суулгасан (өмнөх дугаарыг дугуйлна)

12. Огноо: *2022 оны 07-р сарын 4-ний өдөр*

13. Хувийн хэрэг хөтөлсөн: *Инженер Г. Өнөбат*

Байгууллага: *“Топ сүрвэй” ХХК*

ГЕОДЕЗИЙН БАЙНГЫН ЦЭГ ТЭМДЭГТИЙН ХУВИЙН ХЭРЭГ

Дугаар 42

1.	Цэгийн нэр	***ГЦТ-8441***	2.	Төвийн дугаар	***8441***
3.	Трапецийн дугаар (1:100 000)	***M-48-127***	4.	Сүлжээний төрөл	***GPS***
5.	Байршил (аймаг, сум, дүүрэг, хороо)	***Сэлэнгэ аймаг, Орхонтуул сум***			
6.	Солбицол	X=**5383745.950**	Y=**509670.841**	B=**48° 36' 24.1737"**	L=**105° 07' 52.2817"**

7. Цэгийн фото зураг

холоос	ойроос

8. Байршлын тухай тэмдэглэл: *Сэлэнгэ аймгийн Баруунбүрэн сумаас Төв аймгийн Цээл сум чиглэлийн авто замын трассын 82+220 пикетээс зүүн хойш 46 метрт байрлана.*

9. Байршлын тойм зураг	10. Төв цэгийн хэлбэр
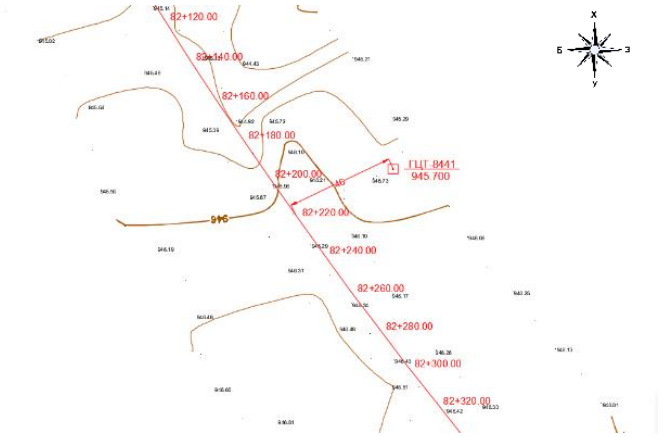	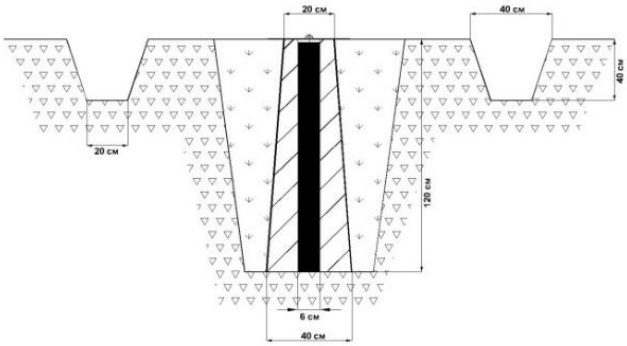

11. а. Судалгаа б. Шинээр суулгасан (өмнөх дугаарыг дугуйлна)

12. *2022 оны 07-р сарын 4-ний өдөр*

13. Хувийн хэрэг хөтөлсөн: *Инженер Г. Өнөбат*

Байгууллага: *“Топ сүрвэй” ХХК*

ГЕОДЕЗИЙН БАЙНГЫН ЦЭГ ТЭМДЭГТИЙН ХУВИЙН ХЭРЭГ

Дугаар 43

1.	Цэгийн нэр	***ГЦТ-8442***	2.	Төвийн дугаар	***8442***
3.	Трапецийн дугаар (1:100 000)	***M-48-127***	4.	Сүлжээний төрөл	***GPS***
5.	Байршил (аймаг, сум, дүүрэг, хороо)	***Сэлэнгэ аймаг, Орхонтуул сум***			
6.	Солбицол	X=**5382242.538**	Y=**510485.683**	B=**48° 35' 35.4364"**	L=**105° 08' 31.9382"**

7. Цэгийн фото зураг

холоос	ойроос

8. Байршлын тухай тэмдэглэл: *Сэлэнгэ аймгийн Баруунбүрэн сумаас Төв аймгийн Цээл сум чиглэлийн авто замын трассын 83+940 пикетээс зүүн хойш 135 метрт байрлана.*

9. Байршлын тойм зураг	10. Төв цэгийн хэлбэр
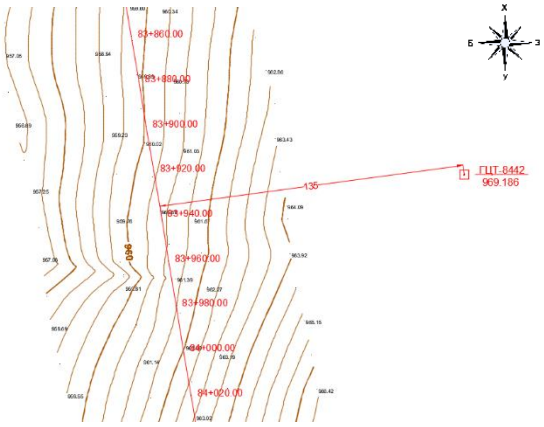	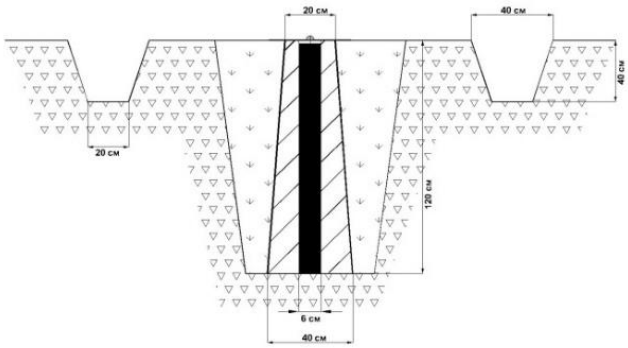

11. а. Судалгаа б. Шинээр суулгасан (өмнөх дугаарыг дугуйлна)

12. Огноо: *2022 оны 07-р сарын 4-ний өдөр*

13. Хувийн хэрэг хөтөлсөн: *Инженер Г. Өнөбат*

Байгууллага: *“Топ сүрвэй” ХХК*

ГЕОДЕЗИЙН БАЙНГЫН ЦЭГ ТЭМДЭГТИЙН ХУВИЙН ХЭРЭГ

Дугаар 44

1.	Цэгийн нэр	***ГЦТ-8443***	2.	Төвийн дугаар	***8443***
3.	Трапецийн дугаар (1:100 000)	***M-48-127***	4.	Сүлжээний төрөл	***GPS***
5.	Байршил (аймаг, сум, дүүрэг, хороо)	***Сэлэнгэ аймаг, Орхонтуул сум***			
6.	Солбицол	X=**5380649.914**	Y=**511335.038**	B=**48° 34' 43.8037"**	L=**105° 09' 13.2494"**

7. Цэгийн фото зураг

холоос	ойроос

8. Байршлын тухай тэмдэглэл: *Сэлэнгэ аймгийн Баруунбүрэн сумаас Төв аймгийн Цээл сум чиглэлийн авто замын трассын 85+840 пикетээс зүүн хойш 103 метрт байрлана.*

9. Байршлын тойм зураг	10. Төв цэгийн хэлбэр
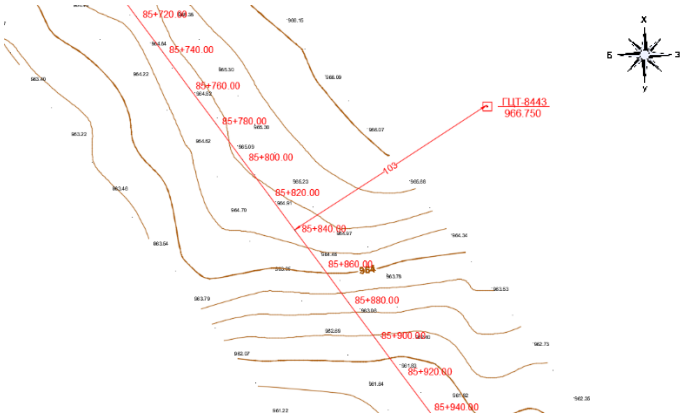	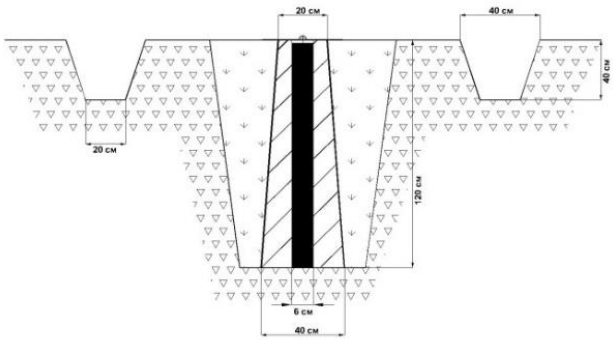

11. а. Судалгаа б. Шинээр суулгасан (өмнөх дугаарыг дугуйлна)

12. Огноо: *2022 оны 07-р сарын 4-ний өдөр*

13. Хувийн хэрэг хөтөлсөн: *Инженер Г. Өнөбат*

Байгууллага: *“Топ сүрвэй” ХХК*

ГЕОДЕЗИЙН БАЙНГЫН ЦЭГ ТЭМДЭГТИЙН ХУВИЙН ХЭРЭГ

Дугаар 45

1.	Цэгийн нэр	***ГЦТ-8444***	2.	Төвийн дугаар	***8444***
3.	Трапецийн дугаар (1:100 000)	***M-48-127***	4.	Сүлжээний төрөл	***GPS***
5.	Байршил (аймаг, сум, дүүрэг, хороо)	***Сэлэнгэ аймаг, Орхонтуул сум***			
6.	Солбицол	X=**5378957.678**	Y=**512548.653**	B=**48° 33' 48.9148"**	L=**105° 10' 12.3004"**

7. Цэгийн фото зураг

холоос	ойроос

8. Байршлын тухай тэмдэглэл: *Сэлэнгэ аймгийн Баруунбүрэн сумаас Төв аймгийн Цээл сум чиглэлийн авто замын трассын 87+920 пикетээс зүүн хойш 68 метрт байрлана.*

9. Байршлын тойм зураг	10. Төв цэгийн хэлбэр
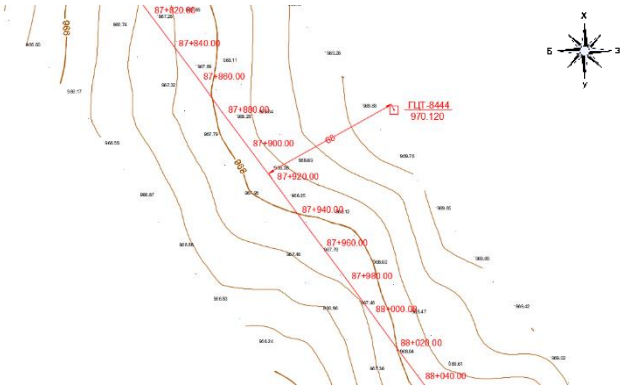	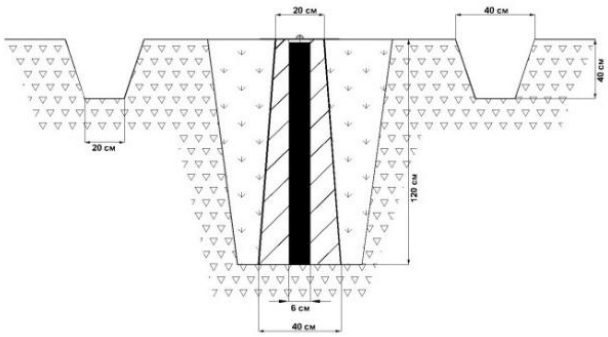

11. а. Судалгаа б. Шинээр суулгасан (өмнөх дугаарыг дугуйлна)

12. Огноо: *2022 оны 07-р сарын 4-ний өдөр*

13. Хувийн хэрэг хөтөлсөн: *Инженер Г. Өнөбат*

Байгууллага: *“Топ сүрвэй” ХХК*

ГЕОДЕЗИЙН БАЙНГЫН ЦЭГ ТЭМДЭГТИЙН ХУВИЙН ХЭРЭГ

Дугаар 46

1.	Цэгийн нэр	***ГЦТ-8445***	2.	Төвийн дугаар	***8445***
3.	Трапецийн дугаар (1:100 000)	***М-48-127***	4.	Сүлжээний төрөл	***GPS***
5.	Байршил (аймаг, сум, дүүрэг, хороо)	***Сэлэнгэ аймаг, Орхонтуул сум***			
6.	Солбицол	X=**5377331.465**	Y=**513849.290**	B=**48° 32' 56.1488"**	L=**105° 11' 15.5686"**

7. Цэгийн фото зураг

холоос	ойроос

8. Байршлын тухай тэмдэглэл: *Сэлэнгэ аймгийн Баруунбүрэн сумаас Төв аймгийн Цээл сум чиглэлийн авто замын трассын 90+040 пикетээс зүүн хойш 59 метрт байрлана.*

9. Байршлын тойм зураг	10. Төв цэгийн хэлбэр
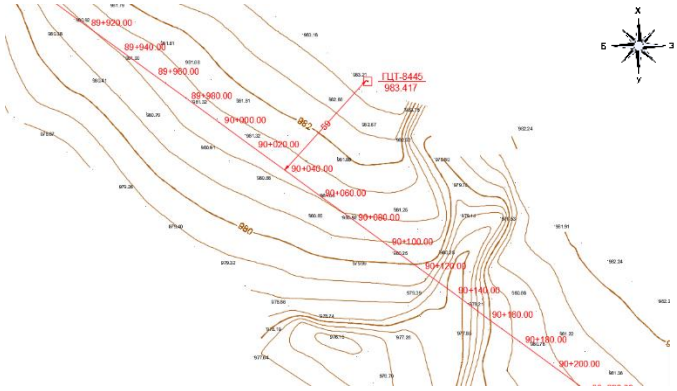	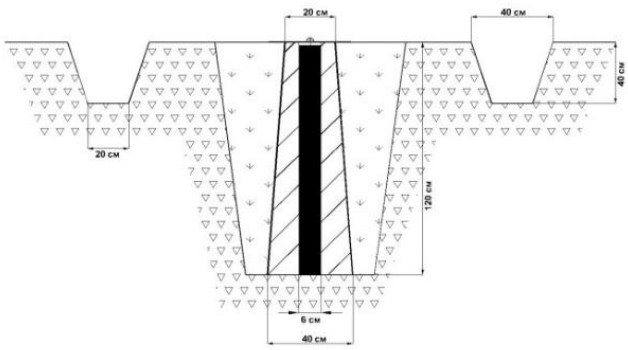

11. а. Судалгаа б. Шинээр суулгасан (өмнөх дугаарыг дугуйлна)

12. Огноо: *2022 оны 07-р сарын 4-ний өдөр*

13. Хувийн хэрэг хөтөлсөн: *Инженер Г. Өнөбат*

Байгууллага: *“Топ сүрвэй” ХХК*

ГЕОДЕЗИЙН БАЙНГЫН ЦЭГ ТЭМДЭГТИЙН ХУВИЙН ХЭРЭГ

Дугаар 47

1.	Цэгийн нэр	***ГЦТ-8446***	2,	Төвийн дугаар	***8446***
3.	Трапецийн дугаар (1:100 000)	***M-48-127***	4.	Сүлжээний төрөл	***GPS***
5.	Байршил (аймаг, сум, дүүрэг, хороо)	***Сэлэнгэ аймаг, Орхонтуул сум***			
6.	Солбицол	X=**5376285.779**	Y=**515345.424**	B=**48° 32' 22.1572"**	L=**105° 12' 28.4109"**

7. Цэгийн фото зураг

холоос	ойроос

8. Байршлын тухай тэмдэглэл: *Сэлэнгэ аймгийн Баруунбүрэн сумаас Төв аймгийн Цээл сум чиглэлийн авто замын трассын 91+860 пикетээс зүүн хойш 94 метрт байрлана.*

9. Байршлын тойм зураг	10. Төв цэгийн хэлбэр
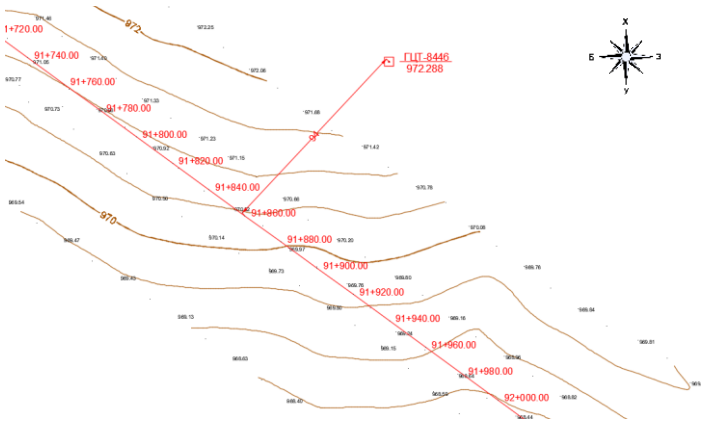	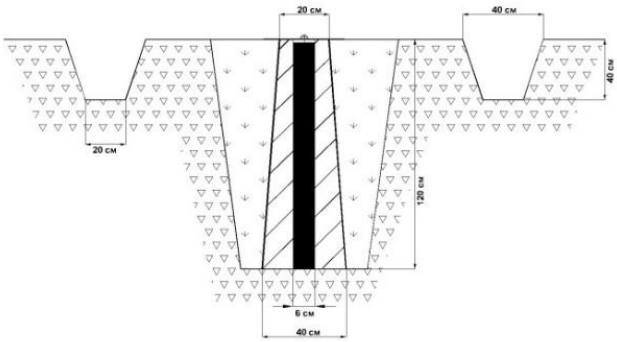

11. а. Судалгаа б. Шинээр суулгасан (өмнөх дугаарыг дугуйлна)

12. Огноо: *2022 оны 07-р сарын 4-ний өдөр*

13. Хувийн хэрэг хөтөлсөн: *Инженер Г. Өнөбат*

Байгууллага: *“Топ сүрвэй” ХХК*

ГЕОДЕЗИЙН БАЙНГЫН ЦЭГ ТЭМДЭГТИЙН ХУВИЙН ХЭРЭГ

Дугаар 48

1.	Цэгийн нэр	***ГЦТ-8447***	2.	Төвийн дугаар	***8447***
3.	Трапецийн дугаар (1:100 000)	***M-48-127***	4.	Сүлжээний төрөл	***GPS***
5.	Байршил (аймаг, сум, дүүрэг, хороо)	***Сэлэнгэ аймаг, Орхонтуул сум***			
6.	Солбицол	X=**5375435.016**	Y=**517347.345**	B=**48° 31' 54.4161"**	L=**105° 14' 05.9181"**

7. Цэгийн фото зураг

холоос	ойроос

8. Байршлын тухай тэмдэглэл: *Сэлэнгэ аймгийн Баруунбүрэн сумаас Төв аймгийн Цээл сум чиглэлийн авто замын трассын 94+100 пикетээс зүүн хойш 43 метрт байрлана.*

9. Байршлын тойм зураг	10. Төв цэгийн хэлбэр
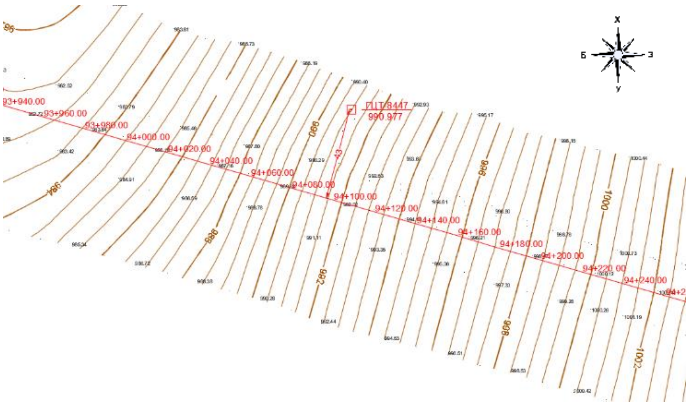	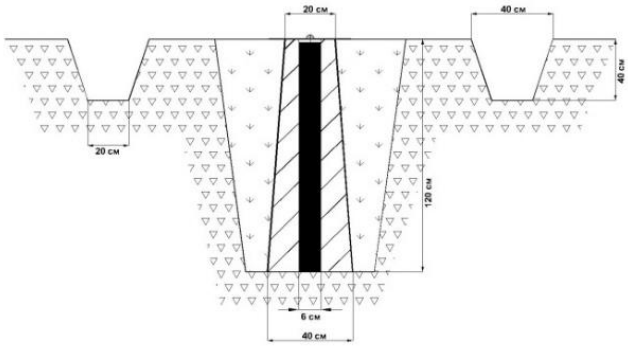

11. а. Судалгаа б. Шинээр суулгасан (өмнөх дугаарыг дугуйлна)

12. Огноо: *2022 оны 07-р сарын 4-ний өдөр*

13. Хувийн хэрэг хөтөлсөн: *Инженер Г. Өнөбат*

Байгууллага: *“Топ сүрвэй” ХХК*

ГЕОДЕЗИЙН БАЙНГЫН ЦЭГ ТЭМДЭГТИЙН ХУВИЙН ХЭРЭГ

Дугаар 49

1.	Цэгийн нэр	***ГЦТ-8448***	2.	Төвийн дугаар	***8448***
3.	Трапецийн дугаар (1:100 000)	***М-48-127***	4.	Сүлжээний төрөл	***GPS***
5.	Байршил (аймаг, сум, дүүрэг, хороо)	***Төв аймаг, Цээл сум***			
6.	Солбицол	X=**5374942.676**	Y=**519223.221**	B=**48° 31' 38.2741"**	L=**105° 15' 37.3098"**

7. Цэгийн фото зураг

холоос	ойроос

8. Байршлын тухай тэмдэглэл: *Сэлэнгэ аймгийн Баруунбүрэн сумаас Төв аймгийн Цээл сум чиглэлийн авто замын трассын 96+040 пикетээс зүүн хойш 74 метрт байрлана.*

9. Байршлын тойм зураг	10. Төв цэгийн хэлбэр
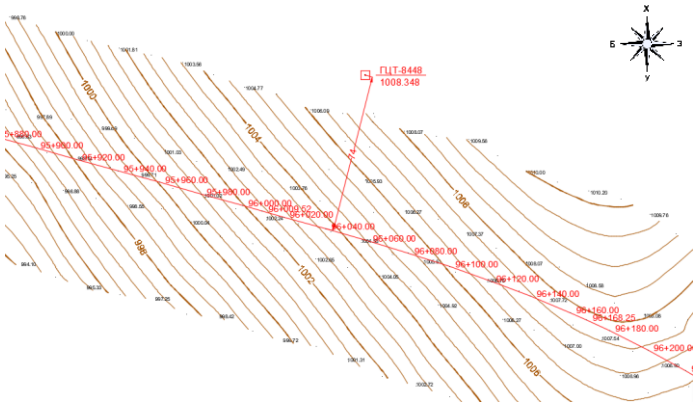	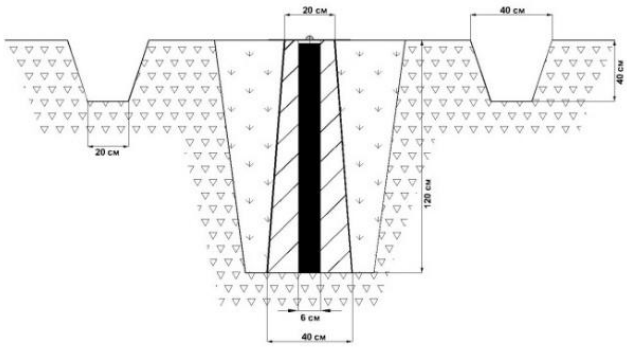

11. а. Судалгаа б. Шинээр суулгасан (өмнөх дугаарыг дугуйлна)

12. Огноо: *2022 оны 07-р сарын 4-ний өдөр*

13. Хувийн хэрэг хөтөлсөн: *Инженер Г. Өнөбат*

Байгууллага: *“Топ сүрвэй” ХХК*

ГЕОДЕЗИЙН БАЙНГЫН ЦЭГ ТЭМДЭГТИЙН ХУВИЙН ХЭРЭГ

Дугаар 50

1.	Цэгийн нэр	***ГЦТ-8460***	2.	Төвийн дугаар	***8460***
3.	Трапецийн дугаар (1:100 000)	***M-48-127***	4.	Сүлжээний төрөл	***GPS***
5.	Байршил (аймаг, сум, дүүрэг, хороо)	***Төв аймаг, Цээл сум***			
6.	Солбицол	X=**5373844.721**	Y=**520894.649**	B=**48° 31' 02.5229"**	L=**105° 16' 58.6083"**

7. Цэгийн фото зураг

холоос	ойроос

8. Байршлын тухай тэмдэглэл: *Сэлэнгэ аймгийн Баруунбүрэн сумаас Төв аймгийн Цээл сум чиглэлийн авто замын трассын 98+020 пикетээс зүүн хойш 44 метрт байрлана.*

9. Байршлын тойм зураг	10. Төв цэгийн хэлбэр
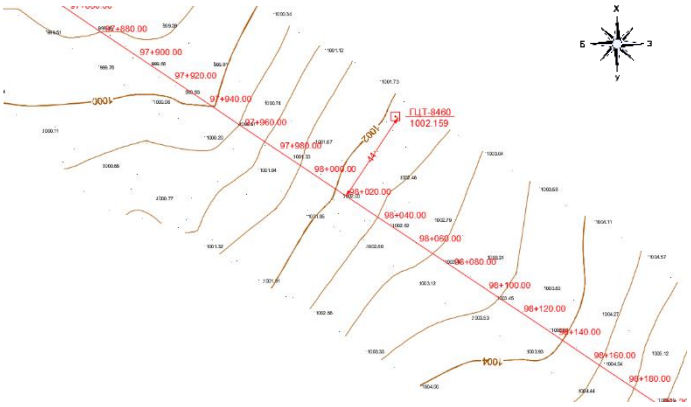	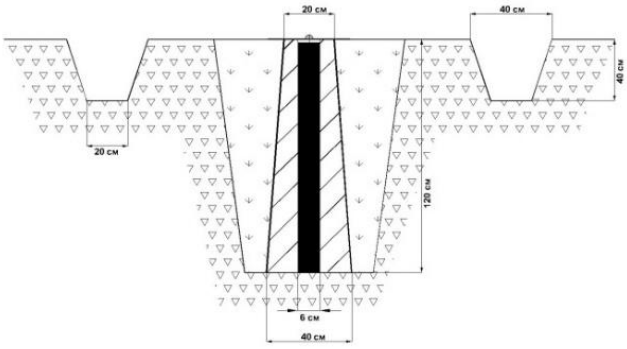

11. а. Судалгаа б. Шинээр суулгасан (өмнөх дугаарыг дугуйлна)

12. Огноо: *2022 оны 07-р сарын 4-ний өдөр*

13. Хувийн хэрэг хөтөлсөн: *Инженер Г. Өнөбат*

Байгууллага: *“Топ сүрвэй” ХХК*

ГЕОДЕЗИЙН БАЙНГЫН ЦЭГ ТЭМДЭГТИЙН ХУВИЙН ХЭРЭГ

Дугаар 51

1.	Цэгийн нэр	***ГЦТ-8461***	2.	Төвийн дугаар	***8461***
3.	Трапецийн дугаар (1:100 000)	***М-48-127***	4.	Сүлжээний төрөл	***GPS***
5.	Байршил (аймаг, сум, дүүрэг, хороо)	***Төв аймаг, Цээл сум***			
6.	Солбицол	X=**5372723.979**	Y=**522563.476**	B=**48° 30' 26.0180"**	L=**105° 18' 19.7438"**

7. Цэгийн фото зураг

холоос	ойроос

8. Байршлын тухай тэмдэглэл: *Сэлэнгэ аймгийн Баруунбүрэн сумаас Төв аймгийн Цээл сум чиглэлийн авто замын трассын 100+020 пикетээс зүүн хойш 64 метрт байрлана.*

9. Байршлын тойм зураг	10. Төв цэгийн хэлбэр
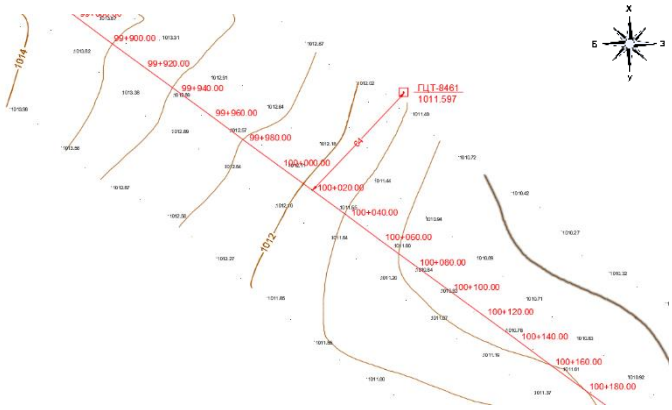	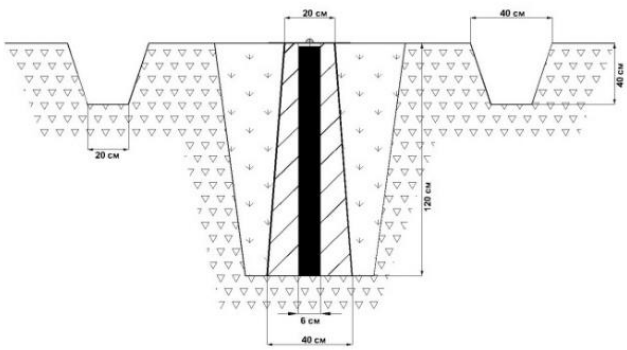

11. а. Судалгаа б. Шинээр суулгасан (өмнөх дугаарыг дугуйлна)

12. Огноо: *2022 оны 07-р сарын 4-ний өдөр*

13. Хувийн хэрэг хөтөлсөн: *Инженер Г. Өнөбат*

Байгууллага: *“Топ сүрвэй” ХХК*

ГЕОДЕЗИЙН БАЙНГЫН ЦЭГ ТЭМДЭГТИЙН ХУВИЙН ХЭРЭГ

Дугаар 52

1.	Цэгийн нэр	***ГЦТ-8462***	2.	Төвийн дугаар	***8462***
3.	Трапецийн дугаар (1:100 000)	***М-48-127***	4.	Сүлжээний төрөл	***GPS***
5.	Байршил (аймаг, сум, дүүрэг, хороо)	***Төв аймаг, Цээл сум***			
6.	Солбицол	X=**5371357.93**	Y=**524101.116**	B=**48° 29' 41.5708"**	L=**105° 19' 34.4032"**

7. Цэгийн фото зураг

холоос	ойроос

8. Байршлын тухай тэмдэглэл: *Сэлэнгэ аймгийн Баруунбүрэн сумаас Төв аймгийн Цээл сум чиглэлийн авто замын трассын 102+060 пикетээс зүүн хойш 55 метрт байрлана.*

9. Байршлын тойм зураг	10. Төв цэгийн хэлбэр
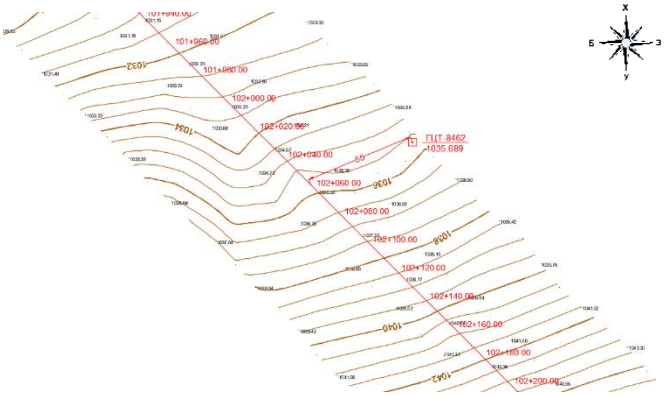	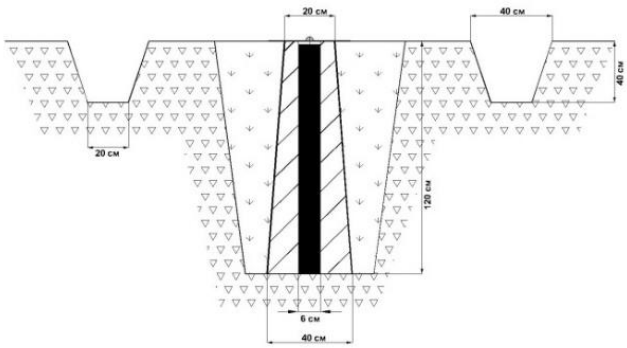

11. а. Судалгаа б. Шинээр суулгасан (өмнөх дугаарыг дугуйлна)

12. Огноо: *2021 оны 07-р сарын 4-ний өдөр*

13. Хувийн хэрэг хөтөлсөн: *Инженер Г. Өнөбат*

Байгууллага: *“Топ сүрвэй” ХХК*

ГЕОДЕЗИЙН БАЙНГЫН ЦЭГ ТЭМДЭГТИЙН ХУВИЙН ХЭРЭГ

Дугаар 53

1.	Цэгийн нэр	***ГЦТ-8463***	2.	Төвийн дугаар	***8463***
3.	Трапецийн дугаар (1:100 000)	***М-48-127***	4.	Сүлжээний төрөл	***GPS***
5.	Байршил (аймаг, сум, дүүрэг, хороо)	***Төв аймаг, Цээл сум***			
6.	Солбицол	X=**5369675.682**	Y=**524994.5923**	B=**48° 28' 46.9629"**	L=**105° 20' 17.5776"**

7. Цэгийн фото зураг

холоос	ойроос

8. Байршлын тухай тэмдэглэл: *Сэлэнгэ аймгийн Баруунбүрэн сумаас Төв аймгийн Цээл сум чиглэлийн авто замын трассын 104+000 пикетээс зүүн тийш 29 метрт байрлана.*

9. Байршлын тойм зураг	10. Төв цэгийн хэлбэр
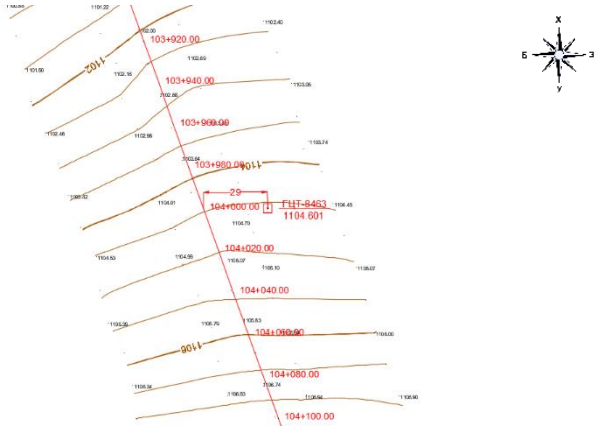	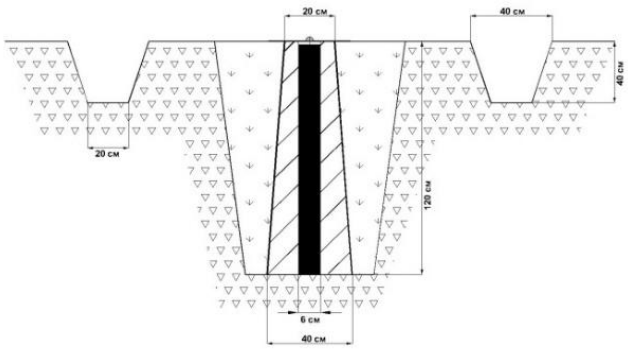

11. а. Судалгаа б. Шинээр суулгасан (өмнөх дугаарыг дугуйлна)

12. Огноо: *2022 оны 07-р сарын 4-ний өдөр*

13. Хувийн хэрэг хөтөлсөн: *Инженер Г. Өнөбат*

Байгууллага: *“Топ сүрвэй” ХХК*

ГЕОДЕЗИЙН БАЙНГЫН ЦЭГ ТЭМДЭГТИЙН ХУВИЙН ХЭРЭГ

Дугаар 54

1.	Цэгийн нэр	***ГЦТ-8464***	2.	Төвийн дугаар	***8464***
3.	Трапецийн дугаар (1:100 000)	***М-48-127***	4.	Сүлжээний төрөл	***GPS***
5.	Байршил (аймаг, сум, дүүрэг, хороо)	***Төв аймаг, Цээл сум***			
6.	Солбицол	X=**5367993.08**	Y=**524338.4333**	B=**48° 27' 52.5617"**	L=**105° 19' 45.2616"**

7. Цэгийн фото зураг

холоос	ойроос

8. Байршлын тухай тэмдэглэл: *Сэлэнгэ аймгийн Баруунбүрэн сумаас Төв аймгийн Цээл сум чиглэлийн авто замын трассын 105+960 пикетээс зүүн урагш 54 метрт байрлана.*

9. Байршлын тойм зураг	10. Төв цэгийн хэлбэр
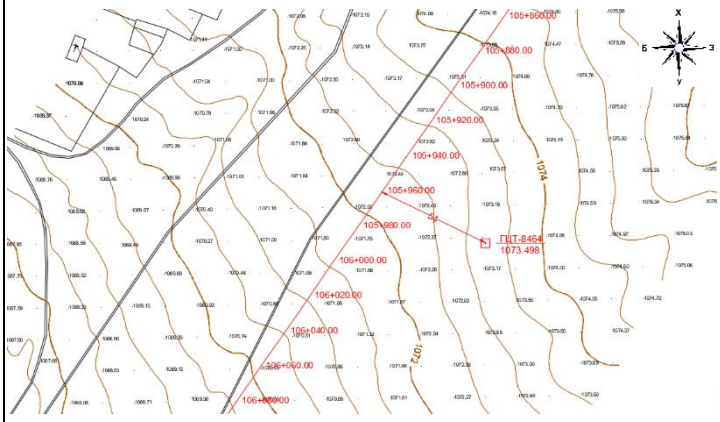	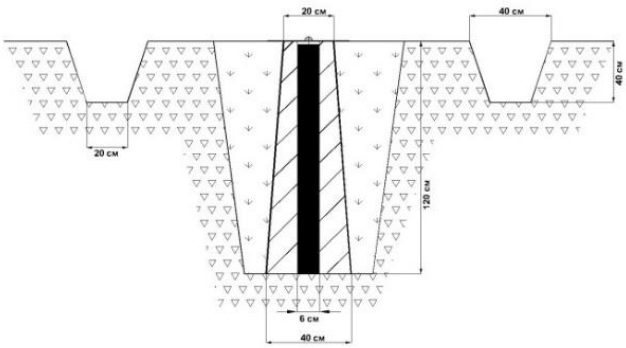

11. а. Судалгаа б. Шинээр суулгасан (өмнөх дугаарыг дугуйлна)

12. Огноо: *2022 оны 07-р сарын 4-ний өдөр*

13. Хувийн хэрэг хөтөлсөн: *Инженер Г. Өнөбат*

Байгууллага: *“Топ сүрвэй” ХХК*

ГЕОДЕЗИЙН БАЙНГЫН ЦЭГ ТЭМДЭГТИЙН ХУВИЙН ХЭРЭГ

Дугаар 55

1.	Цэгийн нэр	***ГЦТ-8465***	2.	Төвийн дугаар	***8465***
3.	Трапецийн дугаар (1:100 000)	***М-48-127***	4.	Сүлжээний төрөл	***GPS***
5.	Байршил (аймаг, сум, дүүрэг, хороо)	***Төв аймаг, Цээл сум***			
6.	Солбицол	X=**5366690.467**	Y=**523805.5638**	B=**48° 27' 10.4477"**	L=**105° 19' 19.0450"**

7. Цэгийн фото зураг

холоос	ойроос

8. Байршлын тухай тэмдэглэл: *Сэлэнгэ аймгийн Баруунбүрэн сумаас Төв аймгийн Цээл сум чиглэлийн авто замын трассын 107+400 пикетээс зүүн урагш 35 м, Төв аймгийн Цээл сумын ногоон талбайгаас 4 метрт байрлана.*

9. Байршлын тойм зураг	10. Төв цэгийн хэлбэр
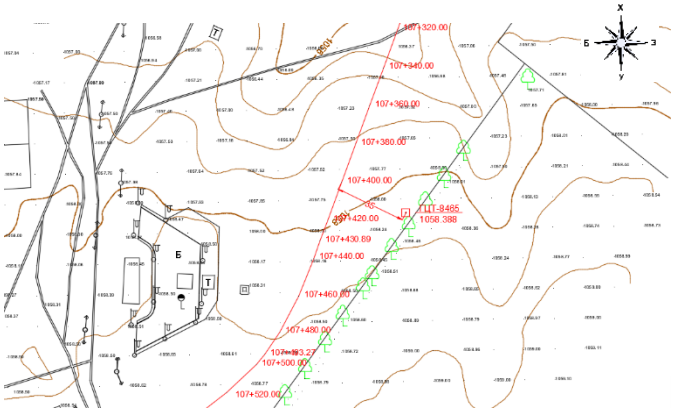	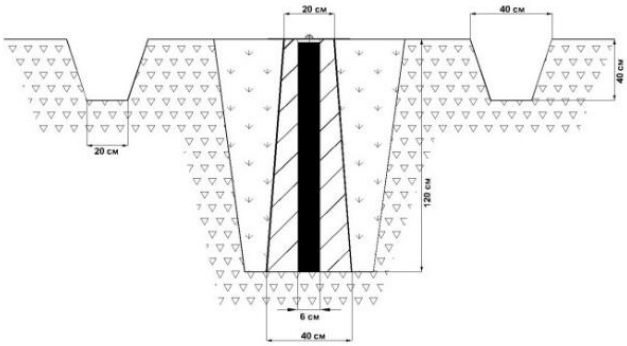

11. а. Судалгаа б. Шинээр суулгасан (өмнөх дугаарыг дугуйлна)

12. Огноо: *2022 оны 07-р сарын 4-ний өдөр*

13. Хувийн хэрэг хөтөлсөн: *Инженер Г. Өнөбат*

Байгууллага: *“Топ сүрвэй” ХХК*

ГЕОДЕЗИЙН БАЙНГЫН ЦЭГ ТЭМДЭГТИЙН ХУВИЙН ХЭРЭГ

Дугаар 56

1.	Цэгийн нэр	***ГЦТ-7124***	2.	Төвийн дугаар	***7124***
3.	Трапецийн дугаар (1:100 000)	***M-48-102***	4.	Сүлжээний төрөл	***GPS***
5.	Байршил (аймаг, сум, дүүрэг, хороо)	***Сэлэнгэ аймаг, Баруунбүрэн сум***			
6.	Солбицол	X=**5445900.9931**	Y=**486424.1600**	B=**49° 09' 56.785"**	L=**104° 48' 49.583"**

7. Цэгийн фото зураг

холоос	ойроос

8. Байршлын тухай тэмдэглэл: *Сэлэнгэ аймгийн Баруунбүрэн сумын төвийн баруун урд талд, Эрдэнэт-Дархан чиглэлийн автозамаас баруун хойш 106.6м, цахилгааны шонгоос зүүн тийш 73.9 м, айлын модон хашааны зүүн урд өнцгөөс зүүн хойш 61.2 метрт байрлана.*

9. Байршлын тойм зураг	10. Төв цэгийн хэлбэр
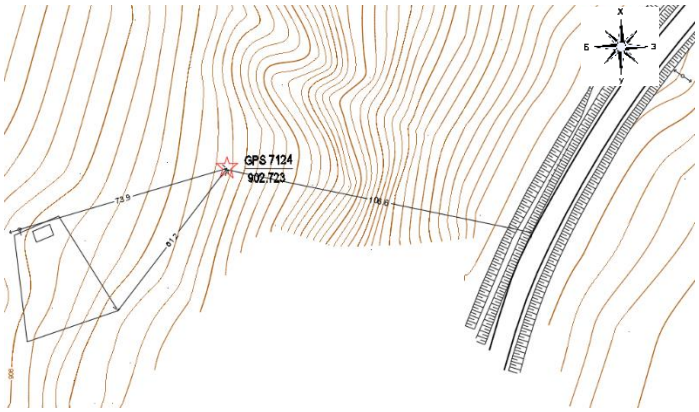	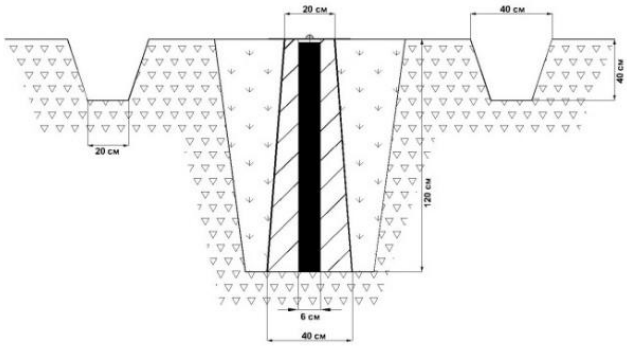

11. а. Судалгаа б. Шинээр суулгасан (өмнөх дугаарыг дугуйлна)

12. Огноо: *2022 оны 07-р сарын 2-ны өдөр*

13. Хувийн хэрэг хөтөлсөн: *Инженер Г. Өнөбат*

Байгууллага: *“Топ сүрвэй” ХХК*

ГЕОДЕЗИЙН БАЙНГЫН ЦЭГ ТЭМДЭГТИЙН ХУВИЙН ХЭРЭГ

Дугаар 57

1.	Цэгийн нэр	***ГЦТ-1139***		Төвийн дугаар	***1139***
3.	Трапецийн дугаар (1:100 000)	***M-48-102***	4.	Сүлжээний төрөл	***GPS***
5.	Байршил (аймаг, сум, дүүрэг, хороо)	***Сэлэнгэ аймаг, Баруунбүрэн сум***			
6.	Солбицол	X=**5446693.7179**	Y=**487804.5052**	B=**49° 10' 22.560"**	L=**104° 49' 57.662"**

7. Цэгийн фото зураг

холоос	ойроос

8. Байршлын тухай тэмдэглэл: *Сэлэнгэ аймгийн Баруунбүрэн сумын төвийн хойд талд, Эрдэнэт-Дархан чиглэлийн авто замын урд талын Петровисийн ШТС-аас зүүн тийш 385м, спортын талбайгаас хойш 288м, зүүн талын гэр хорооллоос баруун тийш 114 метрт толгойн орой дээр байрлана.*

9. Байршлын тойм зураг	10. Төв цэгийн хэлбэр
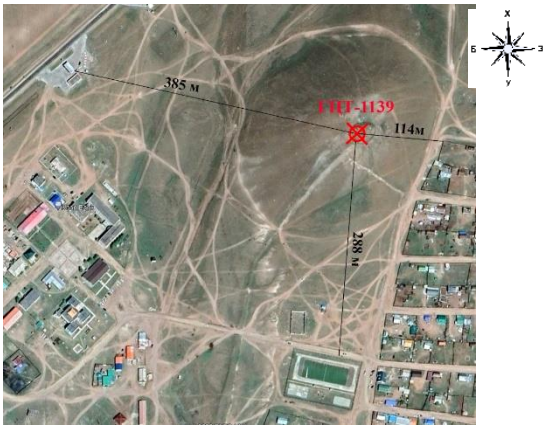	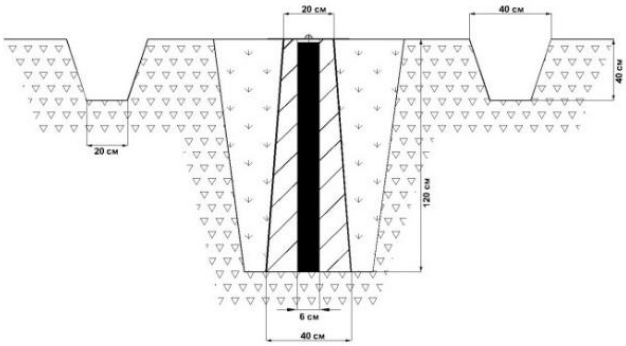

11. а. Судалгаа б. Шинээр суулгасан (өмнөх дугаарыг дугуйлна)

12. Огноо: *2022 оны 07-р сарын 2-ны өдөр*

13. Хувийн хэрэг хөтөлсөн: *Инженер Г. Өнөбат*

Байгууллага: *“Топ сүрвэй” ХХК*

ХАВСРАЛТ 3

БАЙРЛАЛЫН СҮЛЖЭЭНИЙ ЦЭГИЙН СОЛБИЦОЛ, ӨНДРИЙН ЖАГСААЛТ

Байрлалын сүлжээний цэгүүдийн солбицол, өндрийн жагсаалт

Д/д	Цэгийн дугаар	Тэгш өнцөгт солбицол /UTM/		Геодезийн солбицол /WGS84/		Өндөр H
		X	Y	B	L	
1	8465	5366690.467	523805.564	48° 27' 10.4477"	105° 19' 19.0450"	1058.388
2	8464	5367993.080	524338.433	48° 27' 52.5617"	105° 19' 45.2616"	1073.498
3	8463	5369675.682	524994.592	48° 28' 46.9629"	105° 20' 17.5776"	1104.601
4	8462	5371357.930	524101.116	48° 29' 41.5708"	105° 19' 34.4032"	1035.689
5	8461	5372723.979	522563.476	48° 30' 26.0180"	105° 18' 19.7438"	1011.597
6	8460	5373844.721	520894.649	48° 31' 02.5229"	105° 16' 58.6083"	1002.159
7	8448	5374942.676	519223.221	48° 31' 38.2741"	105° 15' 37.3098"	1008.348
8	8447	5375435.016	517347.345	48° 31' 54.4161"	105° 14' 05.9181"	990.977
9	8446	5376285.779	515345.424	48° 32' 22.1572"	105° 12' 28.4109"	972.289
10	8445	5377331.465	513849.291	48° 32' 56.1488"	105° 11' 15.5686"	983.417
11	8444	5378957.678	512548.653	48° 33' 48.9148"	105° 10' 12.3004"	970.120
12	8443	5380649.914	511335.038	48° 34' 43.8037"	105° 09' 13.2494"	966.750
13	8442	5382242.538	510485.683	48° 35' 35.4364"	105° 08' 31.9382"	969.186
14	8441	5383745.950	509670.841	48° 36' 24.1737"	105° 07' 52.2817"	945.700
15	8440	5385799.926	508996.173	48° 37' 30.7307"	105° 07' 19.4943"	940.384
16	8439	5387771.309	509203.226	48° 38' 34.5654"	105° 07' 29.7671"	932.933
17	8438	5389462.467	508392.229	48° 39' 29.3766"	105° 06' 50.2567"	927.596
18	8437	5390836.510	506865.922	48° 40' 13.9435"	105° 05' 35.7249"	925.290
19	8436	5392204.406	505281.922	48° 40' 58.2997"	105° 04' 18.3346"	927.099
20	8435	5393856.093	504595.276	48° 41' 51.8107"	105° 03' 44.8175"	896.462
21	8434	5395535.370	503616.179	48° 42' 46.2188"	105° 02' 56.9695"	890.090
22	8433	5397222.580	502819.072	48° 43' 40.8752"	105° 02' 18.0020"	879.298
23	8432	5399127.533	501830.764	48° 44' 42.5817"	105° 01' 29.6518"	881.385
24	8431	5400976.842	501233.939	48° 45' 42.4780"	105° 01' 00.4455"	892.052
25	8430	5402934.902	500646.459	48° 46' 45.8940"	105° 00' 31.6784"	881.624
26	8429	5404526.755	499520.888	48° 47' 37.4474"	104° 59' 36.5154"	870.975
27	8428	5405631.535	497946.871	48° 48' 13.2145"	104° 58' 19.3421"	872.127
28	8427	5406193.507	496027.960	48° 48' 31.3807"	104° 56' 45.2450"	874.748
29	8426	5405622.873	493853.181	48° 48' 12.8368"	104° 54' 58.6432"	926.454
30	8425	5405672.232	491949.496	48° 48' 14.3570"	104° 53' 25.3089"	892.664
31	8424	5405649.570	490018.352	48° 48' 13.5223"	104° 51' 50.6331"	871.838
32	8423	5406490.648	488685.931	48° 48' 40.6785"	104° 50' 45.2258"	850.072
33	8422	5408247.152	488268.321	48° 49' 37.5353"	104° 50' 24.5679"	853.918
34	8421	5410147.714	489139.101	48° 50' 39.1420"	104° 51' 07.0977"	888.783
35	8420	5411528.770	490335.018	48° 51' 23.9387"	104° 52' 05.6592"	984.646
36	8419	5412788.565	491906.412	48° 52' 04.8181"	104° 53' 22.6907"	1017.550
37	8418	5414471.543	492736.987	48° 52' 59.3581"	104° 54' 03.3554"	987.977
38	8417	5416025.748	493502.512	48° 53' 49.7213"	104° 54' 40.8569"	996.437
39	8416	5417762.505	492887.444	48° 54' 45.9414"	104° 54' 10.5372"	990.393
40	8415	5419175.683	491534.707	48° 55' 31.6453"	104° 53' 03.9674"	902.796
41	8414	5421200.964	491189.766	48° 56' 37.2157"	104° 52' 46.8575"	836.432
42	8413	5423234.528	491132.810	48° 57' 43.0686"	104° 52' 43.8980"	781.832
43	8412	5425131.243	490883.852	48° 58' 44.4794"	104° 52' 31.5008"	773.003
44	8411	5426300.247	492518.917	48° 59' 22.4158"	104° 53' 51.8657"	809.944
45	8409	5428126.233	492671.680	49° 00' 21.5554"	104° 53' 59.2643"	859.128
46	8408	5429927.690	492320.820	49° 01' 19.8786"	104° 53' 41.8706"	886.311
47	8407	5431890.478	492804.652	49° 02' 23.4625"	104° 54' 05.5695"	823.610
48	8406	5433611.586	491886.105	49° 03' 19.1576"	104° 53' 20.1994"	829.548
49	8405	5435555.383	491701.408	49° 04' 22.0963"	104° 53' 10.9553"	834.801
50	8404	5437513.492	491564.602	49° 05' 25.5004"	104° 53' 04.0649"	847.455
51	8403	5439185.637	490362.917	49° 06' 19.5869"	104° 52' 04.6684"	869.841
52	8402	5440688.615	489007.385	49° 07' 08.1767"	104° 50' 57.6622"	877.225
53	8401	5441893.936	487575.968	49° 07' 47.1109"	104° 49' 46.9076"	891.650
54	8400	5443455.744	486473.584	49° 08' 37.6036"	104° 48' 52.3196"	890.977
55	8410	5444988.536	485857.991	49° 09' 27.1904"	104° 48' 21.7396"	906.926

Жагсаалт үйлдсэн:

Топсүрвэй ХХК-ийн инженер Б.Буяннэмэх

ХАВСРАЛТ 4

ӨНДРИЙН СҮЛЖЭЭНИЙ ХЭМЖИЛТИЙН БҮДҮҮВЧ

Өндрийн сүлжээний хэмжилтийн бүдүүвч

Хуудас 1

Бүдүүвч үйлдсэн:

Топсүрвэй ХХК-ийн инженер Б.Буяннэмэх

Өндрийн сүлжээний хэмжилтийн бүдүүвч

Хуудас 2

Бүдүүвч үйлдсэн:

Топсүрвэй ХХК-ийн инженер Б.Буяннэмэх