ЗАХИАЛАГЧ:

МОНГОЛ УЛСЫН ЗАСГИЙН ГАЗАР
БАРИЛГА ХОТ БАЙГУУЛАЛТЫН ЯАМ

МОНГОЛ УЛСЫН ЗАСГИЙН ГАЗАР
ЗАМ, ТЭЭВРИЙН ХӨГЖЛИЙН ЯАМ

ЗУРАГ ТӨСЛИЙН ЗӨВЛӨХ:

"АВАРГА ЗАМ" ХХК

ШИФР: AVZ/BOT/03-2022

СЭЛЭНГЭ АЙМГИЙН БАРУУНБҮРЭН-ОРХОНТУУЛ-ЦЭЭЛ ЧИГЛЭЛИЙН ХАТУУ ХУЧИЛТТАЙ АВТО ЗАМЫН ЗУРАГ ТӨСӨЛ

ПК50+000-ПК107+588 ХЭСЭГ

БОТЬ - II. ХЭСЭГ-6

УЛААНБААТАР ХОТ. 2022 ОН

ЗАХИАЛАГЧ:

БАРИЛГА ХОТ БАЙГУУЛАЛТЫН ЯАМ

ЗАМ, ТЭЭВРИЙН ХӨГЖЛИЙН ЯАМ

ЗУРАГ ТӨСЛИЙН ЗӨВЛӨХ:

"АВАРГА ЗАМ" ХХК

ЗАМ, ТЭЭВРИЙН ЯАМ
ЗАМ, ТЭЭВРИЙН ХӨГЖЛИЙН ТӨВ
Магадлалын ерөнхий дүгнэлтийн
дугаар . 58/2023
МАГАДЛАЛ ХИЙГДСЭН,
Магадлал хариуцсан
Хэлтсийн дарга . . . . . /гарын үсэг/
20 23 оны 03. сарын 24. өдөр

ШИФР: AVZ/BOT/03-2022

СЭЛЭНГЭ АЙМГИЙН БАРУУНБҮРЭН-ОРХОНТУУЛ-ЦЭЭЛ ЧИГЛЭЛИЙН ХАТУУ ХУЧИЛТТАЙ АВТО ЗАМЫН ЗУРАГ ТӨСӨЛ

ПК50+000-ПК107+588 ХЭСЭГ

БОТЬ - II. ХЭСЭГ-6

ЗАХИРАЛ Г. ЧИНТӨГС

УЛААНБААТАР ХОТ "АВАРГА ЗАМ" ХХК DESIGN and CONSULTING SERVICE OF ROAD 1119278553 2729377

Зураг төслийг хянасан
ЭКСПЕРТ № . . . . . .
/гарын үсэг/
он . . . сар . . . өдөр 2023.03.12
Засвартай эсэх . . . . . .
ЗАМ, ТЭЭВРИЙН ХӨГЖЛИЙН ТӨВ

УЛААНБААТАР ХОТ. 2022 ОН

ЗУРГИЙН ЖАГСААЛТ

№	ЗУРГИЙН НЭР	ХУУДАСНЫ ТОО
	БОТЬ - II. ХЭСЭГ - 1	
1	0-50 КМ АВТО ЗАМЫН ИНЖЕНЕРИЙН НАРИЙВЧИЛСАН ЗУРАГ	290
	БОТЬ - II. ХЭСЭГ - 2	
1	ДАРХАН ЭРДЭНЭТ ЧИГЛЭЛИЙН АВТО ЗАМТАЙ ОГТЛОЛЦОХ ТОЙРОГ УУЛЗВАР	28
2	ОРХОНТУУЛ СУМЫН ТӨВИЙН АВТО ЗАМТАЙ ОГТЛОЛЦОХ ТОЙРОГ УУЛЗВАР	33
3	ОРХОНТУУЛ СУМЫН ТӨВИЙН АВТО ЗАМЫН ЗУРАГ	50
4	ХИЙМЭЛ БАЙГУУЛАМЖИЙН ЗУРАГ	53
	БОТЬ - II. ХЭСЭГ - 3	
1	0-50 КМ АВТО ЗАМЫН ХӨНДЛӨН ОГТЛОЛ	258
	БОТЬ - II. ХЭСЭГ - 4	
1	0-50 КМ АВТО ЗАМЫН ХӨНДЛӨН ОГТЛОЛ	258
	БОТЬ - II. ХЭСЭГ - 5	
1	50-107.6 КМ АВТО ЗАМЫН ИНЖЕНЕРИЙН НАРИЙВЧИЛСАН ЗУРАГ	305
	БОТЬ - II. ХЭСЭГ - 6	
1	ЦЭЭЛ СУМЫН ТӨВИЙН УУЛЗВАРЫН ЗУРАГ	17
2	ХИЙМЭЛ БАЙГУУЛАМЖИЙН ЗУРАГ	45
3	ПК78+464-Д БАРИГДАХ ТӨМӨРБЕТОН ГҮҮРИЙН ЗУРАГ	72
	БОТЬ - II. ХЭСЭГ - 7	
1	50-107.6 КМ АВТО ЗАМЫН ХӨНДЛӨН ОГТЛОЛ	289

№	ЗУРГИЙН НЭР	ХУУДАС
	БОТЬ - II. ХЭСЭГ - 6	
1	ЗУРГИЙН ЖАГСААЛТ	01
2	ЦЭЭЛ СУМЫН ТӨВИЙН УУЛЗВАРЫН ЗУРАГ	02 - 17
	ХИЙМЭЛ БАЙГУУЛАМЖИЙН ЗУРАГ	
1	УС ЗАЙЛУУЛАХ ТӨМӨРБЕТОН ХООЛОЙН ЗУРАГ	01 - 37
2	ХООЛОЙН АЖЛЫН ТОО ХЭМЖЭЭ	38 - 45
3	ПК71+628-Д БАРИГДАХ ТӨМӨРБЕТОН ГҮҮРИЙН ЗУРАГ	01 - 36
4	ПК78+464-Д БАРИГДАХ ТӨМӨРБЕТОН ГҮҮРИЙН ЗУРАГ	01 - 36

ЦЭЭЛИЙН УУЛЗВАР

ЗУРГИЙН ЖАГСААЛТ

	ЗУРГИЙН НЭР	ХУУДАС
	ЦЭЭЛИЙН УУЛЗВАР	
1	ЗУРГИЙН ЖАГСААЛТ	1
2	ХӨДӨЛГӨӨН ЗОХИОН БАЙГУУЛАЛТЫН ЗУРАГ	2
3	ТРАССЫН ДЭВСГЭР ЗУРАГ	3
4	ХУЧИЛТЫН БҮТЭЭЦ	4
5	ДАГУУ ОГТЛОЛ ТӨСӨЛЛӨЛТ /"MCPC gr"ХХК/	5
6	ХӨНДЛӨН ОГТЛОЛ ТӨСӨЛЛӨЛТ /"MCPC gr"ХХК/	6-8
7	ХӨНДЛӨН ОГТЛОЛ ТӨСӨЛЛӨЛТ /ЗҮҮН ГАРЦ/	9-13
8	ХӨНДЛӨН ОГТЛОЛ ТӨСӨЛЛӨЛТ /БАРУУН ГАРЦ/	14-17

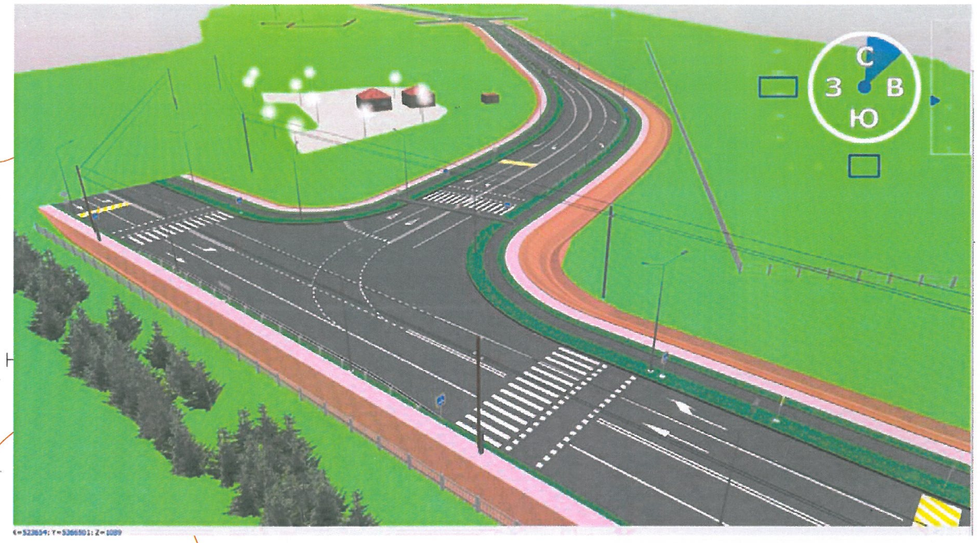

Зураг төслийг хянасан
ЭКСПЕРТ №
Засвартай
эсэх 2023.03.12
ЗАМ, ТЭЭВРИЙН ХӨГЖЛИЙН ТӨВ

Өөрчлөлт №			Захиалагч:	Захиалагч:	Зураг төслийн байгууллага:	Зөвлөх инженер	У. ПҮРЭВЖАВ	Гүүр хоолойн инженер	М. МӨНХ-ОРГИЛ	СЭЛЭНГЭ АЙМГИЙН БАРУУНБҮРЭН-ОРХОНТУУЛ-ЦЭЭЛ ЧИГЛЭЛИЙН ХАТУУ ХУЧИЛТТАЙ АВТО ЗАМЫН АЖЛЫН ЗУРАГ	ХӨДӨЛГӨӨН ЗОХИОН БАЙГУУЛАЛТ /ЦЭЭЛИЙН УУЛЗВАР/	Масштаб	Шифр	Хуудасны №
Огноо			БАРИЛГА, ХОТ БАЙГУУЛАЛТЫН ЯАМ	ЗАМ, ТЭЭВРИЙН ХӨГЖЛИЙН ЯАМ	"АВАРГА ЗАМ" ХХК	Төслийн инженер	С. БАТСҮХ	Замын инженер	П. СҮНДЭРЬЯА			1:1000	AVZ/BOT/03-2022	2
Тайлбар						Шалгасан инженер	Г. ЧИНТӨГС	Геодезийн инженер	Э. БАТБОЛД					

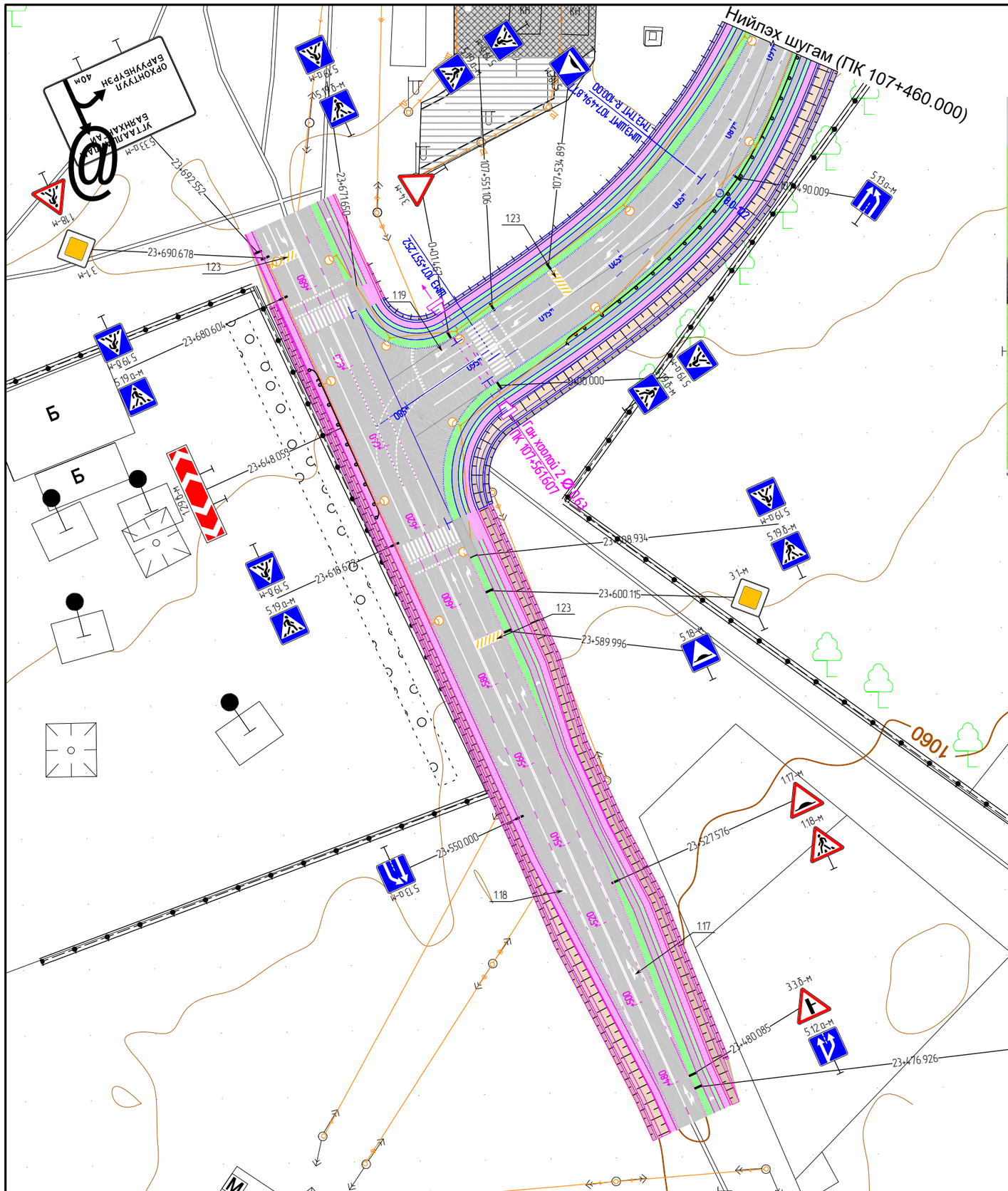

Өөрчлөлт №			Захиалагч:	Захиалагч:	Зураг төслийн байгууллага:	Зөвлөх инженер	У. ПҮРЭВЖАВ	Гүүр хоолойн инженер	М. МӨНХ-ОРГИЛ	СЭЛЭНГЭ АЙМГИЙН БАРУУНБҮРЭН-ОРХОНТУУЛ-ЦЭЭЛ ЧИГЛЭЛИЙН ХАТУУ ХУЧИЛТТАЙ АВТО ЗАМЫН АЖЛЫН ЗУРАГ	ХӨДӨЛГӨӨН ЗОХИОН БАЙГУУЛАЛТ /ЦЭЭЛИЙН УУЛЗВАР/	Масштаб	Шифр	Хуудасны №
Огноо			БАРИЛГА, ХОТ БАЙГУУЛАЛТЫН ЯАМ	ЗАМ, ТЭЭВРИЙН ХӨГЖЛИЙН ЯАМ	"АВАРГА ЗАМ" ХХК	Төслийн инженер	С. БАТСҮХ	Замын инженер	П. СҮНДЭРЬЯА			1:1000	AVZ/BOT/03-2022	2
Тайлбар						Шалгасан инженер	Г. ЧИНТӨГС	Геодезийн инженер	Э. БАТБОЛД					

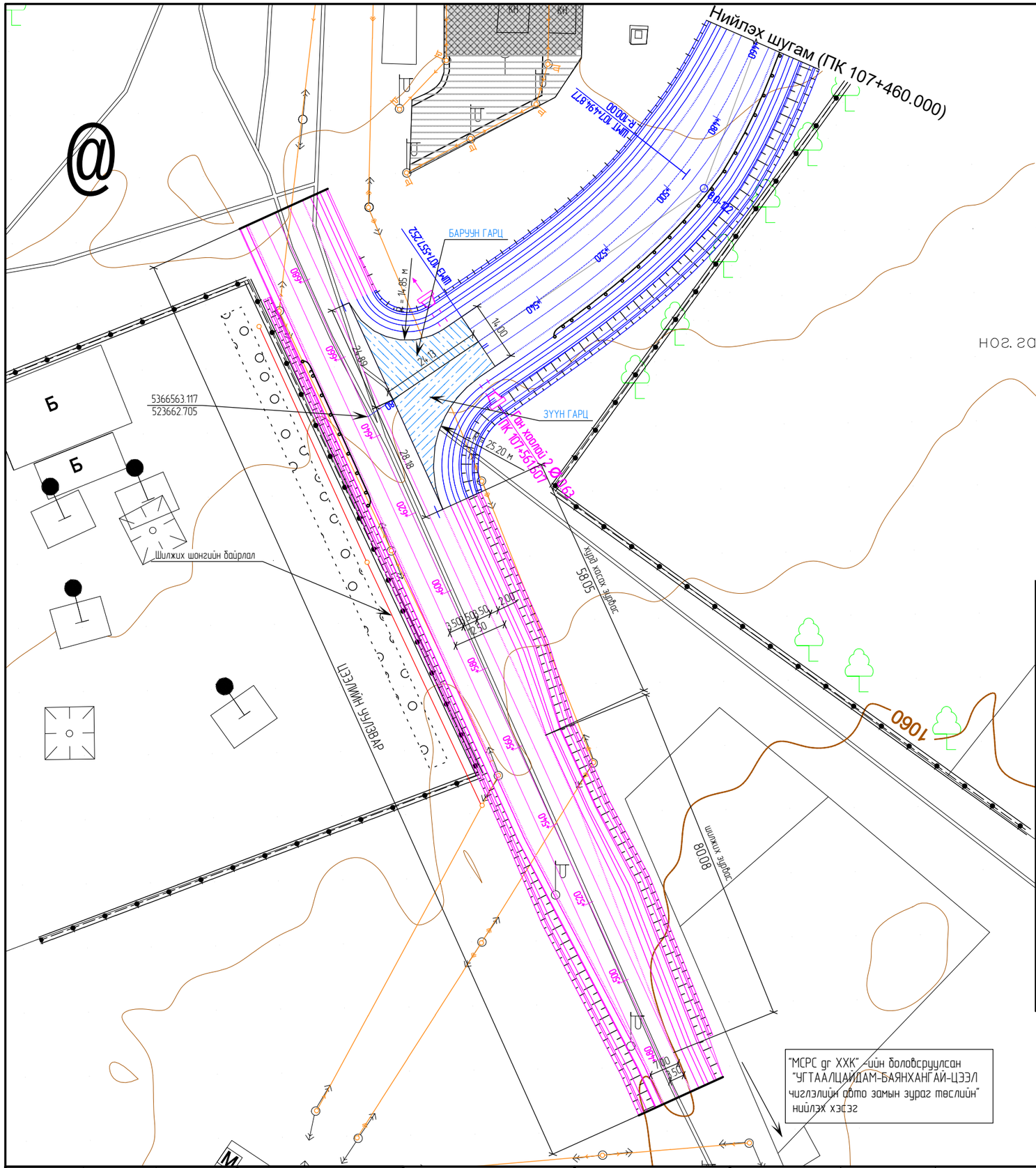

ТРАССЫН КООРДИНАТ

Объект: "МСРС дг" ХХК

ПК	X, м	Y, м
23+470.000	5366403.785	523735.161
23+480.000	5366412.888	523731.022
23+500.000	5366431.094	523722.743
23+520.000	5366449.3	523714.464
23+540.000	5366467.506	523706.184
23+560.000	5366485.712	523697.905
23+580.000	5366503.918	523689.626
23+600.000	5366522.123	523681.347
23+618.050	5366538.555	523673.875
23+620.000	5366540.329	523673.068
23+640.000	5366558.535	523664.789
23+645.034	5366563.118	523662.705
23+660.000	5366576.741	523656.509
23+671.124	5366586.867	523651.904
23+680.000	5366594.947	523648.23
23+697.464	5366610.845	523641.001

ТРАССЫН КООРДИНАТ

Объект: МСРС +107 БАРУУН ГАРЦ

ПК	X, м	Y, м
0+00.000	5366584.067	523681.095
0+00.893	5366583.566	523680.357
0+02.000	5366582.978	523679.419
0+04.000	5366582.098	523677.625
0+05.884	5366581.494	523675.842
0+06.000	5366581.464	523675.729
0+08.000	5366581.088	523673.767
0+10.000	5366580.976	523671.771
0+11.015	5366581.022	523670.758
0+11.574	5366581.076	523670.202
0+12.000	5366581.131	523669.779
0+14.000	5366581.549	523667.825
0+16.000	5366582.223	523665.944
0+17.429	5366582.854	523664.663
0+18.000	5366583.141	523664.168
0+20.000	5366584.286	523662.531
0+22.000	5366585.64	523661.061
0+24.000	5366587.177	523659.783
0+26.000	5366588.87	523658.722
0+27.000	5366589.766	523658.278

ТРАССЫН КООРДИНАТ

Объект: МСРС +107 ЗҮҮН ГАРЦ

ПК	X, м	Y, м
0+00.000	5366572.483	523688.961
0+02.000	5366571.295	523687.353
0+04.000	5366569.982	523685.846
0+06.000	5366568.552	523684.448
0+06.487	5366568.188	523684.125
0+08.000	5366567.016	523683.168
0+10.000	5366565.382	523682.016
0+12.000	5366563.661	523680.998
0+13.102	5366562.68	523680.497
0+13.898	5366561.958	523680.161
0+14.000	5366561.865	523680.12
0+14.439	5366561.461	523679.947
0+16.000	5366560.004	523679.389
0+17.014	5366559.039	523679.076
0+18.000	5366558.09	523678.809
0+20.000	5366556.137	523678.384
0+22.000	5366554.155	523678.116
0+24.000	5366552.159	523678.008
0+26.000	5366550.16	523678.059
0+28.000	5366548.172	523678.27
0+30.000	5366546.207	523678.639
0+32.000	5366544.278	523679.164
0+33.082	5366543.253	523679.512
0+34.000	5366542.397	523679.842
0+35.027	5366541.453	523680.248

Өөрчлөлт №			Захиалагч:	Захиалагч:	Зураг төслийн байгууллага:	Зөвлөх инженер	У. ПҮРЭВЖАВ	Гүүр хоолойн инженер	М. МӨНХ-ОРГИЛ	СЭЛЭНГЭ АЙМГИЙН БАРУУНБҮРЭН-ОРХОНТУУЛ-ЦЕЕЛ ЧИГЛЭЛИЙН ХАТУУ ХУЧИЛТТАЙ АВТО ЗАМЫН АЖЛЫН ЗУРАГ	ДЭВСГЭР ЗУРАГ /ЦЕЕЛИЙН УУЛЗВАР/	Масштаб	Шифр	Хуудасны №
Огноо			БАРИЛГА, ХОТ БАЙГУУЛАЛТЫН ЯАМ	ЗАМ, ТЭЭВРИЙН ХӨГЖЛИЙН ЯАМ	"АВАРГА ЗАМ" ХХК	Төслийн инженер	С. БАТСҮХ	Замын инженер	П. СҮНДЭРЬЯА			1:1000	AVZ/BOT/03-2022	3
Тайлбар						Шалгасан инженер	Г. ЧИНТӨГС	Геодезийн инженер	Э. БАТБОЛД				

ХУЧИЛТЫН БҮТЭЭЦ

ТӨРӨЛ - II

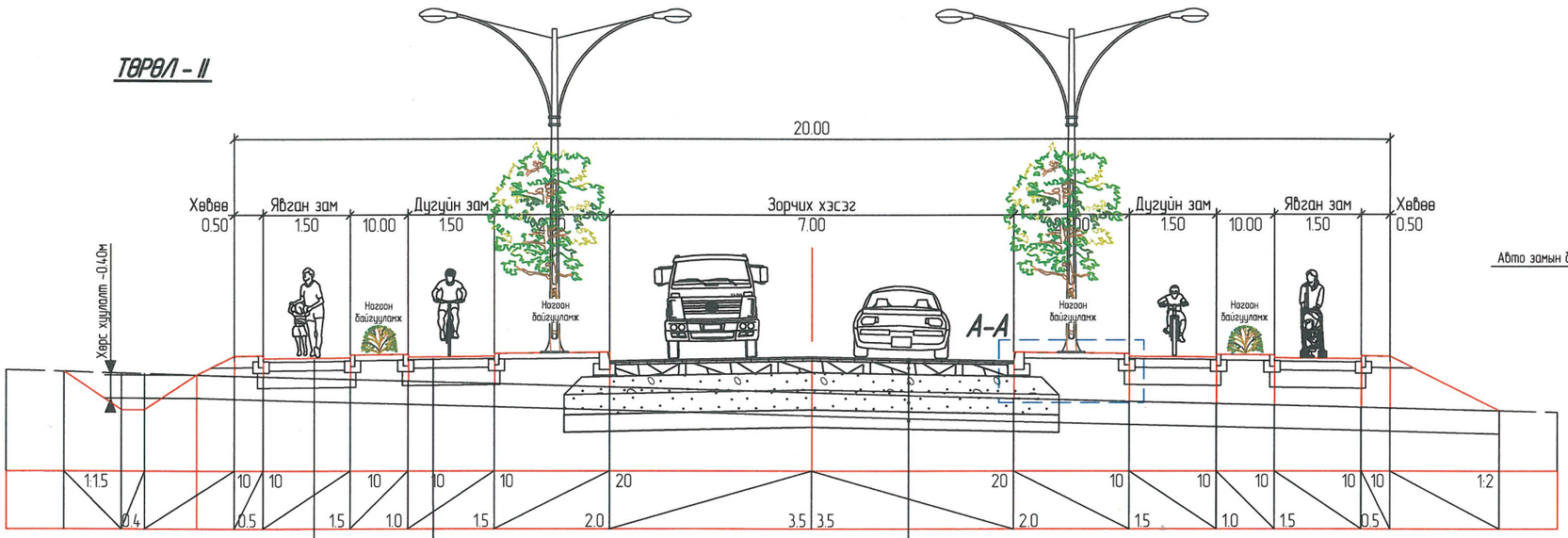

Явган замын хавтан h=60 мм
Явган замын хайрган суурь h=150 мм
Явган замын далангийн дээд үе h=300 мм

Жижиг ширхэгтэй асфальтбетон h=40мм
Битум цацлага
Буталсан чулуун суурь h=200мм
Далангийн дээд үе h=300 мм

Жижиг ширхэгтэй асфальтбетон h=30мм
Битум түрхлэг
Том ширхэгтэй асфальтбетон h=40мм
Битум цацлага
Буталсан чулуун суурь h=200мм
Зохист ширхэглэлт хайрган суурь h=300mm
Хөлдөлтөөс хамгаалах үе h=350мм
Далангийн дээд үе h=300 мм
Ул хөрс

А - А

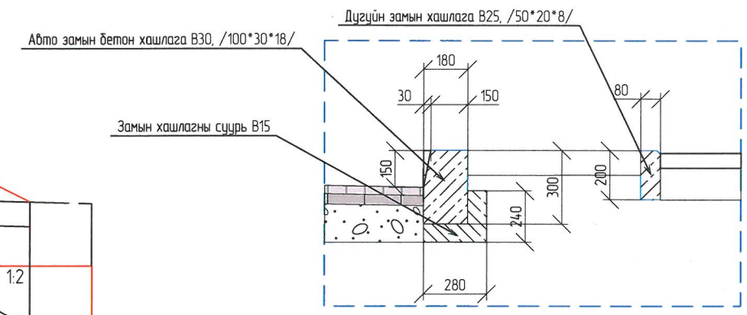

Тайлбар

Замын тэмдэг, тэмдэглэгээний ажлын тоо, хэмжээг үндсэн замын ажлын тоо хэмжээнд тооцсон болно

ХУЧИЛТ

д/д	Ажлын нэр	хэм.нэгж	МСРС	МСРС +107 Баруун гарц	МСРС +107 Зүүн гарц	Нийт Дүн
1	Жижиг ширхэгтэй халуун асфальтбетон өнгө h=30мм	м3	87.1	6.2	7.0	**100.3**
2	Том ширхэгтэй халуун асфальтбетон суурь үе h=40мм	м3	114.8	8.2	9.2	**132.2**
3	Буталсан чулуун суурь h=200мм	м3	573.4	40.9	46.1	**660.3**
4	Суурийн доод үе /Зохистой ширхэглэлтэй хайрган суурь/ h=300мм,	м3	924.4	65.3	74.1	**1063.8**
5	Хөлдөлтөөс хамгаалах үе h=350мм,	м3	1154.5	80.9	92.8	**1328.2**
6	Далангийн дээд үе h=300мм	м3	1011.4	70.7	81.3	**1163.4**
7	Явган замын хавтан h=60мм /Явган зам/	м2	596.0	27.1	41.8	**664.9**
8	Явган замын хайрган суурь h=150мм /Явган зам/	м3	77.9	3.5	5.5	**86.8**
9	Явган замын далангийн дээд үе h=300мм /Явган зам/	м3	253.9	13.5	19.1	**286.5**
10	Жижиг ширхэглэлтэй асфальтбетон h=40мм /Дугуйн зам/	м3	11.7	1.4	1.9	**14.9**
11	Буталсан чулуун суурь h=200мм /Дугуйн зам/	м3	35.1	4.4	6.2	**45.6**
12	Далангийн дээд үе h=300мм /Дугуйн зам/	м3	105.7	15.0	22.3	**143.0**
13	Хар шороо /Ногоон байгууламж/	м3	43.0	6.1	8.4	**57.5**
14	Хайрга /Ногоон байгууламж/	м3	61.7	9.8	13.3	**84.8**
15	Хөвөө	м3	17.1	1.8	3.1	**22.0**

ГАЗАР ШОРООНЫ АЖЛЫН НЭГДСЭН ТОО ХЭМЖЭЭ

д/д	Ажлын нэр	хэм.нэгж	МСРС	МСРС +107 Баруун	МСРС +107 Зүүн	Нийт Дүн
1	Шороон далан	м3	871.4	42.2	80.3	**993.9**
2	Ухмал	м3	1396.0	124.8	144.3	**1665.1**
3	Налуугийн бэхэлгээ	м2	239.1			**239.1**
4	Шуудууны бэхэлгээ	м2	564.4		56.2	**620.6**
5	Хөрс хуулалт	м3	1422.4	142.8	181.0	**1746.1**
6	Шуудуу	м3	230.4		17.3	**247.7**

Зураг төслийг хянасан
ЭКСПЕРТ №.....
/Гарын үсэг/
.....он.....сар.....өдөр
Засвартай эсэх
2023.03.17
ЗАМ, ТЭЭВРИЙН ХӨГЖЛИЙН ЯАМ

Өөрчлөлт №			Захиалагч:	Захиалагч:	Зураг төслийн байгууллага:	Зөвлөх инженер	У. ПҮРЭВЖАВ	Гүүр хоолойн инженер	М. МӨНХ-ОРГИЛ	СЭЛЭНГЭ АЙМГИЙН БАРУУНБҮРЭН-ОРХОНТУУЛ-ЦЭЭЛ ЧИГЛЭЛИЙН ХАТУУ ХУЧИЛТТАЙ АВТО ЗАМЫН АЖЛЫН ЗУРАГ	ХУЧИЛТЫН БҮТЭЭЦ /ЦЭЭЛИЙН УУЛЗВАР/	Масштаб	Шифр	Хуудасны №
Огноо			БАРИЛГА, ХОТ БАЙГУУЛАЛТЫН ЯАМ	ЗАМ, ТЭЭВРИЙН ХӨГЖЛИЙН ЯАМ	"АВАРГА ЗАМ" ХХК	Төслийн инженер	С. БАТСҮХ	Замын инженер	П. СҮНДЭРЪЯА			1:100	AVZ/BOT/03-2022	4
Тайлбар						Шалгасан инженер	Г. ЧИНТӨГС	Геодезийн инженер	Э. БАТБОЛД					

ХУЧИЛТЫН БҮТЭЭЦ

ТӨРӨЛ - II

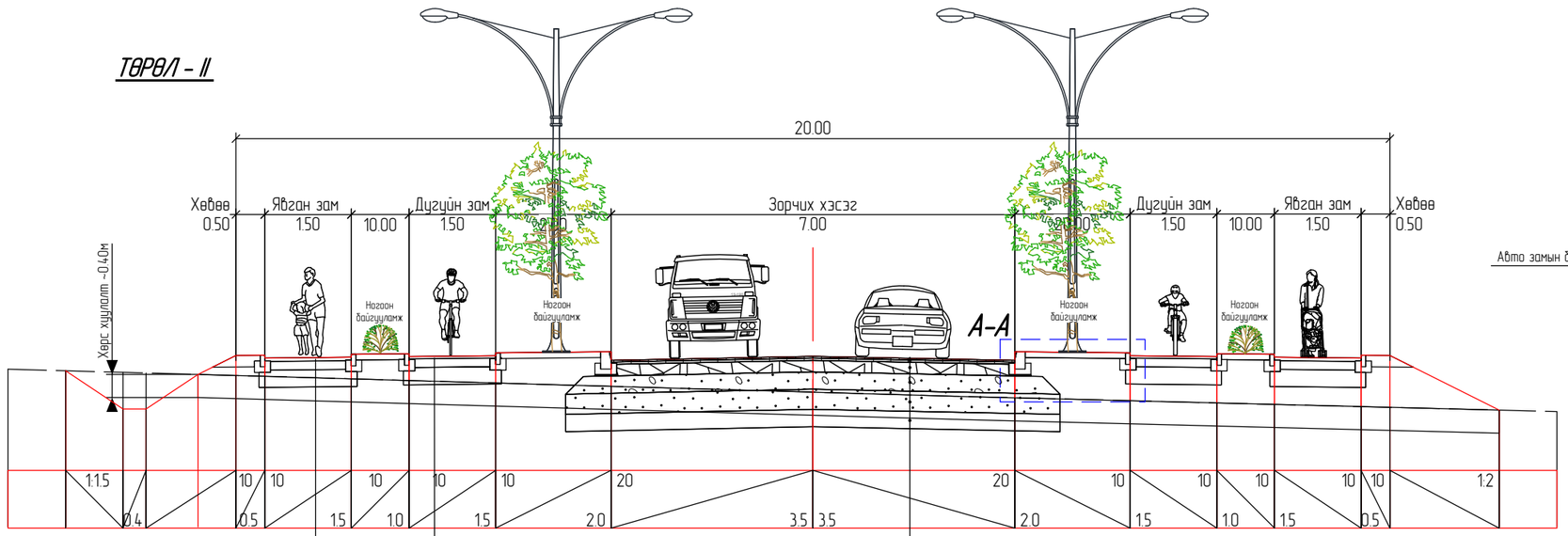

Явган замын хавтан h=60 мм
Явган замын хайрган суурь h=150 мм
Явган замын далангийн дээд үе h=300 мм

Жижиг ширхэгтэй асфальтбетон h=40мм
Битум цацлага
Буталсан чулуун суурь h=200мм
Далангийн дээд үе h=300 мм

Жижиг ширхэгтэй асфальтбетон h=30мм
Битум турхлэг
Том ширхэгтэй асфальтбетон h=40мм
Битум цацлага
Буталсан чулуун суурь h=200мм
Захист ширхэглэлт хайрган суурь h=300mm
Хөлдөлтөөс хамгаалах үе h=350мм
Далангийн дээд үе h=300 мм
Ул хөрс

А - А

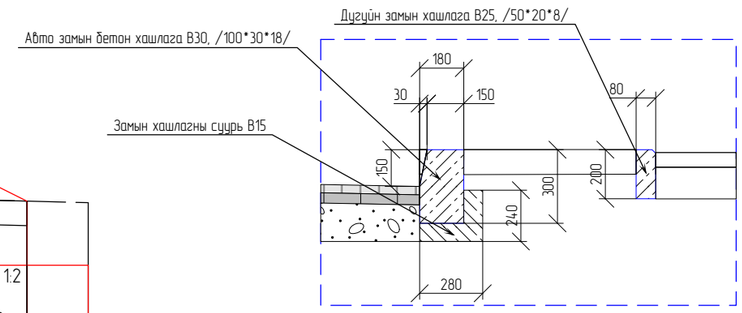

Тайлбар

Замын тэмдэг, тэмдэглэгээний ажлын тоо, хэмжээг үндсэн замын ажлын тоо хэмжээнд тооцсон болно

ХУЧИЛТ

д/д	Ажлын нэр	хэм.нэгж	МСРС	МСРС +107 Баруун гарц	МСРС +107 Зүүн гарц	Нийт Дүн
1	Жижиг ширхэгтэй халуун асфальтбетон өнгө h=30мм	м3	87.1	6.2	7.0	**100.3**
2	Том ширхэгтэй халуун асфальтбетон суурь үе h=40мм	м3	114.8	8.2	9.2	**132.2**
3	Буталсан чулуун суурь h=200мм	м3	573.4	40.9	46.1	**660.3**
4	Суурийн доод үе /Захистай ширхэглэлтэй хайрган суурь/ h=300мм,	м3	924.4	65.3	74.1	**1063.8**
5	Хөлдөлтөөс хамгаалах үе h=350мм,	м3	1154.5	80.9	92.8	**1328.2**
6	Далангийн дээд үе h=300мм	м3	1011.4	70.7	81.3	**1163.4**
7	Явган замын хавтан h=60мм /Явган зам/	м2	596.0	27.1	41.8	**664.9**
8	Явган замын хайрган суурь h=150мм /Явган зам/	м3	77.9	3.5	5.5	**86.8**
9	Явган замын далангийн дээд үе h=300мм /Явган зам/	м3	253.9	13.5	19.1	**286.5**
10	Жижиг ширхэглэлтэй асфальтбетон h=40мм /Дугуйн зам/	м3	11.7	1.4	1.9	**14.9**
11	Буталсан чулуун суурь h=200мм /Дугуйн зам/	м3	35.1	4.4	6.2	**45.6**
12	Далангийн дээд үе h=300мм /Дугуйн зам/	м3	105.7	15.0	22.3	**143.0**
13	Хар шороо /Ногоон байгууламж/	м3	43.0	6.1	8.4	**57.5**
14	Хайрга /Ногоон байгууламж/	м3	61.7	9.8	13.3	**84.8**
15	Хөвөө	м3	17.1	1.8	3.1	**22.0**

ГАЗАР ШОРООНЫ АЖЛЫН НЭГДСЭН ТОО ХЭМЖЭЭ

д/д	Ажлын нэр	хэм.нэгж	МСРС	МСРС +107 Баруун	МСРС +107 Зүүн	Нийт Дүн
1	Шороон далан	м3	871.4	42.2	80.3	**993.9**
2	Ухмал	м3	1396.0	124.8	144.3	**1665.1**
3	Налуугийн бэхэлгээ	м2	239.1			**239.1**
4	Шуудууны бэхэлгээ	м2	564.4		56.2	**620.6**
5	Хөрс хуулалт	м3	1422.4	142.8	181.0	**1746.1**
6	Шуудуу	м3	230.4		17.3	**247.7**

Өөрчлөлт №			Захиалагч:	Захиалагч:	Зураг төслийн байгууллага:	Зөвлөх инженер	У. ПҮРЭВЖАВ	Гүүр хоолойн инженер	М. МӨНХ-ОРГИЛ	СЭЛЭНГЭ АЙМГИЙН БАРУУНБҮРЭН-ОРХОНТУУЛ-ЦЭЭЛ ЧИГЛЭЛИЙН ХАТУУ ХУЧИЛТТАЙ АВТО ЗАМЫН АЖЛЫН ЗУРАГ	ХУЧИЛТЫН БҮТЭЭЦ /ЦЭЭЛИЙН УУЛЗВАР/	Масштаб	Шифр	Хуудасны №
Огноо			БАРИЛГА, ХОТ БАЙГУУЛАЛТЫН ЯАМ	ЗАМ, ТЭЭВРИЙН ХӨГЖЛИЙН ЯАМ	"АВАРГА ЗАМ" ХХК	Төслийн инженер	С. БАТСҮХ	Замын инженер	П. СҮНДЭРЪЯА			1:100	AVZ/BOT/03-2022	4
Тайлбар						Шалгасан инженер	Г. ЧИНТӨГС	Геодезийн инженер	Э. БАТБОЛД				

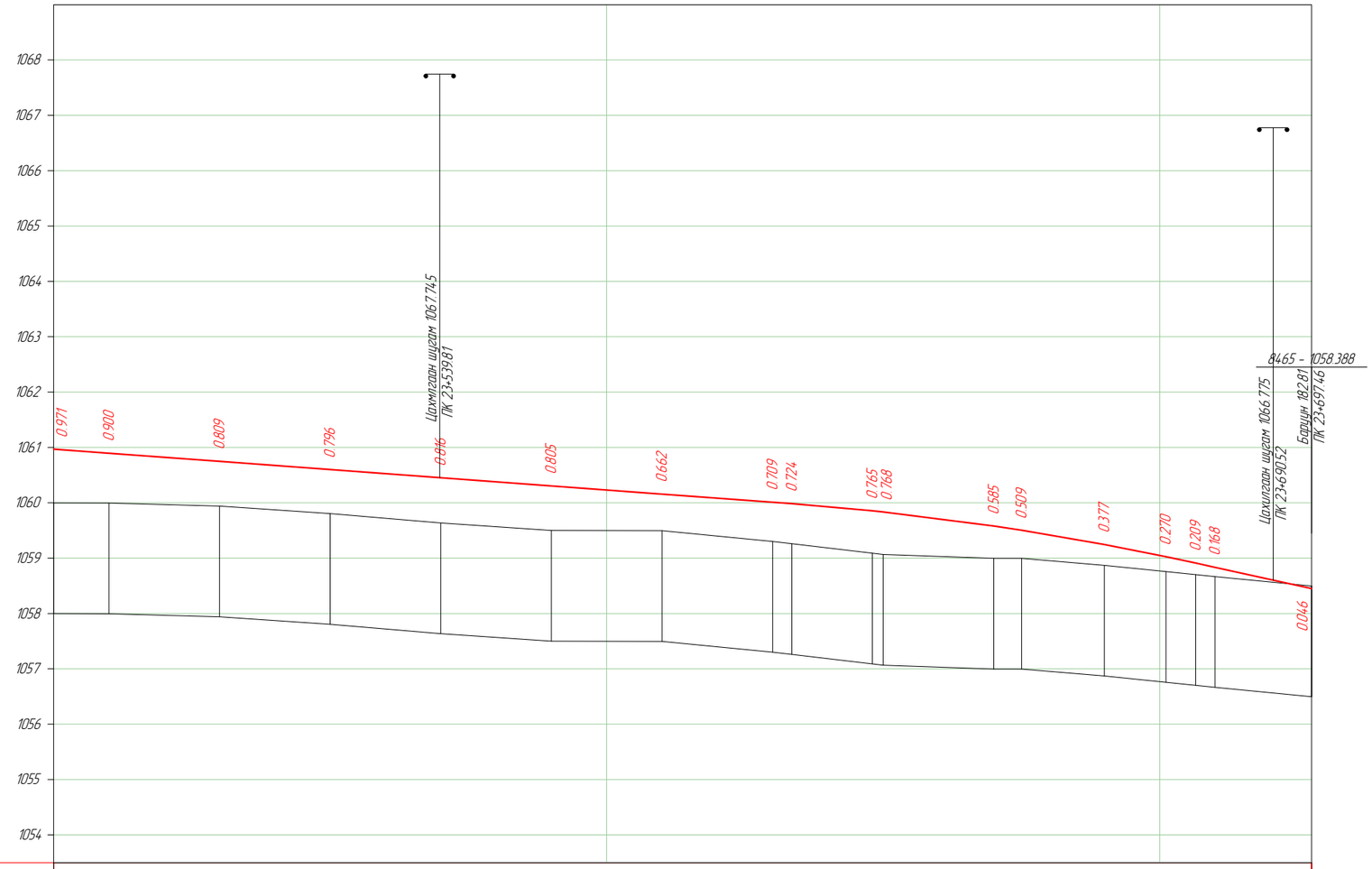

М 1:1000 - хэвтээ
М 1:100 - босоо
М 1:100 - хэрсний зүсэлт

Тэслийн ерөнхий	Хөндлөн огтлолын төрөл	Зүүн																			
		Баруун																			
	Зүүн шуудуу	Бэхэлгээ																			
	Баруун шуудуу	Бэхэлгээ																			
	Налуу, ‰, босоо зөрөлт, м		13.349								7.38 / 6.034.9	R - 4998						6.76.52 / 22.00	20.95	22.00 / 6.97.46	
	Тэнхлэгийн түвшин, м		1060.969	1060.895	1060.748	1060.600	1060.452	1060.305	1060.157	1060.009	1059.984	1059.855	1059.834	1059.581	1059.504	1059.247	1059.026	1058.911	1058.834	1058.450	
Байдлын ерөнхий	Газрын түвшин, м		1059.998	1059.995	1059.939	1059.804	1059.636	1059.500	1059.495	1059.300	1059.260	1059.090	1059.066	1058.996	1058.995	1058.870	1058.756	1058.701	1058.666	1058.496	
	Пикетаж, м		4.70.00	4.80.00	5.00.00	5.20.00	5.40.00	5.60.00	5.80.00	6.00.00	6.03.49	6.18.05	6.20.00	6.40.00	6.45.03	6.60.00	6.71.12	6.76.52	6.80.00	6.97.46	
Пикет Планы элементүүд Километрийн заалт			L - 227.46 A - 335°32'47"																		

Өөрчлөлт №			Захиалагч:	Захиалагч:	Зураг төслийн байгууллага:	Зөвлөх инженер	У. ПҮРЭВЖАВ	Гүүр хоолойн инженер	М. МӨНХ-ОРГИЛ	СЭЛЭНГЭ АЙМГИЙН БАРУУНБҮРЭН-ОРХОНТУУЛ-ЦЭЭЛ ЧИГЛЭЛИЙН ХАТУУ ХУЧИЛТТАЙ АВТО ЗАМЫН АЖЛЫН ЗУРАГ	Дагуу огтлол /"MCPCgr"/	Масштаб	Шифр	Хуудасны №
Огноо			БАРИЛГА, ХОТ БАЙГУУЛАЛТЫН ЯАМ	ЗАМ, ТЭЭВРИЙН ХӨГЖЛИЙН ЯАМ	"АВАРГА ЗАМ" ХХК	Төслийн инженер	С. БАТСҮХ	Замын инженер	П. СҮНДЭРЪЯА		0-227	1:100 1:1000	AVZ/BOT/03-2022	5
Тайлбар						Шалгасан инженер	Г. ЧИНТӨГС	Геодезийн инженер	Э. БАТБОЛД					

Явган зам З: 0.87 м²
Я3 хавтан 60мм: 0.08 м²
Я3 Хай.су 150мм: 0.19 м²
Далан.дээд уе: 0.60 м²

Явган зам Б: 1.03 м²
Я3 хавтан 60мм: 0.09 м²
Я3 Хай.су Б 150мм: 0.20 м²
Далан.дээд уе: 0.74 м²

Дугуйн зам Б: 0.93 м²
Өнгө АБ 40мм: 0.06 м²
Бут.чул.суурь 200мм: 0.20 м²
Далан.дээд уе: 0.67 м²

Ногоон б-мж: 0.70 м²
Хар шороо : 0.28 м²
Хайрга: 0.42 м²
Хөвөө З: 0.05 м²
Хөвөө Б: 0.11 м²

Шороон далан: 10.06 м²
Ухмал: 0.02 м²
Хөрс хуулалт: 7.79 м²
З шуудуу: 0.78 м²

Хучилт /Суурин/: 10.13 м²
Өнгө АБ, h=30mm: 0.21 м²
Суурь АБ, h=40mm : 0.28 м²
Бут.чул.суурь, h=200mm: 1.38 м²
Захист.шир.хай, h=300mm: 2.36 м²
Хөлд.хамг.уе, h=350mm: 3.13 м²
Далан.дээд уе: 2.79 м²

М 1:200

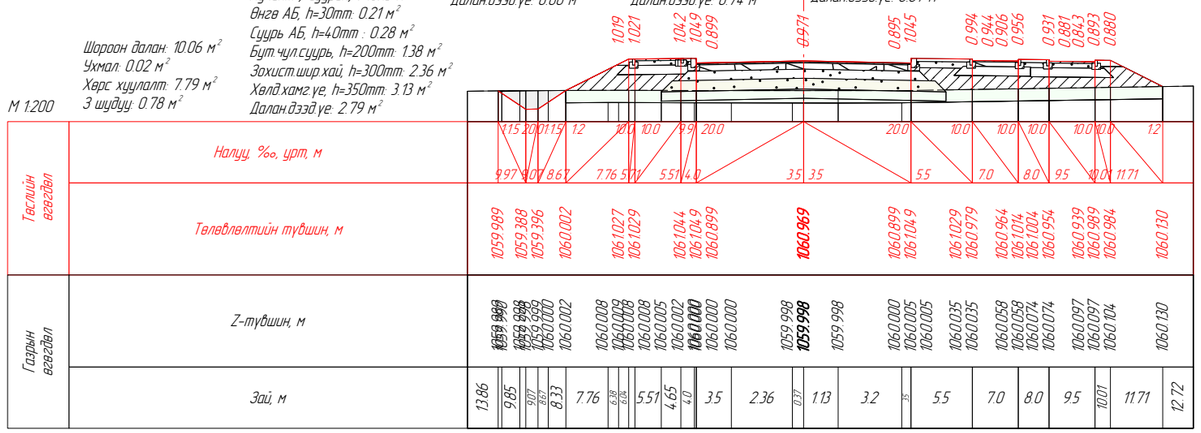

ПК 23+470.00

Явган зам З: 0.87 м²
Я3 хавтан 60мм: 0.08 м²
Я3 Хай.су 150мм: 0.19 м²
Далан.дээд уе: 0.60 м²

Явган зам Б: 1.03 м²
Я3 хавтан 60мм: 0.09 м²
Я3 Хай.су Б 150мм: 0.20 м²
Далан.дээд уе: 0.74 м²

Дугуйн зам Б: 0.93 м²
Өнгө АБ 40мм: 0.06 м²
Бут.чул.суурь 200мм: 0.20 м²
Далан.дээд уе: 0.67 м²

Ногоон б-мж: 0.70 м²
Хар шороо : 0.28 м²
Хайрга: 0.42 м²
Хөвөө З: 0.05 м²
Хөвөө Б: 0.11 м²

Шороон далан: 8.87 м²
Ухмал: 0.05 м²
Хөрс хуулалт: 7.72 м²
Б шуудуу: 0.69 м²
З шуудуу: 0.77 м²

Хучилт /Суурин/: 10.13 м²
Өнгө АБ, h=30mm: 0.21 м²
Суурь АБ, h=40mm : 0.28 м²
Бут.чул.суурь, h=200mm: 1.38 м²
Захист.шир.хай, h=300mm: 2.36 м²
Хөлд.хамг.уе, h=350mm: 3.13 м²
Далан.дээд уе: 2.79 м²

М 1:200

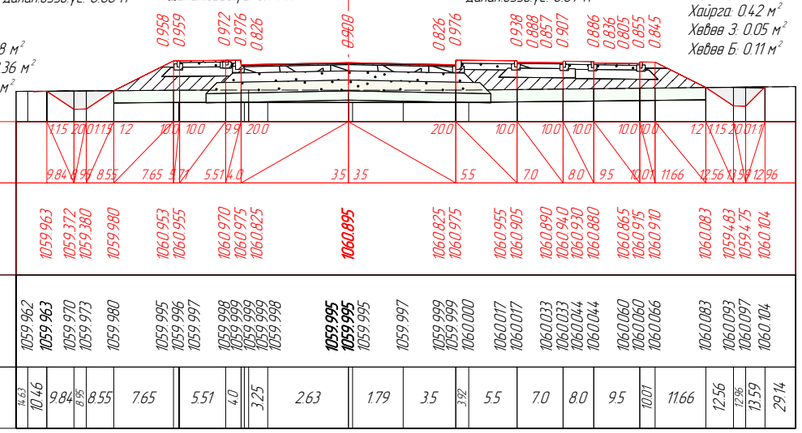

ПК 23+480.00

Явган зам З: 0.87 м²
Я3 хавтан 60мм: 0.08 м²
Я3 Хай.су 150мм: 0.19 м²
Далан.дээд уе: 0.60 м²

Явган зам Б: 1.03 м²
Я3 хавтан 60мм: 0.09 м²
Я3 Хай.су Б 150мм: 0.20 м²
Далан.дээд уе: 0.74 м²

Дугуйн зам Б: 0.93 м²
Өнгө АБ 40мм: 0.06 м²
Бут.чул.суурь 200мм: 0.20 м²
Далан.дээд уе: 0.67 м²

Ногоон б-мж: 0.71 м²
Хар шороо : 0.28 м²
Хайрга: 0.42 м²
Хөвөө З: 0.05 м²
Хөвөө Б: 0.11 м²

Шороон далан: 7.37 м²
Ухмал: 1.28 м²
Хөрс хуулалт: 8.53 м²
Б шуудуу: 0.69 м²
З шуудуу: 0.77 м²

Хучилт /Суурин/: 12.98 м²
Өнгө АБ, h=30mm: 0.28 м²
Суурь АБ, h=40mm : 0.37 м²
Бут.чул.суурь, h=200mm: 1.84 м²
Захист.шир.хай, h=300mm: 3.06 м²
Хөлд.хамг.уе, h=350mm: 3.94 м²
Далан.дээд уе: 3.49 м²

М 1:200

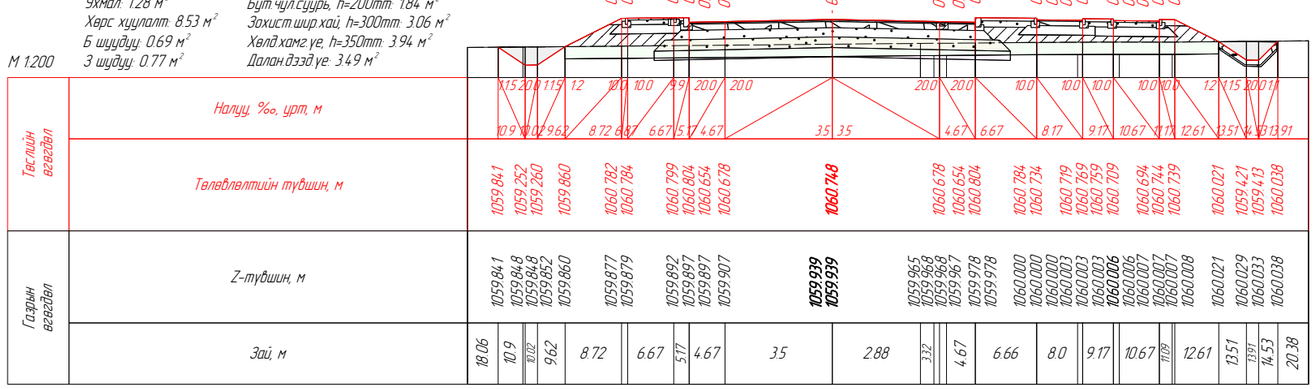

ПК 23+500.00

Явган зам З: 0.87 м²
Я3 хавтан 60мм: 0.08 м²
Я3 Хай.су 150мм: 0.19 м²
Далан.дээд уе: 0.60 м²

Явган зам Б: 1.03 м²
Я3 хавтан 60мм: 0.09 м²
Я3 Хай.су Б 150мм: 0.20 м²
Далан.дээд уе: 0.74 м²

Дугуйн зам Б: 0.93 м²
Өнгө АБ 40мм: 0.06 м²
Бут.чул.суурь 200мм: 0.20 м²
Далан.дээд уе: 0.67 м²

Ногоон б-мж: 0.71 м²
Хар шороо : 0.28 м²
Хайрга: 0.42 м²
Хөвөө З: 0.05 м²
Хөвөө Б: 0.11 м²

Хучилт /Суурин/: 15.83 м²
Өнгө АБ, h=30mm: 0.35 м²
Суурь АБ, h=40mm : 0.46 м²
Бут.чул.суурь, h=200mm: 2.31 м²
Захист.шир.хай, h=300mm: 3.76 м²
Хөлд.хамг.уе, h=350mm: 4.76 м²
Далан.дээд уе: 4.19 м²

Шороон далан: 6.67 м²
Ухмал: 1.84 м²
Хөрс хуулалт: 9.37 м²
Б шуудуу: 0.69 м²
З шуудуу: 0.77 м²

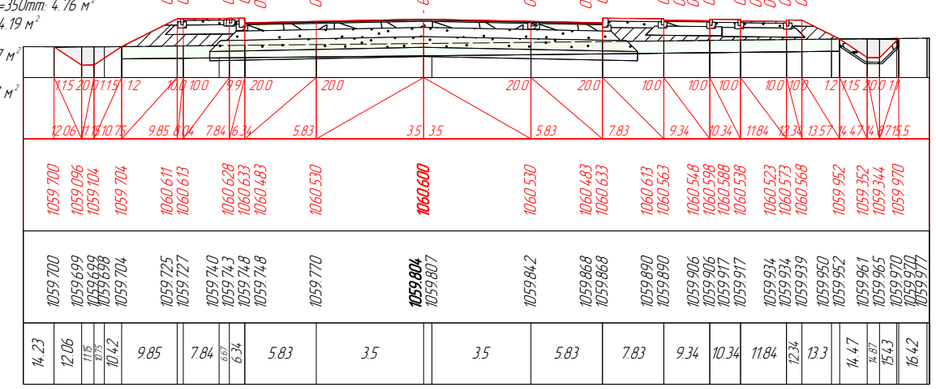

ПК 23+520.00

Явган зам З: 0.79 м²
Я3 хавтан 60мм: 0.08 м²
Я3 Хай.су 150мм: 0.19 м²
Далан.дээд уе: 0.52 м²

Явган зам Б: 1.01 м²
Я3 хавтан 60мм: 0.09 м²
Я3 Хай.су Б 150мм: 0.20 м²
Далан.дээд уе: 0.72 м²

Дугуйн зам Б: 0.64 м²
Өнгө АБ 40мм: 0.06 м²
Бут.чул.суурь 200мм: 0.20 м²
Далан.дээд уе: 0.39 м²

Ногоон б-мж: 0.09 м²
Хар шороо : 0.06 м²
Хайрга: 0.03 м²
Хөвөө З: 0.00 м²
Хөвөө Б: 0.01 м²

Шороон далан: 3.71 м²
Ухмал: 2.27 м²
Хөрс хуулалт: 8.90 м²
Нал.дэхэлгээ: 0.39 м²
Налуу.дэхэлгээ: 0.31 м²
Б шуудуу: 0.69 м²
З шуудуу: 0.59 м²

Хучилт /Суурин/: 18.66 м²
Өнгө АБ, h=30mm: 0.42 м²
Суурь АБ, h=40mm : 0.55 м²
Бут.чул.суурь, h=200mm: 2.77 м²
Захист.шир.хай, h=300mm: 4.46 м²
Хөлд.хамг.уе, h=350mm: 5.58 м²
Далан.дээд уе: 4.89 м²

М 1:200

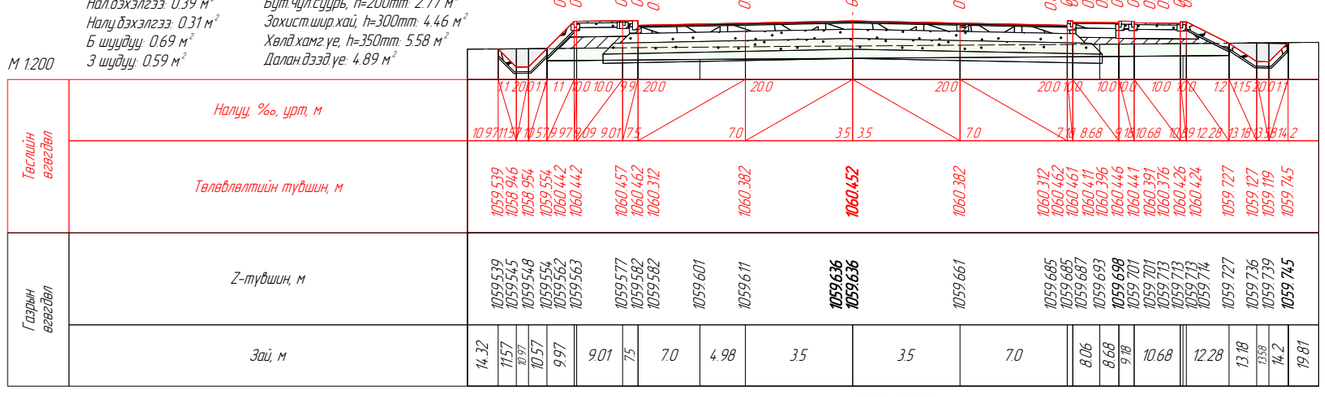

ПК 23+540.00

Хучилт /Суурин/: 18.66 м²
Өнгө АБ, h=30mm: 0.42 м²
Суурь АБ, h=40mm : 0.55 м²
Бут.чул.суурь, h=200mm: 2.77 м²
Захист.шир.хай, h=300mm: 4.46 м²
Хөлд.хамг.уе, h=350mm: 5.58 м²
Далан.дээд уе: 4.89 м²

Явган зам З: 0.79 м²
Я3 хавтан 60мм: 0.08 м²
Я3 Хай.су 150мм: 0.19 м²
Далан.дээд уе: 0.52 м²

Явган зам Б: 1.01 м²
Я3 хавтан 60мм: 0.09 м²
Я3 Хай.су Б 150мм: 0.20 м²
Далан.дээд уе: 0.72 м²

Дугуйн зам Б: 0.64 м²
Өнгө АБ 40мм: 0.06 м²
Бут.чул.суурь 200мм: 0.20 м²
Далан.дээд уе: 0.39 м²

Ногоон б-мж: 0.09 м²
Хар шороо : 0.06 м²
Хайрга: 0.03 м²
Хөвөө З: 0.00 м²
Хөвөө Б: 0.01 м²

Шороон далан: 3.61 м²
Ухмал: 2.54 м²
Хөрс хуулалт: 8.87 м²
Нал.дэхэлгээ: 0.39 м²
Налуу.дэхэлгээ: 0.28 м²
Б шуудуу: 0.69 м²
З шуудуу: 0.60 м²

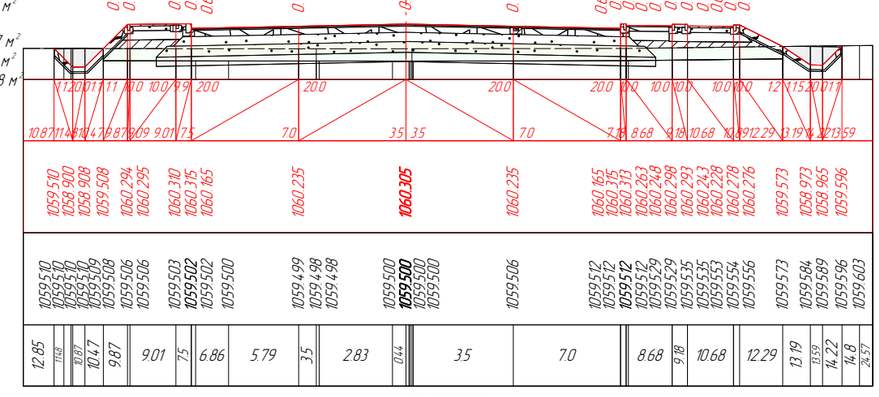

ПК 23+560.00

Өөрчлөлт №			Захиалагч:	Захиалагч:	Зураг төслийн байгууллага:	Зөвлөх инженер	У. ПҮРЭВЖАВ	Гүүр хоолойн инженер	М. МӨНХ-ОРГИЛ	СЭЛЭНГЭ АЙМГИЙН БАРУУНБҮРЭН-ОРХОНТУУЛ-ЦЭЭЛ ЧИГЛЭЛИЙН ХАТУУ ХУЧИЛТТАЙ АВТО ЗАМЫН АЖЛЫН ЗУРАГ	Хөндлөн огтлол /"МСРСдг"/	Масштаб	Шифр	Хуудасны №
Огноо			БАРИЛГА, ХОТ БАЙГУУЛАЛТЫН ЯАМ	ЗАМ, ТЭЭВРИЙН ХӨГЖЛИЙН ЯАМ	"АВАРГА ЗАМ" ХХК	Төслийн инженер	С. БАТСҮХ	Замын инженер	П. СҮНДЭРЪЯА		23+470.000	1:200	AVZ/BOT/03-2022	6
Тайлбар						Шалгасан инженер	Г. ЧИНТӨГС	Геодезийн инженер	Э. БАТБОЛД					

Шороон далан: 4.53 м²
Ухмал: 4.82 м²
Хөрс хуулалт: 9.78 м²
Нал дэхэлгээ: 0.34 м²
Налуу дэхэлгээ: 0.23 м²
Б шуудуу: 0.69 м²
З шуудуу: 0.59 м²

Хучилт /Суурин/: 18.67 м²
Өнгө АБ, h=30mm: 0.42 м²
Суурь АБ, h=40mm : 0.55 м²
Бүт чул суурь, h=200mm: 2.78 м²
Зохист шир.хай, h=300mm: 4.46 м²
Хөлд.хамг.үе, h=350mm: 5.58 м²
Далан дээд үе: 4.89 м²

Явган зам З: 0.79 м²
Я3 хавтан 60мм: 0.08 м²
Я3 Хай.су 150мм: 0.19 м²
Далан дээд үе: 0.52 м²

Явган зам Б: 1.03 м²
Я3 хавтан 60мм: 0.09 м²
Я3 Хай.су Б 150мм: 0.20 м²
Далан дээд үе: 0.74 м²

Дугуйн зам Б: 0.93 м²
Өнгө АБ 40мм: 0.06 м²
Бүт чул суурь: 200мм: 0.20 м²
Далан дээд үе: 0.67 м²

Ногоон б-мж: 0.71 м²
Хар шороо : 0.28 м²
Хайрга: 0.42 м²
Хөвөө З: 0.00 м²
Хөвөө Б: 0.07 м²

М 1:200

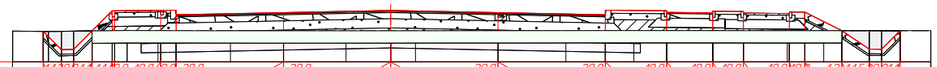

| | | |

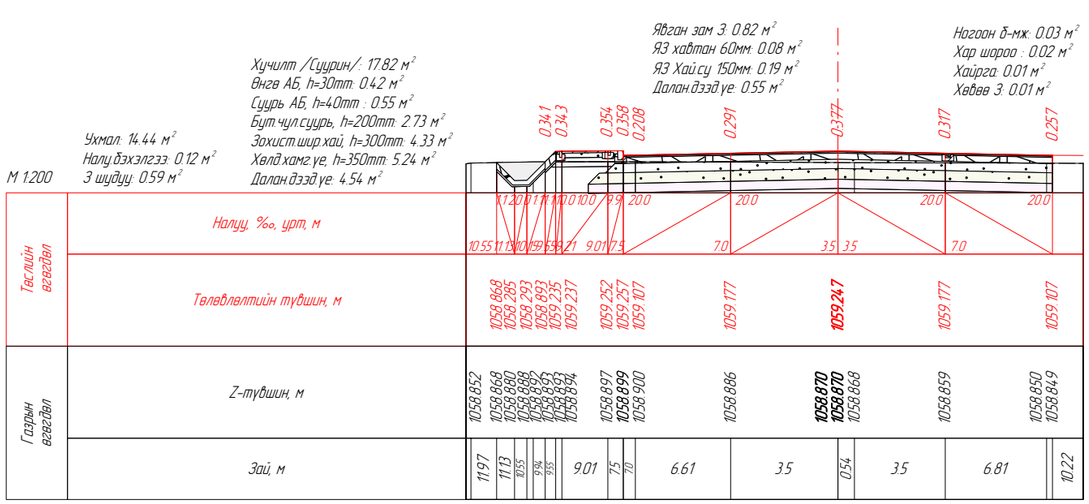

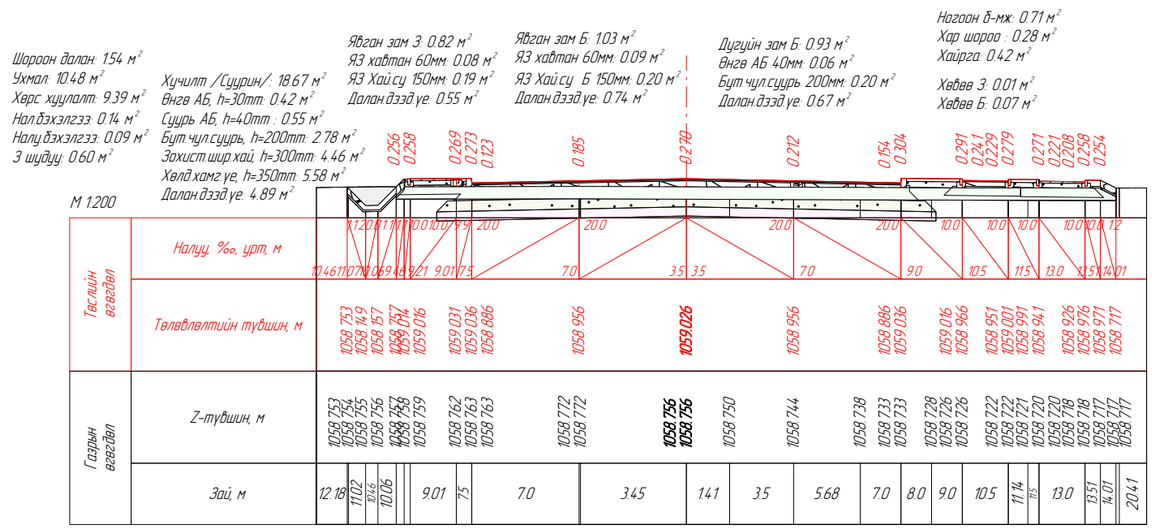

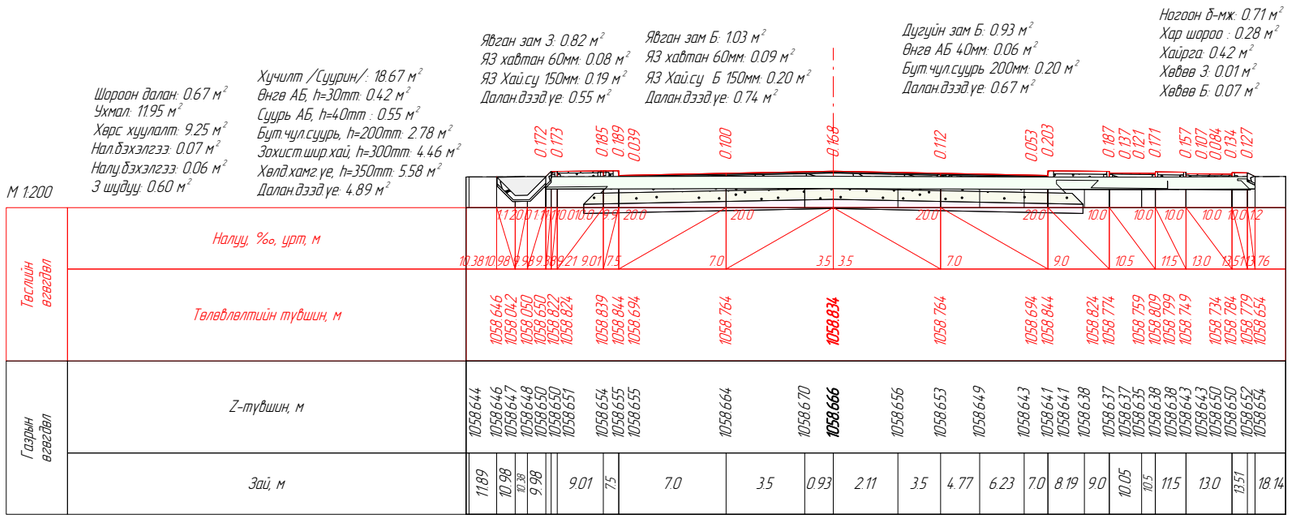

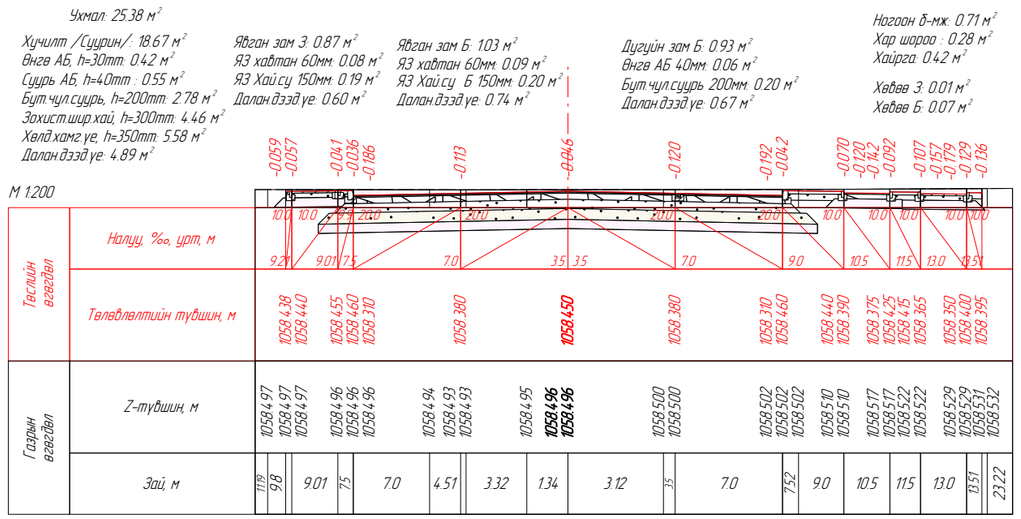

Өөрчлөлт №			Захиалагч:	Захиалагч:	Зураг төслийн байгууллага:	Зөвлөх инженер	У. ПҮРЭВЖАВ	Гүүр хоолойн инженер	М. МӨНХ-ОРГИЛ	СЭЛЭНГЭ АЙМГИЙН БАРУУНБҮРЭН-ОРХОНТУУЛ-ЦЭЭЛ ЧИГЛЭЛИЙН ХАТУУ ХУЧИЛТТАЙ АВТО ЗАМЫН АЖЛЫН ЗУРАГ	Хөндлөн огтлол /"MCPCgr"/	Масштаб	Шифр	Хуудасны №
Огноо			БАРИЛГА, ХОТ БАЙГУУЛАЛТЫН ЯАМ	ЗАМ, ТЭЭВРИЙН ХӨГЖЛИЙН ЯАМ	"АВАРГА ЗАМ" ХХК	Төслийн инженер	С. БАТСҮХ	Замын инженер	П. СҮНДЭРЪЯА		23+660.000	1:200	AVZ/BOT/03-2022	8
Тайлбар						Шалгасан инженер	Г. ЧИНТӨГС	Геодезийн инженер	Э. БАТБОЛД					

Явган зам 3: 0.97 м²
Я3 хавтан 60мм: 0.09 м²
Я3 Хай.су 150мм: 0.20 м²
Далан.дээд үе: 0.69 м²

Дугуйн зам 3 : 0.97 м²
Өнгө АБ 40мм: 0.06 м²
Бут.чул.суурь 200мм: 0.20 м²
Далан.дээд үе: 0.72 м²

Ногоон б-мж: 0.67 м²
Хар шороо : 0.26 м²
Хайрга: 0.41 м²
Хөвөө 3: 0.16 м²

Шороон далан: 0.82 м²
Ухмал: 5.77 м²
Хөрс хуулалт: 5.54 м²
3 шудуу: 0.78 м²

Хучилт /Суурин/: 9.34 м²
Өнгө АБ, h=30mm: 0.21 м²
Суурь АБ, h=40mm : 0.28 м²
Бут.чул.суурь, h=200mm: 1.39 м²
Зохист.шир.хай, h=300mm: 2.23 м²
Хөлд.хамг.үе, h=350mm: 2.79 м²
Далан.дээд үе: 2.44 м²

М 1:200

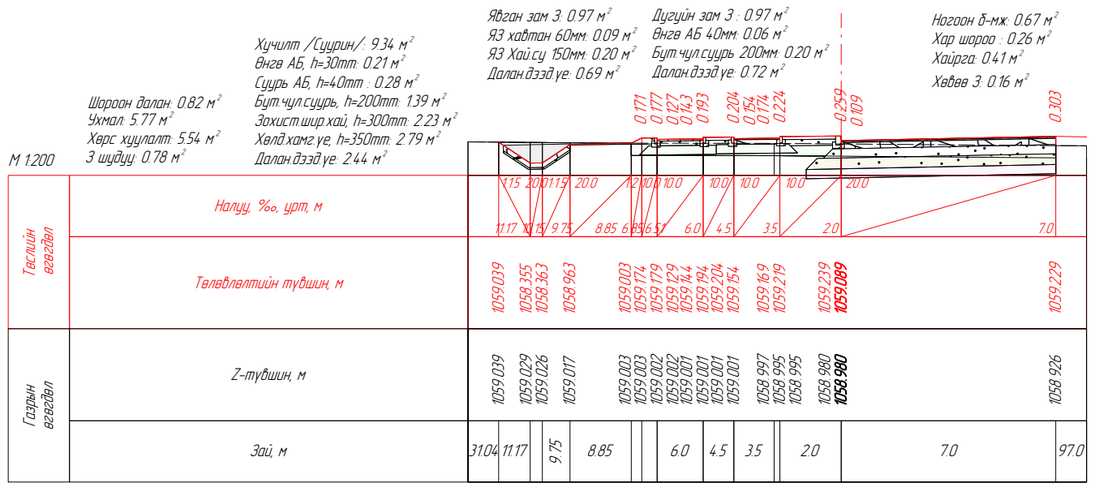

ПК 0+00.00

Явган зам 3: 0.97 м²
Я3 хавтан 60мм: 0.09 м²
Я3 Хай.су 150мм: 0.20 м²
Далан.дээд үе: 0.69 м²

Дугуйн зам 3 : 0.97 м²
Өнгө АБ 40мм: 0.06 м²
Бут.чул.суурь 200мм: 0.20 м²
Далан.дээд үе: 0.72 м²

Ногоон б-мж: 0.67 м²
Хар шороо : 0.26 м²
Хайрга: 0.41 м²
Хөвөө 3: 0.13 м²

Шороон далан: 0.91 м²
Ухмал: 5.68 м²
Хөрс хуулалт: 5.59 м²
3 шудуу: 0.78 м²

Хучилт /Суурин/: 9.46 м²
Өнгө АБ, h=30mm: 0.21 м²
Суурь АБ, h=40mm : 0.28 м²
Бут.чул.суурь, h=200mm: 1.41 м²
Зохист.шир.хай, h=300mm: 2.26 м²
Хөлд.хамг.үе, h=350mm: 2.82 м²
Далан.дээд үе: 2.47 м²

М 1:200

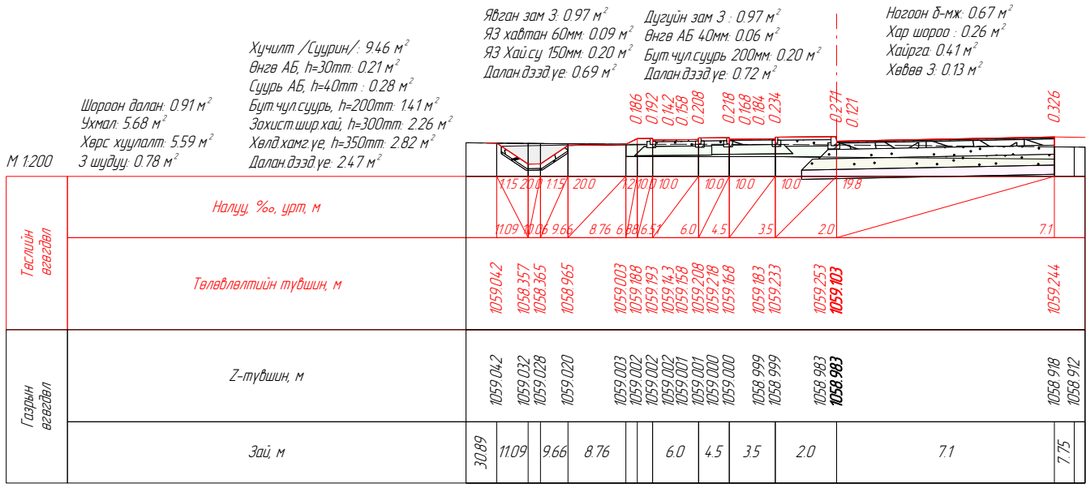

ПК 0+02.00

Явган зам 3: 0.97 м²
Я3 хавтан 60мм: 0.09 м²
Я3 Хай.су 150мм: 0.20 м²
Далан.дээд үе: 0.69 м²

Дугуйн зам 3 : 0.97 м²
Өнгө АБ 40мм: 0.06 м²
Бут.чул.суурь 200мм: 0.20 м²
Далан.дээд үе: 0.72 м²

Ногоон б-мж: 0.67 м²
Хар шороо : 0.26 м²
Хайрга: 0.41 м²
Хөвөө 3: 0.11 м²

Шороон далан: 1.04 м²
Ухмал: 5.76 м²
Хөрс хуулалт: 5.73 м²
3 шудуу: 0.78 м²

Хучилт /Суурин/: 9.84 м²
Өнгө АБ, h=30mm: 0.22 м²
Суурь АБ, h=40mm : 0.29 м²
Бут.чул.суурь, h=200mm: 1.47 м²
Зохист.шир.хай, h=300mm: 2.35 м²
Хөлд.хамг.үе, h=350mm: 2.93 м²
Далан.дээд үе: 2.57 м²

М 1:200

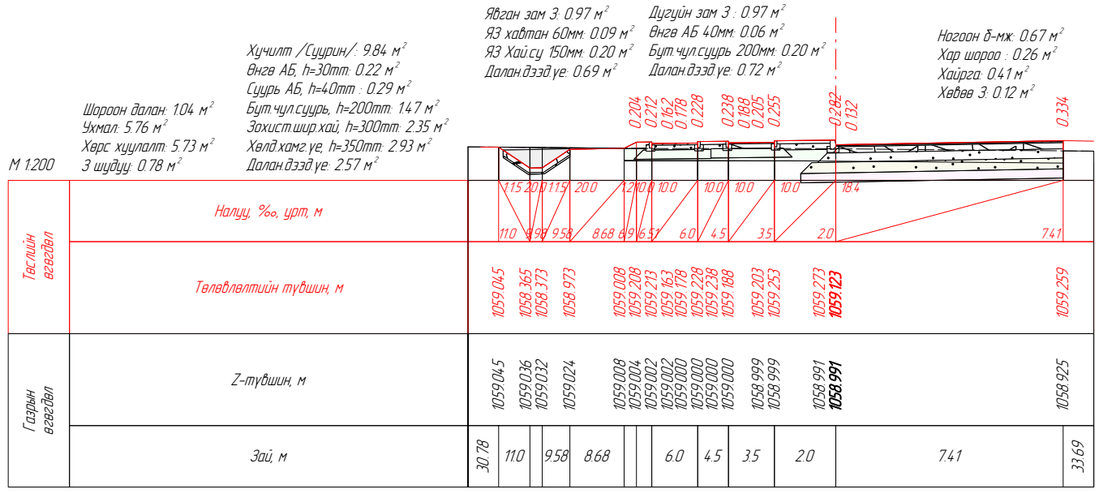

ПК 0+04.00

Явган зам 3: 0.97 м²
Я3 хавтан 60мм: 0.09 м²
Я3 Хай.су 150мм: 0.20 м²
Далан.дээд үе: 0.69 м²

Дугуйн зам 3 : 0.97 м²
Өнгө АБ 40мм: 0.06 м²
Бут.чул.суурь 200мм: 0.20 м²
Далан.дээд үе: 0.72 м²

Ногоон б-мж: 0.67 м²
Хар шороо : 0.26 м²
Хайрга: 0.41 м²
Хөвөө 3: 0.11 м²

Шороон далан: 121 м²
Ухмал: 5.94 м²
Хөрс хуулалт: 5.95 м²
3 шудуу: 0.78 м²

Хучилт /Суурин/: 10.49 м²
Өнгө АБ, h=30mm: 0.24 м²
Суурь АБ, h=40mm : 0.32 м²
Бут.чул.суурь, h=200mm: 1.58 м²
Зохист.шир.хай, h=300mm: 2.51 м²
Хөлд.хамг.үе, h=350mm: 3.12 м²
Далан.дээд үе: 2.73 м²

М 1:200

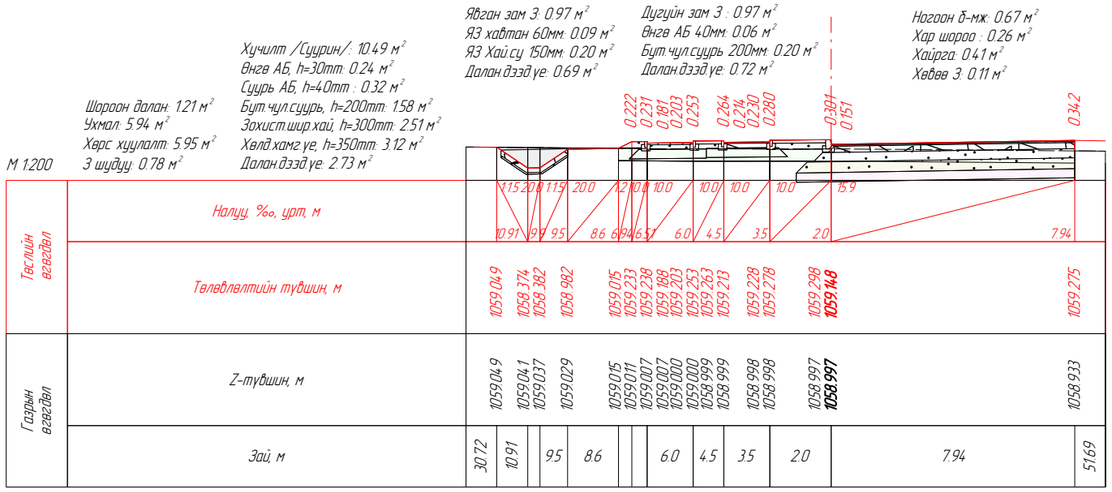

ПК 0+06.00

Явган зам 3: 0.97 м²
Я3 хавтан 60мм: 0.09 м²
Я3 Хай.су 150мм: 0.20 м²
Далан.дээд үе: 0.69 м²

Дугуйн зам 3 : 0.97 м²
Өнгө АБ 40мм: 0.06 м²
Бут.чул.суурь 200мм: 0.20 м²
Далан.дээд үе: 0.72 м²

Ногоон б-мж: 0.67 м²
Хар шороо : 0.26 м²
Хайрга: 0.41 м²
Хөвөө 3: 0.11 м²

Шороон далан: 1.26 м²
Ухмал: 6.00 м²
Хөрс хуулалт: 6.02 м²
3 шудуу: 0.78 м²

Хучилт /Суурин/: 10.69 м²
Өнгө АБ, h=30mm: 0.24 м²
Суурь АБ, h=40mm : 0.32 м²
Бут.чул.суурь, h=200mm: 1.61 м²
Зохист.шир.хай, h=300mm: 2.56 м²
Хөлд.хамг.үе, h=350mm: 3.17 м²
Далан.дээд үе: 2.77 м²

М 1:200

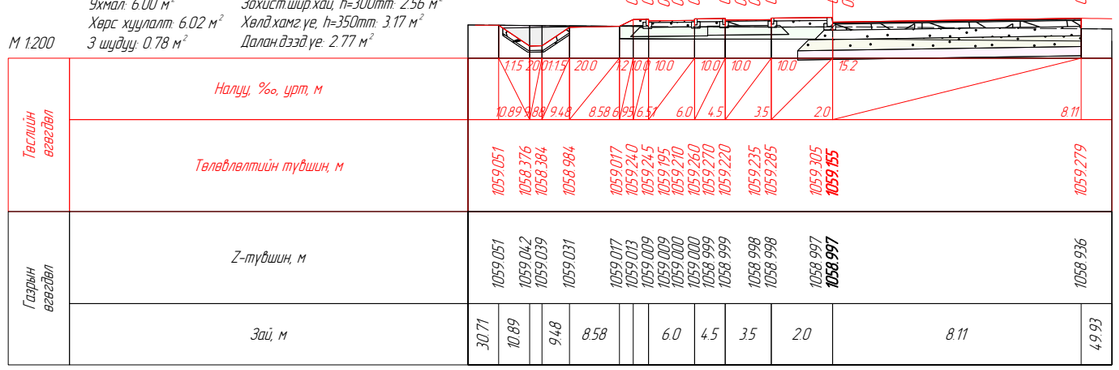

ПК 0+06.49

Явган зам 3: 0.97 м²
Я3 хавтан 60мм: 0.09 м²
Я3 Хай.су 150мм: 0.20 м²
Далан.дээд үе: 0.69 м²

Дугуйн зам 3 : 0.97 м²
Өнгө АБ 40мм: 0.06 м²
Бут.чул.суурь 200мм: 0.20 м²
Далан.дээд үе: 0.72 м²

Ногоон б-мж: 0.67 м²
Хар шороо : 0.26 м²
Хайрга: 0.41 м²
Хөвөө 3: 0.11 м²

Шороон далан: 141 м²
Ухмал: 6.23 м²
Хөрс хуулалт: 6.28 м²
3 шудуу: 0.78 м²

Хучилт /Суурин/: 11.42 м²
Өнгө АБ, h=30mm: 0.26 м²
Суурь АБ, h=40mm : 0.35 м²
Бут.чул.суурь, h=200mm: 1.73 м²
Зохист.шир.хай, h=300mm: 2.74 м²
Хөлд.хамг.үе, h=350mm: 3.39 м²
Далан.дээд үе: 2.95 м²

М 1:200

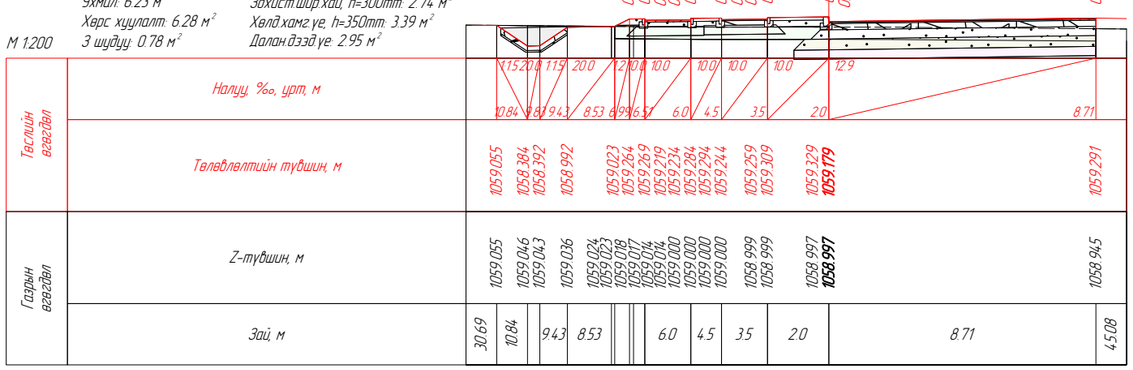

ПК 0+08.00

Өөрчлөлт №			Захиалагч:	Захиалагч:	Зураг төслийн байгууллага:	Зөвлөх инженер	У. ПҮРЭВЖАВ	Гүүр хоолойн инженер	М. МӨНХ-ОРГИЛ	СЭЛЭНГЭ АЙМГИЙН БАРУУНБҮРЭН-ОРХОНТУУЛ-ЦЭЭЛ ЧИГЛЭЛИЙН ХАТУУ ХУЧИЛТТАЙ АВТО ЗАМЫН АЖЛЫН ЗУРАГ	Хөндлөн огтлол /Зүүн гарц/	Масштаб	Шифр	Хуудасны №
Огноо			БАРИЛГА, ХОТ БАЙГУУЛАЛТЫН ЯАМ	ЗАМ, ТЭЭВРИЙН ХӨГЖЛИЙН ЯАМ	"АВАРГА ЗАМ" ХХК	Төслийн инженер	С. БАТСҮХ	Замын инженер	П. СҮНДЭРЪЯА		0+00.000	1:200	AVZ/BOT/03-2022	9
Тайлбар						Шалгасан инженер	Г. ЧИНТӨГС	Геодезийн инженер	Э. БАТБОЛД					

Явган зам 3: 0.97 м²
Я3 хавтан 60мм: 0.09 м²
Я3 Хай.су 150мм: 0.20 м²
Далан дээд үе: 0.69 м²

Дугуйн зам 3 : 0.97 м²
Өнгө АБ 40мм: 0.06 м²
Бут.чул.суурь 200мм: 0.20 м²
Далан дээд үе: 0.72 м²

Ногоон б-мж: 0.67 м²
Хар шороо : 0.26 м²
Хайрга: 0.41 м²
Хөвөө 3: 0.11 м²

Шороон далан: 1.65 м²
Ухмал: 6.61 м²
Хөрс хуулалт: 6.72 м²
3 шудуу: 0.78 м²

Хучилт /Суурин/: 12.68 м²
Өнгө АБ, h=30mm: 0.29 м²
Суурь АБ, h=40mm : 0.39 м²
Бут.чул.суурь, h=200mm: 1.94 м²
Зохист.шир.хай, h=300mm: 3.05 м²
Хөлд.хамг.үе, h=350mm: 3.75 м²
Далан дээд үе: 3.26 м²

М 1:200

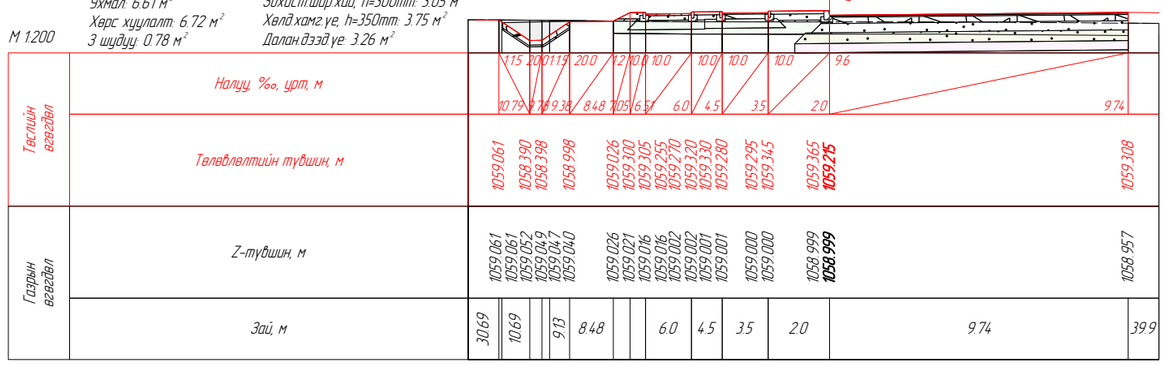

ПК 0+10.00

Явган зам 3: 0.97 м²
Я3 хавтан 60мм: 0.09 м²
Я3 Хай.су 150мм: 0.20 м²
Далан дээд үе: 0.69 м²

Дугуйн зам 3 : 0.97 м²
Өнгө АБ 40мм: 0.06 м²
Бут.чул.суурь 200мм: 0.20 м²
Далан дээд үе: 0.72 м²

Ногоон б-мж: 0.67 м²
Хар шороо : 0.26 м²
Хайрга: 0.41 м²
Хөвөө 3: 0.11 м²

Шороон далан: 1.92 м²
Ухмал: 7.06 м²
Хөрс хуулалт: 7.28 м²
3 шудуу: 0.78 м²

Хучилт /Суурин/: 14.30 м²
Өнгө АБ, h=30mm: 0.33 м²
Суурь АБ, h=40mm : 0.44 м²
Бут.чул.суурь, h=200mm: 2.20 м²
Зохист.шир.хай, h=300mm: 3.45 м²
Хөлд.хамг.үе, h=350mm: 4.21 м²
Далан дээд үе: 3.66 м²

М 1:200

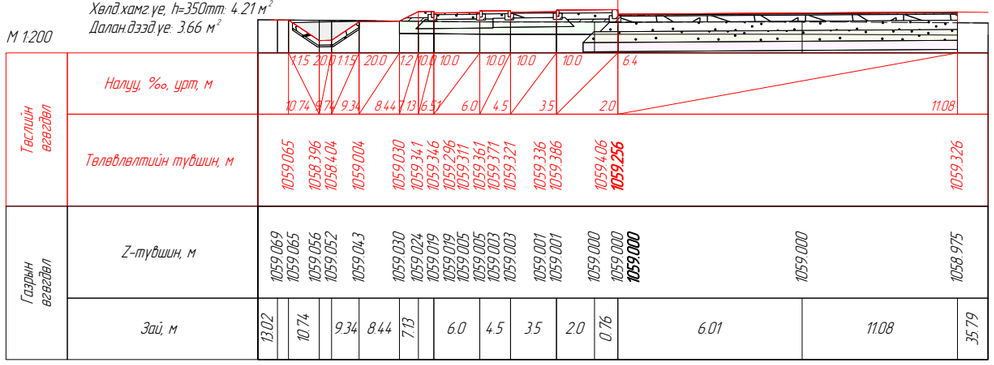

ПК 0+12.00

Явган зам 3: 0.97 м²
Я3 хавтан 60мм: 0.09 м²
Я3 Хай.су 150мм: 0.20 м²
Далан дээд үе: 0.69 м²

Дугуйн зам 3 : 0.97 м²
Өнгө АБ 40мм: 0.06 м²
Бут.чул.суурь 200мм: 0.20 м²
Далан дээд үе: 0.72 м²

Ногоон б-мж: 0.67 м²
Хар шороо : 0.26 м²
Хайрга: 0.41 м²
Хөвөө 3: 0.11 м²

Шороон далан: 2.08 м²
Ухмал: 7.34 м²
Хөрс хуулалт: 7.65 м²
3 шудуу: 0.78 м²

Хучилт /Суурин/: 15.38 м²
Өнгө АБ, h=30mm: 0.36 м²
Суурь АБ, h=40mm : 0.48 м²
Бут.чул.суурь, h=200mm: 2.38 м²
Зохист.шир.хай, h=300mm: 3.72 м²
Хөлд.хамг.үе, h=350mm: 4.52 м²
Далан дээд үе: 3.93 м²

М 1:200

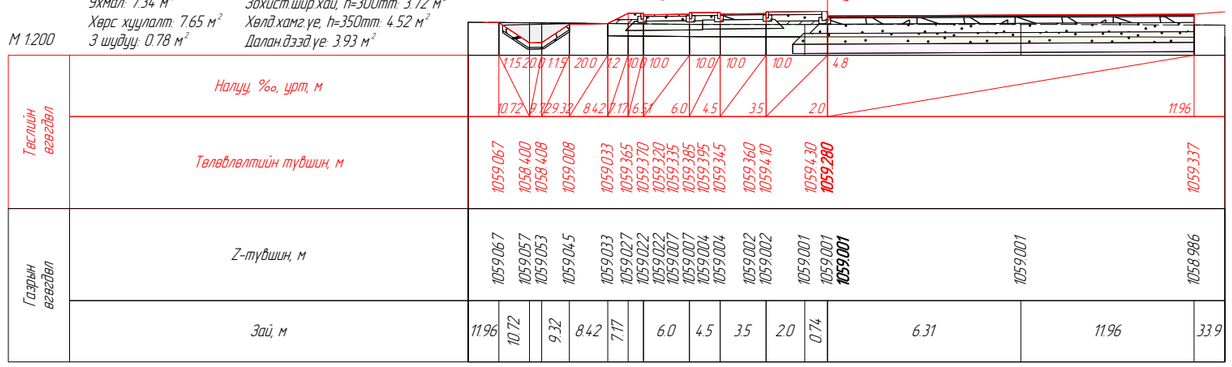

ПК 0+13.10

Явган зам 3: 0.97 м²
Я3 хавтан 60мм: 0.09 м²
Я3 Хай.су 150мм: 0.20 м²
Далан дээд үе: 0.69 м²

Дугуйн зам 3 : 0.97 м²
Өнгө АБ 40мм: 0.06 м²
Бут.чул.суурь 200мм: 0.20 м²
Далан дээд үе: 0.72 м²

Ногоон б-мж: 0.67 м²
Хар шороо : 0.26 м²
Хайрга: 0.41 м²
Хөвөө 3: 0.11 м²

Шороон далан: 2.19 м²
Ухмал: 7.53 м²
Хөрс хуулалт: 7.95 м²
3 шудуу: 0.78 м²

Хучилт /Суурин/: 16.25 м²
Өнгө АБ, h=30mm: 0.38 м²
Суурь АБ, h=40mm : 0.50 м²
Бут.чул.суурь, h=200mm: 2.52 м²
Зохист.шир.хай, h=300mm: 3.93 м²
Хөлд.хамг.үе, h=350mm: 4.77 м²
Далан дээд үе: 4.14 м²

М 1:200

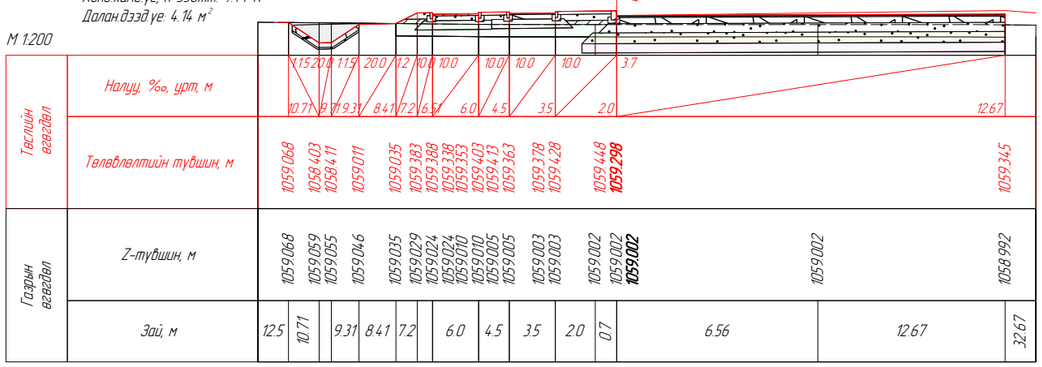

ПК 0+13.90

Явган зам 3: 0.97 м²
Я3 хавтан 60мм: 0.09 м²
Я3 Хай.су 150мм: 0.20 м²
Далан дээд үе: 0.69 м²

Дугуйн зам 3 : 0.97 м²
Өнгө АБ 40мм: 0.06 м²
Бут.чул.суурь 200мм: 0.20 м²
Далан дээд үе: 0.72 м²

Ногоон б-мж: 0.67 м²
Хар шороо : 0.26 м²
Хайрга: 0.41 м²
Хөвөө 3: 0.11 м²

Шороон далан: 2.21 м²
Ухмал: 7.41 м²
Хөрс хуулалт: 7.88 м²
3 шудуу: 0.78 м²

Хучилт /Суурин/: 16.04 м²
Өнгө АБ, h=30mm: 0.38 м²
Суурь АБ, h=40mm : 0.50 м²
Бут.чул.суурь, h=200mm: 2.49 м²
Зохист.шир.хай, h=300mm: 3.88 м²
Хөлд.хамг.үе, h=350mm: 4.71 м²
Далан дээд үе: 4.09 м²

М 1:200

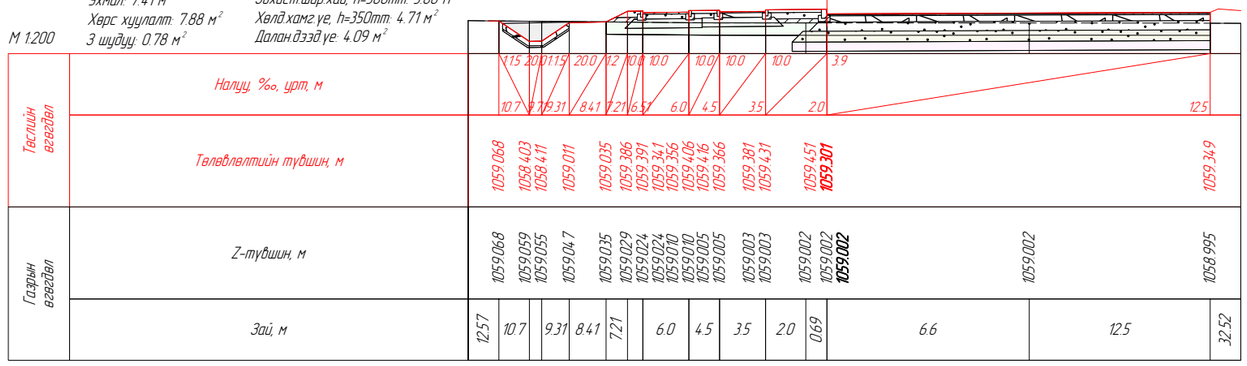

ПК 0+14.00

Явган зам 3: 0.97 м²
Я3 хавтан 60мм: 0.09 м²
Я3 Хай.су 150мм: 0.20 м²
Далан дээд үе: 0.69 м²

Дугуйн зам 3 : 0.97 м²
Өнгө АБ 40мм: 0.06 м²
Бут.чул.суурь 200мм: 0.20 м²
Далан дээд үе: 0.72 м²

Ногоон б-мж: 0.67 м²
Хар шороо : 0.26 м²
Хайрга: 0.41 м²
Хөвөө 3: 0.11 м²

Шороон далан: 2.28 м²
Ухмал: 6.90 м²
Хөрс хуулалт: 7.60 м²
3 шудуу: 0.78 м²

Хучилт /Суурин/: 15.17 м²
Өнгө АБ, h=30mm: 0.35 м²
Суурь АБ, h=40mm : 0.47 м²
Бут.чул.суурь, h=200mm: 2.34 м²
Зохист.шир.хай, h=300mm: 3.66 м²
Хөлд.хамг.үе, h=350mm: 4.46 м²
Далан дээд үе: 3.88 м²

М 1:200

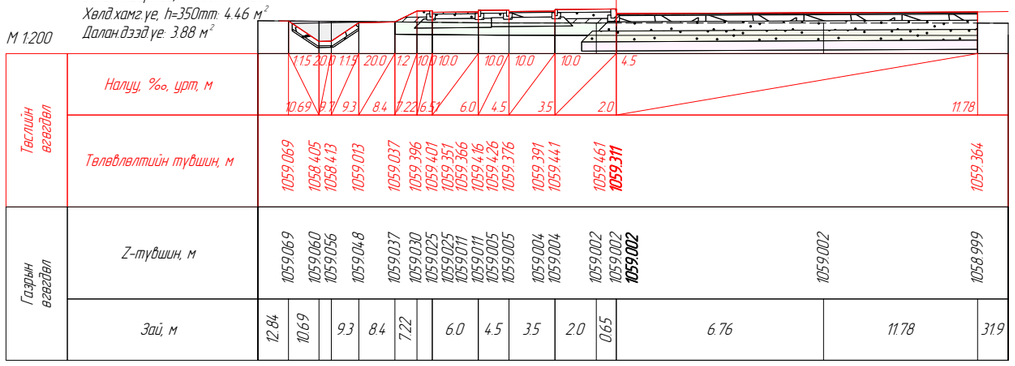

ПК 0+14.44

Өөрчлөлт №			Захиалагч:	Захиалагч:	Зураг төслийн байгууллага:	Зөвлөх инженер	У. ПҮРЭВЖАВ	Гүүр хоолойн инженер	М. МӨНХ-ОРГИЛ	СЭЛЭНГЭ АЙМГИЙН БАРУУНБҮРЭН-ОРХОНТУУЛ-ЦЭЭЛ ЧИГЛЭЛИЙН ХАТУУ ХУЧИЛТТАЙ АВТО ЗАМЫН АЖЛЫН ЗУРАГ	Хөндлөн огтлол /Зүүн гарц/	Масштаб	Шифр	Хуудасны №
Огноо			БАРИЛГА, ХОТ БАЙГУУЛАЛТЫН ЯАМ	ЗАМ, ТЭЭВРИЙН ХӨГЖЛИЙН ЯАМ	"АВАРГА ЗАМ" ХХК	Төслийн инженер	С. БАТСҮХ	Замын инженер	П. СҮНДЭРЪЯА		0+10.000	1:200	AVZ/BOT/03-2022	10
Тайлбар						Шалгасан инженер	Г. ЧИНТӨГС	Геодезийн инженер	Э. БАТБОЛД					

Явган зам 3: 0.97 м²
Я3 хаттан 60мм: 0.09 м²
Я3 Хай.су 150мм: 0.20 м²
Далан.дээд үе: 0.69 м²

Дугуйн зам 3 : 0.97 м²
Өнгө АБ 40мм: 0.06 м²
Бут.чул.суурь 200мм: 0.20 м²
Далан.дээд үе: 0.72 м²

Ногоон б-мж: 0.67 м²
Хар шороо : 0.26 м²
Хайрга: 0.41 м²
Хөвөө 3: 0.11 м²

Шороон далан: 2.52 м²
Ухмал: 5.37 м²
Хөрс хуулалт: 6.73 м²
З шудуу: 0.78 м²

Хучилт /Суурин/: 12.41 м²
Өнгө АБ, h=30mm: 0.29 м²
Суурь АБ, h=40mm : 0.38 м²
Бут.чул.суурь, h=200mm: 1.89 м²
Зохист.шир.хай, h=300mm: 2.99 м²
Хөлд.хамг.үе, h=350mm: 3.67 м²
Далан.дээд үе: 3.20 м²

М 1:200

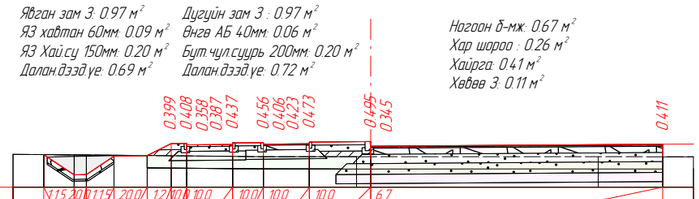

Тэслийн өгөгдөл

Газрын өгөгдөл

Z-түвшин, м	Зай, м
1059.072	13.69
1059.063	10.67
1059.060	
1059.051	9.27
1059.042	8.37
1059.034	7.29
1059.030	
1059.030	6.0
1059.016	
1059.016	4.5
1059.007	
1059.007	3.5
1059.006	
1059.006	2.0
1059.004	
1059.004	7.42
1059.004	
1059.003	9.53
1059.001	29.92

ПК 0+16.00

Явган зам 3: 0.97 м²
Я3 хаттан 60мм: 0.09 м²
Я3 Хай.су 150мм: 0.20 м²
Далан.дээд үе: 0.69 м²

Дугуйн зам 3 : 0.97 м²
Өнгө АБ 40мм: 0.06 м²
Бут.чул.суурь 200мм: 0.20 м²
Далан.дээд үе: 0.72 м²

Ногоон б-мж: 0.67 м²
Хар шороо : 0.26 м²
Хайрга: 0.41 м²
Хөвөө 3: 0.11 м²

Шороон далан: 2.68 м²
Ухмал: 4.57 м²
Хөрс хуулалт: 6.24 м²
З шудуу: 0.78 м²

Хучилт /Суурин/: 10.88 м²
Өнгө АБ, h=30mm: 0.25 м²
Суурь АБ, h=40mm : 0.33 м²
Бут.чул.суурь, h=200mm: 1.64 м²
Зохист.шир.хай, h=300mm: 2.61 м²
Хөлд.хамг.үе, h=350mm: 3.23 м²
Далан.дээд үе: 2.82 м²

М 1:200

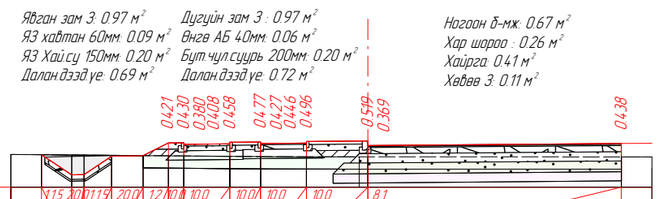

Тэслийн өгөгдөл

Газрын өгөгдөл

Z-түвшин, м	Зай, м
1059.075	14.16
1059.066	10.65
1059.062	
1059.054	9.26
1059.045	8.36
1059.038	7.33
1059.033	
1059.033	6.0
1059.020	
1059.020	4.5
1059.011	
1059.011	3.5
1059.007	
1059.007	2.0
1059.005	
1059.005	8.27
1059.005	
1059.002	28.81

ПК 0+17.01

Явган зам 3: 0.97 м²
Я3 хаттан 60мм: 0.09 м²
Я3 Хай.су 150мм: 0.20 м²
Далан.дээд үе: 0.69 м²

Дугуйн зам 3 : 0.97 м²
Өнгө АБ 40мм: 0.06 м²
Бут.чул.суурь 200мм: 0.20 м²
Далан.дээд үе: 0.72 м²

Ногоон б-мж: 0.67 м²
Хар шороо : 0.26 м²
Хайрга: 0.41 м²
Хөвөө 3: 0.11 м²

Шороон далан: 2.83 м²
Ухмал: 3.93 м²
Хөрс хуулалт: 5.82 м²
З шудуу: 0.78 м²

Хучилт /Суурин/: 9.55 м²
Өнгө АБ, h=30mm: 0.22 м²
Суурь АБ, h=40mm : 0.29 м²
Бут.чул.суурь, h=200mm: 1.42 м²
Зохист.шир.хай, h=300mm: 2.28 м²
Хөлд.хамг.үе, h=350mm: 2.85 м²
Далан.дээд үе: 2.49 м²

М 1:200

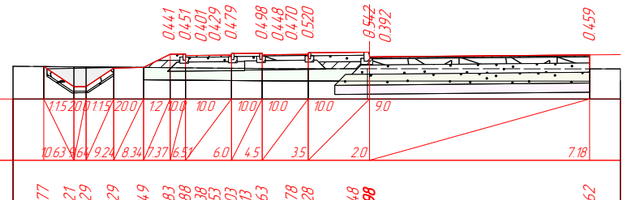

Тэслийн өгөгдөл

Газрын өгөгдөл

Z-түвшин, м	Зай, м
1059.077	14.56
1059.069	10.63
1059.065	
1059.057	9.24
1059.049	8.34
1059.041	7.37
1059.037	
1059.037	6.0
1059.024	
1059.024	4.5
1059.015	
1059.015	3.5
1059.008	
1059.008	2.0
1059.005	
1059.005	7.18
1059.005	
1059.003	27.86

ПК 0+18.00

Явган зам 3: 0.97 м²
Я3 хаттан 60мм: 0.09 м²
Я3 Хай.су 150мм: 0.20 м²
Далан.дээд үе: 0.69 м²

Дугуйн зам 3 : 0.97 м²
Өнгө АБ 40мм: 0.06 м²
Бут.чул.суурь 200мм: 0.20 м²
Далан.дээд үе: 0.72 м²

Ногоон б-мж: 0.67 м²
Хар шороо : 0.26 м²
Хайрга: 0.41 м²
Хөвөө 3: 0.11 м²

Шороон далан: 3.13 м²
Ухмал: 2.91 м²
Хөрс хуулалт: 5.11 м²
З шудуу: 0.78 м²

Хучилт /Суурин/: 7.28 м²
Өнгө АБ, h=30mm: 0.16 м²
Суурь АБ, h=40mm : 0.21 м²
Бут.чул.суурь, h=200mm: 1.05 м²
Зохист.шир.хай, h=300mm: 1.72 м²
Хөлд.хамг.үе, h=350mm: 2.20 м²
Далан.дээд үе: 1.94 м²

М 1:200

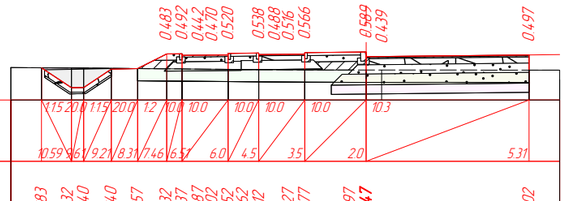

Тэслийн өгөгдөл

Газрын өгөгдөл

Z-түвшин, м	Зай, м
1059.083	15.25
1059.075	10.59
1059.072	
1059.064	9.21
1059.057	8.31
1059.049	7.46
1059.045	
1059.045	6.0
1059.032	
1059.032	4.5
1059.024	
1059.024	3.5
1059.011	
1059.011	2.0
1059.008	
1059.008	5.31
1059.007	
1059.004	9.89

ПК 0+20.00

Явган зам 3: 0.97 м²
Я3 хаттан 60мм: 0.09 м²
Я3 Хай.су 150мм: 0.20 м²
Далан.дээд үе: 0.69 м²

Дугуйн зам 3 : 0.97 м²
Өнгө АБ 40мм: 0.06 м²
Бут.чул.суурь 200мм: 0.20 м²
Далан.дээд үе: 0.72 м²

Ногоон б-мж: 0.67 м²
Хар шороо : 0.26 м²
Хайрга: 0.41 м²
Хөвөө 3: 0.11 м²

Шороон далан: 3.42 м²
Ухмал: 2.16 м²
Хөрс хуулалт: 4.54 м²
З шудуу: 0.78 м²

Хучилт /Суурин/: 5.46 м²
Өнгө АБ, h=30mm: 0.11 м²
Суурь АБ, h=40mm : 0.15 м²
Бут.чул.суурь, h=200mm: 0.75 м²
Зохист.шир.хай, h=300mm: 1.28 м²
Хөлд.хамг.үе, h=350mm: 1.68 м²
Далан.дээд үе: 1.49 м²

М 1:200

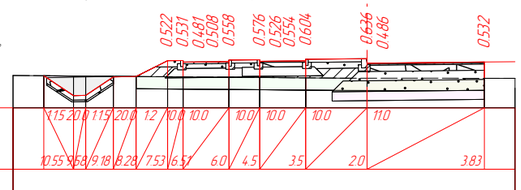

Тэслийн өгөгдөл

Газрын өгөгдөл

Z-түвшин, м	Зай, м
1059.089	15.8
1059.082	10.55
1059.079	
1059.072	9.18
1059.066	8.28
1059.058	7.53
1059.054	
1059.054	6.0
1059.042	
1059.042	4.5
1059.034	
1059.034	3.5
1059.021	
1059.021	2.0
1059.009	
1059.009	3.83
1059.006	8.55

ПК 0+22.00

Явган зам 3: 0.97 м²
Я3 хаттан 60мм: 0.09 м²
Я3 Хай.су 150мм: 0.20 м²
Далан.дээд үе: 0.69 м²

Дугуйн зам 3 : 0.97 м²
Өнгө АБ 40мм: 0.06 м²
Бут.чул.суурь 200мм: 0.20 м²
Далан.дээд үе: 0.72 м²

Ногоон б-мж: 0.67 м²
Хар шороо : 0.26 м²
Хайрга: 0.41 м²
Хөвөө 3: 0.11 м²

Шороон далан: 3.68 м²
Ухмал: 1.64 м²
Хөрс хуулалт: 4.10 м²
З шудуу: 0.78 м²

Хучилт /Суурин/: 4.02 м²
Өнгө АБ, h=30mm: 0.08 м²
Суурь АБ, h=40mm : 0.10 м²
Бут.чул.суурь, h=200mm: 0.52 м²
Зохист.шир.хай, h=300mm: 0.92 м²
Хөлд.хамг.үе, h=350mm: 1.26 м²
Далан.дээд үе: 1.14 м²

М 1:200

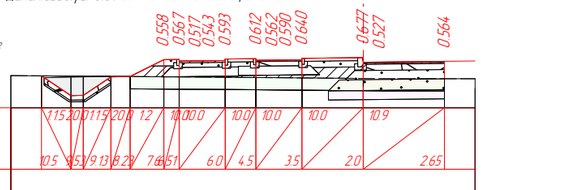

Тэслийн өгөгдөл

Газрын өгөгдөл

Z-түвшин, м	Зай, м
1059.097	16.24
1059.090	10.5
1059.087	
1059.080	9.13
1059.075	8.23
1059.067	7.6
1059.064	
1059.064	6.0
1059.052	
1059.052	4.5
1059.044	
1059.043	3.5
1059.030	
1059.030	2.0
1059.013	
1059.013	2.65
1059.006	7.51

ПК 0+24.00

Өөрчлөлт №			Захиалагч:	Захиалагч:	Зураг төслийн байгууллага:	Зөвлөх инженер	У. ПҮРЭВЖАВ	Гүүр хоолойн инженер	М. МӨНХ-ОРГИЛ	СЭЛЭНГЭ АЙМГИЙН БАРУУНБҮРЭН-ОРХОНТУУЛ-ЦЭЭЛ ЧИГЛЭЛИЙН ХАТУУ ХУЧИЛТТАЙ АВТО ЗАМЫН АЖЛЫН ЗҮРАГ	Хөндлөн огтлол /Зүүн гарц/	Масштаб	Шифр	Хуудасны №
Огноо			БАРИЛГА, ХОТ БАЙГУУЛАЛТЫН ЯАМ	ЗАМ, ТЭЭВРИЙН ХӨГЖЛИЙН ЯАМ	"АВАРГА ЗАМ" ХХК	Төслийн инженер	С. БАТСҮХ	Замын инженер	П. СҮНДЭРЪЯА		0+16.000	1:200	AVZ/BOT/03-2022	11
Тайлбар						Шалгасан инженер	Г. ЧИНТӨГС	Геодезийн инженер	Э. БАТБОЛД				

Явган зам 3: 0.97 м²
Я3 хавтан 60мм: 0.09 м²
Я3 Хай.су 150мм: 0.20 м²
Далан.дээд үе: 0.69 м²

Дугуйн зам 3 : 0.97 м²
Өнгө АБ 40мм: 0.06 м²
Бут.чул.суурь 200мм: 0.20 м²
Далан.дээд үе: 0.72 м²

Ногоон б-мж: 0.67 м²
Хар шороо : 0.26 м²
Хайрга: 0.41 м²
Хөвөө 3: 0.11 м²

Шороон далан: 3.90 м²
Ухмал: 1.30 м²
Хөрс хуулалт: 3.76 м²
З шудуу: 0.78 м²

Хучилт /Суурин/: 2.90 м²
Өнгө АБ, h=30mm: 0.05 м²
Суурь АБ, h=40mm : 0.07 м²
Бут.чул.суурь, h=200mm: 0.33 м²
Зохист.шир.хай, h=300mm: 0.65 м²
Хөлд.хамг.үе, h=350mm: 0.94 м²
Далан.дээд үе: 0.86 м²

М 1:200

Таслийн өгөгдөл	Налуу, ‰, урт, м	10.44	9.5	9.08	8.18	7.67	6.51	6.0	4.5	3.5	2.0	1.72					
	Төлөвлөлтийн түвшин, м	1059.105	1058.468	1058.476	1059.076	1059.086	1059.667	1059.672	1059.622	1059.637	1059.687	1059.697	1059.647	1059.662	1059.712	1059.732	**1059.582**	1059.599
Газрын өгөгдөл	Z-түвшин, м	1059.105	1059.098	1059.095	1059.089	1059.086	1059.078	1059.074	1059.074	1059.062	1059.062	1059.054	1059.054	1059.041	1059.041	1059.025	**1059.025**	1059.011
	Зай, м	16.59	10.44		9.08		7.67		6.0	4.5	3.5	2.0	1.72	6.73			

ПК 0+26.00

Явган зам 3: 0.97 м²
Я3 хавтан 60мм: 0.09 м²
Я3 Хай.су 150мм: 0.20 м²
Далан.дээд үе: 0.69 м²

Дугуйн зам 3 : 0.97 м²
Өнгө АБ 40мм: 0.06 м²
Бут.чул.суурь 200мм: 0.20 м²
Далан.дээд үе: 0.72 м²

Ногоон б-мж: 0.67 м²
Хар шороо : 0.26 м²
Хайрга: 0.41 м²
Хөвөө 3: 0.11 м²

Шороон далан: 4.10 м²
Ухмал: 1.07 м²
Хөрс хуулалт: 3.50 м²
З шудуу: 0.78 м²

Хучилт /Суурин/: 2.04 м²
Өнгө АБ, h=30mm: 0.03 м²
Суурь АБ, h=40mm : 0.04 м²
Бут.чул.суурь, h=200mm: 0.19 м²
Зохист.шир.хай, h=300mm: 0.44 м²
Хөлд.хамг.үе, h=350mm: 0.69 м²
Далан.дээд үе: 0.65 м²

М 1:200

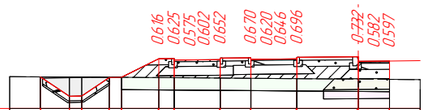

Таслийн өгөгдөл	Налуу, ‰, урт, м	10.37	9.4	9.02	8.12	7.72	6.51	6.0	4.5	3.5	2.0	1.02					
	Төлөвлөлтийн түвшин, м	1059.113	1058.481	1058.489	1059.089	1059.097	1059.705	1059.710	1059.660	1059.675	1059.725	1059.735	1059.685	1059.700	1059.750	1059.770	**1059.620**	1059.628
Газрын өгөгдөл	Z-түвшин, м	1059.113	1059.107	1059.105	1059.099	1059.097	1059.088	1059.084	1059.084	1059.073	1059.073	1059.065	1059.065	1059.054	1059.054	1059.038	**1059.038**	1059.030
	Зай, м	16.86	10.37		9.02		7.72		6.0	4.5	3.5	2.0	1.02	6.18			

ПК 0+28.00

Явган зам 3: 0.97 м²
Я3 хавтан 60мм: 0.09 м²
Я3 Хай.су 150мм: 0.20 м²
Далан.дээд үе: 0.69 м²

Дугуйн зам 3 : 0.97 м²
Өнгө АБ 40мм: 0.06 м²
Бут.чул.суурь 200мм: 0.20 м²
Далан.дээд үе: 0.72 м²

Ногоон б-мж: 0.67 м²
Хар шороо : 0.26 м²
Хайрга: 0.41 м²
Хөвөө 3: 0.11 м²

Шороон далан: 4.25 м²
Ухмал: 0.91 м²
Хөрс хуулалт: 3.31 м²
З шудуу: 0.78 м²

Хучилт /Суурин/: 1.42 м²
Өнгө АБ, h=30mm: 0.02 м²
Суурь АБ, h=40mm : 0.02 м²
Бут.чул.суурь, h=200mm: 0.09 м²
Зохист.шир.хай, h=300mm: 0.28 м²
Хөлд.хамг.үе, h=350mm: 0.51 м²
Далан.дээд үе: 0.49 м²

М 1:200

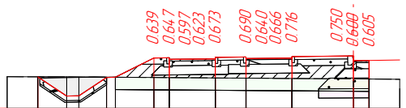

Таслийн өгөгдөл	Налуу, ‰, урт, м	10.29	9.35	8.95	8.05	7.76	6.51	6.0	4.5	3.5	2.0	0.51					
	Төлөвлөлтийн түвшин, м	1059.122	1058.494	1058.502	1059.102	1059.108	1059.738	1059.743	1059.693	1059.708	1059.758	1059.768	1059.718	1059.733	1059.783	1059.803	**1059.653**	1059.654
Газрын өгөгдөл	Z-түвшин, м	1059.122	1059.117	1059.115	1059.110	1059.108	1059.099	1059.095	1059.095	1059.085	1059.085	1059.078	1059.078	1059.067	1059.067	1059.053	**1059.053**	1059.049
	Зай, м	17.06	10.29		8.95		7.76		6.0	4.5	3.5	2.0		4.75			

ПК 0+30.00

Явган зам 3: 0.97 м²
Я3 хавтан 60мм: 0.09 м²
Я3 Хай.су 150мм: 0.20 м²
Далан.дээд үе: 0.69 м²

Дугуйн зам 3 : 0.97 м²
Өнгө АБ 40мм: 0.06 м²
Бут.чул.суурь 200мм: 0.20 м²
Далан.дээд үе: 0.72 м²

Ногоон б-мж: 0.67 м²
Хар шороо : 0.26 м²
Хайрга: 0.41 м²
Хөвөө 3: 0.11 м²

Шороон далан: 4.37 м²
Ухмал: 0.82 м²
Хөрс хуулалт: 3.19 м²
З шудуу: 0.78 м²

Хучилт /Суурин/: 1.01 м²
Өнгө АБ, h=30mm: 0.01 м²
Суурь АБ, h=40mm : 0.01 м²
Бут.чул.суурь, h=200mm: 0.02 м²
Зохист.шир.хай, h=300mm: 0.18 м²
Хөлд.хамг.үе, h=350mm: 0.40 м²
Далан.дээд үе: 0.39 м²

М 1:200

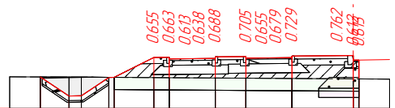

Таслийн өгөгдөл	Налуу, ‰, урт, м	10.21	9.27	8.87	8.07	7.78	6.51	6.0	4.5	3.5	2.0	0.18					
	Төлөвлөлтийн түвшин, м	1059.132	1058.507	1058.515	1059.115	1059.119	1059.766	1059.771	1059.721	1059.736	1059.786	1059.796	1059.746	1059.761	1059.811	1059.831	**1059.681**	1059.681
Газрын өгөгдөл	Z-түвшин, м	1059.132	1059.127	1059.126	1059.120	1059.119	1059.111	1059.107	1059.107	1059.098	1059.098	1059.091	1059.091	1059.081	1059.081	1059.068	**1059.068**	1059.067
	Зай, м	17.21	10.21		8.87		7.8		6.0	4.5	3.5	2.0		2.82			

ПК 0+32.00

Явган зам 3: 0.97 м²
Я3 хавтан 60мм: 0.09 м²
Я3 Хай.су 150мм: 0.20 м²
Далан.дээд үе: 0.69 м²

Дугуйн зам 3 : 0.97 м²
Өнгө АБ 40мм: 0.06 м²
Бут.чул.суурь 200мм: 0.20 м²
Далан.дээд үе: 0.72 м²

Ногоон б-мж: 0.67 м²
Хар шороо : 0.26 м²
Хайрга: 0.41 м²
Хөвөө 3: 0.11 м²

Шороон далан: 4.41 м²
Ухмал: 0.79 м²
Хөрс хуулалт: 3.16 м²
З шудуу: 0.78 м²

Хучилт /Суурин/: 0.89 м²
Өнгө АБ, h=30mm: 0.00 м²
Суурь АБ, h=40mm : 0.00 м²
Бут.чул.суурь, h=200mm: 0.01 м²
Зохист.шир.хай, h=300mm: 0.15 м²
Хөлд.хамг.үе, h=350mm: 0.36 м²
Далан.дээд үе: 0.36 м²

М 1:200

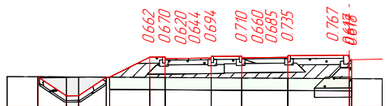

Таслийн өгөгдөл	Налуу, ‰, урт, м	10.16	9.22	8.82	8.02	7.81	6.51	6.0	4.5	3.5	2.0	0.08					
	Төлөвлөлтийн түвшин, м	1059.137	1058.515	1058.523	1059.123	1059.125	1059.779	1059.784	1059.734	1059.749	1059.799	1059.809	1059.759	1059.774	1059.824	1059.844	**1059.694**	1059.694
Газрын өгөгдөл	Z-түвшин, м	1059.137	1059.133	1059.131	1059.126	1059.125	1059.117	1059.114	1059.114	1059.105	1059.105	1059.099	1059.099	1059.089	1059.089	1059.077	**1059.077**	1059.077
	Зай, м	17.26	10.16		8.82		7.81		6.0	4.5	3.5	2.0		1.94			

ПК 0+33.08

Явган зам 3: 0.97 м²
Я3 хавтан 60мм: 0.09 м²
Я3 Хай.су 150мм: 0.20 м²
Далан.дээд үе: 0.69 м²

Дугуйн зам 3 : 0.97 м²
Өнгө АБ 40мм: 0.06 м²
Бут.чул.суурь 200мм: 0.20 м²
Далан.дээд үе: 0.72 м²

Ногоон б-мж: 0.67 м²
Хар шороо : 0.26 м²
Хайрга: 0.41 м²
Хөвөө 3: 0.11 м²

Шороон далан: 4.44 м²
Ухмал: 0.77 м²
Хөрс хуулалт: 3.14 м²
З шудуу: 0.77 м²

Хучилт /Суурин/: 0.83 м²
Өнгө АБ, h=30mm: 0.00 м²
Суурь АБ, h=40mm : 0.00 м²
Бут.чул.суурь, h=200mm: 0.01 м²
Зохист.шир.хай, h=300mm: 0.14 м²
Хөлд.хамг.үе, h=350mm: 0.34 м²
Далан.дээд үе: 0.35 м²

М 1:200

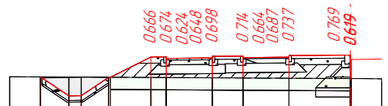

Таслийн өгөгдөл	Налуу, ‰, урт, м	10.11	9.14	8.74	7.98	7.82	6.51	6.0	4.5	3.5	2.0	0.02					
	Төлөвлөлтийн түвшин, м	1059.14.2	1058.521	1058.529	1059.129	1059.131	1059.789	1059.794	1059.744	1059.759	1059.809	1059.819	1059.769	1059.784	1059.834	1059.854	**1059.704**	
Газрын өгөгдөл	Z-түвшин, м	1059.14.2	1059.138	1059.136	1059.131	1059.131	1059.123	1059.120	1059.120	1059.111	1059.111	1059.105	1059.105	1059.097	1059.097	1059.085	**1059.085**	
	Зай, м	17.3	10.11		8.78		7.82		6.0	4.5	3.5	2.0		1.28			

ПК 0+34.00

Өөрчлөлт №			Захиалагч:	Захиалагч:	Зураг төслийн байгууллага:	Зөвлөх инженер	У. ПҮРЭВЖАВ	Гүүр хоолойн инженер	М. МӨНХ-ОРГИЛ	СЭЛЭНГЭ АЙМГИЙН БАРУУНБҮРЭН-ОРХОНТУУЛ-ЦЭЭЛ ЧИГЛЭЛИЙН ХАТУУ ХУЧИЛТТАЙ АВТО ЗАМЫН АЖЛЫН ЗУРАГ	Хөндлөн огтлол /Зүүн гарц/	Масштаб	Шифр	Хуудасны №
Огноо			БАРИЛГА, ХОТ БАЙГУУЛАЛТЫН ЯАМ	ЗАМ, ТЭЭВРИЙН ХӨГЖЛИЙН ЯАМ	"АВАРГА ЗАМ" ХХК	Төслийн инженер	С. БАТСҮХ	Замын инженер	П. СҮНДЭРЪЯА		0+26.000	1:200	AVZ/BOT/03-2022	12
Тайлбар						Шалгасан инженер	Г. ЧИНТӨГС	Геодезийн инженер	Э. БАТБОЛД					

Явган зам 3: 0.97 м²
Я3 хавтан 60мм: 0.09 м²
Я3 Хай.су 150мм: 0.20 м²
Далан дээд үе: 0.69 м²

Дугуйн зам 3 : 0.97 м²
Өнгө АБ 40мм: 0.06 м²
Бут.чул.суурь 200мм: 0.20 м²
Далан дээд үе: 0.72 м²

Ногоон б-мж: 0.67 м²
Хар шороо : 0.26 м²
Хайрга: 0.41 м²
Хөвөө 3: 0.11 м²

Хучилт /Суурин/: 0.81 м²
Бут.чул.суурь, h=200mm: 0.01 м²
Зохист.шир.хай, h=300mm: 0.13 м²
Хөлд.хамг.үе, h=350mm: 0.33 м²
Далан дээд үе: 0.34 м²

Шороон далан: 4.47 м²
Ухмал: 0.76 м²
Хөрс хуулалт: 3.13 м²
З шудуу: 0.77 м²

М 1:200

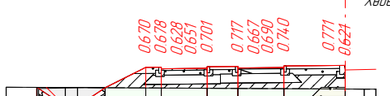

Төслийн өгөгдөл	Налуу, ‰, урт, м	15.20	0.0	11.5	12	10.0	10.0	10.0	10.0	10.0	10.0	10.06	9.14	8.73	7.83	6.57	6.0	4.5	3.5	2.0			
	Төлөвлөлтийн түвшин, м	1059.148	1058.529	1058.537	1059.137	1059.800	1059.805	1059.755	1059.770	1059.820	1059.830	1059.780	1059.795	1059.845	1059.865	**1059.715**							
Газрын өгөгдөл	Z-түвшин, м	1059.148	1059.144	1059.142	1059.137	1059.129	1059.127	1059.127	1059.118	1059.113	1059.113	1059.105	1059.105	1059.094	**1059.094**	1059.090							
	Зай, м	17.32	10.06		8.73	7.83		6.0		4.5		3.5		2.0		0.62							

ПК 0+35.03

Өөрчлөлт №			Захиалагч:	Захиалагч:	Зураг төслийн байгууллага:	Зөвлөх инженер	У. ПҮРЭВЖАВ	Гүүр хоолойн инженер	М. МӨНХ-ОРГИЛ	СЭЛЭНГЭ АЙМГИЙН БАРУУНБҮРЭН-ОРХОНТУУЛ-ЦЭЭЛ ЧИГЛЭЛИЙН ХАТУУ ХУЧИЛТТАЙ АВТО ЗАМЫН АЖЛЫН ЗУРАГ	Хөндлөн огтлол /Зүүн гарц/	Масштаб	Шифр	Хуудасны №
Огноо			БАРИЛГА, ХОТ БАЙГУУЛАЛТЫН ЯАМ	ЗАМ, ТЭЭВРИЙН ХӨГЖЛИЙН ЯАМ	"АВАРГА ЗАМ" ХХК	Төслийн инженер	С. БАТСҮХ	Замын инженер	П. СҮНДЭРЪЯА				
Тайлбар						Шалгасан инженер	Г. ЧИНТӨГС	Геодезийн инженер	Э. БАТБОЛД		0+35.027	1:200	AVZ/BOT/03-2022	13

Явган зам Б: 1.03 м²
Я3 хавтан 60мм: 0.09 м²
Я3 Хай.су Б 150мм: 0.20 м²
Далан.дээд үе: 0.74 м²

Дугуйн зам Б: 0.93 м²
Өнгө АБ 40мм: 0.06 м²
Бут.чул.суурь 200мм: 0.20 м²
Далан.дээд үе: 0.67 м²

Ногоон б-мж: 0.67 м²
Хар шороо : 0.26 м²
Хайрга: 0.41 м²
Хөвөө Б: 0.11 м²

Хучилт /Суурин/: 9.34 м²
Өнгө АБ, h=30mm: 0.21 м²
Суурь АБ, h=40mm : 0.28 м²
Бут.чул.суурь, h=200mm: 1.39 м²
Зохист.шир.хай, h=300mm: 2.23 м²
Хөлд.хамг.үе, h=350mm: 2.79 м²
Далан.дээд үе: 2.44 м²

Шороон далан: 1.95 м²
Ухмал: 4.56 м²
Хөрс хуулалт: 5.69 м²

М 1:200

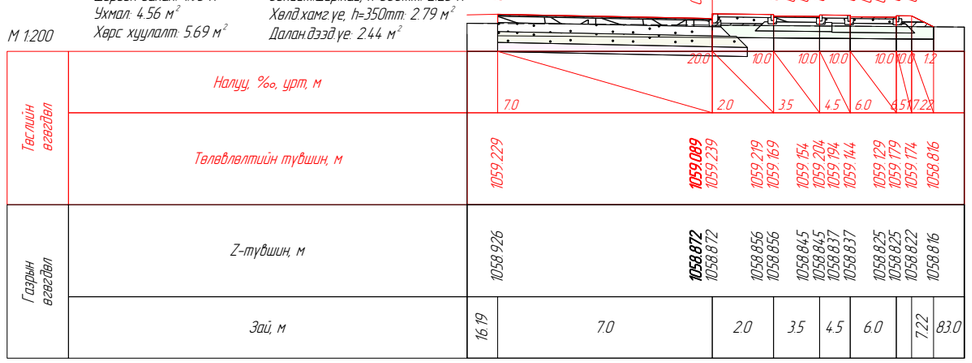

ПК 0+00.00

Явган зам Б: 1.03 м²
Я3 хавтан 60мм: 0.09 м²
Я3 Хай.су Б 150мм: 0.20 м²
Далан.дээд үе: 0.74 м²

Дугуйн зам Б: 0.93 м²
Өнгө АБ 40мм: 0.06 м²
Бут.чул.суурь 200мм: 0.20 м²
Далан.дээд үе: 0.67 м²

Ногоон б-мж: 0.67 м²
Хар шороо : 0.26 м²
Хайрга: 0.41 м²
Хөвөө Б: 0.11 м²

Хучилт /Суурин/: 9.34 м²
Өнгө АБ, h=30mm: 0.21 м²
Суурь АБ, h=40mm : 0.28 м²
Бут.чул.суурь, h=200mm: 1.39 м²
Зохист.шир.хай, h=300mm: 2.23 м²
Хөлд.хамг.үе, h=350mm: 2.79 м²
Далан.дээд үе: 2.44 м²

Шороон далан: 2.01 м²
Ухмал: 4.50 м²
Хөрс хуулалт: 5.69 м²

М 1:200

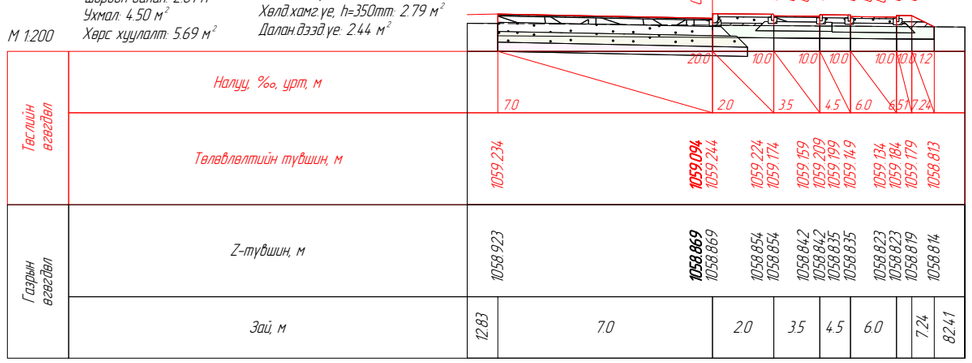

ПК 0+00.89

Явган зам Б: 1.03 м²
Я3 хавтан 60мм: 0.09 м²
Я3 Хай.су Б 150мм: 0.20 м²
Далан.дээд үе: 0.74 м²

Дугуйн зам Б: 0.93 м²
Өнгө АБ 40мм: 0.06 м²
Бут.чул.суурь 200мм: 0.20 м²
Далан.дээд үе: 0.67 м²

Ногоон б-мж: 0.67 м²
Хар шороо : 0.26 м²
Хайрга: 0.41 м²
Хөвөө Б: 0.11 м²

Хучилт /Суурин/: 9.41 м²
Өнгө АБ, h=30mm: 0.21 м²
Суурь АБ, h=40mm : 0.28 м²
Бут.чул.суурь, h=200mm: 1.40 м²
Зохист.шир.хай, h=300mm: 2.25 м²
Хөлд.хамг.үе, h=350mm: 2.81 м²
Далан.дээд үе: 2.46 м²

Шороон далан: 2.07 м²
Ухмал: 4.44 м²
Хөрс хуулалт: 5.72 м²

М 1:200

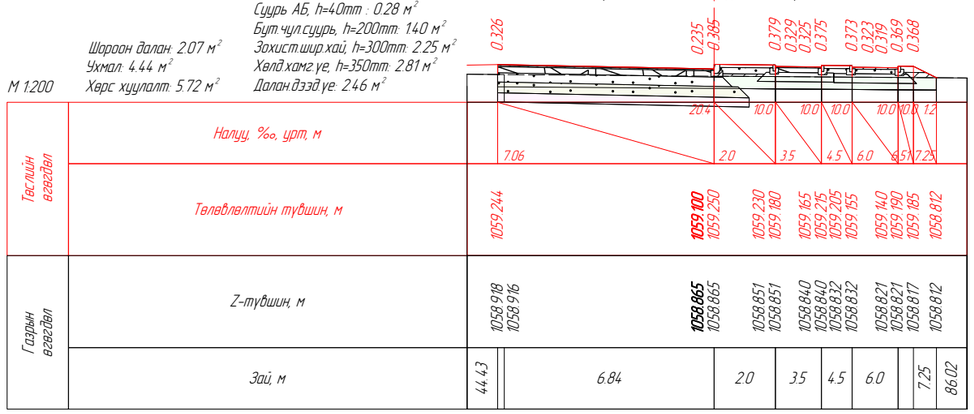

ПК 0+02.00

Явган зам Б: 1.03 м²
Я3 хавтан 60мм: 0.09 м²
Я3 Хай.су Б 150мм: 0.20 м²
Далан.дээд үе: 0.74 м²

Дугуйн зам Б: 0.93 м²
Өнгө АБ 40мм: 0.06 м²
Бут.чул.суурь 200мм: 0.20 м²
Далан.дээд үе: 0.67 м²

Ногоон б-мж: 0.67 м²
Хар шороо : 0.26 м²
Хайрга: 0.41 м²
Хөвөө Б: 0.11 м²

Хучилт /Суурин/: 9.92 м²
Өнгө АБ, h=30mm: 0.22 м²
Суурь АБ, h=40mm : 0.30 м²
Бут.чул.суурь, h=200mm: 1.48 м²
Зохист.шир.хай, h=300mm: 2.37 м²
Хөлд.хамг.үе, h=350mm: 2.96 м²
Далан.дээд үе: 2.59 м²

Шороон далан: 2.17 м²
Ухмал: 4.55 м²
Хөрс хуулалт: 5.90 м²

М 1:200

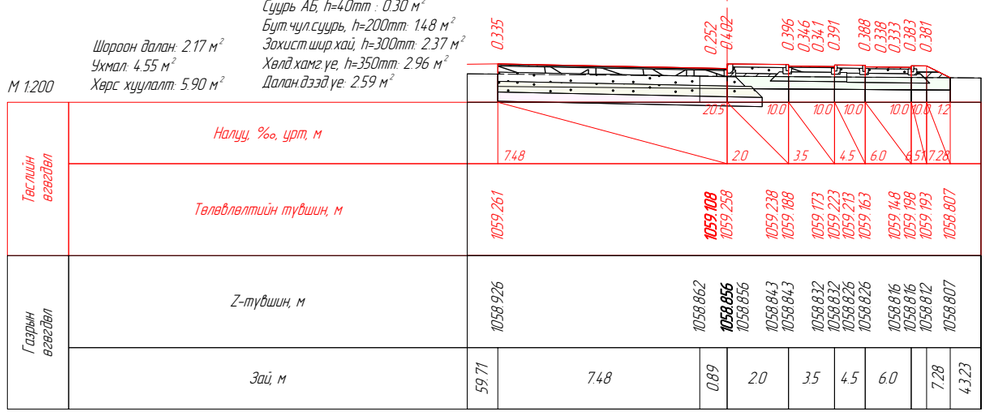

ПК 0+04.00

Явган зам Б: 1.03 м²
Я3 хавтан 60мм: 0.09 м²
Я3 Хай.су Б 150мм: 0.20 м²
Далан.дээд үе: 0.74 м²

Дугуйн зам Б: 0.93 м²
Өнгө АБ 40мм: 0.06 м²
Бут.чул.суурь 200мм: 0.20 м²
Далан.дээд үе: 0.67 м²

Ногоон б-мж: 0.67 м²
Хар шороо : 0.26 м²
Хайрга: 0.41 м²
Хөвөө Б: 0.11 м²

Хучилт /Суурин/: 10.89 м²
Өнгө АБ, h=30mm: 0.25 м²
Суурь АБ, h=40mm : 0.33 м²
Бут.чул.суурь, h=200mm: 1.64 м²
Зохист.шир.хай, h=300mm: 2.61 м²
Хөлд.хамг.үе, h=350mm: 3.23 м²
Далан.дээд үе: 2.83 м²

Шороон далан: 2.26 м²
Ухмал: 4.90 м²
Хөрс хуулалт: 6.23 м²

М 1:200

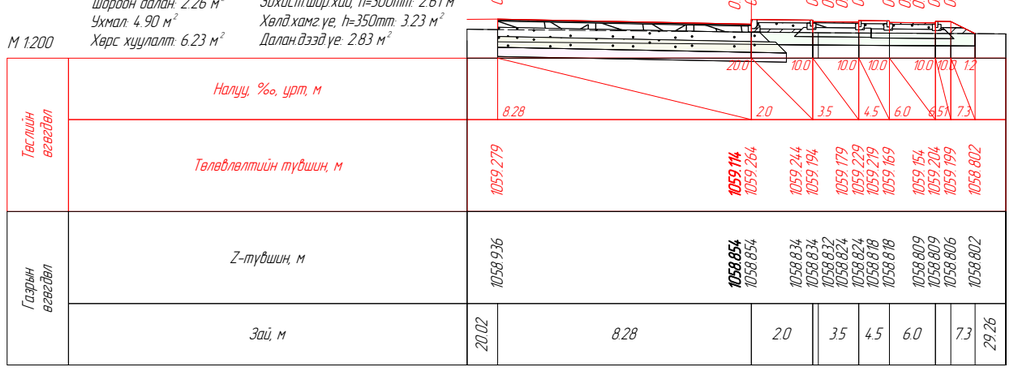

ПК 0+05.88

Явган зам Б: 1.03 м²
Я3 хавтан 60мм: 0.09 м²
Я3 Хай.су Б 150мм: 0.20 м²
Далан.дээд үе: 0.74 м²

Дугуйн зам Б: 0.93 м²
Өнгө АБ 40мм: 0.06 м²
Бут.чул.суурь 200мм: 0.20 м²
Далан.дээд үе: 0.67 м²

Ногоон б-мж: 0.67 м²
Хар шороо : 0.26 м²
Хайрга: 0.41 м²
Хөвөө Б: 0.11 м²

Хучилт /Суурин/: 10.97 м²
Өнгө АБ, h=30mm: 0.25 м²
Суурь АБ, h=40mm : 0.33 м²
Бут.чул.суурь, h=200mm: 1.66 м²
Зохист.шир.хай, h=300mm: 2.63 м²
Хөлд.хамг.үе, h=350mm: 3.26 м²
Далан.дээд үе: 2.84 м²

Шороон далан: 2.27 м²
Ухмал: 4.93 м²
Хөрс хуулалт: 6.26 м²

М 1:200

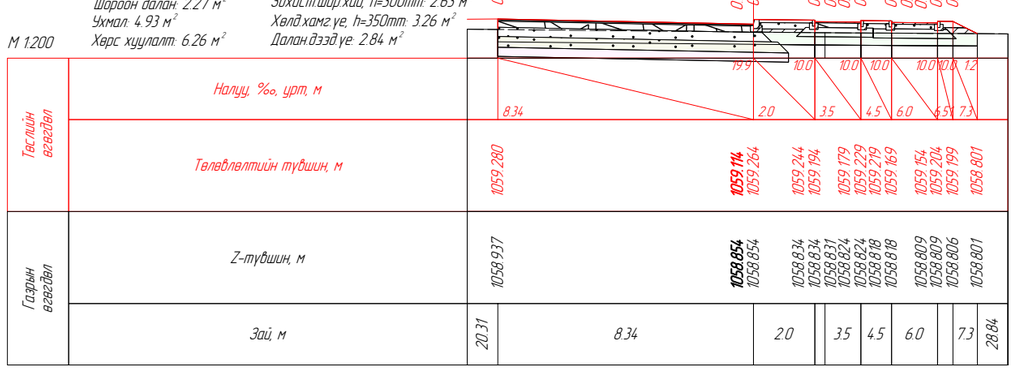

ПК 0+06.00

Өөрчлөлт №			Захиалагч:	Захиалагч:	Зураг төслийн байгууллага:	Зөвлөх инженер	У. ПҮРЭВЖАВ	Гүүр хоолойн инженер	М. МӨНХ-ОРГИЛ	СЭЛЭНГЭ АЙМГИЙН БАРУУНБҮРЭН-ОРХОНТУУЛ-ЦЭЭЛ ЧИГЛЭЛИЙН ХАТУУ ХУЧИЛТТАЙ АВТО ЗАМЫН АЖЛЫН ЗУРАГ	Хөндлөн огтлол /Баруун гарц/	Масштаб	Шифр	Хуудасны №
Огноо			БАРИЛГА, ХОТ БАЙГУУЛАЛТЫН ЯАМ	ЗАМ, ТЭЭВРИЙН ХӨГЖЛИЙН ЯАМ	"АВАРГА ЗАМ" ХХК	Төслийн инженер	С. БАТСҮХ	Замын инженер	П. СҮНДЭРЬЯА		0+00.000	1:200	AVZ/BOT/03-2022	14
Тайлбар						Шалгасан инженер	Г. ЧИНТӨГС	Геодезийн инженер	Э. БАТБОЛД					

Явган зам Б: 1.03 м²
Я3 хавтан 60мм: 0.09 м²
Я3 Хайс.су Б 150мм: 0.20 м²
Далан.дээд үе: 0.74 м²

Дугуйн зам Б: 0.93 м²
Өнгө АБ 40мм: 0.06 м²
Бут.чул.суурь 200мм: 0.20 м²
Далан.дээд үе: 0.67 м²

Ногоон б-мж: 0.67 м²
Хар шороо : 0.26 м²
Хайрга: 0.41 м²
Хөвөө Б: 0.11 м²

Хучилт /Суурин/: 12.66 м²
Өнгө АБ, h=30mm: 0.29 м²
Суурь АБ, h=40mm : 0.39 м²
Бут.чул.суурь, h=200mm: 1.93 м²
Захист.шир.хай, h=300mm: 3.05 м²
Хөлд.хамг.үе, h=350mm: 3.74 м²
Далан.дээд үе: 3.26 м²

Шороон далан: 2.32 м²
Ухмал: 5.59 м²
Хөрс хуулалт: 6.82 м²

М 1:200

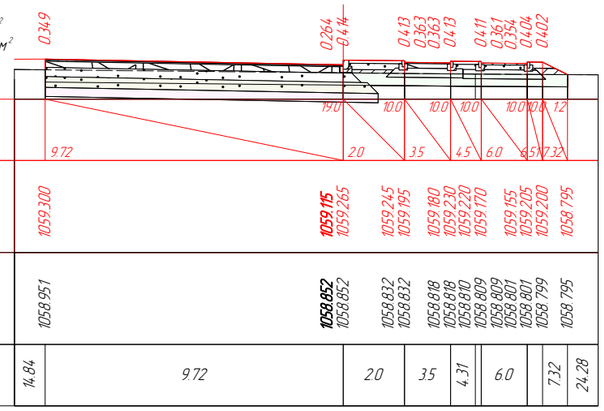

Таслийн өгөгдөл	Налуу, ‰, урт, м																						
	Төлөвлөлтийн түвшин, м	1059.300						**1059.115** 1059.265				1059.245 1059.195		1059.180 1059.230 1059.220 1059.170		1059.155 1059.205 1059.200		1058.795					
Газрын өгөгдөл	Z-түвшин, м	1058.951						**1058.852** 1058.852				1058.832 1058.832		1058.818 1058.818 1058.810 1058.809 1058.809 1058.801 1058.801 1058.799				1058.795					
	Зай, м	14.84	9.72			2.0		3.5		4.31		6.0				7.32		24.28					

ПК 0+08.00

Явган зам Б: 1.03 м²
Я3 хавтан 60мм: 0.09 м²
Я3 Хайс.су Б 150мм: 0.20 м²
Далан.дээд үе: 0.74 м²

Дугуйн зам Б: 0.93 м²
Өнгө АБ 40мм: 0.06 м²
Бут.чул.суурь 200мм: 0.20 м²
Далан.дээд үе: 0.67 м²

Ногоон б-мж: 0.67 м²
Хар шороо : 0.26 м²
Хайрга: 0.41 м²
Хөвөө Б: 0.11 м²

Хучилт /Суурин/: 15.18 м²
Өнгө АБ, h=30mm: 0.35 м²
Суурь АБ, h=40mm : 0.47 м²
Бут.чул.суурь, h=200mm: 2.35 м²
Захист.шир.хай, h=300mm: 3.67 м²
Хөлд.хамг.үе, h=350mm: 4.46 м²
Далан.дээд үе: 3.88 м²

Шороон далан: 2.34 м²
Ухмал: 6.62 м²
Хөрс хуулалт: 7.65 м²

М 1:200

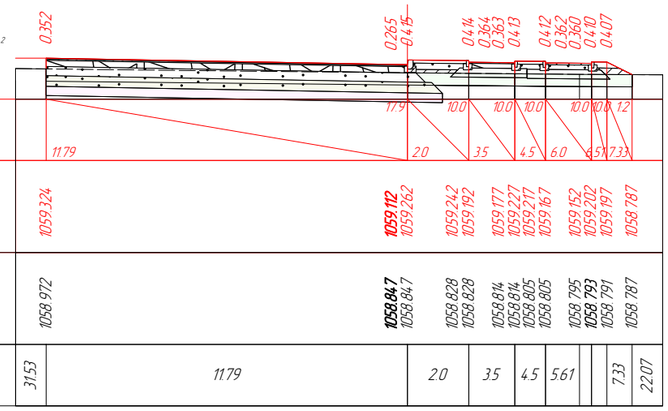

Таслийн өгөгдөл	Налуу, ‰, урт, м																						
	Төлөвлөлтийн түвшин, м	1059.324						**1059.112** 1059.262				1059.242 1059.192		1059.177 1059.227 1059.217 1059.167				1059.152 1059.202 1059.197		1058.787			
Газрын өгөгдөл	Z-түвшин, м	1058.972						**1058.847** 1058.847				1058.828 1058.828		1058.814 1058.814 1058.805 1058.805				1058.795 **1058.793** 1058.791		1058.787			
	Зай, м	31.53	11.79			2.0		3.5		4.5		5.61						7.33		22.07			

ПК 0+10.00

Явган зам Б: 1.03 м²
Я3 хавтан 60мм: 0.09 м²
Я3 Хайс.су Б 150мм: 0.20 м²
Далан.дээд үе: 0.74 м²

Дугуйн зам Б: 0.93 м²
Өнгө АБ 40мм: 0.06 м²
Бут.чул.суурь 200мм: 0.20 м²
Далан.дээд үе: 0.67 м²

Ногоон б-мж: 0.67 м²
Хар шороо : 0.26 м²
Хайрга: 0.41 м²
Хөвөө Б: 0.11 м²

Хучилт /Суурин/: 16.87 м²
Өнгө АБ, h=30mm: 0.40 м²
Суурь АБ, h=40mm : 0.53 м²
Бут.чул.суурь, h=200mm: 2.62 м²
Захист.шир.хай, h=300mm: 4.08 м²
Хөлд.хамг.үе, h=350mm: 4.95 м²
Далан.дээд үе: 4.30 м²

Шороон далан: 2.33 м²
Ухмал: 7.33 м²
Хөрс хуулалт: 8.20 м²

М 1:200

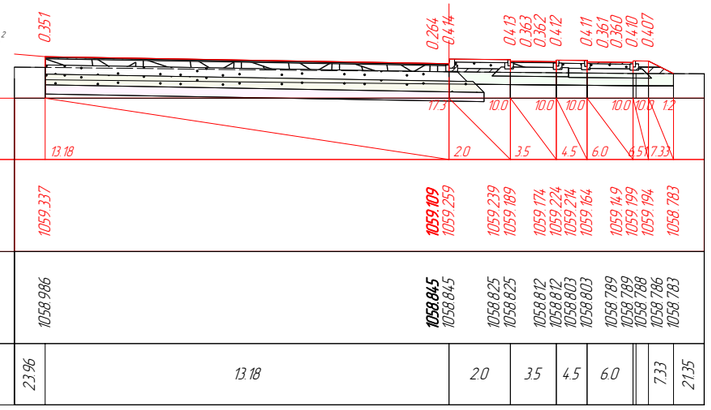

Таслийн өгөгдөл	Налуу, ‰, урт, м																						
	Төлөвлөлтийн түвшин, м	1059.337						**1059.159** 1059.259				1059.239 1059.189		1059.174 1059.224 1059.214 1059.164				1059.149 1059.199 1059.194 1058.783					
Газрын өгөгдөл	Z-түвшин, м	1058.986						**1058.845** 1058.845				1058.825 1058.825		1058.812 1058.812 1058.803 1058.803				1058.789 1058.789 1058.788 1058.786 1058.783					
	Зай, м	23.96	13.18			2.0		3.5		4.5		6.0						7.33		21.35			

ПК 0+11.01

Явган зам Б: 1.03 м²
Я3 хавтан 60мм: 0.09 м²
Я3 Хайс.су Б 150мм: 0.20 м²
Далан.дээд үе: 0.74 м²

Дугуйн зам Б: 0.93 м²
Өнгө АБ 40мм: 0.06 м²
Бут.чул.суурь 200мм: 0.20 м²
Далан.дээд үе: 0.67 м²

Ногоон б-мж: 0.67 м²
Хар шороо : 0.26 м²
Хайрга: 0.41 м²
Хөвөө Б: 0.11 м²

Хучилт /Суурин/: 17.95 м²
Өнгө АБ, h=30mm: 0.42 м²
Суурь АБ, h=40mm : 0.56 м²
Бут.чул.суурь, h=200mm: 2.80 м²
Захист.шир.хай, h=300mm: 4.35 м²
Хөлд.хамг.үе, h=350mm: 5.26 м²
Далан.дээд үе: 4.56 м²

Шороон далан: 2.33 м²
Ухмал: 7.78 м²
Хөрс хуулалт: 8.55 м²

М 1:200

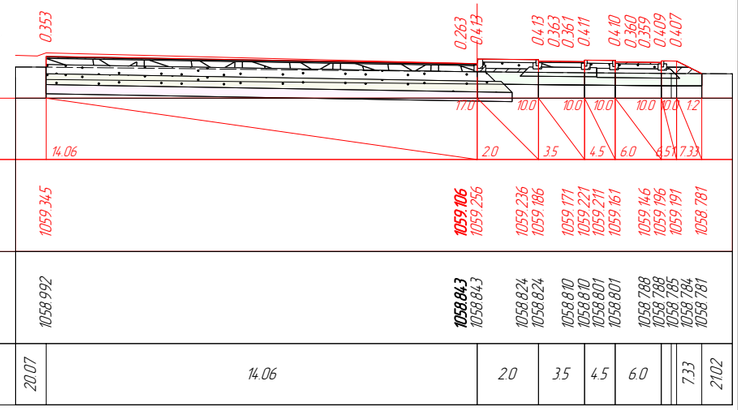

Таслийн өгөгдөл	Налуу, ‰, урт, м																						
	Төлөвлөлтийн түвшин, м	1059.345						**1059.106** 1059.256				1059.236 1059.186		1059.171 1059.221 1059.211 1059.161				1059.146 1059.196 1059.191 1058.781					
Газрын өгөгдөл	Z-түвшин, м	1058.992						**1058.843** 1058.843				1058.824 1058.824		1058.810 1058.810 1058.801 1058.801				1058.788 1058.788 1058.785 1058.784 1058.781					
	Зай, м	20.07	14.06			2.0		3.5		4.5		6.0						7.33		21.02			

ПК 0+11.57

Явган зам Б: 1.03 м²
Я3 хавтан 60мм: 0.09 м²
Я3 Хайс.су Б 150мм: 0.20 м²
Далан.дээд үе: 0.74 м²

Дугуйн зам Б: 0.93 м²
Өнгө АБ 40мм: 0.06 м²
Бут.чул.суурь 200мм: 0.20 м²
Далан.дээд үе: 0.67 м²

Ногоон б-мж: 0.67 м²
Хар шороо : 0.26 м²
Хайрга: 0.41 м²
Хөвөө Б: 0.11 м²

Хучилт /Суурин/: 16.37 м²
Өнгө АБ, h=30mm: 0.38 м²
Суурь АБ, h=40mm : 0.51 м²
Бут.чул.суурь, h=200mm: 2.54 м²
Захист.шир.хай, h=300mm: 3.96 м²
Хөлд.хамг.үе, h=350mm: 4.80 м²
Далан.дээд үе: 4.17 м²

Шороон далан: 2.32 м²
Ухмал: 7.20 м²
Хөрс хуулалт: 8.03 м²

М 1:200

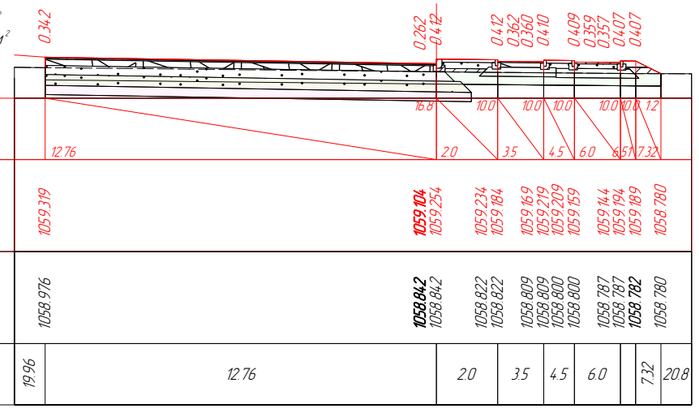

Таслийн өгөгдөл	Налуу, ‰, урт, м																						
	Төлөвлөлтийн түвшин, м	1059.319						**1059.104** 1059.254				1059.234 1059.184		1059.169 1059.219 1059.209 1059.159				1059.144 1059.194 1059.189 1058.780					
Газрын өгөгдөл	Z-түвшин, м	1058.976						**1058.842** 1058.842				1058.822 1058.822		1058.809 1058.809 1058.800 1058.800				1058.787 1058.787 **1058.782** 1058.780					
	Зай, м	19.96	12.76			2.0		3.5		4.5		6.0				7.32		20.8					

ПК 0+12.00

Явган зам Б: 1.03 м²
Я3 хавтан 60мм: 0.09 м²
Я3 Хайс.су Б 150мм: 0.20 м²
Далан.дээд үе: 0.74 м²

Дугуйн зам Б: 0.93 м²
Өнгө АБ 40мм: 0.06 м²
Бут.чул.суурь 200мм: 0.20 м²
Далан.дээд үе: 0.67 м²

Ногоон б-мж: 0.67 м²
Хар шороо : 0.26 м²
Хайрга: 0.41 м²
Хөвөө Б: 0.11 м²

Хучилт /Суурин/: 10.76 м²
Өнгө АБ, h=30mm: 0.25 м²
Суурь АБ, h=40mm : 0.32 м²
Бут.чул.суурь, h=200mm: 1.62 м²
Захист.шир.хай, h=300mm: 2.58 м²
Хөлд.хамг.үе, h=350mm: 3.20 м²
Далан.дээд үе: 2.79 м²

Шороон далан: 2.27 м²
Ухмал: 5.02 м²
Хөрс хуулалт: 6.19 м²

М 1:200

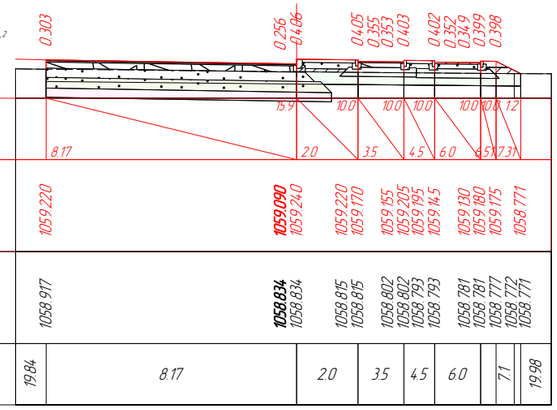

Таслийн өгөгдөл	Налуу, ‰, урт, м																						
	Төлөвлөлтийн түвшин, м	1059.220						**1059.090** 1059.240				1059.220 1059.170		1059.155 1059.205 1059.195 1059.145				1059.130 1059.180 1059.175 1058.771					
Газрын өгөгдөл	Z-түвшин, м	1058.917						**1058.834** 1058.834				1058.815 1058.815		1058.802 1058.802 1058.793 1058.793				1058.781 1058.781 1058.777 1058.772 1058.771					
	Зай, м	19.84	8.17			2.0		3.5		4.5		6.0				7.1		19.98					

ПК 0+14.00

Өөрчлөлт №			Захиалагч:	Захиалагч:	Зураг төслийн байгууллага:	Зөвлөх инженер	У. ПҮРЭВЖАВ	Гүүр хоолойн инженер	М. МӨНХ-ОРГИЛ	СЭЛЭНГЭ АЙМГИЙН БАРУУНБҮРЭН-ОРХОНТУУЛ-ЦЭЭЛ ЧИГЛЭЛИЙН ХАТУУ ХУЧИЛТТАЙ АВТО ЗАМЫН АЖЛЫН ЗУРАГ	Хөндлөн огтлол /Баруун гарц/	Масштаб	Шифр	Хуудасны №
Огноо			БАРИЛГА, ХОТ БАЙГУУЛАЛТЫН ЯАМ	ЗАМ, ТЭЭВРИЙН ХӨГЖЛИЙН ЯАМ	"АВАРГА ЗАМ" ХХК	Төслийн инженер	С. БАТСҮХ	Замын инженер	П. СҮНДЭРЪЯА		0+08.000	1:200	AVZ/BOT/03-2022	15
Тайлбар						Шалгасан инженер	Г. ЧИНТӨГС	Геодезийн инженер	Э. БАТБОЛД					

Явган зам Б: 1.03 м²
Я3 хавтан 60мм: 0.09 м²
Я3 Хай.су Б 150мм: 0.20 м²
Далан.дээд үе: 0.74 м²

Дугуйн зам Б: 0.93 м²
Өнгө АБ 40мм: 0.06 м²
Бут.чул.суурь 200мм: 0.20 м²
Далан.дээд үе: 0.67 м²

Ногоон б-мж: 0.67 м²
Хар шороо : 0.26 м²
Хайрга: 0.41 м²
Хөвөө Б: 0.11 м²

Хучилт /Суурин/: 7.13 м²
Өнгө АБ, h=30mm: 0.16 м²
Суурь АБ, h=40mm : 0.21 м²
Бут.чул.суурь, h=200mm: 1.03 м²
Зохист.шир.хай, h=300mm: 1.69 м²
Хөлд.хамг.үе, h=350mm: 2.15 м²
Далан.дээд үе: 1.90 м²

Шороон далан: 2.18 м²
Ухмал: 3.52 м²
Хөрс хуулалт: 4.99 м²

М 1:200

| | | |

Явган зам Б: 1.03 м²
Я3 хавтан 60мм: 0.09 м²
Я3 Хай.су Б 150мм: 0.20 м²
Далан дээд үе: 0.74 м²

Дугуйн зам Б: 0.93 м²
Өнгө АБ 40мм: 0.06 м²
Бут чул.суурь 200мм: 0.20 м²
Далан дээд үе: 0.67 м²

Ногоон б-мж: 0.67 м²
Хар шороо : 0.26 м²
Хайрга: 0.41 м²
Хөвөө Б: 0.11 м²

Хучилт /Суурин/: 0.84 м²
Өнгө АБ, h=30mm: 0.00 м²
Суурь АБ, h=40mm : 0.00 м²
Бут чул.суурь, h=200mm: 0.01 м²
Захист шир.хай, h=300mm: 0.14 м²
Хөлд.хамг үе, h=350mm: 0.35 м²
Далан дээд үе: 0.35 м²

Шороон далан: 14.3 м²
Ухмал: 0.70 м²
Хөрс хуулалт: 2.83 м²

М 1:200

0.163 0.163 0.313 0.302 0.252 0.241 0.291 0.284 0.234 0.222 0.212 0.268

| | | |

ТӨМӨРБЕТОН ХООЛОЙН ЗУРАГ

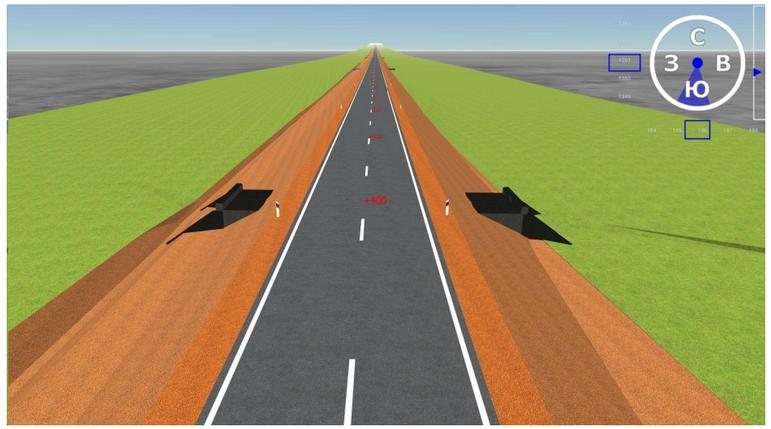

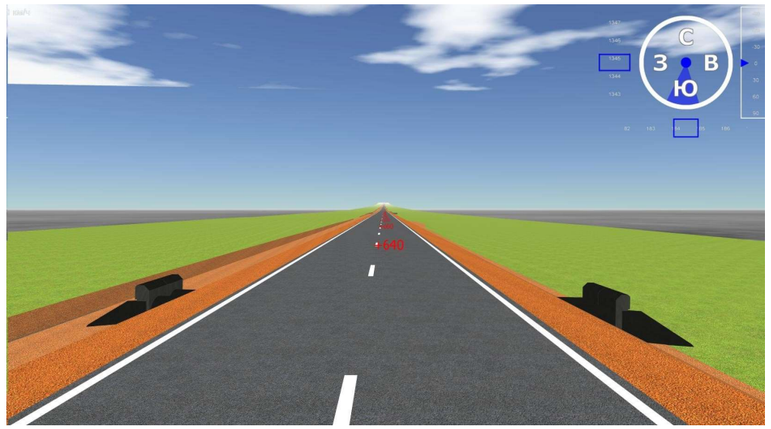

ТӨМӨР БЕТОН ХООЛОЙН ЗУРАГ

(D=1000@1; D=1000@2; D=1500@1; 2000x2000; 1500x2000x2; 2000x2000x3)

ТӨМӨРБЕТОН ХООЛОЙН ЖАГСААЛТ

Cipher: AVZ/BOT/03-2022

Project: Баруунбүрэн-Орхонтуул-Цээл чиглэлийн авто зам

Object: 50-107km road

№	ПК+	хоолойн материал	хоолойн хөндлөн огтлол	Хоолойн овор хэмжээний сонголт	Хоолойн урт, м	Тэнхлэгтэй харьцуулсан өнцөг	Тайлбар
1	50+100.00	Төмөрбетон	Дугуй	ø1000x2	15	90°	
2	50+678.00	Төмөрбетон	Дугуй	ø1000x1	18	90°	
3	51+102.00	Төмөрбетон	Дугуй	ø1000x1	19	80°	
4	51+580.00	Төмөрбетон	Дугуй	ø1000x1	23	56°	
5	52+230.00	Төмөрбетон	Дугуй	ø1000x1	16	90°	
6	53+374.00	Төмөрбетон	Дугуй	ø1000x2	16	102°	Гарах хэсэг бэхэлгээтэй, Орох хэсэг ухмалтай
7	53+705.00	Төмөрбетон	Дугуй	ø1000x2	17	105°	
8	54+433.35	Төмөрбетон	Дөрвөлжин	□2.00×2.00	22	60°	
9	55+190.00	Төмөрбетон	Дугуй	ø1000x1	16	90°	Орох хэсэг задгайлах
10	55+549.00	Төмөрбетон	Дугуй	ø1500x1	17	90°	
11	55+617.00	Төмөрбетон	Дугуй	ø1500x1	19	99°	
12	56+004.00	Төмөрбетон	Дугуй	ø1500x1	26	115°	
13	56+464.00	Төмөрбетон	Дөрвөлжин	□2.00×2.00	14	90°	
14	56+866.00	Төмөрбетон	Дугуй	ø1000x1	15	90°	
15	57+482.00	Төмөрбетон	Дугуй	ø1500x1	22	90°	
16	57+966.00	Төмөрбетон	Дугуй	ø1000x2	17	90°	Орох хэсэг задгайлах
17	58+424.00	Төмөрбетон	Дугуй	ø1000x1	15	90°	
18	59+093.00	Төмөрбетон	Дугуй	ø1000x2	17	99°	
19	59+338.00	Төмөрбетон	Дугуй	ø1000x2	18	80°	
20	60+162.00	Төмөрбетон	Дугуй	ø1000x1	15	90°	
21	60+492.00	Төмөрбетон	Дугуй	ø1000x2	15	90°	
22	60+944.00	Төмөрбетон	Дугуй	ø1000x1	15	90°	
23	61+220.00	Төмөрбетон	Дугуй	ø1000x2	17	102°	Орох хэсэг задгайлах
24	62+402.00	Төмөрбетон	Дугуй	ø1500x1	32	116°	Гарах хэсэг бэхэлгээтэй, Орох хэсэг ухмалтай
25	62+617.00	Төмөрбетон	Дугуй	ø1000x1	22	114°	Гарах хэсэг бэхэлгээтэй, Орох хэсэг ухмалтай
26	63+417.00	Төмөрбетон	Дугуй	ø1000x2	20	76°	
27	63+634.00	Төмөрбетон	Дугуй	ø1000x1	16	90°	
28	64+306.00	Төмөрбетон	Дугуй	ø1000x2	19	107°	
29	65+244.00	Төмөрбетон	Дугуй	ø1000x1	19	90°	
30	65+840.00	Төмөрбетон	Дугуй	ø1000x2	18	90°	
31	67+254.00	Төмөрбетон	Дугуй	ø1000x2	18	90°	
32	67+636.00	Төмөрбетон	Дугуй	ø1000x2	19	90°	

ТӨМӨРБЕТОН ХООЛОЙН ЖАГСААЛТ

Cipher: AVZ/BOT/03-2022

Project: Баруунбүрэн-Орхонтуул-Цээл чиглэлийн авто зам

Object: 50-107km road

№	ПК+	хоолойн материал	хоолойн	Хоолойн овор хэмжээний	Хоолойн урт, м	Тэнхлэгтэй харьцуулсан	Тайлбар
33	68+690.00	Төмөрбетон	Дугуй	ø1000x2	15	90°	
34	69+660.00	Төмөрбетон	Дугуй	ø1000x1	15	90°	
35	70+098.00	Төмөрбетон	Дугуй	ø1000x2	15	90°	
36	70+980.00	Төмөрбетон	Дугуй	ø1000x1	15	90°	
37	71+360.00	Төмөрбетон	Дугуй	ø1000x1	22	90°	
38	72+204.00	Төмөрбетон	Дугуй	ø1500x1	23	110°	
39	72+651.00	Төмөрбетон	Дугуй	ø1000x2	21	90°	
40	73+740.00	Төмөрбетон	Дугуй	ø1000x2	14	90°	
41	74+094.00	Төмөрбетон	Дөрвөлжин	□1.5×2.00×2.00	16	90°	
42	74+680.00	Төмөрбетон	Дөрвөлжин	□1.5×2.00×2.00	20	106°	
43	75+350.00	Төмөрбетон	Дугуй	ø1000x1	15	90°	
44	75+860.00	Төмөрбетон	Дугуй	ø1000x1	18	68°	
45	76+400.00	Төмөрбетон	Дөрвөлжин	□1.5×2.00×2.00	14	90°	
46	76+860.00	Төмөрбетон	Дугуй	ø1000x2	17	90°	
47	77+140.00	Төмөрбетон	Дугуй	ø1000x2	18	90°	
48	77+700.00	Төмөрбетон	Дугуй	ø1000x1	18	90°	
49	78+168.00	Төмөрбетон	Дугуй	ø1000x1	15	90°	
50	78+760.00	Төмөрбетон	Дугуй	ø1000x1	17	106°	Гарах хэсэг бэхэлгээтэй, Орох хэсэг ухмалтай
51	79+420.00	Төмөрбетон	Дугуй	ø1000x1	17	90°	Гарах хэсэг бэхэлгээтэй, Орох хэсэг ухмалтай
52	79+992.00	Төмөрбетон	Дугуй	ø1500x1	24	119°	
53	80+535.00	Төмөрбетон	Дугуй	ø1000x2	19	90°	
54	81+250.00	Төмөрбетон	Дугуй	ø1000x2	21	90°	
55	81+737.50	Төмөрбетон	Дугуй	ø1000x1	21	90°	Орох хэсэг задгайлах
56	82+124.00	Төмөрбетон	Дугуй	ø1000x2	23	90°	
57	82+760.00	Төмөрбетон	Дугуй	ø1500x1	19	64°	
58	82+970.00	Төмөрбетон	Дөрвөлжин	□3×2.00×2.00	26	114°	
59	83+678.00	Төмөрбетон	Дугуй	ø1000x2	16	90°	Орох хэсэг задгайлах
60	84+322.00	Төмөрбетон	Дугуй	ø1500x1	24	103°	
61	85+040.00	Төмөрбетон	Дугуй	ø1500x1	23	122°	
62	85+474.00	Төмөрбетон	Дугуй	ø1000x1	16	73°	
63	85+990.00	Төмөрбетон	Дугуй	ø1000x2	20	97°	
64	86+322.00	Төмөрбетон	Дугуй	ø1500x1	26	122°	
65	86+569.00	Төмөрбетон	Дугуй	ø1500x1	22	105°	Гарах хэсэг бэхэлгээтэй
66	86+998.00	Төмөрбетон	Дугуй	ø1000x2	19	103°	

Өөрчлөлт №			Захиалагч:	Зураг төслийн бүтээгдэхүүн:	Зөвлөх инженер	У. ПҮРЭВЖАВ	Гүүр хоолойн инженер	М. МӨНХ-ОРГИЛ	СЭЛЭНГЭ АЙМГИЙН БАРУУНБҮРЭН-ОРХОНТУУЛ-ЦЭЭЛ ЧИГЛЭЛИЙН ХАТУУ ХУЧИЛТТАЙ АВТО ЗАМЫН АЖЛЫН ЗУРАГ	ХООЛОЙН ЗУРАГ	Масштаб	Шифр	Хуудасны №
Огноо			ЗАМ, ТЭЭВРИЙН ХӨГЖЛИЙН ЯАМ	"АВАРГА ЗАМ" ХХК	Төслийн инженер	С. БАТСҮХ	Замын инженер	М. БЯМБАА			-	AVZ/BOT/03-2022	02
Тайлбар					Шалгасан инженер	Г. ЧИНТӨГС	Замын инженер	П. СҮНДЭРЪЯА					

ТӨМӨР БЕТОН ХООЛОЙН ЗУРАГ

(D=1000@1; D=1000@2; D=1500@1; 1500x2000; 1500x2000x2; 2000x2000x3)

ТӨМӨРБЕТОН ХООЛОЙН ЖАГСААЛТ

Cipher: AVZ/BOT/03-2022

Project: Баруунбүрэн-Орхонтуул-Цээл чиглэлийн авто зам

Object: 50-107km road

№	ПК+	хоолойн материал	хоолойн [illegible]	Хоолойн овор хэмжээний	Хоолойн [illegible]	Тэнхлэгтэй харьцуулсан	Тайлбар
67	87+278.00	Төмөрбетон	Дугуй	ø1000x2	18	90°	
68	87+471.00	Төмөрбетон	Дугуй	ø1000x1	18	90°	
69	87+594.00	Төмөрбетон	Дугуй	ø1000x2	19	66°	
70	88+255.00	Төмөрбетон	Дугуй	ø1500x1	21	90°	
71	88+820.00	Төмөрбетон	Дугуй	ø1500x1	28	49°	
72	89+860.00	Төмөрбетон	Дугуй	ø1000x2	17	90°	
73	90+141.00	Төмөрбетон	Дөрвөлжин	□2.00×2.00	22	116°	
74	91+002.00	Төмөрбетон	Дугуй	ø1500x1	24	129°	
75	91+360.00	Төмөрбетон	Дугуй	ø1000x1	15	90°	
76	92+116.00	Төмөрбетон	Дугуй	ø1000x1	15	90°	
77	92+460.00	Төмөрбетон	Дөрвөлжин	□2.00×2.00	21	62°	
78	93+348.00	Төмөрбетон	Дугуй	ø1500x1	20	90°	
79	93+940.00	Төмөрбетон	Дөрвөлжин	□2.00×2.00	28	90°	
80	94+574.00	Төмөрбетон	Дугуй	ø1000x1	17	96°	Гарах хэсэг бэхэлгээтэй, Орох хэсэг ухмалтай
81	94+866.00	Төмөрбетон	Дугуй	ø1000x1	22	99°	
82	95+746.00	Төмөрбетон	Дөрвөлжин	□2.00×2.00	16	100°	
83	96+720.00	Төмөрбетон	Дөрвөлжин	□2.00×2.00	14	90°	
84	97+940.00	Төмөрбетон	Дөрвөлжин	□2.00×2.00	16	109°	
85	98+640.00	Төмөрбетон	Дугуй	ø1000x1	20	90°	
86	99+380.00	Төмөрбетон	Дөрвөлжин	□2.00×2.00	14	90°	
87	100+624.00	Төмөрбетон	Дөрвөлжин	□3×2.00×2.00	26	103°	
88	101+574.00	Төмөрбетон	Дугуй	ø1000x2	17	90°	
89	103+100.00	Төмөрбетон	Дугуй	ø1500x1	27	131°	Гарах хэсэг бэхэлгээтэй, Орох хэсэг ухмалтай
90	103+640.00	Төмөрбетон	Дугуй	ø1000x1	16	96°	
91	105+684.00	Төмөрбетон	Дугуй	ø1500x1	24	131°	
92	106+960.00	Төмөрбетон	Дугуй	ø1000x1	23	90°	
93	107+210.00	Төмөрбетон	Дугуй	ø1000x2	25	72°	
94	107+560.00	Ган хоолой	Дугуй	ø0.6x2	23	90°	

	АЖЛЫН ТӨРӨЛ БА АНГИЛАЛ	Хаворалт1		ГАРЦАНД					
			Байршил, км	58+720	66+580	Нэгжийн	Нэгж ажлд		Ажлын
№	Ажлын нэр төрөл	х/н	Хоолой, №	1	2	тоо	хамаарах		нийт тоо
			Хоолойн төрөл	d=0.6x1	d=0.6x1	хэмжээ	х/н	тоо	хэмжээ
			Хоолойн урт	21	18		(unit)	(qty)	(Total qty)
	Ухмалын ажил								
1	Ган хоолойн урт								
	D600x1 ган хоолой	ум		**21**	**18**	**39**	ум	**1**	**39**
	D600x2 ган хоолой	ум				**0**	ум	**2**	**0**
2	Хоолойн орох ба гарах хэсгийн амсарын бетон цутгах								
	D600x1 ган хоолой	1ам сар		**2**	**2**	**4**	м3	**0.084**	**0.336**
	D600x2 ган хоолой	1ам сар				**0**	м3	**0.168**	**0**
	Бэхэлгээний ажил								
3	Орох ба гарах хэсгийн ам сар болон налуугийн								
	зуурмагтай чулуун бэхэлгээ, h=20 см								
	D600x1 ган хоолой	1 хоолой		**1**	**1**	**2**	м2	**4.32**	**8.64**
	D600x2 ган хоолой	1 хоолой				**0**	м2	**6.42**	**0**
	Элс хайрган суурь								
4	Хоолойн суурь								
	D600x1 ган хоолой	ум		**21**	**18**	**39**	м2	**1.15**	**44.85**
	D600x2 ган хоолой	ум				**0**	м2	**2.1**	**0**
5	Орох ба гарах хэсгийн толгойн, чулуун бэхэлгээ								
	D600x1 ган хоолой	1 хоолой		**1**	**1**	**2**	м2	**4.32**	**8.64**
	D600x2 ган хоолой	1 хоолой				**0**	м2	**6.42**	**0**
6	Вуцаан дуургэлт								
	D600x1 ган хоолой	ум		**21**	**18**	**39**	м3	**3.6**	**140.4**
	D600x2 ган хоолой	ум				**0**	м3	**4.2**	**0**

Өөрчлөлт №			Захиалагч:	Зураг төслийн байгууллага:	Зөвлөх инженер	У. ПҮРЭВЖАВ	Гүүр хоолойн инженер	М. МӨНХ-ОРГИЛ	СЭЛЭНГЭ АЙМГИЙН БАРУУНБҮРЭН-ОРХОНТУУЛ-ЦЭЭЛ ЧИГЛЭЛИЙН ХАТУУ ХУЧИЛТТАЙ АВТО ЗАМЫН АЖЛЫН ЗУРАГ	ХООЛОЙН ЗУРАГ	Масштаб	Шифр	Хуудасны №
Огноо			ЗАМ, ТЭЭВРИЙН ХӨГЖЛИЙН ЯАМ	"АВАРГА ЗАМ" ХХК	Төслийн инженер	С. БАТСҮХ	Замын инженер	М. БЯМБАА					
Тайлбар					Шалгасан инженер	Г. ЧИНТӨГС	Замын инженер	П. СҮНДЭРЪЯА			-	AVZ/BOT/03-2022	03

ХООЛОЙН ЕРӨНХИЙ БАЙДАЛ
Төрөл: Ф1000х1

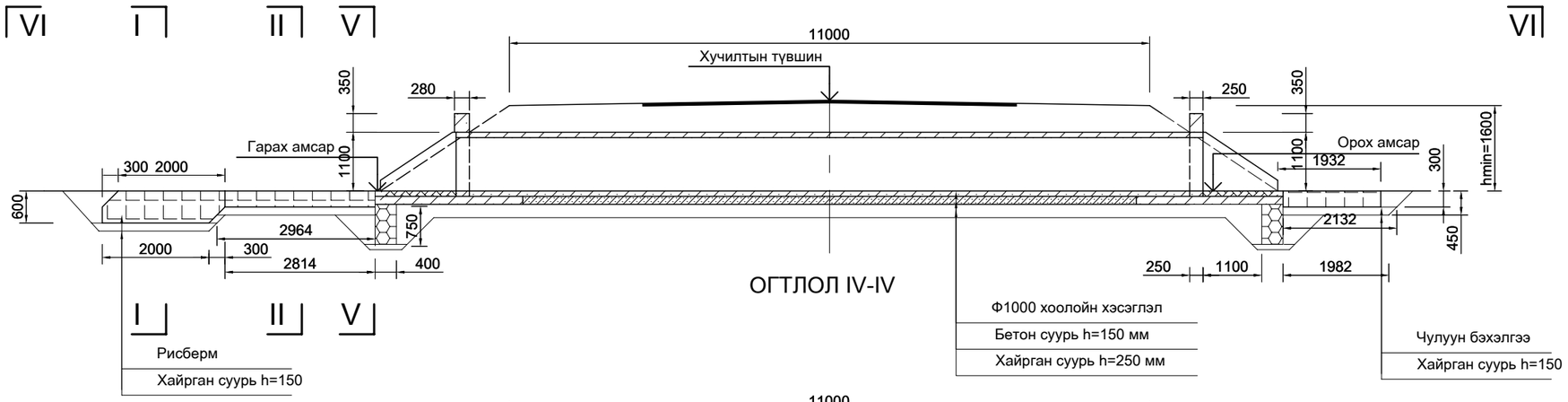

ОГТЛОЛ IV-IV

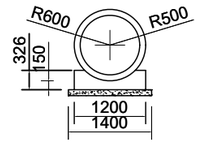

ОГТЛОЛ III-III

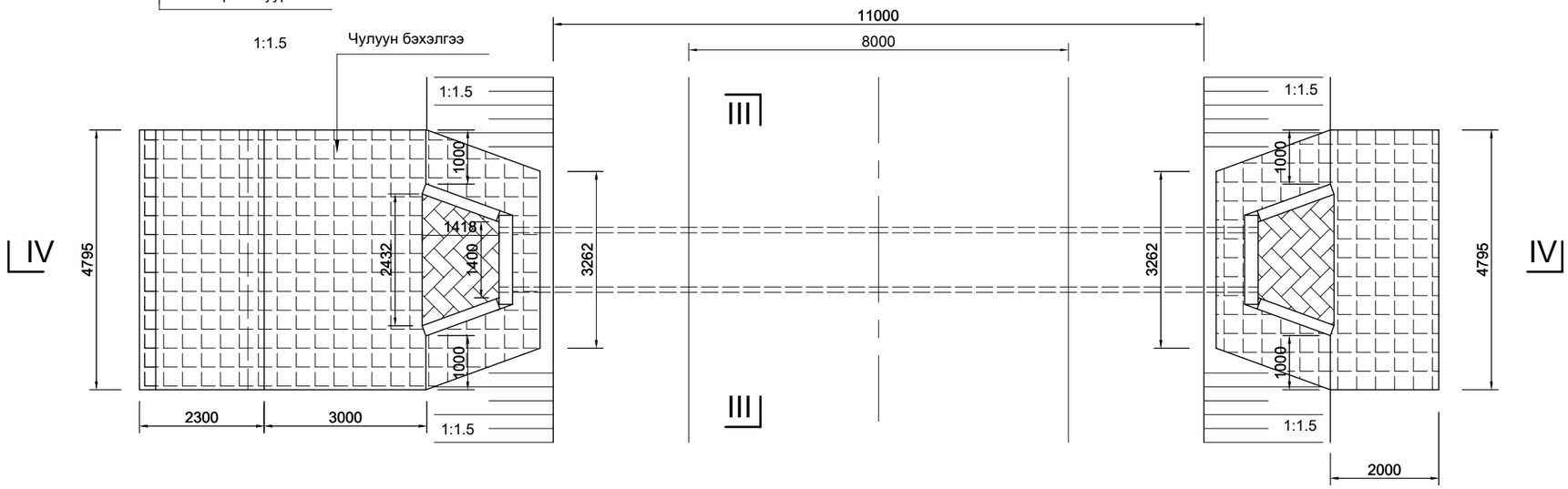

ОГТЛОЛ VI-VI

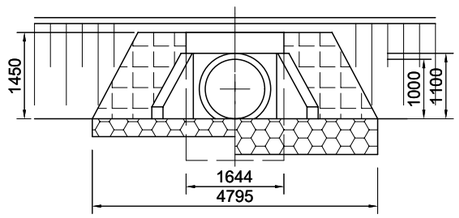

ОГТЛОЛ I-I(II-II)

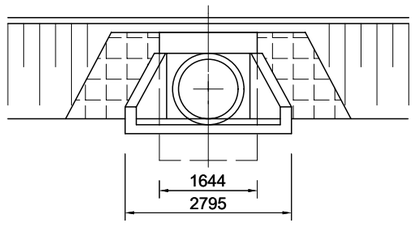

ОГТЛОЛ V-V

ТАЙЛБАР:

1. Бүх хэмжээг мм-ээр өгөв.

Өөрчлөлт №			Захиалагч:	Захиалагч:	Зураг төслийн байгууллага:	Зөвлөх инженер	У. ПҮРЭВЖАВ	Гүүр хоолойн инженер	М. МӨНХ-ОРГИЛ	СЭЛЭНГЭ АЙМГИЙН БАРУУНБҮРЭН-ОРХОНТУУЛ-ЦЭЭЛ ЧИГЛЭЛИЙН ХАТУУ ХУЧИЛТТАЙ АВТО ЗАМЫН АЖЛЫН ЗУРАГ (ПК50-ПК107+588)	ХООЛОЙН ЗУРАГ	Масштаб	Шифр	Хуудасны №
Огноо			БАРИЛГА, ХОТ БАЙГУУЛАЛТЫН ЯАМ	ЗАМ, ТЭЭВРИЙН ХӨГЖЛИЙН ЯАМ	"АВАРГА ЗАМ" ХХК	Төслийн инженер	С. БАТСҮХ	Замын инженер	М. БЯМБАА			1:100	AVZ/BOT/03-2022	04
Тайлбар						Шалгасан инженер	Г. ЧИНТӨГС	Геодезийн инженер	Э. БАТБОЛД					

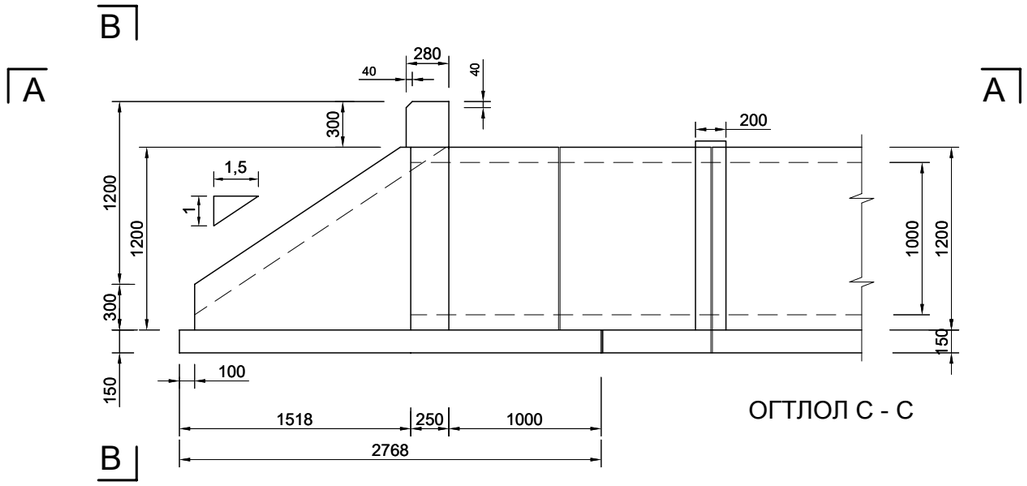

ОГТЛОЛ С - С

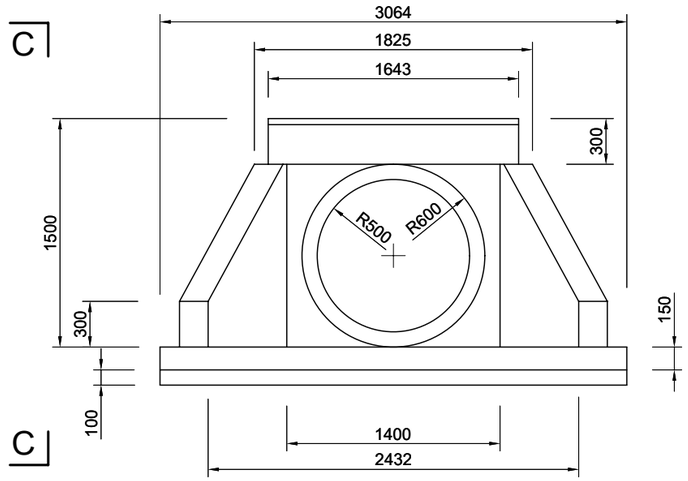

ОГТЛОЛ В - В

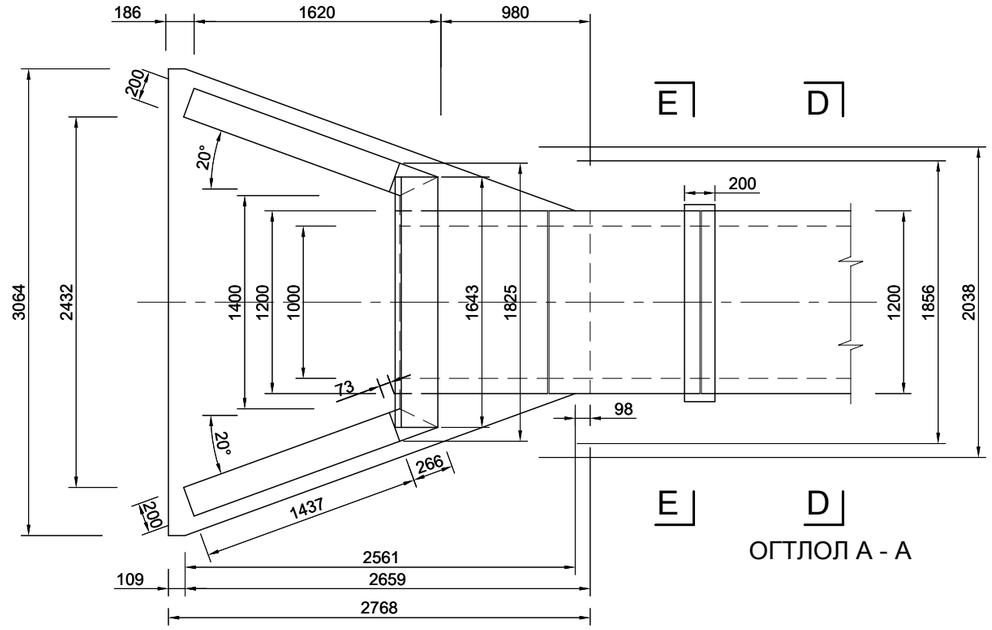

ОГТЛОЛ А - А

ОГТЛОЛ D-D

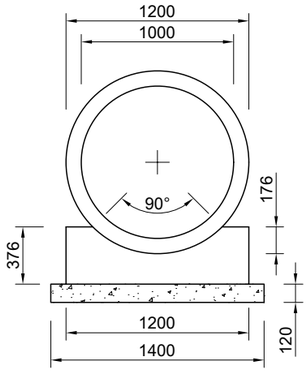

ОГТЛОЛ Е-Е

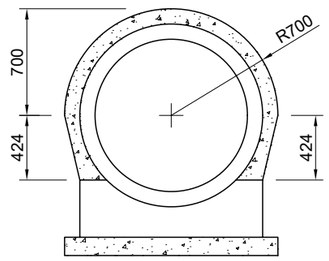

Өөрчлөлт №			Захиалагч:	Захиалагч:	Зураг төслийн байгууллага:	Зөвлөх инженер	У. ПҮРЭВЖАВ	Гүүр хоолойн инженер	М. МӨНХ-ОРГИЛ	СЭЛЭНГЭ АЙМГИЙН БАРУУНБҮРЭН-ОРХОНТУУЛ-ЦЭЭЛ ЧИГЛЭЛИЙН ХАТУУ ХУЧИЛТТАЙ АВТО ЗАМЫН АЖЛЫН ЗУРАГ [ПК50-ПК107+588]	ХООЛОЙН ЗУРАГ	Масштаб	Шифр	Хуудасны №
Огноо			БАРИЛГА, ХОТ БАЙГУУЛАЛТЫН ЯАМ	ЗАМ, ТЭЭВРИЙН ХӨГЖЛИЙН ЯАМ	"АВАРГА ЗАМ" ХХК	Төслийн инженер	С. БАТСҮХ	Замын инженер	М. БЯМБАА				
Тайлбар						Шалгасан инженер	Г. ЧИНТӨГС	Геодезийн инженер	Э. БАТБОЛД		1:50	AVZ/BOT/03-2022	05

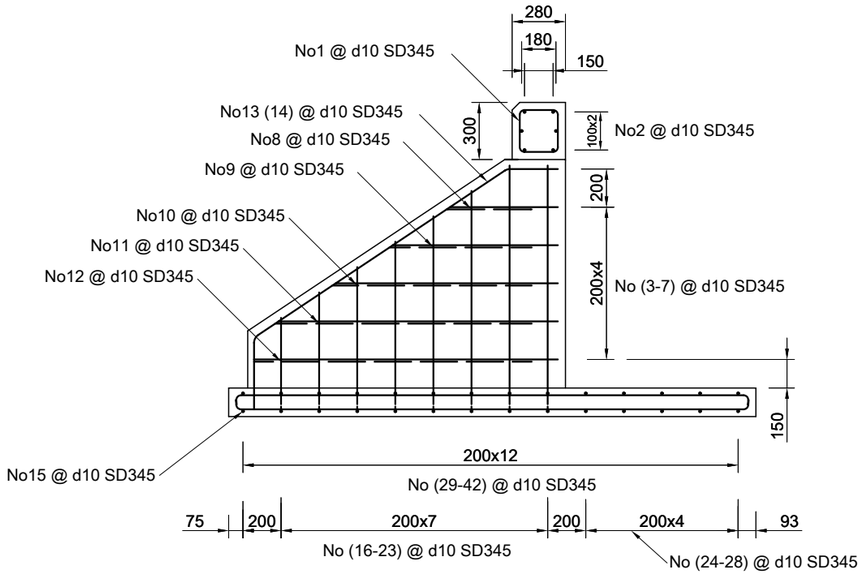

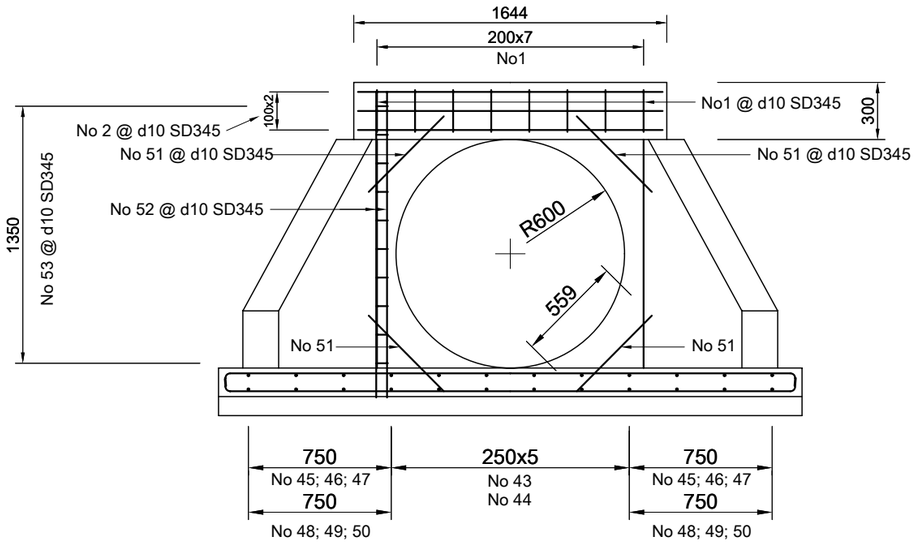

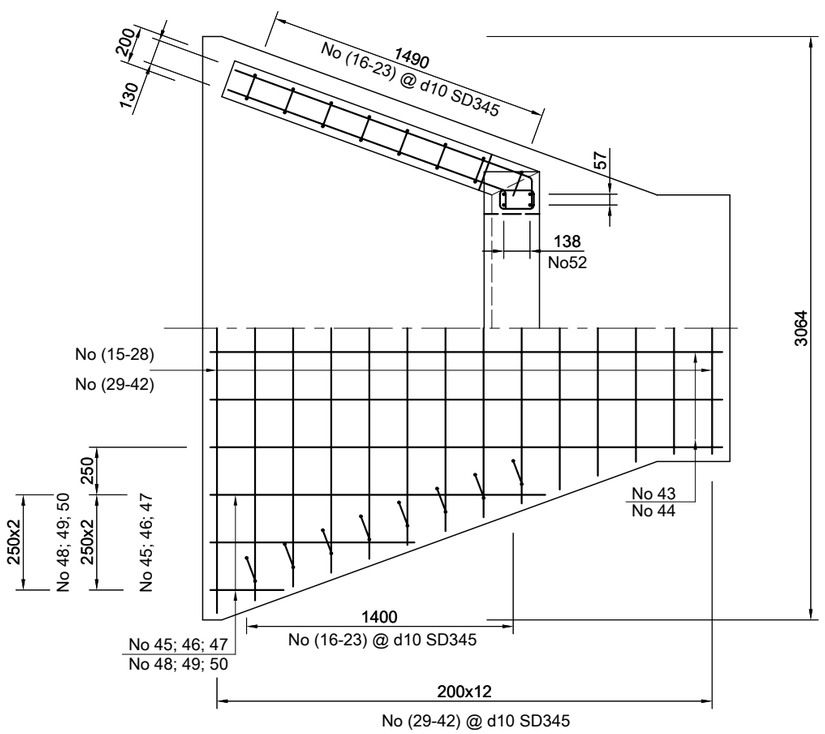

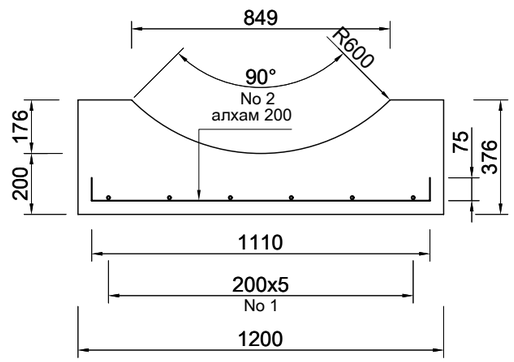

Өөрчлөлт №			Захиалагч:	Захиалагч:	Зураг төслийн байгууллага:	Зөвлөх инженер	У. ПҮРЭВЖАВ	Гүүр хоолойн инженер	М. МӨНХ-ОРГИЛ	СЭЛЭНГЭ АЙМГИЙН БАРУУНБҮРЭН-ОРХОНТУУЛ-ЦЭЭЛ ЧИГЛЭЛИЙН ХАТУУ ХУЧИЛТТАЙ АВТО ЗАМЫН АЖЛЫН ЗУРАГ [ПК50-ПК107+588]	ХООЛОЙН ЗУРАГ	Масштаб	Шифр	Хуудасны №
Огноо			БАРИЛГА, ХОТ БАЙГУУЛАЛТЫН ЯАМ	ЗАМ, ТЭЭВРИЙН ХӨГЖЛИЙН ЯАМ	"АВАРГА ЗАМ" ХХК	Төслийн инженер	С. БАТСҮХ	Замын инженер	М. БЯМБАА			1:30	AVZ/BOT/03-2022	06
Тайлбар						Шалгасан инженер	Г. ЧИНТӨГС	Геодезийн инженер	Э. БАТБОЛД					

ХООЛОЙН ЕРӨНХИЙ БАЙДАЛ
Төрөл: Ф1000х2

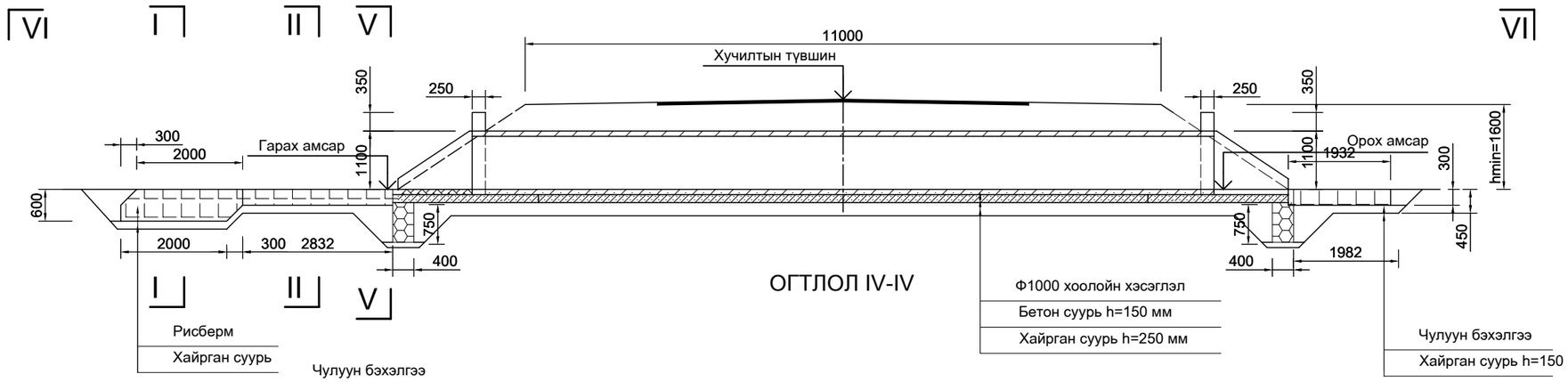

ОГТЛОЛ IV-IV

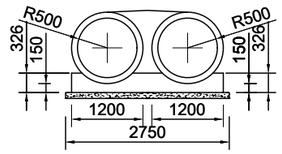

ОГТЛОЛ III-III

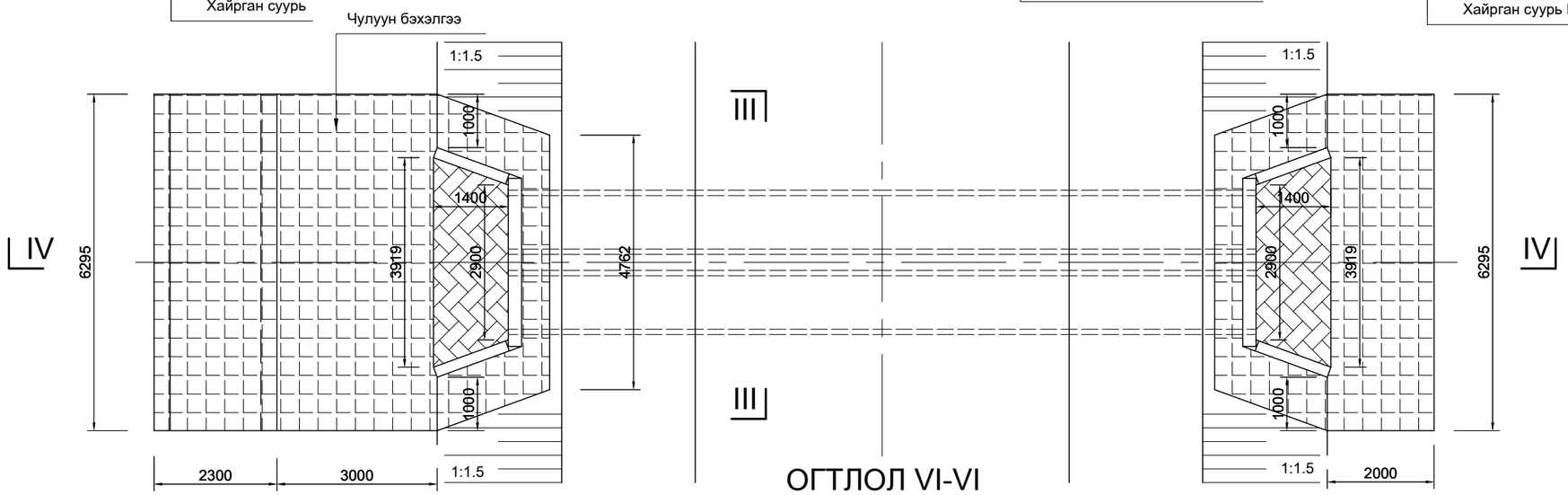

ОГТЛОЛ VI-VI

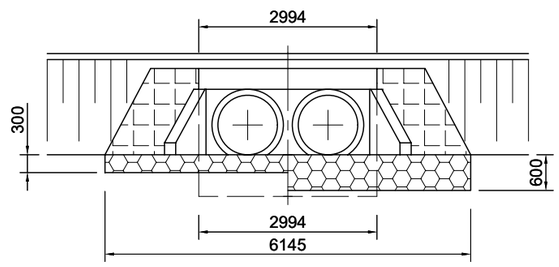

ОГТЛОЛ I-I(II-II)

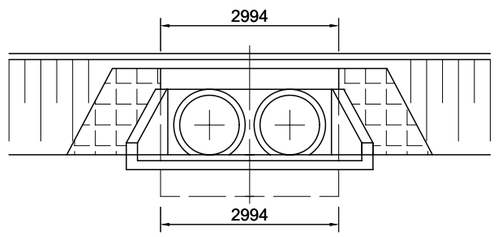

ОГТЛОЛ V-V

ТАЙЛБАР:

1. Бүх хэмжээг мм-ээр өгөв.

Өөрчлөлт №			Захиалагч:	Захиалагч:	Зураг төслийн байгууллага:	Зөвлөх инженер	У. ПҮРЭВЖАВ	Гүүр хоолойн инженер	М. МӨНХ-ОРГИЛ	СЭЛЭНГЭ АЙМГИЙН БАРУУНБҮРЭН-ОРХОНТУУЛ-ЦЭЭЛ ЧИГЛЭЛИЙН ХАТУУ ХУЧИЛТТАЙ АВТО ЗАМЫН АЖЛЫН ЗУРАГ [ПК50-ПК107+588]	ХООЛОЙН ЗУРАГ	Масштаб	Шифр	Хуудасны №
Огноо			БАРИЛГА, ХОТ БАЙГУУЛАЛТЫН ЯАМ	ЗАМ, ТЭЭВРИЙН ХӨГЖЛИЙН ЯАМ	"АВАРГА ЗАМ" ХХК	Төслийн инженер	С. БАТСУХ	Замын инженер	М. БЯМБАА			1:100	AVZ/BOT/03-2022	07
Тайлбар						Шалгасан инженер	Г. ЧИНТӨГС	Геодезийн инженер	Э. БАТБОЛД					

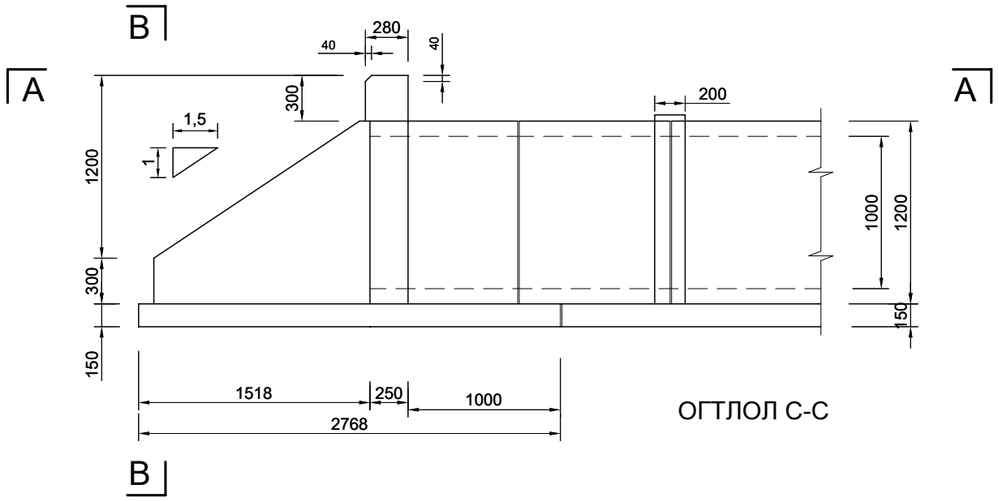

ОГТЛОЛ С-С

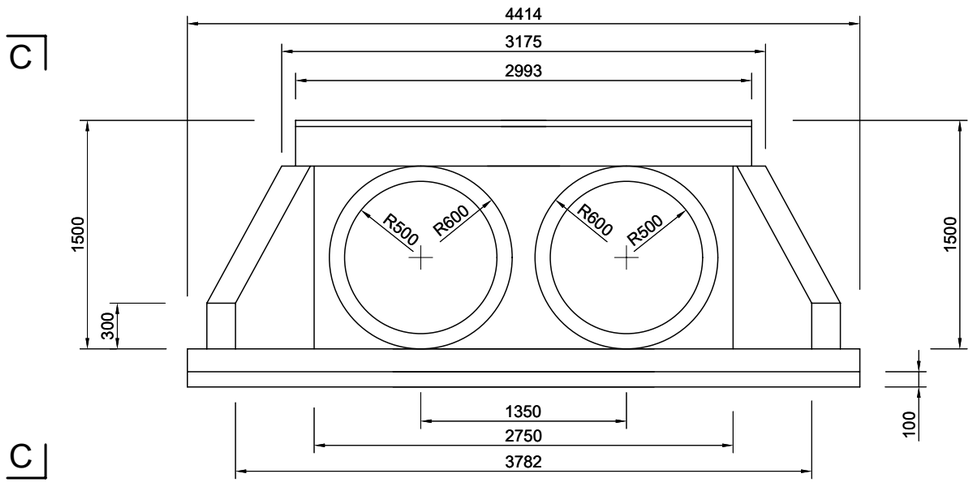

ОГТЛОЛ В - В

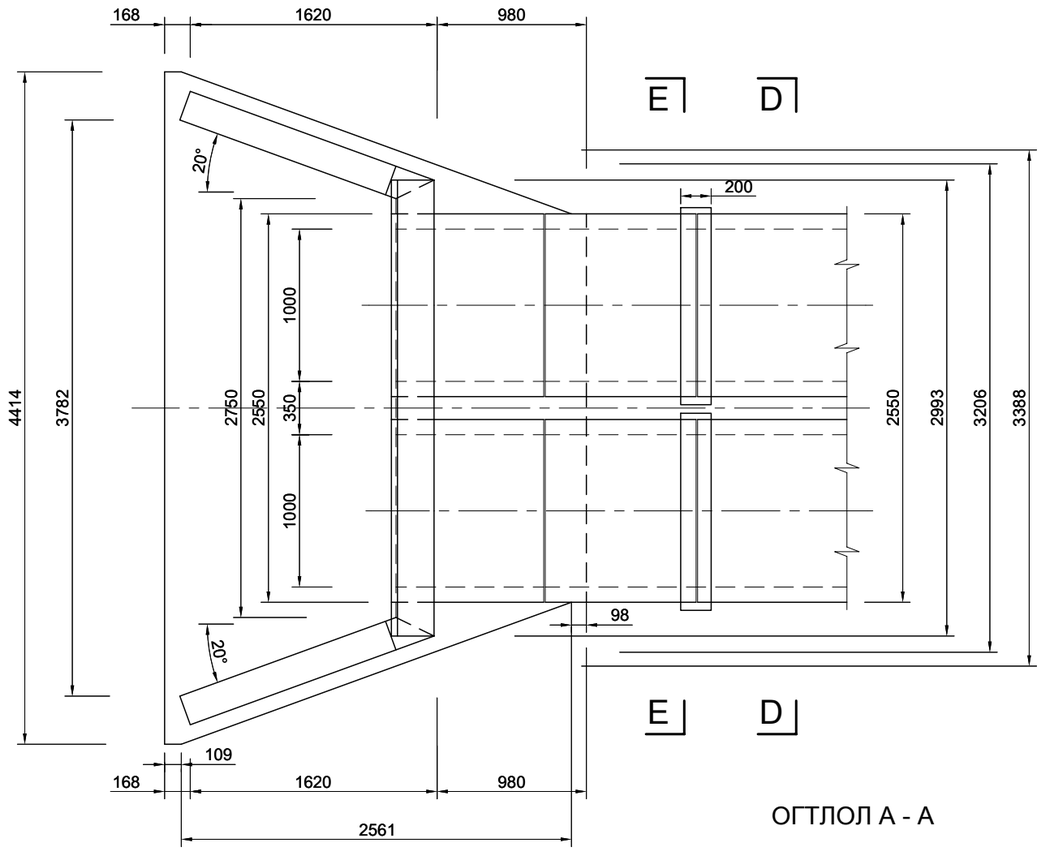

ОГТЛОЛ А - А

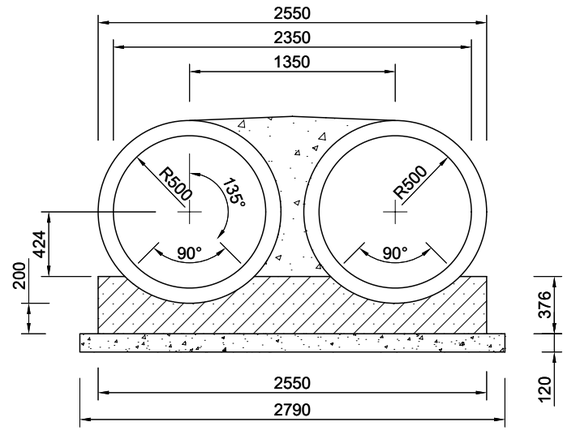

ОГТЛОЛ D-D

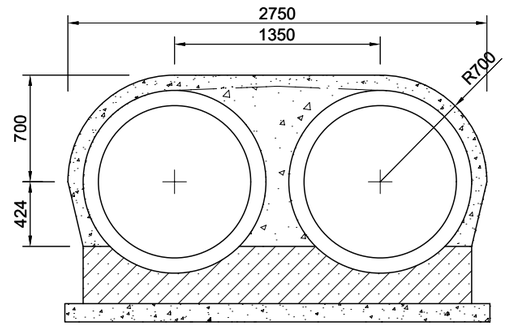

ОГТЛОЛ Е-Е

Өөрчлөлт №			Захиалагч:	Захиалагч:	Зураг төслийн байгууллага:	Зөвлөх инженер	У. ПҮРЭВЖАВ	Гүүр хоолойн инженер	М. МӨНХ-ОРГИЛ	СЭЛЭНГЭ АЙМГИЙН БАРУУНБҮРЭН-ОРХОНТУУЛ-ЦЭЭЛ ЧИГЛЭЛИЙН ХАТУУ ХУЧИЛТТАЙ АВТО ЗАМЫН АЖЛЫН ЗУРАГ [ПК50-ПК107+588]	ХООЛОЙН ЗУРАГ	Масштаб	Шифр	Хуудасны №
Огноо			БАРИЛГА, ХОТ БАЙГУУЛАЛТЫН ЯАМ	ЗАМ, ТЭЭВРИЙН ХӨГЖЛИЙН ЯАМ	"АВАРГА ЗАМ" ХХК	Төслийн инженер	С. БАТСҮХ	Замын инженер	М. БЯМБАА			1:50	AVZ/BOT/03-2022	08
Тайлбар						Шалгасан инженер	Г. ЧИНТӨГС	Геодезийн инженер	Э. БАТБОЛД					

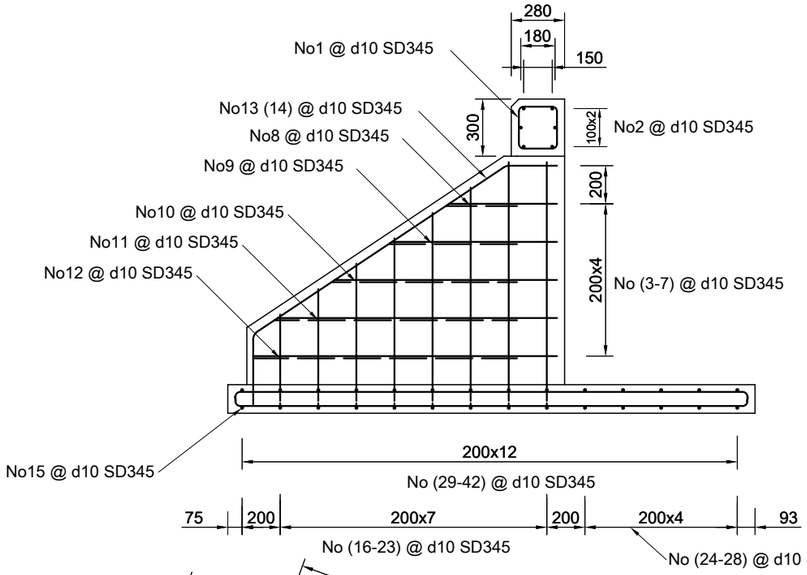

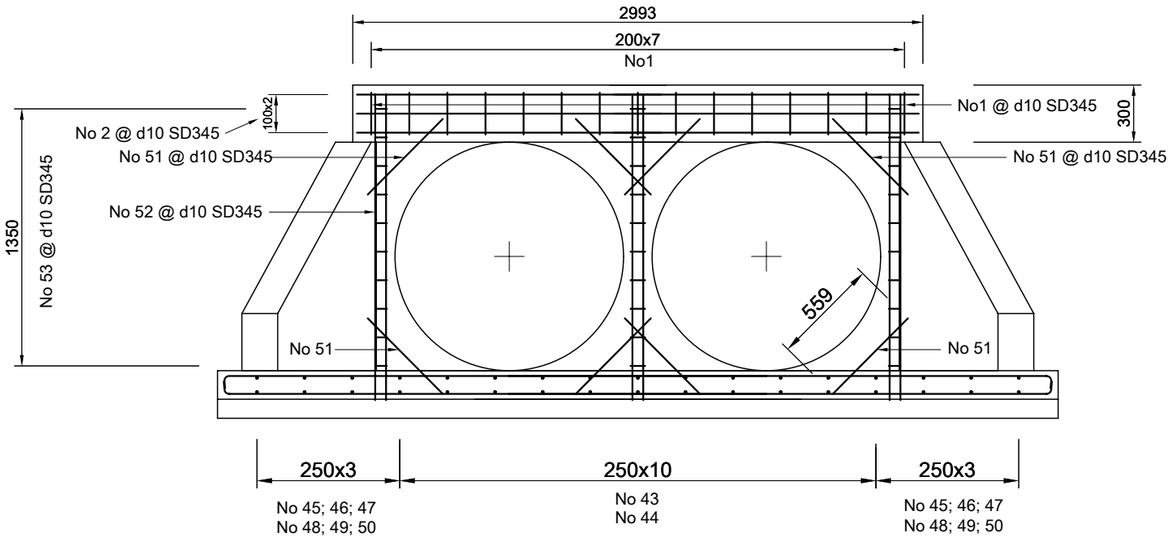

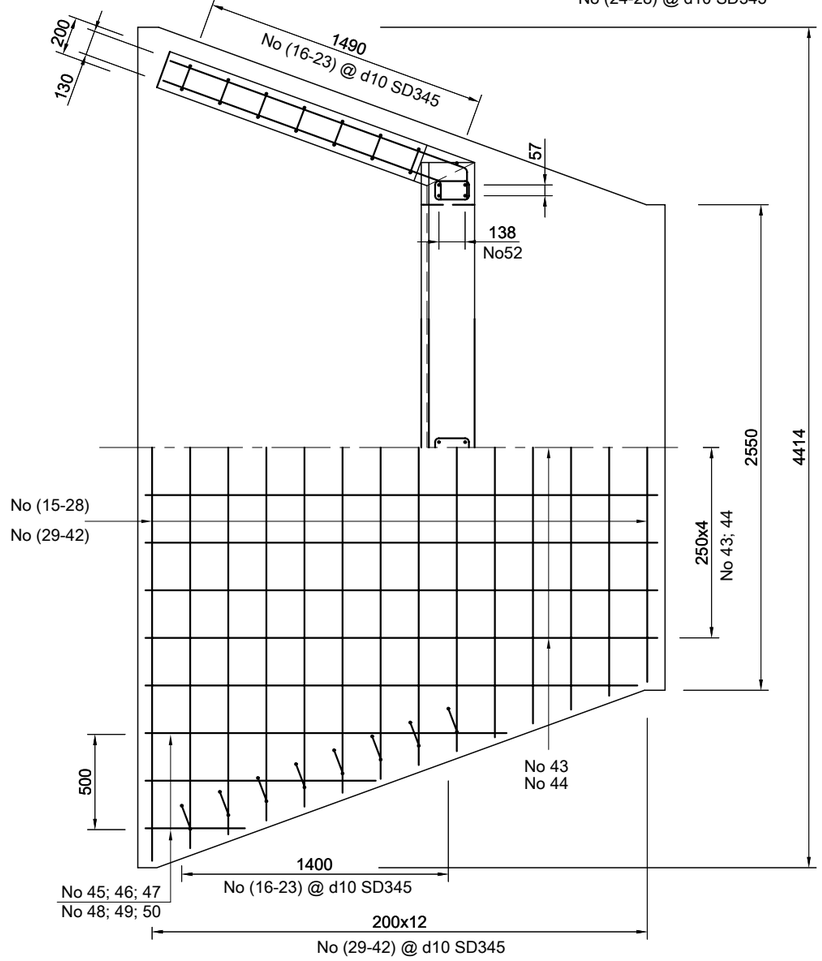

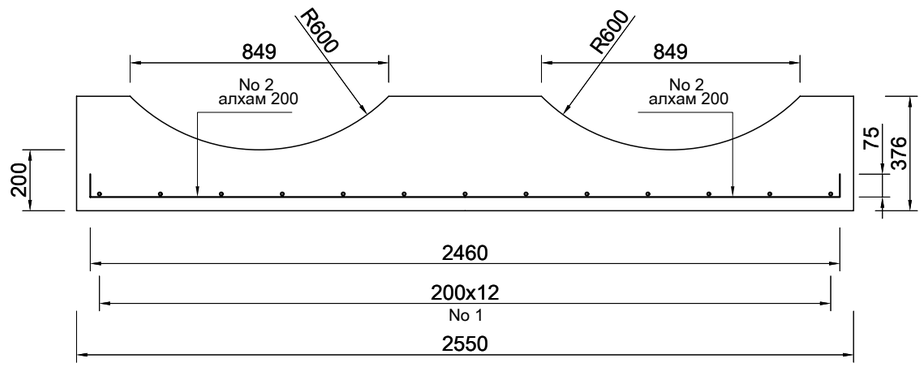

Өөрчлөлт №			Захиалагч:	Захиалагч:	Зураг төслийн байгууллага:	Зөвлөх инженер	У. ПҮРЭВЖАВ	Гүүр хоолойн инженер	М. МӨНХ-ОРГИЛ	СЭЛЭНГЭ АЙМГИЙН БАРУУНБҮРЭН-ОРХОНТУУЛ-ЦЭЭЛ ЧИГЛЭЛИЙН ХАТУУ ХУЧИЛТТАЙ АВТО ЗАМЫН АЖЛЫН ЗУРАГ [ПК50-ПК107+588]	ХООЛОЙН ЗУРАГ	Масштаб	Шифр	Хуудасны №
Огноо			БАРИЛГА, ХОТ БАЙГУУЛАЛТЫН ЯАМ	ЗАМ, ТЭЭВРИЙН ХӨГЖЛИЙН ЯАМ	"АВАРГА ЗАМ" ХХК	Төслийн инженер	С. БАТСҮХ	Замын инженер	М. БЯМБАА					
Тайлбар						Шалгасан инженер	Г. ЧИНТӨГС	Геодезийн инженер	Э. БАТБОЛД			1:30	AVZ/BOT/03-2022	09

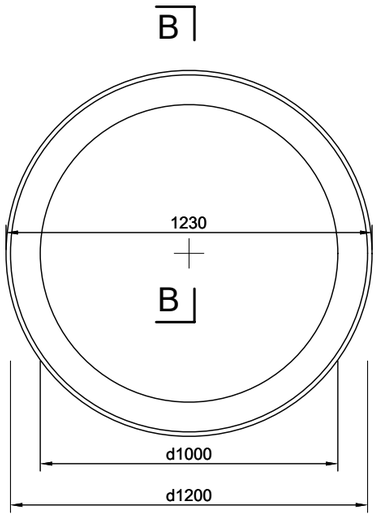

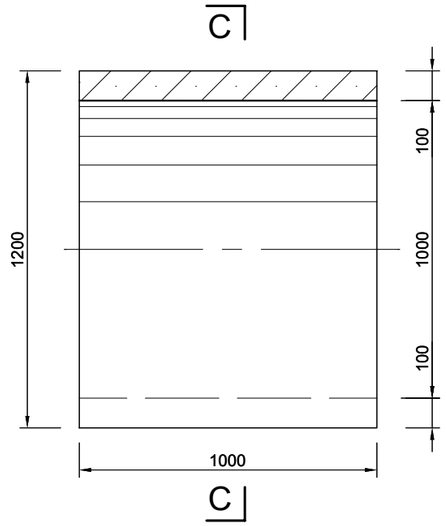

ОГТЛОЛ B - B

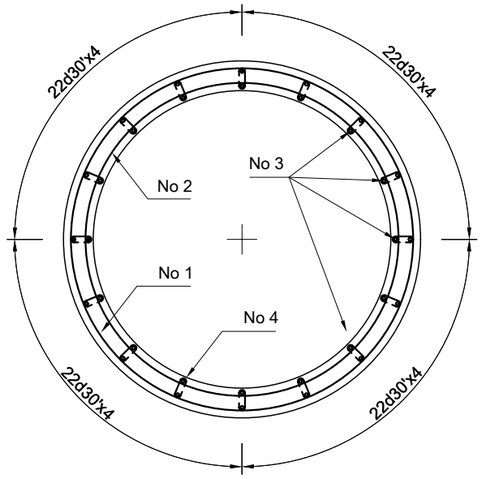

ОГТЛОЛ C - C

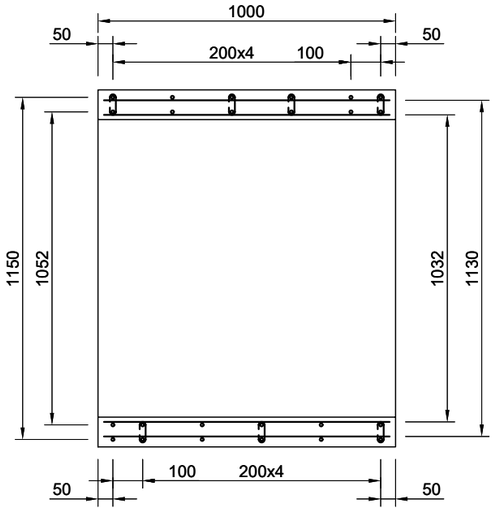

ОГТЛОЛ B - B1

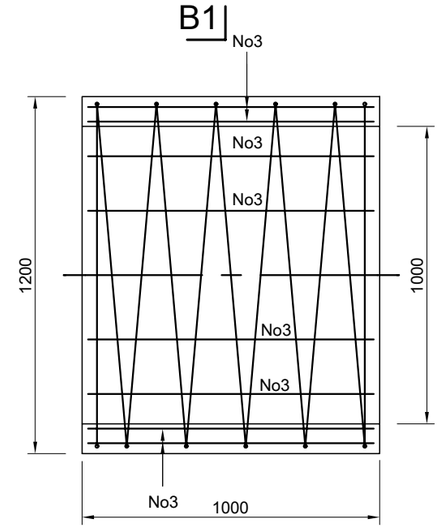

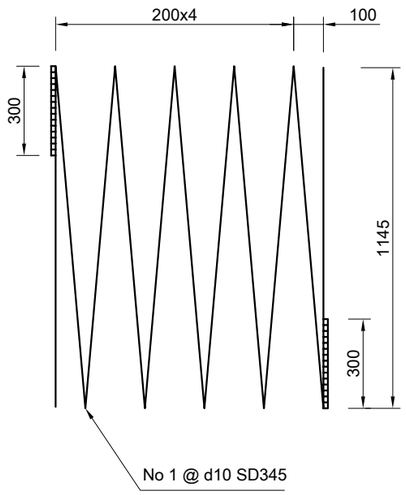

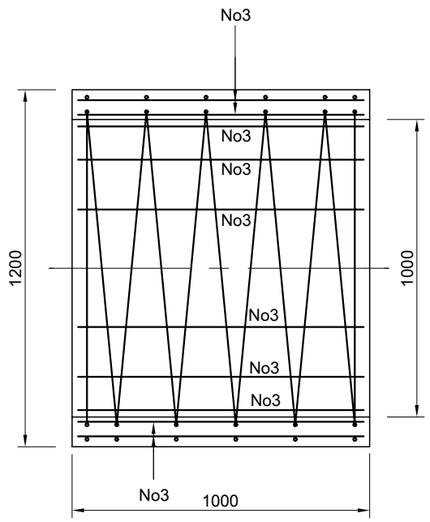

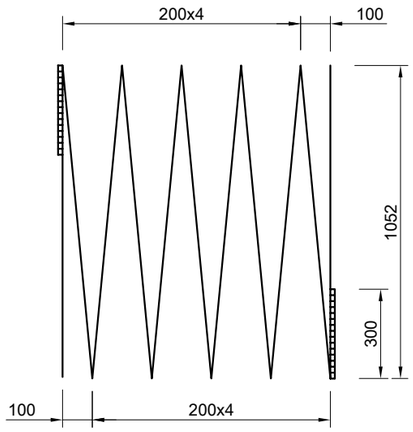

Өөрчлөлт №			Захиалагч:	Захиалагч:	Зураг төслийн байгууллага:	Зөвлөх инженер	У. ПҮРЭВЖАВ	Гүүр хоолойн инженер	М. МӨНХ-ОРГИЛ	СЭЛЭНГЭ АЙМГИЙН БАРУУНБҮРЭН-ОРХОНТУУЛ-ЦЭЭЛ ЧИГЛЭЛИЙН ХАТУУ ХУЧИЛТТАЙ АВТО ЗАМЫН АЖЛЫН ЗУРАГ [ПК50-ПК107+588]	ХООЛОЙН ЗУРАГ	Масштаб	Шифр	Хуудасны №
Огноо			БАРИЛГА, ХОТ БАЙГУУЛАЛТЫН ЯАМ	ЗАМ, ТЭЭВРИЙН ХӨГЖЛИЙН ЯАМ	"АВАРГА ЗАМ" ХХК	Төслийн инженер	С. БАТСҮХ	Замын инженер	М. БЯМБАА					
Тайлбар						Шалгасан инженер	Г. ЧИНТӨГС	Геодезийн инженер	Э. БАТБОЛД			1:20	AVZ/BOT/03-2022	10

АРМАТУРЫН ТОДОРХОЙЛОЛТ (REINFORCEMENT DETERMINATION)

									Төрөл (type):			Ф1000x1
	Голч,	Матах радиус						Нэгж урт	1ум жин	Нэгж жин	Элементэд орох	Нийт жин
№	(dia) d	(bending radius)	A	B	C	D	C1	(unit lm)	1 l/m weight)	(unit weight)	(number elements)	(total weight)
	mm	r,mm	mm	mm	mm	mm	mm	L,mm	kg	kg	number	kg
1	10	20	220	240			100	1080	0.56	0.60	8	4.84
2	10		1584					1584	0.56	0.89	6	5.32
3	10	20	602		160			762	0.56	0.43	2	0.85
4	10	20	921		160			1081.424	0.56	0.61	2	1.21
5	10	20	1241		160			1400.624	0.56	0.78	2	1.57
6	10	20	1560		160			1719.824	0.56	0.96	2	1.93
7	10	20	1697		160			1857.08	0.56	1.04	2	2.08
8	10	20	476		95			571	0.56	0.32	2	0.64
9	10	20	795		95			890	0.56	0.50	2	1.00
10	10	20	1114		95			1209.008	0.56	0.68	2	1.35
11	10	20	1433		95			1528.208	0.56	0.86	2	1.71
12	10	20	1551		95			1646.312	0.56	0.92	2	1.84
13	10	20	1699	376	137	160		2372.464	0.56	1.33	2	2.66
14	10	20	1699	376	137	160		2372.464	0.56	1.33	2	2.66
15	10		2984	80				3124	0.56	1.75	1	1.75
16	10	20	2665	507	140	457		4753	0.56	2.66	1	2.66
17	10	20	2519	640	140	590		5139	0.56	2.88	1	2.88
18	10	20	2373	773	140	723		5525	0.56	3.09	1	3.09
19	10	20	2228	907	140	857		5916	0.56	3.31	1	3.31
20	10	20	2082	1040	140	990		6302	0.56	3.53	1	3.53
21	10	20	1937	1173	140	1123		6689	0.56	3.75	1	3.75
22	10	20	1791	1290	140	1240		7011	0.56	3.93	1	3.93
23	10	20	1645	1290	140	1240		6865	0.56	3.84	1	3.84
24	10	20	1692	80				1812	0.56	1.01	1	1.01
25	10	20	1546	80				1666	0.56	0.93	1	0.93
26	10	20	1401	80				1521	0.56	0.85	1	0.85
27	10	20	1320	80				1440	0.56	0.81	1	0.81
28	10	20	1320	80				1440	0.56	0.81	1	0.81
29	10	20	2984	80				3104	0.56	1.74	1	1.74
30	10	20	2857	80				2977	0.56	1.67	1	1.67
31	10	20	2711	80				2831	0.56	1.59	1	1.59
32	10	20	2565	80				2685	0.56	1.50	1	1.50
33	10	20	2420	80				2540	0.56	1.42	1	1.42
34	10	20	2274	80				2394	0.56	1.34	1	1.34
35	10	20	2129	80				2249	0.56	1.26	1	1.26
36	10	20	1983	80				2103	0.56	1.18	1	1.18
37	10	20	1837	80				1957	0.56	1.10	1	1.10
38	10	20	1692	80				1812	0.56	1.01	1	1.01
39	10	20	1546	80				1666	0.56	0.93	1	0.93
40	10	20	1401	80				1521	0.56	0.85	1	0.85
41	10	20	1320	80				1440	0.56	0.81	1	0.81
42	10	20	1320	80				1440	0.56	0.81	1	0.81
43	10	20	2688	80				2808	0.56	1.57	6	9.43
44	10	20	2688	80				2808	0.56	1.57	6	9.43
45	10	20	391	80				511	0.56	0.29	2	0.57
46	10	20	1078	80				1198	0.56	0.67	2	1.34
47	10	20	1765	80				1885	0.56	1.06	2	2.11
48	10	20	391	80				511	0.56	0.29	2	0.57
49	10	20	1078	80				1198	0.56	0.67	2	1.34
50	10	20	1765	80				1885	0.56	1.06	2	2.11
51	10		560					560	0.56	0.31	8	2.51
52	10		1605					1605	0.56	0.90	8	7.19
53	10	20	90	170			100	680	0.56	0.38	20	7.62
												124.25

АРМАТУРЫН ТОДОРХОЙЛОЛТ

									Төрөл(type):			Ф1000x2
	голч,	Матах радиус						Нэгж урт	1ум жин	Нэгж жин	Элементэд орох	Нийт жин
№	(dia) d	(bending radius)	A	B	C	D	C1	(unit lm)	1 l/m weight)	(unit weight)	(number elements)	(total weight)
	mm	r,mm	mm	mm	mm	mm	mm	L,mm	kg	kg	number	kg
1	10	20	220	240			100	1080	0.56	0.60	15	9.07
2	10		2933					2933	0.56	1.64	6	9.85
3	10	20	602.22		160			762	0.56	0.43	2	0.85
4	10	20	921.42		160			1081.424	0.56	0.61	2	1.21
5	10	20	1240.6		160			1400.624	0.56	0.78	2	1.57
6	10	20	1559.8		160			1719.824	0.56	0.96	2	1.93
7	10	20	1697.1		160			1857.08	0.56	1.04	2	2.08
8	10	20	475.61		95			571	0.56	0.32	2	0.64
9	10	20	794.81		95			890	0.56	0.50	2	1.00
10	10	20	1114		95			1209.008	0.56	0.68	2	1.35
11	10	20	1433.2		95			1528.208	0.56	0.86	2	1.71
12	10	20	1551.3		95			1646.312	0.56	0.92	2	1.84
13	10	20	1699.2	376	137	160		2372.464	0.56	1.33	2	2.66
14	10	20	1699.2	376	137	160		2372.464	0.56	1.33	2	2.66
15	10		4334					4334	0.56	2.43	1	2.43
16	10	20	4015	507	140	457		6103	0.56	3.42	1	3.42
17	10	20	3869	640	140	590		6489	0.56	3.63	1	3.63
18	10	20	3723	773	140	723		6875	0.56	3.85	1	3.85
19	10	20	3578	907	140	857		7266	0.56	4.07	1	4.07
20	10	20	3432	1040	140	990		7652	0.56	4.29	1	4.29
21	10	20	3287	1173	140	1123		8039	0.56	4.50	1	4.50
22	10	20	3141	1290	140	1240		8361	0.56	4.68	1	4.68
23	10	20	2995	1290	140	1240		8215	0.56	4.60	1	4.60
24	10	20	3042	80				3162	0.56	1.77	1	1.77
25	10	20	2896	80				3016	0.56	1.69	1	1.69
26	10	20	2751	80				2871	0.56	1.61	1	1.61
27	10	20	2670	80				2790	0.56	1.56	1	1.56
28	10	20	2670	80				2790	0.56	1.56	1	1.56
29	10	20	4334	80				4454	0.56	2.49	1	2.49
30	10	20	4207	80				4327	0.56	2.42	1	2.42
31	10	20	4061	80				4181	0.56	2.34	1	2.34
32	10	20	3915	80				4035	0.56	2.26	1	2.26
33	10	20	3770	80				3890	0.56	2.18	1	2.18
34	10	20	3624	80				3744	0.56	2.10	1	2.10
35	10	20	3479	80				3599	0.56	2.02	1	2.02
36	10	20	3333	80				3453	0.56	1.93	1	1.93
37	10	20	3187	80				3307	0.56	1.85	1	1.85
38	10	20	3042	80				3162	0.56	1.77	1	1.77
39	10	20	2896	80				3016	0.56	1.69	1	1.69
40	10	20	2751	80				2871	0.56	1.61	1	1.61
41	10	20	2670	80				2790	0.56	1.56	1	1.56
42	10	20	2670	80				2790	0.56	1.56	1	1.56
43	10	20	2688	80				2808	0.56	1.57	9	14.15
44	10	20	2688	80				2808	0.56	1.57	9	14.15
45	10	20	391	80				511	0.56	0.29	2	0.57
46	10	20	1078	80				1198	0.56	0.67	2	1.34
47	10	20	1765	80				1885	0.56	1.06	2	2.11
48	10	20	391	80				511	0.56	0.29	2	0.57
49	10	20	1078	80				1198	0.56	0.67	2	1.34
50	10	20	1765	80				1885	0.56	1.06	2	2.11
51	10		560					560	0.56	0.31	16	5.02
52	10		1605					1605	0.56	0.90	12	10.79
53	10	20	90	170			100	680	0.56	0.38	30	11.42
												173.45

Өөрчлөлт №			Захиалагч:	Захиалагч:	Зураг төслийн байгууллага:	Зөвлөх инженер	У. ПҮРЭВЖАВ	Гүүр хоолойн инженер	М. МӨНХ-ОРГИЛ	СЭЛЭНГЭ АЙМГИЙН БАРУУНБҮРЭН-ОРХОНТУУЛ-ЦЭЭЛ ЧИГЛЭЛИЙН ХАТУУ ХУЧИЛТТАЙ АВТО ЗАМЫН АЖЛЫН ЗУРАГ [ПК50-ПК107+588]	ХООЛОЙН ЗУРАГ	Масштаб	Шифр	Хуудасны №
Огноо			БАРИЛГА, ХОТ БАЙГУУЛАЛТЫН ЯАМ	ЗАМ, ТЭЭВРИЙН ХӨГЖЛИЙН ЯАМ	"АВАРГА ЗАМ" ХХК	Төслийн инженер	С. БАТСҮХ	Замын инженер	М. БЯМБАА					
Тайлбар						Шалгасан инженер	Г. ЧИНТӨГС	Геодезийн инженер	Э. БАТБОЛД			-	AVZ/BOT/03-2022	11

ХООЛОЙН СУУРИЙН АРМАТУР БА БЕТОНЫ ТОДОРХОЙЛОЛТ							
REINFORCEMENT OF CULVERT BED AND CONCRETE DETERMINATION							
					Төрөл (type):		d1000x1
Арматурын	Арматурын	Нэгжийн	Тоо	Нийт	1 ум	Нийт	Арматурын
No	голч,mm	урт,mm	ширхэг	урт,m	жин,kg	жин,kg	ангилал
(No of bar)	(Diameter of bar)	(unit	(Total	(Total	(1 l/m	(Total	(grade
		l/m)	qty)	length)	weight)	weight)	of bar)
1	10	1000	6	6	0.56	3.36	SD345
2	10	1260	5	6.3	0.56	3.53	SD345
ДҮН(total),кг						**6.89**	
Суурийн эзлэхүүн (volium of bed) B20,м3						**0.35**	

ХООЛОЙН СУУРИЙН АРМАТУР БА БЕТОНЫ ТОДОРХОЙЛОЛТ							
REINFORCEMENT OF CULVERT BED AND CONCRETE DETERMINATION							
					Төрөл (type):		d1000x2
Арматурын	Арматурын	Нэгжийн	Тоо	Нийт	1 ум	Нийт	Арматурын
No	голч,mm	урт,mm	ширхэг	урт,m	жин,kg	жин,kg	ангилал
(No of bar)	(Diameter of bar)	(unit	(Total	(Total	(1 l/m	(Total	(grade
		l/m)	qty)	length)	weight)	weight)	of bar)
1	10	1000	13	13	0.56	7.28	SD345
2	10	2610	5	13.05	0.56	7.31	SD345
ДҮН(total),кг						**14.59**	
Суурийн эзлэхүүн (volium of bed) B20,м3						**0.754**	

ХООЛОЙН ХЭСЭГЛЭЛИЙН АРМАТУР БА БЕТОНЫ ТОДОРХОЙЛОЛТ							
REINFORCEMENT OF CULVERT BARREL AND CONCRETE DETERMINATION							
					Төрөл (type):		d1000x1
Арматурын	Арматурын	Нэгжийн	Тоо	Нийт	1 ум	Нийт	Арматурын
No	голч,mm	урт,mm	ширхэг	урт,m	жин,kg	жин,kg	ангилал
(No of bar)	(Diameter of bar)	(unit	(Total	(Total	(1 l/m	(Total	(grade
		l/m)	qty)	length)	weight)	weight)	of bar)
1	10	24030	1	24.03	0.56	13.46	SD345
2	10	22120	1	22.12	0.56	12.39	SD345
3	6	960	32	30.72	0.222	6.82	SD345
4	6	150	48	7.2	0.222	1.60	SD345
ДҮН(total),кг						**34.26**	
Хэсэглэлийн эзлэхүүн (volium of barrel) B25,м3						**0.35**	

АРМАТУРЫГ МАТАХ ЕРӨНХИЙ ЗАГВАР

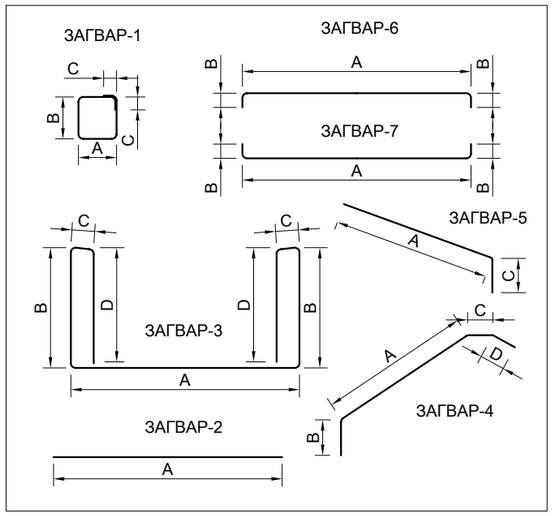

Өөрчлөлт №			Захиалагч:	Захиалагч:	Зураг төслийн байгууллага:	Зөвлөх инженер	У. ПҮРЭВЖАВ	Гүүр хоолойн инженер	М. МӨНХ-ОРГИЛ	СЭЛЭНГЭ АЙМГИЙН БАРУУНБҮРЭН-ОРХОНТУУЛ-ЦЭЭЛ ЧИГЛЭЛИЙН ХАТУУ ХУЧИЛТТАЙ АВТО ЗАМЫН АЖЛЫН ЗУРАГ [ПК50-ПК107+588]	ХООЛОЙН ЗУРАГ	Масштаб	Шифр	Хуудасны №
Огноо			БАРИЛГА, ХОТ БАЙГУУЛАЛТЫН ЯАМ	ЗАМ, ТЭЭВРИЙН ХӨГЖЛИЙН ЯАМ	"АВАРГА ЗАМ" ХХК	Төслийн инженер	С. БАТСҮХ	Замын инженер	М. БЯМБАА					
Тайлбар						Шалгасан инженер	Г. ЧИНТӨГС	Геодезийн инженер	Э. БАТБОЛД			-	AVZ/BOT/03-2022	12

ХООЛОЙН ЕРӨНХИЙ БАЙДАЛ
Төрөл: Ф1500х1

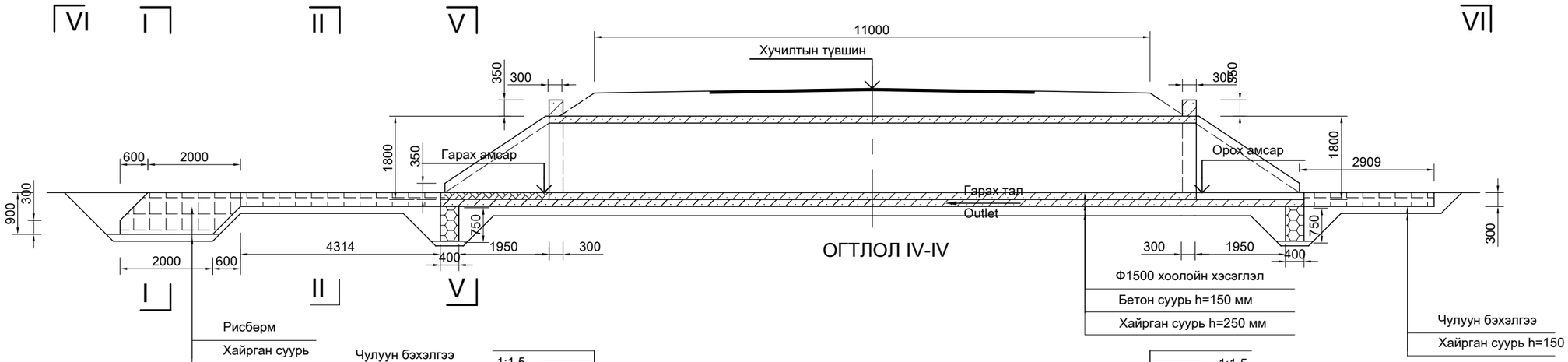

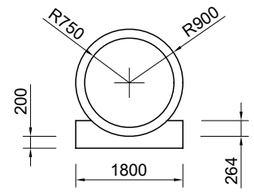

ОГТЛОЛ III-III

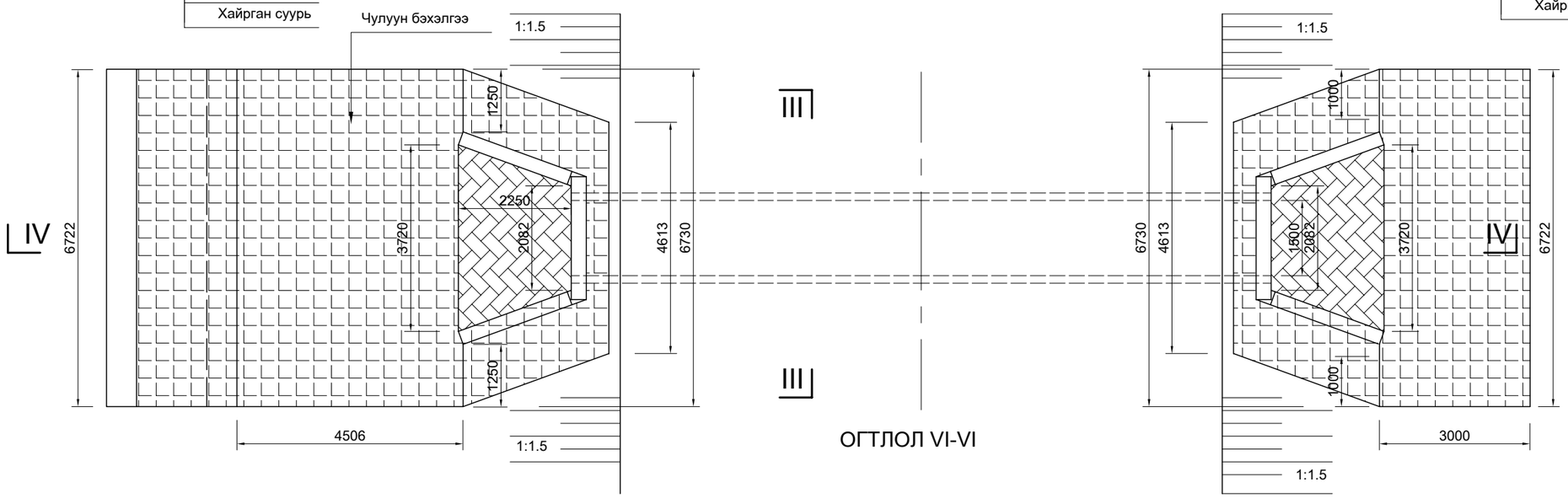

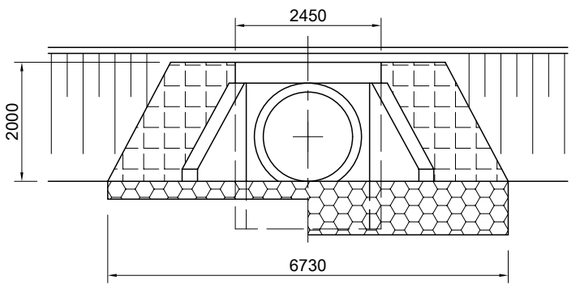

ОГТЛОЛ I-I(II-II)

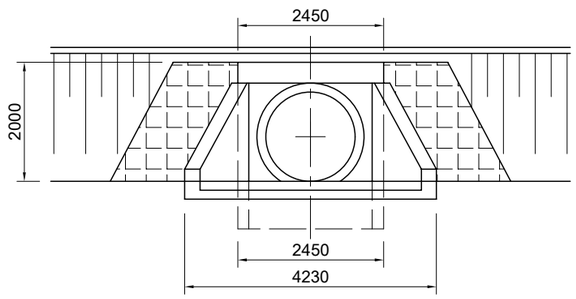

ОГТЛОЛ V-V

ТАЙЛБАР:

1. Бүх хэмжээг мм-ээр өгөв.

Өөрчлөлт №			Захиалагч:	Захиалагч:	Зураг төслийн байгууллага:	Зөвлөх инженер	У. ПҮРЭВЖАВ	Гүүр хоолойн инженер	М. МӨНХ-ОРГИЛ	СЭЛЭНГЭ АЙМГИЙН БАРУУНБҮРЭН-ОРХОНТУУЛ-ЦЭЭЛ ЧИГЛЭЛИЙН ХАТУУ ХУЧИЛТТАЙ АВТО ЗАМЫН АЖЛЫН ЗУРАГ (ПК50-ПК107+588)	ХООЛОЙН ЗУРАГ	Масштаб	Шифр	Хуудасны №
Огноо			БАРИЛГА, ХОТ БАЙГУУЛАЛТЫН ЯАМ	ЗАМ, ТЭЭВРИЙН ХӨГЖЛИЙН ЯАМ	"АВАРГА ЗАМ" ХХК	Төслийн инженер	С. БАТСҮХ	Замын инженер	М. БЯМБАА			1:100	AVZ/BOT/03-2022	13
Тайлбар						Шалгасан инженер	Г. ЧИНТӨГС	Геодезийн инженер	Э. БАТБОЛД					

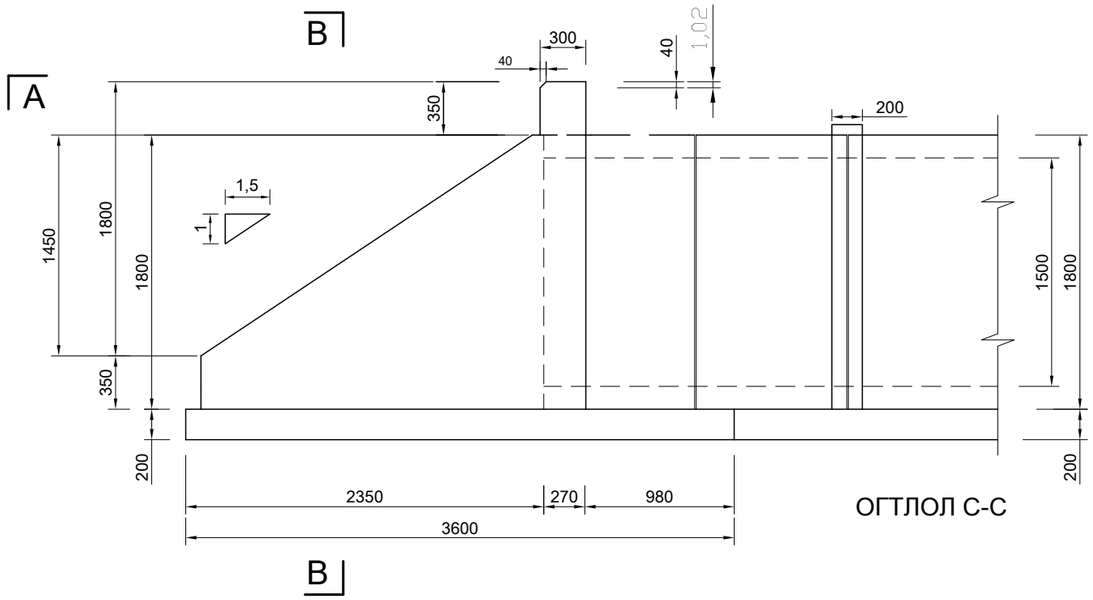

ОГТЛОЛ С-С

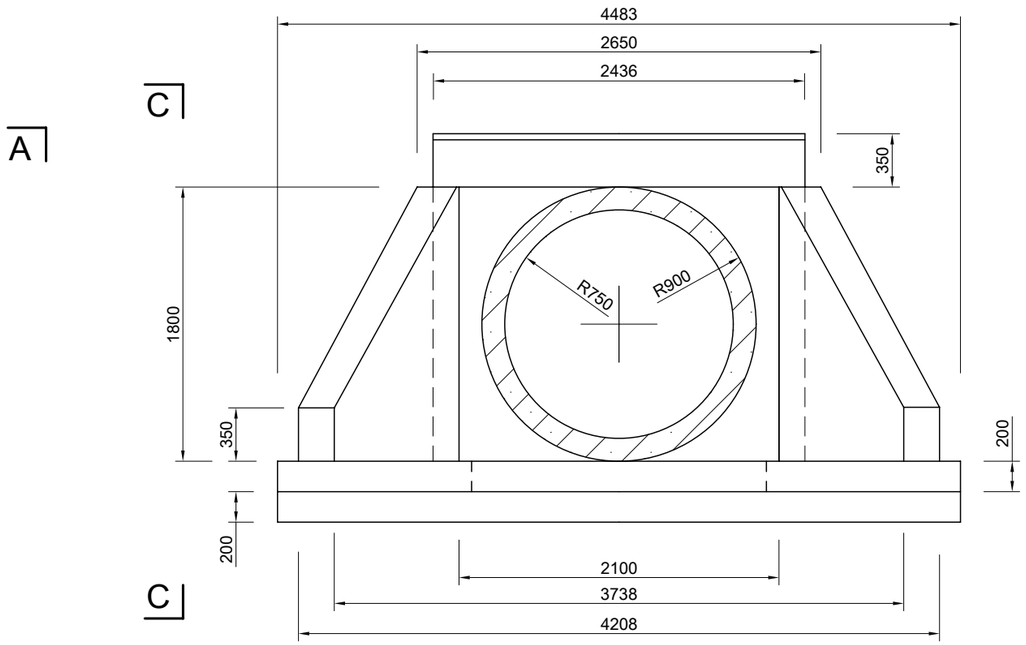

ОГТЛОЛ В - В

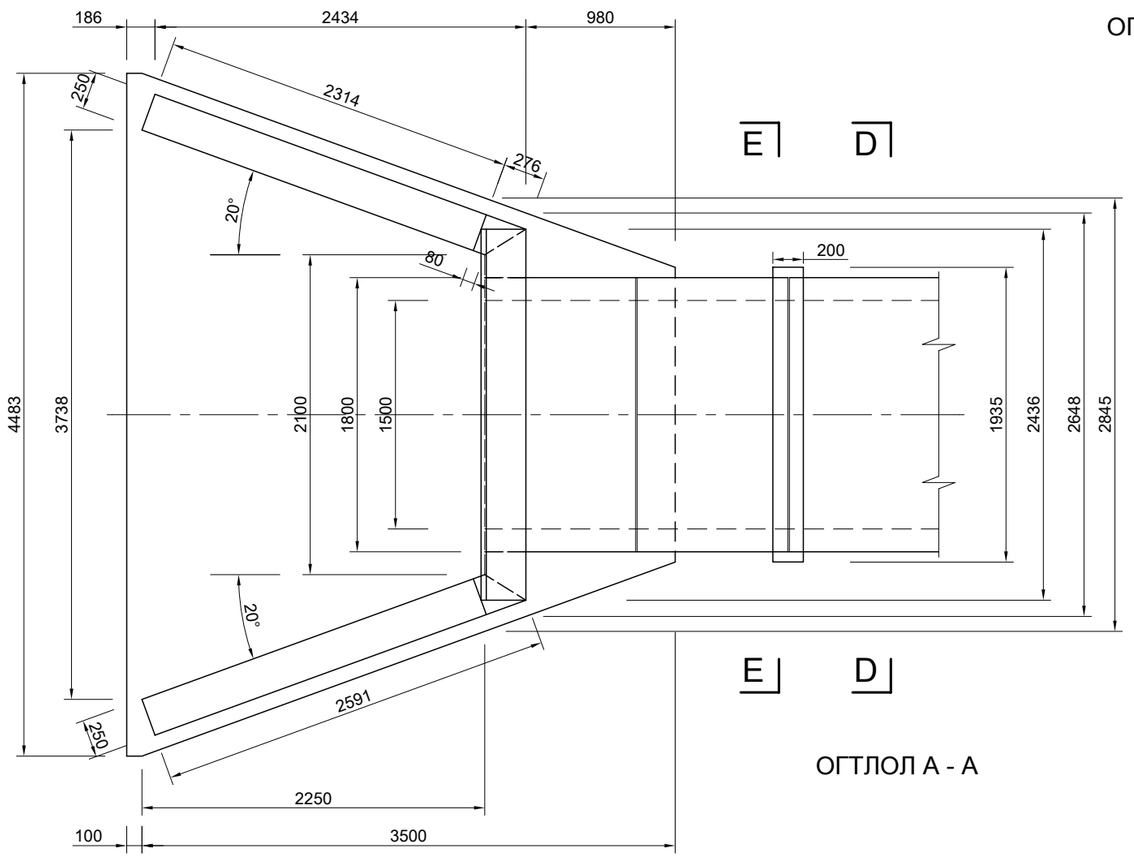

ОГТЛОЛ А - А

ОГТЛОЛ D-D

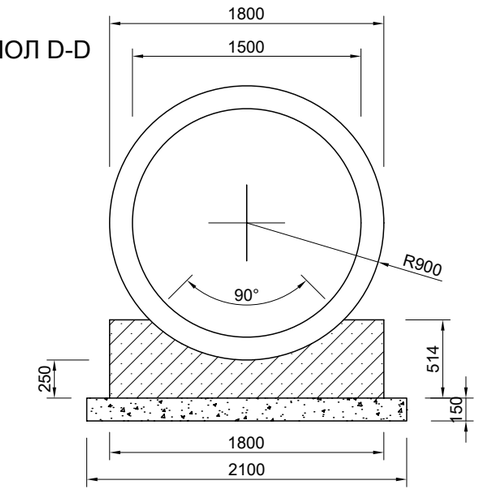

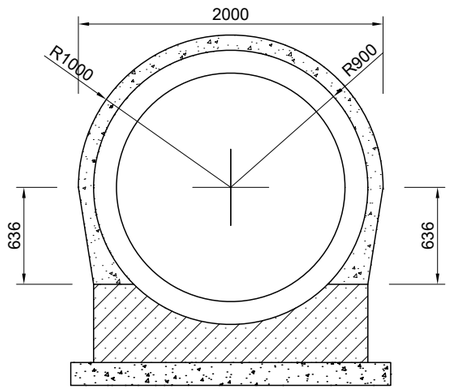

ОГТЛОЛ Е-Е

Өөрчлөлт №			Захиалагч:	Захиалагч:	Зураг төслийн байгууллага:	Зөвлөх инженер	У. ПҮРЭВЖАВ	Гүүр хоолойн инженер	М. МӨНХ-ОРГИЛ	СЭЛЭНГЭ АЙМГИЙН БАРУУНБҮРЭН-ОРХОНТУУЛ-ЦЭЭЛ ЧИГЛЭЛИЙН ХАТУУ ХУЧИЛТТАЙ АВТО ЗАМЫН АЖЛЫН ЗУРАГ [ПК50-ПК107+588]	ХООЛОЙН ЗУРАГ	Масштаб	Шифр	Хуудасны №
Огноо			БАРИЛГА, ХОТ БАЙГУУЛАЛТЫН ЯАМ	ЗАМ, ТЭЭВРИЙН ХӨГЖЛИЙН ЯАМ	"АВАРГА ЗАМ" ХХК	Төслийн инженер	С. БАТСҮХ	Замын инженер	М. БЯМБАА				
Тайлбар						Шалгасан инженер	Г. ЧИНТӨГС	Геодезийн инженер	Э. БАТБОЛД		1:40	AVZ/BOT/03-2022	14

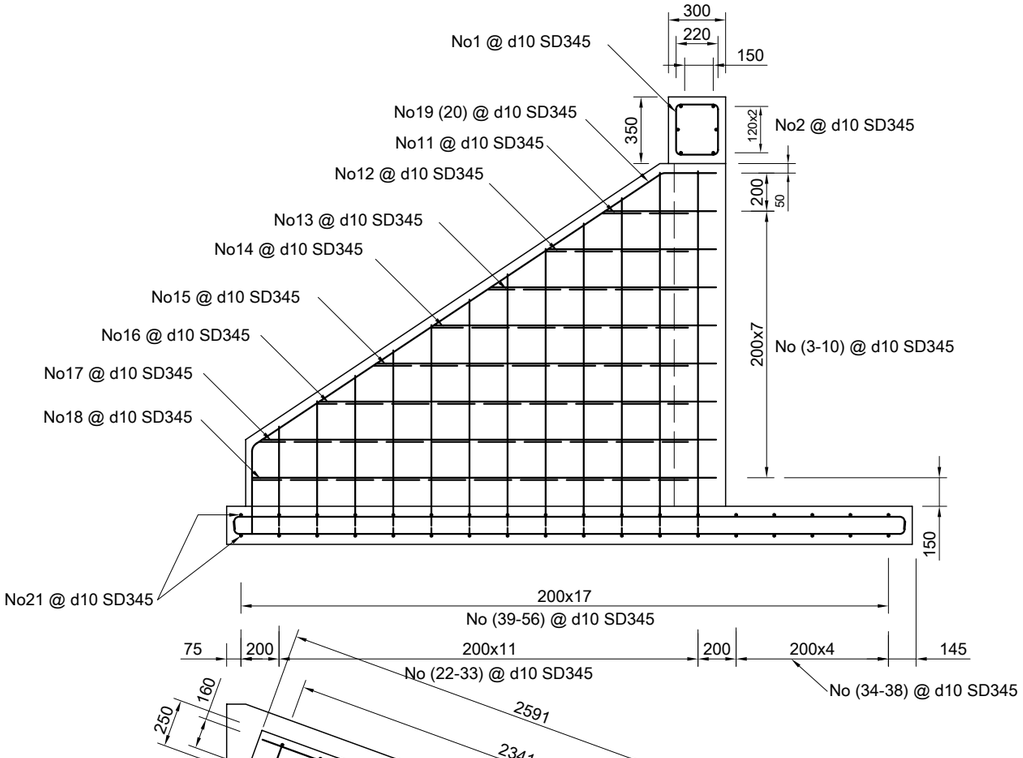

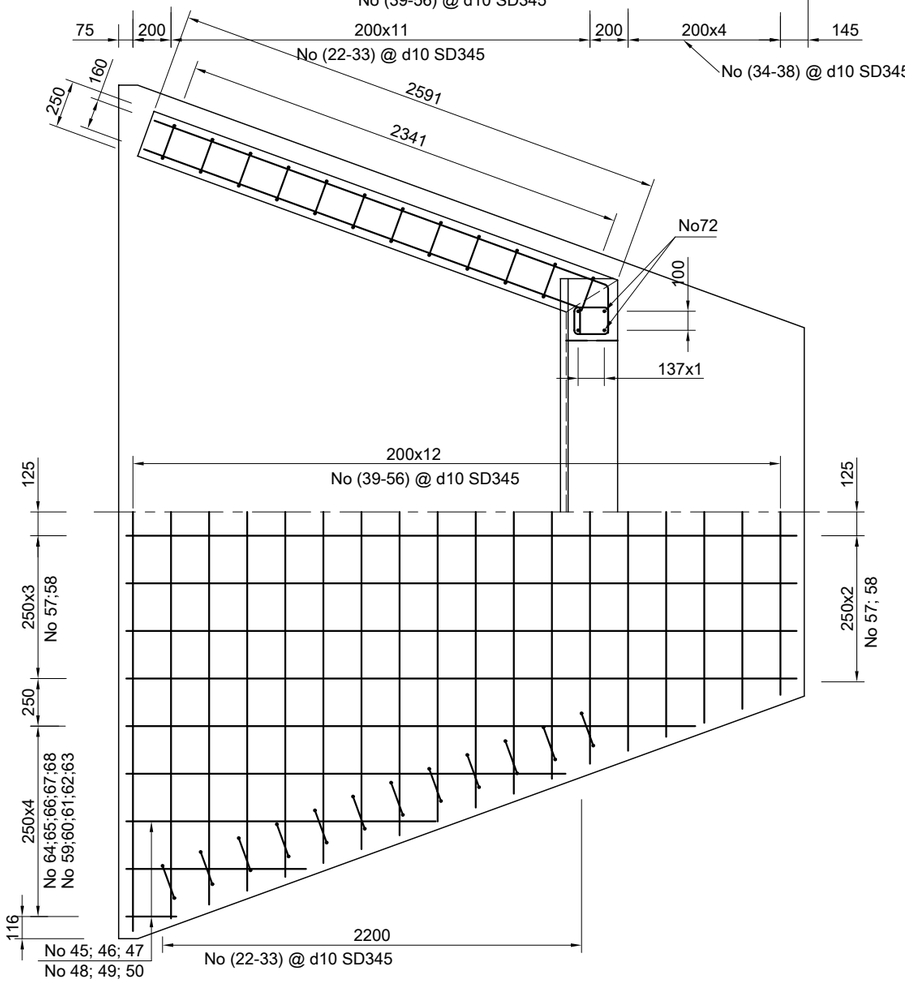

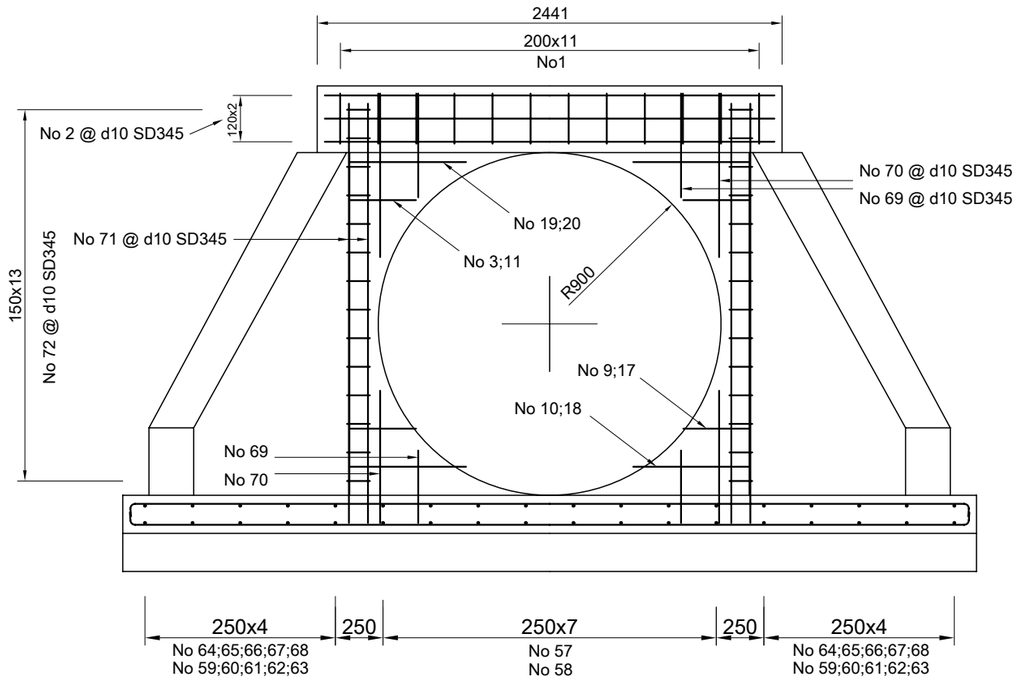

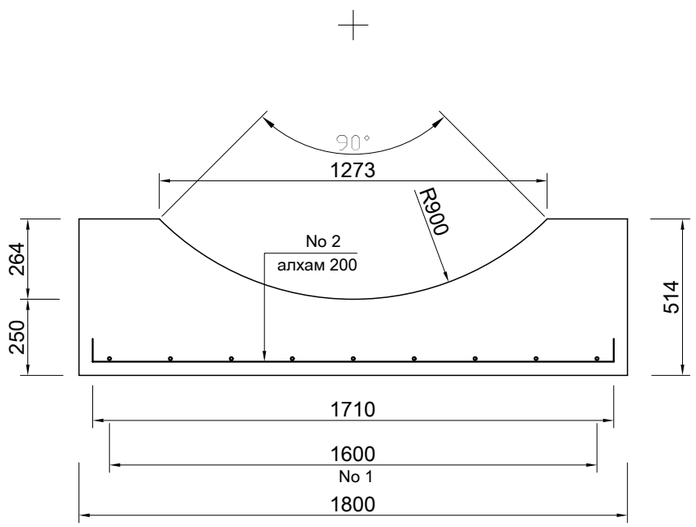

АРМАТУРЫГ МАТАХ ЕРӨНХИЙ ЗАГВАР

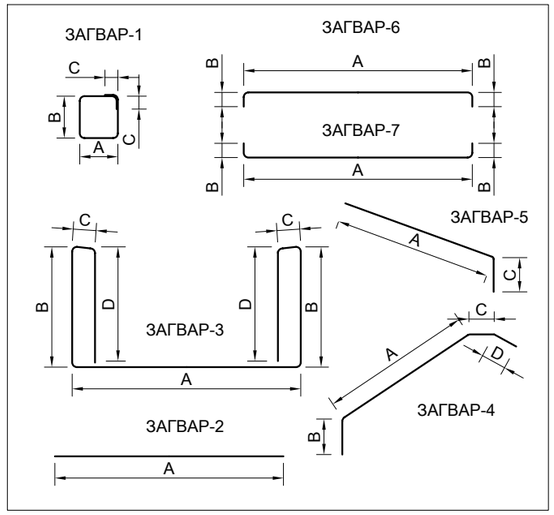

Өөрчлөлт №			Захиалагч:	Захиалагч:	Зураг төслийн байгууллага:	Зөвлөх инженер	У. ПҮРЭВЖАВ	Гүүр хоолойн инженер	М. МӨНХ-ОРГИЛ	СЭЛЭНГЭ АЙМГИЙН БАРУУНБҮРЭН-ОРХОНТУУЛ-ЦЭЭЛ ЧИГЛЭЛИЙН ХАТУУ ХУЧИЛТТАЙ АВТО ЗАМЫН АЖЛЫН ЗУРАГ [ПК50-ПК107+588]	ХООЛОЙН ЗУРАГ	Масштаб	Шифр	Хуудасны №
Огноо			БАРИЛГА, ХОТ БАЙГУУЛАЛТЫН ЯАМ	ЗАМ, ТЭЭВРИЙН ХӨГЖЛИЙН ЯАМ	"АВАРГА ЗАМ" ХХК	Төслийн инженер	С. БАТСҮХ	Замын инженер	М. БЯМБАА			1:30	AVZ/BOT/03-2022	15
Тайлбар						Шалгасан инженер	Г. ЧИНТӨГС	Геодезийн инженер	Э. БАТБОЛД					

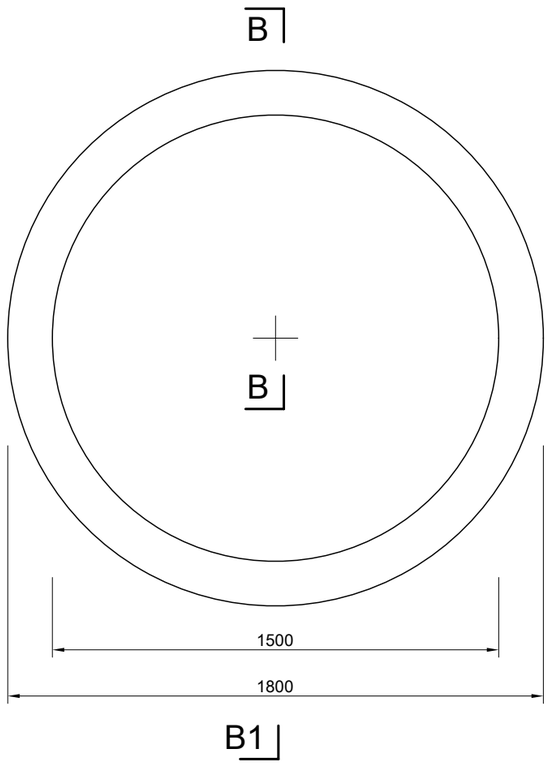

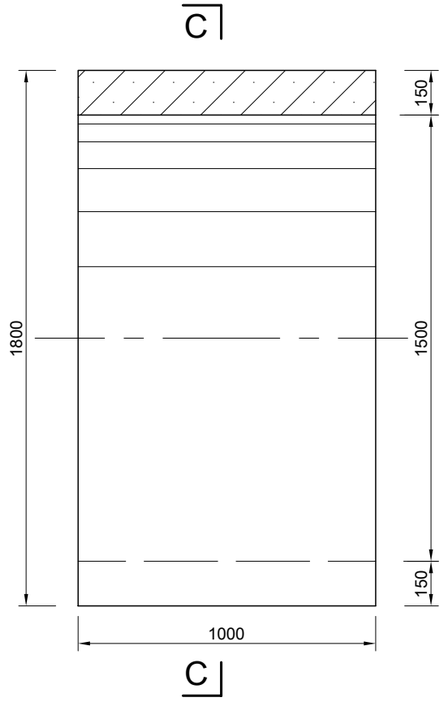

ОГТЛОЛ B - B

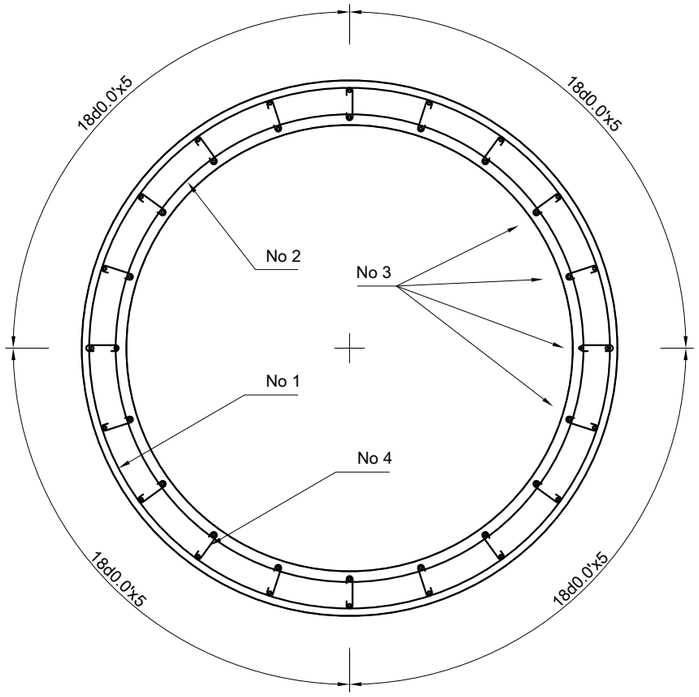

ОГТЛОЛ C - C

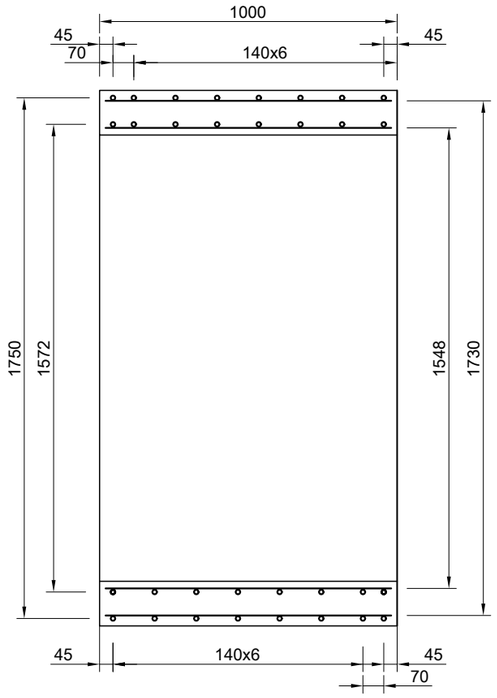

ОГТЛОЛ B - B1

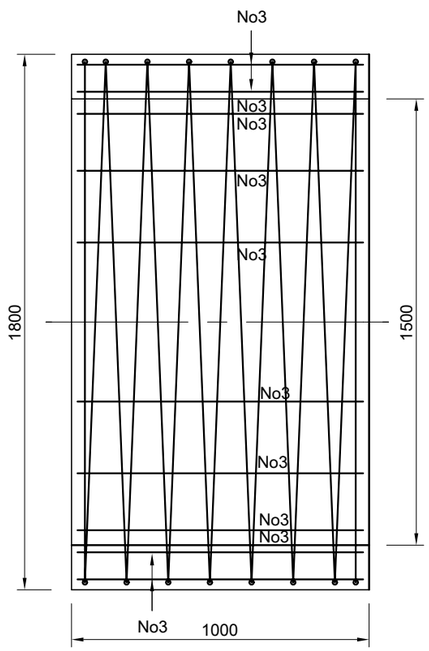

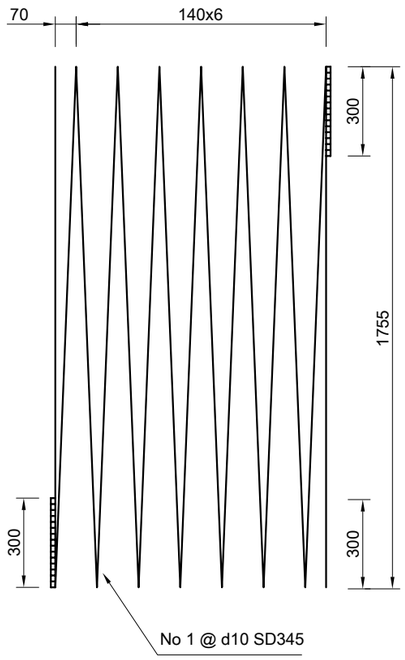

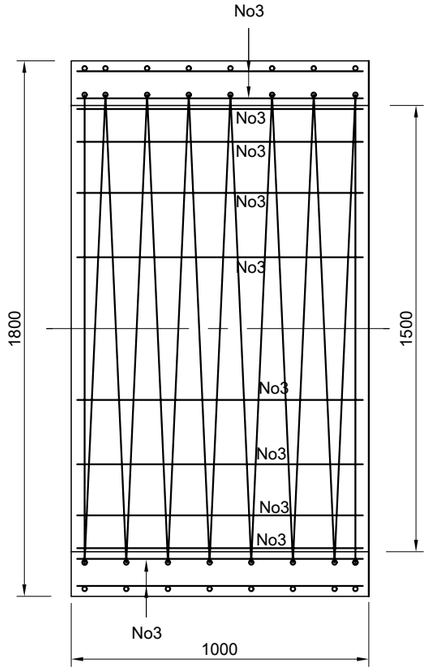

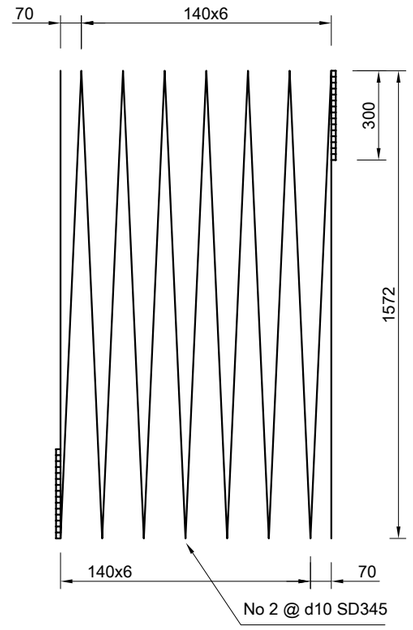

Өөрчлөлт №			Захиалагч:	Захиалагч:	Зураг төслийн байгууллага:	Зөвлөх инженер	У. ПҮРЭВЖАВ	Гүүр хоолойн инженер	М. МӨНХ-ОРГИЛ	СЭЛЭНГЭ АЙМГИЙН БАРУУНБҮРЭН-ОРХОНТУУЛ-ЦЭЭЛ ЧИГЛЭЛИЙН ХАТУУ ХУЧИЛТТАЙ АВТО ЗАМЫН АЖЛЫН ЗУРАГ [ПК50-ПК107+588]	ХООЛОЙН ЗУРАГ	Масштаб	Шифр	Хуудасны №
Огноо			БАРИЛГА, ХОТ БАЙГУУЛАЛТЫН ЯАМ	ЗАМ, ТЭЭВРИЙН ХӨГЖЛИЙН ЯАМ	"АВАРГА ЗАМ" ХХК	Төслийн инженер	С. БАТСҮХ	Замын инженер	М. БЯМБАА					
Тайлбар						Шалгасан инженер	Г. ЧИНТӨГС	Геодезийн инженер	Э. БАТБОЛД			1:20	AVZ/BOT/03-2022	16

АРМАТУРЫН ТОДОРХОЙЛОЛТ

									Төрөл(type): Элементэд		Ф1500x1
	голч,	Матах радиус						Нэгж урт	1ум жин	Нэгж жин	орох	Нийт жин
№	(dia) d	(bending radius)	A	B	C	D	C1	(unit lm)	1 l/m weight)	(unit weight)	(number elements)	(total weight)
	mm	r,mm	mm	mm	mm	mm	mm	L,mm	kg	kg	number	kg
1	10	20	240	290			100	1220	0.56	0.68	12	8.20
2	10		2381					2381	0.56	1.33	6	8.00
3	10	20	620		375			995	0.56	0.56	2	1.11
4	10	20	940		250			1189.51	0.56	0.67	2	1.33
5	10	20	1259		250			1508.71	0.56	0.84	2	1.69
6	10	20	1578		250			1827.91	0.56	1.02	2	2.05
7	10	20	1897		250			2147.11	0.56	1.20	2	2.40
8	10	20	2216		250			2466.31	0.56	1.38	2	2.76
9	10	20	2536		375			2910.51	0.56	1.63	2	3.26
10	10	20	2593		250	635		3477.97	0.56	1.95	2	3.90
11	10	20	464		480			944	0.56	0.53	2	1.06
12	10	20	783		130			913	0.56	0.51	2	1.02
13	10	20	1102		130			1232.3	0.56	0.69	2	1.38
14	10	20	1422		130			1551.5	0.56	0.87	2	1.74
15	10	20	1741		130			1870.7	0.56	1.05	2	2.10
16	10	20	2060		130			2189.9	0.56	1.23	2	2.45
17	10	20	2379		480			2859.1	0.56	1.60	2	3.20
18	10	20	2435		283	745		3463.5	0.56	1.94	2	3.88
19	10	20	2754	456	283	635		4127.63	0.56	2.31	2	4.62
20	10	20	2754	456	283	745		4237.63	0.56	2.37	2	4.75
21	10	20	4483	100				4643	0.56	2.60	2	5.20
22	10	20	4075	607	190	557		6663	0.56	3.73	1	3.73
23	10	20	3930	740	190	690		7050	0.56	3.95	1	3.95
24	10	20	3784	874	190	824		7440	0.56	4.17	1	4.17
25	10	20	3639	1007	190	957		7827	0.56	4.38	1	4.38
26	10	20	3493	1140	190	1090		8213	0.56	4.60	1	4.60
27	10	20	3347	1274	190	1224		8603	0.56	4.82	1	4.82
28	10	20	3202	1407	190	1357		8990	0.56	5.03	1	5.03
29	10	20	3056	1540	190	1490		9376	0.56	5.25	1	5.25
30	10	20	2911	1670	190	1620		9751	0.56	5.46	1	5.46
31	10	20	2765	1807	190	1757		10153	0.56	5.69	1	5.69
32	10	20	2620	1940	190	1890		10540	0.56	5.90	1	5.90
33	10	20	2474	1940	190	1890		10394	0.56	5.82	1	5.82
34	10	20	1966	80				2086	0.56	1.17	2	2.34
35	10	20	2112	80				2232	0.56	1.25	2	2.50
36	10	20	2257	80				2377	0.56	1.33	2	2.66
37	10	20	2403	80				2523	0.56	1.41	2	2.83
38	10	20	2548	80				2668	0.56	1.49	2	2.99
39	10	20	1966	80				2086	0.56	1.17	1	1.17
40	10	20	2112	80				2232	0.56	1.25	1	1.25
41	10	20	2257	80				2377	0.56	1.33	1	1.33
42	10	20	2403	80				2523	0.56	1.41	1	1.41
43	10	20	2548	80				2668	0.56	1.49	1	1.49
44	10	20	2694	80				2814	0.56	1.58	1	1.58
45	10	20	2840	80				2960	0.56	1.66	1	1.66
46	10	20	2985	80				3105	0.56	1.74	1	1.74
47	10	20	3131	80				3251	0.56	1.82	1	1.82
48	10	20	3276	80				3396	0.56	1.90	1	1.90
49	10	20	3422	80				3542	0.56	1.98	1	1.98
50	10	20	3567	80				3687	0.56	2.06	1	2.06
51	10	20	3713	80				3833	0.56	2.15	1	2.15
52	10	20	3859	80				3979	0.56	2.23	1	2.23
53	10	20	4004	80				4124	0.56	2.31	1	2.31
54	10	20	4150	80				4270	0.56	2.39	1	2.39
55	10	20	4295	80				4415	0.56	2.47	1	2.47
56	10	20	4423	80				4543	0.56	2.54	1	2.54
57	10	20	3540	80				3660	0.56	2.05	8	16.40
58	10	20	3540	80				3660	0.56	2.05	8	16.40
59	10	20	270	80				390	0.56	0.22	2	0.44
60	10	20	957	80				1077	0.56	0.60	2	1.21
61	10	20	1642	80				1762	0.56	0.99	2	1.97
62	10	20	2330	80				2450	0.56	1.37	2	2.74
63	10	20	3017	80				3137	0.56	1.76	2	3.51
64	10	20	270	80				390	0.56	0.22	2	0.44
65	10	20	957	80				1077	0.56	0.60	2	1.21
66	10	20	1642	80				1762	0.56	0.99	2	1.97
67	10	20	2330	80				2450	0.56	1.37	2	2.74
68	10	20	3017	80				3137	0.56	1.76	2	3.51
69	10	20	545					545	0.56	0.31	8	2.44
70	10	20	860					860	0.56	0.48	8	3.85
71	10		2202					2202	0.56	1.23	8	9.86
72	10	20	200	160			80	880	0.56	0.49	28	13.80
												254.20

ХООЛОЙН ХЭСЭГЛЭЛИЙН АРМАТУР БА БЕТОНЫ ТОДОРХОЙЛОЛТ

REINFORCEMENT OF CULVERT BARREL AND CONCRETE DETERMINATION

					Төрөл (type):		d1500x1
Арматурын	Арматурын	Нэгжийн	Тоо	Нийт	1 ум	Нийт	Арматурын
No	голч,mm	урт,mm	ширхэг	урт,m	жин,kg	жин,kg	ангилал
(No of bar)	(Diameter of bar)	(unit	(Total	(Total	(1 l/m	(Total	(grade
		l/m)	qty)	length)	weight)	weight)	of bar)
1	10	46720	1	46.72	0.56	26.16	SD345
2	10	42080	1	42.08	0.56	23.56	SD345
3	6	960	40	38.4	0.222	8.52	SD345
4	6	190	80	15.2	0.222	3.37	SD345
ДҮН(total),кг						**61.63**	
Хэсэглэлийн эзлэхүүн (volium of barrel) B25,м3						**0.78**	

ХООЛОЙН СУУРИЙН АРМАТУР БА БЕТОНЫ ТОДОРХОЙЛОЛТ

REINFORCEMENT OF CULVERT BED AND CONCRETE DETERMINATION

					Төрөл (type):		d1500x1
Арматурын	Арматурын	Нэгжийн	Тоо	Нийт	1 ум	Нийт	Арматурын
No	голч,mm	урт,mm	ширхэг	урт,m	жин,kg	жин,kg	ангилал
(No of bar)	(Diameter of bar)	(unit	(Total	(Total	(1 l/m	(Total	(grade
		l/m)	qty)	length)	weight)	weight)	of bar)
1	10	1000	9	9	0.56	5.04	SD345
2	10	1860	5	9.3	0.56	5.21	SD345
ДҮН(total),кг						**10.25**	
Суурийн эзлэхүүн (volium of bed) B20,м3						**0.694**	

Өөрчлөлт №			Захиалагч:	Захиалагч:	Зураг төслийн байгууллага:	Зөвлөх инженер	У. ПҮРЭВЖАВ	Гүүр хоолойн инженер	М. МӨНХ-ОРГИЛ	СЭЛЭНГЭ АЙМГИЙН БАРУУНБҮРЭН-ОРХОНТУУЛ-ЦЭЭЛ ЧИГЛЭЛИЙН ХАТУУ ХУЧИЛТТАЙ АВТО ЗАМЫН АЖЛЫН ЗУРАГ [ПК50-ПК107+588]	ХООЛОЙН ЗУРАГ	Масштаб	Шифр	Хуудасны №
Огноо			БАРИЛГА, ХОТ БАЙГУУЛАЛТЫН ЯАМ	ЗАМ, ТЭЭВРИЙН ХӨГЖЛИЙН ЯАМ	"АВАРГА ЗАМ" ХХК	Төслийн инженер	С. БАТСҮХ	Замын инженер	М. БЯМБАА			1:100	AVZ/BOT/03-2022	17
Тайлбар						Шалгасан инженер	Г. ЧИНТӨГС	Геодезийн инженер	Э. БАТБОЛД					

ХООЛОЙН ЕРӨНХИЙ БАЙДАЛ
Төрөл: 1500x2000x2

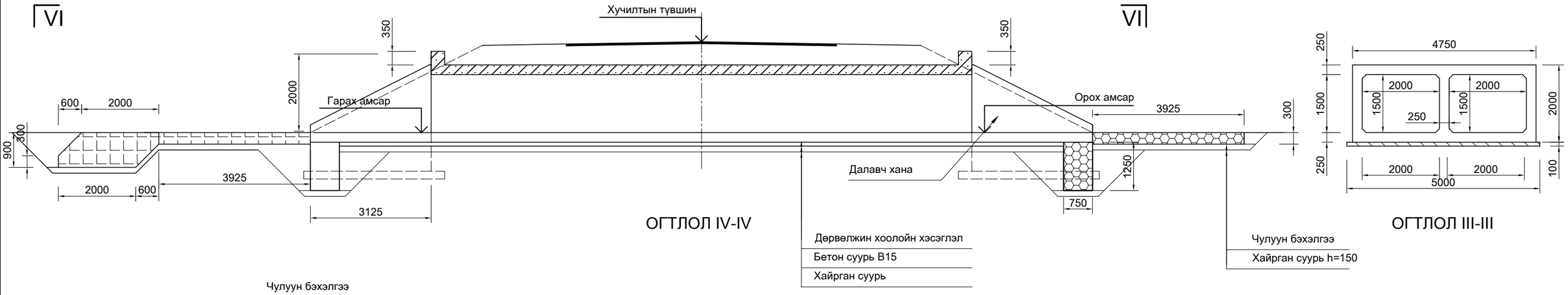

ОГТЛОЛ IV-IV

Дөрвөлжин хоолойн хэсэглэл
Бетон суурь B15
Хайрган суурь

Чулуун бэхэлгээ
Хайрган суурь h=150

ОГТЛОЛ III-III

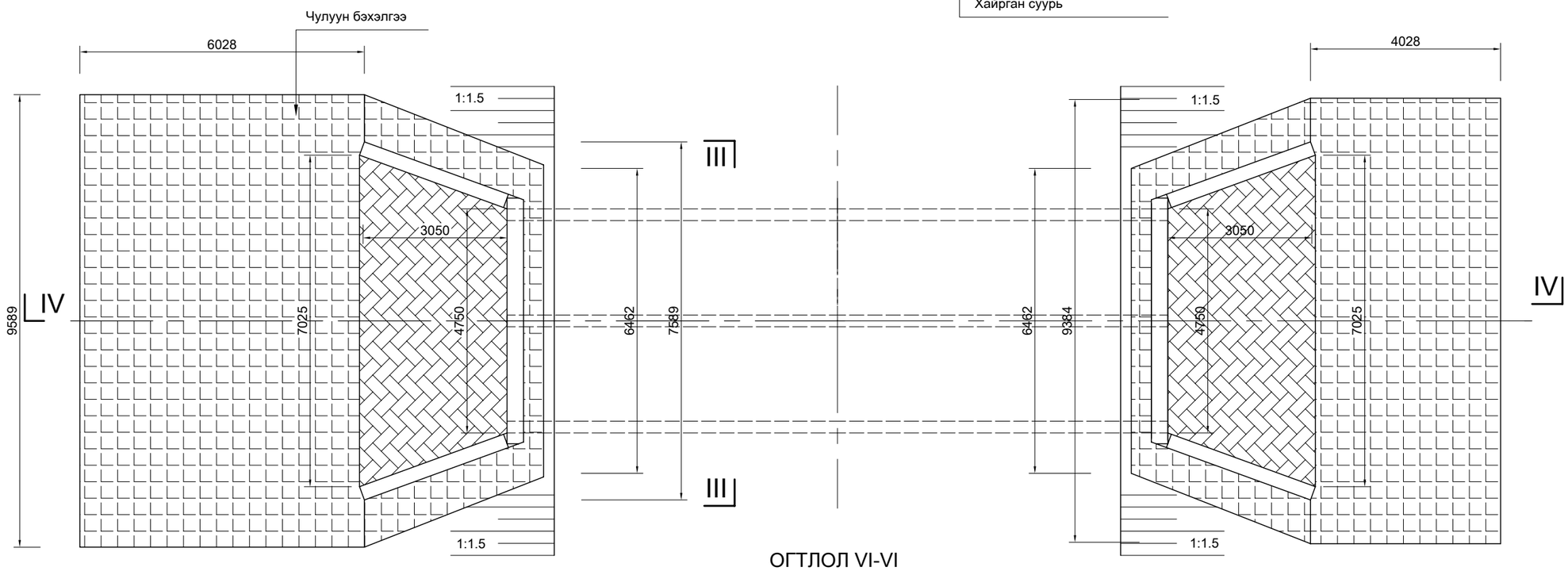

ОГТЛОЛ VI-VI

Өөрчлөлт №			Захиалагч:	Захиалагч:	Зураг төслийн байгууллага:	Зөвлөх инженер	У. ПҮРЭВЖАВ	Гүүр хоолойн инженер	М. МӨНХ-ОРГИЛ	СЭЛЭНГЭ АЙМГИЙН БАРУУНБҮРЭН-ОРХОНТУУЛ-ЦЭЭЛ ЧИГЛЭЛИЙН ХАТУУ ХУЧИЛТТАЙ АВТО ЗАМЫН АЖЛЫН ЗУРАГ [ПК50-ПК107+588]	ХООЛОЙН ЗУРАГ	Масштаб	Шифр	Хуудасны №
Огноо			БАРИЛГА, ХОТ БАЙГУУЛАЛТЫН ЯАМ	ЗАМ, ТЭЭВРИЙН ХӨГЖЛИЙН ЯАМ	"АВАРГА ЗАМ" ХХК	Төслийн инженер	С. БАТСҮХ	Замын инженер	М. БЯМБАА				
Тайлбар						Шалгасан инженер	Г. ЧИНТӨГС	Геодезийн инженер	Э. БАТБОЛД			1:100	AVZ/BOT/03-2022	18

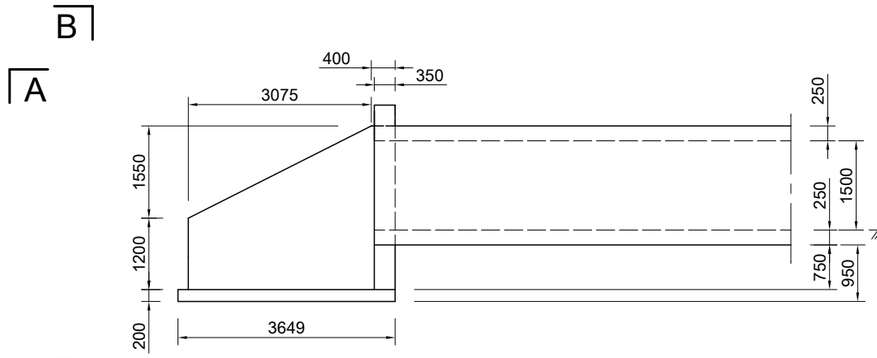

ОГТЛОЛ С-С

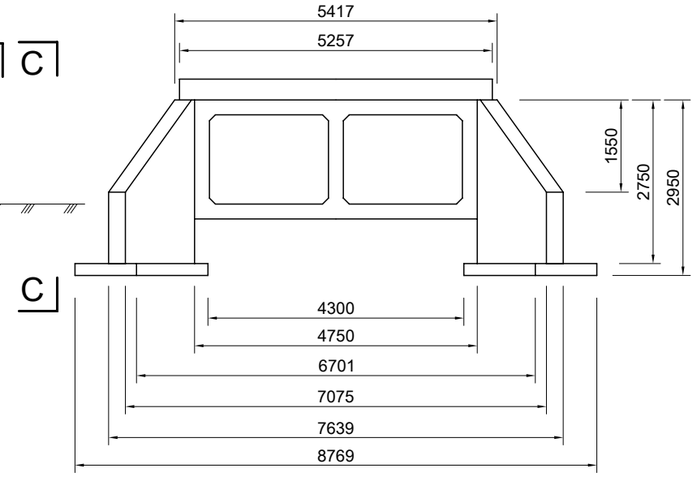

ОГТЛОЛ В - В

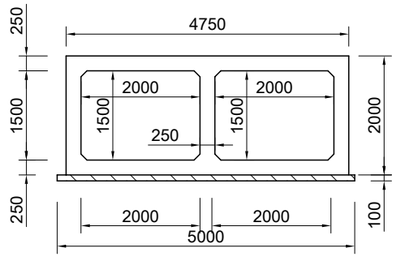

ОГТЛОЛ D-D

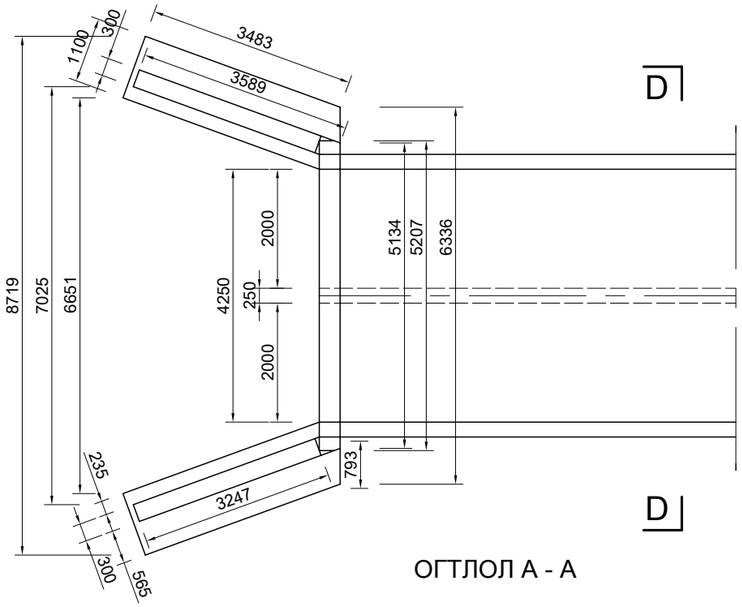

ОГТЛОЛ А - А

Өөрчлөлт №			Захиалагч:	Захиалагч:	Зураг төслийн байгууллага:	Зөвлөх инженер	У. ПҮРЭВЖАВ	Гүүр хоолойн инженер	М. МӨНХ-ОРГИЛ	СЭЛЭНГЭ АЙМГИЙН БАРУУНБҮРЭН-ОРХОНТУУЛ-ЦЭЭЛ ЧИГЛЭЛИЙН ХАТУУ ХУЧИЛТТАЙ АВТО ЗАМЫН АЖЛЫН ЗУРАГ [ПК50-ПК107+588]	ХООЛОЙН ЗУРАГ	Масштаб	Шифр	Хуудасны №
Огноо			БАРИЛГА, ХОТ БАЙГУУЛАЛТЫН ЯАМ	ЗАМ, ТЭЭВРИЙН ХӨГЖЛИЙН ЯАМ	"АВАРГА ЗАМ" ХХК	Төслийн инженер	С. БАТСҮХ	Замын инженер	М. БЯМБАА					
Тайлбар						Шалгасан инженер	Г. ЧИНТӨГС	Геодезийн инженер	Э. БАТБОЛД			1:100	AVZ/BOT/03-2022	19

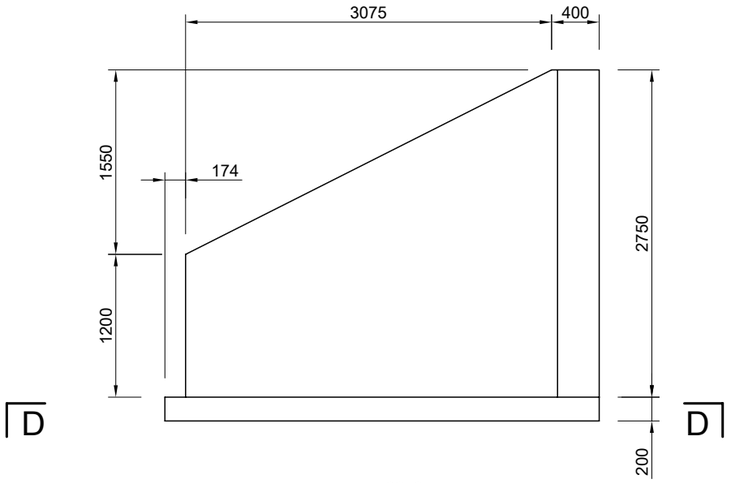

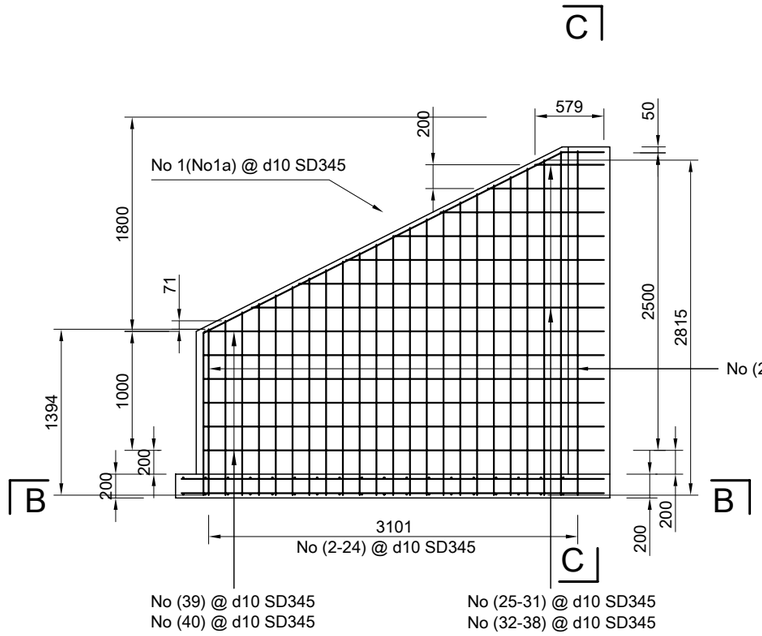

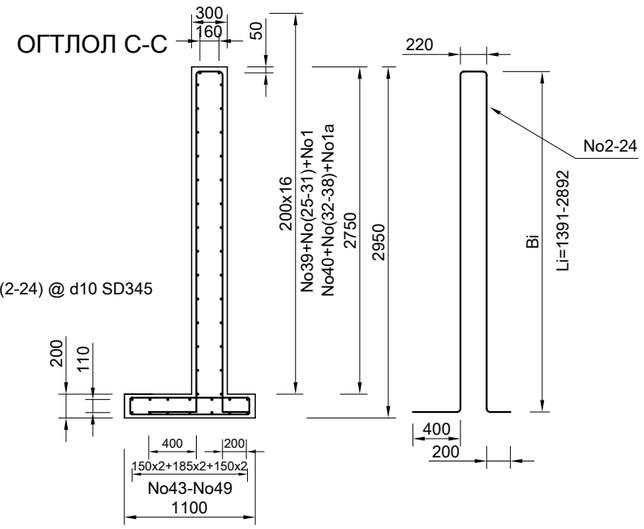

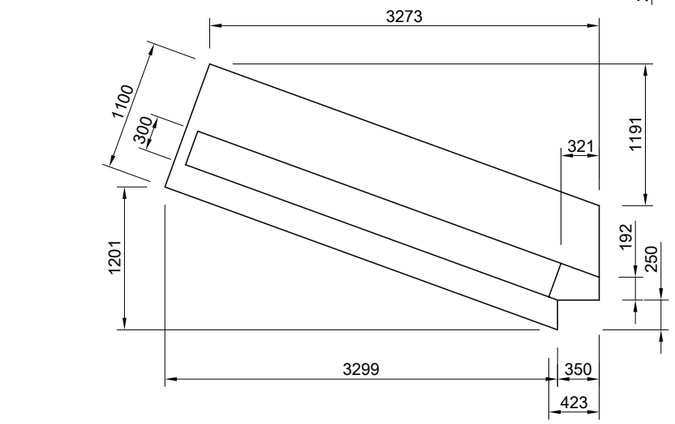

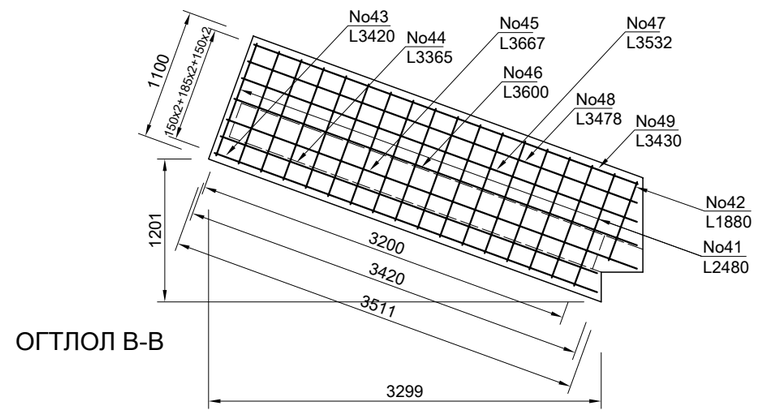

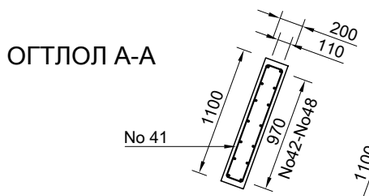

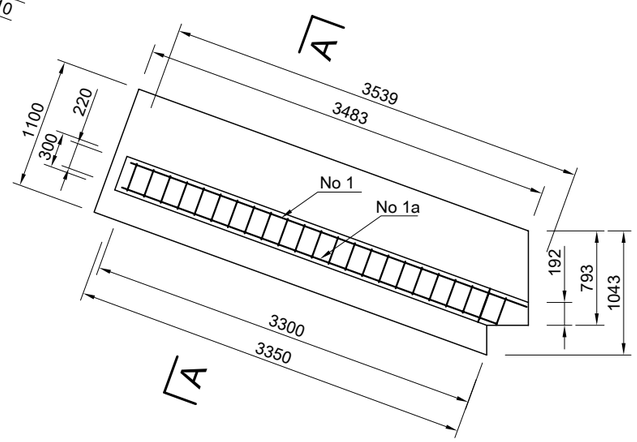

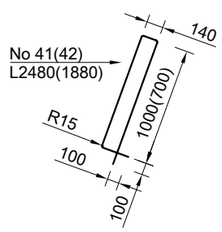

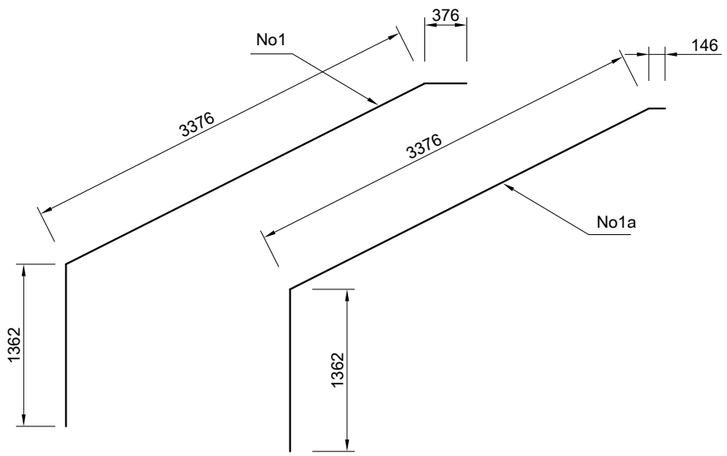

Өөрчлөлт №			Захиалагч:	Захиалагч:	Зураг төслийн байгууллага:	Зөвлөх инженер	У. ПҮРЭВЖАВ	Гүүр хоолойн инженер	М. МӨНХ-ОРГИЛ	СЭЛЭНГЭ АЙМГИЙН БАРУУНБҮРЭН-ОРХОНТУУЛ-ЦЭЭЛ ЧИГЛЭЛИЙН ХАТУУ ХУЧИЛТТАЙ АВТО ЗАМЫН АЖЛЫН ЗУРАГ [ПК50-ПК107+588]	ХООЛОЙН ЗУРАГ	Масштаб	Шифр	Хуудасны №
Огноо			БАРИЛГА, ХОТ БАЙГУУЛАЛТЫН ЯАМ	ЗАМ, ТЭЭВРИЙН ХӨГЖЛИЙН ЯАМ	"АВАРГА ЗАМ" ХХК	Төслийн инженер	С. БАТСҮХ	Замын инженер	М. БЯМБАА					
Тайлбар						Шалгасан инженер	Г. ЧИНТӨГС	Геодезийн инженер	Э. БАТБОЛД			150	AVZ/BOT/03-2022	20

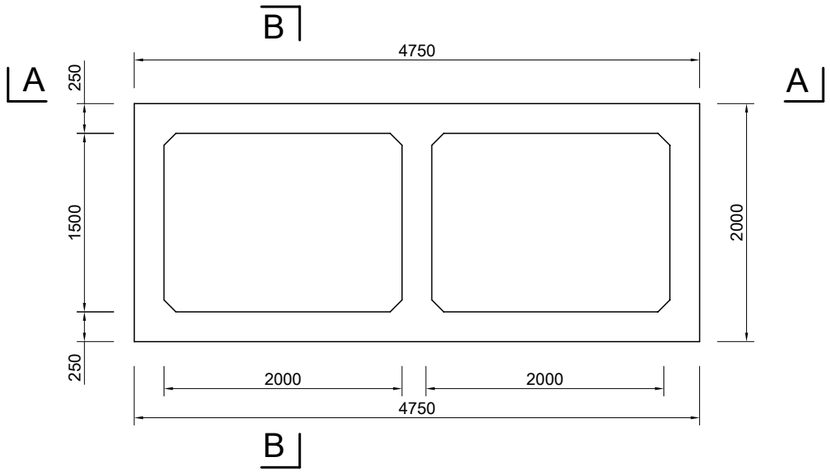

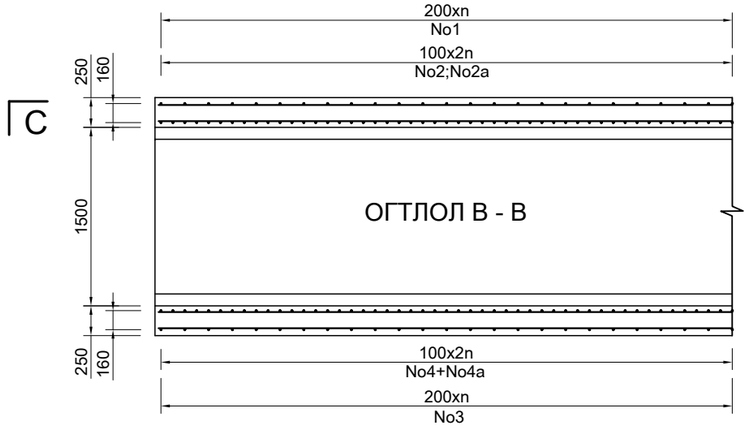

ОГТЛОЛ B - B

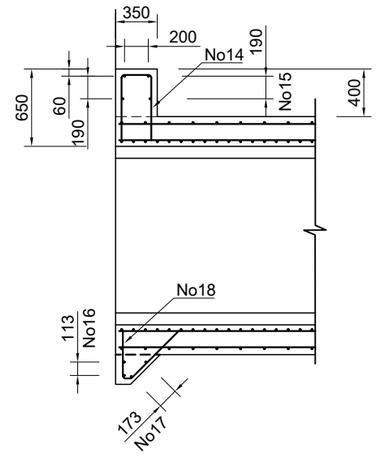

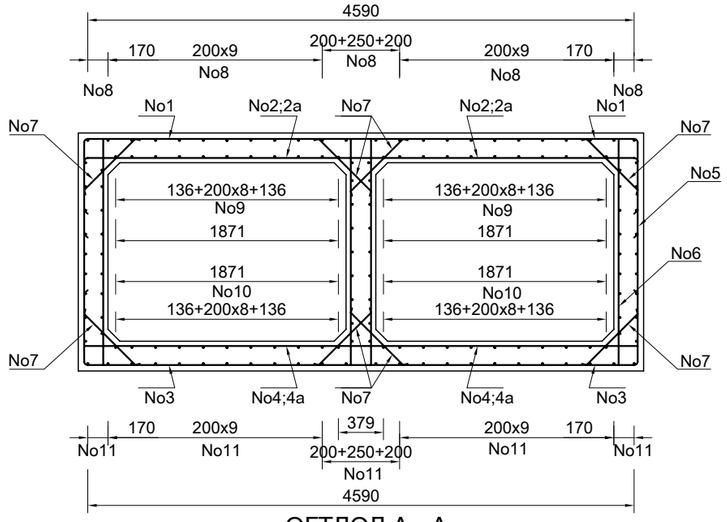

ОГТЛОЛ A - A

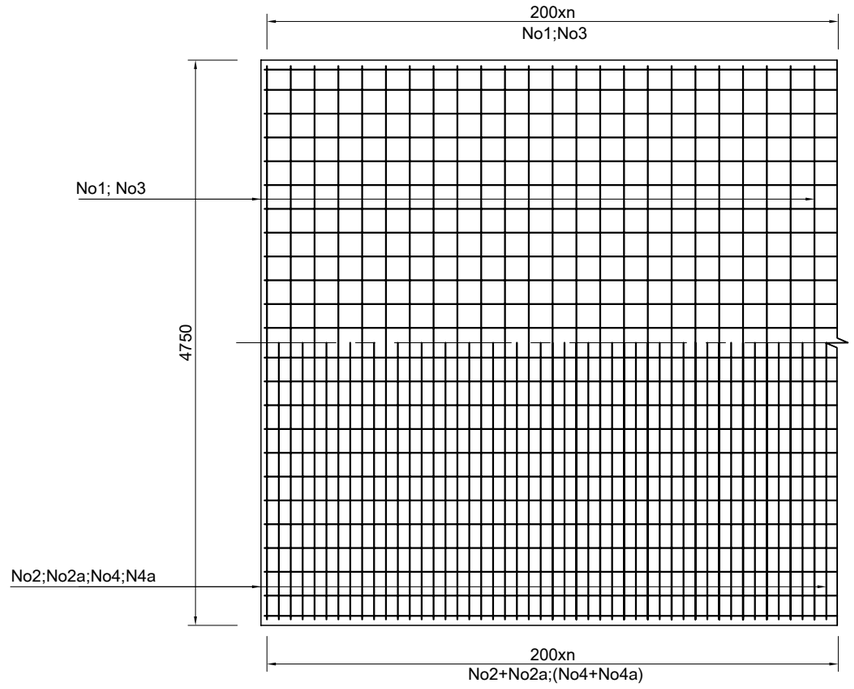

ОГТЛОЛ C-C

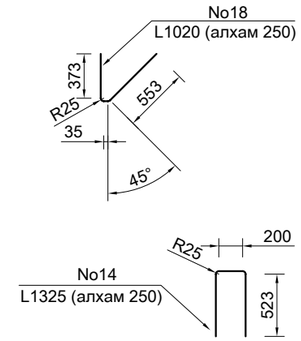

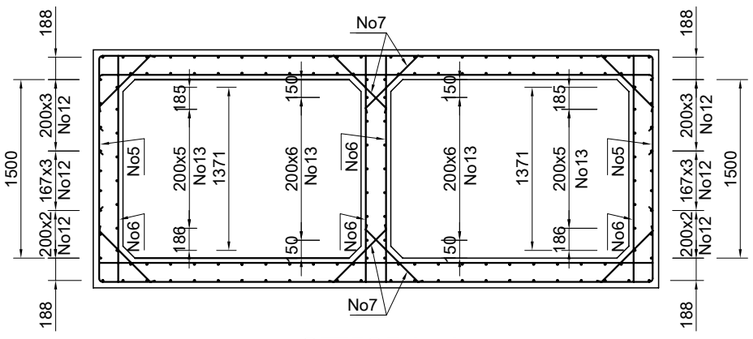

ОГТЛОЛ A - A

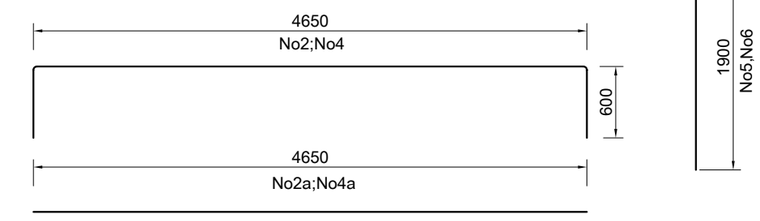

Өөрчлөлт №			Захиалагч:	Захиалагч:	Зураг төслийн байгууллага:	Зөвлөх инженер	У. ПҮРЭВЖАВ	Гүүр хоолойн инженер	М. МӨНХ-ОРГИЛ	СЭЛЭНГЭ АЙМГИЙН БАРУУНБҮРЭН-ОРХОНТУУЛ-ЦЭЭЛ ЧИГЛЭЛИЙН ХАТУУ ХУЧИЛТТАЙ АВТО ЗАМЫН АЖЛЫН ЗУРАГ [ПК50-ПК107+588]	ХООЛОЙН ЗУРАГ	Масштаб	Шифр	Хуудасны №
Огноо			БАРИЛГА, ХОТ БАЙГУУЛАЛТЫН ЯАМ	ЗАМ, ТЭЭВРИЙН ХӨГЖЛИЙН ЯАМ	"АВАРГА ЗАМ" ХХК	Төслийн инженер	С. БАТСУХ	Замын инженер	М. БЯМБАА					
Тайлбар						Шалгасан инженер	Г. ЧИНТӨГС	Геодезийн инженер	Э. БАТБОЛД			1:50	AVZ/BOT/03-2022	21

ТОЛГОЙН ХЭСГИЙНД АРМАТУРЫН ТОДОРХОЙЛОЛТ

Төрөл(type): 1.5x2x

№	голч, (dia) d mm	Матах радиус (bending radius) r,mm	A mm	B mm	C mm	D mm	C1 mm	Нэгж урт (unit lm) L,mm	1ум жин 1 l/m weight) kg	Нэгж жин (unit weight) kg	Элементэд орох (number elements) number	Нийт жин (total weight) kg
1	10	20	3376	1362	350			5088	0.56	2.85	2	5.70
1a	10	20	3376	1362	146			4884	0.56	2.74	2	5.47
3	10	20	400	1394	220		200	3608	0.56	2.02	2	4.04
4	10	20	400	1465	220		200	3750	0.56	2.10	2	4.20
5	10	20	400	1536	220		200	3892	0.56	2.18	2	4.36
6	10	20	400	1607	220		200	4034	0.56	2.26	2	4.52
7	10	20	400	1678	220		200	4176	0.56	2.34	2	4.68
8	10	20	400	1749	220		200	4318	0.56	2.42	2	4.84
9	10	20	400	1820	220		200	4460	0.56	2.50	2	5.00
10	10	20	400	1891	220		200	4602	0.56	2.58	2	5.15
11	10	20	400	1962	220		200	4744	0.56	2.66	2	5.31
12	10	20	400	2033	220		200	4886	0.56	2.74	2	5.47
13	10	20	400	2104	220		200	5028	0.56	2.82	2	5.63
14	10	20	400	2175	220		200	5170	0.56	2.90	2	5.79
15	10	20	400	2246	220		200	5312	0.56	2.97	2	5.95
16	10	20	400	2317	220		200	5454	0.56	3.05	2	6.11
17	10	20	400	2388	220		200	5596	0.56	3.13	2	6.27
18	10	20	400	2459	220		200	5738	0.56	3.21	2	6.43
19	10	20	400	2530	220		200	5880	0.56	3.29	2	6.59
20	10	20	400	2601	220		200	6022	0.56	3.37	2	6.74
21	10	20	400	2672	220		200	6164	0.56	3.45	2	6.90
22	10	20	400	2743	220		200	6306	0.56	3.53	1	3.53
23	10	20	400	2892	220		200	6604	0.56	3.70	1	3.70
24	10	20	400	2892	220		200	6604	0.56	3.70	1	3.70
25	10		628					628	0.56	0.35	2	0.70
26	10		1048					1048	0.56	0.59	2	1.17
27	10		1470					1470	0.56	0.82	2	1.65
28	10		1894					1894	0.56	1.06	2	2.12
29	10		2315					2315	0.56	1.30	2	2.59
30	10		2726					2726	0.56	1.53	2	3.05
31	10		3160					3160	0.56	1.77	2	3.54
32	10		439					439	0.56	0.25	2	0.49
33	10	20	859					859	0.56	0.48	2	0.96
34	10	20	1281					1281	0.56	0.72	2	1.44
35	10	20	1705					1705	0.56	0.95	2	1.91
36	10	20	2126					2126	0.56	1.19	2	2.38
37	10	20	2537					2537	0.56	1.42	2	2.84
38	10	20	2971					2971	0.56	1.66	2	3.33
39	10	20	3579					3579	0.56	2.00	12	24.05
40	10	20	3390					3390	0.56	1.90	12	22.78
41	10	20	1000	140	100			2480	0.56	1.39	34	47.22
42	10	20	700	140	100			1880	0.56	1.05	2	2.11
43	10	20	3420					3420	0.56	1.92	4	7.66
44	10	20	3365					3365	0.56	1.88	4	7.54
45	10	20	3667					3667	0.56	2.05	4	8.21
46	10	20	3600					3600	0.56	2.02	4	8.06
47	10	20	3532					3532	0.56	1.98	4	7.91
48	10	20	3478					3478	0.56	1.95	4	7.79
49	10	20	4004					4004	0.56	2.24	4	8.97
												306.56

1 ум ХЭСЭГЛЭЛИЙН АРМАТУРЫН ТОДОРХОЙЛОЛТ

Төрөл(type): 1.5x2x2

№	голч, (dia) d mm	Матах радиус (bending radius) r,mm	A mm	B mm	C mm	D mm	C1 mm	Нэгж урт (unit lm) L,mm	1ум жин 1 l/m weight) kg	Нэгж жин (unit weight) kg	Элементэд орох (number elements) number	Нийт жин (total weight) kg
1	13	35	4650	600				5850	0.995	5.82	5	29.10
2	13	35	4650	600				5850	0.995	5.82	5	29.10
2a	13		4650					4650	0.995	4.63	5	23.13
3	13	35	4650	600				5850	0.995	5.82	5	29.10
4	13	35	4650	600				5850	0.995	5.82	5	29.10
4a	13		4650					4650	0.995	4.63	5	23.13
5	13		1900					1900	0.995	1.89	10	18.91
6	13		1900					1900	0.995	1.89	24	45.37
7	10	25	620				200	1020	0.56	0.57	40	22.85
8	10		1000					1000	0.56	0.56	24	13.44
9	10		1000					1000	0.56	0.56	22	12.32
10	10		1000					1000	0.56	0.56	22	12.32
11	10		1000					1000	0.56	0.56	24	13.44
12	10		1000					1000	0.56	0.56	18	10.08
13	10		1000					1000	0.56	0.56	34	19.04
14	10							1325	0.56	0.74	22	16.32
15	10							5157	0.56	2.89	4	11.55
16	10							4650	0.56	2.60	2	5.21
17	10							4650	0.56	2.60	2	5.21
18	10							1020	0.56	0.57	19	10.85
												379.59

АРМАТУРЫГ МАТАХ ЕРӨНХИЙ ЗАГВАР

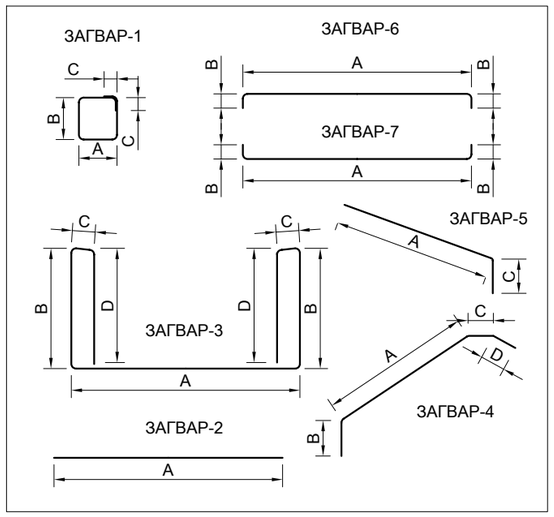

Өөрчлөлт №			Захиалагч:	Захиалагч:	Зураг төслийн байгууллага:	Зөвлөх инженер	У. ПҮРЭВЖАВ	Гүүр хоолойн инженер	М. МӨНХ-ОРГИЛ	СЭЛЭНГЭ АЙМГИЙН БАРУУНБҮРЭН-ОРХОНТУУЛ-ЦЭЭЛ ЧИГЛЭЛИЙН ХАТУУ ХУЧИЛТТАЙ АВТО ЗАМЫН АЖЛЫН ЗУРАГ [ПК50-ПК107+588]	ХООЛОЙН ЗУРАГ	Масштаб	Шифр	Хуудасны №
Огноо			БАРИЛГА, ХОТ БАЙГУУЛАЛТЫН ЯАМ	ЗАМ, ТЭЭВРИЙН ХӨГЖЛИЙН ЯАМ	"АВАРГА ЗАМ" ХХК	Төслийн инженер	С. БАТСҮХ	Замын инженер	М. БЯМБАА			-	AVZ/BOT/03-2022	22
Тайлбар						Шалгасан инженер	Г. ЧИНТӨГС	Геодезийн инженер	Э. БАТБОЛД					

ХООЛОЙН ЕРӨНХИЙ БАЙДАЛ
Төрөл: 2000х2000х1

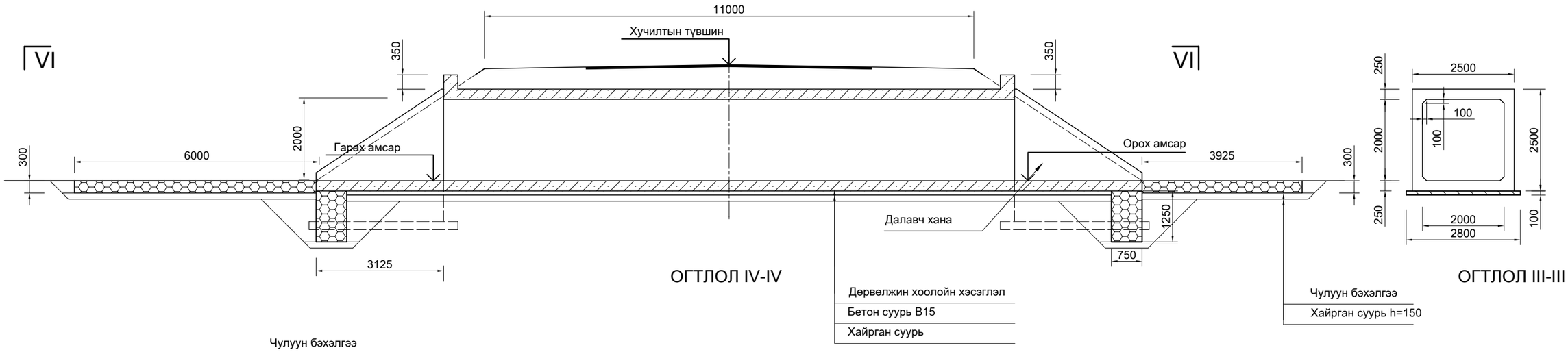

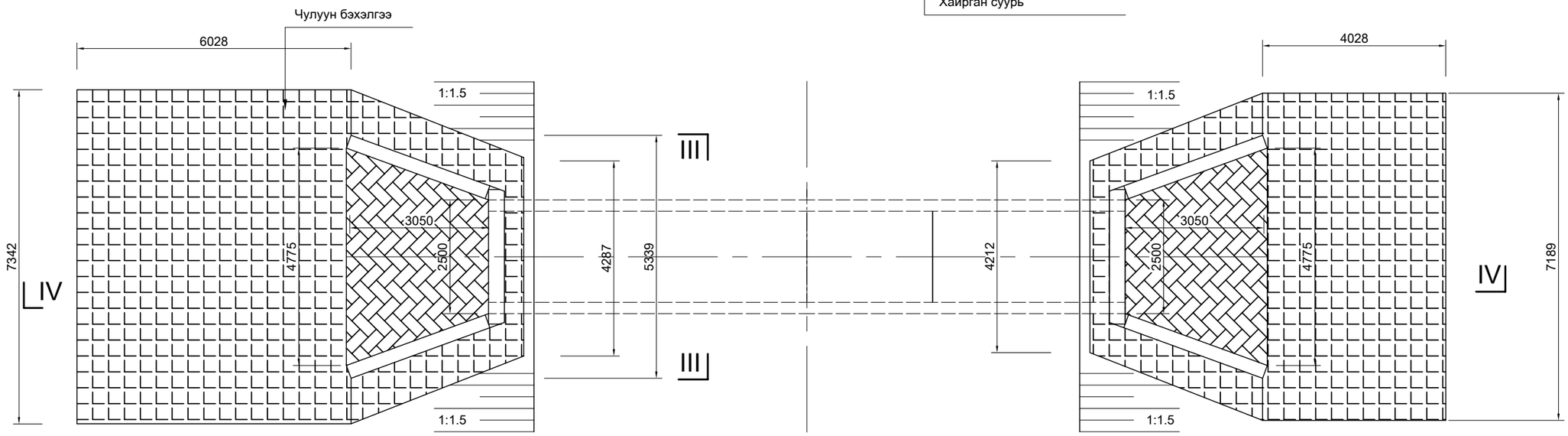

ОГТЛОЛ VI-VI

Өөрчлөлт №			Захиалагч:	Захиалагч:	Зураг төслийн байгууллага:	Зөвлөх инженер	У. ПҮРЭВЖАВ	Гүүр хоолойн инженер	М. МӨНХ-ОРГИЛ	СЭЛЭНГЭ АЙМГИЙН БАРУУНБҮРЭН-ОРХОНТУУЛ-ЦЭЭЛ ЧИГЛЭЛИЙН ХАТУУ ХУЧИЛТТАЙ АВТО ЗАМЫН АЖЛЫН ЗУРАГ [ПК50-ПК107+588]	ХООЛОЙН ЗУРАГ	Масштаб	Шифр	Хуудасны №
Огноо			БАРИЛГА, ХОТ БАЙГУУЛАЛТЫН ЯАМ	ЗАМ, ТЭЭВРИЙН ХӨГЖЛИЙН ЯАМ	"АВАРГА ЗАМ" ХХК	Төслийн инженер	С. БАТСҮХ	Замын инженер	М. БЯМБАА			1:100	AVZ/BOT/03-2022	23
Тайлбар						Шалгасан инженер	Г. ЧИНТӨГС	Геодезийн инженер	Э. БАТБОЛД					

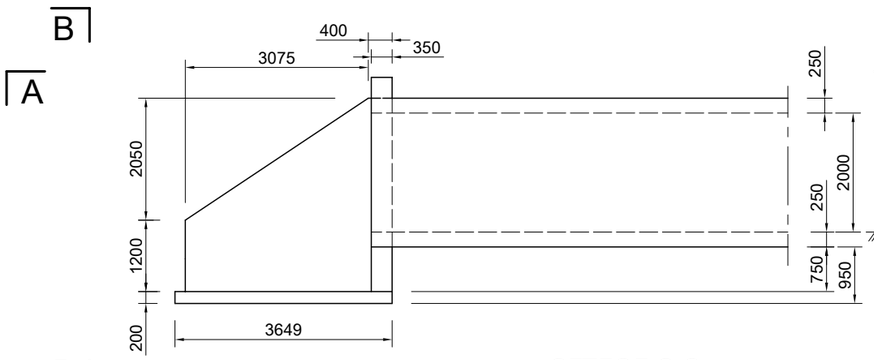

ОГТЛОЛ С-С

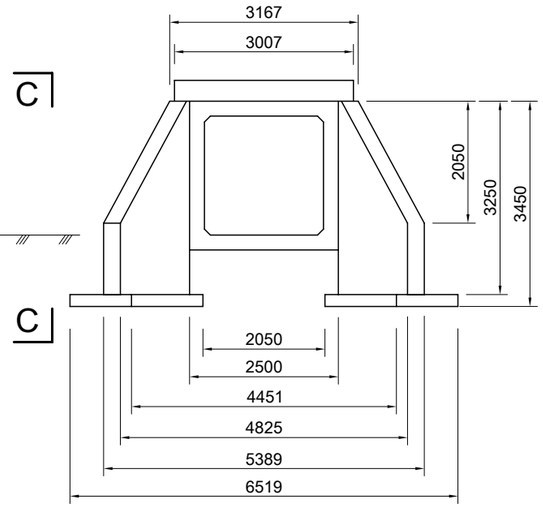

ОГТЛОЛ В - В

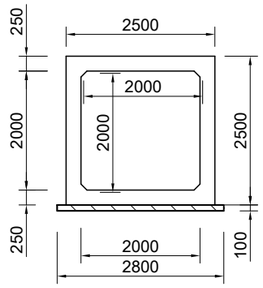

ОГТЛОЛ D-D

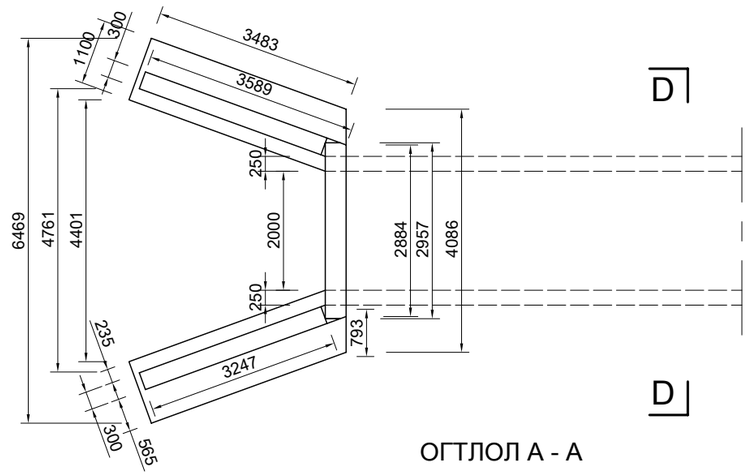

ОГТЛОЛ А - А

Өөрчлөлт №			Захиалагч:	Захиалагч:	Зураг төслийн байгууллага:	Зөвлөх инженер	У. ПҮРЭВЖАВ	Гүүр хоолойн инженер	М. МӨНХ-ОРГИЛ	СЭЛЭНГЭ АЙМГИЙН БАРУУНБҮРЭН-ОРХОНТУУЛ-ЦЭЭЛ ЧИГЛЭЛИЙН ХАТУУ ХУЧИЛТТАЙ АВТО ЗАМЫН АЖЛЫН ЗУРАГ (ПК50-ПК107+588)	ХООЛОЙН ЗУРАГ	Масштаб	Шифр	Хуудасны №
Огноо			БАРИЛГА, ХОТ БАЙГУУЛАЛТЫН ЯАМ	ЗАМ, ТЭЭВРИЙН ХӨГЖЛИЙН ЯАМ	"АВАРГА ЗАМ" ХХК	Төслийн инженер	С. БАТСҮХ	Замын инженер	М. БЯМБАА				
Тайлбар						Шалгасан инженер	Г. ЧИНТӨГС	Геодезийн инженер	Э. БАТБОЛД		1:100	AVZ/BOT/03-2022	24

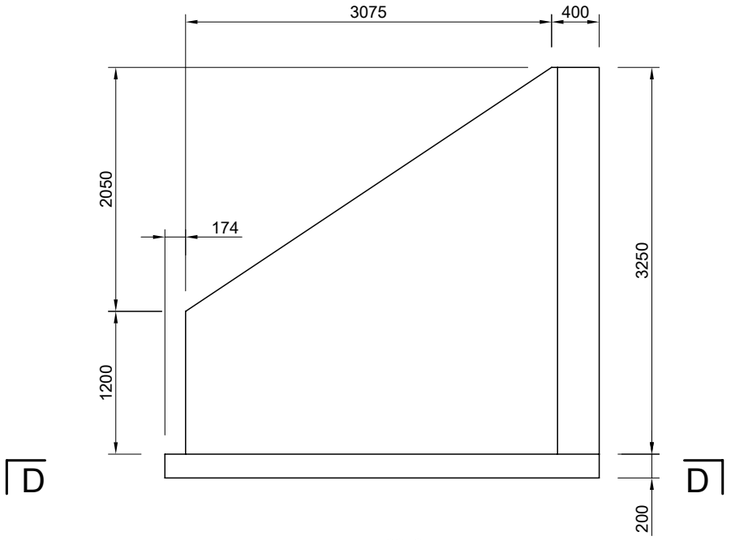

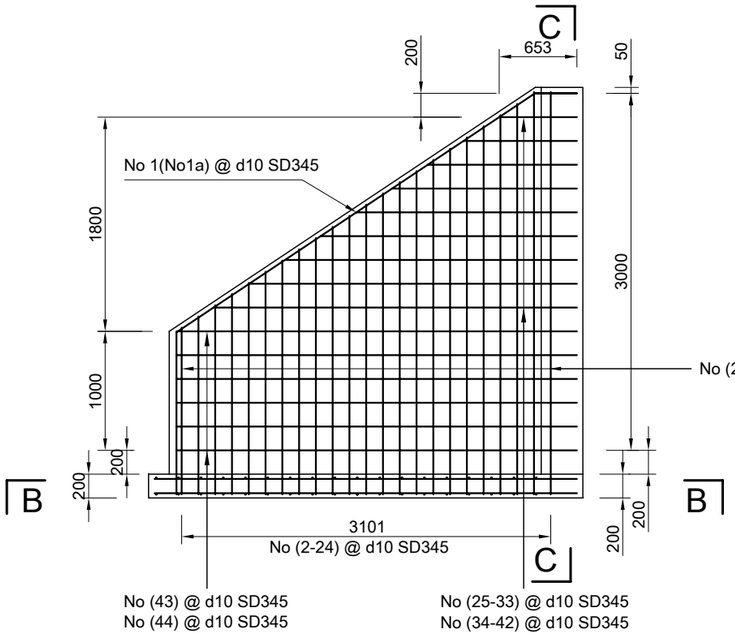

ОГТЛОЛ С-С

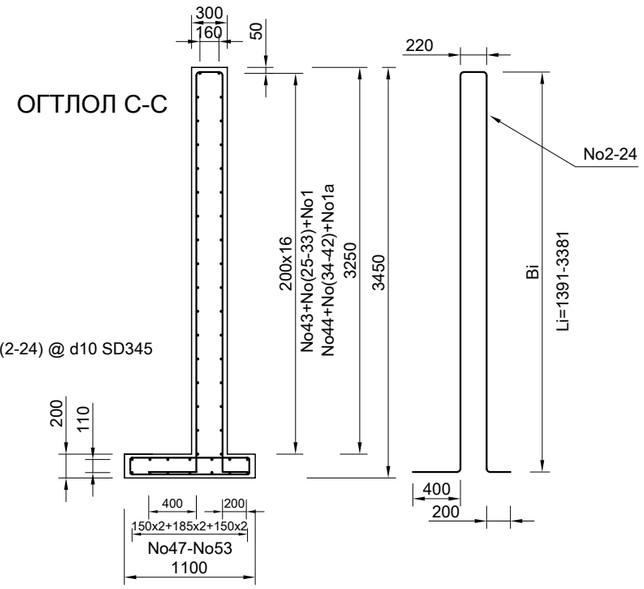

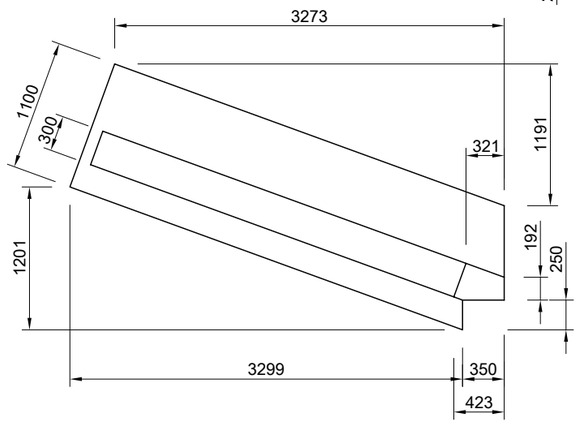

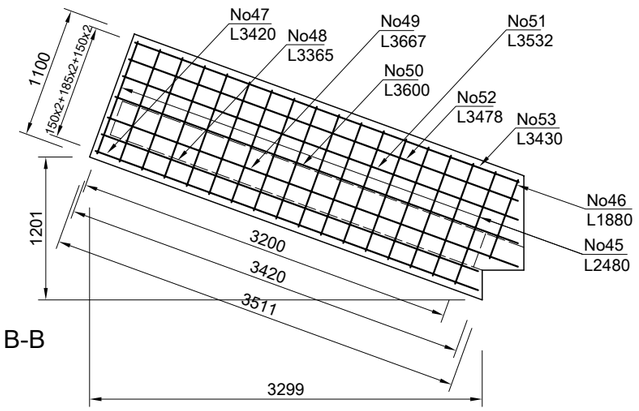

ОГТЛОЛ В-В

ОГТЛОЛ А-А

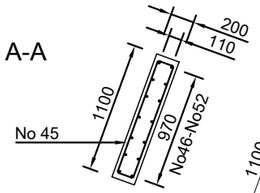

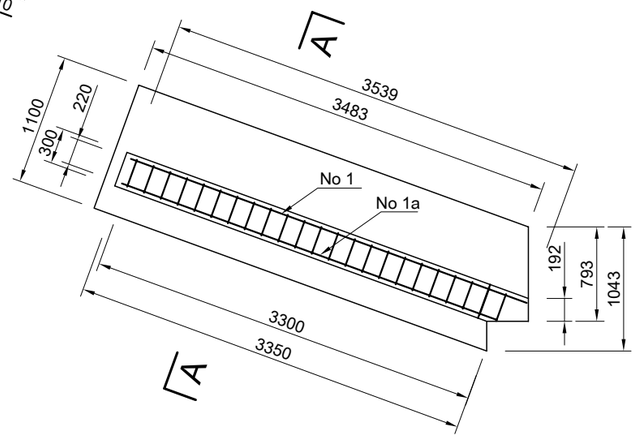

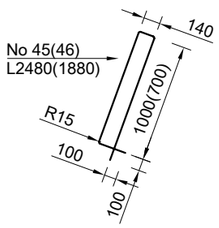

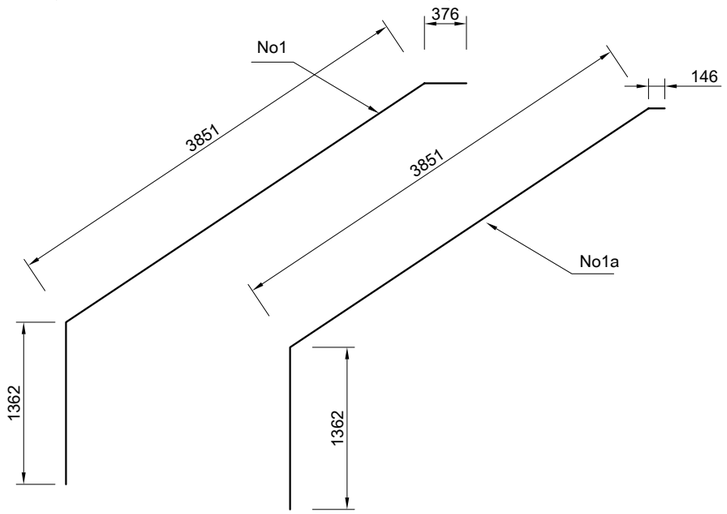

Өөрчлөлт №			Захиалагч:	Захиалагч:	Зураг төслийн байгууллага:	Зөвлөх инженер	У. ПҮРЭВЖАВ	Гүүр хоолойн инженер	М. МӨНХ-ОРГИЛ	СЭЛЭНГЭ АЙМГИЙН БАРУУНБҮРЭН-ОРХОНТУУЛ-ЦЭЭЛ ЧИГЛЭЛИЙН ХАТУУ ХУЧИЛТТАЙ АВТО ЗАМЫН АЖЛЫН ЗУРАГ [ПК50-ПК107+588]	ХООЛОЙН ЗУРАГ	Масштаб	Шифр	Хуудасны №
Огноо			БАРИЛГА, ХОТ БАЙГУУЛАЛТЫН ЯАМ	ЗАМ, ТЭЭВРИЙН ХӨГЖЛИЙН ЯАМ	"АВАРГА ЗАМ" ХХК	Төслийн инженер	С. БАТСҮХ	Замын инженер	М. БЯМБАА			1:50	AVZ/BOT/03-2022	25
Тайлбар						Шалгасан инженер	Г. ЧИНТӨГС	Геодезийн инженер	Э. БАТБОЛД					

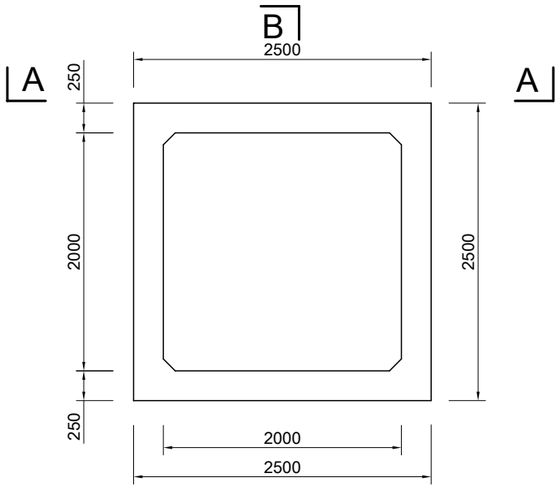

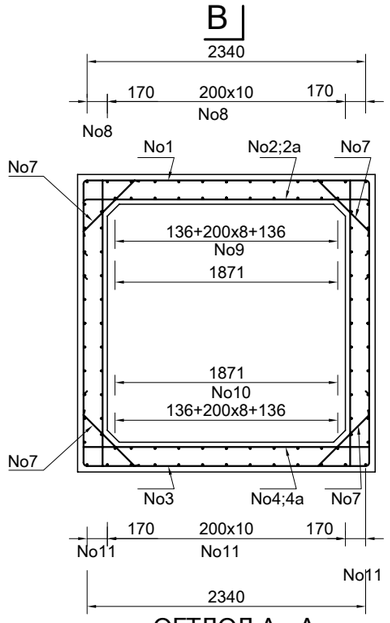

ОГТЛОЛ А - А

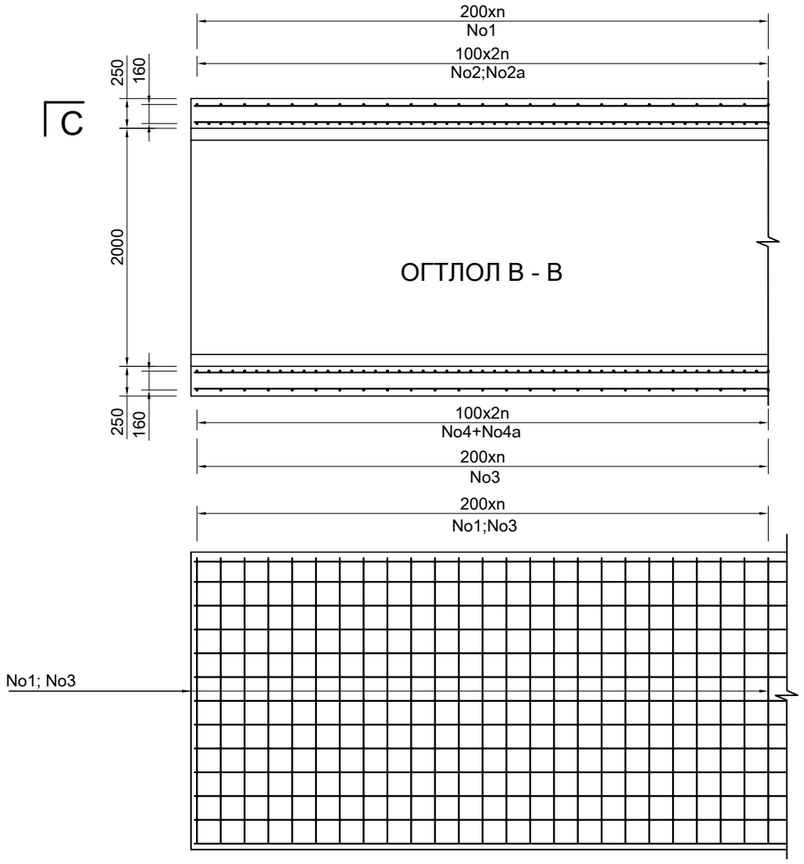

ОГТЛОЛ В - В

ОГТЛОЛ С-С

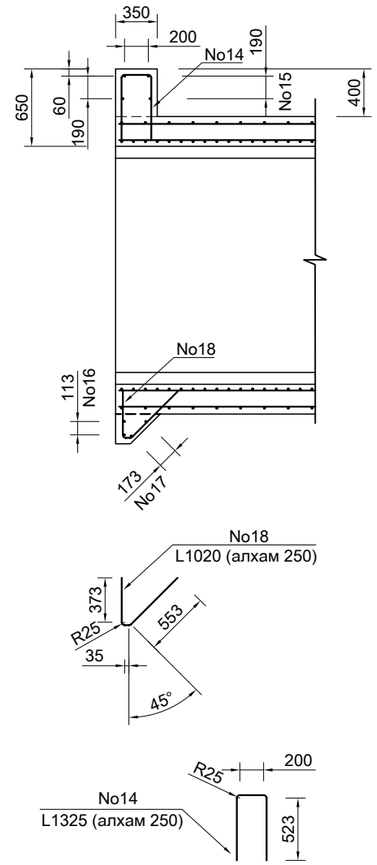

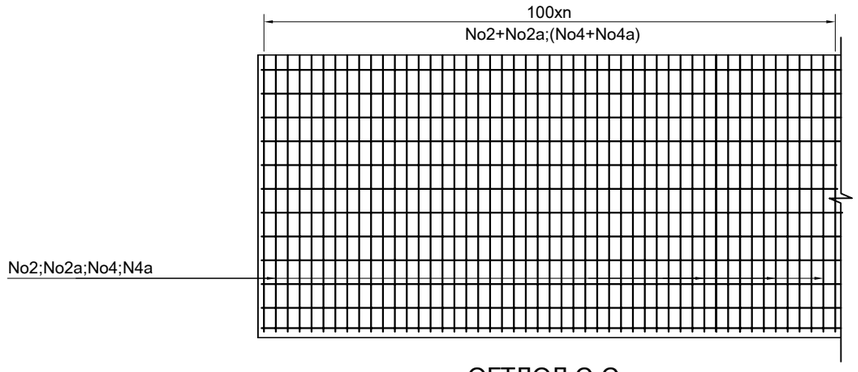

ОГТЛОЛ С-С

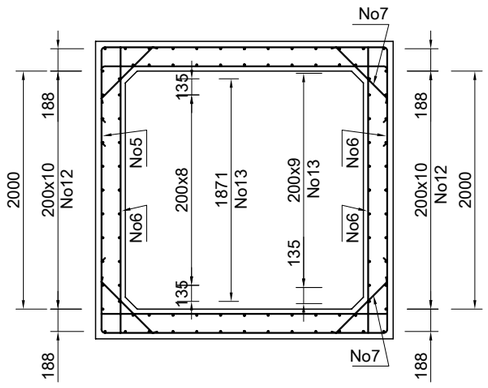

ОГТЛОЛ А - А

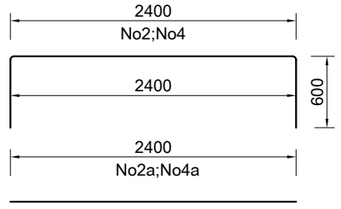

Өөрчлөлт №			Захиалагч:	Захиалагч:	Зураг төслийн байгууллага:	Зөвлөх инженер	У. ПҮРЭВЖАВ	Гүүр хоолойн инженер	М. МӨНХ-ОРГИЛ	СЭЛЭНГЭ АЙМГИЙН БАРУУНБҮРЭН-ОРХОНТУУЛ-ЦЭЭЛ ЧИГЛЭЛИЙН ХАТУУ ХУЧИЛТТАЙ АВТО ЗАМЫН АЖЛЫН ЗУРАГ [ПК50-ПК107+588]	ХООЛОЙН ЗУРАГ	Масштаб	Шифр	Хуудасны №
Огноо			БАРИЛГА, ХОТ БАЙГУУЛАЛТЫН ЯАМ	ЗАМ, ТЭЭВРИЙН ХӨГЖЛИЙН ЯАМ	"АВАРГА ЗАМ" ХХК	Төслийн инженер	С. БАТСҮХ	Замын инженер	М. БЯМБАА				
Тайлбар						Шалгасан инженер	Г. ЧИНТӨГС	Геодезийн инженер	Э. БАТБОЛД		1:50	AVZ/BOT/03-2022	26

ТОЛГОЙН ДАЛАВЧНЫ ХЭСГИЙН АРМАТУРЫН ТОДОРХОЙЛОЛТ

Төрөл(type): 2x2x-/1-3/

№	голч, (dia) d mm	Матах радиус (bending radius) r,mm	A mm	B mm	C mm	D mm	C1 mm	Нэгж урт (unit lm) L,mm	1ум жин 1 l/m weight) kg	Нэгж жин (unit weight) kg	Элементэд орох (number elements) number	Нийт жин (total weight) kg
1	10	20	3851	1362	376			5589	0.56	3.13	2	6.26
1a	10	20	3851	1362	146			3851	0.56	2.16	2	4.31
3	10	20	400	1391	220		200	3602	0.56	2.02	2	4.03
4	10	20	400	1486	220		200	3792	0.56	2.12	2	4.25
5	10	20	400	1581	220		200	3982	0.56	2.23	2	4.46
6	10	20	400	1676	220		200	4172	0.56	2.34	2	4.67
7	10	20	400	1771	220		200	4362	0.56	2.44	2	4.89
8	10	20	400	1866	220		200	4552	0.56	2.55	2	5.10
9	10	20	400	1961	220		200	4742	0.56	2.66	2	5.31
10	10	20	400	2056	220		200	4932	0.56	2.76	2	5.52
11	10	20	400	2151	220		200	5122	0.56	2.87	2	5.74
12	10	20	400	2246	220		200	5312	0.56	2.97	2	5.95
13	10	20	400	2341	220		200	5502	0.56	3.08	2	6.16
14	10	20	400	2436	220		200	5692	0.56	3.19	2	6.38
15	10	20	400	2531	220		200	5882	0.56	3.29	2	6.59
16	10	20	400	2626	220		200	6072	0.56	3.40	2	6.80
17	10	20	400	2721	220		200	6262	0.56	3.51	2	7.01
18	10	20	400	2816	220		200	6452	0.56	3.61	2	7.23
19	10	20	400	2911	220		200	6642	0.56	3.72	2	7.44
20	10	20	400	3006	220		200	6832	0.56	3.83	2	7.65
21	10	20	400	3101	220		200	7022	0.56	3.93	2	7.86
22	10	20	400	3196	220		200	7212	0.56	4.04	1	4.04
23	10	20	400	3291	220		200	7402	0.56	4.15	1	4.15
24	10	20	400	3386	220		200	7592	0.56	4.25	1	4.25
25	10		695					695	0.56	0.39	2	0.78
26	10		1014					1014	0.56	0.57	2	1.14
27	10		1333					1333	0.56	0.75	2	1.49
28	10		1652					1652	0.56	0.93	2	1.85
29	10		1972					1972	0.56	1.10	2	2.21
30	10		2291					2291	0.56	1.28	2	2.57
31	10		2610					2610	0.56	1.46	2	2.92
32	10		2929					2929	0.56	1.64	2	3.28
33	10		3248					3248	0.56	1.82	2	3.64
34	10		506					506	0.56	0.28	2	0.57
35	10	20	825					825	0.56	0.46	2	0.92
36	10	20	1144					1144	0.56	0.64	2	1.28
37	10	20	1463					1463	0.56	0.82	2	1.64
38	10	20	1783					1783	0.56	1.00	2	2.00
39	10	20	2102					2102	0.56	1.18	2	2.35
40	10	20	2421					2421	0.56	1.36	2	2.71
41	10	20	2740					2740	0.56	1.53	2	3.07
42	10	20	3059					3059	0.56	1.71	2	3.43
43	10	20	3579					3579	0.56	2.00	12	24.05
44	10	20	3390					3390	0.56	1.90	12	22.78
45	10	20	1000	140	100			2480	0.56	1.39	34	47.22
46	10	20	700	140	100			1880	0.56	1.05	2	2.11
47	10	20	3420					3420	0.56	1.92	4	7.66
48	10	20	3365					3365	0.56	1.88	4	7.54
49	10	20	3667					3667	0.56	2.05	4	8.21
50	10	20	3600					3600	0.56	2.02	4	8.06
51	10	20	3532					3532	0.56	1.98	4	7.91
52	10	20	3478					3478	0.56	1.95	4	7.79
53	10	20	4004					4004	0.56	2.24	4	8.97
												326.20

1 ум ХЭСЭГЛЭЛИЙН АРМАТУРЫН ТОДОРХОЙЛОЛТ

Төрөл(type): 2x2

№	голч, (dia) d mm	Матах радиус (bending radius) r,mm	A mm	B mm	C mm	D mm	C1 mm	Нэгж урт (unit lm) L,mm	1ум жин 1 l/m weight) kg	Нэгж жин (unit weight) kg	Элементэд орох (number elements) number	Нийт жин (total weight) kg
1	13	35	2400	600				3600	0.995	3.58	5	17.91
2	13	35	2400	600				3600	0.995	3.58	5	17.91
2a	13		2400					2400	0.995	2.39	5	11.94
3	13	35	2400	600				3600	0.995	3.58	5	17.91
4	13	35	2400	600				3600	0.995	3.58	5	17.91
4a	13		2400					2400	0.995	2.39	5	11.94
5	13		2400					2400	0.995	2.39	10	23.88
6	13		2400					2400	0.995	2.39	10	23.88
7	10	25	620				200	1020	0.56	0.57	20	11.42
8	10		1000					1000	0.56	0.56	13	7.28
9	10		1000					1000	0.56	0.56	11	6.16
10	10		1000					1000	0.56	0.56	11	6.16
11	10		1000					1000	0.56	0.56	13	7.28
12	10		1000					1000	0.56	0.56	22	12.32
13	10		1000					1000	0.56	0.56	22	12.32
14	10							1325	0.56	0.74	11	8.16
15	10							2657	0.56	1.49	4	5.95
16	10							2400	0.56	1.34	2	2.69
17	10							2400	0.56	1.34	2	2.69
18	10							1020	0.56	0.57	10	5.71
												231.43

АРМАТУРЫГ МАТАХ ЕРӨНХИЙ ЗАГВАР

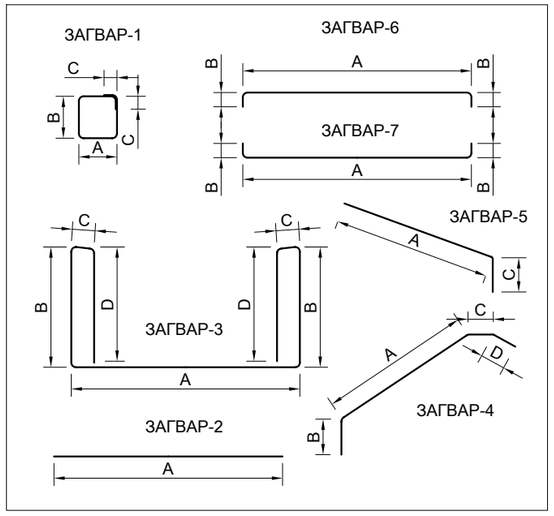

Өөрчлөлт №			Захиалагч:	Захиалагч:	Зураг төслийн байгууллага:	Зөвлөх инженер	У. ПҮРЭВЖАВ	Гүүр хоолойн инженер	М. МӨНХ-ОРГИЛ	СЭЛЭНГЭ АЙМГИЙН БАРУУНБҮРЭН-ОРХОНТУУЛ-ЦЭЭЛ ЧИГЛЭЛИЙН ХАТУУ ХУЧИЛТТАЙ АВТО ЗАМЫН АЖЛЫН ЗУРАГ [ПК50-ПК107+588]	ХООЛОЙН ЗУРАГ	Масштаб	Шифр	Хуудасны №
Огноо			БАРИЛГА, ХОТ БАЙГУУЛАЛТЫН ЯАМ	ЗАМ, ТЭЭВРИЙН ХӨГЖЛИЙН ЯАМ	"АВАРГА ЗАМ" ХХК	Төслийн инженер	С. БАТСҮХ	Замын инженер	М. БЯМБАА					
Тайлбар						Шалгасан инженер	Г. ЧИНТӨГС	Геодезийн инженер	Э. БАТБОЛД			-	AVZ/BOT/03-2022	27

ХООЛОЙН ЕРӨНХИЙ БАЙДАЛ
Төрөл: 2000x2000x3

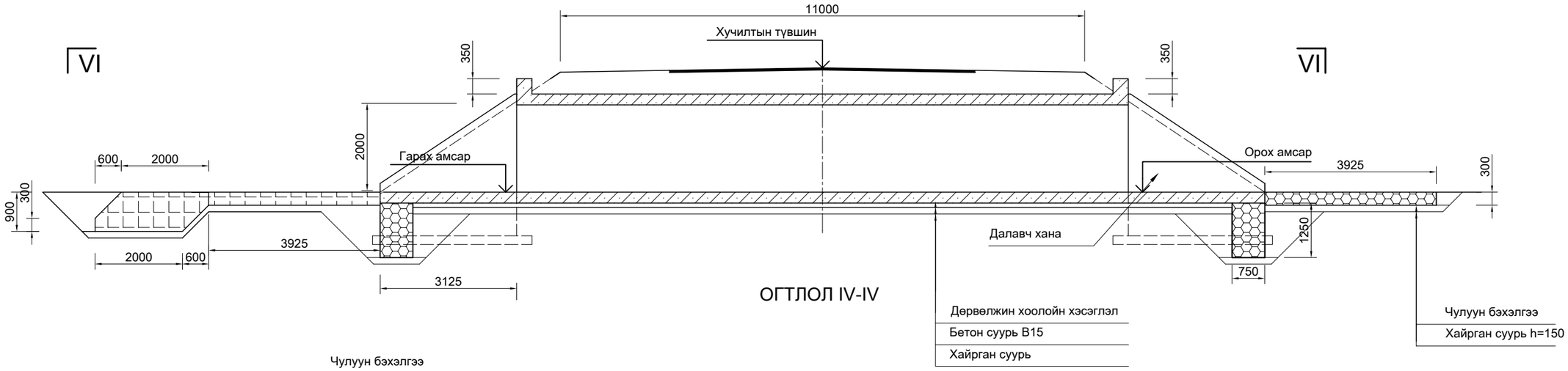

ОГТЛОЛ IV-IV

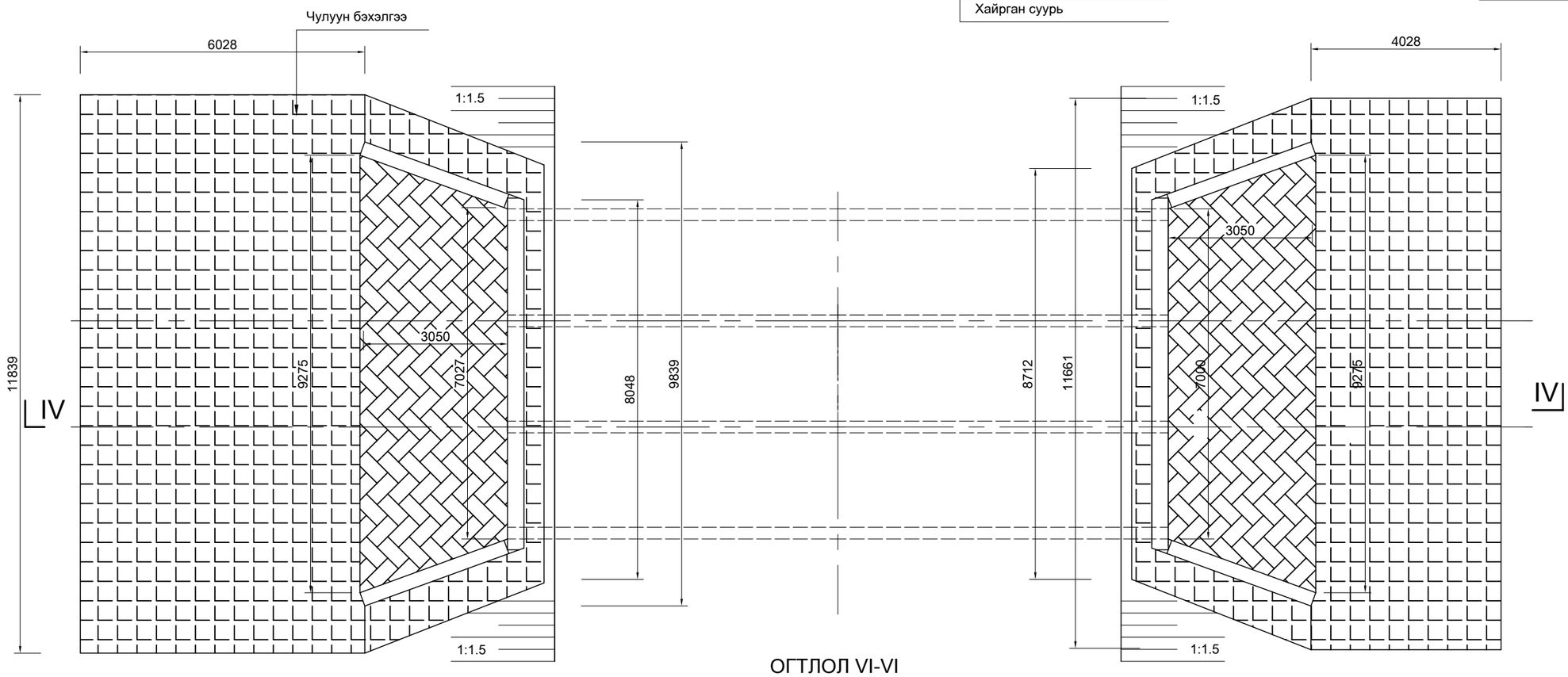

ОГТЛОЛ VI-VI

Өөрчлөлт №			Захиалагч:	Захиалагч:	Зураг төслийн байгууллага:	Зөвлөх инженер	У. ПҮРЭВЖАВ	Гүүр хоолойн инженер	М. МӨНХ-ОРГИЛ	СЭЛЭНГЭ АЙМГИЙН БАРУУНБҮРЭН-ОРХОНТУУЛ-ЦЭЭЛ ЧИГЛЭЛИЙН ХАТУУ ХУЧИЛТТАЙ АВТО ЗАМЫН АЖЛЫН ЗУРАГ (ПК50-ПК107+588)	ХООЛОЙН ЗУРАГ	Масштаб	Шифр	Хуудасны №
Огноо			БАРИЛГА, ХОТ БАЙГУУЛАЛТЫН ЯАМ	ЗАМ, ТЭЭВРИЙН ХӨГЖЛИЙН ЯАМ	"АВАРГА ЗАМ" ХХК	Төслийн инженер	С. БАТСҮХ	Замын инженер	М. БЯМБАА				
Тайлбар						Шалгасан инженер	Г. ЧИНТӨГС	Геодезийн инженер	Э. БАТБОЛД		1:100	AVZ/BOT/03-2022	28

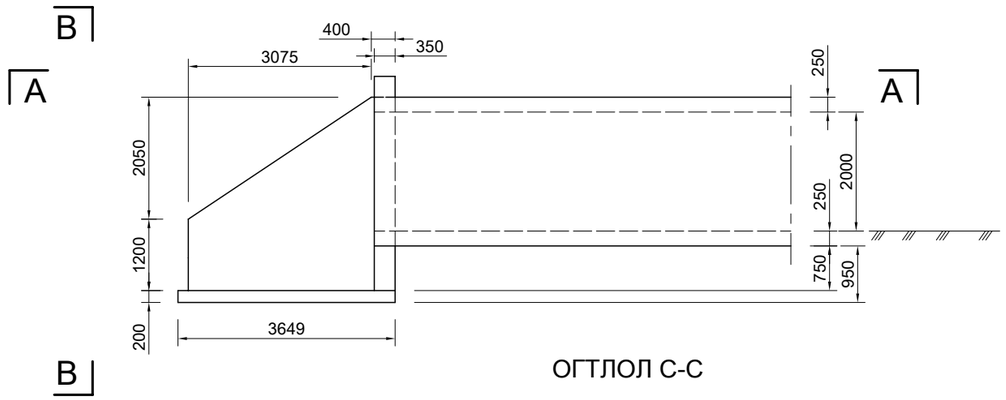

ОГТЛОЛ С-С

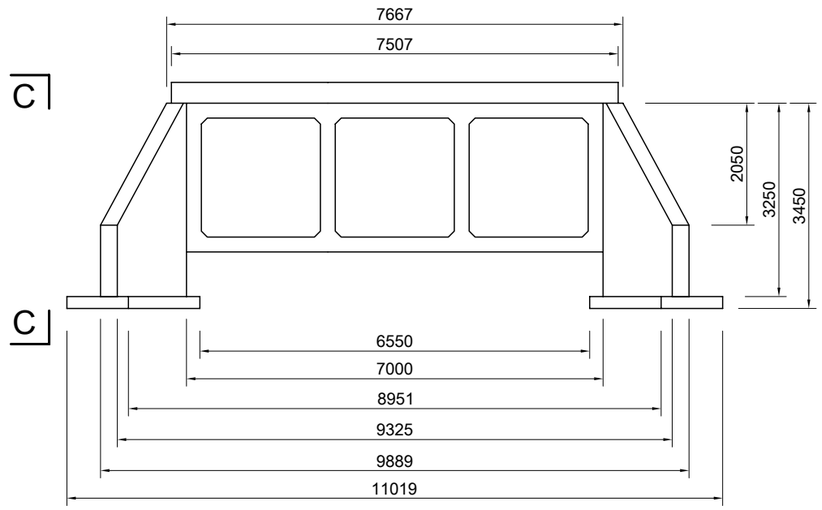

ОГТЛОЛ В - В

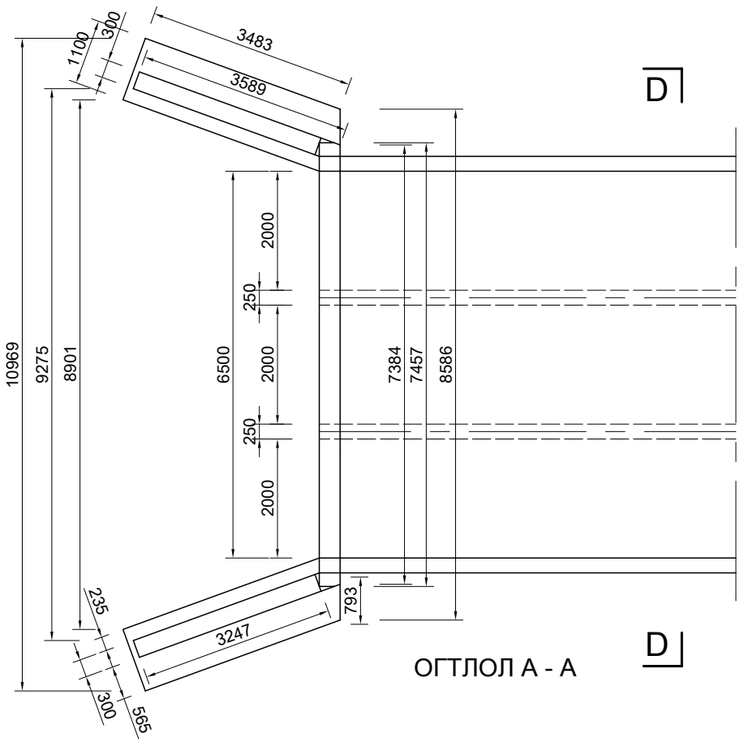

ОГТЛОЛ А - А

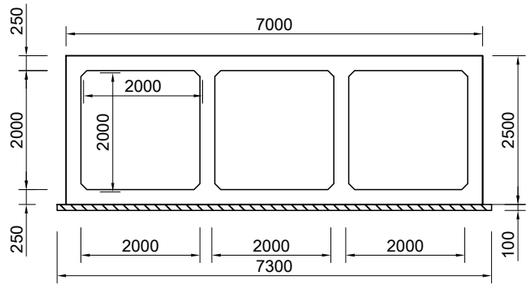

ОГТЛОЛ D-D

Өөрчлөлт №			Захиалагч:	Захиалагч:	Зураг төслийн байгууллага:	Зөвлөх инженер	У. ПҮРЭВЖАВ	Гүүр хоолойн инженер	М. МӨНХ-ОРГИЛ	СЭЛЭНГЭ АЙМГИЙН БАРУУНБҮРЭН-ОРХОНТУУЛ-ЦЭЭЛ ЧИГЛЭЛИЙН ХАТУУ ХУЧИЛТТАЙ АВТО ЗАМЫН АЖЛЫН ЗУРАГ [ПК50-ПК107+588]	ХООЛОЙН ЗУРАГ	Масштаб	Шифр	Хуудасны №
Огноо			БАРИЛГА, ХОТ БАЙГУУЛАЛТЫН ЯАМ	ЗАМ, ТЭЭВРИЙН ХӨГЖЛИЙН ЯАМ	"АВАРГА ЗАМ" ХХК	Төслийн инженер	С. БАТСҮХ	Замын инженер	М. БЯМБАА				
Тайлбар						Шалгасан инженер	Г. ЧИНТӨГС	Геодезийн инженер	Э. БАТБОЛД		1:100	AVZ/BOT/03-2022	29

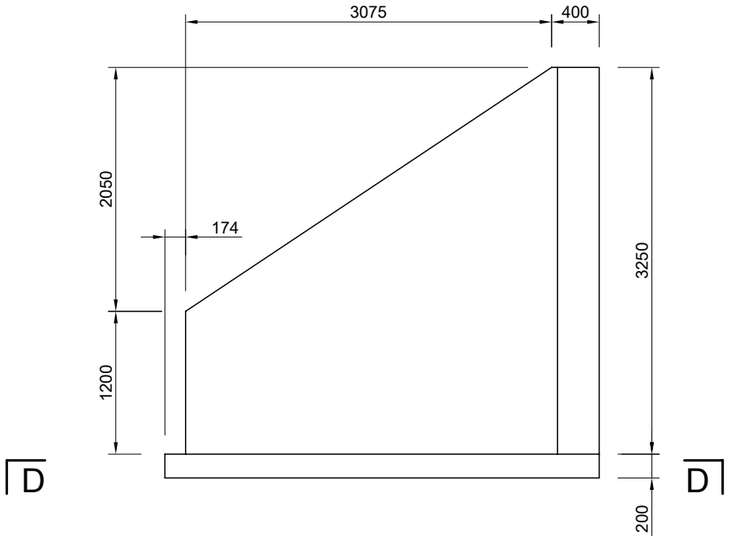

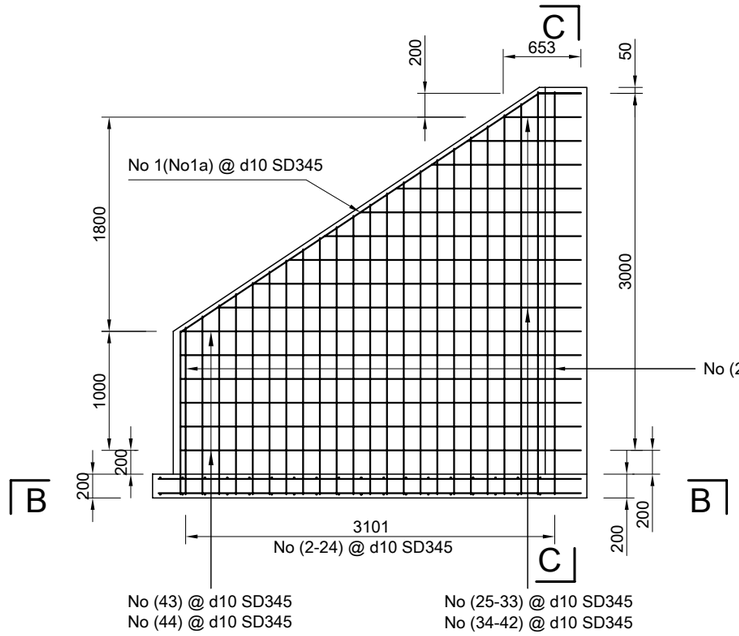

ОГТЛОЛ С-С

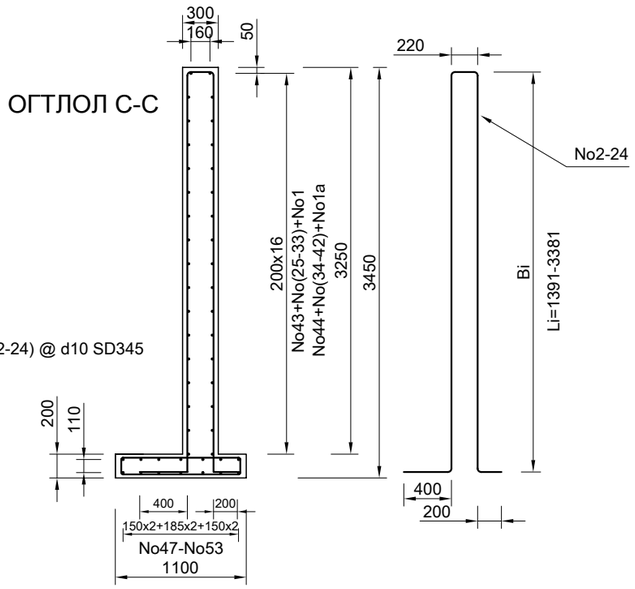

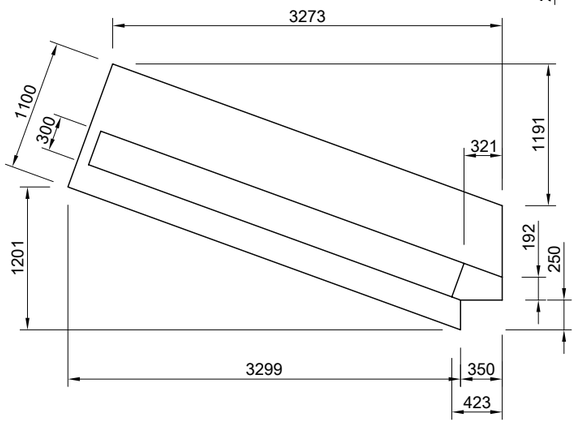

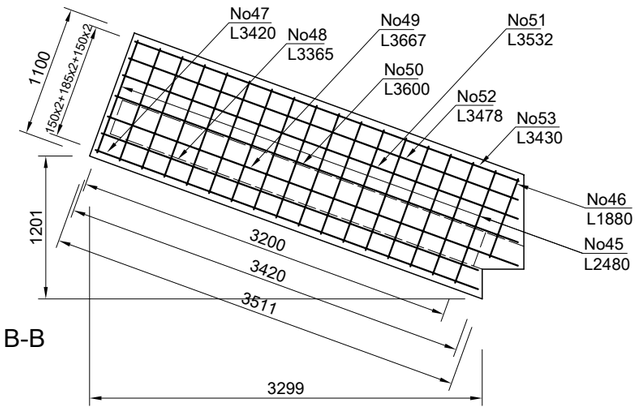

ОГТЛОЛ В-В

АРМАТУРЫГ МАТАХ ЕРӨНХИЙ ЗАГВАР

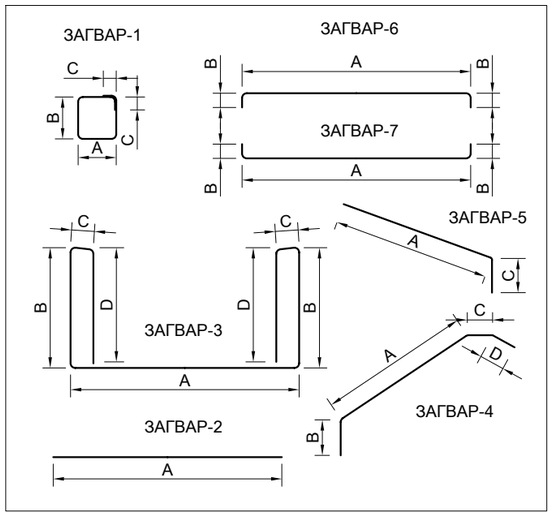

ОГТЛОЛ А-А

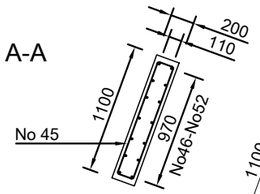

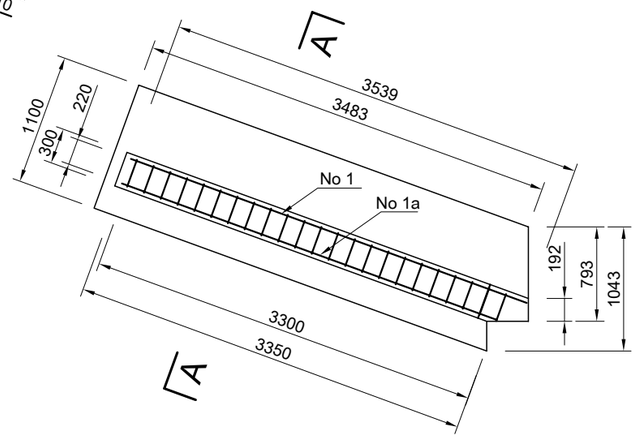

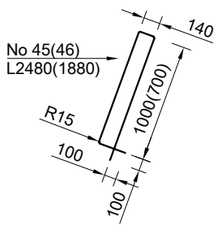

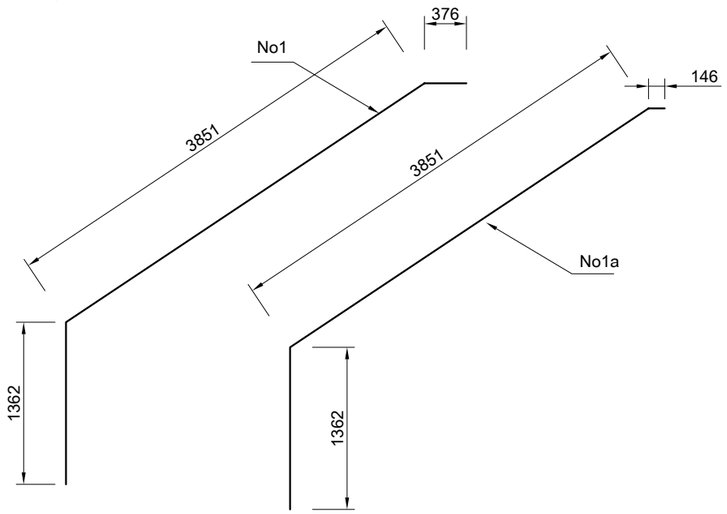

Өөрчлөлт №			Захиалагч:	Захиалагч:	Зураг төслийн байгууллага:	Зөвлөх инженер	У. ПҮРЭВЖАВ	Гүүр хоолойн инженер	М. МӨНХ-ОРГИЛ	СЭЛЭНГЭ АЙМГИЙН БАРУУНБҮРЭН-ОРХОНТУУЛ-ЦЭЭЛ ЧИГЛЭЛИЙН ХАТУУ ХУЧИЛТТАЙ АВТО ЗАМЫН АЖЛЫН ЗУРАГ [ПК50-ПК107+588]	ХООЛОЙН ЗУРАГ	Масштаб	Шифр	Хуудасны №
Огноо			БАРИЛГА, ХОТ БАЙГУУЛАЛТЫН ЯАМ	ЗАМ, ТЭЭВРИЙН ХӨГЖЛИЙН ЯАМ	"АВАРГА ЗАМ" ХХК	Төслийн инженер	С. БАТСҮХ	Замын инженер	М. БЯМБАА			1:50	AVZ/BOT/03-2022	30
Тайлбар						Шалгасан инженер	Г. ЧИНТӨГС	Геодезийн инженер	Э. БАТБОЛД					

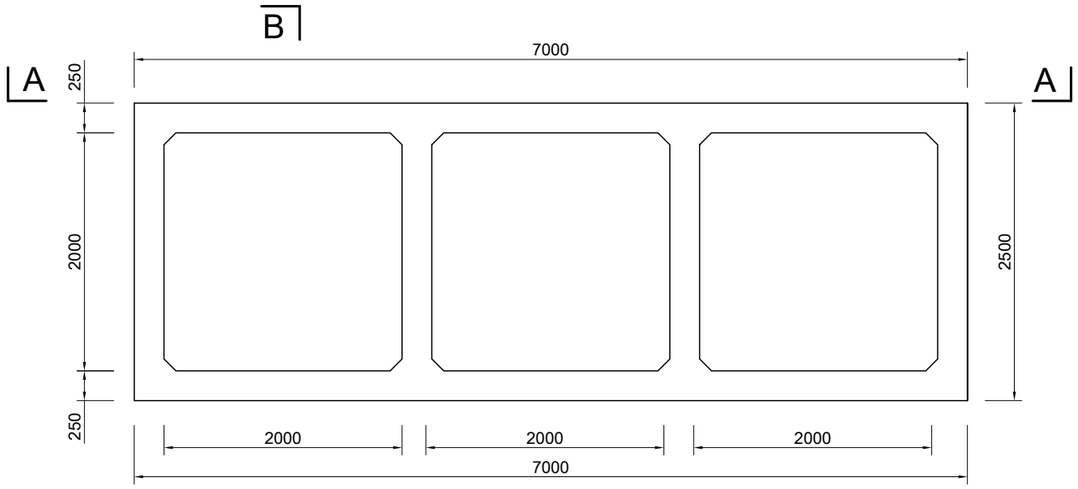

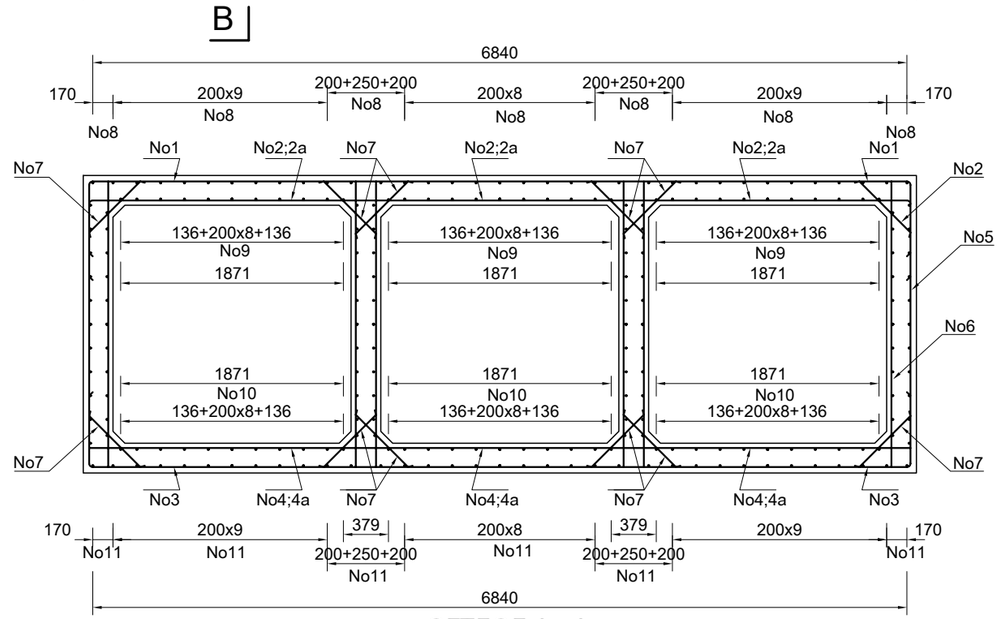

ОГТЛОЛ А - А

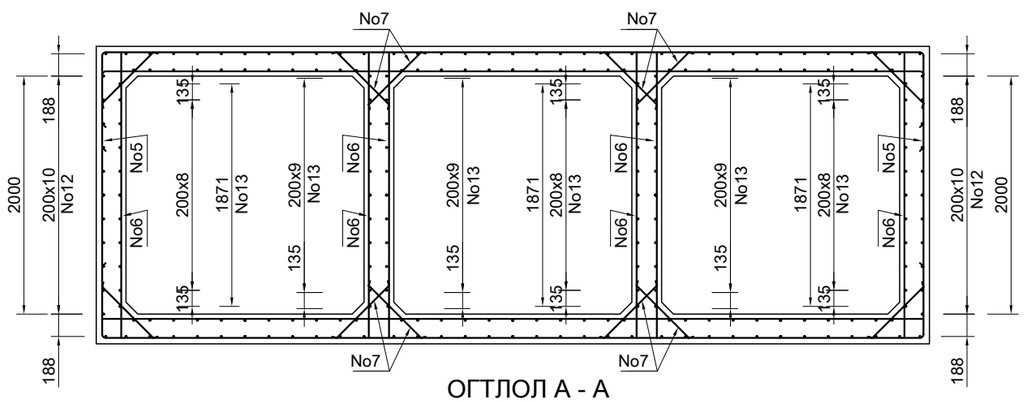

ОГТЛОЛ А - А

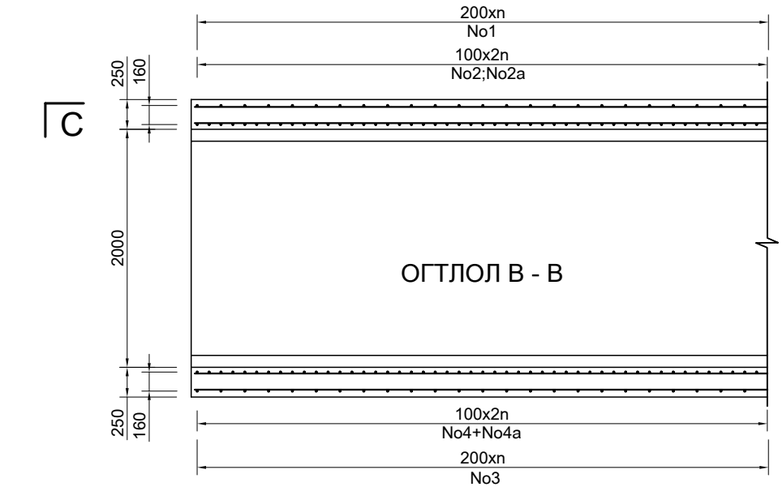

ОГТЛОЛ В - В

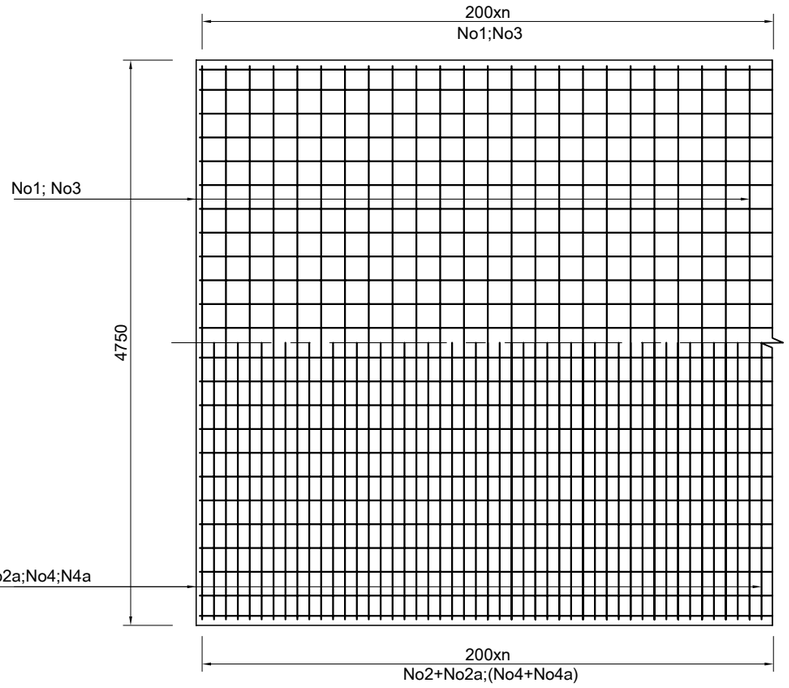

ОГТЛОЛ С-С

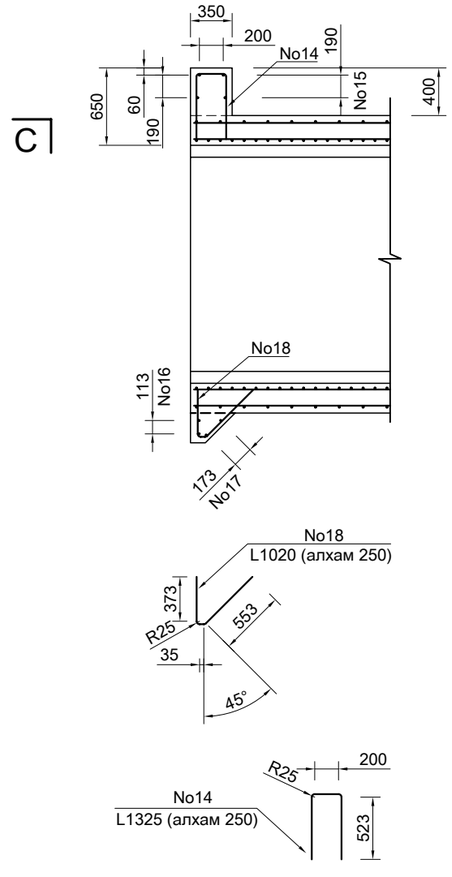

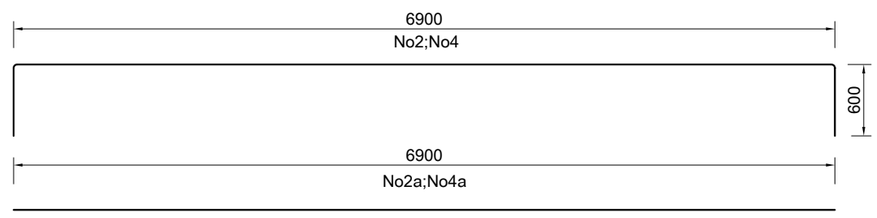

Өөрчлөлт №			Захиалагч:	Захиалагч:	Зураг төслийн байгууллага:	Зөвлөх инженер	У. ПҮРЭВЖАВ	Гүүр хоолойн инженер	М. МӨНХ-ОРГИЛ	СЭЛЭНГЭ АЙМГИЙН БАРУУНБҮРЭН-ОРХОНТУУЛ-ЦЭЭЛ ЧИГЛЭЛИЙН ХАТУУ ХУЧИЛТТАЙ АВТО ЗАМЫН АЖЛЫН ЗУРАГ [ПК50-ПК107+588]	ХООЛОЙН ЗУРАГ	Масштаб	Шифр	Хуудасны №
Огноо			БАРИЛГА, ХОТ БАЙГУУЛАЛТЫН ЯАМ	ЗАМ, ТЭЭВРИЙН ХӨГЖЛИЙН ЯАМ	"АВАРГА ЗАМ" ХХК	Төслийн инженер	С. БАТСҮХ	Замын инженер	М. БЯМБАА					
Тайлбар						Шалгасан инженер	Г. ЧИНТӨГС	Геодезийн инженер	Э. БАТБОЛД			1:50	AVZ/BOT/03-2022	31

ТОЛГОЙН ДАЛАВЧНЫ ХЭСГИЙН АРМАТУРЫН ТОДОРХОЙЛОЛТ

Төрөл(type): 2x2x-2(3)

№	голч, (dia) d mm	Матах радиус (bending radius) r,mm	A mm	B mm	C mm	D mm	C1 mm	Нэгж урт (unit lm) L,mm	1ум жин 1 l/m weight) kg	Нэгж жин (unit weight) kg	Элементэд орох (number elements) number	Нийт жин (total weight) kg
1	10	20	3851	1362	376			5589	0.56	3.13	2	6.26
1a	10	20	3851	1362	146			3851	0.56	2.16	2	4.31
3	10	20	400	1391	220		200	3602	0.56	2.02	2	4.03
4	10	20	400	1486	220		200	3792	0.56	2.12	2	4.25
5	10	20	400	1581	220		200	3982	0.56	2.23	2	4.46
6	10	20	400	1676	220		200	4172	0.56	2.34	2	4.67
7	10	20	400	1771	220		200	4362	0.56	2.44	2	4.89
8	10	20	400	1866	220		200	4552	0.56	2.55	2	5.10
9	10	20	400	1961	220		200	4742	0.56	2.66	2	5.31
10	10	20	400	2056	220		200	4932	0.56	2.76	2	5.52
11	10	20	400	2151	220		200	5122	0.56	2.87	2	5.74
12	10	20	400	2246	220		200	5312	0.56	2.97	2	5.95
13	10	20	400	2341	220		200	5502	0.56	3.08	2	6.16
14	10	20	400	2436	220		200	5692	0.56	3.19	2	6.38
15	10	20	400	2531	220		200	5882	0.56	3.29	2	6.59
16	10	20	400	2626	220		200	6072	0.56	3.40	2	6.80
17	10	20	400	2721	220		200	6262	0.56	3.51	2	7.01
18	10	20	400	2816	220		200	6452	0.56	3.61	2	7.23
19	10	20	400	2911	220		200	6642	0.56	3.72	2	7.44
20	10	20	400	3006	220		200	6832	0.56	3.83	2	7.65
21	10	20	400	3101	220		200	7022	0.56	3.93	2	7.86
22	10	20	400	3196	220		200	7212	0.56	4.04	1	4.04
23	10	20	400	3291	220		200	7402	0.56	4.15	1	4.15
24	10	20	400	3386	220		200	7592	0.56	4.25	1	4.25
25	10		695					695	0.56	0.39	2	0.78
26	10		1014					1014	0.56	0.57	2	1.14
27	10		1333					1333	0.56	0.75	2	1.49
28	10		1652					1652	0.56	0.93	2	1.85
29	10		1972					1972	0.56	1.10	2	2.21
30	10		2291					2291	0.56	1.28	2	2.57
31	10		2610					2610	0.56	1.46	2	2.92
32	10		2929					2929	0.56	1.64	2	3.28
33	10		3248					3248	0.56	1.82	2	3.64
34	10		506					506	0.56	0.28	2	0.57
35	10	20	825					825	0.56	0.46	2	0.92
36	10	20	1144					1144	0.56	0.64	2	1.28
37	10	20	1463					1463	0.56	0.82	2	1.64
38	10	20	1783					1783	0.56	1.00	2	2.00
39	10	20	2102					2102	0.56	1.18	2	2.35
40	10	20	2421					2421	0.56	1.36	2	2.71
41	10	20	2740					2740	0.56	1.53	2	3.07
42	10	20	3059					3059	0.56	1.71	2	3.43
43	10	20	3579					3579	0.56	2.00	12	24.05
44	10	20	3390					3390	0.56	1.90	12	22.78
45	10	20	1000	140	100			2480	0.56	1.39	34	47.22
46	10	20	700	140	100			1880	0.56	1.05	2	2.11
47	10	20	3420					3420	0.56	1.92	4	7.66
48	10	20	3365					3365	0.56	1.88	4	7.54
49	10	20	3667					3667	0.56	2.05	4	8.21
50	10	20	3600					3600	0.56	2.02	4	8.06
51	10	20	3532					3532	0.56	1.98	4	7.91
52	10	20	3478					3478	0.56	1.95	4	7.79
53	10	20	4004					4004	0.56	2.24	4	8.97
												326.20

1 ум ХЭСЭГЛЭЛИЙН АРМАТУРЫН ТОДОРХОЙЛОЛТ

Төрөл(type): 2x2x2

№	голч, (dia) d mm	Матах радиус (bending radius) r,mm	A mm	B mm	C mm	D mm	C1 mm	Нэгж урт (unit lm) L,mm	1ум жин 1 l/m weight) kg	Нэгж жин (unit weight) kg	Элементэд орох (number elements) number	Нийт жин (total weight) kg
1	13	35	4650	600				5850	0.995	5.82	5	29.10
2	13	35	4650	600				5850	0.995	5.82	5	29.10
2a	13		4650					4650	0.995	4.63	5	23.13
3	13	35	4650	600				5850	0.995	5.82	5	29.10
4	13	35	4650	600				5850	0.995	5.82	5	29.10
4a	13		4650					4650	0.995	4.63	5	23.13
5	13		2400					2400	0.995	2.39	10	23.88
6	13		2400					2400	0.995	2.39	24	57.31
7	10	25	620				200	1020	0.56	0.57	40	22.85
8	10		1000					1000	0.56	0.56	24	13.44
9	10		1000					1000	0.56	0.56	22	12.32
10	10		1000					1000	0.56	0.56	22	12.32
11	10		1000					1000	0.56	0.56	24	13.44
12	10		1000					1000	0.56	0.56	22	12.32
13	10		1000					1000	0.56	0.56	44	24.64
14	10							1325	0.56	0.74	22	16.32
15	10							5157	0.56	2.89	4	11.55
16	10							4650	0.56	2.60	2	5.21
17	10							4650	0.56	2.60	2	5.21
18	10							1020	0.56	0.57	19	10.85
												404.35

1 ум ХЭСЭГЛЭЛИЙН АРМАТУРЫН ТОДОРХОЙЛОЛТ

Төрөл(type): 2x2x3

№	голч, (dia) d mm	Матах радиус (bending radius) r,mm	A mm	B mm	C mm	D mm	C1 mm	Нэгж урт (unit lm) L,mm	1ум жин 1 l/m weight) kg	Нэгж жин (unit weight) kg	Элементэд орох (number elements) number	Нийт жин (total weight) kg
1	13	35	6900	600				8100	0.995	8.06	5	40.30
2	13	35	6900	600				8100	0.995	8.06	5	40.30
2a	13		6900					6900	0.995	6.87	5	34.33
3	13	35	6900	600				8100	0.995	8.06	5	40.30
4	13	35	6900	600				8100	0.995	8.06	5	40.30
4a	13		6900					6900	0.995	6.87	5	34.33
5	13		2400					2400	0.995	2.39	10	23.88
6	13		2400					2400	0.995	2.39	36	85.97
7	10	25	620				200	1020	0.56	0.57	60	34.27
8	10		1000					1000	0.56	0.56	35	19.60
9	10		1000					1000	0.56	0.56	33	18.48
10	10		1000					1000	0.56	0.56	33	18.48
11	10		1000					1000	0.56	0.56	35	19.60
12	10		1000					1000	0.56	0.56	22	12.32
13	10		1000					1000	0.56	0.56	66	36.96
14	10							1325	0.56	0.74	30	22.26
15	10							7407	0.56	4.15	4	16.59
16	10							6900	0.56	3.86	2	7.73
17	10							6900	0.56	3.86	2	7.73
18	10							1020	0.56	0.57	30	17.14
												570.85

УС ТУСГААРЛАГЧ

ТОЛГОЙН БЛОКНЫ УС ТУСГААРЛАГЧ

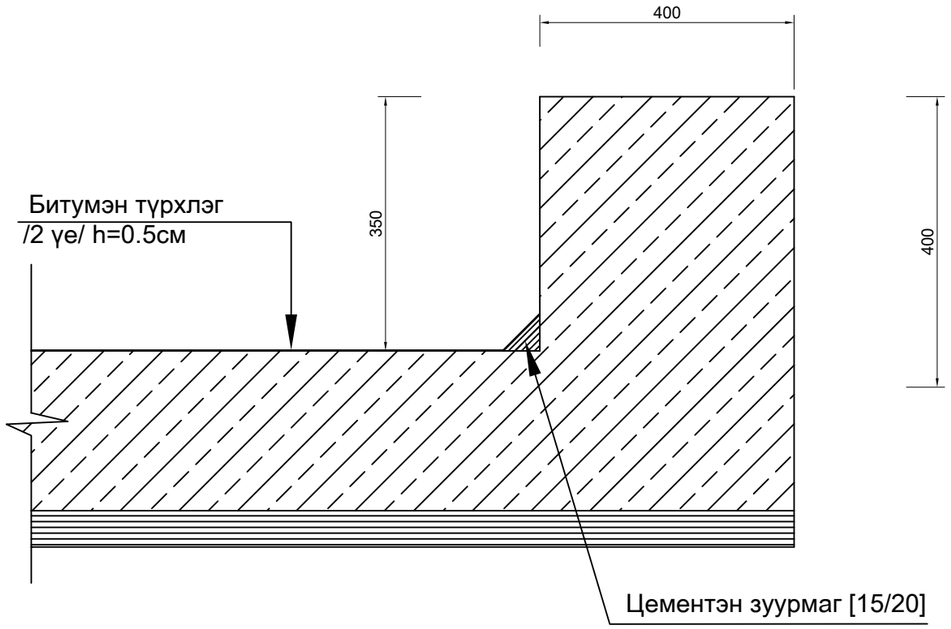

ХОЛБОХ БАЙДАЛ /1см/

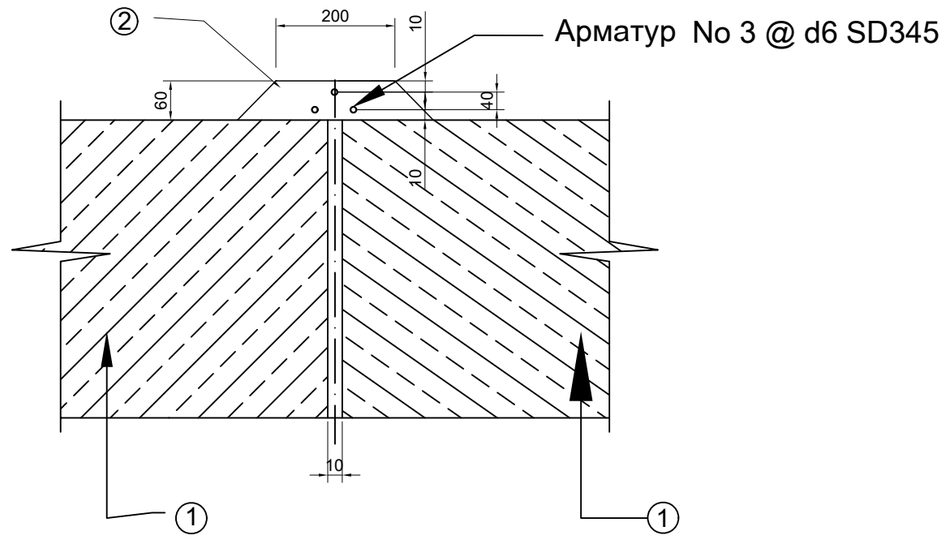

1. БЛОК №1, 2
2. Цементэн зуурмаг
3. D=1.0 м үед 1 залгааст 6мм арматур 3х3.2м

Ус тусгаарлагчийн шаваасанд арматурын нийт жинг ажлын хэмжээнд тусгасан.

Өөрчлөлт №			Захиалагч:	Захиалагч:	Зураг төслийн байгууллага:	Зөвлөх инженер	Ү. ПҮРЭВЖАВ	Гүүр хоолойн инженер	М. МӨНХ-ОРГИЛ	СЭЛЭНГЭ АЙМГИЙН БАРУУНБҮРЭН-ОРХОНТУУЛ-ЦЭЭЛ ЧИГЛЭЛИЙН ХАТУУ ХУЧИЛТТАЙ АВТО ЗАМЫН АЖЛЫН ЗУРАГ [ПК50-ПК107+588]	ХООЛОЙН ЗУРАГ	Масштаб	Шифр	Хуудасны №
Огноо			БАРИЛГА, ХОТ БАЙГУУЛАЛТЫН ЯАМ	ЗАМ, ТЭЭВРИЙН ХӨГЖЛИЙН ЯАМ	"АВАРГА ЗАМ" ХХК	Төслийн инженер	С. БАТСҮХ	Замын инженер	М. БЯМБАА					
Тайлбар						Шалгасан инженер	Г. ЧИНТӨГС	Геодезийн инженер	Э. БАТБОЛД			1:100	AVZ/BOT/03-2022	33

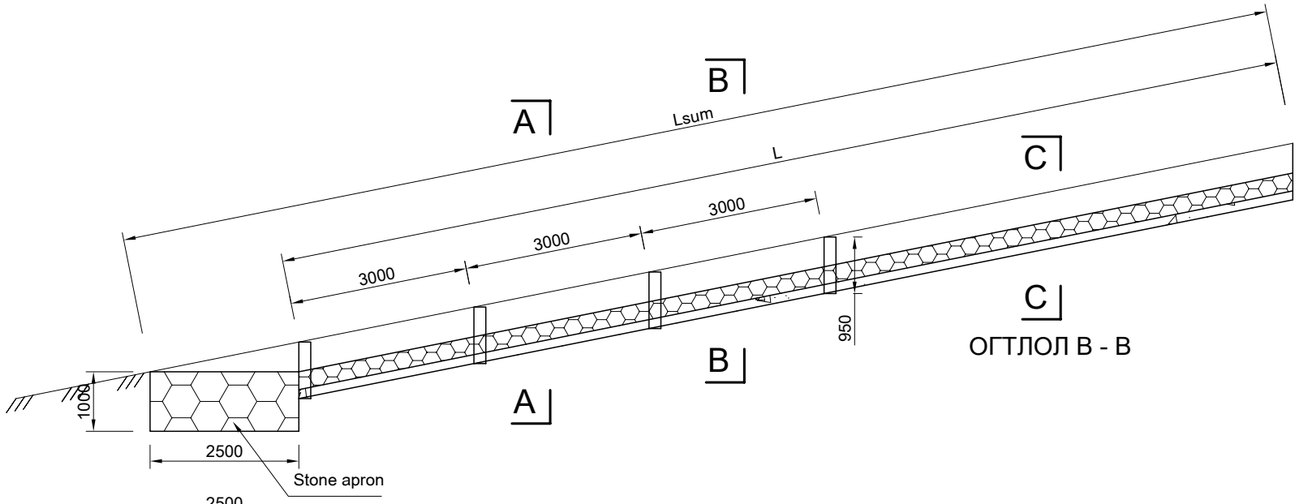

ОГТЛОЛ B - B

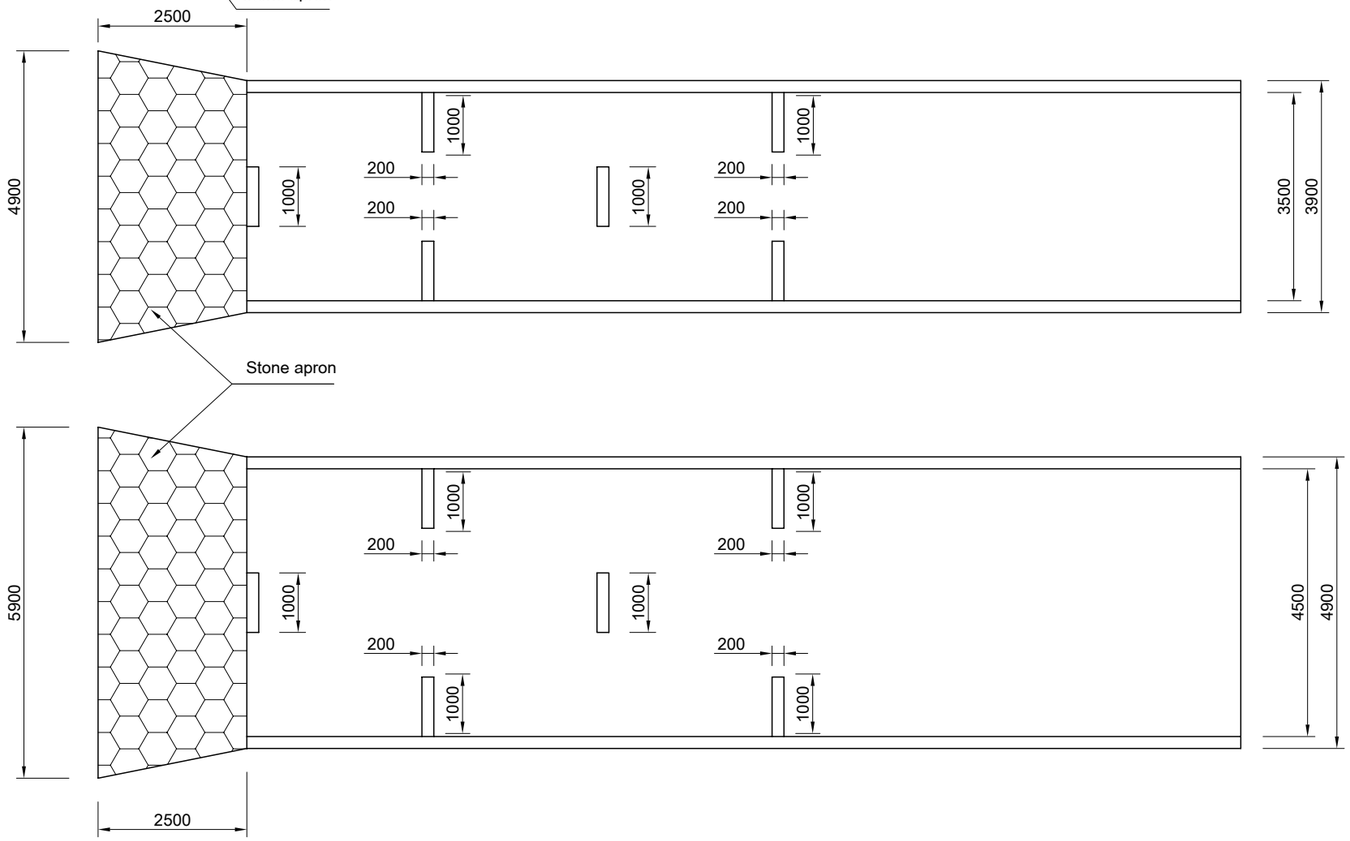

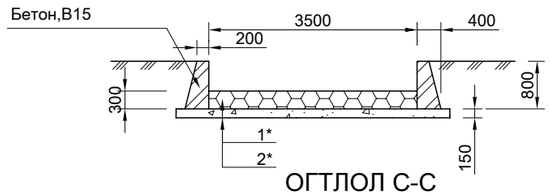

ОГТЛОЛ C-C

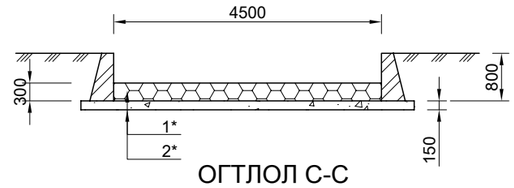

ОГТЛОЛ C-C

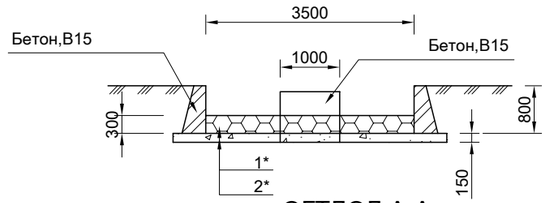

ОГТЛОЛ A-A

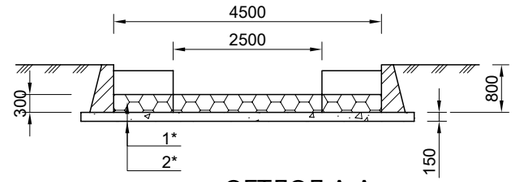

ОГТЛОЛ A-A

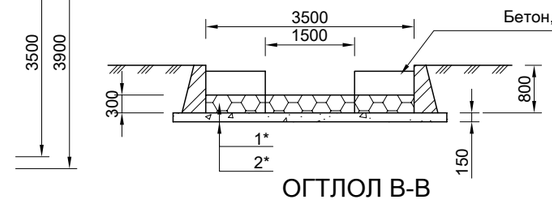

ОГТЛОЛ B-B

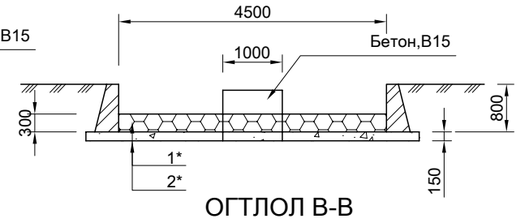

ОГТЛОЛ B-B

1* - Цементэн зуурмагтай чулуун бэхэлгээ,h=300
2* - Элс хайрган суурь

Өөрчлөлт №			Захиалагч:	Захиалагч:	Эдийн засгийн байгууллага:	Зөвлөх инженер	У. ПҮРЭВЖАВ	Гүүр хоолойн инженер	М. МӨНХ-ОРГИЛ	СЭЛЭНГЭ АЙМГИЙН БАРУУНБҮРЭН-ОРХОНТУУЛ-ЦЭЭЛ ЧИГЛЭЛИЙН ХАТУУ ХУЧИЛТТАЙ АВТО ЗАМЫН АЖЛЫН ЗУРАГ [ПК50-ПК107+588]	ХООЛОЙН ЗУРАГ	Масштаб	Шифр	Хуудасны №
Огноо			БАРИЛГА, ХОТ БАЙГУУЛАЛТЫН ЯАМ	ЗАМ, ТЭЭВРИЙН ХӨГЖЛИЙН ЯАМ	"АВАРГА ЗАМ" ХХК	Төслийн инженер	С. БАТСҮХ	Замын инженер	М. БЯМБАА				
Тайлбар						Шалгасан инженер	Г. ЧИНТӨГС	Геодезийн инженер	Э. БАТБОЛД			1:100	AVZ/BOT/03-2022	34

ГАН ХООЛОЙН ЗУРАГ

(Ф500х1)

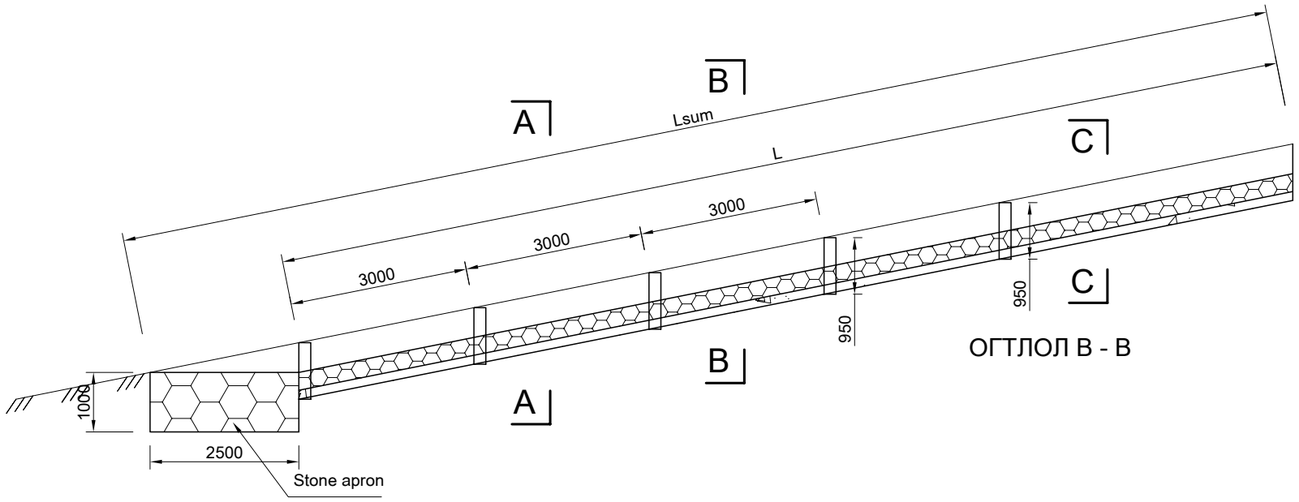

ОГТЛОЛ В - В

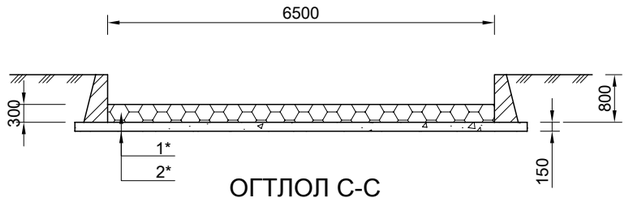

ОГТЛОЛ С-С

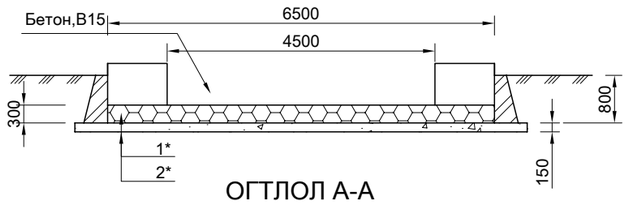

ОГТЛОЛ А-А

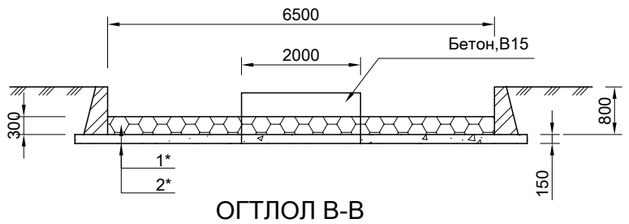

ОГТЛОЛ В-В

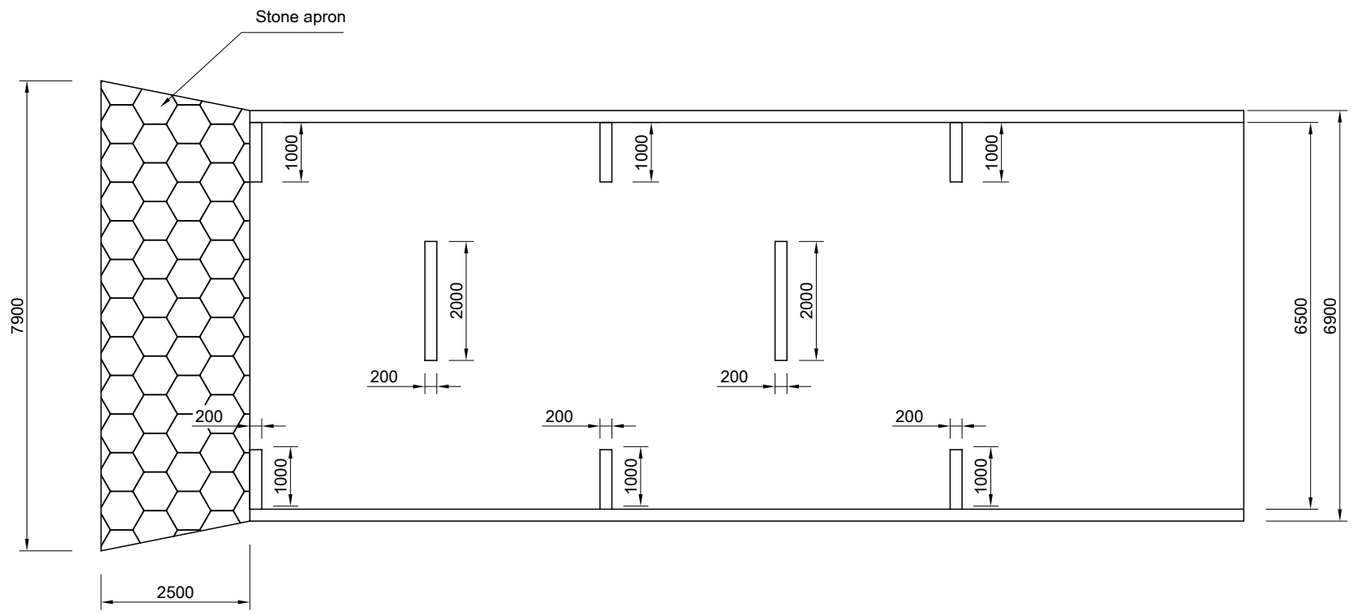

1* - Цементэн зуурмагтай чулуун бэхэлгээ,h=300
2* - Элс хайрган суурь

УС ГАРАХ ХЭСГИЙН БЭХЭЛГЭЭНИЙ ТӨРӨЛ				
Бэхэлгээний урт,м	Бэхэлгээний өргөн,м	Зуурмагтай чулуун бэхэлгээ м3	Элс хайрган дэвсгэр м3	Бетон В15 босго, хашилт м3
15	3.5	27.5	10.125	8.34
15	4.5	33.25	12.375	8.34
15	6.5	47.25	16.875	9.1

Өөрчлөлт №			Захиалагч:	Захиалагч:	Зураг төслийн байгууллага:	Зөвлөх инженер	У. ПҮРЭВЖАВ	Гүүр хоолойн инженер	М. МӨНХ-ОРГИЛ	СЭЛЭНГЭ АЙМГИЙН БАРУУНБҮРЭН-ОРХОНТУУЛ-ЦЭЭЛ ЧИГЛЭЛИЙН ХАТУУ ХУЧИЛТТАЙ АВТО ЗАМЫН АЖЛЫН ЗУРАГ (ПК50-ПК107+588)	ХООЛОЙН ЗУРАГ	Масштаб	Шифр	Хуудасны №
Огноо			БАРИЛГА, ХОТ БАЙГУУЛАЛТЫН ЯАМ	ЗАМ, ТЭЭВРИЙН ХӨГЖЛИЙН ЯАМ	"АВАРГА ЗАМ" ХХК	Төслийн инженер	С. БАТСҮХ	Замын инженер	М. БЯМБАА					
Тайлбар						Шалгасан инженер	Г. ЧИНТӨГС	Геодезийн инженер	Э. БАТБОЛД			1:100	AVZ/BOT/03-2022	35

ХООЛОЙН ЕРӨНХИЙ БАЙДАЛ
Төрөл: Ф600х1

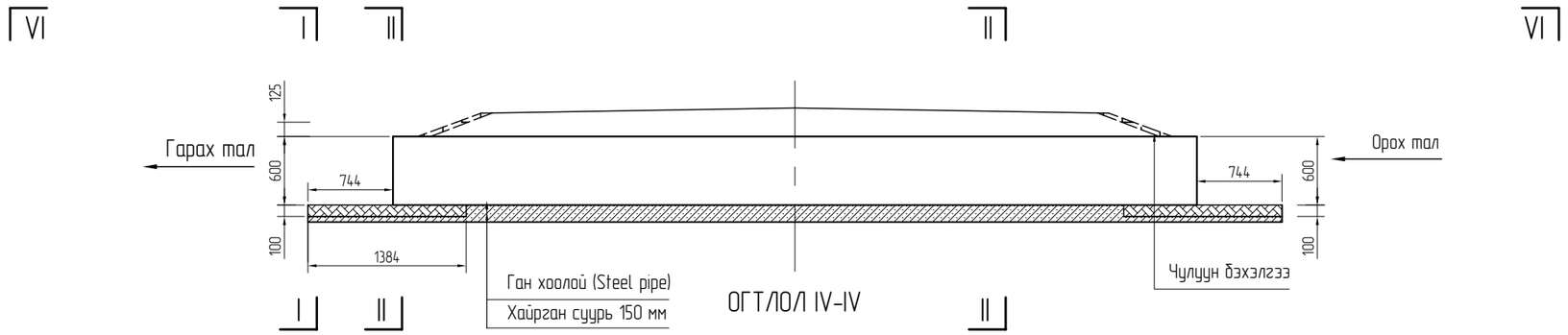

ОГТЛОЛ IV-IV

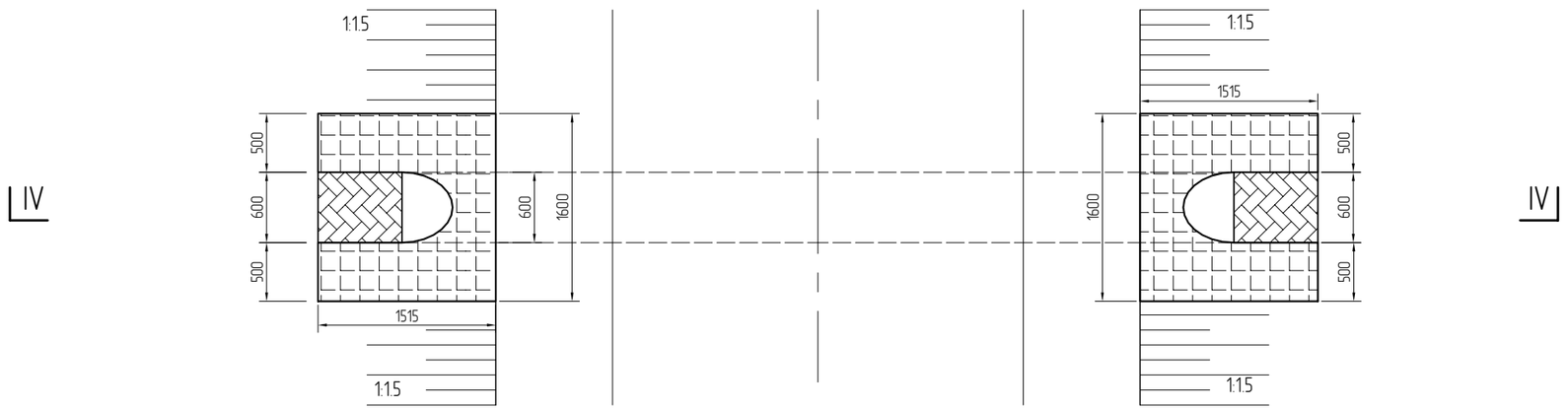

ОГТЛОЛ VI-VI

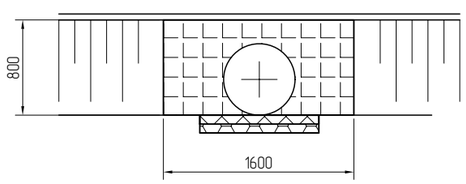

ОГТЛОЛ I-I(II-II)

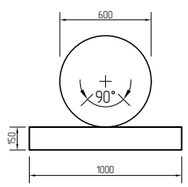

ОГТЛОЛ III-III

ТАЙЛБАР:

1. Бүх хэмжээг мм-ээр өгөв.
2. Хоолойн орох гарах толгойг чулуун өрлөгтэй цементэн зуурмагаар хийнэ.

Өөрчлөлт №			Захиалагч:	Захиалагч:	Зураг төслийн байгууллага:	Зөвлөх инженер	У. ПҮРЭВЖАВ	Гүүр хоолойн инженер	М. МӨНХ-ОРГИЛ	СЭЛЭНГЭ АЙМГИЙН БАРУУНБҮРЭН-ОРХОНТУУЛ-ЦЭЭЛ ЧИГЛЭЛИЙН ХАТУУ ХУЧИЛТТАЙ АВТО ЗАМЫН АЖЛЫН ЗУРАГ [ПК50-ПК107+588]	ХООЛОЙН ЗУРАГ	Масштаб	Шифр	Хуудасны №
Огноо			БАРИЛГА, ХОТ БАЙГУУЛАЛТЫН ЯАМ	ЗАМ, ТЭЭВРИЙН ХӨГЖЛИЙН ЯАМ	"АВАРГА ЗАМ" ХХК	Төслийн инженер	С. БАТСҮХ	Замын инженер	М. БЯМБАА			1:50	AVZ/BOT/03-2022	36
Тайлбар						Шалгасан инженер	Г. ЧИНТӨГС	Геодезийн инженер	Э. БАТБОЛД					

ХООЛОЙН ЕРӨНХИЙ БАЙДАЛ
Төрөл: Ф600х2

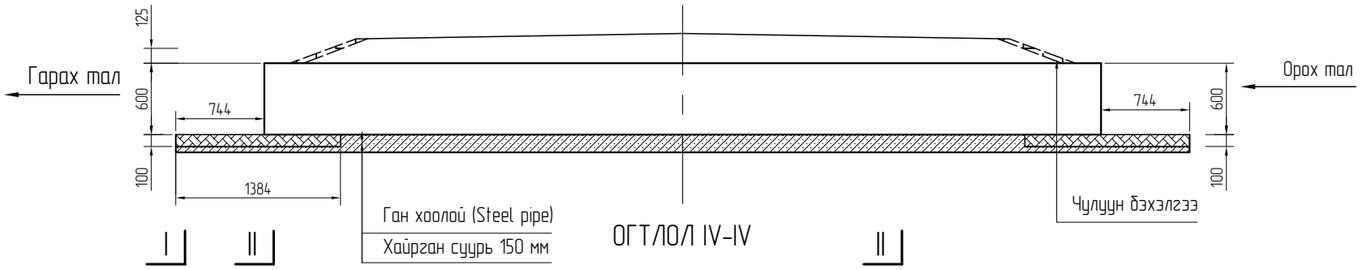

ОГТЛОЛ IV-IV

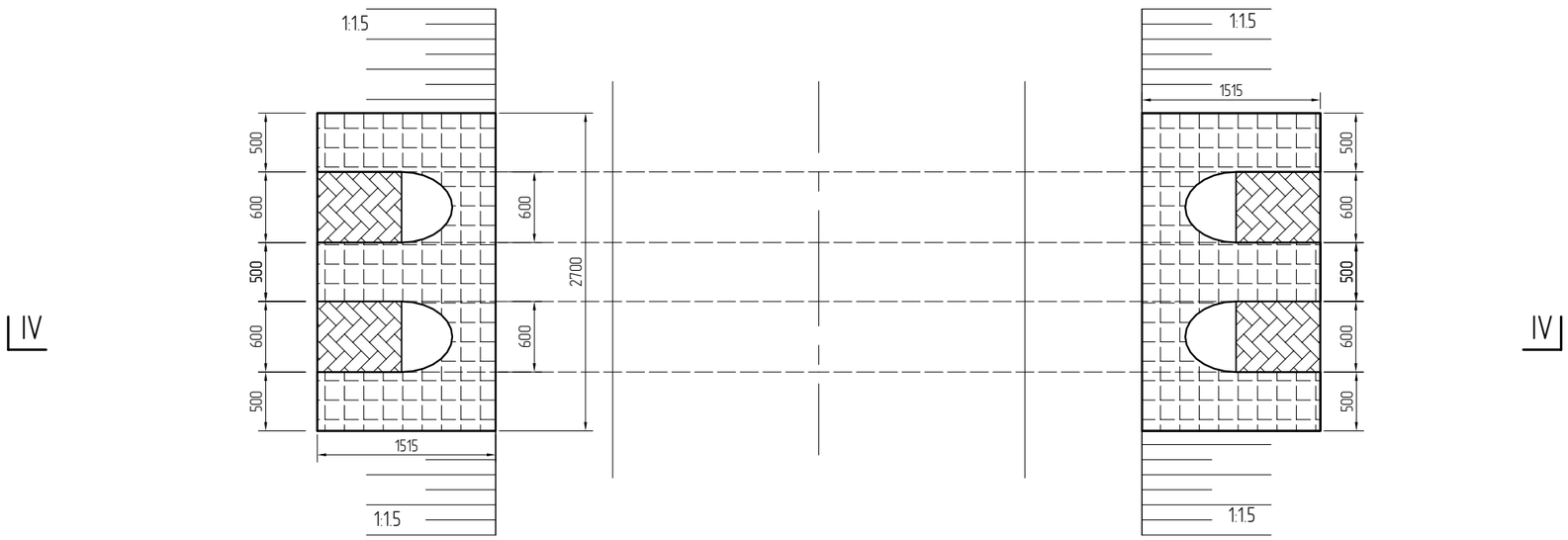

ОГТЛОЛ VI-VI

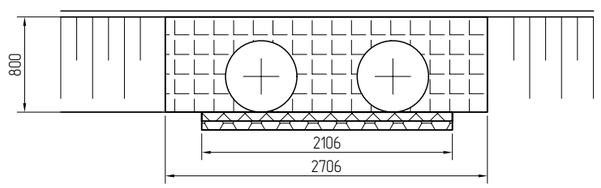

ОГТЛОЛ I-I(II-II)

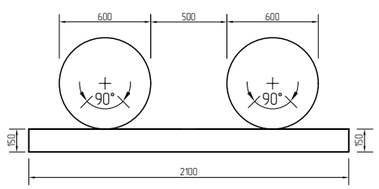

ОГТЛОЛ III-III

ТАЙЛБАР:

1. Бүх хэмжээг мм-ээр өгөв.
2. Хоолойн орох гарах толгойг чулуун өрлөгтэй цементэн зуурмагаар хийнэ.

Өөрчлөлт №			Захиалагч:	Захиалагч:	Зураг төслийн байгууллага:	Зөвлөх инженер	У. ПҮРЭВЖАВ	Гүүр хоолойн инженер	М. МӨНХ-ОРГИЛ	СЭЛЭНГЭ АЙМГИЙН БАРУУНБҮРЭН-ОРХОНТУУЛ-ЦЭЭЛ ЧИГЛЭЛИЙН ХАТУУ ХУЧИЛТТАЙ АВТО ЗАМЫН АЖЛЫН ЗУРАГ [ПК50-ПК107+588]	ХООЛОЙН ЗУРАГ	Масштаб	Шифр	Хуудасны №
Огноо			БАРИЛГА, ХОТ БАЙГУУЛАЛТЫН ЯАМ	ЗАМ, ТЭЭВРИЙН ХӨГЖЛИЙН ЯАМ	"АВАРГА ЗАМ" ХХК	Төслийн инженер	С. БАТСҮХ	Замын инженер	М. БЯМБАА				
Тайлбар						Шалгасан инженер	Г. ЧИНТӨГС	Геодезийн инженер	Э. БАТБОЛД		1:50	AVZ/BOT/03-2022	37

	АЖЛЫН ТӨРӨЛ																										
	БА АНГИЛАЛ																										
			Байршил, км	50+100.00	50+678.00	51+102.00	51+580.00	52+230.00	53+374.00	53+705.00	54+433.35	55+190.00	55+549.00	55+617.00	56+004.00	56+464.00	56+866.00	57+482.00	57+966.00	58+424.00	59+093.00	59+338.00	60+162.00	60+492.00	60+944.00	61+220.00	62+402.00
№	Ажлын нэр төрөл	х/н	Хоолойн, №	1	2	3	4	5	6	7	8	9	10	11	12	13	14	15	16	17	18	19	20	21	22	23	24
			Хоолойн төрөл	ø1000x2	ø1000x1	ø1000x1	ø1000x1	ø1000x1	ø1000x2	ø1000x2	□2.00×2.00	ø1000x1	ø1500x1	ø1500x1	ø1500x1	□2.00×2.00	ø1000x1	ø1500x1	ø1000x2	ø1000x1	ø1000x2	ø1000x2	ø1000x1	ø1000x2	ø1000x1	ø1000x2	ø1500x1
			Хоолойн урт, м	15	18	19	23	16	16	17	22	16	17	19	26	14	15	22	17	15	17	18	15	15	15	17	32
	Ухмалын ажил																										
1	Хоолойн орох ба гарах хэсгийн толгой далавчны суурь																										
	ø1000x1	м3			**29.17**	**29.17**	**29.17**	**29.17**				**29.17**					**29.17**			**29.17**			**29.17**		**29.17**		
	ø1000x2	м3		**37.57**					**37.57**	**37.57**									**37.57**		**37.57**	**37.57**		**37.57**		**37.57**	
	ø1500x1	м3											**58.58**	**58.58**	**58.58**			**58.58**									**58.58**
	□2x2	м3									**116.76**					**116.76**											
	□1.5x2x2	м3																									
	□2x2x3	м3																									
2	Рисбермийн хийхэд																										
	ø1000x1	м3			**11.5**	**11.5**	**11.5**	**11.5**				**14.95**					**11.5**			**11.5**			**11.5**		**11.5**		
	ø1000x2	м3		**14.2**					**18.46**	**14.2**									**18.46**		**14.2**	**14.2**		**14.2**		**18.46**	
	ø1500x1	м3											**25.43**	**25.43**	**25.43**			**25.43**									**33.059**
	□2x2	м3									**39.5**					**39.5**											
	□1.5x2x2	м3																									
	□2x2x3	м3																									
3	Хоолойн ус гарах хэсэгт бетон бэхэлгээ хийх																										
	ø1000x1	1 хоолой																									
	ø1000x2	1 хоолой							**1**																		
	ø1500x1	1 хоолой																									**1**
	□2x2	1 хоолой																									
	□1.5x2x2	1 хоолой																									
	□2x2x3	1 хоолой																									
4	Суваг гаргаж бэхэлгээ хийх	ум		**20**	**20**	**20**	**20**	**20**	**20**	**20**	**20**	**20**	**20**	**20**	**20**	**20**	**20**	**20**	**20**	**20**	**20**	**20**	**20**	**20**	**20**	**20**	**20**
5	Буцааж дүүргэх																										
	ø1000x1	м3			**176.4**	**186.2**	**225.4**	**156.8**				**156.8**					**147.0**			**147.0**			**147.0**		**147.0**		
	ø1000x2	м3		**147**					**156.8**	**166.6**									**166.6**		**166.6**	**176.4**		**147**		**166.6**	
	ø1500x1	м3											**226.1**	**252.7**	**345.8**			**292.6**									**425.6**
	□2x2	м3									**431.2**					**274.4**											
	□1.5x2x2	м3																									
	□2x2x3	м3																									
	Бетоны ажил																										
6	Хоолойн суурь цутгах, B20																										
	ø1000x1	м3			**6.3**	**6.7**	**8.1**	**5.6**				**5.6**					**5.3**			**5.3**			**5.3**		**5.3**		
	ø1000x2	м3		**11.31**					**12.064**	**12.818**									**12.818**		**12.818**	**13.572**		**11.31**		**12.818**	
	ø1500x1	м3											**11.80**	**13.19**	**18.04**			**15.27**									**22.21**
	□2x2	м3									**6.16**					**3.92**											
	□1.5x2x2	м3																									
	□2x2x3	м3																									
7	Хоолойн хэсэглэл угсрах, B25																										
	ø1000x1	м3			**7.2**	**7.6**	**9.2**	**6.4**				**6.4**					**6.0**			**6.0**			**6.0**		**6.0**		
	ø1000x2	м3		**12**					**12.8**	**13.6**									**13.6**		**13.6**	**14.4**		**12**		**13.6**	
	ø1500x1	м3											**13.26**	**14.82**	**20.28**			**17.16**									**24.96**
	□2x2	м3									**50.6**					**32.2**											
	□1.5x2x2	м3																									
	□2x2x3	м3																									
8	Хоолойн орох ба гарах толгой далавч цутгах, B20																										
	ø1000x1	м3			**4.82**	**4.82**	**4.82**	**4.82**				**4.82**					**4.82**			**4.82**			**4.82**		**4.82**		
	ø1000x2	м3		**7.68**					**7.68**	**7.68**									**7.68**		**7.68**	**7.68**		**7.68**		**7.68**	
	ø1500x1	м3											**10.78**	**10.78**	**10.78**			**10.78**									**10.78**
	□2x2	м3									**14.02**					**14.02**											
	□1.5x2x2	м3																									
	□2x2x3	м3																									
9	Хоолойн орох ба гарах хэсгийн амсарын бетон цутгах																										
	ø1000x1	м3			**0.6**	**0.6**	**0.6**	**0.6**				**0.6**					**0.6**			**0.6**			**0.6**		**0.6**		
	ø1000x2	м3		**1.002**					**1.002**	**1.002**									**1.002**		**1.002**	**1.002**		**1.002**		**1.002**	
	ø1500x1	м3											**2.082**	**2.082**	**2.082**			**2.082**									**2.082**
	□2x2	м3									**5.68**					**5.68**											
	□1.5x2x2	м3																									
	□2x2x3	м3																									
10	Хоолойн хэсэглэл хоорондын зааг засварлах																										
	ø1000x1 ба 1000x2	ум		**94**	**57**	**60**	**72**	**50**	**100**	**107**		**50**					**47**		**107**	**47**	**107**	**113**	**47**	**94**	**47**	**107**	
	ø1500x1	ум											**80**	**89**	**122**			**104**									**151**

Өөрчлөлт №			Захиалагч:	Захиалагч:	Зураг төслийн бүрэлдэхүүн:	Зөвлөх инженер	У. ПҮРЭВЖАВ	Гүүр хоолойн инженер	М. МӨНХ-ОРГИЛ	СЭЛЭНГЭ АЙМГИЙН БАРУУНБҮРЭН-ОРХОНТУУЛ-ЦЭЭЛ ЧИГЛЭЛИЙН ХАТУУ ХУЧИЛТТАЙ АВТО ЗАМЫН АЖЛЫН ЗУРАГ [ПК50-ПК107+588]	АЖЛЫН ТОО ХЭМЖЭЭ	Масштаб	Шифр	Хуудасны №
Огноо			БАРИЛГА, ХОТ БАЙГУУЛАЛТЫН ЯАМ	ЗАМ, ТЭЭВРИЙН ХӨГЖЛИЙН ЯАМ	"АВАРГА ЗАМ" ХХК	Төслийн инженер	С. БАТСҮХ	Замын инженер	М. БЯМБАА			-	AVZ/BOT/03-2022	38
Тайлбар						Шалгасан инженер	Г. ЧИНТӨГС	Геодезийн инженер	Э. БАТБОЛД					

	АЖЛЫН ТӨРӨЛ																										
	БА АНГИЛАЛ																										
			Байршил, км	62+617.00	63+417.00	63+634.00	64+306.00	65+244.00	65+840.00	67+254.00	67+636.00	68+690.00	69+660.00	70+098.00	70+980.00	71+360.00	72+204.00	72+651.00	73+740.00	74+094.00	74+680.00	75+350.00	75+860.00	76+400.00	76+860.00	77+140.00	77+700.00
№	Ажлын нэр төрөл	х/н	Хоолойн, №	25	26	27	28	29	30	31	32	33	34	35	36	37	38	39	40	41	42	43	44	45	46	47	48
			Хоолойн төрөл	ø1000x1	ø1000x2	ø1000x1	ø1000x2	ø1000x1	ø1000x2	ø1000x2	ø1000x2	ø1000x2	ø1000x1	ø1000x2	ø1000x1	ø1000x1	ø1500x1	ø1000x2	ø1000x2	□1.5×2.0×2	□1.5×2.0×2	ø1000x1	ø1000x1	□1.5×2.0×2	ø1000x2	ø1000x2	ø1000x1
			Хоолойн урт, м	22	20	16	19	19	18	18	19	15	15	15	15	22	23	21	14	16	20	15	18	14	17	18	18
	Ухмалын ажил																										
1	Хоолойн орох ба гарах хэсгийн толгой далавчны суурь																										
	ø1000x1	м3		**29.17**		**29.17**		**29.17**					**29.17**		**29.17**	**29.17**						**29.17**	**29.17**				**29.17**
	ø1000x2	м3			**37.57**		**37.57**		**37.57**	**37.57**	**37.57**	**37.57**		**37.57**				**37.57**	**37.57**						**37.57**	**37.57**	
	ø1500x1	м3															**58.58**										
	□2x2	м3																									
	□1.5x2x2	м3																		**137.56**	**137.56**			**137.56**			
	□2x2x3	м3																									
2	Рисбермийн хийхэд																										
	ø1000x1	м3		**14.95**		**11.5**		**11.5**					**11.5**		**11.5**	**11.5**						**11.5**	**11.5**				**11.5**
	ø1000x2	м3			**14.2**		**14.2**		**14.2**	**14.2**	**14.2**	**14.2**		**14.2**				**14.2**	**14.2**						**14.2**	**14.2**	
	ø1500x1	м3															**25.43**										
	□2x2	м3																									
	□1.5x2x2	м3																		**48.14**	**48.14**			**48.14**			
	□2x2x3	м3																									
3	Хоолойн ус гарах хэсэгт бетон бэхэлгээ хийх																										
	ø1000x1	1 хоолой		**1**																							
	ø1000x2	1 хоолой																									
	ø1500x1	1 хоолой																									
	□2x2	1 хоолой																									
	□1.5x2x2	1 хоолой																									
	□2x2x3	1 хоолой																									
4	Суваг гаргаж бэхэлгээ хийх	ум		**20**	**20**	**20**	**20**	**20**	**20**	**20**	**20**	**20**	**20**	**20**	**20**	**20**	**20**	**20**	**20**	**20**	**20**	**20**	**20**	**20**	**20**	**20**	**20**
5	Буцааж дүүргэх																										
	ø1000x1	м3		**215.6**		**156.8**		**186.2**					**147.0**		**147.0**	**215.6**						**147.0**	**176.4**				**176.4**
	ø1000x2	м3			**196**		**186.2**		**176.4**	**176.4**	**186.2**	**147**		**147**				**205.8**	**137.2**						**166.6**	**176.4**	
	ø1500x1	м3															**305.9**										
	□2x2	м3																									
	□1.5x2x2	м3																		**313.6**	**392**			**274.4**			
	□2x2x3	м3																									
	Бетоны ажил																										
6	Хоолойн суурь цутгах, B20																										
	ø1000x1	м3		**7.7**		**5.6**		**6.7**					**5.3**		**5.3**	**7.7**						**5.3**	**6.3**				**6.3**
	ø1000x2	м3			**15.08**		**14.326**		**13.572**	**13.572**	**14.326**	**11.31**		**11.31**				**15.834**	**10.556**						**12.818**	**13.572**	
	ø1500x1	м3															**15.96**										
	□2x2	м3																									
	□1.5x2x2	м3																		**8**	**10**			**7**			
	□2x2x3	м3																									
7	Хоолойн хэсэглэл угсрах, B25																										
	ø1000x1	м3		**8.8**		**6.4**		**7.6**					**6.0**		**6.0**	**8.8**						**6.0**	**7.2**				**7.2**
	ø1000x2	м3			**16**		**15.2**		**14.4**	**14.4**	**15.2**	**12**		**12**				**16.8**	**11.2**						**13.6**	**14.4**	
	ø1500x1	м3															**17.94**										
	□2x2	м3																									
	□1.5x2x2	м3																		**57.6**	**72**			**50.4**			
	□2x2x3	м3																									
8	Хоолойн орох ба гарах толгой далавч цутгах, B20																										
	ø1000x1	м3		**4.82**		**4.82**		**4.82**					**4.82**		**4.82**	**4.82**						**4.82**	**4.82**				**4.82**
	ø1000x2	м3			**7.68**		**7.68**		**7.68**	**7.68**	**7.68**	**7.68**		**7.68**				**7.68**	**7.68**						**7.68**	**7.68**	
	ø1500x1	м3															**10.78**										
	□2x2	м3																									
	□1.5x2x2	м3																		**108.8**	**136**			**95.2**			
	□2x2x3	м3																									
9	Хоолойн орох ба гарах хэсгийн амсарын бетон цутгах																										
	ø1000x1	м3		**0.6**		**0.6**		**0.6**					**0.6**		**0.6**	**0.6**						**0.6**	**0.6**				**0.6**
	ø1000x2	м3			**1.002**		**1.002**		**1.002**	**1.002**	**1.002**	**1.002**		**1.002**				**1.002**	**1.002**						**1.002**	**1.002**	
	ø1500x1	м3															**2.082**										
	□2x2	м3																									
	□1.5x2x2	м3																		**9.2**	**9.2**			**9.2**			
	□2x2x3	м3																									
10	Хоолойн хэсэглэл хоорондын заадас засварлах																										
	ø1000x1 ба 1000x2	ум		**69**	**126**	**50**	**119**	**60**	**113**	**113**	**119**	**94**	**47**	**94**	**47**	**69**		**132**	**88**			**47**	**57**		**107**	**113**	**57**
	ø1500x1	ум															**108**										

Өөрчлөлт №			Захиалагч:	Захиалагч:	Зураг төслийн байгууллага:	Зөвлөх инженер	У. ПҮРЭВЖАВ	Гүүр хоолойн инженер	М. МӨНХ-ОРГИЛ	СЭЛЭНГЭ АЙМГИЙН БАРУУНБҮРЭН-ОРХОНТУУЛ-ЦЭЭЛ ЧИГЛЭЛИЙН ХАТУУ ХУЧИЛТТАЙ АВТО ЗАМЫН АЖЛЫН ЗУРАГ [ПК50-ПК107+588]	АЖЛЫН ТОО ХЭМЖЭЭ	Масштаб	Шифр	Хуудасны №
Огноо			БАРИЛГА, ХОТ БАЙГУУЛАЛТЫН ЯАМ	ЗАМ, ТЭЭВРИЙН ХӨГЖЛИЙН ЯАМ	"АВАРГА ЗАМ" ХХК	Төслийн инженер	С. БАТСҮХ	Замын инженер	М. БЯМБАА					
Тайлбар						Шалгасан инженер	Г. ЧИНТӨГС	Геодезийн инженер	Э. БАТБОЛД			-	AVZ/BOT/03-2022	39

	АЖЛЫН ТӨРӨЛ																										
	БА АНГИЛАЛ																										
			Байршил, км	78+168.00	78+760.00	79+420.00	79+992.00	80+535.00	81+250.00	81+737.5	82+124.00	82+760.00	82+970.00	83+678.00	84+322.00	85+040.00	85+474.00	85+990.00	86+322.00	86+569.00	86+998.00	87+278.00	87+471.00	87+594.00	88+255.00	88+820.00	89+860.00
№	Ажлын нэр төрөл	х/н	Хоолойн, №	49	50	51	52	53	54	55	56	57	58	59	60	61	62	63	64	65	66	67	68	69	70	71	72
			Хоолойн төрөл	ø1000x1	ø1000x1	ø1000x1	ø1500x1	ø1000x2	ø1000x2	ø1000x1	ø1000x2	ø1500x1	□3×2.0×2.0	ø1000x2	ø1500x1	ø1500x1	ø1000x1	ø1000x2	ø1500x1	ø1500x1	ø1000x2	ø1000x2	ø1000x1	ø1000x2	ø1500x1	ø1500x1	ø1000x2
			Хоолойн урт, м	15	17	17	24	19	21	21	23	19	26	16	24	23	16	20	26	22	19	18	18	19	21	28	17
	Ухмалын ажил																										
1	Хоолойн орох ба гарах хэсгийн толгой далавчны суурь																										
	ø1000x1	м3		**29.17**	**29.17**	**29.17**				**29.17**							**29.17**						**29.17**				
	ø1000x2	м3						**37.57**	**37.57**		**37.57**			**37.57**				**37.57**			**37.57**	**37.57**		**37.57**			**37.57**
	ø1500x1	м3					**58.58**					**58.58**			**58.58**	**58.58**			**58.58**	**58.58**					**58.58**	**58.58**	
	□2x2	м3																									
	□1.5x2x2	м3																									
	□2x2x3	м3											**158.58**														
2	Рисбермийн хийхэд																										
	ø1000x1	м3		**11.5**	**14.95**	**14.95**				**14.95**							**11.5**						**11.5**				
	ø1000x2	м3						**14.2**	**14.2**		**14.2**			**18.46**				**14.2**			**14.2**	**14.2**		**14.2**			**14.2**
	ø1500x1	м3					**25.43**					**25.43**			**25.43**	**25.43**			**25.43**	**25.43**					**25.43**	**25.43**	
	□2x2	м3																									
	□1.5x2x2	м3																									
	□2x2x3	м3											**57.88**														
3	Хоолойн ус гарах хэсэгт бетон бэхэлгээ хийх																										
	ø1000x1	1 хоолой			**1**	**1**																					
	ø1000x2	1 хоолой																									
	ø1500x1	1 хоолой																		**1**							
	□2x2	1 хоолой																									
	□1.5x2x2	1 хоолой																									
	□2x2x3	1 хоолой																									
4	Суваг гаргаж бэхэлгээ хийх	ум		**20**	**20**	**20**	**20**	**20**	**20**	**20**	**20**	**20**	**20**	**20**	**20**	**20**	**20**	**20**	**20**	**20**	**20**	**20**	**20**	**20**	**20**	**20**	**20**
5	Буцааж дүүргэх																										
	ø1000x1	м3		**147.0**	**166.6**	**166.6**				**196.0**							**156.8**						**176.4**				
	ø1000x2	м3						**176.4**	**196**		**166.6**			**156.8**				**196**			**186.2**	**176.4**		**186.2**			**166.6**
	ø1500x1	м3					**319.2**					**305.9**			**319.2**	**305.9**			**345.8**	**292.6**					**279.3**	**372.4**	
	□2x2	м3																									
	□1.5x2x2	м3																									
	□2x2x3	м3											**548.8**														
	Бетоны ажил																										
6	Хоолойн суурь цутгах, B20																										
	ø1000x1	м3		**5.3**	**6.0**	**6.0**				**7.4**							**5.6**						**6.3**				
	ø1000x2	м3						**14.326**	**15.834**		**17.342**			**12.064**				**15.08**			**14.326**	**13.572**		**14.326**			**12.818**
	ø1500x1	м3					**16.66**					**13.19**			**16.66**	**15.96**			**18.04**	**15.27**					**14.57**	**19.43**	
	□2x2	м3																									
	□1.5x2x2	м3																									
	□2x2x3	м3											**18.98**														
7	Хоолойн хэсэглэл угсрах, B25																										
	ø1000x1	м3		**6.0**	**6.8**	**6.8**				**8.4**							**6.4**						**7.2**				
	ø1000x2	м3						**15.2**	**16.8**		**18.4**			**12.8**				**16**			**15.2**	**14.4**		**15.2**			**13.6**
	ø1500x1	м3					**18.72**					**14.82**			**18.72**	**17.94**			**20.28**	**17.16**					**16.38**	**21.84**	
	□2x2	м3																									
	□1.5x2x2	м3																									
	□2x2x3	м3											**148.2**														
8	Хоолойн орох ба гарах толгой далавч цутгах, B20																										
	ø1000x1	м3		**4.82**	**4.82**	**4.82**				**4.82**							**4.82**						**4.82**				
	ø1000x2	м3						**7.68**	**7.68**		**7.68**			**7.68**				**7.68**			**7.68**	**7.68**		**7.68**			**7.68**
	ø1500x1	м3					**10.78**					**10.78**			**10.78**	**10.78**			**10.78**	**10.78**					**10.78**	**10.78**	
	□2x2	м3																									
	□1.5x2x2	м3																									
	□2x2x3	м3											**14.02**														
9	Хоолойн орох ба гарах хэсгийн амсарын бетон цутгах																										
	ø1000x1	м3		**0.6**	**0.6**	**0.6**				**0.6**							**0.6**						**0.6**				
	ø1000x2	м3						**1.002**	**1.002**		**1.002**			**1.002**				**1.002**			**1.002**	**1.002**		**1.002**			**1.002**
	ø1500x1	м3					**2.082**					**2.082**			**2.082**	**2.082**			**2.082**	**2.082**					**2.082**	**2.082**	
	□2x2	м3																									
	□1.5x2x2	м3																									
	□2x2x3	м3											**13.22**														
10	Хоолойн хэсэглэл хоорондын заадас засварлах																										
	ø1000x1 ба 1000x2	ум		**47**	**53**	**53**		**113**	**126**	**63**	**107**			**100**			**50**	**126**			**119**	**113**	**57**	**119**			**107**
	ø1500x1	ум					**113**					**108**			**113**	**108**			**122**	**104**					**99**	**132**	

Өөрчлөлт №			Захиалагч:	Захиалагч:	Зураг төслийн байгууллага:	Зөвлөх инженер	У. ПҮРЭВЖАВ	Гүүр хоолойн инженер	М. МӨНХ-ОРГИЛ	СЭЛЭНГЭ АЙМГИЙН БАРУУНБҮРЭН-ОРХОНТУУЛ-ЦЭЭЛ ЧИГЛЭЛИЙН ХАТУУ ХУЧИЛТТАЙ АВТО ЗАМЫН АЖЛЫН ЗУРАГ [ПК50-ПК107+588]	АЖЛЫН ТОО ХЭМЖЭЭ	Масштаб	Шифр	Хуудасны №
Огноо			БАРИЛГА, ХОТ БАЙГУУЛАЛТЫН ЯАМ	ЗАМ, ТЭЭВРИЙН ХӨГЖЛИЙН ЯАМ	"АВАРГА ЗАМ" ХХК	Төслийн инженер	С. БАТСҮХ	Замын инженер	М. БЯМБАА					
Тайлбар						Шалгасан инженер	Г. ЧИНТӨГС	Геодезийн инженер	Э. БАТБОЛД			-	AVZ/BOT/03-2022	40

	АЖЛЫН ТӨРӨЛ																										
	БА АНГИЛАЛ																										
			Байршил, км	90+141.00	91+002.00	91+360.00	92+116.00	92+460.00	93+348.00	93+940.00	94+574.00	94+866.00	95+746.00	96+720.00	97+940.00	98+640.00	99+380.00	100+624.00	101+574.00	103+100.00	103+640.00	105+684.00	106+960.00	107+210.00	Ажлын	Нэгж ажилд	
№	Ажлын нэр төрөл	х/н	Хоолойн, №	73	74	75	76	77	78	79	80	81	82	83	84	85	86	87	88	89	90	91	92	93	нийт тоо	хамаарах	
			Хоолойн төрөл	□2.00×2.00	ø1500x1	ø1000x1	ø1000x1	□2.00×2.00	ø1500x1	□2.00×2.00	ø1000x1	ø1000x1	□2.00×2.00	□2.00×2.00	□2.00×2.00	ø1000x1	□2.00×2.00	□3×2.0×2.0	ø1000x2	ø1500x1	ø1000x1	ø1500x1	ø1000x1	ø1000x2	хэмжээ	х/н	тоо
			Хоолойн урт, м	22	24	15	15	21	20	28	17	22	16	14	16	20	14	26	17	27	16	24	23	25	23	(unit)	(qty)
	Ухмалын ажил																										
1	Хоолойн орох ба гарах хэсгийн толгой далавчны суурь																										
	ø1000x1	м3				**29.17**	**29.17**				**29.17**	**29.17**				**29.17**					**29.17**		**29.17**		**904.27**	м3	**29.17**
	ø1000x2	м3																	**37.57**					**37.57**	**1127.1**	м3	**37.57**
	ø1500x1	м3			**58.58**				**58.58**											**58.58**		**58.58**			**1054.44**	м3	**58.58**
	□2x2	м3		**116.76**				**116.76**		**116.76**			**116.76**	**116.76**	**116.76**		**116.76**								**1050.84**	м3	**116.76**
	□1.5x2x2	м3																							**412.68**	м3	**137.56**
	□2x2x3	м3																**158.58**							**317.16**	м3	**158.58**
2	Рисбермийн хийхэд																										
	ø1000x1	м3				**11.5**	**11.5**				**14.95**	**11.5**				**11.5**					**11.5**		**11.5**		**377.2**	м3	**11.5**
	ø1000x2	м3																	**14.2**					**14.2**	**443.04**	м3	**14.2**
	ø1500x1	м3			**25.43**				**25.43**											**33.059**		**25.43**			**472.998**	м3	**25.43**
	□2x2	м3		**39.5**				**39.5**		**39.5**			**39.5**	**39.5**	**39.5**		**39.5**								**355.5**	м3	**39.50**
	□1.5x2x2	м3																							**144.42**	м3	**48.14**
	□2x2x3	м3																**57.88**							**115.76**	м3	**57.88**
3	Хоолойн ус гарах хэсэгт бетон бэхэлгээ хийх																										
	ø1000x1	1 хоолой									**1**														**4**	м3	**8.34**
	ø1000x2	1 хоолой																							**1**	м3	**8.34**
	ø1500x1	1 хоолой																		**1**					**3**	м3	**9.1**
	□2x2	1 хоолой																							**0**	м3	**9.1**
	□1.5x2x2	1 хоолой																							**0**	м3	**9.1**
	□2x2x3	1 хоолой																							**0**	м3	**9.1**
4	Суваг гаргаж бэхэлгээ хийх	ум		**20**	**20**	**20**	**20**	**20**	**20**	**20**	**20**	**20**	**20**	**20**	**20**	**20**	**20**	**20**	**20**	**20**	**20**	**20**	**20**	**20**	**1860**	м3	**1.4**
5	Буцааж дүүргэх																										
	ø1000x1	м3				**147.0**	**147.0**				**166.6**	**215.6**				**196.0**					**156.8**		**225.4**		**5321.4**	м3	**9.8**
	ø1000x2	м3																	**166.6**					**245**	**5213.6**	м3	**9.8**
	ø1500x1	м3			**319.2**				**266**											**359.1**		**319.2**			**5652.5**	м3	**13.3**
	□2x2	м3		**431.2**				**411.6**		**548.8**			**313.6**	**274.4**	**313.6**		**274.4**								**3273.2**	м3	**19.6**
	□1.5x2x2	м3																							**980**	м3	**19.6**
	□2x2x3	м3																**509.6**							**1058.4**	м3	**19.6**
	Бетоны ажил																										
6	Хоолойн суурь цутгах, B20																										
	ø1000x1	м3				**5.3**	**5.3**				**6.0**	**7.7**				**7.0**					**5.6**		**8.1**		**190.05**	м3	**0.35**
	ø1000x2	м3																	**12.818**					**18.85**	**407.16**	м3	**0.754**
	ø1500x1	м3			**16.66**				**13.88**											**18.74**		**16.66**			**292.174**	м3	**0.694**
	□2x2	м3		**6.16**				**5.88**		**7.84**			**4.48**	**3.92**	**4.48**		**3.92**								**46.76**	м3	**0.28**
	□1.5x2x2	м3																							**25**	м3	**0.5**
	□2x2x3	м3																**18.98**							**39.42**	м3	**0.73**
7	Хоолойн хэсэглэл угсрах, B25																										
	ø1000x1	м3				**6.0**	**6.0**				**6.8**	**8.8**				**8.0**					**6.4**		**9.2**		**217.6**	м3	**0.4**
	ø1000x2	м3																	**13.6**					**20**	**432.0**	м3	**0.8**
	ø1500x1	м3			**18.72**				**15.6**											**21.06**		**18.72**			**328.38**	м3	**0.78**
	□2x2	м3		**50.6**				**48.3**		**64.4**			**36.8**	**32.2**	**36.8**		**32.2**								**384.1**	м3	**2.30**
	□1.5x2x2	м3																							**180**	м3	**3.6**
	□2x2x3	м3																**148.2**							**296.4**	м3	**5.7**
8	Хоолойн орох ба гарах толгой далавч цутгах, B20																										
	ø1000x1	м3				**4.82**	**4.82**				**4.82**	**4.82**				**4.82**					**4.82**		**4.82**		**149.42**	м3	**2.41**
	ø1000x2	м3																	**7.68**					**7.68**	**230.4**	м3	**3.84**
	ø1500x1	м3			**10.78**				**10.78**											**10.78**		**10.78**			**194.04**	м3	**5.39**
	□2x2	м3		**14.02**				**14.02**		**14.02**			**14.02**	**14.02**	**14.02**		**14.02**								**126.18**	м3	**7.01**
	□1.5x2x2	м3																							**340**	м3	**6.8**
	□2x2x3	м3																**14.02**							**28.04**	м3	**7.01**
9	Хоолойн орох ба гарах хэсгийн амсарын бетон цутгах																										
	ø1000x1	м3				**0.6**	**0.6**				**0.6**	**0.6**				**0.6**					**0.6**		**0.6**		**18.6**	м3	**0.3**
	ø1000x2	м3																	**1.002**					**1.002**	**30.06**	м3	**0.501**
	ø1500x1	м3			**2.082**				**2.082**											**2.082**		**2.082**			**37.476**	м3	**1.041**
	□2x2	м3		**5.68**				**5.68**		**5.68**			**5.68**	**5.68**	**5.68**		**5.68**								**51.12**	м3	**2.84**
	□1.5x2x2	м3																							**27.6**	м3	**4.60**
	□2x2x3	м3																**13.22**							**26.44**	м3	**6.61**
10	Хоолойн хэсэглэл хоорондын заадас засварлах																										
	ø1000x1 ба 1000x2	ум				**47**	**47**				**53**	**69**				**63**			**107**		**50**		**72**	**157**	**5045.98**	ум	**3.14**
	ø1500x1	ум			**113**				**94**											**127**		**113**			**2001.75**	ум	**4.71**

Өөрчлөлт №			Захиалагч:	Захиалагч:	Зураг төслийн байгууллага:	Зөвлөх инженер	У. ПҮРЭВЖАВ	Гүүр хоолойн инженер	М. МӨНХ-ОРГИЛ	СЭЛЭНГЭ АЙМГИЙН БАРУУНБҮРЭН-ОРХОНТУУЛ-ЦЭЭЛ ЧИГЛЭЛИЙН ХАТУУ ХУЧИЛТТАЙ АВТО ЗАМЫН АЖЛЫН ЗУРАГ [ПК50-ПК107+588]	АЖЛЫН ТОО ХЭМЖЭЭ	Масштаб	Шифр	Хуудасны №
Огноо			БАРИЛГА, ХОТ БАЙГУУЛАЛТЫН ЯАМ	ЗАМ, ТЭЭВРИЙН ХӨГЖЛИЙН ЯАМ	"АВАРГА ЗАМ" ХХК	Төслийн инженер	С. БАТСҮХ	Замын инженер	М. БЯМБАА			-	AVZ/BOT/03-2022	41
Тайлбар						Шалгасан инженер	Г. ЧИНТӨГС	Геодезийн инженер	Э. БАТБОЛД					

			Байршил, км	50+100.00	50+678.00	51+102.00	51+580.00	52+230.00	53+374.00	53+705.00	54+433.35	55+190.00	55+549.00	55+617.00	56+004.00	56+464.00	56+866.00	57+482.00	57+966.00	58+424.00	59+093.00	59+338.00	60+162.00	60+492.00	60+944.00	61+220.00	62+402.00
№	Ажлын нэр төрөл	х/н	Хоолойн №	1	2	3	4	5	6	7	8	9	10	11	12	13	14	15	16	17	18	19	20	21	22	23	24
		unit	Хоолойн төрөл	ø1000x2	ø1000x1	ø1000x1	ø1000x1	ø1000x1	ø1000x2	ø1000x2	□2.00×2.00	ø1000x1	ø1500x1	ø1500x1	ø1500x1	□2.00×2.00	ø1000x1	ø1500x1	ø1000x2	ø1000x1	ø1000x2	ø1000x2	ø1000x1	ø1000x2	ø1000x1	ø1000x2	ø1500x1
			Хоолойн урт,м	15	18	19	23	16	16	17	22	16	17	19	26	14	15	22	17	15	17	18	15	15	15	17	32
	Бэхэлгээний ажил																										
11	Орох ба гарах хэсгийн амсар болон налуугийн																										
	зуурмагтай чулуун бэхэлгээ, h=30см																										
	ø1000x1	м2			**37.75**	**37.75**	**37.75**	**37.75**				**37.75**					**37.75**			**37.75**			**37.75**		**37.75**		
	ø1000x2	м2		**47.04**					**47.04**	**47.04**									**47.04**		**47.04**	**47.04**		**47.04**		**47.04**	
	ø1500x1	м2											**72.62**	**72.62**	**72.62**			**72.62**									**72.62**
	□2x2	м2									**97.21**					**97.21**											
	□1.5x2x2	м2																									
	□2x2x3	м2																									
12	Чулуугаар рисберм байгуулах																										
	ø1000x1	м3			**6.19**	**6.19**	**6.19**	**6.19**				**6.19**					**6.19**			**6.19**			**6.19**		**6.19**		
	ø1000x2	м3		**8.13**					**8.13**	**8.13**									**8.13**		**8.13**	**8.13**		**8.13**		**8.13**	
	ø1500x1	м3											**13.37**	**13.37**	**13.37**			**13.37**									**13.37**
	□2x2	м3									**23.35**					**23.35**											
	□1.5x2x2	м3																									
	□2x2x3	м3																									
13	Битум түрхлэг																										
	ø1000x1	м2			**79**	**84**	**101**	**70**				**70**					**66**			**66**			**66**		**66**		
	ø1000x2	м2		**131.85**					**140.64**	**149.43**									**149.43**		**149.43**	**158.22**		**131.85**		**149.43**	
	ø1500x1	м2											**96.05**	**107.35**	**146.9**			**124.3**									**180.8**
	□2x2	м2									**105**					**105**											
	□1.5x2x2	м2																									
	□2x2x3	м2																									
	Элс хайрган суурь																										
14	Хэсэглэлийн суурь																										
	ø1000x1	м2			**30**	**31**	**38**	**26**				**26**					**25**			**25**			**25**		**25**		
	ø1000x2	м2		**45.45**					**48.48**	**51.51**									**51.51**		**51.51**	**54.54**		**45.45**		**51.51**	
	ø1500x1	м2											**40.8**	**45.6**	**62.4**			**52.8**									**76.8**
	□2x2	м2									**66**					**42**											
	□1.5x2x2	м2																									
	□2x2x3	м2																									
15	Орох ба гарах хэсгийн толгойн чулуун бэхэлгээ																										
	ø1000x1	м2			**39.6**	**39.6**	**39.6**	**39.6**				**39.6**					**39.6**			**39.6**			**39.6**		**39.6**		
	ø1000x2	м2		**55.14**					**55.14**	**55.14**									**55.14**		**55.14**	**55.14**		**55.14**		**55.14**	
	ø1500x1	м2											**78.9**	**78.9**	**78.9**			**78.9**									**78.9**
	□2x2	м2									**98.76**					**98.76**											
	□1.5x2x2	м2																									
	□2x2x3	м2																									
16	Рисбермийн чулуун бэхэлгээн доор																										
	ø1000x1	м2			**13.87**	**13.87**	**13.87**	**13.87**				**13.87**					**13.87**			**13.87**			**13.87**		**13.87**		
	ø1000x2	м2		**18.03**					**18.03**	**18.03**									**18.03**		**18.03**	**18.03**		**18.03**		**18.03**	
	ø1500x1	м2											**22.94**	**22.94**	**22.94**			**22.94**									**22.94**
	□2x2	м2									**22.67**					**22.67**											
	□1.5x2x2	м2																									
	□2x2x3	м2																									
17	Хоёр нүхт хоолойн завсарын бетон																										
	ø1000x2	м3		**5.625**					**6**	**6.375**									**6.375**		**6.375**	**6.75**		**5.625**		**6.375**	
18	Хэсэглэл хоорондын бөгжлөлт																										
	ø1000x1 ба ø1000x2	м3		**1.83**	**1.10**	**1.16**	**1.40**	**0.98**	**1.95**	**2.07**		**0.98**					**0.92**		**2.07**	**0.92**	**2.07**	**2.20**	**0.92**	**1.83**	**0.92**	**2.07**	
	ø1500x1	м3											**1.51**	**1.69**	**2.31**			**1.96**									**2.85**
19	Тулц бетон																										
	ø1000x1	м3			**2.892**	**2.892**	**2.892**	**2.892**				**2.892**					**2.892**			**2.892**			**2.892**		**2.892**		
	ø1000x2	м3		**3.72**					**3.72**	**3.72**									**3.72**		**3.72**	**3.72**		**3.72**		**3.72**	
	ø1500x1	м3											**4.038**	**4.038**	**4.038**			**4.038**									**4.038**
	□2x2	м3									**10.88**					**10.88**											
	□1.5x2x2	м3																									
	□2x2x3	м3																									

Өөрчлөлт №			Захиалагч:	Захиалагч:	Зураг төслийн бүрэлдэхүүн:	Зөвлөх инженер	У. ПҮРЭВЖАВ	Гүүр хоолойн инженер	М. МӨНХ-ОРГИЛ	СЭЛЭНГЭ АЙМГИЙН БАРУУНБҮРЭН-ОРХОНТУУЛ-ЦЭЭЛ ЧИГЛЭЛИЙН ХАТУУ ХУЧИЛТТАЙ АВТО ЗАМЫН АЖЛЫН ЗУРАГ [ПК50-ПК107+588]	АЖЛЫН ТОО ХЭМЖЭЭ	Масштаб	Шифр	Хуудасны №
Огноо			БАРИЛГА, ХОТ БАЙГУУЛАЛТЫН ЯАМ	ЗАМ, ТЭЭВРИЙН ХӨГЖЛИЙН ЯАМ	"АВАРГА ЗАМ" ХХК	Төслийн инженер	С. БАТСҮХ	Замын инженер	М. БЯМБАА			-	AVZ/BOT/03-2022	42
Тайлбар						Шалгасан инженер	Г. ЧИНТӨГС	Геодезийн инженер	Э. БАТБОЛД					

			Байршил, км	62+617.00	63+417.00	63+634.00	64+306.00	65+244.00	65+840.00	67+254.00	67+636.00	68+690.00	69+660.00	70+098.00	70+980.00	71+360.00	72+204.00	72+651.00	73+740.00	74+094.00	74+680.00	75+350.00	75+860.00	76+400.00	76+860.00	77+140.00	77+700.00
№	Ажлын нэр төрөл	х/н	Хоолойн №	25	26	27	28	29	30	31	32	33	34	35	36	37	38	39	40	41	42	43	44	45	46	47	48
		unit	Хоолойн төрөл	ø1000x1	ø1000x2	ø1000x1	ø1000x2	ø1000x1	ø1000x2	ø1000x2	ø1000x2	ø1000x2	ø1000x1	ø1000x2	ø1000x1	ø1000x1	ø1500x1	ø1000x2	ø1000x2	□1.5×2.0×2	□1.5×2.0×2	ø1000x1	ø1000x1	□1.5×2.0×2	ø1000x2	ø1000x2	ø1000x1
			Хоолойн урт,м	22	20	16	19	19	18	18	19	15	15	15	15	22	23	21	14	16	20	15	18	14	17	18	18
	Бэхэлгээний ажил																										
11	Орох ба гарах хэсгийн амсар болон налуугийн																										
	зуурмагтай чулуун бэхэлгээ, h=30см																										
	ø1000x1	м2		**37.75**		**37.75**		**37.75**					**37.75**		**37.75**	**37.75**						**37.75**	**37.75**				**37.75**
	ø1000x2	м2			**47.04**		**47.04**		**47.04**	**47.04**	**47.04**	**47.04**		**47.04**				**47.04**	**47.04**						**47.04**	**47.04**	
	ø1500x1	м2															**72.62**										
	□2x2	м2																									
	□1.5x2x2	м2																		**120.68**	**120.68**			**120.68**			
	□2x2x3	м2																									
12	Чулуугаар рисберм байгуулах																										
	ø1000x1	м3		**6.19**		**6.19**		**6.19**					**6.19**		**6.19**	**6.19**						**6.19**	**6.19**				**6.19**
	ø1000x2	м3			**8.13**		**8.13**		**8.13**	**8.13**	**8.13**	**8.13**		**8.13**				**8.13**	**8.13**						**8.13**	**8.13**	
	ø1500x1	м3															**13.37**										
	□2x2	м3																									
	□1.5x2x2	м3																		**31.14**	**31.14**			**31.14**			
	□2x2x3	м3																									
13	Битум түрхлэг																										
	ø1000x1	м2		**97**		**70**		**84**					**66**		**66**	**97**						**66**	**79**				**79**
	ø1000x2	м2			**175.8**		**167.01**		**158.22**	**158.22**	**167.01**	**131.85**		**131.85**				**184.59**	**123.06**						**149.43**	**158.22**	
	ø1500x1	м2															**129.95**										
	□2x2	м2																									
	□1.5x2x2	м2																		**140.8**	**176**			**123.2**			
	□2x2x3	м2																									
	Элс хайрган суурь																										
14	Хэсэглэлийн суурь																										
	ø1000x1	м2		**36**		**26**		**31**					**25**		**25**	**36**						**25**	**30**				**30**
	ø1000x2	м2			**60.6**		**57.57**		**54.54**	**54.54**	**57.57**	**45.45**		**45.45**				**63.63**	**42.42**						**51.51**	**54.54**	
	ø1500x1	м2															**55.2**										
	□2x2	м2																									
	□1.5x2x2	м2																		**80**	**100**			**70**			
	□2x2x3	м2																									
15	Орох ба гарах хэсгийн толгойн чулуун бэхэлгээ																										
	ø1000x1	м2		**39.6**		**39.6**		**39.6**					**39.6**		**39.6**	**39.6**						**39.6**	**39.6**				**39.6**
	ø1000x2	м2			**55.14**		**55.14**		**55.14**	**55.14**	**55.14**	**55.14**		**55.14**				**55.14**	**55.14**						**55.14**	**55.14**	
	ø1500x1	м2															**78.9**										
	□2x2	м2																									
	□1.5x2x2	м2																		**120.76**	**120.76**			**120.76**			
	□2x2x3	м2																									
16	Рисбермийн чулуун бэхэлгээн доор																										
	ø1000x1	м2		**13.87**		**13.87**		**13.87**					**13.87**		**13.87**	**13.87**						**13.87**	**13.87**				**13.87**
	ø1000x2	м2			**18.03**		**18.03**		**18.03**	**18.03**	**18.03**	**18.03**		**18.03**				**18.03**	**18.03**						**18.03**	**18.03**	
	ø1500x1	м2															**22.94**										
	□2x2	м2																									
	□1.5x2x2	м2																		**32.67**	**32.67**			**32.67**			
	□2x2x3	м2																									
17	Хөөр нүхт хоолойн завсарын бетон																										
	ø1000x2	м3			**7.5**		**7.125**		**6.75**	**6.75**	**7.125**	**5.625**		**5.625**				**7.875**	**5.25**						**6.375**	**6.75**	
18	Хэсэглэл хоорондын бөгжлөлт																										
	ø1000x1 ба ø1000x2	м3		**1.34**	**2.44**	**0.98**	**2.32**	**1.16**	**2.20**	**2.20**	**2.32**	**1.83**	**0.92**	**1.83**	**0.92**	**1.34**		**2.56**	**1.71**			**0.92**	**1.10**		**2.07**	**2.20**	**1.10**
	ø1500x1	м3															**2.05**										
19	Тулц бетон																										
	ø1000x1	м3		**2.892**		**2.892**		**2.892**					**2.892**		**2.892**	**2.892**						**2.892**	**2.892**				**2.892**
	ø1000x2	м3			**3.72**		**3.72**		**3.72**	**3.72**	**3.72**	**3.72**		**3.72**				**3.72**	**3.72**						**3.72**	**3.72**	
	ø1500x1	м3															**4.038**										
	□2x2	м3																									
	□1.5x2x2	м3																		**7.5**	**7.5**			**7.5**			
	□2x2x3	м3																									

Өөрчлөлт №			Захиалагч:	Захиалагч:	Зураг төслийн бүрэлдэхүүн:	Зөвлөх инженер	У. ПҮРЭВЖАВ	Гүүр хоолойн инженер	М. МӨНХ-ОРГИЛ	СЭЛЭНГЭ АЙМГИЙН БАРУУНБҮРЭН-ОРХОНТУУЛ-ЦЭЭЛ ЧИГЛЭЛИЙН ХАТУУ ХУЧИЛТТАЙ АВТО ЗАМЫН АЖЛЫН ЗУРАГ [ПК50-ПК107+588]	АЖЛЫН ТОО ХЭМЖЭЭ	Масштаб	Шифр	Хуудасны №
Огноо			БАРИЛГА, ХОТ БАЙГУУЛАЛТЫН ЯАМ	ЗАМ, ТЭЭВРИЙН ХӨГЖЛИЙН ЯАМ	"АВАРГА ЗАМ" ХХК	Төслийн инженер	С. БАТСҮХ	Замын инженер	М. БЯМБАА			-	AVZ/BOT/03-2022	43
Тайлбар						Шалгасан инженер	Г. ЧИНТӨГС	Геодезийн инженер	Э. БАТБОЛД					

			Байршил, км	78+168.00	78+760.00	79+420.00	79+992.00	80+535.00	81+250.00	81+740.00	82+170.00	82+640.00	83+036.07	83+678.00	84+322.00	85+040.00	85+474.00	85+990.00	86+322.00	86+569.00	86+998.00	87+278.00	87+471.00	87+594.00	88+255.00	88+820.00	89+860.00
№	Ажлын нэр төрөл	х/н	Хоолойн №	49	50	51	52	53	54	55	56	57	58	59	60	61	62	63	64	65	66	67	68	69	70	71	72
		unit	Хоолойн төрөл	ø1000x1	ø1000x1	ø1000x1	ø1500x1	ø1000x2	ø1000x2	ø1000x1	ø1000x2	ø1500x1	□3×2.0×2.0	ø1000x2	ø1500x1	ø1500x1	ø1000x1	ø1000x2	ø1500x1	ø1500x1	ø1000x2	ø1000x2	ø1000x1	ø1000x2	ø1500x1	ø1500x1	ø1000x2
			Хоолойн урт,м	15	17	17	24	18	20	20	17	23	28	16	24	23	16	20	26	22	19	18	18	19	21	28	17
	Бэхэлгээний ажил																										
11	Орох ба гарах хэсгийн амсар болон налуугийн																										
	зуурмагтай чулуун бэхэлгээ, h=30см																										
	ø1000x1	м2		**37.75**	**37.75**	**37.75**				**37.75**							**37.75**						**37.75**				
	ø1000x2	м2						**47.04**	**47.04**		**47.04**			**47.04**				**47.04**			**47.04**	**47.04**		**47.04**			**47.04**
	ø1500x1	м2					**72.62**					**72.62**			**72.62**	**72.62**			**72.62**	**72.62**					**72.62**	**72.62**	
	□2x2	м2																									
	□1.5x2x2	м2																									
	□2x2x3	м2											**145**														
12	Чулуугаар рисберм байгуулах																										
	ø1000x1	м3		**6.19**	**6.19**	**6.19**				**6.19**							**6.19**						**6.19**				
	ø1000x2	м3						**8.13**	**8.13**		**8.13**			**8.13**				**8.13**			**8.13**	**8.13**		**8.13**			**8.13**
	ø1500x1	м3					**13.37**					**13.37**			**13.37**	**13.37**			**13.37**	**13.37**					**13.37**	**13.37**	
	□2x2	м3																									
	□1.5x2x2	м3																									
	□2x2x3	м3											**38.93**														
13	Битум түрхлэг																										
	ø1000x1	м2		**66**	**75**	**75**				**88**							**70**						**79**				
	ø1000x2	м2						**158.22**	**175.8**		**149.43**			**140.64**				**175.8**			**167.01**	**158.22**		**167.01**			**149.43**
	ø1500x1	м2					**135.6**					**129.95**			**135.6**	**129.95**			**146.9**	**124.3**					**118.65**	**158.2**	
	□2x2	м2																									
	□1.5x2x2	м2																									
	□2x2x3	м2											**338.8**														
	Элс хайрган суурь																										
14	Хэсэглэлийн суурь																										
	ø1000x1	м2		**25**	**28**	**28**				**33**							**26**						**30**				
	ø1000x2	м2						**54.54**	**60.6**		**51.51**			**48.48**				**60.6**			**57.57**	**54.54**		**57.57**			**51.51**
	ø1500x1	м2					**57.6**					**55.2**			**57.6**	**55.2**			**62.4**	**52.8**					**50.4**	**67.2**	
	□2x2	м2																									
	□1.5x2x2	м2																									
	□2x2x3	м2											**204.4**														
15	Орох ба гарах хэсгийн толгойн чулуун бэхэлгээ																										
	ø1000x1	м2		**39.6**	**39.6**	**39.6**				**39.6**							**39.6**						**39.6**				
	ø1000x2	м2						**55.14**	**55.14**		**55.14**			**55.14**				**55.14**			**55.14**	**55.14**		**55.14**			**55.14**
	ø1500x1	м2					**78.9**					**78.9**			**78.9**	**78.9**			**78.9**	**78.9**					**78.9**	**78.9**	
	□2x2	м2																									
	□1.5x2x2	м2																									
	□2x2x3	м2											**152.76**														
16	Рисбермийн чулуун бэхэлгээн доор																										
	ø1000x1	м2		**13.87**	**13.87**	**13.87**				**13.87**							**13.87**						**13.87**				
	ø1000x2	м2						**18.03**	**18.03**		**18.03**			**18.03**				**18.03**			**18.03**	**18.03**		**18.03**			**18.03**
	ø1500x1	м2					**22.94**					**22.94**			**22.94**	**22.94**			**22.94**	**22.94**					**22.94**	**22.94**	
	□2x2	м2																									
	□1.5x2x2	м2																									
	□2x2x3	м2											**42.67**														
17	Хоёр нухт хоолойн завсарын бетон																										
	ø1000x2	м3						**6.75**	**7.5**		**6.375**			**6**				**7.5**			**7.125**	**6.75**		**7.125**			**6.375**
18	Хэсэглэл хоорондын бөгжлөлт																										
	ø1000x1 ба ø1000x2	м3		**0.92**	**1.04**	**1.04**		**2.20**	**2.44**	**1.22**	**2.07**			**1.95**			**0.98**	**2.44**			**2.32**	**2.20**	**1.10**	**2.32**			**2.07**
	ø1500x1	м3					**2.14**					**2.05**			**2.14**	**2.05**			**2.31**	**1.96**					**1.87**	**2.49**	
19	Тулц бетон																										
	ø1000x1	м3		**2.892**	**2.892**	**2.892**				**2.892**							**2.892**						**2.892**				
	ø1000x2	м3						**3.72**	**3.72**		**3.72**			**3.72**				**3.72**			**3.72**	**3.72**		**3.72**			**3.72**
	ø1500x1	м3					**4.038**					**4.038**			**4.038**	**4.038**			**4.038**	**4.038**					**4.038**	**4.038**	
	□2x2	м3																									
	□1.5x2x2	м3																									
	□2x2x3	м3											**17.4**														

Өөрчлөлт №			Захиалагч:	Захиалагч:	Зураг төслийн байгууллага:	Зөвлөх инженер	У. ПҮРЭВЖАВ	Гүүр хоолойн инженер	М. МӨНХ-ОРГИЛ	СЭЛЭНГЭ АЙМГИЙН БАРУУНБҮРЭН-ОРХОНТУУЛ-ЦЭЭЛ ЧИГЛЭЛИЙН ХАТУУ ХУЧИЛТТАЙ АВТО ЗАМЫН АЖЛЫН ЗУРАГ [ПК50-ПК107+588]	АЖЛЫН ТОО ХЭМЖЭЭ	Масштаб	Шифр	Хуудасны №
Огноо			БАРИЛГА, ХОТ БАЙГУУЛАЛТЫН ЯАМ	ЗАМ, ТЭЭВРИЙН ХӨГЖЛИЙН ЯАМ	"АВАРГА ЗАМ" ХХК	Төслийн инженер	С. БАТСҮХ	Замын инженер	М. БЯМБАА				
Тайлбар						Шалгасан инженер	Г. ЧИНТӨГС	Геодезийн инженер	Э. БАТБОЛД			-	AVZ/BOT/03-2022	44

			Байршил, км	90+141.00	91+002.00	91+360.00	92+116.00	92+460.00	93+348.00	93+940.00	94+574.00	94+866.00	95+746.00	96+720.00	97+940.00	98+640.00	99+380.00	100+624.00	101+574.00	103+100.00	103+640.00	105+684.00	106+960.00	107+210.00	Нэгжийн	Нэгж ажилд	
№	Ажлын нэр төрөл	х/н	Хоолойн №	73	74	75	76	77	78	79	80	81	82	83	84	85	86	87	88	89	90	91	92	93	тоо	хамаарах	
		unit	Хоолойн төрөл	□2.00×2.00	ø1500x1	ø1000x1	ø1000x1	□2.00×2.00	ø1500x1	□2.00×2.00	ø1000x1	ø1000x1	□2.00×2.00	□2.00×2.00	□2.00×2.00	ø1000x1	□2.00×2.00	□3×2.0×2.0	ø1000x2	ø1500x1	ø1000x1	ø1500x1	ø1000x1	ø1000x2	хэмжээ	х/н	тоо
			Хоолойн урт,м	22	24	15	15	21	20	28	17	22	16	14	16	20	14	26	17	27	16	24	23	25		(unit)	(qty)
	Бэхэлгээний ажил																										
11	Орох ба гарах хэсгийн амсар болон налуугийн																										
	зуурмагтай чулуун бэхэлгээ, h=30см																										
	ø1000x1	м2				**37.75**	**37.75**				**37.75**	**37.75**				**37.75**					**37.75**		**37.75**		**1170.25**	м2	**37.75**
	ø1000x2	м2																	**47.04**					**47.04**	**1411.2**	м2	**47.04**
	ø1500x1	м2			**72.62**				**72.62**											**72.62**		**72.62**			**1307.16**	м2	**72.62**
	□2x2	м2		**97.21**				**97.21**		**97.21**			**97.21**	**97.21**	**97.21**		**97.21**								**874.89**	м2	**97.21**
	□1.5x2x2	м2																							**362.04**	м2	**120.68**
	□2x2x3	м2																**145**							**290**	м2	**145.00**
12	Чулуугаар рисберм байгуулах																										
	ø1000x1	м3				**6.19**	**6.19**				**6.19**	**6.19**				**6.19**					**6.19**		**6.19**		**191.89**	м3	**6.19**
	ø1000x2	м3																	**8.13**					**8.13**	**243.9**	м3	**8.13**
	ø1500x1	м3			**13.37**				**13.37**											**13.37**		**13.37**			**240.66**	м3	**13.37**
	□2x2	м3		**23.35**				**23.35**		**23.35**			**23.35**	**23.35**	**23.35**		**23.35**								**210.15**	м3	**23.35**
	□1.5x2x2	м3																							**93.42**	м3	**31.14**
	□2x2x3	м3																**38.93**							**77.86**	м3	**38.93**
13	Битум түрхлэг																										
	ø1000x1	м2				**66**	**66**				**75**	**97**				**88**					**70**		**101**		**2389.2**	м2	**4.40**
	ø1000x2	м2																	**149.43**					**219.75**	**4676.28**	м2	**8.79**
	ø1500x1	м2			**135.6**				**113**											**152.55**		**135.6**			**2401.25**	м2	**5.65**
	□2x2	м2		**105**				**105**		**105**			**105**	**105**	**105**		**105**								**945**	м2	**7.5**
	□1.5x2x2	м2																							**440**	м2	**8.8**
	□2x2x3	м2																**314.6**							**653.4**	м2	**12.1**
	Элс хайрган суурь																										
14	Хэсэглэлийн суурь																										
	ø1000x1	м2				**25**	**25**				**28**	**36**				**33**					**26**		**38**		**890.52**	м2	**1.64**
	ø1000x2	м2																	**51.51**					**75.75**	**1611.96**	м2	**3.03**
	ø1500x1	м2			**57.6**				**48**											**64.8**		**57.6**			**1020**	м2	**2.4**
	□2x2	м2		**66**				**63**		**84**			**48**	**42**	**48**		**42**								**501**	м2	**3**
	□1.5x2x2	м2																							**250**	м2	**5**
	□2x2x3	м2																**189.8**							**394.2**	м2	**7.3**
15	Орох ба гарах хэсгийн толгойн чулуун бэхэлгээ																										
	ø1000x1	м2				**39.6**	**39.6**				**39.6**	**39.6**				**39.6**					**39.6**		**39.6**		**1227.6**	м2	**39.6**
	ø1000x2	м2																	**55.14**					**55.14**	**1654.2**	м2	**55.14**
	ø1500x1	м2			**78.9**				**78.9**											**78.9**		**78.9**			**1420.2**	м2	**78.9**
	□2x2	м2		**98.76**				**98.76**		**98.76**			**98.76**	**98.76**	**98.76**		**98.76**								**888.84**	м2	**98.76**
	□1.5x2x2	м2																							**362.28**	м2	**120.76**
	□2x2x3	м2																**152.76**							**305.52**	м2	**152.76**
16	Рисбермийн чулуун бэхэлгээн доор																										
	ø1000x1	м2				**13.87**	**13.87**				**13.87**	**13.87**				**13.87**					**13.87**		**13.87**		**429.97**	м2	**13.87**
	ø1000x2	м2																	**18.03**					**18.03**	**540.9**	м2	**18.03**
	ø1500x1	м2			**22.94**				**22.94**											**22.94**		**22.94**			**412.92**	м2	**22.94**
	□2x2	м2		**22.67**				**22.67**		**22.67**			**22.67**	**22.67**	**22.67**		**22.67**								**204.03**	м2	**22.67**
	□1.5x2x2	м2																							**98.01**	м2	**32.67**
	□2x2x3	м2																**42.67**							**85.34**	м2	**42.67**
17	Хоёр нүхт хоолойн завсарын бетон																										
	ø1000x2	м3																	**6.375**					**9.375**	**199.5**	м3	**0.375**
18	Хэсэглэл хоорондын бөгжлөлт																										
	ø1000x1 ба ø1000x2	м3				**0.92**	**0.92**				**1.04**	**1.34**				**1.22**			**2.07**		**0.98**		**1.40**	**3.05**	**98.03**	м3	**0.061**
	ø1500x1	м3			**2.14**				**1.78**											**2.40**		**2.14**			**37.825**	м3	**0.089**
19	Тулц бетон																										
	ø1000x1	м3				**2.892**	**2.892**				**2.892**	**2.892**				**2.892**					**2.892**		**2.892**		**89.652**	м3	**1.446**
	ø1000x2	м3																	**3.72**					**3.72**	**111.6**	м3	**1.86**
	ø1500x1	м3			**4.038**				**4.038**											**4.038**		**4.038**			**72.684**	м3	**2.019**
	□2x2	м3		**10.88**				**10.88**		**10.88**			**10.88**	**10.88**	**10.88**		**10.88**								**97.92**	м3	**5.44**
	□1.5x2x2	м3																							**22.5**	м3	**7.50**
	□2x2x3	м3																**17.4**							**34.8**	м3	**8.70**

Өөрчлөлт №			Захиалагч:	Захиалагч:	Зураг төслийн байгууллага:	Зөвлөх инженер	У. ПҮРЭВЖАВ	Гүүр хоолойн инженер	М. МӨНХ-ОРГИЛ	СЭЛЭНГЭ АЙМГИЙН БАРУУНБҮРЭН-ОРХОНТУУЛ-ЦЭЭЛ ЧИГЛЭЛИЙН ХАТУУ ХУЧИЛТТАЙ АВТО ЗАМЫН АЖЛЫН ЗУРАГ [ПК50-ПК107+588]	АЖЛЫН ТОО ХЭМЖЭЭ	Масштаб	Шифр	Хуудасны №
Огноо			БАРИЛГА, ХОТ БАЙГУУЛАЛТЫН ЯАМ	ЗАМ, ТЭЭВРИЙН ХӨГЖЛИЙН ЯАМ	"АВАРГА ЗАМ" ХХК	Төслийн инженер	С. БАТСҮХ	Замын инженер	М. БЯМБАА					
Тайлбар						Шалгасан инженер	Г. ЧИНТӨГС	Геодезийн инженер	Э. БАТБОЛД			-	AVZ/BOT/03-2022	45

ЗАХИАЛАГЧ:

МОНГОЛ УЛСЫН ЗАСГИЙН ГАЗАР

ЗАМ, ТЭЭВРИЙН ХӨГЖЛИЙН ЯАМ

ЗУРАГ ТӨСЛИЙН ЗӨВЛӨХ:

"АВАРГА ЗАМ" ХХК

ШИФР: AVZ/BOT/03-2022

СЭЛЭНГЭ АЙМГИЙН БАРУУНБҮРЭН-ОРХОНТУУЛ-ЦЭЭЛ ЧИГЛЭЛИЙН ХАТУУ ХУЧИЛТТАЙ АВТО ЗАМЫН ПК71+628-Д БАРИХ ЦЭЭЛИЙН ГОЛЫН ТӨМӨРБЕТОН 24.8 Y/M ГҮҮРИЙН АЖЛЫН ЗУРАГ

УЛААНБААТАР ХОТ 2022 ОН

ТӨМӨРБЕТОН ГҮҮРИЙН ПЛАН ЗУРАГ

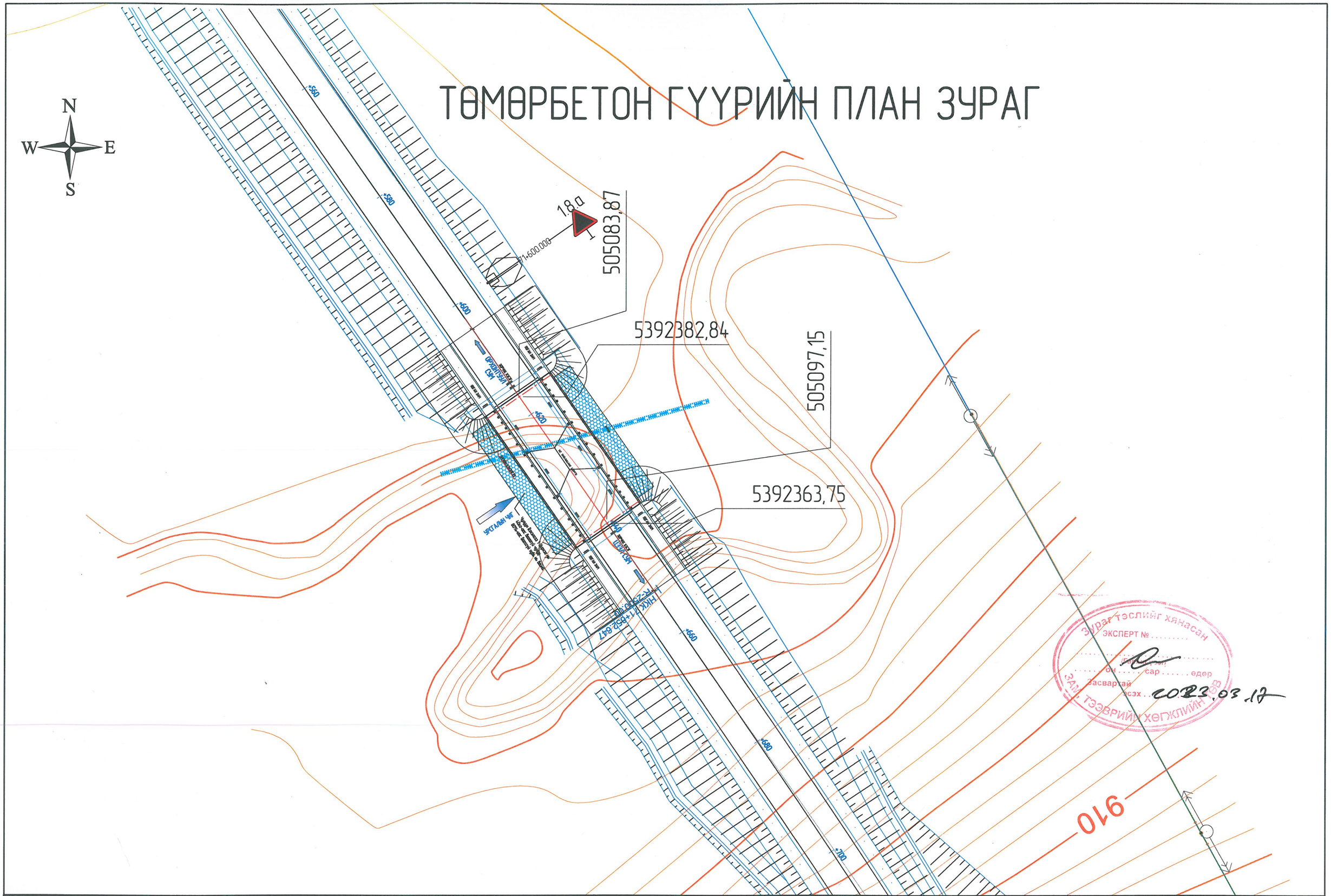

Өөрчлөлт №			Захиалагч:	Зураг төслийн байгууллага:	Зөвлөх инженер	У. ПҮРЭВЖАВ	Гүүр хоолойн инженер	М. МӨНХ-ОРГИЛ	СЭЛЭНГЭ АЙМГИЙН БАРУУНБҮРЭН-ОРХОНТУУЛ-ЦЭЭЛ ЧИГЛЭЛИЙН ХАТУУ ХУЧИЛТТАЙ АВТО ЗАМЫН АЖЛЫН ЗУРАГ	ГҮҮРИЙН ПЛАН	Масштаб	Шифр	Хуудасны №
Огноо			ЗАМ, ТЭЭВРИЙН ХӨГЖЛИЙН ЯАМ	"АВАРГА ЗАМ" ХХК	Төслийн инженер	С. БАТСҮХ	Замын инженер	М. БЯМБАА			1:500	AVZ/BOT/03-2022	02
Тайлбар					Шалгасан инженер	Г. ЧИНТӨГС	Замын инженер	П. СҮНДЭРЪЯА					

ТӨМӨРБЕТОН ГҮҮРИЙН ПЛАН ЗУРАГ

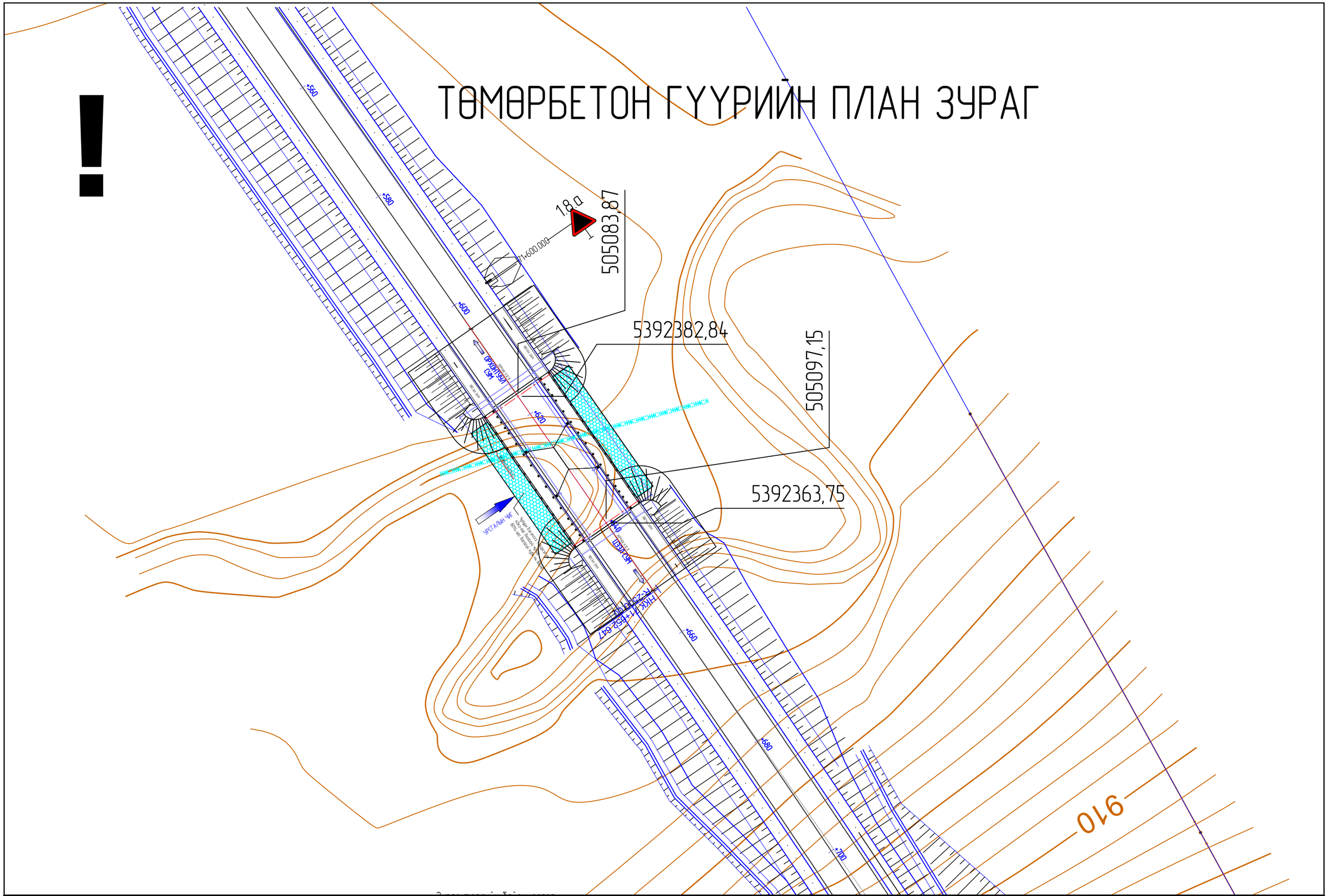
!
18а
505083,87
5392382,84
505097,15
5392363,75
11+600.000
ЗҮСГАЛАН ЧИГ
ЦЭГ ЗАМ
ЦЭГ ЗАМ
ЦЭГ ЗАМ

ГҮҮРИЙН ДАГУУ ОГТЛОЛ

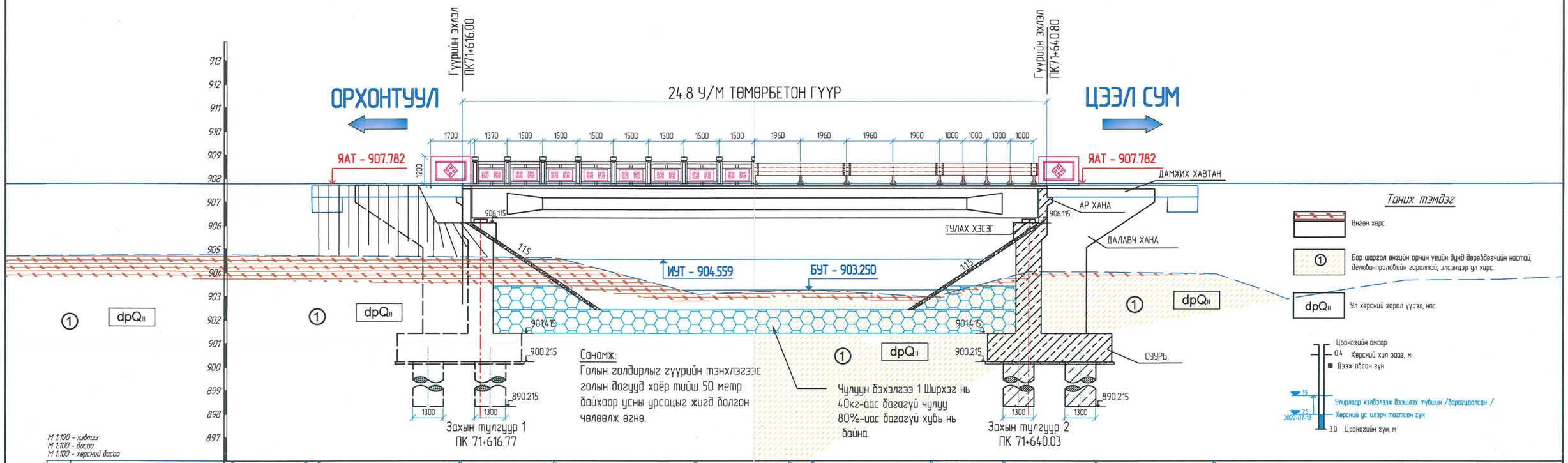

М 1:100 - хэвтээ
М 1:100 - босоо
М 1:100 - хэрсний босоо

Төслийн өгөгдөл																					
	Тэнхлэгийн түвшин, м	907.782	907.782	907.782	907.782	907.782	907.782	907.782	907.782	907.782	907.78	907.782	907.782	907.78	907.78	907.78 907.78	907.78	907.79
Бодит өгөгдөл	Хучилтын төрөл																	
	Газрын түвшин, м	904.76	904.72 904.71	904.66	904.62	903.08	903.24	903.25	902.95	904.02	904.02	904.02	903.94	903.27	902.88	903.15 903.25	903.67	903.72
	Пикетаж, м	606.00	609.43 610.00	616.00	620.00	626.00	630.00	631.00	636.00	640.00	640.80	643.00	648.00	650.00	651.00	652.65 652.95	656.00	660.00
	Зай, м	3.4	0.6	6.0	4.0	6.0	4.0	1.0	5.0	4.0	0.8	2.2	5.0	2.0	1.0	1.6	3.0	4.0
Пикет Планы элементүүд Километрийн заалт		L - 173.3 A - 145°08'25"														652.65 173		

Зураг төслийн хянасан
ЭКСПЕРТ №.....
.....
/Гарын үсэг/
..... он ..... сар ..... өдөр
Засвартай
эсэх
2023.03.17
ЗАМ, ТЭЭВРИЙН ХӨГЖЛИЙН ЯАМ

Өөрчлөлт №			Захиалагч:	Зураг төслийн байгууллага:	Зөвлөх инженер	У. ПҮРЭВЖАВ	Гүүр хоолойн инженер	М. МӨНХ-ОРГИЛ	СЭЛЭНГЭ АЙМГИЙН БАРУУНБҮРЭН-ОРХОНТУУЛ-ЦЭЭЛ ЧИГЛЭЛИЙН ХАТУУ ХУЧИЛТТАЙ АВТО ЗАМЫН АЖЛЫН ЗУРАГ	ГҮҮРИЙН ДАГУУ ОГТЛОЛ	Масштаб	Шифр	Хуудасны №
Огноо			ЗАМ, ТЭЭВРИЙН ХӨГЖЛИЙН ЯАМ	"АВАРГА ЗАМ" ХХК	Төслийн инженер	С. БАТСҮХ	Замын инженер	М. БЯМБАА			1:200	AVZ/BOT/03-2022	03
Тайлбар					Шалгасан инженер	Г. ЧИНТӨГС	Замын инженер	П. СҮНДЭРЪЯА					

ГҮҮРИЙН ДАГУУ ОГТЛОЛ

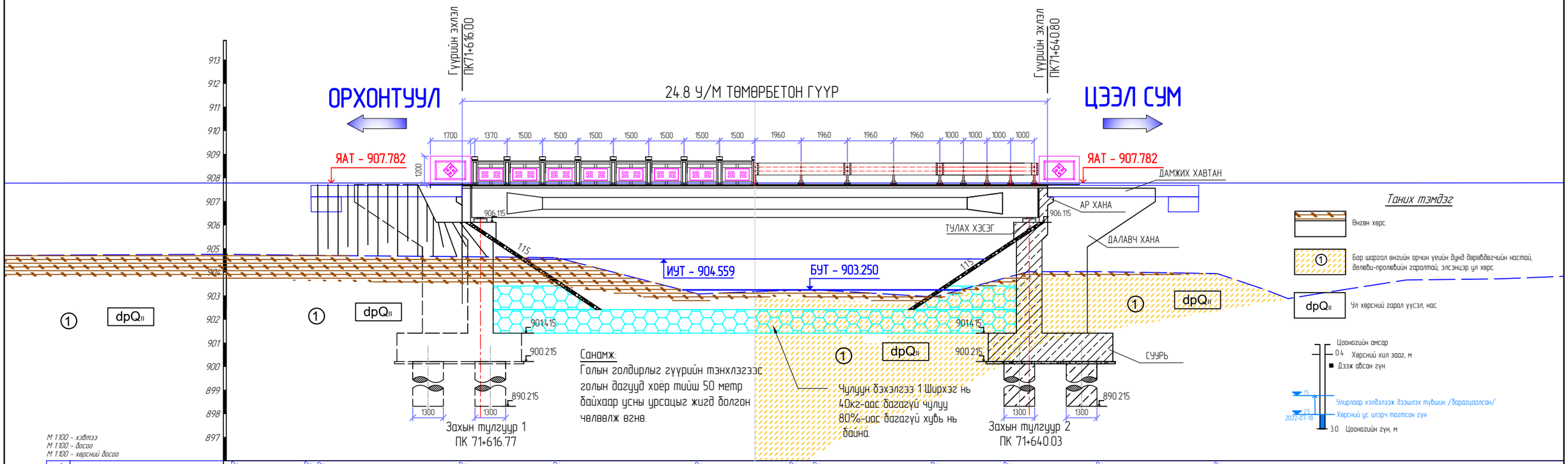

Төслийн өгөгдөл	Тэнхлэгийн түвшин, м	907.782	907.782	907.782	907.782	907.782	907.782	907.782	907.782	907.782	907.78	907.782	907.782	907.78	907.78	907.78 907.78	907.78	907.79						
Бодит өгөгдөл	Хучилтын тэрэл																							
	Газрын түвшин, м	904.76	904.72	904.71	904.66	904.62	903.08	903.24	903.25	902.95	904.02	904.02	904.02	903.94	903.27	902.88	903.15 903.25	903.67	903.72					
	Пикетаж, м	606.00	609.43	610.00	616.00	620.00	626.00	630.00	631.00	636.00	640.00	640.80	643.00	648.00	650.00	651.00	652.65 652.95	656.00	660.00					
	Зай, м	3.4	0.6	6.0	4.0	6.0	4.0	1.0	5.0	4.0	0.8	2.2	5.0	2.0	1.0	1.6	0.3	3.0	4.0					
Пикет Планы элементүүд Километрийн заалт	L - 173.3 A - 145°08'25"																652.65							

Өөрчлөлт №			Захиалагч:	Эзэрэг төслийн байгууллага:	Зөвлөх инженер	У. ПҮРЭВЖАВ	Гүүр хоолойн инженер	М. МӨНХ-ОРГИЛ	СЭЛЭНГЭ АЙМГИЙН БАРУУНБҮРЭН-ОРХОНТУУЛ-ЦЭЭЛ ЧИГЛЭЛИЙН ХАТУУ ХУЧИЛТТАЙ АВТО ЗАМЫН АЖЛЫН ЗУРАГ	ГҮҮРИЙН ДАГУУ ОГТЛОЛ	Масштаб	Шифр	Хуудасны №
Огноо			ЗАМ, ТЭЭВРИЙН ХӨГЖЛИЙН ЯАМ	"АВАРГА ЗАМ" ХХК	Төслийн инженер	С. БАТСҮХ	Замын инженер	М. БЯМБАА			1:200	AVZ/BOT/03-2022	03
Тайлбар					Шалгасан инженер	Г. ЧИНТӨГС	Замын инженер	П. СҮНДЭРЪЯА					

ГҮҮРИЙН ПЛАН

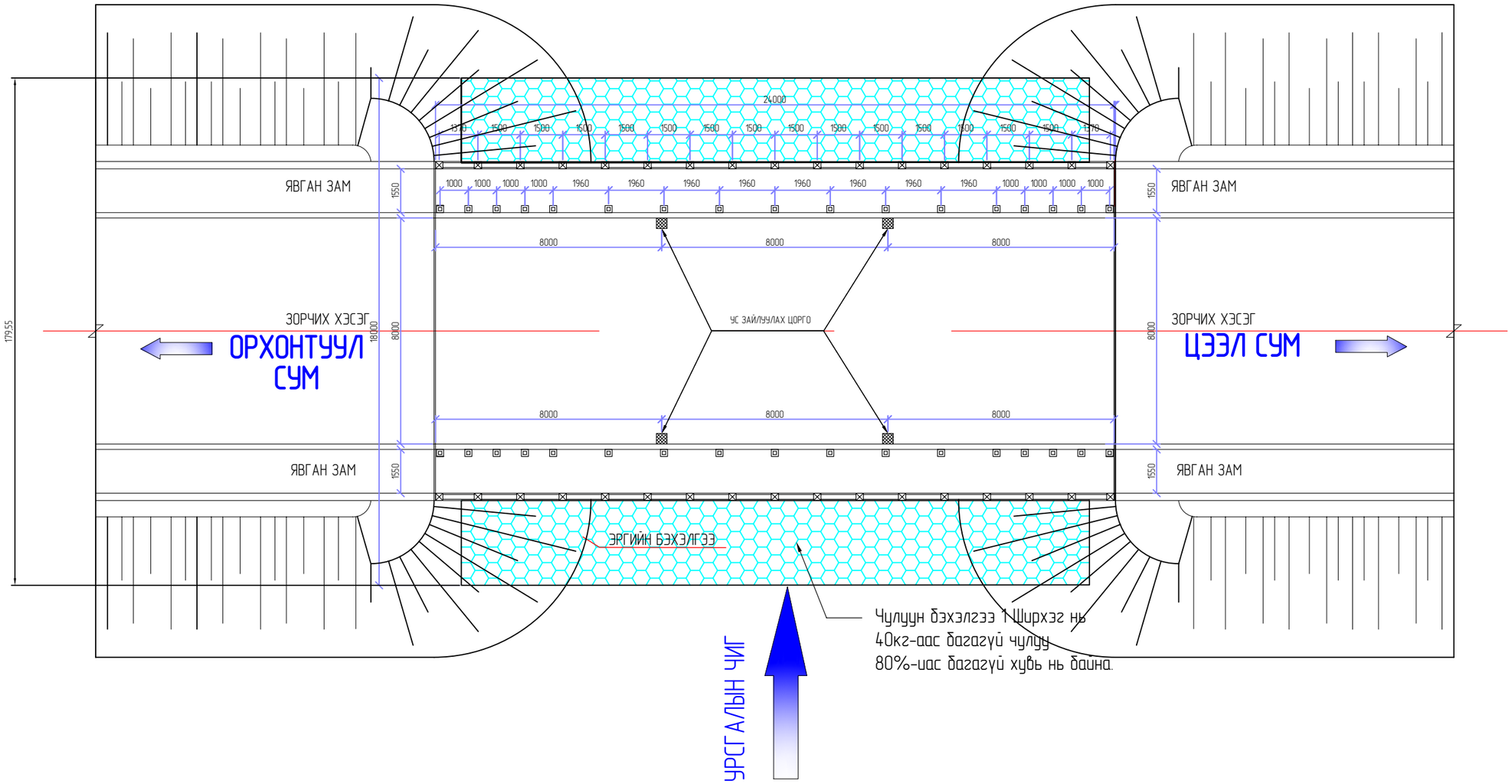

Өөрчлөлт №			Захиалагч:	Зураг төслийн байгууллага:	Зөвлөх инженер	У. ПҮРЭВЖАВ	Гүүр хоолойн инженер	М. МӨНХ-ОРГИЛ	СЭЛЭНГЭ АЙМГИЙН БАРУУНБҮРЭН-ОРХОНТУУЛ-ЦЭЭЛ ЧИГЛЭЛИЙН ХАТУУ ХУЧИЛТТАЙ АВТО ЗАМЫН АЖЛЫН ЗУРАГ	ГҮҮРИЙН ПЛАН	Масштаб	Шифр	Хуудасны №
Огноо			ЗАМ, ТЭЭВРИЙН ХӨГЖЛИЙН ЯАМ	"АВАРГА ЗАМ" ХХК	Төслийн инженер	С. БАТСҮХ	Замын инженер	М. БЯМБАА			1:200	AVZ/BOT/03-2022	04
Тайлбар					Шалгасан инженер	Г. ЧИНТӨГС	Замын инженер	П. СҮНДЭРЪЯА					

ГҮҮРИЙН ХӨНДЛӨН ОГТЛОЛ

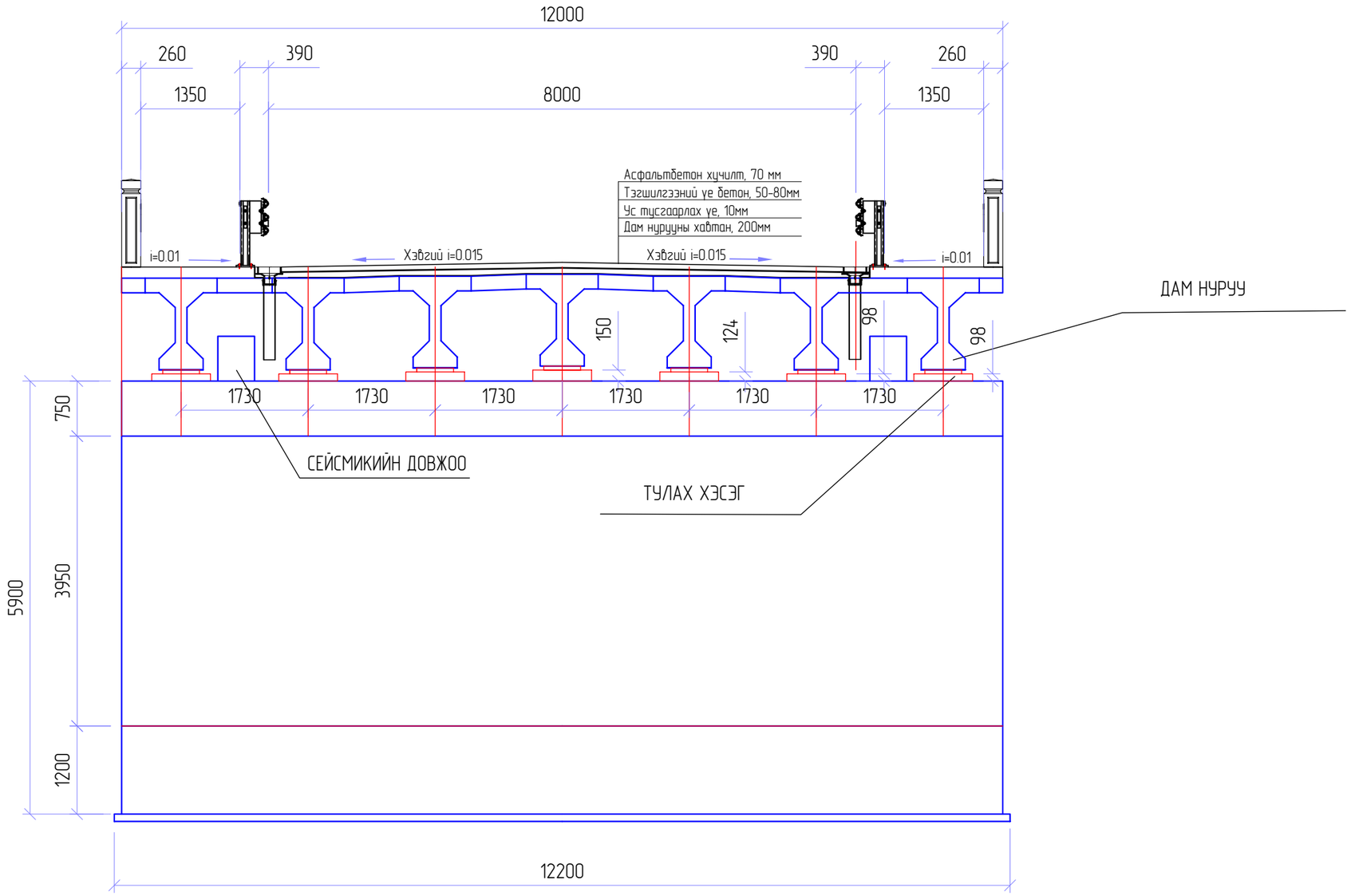

Өөрчлөлт №			Захиалагч:	Зураг төслийн байгууллага:	Зөвлөх инженер	У. ПҮРЭВЖАВ	Гүүр хоолойн инженер	М. МӨНХ-ОРГИЛ	СЭЛЭНГЭ АЙМГИЙН БАРУУНБҮРЭН-ОРХОНТУУЛ-ЦЭЭЛ ЧИГЛЭЛИЙН ХАТУУ ХУЧИЛТТАЙ АВТО ЗАМЫН АЖЛЫН ЗУРАГ	ГҮҮРИЙН ХӨНДЛӨН ОГТЛОЛ	Масштаб	Шифр	Хуудасны №
Огноо			ЗАМ, ТЭЭВРИЙН ХӨГЖЛИЙН ЯАМ	"АВАРГА ЗАМ" ХХК	Төслийн инженер	С. БАТСҮХ	Замын инженер	М. БЯМБАА					
Тайлбар					Шалгасан инженер	Г. ЧИНТӨГС	Замын инженер	П. СҮНДЭРЪЯА			1:50	AVZ/BOT/03-2022	05

ЗАХЫН ТУЛГУУРЫН ЕРӨНХИЙ БАЙДАЛ М1:100

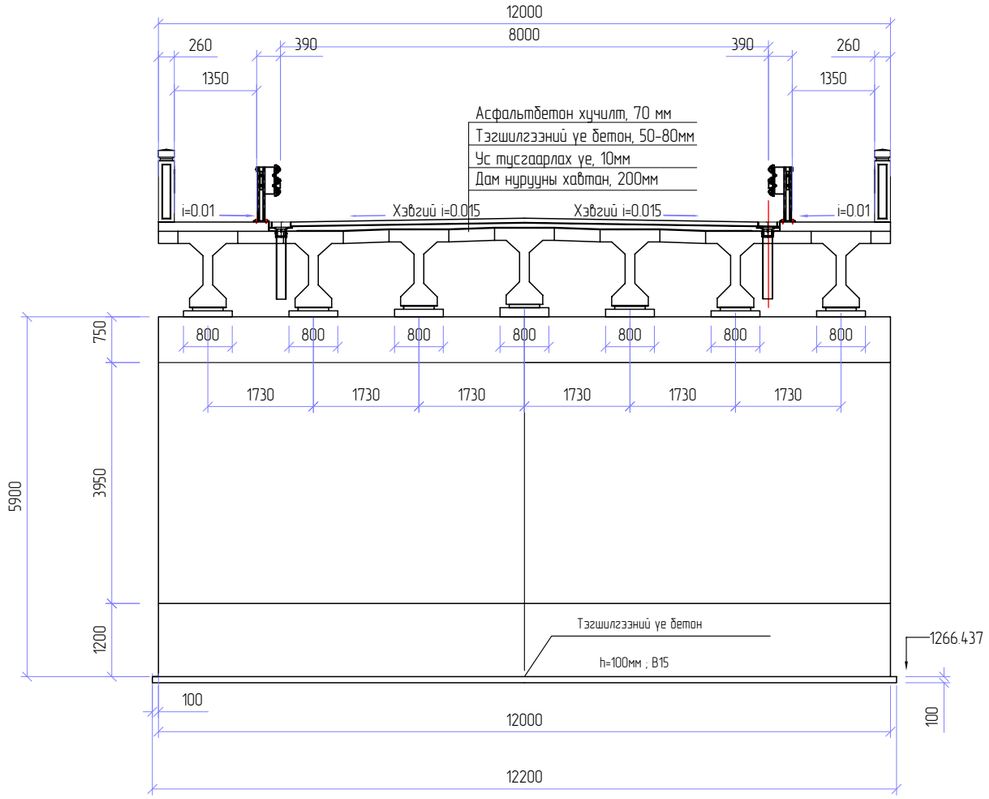

А-А ОГТЛОЛ

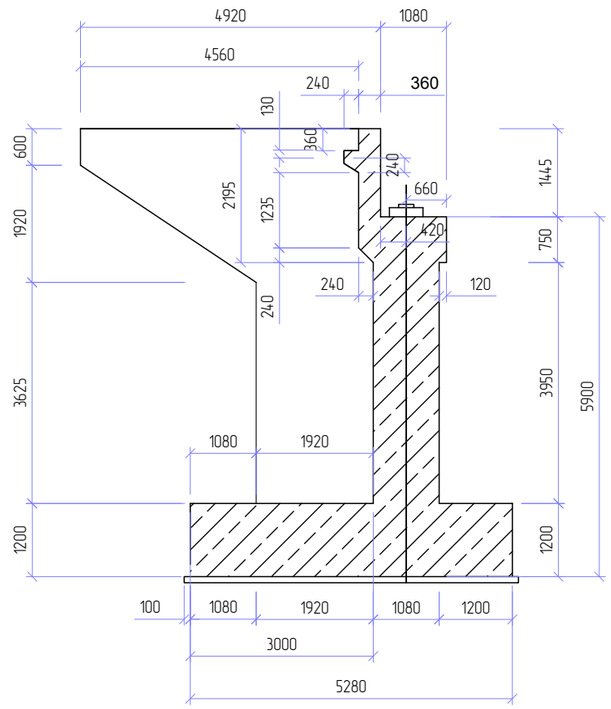

ЗАХЫН ТУЛГУУРЫН БАЙГУУЛАЛТ М1:100

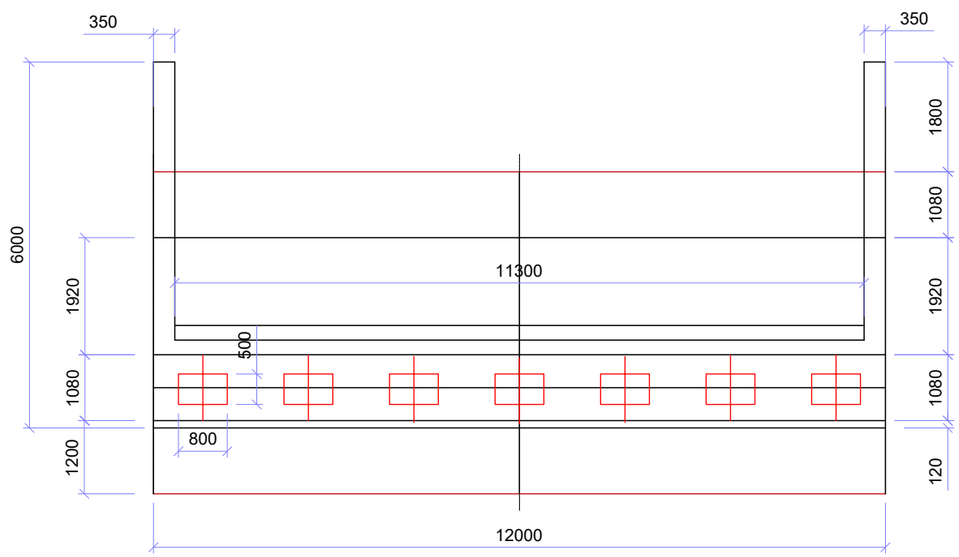

Өөрчлөлт №			Захиалагч:	Эзраг төслийн байгууллага:	Зөвлөх инженер	У. ПҮРЭВЖАВ	Гүүр хоолойн инженер	М. МӨНХ-ОРГИЛ	СЭЛЭНГЭ АЙМГИЙН БАРУУНБҮРЭН-ОРХОНТУУЛ-ЦЭЭЛ ЧИГЛЭЛИЙН ХАТУУ ХУЧИЛТТАЙ АВТО ЗАМЫН АЖЛЫН ЗУРАГ	ГҮҮРИЙН ЗАХЫН ТУЛГУУР	Масштаб	Шифр	Хуудасны №
Огноо			ЗАМ, ТЭЭВРИЙН ХӨГЖЛИЙН ЯАМ	"АВАРГА ЗАМ" ХХК	Төслийн инженер	С. БАТСҮХ	Замын инженер	М. БЯМБАА					
Тайлбар					Шалгасан инженер	Г. ЧИНТӨГС	Замын инженер	П. СҮНДЭРЪЯА			1:100	AVZ/BOT/03-2022	06

ЗАХЫН ТУЛГУУРЫН НАСАДОК БОЛОН АР ХАНАНЫ АРМАТУРЧЛАЛ М1:100

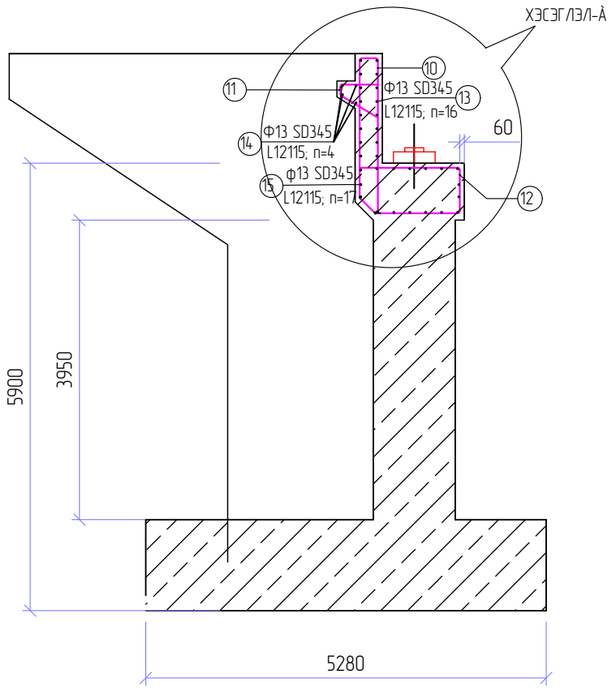

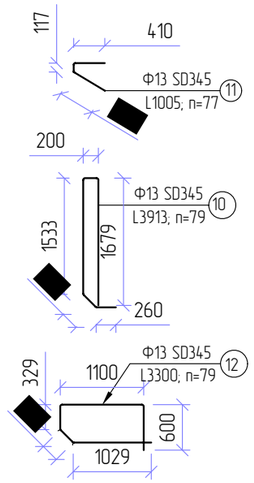

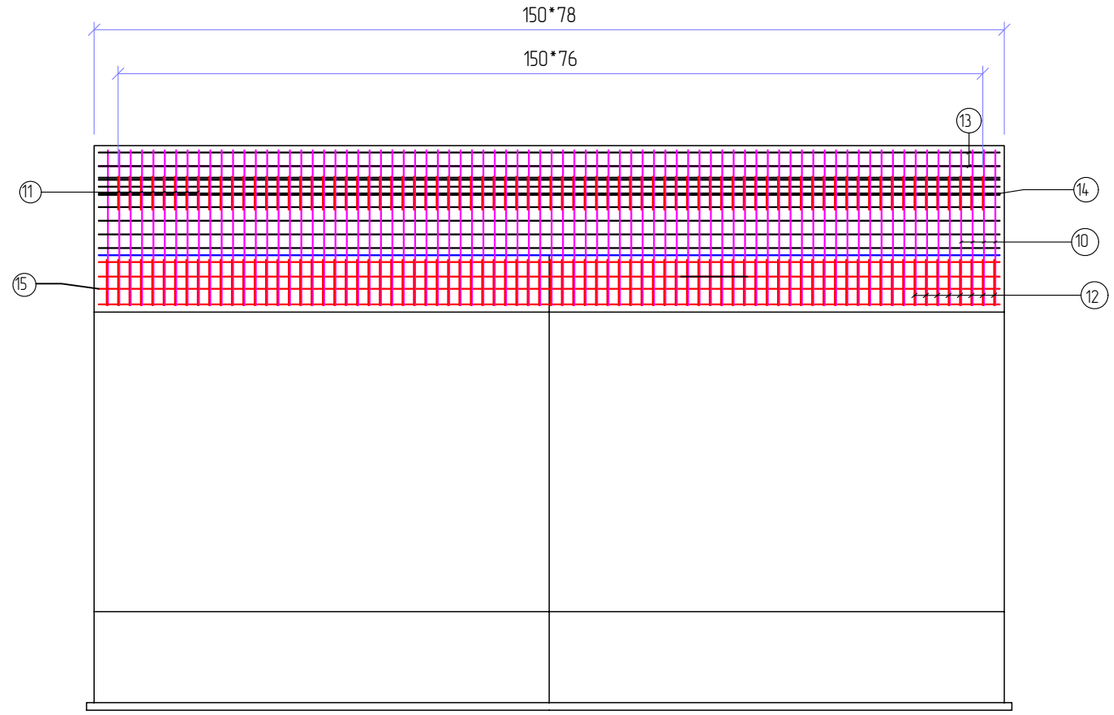

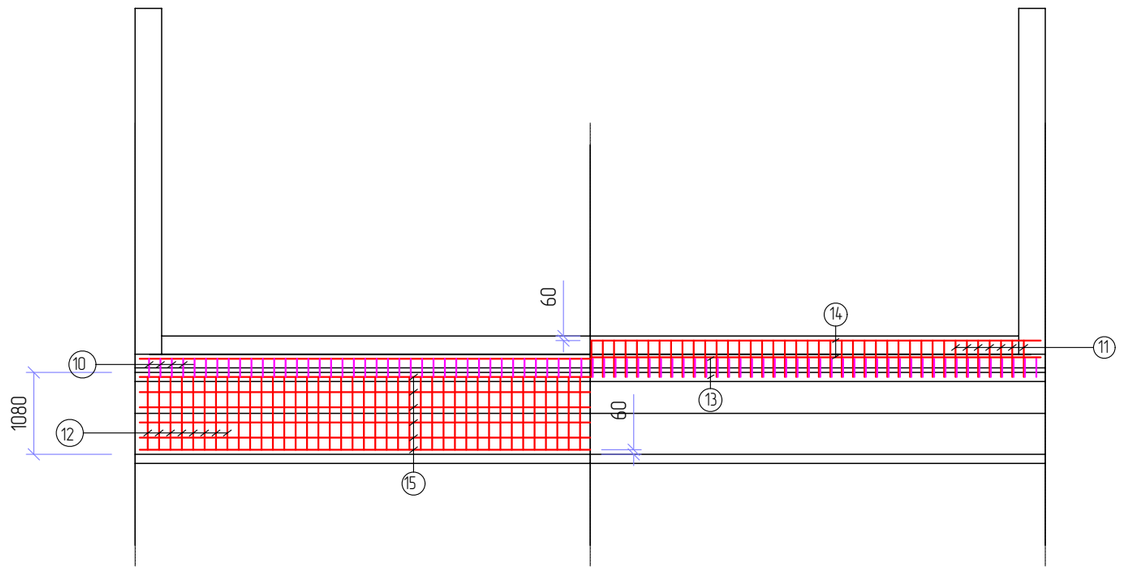

ЗАХЫН ТУЛГУУРЫН НАСАДОК БОЛОН АР ХАНЫН АРМАТУРЫН ТҮҮВЭР

№	Арматурын төрөл , анги	Арматурын голч , мм	Нэгж урт, мм	1 у/м жин , кг	Нэгжид орох тоо, ширхэг	Нэг тулгуурт орох жин , кг	Гүүрэнд орох бүтээцийн тоо	Гүүрэнд орох жин , кг
10	SD345	13	3913	0.995	79	307.58	2	615.16
11	SD345	13	1005	0.995	77	77	2	154
12	SD345	13	3300	0.995	79	259.4	2	518.79
13	SD345	13	12115	0.995	16	192.87	2	385.74
14	SD345	13	12115	0.995	4	48.22	2	96.44
15	SD345	13	12115	0.995	17	204.93	2	409.85
ДҮН						1089.99		2179.98
Нийт гүүрэнд орох бетоны эзлэхүүн, м3 (В30)								39.35

Өөрчлөлт №			Захиалагч:	Эдийн засгийн байгууллага:	Зөвлөх инженер	У. ПҮРЭВЖАВ	Гүүр хоолойн инженер	М. МӨНХ-ОРГИЛ	СЭЛЭНГЭ АЙМГИЙН БАРУУНБҮРЭН-ОРХОНТУУЛ-ЦЭЭЛ ЧИГЛЭЛИЙН ХАТУУ ХУЧИЛТТАЙ АВТО ЗАМЫН АЖЛЫН ЗУРАГ	ЗАХЫН ТУЛГУУРЫН НАСАДОК БОЛОН АР ХАНАНЫ АРМАТУРЧЛАЛ	Масштаб	Шифр	Хуудасны №
Огноо			ЗАМ, ТЭЭВРИЙН ХӨГЖЛИЙН ЯАМ	"АВАРГА ЗАМ" ХХК	Төслийн инженер	С. БАТСҮХ	Замын инженер	М. БЯМБАА			1:100	AVZ/BOT/03-2022	07
Тайлбар					Шалгасан инженер	Г. ЧИНТӨГС	Замын инженер	П. СҮНДЭРЪЯА					

ЗАХЫН ТУЛГУУРЫН ДАЛАВЧ ХАНАНЫ АРМАТУРЧЛАЛ М1:100

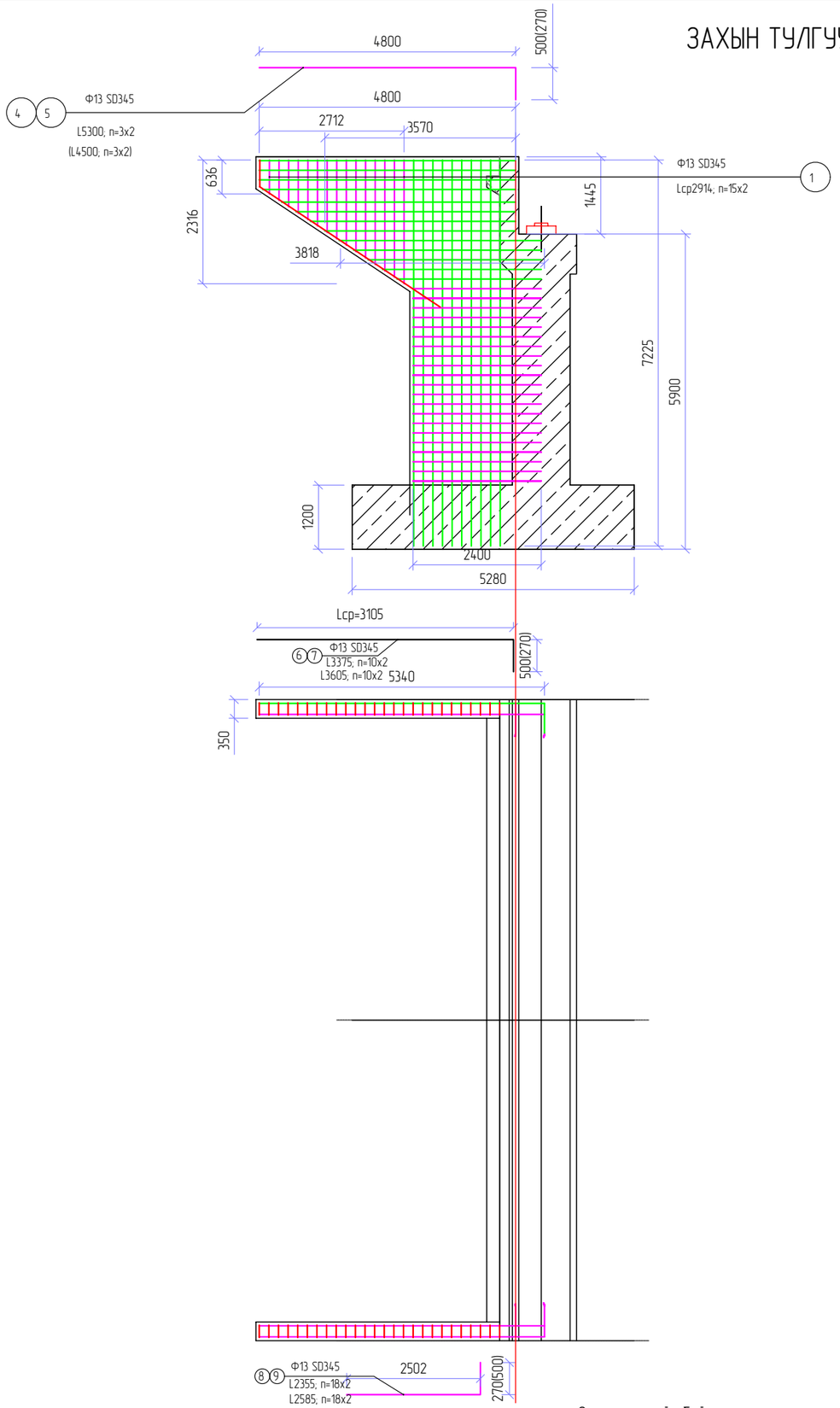

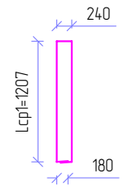

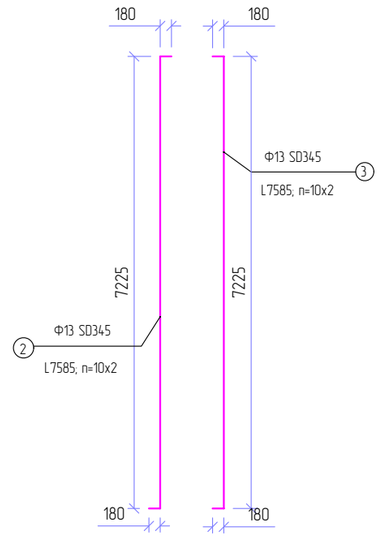

ЗАХЫН ТУЛГУУРЫН ДАЛАВЧ ХАНАНЫ ХЭСГИЙН АРМАТУРЫН ТОДОРХОЙЛОЛТ

№	Арматурын төрөл анги	Арматурын голч, мм	Нэгжүрт мм	1 ш/м жин, кг	Нэгжидорох тоо,ширхэг	Нэг тулгуурт орох жин, кг	Гүүрэнд орох бүтээцийн тоо	Гүүрэндорох жин, кг
1	SD345	13	2914	0.56	30	86.98	2	173.97
2	SD345	13	7585	0.995	20	150.94	2	301.88
3	SD345	13	7585	0.995	20	150.94	2	301.88
4	SD345	13	5300	0.995	6	31.64	2	63.28
5	SD345	13	5070	0.995	6	30.27	2	60.54
6	SD345	13	4183	0.995	20	83.24	2	166.48
7	SD345	13	3953	0.995	20	79.26	2	158.52
8	SD345	13	2900	0.995	42	121.19	2	242.38
9	SD345	13	2670	0.995	42	111.58	2	223.16
Бүгд						846.05		1692.1
Нийт гүүрэнд орох бетоны эзлэхүүн, м3 (В30)								28.98

Өөрчлөлт №			Захиалагч:	Зураг төслийн байгууллага:	Зөвлөх инженер	У. ПҮРЭВЖАВ	Гүүр хоолойн инженер	М. МӨНХ-ОРГИЛ	СЭЛЭНГЭ АЙМГИЙН БАРУУНБҮРЭН-ОРХОНТУУЛ-ЦЭЭЛ ЧИГЛЭЛИЙН ХАТУУ ХУЧИЛТТАЙ АВТО ЗАМЫН АЖЛЫН ЗУРАГ	ЗАХЫН ТУЛГУУРЫН ДАЛАВЧ ХАНАНЫ АРМАТУРЧЛАЛ	Масштаб	Шифр	Хуудасны №
Огноо			ЗАМ, ТЭЭВРИЙН ХӨГЖЛИЙН ЯАМ	"АВАРГА ЗАМ" ХХК	Төслийн инженер	С. БАТСҮХ	Замын инженер	М. БЯМБАА			1:100	AVZ/BOT/03-2022	08
Тайлбар					Шалгасан инженер	Г. ЧИНТӨГС	Замын инженер	П. СҮНДЭРЪЯА					

ЗАХЫН ТУЛГУУРЫН ИХ БИЕИЙН АРМАТУРЧЛАЛ М1:100

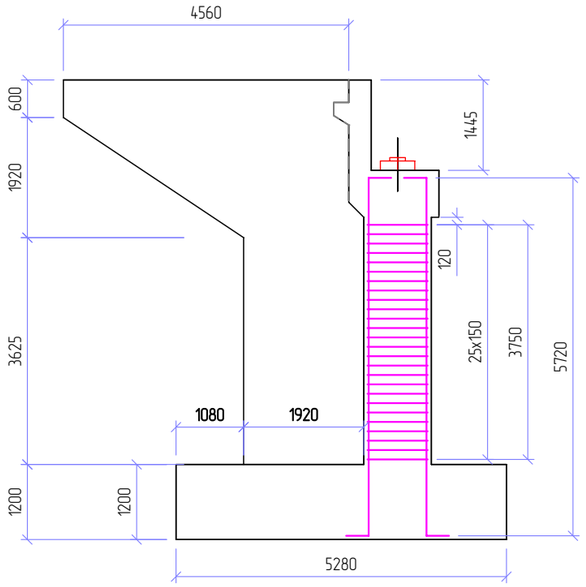

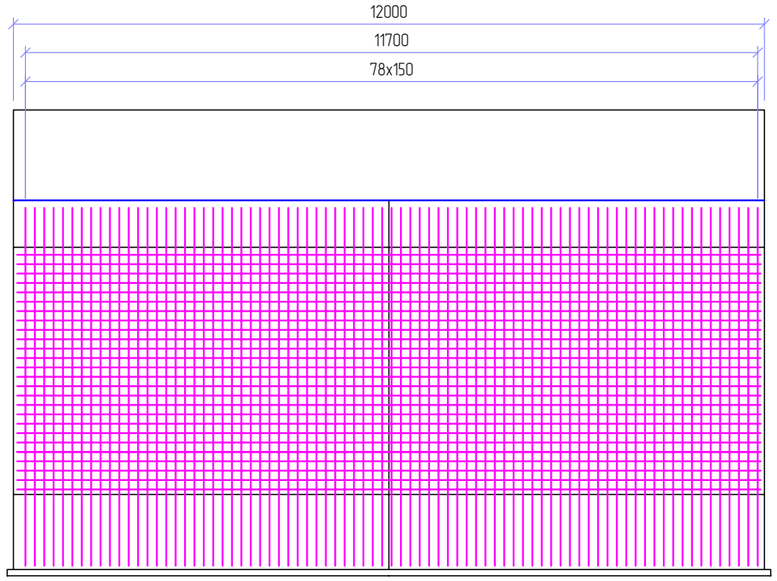

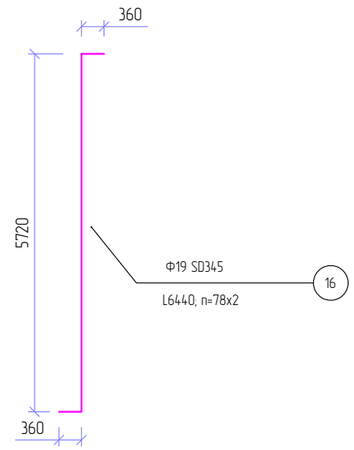

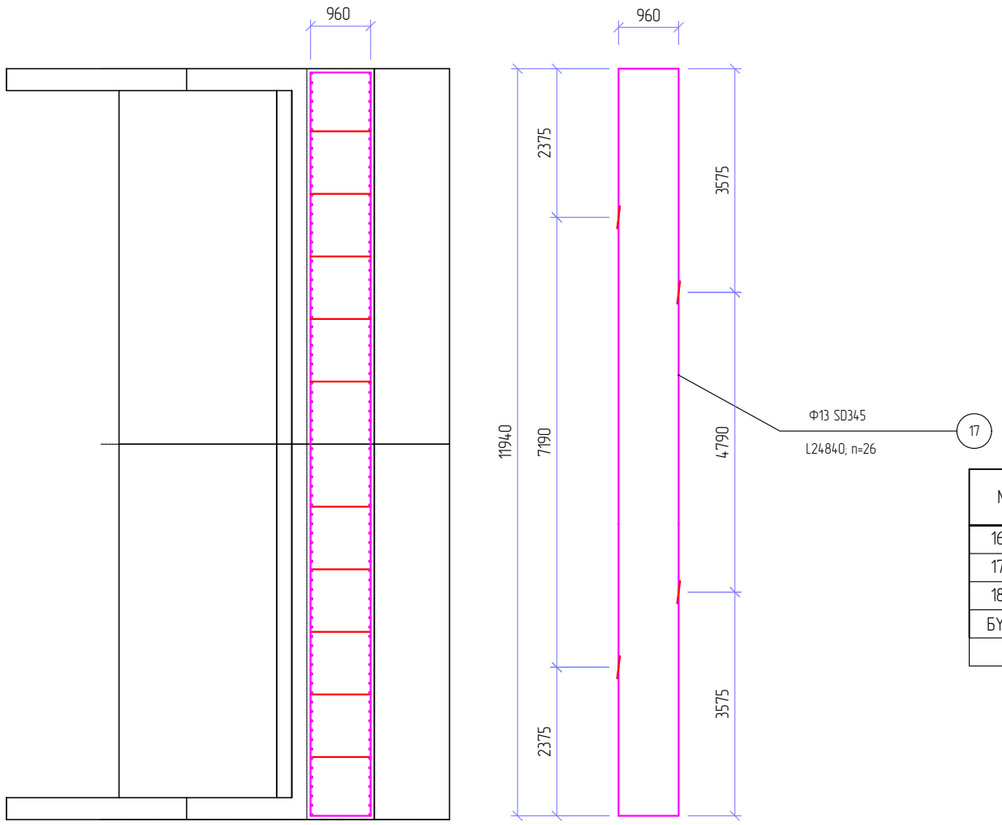

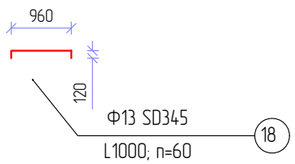

ЗАХЫН ТУЛГУУРЫН ИХ БИЕИЙН ХЭСГИЙН АРМАТУРЫН ТОДОРХОЙЛОЛТ

№	Арматурын төрөл , анги	Арматурын голч , мм	Нэгж урт, мм	1 ш/м жин , кг	Нэгжид орох тоо, ширхэг	Нэг тулгуурт орох жин , кг	Гүүрэнд орох бүтээцийн тоо	Гүүрэнд орох жин , кг
16	SD345	19	6440	2.25	162	2347.38	2	4694.76
17	SD345	13	24840	0.995	26	642.61	2	1285.22
18	SD345	13	1000	0.995	60	59.7	2	119.4
БҮГД						3049.69		6099.38
Нийт гүүрэнд орох бетоны эзлэхүүн, м3 (В30)								102.38

Өөрчлөлт №			Захиалагч:	Зураг төслийн байгууллага:	Зөвлөх инженер	У. ПҮРЭВЖАВ	Гүүр хоолойн инженер	М. МӨНХ-ОРГИЛ	СЭЛЭНГЭ АЙМГИЙН БАРУУНБҮРЭН-ОРХОНТУУЛ-ЦЭЭЛ ЧИГЛЭЛИЙН ХАТУУ ХУЧИЛТТАЙ АВТО ЗАМЫН АЖЛЫН ЗУРАГ	ЗАХЫН ТУЛГУУРЫН ИХ БИЕИЙН АРМАТУРЧЛАЛ	Масштаб	Шифр	Хуудасны №
Огноо			ЗАМ, ТЭЭВРИЙН ХӨГЖЛИЙН ЯАМ	"АВАРГА ЗАМ" ХХК	Төслийн инженер	С. БАТСҮХ	Замын инженер	М. БЯМБАА			1:100	AVZ/BOT/03-2022	09
Тайлбар					Шалгасан инженер	Г. ЧИНТӨГС	Замын инженер	П. СҮНДЭРЪЯА					

ЗАХЫН ТУЛГУУРЫН СУУРИЙН АРМАТУРЧЛАЛ М1:100

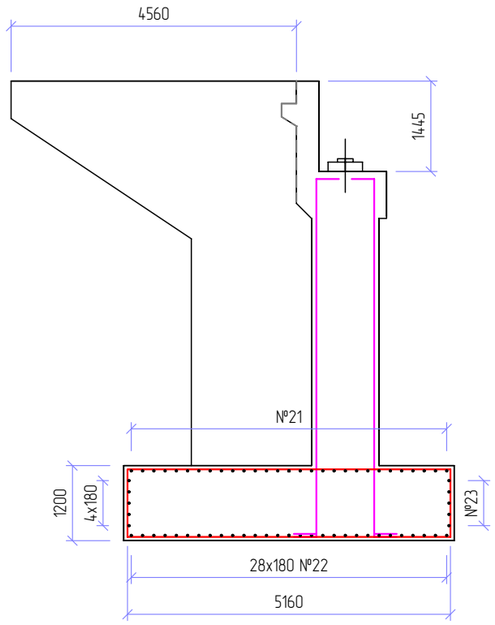

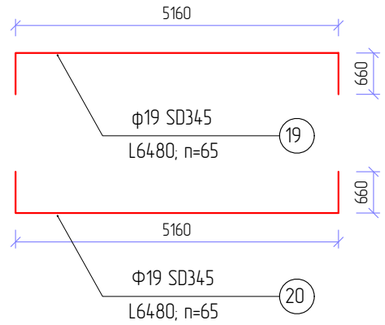

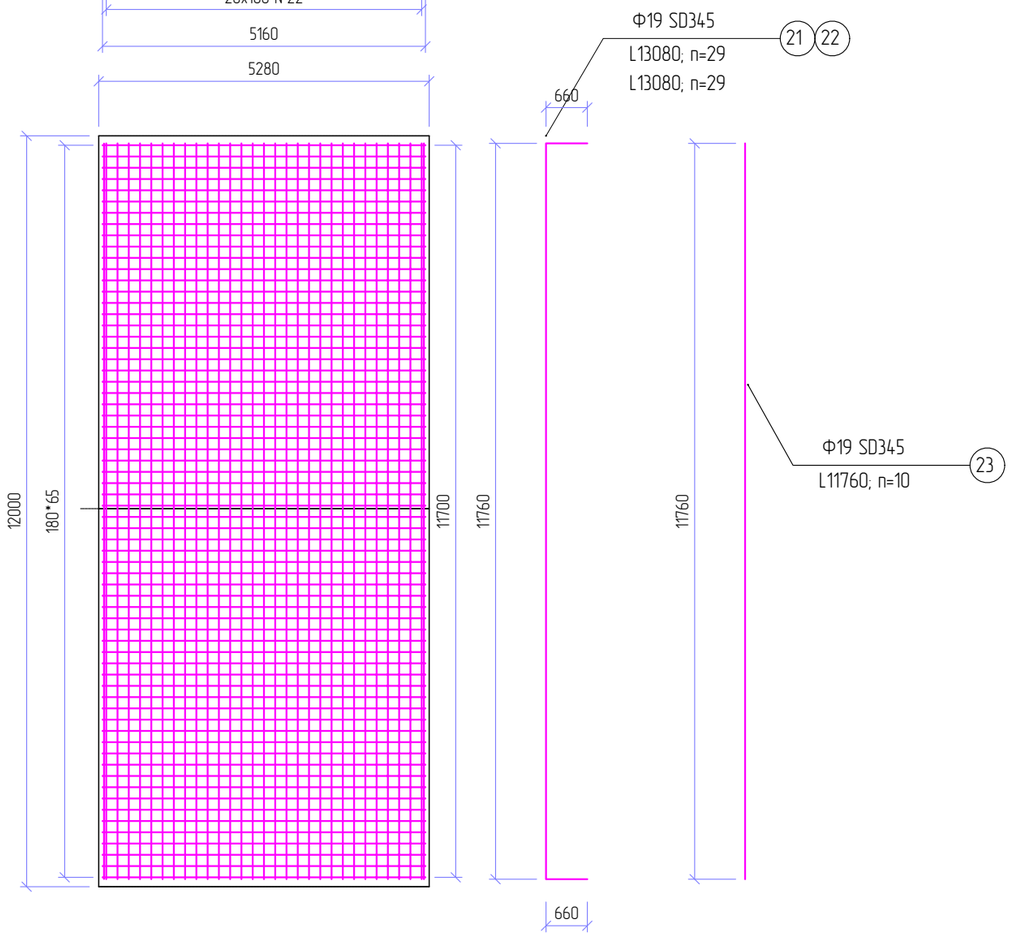

ЗАХЫН ТУЛГУУРЫН СУУРИЙН АРМАТУРЫН ТОДОРХОЙЛОЛТ

№	Арматурын төрөл , анги	Арматурын голч , мм	Нэгж урт, мм	1 ц/м жин , кг	Нэгжид орох тоо, ширхэг	Нэг тулгуурт орох жин , кг	Гүүрэнд орох бүтээцийн тоо	Гүүрэнд орох жин , кг
19	SD345	19	6480	2.25	65	947.7	2	1895.4
20	SD345	19	6480	2.25	65	947.7	2	1895.4
21	SD345	19	13080	2.25	29	853.47	2	1706.94
22	SD345	19	13080	2.25	29	853.47	2	1706.94
23	SD345	19	11760	2.25	10	264.6	2	529.2
Бүгд						3866.94		7733.88
Нийт гүүрэнд орох бетоны эзлэхүүн, м3 (B30)								152.06
Тэгшилгээний суурь бетон, м3 (B15)								12.88

Өөрчлөлт №			Захиалагч:	Эзэмшигч төслийн байгууллага:	Зөвлөх инженер	У. ПҮРЭВЖАВ	Гүүр хоолойн инженер	М. МӨНХ-ОРГИЛ	СЭЛЭНГЭ АЙМГИЙН БАРУУНБҮРЭН-ОРХОНТУУЛ-ЦЭЭЛ ЧИГЛЭЛИЙН ХАТУУ ХУЧИЛТТАЙ АВТО ЗАМЫН АЖЛЫН ЗУРАГ	ЗАХЫН ТУЛГУУРЫН СУУРИЙН АРМАТУРЧЛАЛ	Масштаб	Шифр	Хуудасны №
Огноо			ЗАМ, ТЭЭВРИЙН ХӨГЖЛИЙН ЯАМ	"АВАРГА ЗАМ" ХХК	Төслийн инженер	С. БАТСҮХ	Замын инженер	М. БЯМБАА					
Тайлбар					Шалгасан инженер	Г. ЧИНТӨГС	Замын инженер	П. СҮНДЭРЪЯА			1:100	AVZ/BOT/03-2022	10

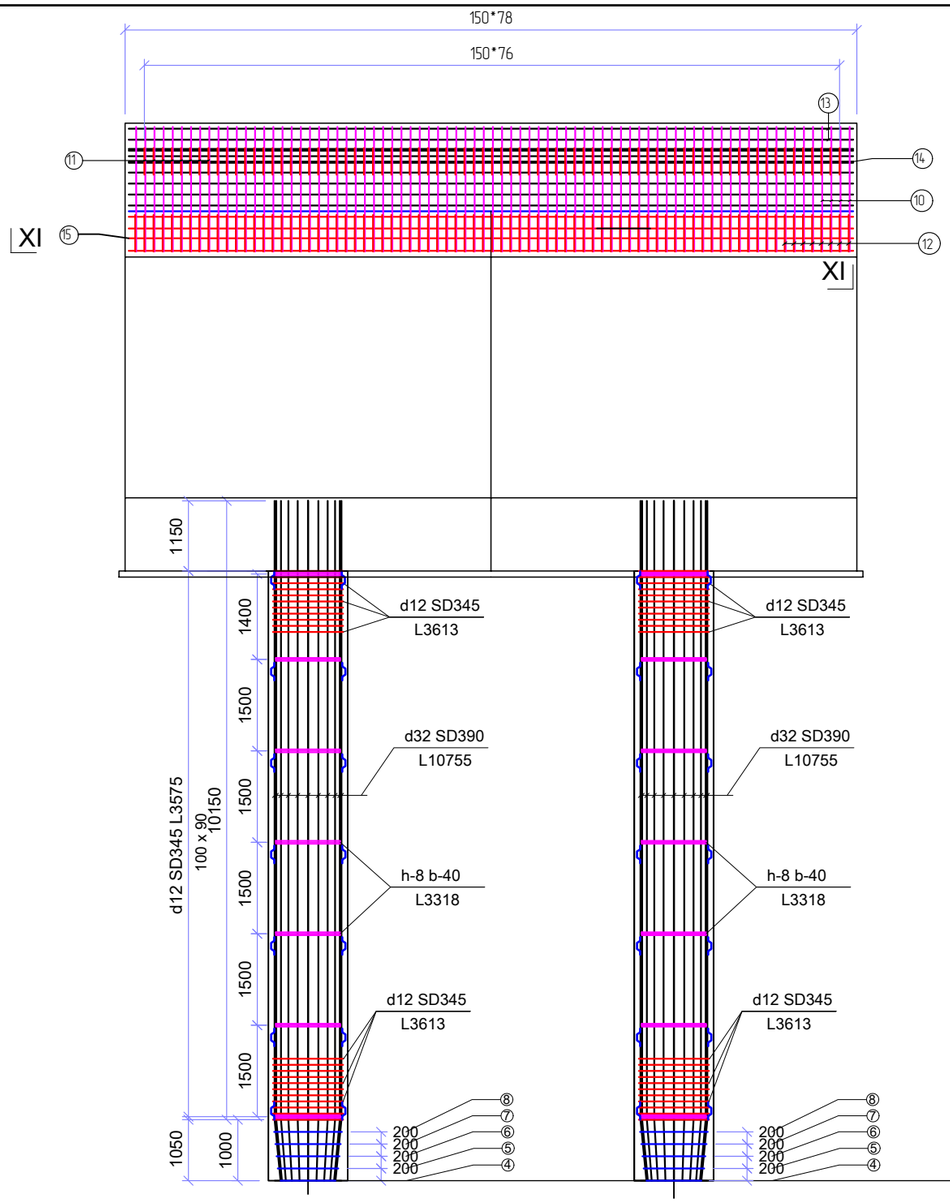

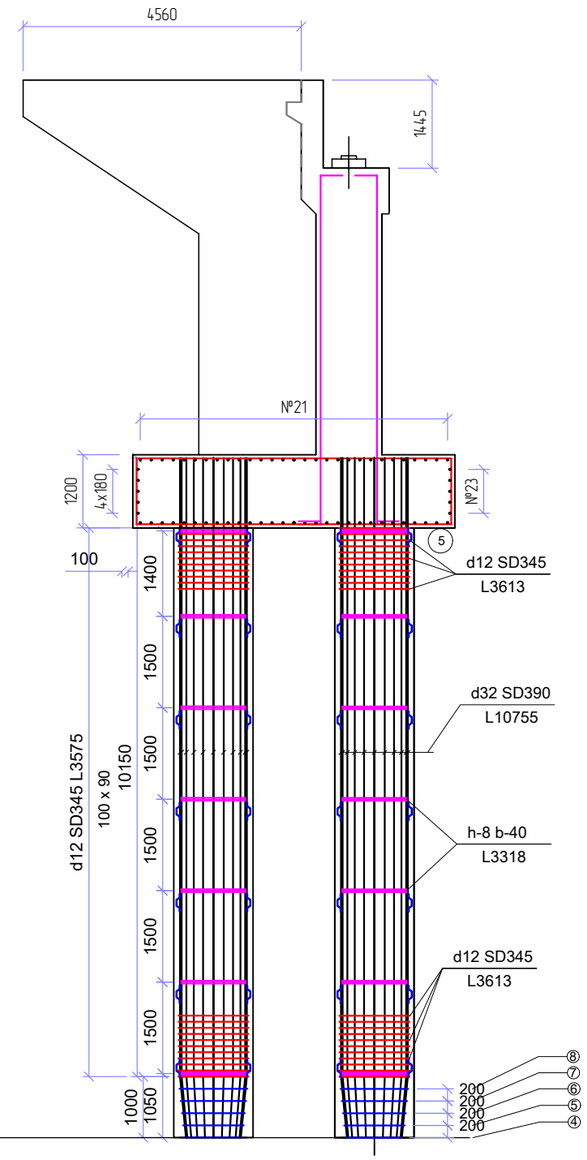

ОГТЛОЛ XI - XI

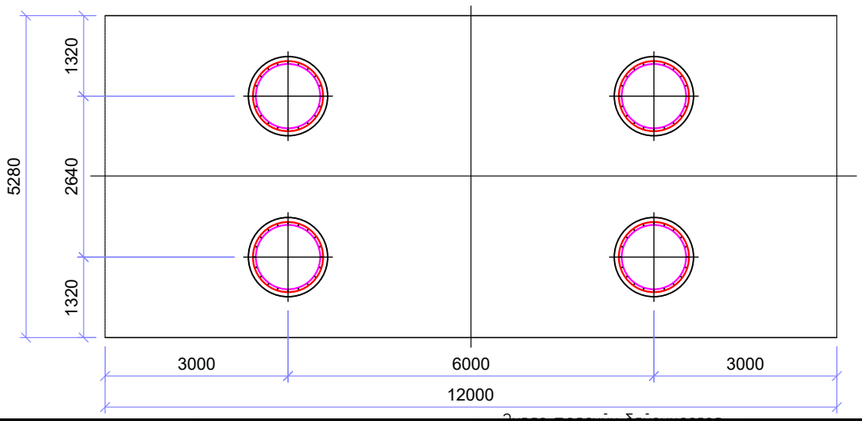

Өөрчлөлт №			Захиалагч:	Зураг төслийн байгууллага:	Зөвлөх инженер	У. ПҮРЭВЖАВ	Гүүр хоолойн инженер	М. МӨНХ-ОРГИЛ	СЭЛЭНГЭ АЙМГИЙН БАРУУНБҮРЭН-ОРХОНТУУЛ-ЦЭЭЛ ЧИГЛЭЛИЙН ХАТУУ ХУЧИЛТТАЙ АВТО ЗАМЫН АЖЛЫН ЗУРАГ	ӨРӨМДМӨЛ ШОНТ ТУЛГУУРЫН АРМАТУРЧЛАЛ	Масштаб	Шифр	Хуудасны №
Огноо			ЗАМ, ТЭЭВРИЙН ХӨГЖЛИЙН ЯАМ	"АВАРГА ЗАМ" ХХК	Төслийн инженер	С. БАТСҮХ	Замын инженер	М. БЯМБАА			1:100	AVZ/BOT/03-2022	11
Тайлбар					Шалгасан инженер	Г. ЧИНТӨГС	Замын инженер	П. СҮНДЭРЪЯА					

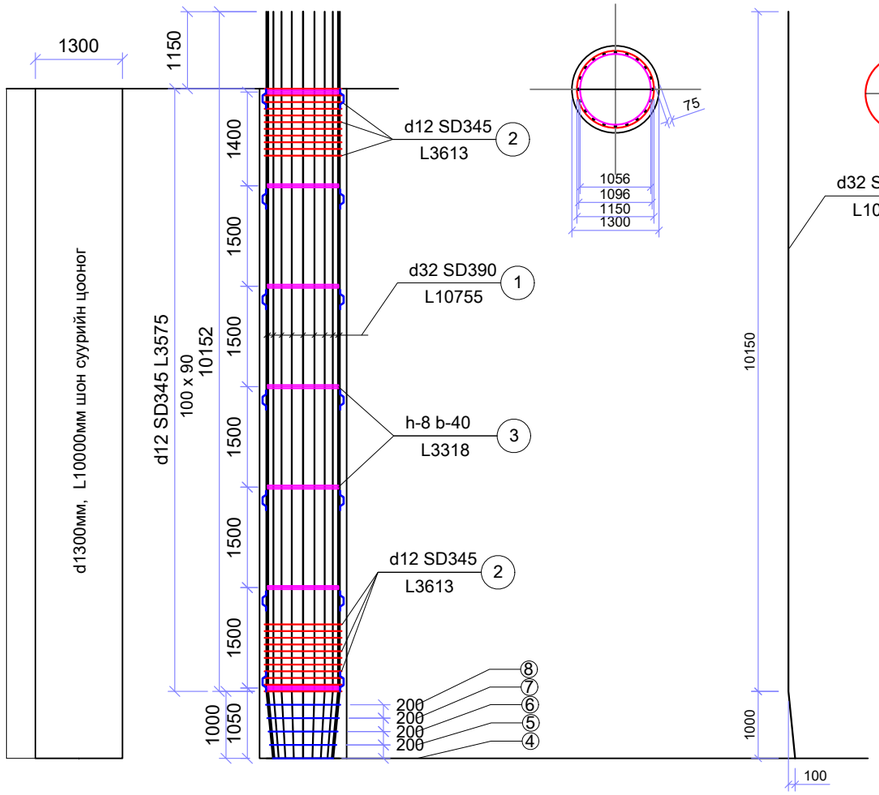

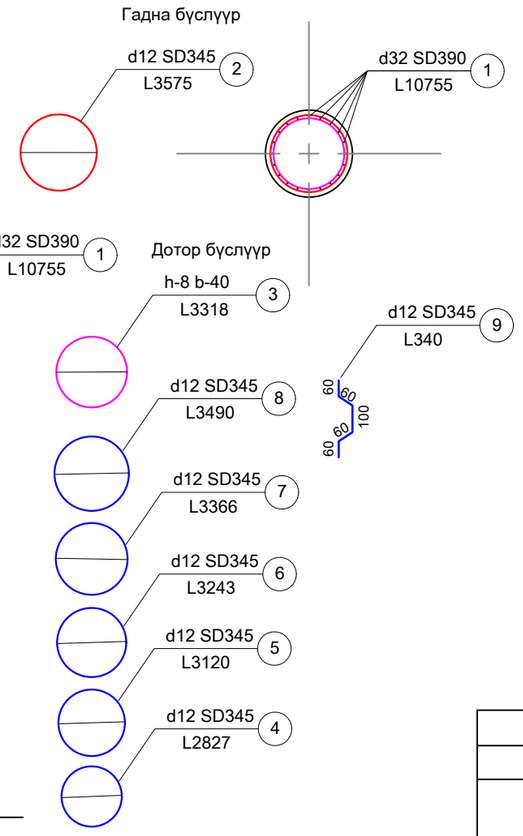

Тайлбар:

1. Зураг бүх хэмжээсүүдийг мм-ээр заасан.
2. Шонгийн дээд хэсэг болон шонгийн доод хэсгийг холбогдох зураг төсөлд үзүүлсэн бо бусад үзүүлэлтүүдийг шонгийн арматурын тоон хүснэгтэд үзүүлсэн.
3. Үндсэн арматурчлалын байршил бо тоо ширхэгийг зөвлөмж хэлбэрээр үзүүлсэн бо хомутын нарийн тоог шонгийн арматурын тоон хүснэгтэд үзүүлсэн.
4. 10 метр урттай 1,3м диаметртэй цооног өрөмдөж зураг заасны дагуу арматурын каркасыг байрлуулж B20 ангиас багагүй орцтой зуурмагаар тасралтгүй цутгана.
5. Цементбетон зуурмагыг цутгахдаа 1,5м-с өндөргүй унагахын тулд зориулалтын помп ашиглах эсвэл цутгалтын юулуурээр түвшин түвшинд нь хүртэл тасралтгүй цутгана.
6. Босоо ажлын арматурын диаметр 30мм-с багагүй байна.
7. Ухсан цооногийн хана нуралтаас сэргийлж суулийн түвшинд хүрэх өрөмдлөгийн үед 4 хувийн цементийн хольцтой шар шаварта өрөмдлөгө хийнэ.

ШОНТ СУУРИЙН АРМАТУРЫН ТОДОРХОЙЛОЛТ

								1 ростверка	
№	Арматурын төрөл, ангилал	Арматурын голч, мм	Нэгжийн урт, мм	Нэгж хэмжээ, шр	Нийт урт, м	1 ум жин, кг	Нийт жин, кг	1 ростверкад орох тоо, ширхэг	Нийт жин, кг
1	10ГТ	32	11150	20	223	6.31	1407.13	4	5628.52
2	SD345	12	3575	91	325.33	0.89	289.54	4	1158.16
3	лист 8*40	3.2	3318	7	23.226	2.5	58.07	4	232.28
4	SD345	12	2827	1	2.827	0.89	2.52	4	10.1
5	SD345	12	3120	1	3.12	0.89	2.78	4	11.12
6	SD345	12	3243	1	3.243	0.89	2.89	4	11.56
7	SD345	12	3366	1	3.366	0.89	3.00	4	12.0
8	SD345	12	3490	1	3.49	0.89	3.11	4	12.44
9	SD345	12	345	28	9.66	0.89	8.60	4	34.4
	ДҮН			10 метрт Бетон B20 V=13.3м3					**7111**

Өөрчлөлт №			Захиалагч:	Зураг төслийн байгууллага:	Зөвлөх инженер	У. ПҮРЭВЖАВ	Гүүр хоолойн инженер	М. МӨНХ-ОРГИЛ	СЭЛЭНГЭ АЙМГИЙН БАРУУНБҮРЭН-ОРХОНТУУЛ-ЦЭЭЛ ЧИГЛЭЛИЙН ХАТУУ ХУЧИЛТТАЙ АВТО ЗАМЫН АЖЛЫН ЗУРАГ	ӨРӨМДМӨЛ ШОНТ ТУЛГУУРЫН АРМАТУРЧЛАЛ	Масштаб	Шифр	Хуудасны №
Огноо			ЗАМ, ТЭЭВРИЙН ХӨГЖЛИЙН ЯАМ	"АВАРГА ЗАМ" ХХК	Төслийн инженер	С. БАТСҮХ	Замын инженер	М. БЯМБАА			1:100	AVZ/BOT/03-2022	12
Тайлбар					Шалгасан инженер	Г. ЧИНТӨГС	Замын инженер	П. СҮНДЭРЪЯА					

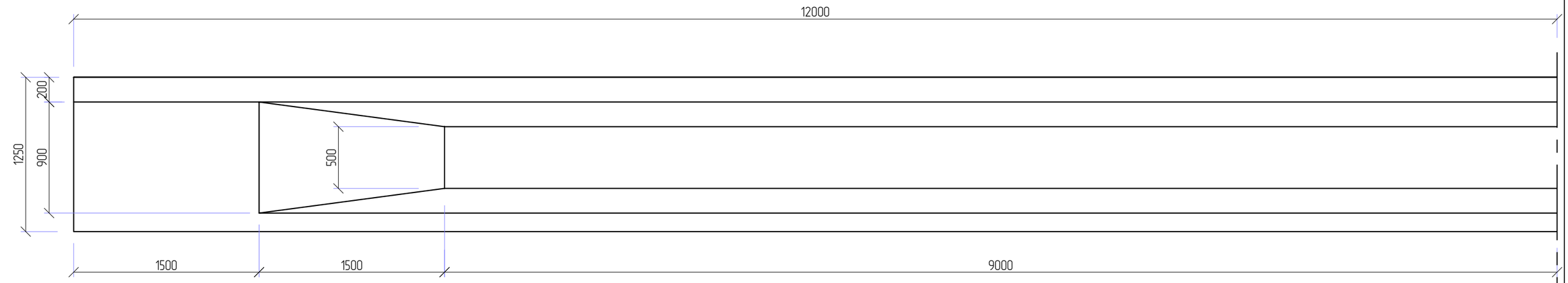

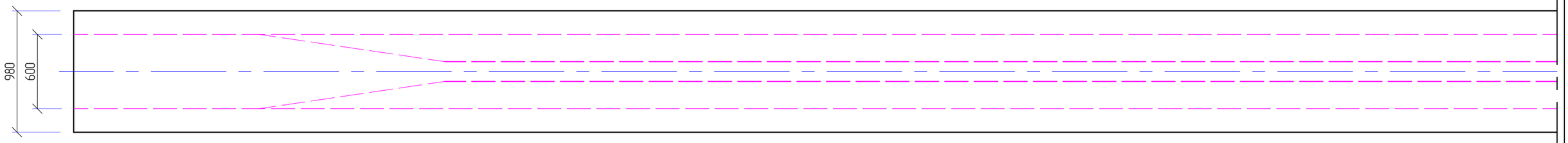

Голын дамнуруу

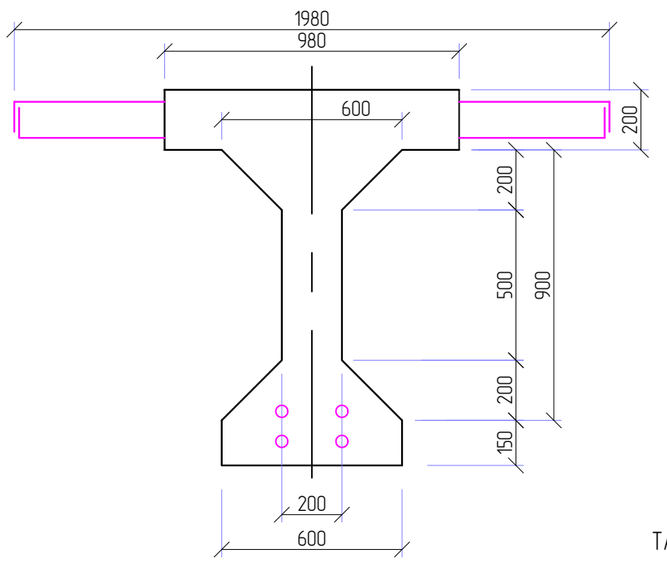

Голын дамнуруу

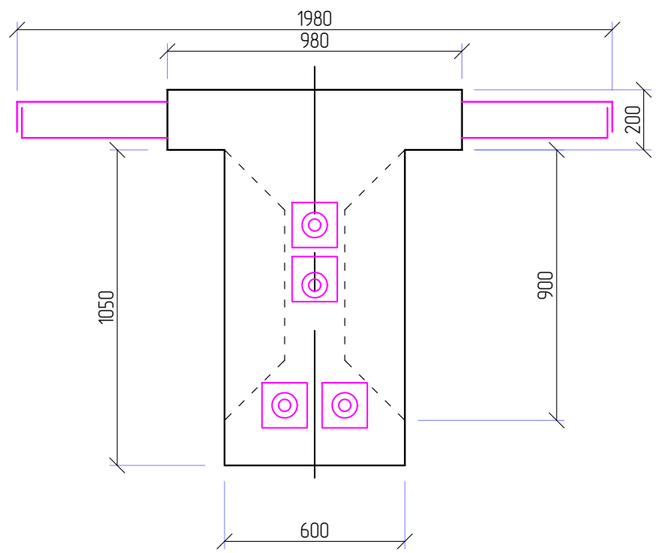

Захын дамнуруу

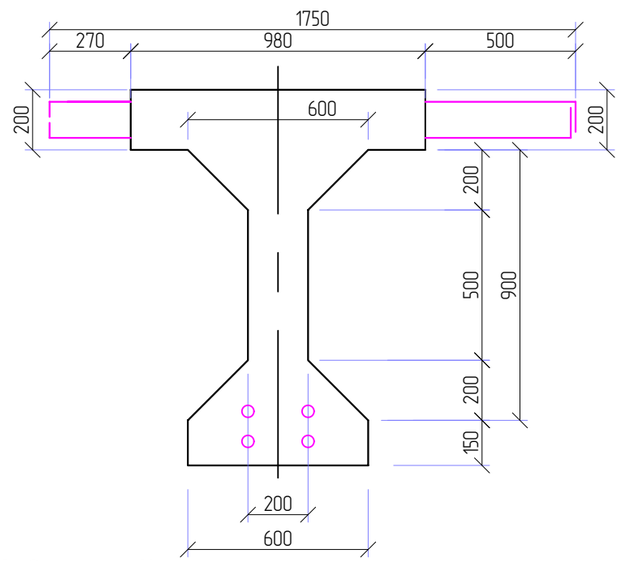

ТАЙЛБАР:

1. Захын дамнурууны хавтан голын дамнуруунаас богино байх тул материалын түүврийг 2 салган хийв.
2. Дэлгэрэнгүй түүврийг материалын түүврээс харна уу,
3. Тусгайлан зааснаас бусад бүх хэмжээ нь мм-ээр байна.

Өөрчлөлт №			Захиалагч:	Эдийн засгийн баталгаажуулалт:	Зөвлөх инженер	У. ПҮРЭВЖАВ	Гүүр хоолойн инженер	М. МӨНХ-ОРГИЛ	СЭЛЭНГЭ АЙМГИЙН БАРУУНБҮРЭН-ОРХОНТУУЛ-ЦЭЭЛ ЧИГЛЭЛИЙН ХАТУУ ХУЧИЛТТАЙ АВТО ЗАМЫН АЖЛЫН ЗУРАГ	ДАМ НУРУУ	Масштаб	Шифр	Хуудасны №
Огноо			ЗАМ, ТЭЭВРИЙН ХӨГЖЛИЙН ЯАМ	"АВАРГА ЗАМ" ХХК	Төслийн инженер	С. БАТСҮХ	Замын инженер	М. БЯМБАА			1:20	AVZ/BOT/03-2022	13
Тайлбар					Шалгасан инженер	Г. ЧИНТӨГС	Замын инженер	Э. БАТБОЛД					

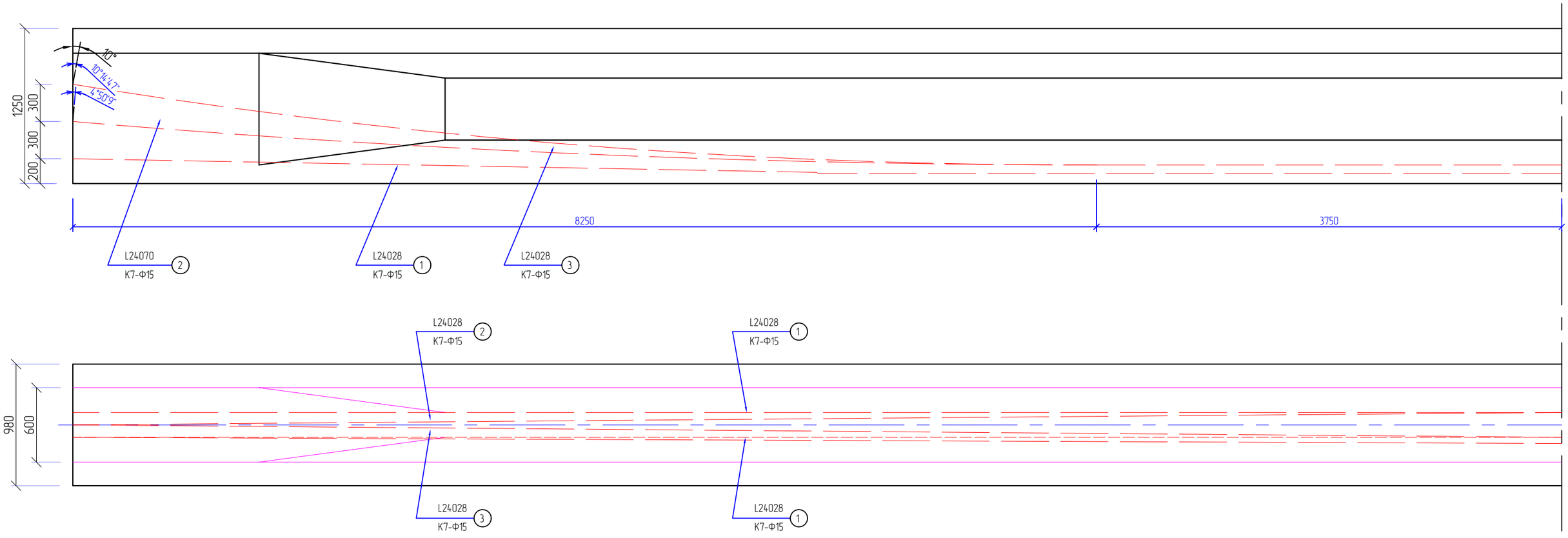

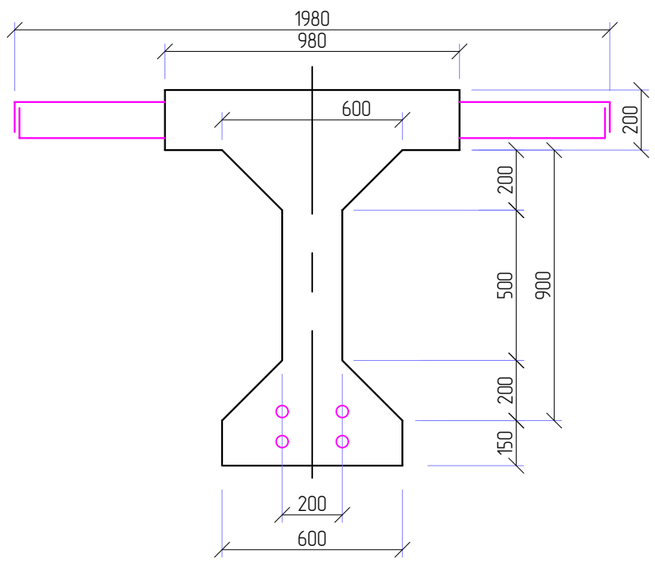

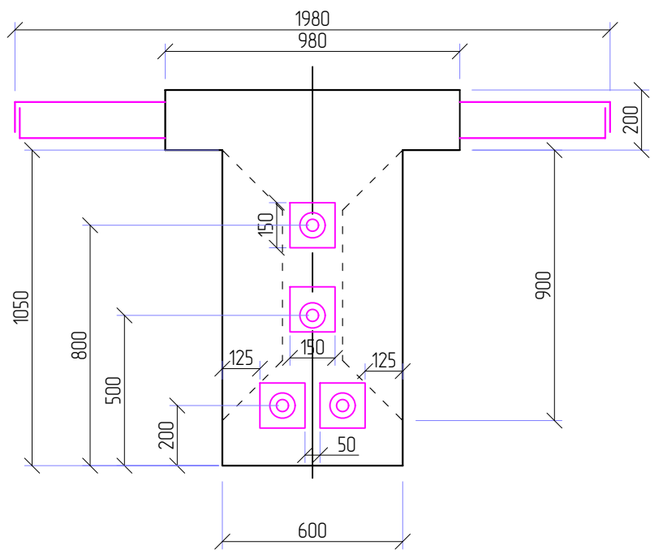

ТАЙЛБАР:

1. Анкерийн зураг заасны дагуу дам нурууны хоёр талд адилхан байрлалтайгаар авах ба таталтыг хоёр талаас нь зэрэг гүйцэтгэхээр тооцов.
2. Бетоныг нь ашиглан хучитгэх үед дам нурууны бетоны бэхжилт нь төсөлд заасны бетоны ангилалын 90%-иас багагүй байна.
3. Хучитгэх таталтыг бэлтгэхдээ L+2x600 гэсэн урттайгаар авна.

L-дам

нурууны бүрэн урт

4. ~~Тусгайлан заасныг бусад бүх хэмжээ нь мм-ээр байна.~~

ХУЧИТГЭХ АРМАТУРЫН ҮНДСЭН ҮЗҮҮЛЭЛТҮҮД									
Хучитгэсэн арматурын таталгын ангилал	Дүйцүүлэн хэрэглэх стандарт баримт бичиг	Таталганы бат бэхийн ангилал	Диаметр, мм		Хөндлөн огтлолын хэвийн талбай, мм2	Таталгын тасралтын хүч, кН	Тогтоосон урсалтын хязгаар дахь хүч, кН	Тасралтын үеийн харьцангуй уртсалт, %	1 у/м-ийн цэвэр жин, кг
			Нэг таталга	Нэг утас		Доор заасныг багагүй			
К-7, Ф15	ГОСТ 13840	1400	15	5	141.600	232	197	4	1.116

Өөрчлөлт №			Захиалагч:	Зураг төслийн байгууллага:	Зөвлөх инженер	У. ПҮРЭВЖАВ	Гүүр хоолойн инженер	М. МӨНХ-ОРГИЛ	СЭЛЭНГЭ АЙМГИЙН БАРУУНБҮРЭН-ОРХОНТУУЛ-ЦЭЭЛ ЧИГЛЭЛИЙН ХАТУУ ХУЧИЛТТАЙ АВТО ЗАМЫН АЖЛЫН ЗУРАГ	ДАМ НУРУУ	Масштаб	Шифр	Хуудасны №
Огноо			ЗАМ, ТЭЭВРИЙН ХӨГЖЛИЙН ЯАМ	"АВАРГА ЗАМ" ХХК	Төслийн инженер	С. БАТСҮХ	Замын инженер	М. БЯМБАА			1:20	AVZ/BOT/03-2022	14
Тайлбар					Шалгасан инженер	Г. ЧИНТӨГС	Замын инженер	Э. БАТБОЛД					

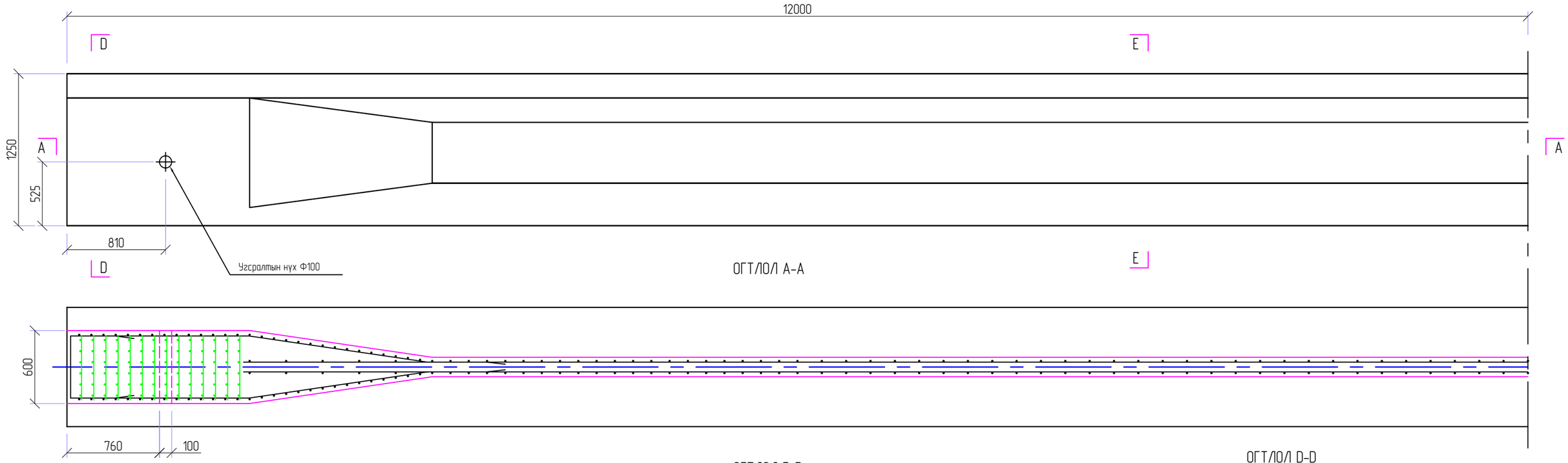

ОГТЛОЛ D-D

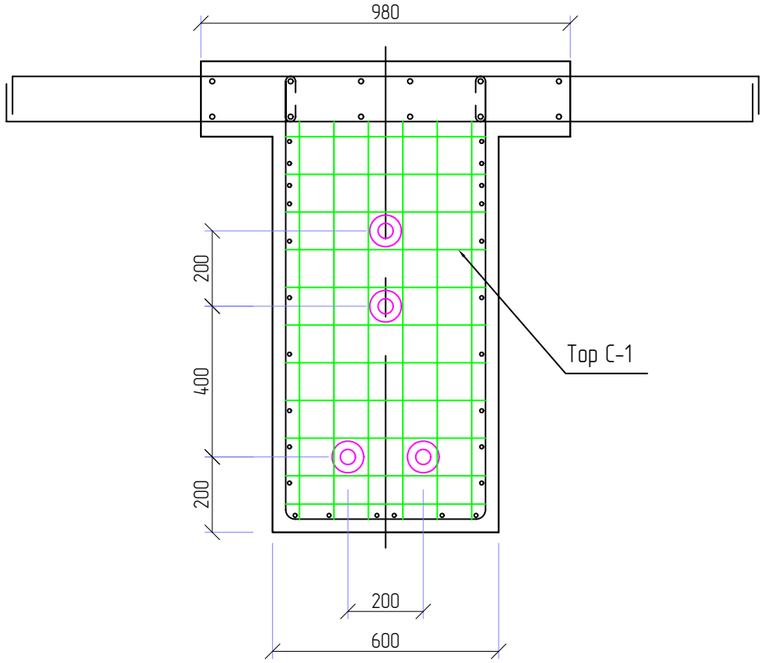

ОГТЛОЛ E-E

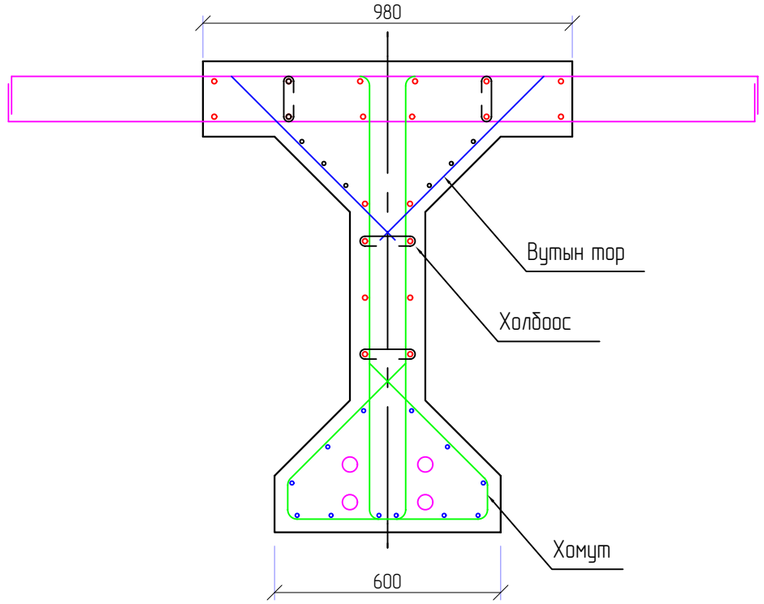

ОГТЛОЛ D-D
(Тор С-1 үзүүлэгдүй)

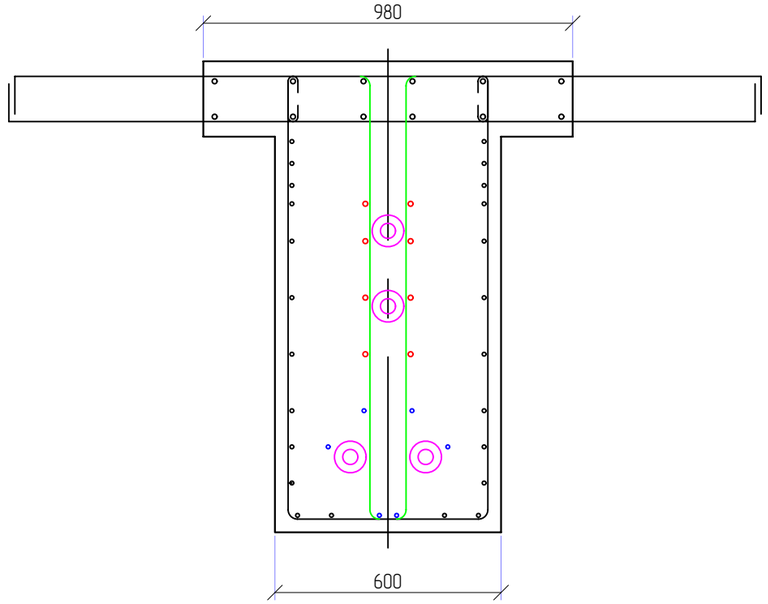

Өөрчлөлт №			Захиалагч:	Эдийн засгийн баталгаажуулалтад:	Зөвлөх инженер	У. ПҮРЭВЖАВ	Гүүр хоолойн инженер	М. МӨНХ-ОРГИЛ	СЭЛЭНГЭ АЙМГИЙН БАРУУНБҮРЭН-ОРХОНТУУЛ-ЦЭЭЛ ЧИГЛЭЛИЙН ХАТУУ ХУЧИЛТТАЙ АВТО ЗАМЫН АЖЛЫН ЗУРАГ	ДАМ НУРУУ	Масштаб	Шифр	Хуудасны №
Огноо			ЗАМ, ТЭЭВРИЙН ХӨГЖЛИЙН ЯАМ	"АВАРГА ЗАМ" ХХК	Төслийн инженер	С. БАТСҮХ	Замын инженер	М. БЯМБАА			1:20	AVZ/BOT/03-2022	15
Тайлбар					Шалгасан инженер	Г. ЧИНТӨГС	Замын инженер	Э. БАТБОЛД					

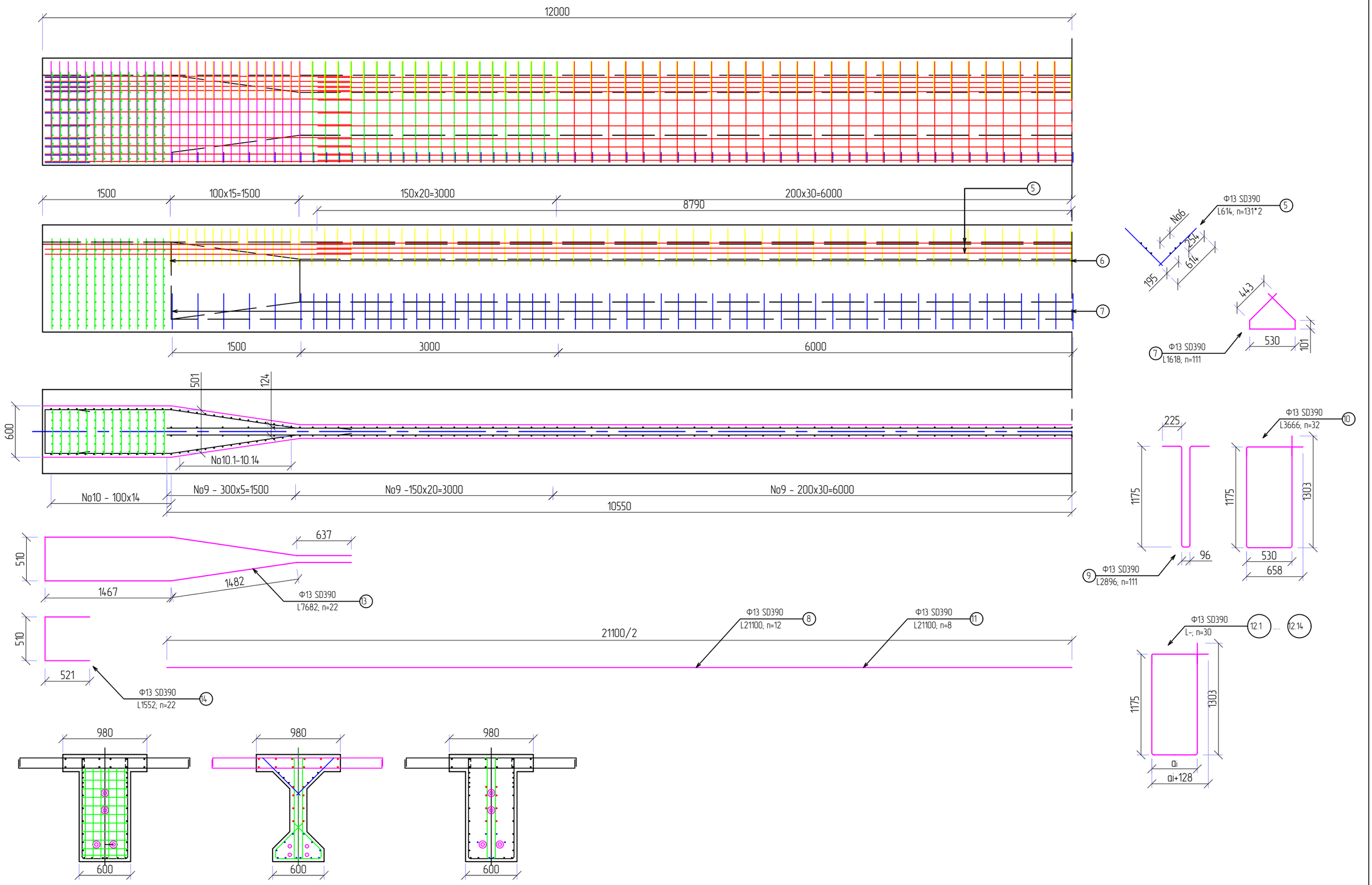

Өөрчлөлт №			Захиалагч:	Зураг төслийн байгууллага:	Зөвлөх инженер	У. ПҮРЭВЖАВ	Гүүр хоолойн инженер	М. МӨНХ-ОРГИЛ	СЭЛЭНГЭ АЙМГИЙН БАРУУНБҮРЭН-ОРХОНТУУЛ-ЦЭЭЛ ЧИГЛЭЛИЙН ХАТУУ ХУЧИЛТТАЙ АВТО ЗАМЫН АЖЛЫН ЗУРАГ	ДАМ НУРУУ	Масштаб	Шифр	Хуудасны №
Огноо			ЗАМ, ТЭЭВРИЙН ХӨГЖЛИЙН ЯАМ	"АВАРГА ЗАМ" ХХК	Төслийн инженер	С. БАТСҮХ	Замын инженер	М. БЯМБАА			1:40	AVZ/BOT/03-2022	16
Тайлбар					Шалгасан инженер	Г. ЧИНТӨГС	Замын инженер	Э. БАТБОЛД					

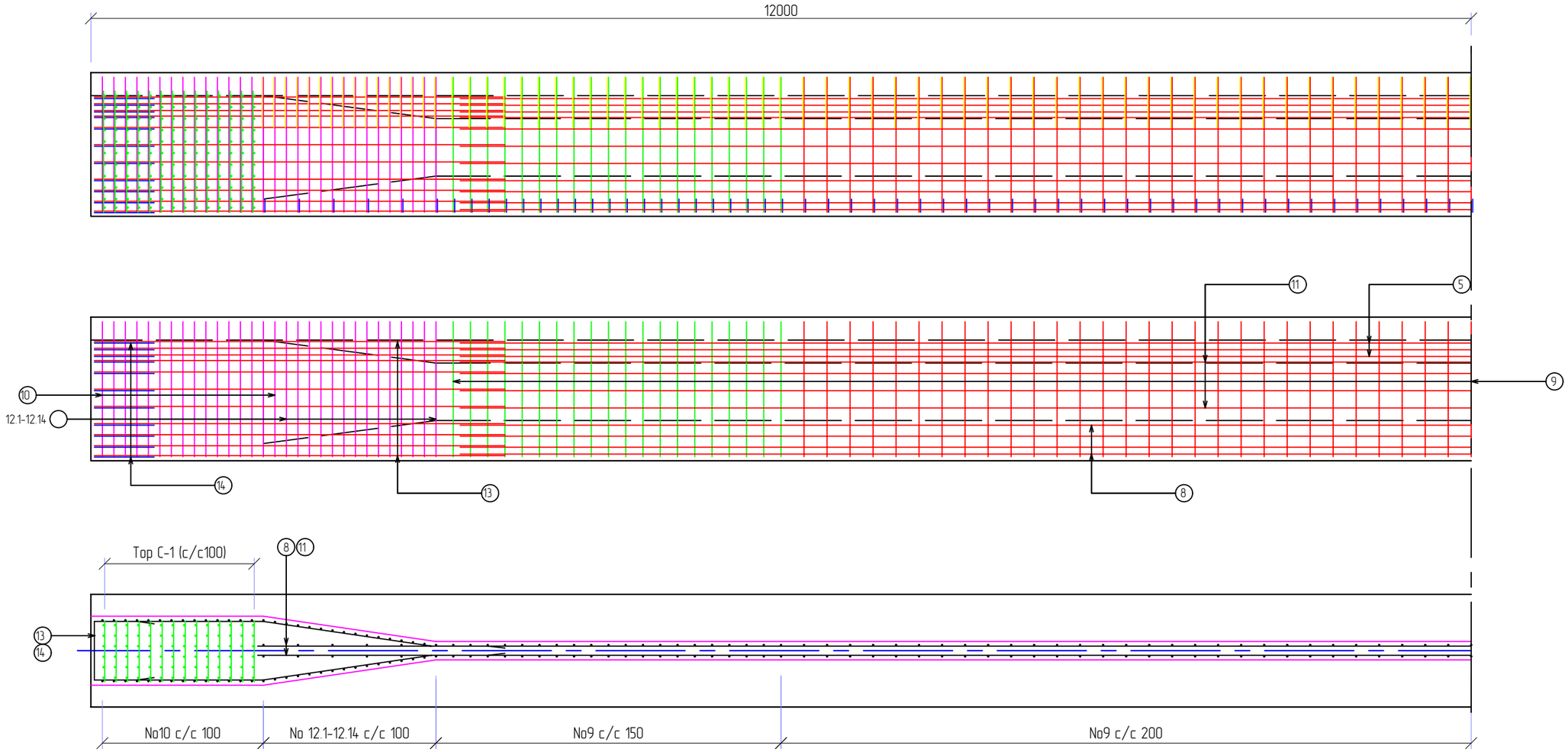

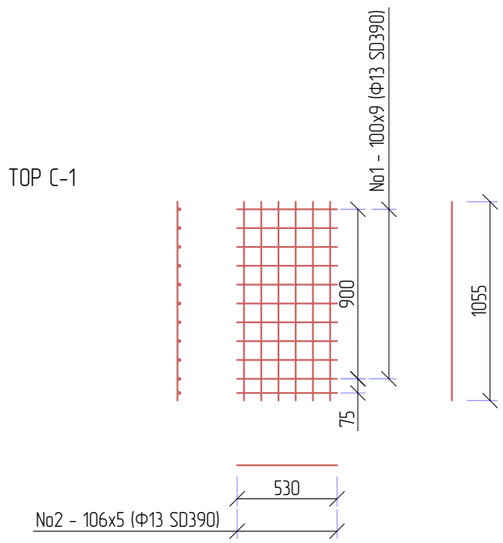

ТАЙЛБАР:

1. Дам нуруунд хэрэглэгдэх арматур нь MNS JIS G 3112:2002-д заасны дагуу SD390 ангилалын арматур байна. Арматурын урсалтын хязгаар fy=414 MPa -аас багагүй байна.
2. Тусгайлан зааснаас бусад хэмжээг мм-ээр өгөв.

Өөрчлөлт №			Захиалагч:	Эзэмшигчийн байгууллага:	Зөвлөх инженер	У. ПҮРЭВЖАВ	Гүүр хоолойн инженер	М. МӨНХ-ОРГИЛ	СЭЛЭНГЭ АЙМГИЙН БАРУУНБҮРЭН-ОРХОНТУУЛ-ЦЭЭЛ ЧИГЛЭЛИЙН ХАТУУ ХУЧИЛТТАЙ АВТО ЗАМЫН АЖЛЫН ЗУРАГ	ДАМ НУРУУ	Масштаб	Шифр	Хуудасны №
Огноо			ЗАМ, ТЭЭВРИЙН ХӨГЖЛИЙН ЯАМ	"АВАРГА ЗАМ" ХХК	Төслийн инженер	С. БАТСҮХ	Замын инженер	М. БЯМБАА			1:40	AVZ/BOT/03-2022	17
Тайлбар					Шалгасан инженер	Г. ЧИНТӨГС	Замын инженер	Э. БАТБОЛД					

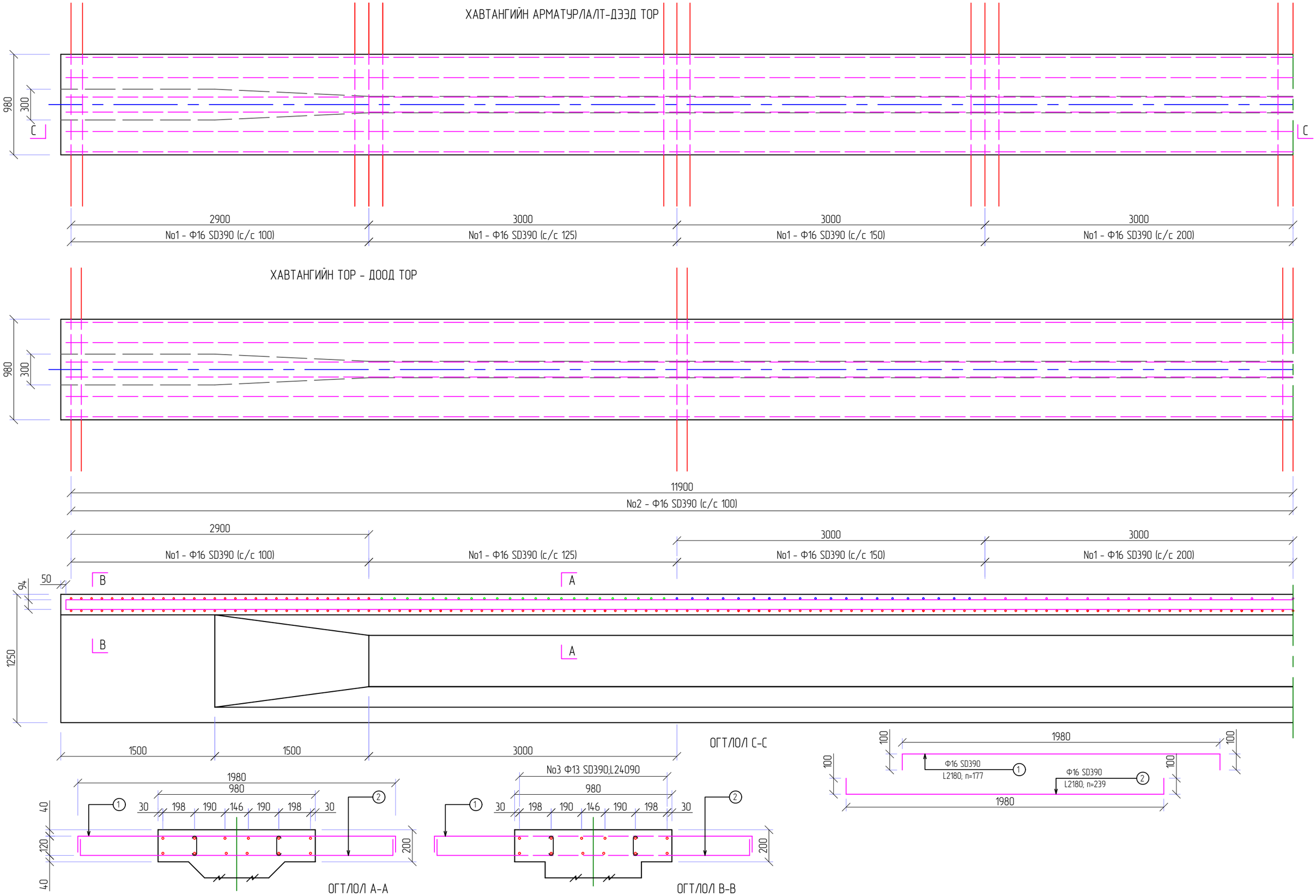

Өөрчлөлт №			Захиалагч:	Эдийн засгийн баталгаажуулалт:	Зөвлөх инженер	У. ПҮРЭВЖАВ	Гүүр хоолойн инженер	М. МӨНХ-ОРГИЛ	СЭЛЭНГЭ АЙМГИЙН БАРУУНБҮРЭН-ОРХОНТУУЛ-ЦЭЭЛ ЧИГЛЭЛИЙН ХАТУУ ХУЧИЛТТАЙ АВТО ЗАМЫН АЖЛЫН ЗУРАГ	ДАМ НУРУУ	Масштаб	Шифр	Хуудасны №
Огноо			ЗАМ, ТЭЭВРИЙН ХӨГЖЛИЙН ЯАМ	"АВАРГА ЗАМ" ХХК	Төслийн инженер	С. БАТСҮХ	Замын инженер	М. БЯМБАА			1:40	AVZ/BOT/03-2022	18
Тайлбар					Шалгасан инженер	Г. ЧИНТӨГС	Замын инженер	Э. БАТБОЛД					

АРМАТУРЫН ТОДОРХОЙЛОЛТ-ГОЛЫН ДАМНУРУУ								
№	Арматур төрөл, ангилал	Арматур голч, мм	Нэгжийн жин, кг	Нэгж урт, м	Зөрүүлгийн урт, мм	Зөрүүлгийн тоо, ш	Нэгжид орох тоо, ш	Нийт жин, кг
Хавтан								
1	SD390	16	1.56	2180			177	601.942
2	SD390	16	1.56	2180			239	812.791
3	SD390	13	0.995	24100	390	3	6	150.862
4	SD390	13	0.995	24100	390	3	6	150.862
Дүн								1716.457
Вутын өргөсгөл								
5	SD390	13	0.995	614			262	160.064
6	SD390	13	0.995	21000	390	2	6	130.027
Дүн								290.090
Хавирганы доод өргөсгөл								
7	SD390	13	0.995	1618			111	178.700
8	SD390	13	0.995	21100	390	3	12	265.904
Дүн								444.604
Хавирганы дунд хэсэг								
9	SD390	13	0.995	2896			111	319.849
10	SD390	13	0.995	3666			32	116.725
11	SD390	13	0.995	21100	390	3	8	177.269
Дүн								293.995
Дам нурууны төгсгөлийн хэсэг								
12.1	SD390	13	0.995	3608			2	7.180
12.2	SD390	13	0.995	3550			2	7.065
12.3	SD390	13	0.995	3492			2	6.949
12.4	SD390	13	0.995	3434			2	6.834
12.5	SD390	13	0.995	3376			2	6.718
12.6	SD390	13	0.995	3318			2	6.603
12.7	SD390	13	0.995	3260			2	6.487
12.80	SD390	13	0.995	3202			2	6.372
12.9	SD390	13	0.995	3144			2	6.257
12.10	SD390	13	0.995	3086			2	6.141
12.11	SD390	13	0.995	3028			2	6.026
12.12	SD390	13	0.995	2970			2	5.910
12.13	SD390	13	0.995	2912			2	5.795
12.14	SD390	13	0.995	2854			2	5.679
13	SD390	13	0.995	7682			22	168.159
14	SD390	13	0.995	1552			22	33.973
Дүн								41.348
Тор С-1								
1	SD390	13	0.995	1055			168	176.354
2	SD390	13	0.995	530			308	162.424
Дүн								338.778
Нийт дүн								3125.271
Бооох утас 0.18%								5.625
Фиксатор 2%								62.505
Нийт дүн								3193.402
Үндсэн тавлага								
1	12 К-7 Ф15	15	13.392	25528			2	683.742
2	12 К-7 Ф15	15	13.392	25570			1	342.433
3	129 К-7 Ф15	15	13.392	25528			1	341.871
Дүн								1368.046

Бетоны үзүүлэлт						
№	Бүтээцийн нэр, төрөл	Бетоны ангилал	Бетоны хүйтэн тэсвэрлэлт, F	Бетоны ус үл шингээлт, W	Бетоны эзлэхүүн, м3	Бүтээцийн жин, тн
1	24.0 м-ийн дам нуруу	B40	300	4	14.360	35.910

ТАЙЛБАР:

1. Дам нуруу хучитгэхэд AASHTO M203 (ASTM A416) -д нийцэх Ф 15 (мм) -ийн 7 ороодос бүхий 12 ширхэгээс тогтох утсан арматурын багцуудыг хэрэглэх юм.
2. Хучитгэх арматур болон бэгаж хэрэгсэлүүд нь барилгын талбайд уг ажиллагаанд хийхээс өмнө заавал туршиж шалгагдсан байх ёстой. (Холбогдох заавархилгаар "BS: 4447" -с үзэж болно). Хучитгэх арматураг сунгаж хучитгэхэд зөвхөн "олон ороодост утсан арматураг нэгэн зэрэг хучитгэх чадалтай" татуурга /татаж сунгах төхөөрөмж/ хэрэглэгдэх болно. Үйлчилж буй хучийг шууд болон шууд болон хөндлөнгөөс хэмжих багаж хэрэгсэлийг "Татаж сунгах төхөөрөмж" үйлдвэрлэгчтэй зөвлөлдөн иж бүрдэл болгосон байна.
3. Суваг үүсгэгч материал нь дотор диаметр нь 80 мм бүхий h=>0.04 мм зузаан өнгөлсөн метал хуудсаар хийгдсэн байх болно. Тэр нь уян налархайн, гадны нөлөөг тэсвэрлэлт, сунгалт болон усыг гадагш хэр зэрэг алдах байдлаас шалгасан туршилтуудаар шалгагдсан байх ёстой.
4. Хучитгэх арматур бүрийг татаж сунгах хуч нь 1066 (kH) бөгөөд энэ хучийг хучитгэх арматурын хоёр төгсгөлд нэгэн зэрэг үйлчилнэ.
5.Тооцоонд дараах параметрүүд хэрэглэгдсэн болно.
(i) Нэг хучитгэх арматурын хөндлөн огтлолын талбай = 141.6 мм2
(ii) Ганхалтын итгэлцүүр k = 0.0065/м
(iii) Үрэлтийн итгэлцүүр μ = 0.3
(iv)Хучитгэх арматурын уян харимхайн итгэлцүүр = 1.67x10^5 МПа.
(v) Дундаж алдагдал = 6 мм.
6. Хучитгэх арматураг сунгах үеийн бетоны бат бэх нь 32 МПа. (цилиндр бат бэхээр),эсхүл 40 МПа. (шоон бат бэхээр) -с багагүй байна.
7. Сувгийг тарих ажиллагаа нь /cl.10.6 of standard specifications for Highway Bridges,15th edition 1992 published by AASHTO/ -н дагуу хийгдэх болно.
8. Энэ зурганд заасан хучитгэх арматурын /цаашид "Х.А" гэх/ урт нь түүний дагуу профилизр хэмжигдсэн болно. Татаж сунгах төхөөрөмжид "Х.А" -г бэхлэхэд шаардагдах нэмэгдэл уртыг тэрхүү төхөөрөмжийг үйлдвэрлэгчтэй нь зөвлөлдсөний дагуу нэмж авах болно.
9. Хүснэгтэд заасан "Х.А" -н суналтын уртад тулах талбайн гадаргуу болон татах төхөөрөмжийн хавчих цэгийн хоорондох хэсгийн суналтын уртыг орууль тооцсон болно.
10. Бүх "Х.А" -ууд хучитгэх ажиллагаа нь нэг л үе шаттай бай дараалалаар явагдана.
11. Тэгш хэмтэй ижил дугаартай "Х.А" -ууд нэгэн зэрэг хучитгэх болно.
12. "Х.А" -ууд татаж сунгах ажиллагаа дуусаны дараа даруйхан аюулгүйн хашлага, хайс, үйлчилгээний зурвасыг хийх хэрэгтэй.
13. (i) Шаардагдах хүчнээс ядаж 10 % -багагүй хүчээр үйлчлэх чадалтай "олон ороодост утсан арматураг нэгэн зэрэг хучитгэх чадалтай" татуурга /татаж сунгах төхөөрөмж/ -г хучитгэх ажиллагаанд хэрэглэх болно.
(II) Ø 270 мм бүхий тулах талбайтай К350 төрлийн Фрейссинетийн татах төхөөрөмжид тооцсон даралтын хэмжүүр нь /95 % идэвхитэй ажиллагаатай гэвэл/ 450 кг/см2 болно.

ТУСГАЙ САНАМЖ:

Хэрэв тооцоот суналт нь тооцоот хучний даралтад /хэмжигч багажны заалт/ хүрэхээс өмнө хүрсэн үед, тооцоот суналтыг 1.05 дахин авсанаас хэтрүүлэхгүй байх нөхцөлтэйгээр, тооцоот хучний даралтад хүртэл нь хучитгэх ажиллагааг үргэлжлүүлнэ. Хэрэв энэ суналт нь тооцоот хучний даралтад хүрэхээс өмнө хүрч байвал хучитгэх ажиллагааг даруй зогсоож Хяналтын Инженерт мэдэгдэнэ.

(i) Хэрэв тооцоот суналт нь тооцоот хучний даралтыг 1.05 дахин авсанаас хэтрүүлэхгүй нөхцөлтэйгөөр 5 кг/см2 -н алхамтайгаар үргэлжлүүлэхэд ч хүрэхгүй бол.

(ii) Хэрэв 1.05 дахин авсан тооцоот хучний даралтанд харгалзах суналт нь тооцоот суналтын 0.95 % -с бага байвал дараах арга хэмжээнүүдийг зайлшгүй авна.

☐Хучний даралт хэмжигчийг дахин шалгаж тохируулах

☐Татаж сунгах төхөөрөмж, гидро насос болон цилиндрийн алхамын зөв эсэхийг дахин шалгах.

☐Хучитгэсэн арматураг суллаж, сувгийг бөглөрсөн эсэхийг шалгаж хэрэв чөлөөтэй бол дахин хучитгэ.

Хэрэв шаардлагатай суналт хангагдахгүй бол "Х.А" -г таслах бүюу эсхүл тарилга хийх гэх мэтийн ажиллагаанд Хяналтын Инженерийн зөвшөөрөлгүйгээр хийхийг хатуу хориглоно.

Өөрчлөлт №			Захиалагч:	Зураг төслийн байгууллага:	Зөвлөх инженер	У. ПҮРЭВЖАВ	Гүүр хоолойн инженер	М. МӨНХ-ОРГИЛ	СЭЛЭНГЭ АЙМГИЙН БАРУУНБҮРЭН-ОРХОНТУУЛ-ЦЭЭЛ ЧИГЛЭЛИЙН ХАТУУ ХУЧИЛТТАЙ АВТО ЗАМЫН АЖЛЫН ЗУРАГ	ДАМ НУРУУ	Масштаб	Шифр	Хуудасны №
Огноо			ЗАМ, ТЭЭВРИЙН ХӨГЖЛИЙН ЯАМ	"АВАРГА ЗАМ" ХХК	Төслийн инженер	С. БАТСҮХ	Замын инженер	М. БЯМБАА					
Тайлбар					Шалгасан инженер	Г. ЧИНТӨГС	Замын инженер	Э. БАТБОЛД			-	AVZ/BOT/03-2022	19

АРМАТУРЫН ТОДОРХОЙЛОЛТ-ЗАХЫН ДАМНУРУУ								
№	Арматур төрөл, ангилал	Арматур голч, мм	Нэгжийн жин, кг	Нэгж урт, м	Зөрүүлгийн урт, мм	Зөрүүлгийн тоо, ш	Нэгжид орох тоо, ш	Нийт жин, кг
Хавтан								
1	SD390	16	1.56	1950			177	538.434
2	SD390	16	1.56	1950			239	727.038
3	SD390	13	0.995	24100	390	3	6	150.862
4	SD390	13	0.995	24100	390	3	6	150.862
Дүн								1567.196
Вутын өргөсгөл								
5	SD390	13	0.995	614			262	160.064
6	SD390	13	0.995	21000	390	2	6	130.027
Дүн								290.090
Хавирганы доод өргөсгөл								
7	SD390	13	0.995	1618			111	178.700
8	SD390	13	0.995	21100	390	3	12	265.904
Дүн								444.604
Хавирганы дунд хэсэг								
9	SD390	13	0.995	2896			111	319.849
10	SD390	13	0.995	3666			32	116.725
11	SD390	13	0.995	21100	390	3	8	177.269
Дүн								293.995
Дам нурууны төгсгөлийн хэсэг								
12.1	SD390	13	0.995	3608			2	7.180
12.2	SD390	13	0.995	3550			2	7.065
12.3	SD390	13	0.995	3492			2	6.949
12.4	SD390	13	0.995	3434			2	6.834
12.5	SD390	13	0.995	3376			2	6.718
12.6	SD390	13	0.995	3318			2	6.603
12.7	SD390	13	0.995	3260			2	6.487
12.80	SD390	13	0.995	3202			2	6.372
12.9	SD390	13	0.995	3144			2	6.257
12.10	SD390	13	0.995	3086			2	6.141
12.11	SD390	13	0.995	3028			2	6.026
12.12	SD390	13	0.995	2970			2	5.910
12.13	SD390	13	0.995	2912			2	5.795
12.14	SD390	13	0.995	2854			2	5.679
13	SD390	13	0.995	7682			22	168.159
14	SD390	13	0.995	1552			22	33.973
Дүн								41.348
Тор С-1								
1	SD390	13	0.995	1055			168	176.354
2	SD390	13	0.995	530			308	162.424
Дүн								338.778
Нийт дүн								2976.010
Боох утас 0.18%								5.357
Фиксатор 2%								59.520
Нийт дүн								3040.887
Үндсэн татлага								
1	12 К-7 Ф15	15	13.392	25528			2	683.742
2	12 К-7 Ф15	15	13.392	25570			1	342.433
3	12 К-7 Ф15	15	13.392	25528			1	341.871
Дүн								1368.046

Бетоны үзүүлэлт						
№	Бүтээцийн нэр, төрөл	Бетоны ангилал	Бетоны хүйтэн тэсвэрлэлт, F	Бетоны ус ул шингээлт, W	Бетоны эзлэхүүн, м3	Бүтээцийн жин, тн
1	24.0 м-ийн дам нуруу	B40	300	4	13.976	34.940

НИЙТ ДАМНУРУУНЫ ТҮҮВЭР /1 алгаслалд/			
№	Материал	Хэмжих нэгж	Тоо хэмжээ
1	Арматур	тн	22.049
2	Үндсэн татлага	тн	9.576
3	Бетон	тн	249.430

Өөрчлөлт №			Захиалагч:	Эзэрг төслийн байгууллага:	Зөвлөх инженер	У. ПҮРЭВЖАВ	Гүүр хоолойн инженер	М. МӨНХ-ОРГИЛ	СЭЛЭНГЭ АЙМГИЙН БАРУУНБҮРЭН-ОРХОНТУУЛ-ЦЭЭЛ ЧИГЛЭЛИЙН ХАТУУ ХУЧИЛТТАЙ АВТО ЗАМЫН АЖЛЫН ЗУРАГ	ДАМ НУРУУ	Масштаб	Шифр	Хуудасны №
Огноо			ЗАМ, ТЭЭВРИЙН ХӨГЖЛИЙН ЯАМ	"АВАРГА ЗАМ" ХХК	Төслийн инженер	С. БАТСҮХ	Замын инженер	М. БЯМБАА					
Тайлбар					Шалгасан инженер	Г. ЧИНТӨГС	Замын инженер	Э. БАТБОЛД			-	AVZ/BOT/03-2022	20

ДАМ НУРУУ ХООРОНДЫН ЗАВСАРЫН БЕТОНЫ ХЭМЖЭЭСҮҮД

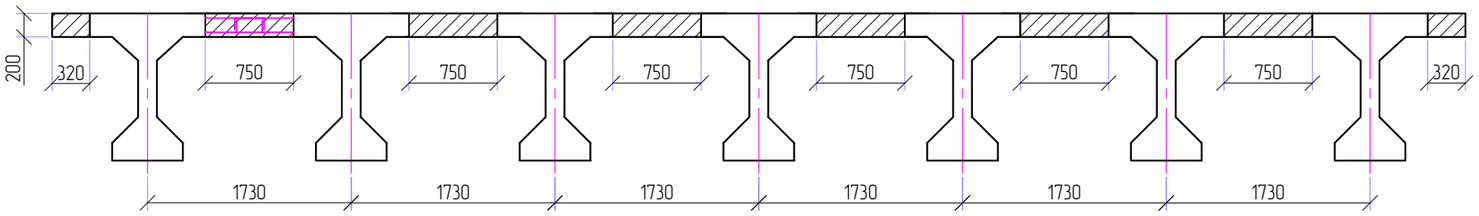

ДАМ НУРУУ ХООРОНДЫН ЗАВСАРЫН БЕТОНЫ АРМАТУРЛАЛТ

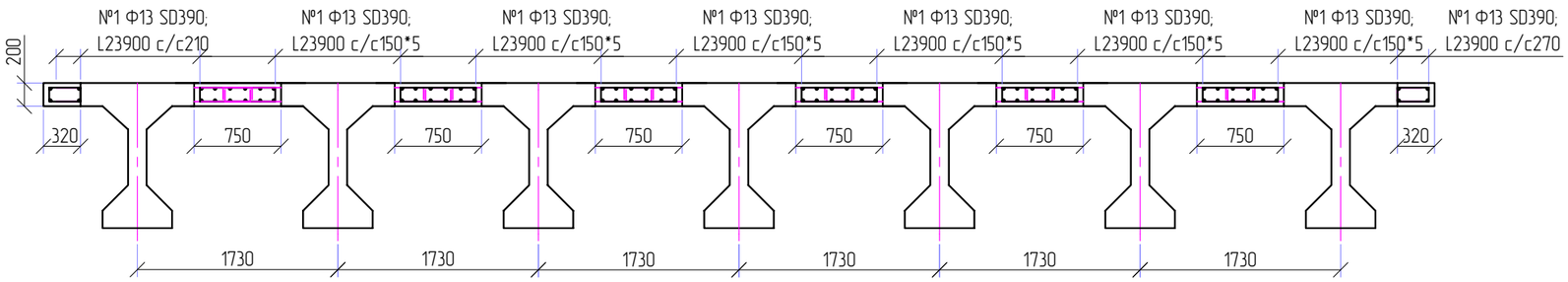

ЗАХЫН ДАМНУРУУ

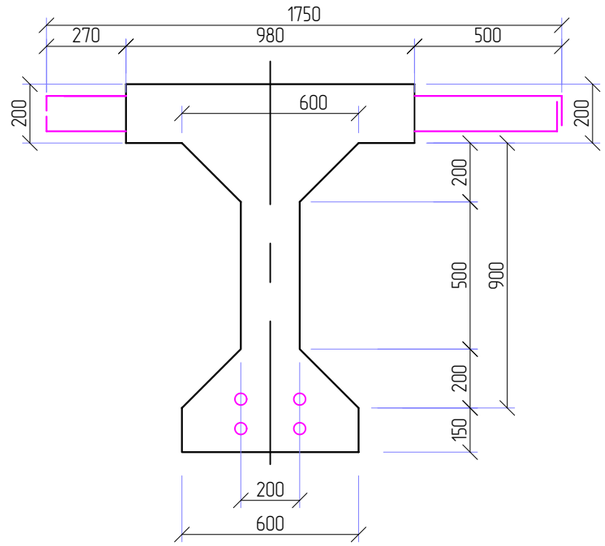

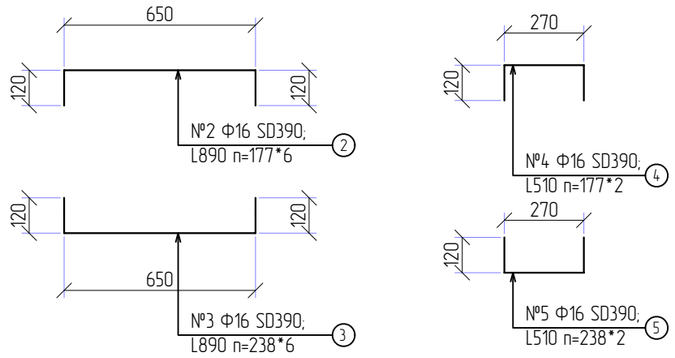

ТАЙЛБАР:

1. Захын дамнурууны хавтан голын дамнуруунаас богино байх тул материалын түүврийг 2 салган хийв.
2. Дэлгэрэнгүй түүврийг материалын түүврээс харна уу,
3. Тусгайлан зааснаас бусад бүх хэмжээ нь мм-ээр байна.

ЗАВСАРЫН БЕТОНЫ АРМАТУР БА БЕТОНЫ ТОДОРХОЙЛОЛТ /1 алгаслалд/

№	Арматур төрөл, ангилал	Арматур голч, мм	Нэгж урт, мм	Нэгж хэмжээ, ш	Нийт урт, м	Нэгж жин, кг	Нийт жин, кг	1 алгаслалд орох тоо, ширхэг	Нийт жин, кг
1	SD390	13	23900	1	23.900	0.995	23.781	72	1712.196
2	SD390	16	890	1	0.890	1.560	1.388	1062	1474.481
3	SD390	16	890	1	0.890	1.560	1.388	1428	1982.635
4	SD390	16	510	1	0.510	1.560	0.796	354	281.642
5	SD390	16	510	1	0.510	1.560	0.796	476	378.706
Арматурын дүн, кг									5829.660
Боох утас 0.18%									10.493
Нийт дүн									5840.153
Бетон, м3 (B40 ангилал)									24.096

Өөрчлөлт №			Захиалагч:	Зураг төслийн байгууллага:	Зөвлөх инженер	У. ПҮРЭВЖАВ	Гүүр хоолойн инженер	М. МӨНХ-ОРГИЛ	СЭЛЭНГЭ АЙМГИЙН БАРУУНБҮРЭН-ОРХОНТУУЛ-ЦЭЭЛ ЧИГЛЭЛИЙН ХАТУУ ХУЧИЛТТАЙ АВТО ЗАМЫН АЖЛЫН ЗУРАГ	ДАМ НУРУУ	Масштаб	Шифр	Хуудасны №
Огноо			ЗАМ, ТЭЭВРИЙН ХӨГЖЛИЙН ЯАМ	"АВАРГА ЗАМ" ХХК	Төслийн инженер	С. БАТСҮХ	Замын инженер	М. БЯМБАА			1:20	AVZ/BOT/03-2022	21
Тайлбар					Шалгасан инженер	Г. ЧИНТӨГС	Замын инженер	Э. БАТБОЛД					

ЗАХЫН ДИАФРАГМ

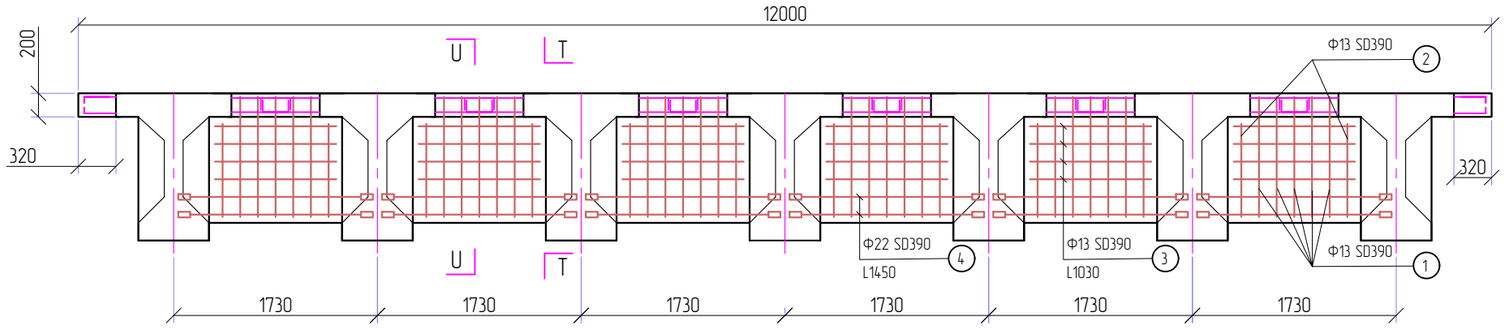

ОГТЛОЛ U-U

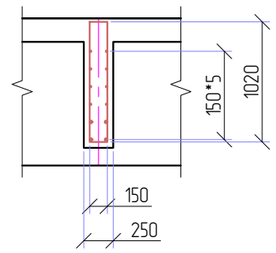

ОГТЛОЛ T-T

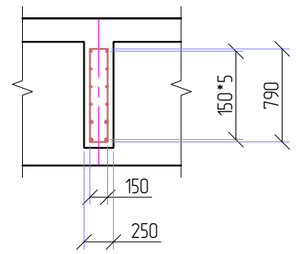

ЗАВСАРЫН ДИАФРАГМ

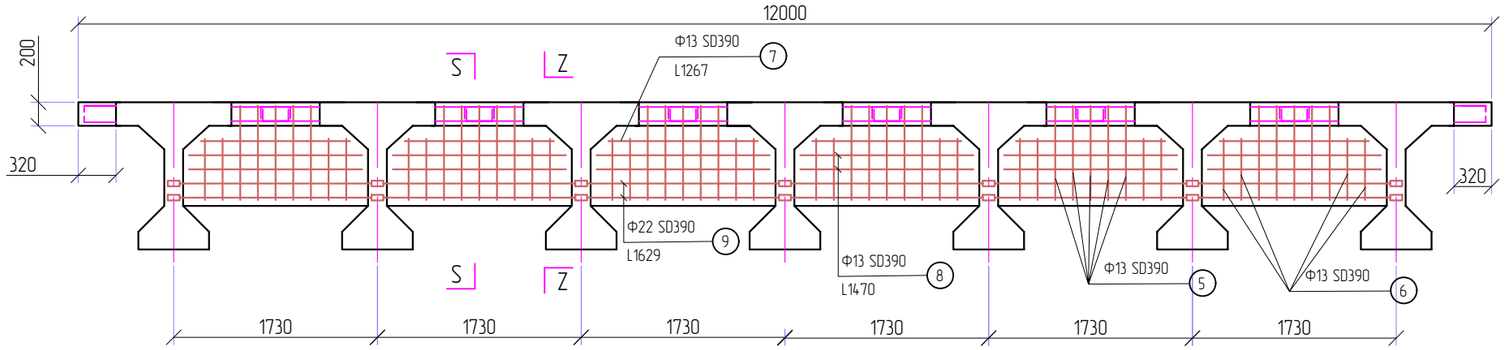

ОГТЛОЛ S-S

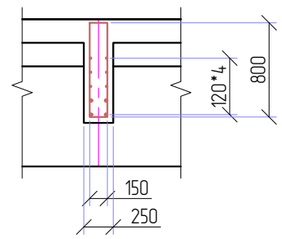

ОГТЛОЛ Z-Z

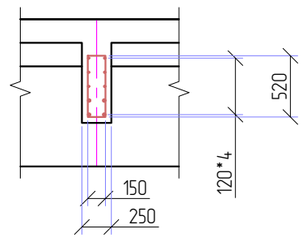

ДИАФРАГМЫН БАЙРЛАЛ

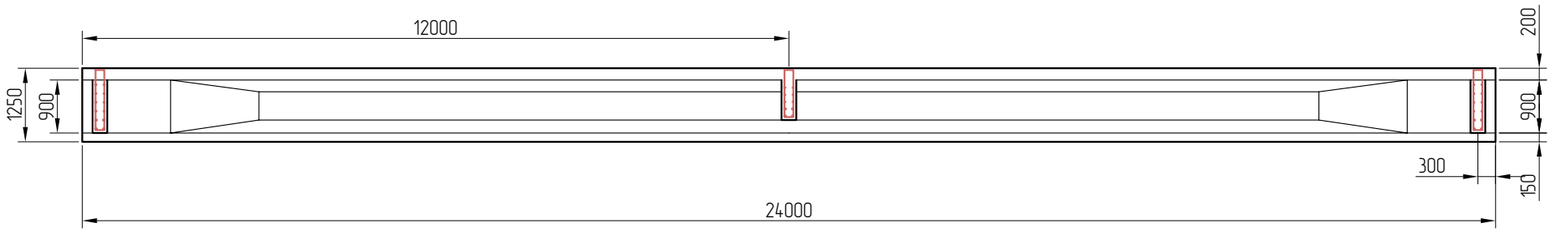

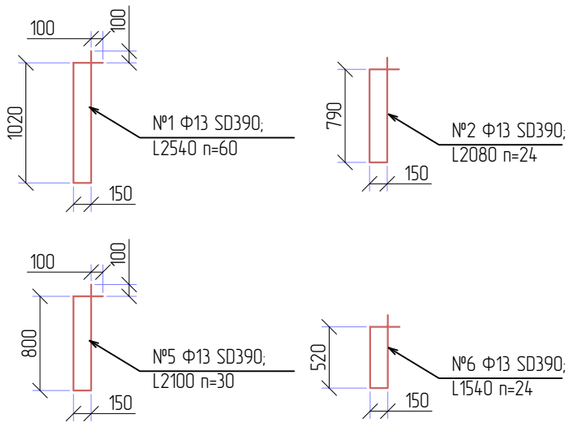

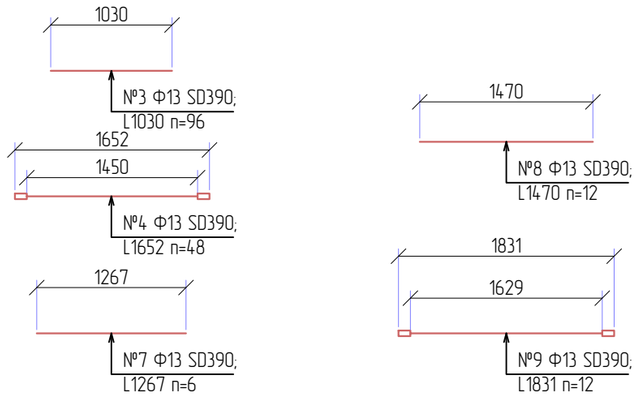

ЗАХЫН ДИАФРАГМЫН АРМАТУР БА БЕТОНЫ ТОДОРХОЙЛОЛТ /Тулгуур дээр 1 алгаслалд/									
№	Арматур төрөл, ангилал	Арматур голч, мм	Нэгж урт, мм	Нэгж хэмжээ, ш	Нийт урт, м	Нэгж жин, кг	Нийт жин, кг	1 алгаслалд орох тоо, ширхэг	Нийт жин, кг
1	SD390	13	2540	1	2.540	0.995	2.527	60	151.638
2	SD390	13	2080	1	2.080	0.995	2.070	24	49.670
3	SD390	13	1030	1	1.030	0.995	1.025	96	98.386
4	SD390	22	1652	1	1.652	2.980	4.923	48	236.302
Арматурын дүн, кг									535.996
Боох утас 0.18%									0.965
Нийт дүн									536.961
Бетон, м3 (B40 ангилал)									3.051

ЗАВСРЫН ДИАФРАГМЫН АРМАТУР БА БЕТОНЫ ТОДОРХОЙЛОЛТ /Завсарын хэсэгт 1 алгаслалд/									
№	Арматур төрөл, ангилал	Арматур голч, мм	Нэгж урт, мм	Нэгж хэмжээ, ш	Нийт урт, м	Нэгж жин, кг	Нийт жин, кг	1 алгаслалд орох тоо, ширхэг	Нийт жин, кг
5	SD390	13	2100	1	2.100	0.995	2.090	30	62.685
6	SD390	13	1540	1	1.540	0.995	1.532	24	36.775
7	SD390	13	1267	1	1.267	0.995	1.261	6	7.564
8	SD390	13	1470	1	1.470	1.995	2.933	12	35.192
9	SD390	22	1831	1	1.831	2.980	5.456	12	65.477
Арматурын дүн, кг									207.693
Боох утас 0.18%									0.374
Нийт дүн									208.066
Бетон, м3 (B40 ангилал)									1.536

Өөрчлөлт №			Захиалагч:	Зураг төслийн байгууллага:	Зөвлөх инженер	У. ПҮРЭВЖАВ	Гүүр хоолойн инженер	М. МӨНХ-ОРГИЛ	СЭЛЭНГЭ АЙМГИЙН БАРУУНБҮРЭН-ОРХОНТУУЛ-ЦЭЭЛ ЧИГЛЭЛИЙН ХАТУУ ХУЧИЛТТАЙ АВТО ЗАМЫН АЖЛЫН ЗУРАГ	ХӨНДЛӨН ДАМ НУРУУ	Масштаб	Шифр	Хуудасны №
Огноо			ЗАМ, ТЭЭВРИЙН ХӨГЖЛИЙН ЯАМ	"АВАРГА ЗАМ" ХХК	Төслийн инженер	С. БАТСҮХ	Замын инженер	М. БЯМБАА			1:20	AVZ/BOT/03-2022	22
Тайлбар					Шалгасан инженер	Г. ЧИНТӨГС	Замын инженер	Э. БАТБОЛД					

ЗАХЫН ДИАФРАГМ

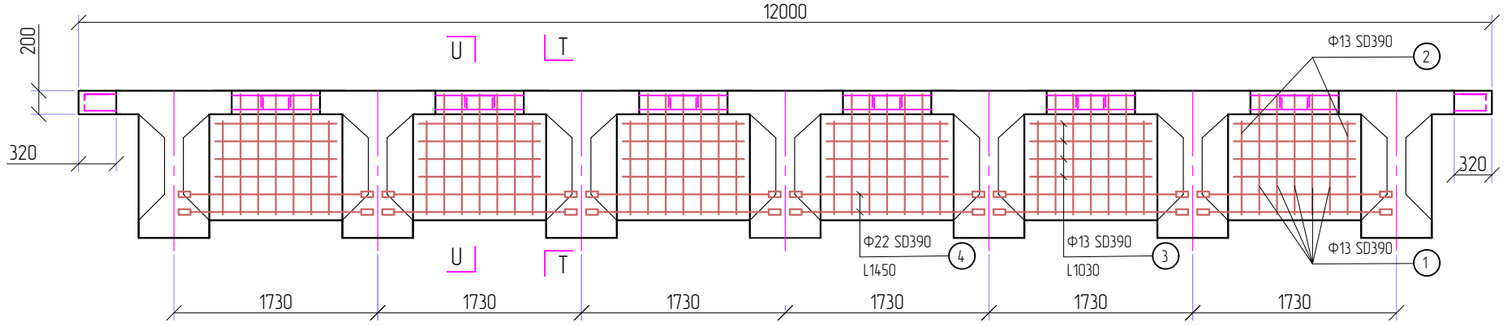

ОГТЛОЛ U-U

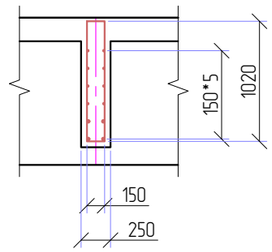

ОГТЛОЛ T-T

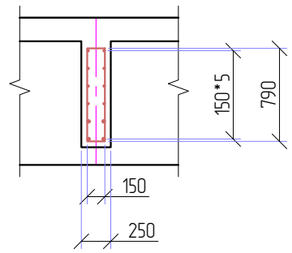

ЗАВСАРЫН ДИАФРАГМ

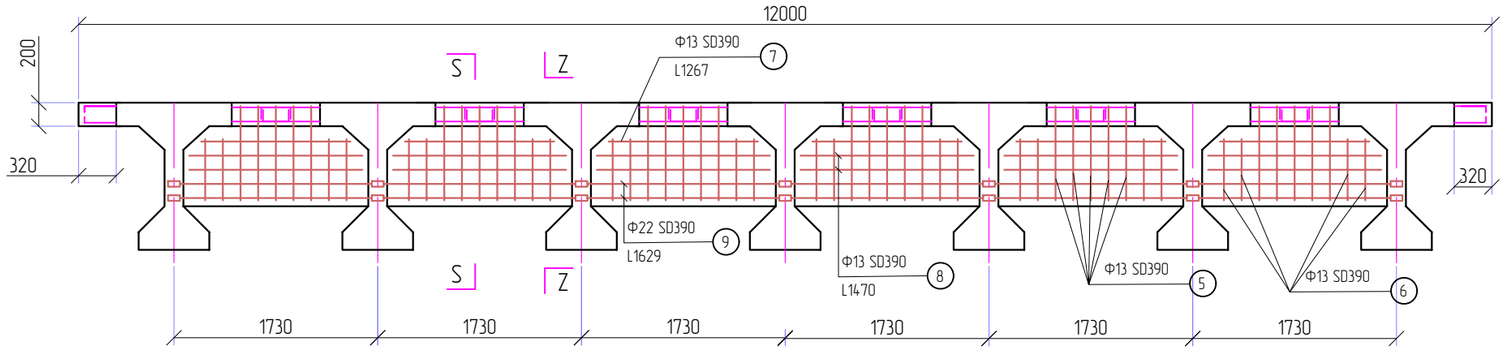

ОГТЛОЛ S-S

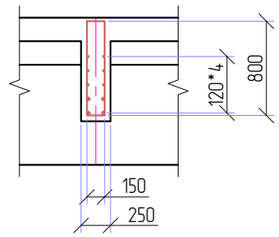

ОГТЛОЛ Z-Z

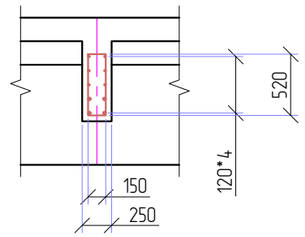

ДИАФРАГМЫН БАЙРЛАЛ

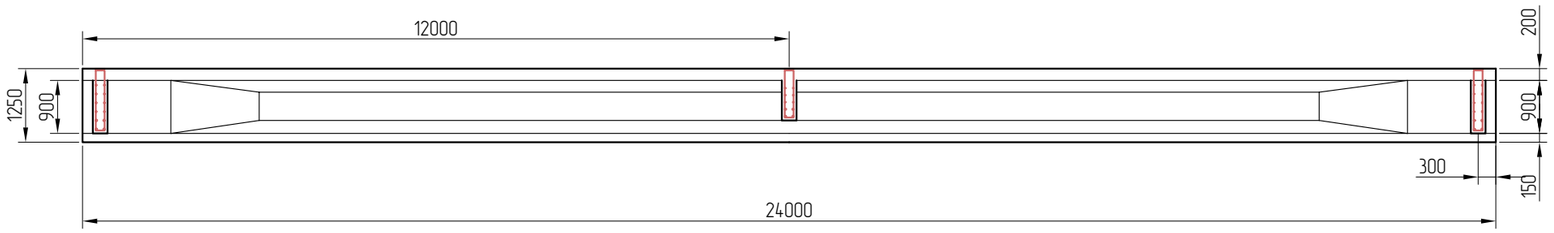

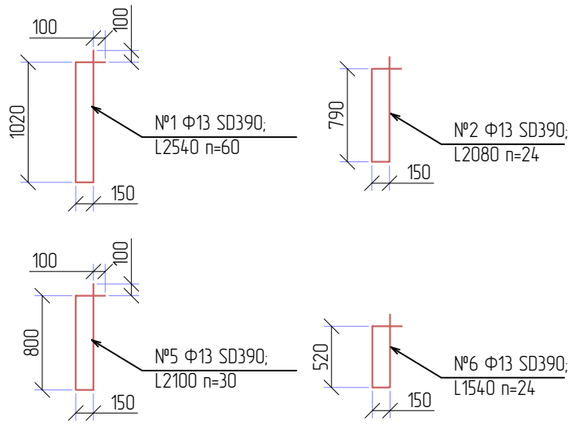

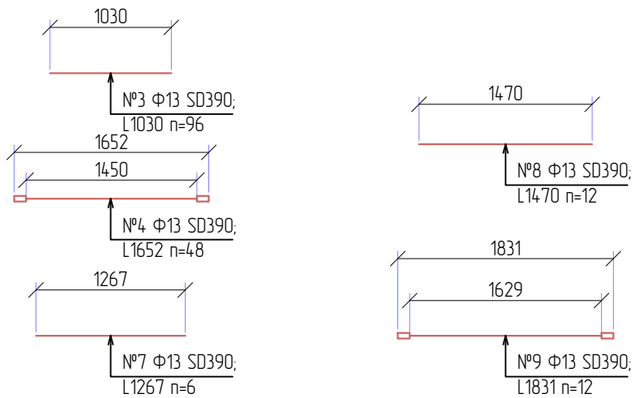

ЗАХЫН ДИАФРАГМЫН АРМАТУР БА БЕТОНЫ ТОДОРХОЙЛОЛТ /Тулгуур дээр 1 алгаслалд/									
№	Арматур төрөл, ангилал	Арматур голч, мм	Нэгж урт, мм	Нэгж хэмжээ, ш	Нийт урт, м	Нэгж жин, кг	Нийт жин, кг	1 алгаслалд орох тоо, ширхэг	Нийт жин, кг
1	SD390	13	2540	1	2.540	0.995	2.527	60	151.638
2	SD390	13	2080	1	2.080	0.995	2.070	24	49.670
3	SD390	13	1030	1	1.030	0.995	1.025	96	98.386
4	SD390	22	1652	1	1.652	2.980	4.923	48	236.302
Арматурын дүн, кг									535.996
Боох утас 0.18%									0.965
Нийт дүн									536.961
Бетон, м3 (B40 ангилал)									3.051

ЗАВСРЫН ДИАФРАГМЫН АРМАТУР БА БЕТОНЫ ТОДОРХОЙЛОЛТ /Завсарын хэсэгт 1 алгаслалд/									
№	Арматур төрөл, ангилал	Арматур голч, мм	Нэгж урт, мм	Нэгж хэмжээ, ш	Нийт урт, м	Нэгж жин, кг	Нийт жин, кг	1 алгаслалд орох тоо, ширхэг	Нийт жин, кг
5	SD390	13	2100	1	2.100	0.995	2.090	30	62.685
6	SD390	13	1540	1	1.540	0.995	1.532	24	36.775
7	SD390	13	1267	1	1.267	0.995	1.261	6	7.564
8	SD390	13	1470	1	1.470	1.995	2.933	12	35.192
9	SD390	22	1831	1	1.831	2.980	5.456	12	65.477
Арматурын дүн, кг									207.693
Боох утас 0.18%									0.374
Нийт дүн									208.066
Бетон, м3 (B40 ангилал)									1.536

Өөрчлөлт №			Захиалагч:	Зураг төслийн байгууллага:	Зөвлөх инженер	У. ПҮРЭВЖАВ	Гүүр хоолойн инженер	М. МӨНХ-ОРГИЛ	СЭЛЭНГЭ АЙМГИЙН БАРУУНБҮРЭН-ОРХОНТУУЛ-ЦЭЭЛ ЧИГЛЭЛИЙН ХАТУУ ХУЧИЛТТАЙ АВТО ЗАМЫН АЖЛЫН ЗУРАГ	ХӨНДЛӨН ДАМ НУРУУ	Масштаб	Шифр	Хуудасны №
Огноо			ЗАМ, ТЭЭВРИЙН ХӨГЖЛИЙН ЯАМ	"АВАРГА ЗАМ" ХХК	Төслийн инженер	С. БАТСҮХ	Замын инженер	М. БЯМБАА			1:20	AVZ/BOT/03-2022	23
Тайлбар					Шалгасан инженер	Г. ЧИНТӨГС	Замын инженер	Э. БАТБОЛД					

ХЭВ ГАЖИЛТЫН ЗААДАС М1:10

Огтлол А-А

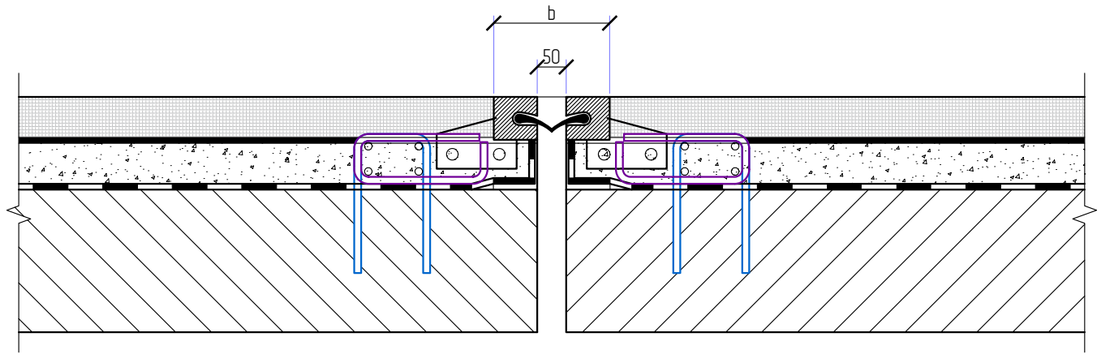

Огтлол А-А

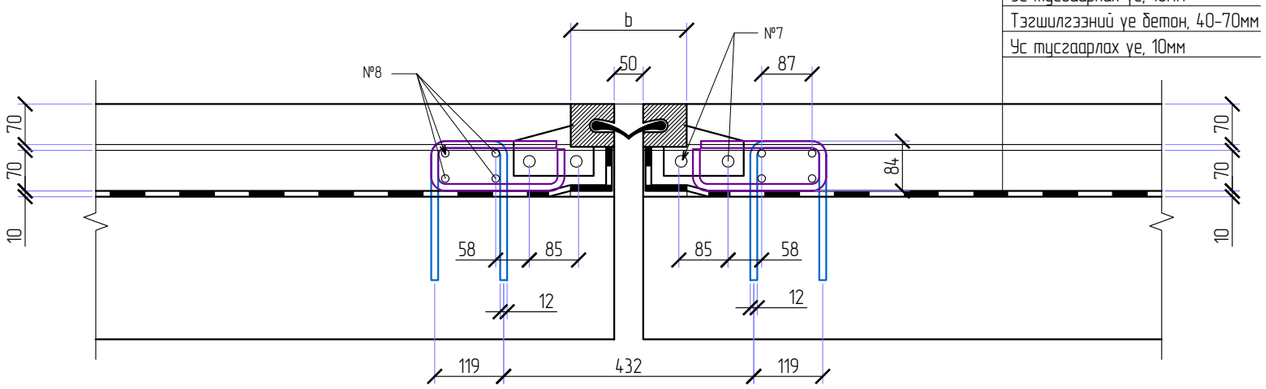

Асфальтбетон хучилт, 70 мм
Ус тусгаарлах ує, 10мм
Тэгшилгээний ує бетон, 40-70мм
Ус тусгаарлах ує, 10мм

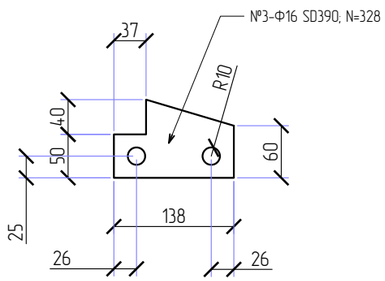

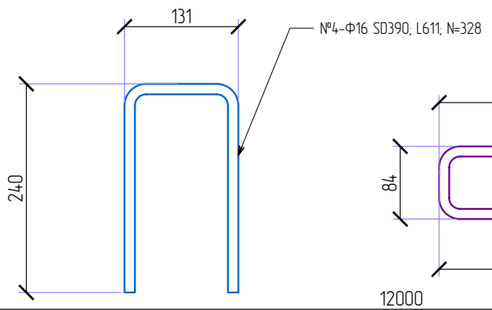

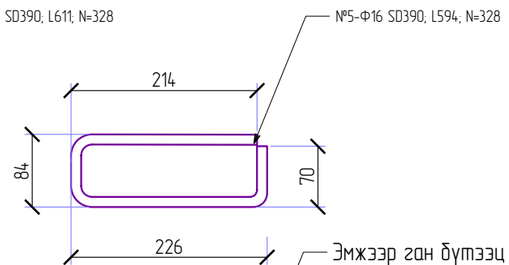

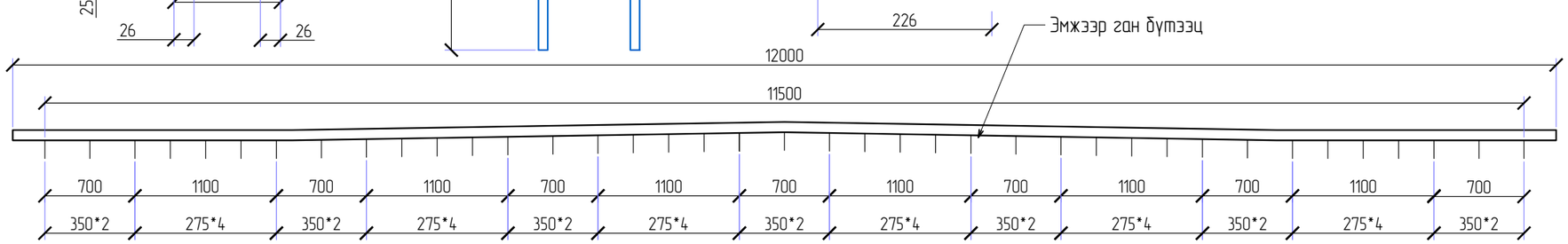

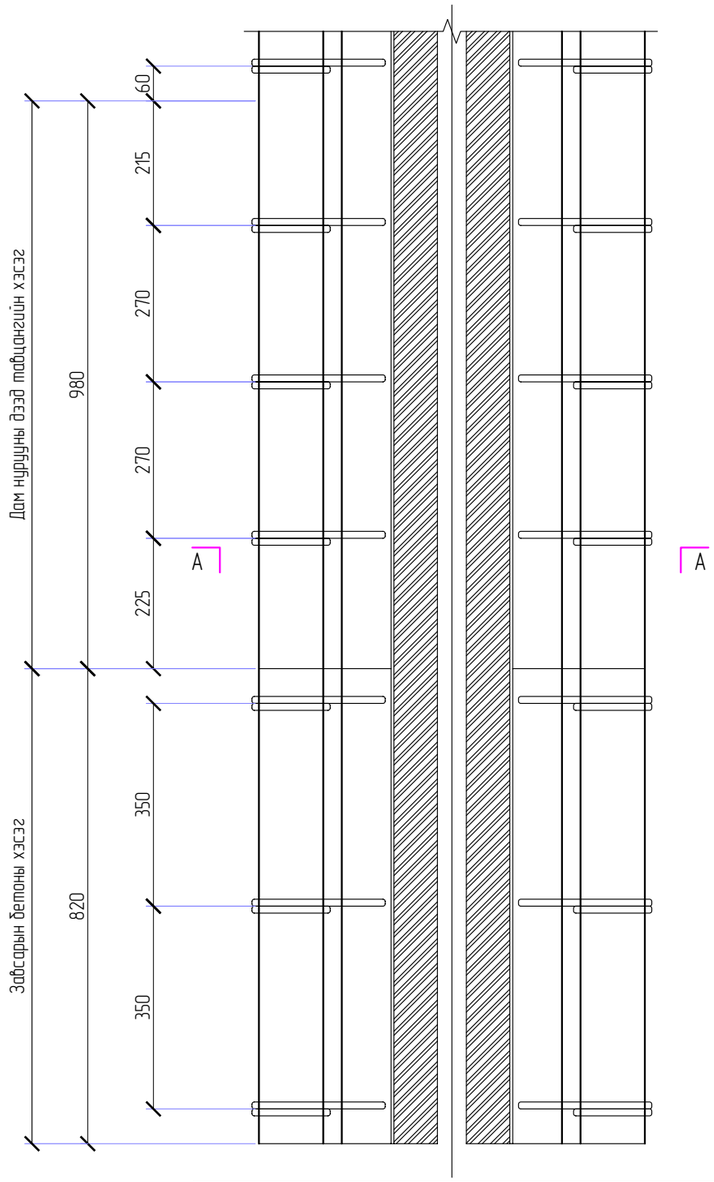

ХЭВ ГАЖИЛТЫН ЗААДАСНЫ ТОДОРХОЙЛОЛТ /нийт гүүрэнд/				
№	Элементийн нэр төрөл	Элементийн		
		х/н	хэмжээ, ум	тоо
1	Эмжээр ган бүтээц	ум	48	4
2	Заадасны резин компенсатор	ум	48	4
3	Бэхэлгээний деталь №3	ш		328
4	Бэхэлгээний анкер шилбэ №4	ш		328
5	Бэхэлгээний анкер шилбэ №5	ш		328
6	Хөндлөн арматур №7	ш	2104	16
7	Хөндлөн арматур №8	ш	4208	32

Өөрчлөлт №			Захиалагч:	Зураг төслийн байгууллага:	Зөвлөх инженер	У. ПҮРЭВЖАВ	Гүүр хоолойн инженер	М. МӨНХ-ОРГИЛ	СЭЛЭНГЭ АЙМГИЙН БАРУУНБҮРЭН-ОРХОНТУУЛ-ЦЭЭЛ ЧИГЛЭЛИЙН ХАТУУ ХУЧИЛТТАЙ АВТО ЗАМЫН АЖЛЫН ЗУРАГ	ХЭВ ГАЖИЛТЫН ЗААДАС	Масштаб	Шифр	Хуудасны №
Огноо			ЗАМ, ТЭЭВРИЙН ХӨГЖЛИЙН ЯАМ	"АВАРГА ЗАМ" ХХК	Төслийн инженер	С. БАТСҮХ	Замын инженер	М. БЯМБАА			1:10	AVZ/BOT/03-2022	24
Тайлбар					Шалгасан инженер	Г. ЧИНТӨГС	Замын инженер	Э. БАТБОЛД					

ДАМЖИХ ХАВТАНГИЙН АРМАТУРЛАЛТ

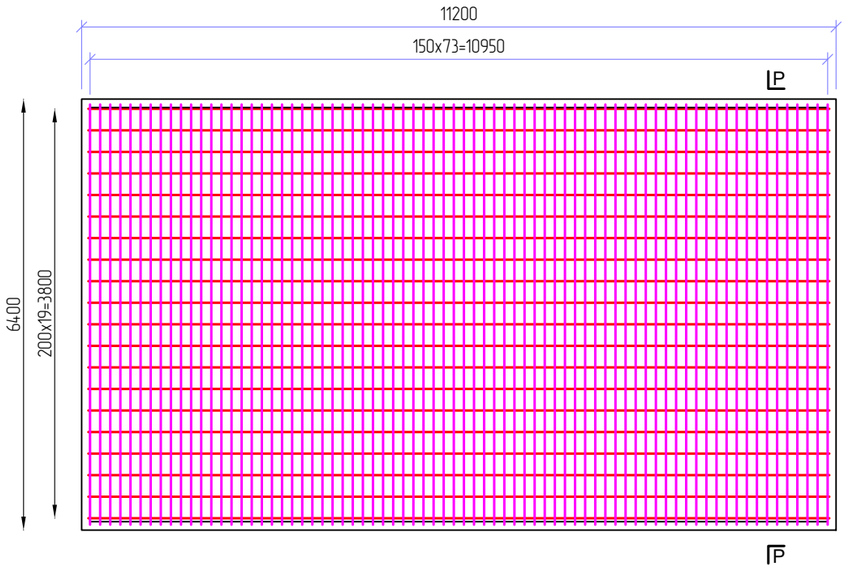

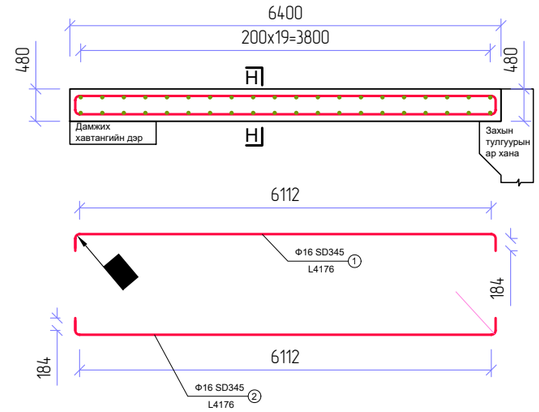

ОГТЛОЛ С-С

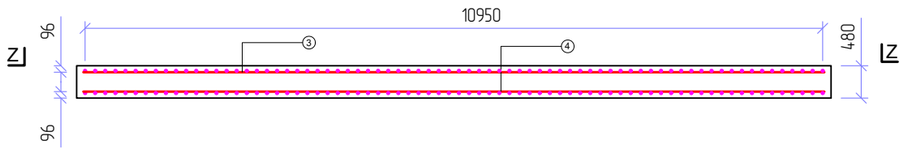

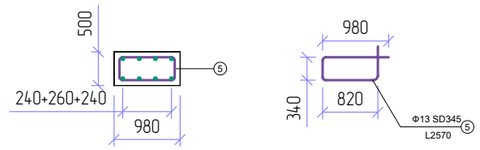

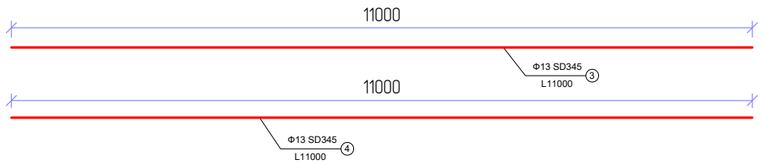

ДАМЖИХ ХАВТАНГИЙН ДЭР

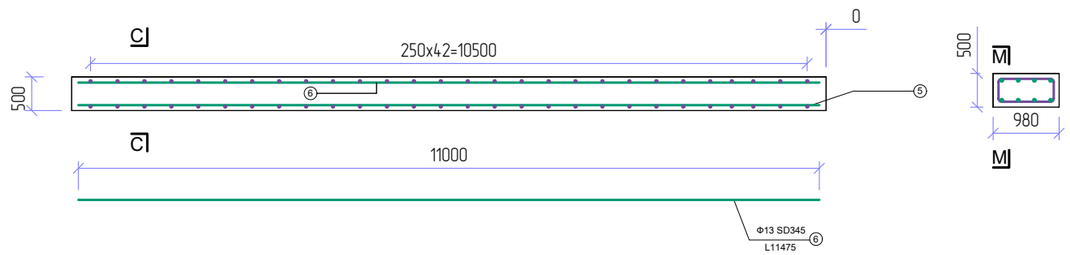

ДАМЖИХ ХАВТАНГИЙН МАТЕРИАЛЫН ТОДОРХОЙЛОЛТ

Нийт гүүрэнд

№	Арматурын төрөл анги	Арматурын голч , мм	Нэгж урт мм	Нийт урт м	1 у/м жин , кг	Нэгжид орох тоо ,ширхэг	Нийт элементийн тоо, ширхэг	Нийт жин кг	Нийт гүүрэнд орох жин кг
Дамжих хавтан									
1	SD345	16	4176	4.18	1.56	74	1	482.08	964.15
2	SD345	16	4176	4.18	1.56	74	1	482.08	964.15
3	SD345	13	11000	11.5	0.995	20	1	218.9	437.8
4	SD345	13	11000	11.5	0.995	20	1	218.9	437.8
	Дүн							1401.95	2803.91
	Бетон,(B20),м3							34.5	69
Дамжих хавтангийн дэр									
5	AI	8	2570	110.51	0.56	43	1	61.89	123.77
6	SD345	13	11000	11.5	0.995	8	1	87.56	175.12
	Дүн							139.6	298.89
	Бетон,(B20),м3							5.488	10.98

Өөрчлөлт №			Захиалагч:	Эзэрэг төслийн байгууллага:	Зөвлөх инженер	У. ПҮРЭВЖАВ	Гүүр хоолойн инженер	М. МӨНХ-ОРГИЛ	СЭЛЭНГЭ АЙМГИЙН БАРУУНБҮРЭН-ОРХОНТУУЛ-ЦЭЭЛ ЧИГЛЭЛИЙН ХАТУУ ХУЧИЛТТАЙ АВТО ЗАМЫН АЖЛЫН ЗУРАГ	ДАМЖИХ ХАВТАНГИЙН АРМАТУРЛАЛТ	Масштаб	Шифр	Хуудасны №
Огноо			ЗАМ, ТЭЭВРИЙН ХӨГЖЛИЙН ЯАМ	"АВАРГА ЗАМ" ХХК	Төслийн инженер	С. БАТСҮХ	Замын инженер	М. БЯМБАА					
Тайлбар					Шалгасан инженер	Г. ЧИНТӨГС	Замын инженер	П. СҮНДЭРЪЯА			1:100	AVZ/BOT/03-2022	25

Зорчих хэсгийн металл хашлаганы зохион байгуулалт

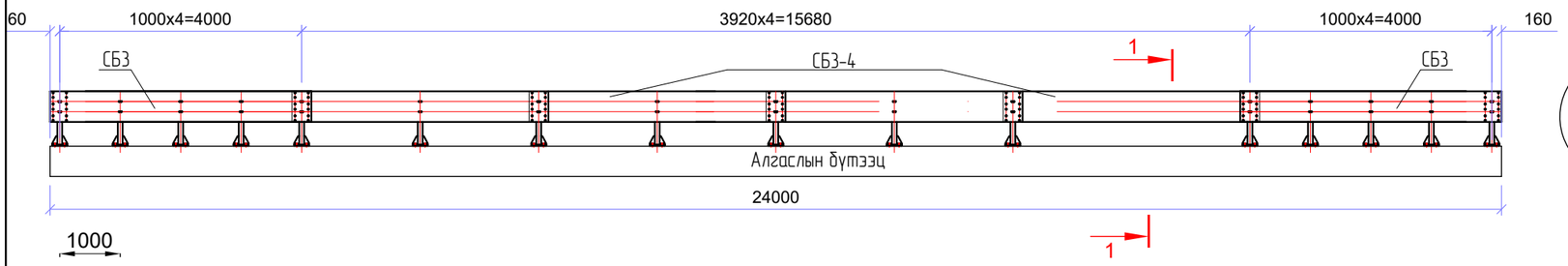

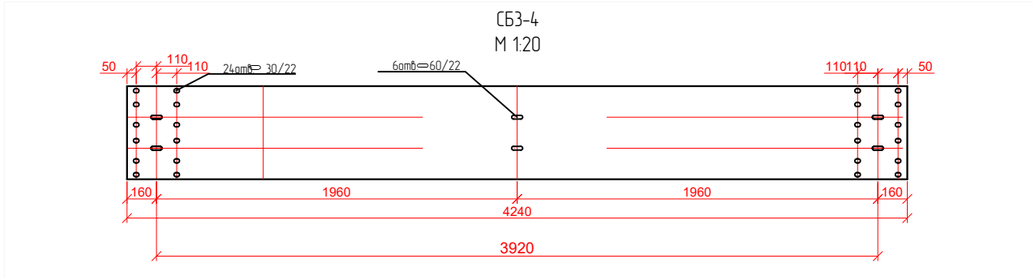

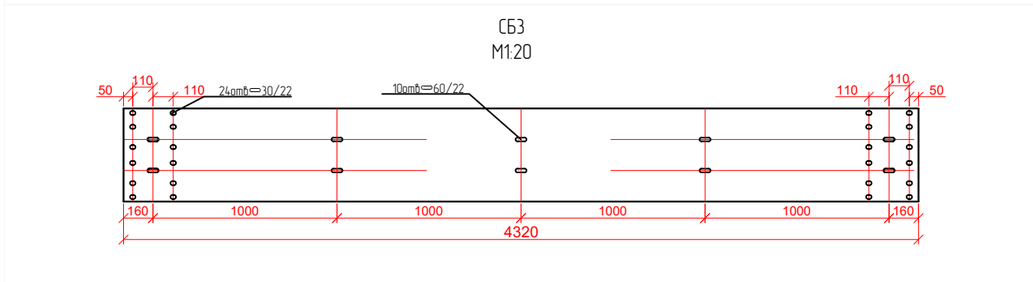

1-1
М 1:20

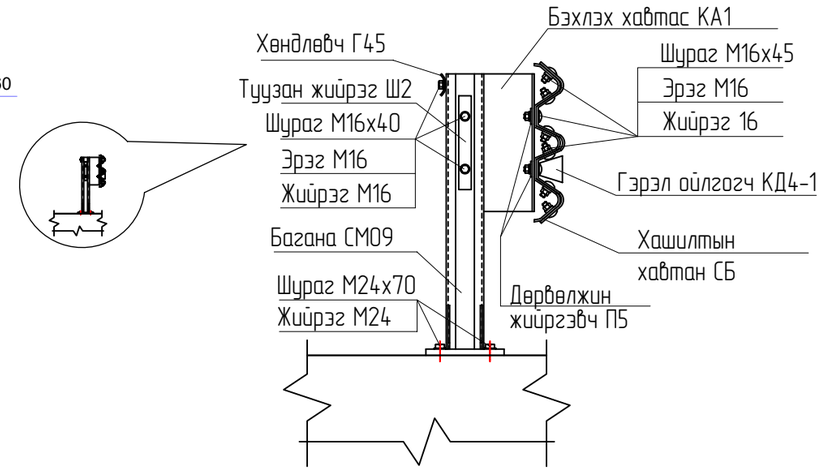

Гүүрийн зорчих хэсгийн металл хашилтын элементүүдийн тодорхойлолт

№	Төрөл	Тоо.	Нэгж жин, кг.	нийт жин, кг
1	СБ3	4	77.33	309.32
2	СБ3-4	8	75.16	601.28
3	Хөндлөвч Г45	10	13.48	134.8
4	Багана СМ09	34	18.40	625.6
5	Бэхлэх хавтас КА1	34	8.29	218.86
6	Туузан жийрэг Ш2	34	0.47	15.98
7	Дөрвөлжин жийргэвч П5	68	0.18	12.24
8	Гэрэл ойлгогч КД4-1	14		
	Шураг М16х40	68	0.111	7.548
	Шураг М16х45	84	0.118	9.912
	Жийрэг М16	204	0.024	4.896
	Эрэг М16	102	0.056	5.712
	Шураг М24х70	136	0.404	54.944
	Жийрэг М24	136	0.076	10.336
				2011.43

Тайлбар:
1. Бүх хэмжээг нь мм-ээр өгөв.
2. КД4-1 цацруулагч суурилуулах ажлыг эхний тулгуураас эхлүүлэх хэрэгтэй. Суурилуулалтын алхам 4.5 м.
3. Металл хашлаганы бүх үндсэн элементүүд нь 50-100 микрон зузаантай давхарга бүхий ГОСТ 9.307 стандартын дагуу халуун цайрдсан зэврэлтээс хамгаалагдсан байх ёстой.
4. Жижиг эд анги, түүнчлэн бэхэлгээ нь дор хаяж 30 микрон зузаантай давхаргын зузаантай ГОСТ 9.307-ийн дагуу халуун цайрдсан зэврэлтээс хамгаалагдсан байх ёстой.
5. Хашлага цайрдах ажлыг үйлдвэрт хийх ёстой.
6. Металл хашлаганы адил хийцтэй гадны орны болон монгол үйлдвэрийн хашлагыг зөвлөхтэй зөвшилцөж сольж хийж болно.

Өөрчлөлт №			Захиалагч:	Зураг төслийн байгууллага:	Зөвлөх инженер	У. ПҮРЭВЖАВ	Гүүр хоолойн инженер	М. МӨНХ-ОРГИЛ	СЭЛЭНГЭ АЙМГИЙН БАРУУНБҮРЭН-ОРХОНТУУЛ-ЦЭЭЛ ЧИГЛЭЛИЙН ХАТУУ ХУЧИЛТТАЙ АВТО ЗАМЫН АЖЛЫН ЗУРАГ	МЕТАЛЛ ХАШЛАГА	Масштаб	Шифр	Хуудасны №
Огноо			ЗАМ, ТЭЭВРИЙН ХӨГЖЛИЙН ЯАМ	"АВАРГА ЗАМ" ХХК	Төслийн инженер	С. БАТСҮХ	Замын инженер	М. БЯМБАА			1:20	AVZ/BOT/03-2022	26
Тайлбар					Шалгасан инженер	Г. ЧИНТӨГС	Замын инженер	П. СҮНДЭРЪЯА					

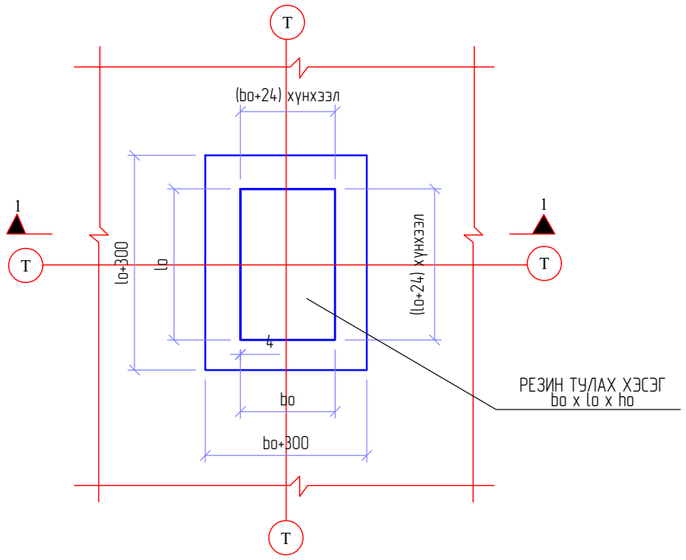

РЕЗИН ТУЛАХ ХЭСЭГ ТҮҮНИЙ Т/Б ДЭР

(МАСШТАБ=1:5)

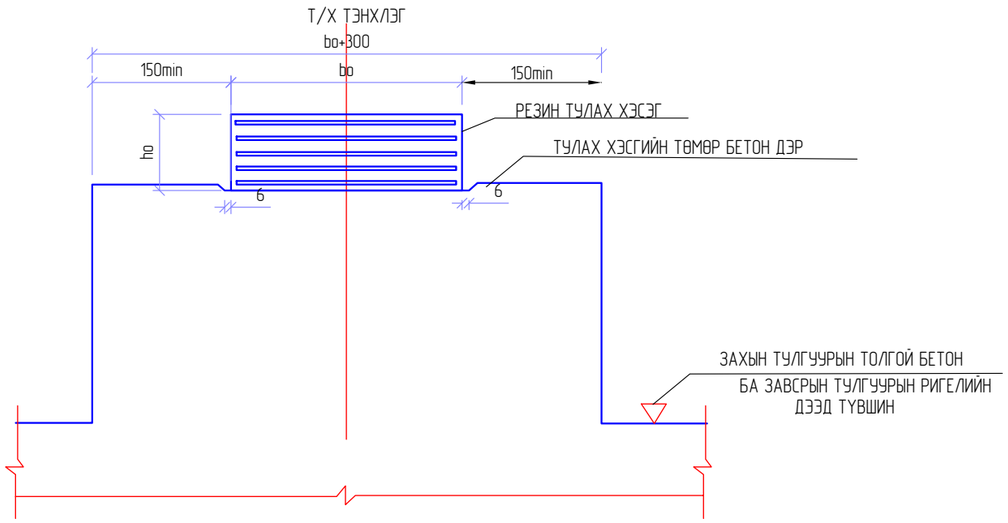

ТУЛАХ ХЭСГИЙН ХӨНДЛӨН ОГТЛОЛ

(МАСШТАБ=1:3)

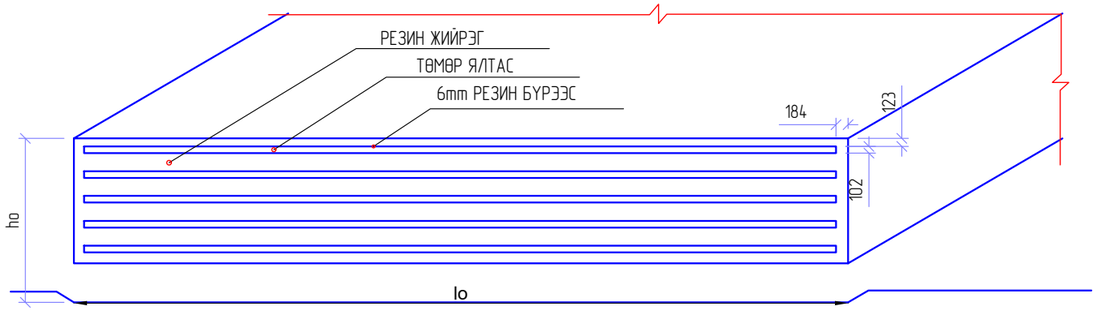

НЭГ ДЭРЭНД ХАМААРНА

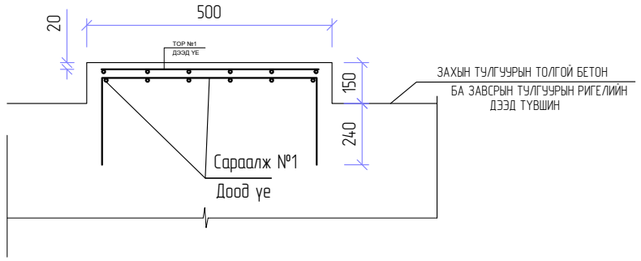

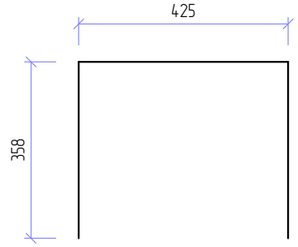

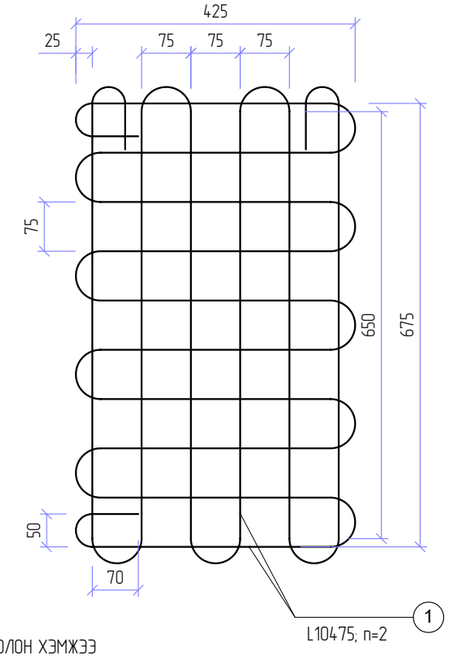

ТУЛАХ ХЭСГИЙН ДЭРНИЙ БЕТОНЫ ТОДОРХОЙЛОЛТ

№	Элементийн нэр	Элементийн өндөр	Элементийн өргөн	Элементийн урт	Элементийн эзэлхүүн	Бетоны ангилал	Тоо	Гүүрэнд орох жин , м3
		м	м	м	м3	В	ширхэг	м3
1	Дэр бетон	0.15	0.5	0.8	0.06	40	2	0.12
2	Дэр бетон	0.124	0.5	0.8	0.0496	40	4	0.1984
3	Дэр бетон	0.098	0.5	0.8	0.0392	40	8	0.3136
ДҮН								0.632

ГҮҮРЭНД ШААРДАГДАХ РЕЗИН ТУЛАХ ХЭСГИЙН ТОО БОЛОН ХЭМЖЭЭ

№	Голын нэр	Тулах хэсгийн хооронд ын зай ба алгаслалын урт (m)	Алгаслалд байрлах тулах хэсгийн тоо	Гүүрэнд орох нийт тулах хэсгийн тоо	Lo mm	bo mm	ho mm	Тулах хэсгийн үеийн тоо (n)	Ган ялтсын тоо (n)	hl mm	hs mm	he mm	c mm
1	Цээлийн гол	3*24.00	14	14	500	250	54	3	4	10	3	6	6

ТУЛАХ ХЭСГИЙН ДЭРНИЙ АРМАТУРЫН ТОДОРХОЙЛОЛТ

№	Арматурын төрөл	Арматурын голч	Нэгж урт	1 ум жин	Нэгжид орох тоо	Нэг гулдмайд орох жин	Гүүрэнд орох жин , кг
	анги	мм	мм	кг	ширхэг	кг	кг
1	AI	8	10475	0.395	2	8.28	115.92
2	AI	8	1141	0.395	12	5.41	75.74
ДҮН						13.68	191.66

Өөрчлөлт №			Захиалагч:	Зураг төслийн байгууллага:	Зөвлөх инженер	У. ПҮРЭВЖАВ	Гүүр хоолойн инженер	М. МӨНХ-ОРГИЛ	СЭЛЭНГЭ АЙМГИЙН БАРУУНБҮРЭН-ОРХОНТУУЛ-ЦЭЭЛ ЧИГЛЭЛИЙН ХАТУУ ХУЧИЛТТАЙ АВТО ЗАМЫН АЖЛЫН ЗУРАГ	ТУЛАХ ХЭСЭГ	Масштаб	Шифр	Хуудасны №
Огноо			ЗАМ, ТЭЭВРИЙН ХӨГЖЛИЙН ЯАМ	"АВАРГА ЗАМ" ХХК	Төслийн инженер	С. БАТСҮХ	Замын инженер	М. БЯМБАА			1:3 1:5	AVZ/BOT/03-2022	27
Тайлбар					Шалгасан инженер	Г. ЧИНТӨГС	Замын инженер	П. СҮНДЭРЪЯА					

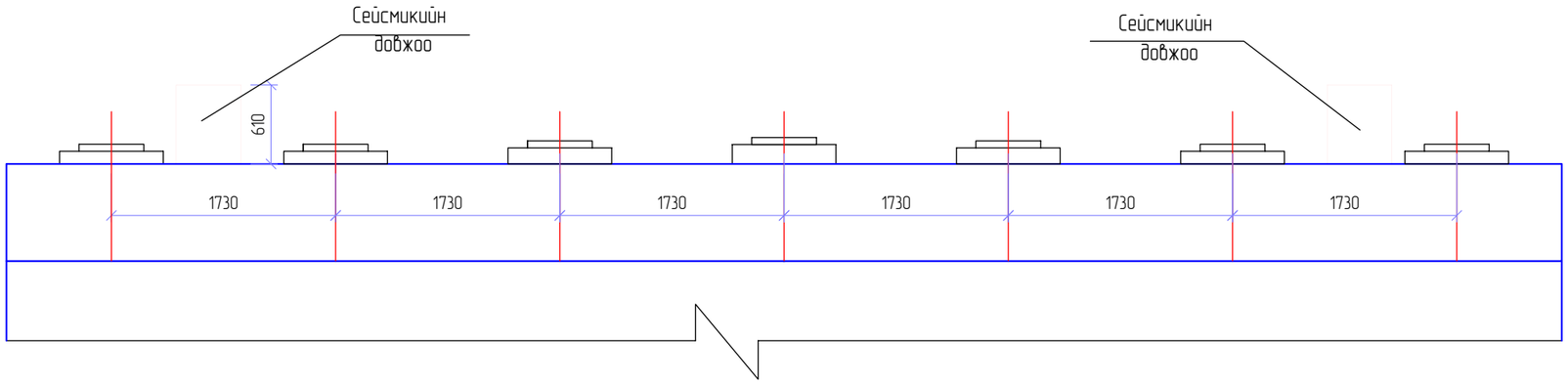

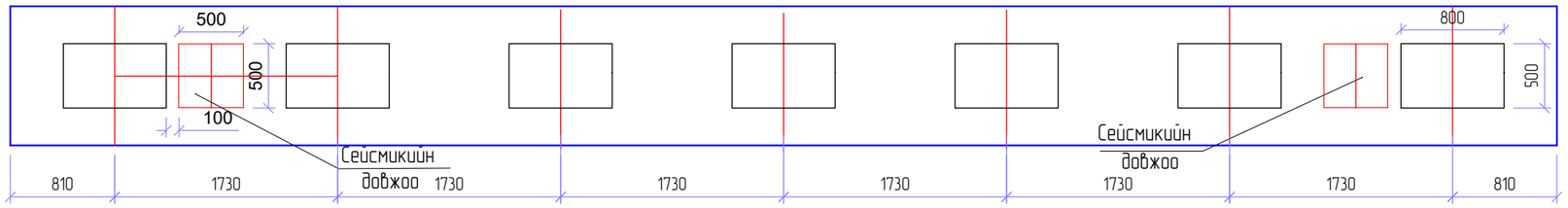

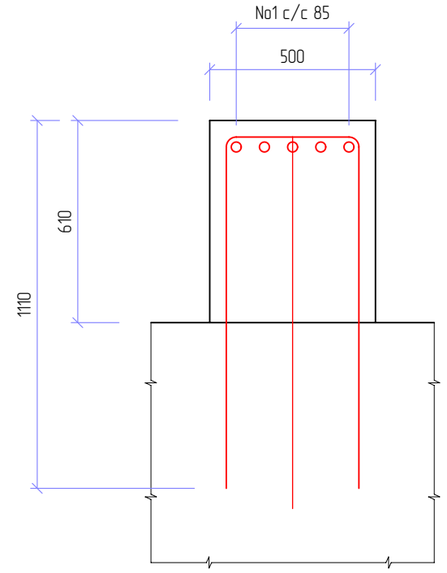

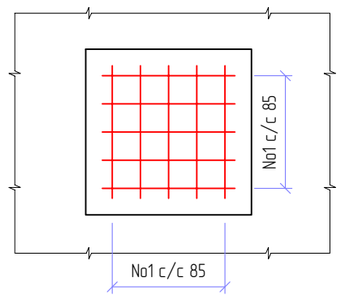

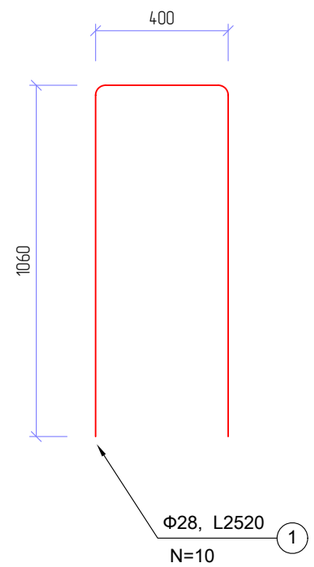

СЕЙСМИКИЙН ДОВЖООНЫ АРМАТУРЫН ТОДОРХОЙЛОЛТ

Нэг бүтээцийн хувьд

№	Арматурын төрөл анги	Арматурын голч , мм	Нэгж урт мм	Нийт урт м	1 у/м жин , кг	Нийт жин, кг	Нэгжид орох тоо ,ширхэг	Нийт элементийн тоо, ширхэг	Нийт жин кг
1	Ф28	29	2520	25.2	4.834	121.82	10	1	121.9
Нэг бүтээц дэх сейсмикийн довжооны арматур 0,122тн, бетон С30 0,1525м3 тус тус орно.									

Өөрчлөлт №			Захиалагч:	Зураг төслийн байгууллага:	Зөвлөх инженер	У. ПҮРЭВЖАВ	Гүүр хоолойн инженер	М. МӨНХ-ОРГИЛ	СЭЛЭНГЭ АЙМГИЙН БАРУУНБҮРЭН-ОРХОНТУУЛ-ЦЭЭЛ ЧИГЛЭЛИЙН ХАТУУ ХУЧИЛТТАЙ АВТО ЗАМЫН АЖЛЫН ЗУРАГ	СЕЙСМИКИЙН ДОВЖОО	Масштаб	Шифр	Хуудасны №
Огноо			ЗАМ, ТЭЭВРИЙН ХӨГЖЛИЙН ЯАМ	"АВАРГА ЗАМ" ХХК	Төслийн инженер	С. БАТСҮХ	Замын инженер	М. БЯМБАА			1:50	AVZ/BOT/03-2022	28
Тайлбар					Шалгасан инженер	Г. ЧИНТӨГС	Замын инженер	П. СҮНДЭРЪЯА					

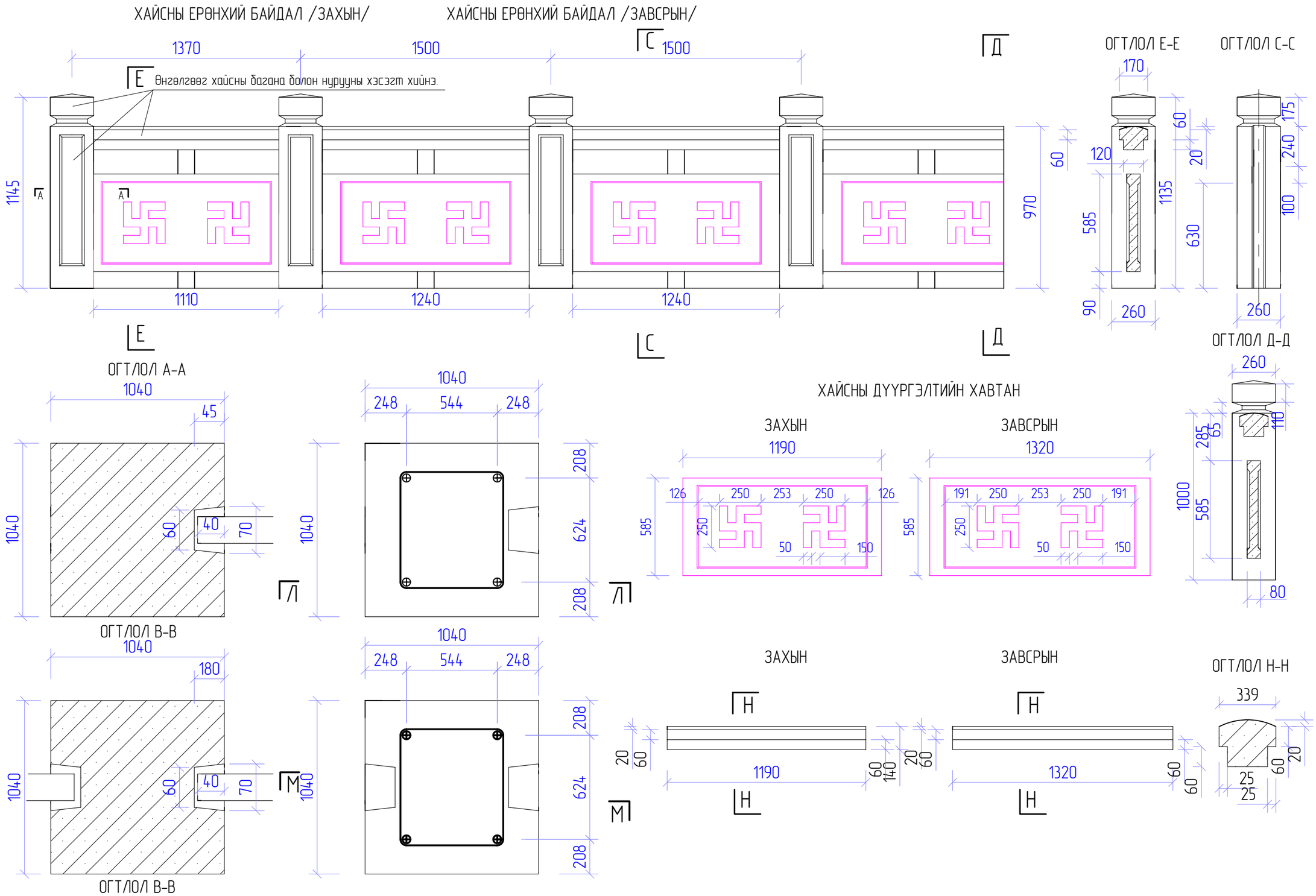

Өөрчлөлт №			Захиалагч:	Зураг төслийн байгууллага:	Зөвлөх инженер	У. ПҮРЭВЖАВ	Гүүр хоолойн инженер	М. МӨНХ-ОРГИЛ	СЭЛЭНГЭ АЙМГИЙН БАРУУНБҮРЭН-ОРХОНТУУЛ-ЦЭЭЛ ЧИГЛЭЛИЙН ХАТУУ ХУЧИЛТТАЙ АВТО ЗАМЫН АЖЛЫН ЗУРАГ	ТӨМӨРБЕТОН ХАЙС	Масштаб	Шифр	Хуудасны №
Огноо			ЗАМ, ТЭЭВРИЙН ХӨГЖЛИЙН ЯАМ	"АВАРГА ЗАМ" ХХК	Төслийн инженер	С. БАТСҮХ	Замын инженер	М. БЯМБАА			1:20	AVZ/BOT/03-2022	29
Тайлбар					Шалгасан инженер	Г. ЧИНТӨГС	Замын инженер	П. СҮНДЭРЪЯА					

Бэхэлгээний деталь №1

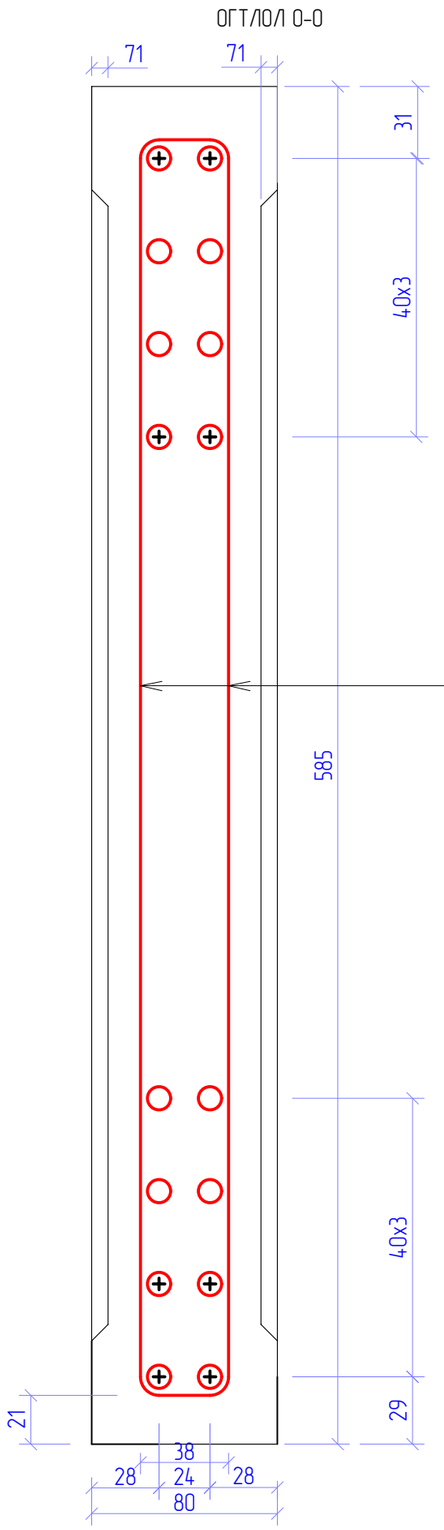

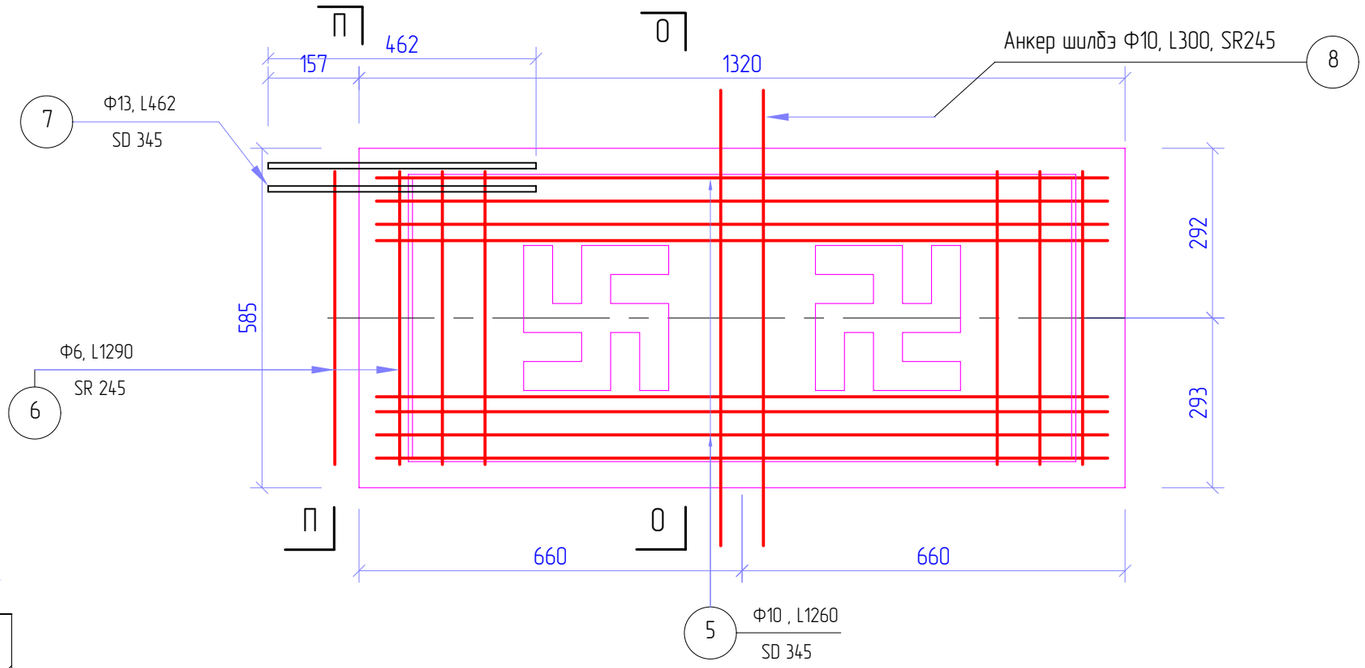

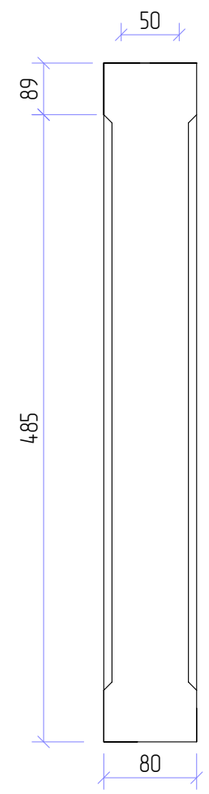

ОГТЛОЛ П-П

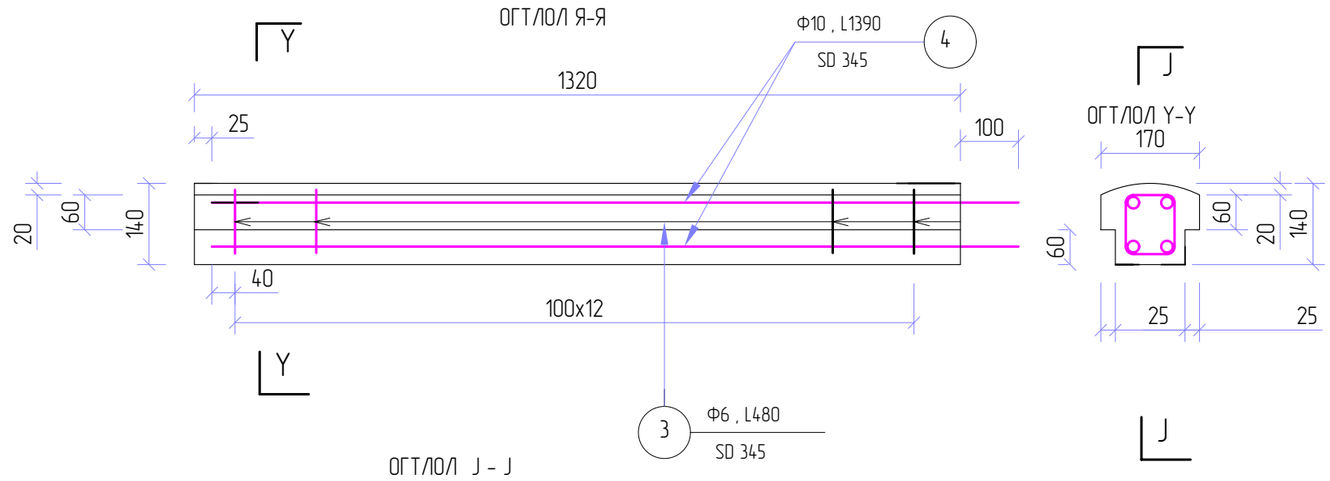

ТАЙЛБАР:

1. Хайсны дотор талын дүүргэгч хавтан нь зөвхөн нэг талдаа анкер шилбэтэй байна.
2. Тусгайлан зааснаас бусад бүх хэмжээг мм-ээр өгөв.

Өөрчлөлт №			Захиалагч:	Эдийн засгийн баталгаажуулалгаа:	Зөвлөх инженер	У. ПҮРЭВЖАВ	Гүүр хоолойн инженер	М. МӨНХ-ОРГИЛ	СЭЛЭНГЭ АЙМГИЙН БАРУУНБҮРЭН-ОРХОНТУУЛ-ЦЭЭЛ ЧИГЛЭЛИЙН ХАТУУ ХУЧИЛТТАЙ АВТО ЗАМЫН АЖЛЫН ЗУРАГ	ТӨМӨРБЕТОН ХАЙС	Масштаб	Шифр	Хуудасны №
Огноо			ЗАМ, ТЭЭВРИЙН ХӨГЖЛИЙН ЯАМ	"АВАРГА ЗАМ" ХХК	Төслийн инженер	С. БАТСҮХ	Замын инженер	М. БЯМБАА			1:10	AVZ/BOT/03-2022	30
Тайлбар					Шалгасан инженер	Г. ЧИНТӨГС	Замын инженер	П. СҮНДЭРЪЯА					

ОГТЛОЛ Л-Л

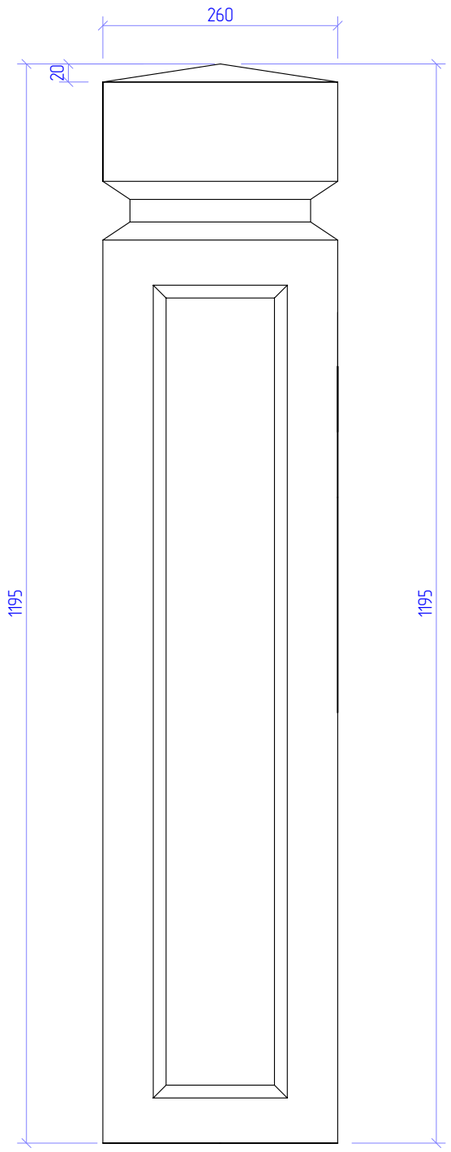

ОГТЛОЛ Л-Л

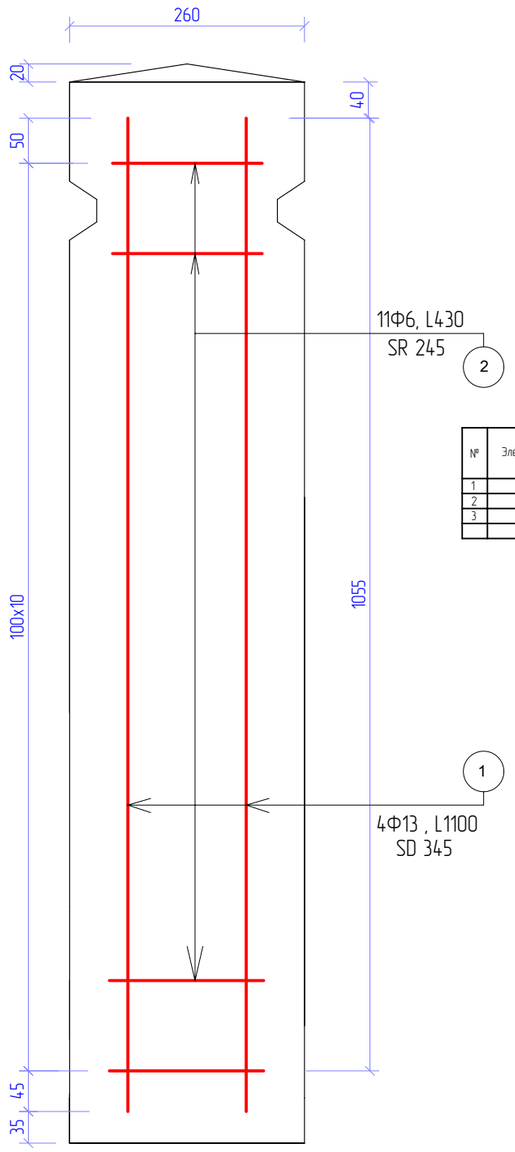

ТӨМӨРБЕТОН ХАЙСНЫ АРМАТУРЫН ТОДОРХОЙЛОЛТ

№	Арматурын төрөл анги	Арматурын голч мм	Нэгжийн урт мм	1 ш жин, кг	Гүлдмайдорох тоо ширхэг	Нэг тулгуурт орох жин, кг	Нэг алгасалд орох тоо	Гүүрэндорох жин, кг
1	SD345	13	1100	0.995	4	4.38	34	148.92
2	SD345	6	430	0.249	11	1.18	34	40.12
3	SD345	6	480	0.249	12	1.43	32	45.76
4	SD345	10	1390	0.56	4	3.11	32	99.52
5	SD345	10	1260	0.56	16	11.29	32	361.28
6	SD345	6	1290	0.249	10	3.21	32	102.72
7	SD345	13	462	0.995	2	0.92	32	29.44
8	SD345	10	300	0.56	16	2.69	32	86.08
9	SD345	13	600	0.995	4	2.39	32	76.48
ДҮН								990.32

ТӨМӨР БЕТОН ХАЙСНЫ БЕТОНЫ ТОДОРХОЙЛОЛТ

№	Элементийн нэр төрөл	Гүлдмай			Гүлдмайн эзлэхүүн , м 3	Нэг алгасалд орох тоо	Дүн , м 3	Хүйтэн тэсвэрлэлт , F	Ус үл шингээх хязгаар , W	Бетоны ангилал , B
		урт	өргөн	өндөр						
		мм	мм	мм						
1	Шон	1195	260	260	0.081	34	2.754	F300	6	25
2	Нуруу	1320	170	140	0.032	32	1.024	F300	6	25
3	Дүүрэзач	1320	585	80	0.065	32	2.08	F300	6	25
	ДҮН						5.858			

Өөрчлөлт №			Захиалагч:	Эдийн засгийн байгууллага:	Зөвлөх инженер	У. ПҮРЭВЖАВ	Гүүр хоолойн инженер	М. МӨНХ-ОРГИЛ	СЭЛЭНГЭ АЙМГИЙН БАРУУНБҮРЭН-ОРХОНТУУЛ-ЦЭЭЛ ЧИГЛЭЛИЙН ХАТУУ ХУЧИЛТТАЙ АВТО ЗАМЫН АЖЛЫН ЗУРАГ	ТӨМӨРБЕТОН ХАЙС	Масштаб	Шифр	Хуудасны №
Огноо			ЗАМ, ТЭЭВРИЙН ХӨГЖЛИЙН ЯАМ	"АВАРГА ЗАМ" ХХК	Төслийн инженер	С. БАТСҮХ	Замын инженер	М. БЯМБАА					
Тайлбар					Шалгасан инженер	Г. ЧИНТӨГС	Замын инженер	П. СҮНДЭРЪЯА			1:10	AVZ/BOT/03-2022	31

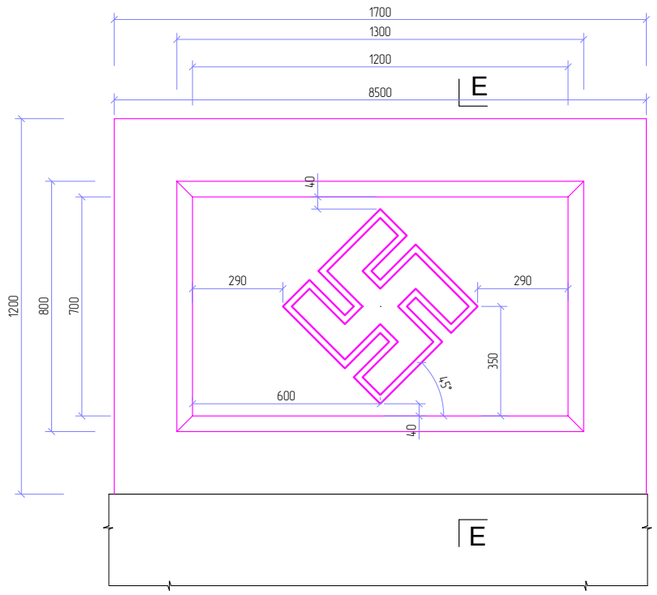

ОГТЛОЛ Е - Е

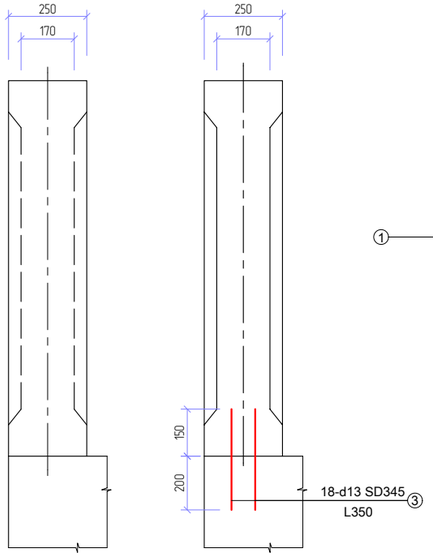

ОГТЛОЛ К - К

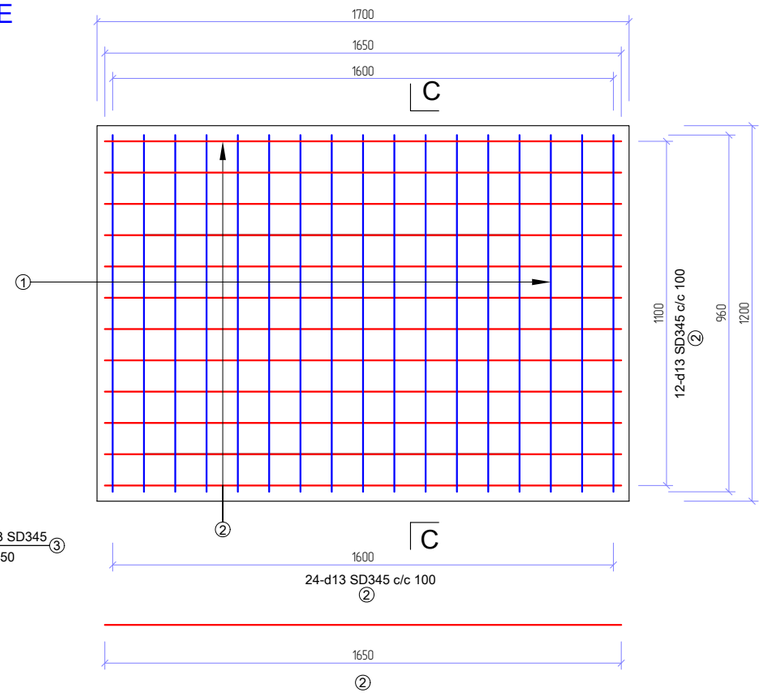

ОГТЛОЛ С - С

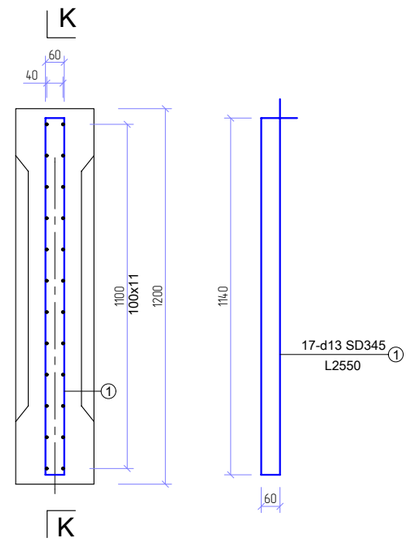

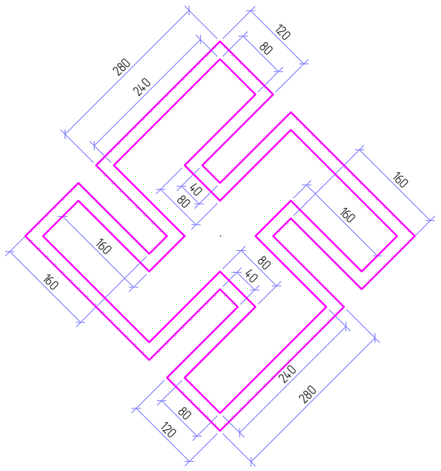

ПАРАПЕТНЫ АРМАТУРЫН ТОДОРХОЙЛОЛТ

№	Арматурын төрөл, анги	Арматурын голч, мм	Нэгж урт, мм	1 ум жин, кг	Нэгжид орох тоо, ширхэг	Нэг парапетанд орох жин кг	Гүүрэнд орох, жин кг
1	SD390	13	2550	0.995	17	43.13	172.53
2	SD345	13	1650	0.995	24	39.41	157.64
3	SD345	13	350	0.995	18	6.3	25.2
ДҮН						88.84	355.244

ПАРАПЕТНЫ БЕТОНЫ АЖЛЫН ТОДОРХОЙЛОЛТ

№	Бүтээц нэр	Ангилал	Нэгж	Тоо хэмжээ	ТАЙЛБАР
1	ПАРАПЕТ	B25	м3	0.5	

ТАЙЛБАР:

1. Парапет нь цутгамал төмөрбетон байна.
2. Парапетыг захын тулгуурын далавч хананы дээд хэсгээс гаргасан арматурын цухуйвчийг ашиглан цутгана.
3. Парапет нь B20 ангиллын бетон байна
4. Бүх хэмжээг мм-ээр өгөв.

Өөрчлөлт №			Захиалагч:	Зураг төслийн байгууллага:	Зөвлөх инженер	У. ПҮРЭВЖАВ	Гүүр хоолойн инженер	М. МӨНХ-ОРГИЛ	СЭЛЭНГЭ АЙМГИЙН БАРУУНБҮРЭН-ОРХОНТУУЛ-ЦЭЭЛ ЧИГЛЭЛИЙН ХАТУУ ХУЧИЛТТАЙ АВТО ЗАМЫН АЖЛЫН ЗУРАГ	ПАРАПЕТ	Масштаб	Шифр	Хуудасны №
Огноо			ЗАМ, ТЭЭВРИЙН ХӨГЖЛИЙН ЯАМ	"АВАРГА ЗАМ" ХХК	Төслийн инженер	С. БАТСҮХ	Замын инженер	М. БЯМБАА					
Тайлбар					Шалгасан инженер	Г. ЧИНТӨГС	Замын инженер	П. СҮНДЭРЪЯА			1:20	AVZ/BOT/03-2022	32

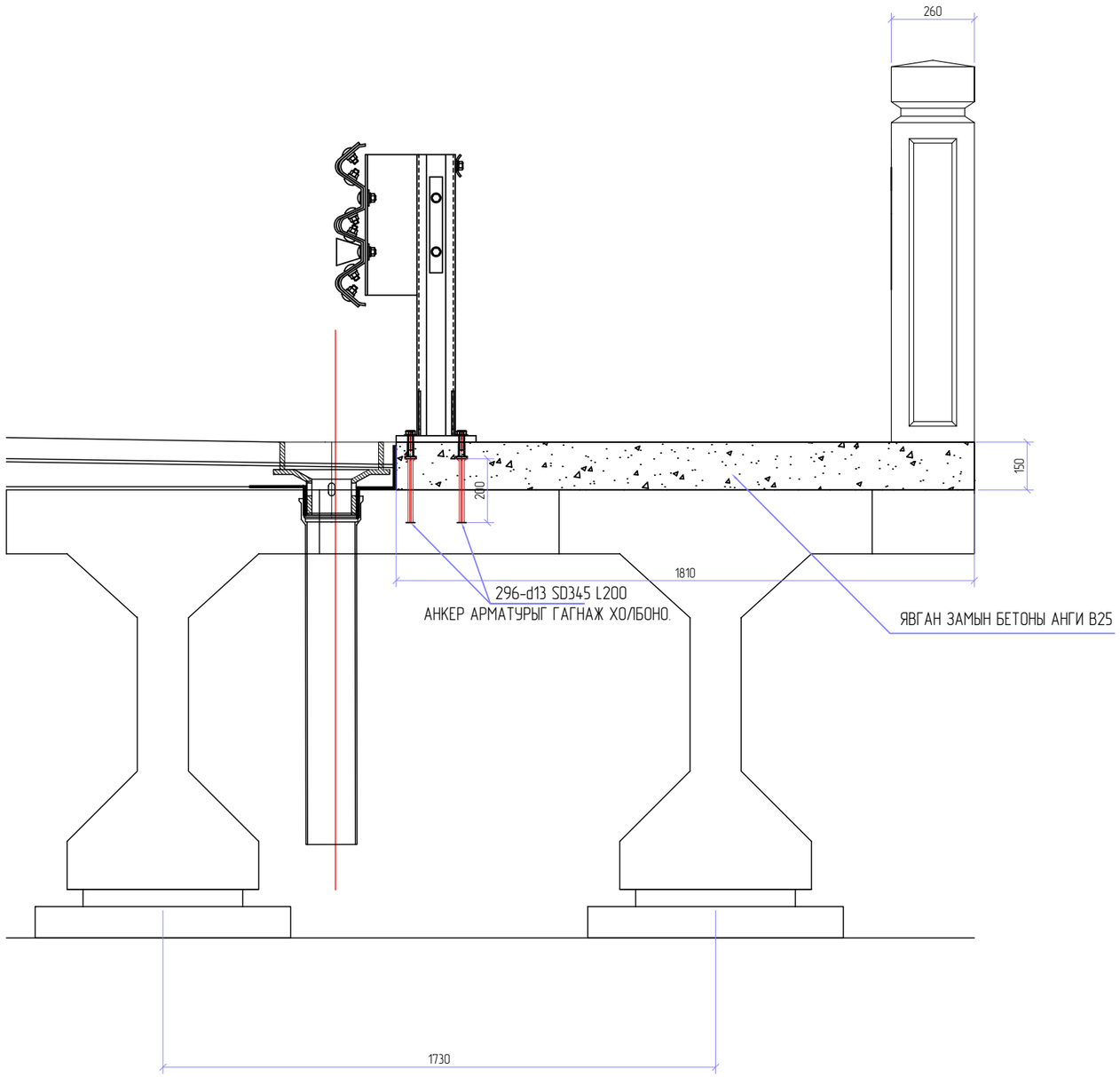

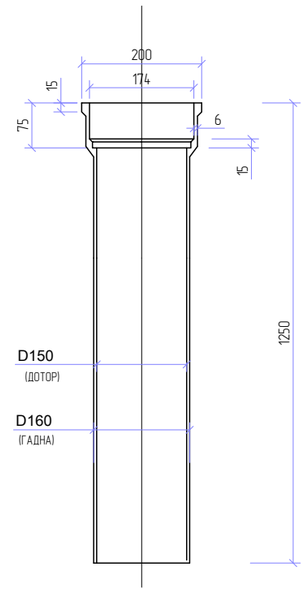

ОГТЛОЛ А-А

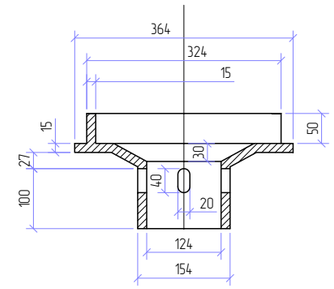

ОГТЛОЛ В-В

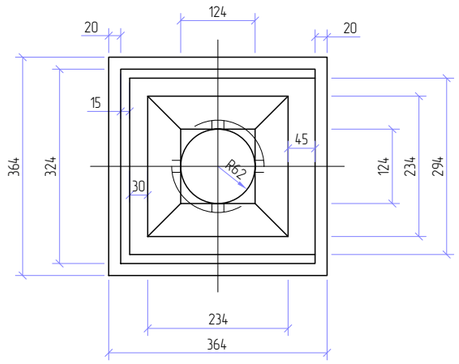

УС ГАРГАХ ЦОРГОНЫ ТОСГУУР ДЭЭРЭЭС ХАРСАН БАЙДАЛ

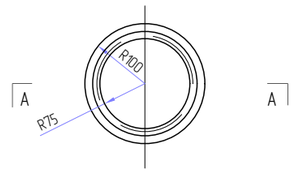

УС ГАРГАХ ЦОРГОНЫ ДЭЭРЭЭС ХАРСАН БАЙДАЛ

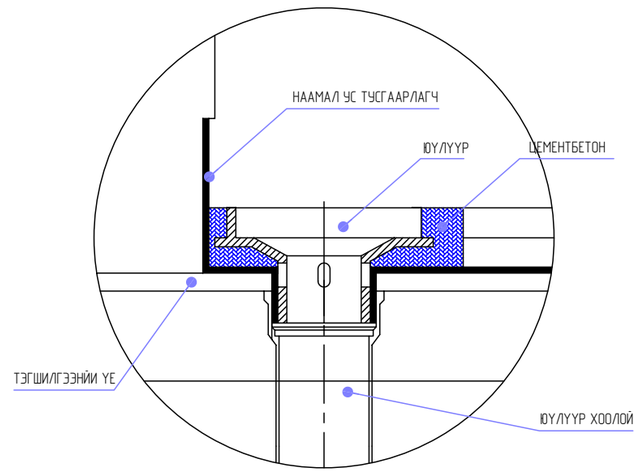

Өөрчлөлт №			Захиалагч:	Зураг төслийн бүдгүүлэгч:	Зөвлөх инженер	У. ПҮРЭВЖАВ	Гүүр хоолойн инженер	М. МӨНХ-ОРГИЛ	СЭЛЭНГЭ АЙМГИЙН БАРУУНБҮРЭН-ОРХОНТУУЛ-ЦЭЭЛ ЧИГЛЭЛИЙН ХАТУУ ХУЧИЛТТАЙ АВТО ЗАМЫН АЖЛЫН ЗУРАГ	УС ЗАЙЛУУЛАХ ЦОРГО ЯВГАН ЗАМ	Масштаб	Шифр	Хуудасны №
Огноо			ЗАМ, ТЭЭВРИЙН ХӨГЖЛИЙН ЯАМ	"АВАРГА ЗАМ" ХХК	Төслийн инженер	С. БАТСҮХ	Замын инженер	М. БЯМБАА			1:20	AVZ/BOT/03-2022	33
Тайлбар					Шалгасан инженер	Г. ЧИНТӨГС	Замын инженер	П. СҮНДЭРЪЯА					

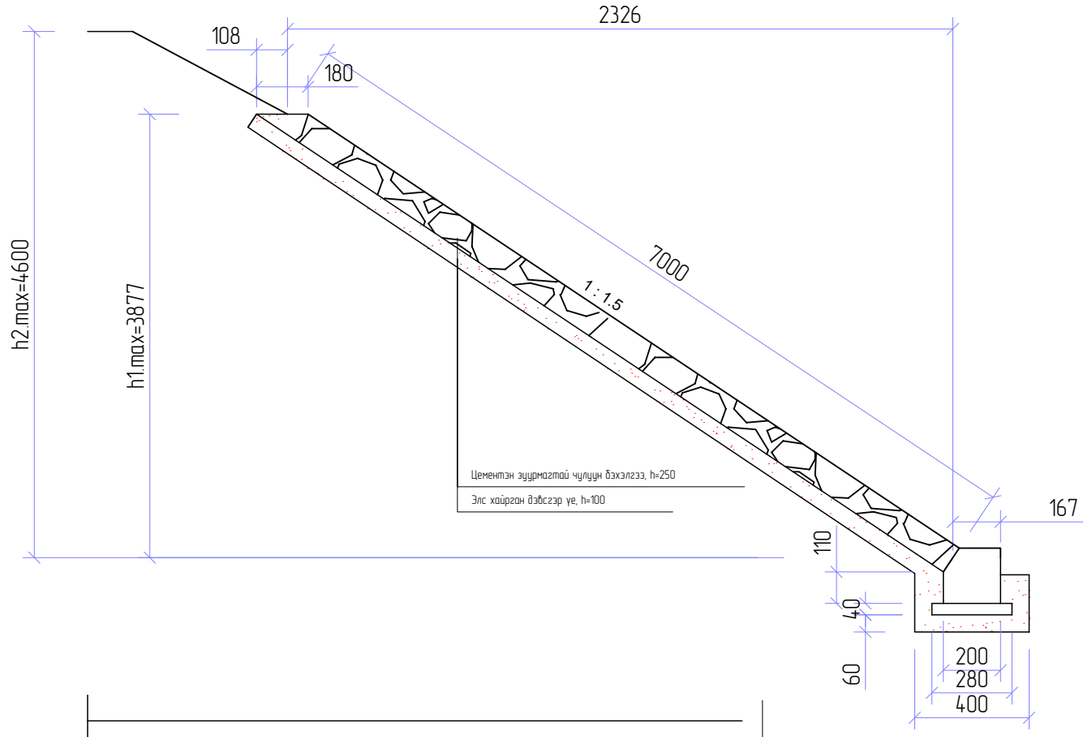

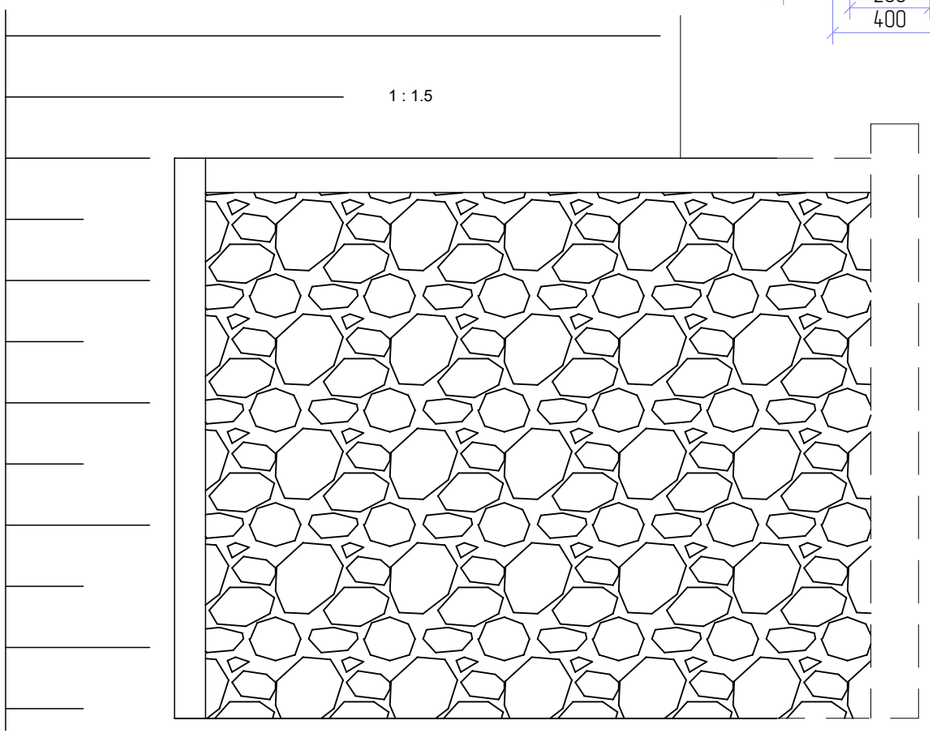

ТАЙЛБАР:

1. Цементэн зуурмагт чулуу шигтгэж 250 мм-ээс багагүй зузаантай бэхэлгээ хийнэ.
2. Тулц бетоны оронд 500мм-с багагүй диаметртэй том чулуу өрж орлуулж болно.
3. Бүх хэмжээг мм-ээр өгөв.

Өөрчлөлт №			Захиалагч:	Эдийн засгийн байгууллага:	Зөвлөх инженер	У. ПҮРЭВЖАВ	Гүүр хоолойн инженер	М. МӨНХ-ОРГИЛ	СЭЛЭНГЭ АЙМГИЙН БАРУУНБҮРЭН-ОРХОНТУУЛ-ЦЭЭЛ ЧИГЛЭЛИЙН ХАТУУ ХУЧИЛТТАЙ АВТО ЗАМЫН АЖЛЫН ЗУРАГ	ХАЖУУ НАЛУУГИЙН БЭХЭЛГЭЭ	Масштаб	Шифр	Хуудасны №
Огноо			ЗАМ, ТЭЭВРИЙН ХӨГЖЛИЙН ЯАМ	"АВАРГА ЗАМ" ХХК	Төслийн инженер	С. БАТСҮХ	Замын инженер	М. БЯМБАА					
Тайлбар					Шалгасан инженер	Г. ЧИНТӨГС	Замын инженер	П. СҮНДЭРЪЯА			1:20	AVZ/BOT/03-2022	34

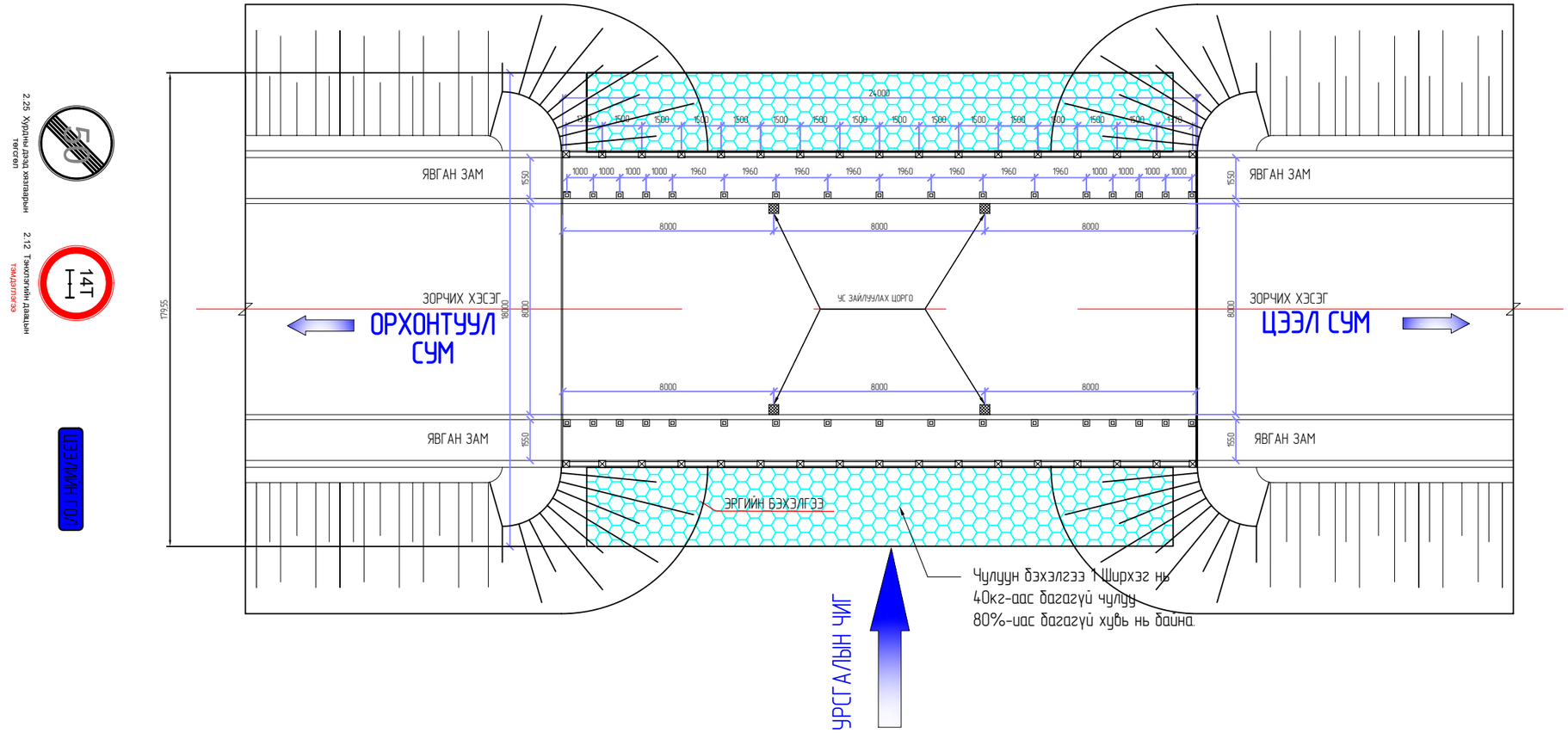

ТЭМДЭГ, ТЭМДЭГЛЭГЭЭ

1.8.б

1.8.а

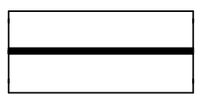

1.1. ХӨДЕЛГӨӨНИЙ ЭСРЭГ УРСГАЛЫГ ТУСГААРЛАХ

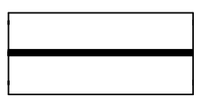

1.2. ЗОРЧИХ ХЭСГИЙН ЗАХЫГ ТЭМДЭГЛЭХ

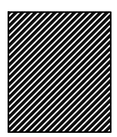

8.1 Замын байгууламжийн босоо хэсгийн тэмдэглэгээ

2.25 Хурдны дээд хязгаарын төгсгөл

2.20 Гүйцэж түрүүлэхийг хориглох

2.24 Хурдны дээд хязгаар

2.12 Тэнхлэгийн даацын тэмдэглэгээ

5.24 Обьектын нэр

Өөрчлөлт №			Захиалагч:	Эзэрэг төслийн байгууллага:	Зөвлөх инженер	У. ПҮРЭВЖАВ	Гүүр хоолойн инженер	М. МӨНХ-ОРГИЛ	СЭЛЭНГЭ АЙМГИЙН БАРУУНБҮРЭН-ОРХОНТУУЛ-ЦЭЭЛ ЧИГЛЭЛИЙН ХАТУУ ХУЧИЛТТАЙ АВТО ЗАМЫН АЖЛЫН ЗУРАГ	ГҮҮРИЙН ТЭМДЭГ, ТЭМДЭГЛЭГЭЭ	Масштаб	Шифр	Хуудасны №
Огноо			ЗАМ, ТЭЭВРИЙН ХӨГЖЛИЙН ЯАМ	"АВАРГА ЗАМ" ХХК	Төслийн инженер	С. БАТСҮХ	Замын инженер	М. БЯМБАА			1:200	AVZ/BOT/03-2022	35
Тайлбар					Шалгасан инженер	Г. ЧИНТӨГС	Замын инженер	П. СҮНДЭРЪЯА					

БАРУУНБҮРЭН-ОРХОНТУУЛ-ЦЭЭЛ ЧИГЛЭЛИЙН АВТО ЗАМЫН БАРИЛГЫН АЖЛЫН НЭГДСЭН ТОО ХЭМЖЭЭ				
	18. Төмөрбетон гүүрийн ажил			
	18.1 Бэлтгэл ажил			
1	Бие засах газар байгуулах /2м*1м/	1ш	1.0	**2.0**
2	Барилгын үйлдвэрлэл явуулах талбай байгуулах	1м2	300.0	**600.0**
3	Контейнер байрлуулах	1ш	2.0	**4.0**
4	Ажиллагсад байрлах түр байр байрлуулах	1ш	2.0	**4.0**
5	Дизель станц байрлуулах	1ш	1.0	**2.0**
6	Гүүр байгуулах зурвас газрын цэвэрлэгээ	1м2	2,400.0	**4,800.0**
7	Вагон сууц байрлуулах	1ш	2.0	**4.0**
	18.2 Түр байгууламж			
1	Урсгал залах далан байгуулах	1м3	10,000.0	**20,000.0**
2	Түр зам байгуулах	1м	500.0	**1,000.0**
	18.3 Гүүрийн газар шорооны ажил			
1	Котлованы ёроолыг гараар тэгшлэх	1м2	156.0	**312.0**
2	Захын тулгуурт түрхмэл ус тусгаарлагч хийх	1м2	671.0	**1,342.0**
3	Экскаватороор буцаан дүүргэлт хийх	1м3	819.0	**1,638.0**
4	Захын тулгуурын котлован ухах	1м3	1,152.0	**2,304.0**
5	Ус зэрэг дээрээс соруулах	1м3	1,612.8	**3,225.6**
	18.4 Захын тулгуурын ажил			
1	Цутгамал тулгуур байгуулах, В30 /арматур 6.1тн/	1м3	102.4	**204.8**
2	Насадка, ар хана цутгах, В30 /арматур 2,2тн/	1м3	39.4	**78.8**
3	Захын тулгуурын далавч цутгах, В30 /арматур 1,7тн/	1м3	29.0	**58.0**
4	Суурь бетоноор цутгах, В30 /арматур 7,74тн/	1м3	152.1	**304.2**
5	Захын тулгуурын дор бетоноор тэгшилгээний үе байгуулах	1м3	12.9	**25.8**
6	Өрөмдлөг хийж, шонт суурь цутгах / бетон 106.4м3, арматур 56.7тн/	1у/м	80.0	**160.0**

	18.5 Тулах хэсгийн ажил			
1	Сейсмикийн довжоо цутгах, С30 /арматур 0,5тн/	1м3	0.6	**1.2**
2	Дэр бетон цутгах, В40 /арматур 0,192тн/	1м3	0.6	**1.3**
3	Уян тулах хэсэг байрлуулах	1ш	14.0	**28.0**
	18.6 Алгаслын бүтээц байгуулах			
1	24м-ийн I хэлбэрийн дам нуруу байрлуулах, В40	1ш	7.0	**14.0**
2	Завсрын бетон цутгах, В40 /арматур 5.84тн/	1м3	24.1	**48.2**
3	Диафрагм цутгах, В40 /арматур 2,3тн/	1м3	14.0	**28.0**
4	I хэлбэрийн завсрын дам нуруу цутгах, В40 /арматур 16тн/	1м3	71.8	**143.6**
5	I хэлбэрийн захын дам нуруу цутгах, В40 /арматур 6.1тн/	1м3	28.0	**56.0**
6	Арматур хучитгэх /9.58тн/	1 багц	28.0	**56.0**
	18.7 Зорчих хэсэг байгуулах			
1	Халуун асфальтбетон хольцоор хучилт байгуулах, h=70мм	1м3	15.0	**30.0**
2	Бетоноор тэгшилгээний үе байгуулах, В35	1м2	210.0	**420.0**
3	Наамал ус тусгаарлагч хийх	1м2	210.0	**420.0**
4	Гүүрийн металл хашилт угсрах, /4.02тн/	1м	48.0	**96.0**
5	Төмөрбетон хайс байрлуулах, В25 /0.99тн/	1м3	5.9	**11.7**
6	Парапет байрлуулах, /арматур 0,4тн/	1ш	4.0	**8.0**
7	Заадасны ган хийц байрлуулах	1у/м	12.0	**24.0**
8	Ус гаргах хоолой байрлуулах	1ш	4.0	**8.0**
	18.8 Дамжих хавтангийн ажил			
1	Дамжих хавтангийн доор элс хайрган хольцоор дэвсгэр хийх	1м3	14.4	**28.8**
2	Дамжих хавтангийн төмөрбетон дэр цутгах, В20 /арматур 0,3тн/	1м3	18.4	**36.8**
3	Дамжих хавтан байрлуулах, В20 /арматур 2,8тн/	1м3	69.0	**138.0**
	18.9 Далан, сувгийн ажил			
1	Конусын чулуун бэхэлгээ хийх	1м2	504.0	**1,008.0**
2	Конусын тулц бетон цутгах, В15	1м3	2.9	**5.8**
3	Голдиролын бэхэлгээний ухмал	1м3	700.0	**1,400.0**
4	Голын голдиролд чулуун бэхэлгээ хийх	1м3	560.0	**1,120.0**
5	Урсгалын хэвгийг экскаватороор засах	1м3	2,100.0	**4,200.0**

Өөрчлөлт №			Захиалагч:	Зураг төслийн байгуулага:	Зөвлөх инженер	У. ПҮРЭВЖАВ	Гүүр хоолойн инженер	М. МӨНХ-ОРГИЛ	СЭЛЭНГЭ АЙМГИЙН БАРУУНБҮРЭН-ОРХОНТУУЛ-ЦЭЭЛ ЧИГЛЭЛИЙН ХАТУУ ХУЧИЛТТАЙ АВТО ЗАМЫН АЖЛЫН ЗУРАГ	АЖЛЫН ТОО ХЭМЖЭЭ	Масштаб	Шифр	Хуудасны №
Огноо			ЗАМ, ТЭЭВРИЙН ХӨГЖЛИЙН ЯАМ	"АВАРГА ЗАМ" ХХК	Төслийн инженер	С. БАТСҮХ	Замын инженер	М. БЯМБАА					
Тайлбар					Шалгасан инженер	Г. ЧИНТӨГС	Замын инженер	Э. БАТБОЛД			1:10	AVZ/BOT/03-2022	36

ЗАХИАЛАГЧ:

МОНГОЛ УЛСЫН ЗАСГИЙН ГАЗАР

ЗАМ, ТЭЭВРИЙН ХӨГЖЛИЙН ЯАМ

ЗУРАГ ТӨСЛИЙН ЗӨВЛӨХ:

"АВАРГА ЗАМ" ХХК

ШИФР: AVZ/BOT/03-2022

СЭЛЭНГЭ АЙМГИЙН БАРУУНБҮРЭН-ОРХОНТУУЛ-ЦЭЭЛ ЧИГЛЭЛИЙН ХАТУУ ХУЧИЛТТАЙ АВТО ЗАМЫН ПК78+464-Д БАРИХ ЦЭЭЛИЙН ГОЛЫН ТӨМӨРБЕТОН 24.8 Y/M ГҮҮРИЙН АЖЛЫН ЗУРАГ

УЛААНБААТАР ХОТ 2022 ОН

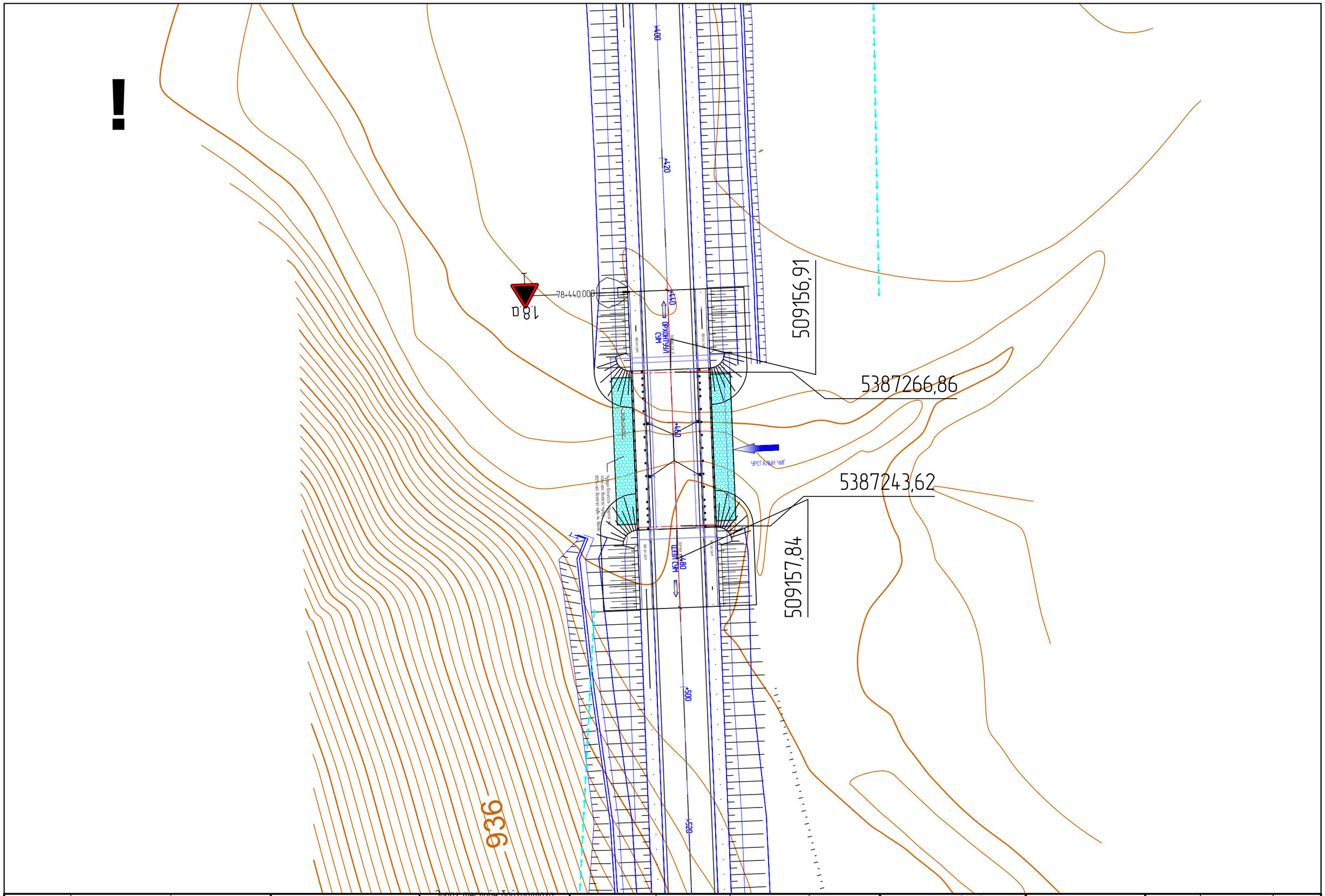

Өөрчлөлт №			Захиалагч:	Зураг төслийн бүдгүүлгэгч:	Зөвлөх инженер	У. ПҮРЭВЖАВ	Гүүр хоолойн инженер	М. МӨНХ-ОРГИЛ	СЭЛЭНГЭ АЙМГИЙН БАРУУНБҮРЭН-ОРХОНТУУЛ-ЦЭЭЛ ЧИГЛЭЛИЙН ХАТУУ ХУЧИЛТТАЙ АВТО ЗАМЫН АЖЛЫН ЗУРАГ	ГҮҮРИЙН ПЛАН	Масштаб	Шифр	Хуудасны №
Огноо			ЗАМ, ТЭЭВРИЙН ХӨГЖЛИЙН ЯАМ	"АВАРГА ЗАМ" ХХК	Төслийн инженер	С. БАТСҮХ	Замын инженер	М. БЯМБАА			1:500	AVZ/BOT/03-2022	02
Тайлбар					Шалгасан инженер	Г. ЧИНТӨГС	Замын инженер	П. СҮНДЭРЪЯА					

ГҮҮРИЙН ДАГУУ ОГТЛОЛ

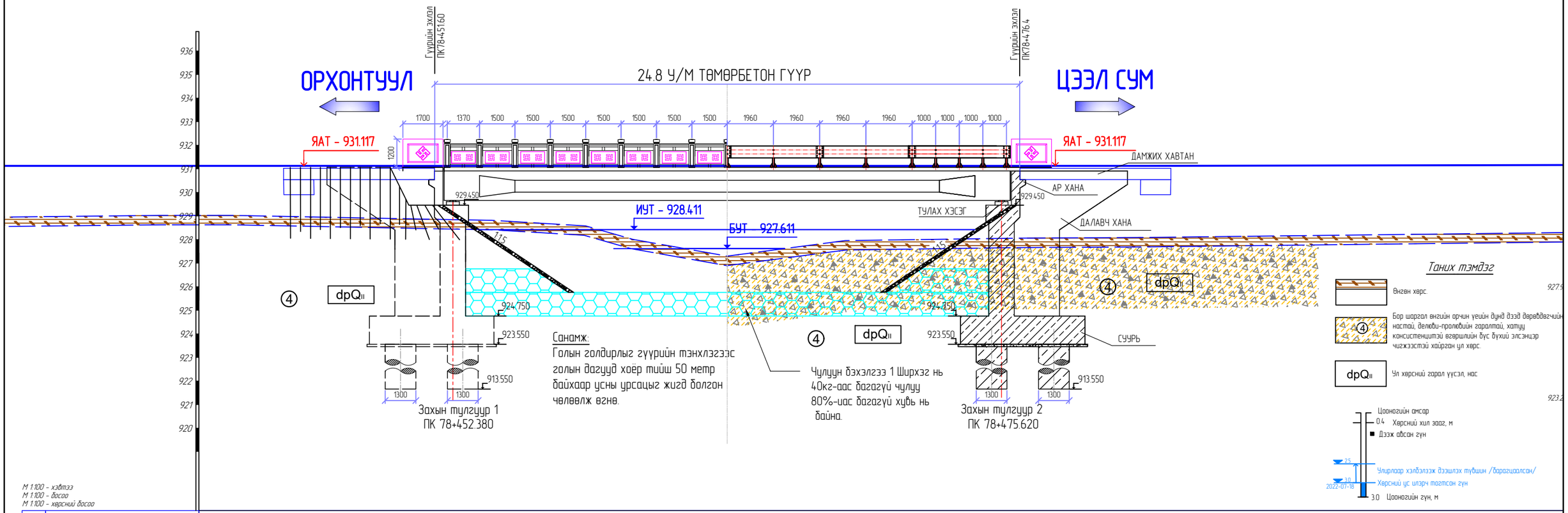

М 1:100 - хэвтээ
М 1:100 - босоо
М 1:100 - хөрсний босоо

Төслийн өгөгдөл	Тэнхлэгийн түвшин, м	931.117	931.117	931.117	931.117	931.117	931.117	931.117	931.117	931.117	931.117	931.117	931.117			
Байгал өгөгдөл	Хучилтын төрөл															
	Газрын түвшин, м	929.02	928.85	928.81	928.57	928.00	927.29	927.95	928.05	928.06	928.07	928.08				
	Пикетаж, м	443.00	451.60	454.00	458.00	460.00	464.00	469.00	476.40	477.00	480.00	481.82				
	Зай, м		8.6	2.4	4.0	2.0	4.0	5.0	7.4	0.6	3.0	1.8	18.2			
Пикет Планы элементүүд Километрийн заалт																

Өөрчлөлт №			Захиалагч:	Зураг төслийн байгууллага:	Зөвлөх инженер	У. ПҮРЭВЖАВ	Гүүр хоолойн инженер	М. МӨНХ-ОРГИЛ	СЭЛЭНГЭ АЙМГИЙН БАРУУНБҮРЭН-ОРХОНТУУЛ-ЦЭЭЛ ЧИГЛЭЛИЙН ХАТУУ ХУЧИЛТТАЙ АВТО ЗАМЫН АЖЛЫН ЗУРАГ	ГҮҮРИЙН ДАГУУ ОГТЛОЛ	Масштаб	Шифр	Хуудасны №
Огноо			ЗАМ, ТЭЭВРИЙН ХӨГЖЛИЙН ЯАМ	"АВАРГА ЗАМ" ХХК	Төслийн инженер	С. БАТСҮХ	Замын инженер	М. БЯМБАА			1:200	AVZ/BOT/03-2022	03
Тайлбар					Шалгасан инженер	Г. ЧИНТӨГС	Замын инженер	П. СҮНДЭРЪЯА					

ГҮҮРИЙН ПЛАН

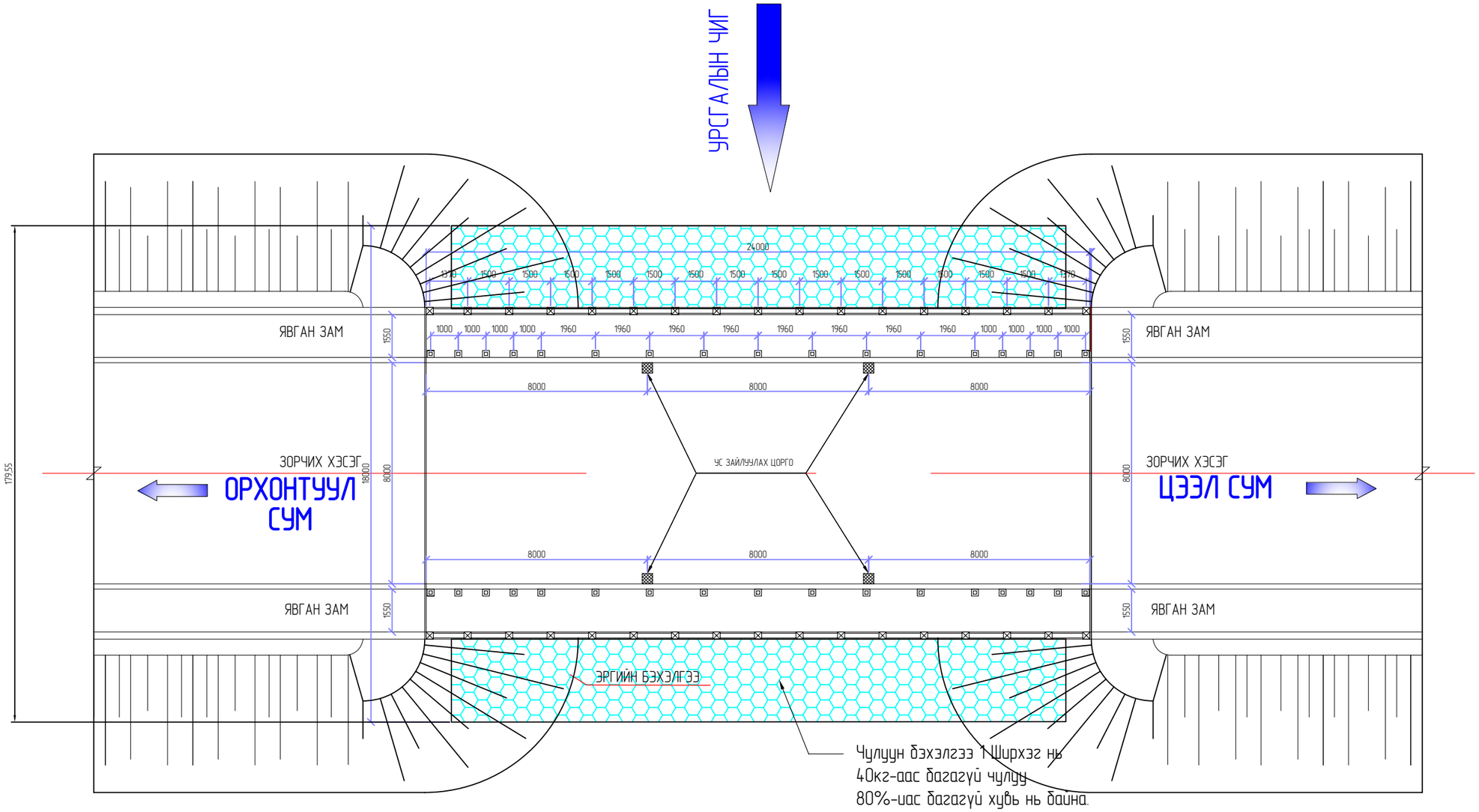

Өөрчлөлт №			Захиалагч:	Эзэрэг төслийн байгууллага:	Зөвлөх инженер	У. ПҮРЭВЖАВ	Гүүр хоолойн инженер	М. МӨНХ-ОРГИЛ	СЭЛЭНГЭ АЙМГИЙН БАРУУНБҮРЭН-ОРХОНТУУЛ-ЦЭЭЛ ЧИГЛЭЛИЙН ХАТУУ ХУЧИЛТТАЙ АВТО ЗАМЫН АЖЛЫН ЗУРАГ	ГҮҮРИЙН ПЛАН	Масштаб	Шифр	Хуудасны №
Огноо			ЗАМ, ТЭЭВРИЙН ХӨГЖЛИЙН ЯАМ	"АВАРГА ЗАМ" ХХК	Төслийн инженер	С. БАТСҮХ	Замын инженер	М. БЯМБАА			1:200	AVZ/BOT/03-2022	04
Тайлбар					Шалгасан инженер	Г. ЧИНТӨГС	Замын инженер	П. СҮНДЭРЪЯА					

ГҮҮРИЙН ХӨНДЛӨН ОГТЛОЛ

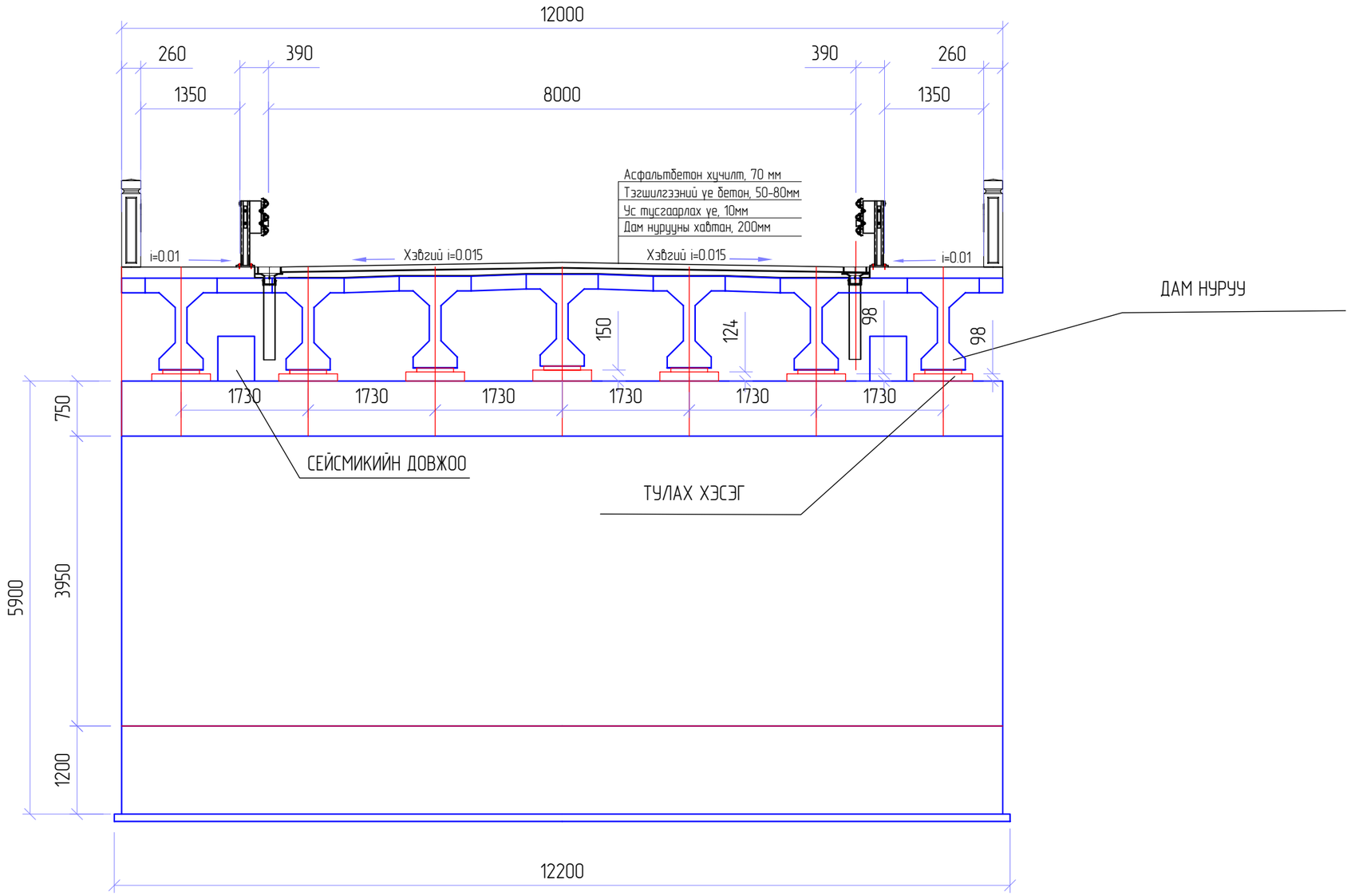

Өөрчлөлт №			Захиалагч:	Зураг төслийн байгууллага:	Зөвлөх инженер	У. ПҮРЭВЖАВ	Гүүр хоолойн инженер	М. МӨНХ-ОРГИЛ	СЭЛЭНГЭ АЙМГИЙН БАРУУНБҮРЭН-ОРХОНТУУЛ-ЦЭЭЛ ЧИГЛЭЛИЙН ХАТУУ ХУЧИЛТТАЙ АВТО ЗАМЫН АЖЛЫН ЗУРАГ	ГҮҮРИЙН ХӨНДЛӨН ОГТЛОЛ	Масштаб	Шифр	Хуудасны №
Огноо			ЗАМ, ТЭЭВРИЙН ХӨГЖЛИЙН ЯАМ	"АВАРГА ЗАМ" ХХК	Төслийн инженер	С. БАТСҮХ	Замын инженер	М. БЯМБАА					
Тайлбар					Шалгасан инженер	Г. ЧИНТӨГС	Замын инженер	П. СҮНДЭРЪЯА			1:50	AVZ/BOT/03-2022	05

ЗАХЫН ТУЛГУУРЫН ЕРӨНХИЙ БАЙДАЛ М1:100

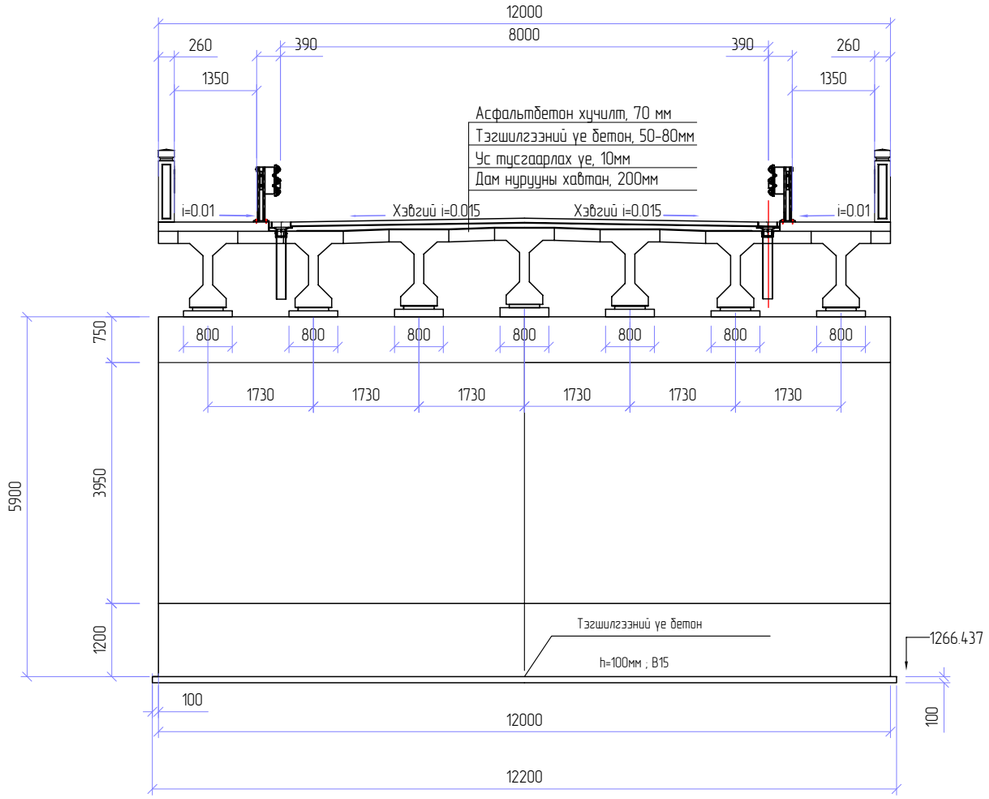

А-А ОГТЛОЛ

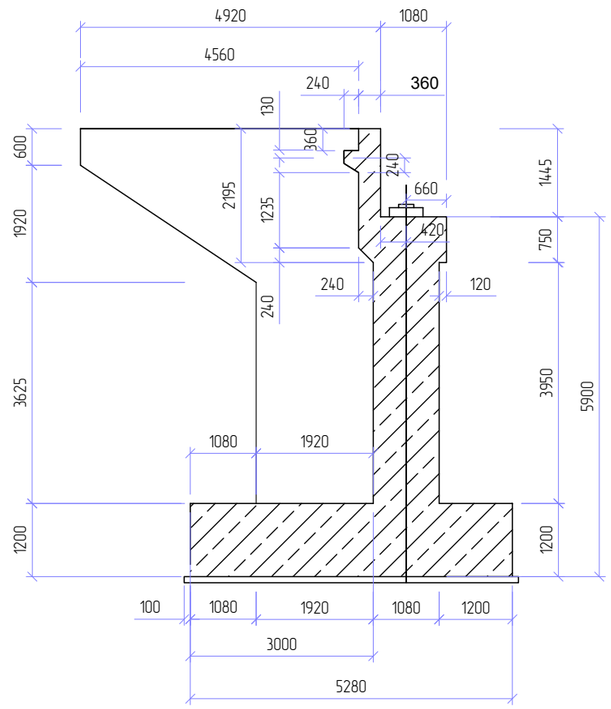

ЗАХЫН ТУЛГУУРЫН БАЙГУУЛАЛТ М1:100

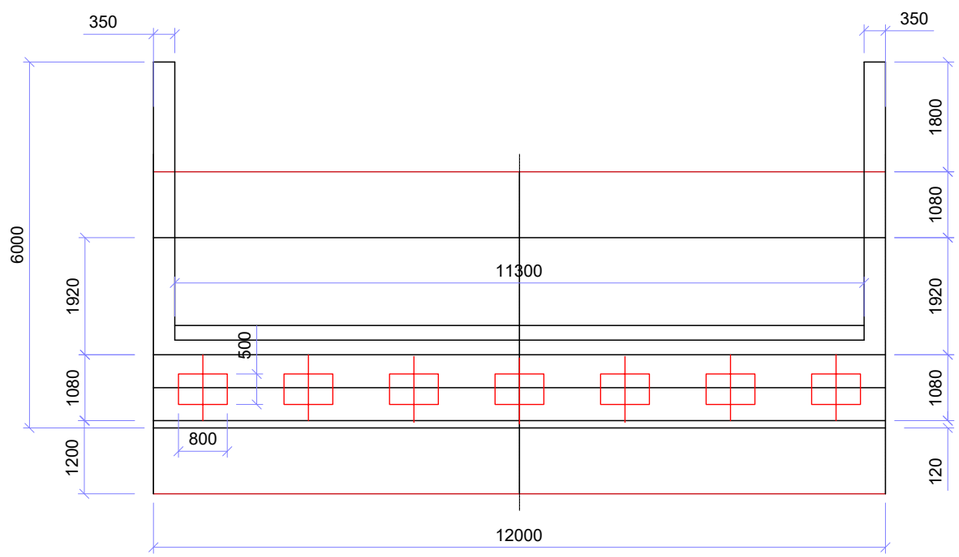

Өөрчлөлт №			Захиалагч:	Эзраг төслийн байгууллага:	Зөвлөх инженер	У. ПҮРЭВЖАВ	Гүүр хоолойн инженер	М. МӨНХ-ОРГИЛ	СЭЛЭНГЭ АЙМГИЙН БАРУУНБҮРЭН-ОРХОНТУУЛ-ЦЭЭЛ ЧИГЛЭЛИЙН ХАТУУ ХУЧИЛТТАЙ АВТО ЗАМЫН АЖЛЫН ЗУРАГ	ГҮҮРИЙН ЗАХЫН ТУЛГУУР	Масштаб	Шифр	Хуудасны №
Огноо			ЗАМ, ТЭЭВРИЙН ХӨГЖЛИЙН ЯАМ	"АВАРГА ЗАМ" ХХК	Төслийн инженер	С. БАТСҮХ	Замын инженер	М. БЯМБАА					
Тайлбар					Шалгасан инженер	Г. ЧИНТӨГС	Замын инженер	П. СҮНДЭРЪЯА			1:100	AVZ/BOT/03-2022	06

ЗАХЫН ТУЛГУУРЫН НАСАДОК БОЛОН АР ХАНАНЫ АРМАТУРЧЛАЛ М1:100

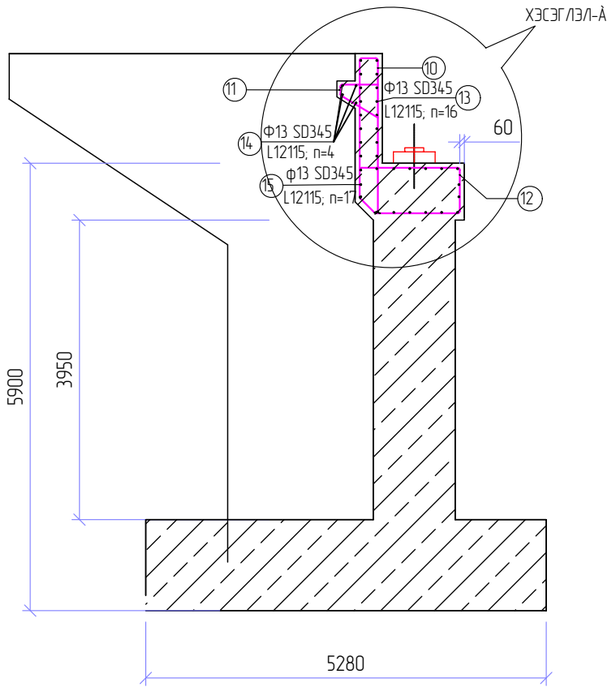

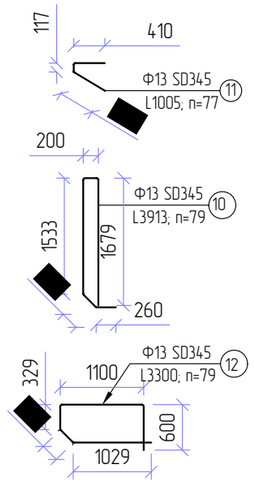

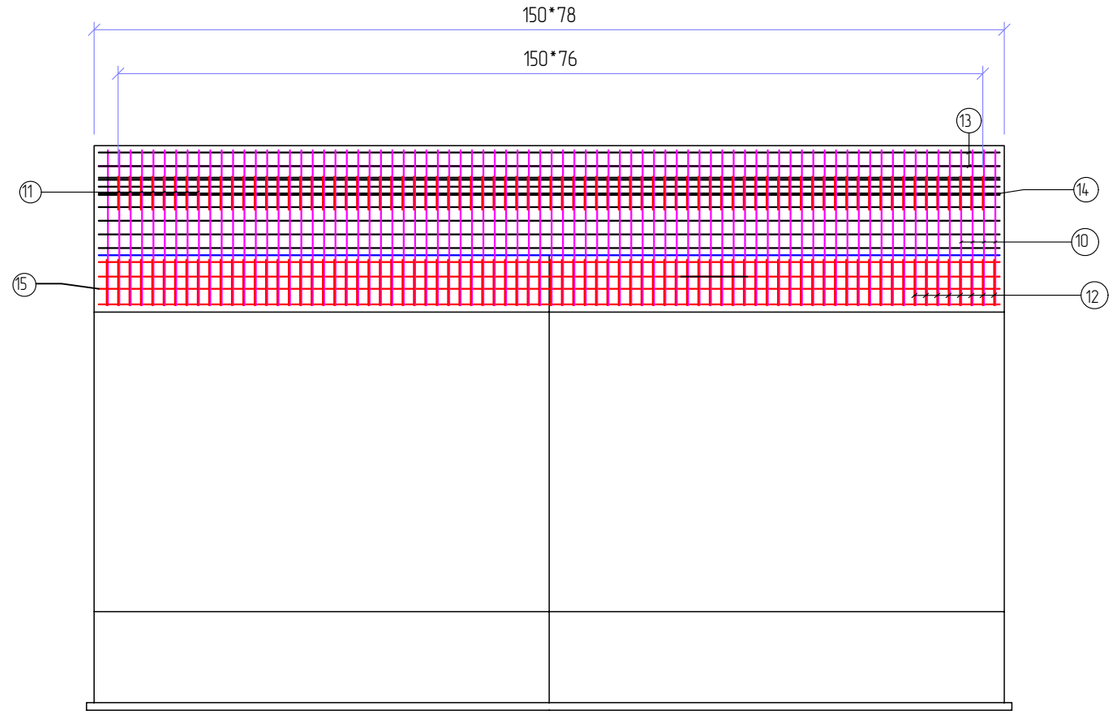

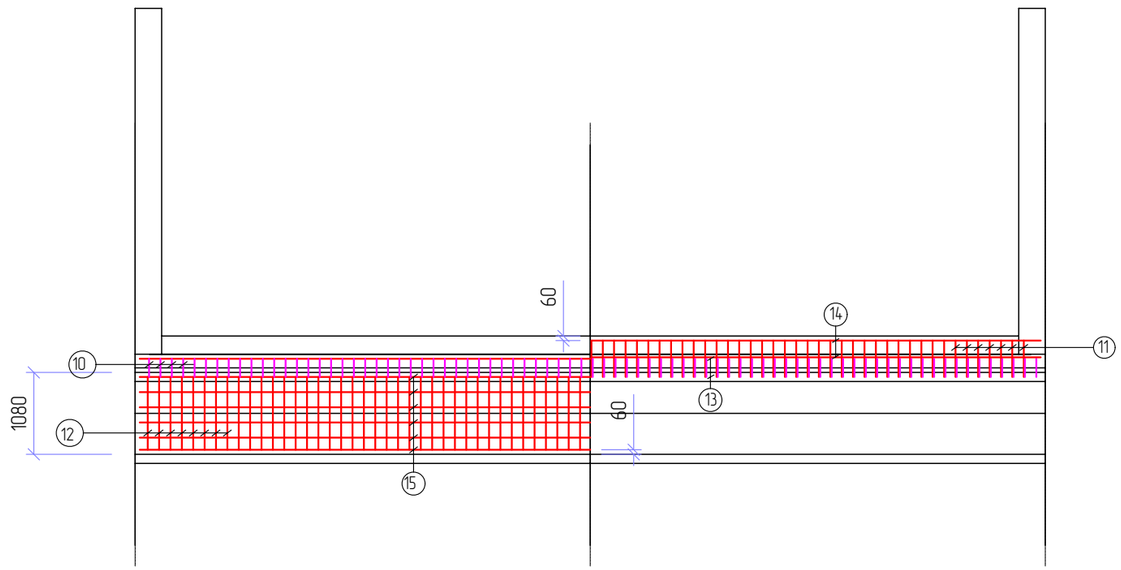

ЗАХЫН ТУЛГУУРЫН НАСАДОК БОЛОН АР ХАНЫН АРМАТУРЫН ТҮҮВЭР

№	Арматурын төрөл , анги	Арматурын голч , мм	Нэгж урт, мм	1 у/м жин , кг	Нэгжид орох тоо, ширхэг	Нэг тулгуурт орох жин , кг	Гүүрэнд орох бүтээцийн тоо	Гүүрэнд орох жин , кг
10	SD345	13	3913	0.995	79	307.58	2	615.16
11	SD345	13	1005	0.995	77	77	2	154
12	SD345	13	3300	0.995	79	259.4	2	518.79
13	SD345	13	12115	0.995	16	192.87	2	385.74
14	SD345	13	12115	0.995	4	48.22	2	96.44
15	SD345	13	12115	0.995	17	204.93	2	409.85
ДҮН						1089.99		2179.98
Нийт гүүрэнд орох бетоны эзлэхүүн, м3 (В30)								39.35

Өөрчлөлт №			Захиалагч:	Эдийн засгийн байгууллага:	Зөвлөх инженер	У. ПҮРЭВЖАВ	Гүүр хоолойн инженер	М. МӨНХ-ОРГИЛ	СЭЛЭНГЭ АЙМГИЙН БАРУУНБҮРЭН-ОРХОНТУУЛ-ЦЭЭЛ ЧИГЛЭЛИЙН ХАТУУ ХУЧИЛТТАЙ АВТО ЗАМЫН АЖЛЫН ЗУРАГ	ЗАХЫН ТУЛГУУРЫН НАСАДОК БОЛОН АР ХАНАНЫ АРМАТУРЧЛАЛ	Масштаб	Шифр	Хуудасны №
Огноо			ЗАМ, ТЭЭВРИЙН ХӨГЖЛИЙН ЯАМ	"АВАРГА ЗАМ" ХХК	Төслийн инженер	С. БАТСҮХ	Замын инженер	М. БЯМБАА			1:100	AVZ/BOT/03-2022	07
Тайлбар					Шалгасан инженер	Г. ЧИНТӨГС	Замын инженер	П. СҮНДЭРЪЯА					

ЗАХЫН ТУЛГУУРЫН ДАЛАВЧ ХАНАНЫ АРМАТУРЧЛАЛ М1:100

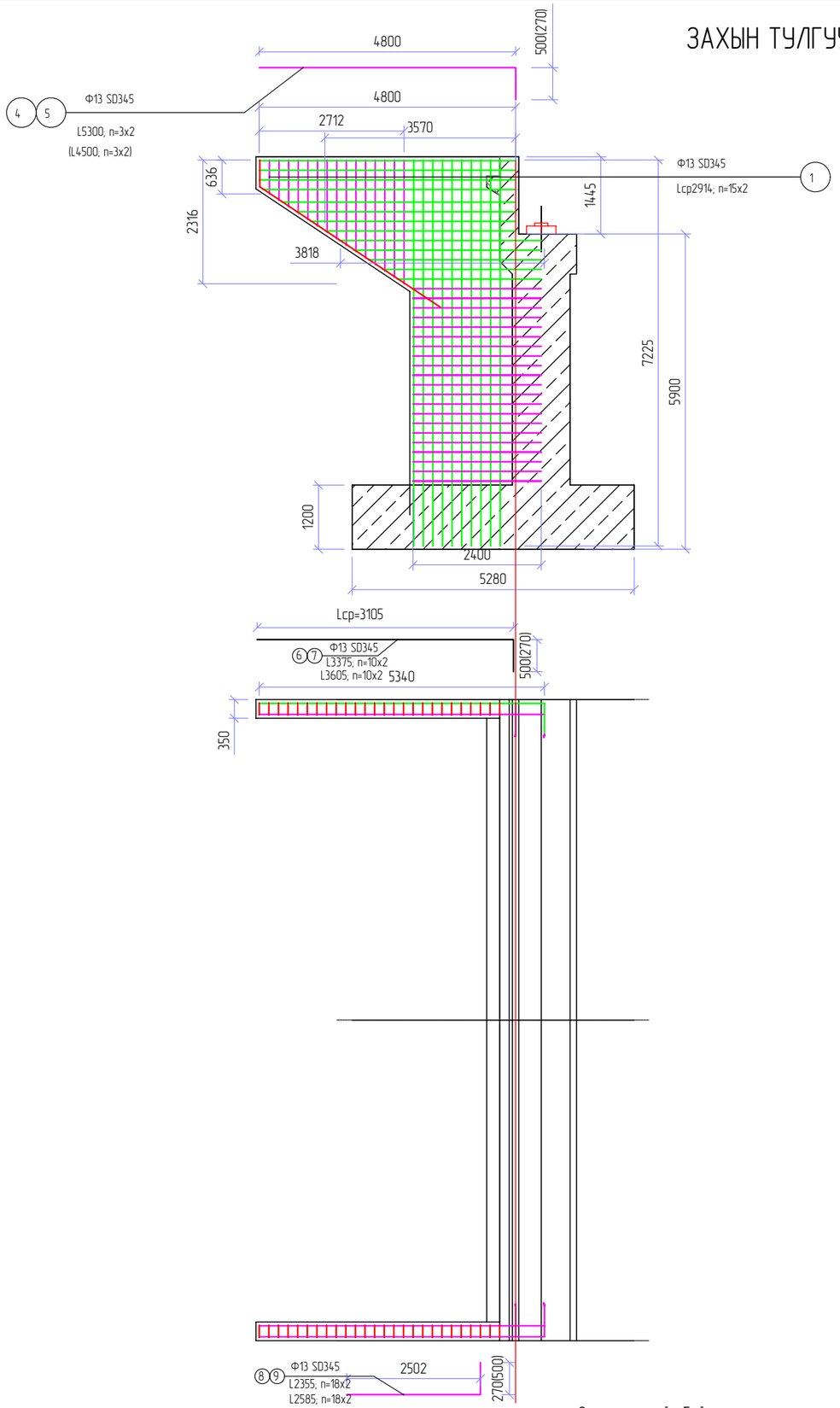

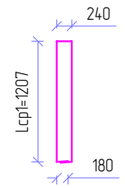

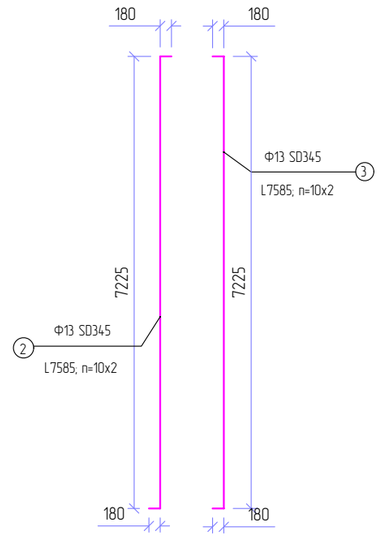

ЗАХЫН ТУЛГУУРЫН ДАЛАВЧ ХАНАНЫ ХЭСГИЙН АРМАТУРЫН ТОДОРХОЙЛОЛТ

№	Арматурын төрөл анги	Арматурын голч, мм	Нэгжүрт мм	1 ш/м жин, кг	Нэгжидорох тоо,ширхэг	Нэг тулгуурт орох жин, кг	Гүүрэнд орох бүтээцийн тоо	Гүүрэндорох жин, кг
1	SD345	13	2914	0.56	30	86.98	2	173.97
2	SD345	13	7585	0.995	20	150.94	2	301.88
3	SD345	13	7585	0.995	20	150.94	2	301.88
4	SD345	13	5300	0.995	6	31.64	2	63.28
5	SD345	13	5070	0.995	6	30.27	2	60.54
6	SD345	13	4183	0.995	20	83.24	2	166.48
7	SD345	13	3953	0.995	20	79.26	2	158.52
8	SD345	13	2900	0.995	42	121.19	2	242.38
9	SD345	13	2670	0.995	42	111.58	2	223.16
Бүгд						846.05		1692.1
Нийт гүүрэнд орох бетоны эзлэхүүн, м3 (В30)								28.98

Өөрчлөлт №			Захиалагч:	Зураг төслийн байгууллага:	Зөвлөх инженер	У. ПҮРЭВЖАВ	Гүүр хоолойн инженер	М. МӨНХ-ОРГИЛ	СЭЛЭНГЭ АЙМГИЙН БАРУУНБҮРЭН-ОРХОНТУУЛ-ЦЭЭЛ ЧИГЛЭЛИЙН ХАТУУ ХУЧИЛТТАЙ АВТО ЗАМЫН АЖЛЫН ЗУРАГ	ЗАХЫН ТУЛГУУРЫН ДАЛАВЧ ХАНАНЫ АРМАТУРЧЛАЛ	Масштаб	Шифр	Хуудасны №
Огноо			ЗАМ, ТЭЭВРИЙН ХӨГЖЛИЙН ЯАМ	"АВАРГА ЗАМ" ХХК	Төслийн инженер	С. БАТСҮХ	Замын инженер	М. БЯМБАА			1:100	AVZ/BOT/03-2022	08
Тайлбар					Шалгасан инженер	Г. ЧИНТӨГС	Замын инженер	П. СҮНДЭРЪЯА					

ЗАХЫН ТУЛГУУРЫН ИХ БИЕИЙН АРМАТУРЧЛАЛ М1:100

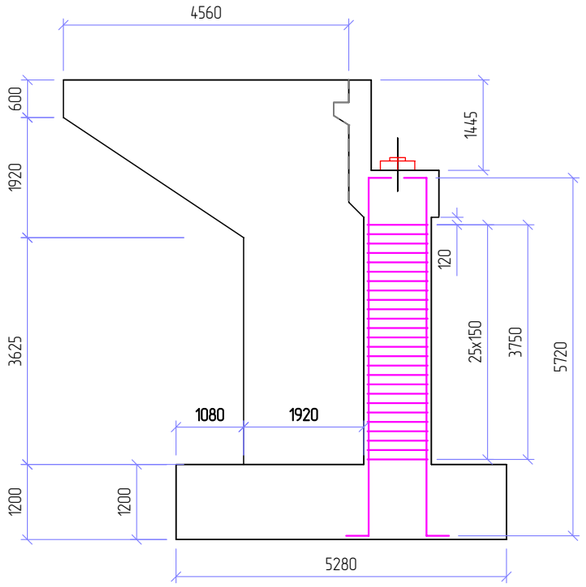

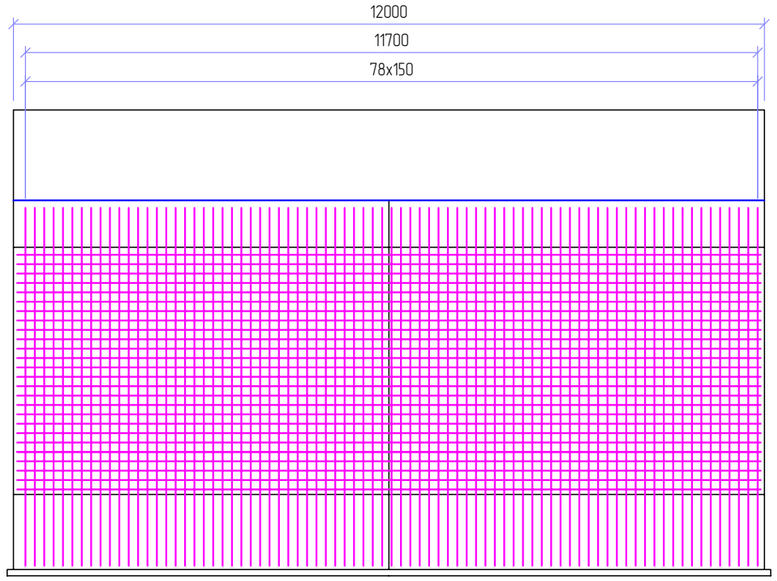

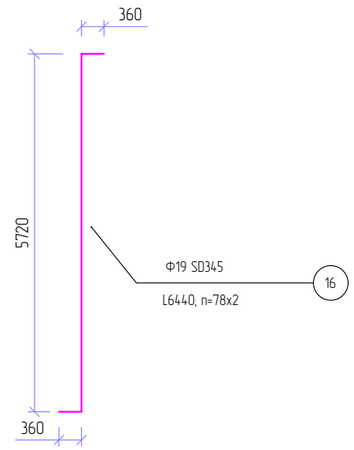

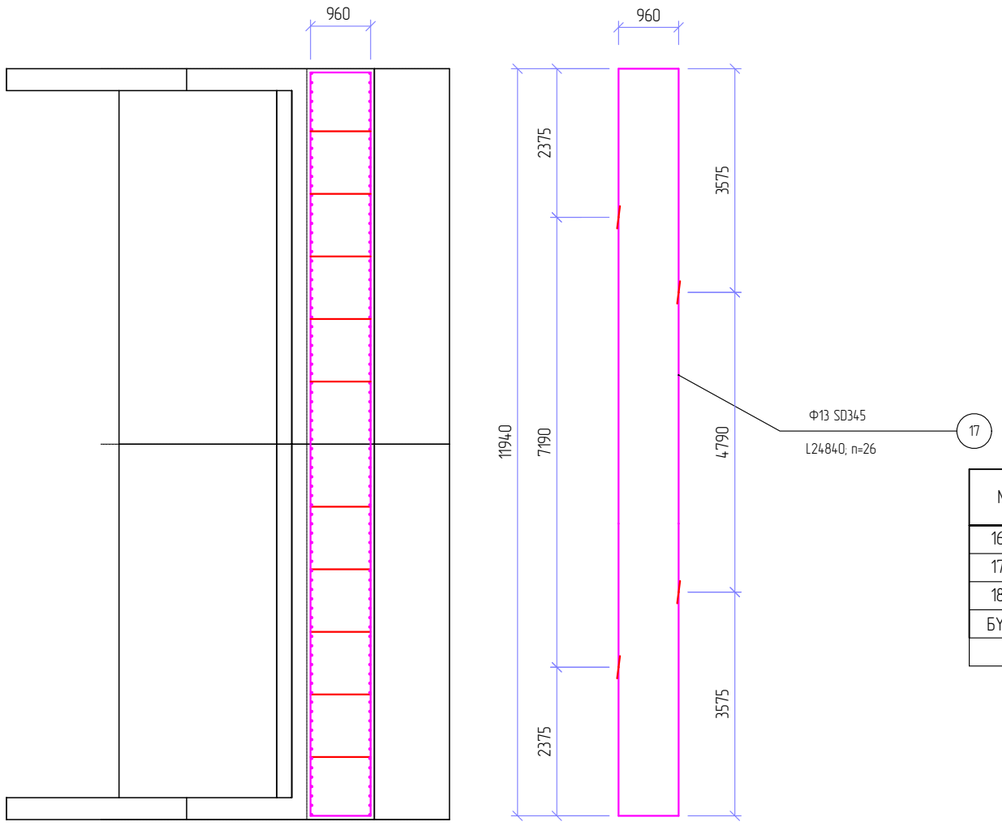

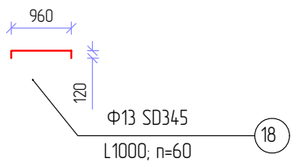

ЗАХЫН ТУЛГУУРЫН ИХ БИЕИЙН ХЭСГИЙН АРМАТУРЫН ТОДОРХОЙЛОЛТ

№	Арматурын төрөл , анги	Арматурын голч , мм	Нэгж урт, мм	1 ш/м жин , кг	Нэгжид орох тоо, ширхэг	Нэг тулгуурт орох жин , кг	Гүүрэнд орох бүтээцийн тоо	Гүүрэнд орох жин , кг
16	SD345	19	6440	2.25	162	2347.38	2	4694.76
17	SD345	13	24840	0.995	26	642.61	2	1285.22
18	SD345	13	1000	0.995	60	59.7	2	119.4
БҮГД						3049.69		6099.38
Нийт гүүрэнд орох бетоны эзлэхүүн, м3 (В30)								102.38

Өөрчлөлт №			Захиалагч:	Зураг төслийн байгууллага:	Зөвлөх инженер	У. ПҮРЭВЖАВ	Гүүр хоолойн инженер	М. МӨНХ-ОРГИЛ	СЭЛЭНГЭ АЙМГИЙН БАРУУНБҮРЭН-ОРХОНТУУЛ-ЦЭЭЛ ЧИГЛЭЛИЙН ХАТУУ ХУЧИЛТТАЙ АВТО ЗАМЫН АЖЛЫН ЗУРАГ	ЗАХЫН ТУЛГУУРЫН ИХ БИЕИЙН АРМАТУРЧЛАЛ	Масштаб	Шифр	Хуудасны №
Огноо			ЗАМ, ТЭЭВРИЙН ХӨГЖЛИЙН ЯАМ	"АВАРГА ЗАМ" ХХК	Төслийн инженер	С. БАТСҮХ	Замын инженер	М. БЯМБАА			1:100	AVZ/BOT/03-2022	09
Тайлбар					Шалгасан инженер	Г. ЧИНТӨГС	Замын инженер	П. СҮНДЭРЪЯА					

ЗАХЫН ТУЛГУУРЫН СУУРИЙН АРМАТУРЧЛАЛ М1:100

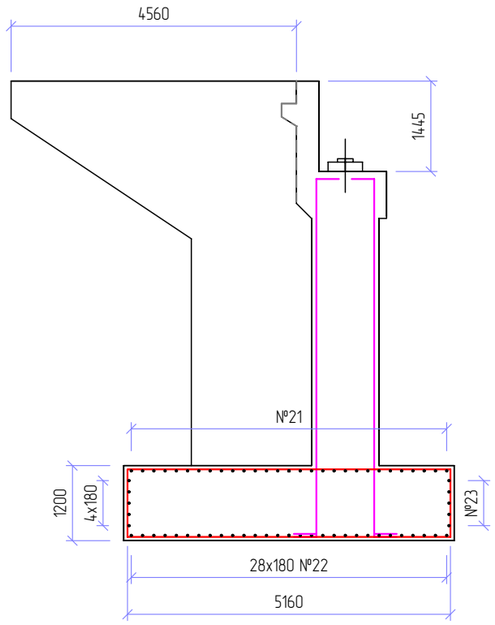

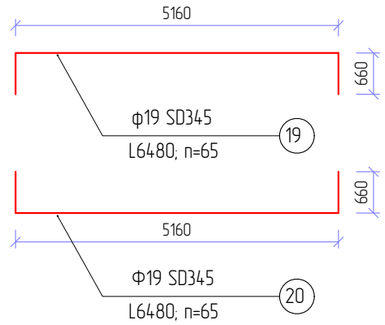

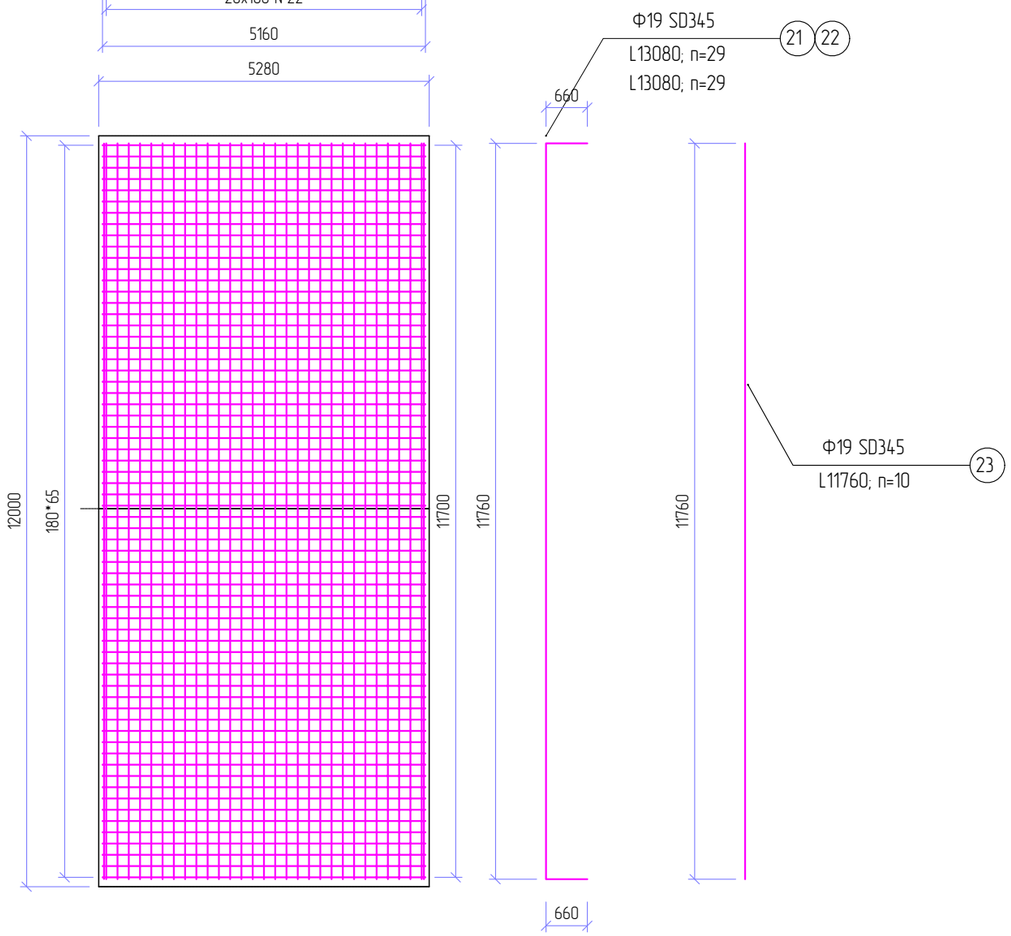

ЗАХЫН ТУЛГУУРЫН СУУРИЙН АРМАТУРЫН ТОДОРХОЙЛОЛТ

№	Арматурын төрөл , анги	Арматурын голч , мм	Нэгж урт, мм	1 ц/м жин , кг	Нэгжид орох тоо, ширхэг	Нэг тулгуурт орох жин , кг	Гүүрэнд орох бүтээцийн тоо	Гүүрэнд орох жин , кг
19	SD345	19	6480	2.25	65	947.7	2	1895.4
20	SD345	19	6480	2.25	65	947.7	2	1895.4
21	SD345	19	13080	2.25	29	853.47	2	1706.94
22	SD345	19	13080	2.25	29	853.47	2	1706.94
23	SD345	19	11760	2.25	10	264.6	2	529.2
Бүгд						3866.94		7733.88
Нийт гүүрэнд орох бетоны эзлэхүүн, м3 (B30)								152.06
Тэгшилгээний суурь бетон, м3 (B15)								12.88

Өөрчлөлт №			Захиалагч:	Эзэмшигч төслийн байгууллага:	Зөвлөх инженер	У. ПҮРЭВЖАВ	Гүүр хоолойн инженер	М. МӨНХ-ОРГИЛ	СЭЛЭНГЭ АЙМГИЙН БАРУУНБҮРЭН-ОРХОНТУУЛ-ЦЭЭЛ ЧИГЛЭЛИЙН ХАТУУ ХУЧИЛТТАЙ АВТО ЗАМЫН АЖЛЫН ЗУРАГ	ЗАХЫН ТУЛГУУРЫН СУУРИЙН АРМАТУРЧЛАЛ	Масштаб	Шифр	Хуудасны №
Огноо			ЗАМ, ТЭЭВРИЙН ХӨГЖЛИЙН ЯАМ	"АВАРГА ЗАМ" ХХК	Төслийн инженер	С. БАТСҮХ	Замын инженер	М. БЯМБАА					
Тайлбар					Шалгасан инженер	Г. ЧИНТӨГС	Замын инженер	П. СҮНДЭРЪЯА			1:100	AVZ/BOT/03-2022	10

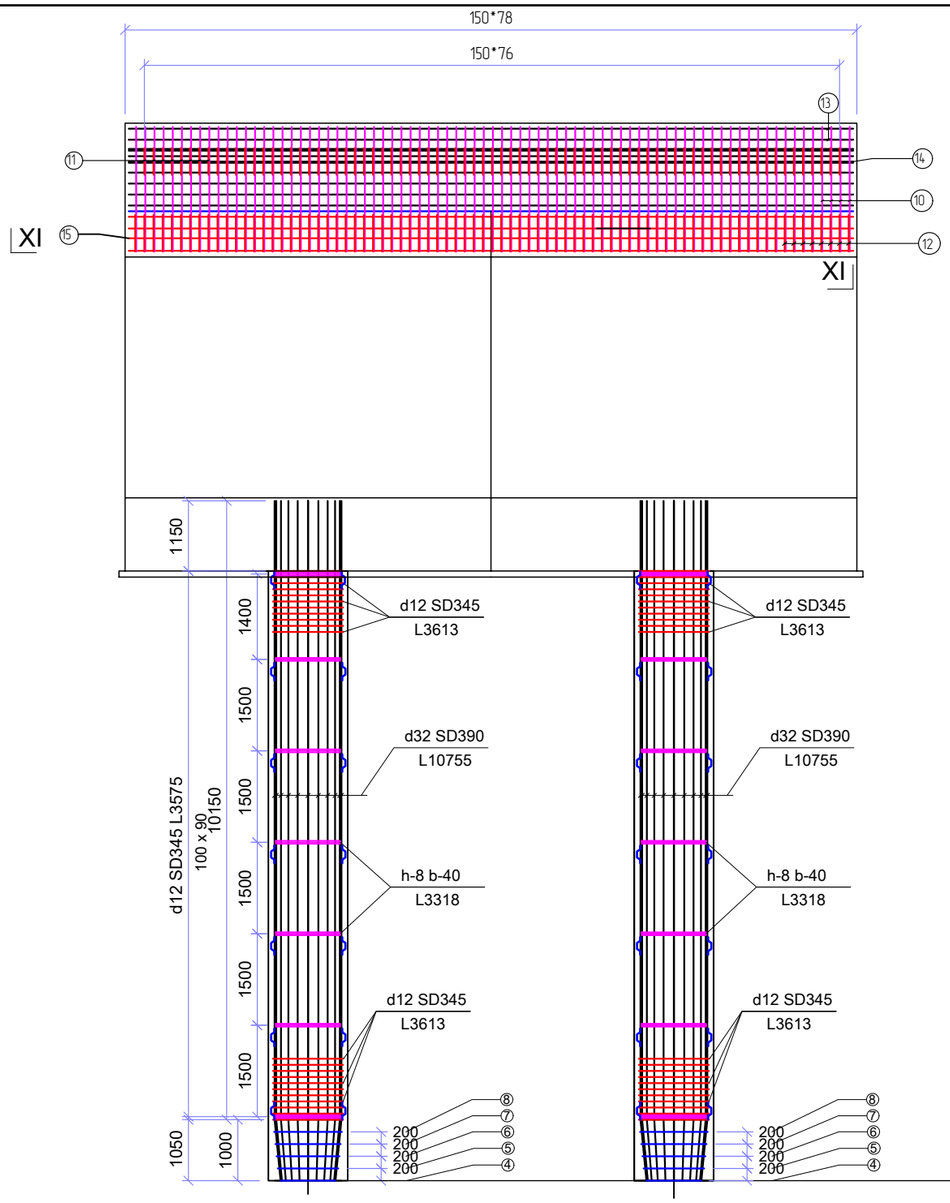

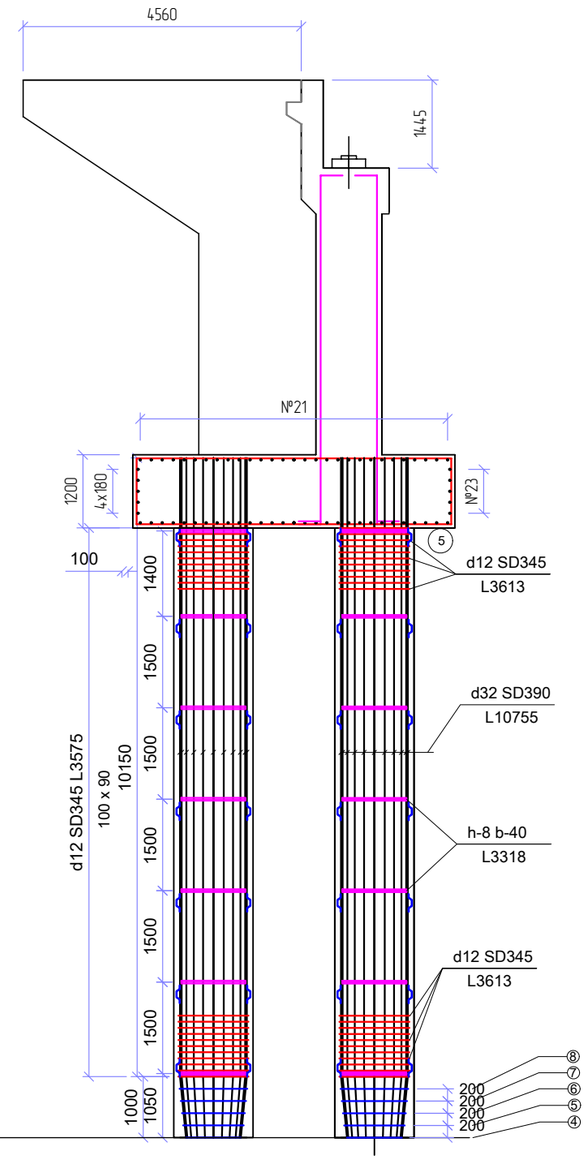

ОГТЛОЛ XI - XI

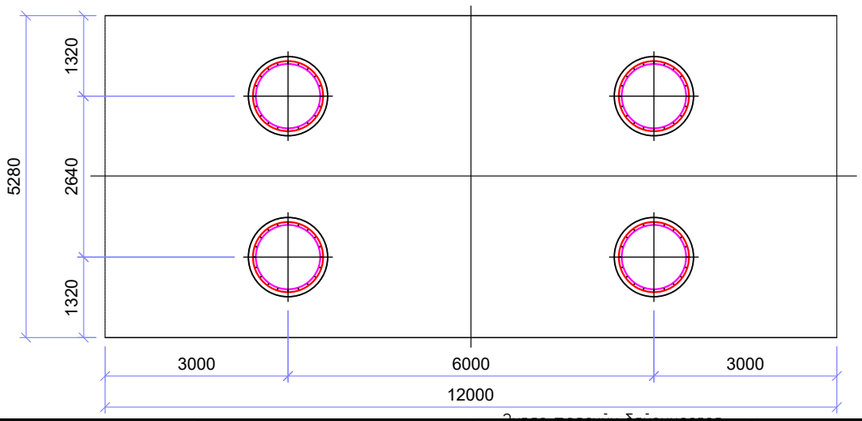

Өөрчлөлт №			Захиалагч:	Зураг төслийн байгууллага:	Зөвлөх инженер	У. ПҮРЭВЖАВ	Гүүр хоолойн инженер	М. МӨНХ-ОРГИЛ	СЭЛЭНГЭ АЙМГИЙН БАРУУНБҮРЭН-ОРХОНТУУЛ-ЦЭЭЛ ЧИГЛЭЛИЙН ХАТУУ ХУЧИЛТТАЙ АВТО ЗАМЫН АЖЛЫН ЗУРАГ	ӨРӨМДМӨЛ ШОНТ ТУЛГУУРЫН АРМАТУРЧЛАЛ	Масштаб	Шифр	Хуудасны №
Огноо			ЗАМ, ТЭЭВРИЙН ХӨГЖЛИЙН ЯАМ	"АВАРГА ЗАМ" ХХК	Төслийн инженер	С. БАТСҮХ	Замын инженер	М. БЯМБАА			1:100	AVZ/BOT/03-2022	11
Тайлбар					Шалгасан инженер	Г. ЧИНТӨГС	Замын инженер	П. СҮНДЭРЪЯА					

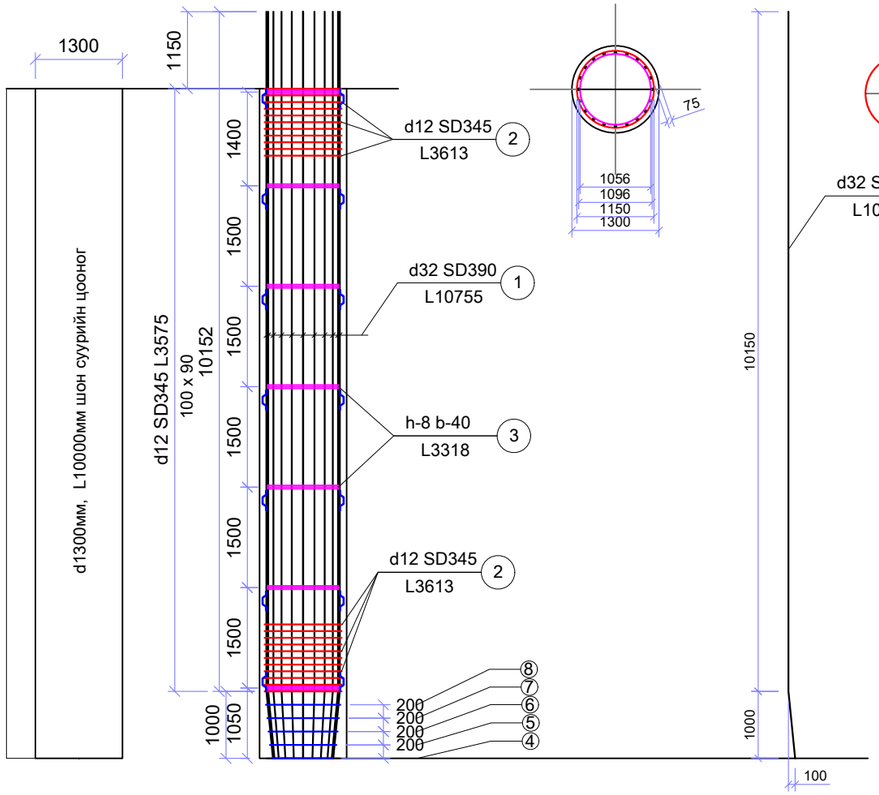

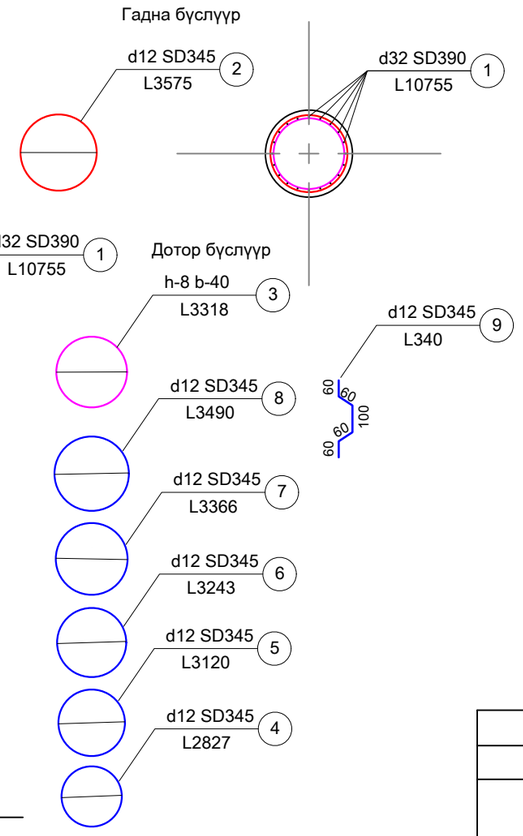

Тайлбар:

1. Зураг бүх хэмжээсүүдийг мм-ээр заасан.
2. Шонгийн дээд хэсэг болон шонгийн доод хэсгийг холбогдох зураг төсөлд үзүүлсэн бо бусад үзүүлэлтүүдийг шонгийн арматурын тоон хүснэгтэд үзүүлсэн.
3. Үндсэн арматурчлалын байршил бо тоо ширхэгийг зөвлөмж хэлбэрээр үзүүлсэн бо хомутын нарийн тоог шонгийн арматурын тоон хүснэгтэд үзүүлсэн.
4. 10 метр урттай 1,3м диаметртэй цооног өрөмдөж зураг заасны дагуу арматурын каркасыг байрлуулж B20 ангиас багагүй орцтой зуурмагаар тасралтгүй цутгана.
5. Цементбетон зуурмагыг цутгахдаа 1,5м-с өндөргүй унагахын тулд зориулалтын помп ашиглах эсвэл цутгалтын юулуурээр түвшин түвшинд нь хүртэл тасралтгүй цутгана.
6. Босоо ажлын арматурын диаметр 30мм-с багагүй байна.
7. Ухсан цооногийн хана нуралтаас сэргийлж суулийн түвшинд хүрэх өрөмдлөгийн үед 4 хувийн цементийн хольцтой шар шаварта өрөмдлөгө хийнэ.

ШОНТ СУУРИЙН АРМАТУРЫН ТОДОРХОЙЛОЛТ

								1 ростверка	
№	Арматурын төрөл, ангилал	Арматурын голч, мм	Нэгжийн урт, мм	Нэгж хэмжээ, шр	Нийт урт, м	1 ум жин, кг	Нийт жин, кг	1 ростверкад орох тоо, ширхэг	Нийт жин, кг
1	10ГТ	32	11150	20	223	6.31	1407.13	4	5628.52
2	SD345	12	3575	91	325.33	0.89	289.54	4	1158.16
3	лист 8*40	3.2	3318	7	23.226	2.5	58.07	4	232.28
4	SD345	12	2827	1	2.827	0.89	2.52	4	10.1
5	SD345	12	3120	1	3.12	0.89	2.78	4	11.12
6	SD345	12	3243	1	3.243	0.89	2.89	4	11.56
7	SD345	12	3366	1	3.366	0.89	3.00	4	12.0
8	SD345	12	3490	1	3.49	0.89	3.11	4	12.44
9	SD345	12	345	28	9.66	0.89	8.60	4	34.4
	ДҮН			10 метрт Бетон B20 V=13.3м3					**7111**

Өөрчлөлт №			Захиалагч:	Зураг төслийн байгууллага:	Зөвлөх инженер	У. ПҮРЭВЖАВ	Гүүр хоолойн инженер	М. МӨНХ-ОРГИЛ	СЭЛЭНГЭ АЙМГИЙН БАРУУНБҮРЭН-ОРХОНТУУЛ-ЦЭЭЛ ЧИГЛЭЛИЙН ХАТУУ ХУЧИЛТТАЙ АВТО ЗАМЫН АЖЛЫН ЗУРАГ	ӨРӨМДМӨЛ ШОНТ ТУЛГУУРЫН АРМАТУРЧЛАЛ	Масштаб	Шифр	Хуудасны №
Огноо			ЗАМ, ТЭЭВРИЙН ХӨГЖЛИЙН ЯАМ	"АВАРГА ЗАМ" ХХК	Төслийн инженер	С. БАТСҮХ	Замын инженер	М. БЯМБАА			1:100	AVZ/BOT/03-2022	12
Тайлбар					Шалгасан инженер	Г. ЧИНТӨГС	Замын инженер	П. СҮНДЭРЪЯА					

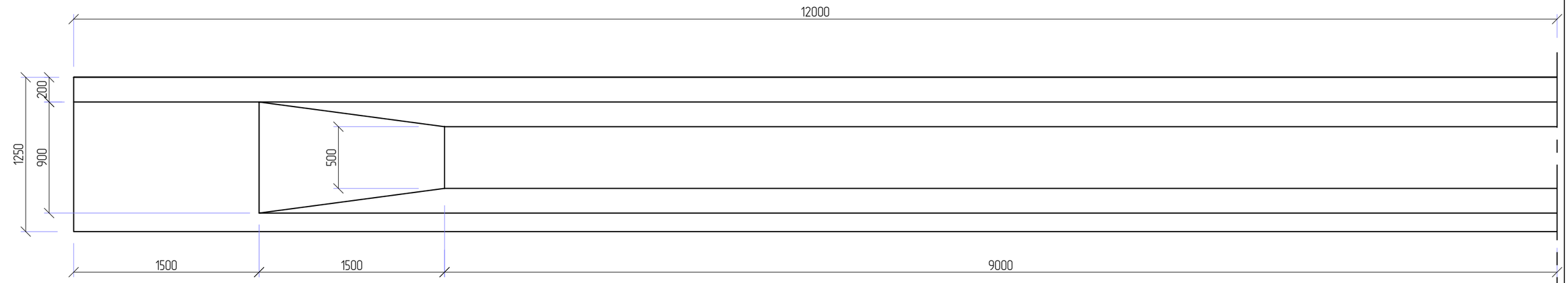

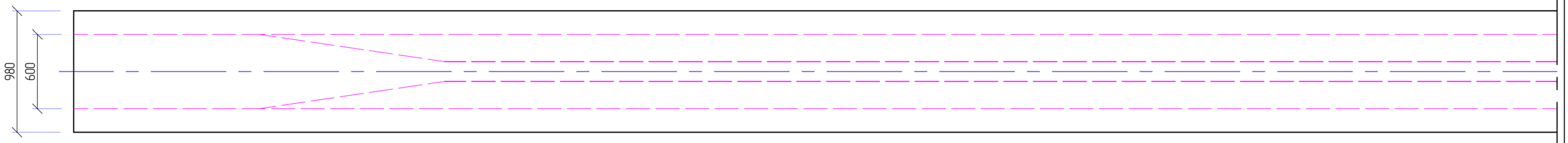

Голын дамнуруу

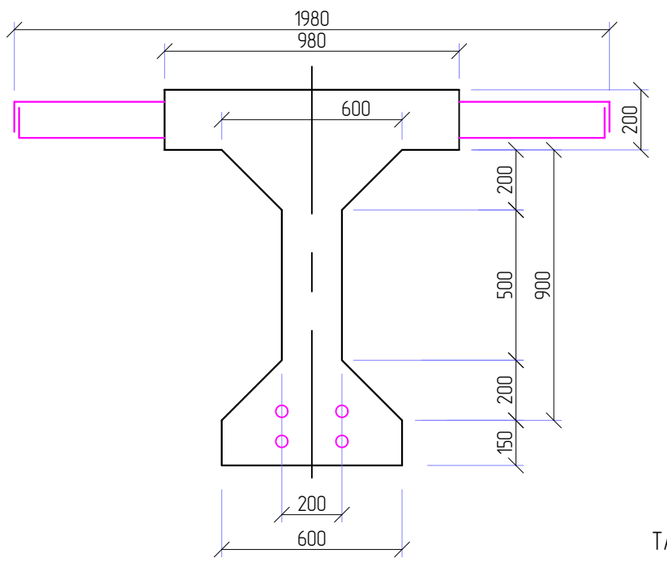

Голын дамнуруу

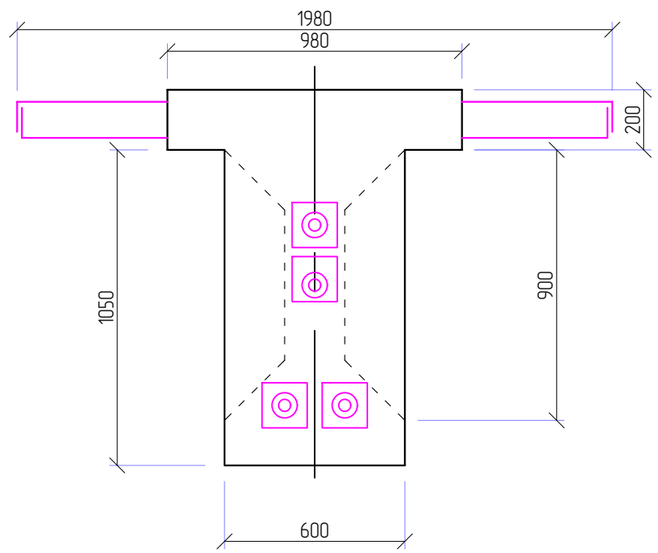

Захын дамнуруу

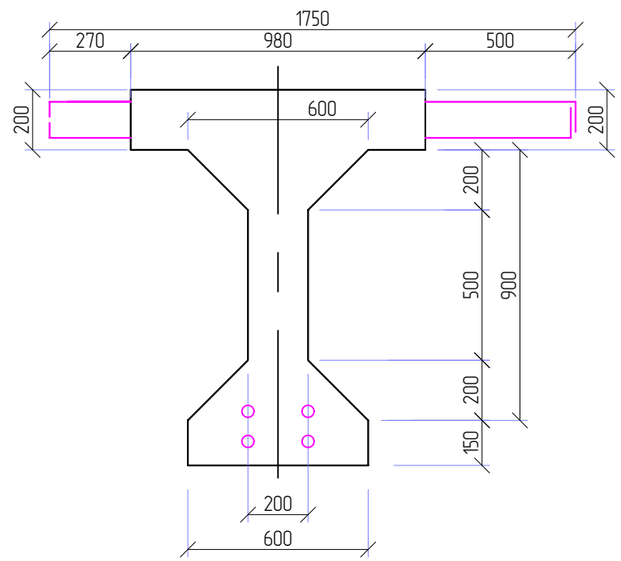

ТАЙЛБАР:

1. Захын дамнурууны хавтан голын дамнуруунаас богино байх тул материалын түүврийг 2 салган хийв.
2. Дэлгэрэнгүй түүврийг материалын түүврээс харна уу,
3. Тусгайлан зааснаас бусад бүх хэмжээ нь мм-ээр байна.

Өөрчлөлт №			Захиалагч:	Эдийн засгийн баталгаажуулалт:	Зөвлөх инженер	У. ПҮРЭВЖАВ	Гүүр хоолойн инженер	М. МӨНХ-ОРГИЛ	СЭЛЭНГЭ АЙМГИЙН БАРУУНБҮРЭН-ОРХОНТУУЛ-ЦЭЭЛ ЧИГЛЭЛИЙН ХАТУУ ХУЧИЛТТАЙ АВТО ЗАМЫН АЖЛЫН ЗУРАГ	ДАМ НУРУУ	Масштаб	Шифр	Хуудасны №
Огноо			ЗАМ, ТЭЭВРИЙН ХӨГЖЛИЙН ЯАМ	"АВАРГА ЗАМ" ХХК	Төслийн инженер	С. БАТСҮХ	Замын инженер	М. БЯМБАА			1:20	AVZ/BOT/03-2022	13
Тайлбар					Шалгасан инженер	Г. ЧИНТӨГС	Замын инженер	Э. БАТБОЛД					

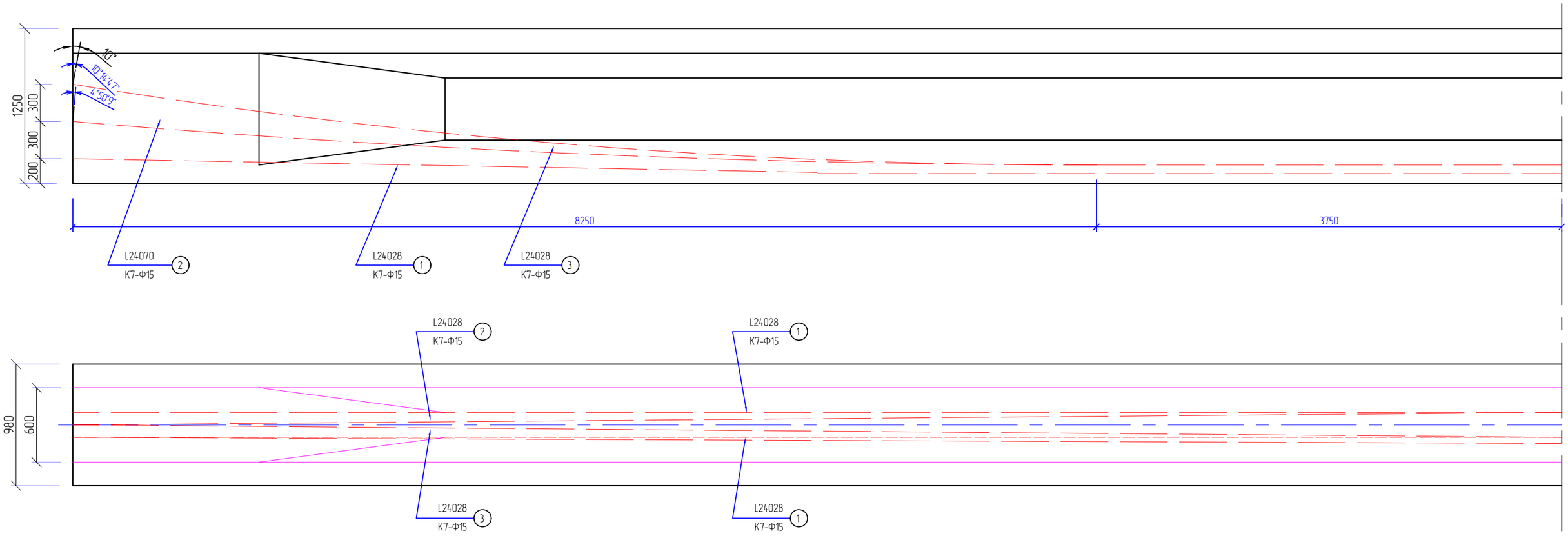

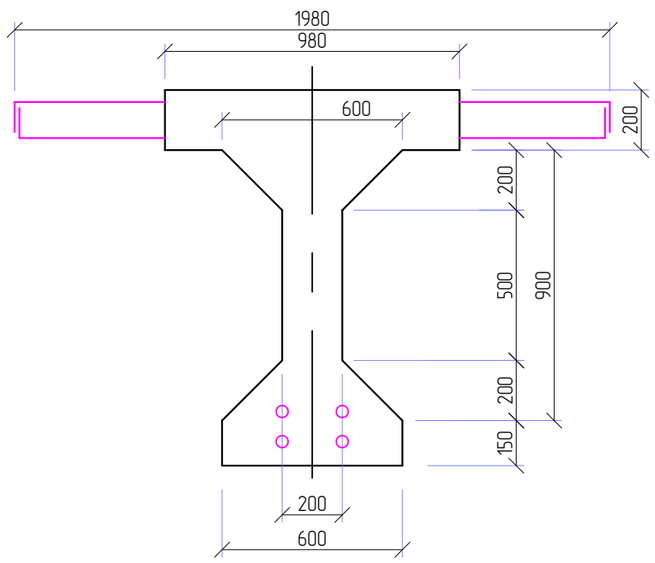

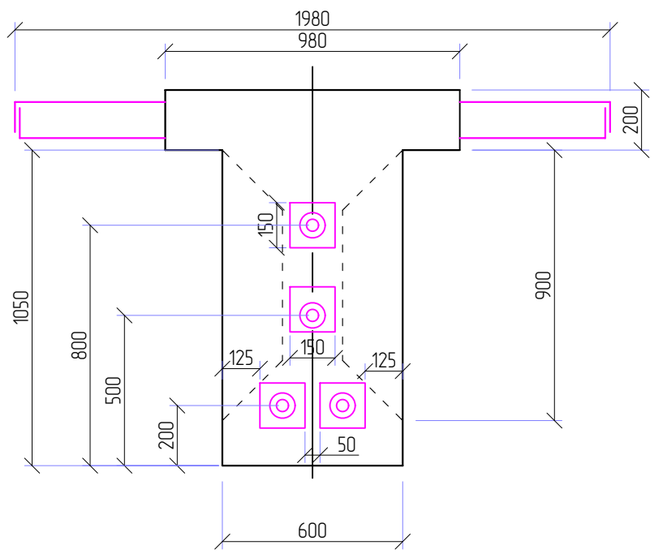

ТАЙЛБАР:

1. Анкерийн зураг заасны дагуу дам нурууны хоёр талд адилхан байрлалтайгаар авах ба таталтыг хоёр талаас нь зэрэг гүйцэтгэхээр тооцов.
2. Бетоныг нь ашиглан хучитгэх үед дам нурууны бетоны бэхжилт нь төсөлд заасны бетоны ангилалын 90%-иас багагүй байна.
3. Хучитгэх таталтыг бэлтгэхдээ L+2x600 гэсэн урттайгаар авна.

L-дам

нурууны бүрэн урт

4. ~~Тусгайлан заасныг бусад бүх хэмжээ нь мм-ээр байна.~~

ХУЧИТГЭХ АРМАТУРЫН ҮНДСЭН ҮЗҮҮЛЭЛТҮҮД									
Хучитгэсэн арматурын таталгын ангилал	Дүйцүүлэн хэрэглэх стандарт баримт бичиг	Таталганы бат бэхийн ангилал	Диаметр, мм		Хөндлөн огтлолын хэвийн талбай, мм2	Таталгын тасралтын хүч, кН	Тогтоосон урсалтын хязгаар дахь хүч, кН	Тасралтын үеийн харьцангуй уртсалт, %	1 у/м-ийн цэвэр жин, кг
			Нэг таталга	Нэг утас		Доор заасныг багагүй			
К-7, Ф15	ГОСТ 13840	1400	15	5	141.600	232	197	4	1.116

Өөрчлөлт №			Захиалагч:	Зураг төслийн байгууллага:	Зөвлөх инженер	У. ПҮРЭВЖАВ	Гүүр хоолойн инженер	М. МӨНХ-ОРГИЛ	СЭЛЭНГЭ АЙМГИЙН БАРУУНБҮРЭН-ОРХОНТУУЛ-ЦЭЭЛ ЧИГЛЭЛИЙН ХАТУУ ХУЧИЛТТАЙ АВТО ЗАМЫН АЖЛЫН ЗУРАГ	ДАМ НУРУУ	Масштаб	Шифр	Хуудасны №
Огноо			ЗАМ, ТЭЭВРИЙН ХӨГЖЛИЙН ЯАМ	"АВАРГА ЗАМ" ХХК	Төслийн инженер	С. БАТСҮХ	Замын инженер	М. БЯМБАА			1:20	AVZ/BOT/03-2022	14
Тайлбар					Шалгасан инженер	Г. ЧИНТӨГС	Замын инженер	Э. БАТБОЛД					

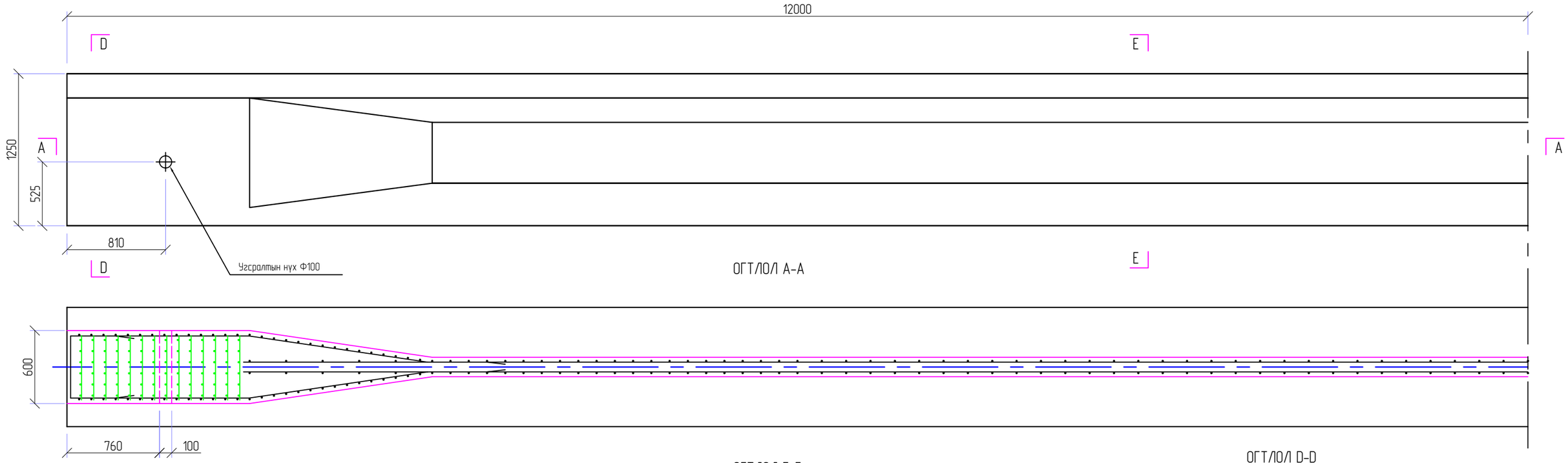

ОГТЛОЛ D-D

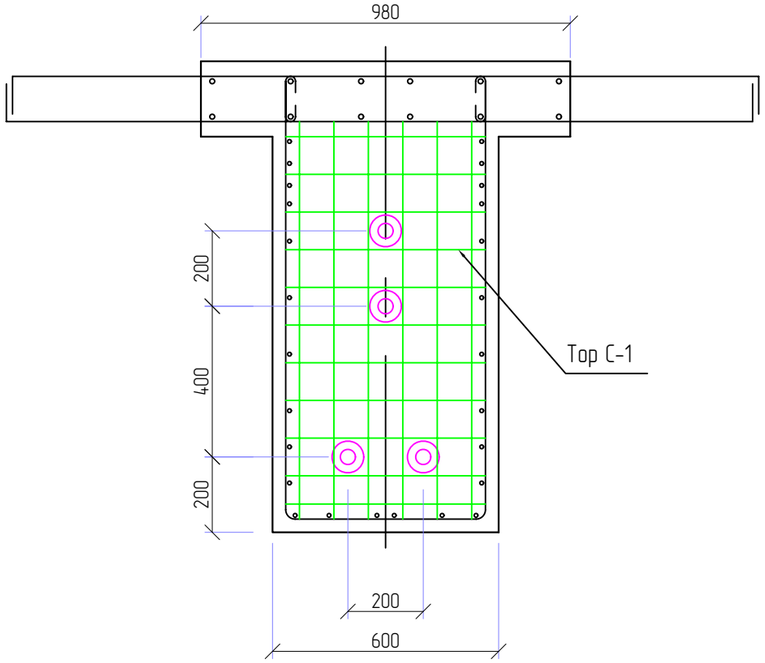

ОГТЛОЛ E-E

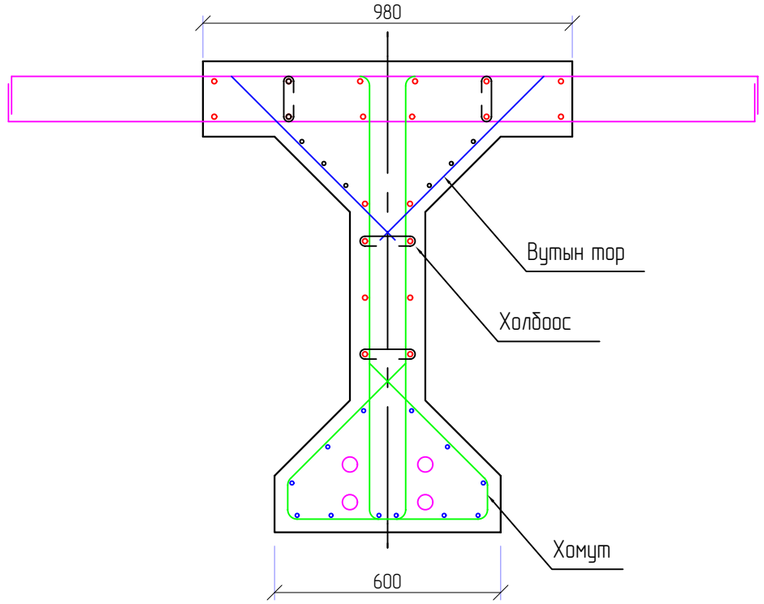

ОГТЛОЛ D-D
(Тор С-1 үзүүлэгдүй)

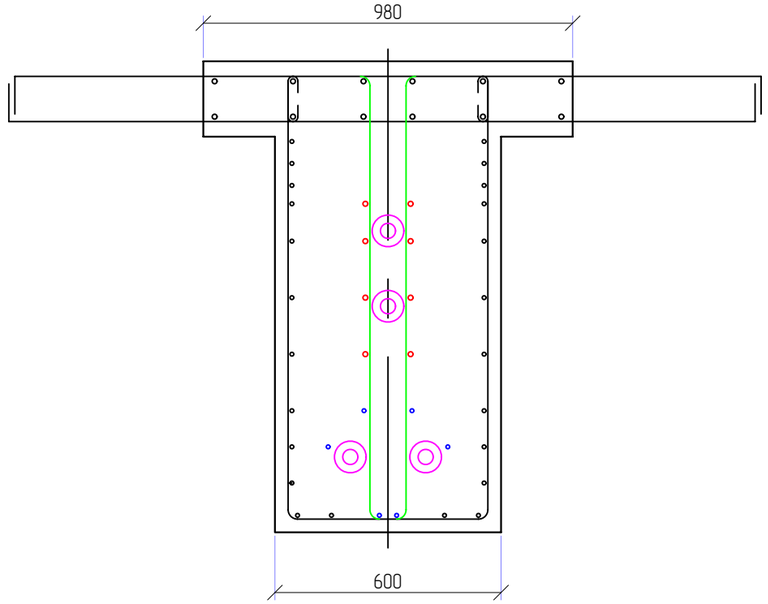

Өөрчлөлт №			Захиалагч:	Эдийн засгийн баталгаажуулалтад:	Зөвлөх инженер	У. ПҮРЭВЖАВ	Гүүр хоолойн инженер	М. МӨНХ-ОРГИЛ	СЭЛЭНГЭ АЙМГИЙН БАРУУНБҮРЭН-ОРХОНТУУЛ-ЦЭЭЛ ЧИГЛЭЛИЙН ХАТУУ ХУЧИЛТТАЙ АВТО ЗАМЫН АЖЛЫН ЗУРАГ	ДАМ НУРУУ	Масштаб	Шифр	Хуудасны №
Огноо			ЗАМ, ТЭЭВРИЙН ХӨГЖЛИЙН ЯАМ	"АВАРГА ЗАМ" ХХК	Төслийн инженер	С. БАТСҮХ	Замын инженер	М. БЯМБАА			1:20	AVZ/BOT/03-2022	15
Тайлбар					Шалгасан инженер	Г. ЧИНТӨГС	Замын инженер	Э. БАТБОЛД					

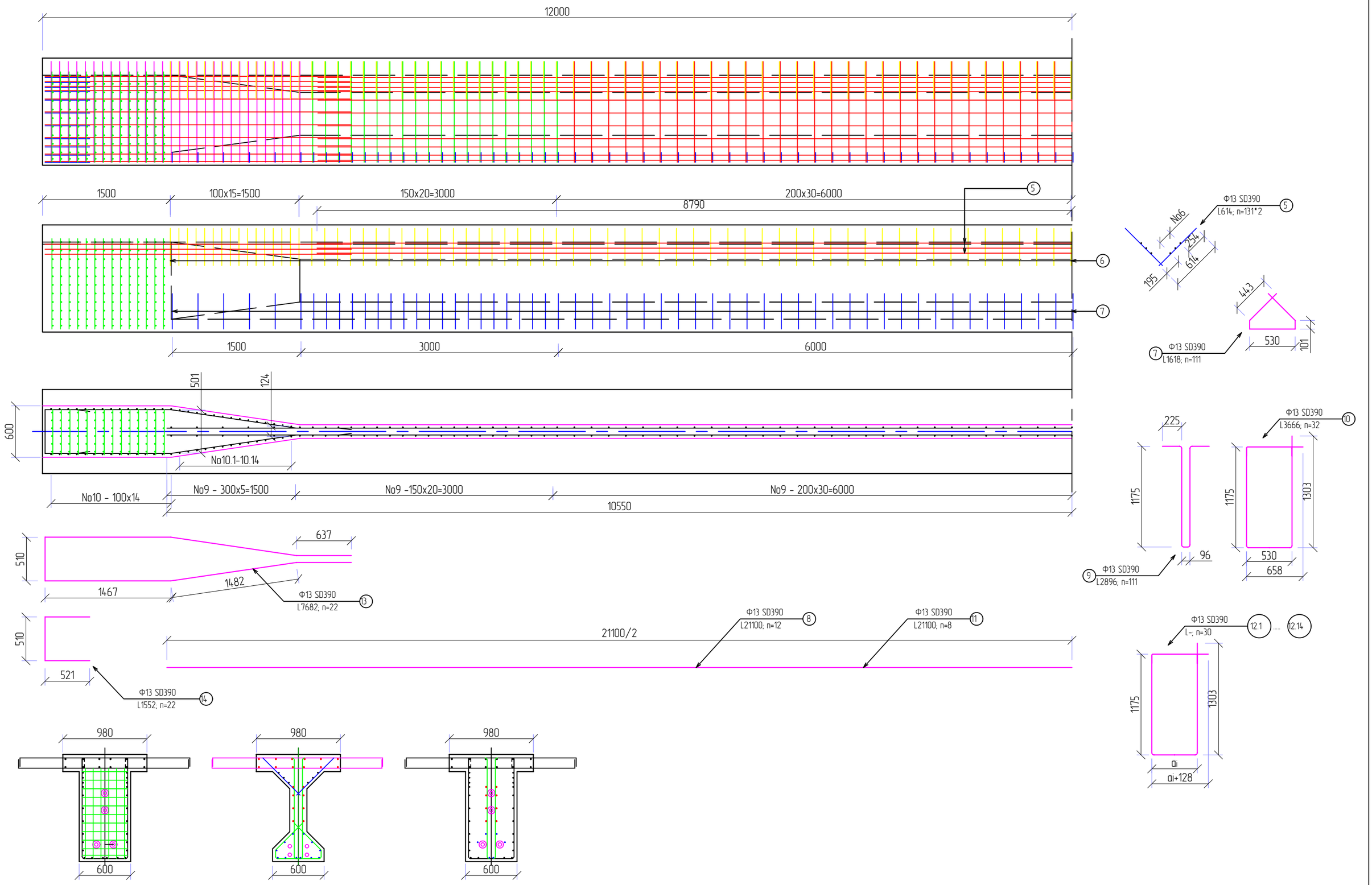

Өөрчлөлт №			Захиалагч:	Зураг төслийн байгууллага:	Зөвлөх инженер	У. ПҮРЭВЖАВ	Гүүр хоолойн инженер	М. МӨНХ-ОРГИЛ	СЭЛЭНГЭ АЙМГИЙН БАРУУНБҮРЭН-ОРХОНТУУЛ-ЦЭЭЛ ЧИГЛЭЛИЙН ХАТУУ ХУЧИЛТТАЙ АВТО ЗАМЫН АЖЛЫН ЗУРАГ	ДАМ НУРУУ	Масштаб	Шифр	Хуудасны №
Огноо			ЗАМ, ТЭЭВРИЙН ХӨГЖЛИЙН ЯАМ	"АВАРГА ЗАМ" ХХК	Төслийн инженер	С. БАТСҮХ	Замын инженер	М. БЯМБАА			1:40	AVZ/BOT/03-2022	16
Тайлбар					Шалгасан инженер	Г. ЧИНТӨГС	Замын инженер	Э. БАТБОЛД					

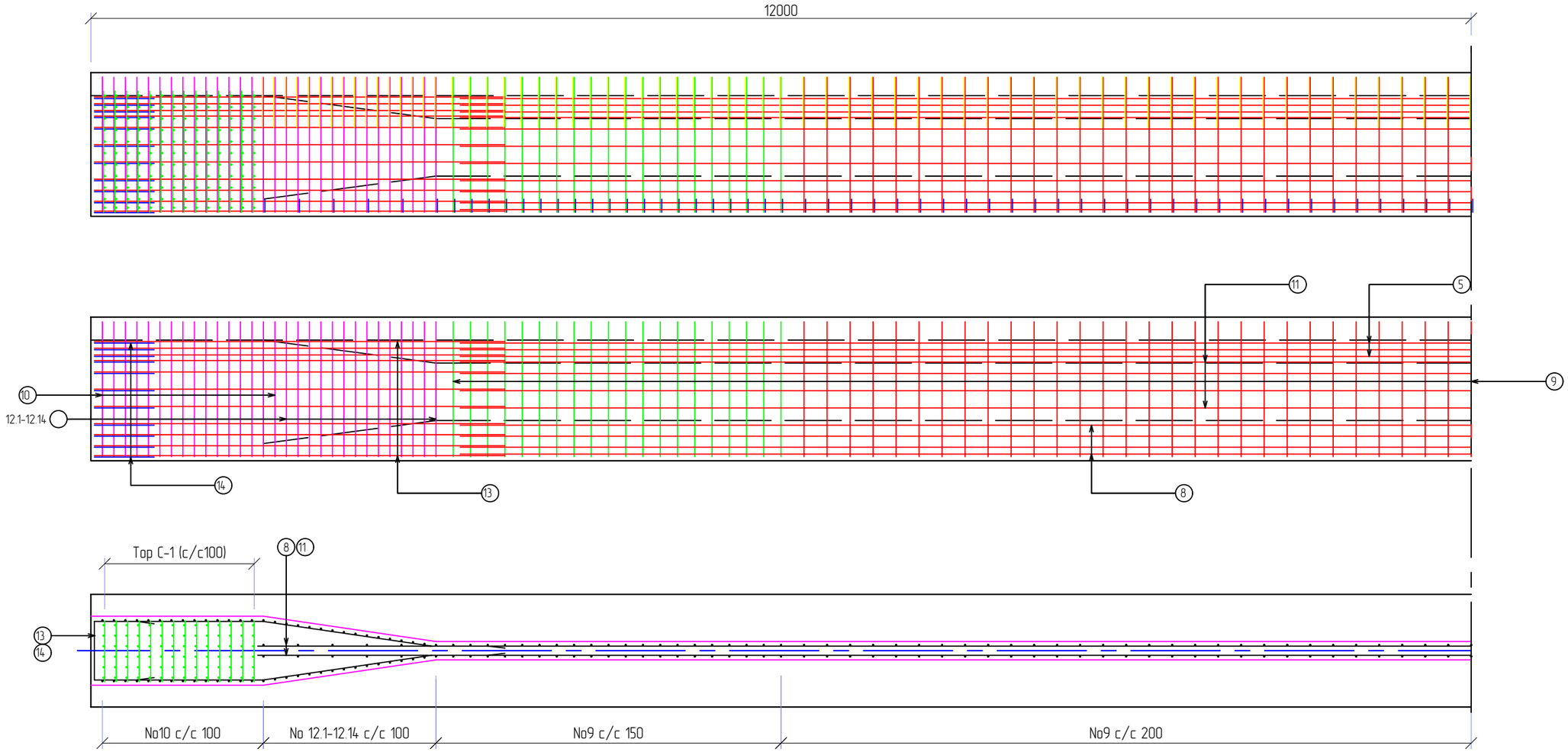

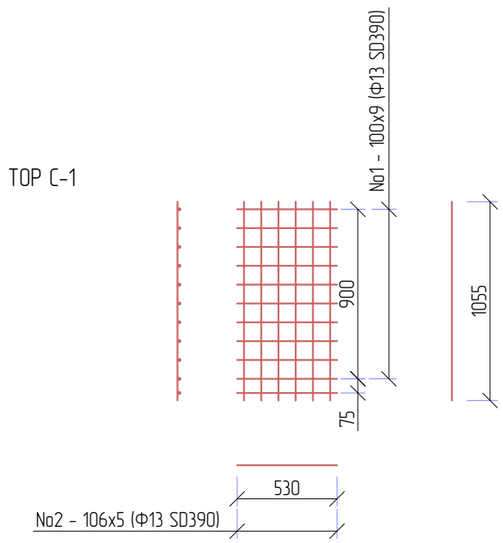

ТАЙЛБАР:

1. Дам нуруунд хэрэглэгдэх арматур нь MNS JIS G 3112:2002-д заасны дагуу SD390 ангилалын арматур байна. Арматурын урсалтын хязгаар fy=414 MPa -аас багагүй байна.
2. Тусгайлан зааснаас бусад хэмжээг мм-ээр өгөв.

Өөрчлөлт №			Захиалагч:	Эзэмшигчийн байгууллага:	Зөвлөх инженер	У. ПҮРЭВЖАВ	Гүүр хоолойн инженер	М. МӨНХ-ОРГИЛ	СЭЛЭНГЭ АЙМГИЙН БАРУУНБҮРЭН-ОРХОНТУУЛ-ЦЭЭЛ ЧИГЛЭЛИЙН ХАТУУ ХУЧИЛТТАЙ АВТО ЗАМЫН АЖЛЫН ЗУРАГ	ДАМ НУРУУ	Масштаб	Шифр	Хуудасны №
Огноо			ЗАМ, ТЭЭВРИЙН ХӨГЖЛИЙН ЯАМ	"АВАРГА ЗАМ" ХХК	Төслийн инженер	С. БАТСҮХ	Замын инженер	М. БЯМБАА			1:40	AVZ/BOT/03-2022	17
Тайлбар					Шалгасан инженер	Г. ЧИНТӨГС	Замын инженер	Э. БАТБОЛД					

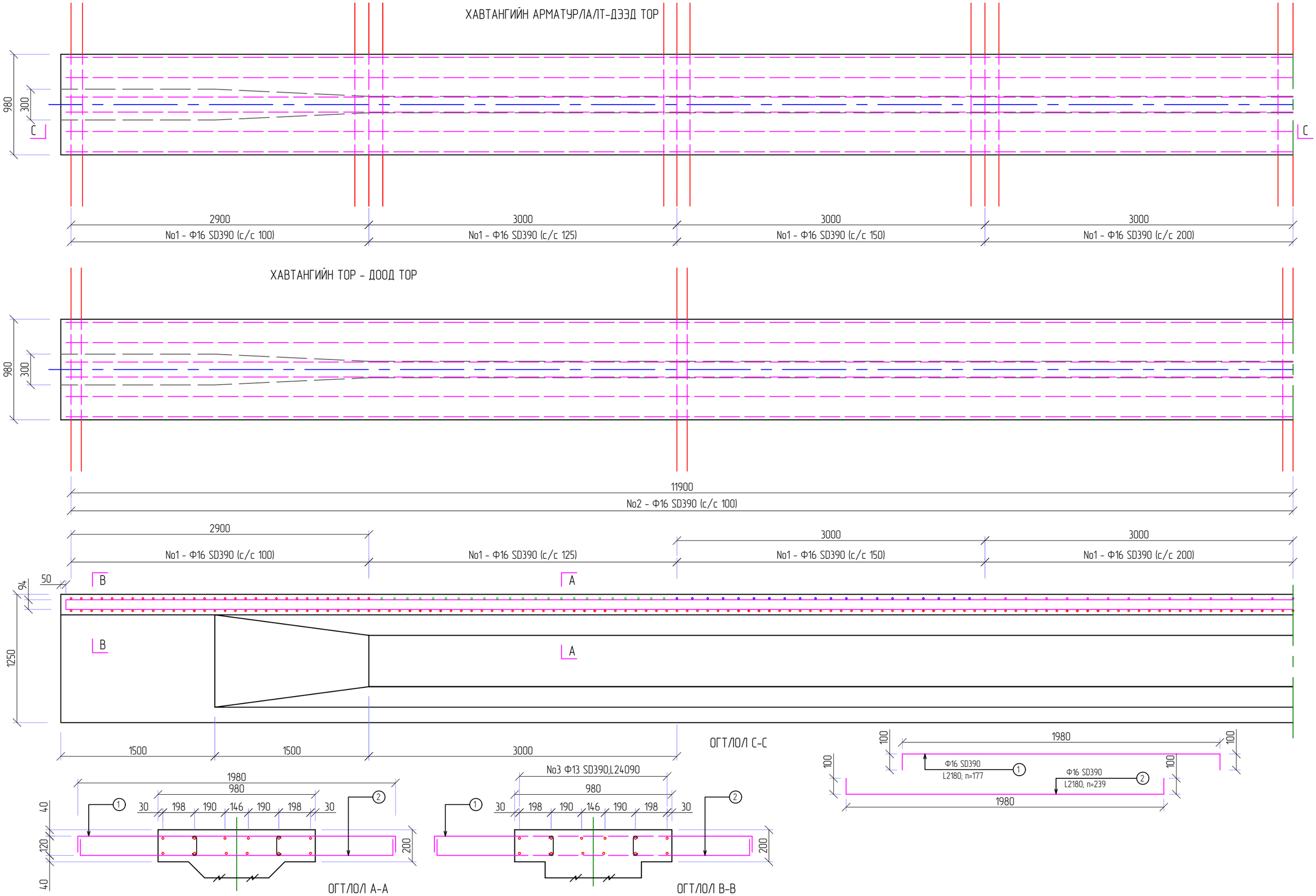

Өөрчлөлт №			Захиалагч:	Эдийн засгийн баталгаажуулалт:	Зөвлөх инженер	У. ПҮРЭВЖАВ	Гүүр хоолойн инженер	М. МӨНХ-ОРГИЛ	СЭЛЭНГЭ АЙМГИЙН БАРУУНБҮРЭН-ОРХОНТУУЛ-ЦЭЭЛ ЧИГЛЭЛИЙН ХАТУУ ХУЧИЛТТАЙ АВТО ЗАМЫН АЖЛЫН ЗУРАГ	ДАМ НУРУУ	Масштаб	Шифр	Хуудасны №
Огноо			ЗАМ, ТЭЭВРИЙН ХӨГЖЛИЙН ЯАМ	"АВАРГА ЗАМ" ХХК	Төслийн инженер	С. БАТСҮХ	Замын инженер	М. БЯМБАА			1:40	AVZ/BOT/03-2022	18
Тайлбар					Шалгасан инженер	Г. ЧИНТӨГС	Замын инженер	Э. БАТБОЛД					

АРМАТУРЫН ТОДОРХОЙЛОЛТ-ГОЛЫН ДАМНУРУУ								
№	Арматур төрөл, ангилал	Арматур голч, мм	Нэгжийн жин, кг	Нэгж урт, м	Зөрүүлгийн урт, мм	Зөрүүлгийн тоо, ш	Нэгжид орох тоо, ш	Нийт жин, кг
Хавтан								
1	SD390	16	1.56	2180			177	601.942
2	SD390	16	1.56	2180			239	812.791
3	SD390	13	0.995	24100	390	3	6	150.862
4	SD390	13	0.995	24100	390	3	6	150.862
Дүн								1716.457
Вутын өргөсгөл								
5	SD390	13	0.995	614			262	160.064
6	SD390	13	0.995	21000	390	2	6	130.027
Дүн								290.090
Хавирганы доод өргөсгөл								
7	SD390	13	0.995	1618			111	178.700
8	SD390	13	0.995	21100	390	3	12	265.904
Дүн								444.604
Хавирганы дунд хэсэг								
9	SD390	13	0.995	2896			111	319.849
10	SD390	13	0.995	3666			32	116.725
11	SD390	13	0.995	21100	390	3	8	177.269
Дүн								293.995
Дам нурууны төгсгөлийн хэсэг								
12.1	SD390	13	0.995	3608			2	7.180
12.2	SD390	13	0.995	3550			2	7.065
12.3	SD390	13	0.995	3492			2	6.949
12.4	SD390	13	0.995	3434			2	6.834
12.5	SD390	13	0.995	3376			2	6.718
12.6	SD390	13	0.995	3318			2	6.603
12.7	SD390	13	0.995	3260			2	6.487
12.80	SD390	13	0.995	3202			2	6.372
12.9	SD390	13	0.995	3144			2	6.257
12.10	SD390	13	0.995	3086			2	6.141
12.11	SD390	13	0.995	3028			2	6.026
12.12	SD390	13	0.995	2970			2	5.910
12.13	SD390	13	0.995	2912			2	5.795
12.14	SD390	13	0.995	2854			2	5.679
13	SD390	13	0.995	7682			22	168.159
14	SD390	13	0.995	1552			22	33.973
Дүн								41.348
Тор С-1								
1	SD390	13	0.995	1055			168	176.354
2	SD390	13	0.995	530			308	162.424
Дүн								338.778
Нийт дүн								3125.271
Бооох утас 0.18%								5.625
Фиксатор 2%								62.505
Нийт дүн								3193.402
Үндсэн тавлага								
1	12 К-7 Ф15	15	13.392	25528			2	683.742
2	12 К-7 Ф15	15	13.392	25570			1	342.433
3	129 К-7 Ф15	15	13.392	25528			1	341.871
Дүн								1368.046

Бетоны үзүүлэлт						
№	Бүтээцийн нэр, төрөл	Бетоны ангилал	Бетоны хүйтэн тэсвэрлэлт, F	Бетоны ус үл шингээлт, W	Бетоны эзлэхүүн, м3	Бүтээцийн жин, тн
1	24.0 м-ийн дам нуруу	B40	300	4	14.360	35.910

ТАЙЛБАР:

1. Дам нуруу хучитгэхэд AASHTO M203 (ASTM A416) -д нийцэх Ф 15 (мм) -ийн 7 ороодос бүхий 12 ширхэгээс тогтох утсан арматурын багцуудыг хэрэглэх юм.
2. Хучитгэх арматур болон бэгаж хэрэгсэлүүд нь барилгын талбайд уг ажиллагаанд хийхээс өмнө заавал туршиж шалгагдсан байх ёстой. (Холбогдох заавархилгаар "BS: 4447" -с үзэж болно). Хучитгэх арматураг сунгаж хучитгэхэд зөвхөн "олон ороодост утсан арматураг нэгэн зэрэг хучитгэх чадалтай" татуурга /татаж сунгах төхөөрөмж/ хэрэглэгдэх болно. Үйлчилж буй хучийг шууд болон шууд болон хөндлөнгөөс хэмжих багаж хэрэгсэлийг "Татаж сунгах төхөөрөмж" үйлдвэрлэгчтэй зөвлөлдөн иж бүрдэл болгосон байна.
3. Суваг үүсгэгч материал нь дотор диаметр нь 80 мм бүхий h=>0.04 мм зузаан өнгөлсөн метал хуудсаар хийгдсэн байх болно. Тэр нь уян налархайн, гадны нөлөөг тэсвэрлэлт, сунгалт болон усыг гадагш хэр зэрэг алдах байдлаас шалгасан туршилтуудаар шалгагдсан байх ёстой.
4. Хучитгэх арматур бүрийг татаж сунгах хуч нь 1066 (kH) бөгөөд энэ хучийг хучитгэх арматурын хоёр төгсгөлд нэгэн зэрэг үйлчилнэ.
5.Тооцоонд дараах параметрүүд хэрэглэгдсэн болно.
(i) Нэг хучитгэх арматурын хөндлөн огтлолын талбай = 141.6 мм2
(ii) Ганхалтын итгэлцүүр k = 0.0065/м
(iii) Үрэлтийн итгэлцүүр μ = 0.3
(iv)Хучитгэх арматурын уян харимхайн итгэлцүүр = 1.67x10^5 МПа.
(v) Дундаж алдагдал = 6 мм.
6. Хучитгэх арматураг сунгах үеийн бетоны бат бэх нь 32 МПа. (цилиндр бат бэхээр),эсхүл 40 МПа. (шоон бат бэхээр) -с багагүй байна.
7. Сувгийг тарих ажиллагаа нь /cl.10.6 of standard specifications for Highway Bridges,15th edition 1992 published by AASHTO/ -н дагуу хийгдэх болно.
8. Энэ зурганд заасан хучитгэх арматурын /цаашид "Х.А" гэх/ урт нь түүний дагуу профилизр хэмжигдсэн болно. Татаж сунгах төхөөрөмжид "Х.А" -г бэхлэхэд шаардагдах нэмэгдэл уртыг тэрхүү төхөөрөмжийг үйлдвэрлэгчтэй нь зөвлөлдсөний дагуу нэмж авах болно.
9. Хүснэгтэд заасан "Х.А" -н суналтын уртад тулах талбайн гадаргуу болон татах төхөөрөмжийн хавчих цэгийн хоорондох хэсгийн суналтын уртыг орууль тооцсон болно.
10. Бүх "Х.А" -ууд хучитгэх ажиллагаа нь нэг л үе шаттай бай дараалалаар явагдана.
11. Тэгш хэмтэй ижил дугаартай "Х.А" -ууд нэгэн зэрэг хучитгэх болно.
12. "Х.А" -ууд татаж сунгах ажиллагаа дуусаны дараа даруйхан аюулгүйн хашлага, хайс, үйлчилгээний зурвасыг хийх хэрэгтэй.
13. (i) Шаардагдах хүчнээс ядаж 10 % -багагүй хүчээр үйлчлэх чадалтай "олон ороодост утсан арматураг нэгэн зэрэг хучитгэх чадалтай" татуурга /татаж сунгах төхөөрөмж/ -г хучитгэх ажиллагаанд хэрэглэх болно.
(II) Ø 270 мм бүхий тулах талбайтай К350 төрлийн Фрейссинетийн татах төхөөрөмжид тооцсон даралтын хэмжүүр нь /95 % идэвхитэй ажиллагаатай гэвэл/ 450 кг/см2 болно.

ТУСГАЙ САНАМЖ:

Хэрэв тооцоот суналт нь тооцоот хучний даралтад /хэмжигч багажны заалт/ хүрэхээс өмнө хүрсэн үед, тооцоот суналтыг 1.05 дахин авсанаас хэтрүүлэхгүй байх нөхцөлтэйгээр, тооцоот хучний даралтад хүртэл нь хучитгэх ажиллагааг үргэлжлүүлнэ. Хэрэв энэ суналт нь тооцоот хучний даралтад хүрэхээс өмнө хүрч байвал хучитгэх ажиллагааг даруй зогсоож Хяналтын Инженерт мэдэгдэнэ.

(i) Хэрэв тооцоот суналт нь тооцоот хучний даралтыг 1.05 дахин авсанаас хэтрүүлэхгүй нөхцөлтэйгөөр 5 кг/см2 -н алхамтайгаар үргэлжлүүлэхэд ч хүрэхгүй бол.

(ii) Хэрэв 1.05 дахин авсан тооцоот хучний даралтанд харгалзах суналт нь тооцоот суналтын 0.95 % -с бага байвал дараах арга хэмжээнүүдийг зайлшгүй авна.

☐Хучний даралт хэмжигчийг дахин шалгаж тохируулах

☐Татаж сунгах төхөөрөмж, гидро насос болон цилиндрийн алхамын зөв эсэхийг дахин шалгах.

☐Хучитгэсэн арматураг суллаж, сувгийг бөглөрсөн эсэхийг шалгаж хэрэв чөлөөтэй бол дахин хучитгэ.

Хэрэв шаардлагатай суналт хангагдахгүй бол "Х.А" -г таслах бүюу эсхүл тарилга хийх гэх мэтийн ажиллагаанд Хяналтын Инженерийн зөвшөөрөлгүйгээр хийхийг хатуу хориглоно.

Өөрчлөлт №			Захиалагч:	Зураг төслийн байгууллага:	Зөвлөх инженер	У. ПҮРЭВЖАВ	Гүүр хоолойн инженер	М. МӨНХ-ОРГИЛ	СЭЛЭНГЭ АЙМГИЙН БАРУУНБҮРЭН-ОРХОНТУУЛ-ЦЭЭЛ ЧИГЛЭЛИЙН ХАТУУ ХУЧИЛТТАЙ АВТО ЗАМЫН АЖЛЫН ЗУРАГ	ДАМ НУРУУ	Масштаб	Шифр	Хуудасны №
Огноо			ЗАМ, ТЭЭВРИЙН ХӨГЖЛИЙН ЯАМ	"АВАРГА ЗАМ" ХХК	Төслийн инженер	С. БАТСҮХ	Замын инженер	М. БЯМБАА					
Тайлбар					Шалгасан инженер	Г. ЧИНТӨГС	Замын инженер	Э. БАТБОЛД			-	AVZ/BOT/03-2022	19

АРМАТУРЫН ТОДОРХОЙЛОЛТ-ЗАХЫН ДАМНУРУУ								
№	Арматур төрөл, ангилал	Арматур голч, мм	Нэгжийн жин, кг	Нэгж урт, м	Зөрүүлгийн урт, мм	Зөрүүлгийн тоо, ш	Нэгжид орох тоо, ш	Нийт жин, кг
Хавтан								
1	SD390	16	1.56	1950			177	538.434
2	SD390	16	1.56	1950			239	727.038
3	SD390	13	0.995	24100	390	3	6	150.862
4	SD390	13	0.995	24100	390	3	6	150.862
Дүн								1567.196
Вутын өргөсгөл								
5	SD390	13	0.995	614			262	160.064
6	SD390	13	0.995	21000	390	2	6	130.027
Дүн								290.090
Хавирганы доод өргөсгөл								
7	SD390	13	0.995	1618			111	178.700
8	SD390	13	0.995	21100	390	3	12	265.904
Дүн								444.604
Хавирганы дунд хэсэг								
9	SD390	13	0.995	2896			111	319.849
10	SD390	13	0.995	3666			32	116.725
11	SD390	13	0.995	21100	390	3	8	177.269
Дүн								293.995
Дам нурууны төгсгөлийн хэсэг								
12.1	SD390	13	0.995	3608			2	7.180
12.2	SD390	13	0.995	3550			2	7.065
12.3	SD390	13	0.995	3492			2	6.949
12.4	SD390	13	0.995	3434			2	6.834
12.5	SD390	13	0.995	3376			2	6.718
12.6	SD390	13	0.995	3318			2	6.603
12.7	SD390	13	0.995	3260			2	6.487
12.80	SD390	13	0.995	3202			2	6.372
12.9	SD390	13	0.995	3144			2	6.257
12.10	SD390	13	0.995	3086			2	6.141
12.11	SD390	13	0.995	3028			2	6.026
12.12	SD390	13	0.995	2970			2	5.910
12.13	SD390	13	0.995	2912			2	5.795
12.14	SD390	13	0.995	2854			2	5.679
13	SD390	13	0.995	7682			22	168.159
14	SD390	13	0.995	1552			22	33.973
Дүн								41.348
Тор С-1								
1	SD390	13	0.995	1055			168	176.354
2	SD390	13	0.995	530			308	162.424
Дүн								338.778
Нийт дүн								2976.010
Боох утас 0.18%								5.357
Фиксатор 2%								59.520
Нийт дүн								3040.887
Үндсэн татлага								
1	12 К-7 Ф15	15	13.392	25528			2	683.742
2	12 К-7 Ф15	15	13.392	25570			1	342.433
3	12 К-7 Ф15	15	13.392	25528			1	341.871
Дүн								1368.046

Бетоны үзүүлэлт						
№	Бүтээцийн нэр, төрөл	Бетоны ангилал	Бетоны хүйтэн тэсвэрлэлт, F	Бетоны ус ул шингээлт, W	Бетоны эзлэхүүн, м3	Бүтээцийн жин, тн
1	24.0 м-ийн дам нуруу	B40	300	4	13.976	34.940

НИЙТ ДАМНУРУУНЫ ТҮҮВЭР /1 алгаслалд/			
№	Материал	Хэмжих нэгж	Тоо хэмжээ
1	Арматур	тн	22.049
2	Үндсэн татлага	тн	9.576
3	Бетон	тн	249.430

Өөрчлөлт №			Захиалагч:	Эзэрг төслийн байгууллага:	Зөвлөх инженер	У. ПҮРЭВЖАВ	Гүүр хоолойн инженер	М. МӨНХ-ОРГИЛ	СЭЛЭНГЭ АЙМГИЙН БАРУУНБҮРЭН-ОРХОНТУУЛ-ЦЭЭЛ ЧИГЛЭЛИЙН ХАТУУ ХУЧИЛТТАЙ АВТО ЗАМЫН АЖЛЫН ЗУРАГ	ДАМ НУРУУ	Масштаб	Шифр	Хуудасны №
Огноо			ЗАМ, ТЭЭВРИЙН ХӨГЖЛИЙН ЯАМ	"АВАРГА ЗАМ" ХХК	Төслийн инженер	С. БАТСҮХ	Замын инженер	М. БЯМБАА					
Тайлбар					Шалгасан инженер	Г. ЧИНТӨГС	Замын инженер	Э. БАТБОЛД			-	AVZ/BOT/03-2022	20

ДАМ НУРУУ ХООРОНДЫН ЗАВСАРЫН БЕТОНЫ ХЭМЖЭЭСҮҮД

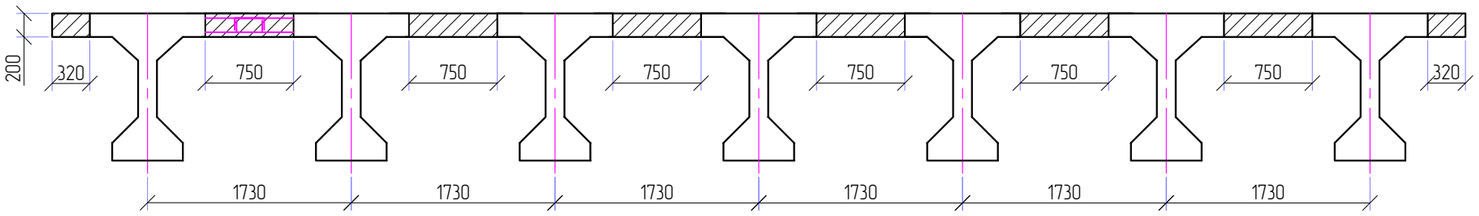

ДАМ НУРУУ ХООРОНДЫН ЗАВСАРЫН БЕТОНЫ АРМАТУРЛАЛТ

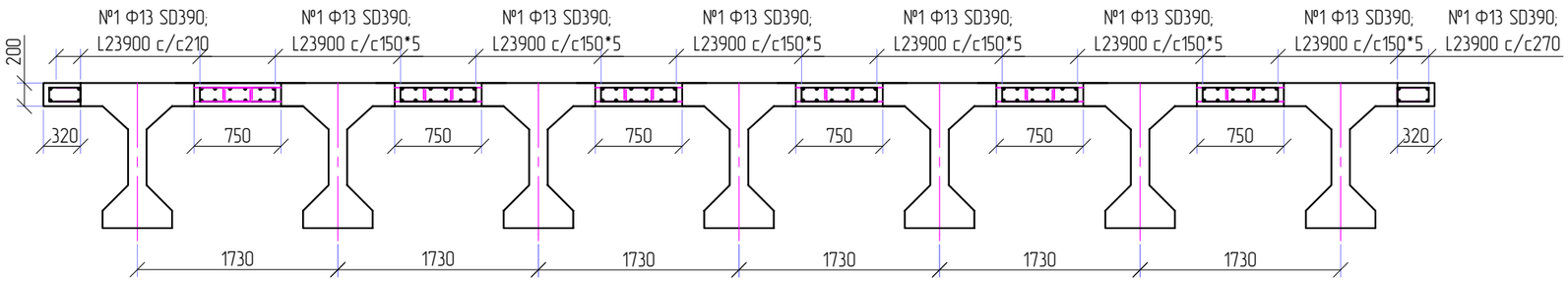

ЗАХЫН ДАМНУРУУ

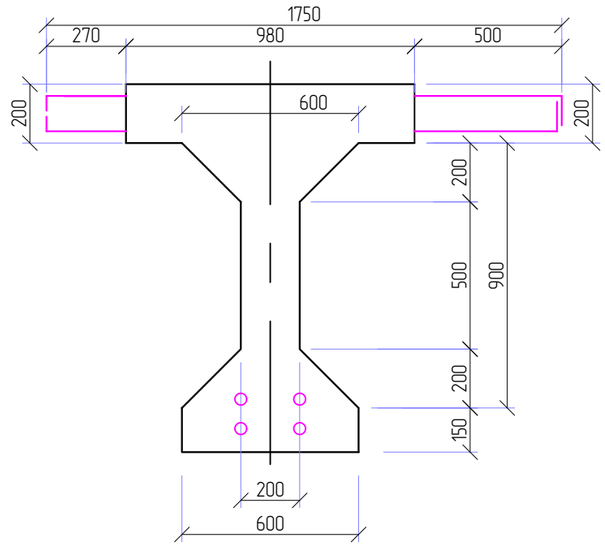

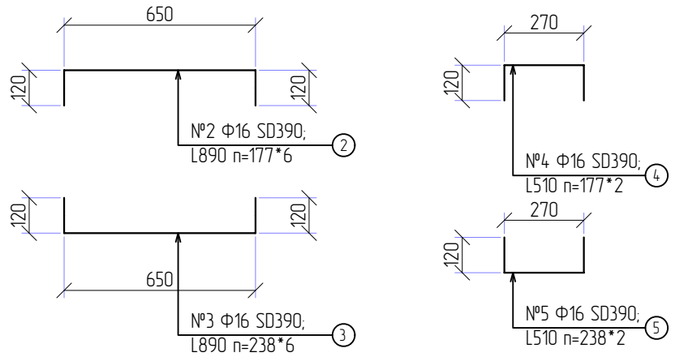

ТАЙЛБАР:

1. Захын дамнурууны хавтан голын дамнуруунаас богино байх тул материалын түүврийг 2 салган хийв.
2. Дэлгэрэнгүй түүврийг материалын түүврээс харна уу,
3. Тусгайлан зааснаас бусад бүх хэмжээ нь мм-ээр байна.

ЗАВСАРЫН БЕТОНЫ АРМАТУР БА БЕТОНЫ ТОДОРХОЙЛОЛТ /1 алгаслалд/

№	Арматур төрөл, ангилал	Арматур голч, мм	Нэгж урт, мм	Нэгж хэмжээ, ш	Нийт урт, м	Нэгж жин, кг	Нийт жин, кг	1 алгаслалд орох тоо, ширхэг	Нийт жин, кг
1	SD390	13	23900	1	23.900	0.995	23.781	72	1712.196
2	SD390	16	890	1	0.890	1.560	1.388	1062	1474.481
3	SD390	16	890	1	0.890	1.560	1.388	1428	1982.635
4	SD390	16	510	1	0.510	1.560	0.796	354	281.642
5	SD390	16	510	1	0.510	1.560	0.796	476	378.706
Арматурын дүн, кг									5829.660
Боох утас 0.18%									10.493
Нийт дүн									5840.153
Бетон, м3 (B40 ангилал)									24.096

Өөрчлөлт №			Захиалагч:	Зураг төслийн байгууллага:	Зөвлөх инженер	У. ПҮРЭВЖАВ	Гүүр хоолойн инженер	М. МӨНХ-ОРГИЛ	СЭЛЭНГЭ АЙМГИЙН БАРУУНБҮРЭН-ОРХОНТУУЛ-ЦЭЭЛ ЧИГЛЭЛИЙН ХАТУУ ХУЧИЛТТАЙ АВТО ЗАМЫН АЖЛЫН ЗУРАГ	ДАМ НУРУУ	Масштаб	Шифр	Хуудасны №
Огноо			ЗАМ, ТЭЭВРИЙН ХӨГЖЛИЙН ЯАМ	"АВАРГА ЗАМ" ХХК	Төслийн инженер	С. БАТСҮХ	Замын инженер	М. БЯМБАА			1:20	AVZ/BOT/03-2022	21
Тайлбар					Шалгасан инженер	Г. ЧИНТӨГС	Замын инженер	Э. БАТБОЛД					

ЗАХЫН ДИАФРАГМ

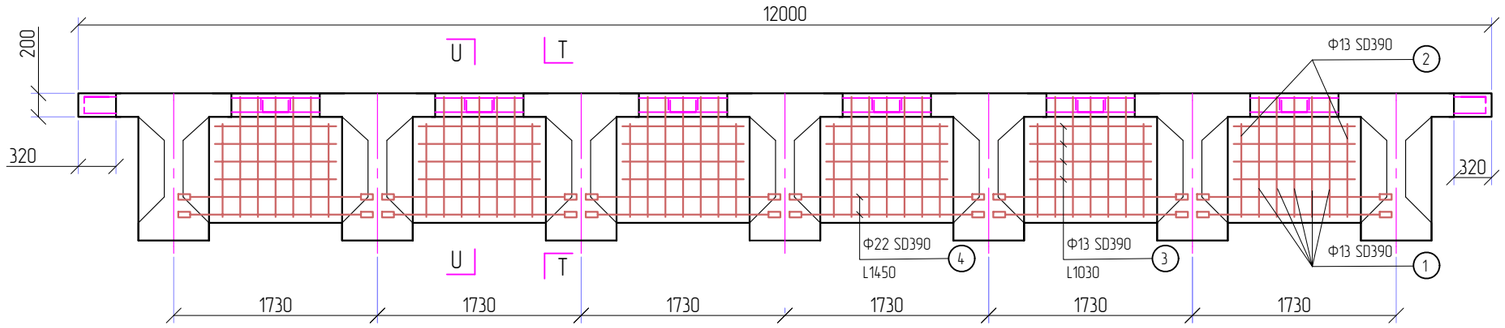

ОГТЛОЛ U-U

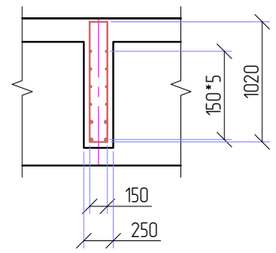

ОГТЛОЛ T-T

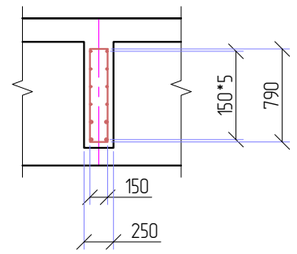

ЗАВСАРЫН ДИАФРАГМ

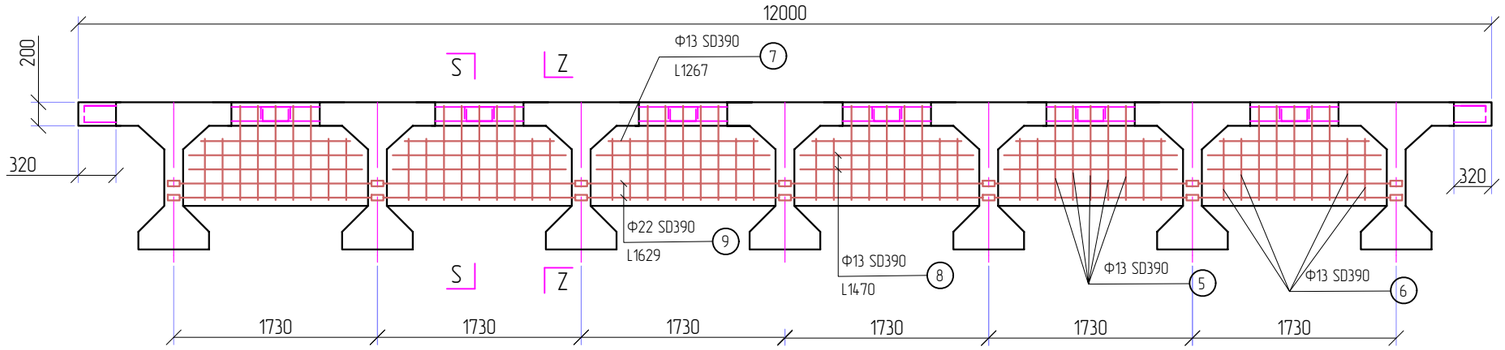

ОГТЛОЛ S-S

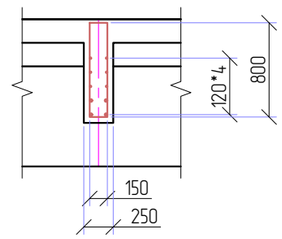

ОГТЛОЛ Z-Z

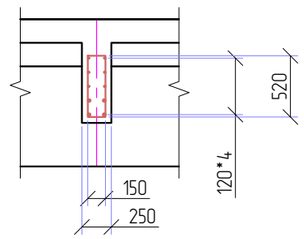

ДИАФРАГМЫН БАЙРЛАЛ

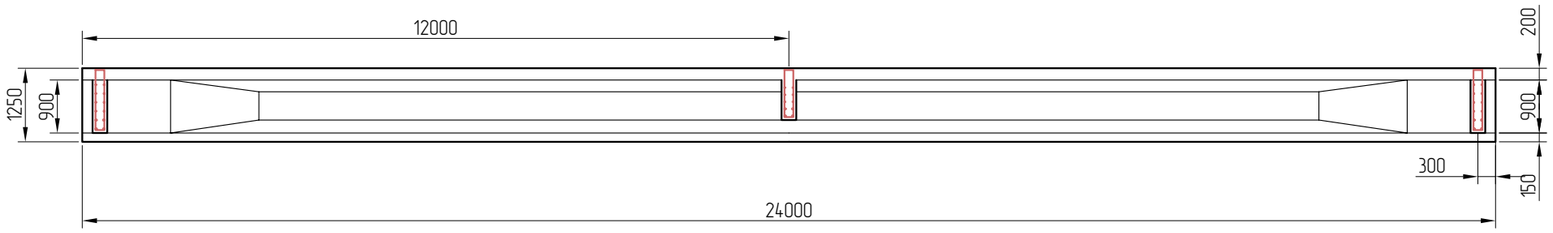

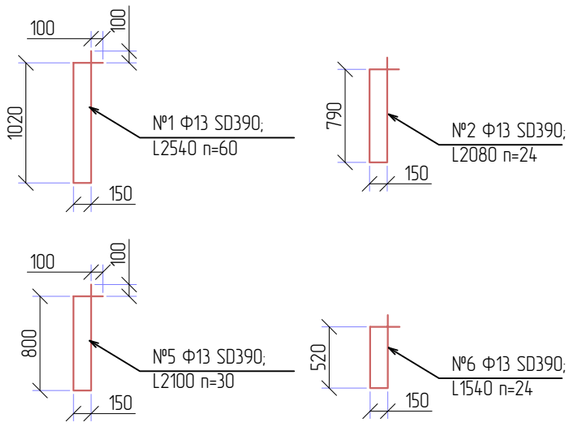

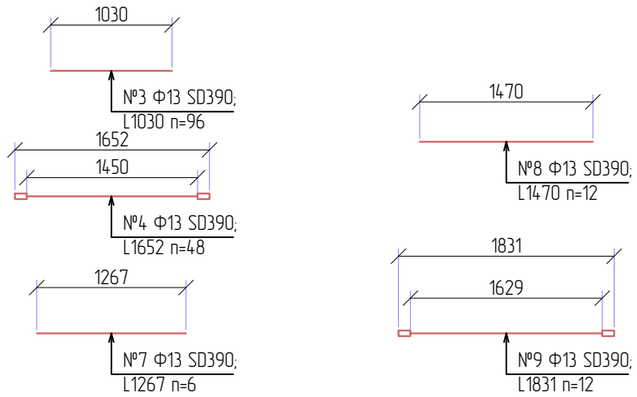

ЗАХЫН ДИАФРАГМЫН АРМАТУР БА БЕТОНЫ ТОДОРХОЙЛОЛТ /Тулгуур дээр 1 алгаслалд/									
№	Арматур төрөл, ангилал	Арматур голч, мм	Нэгж урт, мм	Нэгж хэмжээ, ш	Нийт урт, м	Нэгж жин, кг	Нийт жин, кг	1 алгаслалд орох тоо, ширхэг	Нийт жин, кг
1	SD390	13	2540	1	2.540	0.995	2.527	60	151.638
2	SD390	13	2080	1	2.080	0.995	2.070	24	49.670
3	SD390	13	1030	1	1.030	0.995	1.025	96	98.386
4	SD390	22	1652	1	1.652	2.980	4.923	48	236.302
Арматурын дүн, кг									535.996
Боох утас 0.18%									0.965
Нийт дүн									536.961
Бетон, м3 (B40 ангилал)									3.051

ЗАВСРЫН ДИАФРАГМЫН АРМАТУР БА БЕТОНЫ ТОДОРХОЙЛОЛТ /Завсарын хэсэгт 1 алгаслалд/									
№	Арматур төрөл, ангилал	Арматур голч, мм	Нэгж урт, мм	Нэгж хэмжээ, ш	Нийт урт, м	Нэгж жин, кг	Нийт жин, кг	1 алгаслалд орох тоо, ширхэг	Нийт жин, кг
5	SD390	13	2100	1	2.100	0.995	2.090	30	62.685
6	SD390	13	1540	1	1.540	0.995	1.532	24	36.775
7	SD390	13	1267	1	1.267	0.995	1.261	6	7.564
8	SD390	13	1470	1	1.470	1.995	2.933	12	35.192
9	SD390	22	1831	1	1.831	2.980	5.456	12	65.477
Арматурын дүн, кг									207.693
Боох утас 0.18%									0.374
Нийт дүн									208.066
Бетон, м3 (B40 ангилал)									1.536

Өөрчлөлт №			Захиалагч:	Зураг төслийн байгууллага:	Зөвлөх инженер	У. ПҮРЭВЖАВ	Гүүр хоолойн инженер	М. МӨНХ-ОРГИЛ	СЭЛЭНГЭ АЙМГИЙН БАРУУНБҮРЭН-ОРХОНТУУЛ-ЦЭЭЛ ЧИГЛЭЛИЙН ХАТУУ ХУЧИЛТТАЙ АВТО ЗАМЫН АЖЛЫН ЗУРАГ	ХӨНДЛӨН ДАМ НУРУУ	Масштаб	Шифр	Хуудасны №
Огноо			ЗАМ, ТЭЭВРИЙН ХӨГЖЛИЙН ЯАМ	"АВАРГА ЗАМ" ХХК	Төслийн инженер	С. БАТСҮХ	Замын инженер	М. БЯМБАА			1:20	AVZ/BOT/03-2022	22
Тайлбар					Шалгасан инженер	Г. ЧИНТӨГС	Замын инженер	Э. БАТБОЛД					

ЗАХЫН ДИАФРАГМ

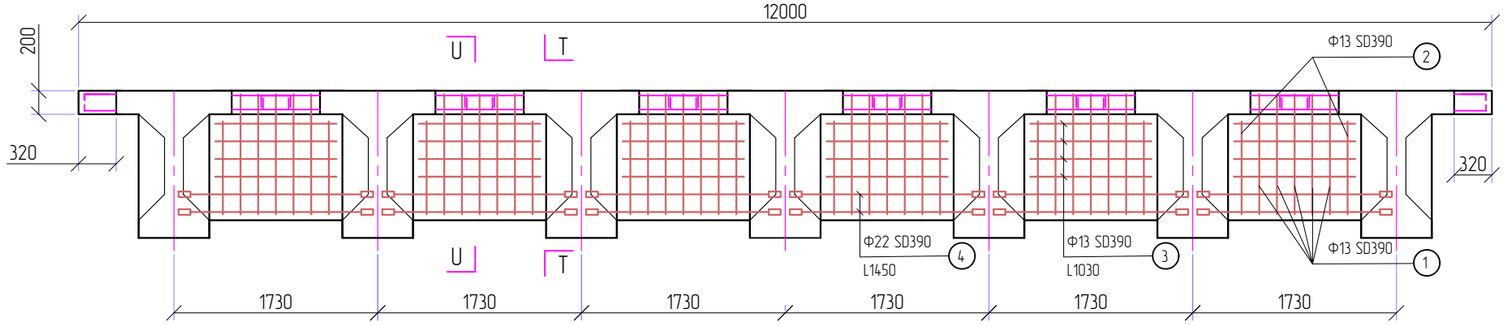

ОГТЛОЛ U-U

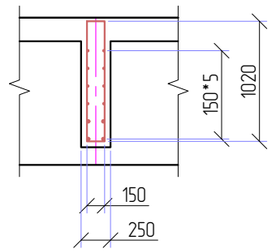

ОГТЛОЛ T-T

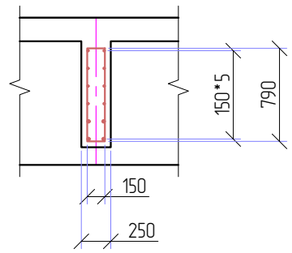

ЗАВСАРЫН ДИАФРАГМ

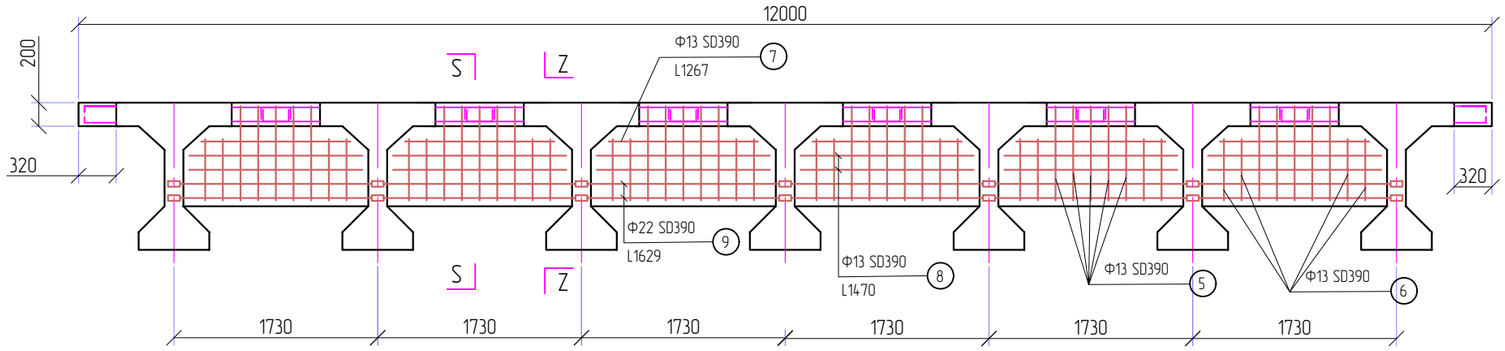

ОГТЛОЛ S-S

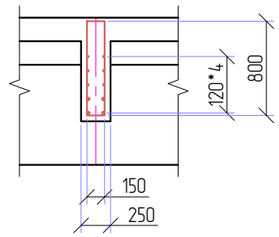

ОГТЛОЛ Z-Z

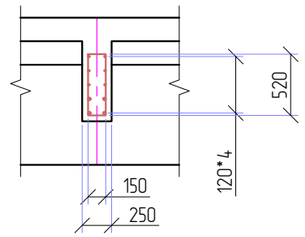

ДИАФРАГМЫН БАЙРЛАЛ

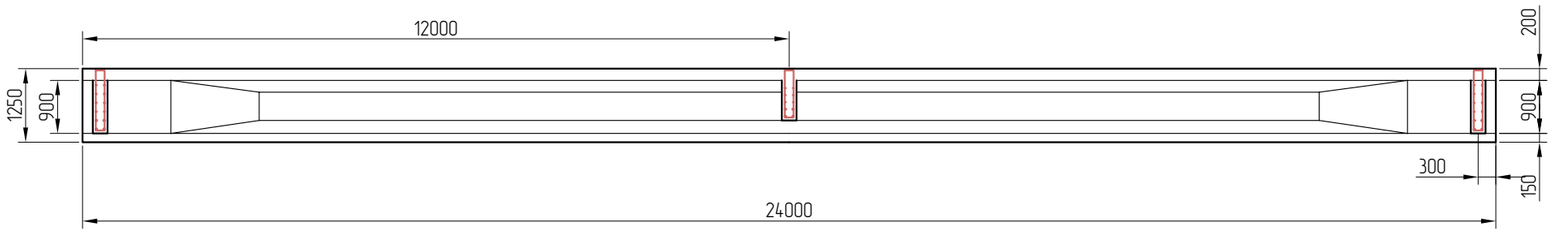

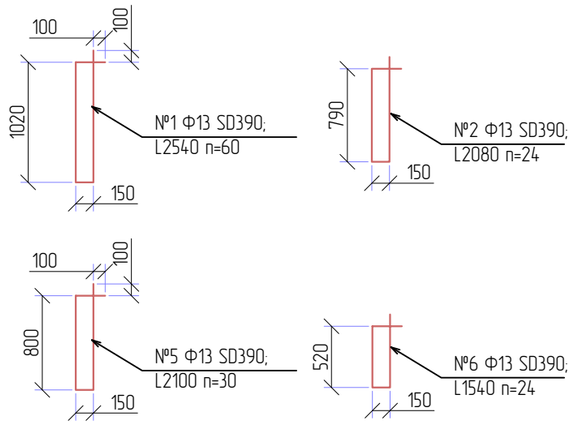

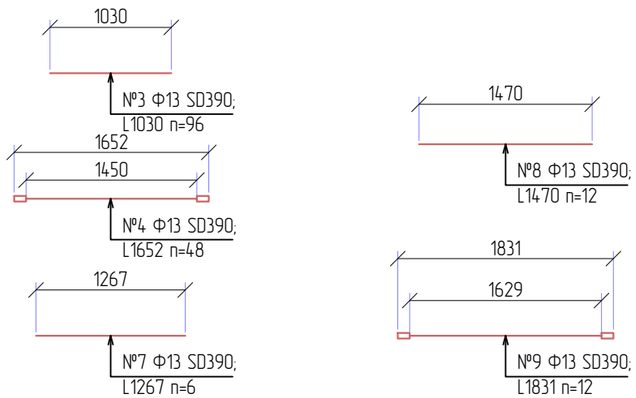

ЗАХЫН ДИАФРАГМЫН АРМАТУР БА БЕТОНЫ ТОДОРХОЙЛОЛТ /Тулгуур дээр 1 алгаслалд/									
№	Арматур төрөл, ангилал	Арматур голч, мм	Нэгж урт, мм	Нэгж хэмжээ, ш	Нийт урт, м	Нэгж жин, кг	Нийт жин, кг	1 алгаслалд орох тоо, ширхэг	Нийт жин, кг
1	SD390	13	2540	1	2.540	0.995	2.527	60	151.638
2	SD390	13	2080	1	2.080	0.995	2.070	24	49.670
3	SD390	13	1030	1	1.030	0.995	1.025	96	98.386
4	SD390	22	1652	1	1.652	2.980	4.923	48	236.302
Арматурын дүн, кг									535.996
Боох утас 0.18%									0.965
Нийт дүн									536.961
Бетон, м3 (B40 ангилал)									3.051

ЗАВСРЫН ДИАФРАГМЫН АРМАТУР БА БЕТОНЫ ТОДОРХОЙЛОЛТ /Завсарын хэсэгт 1 алгаслалд/									
№	Арматур төрөл, ангилал	Арматур голч, мм	Нэгж урт, мм	Нэгж хэмжээ, ш	Нийт урт, м	Нэгж жин, кг	Нийт жин, кг	1 алгаслалд орох тоо, ширхэг	Нийт жин, кг
5	SD390	13	2100	1	2.100	0.995	2.090	30	62.685
6	SD390	13	1540	1	1.540	0.995	1.532	24	36.775
7	SD390	13	1267	1	1.267	0.995	1.261	6	7.564
8	SD390	13	1470	1	1.470	1.995	2.933	12	35.192
9	SD390	22	1831	1	1.831	2.980	5.456	12	65.477
Арматурын дүн, кг									207.693
Боох утас 0.18%									0.374
Нийт дүн									208.066
Бетон, м3 (B40 ангилал)									1.536

Өөрчлөлт №			Захиалагч:	Зураг төслийн байгууллага:	Зөвлөх инженер	У. ПҮРЭВЖАВ	Гүүр хоолойн инженер	М. МӨНХ-ОРГИЛ	СЭЛЭНГЭ АЙМГИЙН БАРУУНБҮРЭН-ОРХОНТУУЛ-ЦЭЭЛ ЧИГЛЭЛИЙН ХАТУУ ХУЧИЛТТАЙ АВТО ЗАМЫН АЖЛЫН ЗУРАГ	ХӨНДЛӨН ДАМ НУРУУ	Масштаб	Шифр	Хуудасны №
Огноо			ЗАМ, ТЭЭВРИЙН ХӨГЖЛИЙН ЯАМ	"АВАРГА ЗАМ" ХХК	Төслийн инженер	С. БАТСҮХ	Замын инженер	М. БЯМБАА			1:20	AVZ/BOT/03-2022	23
Тайлбар					Шалгасан инженер	Г. ЧИНТӨГС	Замын инженер	Э. БАТБОЛД					

ХЭВ ГАЖИЛТЫН ЗААДАС М1:10

Огтлол А-А

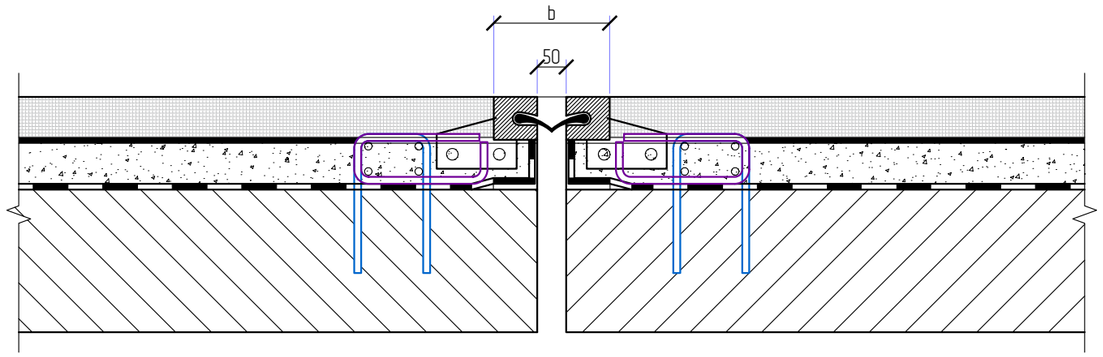

Огтлол А-А

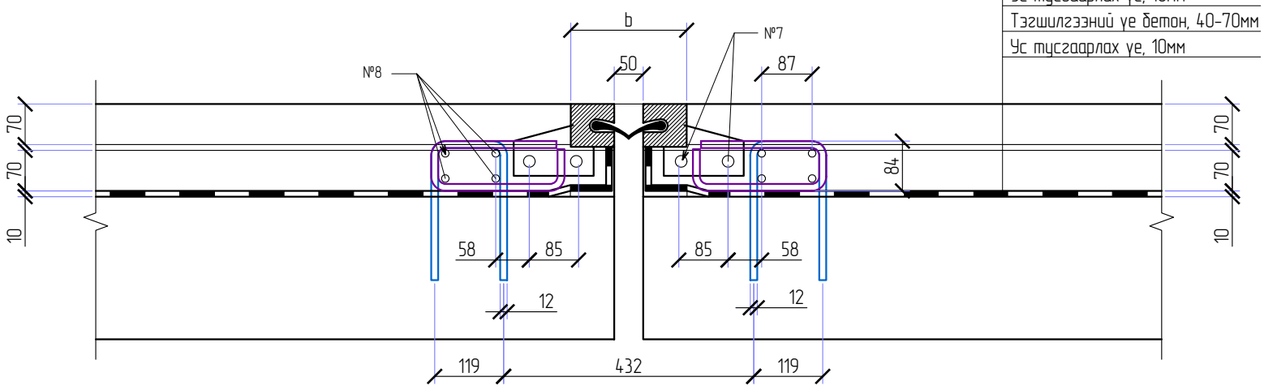

Асфальтбетон хучилт, 70 мм
Ус тусгаарлах ує, 10мм
Тэгшилгээний ує бетон, 40-70мм
Ус тусгаарлах ує, 10мм

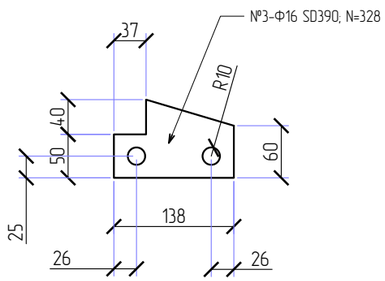

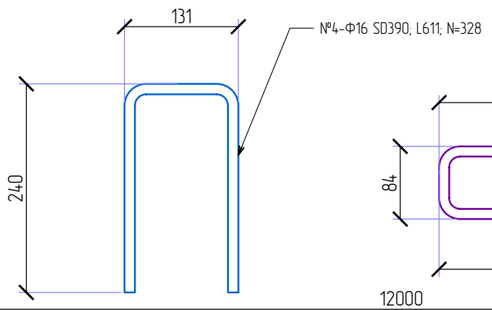

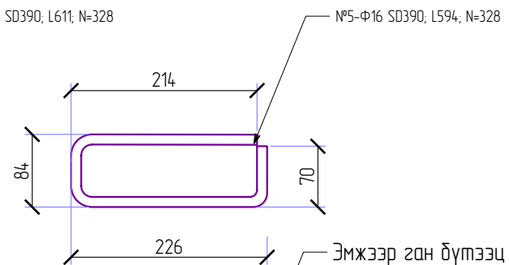

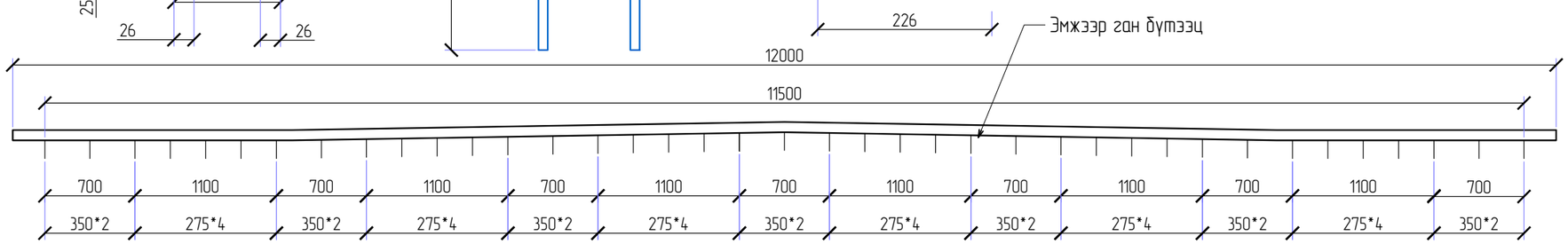

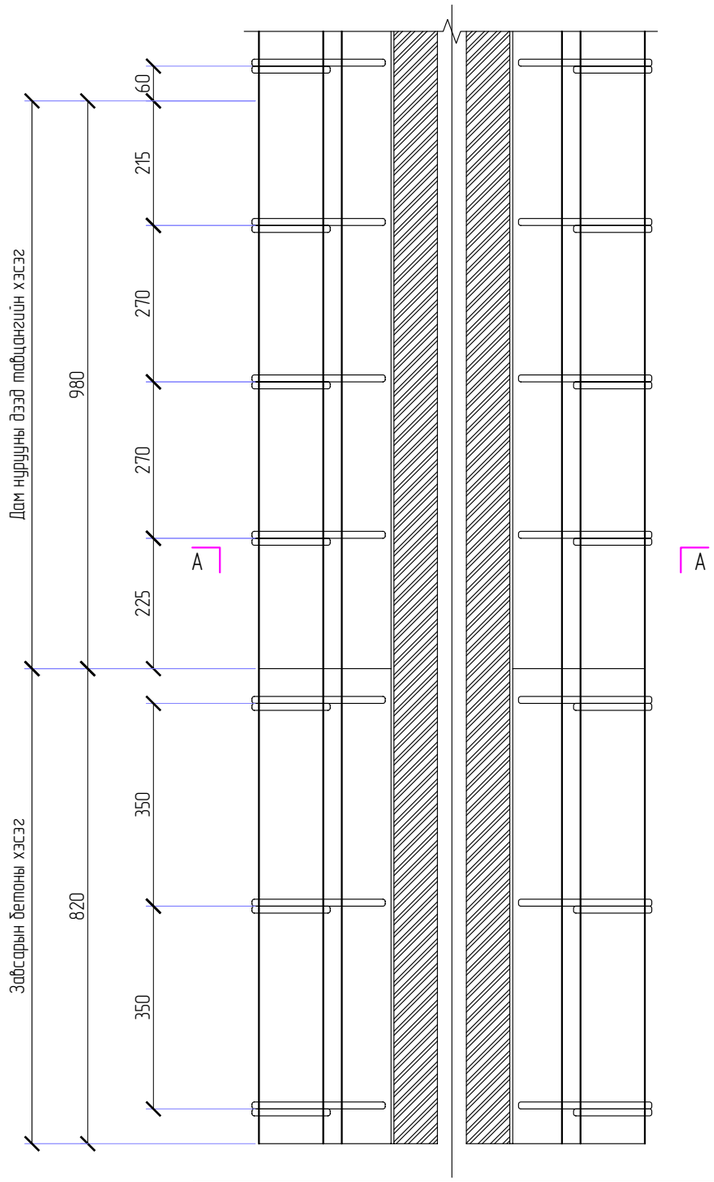

ХЭВ ГАЖИЛТЫН ЗААДАСНЫ ТОДОРХОЙЛОЛТ /нийт гүүрэнд/				
№	Элементийн нэр төрөл	Элементийн		
		х/н	хэмжээ, ум	тоо
1	Эмжээр ган бүтээц	ум	48	4
2	Заадасны резин компенсатор	ум	48	4
3	Бэхэлгээний деталь №3	ш		328
4	Бэхэлгээний анкер шилбэ №4	ш		328
5	Бэхэлгээний анкер шилбэ №5	ш		328
6	Хөндлөн арматур №7	ш	2104	16
7	Хөндлөн арматур №8	ш	4208	32

Өөрчлөлт №			Захиалагч:	Зураг төслийн байгууллага:	Зөвлөх инженер	У. ПҮРЭВЖАВ	Гүүр хоолойн инженер	М. МӨНХ-ОРГИЛ	СЭЛЭНГЭ АЙМГИЙН БАРУУНБҮРЭН-ОРХОНТУУЛ-ЦЭЭЛ ЧИГЛЭЛИЙН ХАТУУ ХУЧИЛТТАЙ АВТО ЗАМЫН АЖЛЫН ЗУРАГ	ХЭВ ГАЖИЛТЫН ЗААДАС	Масштаб	Шифр	Хуудасны №
Огноо			ЗАМ, ТЭЭВРИЙН ХӨГЖЛИЙН ЯАМ	"АВАРГА ЗАМ" ХХК	Төслийн инженер	С. БАТСҮХ	Замын инженер	М. БЯМБАА			1:10	AVZ/BOT/03-2022	24
Тайлбар					Шалгасан инженер	Г. ЧИНТӨГС	Замын инженер	Э. БАТБОЛД					

ДАМЖИХ ХАВТАНГИЙН АРМАТУРЛАЛТ

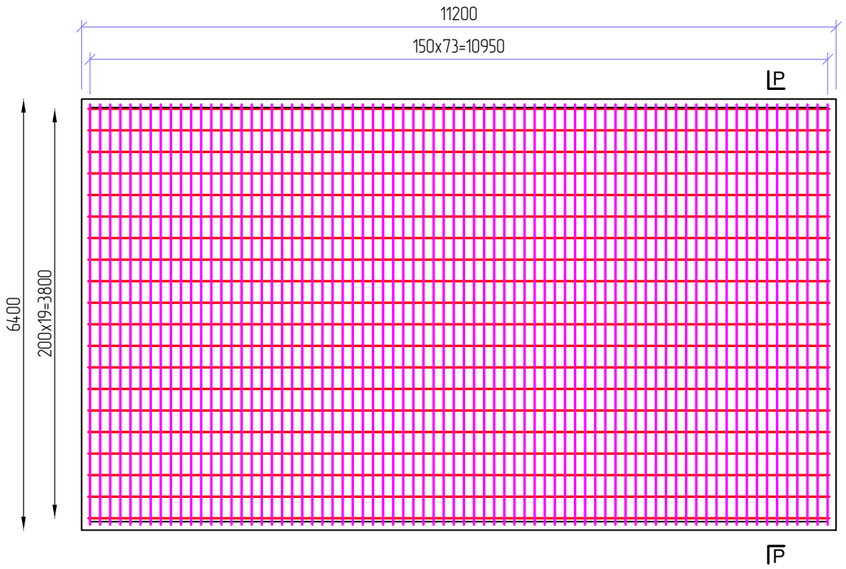

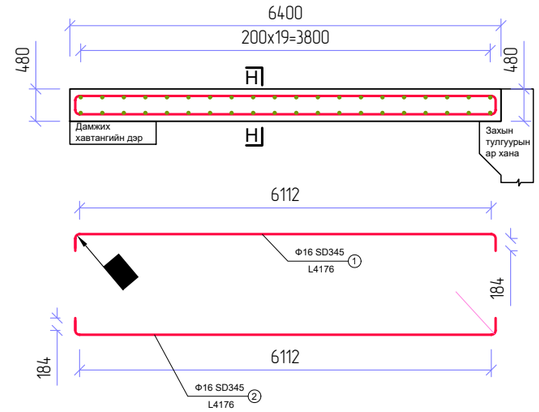

ОГТЛОЛ С-С

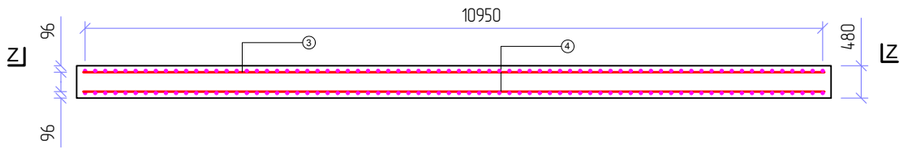

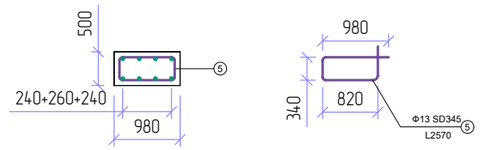

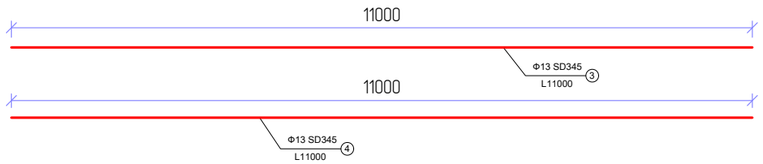

ДАМЖИХ ХАВТАНГИЙН ДЭР

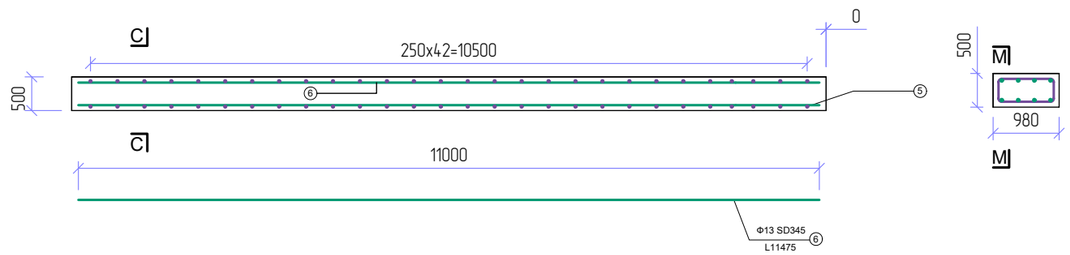

ДАМЖИХ ХАВТАНГИЙН МАТЕРИАЛЫН ТОДОРХОЙЛОЛТ

Нийт гүүрэнд

№	Арматурын төрөл анги	Арматурын голч , мм	Нэгж урт мм	Нийт урт м	1 у/м жин , кг	Нэгжид орох тоо ,ширхэг	Нийт элементийн тоо, ширхэг	Нийт жин кг	Нийт гүүрэнд орох жин кг
Дамжих хавтан									
1	SD345	16	4176	4.18	1.56	74	1	482.08	964.15
2	SD345	16	4176	4.18	1.56	74	1	482.08	964.15
3	SD345	13	11000	11.5	0.995	20	1	218.9	437.8
4	SD345	13	11000	11.5	0.995	20	1	218.9	437.8
	Дүн							1401.95	2803.91
	Бетон,(B20),м3							34.5	69
Дамжих хавтангийн дэр									
5	AI	8	2570	110.51	0.56	43	1	61.89	123.77
6	SD345	13	11000	11.5	0.995	8	1	87.56	175.12
	Дүн							139.6	298.89
	Бетон,(B20),м3							5.488	10.98

Өөрчлөлт №			Захиалагч:	Эзэрэг төслийн байгууллага:	Зөвлөх инженер	У. ПҮРЭВЖАВ	Гүүр хоолойн инженер	М. МӨНХ-ОРГИЛ	СЭЛЭНГЭ АЙМГИЙН БАРУУНБҮРЭН-ОРХОНТУУЛ-ЦЭЭЛ ЧИГЛЭЛИЙН ХАТУУ ХУЧИЛТТАЙ АВТО ЗАМЫН АЖЛЫН ЗУРАГ	ДАМЖИХ ХАВТАНГИЙН АРМАТУРЛАЛТ	Масштаб	Шифр	Хуудасны №
Огноо			ЗАМ, ТЭЭВРИЙН ХӨГЖЛИЙН ЯАМ	"АВАРГА ЗАМ" ХХК	Төслийн инженер	С. БАТСҮХ	Замын инженер	М. БЯМБАА					
Тайлбар					Шалгасан инженер	Г. ЧИНТӨГС	Замын инженер	П. СҮНДЭРЪЯА			1:100	AVZ/BOT/03-2022	25

Зорчих хэсгийн металл хашлаганы зохион байгуулалт

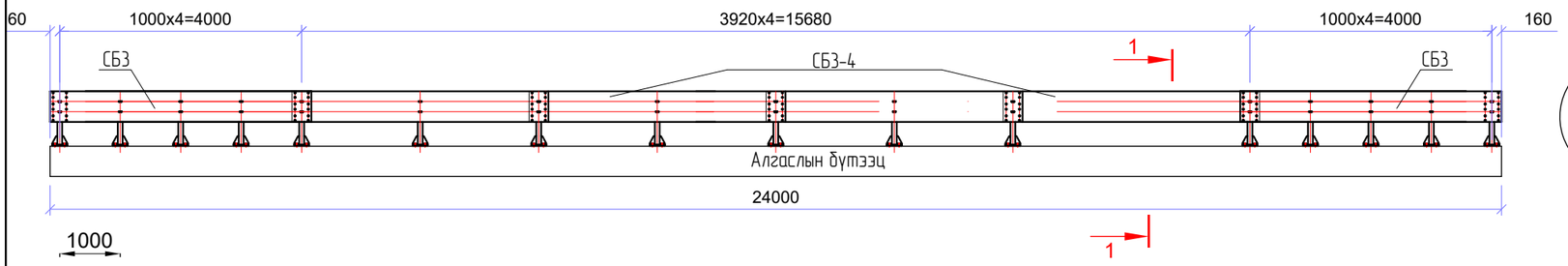

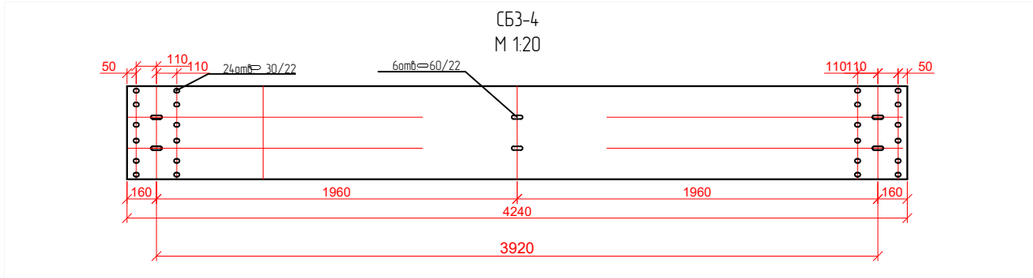

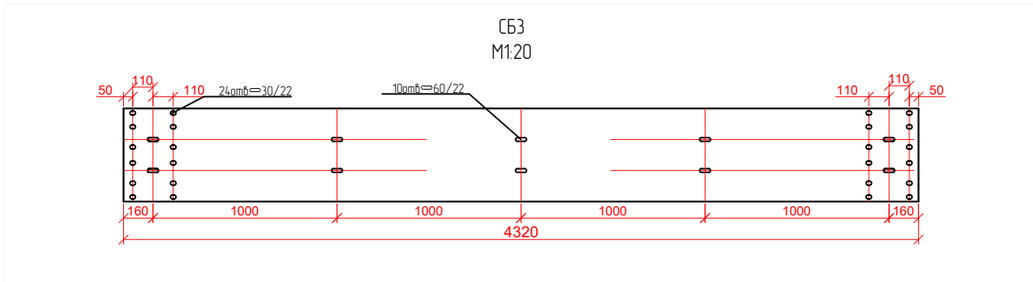

1-1
М 1:20

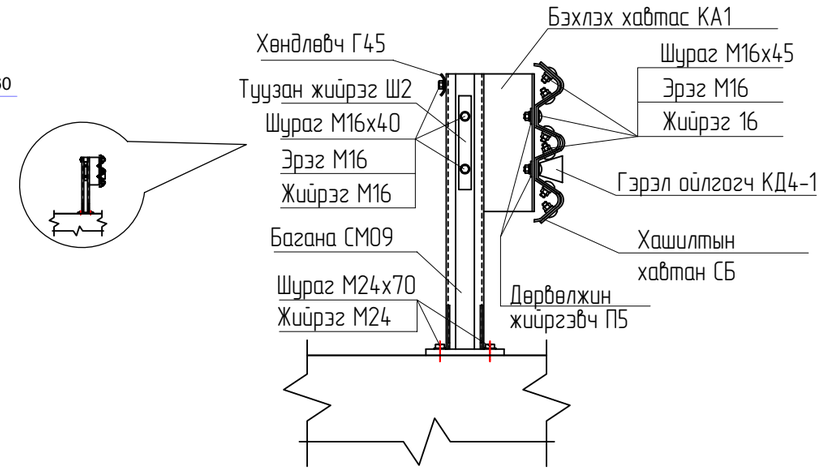

Гүүрийн зорчих хэсгийн металл хашилтын элементүүдийн тодорхойлолт

№	Төрөл	Тоо.	Нэгж жин, кг.	нийт жин, кг
1	СБ3	4	77.33	309.32
2	СБ3-4	8	75.16	601.28
3	Хөндлөвч Г45	10	13.48	134.8
4	Багана СМ09	34	18.40	625.6
5	Бэхлэх хавтас КА1	34	8.29	218.86
6	Туузан жийрэг Ш2	34	0.47	15.98
7	Дөрвөлжин жийргэвч П5	68	0.18	12.24
8	Гэрэл ойлгогч КД4-1	14		
	Шураг М16х40	68	0.111	7.548
	Шураг М16х45	84	0.118	9.912
	Жийрэг М16	204	0.024	4.896
	Эрэг М16	102	0.056	5.712
	Шураг М24х70	136	0.404	54.944
	Жийрэг М24	136	0.076	10.336
				2011.43

Тайлбар:
1. Бүх хэмжээг нь мм-ээр өгөв.
2. КД4-1 цацруулагч суурилуулах ажлыг эхний тулгуураас эхлүүлэх хэрэгтэй. Суурилуулалтын алхам 4.5 м.
3. Металл хашлаганы бүх үндсэн элементүүд нь 50-100 микрон зузаантай давхарга бүхий ГОСТ 9.307 стандартын дагуу халуун цайрдсан зэврэлтээс хамгаалагдсан байх ёстой.
4. Жижиг эд анги, түүнчлэн бэхэлгээ нь дор хаяж 30 микрон зузаантай давхаргын зузаантай ГОСТ 9.307-ийн дагуу халуун цайрдсан зэврэлтээс хамгаалагдсан байх ёстой.
5. Хашлага цайрдах ажлыг үйлдвэрт хийх ёстой.
6. Металл хашлаганы адил хийцтэй гадны орны болон монгол үйлдвэрийн хашлагыг зөвлөхтэй зөвшилцөж сольж хийж болно.

Өөрчлөлт №			Захиалагч:	Зураг төслийн байгууллага:	Зөвлөх инженер	У. ПҮРЭВЖАВ	Гүүр хоолойн инженер	М. МӨНХ-ОРГИЛ	СЭЛЭНГЭ АЙМГИЙН БАРУУНБҮРЭН-ОРХОНТУУЛ-ЦЭЭЛ ЧИГЛЭЛИЙН ХАТУУ ХУЧИЛТТАЙ АВТО ЗАМЫН АЖЛЫН ЗУРАГ	МЕТАЛЛ ХАШЛАГА	Масштаб	Шифр	Хуудасны №
Огноо			ЗАМ, ТЭЭВРИЙН ХӨГЖЛИЙН ЯАМ	"АВАРГА ЗАМ" ХХК	Төслийн инженер	С. БАТСҮХ	Замын инженер	М. БЯМБАА			1:20	AVZ/BOT/03-2022	26
Тайлбар					Шалгасан инженер	Г. ЧИНТӨГС	Замын инженер	П. СҮНДЭРЪЯА					

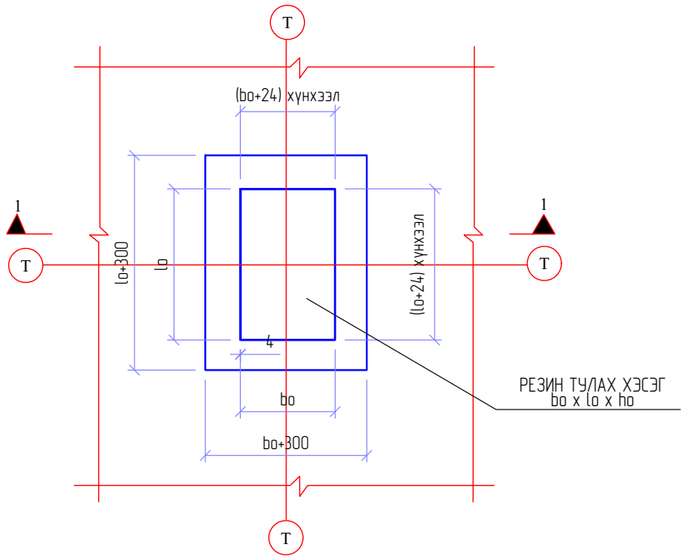

РЕЗИН ТУЛАХ ХЭСЭГ ТҮҮНИЙ Т/Б ДЭР

(МАСШТАБ=1:5)

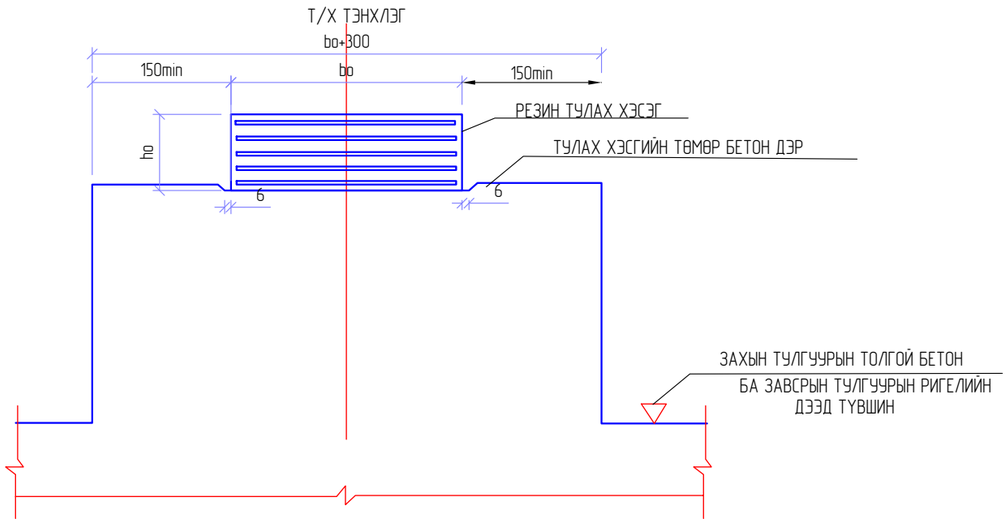

ТУЛАХ ХЭСГИЙН ХӨНДЛӨН ОГТЛОЛ

(МАСШТАБ=1:3)

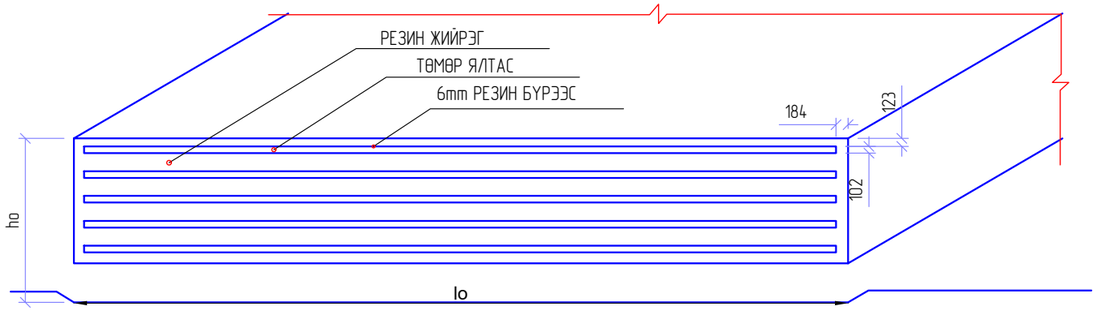

НЭГ ДЭРЭНД ХАМААРНА

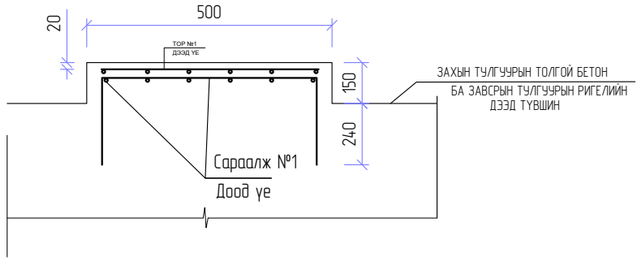

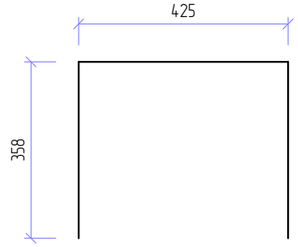

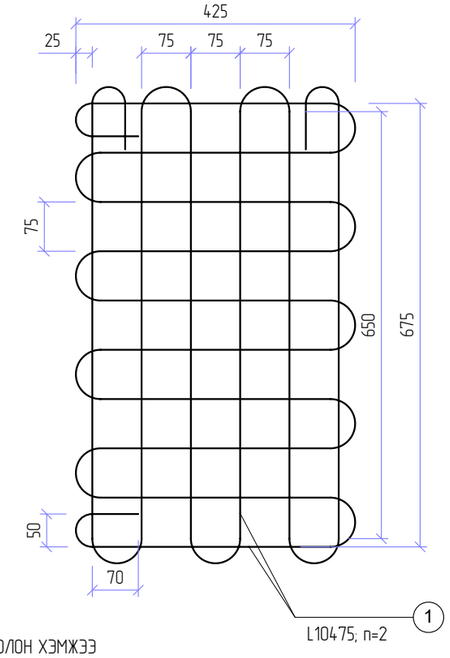

ТУЛАХ ХЭСГИЙН ДЭРНИЙ БЕТОНЫ ТОДОРХОЙЛОЛТ

№	Элементийн нэр	Элементийн өндөр	Элементийн өргөн	Элементийн урт	Элементийн эзэлхүүн	Бетоны ангилал	Тоо	Гүүрэнд орох жин , м3
		м	м	м	м3	В	ширхэг	м3
1	Дэр бетон	0.15	0.5	0.8	0.06	40	2	0.12
2	Дэр бетон	0.124	0.5	0.8	0.0496	40	4	0.1984
3	Дэр бетон	0.098	0.5	0.8	0.0392	40	8	0.3136
ДҮН								0.632

ГҮҮРЭНД ШААРДАГДАХ РЕЗИН ТУЛАХ ХЭСГИЙН ТОО БОЛОН ХЭМЖЭЭ

№	Голын нэр	Тулах хэсгийн хооронд ын зай ба алгаслалын урт (m)	Алгаслалд байрлах тулах хэсгийн тоо	Гүүрэнд орох нийт тулах хэсгийн тоо	Lo mm	bo mm	ho mm	Тулах хэсгийн үеийн тоо (n)	Ган ялтсын тоо (n)	hl mm	hs mm	he mm	c mm
1	Цээлийн гол	3*24.00	14	14	500	250	54	3	4	10	3	6	6

ТУЛАХ ХЭСГИЙН ДЭРНИЙ АРМАТУРЫН ТОДОРХОЙЛОЛТ

№	Арматурын төрөл	Арматурын голч	Нэгж урт	1 ум жин	Нэгжид орох тоо	Нэг гулдмайд орох жин	Гүүрэнд орох жин , кг
	анги	мм	мм	кг	ширхэг	кг	кг
1	AI	8	10475	0.395	2	8.28	115.92
2	AI	8	1141	0.395	12	5.41	75.74
ДҮН						13.68	191.66

Өөрчлөлт №			Захиалагч:	Зураг төслийн байгууллага:	Зөвлөх инженер	У. ПҮРЭВЖАВ	Гүүр хоолойн инженер	М. МӨНХ-ОРГИЛ	СЭЛЭНГЭ АЙМГИЙН БАРУУНБҮРЭН-ОРХОНТУУЛ-ЦЭЭЛ ЧИГЛЭЛИЙН ХАТУУ ХУЧИЛТТАЙ АВТО ЗАМЫН АЖЛЫН ЗУРАГ	ТУЛАХ ХЭСЭГ	Масштаб	Шифр	Хуудасны №
Огноо			ЗАМ, ТЭЭВРИЙН ХӨГЖЛИЙН ЯАМ	"АВАРГА ЗАМ" ХХК	Төслийн инженер	С. БАТСҮХ	Замын инженер	М. БЯМБАА			1:3 1:5	AVZ/BOT/03-2022	27
Тайлбар					Шалгасан инженер	Г. ЧИНТӨГС	Замын инженер	П. СҮНДЭРЪЯА					

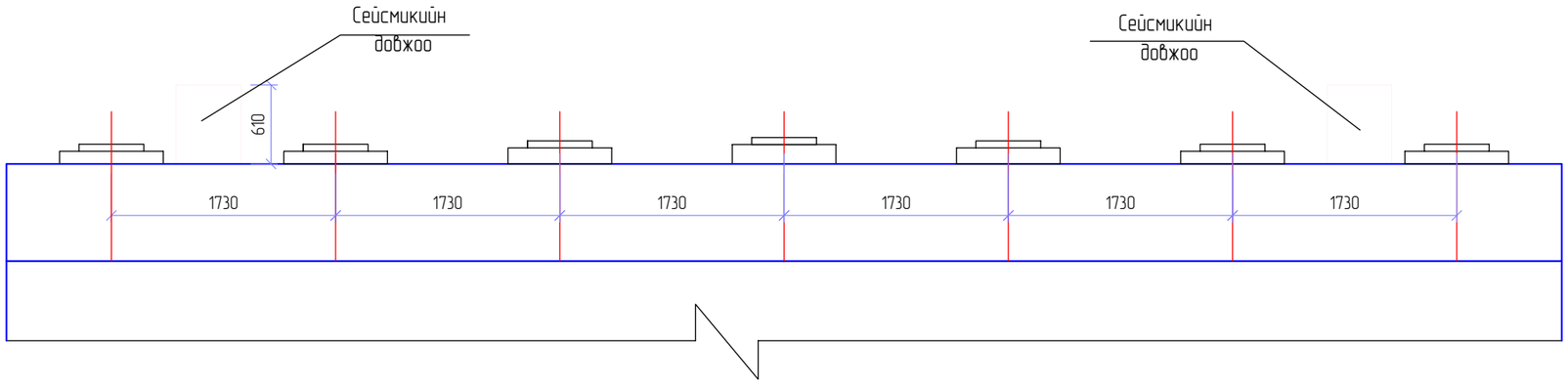

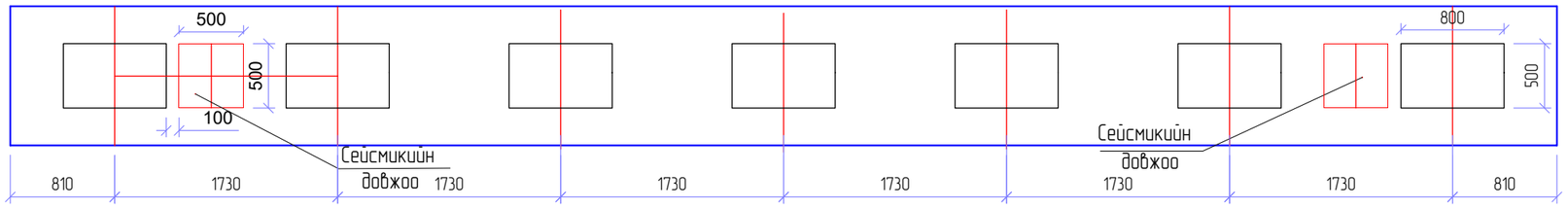

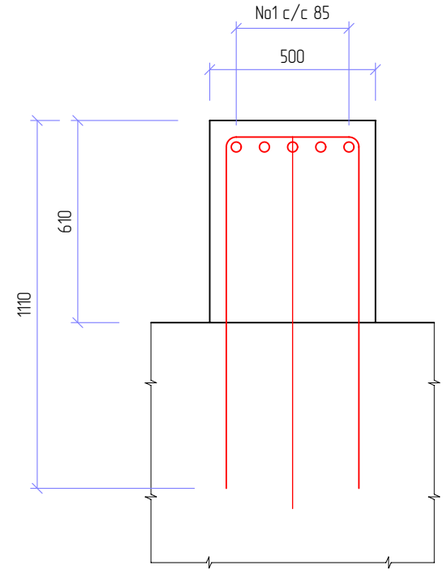

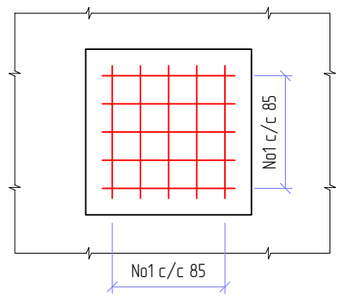

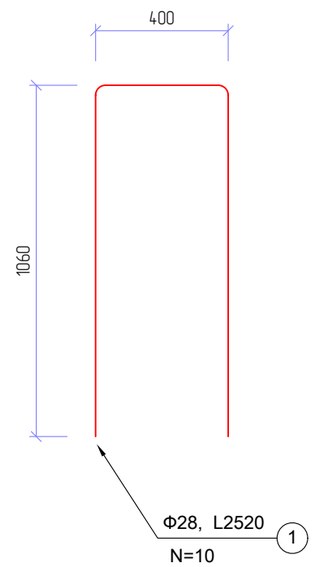

СЕЙСМИКИЙН ДОВЖООНЫ АРМАТУРЫН ТОДОРХОЙЛОЛТ

Нэг бүтээцийн хувьд

№	Арматурын төрөл анги	Арматурын голч , мм	Нэгж урт мм	Нийт урт м	1 у/м жин , кг	Нийт жин, кг	Нэгжид орох тоо ,ширхэг	Нийт элементийн тоо, ширхэг	Нийт жин кг
1	Ф28	29	2520	25.2	4.834	121.82	10	1	121.9
Нэг бүтээц дэх сейсмикийн довжооны арматур 0,122тн, бетон С30 0,1525м3 тус тус орно.									

Өөрчлөлт №			Захиалагч:	Зураг төслийн байгууллага:	Зөвлөх инженер	У. ПҮРЭВЖАВ	Гүүр хоолойн инженер	М. МӨНХ-ОРГИЛ	СЭЛЭНГЭ АЙМГИЙН БАРУУНБҮРЭН-ОРХОНТУУЛ-ЦЭЭЛ ЧИГЛЭЛИЙН ХАТУУ ХУЧИЛТТАЙ АВТО ЗАМЫН АЖЛЫН ЗУРАГ	СЕЙСМИКИЙН ДОВЖОО	Масштаб	Шифр	Хуудасны №
Огноо			ЗАМ, ТЭЭВРИЙН ХӨГЖЛИЙН ЯАМ	"АВАРГА ЗАМ" ХХК	Төслийн инженер	С. БАТСҮХ	Замын инженер	М. БЯМБАА			1:50	AVZ/BOT/03-2022	28
Тайлбар					Шалгасан инженер	Г. ЧИНТӨГС	Замын инженер	П. СҮНДЭРЪЯА					

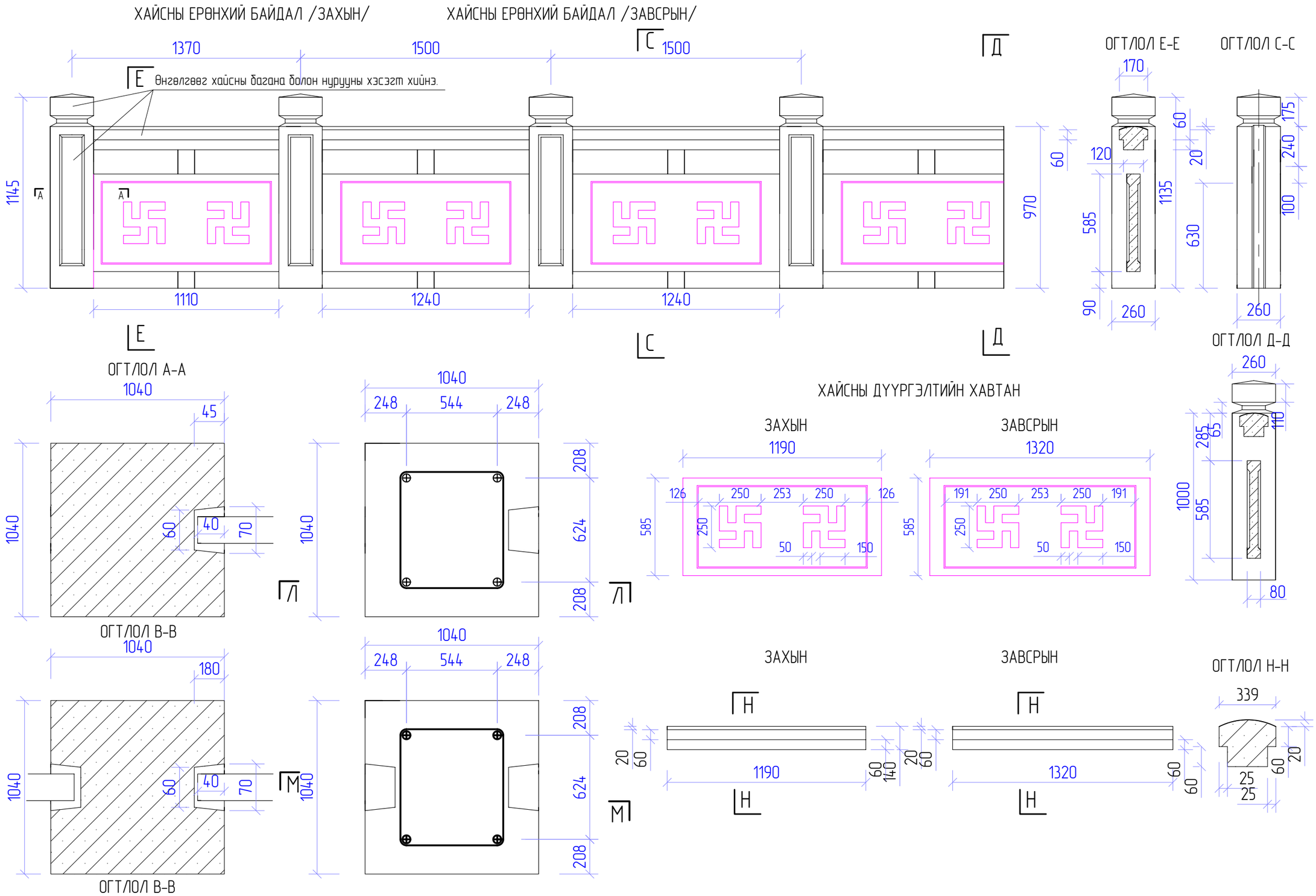

Өөрчлөлт №			Захиалагч:	Зураг төслийн байгууллага:	Зөвлөх инженер	У. ПҮРЭВЖАВ	Гүүр хоолойн инженер	М. МӨНХ-ОРГИЛ	СЭЛЭНГЭ АЙМГИЙН БАРУУНБҮРЭН-ОРХОНТУУЛ-ЦЭЭЛ ЧИГЛЭЛИЙН ХАТУУ ХУЧИЛТТАЙ АВТО ЗАМЫН АЖЛЫН ЗУРАГ	ТӨМӨРБЕТОН ХАЙС	Масштаб	Шифр	Хуудасны №
Огноо			ЗАМ, ТЭЭВРИЙН ХӨГЖЛИЙН ЯАМ	"АВАРГА ЗАМ" ХХК	Төслийн инженер	С. БАТСҮХ	Замын инженер	М. БЯМБАА			1:20	AVZ/BOT/03-2022	29
Тайлбар					Шалгасан инженер	Г. ЧИНТӨГС	Замын инженер	П. СҮНДЭРЪЯА					

Бэхэлгээний деталь №1

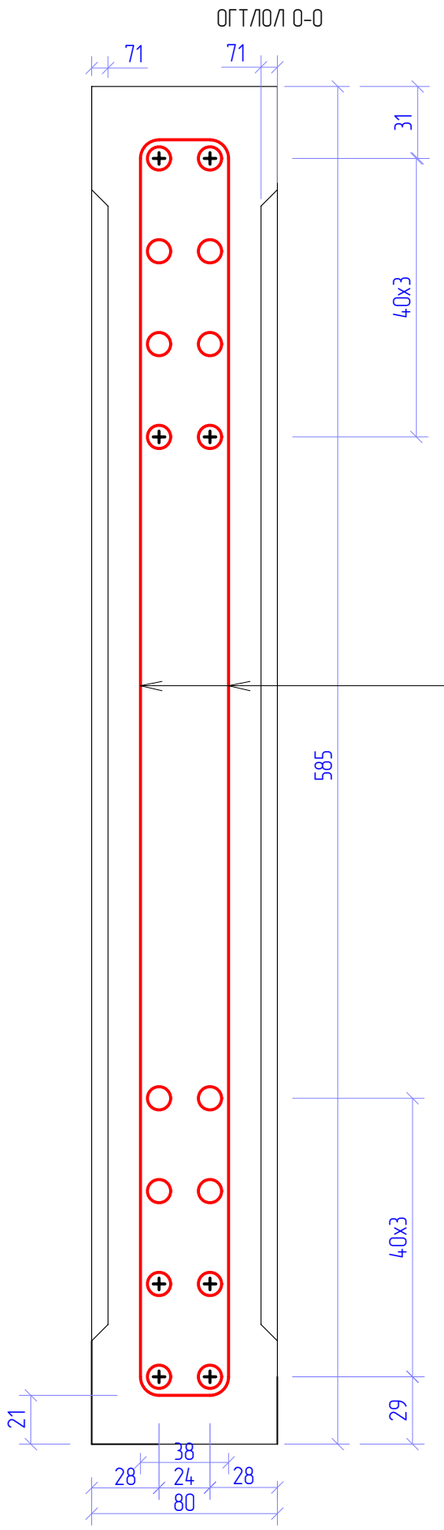

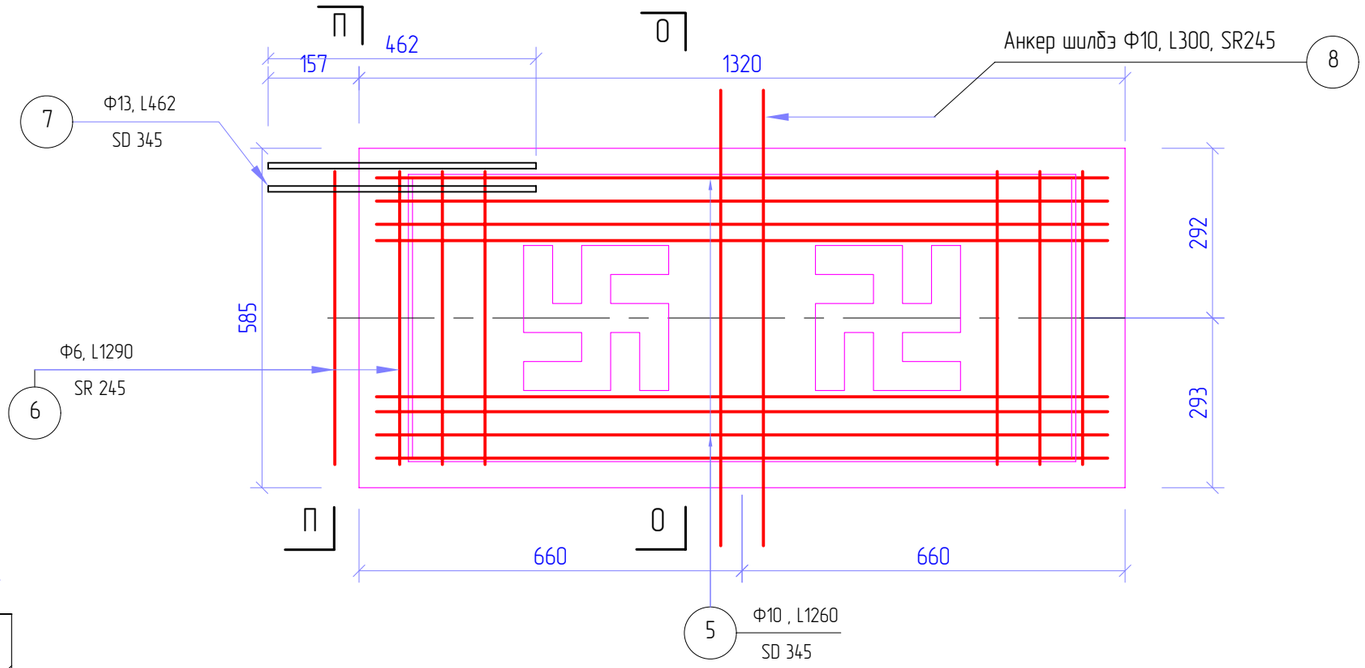

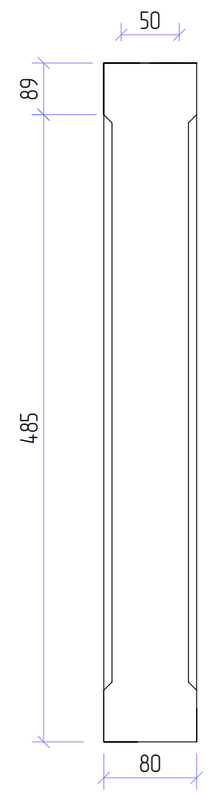

ОГТЛОЛ П-П

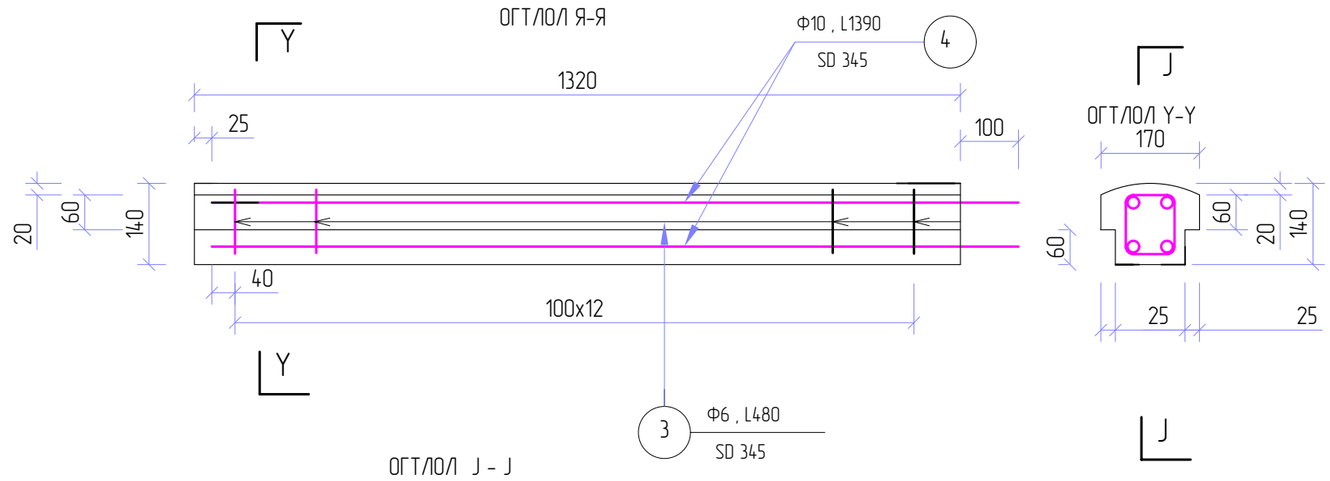

ТАЙЛБАР:

1. Хайсны дотор талын дүүргэгч хавтан нь зөвхөн нэг талдаа анкер шилбэтэй байна.
2. Тусгайлан зааснаас бусад бүх хэмжээг мм-ээр өгөв.

Өөрчлөлт №			Захиалагч:	Эдийн засгийн баталгаажуулалгаа:	Зөвлөх инженер	У. ПҮРЭВЖАВ	Гүүр хоолойн инженер	М. МӨНХ-ОРГИЛ	СЭЛЭНГЭ АЙМГИЙН БАРУУНБҮРЭН-ОРХОНТУУЛ-ЦЭЭЛ ЧИГЛЭЛИЙН ХАТУУ ХУЧИЛТТАЙ АВТО ЗАМЫН АЖЛЫН ЗУРАГ	ТӨМӨРБЕТОН ХАЙС	Масштаб	Шифр	Хуудасны №
Огноо			ЗАМ, ТЭЭВРИЙН ХӨГЖЛИЙН ЯАМ	"АВАРГА ЗАМ" ХХК	Төслийн инженер	С. БАТСҮХ	Замын инженер	М. БЯМБАА			1:10	AVZ/BOT/03-2022	30
Тайлбар					Шалгасан инженер	Г. ЧИНТӨГС	Замын инженер	П. СҮНДЭРЪЯА					

ОГТЛОЛ Л-Л

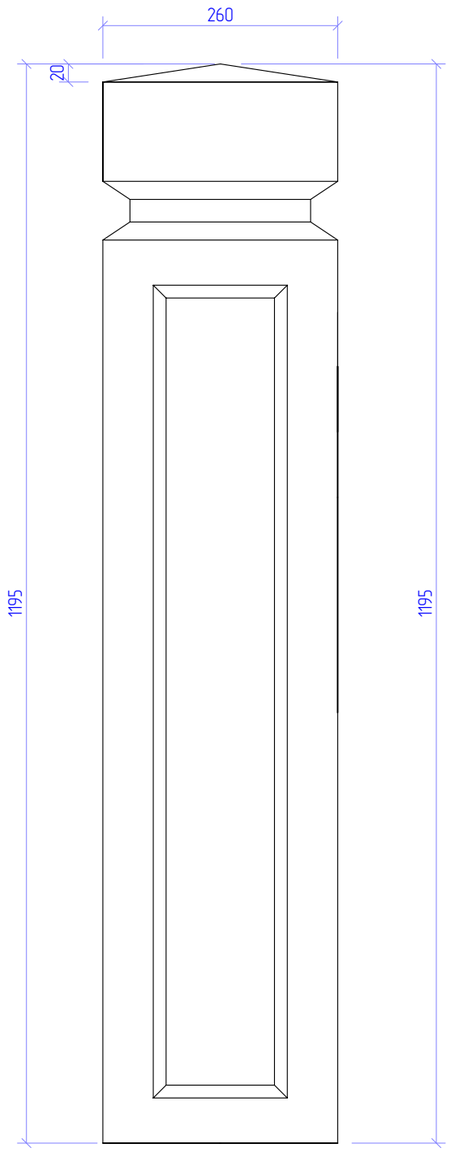

ОГТЛОЛ Л-Л

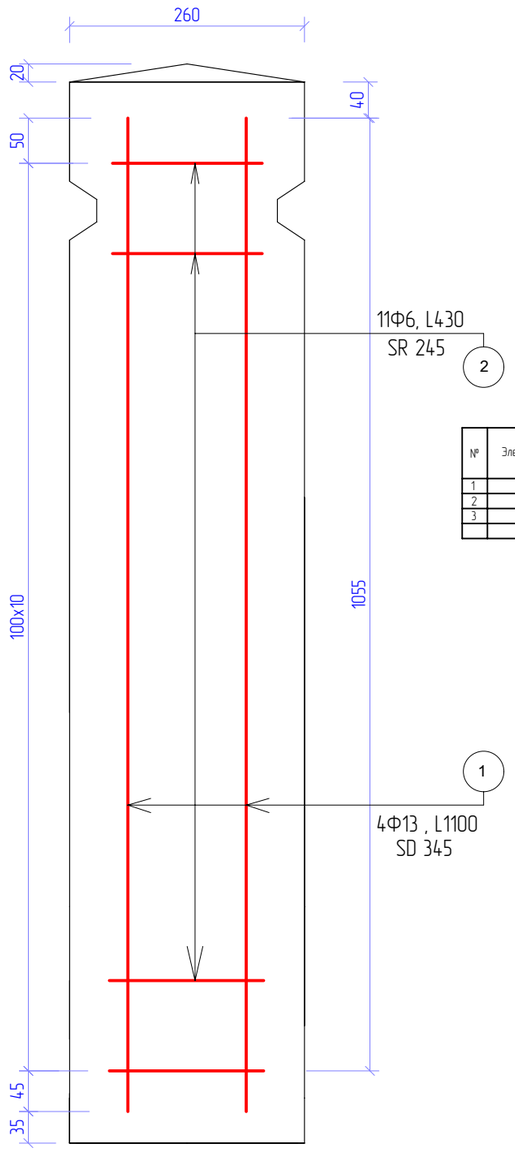

ТӨМӨРБЕТОН ХАЙСНЫ АРМАТУРЫН ТОДОРХОЙЛОЛТ

№	Арматурын төрөл анги	Арматурын голч мм	Нэгжийн урт мм	1 ш жин, кг	Гүлдмайдорох тоо ширхэг	Нэг тулгуурт орох жин, кг	Нэг алгасалд орох тоо	Гүүрэндорох жин, кг
1	SD345	13	1100	0.995	4	4.38	34	148.92
2	SD345	6	430	0.249	11	1.18	34	40.12
3	SD345	6	480	0.249	12	1.43	32	45.76
4	SD345	10	1390	0.56	4	3.11	32	99.52
5	SD345	10	1260	0.56	16	11.29	32	361.28
6	SD345	6	1290	0.249	10	3.21	32	102.72
7	SD345	13	462	0.995	2	0.92	32	29.44
8	SD345	10	300	0.56	16	2.69	32	86.08
9	SD345	13	600	0.995	4	2.39	32	76.48
ДҮН								990.32

ТӨМӨР БЕТОН ХАЙСНЫ БЕТОНЫ ТОДОРХОЙЛОЛТ

№	Элементийн нэр төрөл	Гүлдмай			Гүлдмайн эзлэхүүн , м 3	Нэг алгасалд орох тоо	Дүн , м 3	Хүйтэн тэсвэрлэлт , F	Ус үл шингээх хязгаар , W	Бетоны ангилал , B
		урт	өргөн	өндөр						
		мм	мм	мм						
1	Шон	1195	260	260	0.081	34	2.754	F300	6	25
2	Нуруу	1320	170	140	0.032	32	1.024	F300	6	25
3	Дүүрэзач	1320	585	80	0.065	32	2.08	F300	6	25
	ДҮН						5.858			

Өөрчлөлт №			Захиалагч:	Эдийн засгийн байгууллага:	Зөвлөх инженер	У. ПҮРЭВЖАВ	Гүүр хоолойн инженер	М. МӨНХ-ОРГИЛ	СЭЛЭНГЭ АЙМГИЙН БАРУУНБҮРЭН-ОРХОНТУУЛ-ЦЭЭЛ ЧИГЛЭЛИЙН ХАТУУ ХУЧИЛТТАЙ АВТО ЗАМЫН АЖЛЫН ЗУРАГ	ТӨМӨРБЕТОН ХАЙС	Масштаб	Шифр	Хуудасны №
Огноо			ЗАМ, ТЭЭВРИЙН ХӨГЖЛИЙН ЯАМ	"АВАРГА ЗАМ" ХХК	Төслийн инженер	С. БАТСҮХ	Замын инженер	М. БЯМБАА					
Тайлбар					Шалгасан инженер	Г. ЧИНТӨГС	Замын инженер	П. СҮНДЭРЪЯА			1:10	AVZ/BOT/03-2022	31

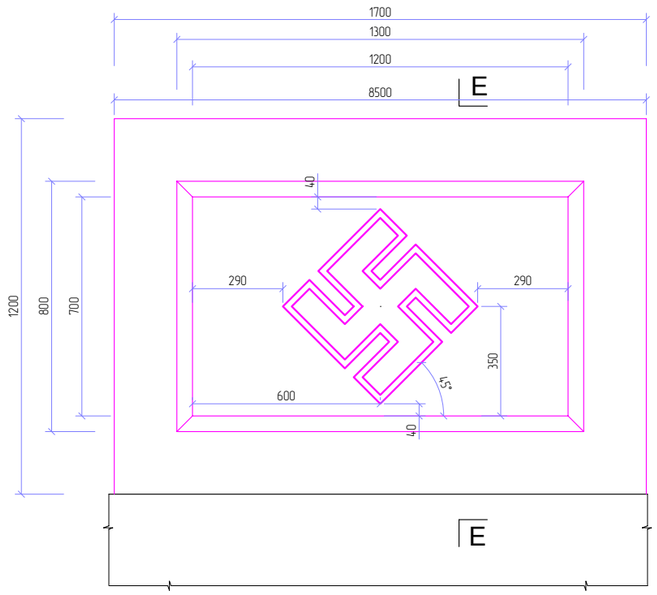

ОГТЛОЛ Е - Е

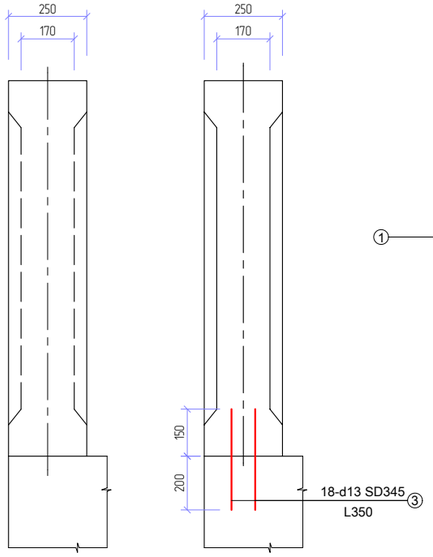

ОГТЛОЛ К - К

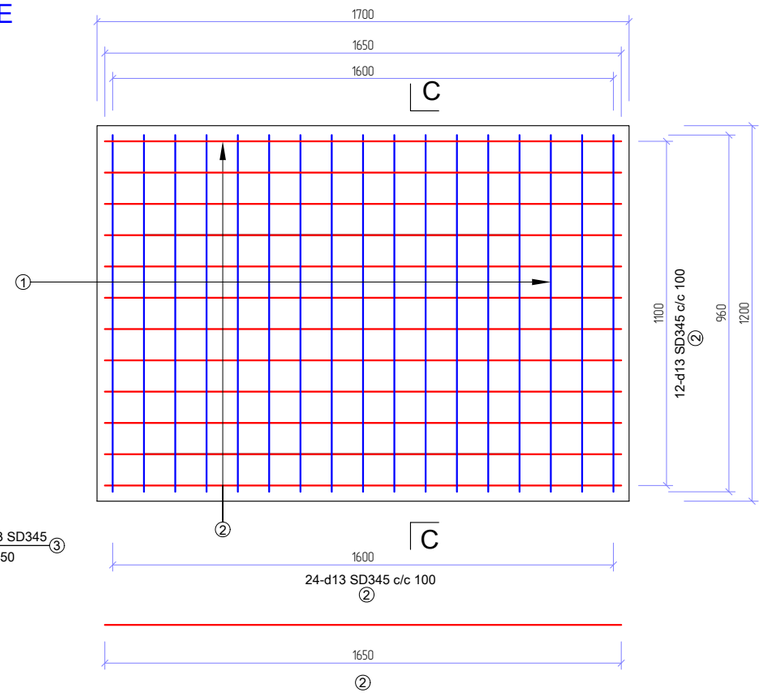

ОГТЛОЛ С - С

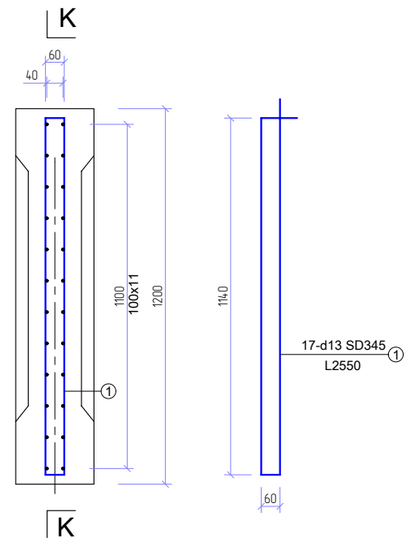

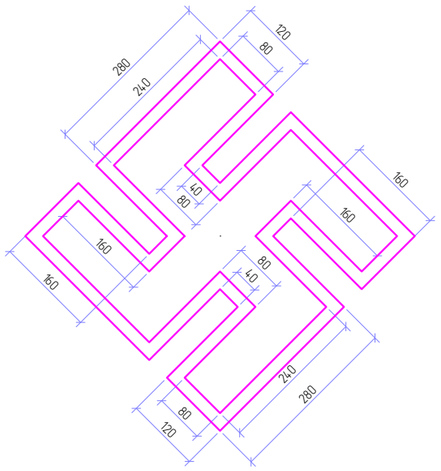

ПАРАПЕТНЫ АРМАТУРЫН ТОДОРХОЙЛОЛТ

№	Арматурын төрөл, анги	Арматурын голч, мм	Нэгж урт, мм	1 ум жин, кг	Нэгжид орох тоо, ширхэг	Нэг парапетанд орох жин кг	Гүүрэнд орох, жин кг
1	SD390	13	2550	0.995	17	43.13	172.53
2	SD345	13	1650	0.995	24	39.41	157.64
3	SD345	13	350	0.995	18	6.3	25.2
ДҮН						88.84	355.244

ПАРАПЕТНЫ БЕТОНЫ АЖЛЫН ТОДОРХОЙЛОЛТ

№	Бүтээц нэр	Ангилал	Нэгж	Тоо хэмжээ	ТАЙЛБАР
1	ПАРАПЕТ	B25	м3	0.5	

ТАЙЛБАР:

1. Парапет нь цутгамал төмөрбетон байна.
2. Парапетыг захын тулгуурын далавч хананы дээд хэсгээс гаргасан арматурын цухуйвчийг ашиглан цутгана.
3. Парапет нь B20 ангиллын бетон байна
4. Бүх хэмжээг мм-ээр өгөв.

Өөрчлөлт №			Захиалагч:	Зураг төслийн байгууллага:	Зөвлөх инженер	У. ПҮРЭВЖАВ	Гүүр хоолойн инженер	М. МӨНХ-ОРГИЛ	СЭЛЭНГЭ АЙМГИЙН БАРУУНБҮРЭН-ОРХОНТУУЛ-ЦЭЭЛ ЧИГЛЭЛИЙН ХАТУУ ХУЧИЛТТАЙ АВТО ЗАМЫН АЖЛЫН ЗУРАГ	ПАРАПЕТ	Масштаб	Шифр	Хуудасны №
Огноо			ЗАМ, ТЭЭВРИЙН ХӨГЖЛИЙН ЯАМ	"АВАРГА ЗАМ" ХХК	Төслийн инженер	С. БАТСҮХ	Замын инженер	М. БЯМБАА					
Тайлбар					Шалгасан инженер	Г. ЧИНТӨГС	Замын инженер	П. СҮНДЭРЪЯА			1:20	AVZ/BOT/03-2022	32

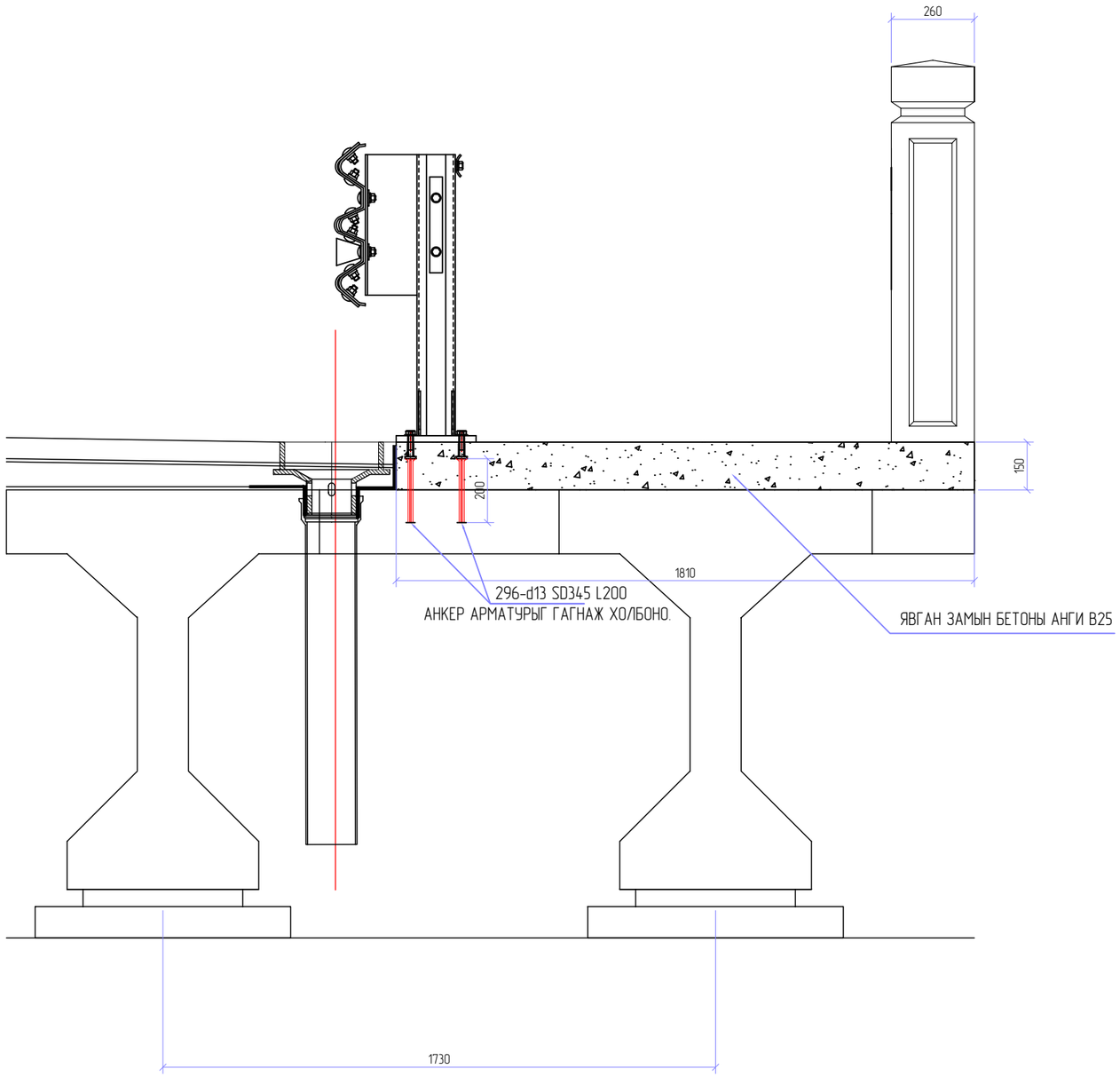

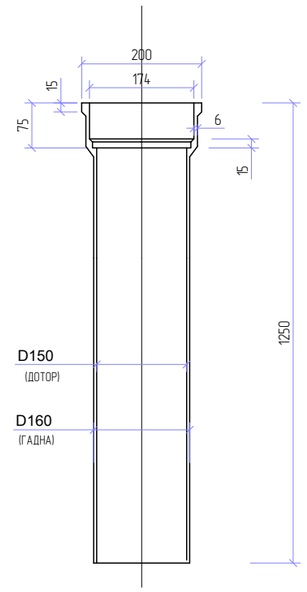

ОГТЛОЛ А-А

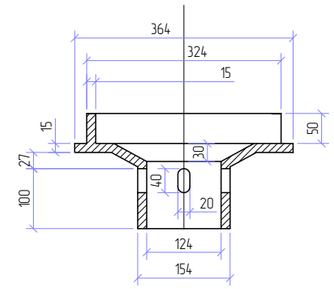

ОГТЛОЛ В-В

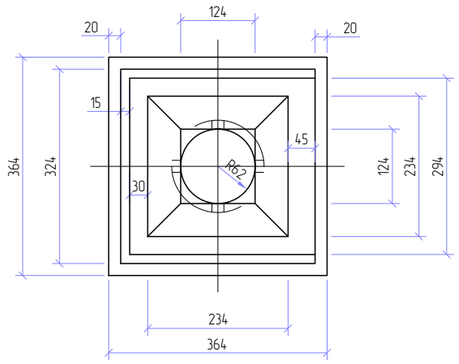

УС ГАРГАХ ЦОРГОНЫ ТОСГУУР ДЭЭРЭЭС ХАРСАН БАЙДАЛ

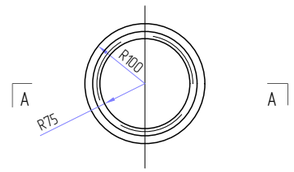

УС ГАРГАХ ЦОРГОНЫ ДЭЭРЭЭС ХАРСАН БАЙДАЛ

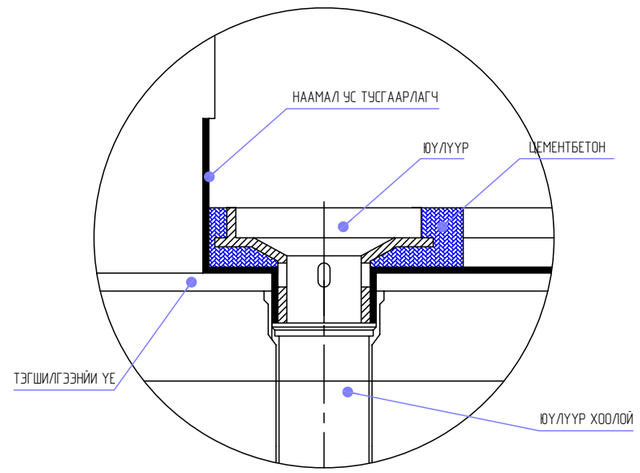

Өөрчлөлт №			Захиалагч:	Зураг төслийн бүдгүүлэгч:	Зөвлөх инженер	У. ПҮРЭВЖАВ	Гүүр хоолойн инженер	М. МӨНХ-ОРГИЛ	СЭЛЭНГЭ АЙМГИЙН БАРУУНБҮРЭН-ОРХОНТУУЛ-ЦЭЭЛ ЧИГЛЭЛИЙН ХАТУУ ХУЧИЛТТАЙ АВТО ЗАМЫН АЖЛЫН ЗУРАГ	УС ЗАЙЛУУЛАХ ЦОРГО ЯВГАН ЗАМ	Масштаб	Шифр	Хуудасны №
Огноо			ЗАМ, ТЭЭВРИЙН ХӨГЖЛИЙН ЯАМ	"АВАРГА ЗАМ" ХХК	Төслийн инженер	С. БАТСҮХ	Замын инженер	М. БЯМБАА			1:20	AVZ/BOT/03-2022	33
Тайлбар					Шалгасан инженер	Г. ЧИНТӨГС	Замын инженер	П. СҮНДЭРЪЯА					

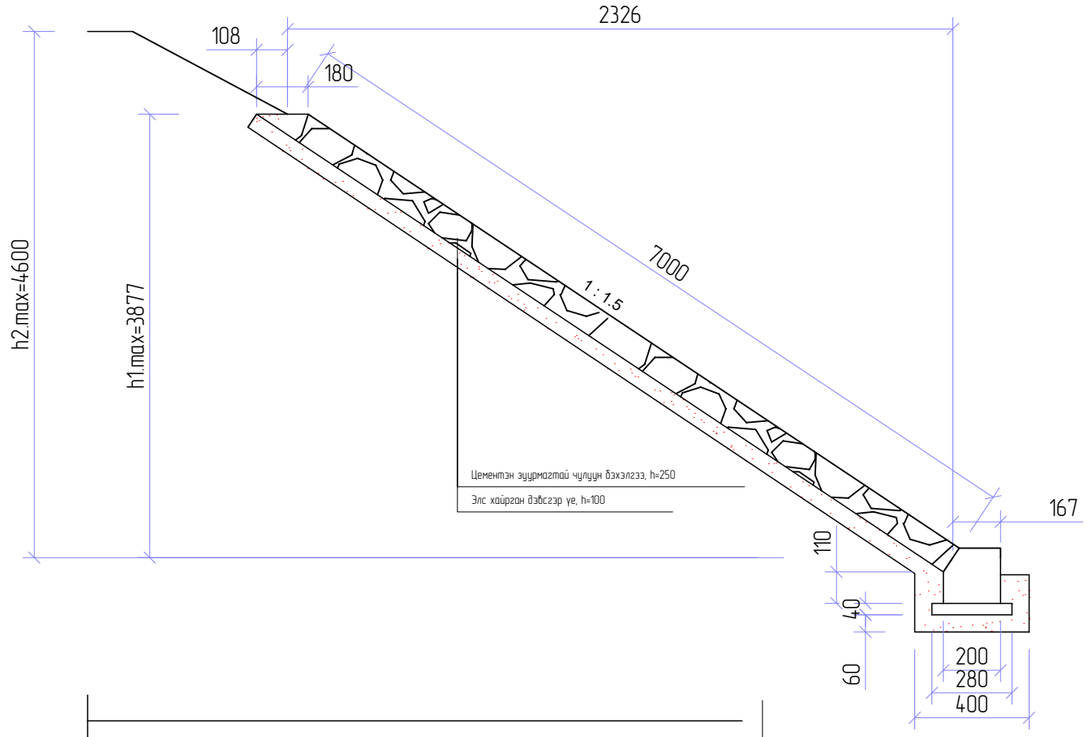

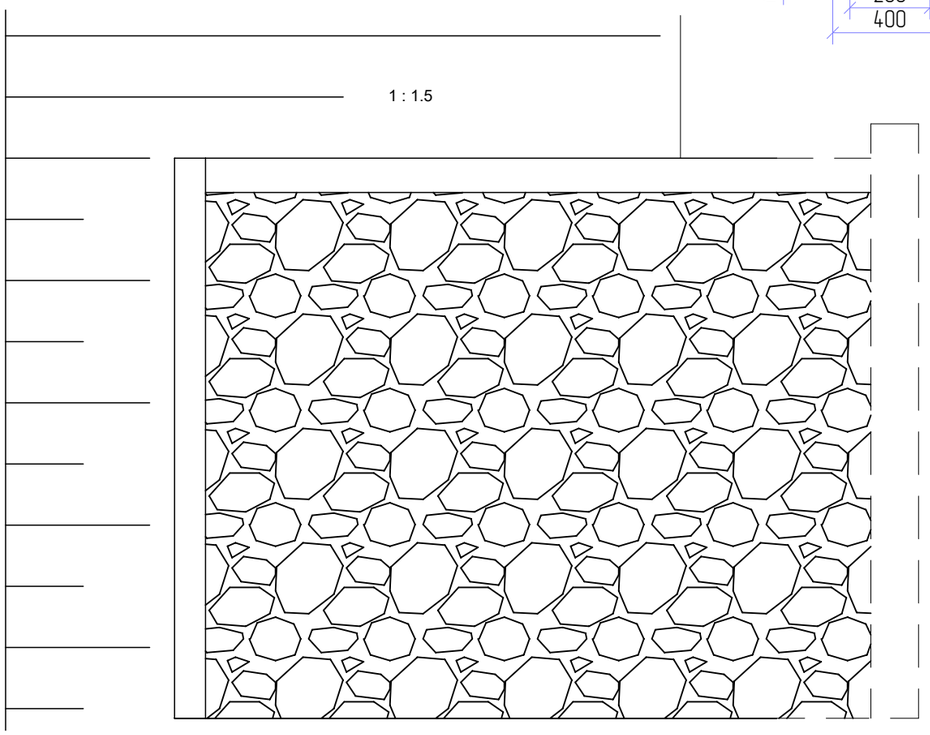

ТАЙЛБАР:

1. Цементэн зуурмагт чулуу шигтгэж 250 мм-ээс багагүй зузаантай бэхэлгээ хийнэ.
2. Тулц бетоны оронд 500мм-с багагүй диаметртэй том чулуу өрж орлуулж болно.
3. Бүх хэмжээг мм-ээр өгөв.

Өөрчлөлт №			Захиалагч:	Эдийн засгийн байгууллага:	Зөвлөх инженер	У. ПҮРЭВЖАВ	Гүүр хоолойн инженер	М. МӨНХ-ОРГИЛ	СЭЛЭНГЭ АЙМГИЙН БАРУУНБҮРЭН-ОРХОНТУУЛ-ЦЭЭЛ ЧИГЛЭЛИЙН ХАТУУ ХУЧИЛТТАЙ АВТО ЗАМЫН АЖЛЫН ЗУРАГ	ХАЖУУ НАЛУУГИЙН БЭХЭЛГЭЭ	Масштаб	Шифр	Хуудасны №
Огноо			ЗАМ, ТЭЭВРИЙН ХӨГЖЛИЙН ЯАМ	"АВАРГА ЗАМ" ХХК	Төслийн инженер	С. БАТСҮХ	Замын инженер	М. БЯМБАА					
Тайлбар					Шалгасан инженер	Г. ЧИНТӨГС	Замын инженер	П. СҮНДЭРЪЯА			1:20	AVZ/BOT/03-2022	34

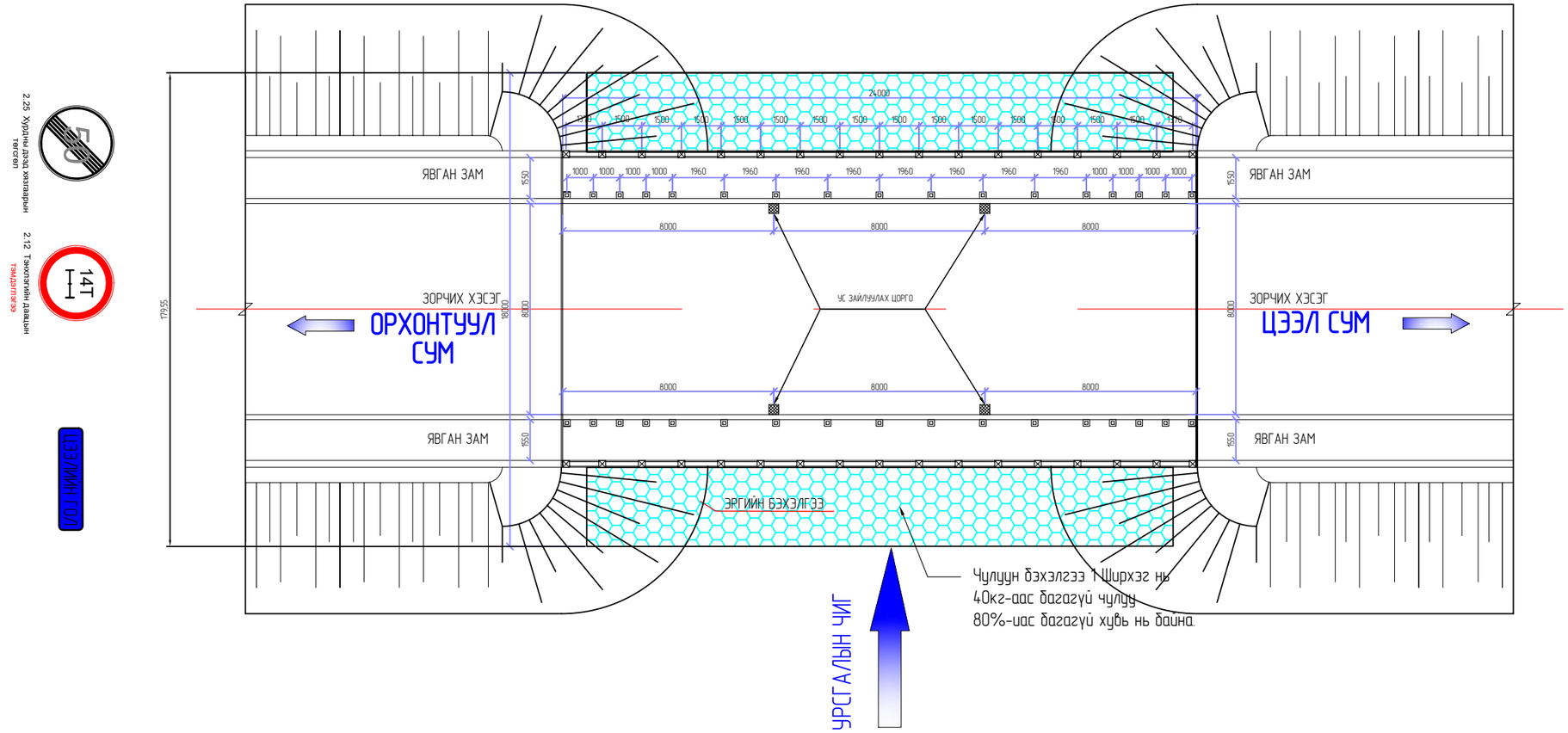

ТЭМДЭГ, ТЭМДЭГЛЭГЭЭ

1.8.б

1.8.а

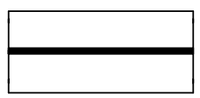

1.1. ХӨДЕЛГӨӨНИЙ ЭСРЭГ УРСГАЛЫГ ТУСГААРЛАХ

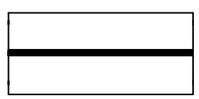

1.2. ЗОРЧИХ ХЭСГИЙН ЗАХЫГ ТЭМДЭГЛЭХ

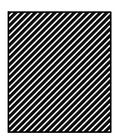

8.1 Замын байгууламжийн босоо хэсгийн тэмдэглэгээ

2.25 Хурдны дээд хязгаарын төгсгөл

2.20 Гүйцэж түрүүлэхийг хориглох

2.24 Хурдны дээд хязгаар

2.12 Тэнхлэгийн даацын тэмдэглэгээ

5.24 Обьектын нэр

Өөрчлөлт №			Захиалагч:	Эзэрэг төслийн байгууллага:	Зөвлөх инженер	У. ПҮРЭВЖАВ	Гүүр хоолойн инженер	М. МӨНХ-ОРГИЛ	СЭЛЭНГЭ АЙМГИЙН БАРУУНБҮРЭН-ОРХОНТУУЛ-ЦЭЭЛ ЧИГЛЭЛИЙН ХАТУУ ХУЧИЛТТАЙ АВТО ЗАМЫН АЖЛЫН ЗУРАГ	ГҮҮРИЙН ТЭМДЭГ, ТЭМДЭГЛЭГЭЭ	Масштаб	Шифр	Хуудасны №
Огноо			ЗАМ, ТЭЭВРИЙН ХӨГЖЛИЙН ЯАМ	"АВАРГА ЗАМ" ХХК	Төслийн инженер	С. БАТСҮХ	Замын инженер	М. БЯМБАА			1:200	AVZ/BOT/03-2022	35
Тайлбар					Шалгасан инженер	Г. ЧИНТӨГС	Замын инженер	П. СҮНДЭРЪЯА					

БАРУУНБҮРЭН-ОРХОНТУУЛ-ЦЭЭЛ ЧИГЛЭЛИЙН АВТО ЗАМЫН БАРИЛГЫН АЖЛЫН НЭГДСЭН ТОО ХЭМЖЭЭ				
	18. Төмөрбетон гүүрийн ажил			
	18.1 Бэлтгэл ажил			
1	Бие засах газар байгуулах /2м*1м/	1ш	1.0	**2.0**
2	Барилгын үйлдвэрлэл явуулах талбай байгуулах	1м2	300.0	**600.0**
3	Контейнер байрлуулах	1ш	2.0	**4.0**
4	Ажиллагсад байрлах түр байр байрлуулах	1ш	2.0	**4.0**
5	Дизель станц байрлуулах	1ш	1.0	**2.0**
6	Гүүр байгуулах зурвас газрын цэвэрлэгээ	1м2	2,400.0	**4,800.0**
7	Вагон сууц байрлуулах	1ш	2.0	**4.0**
	18.2 Түр байгууламж			
1	Урсгал залах далан байгуулах	1м3	10,000.0	**20,000.0**
2	Түр зам байгуулах	1м	500.0	**1,000.0**
	18.3 Гүүрийн газар шорооны ажил			
1	Котлованы ёроолыг гараар тэгшлэх	1м2	156.0	**312.0**
2	Захын тулгуурт түрхмэл ус тусгаарлагч хийх	1м2	671.0	**1,342.0**
3	Экскаватороор буцаан дүүргэлт хийх	1м3	819.0	**1,638.0**
4	Захын тулгуурын котлован ухах	1м3	1,152.0	**2,304.0**
5	Ус зэрэг дээрээс соруулах	1м3	1,612.8	**3,225.6**
	18.4 Захын тулгуурын ажил			
1	Цутгамал тулгуур байгуулах, В30 /арматур 6.1тн/	1м3	102.4	**204.8**
2	Насадка, ар хана цутгах, В30 /арматур 2,2тн/	1м3	39.4	**78.8**
3	Захын тулгуурын далавч цутгах, В30 /арматур 1,7тн/	1м3	29.0	**58.0**
4	Суурь бетоноор цутгах, В30 /арматур 7,74тн/	1м3	152.1	**304.2**
5	Захын тулгуурын дор бетоноор тэгшилгээний үе байгуулах	1м3	12.9	**25.8**
6	Өрөмдлөг хийж, шонт суурь цутгах / бетон 106.4м3, арматур 56.7тн/	1у/м	80.0	**160.0**

	18.5 Тулах хэсгийн ажил			
1	Сейсмикийн довжоо цутгах, С30 /арматур 0,5тн/	1м3	0.6	**1.2**
2	Дэр бетон цутгах, В40 /арматур 0,192тн/	1м3	0.6	**1.3**
3	Уян тулах хэсэг байрлуулах	1ш	14.0	**28.0**
	18.6 Алгаслын бүтээц байгуулах			
1	24м-ийн I хэлбэрийн дам нуруу байрлуулах, В40	1ш	7.0	**14.0**
2	Завсрын бетон цутгах, В40 /арматур 5.84тн/	1м3	24.1	**48.2**
3	Диафрагм цутгах, В40 /арматур 2,3тн/	1м3	14.0	**28.0**
4	I хэлбэрийн завсрын дам нуруу цутгах, В40 /арматур 16тн/	1м3	71.8	**143.6**
5	I хэлбэрийн захын дам нуруу цутгах, В40 /арматур 6.1тн/	1м3	28.0	**56.0**
6	Арматур хучитгэх /9.58тн/	1 багц	28.0	**56.0**
	18.7 Зорчих хэсэг байгуулах			
1	Халуун асфальтбетон хольцоор хучилт байгуулах, h=70мм	1м3	15.0	**30.0**
2	Бетоноор тэгшилгээний үе байгуулах, В35	1м2	210.0	**420.0**
3	Наамал ус тусгаарлагч хийх	1м2	210.0	**420.0**
4	Гүүрийн металл хашилт угсрах, /4.02тн/	1м	48.0	**96.0**
5	Төмөрбетон хайс байрлуулах, В25 /0.99тн/	1м3	5.9	**11.7**
6	Парапет байрлуулах, /арматур 0,4тн/	1ш	4.0	**8.0**
7	Заадасны ган хийц байрлуулах	1у/м	12.0	**24.0**
8	Ус гаргах хоолой байрлуулах	1ш	4.0	**8.0**
	18.8 Дамжих хавтангийн ажил			
1	Дамжих хавтангийн доор элс хайрган хольцоор дэвсгэр хийх	1м3	14.4	**28.8**
2	Дамжих хавтангийн төмөрбетон дэр цутгах, В20 /арматур 0,3тн/	1м3	18.4	**36.8**
3	Дамжих хавтан байрлуулах, В20 /арматур 2,8тн/	1м3	69.0	**138.0**
	18.9 Далан, сувгийн ажил			
1	Конусын чулуун бэхэлгээ хийх	1м2	504.0	**1,008.0**
2	Конусын тулц бетон цутгах, В15	1м3	2.9	**5.8**
3	Голдиролын бэхэлгээний ухмал	1м3	700.0	**1,400.0**
4	Голын голдиролд чулуун бэхэлгээ хийх	1м3	560.0	**1,120.0**
5	Урсгалын хэвгийг экскаватороор засах	1м3	2,100.0	**4,200.0**

Өөрчлөлт №			Захиалагч:	Зураг төслийн байгуулага:	Зөвлөх инженер	У. ПҮРЭВЖАВ	Гүүр хоолойн инженер	М. МӨНХ-ОРГИЛ	СЭЛЭНГЭ АЙМГИЙН БАРУУНБҮРЭН-ОРХОНТУУЛ-ЦЭЭЛ ЧИГЛЭЛИЙН ХАТУУ ХУЧИЛТТАЙ АВТО ЗАМЫН АЖЛЫН ЗУРАГ	АЖЛЫН ТОО ХЭМЖЭЭ	Масштаб	Шифр	Хуудасны №
Огноо			ЗАМ, ТЭЭВРИЙН ХӨГЖЛИЙН ЯАМ	"АВАРГА ЗАМ" ХХК	Төслийн инженер	С. БАТСҮХ	Замын инженер	М. БЯМБАА					
Тайлбар					Шалгасан инженер	Г. ЧИНТӨГС	Замын инженер	Э. БАТБОЛД			1:10	AVZ/BOT/03-2022	36