ЗАХИАЛАГЧ:

МОНГОЛ УЛСЫН ЗАСГИЙН ГАЗАР
БАРИЛГА ХОТ БАЙГУУЛАЛТЫН ЯАМ

МОНГОЛ УЛСЫН ЗАСГИЙН ГАЗАР
ЗАМ, ТЭЭВРИЙН ХӨГЖЛИЙН ЯАМ

ЗУРАГ ТӨСЛИЙН ЗӨВЛӨХ:

"АВАРГА ЗАМ" ХХК

ШИФР: AVZ/BOT/03-2022

ОРХОНТУУЛ-ЦЭЭЛ ЧИГЛЭЛИЙН ХАТУУ ХУЧИЛТТАЙ АВТО ЗАМЫН ЗУРАГ ТӨСӨЛ

ПК45+000-ПК50+000 ХЭСЭГ

БОТЬ - II. ХЭСЭГ-1,2,4

УЛААНБААТАР ХОТ. 2022 ОН

ЗАХИАЛАГЧ:

МОНГОЛ УЛСЫН ЗАСГИЙН ГАЗАР
БАРИЛГА ХОТ БАЙГУУЛАЛТЫН ЯАМ

МОНГОЛ УЛСЫН ЗАСГИЙН ГАЗАР
ЗАМ, ТЭЭВРИЙН ХӨГЖЛИЙН ЯАМ

ЗУРАГ ТӨСЛИЙН ЗӨВЛӨХ:

"АВАРГА ЗАМ" ХХК

ЗАМ, ТЭЭВРИЙН ЯАМ
ЗАМ, ТЭЭВРИЙН ХӨГЖЛИЙН ТӨВ
Магадлалын ерөнхий дүгнэлтийн
дугаар 58/2023
МАГАДЛАЛ ХИЙГДСЭН,
Магадлал хариуцсан
Хэлтсийн дарга ..... /гарын үсэг/
2023 оны 03 сарын 24 өдөр

ШИФР: AVZ/BOT/03-2022

СЭЛЭНГЭ АЙМГИЙН БАРУУНБҮРЭН-ОРХОНТУУЛ-ЦЭЭЛ ЧИГЛЭЛИЙН ХАТУУ ХУЧИЛТТАЙ АВТО ЗАМЫН ЗУРАГ ТӨСӨЛ

ПК0+000-ПК50+000 ХЭСЭГ

БОТЬ - II. ХЭСЭГ-1

ЗАХИРАЛ

УЛААНБААТАР ХОТ "АВАРГА ЗАМ" ХХК DESIGN and CONSULTING SERVICE OF ROAD 1119276553 2729377

Г. ЧИНТӨГС

Зураг төслийг хянасан
ЭКСПЕРТ №
/Гарын үсэг/
он сар
Засвартай эсэх
2023.03.17
ЗАМ, ТЭЭВРИЙН ХӨГЖЛИЙН ТӨВ

УЛААНБААТАР ХОТ. 2022 ОН

ЗУРГИЙН ЖАГСААЛТ

№	ЗУРГИЙН НЭР	ХУУДАСНЫ ТОО
	БОТЬ - II. ХЭСЭГ - 1	
1	0-50 КМ АВТО ЗАМЫН ИНЖЕНЕРИЙН НАРИЙВЧИЛСАН ЗУРАГ	290
	БОТЬ - II. ХЭСЭГ - 2	
1	ДАРХАН ЭРДЭНЭТ ЧИГЛЭЛИЙН АВТО ЗАМТАЙ ОГТЛОЛЦОХ ТОЙРОГ УУЛЗВАР	28
2	ОРХОНТУУЛ СУМЫН ТӨВИЙН АВТО ЗАМТАЙ ОГТЛОЛЦОХ ТОЙРОГ УУЛЗВАР	33
3	ОРХОНТУУЛ СУМЫН ТӨВИЙН АВТО ЗАМЫН ЗУРАГ	50
4	ХИЙМЭЛ БАЙГУУЛАМЖИЙН ЗУРАГ	53
	БОТЬ - II. ХЭСЭГ - 3	
1	0-50 КМ АВТО ЗАМЫН ХӨНДЛӨН ОГТЛОЛ	258
	БОТЬ - II. ХЭСЭГ - 4	
1	0-50 КМ АВТО ЗАМЫН ХӨНДЛӨН ОГТЛОЛ	258
	БОТЬ - II. ХЭСЭГ - 5	
1	50-107.6 КМ АВТО ЗАМЫН ИНЖЕНЕРИЙН НАРИЙВЧИЛСАН ЗУРАГ	305
	БОТЬ - II. ХЭСЭГ - 6	
1	ЦЭЭЛ СУМЫН ТӨВИЙН УУЛЗВАРЫН ЗУРАГ	17
2	ХИЙМЭЛ БАЙГУУЛАМЖИЙН ЗУРАГ	45
3	ПК78+464-Д БАРИГДАХ ТӨМӨРБЕТОН ГҮҮРИЙН ЗУРАГ	72
	БОТЬ - II. ХЭСЭГ - 7	
1	50-107.6 КМ АВТО ЗАМЫН ХӨНДЛӨН ОГТЛОЛ	289

№	ЗУРГИЙН НЭР	ХУУДАС
	БОТЬ - II. ХЭСЭГ - 1	
1	ЗУРГИЙН ЖАГСААЛТ	02
2	БАЙРШЛЫН ТОЙМ ЗУРАГ	03 - 05
3	АВТО ЗАМЫН ЧИГЛЭЛ, ТРАССЫН ЗӨВШИЛЦӨЛ	06 - 08
4	ТРАССЫН ХЭВТЭЭ МУРУЙ БА ШУЛУУНЫ ХҮСНЭГТ	09 - 12
5	ТРАССЫН ДЭВСГЭР ЗУРАГ	13 - 99
6	ХӨДӨЛГӨӨН ЗОХИОН БАЙГУУЛАЛТЫН ЗУРАГ	100 - 185
7	ХУЧИЛТЫН ХИЙЦ, ХӨНДЛӨН ОГТЛОЛЫН ТӨРӨЛ	186 - 192
8	НЭГДСЭН АЖЛЫН ТОО ХЭМЖЭЭ	193 - 194
9	ДАГУУ ОГТЛОЛ ТӨСӨЛЛӨЛТ	195 - 229
10	ГАРЦ, ЗОГСООЛЫН ЗУРАГ	230 - 235
11	ЗАМЫН ТЭМДЭГ, САМБАР, ДОХИОНЫ ШОН, ХУРД САРУУЛАГЧИЙН ЗУРАГ	236 - 244
12	ЗАМЫН ТЭМДЭГЛЭГЭЭНИЙ ЗУРАГ	245 - 247
13	ТУУЗАН ХАШИЛТ	248 - 254
14	УРСГАЛ ЗАЛАХ СУВАГ, ДАЛАН, УУЛЫН ШУУДУУ, ШУУДУУНЫ БЭХЭЛГЭЭ, ЦАСНЫ ХААЛТ, ХАШАА	255 - 259
15	ГАЗАР ШОРООНЫ АЖЛЫН ХУВИАРЛАЛТ	260 - 290

МОНГОЛ УЛС

СЭЛЭНГЭ, ТӨВ АЙМАГ

БАЙРШИЛЫН ТОЙМ ЗУРАГ

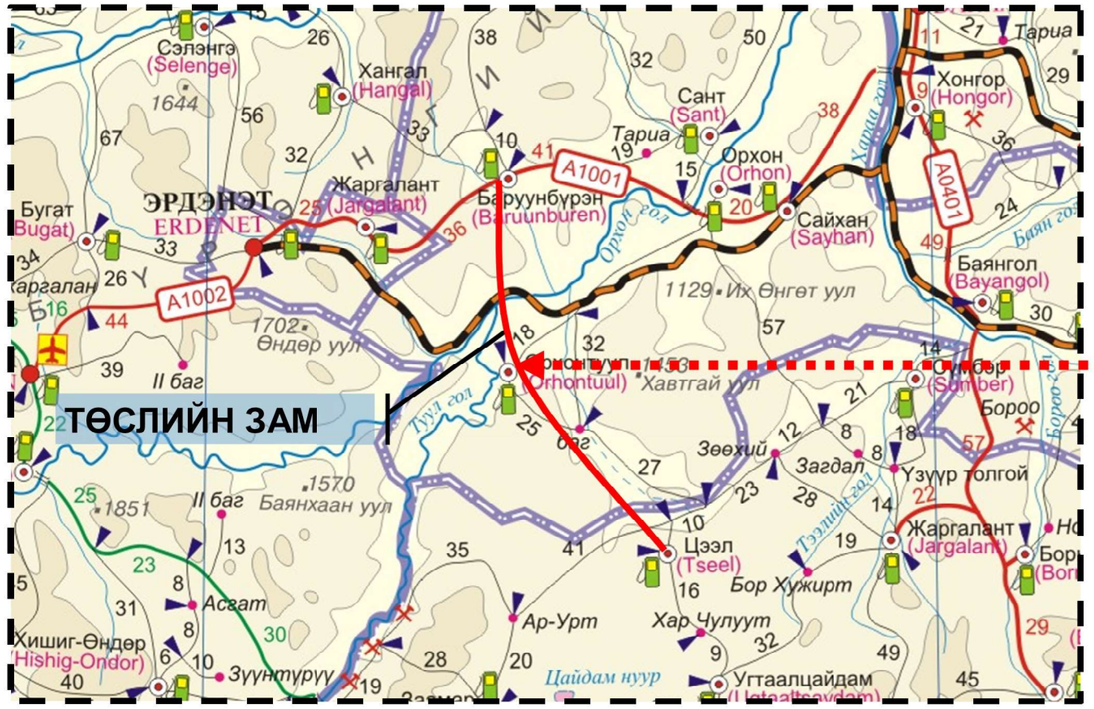

СЭЛЭНГЭ АЙМГИЙН БАРУУНБҮРЭН, ОРХОНТУУЛ, ТӨВ АЙМГИЙН ЦЭЭЛ СУМ

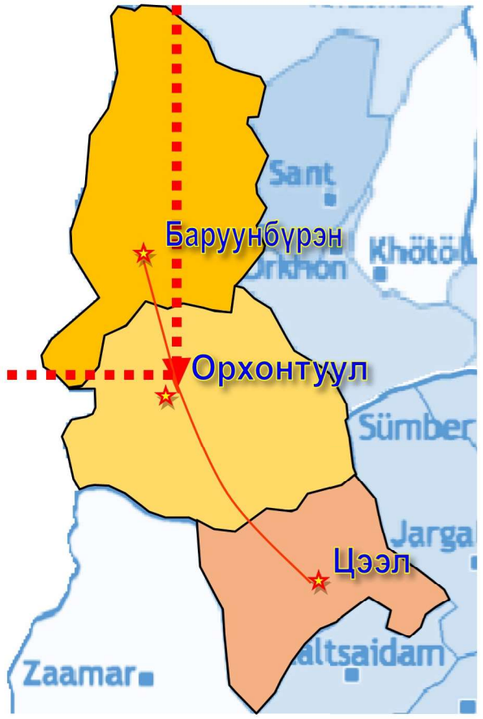

Өөрчлөлт №			Захиалагч:	Захиалагч:	Зураг төслийн байгууллага:	Зөвлөх инженер	У. ПҮРЭВЖАВ	Гүүр хоолойн инженер	М. МӨНХ-ОРГИЛ	СЭЛЭНГЭ АЙМГИЙН БАРУУНБҮРЭН-ОРХОНТУУЛ-ЦЭЭЛ ЧИГЛЭЛИЙН ХАТУУ ХУЧИЛТТАЙ АВТО ЗАМЫН АЖЛЫН ЗУРАГ	МОНГОЛ УЛСЫН АВТО ЗАМЫН СҮЛЖЭЭ	Масштаб	Шифр	Хуудасны №
Огноо			БАРИЛГА, ХОТ БАЙГУУЛАЛТЫН ЯАМ	ЗАМ, ТЭЭВРИЙН ХӨГЖЛИЙН ЯАМ	"АВАРГА ЗАМ" ХХК	Төслийн инженер	С. БАТСҮХ	Замын инженер	М. БЯМБАА				
Тайлбар						Шалгасан инженер	Г. ЧИНТӨГС	Геодезийн инженер	Э. БАТБОЛД			AVZ/BOT/03-2022	3

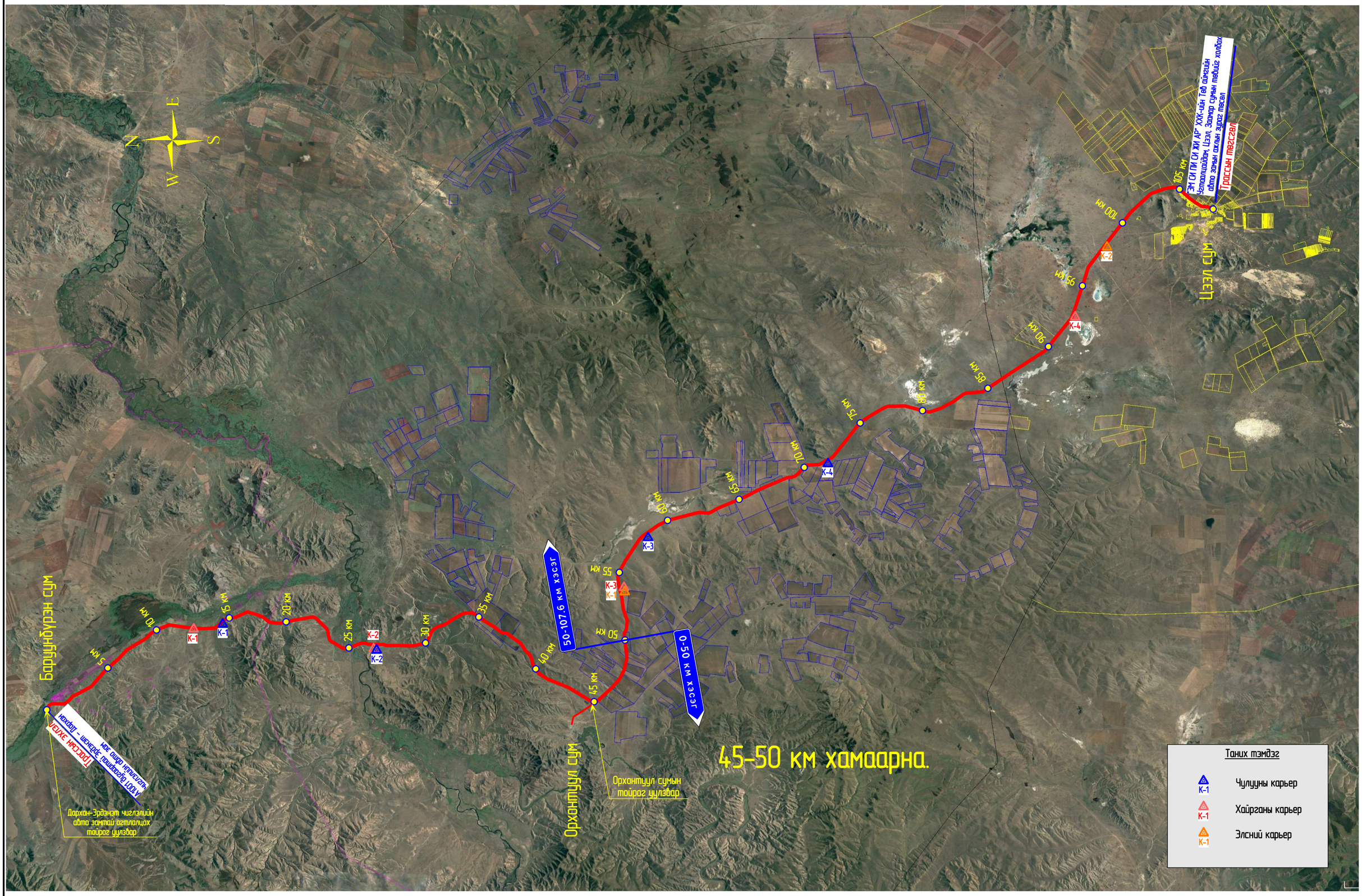

Өөрчлөлт №			Захиалагч:	Захиалагч:	Зураг төслийн байгууллага:	Зөвлөх инженер	У. ПҮРЭВЖАВ	Гүүр хоолойн инженер	М. МӨНХ-ОРГИЛ	СЭЛЭНГЭ АЙМГИЙН БАРУУНБҮРЭН-ОРХОНТУУЛ-ЦЭЭЛ ЧИГЛЭЛИЙН ХАТУУ ХУЧИЛТТАЙ АВТО ЗАМЫН АЖЛЫН ЗУРАГ	БАЙРШЛЫН ТОЙМ ЗУРАГ	Масштаб	Шифр	Хуудасны №
Огноо			БАРИЛГА, ХОТ БАЙГУУЛАЛТЫН ЯАМ	ЗАМ, ТЭЭВРИЙН ХӨГЖЛИЙН ЯАМ	"АВАРГА ЗАМ" ХХК	Төслийн инженер	С. БАТСҮХ	Замын инженер	М. БЯМБАА					
Тайлбар						Шалгасан инженер	Г. ЧИНТӨГС	Геодезийн инженер	Э. БАТБОЛД			1:100000	AVZ/BOT/03-2022	4

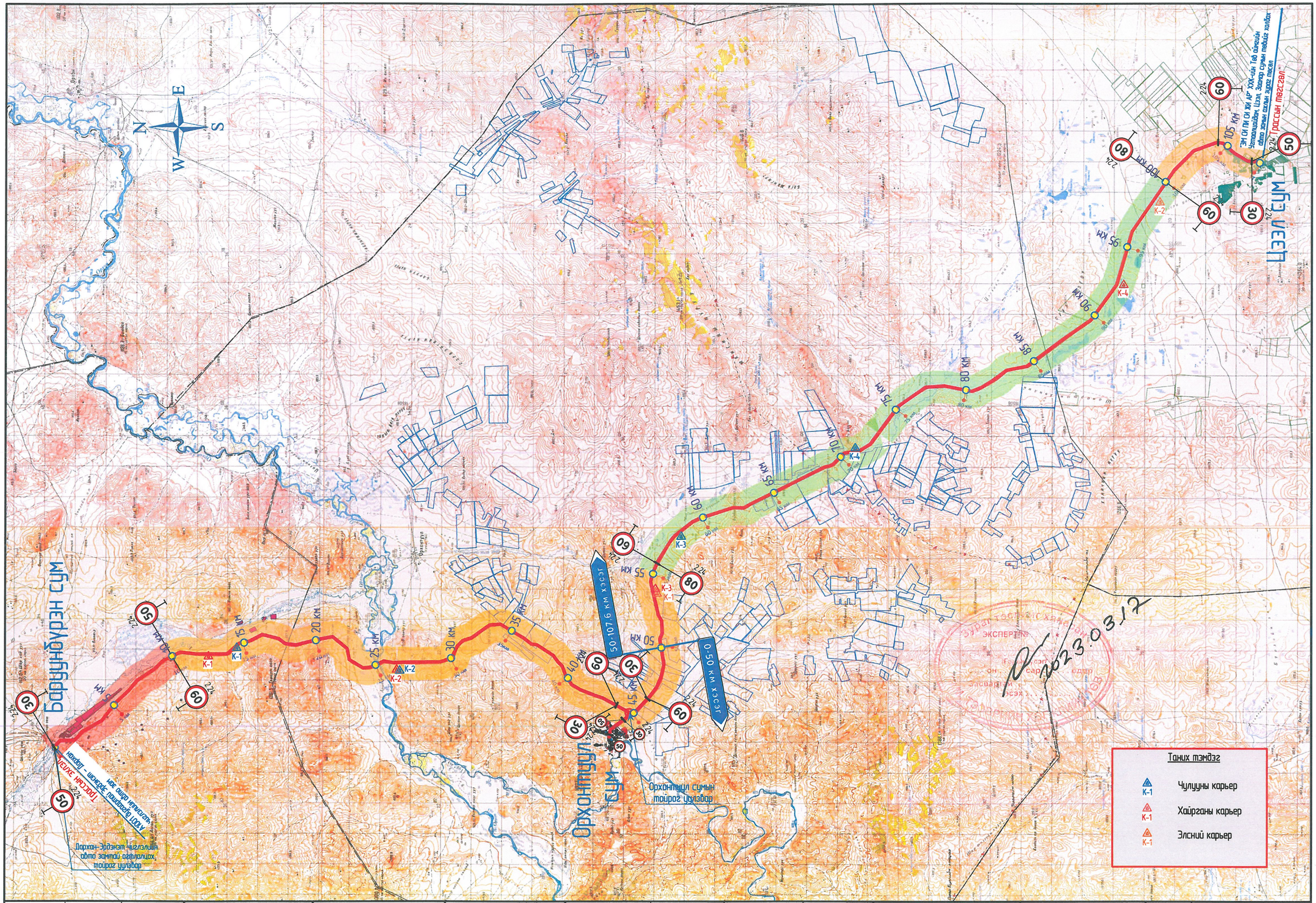

Өөрчлөлт №			Захиалагч:	Захиалагч:	Зураг төслийн байгууллага:	Зөвлөх инженер	У. ПҮРЭВЖАВ	Гүүр хоолойн инженер	М. МӨНХ-ОРГИЛ	СЭЛЭНГЭ АЙМГИЙН БАРУУНБҮРЭН-ОРХОНТУУЛ-ЦЭЦЭГ ЧИГЛЭЛИЙН ХАТУУ ХУЧИЛТТАЙ АВТО ЗАМЫН АЖЛЫН ЗУРАГ	БАЙРШЛЫН ТОЙМ ЗУРАГ	Масштаб	Шифр	Хуудасны №
Огноо			БАРИЛГА, ХОТ БАЙГУУЛАЛТЫН ЯАМ	ЗАМ, ТЭЭВРИЙН ХӨГЖЛИЙН ЯАМ	"АВАРГА ЗАМ" ХХК	Төслийн инженер	С. БАТСҮХ	Замын инженер	М. БЯМБАА			1:100000	AVZ/BOT/03-2022	5
Тайлбар						Шалгасан инженер	Г. ЧИНТӨГС	Геодезийн инженер	Э. БАТБОЛД					

Өөрчлөлт №			Захиалагч:	Захиалагч:	Зураг төслийн байгууллага:	Зөвлөх инженер	У. ПҮРЭВЖАВ	Гүүр хоолойн инженер	М. МӨНХ-ОРГИЛ	СЭЛЭНГЭ АЙМГИЙН БАРУУНБҮРЭН-ОРХОНТУУЛ-ЦЭЦЭГ ЧИГЛЭЛИЙН ХАТУУ ХУЧИЛТТАЙ АВТО ЗАМЫН АЖЛЫН ЗУРАГ	БАЙРШЛЫН ТОЙМ ЗУРАГ	Масштаб	Шифр	Хуудасны №
Огноо			БАРИЛГА, ХОТ БАЙГУУЛАЛТЫН ЯАМ	ЗАМ, ТЭЭВРИЙН ХӨГЖЛИЙН ЯАМ	"АВАРГА ЗАМ" ХХК	Төслийн инженер	С. БАТСҮХ	Замын инженер	М. БЯМБАА			1:100000	AVZ/BOT/03-2022	5
Тайлбар						Шалгасан инженер	Г. ЧИНТӨГС	Геодезийн инженер	Э. БАТБОЛД					

ЗӨВШИЛЦСӨН:

СЭЛЭНГЭ АЙМГИЙН ОРХОНТУУЛ СУМЫН ЗАСАГ ДАРГА

/ П.БАТБААТАР /

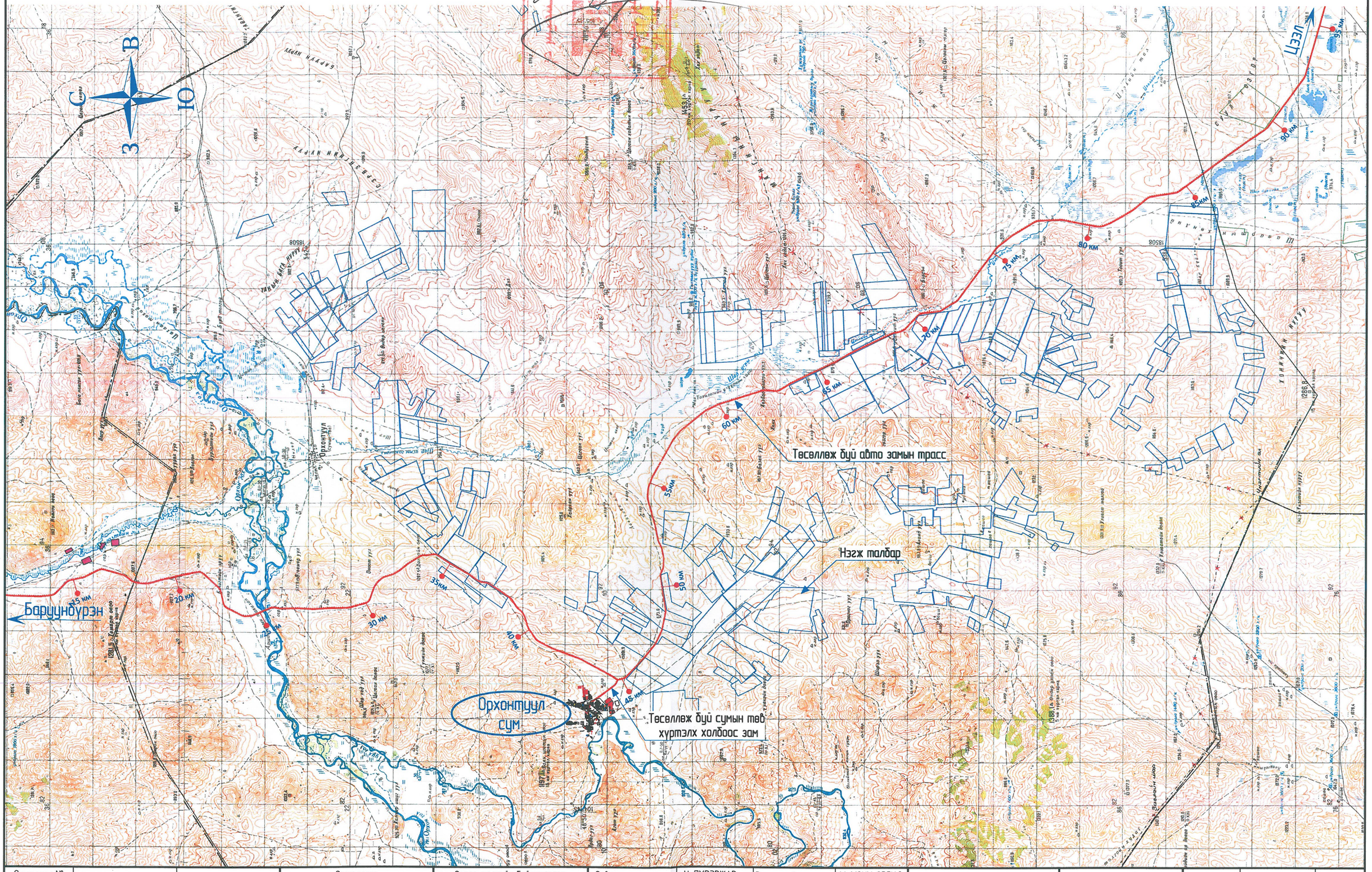

Өөрчлөлт №			Захиалагч:	Зураг төслийн байгууллага:	Зөвлөх инженер	У. ПҮРЭВЖАВ	Гүүр хоолойн инженер	М. МӨНХ-ОРГИЛ	СЭЛЭНГЭ АЙМГИЙН БАРУУНБҮРЭН-ОРХОНТУУЛ-ЦЭЭЛ ЧИГЛЭЛИЙН ХАТУУ ХУЧИЛТТАЙ АВТО ЗАМЫН АЖЛЫН ЗУРАГ	ТӨЛӨВЛӨЖ БУЙ АВТО ЗАМЫН ЧИГЛЭЛ, ТОЙМ ЗУРАГ	Масштаб	Шифр	Хуудасны №
Огноо			ЗАМ, ТЭЭВРИЙН ХӨГЖЛИЙН ЯАМ	"АВАРГА ЗАМ" ХХК	Төслийн инженер	С. БАТСҮХ	Замын инженер	М. БЯМБАА			1:100000	AVZ/BOT/03-2022	7
Тайлбар					Шалгасан инженер	Г. ЧИНТӨГС	Геодезийн инженер	Э. БАТБОЛД					

ЗӨВШИЛЦСӨН:

ТӨВ АЙМГИЙН ЦЭЭЛ СУМЫН ЗАСАГ ДАРГА / Б.ТӨРБАТ /

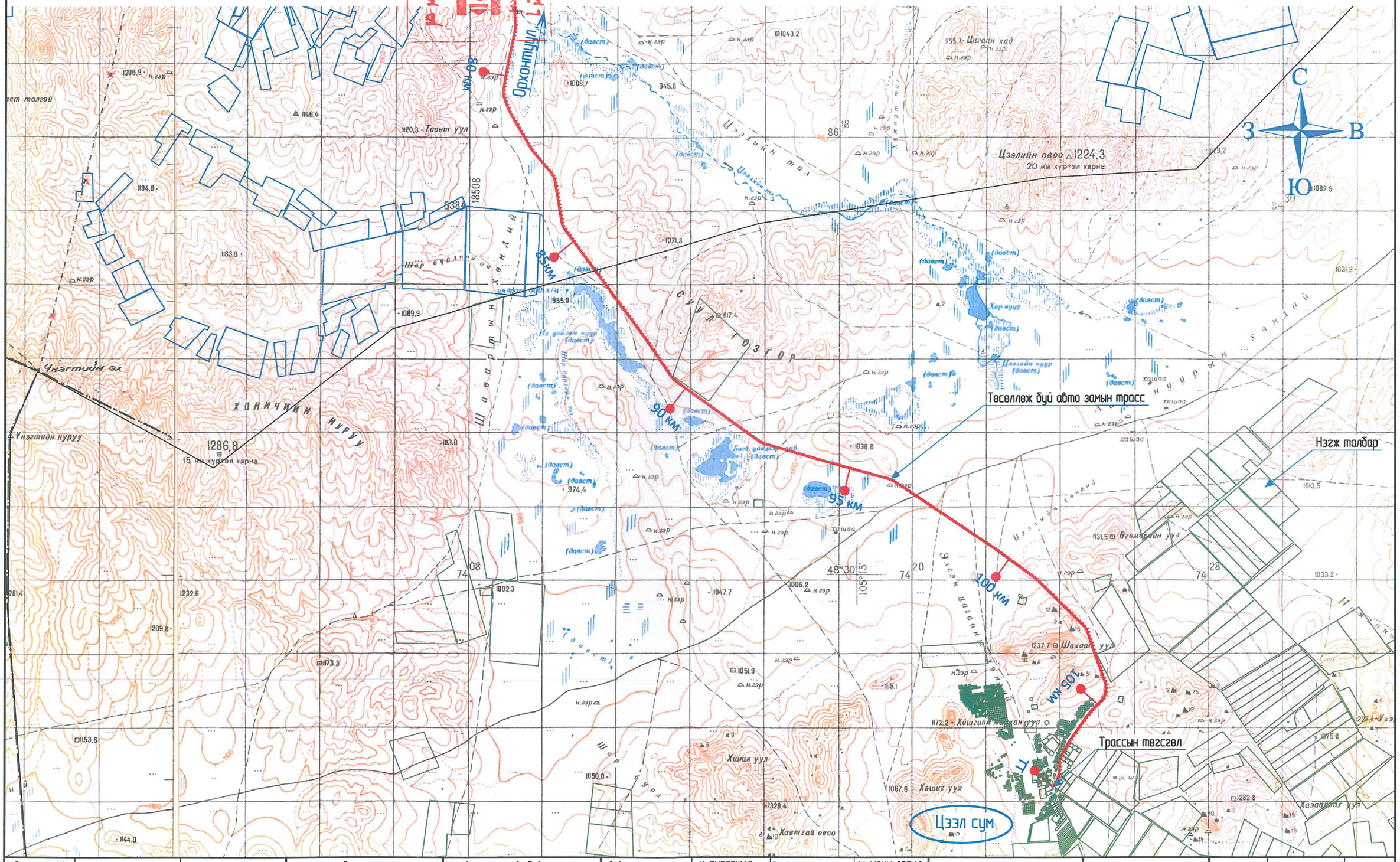

Өөрчлөлт №			Захиалагч:	Зураг төслийн байгууллага:	Зөвлөх инженер	У. ПҮРЭВЖАВ	Гүүр хоолойн инженер	М. МӨНХ-ОРГИЛ	СЭЛЭНГЭ АЙМГИЙН БАРУУНБҮРЭН-ОРХОНТУУЛ-ЦЭЭЛ ЧИГЛЭЛИЙН ХАТУУ ХУЧИЛТТАЙ АВТО ЗАМЫН АЖЛЫН ЗУРАГ	ТӨЛӨВЛӨЖ БУЙ АВТО ЗАМЫН ЧИГЛЭЛ, ТОЙМ ЗУРАГ	Масштаб	Шифр	Хуудасны №
Огноо			ЗАМ, ТЭЭВРИЙН ХӨГЖЛИЙН ЯАМ	"АВАРГА ЗАМ" ХХК	Төслийн инженер	С. БАТСҮХ	Замын инженер	М. БЯМБАА			1:100000	AVZ/BOT/03-2022	8
Тайлбар					Шалгасан инженер	Г. ЧИНТӨГС	Геодезийн инженер	Э. БАТБОЛД					

ТРАССЫН ХЭВТЭЭ МУРУЙ БА ШУЛУУНЫ ХҮСНЭГТ

Төслийн нэр: СЭЛЭНГЭ АЙМГИЙН БАРУУНБҮРЭН-ОРХОНТУУЛ-ЦЭЭЛ ЧИГЛЭЛИЙН ХАТУУ ХУЧИЛТТАЙ АВТО ЗАМЫН АЖЛЫН ЗУРАГ

Хэсэг: 44.85-50 км

Цэг	Өнцгийн орой			Координат		Элементүүдийн нэр		Радиус, м	Эргэлтийн элемент, м							Шилжилтийн муруйн байршил								Өнцгийн оройн хоорондох зай, м	Шулууны урт, м
																эхлэл		төгсгөл		эхлэл		төгсгөл			
	км	пк	+	X	Y	зүүн	баруун		тангенс	тангенс	Шилжилтийн муруй		тойрог эргэлт	биссектрис	домер	пк	+	пк	+	пк	+	пк	+		
ТЭ	45	44	850.000	5407493.869	487797.497																				
																								310.33	164.53
ӨО-68	45	45	160.331	5407192.273	487870.608	32°46'12"		250.00	145.81	145.81	142.99	142.99	0.00	14.12	5.64	45	14.526	45	157.512	45	157.512	45	300.498		
																								1282.37	1031.16
ӨО-69	46	46	437.061	5406307.870	488799.209	4°28'16"		2700.00	105.40	105.40	0.00	0.00	210.69	2.06	0.11	46	331.661	46	331.661	46	542.353	46	542.353		
																								803.60	582.73
ӨО-70	47	47	240.556	5405800.704	489422.554	13°11'29"		500.00	115.47	115.47	115.12	115.12	0.00	4.44	0.72	47	125.083	47	240.198	47	240.198	47	355.314		
																								704.48	463.50
ӨО-71	48	47	944.323	5405492.530	490056.056	14°19'47"		500.00	125.51	125.51	125.05	125.05	0.00	5.25	0.92	47	818.813	47	943.864	47	943.864	48	68.914		
																								927.16	674.80
ӨО-72	49	48	870.569	5405305.916	490964.245	20°36'31"		350.00	126.85	126.85	125.89	125.89	0.00	7.65	1.92	48	743.715	48	869.606	48	869.606	48	995.497		
																								1131.36	1004.50
ТТ	50	50	0.000	5405482.844	492081.681																				

Өөрчлөлт №			Захиалагч:	Захиалагч:	Зураг төслийн байгууллага:	Зөвлөх инженер	У. ПҮРЭВЖАВ	Гүүр хоолойн инженер	М. МӨНХ-ОРГИЛ	СЭЛЭНГЭ АЙМГИЙН БАРУУНБҮРЭН-ОРХОНТУУЛ-ЦЭЭЛ ЧИГЛЭЛИЙН ХАТУУ ХУЧИЛТТАЙ АВТО ЗАМЫН АЖЛЫН ЗУРАГ (ПК0-ПК50+000)	Трассын хэвтээ муруй ба шулууны хүснэгт	Масштаб	Шифр	Хуудасны №
Огноо			БАРИЛГА, ХОТ БАЙГУУЛАЛТЫН ЯАМ	ЗАМ, ТЭЭВРИЙН ХӨГЖЛИЙН ЯАМ	"АВАРГА ЗАМ" ХХК	Төслийн инженер	С. БАТСҮХ	Замын инженер	М. БЯМБАА				
Тайлбар						Шалгасан инженер	Г. ЧИНТӨГС	Геодезийн инженер	Э. БАТБОЛД			AVZ/BOT/03-2022	12'

ТАНИХ ТЭМДЭГ

ТЭ	Трассын эхлэл
ТТ	Трассын төгсгөл
ӨО-1	Өнцгийн орой
ШМЭ	Шилжилтийн муруйн эхлэл
ШМТ	Шилжилтийн муруйн төгсгөл
ТМЭ	Тойрог муруйн эхлэл
ТМТ	Тойрог муруйн төгсгөл
R	Эргэлтийн радиус

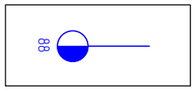

Километрийн тэмдэг

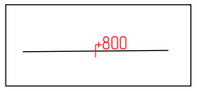

ЗАЙ

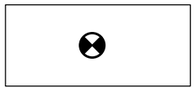

Репер

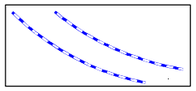

Авто замын хашлага

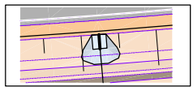

Авто замын тэмдгийн шороон суурь

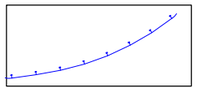

Туузан хашилт

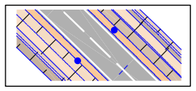

Дохионы шон

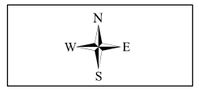

Зүг чиг

Төмөрбетон дугуй хоолой

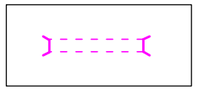

Төмөр бетон дөрвөлжин хоолой

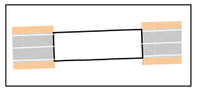

Төмөр бетон гүүр

Уулын шуудуу

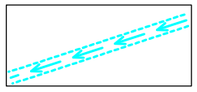

Урсгал залах далан

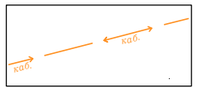

Шилэн кабель

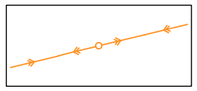

Цахилгаан дамжуулах шугам

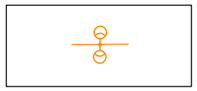

Авто замын гэрэлтүүлэг

Өөрчлөлт №			Захиалагч:	Захиалагч:	Зураг төслийн байгууллага:	Зөвлөх инженер	У. ПҮРЭВЖАВ	Гүүр хоолойн инженер	М. МӨНХ-ОРГИЛ	СЭЛЭНГЭ АЙМГИЙН БАРУУНБҮРЭН-ОРХОНТУУЛ-ЦЭЭЛ ЧИГЛЭЛИЙН ХАТУУ ХУЧИЛТТАЙ АВТО ЗАМЫН АЖЛЫН ЗУРАГ (ПК0-ПК50+000)	ТАНИХ ТЭМДЭГ	Масштаб	Шифр	Хуудасны №
Огноо			БАРИЛГА, ХОТ БАЙГУУЛАЛТЫН ЯАМ	ЗАМ, ТЭЭВРИЙН ХӨГЖЛИЙН ЯАМ	"АВАРГА ЗАМ" ХХК	Төслийн инженер	С. БАТСҮХ	Замын инженер	М. БЯМБАА				
Тайлбар						Шалгасан инженер	Г. ЧИНТӨГС	Геодезийн инженер	Э. БАТБОЛД			AVZ/BOT/03-2022	13

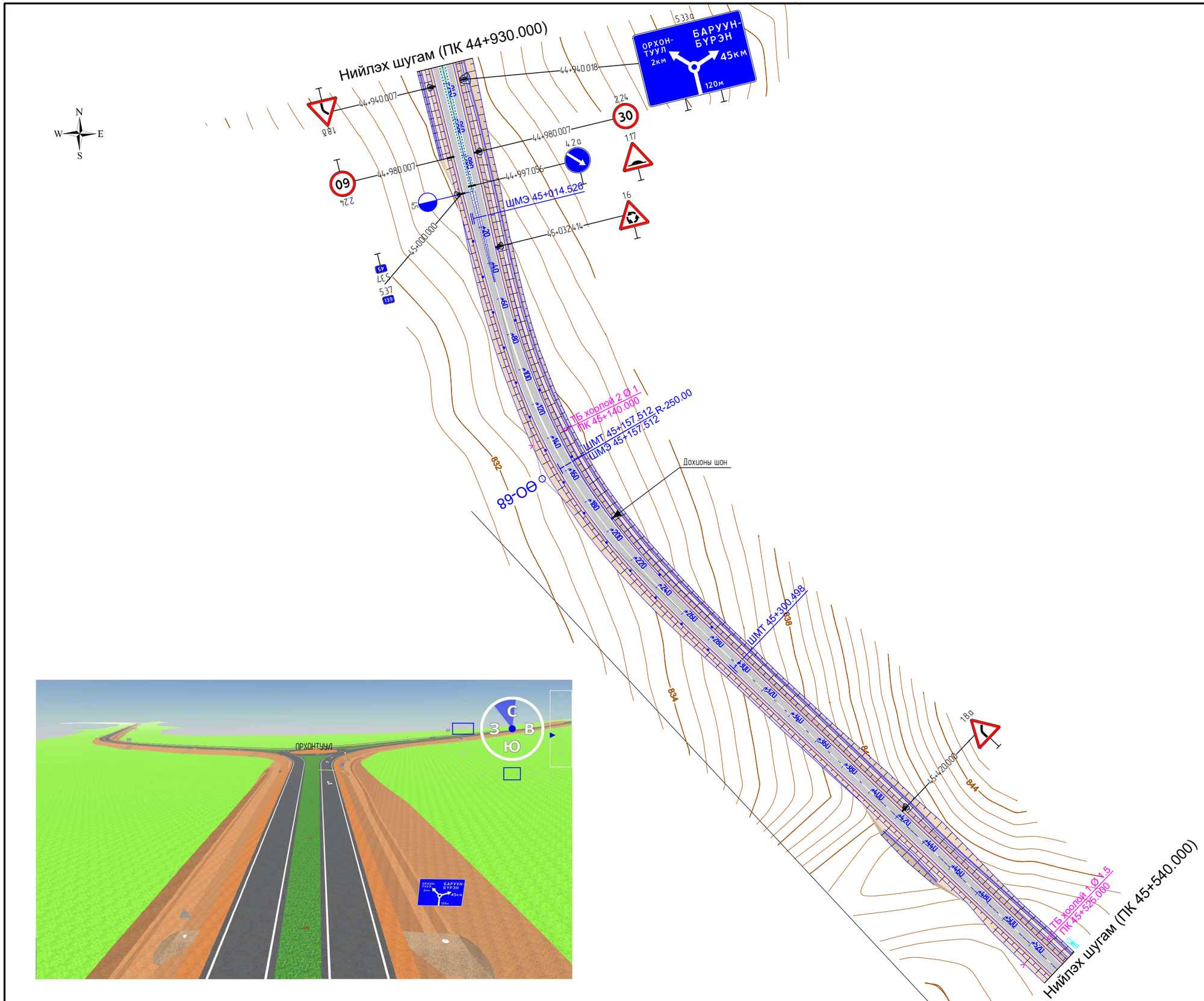

Хуудасны байрлалын схем

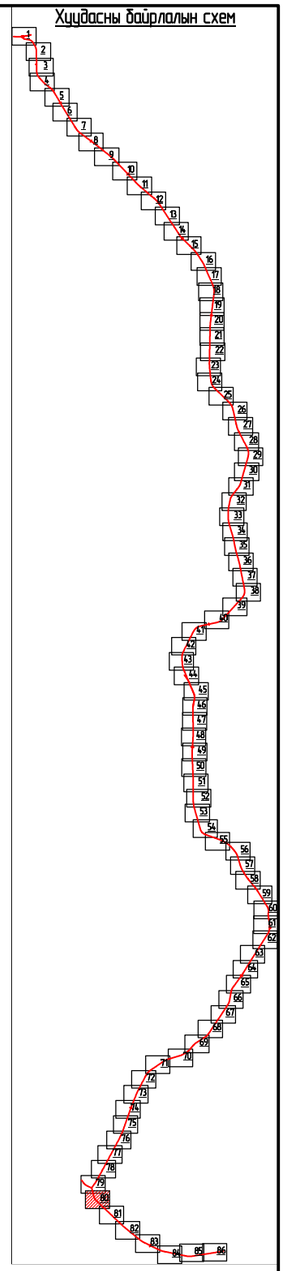

Өөрчлөлт №			Захиалагч:	Захиалагч:	Зураг төслийн байгууллага:	Зөвлөх инженер	У. ПҮРЭВЖАВ	Гүүр хоолойн инженер	М. МӨНХ-ОРГИЛ	СЭЛЭНГЭ АЙМГИЙН БАРУУНБҮРЭН-ОРХОНТУУЛ-ЦЭЭЛ ЧИГЛЭЛИЙН ХАТУУ ХУЧИЛТТАЙ АВТО ЗАМЫН АЖЛЫН ЗУРАГ (ПК0-ПК50+000)	Хөдөлгөөн зохион байгуулалтын зураг	Масштаб	Шифр	Хуудасны №
Огноо			БАРИЛГА, ХОТ БАЙГУУЛАЛТЫН ЯАМ	ЗАМ, ТЭЭВРИЙН ХӨГЖЛИЙН ЯАМ	"АВАРГА ЗАМ" ХХК	Төслийн инженер	С. БАТСҮХ	Замын инженер	М. БЯМБАА		44+930.00-45+540.00	1:2000	AVZ/BOT/03-2022	179
Тайлбар						Шалгасан инженер	Г. ЧИНТӨГС	Геодезийн инженер	Э. БАТБОЛД					

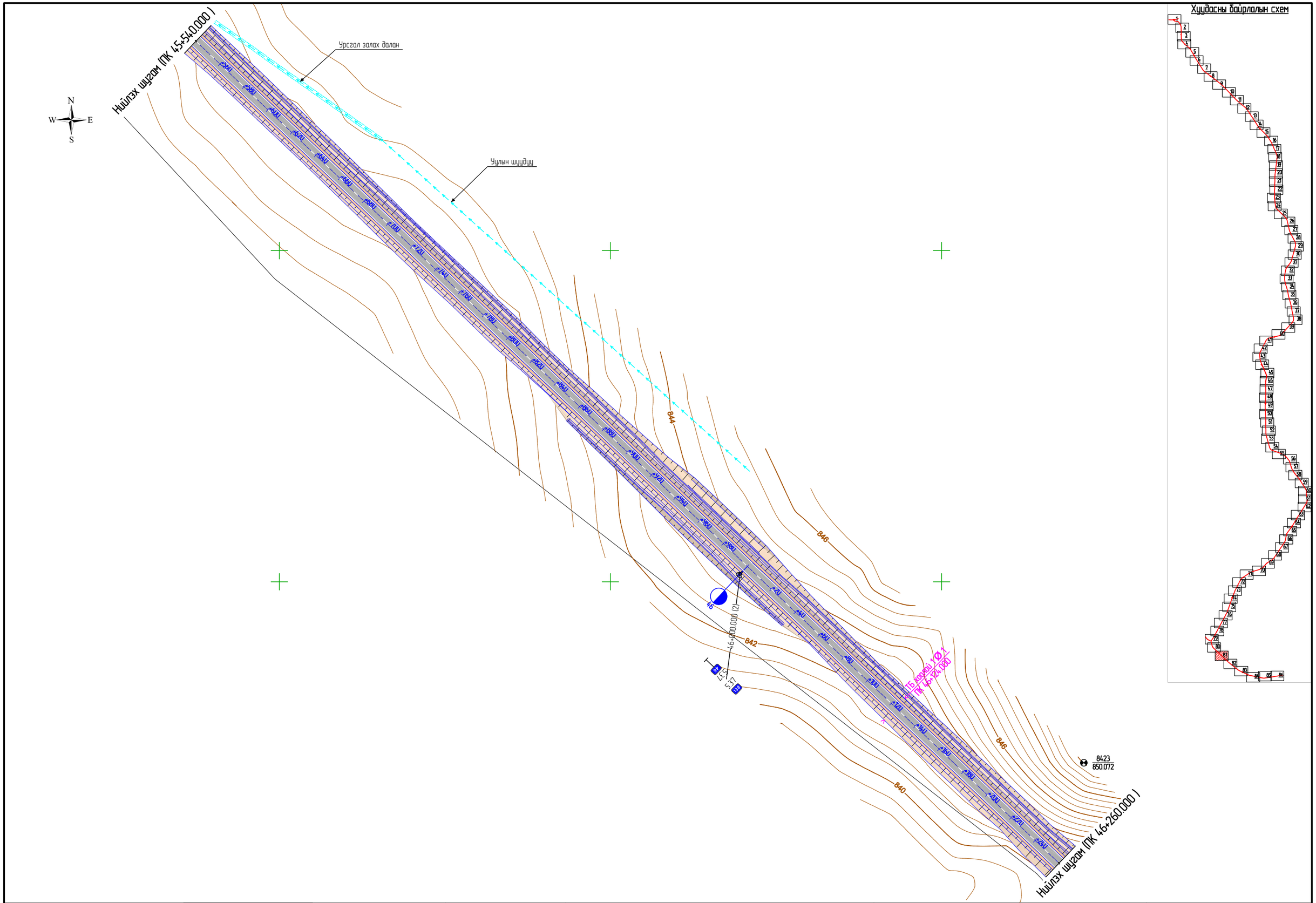

Өөрчлөлт №			Захиалагч:	Захиалагч:	Зураг төслийн байгууллага:	Зөвлөх инженер	У. ПҮРЭВЖАВ	Гүүр хоолойн инженер	М. МӨНХ-ОРГИЛ	СЭЛЭНГЭ АЙМГИЙН БАРУУНБҮРЭН-ОРХОНТУУЛ-ЦЭЭЛ ЧИГЛЭЛИЙН ХАТУУ ХУЧИЛТТАЙ АВТО ЗАМЫН АЖЛЫН ЗУРАГ (ПК0-ПК50+000)	Хөдөлгөөн зохион байгуулалтын зураг	Масштаб	Шифр	Хуудасны №
Огноо			БАРИЛГА, ХОТ БАЙГУУЛАЛТЫН ЯАМ	ЗАМ, ТЭЭВРИЙН ХӨГЖЛИЙН ЯАМ	"АВАРГА ЗАМ" ХХК	Төслийн инженер	С. БАТСҮХ	Замын инженер	М. БЯМБАА		45+540.00-46+260.00	1:2000	AVZ/BOT/03-2022	180
Тайлбар						Шалгасан инженер	Г. ЧИНТӨГС	Геодезийн инженер	Э. БАТБОЛД					

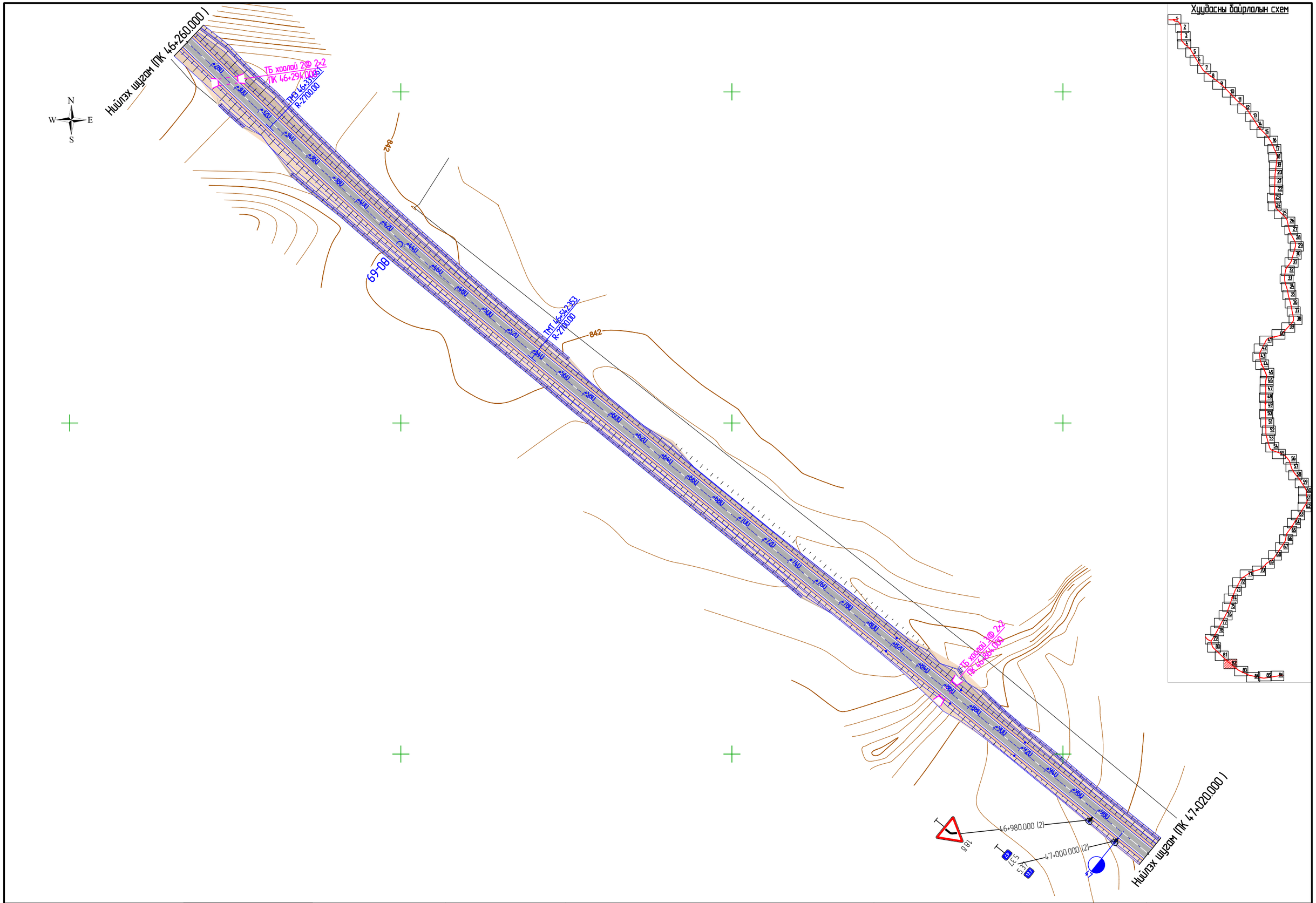

Өөрчлөлт №			Захиалагч:	Захиалагч:	Зураг төслийн байгууллага:	Зөвлөх инженер	У. ПҮРЭВЖАВ	Гүүр хоолойн инженер	М. МӨНХ-ОРГИЛ	СЭЛЭНГЭ АЙМГИЙН БАРУУНБҮРЭН-ОРХОНТУУЛ-ЦЭЭЛ ЧИГЛЭЛИЙН ХАТУУ ХУЧИЛТТАЙ АВТО ЗАМЫН АЖЛЫН ЗУРАГ (ПК0-ПК50+000)	Хөдөлгөөн зохион байгуулалтын зураг	Масштаб	Шифр	Хуудасны №
Огноо			БАРИЛГА, ХОТ БАЙГУУЛАЛТЫН ЯАМ	ЗАМ, ТЭЭВРИЙН ХӨГЖЛИЙН ЯАМ	"АВАРГА ЗАМ" ХХК	Төслийн инженер	С. БАТСҮХ	Замын инженер	М. БЯМБАА		46+260.00-47+020.00	1:2000	AVZ/BOT/03-2022	181
Тайлбар						Шалгасан инженер	Г. ЧИНТӨГС	Геодезийн инженер	Э. БАТБОЛД					

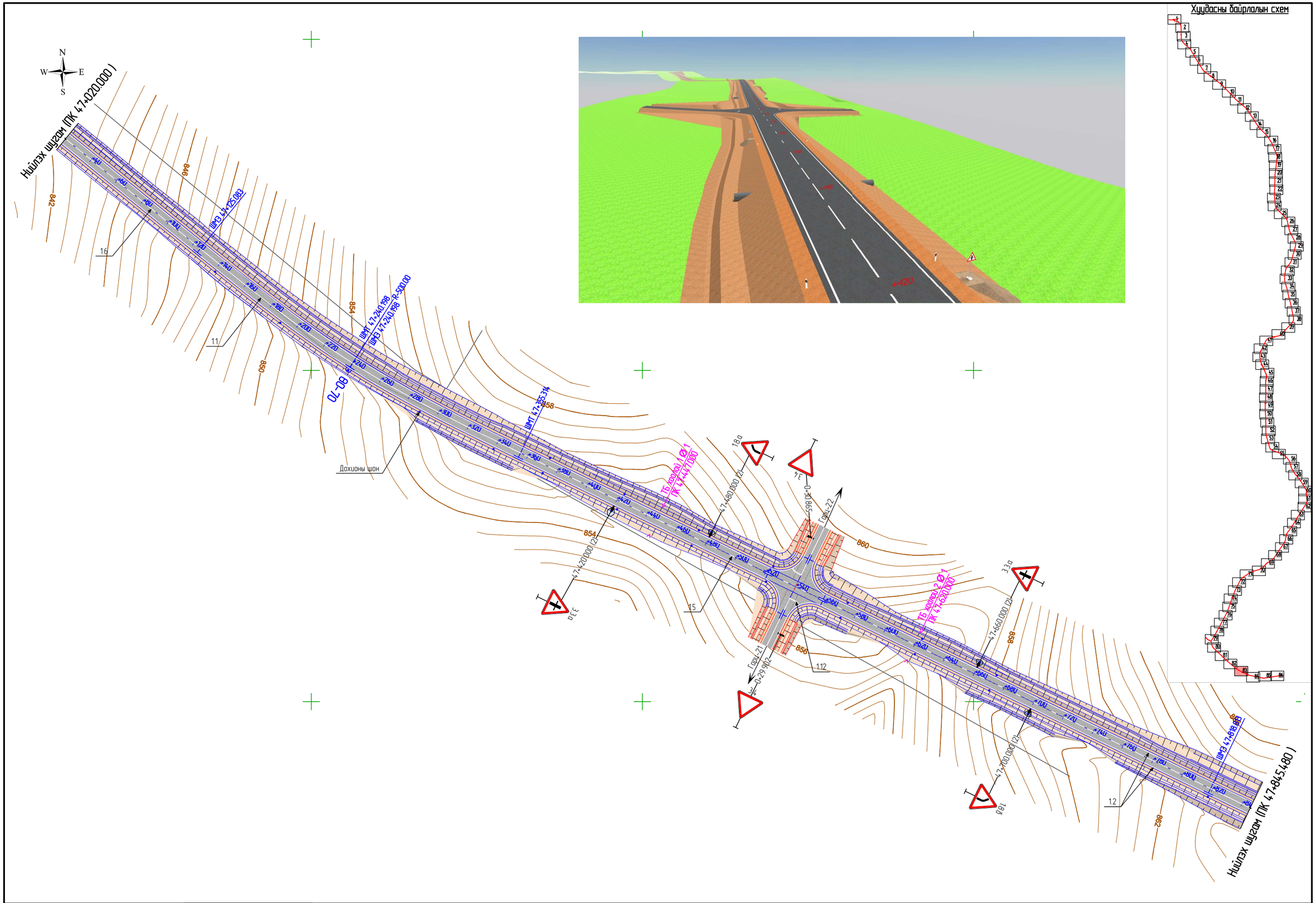

Өөрчлөлт №			Захиалагч:	Захиалагч:	Зураг төслийн байгууллага:	Зөвлөх инженер	У. ПҮРЭВЖАВ	Гүүр хоолойн инженер	М. МӨНХ-ОРГИЛ	СЭЛЭНГЭ АЙМГИЙН БАРУУНБҮРЭН-ОРХОНТУУЛ-ЦЭЭЛ ЧИГЛЭЛИЙН ХАТУУ ХУЧИЛТТАЙ АВТО ЗАМЫН АЖЛЫН ЗУРАГ (ПКО-ПК50+000)	Хөдөлгөөн зохион байгуулалтын зураг	Масштаб	Шифр	Хуудасны №
Огноо			БАРИЛГА, ХОТ БАЙГУУЛАЛТЫН ЯАМ	ЗАМ, ТЭЭВРИЙН ХӨГЖЛИЙН ЯАМ	"АВАРГА ЗАМ" ХХК	Төслийн инженер	С. БАТСҮХ	Замын инженер	М. БЯМБАА		47+020.00-47+845.48	1:2000	AVZ/BOT/03-2022	182
Тайлбар						Шалгасан инженер	Г. ЧИНТӨГС	Геодезийн инженер	Э. БАТБОЛД					

8424
871838

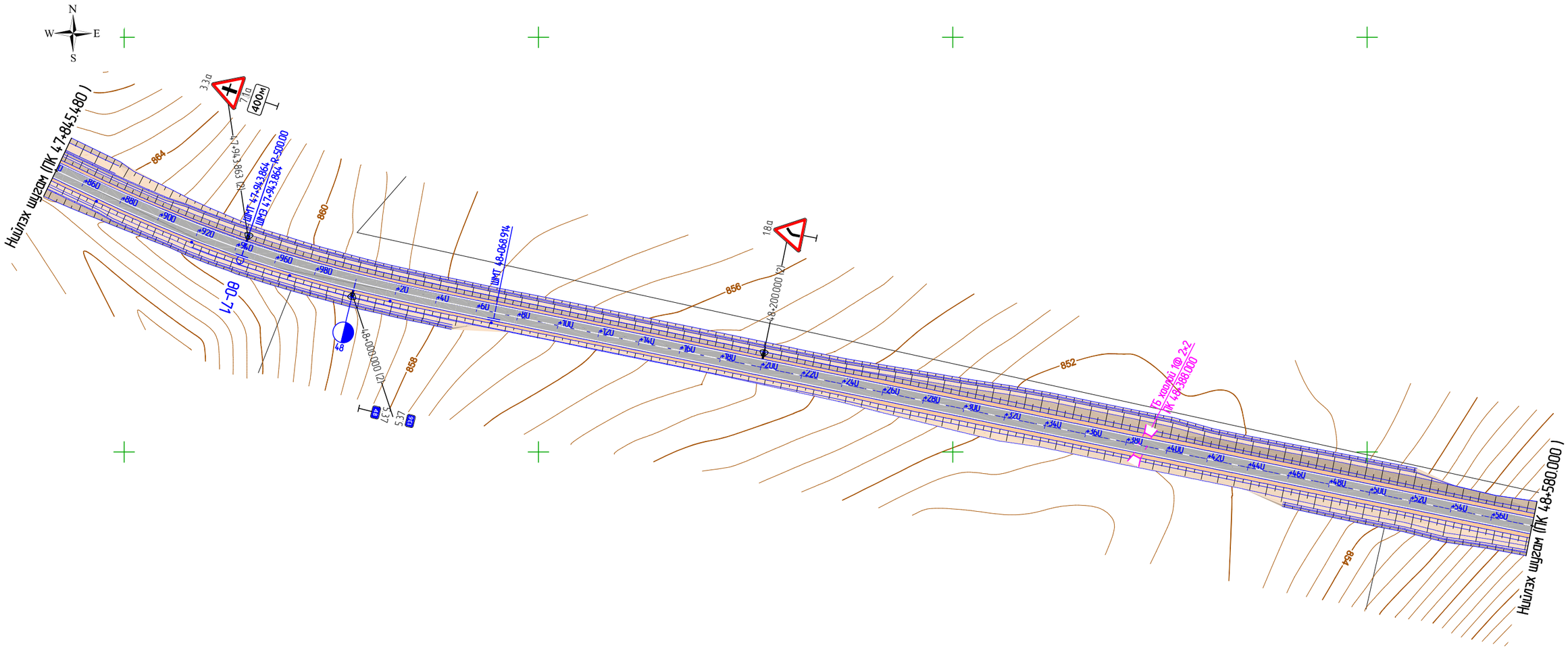

Хүүдэсны байрлалын схем

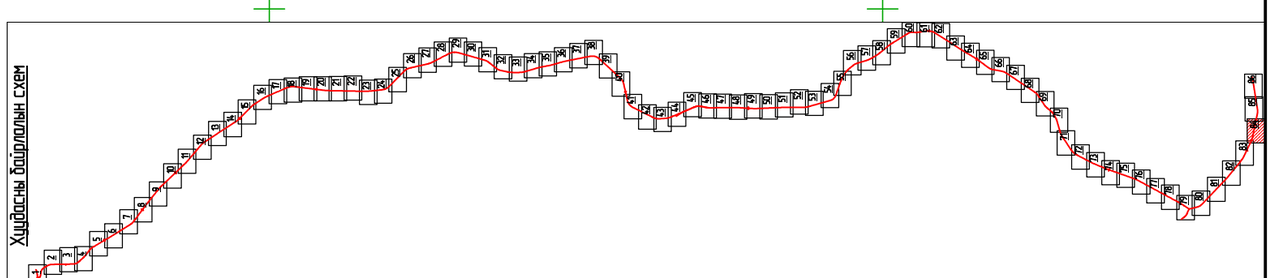

Өөрчлөлт №			Захиалагч:	Захиалагч:	Зураг төслийн байгууллага:	Зөвлөх инженер	У. ПҮРЭВЖАВ	Гүүр хоолойн инженер	М. МӨНХ-ОРГИЛ	СЭЛЭНГЭ АЙМГИЙН БАРУУНБҮРЭН-ОРХОНТУУЛ-ЦЭЭЛ ЧИГЛЭЛИЙН ХАТУУ ХУЧИЛТТАЙ АВТО ЗАМЫН АЖЛЫН ЗУРАГ (ПК0-ПК50+000)	Хөвөлгөөн зохион байгуулалтын зураг	Масштаб	Шифр	Хуудасны №
Огноо			БАРИЛГА, ХОТ БАЙГУУЛАЛТЫН ЯАМ	ЗАМ, ТЭЭВРИЙН ХӨГЖЛИЙН ЯАМ	"АВАРГА ЗАМ" ХХК	Төслийн инженер	С. БАТСҮХ	Замын инженер	М. БЯМБАА		47+845.48-48+580.00	1:2000	AVZ/BOT/03-2022	183
Тайлбар						Шалгасан инженер	Г. ЧИНТӨГС	Геодезийн инженер	Э. БАТБОЛД					

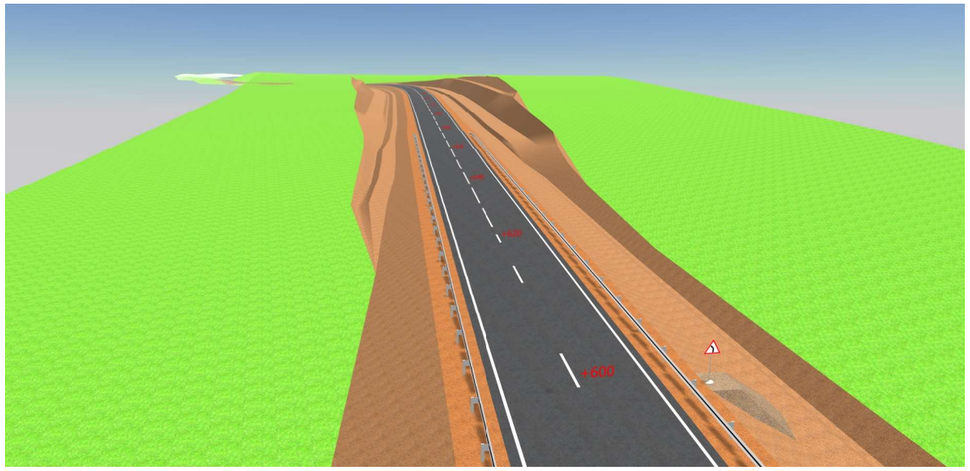

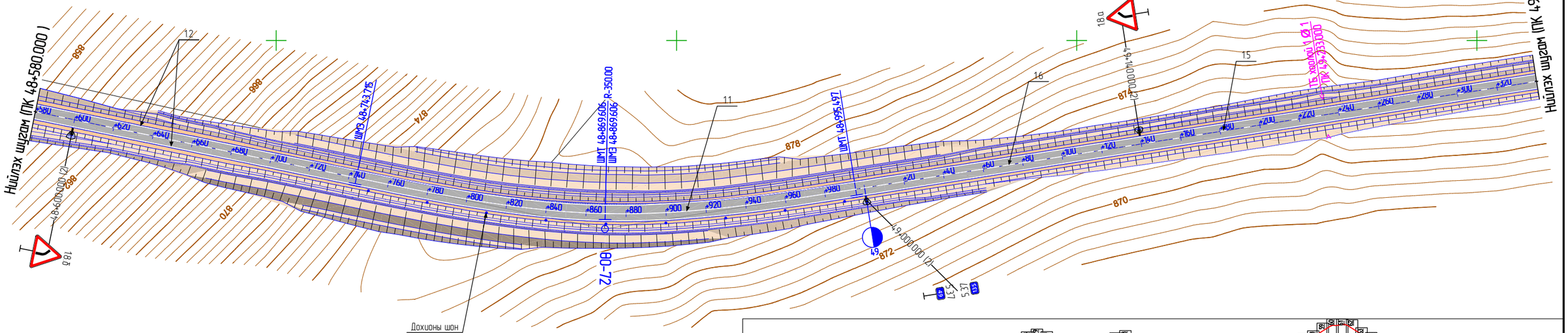
Нийлэх шугам (ПК 48+580.00)
Нийлэх шугам (ПК 49+340.00)
ШМТ 48+763.75
ШМТ 48+869.06
ШМТ 48+869.06 R-350.00
ШМТ 48+995.47
ПК 48+600.00 (2)
ПК 48+900.00 (2)
ПК 49+000.00 (2)
ПК 49+100.00 (2)
ПК 49+233.00
Дохионы шон
12
11
16
15
18 а
18 б
858
866
874
878
872
870
868
880
900
920
940
960
980
20
40
60
80
100
120
140
160
180
200
220
240
260
280
300
320
340
360
380
400
420
440
460
480
500
520
540
560
580
600
620
640
660
680
700
720
740
760
780
800
820
840
860

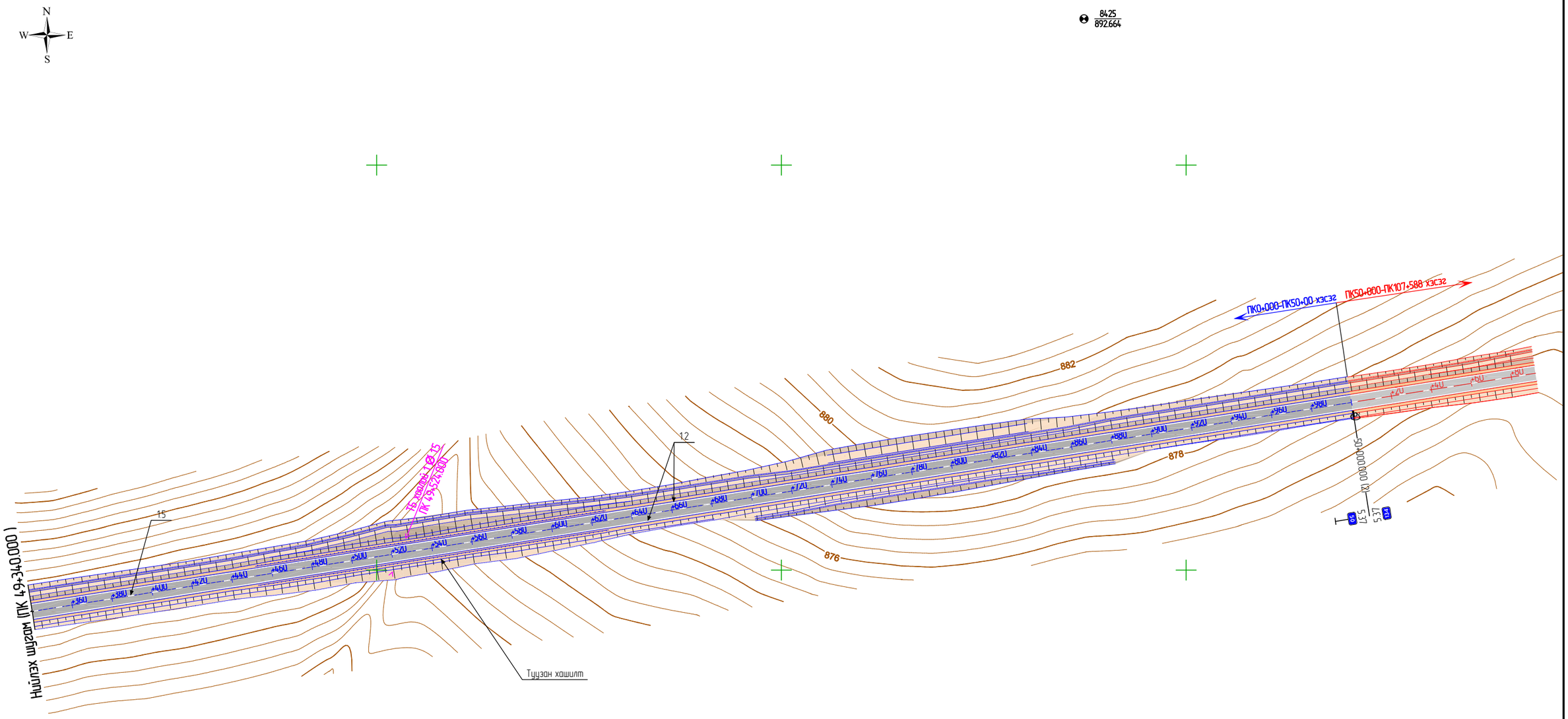

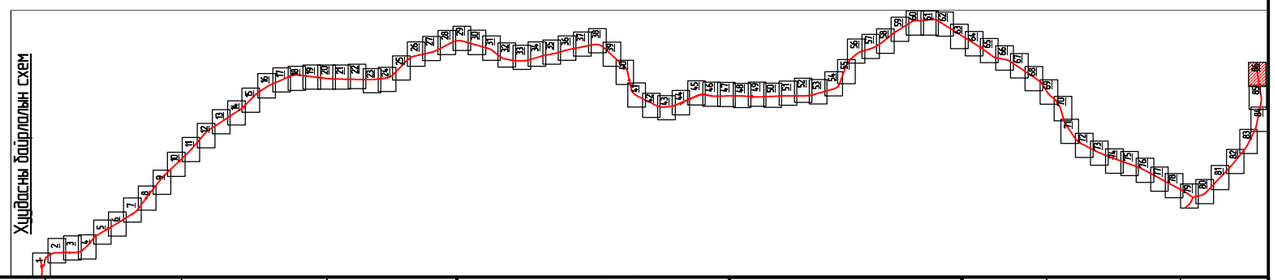

Өөрчлөлт №			Захиалагч:	Захиалагч:	Зураг төслийн байгууллага:	Зөвлөх инженер	У. ПҮРЭВЖАВ	Гүүр хоолойн инженер	М. МӨНХ-ОРГИЛ	СЭЛЭНГЭ АЙМГИЙН БАРУУНБҮРЭН-ОРХОНТУУЛ-ЦЭЭЛ ЧИГЛЭЛИЙН ХАТУУ ХУЧИЛТТАЙ АВТО ЗАМЫН АЖЛЫН ЗУРАГ (ПК0-ПК50+000)	Хөдөлгөөн зохион байгуулалтын зураг	Масштаб	Шифр	Хуудасны №
Огноо			БАРИЛГА, ХОТ БАЙГУУЛАЛТЫН ЯАМ	ЗАМ, ТЭЭВРИЙН ХӨГЖЛИЙН ЯАМ	"АВАРГА ЗАМ" ХХК	Төслийн инженер	С. БАТСҮХ	Замын инженер	М. БЯМБАА		49+340.00-50+000.00	1:2000	AVZ/BOT/03-2022	185
Тайлбар						Шалгасан инженер	Г. ЧИНТӨГС	Геодезийн инженер	Э. БАТБОЛД					

НЭГ МАЯГИЙН ХӨНДЛӨН ОГТЛОЛ

NOTE:
1. Интерполяцийн гадаргуу гэдэг нь зам дарихаас өмнөх үеийн газрын хийсвэр гадаргуу.
2. Гүйцэтгэгч нь авто замын трасстай огтлолцсон инженерийн байгууламжийг өндөрлөх, шилжүүлэх үедээ онцгой анхаарч ажиллах ба холбогдох мэргэжлийн байгууллагын зөвшөөрлийг авч ажиллах шаардлагатай: .

ТӨРӨЛ-I

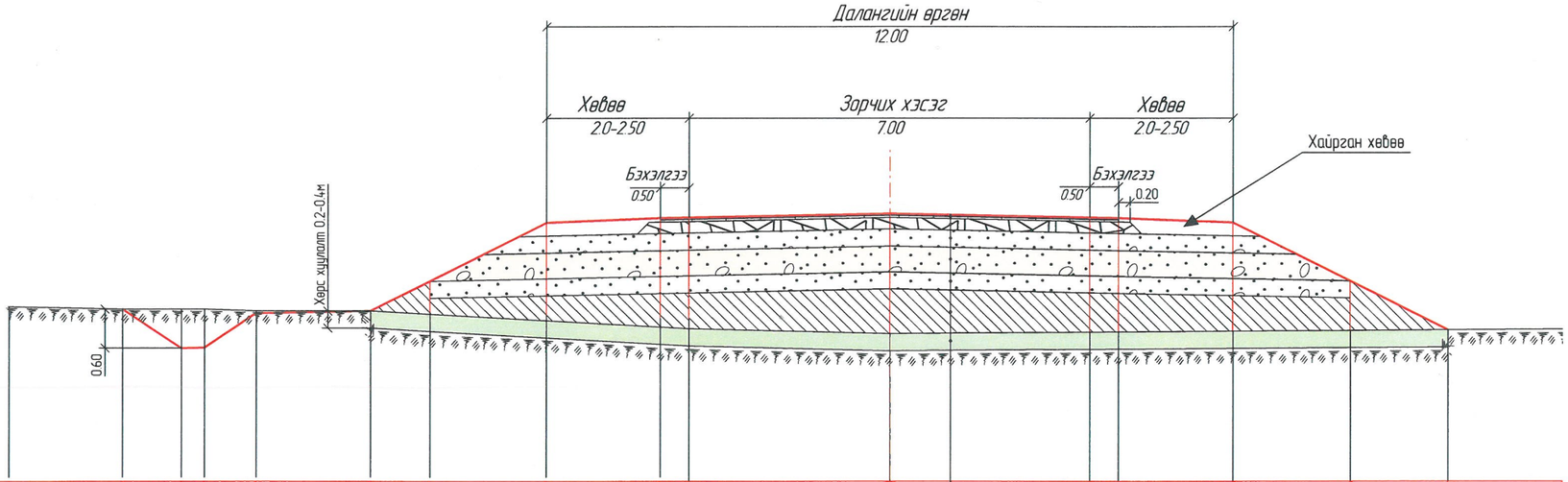

Налуу, ‰, урт, м		1:1.5	20.0	1:1.5	20.0	1:2	1:2	40.0	20.0	20.0	20.0	20.0	40.0	1:2	1:2									
			0.4		2.0			1.5-2.0	0.5	3.5	3.5		0.5	1.5-2.0										

Жижиг ширхэгтэй халуун асфальтбетон өнгө h=30мм
Том ширхэгтэй халуун асфальтбетон суурь h=40мм
Буталсан чулуунн суурь h=200мм
Суурийн доод үе /Зохист ширхэглэлтэй хайрган/ h=300мм
Хөлдөлтөөс хамгаалах үе h=450мм
Далангийн дээд үе
Нягтруулсан далан
Ул хөрс

Зураг төслийг хянасан
ЭКСПЕРТ №.....
(Гарын үсэг)
..... он ..... сар ..... өдөр
Засвартай эсэх.....
ЗАМ, ТЭЭВРИЙН ХӨГЖЛИЙН ТӨВ
2023.03.17

Өөрчлөлт №			Захиалагч:	Захиалагч:	Зураг төслийн байгууллага:	Зөвлөх инженер	У. ПҮРЭВЖАВ	Гүүр хоолойн инженер	М. МӨНХ-ОРГИЛ	СЭЛЭНГЭ АЙМГИЙН БАРУУНБҮРЭН-ОРХОНТУУЛ-ЦЭЭЛ ЧИГЛЭЛИЙН ХАТУУ ХУЧИЛТТАЙ АВТО ЗАМЫН АЖЛЫН ЗУРАГ [ПК0-ПК50+000]	Нэг маягийн хөндлөн огтлолын төрөл	Масштаб	Шифр	Хуудасны №
Огноо			БАРИЛГА, ХОТ БАЙГУУЛАЛТЫН ЯАМ	ЗАМ, ТЭЭВРИЙН ХӨГЖЛИЙН ЯАМ	"АВАРГА ЗАМ" ХХК	Төслийн инженер	С. БАТСҮХ	Замын инженер	М. БЯМБАА		I	1:100	AVZ/BOT/03-2022	186
Тайлбар						Шалгасан инженер	Г. ЧИНТӨГС	Геодезийн инженер	Э. БАТБОЛД					

НЭГ МАЯГИЙН ХӨНДЛӨН ОГТЛОЛ

NOTE:
1. Интерполяцийн гадаргуу гэдэг нь зам барихаас өмнөх үеийн газрын хийсвэр гадаргуу.
2. Гүйцэтгэгч нь авто замын трасстай огтолцсон инженерийн байгууламжийг өндөрлөх, шилжүүлэх үедээ онцгой анхаарч ажиллах ба холбогдох мэргэжлийн байгууллагын зөвшөөрлийг авч ажиллах шаардлагатай.

ТӨРӨЛ-I

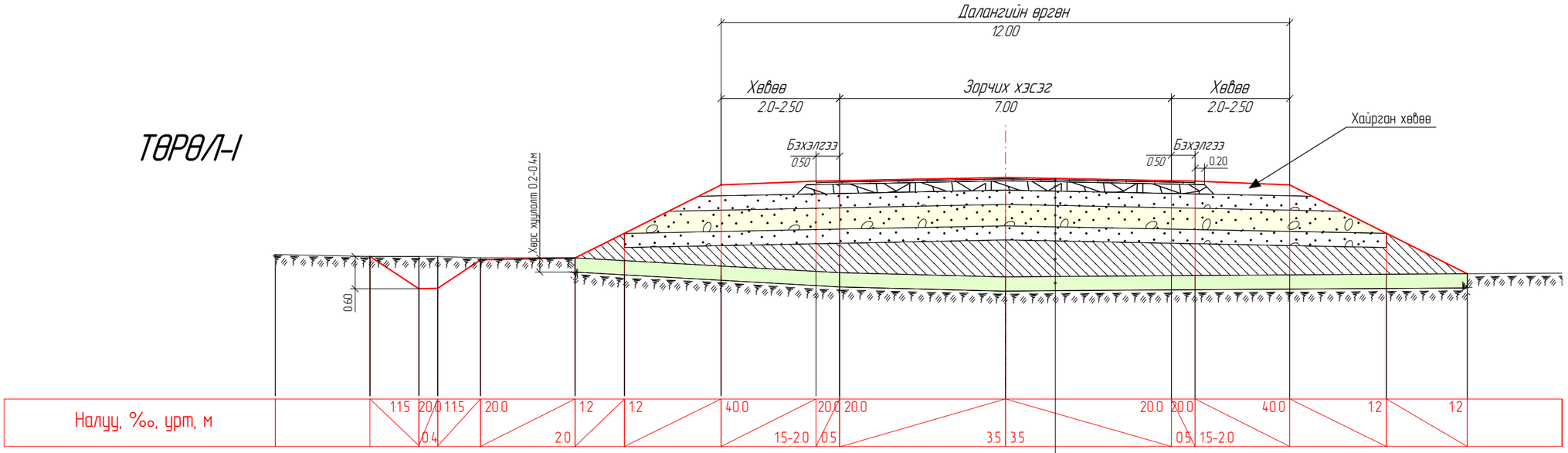

Жижиг ширхэгтэй халуун асфальтбетон өнгө h=30мм

Том ширхэгтэй халуун асфальтбетон суурь h=40мм

Бутралсан чулуунн суурь h=200мм

Суурийн доод үе /Захист ширхэглэлтэй хайрган/ h=300мм

Хөлдөлтөөс хамгаалах үе h=450мм

Далангийн дээд үе

Нягтруулсан далан

Ул хөрс

Өөрчлөлт №			Захиалагч:	Захиалагч:	Зураг төслийн байгууллага:	Зөвлөх инженер	У. ПҮРЭВЖАВ	Гүүр хоолойн инженер	М. МӨНХ-ОРГИЛ	СЭЛЭНГЭ АЙМГИЙН БАРУУНБҮРЭН-ОРХОНТУУЛ-ЦЭЭЛ ЧИГЛЭЛИЙН ХАТУУ ХУЧИЛТТАЙ АВТО ЗАМЫН АЖЛЫН ЗУРАГ (ПК0-ПК50+000)	Нэг маягийн хөндлөн огтлолын төрөл	Масштаб	Шифр	Хуудасны №
Огноо			БАРИЛГА, ХОТ БАЙГУУЛАЛТЫН ЯАМ	ЗАМ, ТЭЭВРИЙН ХӨГЖЛИЙН ЯАМ	"АВАРГА ЗАМ" ХХК	Төслийн инженер	С. БАТСҮХ	Замын инженер	М. БЯМБАА		I	1:100	AVZ/BOT/03-2022	186
Тайлбар						Шалгасан инженер	Г. ЧИНТӨГС	Геодезийн инженер	Э. БАТБОЛД					

НЭГ МАЯГИЙН ХӨНДЛӨН ОГТЛОЛ

ТӨРӨЛ - II Сумын төв зам/

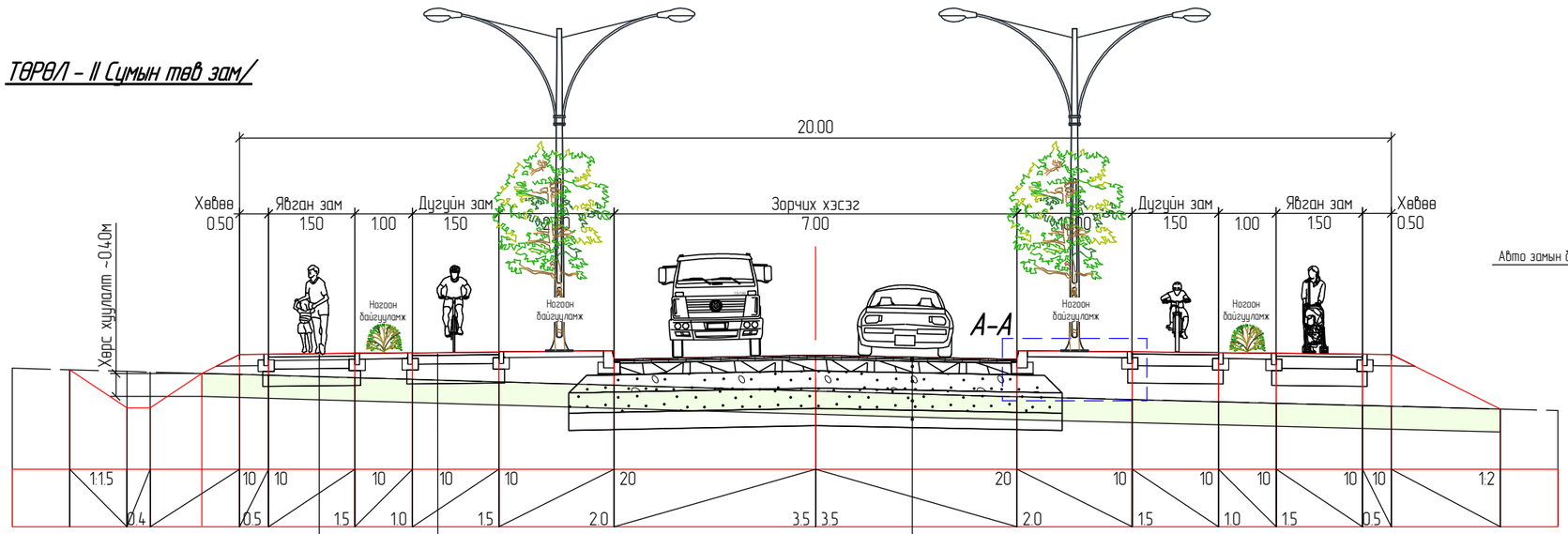

Явган замын хавтан h=60 мм
Явган замын хайрган суурь h=150 мм
Явган замын далангийн дээд үе h=300 мм

Жижиг ширхэгтэй асфальтбетон h=40мм
Бутралсан чулуун суурь h=150мм
Далангийн дээд үе h=300 мм

Жижиг ширхэгтэй асфальтбетон h=30мм
Том ширхэгтэй асфальтбетон h=40мм
Бутралсан чулуун суурь h=200мм
Зохист ширхэглэлт хайрган суурь h=300mm
Хөлдөлтөөс хамгаалах үе h=350мм
Далангийн дээд үе h=300 мм
Ул хөрс

A - A

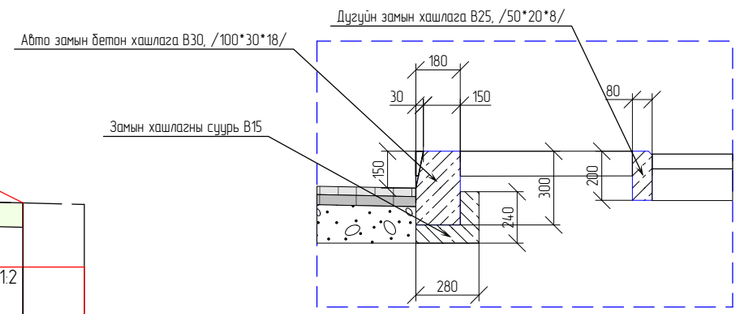

Өөрчлөлт №			Захиалагч:	Захиалагч:	Зураг төслийн байгуулага:	Зөвлөх инженер	У. ПҮРЭВЖАВ	Гүүр хоолойн инженер	М. МӨНХ-ОРГИЛ	СЭЛЭНГЭ АЙМГИЙН БАРУУНБҮРЭН-ОРХОНТУУЛ-ЦЭЭЛ ЧИГЛЭЛИЙН ХАТУУ ХУЧИЛТТАЙ АВТО ЗАМЫН АЖЛЫН ЗУРАГ (ПК0-ПК50+000)	Нэг маягийн хөндлөн огтлолын төрөл	Масштаб	Шифр	Хуудасны №
Огноо			БАРИЛГА, ХОТ БАЙГУУЛАЛТЫН ЯАМ	ЗАМ, ТЭЭВРИЙН ХӨГЖЛИЙН ЯАМ	"АВАРГА ЗАМ" ХХК	Төслийн инженер	С. БАТСҮХ	Замын инженер	М. БЯМБАА		II	1:100	AVZ/BOT/03-2022	187
Тайлбар						Шалгасан инженер	Г. ЧИНТӨГС	Геодезийн инженер	Э. БАТБОЛД					

ХӨНДЛӨН ОГТЛОЛЫН ТӨРӨЛ

ТӨРӨЛ-I
Далангийн өндөр h<3м

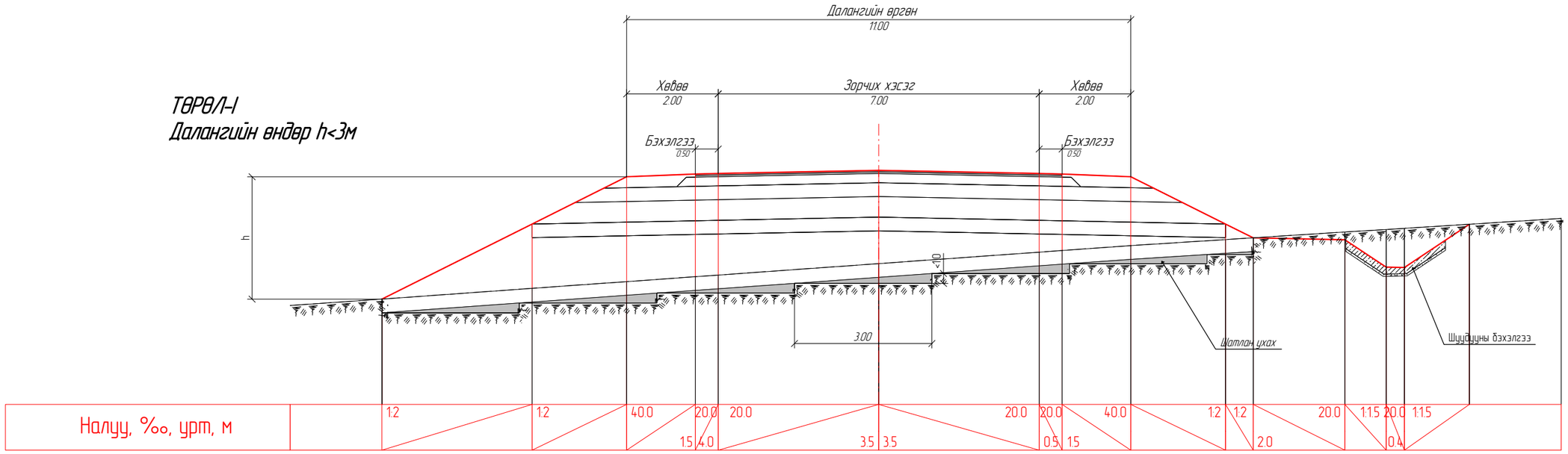

ТӨРӨЛ-II
Далангийн өндөр h>3м

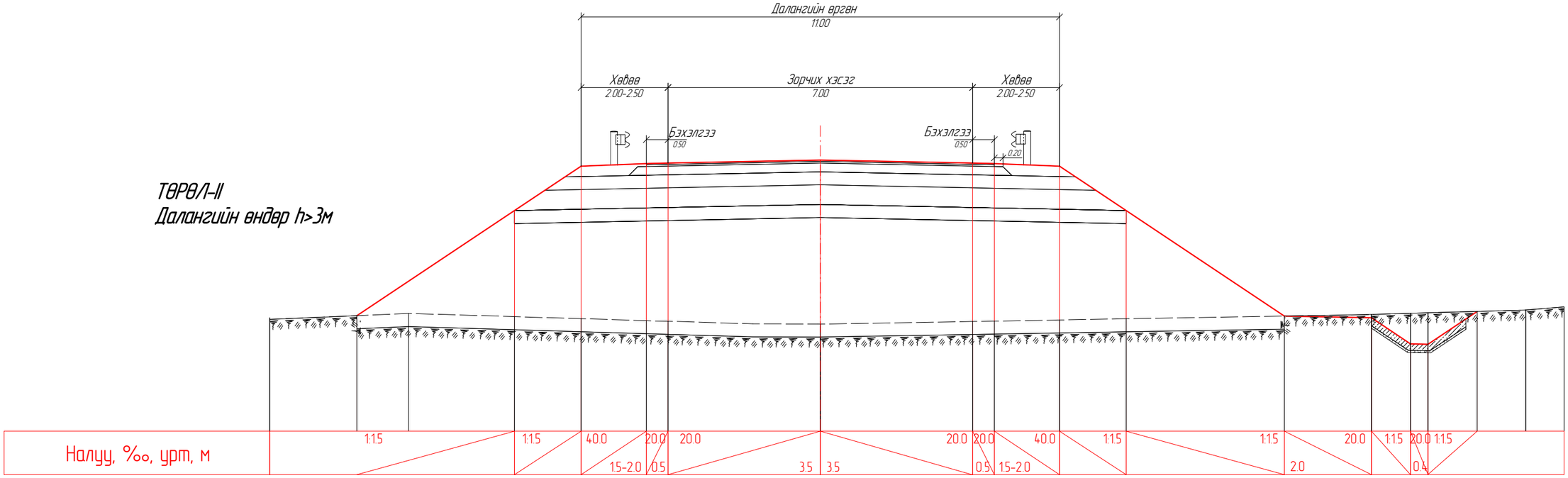

Өөрчлөлт №			Захиалагч:	Захиалагч:	Зураг төслийн байгууллага:	Зөвлөх инженер	У. ПҮРЭВЖАВ	Гүүр хоолойн инженер	М. МӨНХ-ОРГИЛ	СЭЛЭНГЭ АЙМГИЙН БАРУУНБҮРЭН-ОРХОНТУУЛ-ЦЭЭЛ ЧИГЛЭЛИЙН ХАТУУ ХУЧИЛТТАЙ АВТО ЗАМЫН АЖЛЫН ЗУРАГ [ПК0-ПК50+000]	Хөндлөн огтлолын төрөл	Масштаб	Шифр	Хуудасны №
Огноо			БАРИЛГА, ХОТ БАЙГУУЛАЛТЫН ЯАМ	ЗАМ, ТЭЭВРИЙН ХӨГЖЛИЙН ЯАМ	"АВАРГА ЗАМ" ХХК	Төслийн инженер	С. БАТСҮХ	Замын инженер	М. БЯМБАА				
Тайлбар						Шалгасан инженер	Г. ЧИНТӨГС	Геодезийн инженер	Э. БАТБОЛД		Далан I,II	1:100	AVZ/BOT/03-2022	188

ХӨНДЛӨН ОГТЛОЛЫН ТӨРӨЛ

ТӨРӨЛ-III
Ухмалын гүн h<1м

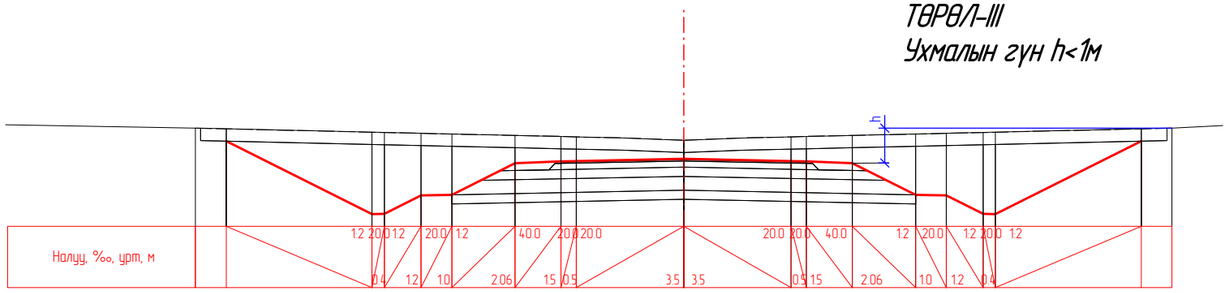

ТӨРӨЛ-IV
Ухмалын гүн h>1м

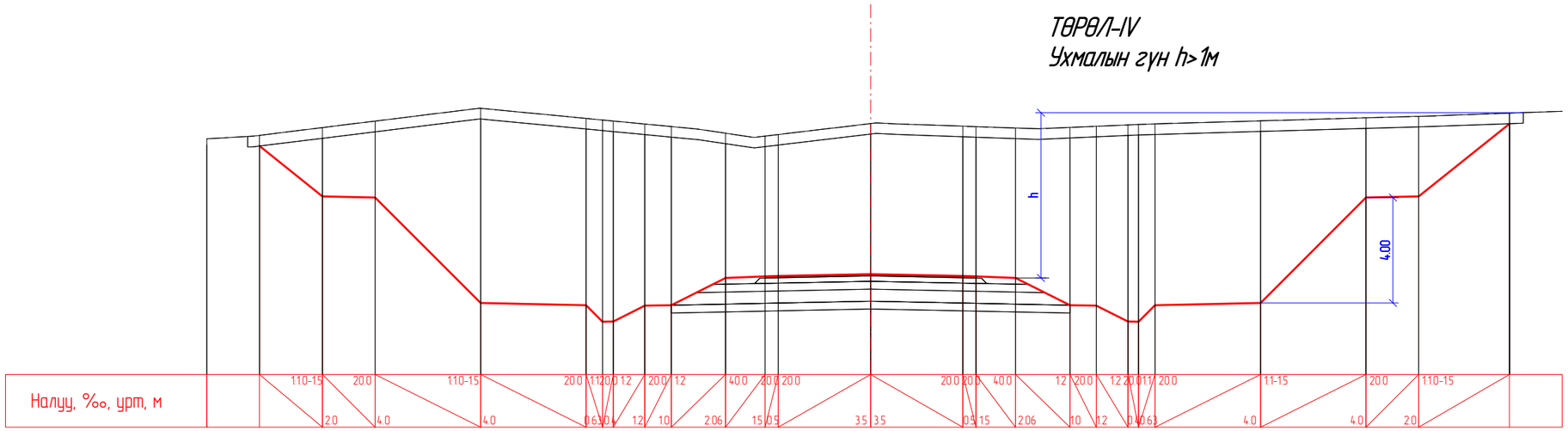

Өөрчлөлт №			Захиалагч:	Захиалагч:	Зураг төслийн байгууллага:	Зөвлөх инженер	У. ПҮРЭВЖАВ	Гүүр хоолойн инженер	М. МӨНХ-ОРГИЛ	СЭЛЭНГЭ АЙМГИЙН БАРУУНБҮРЭН-ОРХОНТУУЛ-ЦЭЭЛ ЧИГЛЭЛИЙН ХАТУУ ХУЧИЛТТАЙ АВТО ЗАМЫН АЖЛЫН ЗҮРАГ (ПК0-ПК50+000)	Хөдөлгөөн зохион байгуулалтын зураг	Масштаб	Шифр	Хуудасны №
Огноо			БАРИЛГА, ХОТ БАЙГУУЛАЛТЫН ЯАМ	ЗАМ, ТЭЭВРИЙН ХӨГЖЛИЙН ЯАМ	"АВАРГА ЗАМ" ХХК	Төслийн инженер	С. БАТСҮХ	Замын инженер	М. БЯМБАА		Ух III,IV	1:200	AVZ/BOT/03-2022	189
Тайлбар						Шалгасан инженер	Г. ЧИНТӨГС	Геодезийн инженер	Э. БАТБОЛД					

АЧААНЫ МАШИНД ЗОРИУЛСАН НЭМЭЛТ ЗУРВАС

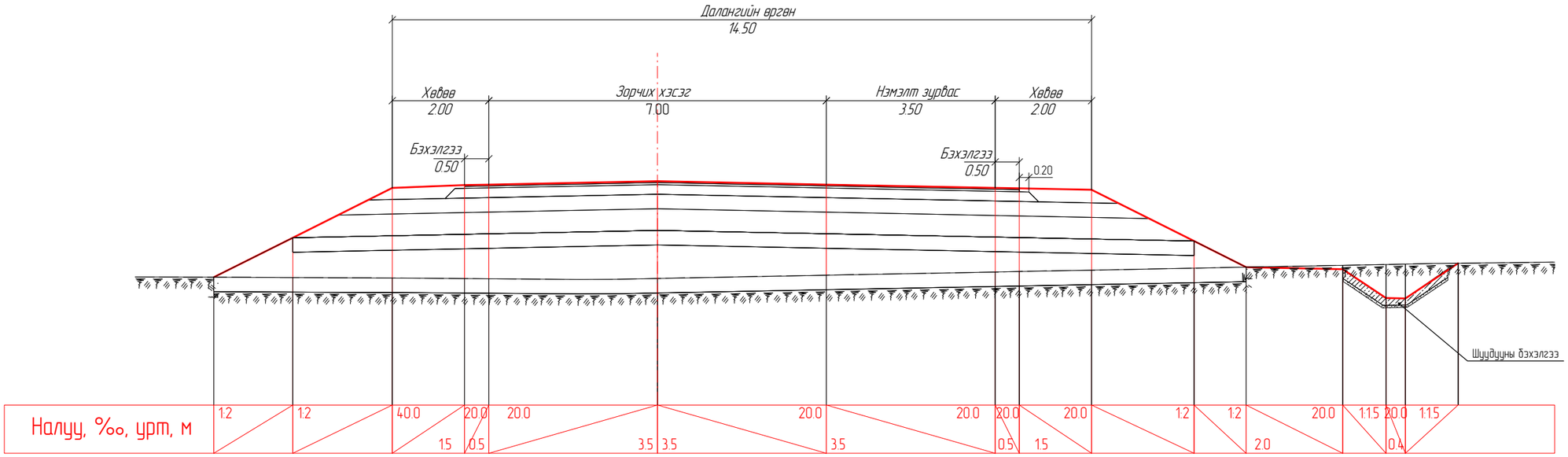

Өөрчлөлт №			Захиалагч:	Захиалагч:	Зураг төслийн байгууллага:	Зөвлөх инженер	У. ПҮРЭВЖАВ	Гүүр хоолойн инженер	М. МӨНХ-ОРГИЛ	СЭЛЭНГЭ АЙМГИЙН БАРУУНБҮРЭН-ОРХОНТУУЛ-ЦЭЭЛ ЧИГЛЭЛИЙН ХАТУУ ХУЧИЛТТАЙ АВТО ЗАМЫН АЖЛЫН ЗУРАГ [ПК0-ПК50+000]	Хөндлөн огтлолын төрөл	Масштаб	Шифр	Хуудасны №
Огноо			БАРИЛГА, ХОТ БАЙГУУЛАЛТЫН ЯАМ	ЗАМ, ТЭЭВРИЙН ХӨГЖЛИЙН ЯАМ	"АВАРГА ЗАМ" ХХК	Төслийн инженер	С. БАТСҮХ	Замын инженер	М. БЯМБАА				
Тайлбар						Шалгасан инженер	Г. ЧИНТӨГС	Геодезийн инженер	Э. БАТБОЛД		Ач.маш	1:100	AVZ/BOT/03-2022	190

ХӨРС СОЛИЛТ

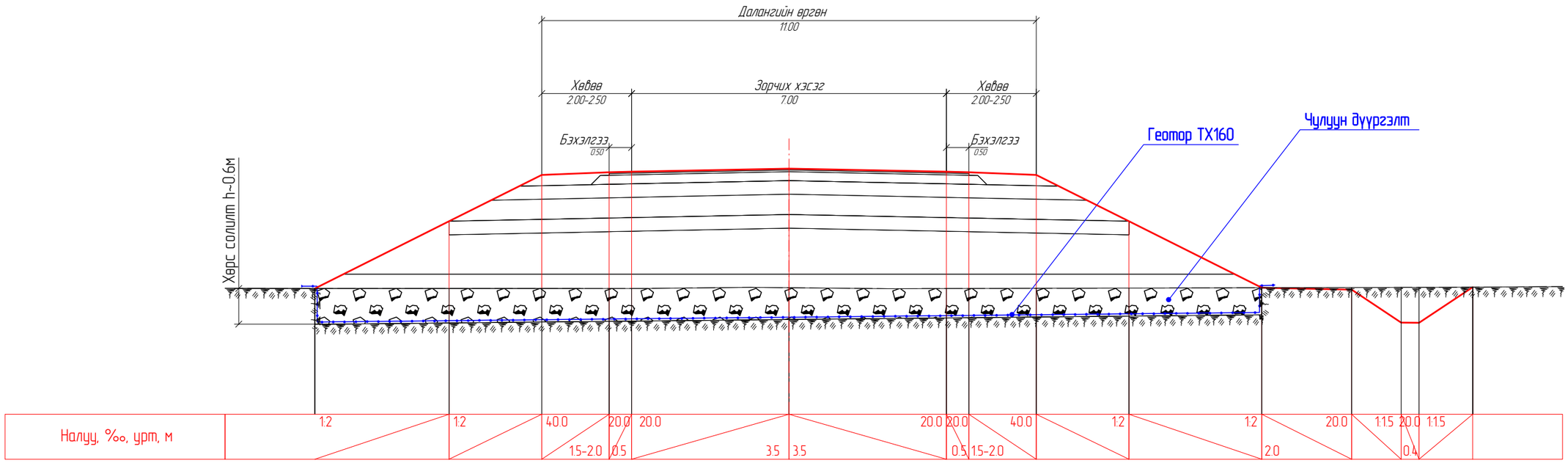

Геоторын дэвсэх хэсгийн байрлал

№	Байрлал		хэмжих нэгж	Тоо хэмжээ	Геоторын төрөл
	пк-ээс	пк хүртэл			
1	23+500	23+900	м2	38,493	TX160
2	24+900	26+000	м2	8,033	TX160
3	107+420	107+588	м2	3,541	TX160
		Дүн-1		**50,067**	

Өөрчлөлт №			Захиалагч:	Захиалагч:	Зураг төслийн байгууллага:	Зөвлөх инженер	У. ПҮРЭВЖАВ	Гүүр хоолойн инженер	М. МӨНХ-ОРГИЛ	СЭЛЭНГЭ АЙМГИЙН БАРУУНБҮРЭН-ОРХОНТУУЛ-ЦЭЭЛ ЧИГЛЭЛИЙН ХАТУУ ХУЧИЛТТАЙ АВТО ЗАМЫН АЖЛЫН ЗУРАГ (ПК0-ПК50+000)	Хөрс солилт	Масштаб	Шифр	Хуудасны №
Огноо			БАРИЛГА, ХОТ БАЙГУУЛАЛТЫН ЯАМ	ЗАМ, ТЭЭВРИЙН ХӨГЖЛИЙН ЯАМ	"АВАРГА ЗАМ" ХХК	Төслийн инженер	С. БАТСҮХ	Замын инженер	М. БЯМБАА			1:100	AVZ/BOT/03-2022	191
Тайлбар						Шалгасан инженер	Г. ЧИНТӨГС	Геодезийн инженер	Э. БАТБОЛД					

АРМО ДАЛАН

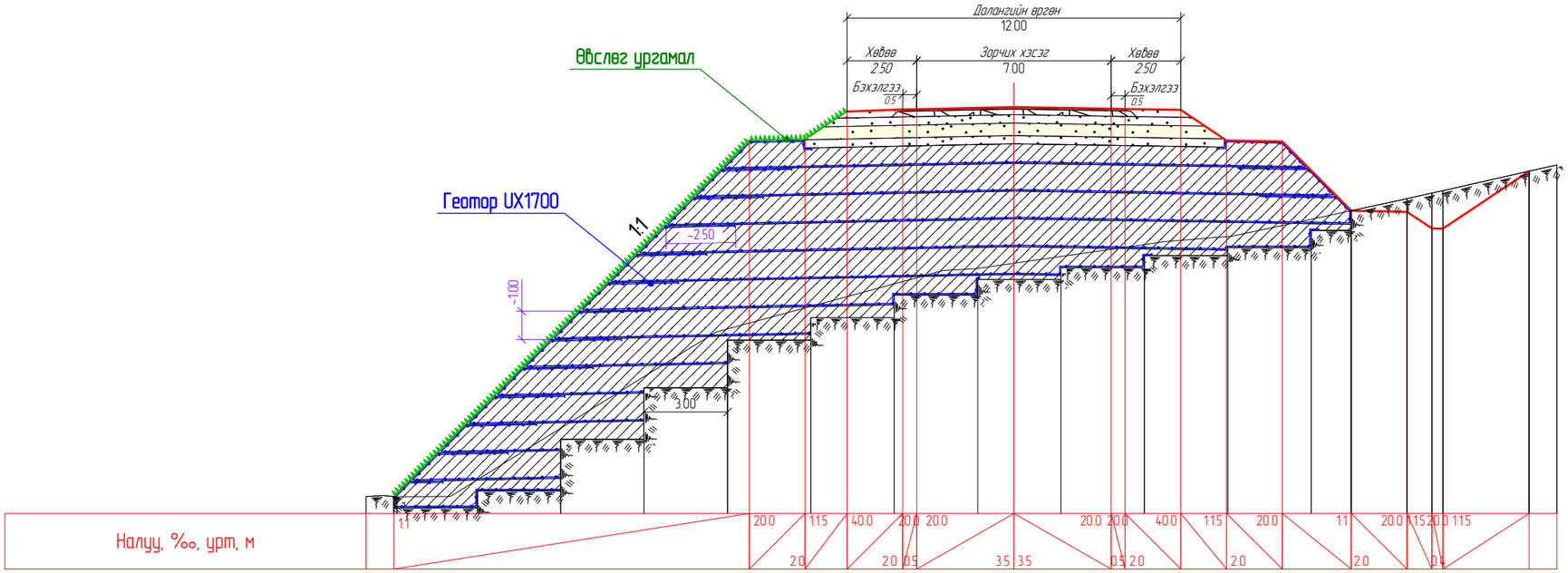

Геоторын дэвсэх хэсгийн байрлал

№	Байрлал		хэмжих нэгж	Тоо хэмжээ	Геоторын төрөл
	пк-ээс	пк хүртэл			
1	33+800	33+920	м2	13,700	UX1700

Өөрчлөлт №			Захиалагч:	Захиалагч:	Зураг төслийн байгууллага:	Зөвлөх инженер	У. ПҮРЭВЖАВ	Гүүр хоолойн инженер	М. МӨНХ-ОРГИЛ	СЭЛЭНГЭ АЙМГИЙН БАРУУНБҮРЭН-ОРХОНТУУЛ-ЦЭЭЛ ЧИГЛЭЛИЙН ХАТУУ ХУЧИЛТТАЙ АВТО ЗАМЫН АЖЛЫН ЗУРАГ (ПК0-ПК50+000)	Нэг маягийн хэлбэлзэлтэй төрөл	Масштаб	Шифр	Хуудасны №
Огноо			БАРИЛГА, ХОТ БАЙГУУЛАЛТЫН ЯАМ	ЗАМ, ТЭЭВРИЙН ХӨГЖЛИЙН ЯАМ	"АВАРГА ЗАМ" ХХК	Төслийн инженер	С. БАТСҮХ	Замын инженер	М. БЯМБАА		Арма далан	1:200	AVZ/BOT/03-2022	192
Тайлбар						Шалгасан инженер	Г. ЧИНТӨГС	Геодезийн инженер	Э. БАТБОЛД				

№	Ажлын нэр	Хэмжих нэгж	Тоо хэмжээ
	ТҮР БАРИЛГА БА ҮЙЛДВЭРЛЭЛИЙН БЭЛТГЭЛ АЖИЛ		
1	Гэр барих	1 гэр	10.00
2	Бие засах газар байгуулах (3.0x2.5x2.0м)	1 ш	2.00
3	Ажилтнуудын зөөврийн сууц байрлуулах	1 ш	10.00
4	Гал тогооны зөөврийн байр байрлуулах	1 ш	1.00
5	Усны нөөцийн сав байрлуулах	1 ш	1.00
6	Гүний худаг өрөмдөж гаргах	1 цэг	5.00
7	Контейнер байрлуулах (агуулахын зориулалттай, 40 тн)	1 ш	2.00
8	Дизель станц байрлуулах (цахилгаан үүсгүүр)	1 ш	2.00
9	Шатахууны агуулах сав байрлуулах (50 тн)	1 ш	1.00
10	Халуун усны зөөврийн байр байрлуулах	1 ш	1.00
11	Оффисын зөөврийн байр байрлуулах	1 ш	5.00
12	Харуулын зөөврийн байр байрлуулах	1 ш	2.00
13	Лабораторийн зөөврийн байр байрлуулах	1 ш	1.00
14	Хээрийн бригадын талбайн тохижилт	1 м2	10000.00
15	Галын постын түр байр байгуулах	1 пост	2.00
16	Машин механизм, тоног төхөөрөмжийн засвар, үйлчилгээний талбай байгуулах	1 м2	900.00
17	Өндөр хүчдэлийн трансформаторын дэд өртөө байгуулах	1 ш	2.00
18	Арматур болон төмөр хийц, бүтээц боловсруулах төхөөрөмж байрлуулах	1 иж бүрдэл	1.00
19	Харуул хамгаалалтын арга хэмжээ авах	1 сар	24.07
20	Цахилгаан дамжуулах агаарын шугам татаж, холболт хийх	1 км	3.00
21	Цахилгааны шугам шилжүүлэх	1 км	1.50
	ЗАМЫН ЧИГ СЭРГЭЭХ, ГАДАСЛАХ		
1	Замын чиг сэргээх (GPS)	1 км	62.60
	МАТЕРИАЛЫН ШИНЖИЛГЭЭ, ТУРШИЛТЫН АЖИЛ		
1	Хөрсний шинжилгээ	1 удаа	10.00
2	Элсний шинжилгээ	1 удаа	2.00
3	Чулууны шинжилгээ	1 удаа	2.00
4	Цементийн шинжилгээ хийх	1 удаа	1.00
5	Эрдэс нунтгийн шинжилгээ хийх	1 удаа	1.00
6	Битумын шинжилгээ хийх	1 удаа	2.00
7	Асфальтбетоны орц тогтоох	1 удаа	2.00
8	Цементбетоны орц тогтоох	1 удаа	5.00
9	Буталсан чулуун суурийн орц тогтоох	1 удаа	1.00
10	Эмульсын шинжилгээ хийх	1 удаа	1.00
11	Бетон хийц, бүтээцийн бат бэхийн туршилт	1 ком	2.00
12	Ванн аргаар уртасгасан арматур шалгах	1 удаа	2.00
13	Төмөрбетон цагираг даацын туршилт хийх	1 удаа	2.00
	ЗАМЫН ТРАСС, ТАЛБАЙН ЦЭВЭРЛЭГЭЭНИЙ АЖИЛ		
1	Экскаваторoор ургамлын үе хуулах	1 м3	525424.00
2	Далангийн ул хөрс тэгшлэх, нягтруулах	1 м2	1224597.00
	КАРЬЕР, ШОРООН ОРД НЭЭХ, НӨХӨН СЭРГЭЭХ АЖИЛ		
1	Шороон орд нээх	1 м3	69750.00
2	Шороон ордод техникийн нөхөн сэргээлт хийх	1 м3	69750.00
	ТҮР БОЛОН ТУСЛАХ ЗАМЫН АЖИЛ		
1	Түр зам байгуулах	1 км	63.00
2	Түр замыг хэв дүрс гарган засаж тэгшилж, усалж тоосгүйжүүлэх	1 м2	121600.00
	ЗАМЫН ДАЛАН, УХМАЛЫН АЖИЛ		
1	Өрөмдлөг хийх	1 м3	491370.00
2	Тэсэлгээний ажил	1 м3	491370.00
3	Карьер болон ухмалаас зөөврөөр далан байгуулах /хатуу материал/	1 м3	398466.00
4	Ухмалаас зөөврөөр далан байгуулах	1 м3	258317.00
5	Шороон ордоос зөөврөөр далан байгуулах	1 м3	234961.00
6	Тохиромжгүй материал ухаж ачиж, зайлуулах (экскаваторoор)	1 м3	396402.00
7	Газрын хэвгийг шатлах	1 м3	29910.00
8	Намгархаг хөрсийг ухаж ачиж, зайлуулах	1 м3	5913.00
9	Тэмдэгний шороон берм байгуулах	1 м3	873.00
10	Гео тор байрлуулах	1 м2	3541.00
11	Далангийн дээд үе байгуулах	1 м3	294253.00
	ЗАМЫН СУУРИЙН АЖИЛ		
1	Хөлдөлтөөс хамгаалах үе байгуулах	1 м3	409901.00
2	Суурийн доод үе байгуулах	1 м3	245259.00
3	Буталсан чулуун хольцоор суурь байгуулах (дэвсэгчээр)	1 м3	112686.00

№	Ажлын нэр	Хэмжих нэгж	Тоо хэмжээ
	ЗАМЫН ХУЧИЛТЫН АЖИЛ		
1	Шингэн цацлага хийх (Prime coat)	1 м2	526200.00
2	Халуун асфальтбетон хольцоор суурь үе байгуулах	1 м3	21041.00
3	Шингэн түрхлэг хийх (Tack coat)	1 м2	526200.00
4	Халуун асфальтбетон хольцоор өнгө үе байгуулах	1 м3	15786.00
5	Хайрган хөвөө механизмаар байгуулах	1 м3	49081.00
	ЗАМЫН УС ЗАЙЛУУЛАХ ЭНГИЙН БАЙГУУЛАМЖИЙН АЖИЛ		
1	Автогрейдерээр эцсийн нарийн тэгшилгээ хийх	1 м2	958090.00
2	Хажуу налуу автогрейдерээр тэгшлэх	1 м2	251313.00
3	Далан ба ухмалын хажуу налуу экскаваторaар тэгшлэх	1 м2	247384.00
4	Хажуугийн шуудуу, ухмалын өөрийн шуудуу экскаваторoор ухах	1 м3	62494.00
5	Хажуугийн шуудуу, ухмалын өөрийн шуудуу гараар ухах	1 м3	3125.00
6	Шуудууг чулуун өрлөг хийж бэхлэх, h~20см	1 м2	72550.00
7	Хажуу налууд чулуун бэхэлгээ хийх, h~20см	1 м2	1163.00
8	Бэхэлгээний тулц цутгах /B20/	1 м3	92.00
9	Уулын шуудуу экскаваторoор ухах	1 м3	11700.00
10	Үерийн ус чиглүүлэгч далан барих	1 м3	9006.00
11	Үерийн сувагт чулуун бэхэлгээ хийх	1 м2	11544.00
12	Замын гадаргуугийн ус зайлуулах сувгийн тэвш байрлуулах /ус зайлуулах суваг 1303ш, таг 1303ш, тулц бетон 1м3, бетон тосгуур 7,7м3/	1 м	358.00
	НОГООН БАЙГУУЛАМЖИЙН АЖИЛ		
1	Зүлэгжүүлэх	1 м2	7904.00
2	Хайрган хольцоор байгуулах	1 м3	1254.00
3	Мод тарих	1 ш	1000.00
	ЯВГАН ХҮН БА УНАДАГ ДУГУЙН ЗАМЫН АЖИЛ		
1	Явган хүний замын хучлага өнгөт хавтангаар байгуулах	1 м2	5071.00
2	Явган хүн ба унадаг дугуйн замын суурь зохист найрлага бүхий элс хайрган хольцоор байгуулах	1 м3	672.00
3	Шингэн цацлага хийх (Prime coat)	1 м2	5175.00
4	Унадаг дугуйн замын хучлага асфальтбетон хольцоор дэвсэгчээр байгуулах	1 м3	207.00
5	Унадаг дугуйн замын суурь буталсан чулуун хольцоор байгуулах	1 м3	679.00
	ЗАМЫН ХАШЛАГА БАЙРЛУУЛАХ		
1	Замын хашлага байрлуулах (1.0 x 0.3 x 0.18 м)	1 м	3645.00
2	Замын хашлага байрлуулах (1.0 x 0.45 x 0.18 м)	1 м	200.00
3	Явган хүн ба унадаг дугуйн замын хашлага байрлуулах	1 м	13956.00
	ЗАМЫН ТОНОГЛОЛЫН АЖИЛ		
1	Замын тэмдэг суурилуулах	1 ш	305.00
2	Километрийн тэмдэг суурилуулах	1 ш	64.00
3	Дохионы төмөрбетон шон суулгах	1 ш	1044.00
4	Хамгаалалтын төмөр туузан хашилт угсрах	1 м	13205.00
5	Замын мэдээллийн самбар байрлуулах	1 ш	6.00
	ЗАМЫН ТЭМДЭГЛЭГЭЭНИЙ АЖИЛ		
1	Замын тэмдэглэгээг зориулалтын машинаар термопластик будгаар хийх	1 м2	27372.00
	БУСАД АЖИЛ		
1	Торон хашааг шилжүүлэх	1 м2	2000.00
2	Хурд сааруулагч байгуулах (Асфальтбетон хольцоор)	1 м3	18.00
3	Халтиргаанаас хамгаалах өнгөт тэмдэглэгээ хийх	1 м2	1540.00
4	Түргэн урсгуур байрлуулах /дээд хэсэг 71ш, суваг 347м, доод хэсэг 71ш, бетон B15-49м3, арматур 13*700мм-978ш/	1 м	347.00
	ҮЙЛДВЭР, ЗАВОДЫГ АЧИЖ БУУЛГАХ, УГСРАХ, ХУРААХ АЖИЛ		
1	Чулуу бутлан ангилах үйлдвэр авто машинд ачиж буулгах, угсрах, хураах ажил	1 ком	2.00
2	Асфальтбетон хольцын үйлдвэр автомашинд ачиж буулгах, угсрах, хураах ажил	1 ком	1.00
3	Суурийн материалыг холих үйлдвэр автомашинд ачиж буулгах, угсрах, хураах ажил	1 ком	2.00
4	Бетон зуурмагийн үйлдвэр автомашинд ачиж буулгах, угсрах, хураах ажил	1 ком	2.00
	АВТО ЗАМ, ЗАМЫН БАЙГУУЛАМЖИЙГ УЛСЫН АШИГЛАЛТАД ОРУУЛАХ		
1	Зам ашиглалтад өгөх үеийн хог цэвэрлэх	1 км	62.60
2	Авто зам, замын байгууламжийг ашиглалтад оруулах	1 км	62.60

Өөрчлөлт №			Захиалагч:	Захиалагч:	Зураг төслийн байгууллага:	Зөвлөх инженер	У. ПҮРЭВЖАВ	Гүүр хоолойн инженер	М. МӨНХ-ОРГИЛ	СЭЛЭНГЭ АЙМГИЙН БАРУУНБҮРЭН-ОРХОНТУУЛ-ЦЭЭЛ ЧИГЛЭЛИЙН ХАТУУ ХУЧИЛТТАЙ АВТО ЗАМЫН АЖЛЫН ЗУРАГ [ПК0-ПК50+000]	45-107.6км ХЭСГИЙН НЭГДСЭН ТОО ХЭМЖЭЭ	Масштаб	Шифр	Хуудасны №
Огноо			БАРИЛГА, ХОТ БАЙГУУЛАЛТЫН ЯАМ	ЗАМ, ТЭЭВРИЙН ХӨГЖЛИЙН ЯАМ	"АВАРГА ЗАМ" ХХК	Төслийн инженер	С. БАТСҮХ	Замын инженер	М. БЯМБАА				AVZ/BOT/03-2022	193
Тайлбар						Шалгасан инженер	Г. ЧИНТӨГС	Геодезийн инженер	Э. БАТБОЛД					

№	Ажлын нэр	Хэмжих нэгж	Тоо хэмжээ
	УС ЗАЙЛУУЛАХ ХООЛОЙНЫ АЖИЛ		
1	Хоолойн суурийн ухмал	1 м3	5592.00
2	Хоолойн ул суурь нягтруулах	1 м2	5206.00
3	Хоолойн суурийг зохистой ширхэглэл бүхий элс хайргаар байгуулах	1 м3	1923.00
4	Буцаан дүүргэлт хийх	1 м3	23843.00
5	Хоолойн орох, гарах хэсгийн чулуун бэхэлгээ хийх	1 м3	3857.00
6	Ус гарах хэсэгт бетон бэхэлгээ хийх /B20/	1 м3	78.10
7	Түрхмэл ус тусгаарлагч хийх	1 м2	12739.00
8	Амсрын ул бетон цутгах	1 м3	1311.40
9	Төмөрбетон тулц цутгах /B15/	1 м3	496.70
10	Хоолойн заадас засварлах	1 м	7580.30
11	Урсгалын хэвгийг экскаватороор засах	1 м3	2004.00
12	Хэсэглэл хоорондын бөгжлөлт /арматур 4.7тн/	1 м3	146.30
13	Хоёр нүхт хоолойн завсрын бетон /B15/	1 м3	212.00
	ТӨМӨРБЕТОН ДУГУЙ ХООЛОЙН БАРИЛГА - D1000		
1	Төмөрбетон суурь байгуулах, d1000 /B20, арматур 12,4тн/	1 м3	639.20
2	Төмөрбетон хоолой суурин дээр байрлуулах, d1000	1 м	205.00
3	Хоолойн толгой, далбааны хэсэглэл цутгах, d1000 /B20, арматур 19,5тн/	1 м3	409.80
	ТӨМӨРБЕТОН ДУГУЙ ХООЛОЙН БАРИЛГА - D1500		
1	Төмөрбетон суурь байгуулах, d1500 /B20, арматур 4,7тн/	1 м3	317.90
2	Төмөрбетон хоолой суурин дээр байрлуулах, d1500	1 м	458.00
3	Хоолойн толгой, далбааны хэсэглэл цутгах, d1500 /B20, арматур 10,2тн/	1 м3	215.70
	ТӨМӨРБЕТОН ДӨРВӨЛЖИН ХООЛОЙН БАРИЛГА - 1,5X2.0 М		
1	Төмөрбетон суурь байгуулах, 1,5x2.0м /B25/	1 м3	25.00
2	Хоолойн хэсэглэл суурин дээр цутгах, 1,5x2.0м /B30, арматур 28,5тн/	1 м3	180.00
3	Хоолойн толгой, далбааны хэсэглэл цутгах, 1,5x2.0м /B20, арматур 15,9тн/	1 м3	340.00
	ТӨМӨРБЕТОН ДӨРВӨЛЖИН ХООЛОЙН БАРИЛГА - 2.0X2.0 М		
1	Төмөрбетон суурь байгуулах, 2.0x2.0м /B25/	1 м3	111.40
2	Хоолойн хэсэглэл суурин дээр цутгах, 2.0x2.0м /B30, арматур 108,6тн/	1 м3	891.90
3	Хоолойн толгой, далбааны хэсэглэл цутгах, 2.0x2.0м /B20, арматур 9,2тн/	1 м3	196.40
	ДАЛАН СУВГИЙН БЭХЭЛГЭЭ		
1	Рисбермийн суваг экскаватороор ухах	1 м3	3818.00
2	Рисбермд чулуу хийх	1 м3	2566.00
	ХООЛОЙН БУСАД АЖИЛ		
1	Ус зайлуулах ган хоолой байрлуулах /d600/	1 м	40.00
	ТБ ГҮҮРИЙН АЖИЛ. БАРИЛГЫН ТАЛБАЙН БЭЛТГЭЛ		
1	Бие засах газар байгуулах (3.0x2.5x2.0м)	1 ш	2.00
2	Барилгын үйлдвэрлэл явуулах талбай байгуулах	1 м2	600.00
3	Контейнер байрлуулах (агуулахын зориулалттай, 40 тн)	1 ш	4.00
4	Ажилтнуудын зөөврийн сууц байрлуулах	1 ш	4.00
5	Дизель станц байрлуулах (цахилгаан үүсгүүр)	1 ш	2.00
6	Гүүр, хоолой байгуулах зурвас газрын цэвэрлэгээ	1 м2	4800.00
7	Дугуйтай зөөврийн сууц байрлуулах	1 ш	4.00
	ТҮР БОЛОН ТУСЛАХ ЗАМЫН АЖИЛ		
1	Түр зам байгуулах	1 км	1.00
2	Урсгалын хэвгийг экскаватороор засах	1 м3	20000.00

№	Ажлын нэр	Хэмжих нэгж	Тоо хэмжээ
	ГҮҮРИЙН ГАЗАР ШОРООНЫ АЖИЛ		
1	Зөөлөн хөрсөнд суурь ухаж тээврийн хэрэгсэлд ачих	1 м3	2304.00
2	Экскаватороор суурь буцаан булах	1 м3	1638.00
3	Ус эрэг дээрээс соруулах	1 м3	3226.00
4	Түрхмэл ус тусгаарлагч хийх	1 м2	1342.00
5	Котлованы ёроолыг гараар тэгшэх	1 м2	312.00
	ЗАХЫН БОЛОН ЗАВСРЫН ТУЛГУУР БАЙГУУЛАХ		
1	Цутгамал тулгуур байгуулах /B30, арматур 6,1тн/	1 м3	205.00
2	Захын тулгуурын толгой цутгах /B30, арматур 2,2тн/	1 м3	79.00
3	Захын тулгуурын далавч цутгах /B30, арматур 1,7тн/	1 м3	58.00
4	Бетон суурь байгуулах /B30, арматур 7,8тн/	1 м3	304.20
5	Бетоноор тэгшилгээний үе байгуулах	1 м3	26.00
6	Өрөмдлөгийн механизмаар өрөмдмөл шон суурь байгуулах /бетон 106,4м3, арматур 56,7тн/	1 м	160.00
	ТУЛАХ ХЭСГИЙН АЖИЛ		
1	Сейсмикийн довжоо цутгах /B30, арматур 0,5тн/	1 м3	1.20
2	Тулах хэсгийн дэр бетон цутгах /B40, арматур 0,2тн/	1 м3	1.30
3	Уян тулах хэсэг байрлуулах	1 ш	28.00
	АЛГАСАЛЫН БҮТЭЭЦ БАЙРЛУУЛАХ БА БАЙГУУЛАХ		
1	"I" хэлбэрийн захын дам нуруу цутгах /B40, арматур 16тн/	1 м3	144.00
2	"I" хэлбэрийн захын дам нуруу цутгах /B40, арматур 6,1тн/	1 м3	56.00
3	Дам нуруу байрлуулах	1 ш	14.00
4	Завсрын бетон цутгах /B40, арматур 5,9тн/	1 м3	48.20
5	Диафрагм цутгах /B40, арматур 2,3тн/	1 м3	28.00
6	Арматур хүчитгэх (24 м дам нуруунд 12 ширхэгтэй 1 багц)	1 багц	56.00
	ЗОРЧИХ ХЭСЭГ БАЙГУУЛАХ		
1	Шингэн цацлага хийх (Prime coat)	1 м2	428.00
2	Халуун асфальтбетон хольцоор өнгө үе байгуулах	1 м3	30.00
3	Тэгшилгээний үе байгуулах /B35/	1 м2	420.00
4	Наамал ус тусгаарлагч хийх	1 м2	420.00
5	Гүүрийн металл хашилт угсрах	1 м	96.00
6	Төмөрбетон хайс цутгах /B30, арматур 1тн/	1 м	12.00
7	Парапет байрлуулах	1 ш	8.00
8	Заадасны ган хийц байрлуулах	1 м	24.00
9	Ус гаргах цорго байрлуулах	1 ш	8.00
	ДАМЖИХ ХАВТАНГИЙН АЖИЛ		
1	Дамжих хавтангийн доор элс хайрган дэвсгэр байгуулах	1 м3	29.00
2	Дамжих хавтангийн дэр бетон цутгах /B20, арматур 0,3тн/	1 м3	37.00
3	Дамжих хавтан цутгах /B25, арматур 2,8тн/	1 м3	138.00
4	Дамжих хавтан байрлуулах	1 м3	138.00
	ДАЛАН СУВГИЙН БЭХЭЛГЭЭ		
1	Конусын налууд чулуун бэхэлгээ хийх	1 м2	1008.00
2	Конусын тулц бетон цутгах /B20/	1 м3	6.00
3	Гольдролын бэхэлгээний ухмалыг экскаватороор ухах	1 м3	1400.00
4	Чулуун асгаасаар эргийн бэхэлгээ хийх	1 м3	1120.00
5	Урсгалын хэвгийг экскаватороор засах	1 м3	4200.00

Өөрчлөлт №			Захиалагч:	Захиалагч:	Зураг төслийн байгуулагa:	Зөвлөх инженер	У. ПҮРЭВЖАВ	Гүүр хоолойн инженер	М. МӨНХ-ОРГИЛ	СЭЛЭНГЭ АЙМГИЙН БАРУУНБҮРЭН-ОРХОНТУУЛ-ЦЭЭЛ ЧИГЛЭЛИЙН ХАТУУ ХУЧИЛТТАЙ АВТО ЗАМЫН АЖЛЫН ЗУРАГ (ПК0-ПК50+000)	0-50 км хэсгийн нийт ажлын тоо хэмжээ	Масштаб	Шифр	Хуудасны №
Огноо			БАРИЛГА, ХОТ БАЙГУУЛАЛТЫН ЯАМ	ЗАМ, ТЭЭВРИЙН ХӨГЖЛИЙН ЯАМ	"АВАРГА ЗАМ" ХХК	Төслийн инженер	С. БАТСҮХ	Замын инженер	М. БЯМБАА					
Тайлбар						Шалгасан инженер	Г. ЧИНТӨГС	Геодезийн инженер	Э. БАТБОЛД				AVZ/BOT/03-2022	194

Пикет	Төлөвлөсөн түвшин,м	Газрын түвшин,м
45+014.53	835.186	834.350
45+160.00	835.248	833.339
45+300.50	837.486	836.076
45+332.38	838.441	837.054
45+532.37	841.697	839.684
45+700.00	841.697	839.872
45+900.00	842.571	842.467
46+020.62	843.605	843.720
46+220.62	844.155	842.701

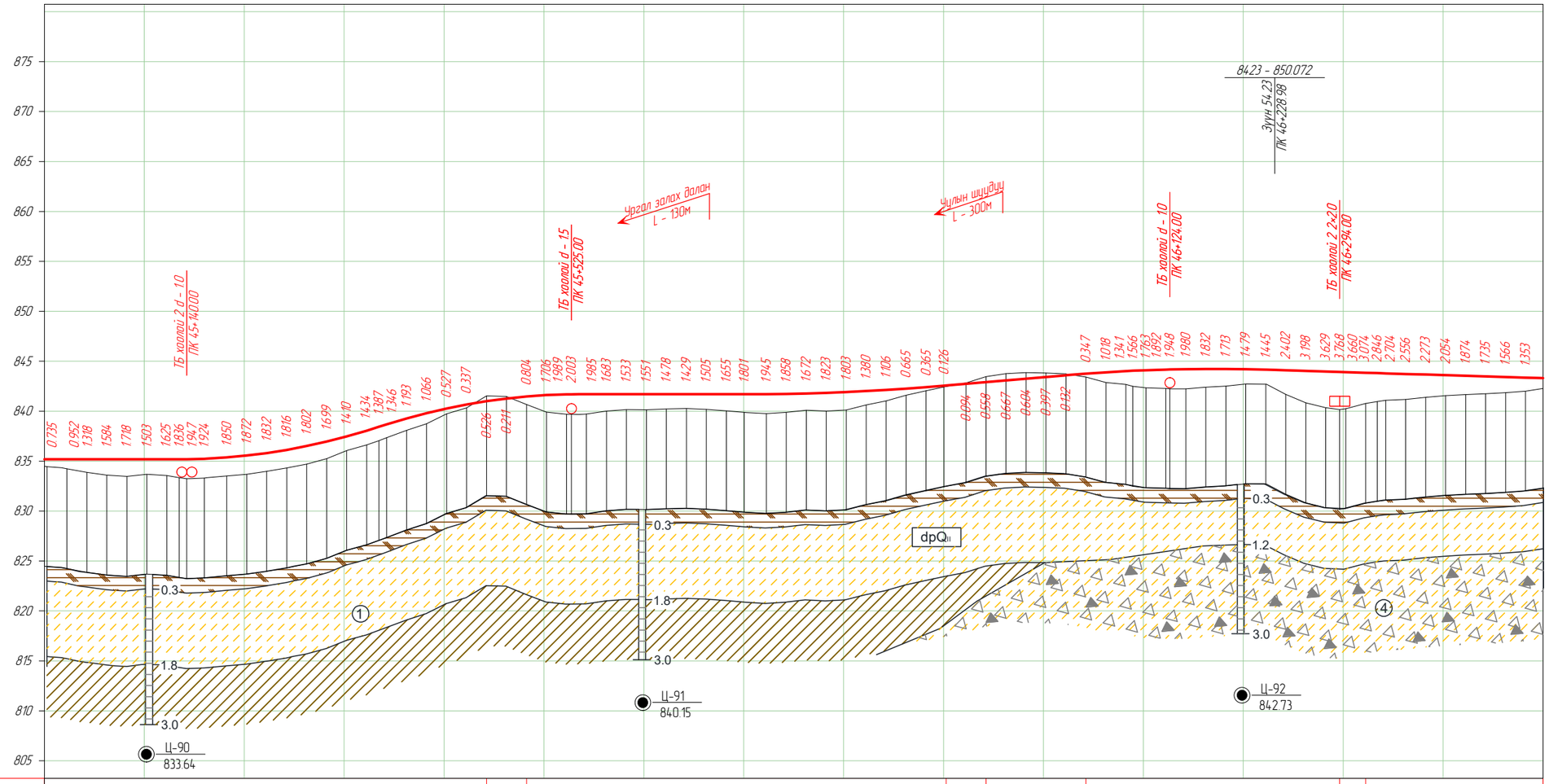

| | | |

Пикет	Төлөвлөсөн түвшин,м	Газрын түвшин,м
46+542.35	843.168	842.493
47+140.00	849.095	847.970
47+240.20	854.013	853.652
47+401.15	857.034	855.146
47+447.00	857.034	854.556
47+521.50	857.034	856.776
47+560.00	857.055	857.410
47+697.23	859.963	858.823
47+700.00	860.070	859.010
47+820.00	862.876	863.878
47+971.88	861.274	860.237

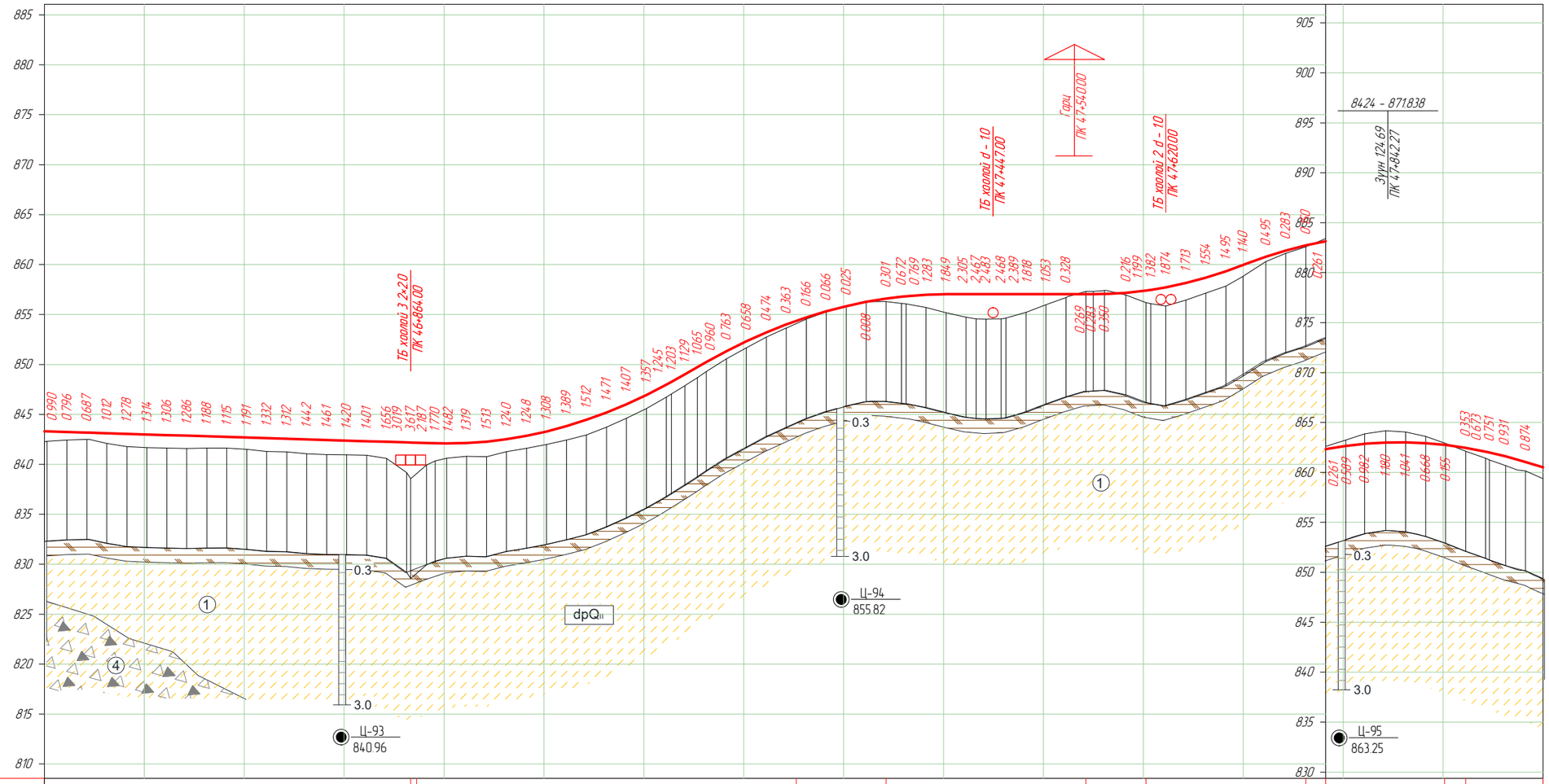

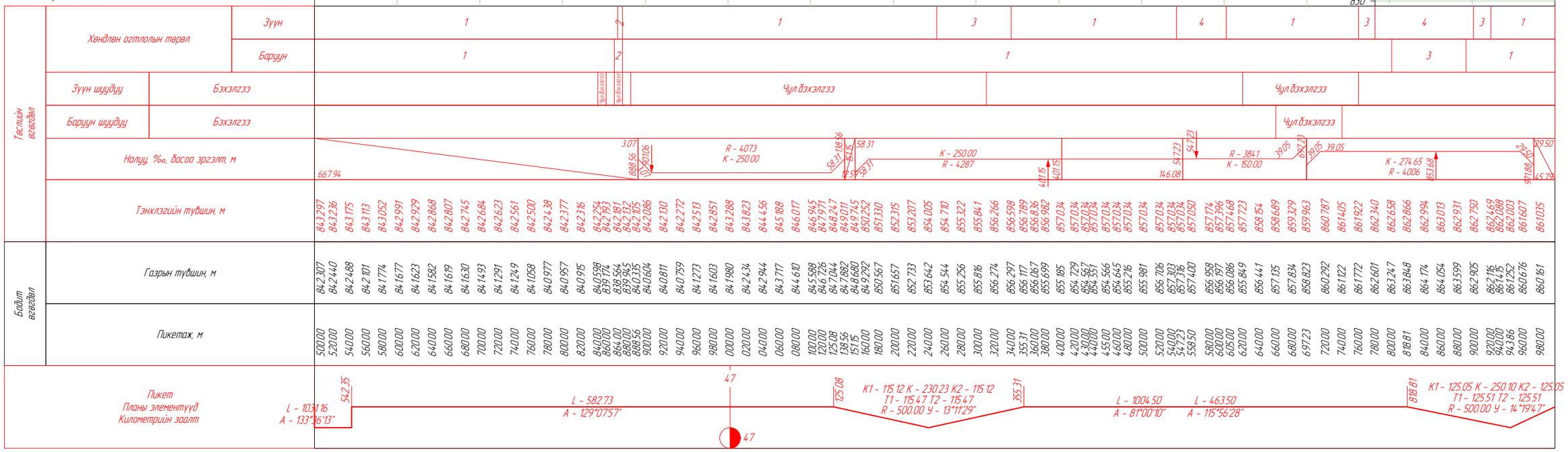

Өөрчлөлт №			Захиалагч:	Захиалагч:	Зураг төслийн байгууллага:	Зөвлөх инженер	У. ПҮРЭВЖАВ	Гүүр хоолойн инженер	М. МӨНХ-ОРГИЛ	СЭЛЭНГЭ АЙМГИЙН БАРУУНБҮРЭН-ОРХОНТУУЛ-ЦЭЭЛ ЧИГЛЭЛИЙН ХАТУУ ХУЧИЛТТАЙ АВТО ЗАМЫН АЖЛЫН ЗУРАГ [ПК0.00 - ПК50+000]	Дагуу огтлол төсөллөлт	Масштаб	Шифр	Хуудасны №
Огноо			БАРИЛГА, ХОТ БАЙГУУЛАЛТЫН ЯАМ	ЗАМ, ТЭЭВРИЙН ХӨГЖЛИЙН ЯАМ	"АВАРГА ЗАМ" ХХК	Төслийн инженер	С. БАТСҮХ	Замын инженер	М. БЯМБАА			1:5000 1:500	AVZ/BOT/03-2022	227
Тайлбар						Шалгасан инженер	Г. ЧИНТӨГС	Замын инженер	П. СҮНДЭРЪЯА					

Пикет	Төлөвлөсөн түвшин,м	Газрын түвшин,м
48+020.00	859.855	858.716
48+377.23	854.760	851.649
48+388.00	854.777	851.691
48+580.00	860.908	858.251
48+743.72	870.348	874.485
49+440.00	873.777	872.281

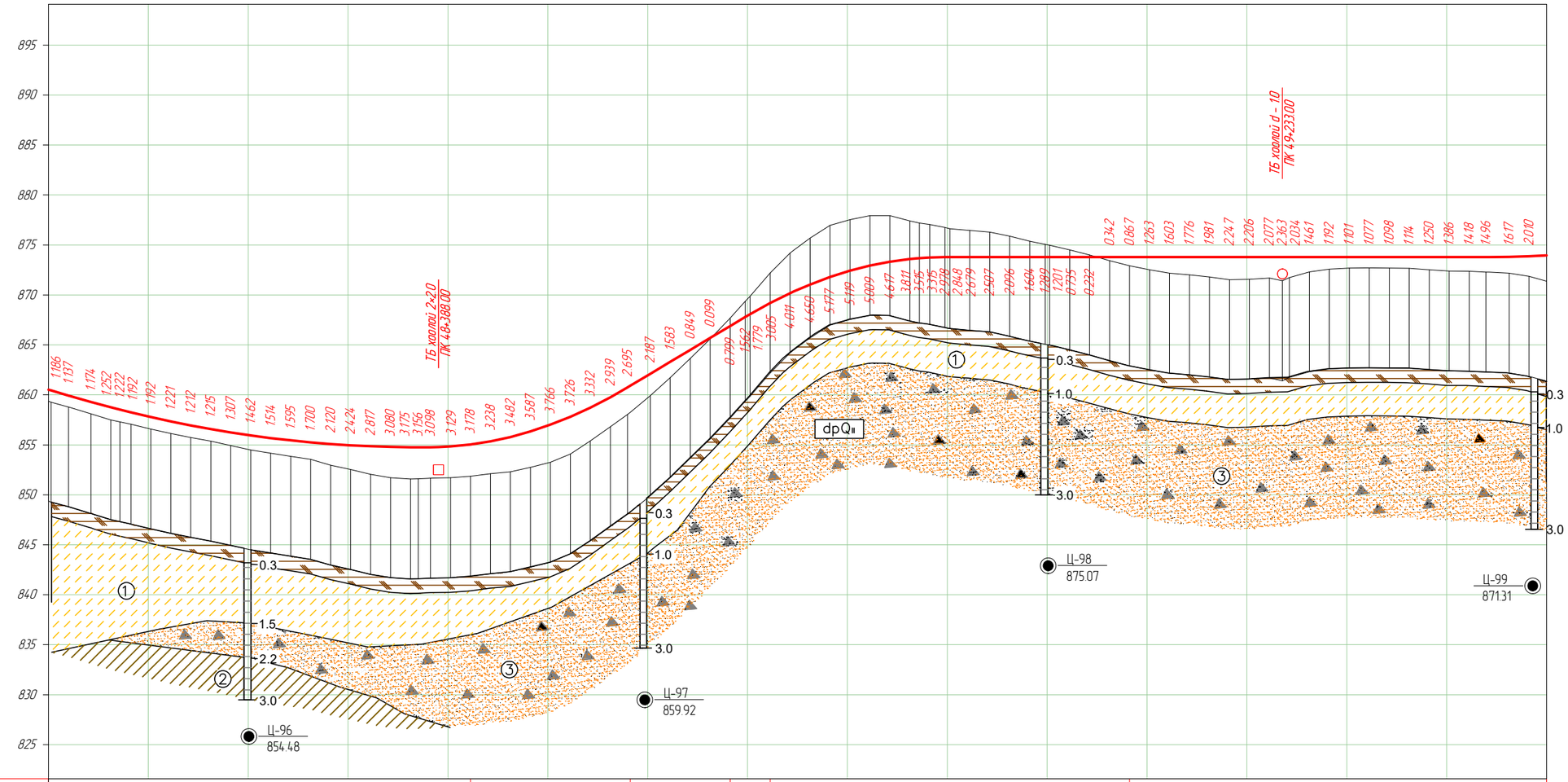

| | | |

Пикет	Төлөвлөсөн түвшин,м	Газрын түвшин,м
49+640.00	875.748	874.428
49+763.54	878.109	879.200
49+963.54	878.721	877.915

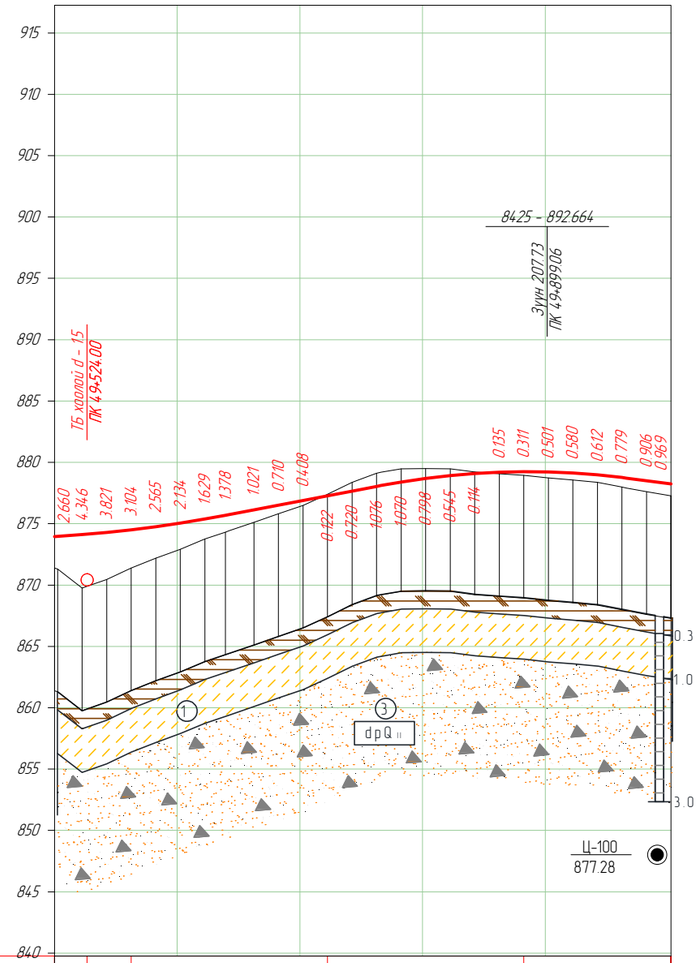

М 1:5000 - хэвтээ
М 1:500 - босоо
М 1:500 - хөрсний босоо

Тэслийн үндсэн шугам	Хөндлөн огтлолын төрөл	Зүүн	1	2	1	4	1	
		Баруун	2	1	3	1		
	Зүүн шуудуу	Бэхэлгээ	Чулбэхэлгээ					
	Баруун шуудуу	Бэхэлгээ						
	Налуу, ‰, босоо зөрөлт, м		R - 1046.4 K - 200.00; 636.84; 19.11; 126.70; 763.54; 19.11; K - 200.00 R - 62.8; 882.57; 963.54; 13.00; 36.46; 13.00; 1000.00					
	Тэнхлэгийн түвшин, м		873.967 874.107 874.285 874.501 874.756 875.049 875.380 875.688 876.131 876.513 876.895 877.277 877.660 878.042 878.402 878.700 878.933 879.101 879.206 879.246 879.223 879.135 878.982 878.766 878.507 878.247					
Байгалийн үндсэн шугам	Газрын түвшин, м		871.307 869.761 870.464 871.397 872.191 872.915 873.751 874.310 875.110 875.803 876.487 877.399 878.380 879.118 879.472 879.498 879.478 879.215 879.071 878.935 878.722 878.555 878.370 877.987 877.601 877.278					
	Пикетаж, м		500.00 520.00 540.00 560.00 580.00 600.00 620.00 636.84 660.00 680.00 700.00 720.00 740.00 760.00 780.00 800.00 820.00 840.00 860.00 880.00 900.00 920.00 940.00 960.00 980.00 1000.00					
Пикет Планы элементүүд Километрийн заалт			L - 1004.50 A - 81°00'10"					

50

Таних тэмдэг

- Өнгөн хөрс.
- (1) Бор шаргал өнгийн орчин үеийн дунд дөрөвдөгчийн настай, делюви-пролювийн гаралтай, элсэнцэр ул хөрс.
- (2б) (2) Бор шаргал өнгийн орчин үеийн дунд дөрөвдөгчийн настай, делюви-пролювийн гаралтай шавранцар ул хөрс.
- (3б) (3) Бор шаргал өнгийн орчин үеийн дунд дөрөвдөгчийн настай, делюви-пролювийн гаралтай, бага чийгтэй хайргархаг элсэн ул хөрс.
- (4) Бор шаргал өнгийн орчин үеийн дунд дээд дөрөвдөгчийн настай, делюви-пролювийн гаралтай, хатуу консистенцитэй өгөршлийн бүс бүхий элсэнцэр чигжээстэй хайрган ул хөрс.
- (5) Бор шаргал өнгийн орчин үеийн дунд дээд дөрөвдөгчийн настай, делюви-пролювийн гаралтай, шавар ул хөрс.
- (6) (6) Үндсэн чулуу.
- dpQII Ул хөрсний гарал үүсэл, нас

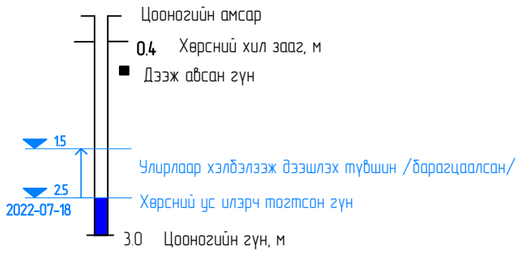

Ул хөрсний төлөв

Элсэн хөрс	Шаварлаг хөрс
Бага чийгтэй	Хатуу консистенцитэй
Усаар ханасан	Усаар ханасан

Өөрчлөлт №			Захиалагч:	Захиалагч:	Зураг төслийн байгууллага:	Зөвлөх инженер	У. ПҮРЭВЖАВ	Гүүр хоолойн инженер	М. МӨНХ-ОРГИЛ	СЭЛЭНГЭ АЙМГИЙН БАРУУНБҮРЭН-ОРХОНТУУЛ-ЦЭЭЛ ЧИГЛЭЛИЙН ХАТУУ ХУЧИЛТТАЙ АВТО ЗАМЫН АЖЛЫН ЗУРАГ [ПК0.00 - ПК50+000]	Дагуу огтлол төсөллөлт	Масштаб	Шифр	Хуудасны №
Огноо			БАРИЛГА, ХОТ БАЙГУУЛАЛТЫН ЯАМ	ЗАМ, ТЭЭВРИЙН ХӨГЖЛИЙН ЯАМ	"АВАРГА ЗАМ" ХХК	Төслийн инженер	С. БАТСҮХ	Замын инженер	М. БЯМБАА			1:5000 1:500	AVZ/BOT/03-2022	229
Тайлбар						Шалгасан инженер	Г. ЧИНТӨГС	Замын инженер	П. СҮНДЭРЪЯА					

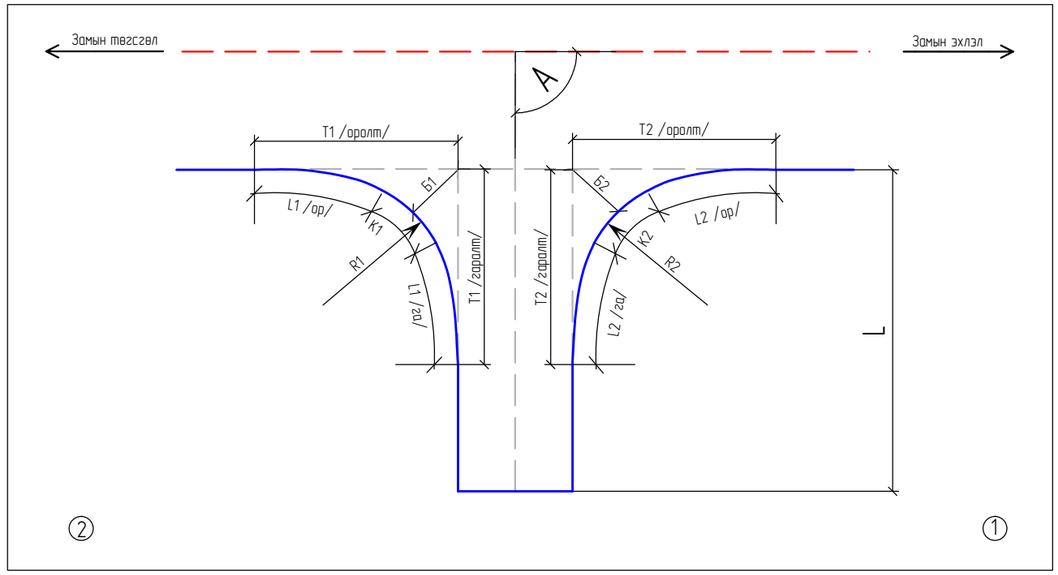

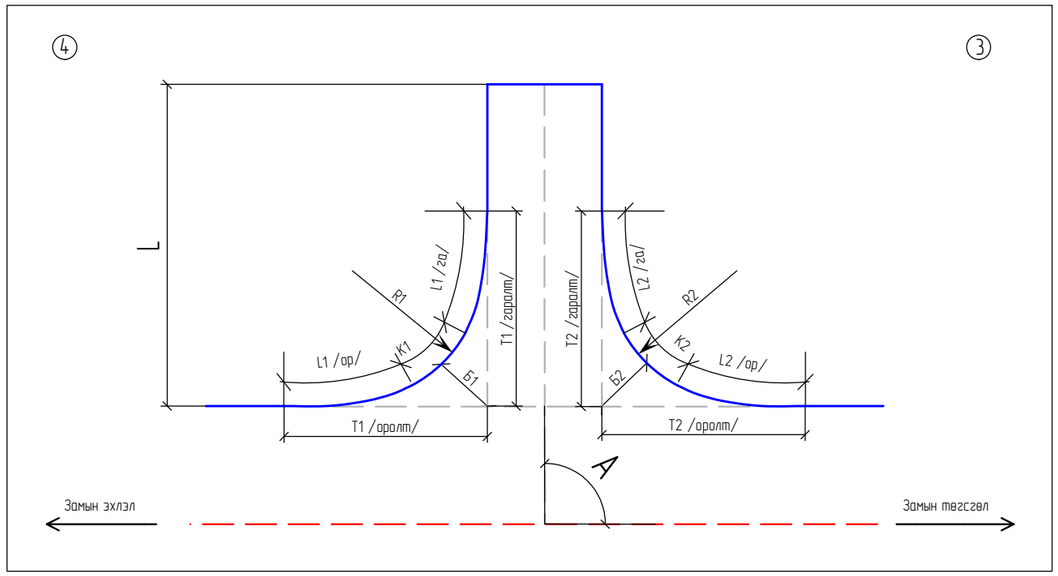

ГАРЦ УУЛЗВАРЫН БАЙРЛАЛ		Өнцөг	Үндсэн зам ПК+		Радиус, м		Шилжилтийн муруй, м				Тангенс, м				Муруйн урт,м		Биссектрис, м		Гарцын урт, м	Зорчих хэсгийн өргөн, м
Зүүн ПК	Баруун ПК	A	Эхлэл: НК1	Төгсгөл: КК1	R1	R2	Lвх1	Lисх1	Lвх2	Lисх2	Твх1	Тисх1	Твх2	Тисх2	Lкк1	Lкк2	Б1	Б2	L	В
	1+160.0	90°05'22"	1+175.5	1+144.5	12	12	0	0	0	0	12	11.98	12	12.02	18.8	18.9	4.96	4.98	30	7
	2+700.0	90°00'00"	2+718.5	2+681.5	15	15	0	0	0	0	15	15	15	15	23.6	23.6	6.21	6.21	40	7
2+700.0		90°00'00"	2+681.5	2+718.5	15	15	0	0	0	0	15	15	15	15	23.6	23.6	6.21	6.21	40	7
	4+320.0	90°00'00"	4+338.5	4+301.5	15	15	0	0	0	0	15	15	15	15	23.6	23.6	6.21	6.21	40	7
4+320.0		90°00'00"	4+301.5	4+338.5	15	15	0	0	0	0	15	15	15	15	23.6	23.6	6.21	6.21	40	7
	5+940.0	90°00'00"	5+958.5	5+921.5	15	15	0	0	0	0	15	15	15	15	23.6	23.6	6.21	6.21	40	7
5+940.0		90°00'00"	5+922.0	5+958.0	15	15	0	0	0	0	15	15	15	15	23.6	23.6	6.21	6.21	40	6
	8+700.0	90°00'00"	8+720.0	8+680.0	15	15	0	0	0	0	14.8	14.82	14.8	14.79	23.4	23.4	6.09	6.07	40	7
8+700.0		90°00'00"	8+680.0	8+720.0	15	15	0	0	0	0	15.3	15.33	15.1	15.1	23.9	23.7	6.45	6.28	40	7
	11+540.0	90°02'13"	11+558.5	11+521.5	15	15	0	0	0	0	15	14.99	15	15.01	23.6	23.6	6.21	6.22	40	7
11+540.0		90°09'31"	11+521.4	11+558.4	15	15	0	0	0	0	15	15.04	15	14.96	23.6	23.5	6.24	6.18	30	7
22+780.0		89°59'30"	22+768.5	22+791.5	8	8	0	0	0	0	8	8	8	8	12.6	12.6	3.31	3.31	30	7
	22+780.0	88°28'28"	22+791.8	22+768.8	8	8	0	0	0	0	8.22	8.22	7.79	7.79	12.8	12.4	3.47	3.17	30	7
	27+300.0	90°05'06"	27+323.5	27+276.5	20	20	0	0	0	0	20	19.97	20	20.03	31.4	31.5	8.26	8.31	45	7
27+300.0		89°56'03"	27+276.5	27+323.5	20	20	0	0	0	0	20	19.98	20	20.02	31.4	31.4	8.27	8.3	40	7
34+200.0		90°00'00"	34+170.0	34+230.0	20	20	0	0	0	0	19.7	19.69	19.9	19.91	31.1	31.3	8.06	8.22	45	7
	36+010.0	90°00'00"	36+030.0	35+990.0	15	15	0	0	0	0	15.1	15.11	15.1	15.11	23.7	23.7	6.29	6.29	40	7
36+010.0		90°00'00"	35+990.0	36+030.0	15	15	0	0	0	0	14.9	14.89	14.9	14.89	23.5	23.5	6.13	6.13	40	7
	41+880.0	90°00'00"	41+900.0	41+860.0	15	15	0	0	0	0	15	14.97	15	14.97	23.5	23.5	6.19	6.19	40	7
41+880.0		90°00'00"	41+860.0	41+900.0	15	15	0	0	0	0	15	15.03	15	15.03	23.6	23.6	6.23	6.23	40	7
	47+540.0	90°00'00"	47+558.5	47+521.5	15	15	0	0	0	0	15	15	15	15	23.6	23.6	6.21	6.21	40	7
47+540.0		90°00'00"	47+521.5	47+558.5	15	15	0	0	0	0	15	15	15	15	23.6	23.6	6.21	6.21	40	7

Өөрчлөлт №			Захиалагч:	Захиалагч:	Зураг төслийн байгууллага:	Зөвлөх инженер	У. ПҮРЭВЖАВ	Гүүр хоолойн инженер	М. МӨНХ-ОРГИЛ	СЭЛЭНГЭ АЙМГИЙН БАРУУНБҮРЭН-ОРХОНТУУЛ-ЦЭЭЛ ЧИГЛЭЛИЙН ХАТУУ ХУЧИЛТТАЙ АВТО ЗАМЫН АЖЛЫН ЗУРАГ (ПК0.00 - ПК50+000)	Гарц уулзвар	Масштаб	Шифр	Хуудасны №
Огноо			БАРИЛГА, ХОТ БАЙГУУЛАЛТЫН ЯАМ	ЗАМ, ТЭЭВРИЙН ХӨГЖЛИЙН ЯАМ	"АВАРГА ЗАМ" ХХК	Төслийн инженер	С. БАТСҮХ	Замын инженер	М. БЯМБАА					
Тайлбар						Шалгасан инженер	Г. ЧИНТӨГС	Замын инженер	П. СҮНДЭРЪЯА				AVZ/BOT/03-2022	230

Сэлэнгэ аймгийн Баруунбүрэн - Орхонтуул - Төв аймгийн Цээл чиглэлийн авто зам [ПК0.00 - ПК50+000] Гарц: ажлын тоо хэмжээ

№	Ажлын нэр	хэмжих нэгж	36010 зүүн гарц	36010 зүүн гарц-1	36010 зүүн гарц-2	41880 баруун гарц	41880 баруун гарц-1	41880 баруун гарц-2	41880 зүүн гарц	41880 зүүн гарц-1	41880 зүүн гарц-2	47540 баруун гарц	47540 баруун гарц-1	47540 баруун гарц-2	47540 зүүн гарц	47540 зүүн гарц-1	47540 зүүн гарц-2	Гарцнуудын ажлын тоо хэмжээний дүн
	1. Бэлтгэл ажил																	
1	Бие засах газар байгуулах /2м*1м/	1ш																0.0
2	Вагон сууц байрлуулах	1ш																0.0
	2. Замын чиг сэргээх																	
1	Зурвасын чигийг сэргээх	1км																0.0
	3. Талбайн цэвэрлэгээ																	
1	Ургамлын үеийг хуулах	м3	238.1	87.7	90.0	177.4	80.1	52.3	224.0	107.3	106.4	231.5	106.3	103.6	247.8	108.9	112.8	8,250.2
2	Ул хөрсийг тэгшлэж нягтруулах	1м3	119.0	43.9	45.0	88.7	40.0	26.2	112.0	53.7	53.2	115.7	53.1	51.8	123.9	54.4	56.4	4,125.1
	4. Газар шорооны ажил																	
4	Зөөврийн шороогоор далан байгуулах	м3	25.1	191.1	224.8	2.0	63.7	2.2	0.1	0.0	2.3							2,138.7
5	Ухмалын тохиромжгүй материалыг ухаж, зайлуулах	м3	105.0			115.1		37.9	292.5	74.7	27.2	458.5	252.0	159.8	739.8	391.4	529.2	8,582.8
11	Далангийн дээд үеийг зөөврийн шороогоор байгуулах	1м3	98.0	56.7	56.7	97.7	57.4	57.2	97.4	56.5	56.6	97.6	55.5	55.5	97.6	54.9	54.9	4,602.8
12	Далангийн дээд үеийн эцсийн нарийн тэгшилгээ хийх	1м2	323.8	187.7	187.7	325.8	189.1	189.1	325.8	189.1	189.1	325.2	184.0	184.0	325.2	184.0	184.0	15,239.2
13	Далан, ухмалын хажуу налуугийн тэгшилгээ хийх	1м2	98.8	10.4	10.4	30.4	13.6	13.6	30.4	13.6	13.6	60.2	19.7	19.7	60.2	19.7	19.7	2,831.2
	5. Суурийн ажил																	
1	Хөлдөлтөөс хамгаалах үе байгуулах	м3	137.8	81.1	81.0	137.5	81.8	81.7	137.0	80.8	82.0	137.3	79.5	79.7	137.3	78.6	78.6	6,372.8
2	Суурийн доод үе /Зохистой ширхэгтэй хайрган суурь/ байгуулах	м3	81.8	49.4	49.4	81.6	49.9	49.8	81.3	49.4	50.0	81.4	48.6	48.7	81.4	48.2	48.2	3,845.6
3	Буталсан чулуун суурь байгуулах	м3	37.2	24.2	24.2	37.1	24.3	24.2	36.9	24.5	24.5	37.0	24.1	24.1	37.0	24.1	24.1	1,830.0
	6. Хучилтын ажил																	
1	Том ширхэгтэй асфальтбетон суурь хийх	м3	6.9	4.5	4.5	6.9	4.6	4.5	6.9	4.6	4.6	6.9	4.5	4.5	6.9	4.5	4.5	342.7
2	Жижиг ширхэгтэй асфальтбетон өнгө хийх	м3	5.2	3.4	3.4	5.2	3.4	3.4	5.2	3.5	3.5	5.2	3.4	3.4	5.2	3.4	3.4	257.4
3	Хайрган хөвөө хийх	м3	16.5	8.3	8.3	16.5	8.7	8.7	16.4	7.7	8.7	16.4	8.1	8.2	16.4	7.4	7.4	701.8
	7. Ус зайлуулах байгууламж, бэхэлгээний ажил																	
1	Хажуугийн шуудуг экскаватороор татах	м3	33.7			16.8		2.0	30.7	10.9	9.5	33.7	11.0	10.0	37.7	12.9	11.7	868.2
2	Хажуугийн шуудуг гараар татах	м3	1.7	0.0	0.0	0.8	0.0	0.1	1.5	0.5	0.5	1.7	0.6	0.5	1.9	0.6	0.6	43.4
	11. Замын тоноглолын ажил																	
1	Замын тэмдэг суурьлуулах	ш	1.0			1.0			1.0			1.0			1.0			24.0
	12. Замын тэмдэглэгээний ажил																	
1	Тэмдэглэгээг зориулалтын машинаар хийх	м2	20.6			20.1			20.1			20.0			20.0			429.0

Өөрчлөлт №			Захиалагч:	Захиалагч:	Зураг төслийн байгууллага:	Зөвлөх инженер	У. ПҮРЭВЖАВ	Гүүр хоолойн инженер	М. МӨНХ-ОРГИЛ	СЭЛЭНГЭ АЙМГИЙН БАРУУНБҮРЭН-ОРХОНТУУЛ-ЦЭЭЛ ЧИГЛЭЛИЙН ХАТУУ ХУЧИЛТТАЙ АВТО ЗАМЫН АЖЛЫН ЗУРАГ [ПК0.00 - ПК50+000]	Гарц: ажлын хэмжээ	Масштаб	Шифр	Хуудасны №
Огноо			БАРИЛГА, ХОТ БАЙГУУЛАЛТЫН ЯАМ	ЗАМ, ТЭЭВРИЙН ХӨГЖЛИЙН ЯАМ	"АВАРГА ЗАМ" ХХК	Төслийн инженер	С. БАТСҮХ	Замын инженер	М. БЯМБАА				
Тайлбар						Шалгасан инженер	Г. ЧИНТӨГС	Замын инженер	П. СҮНДЭРЪЯА			AVZ/BOT/03-2022	235

Замын тэмдэг

1 - 1

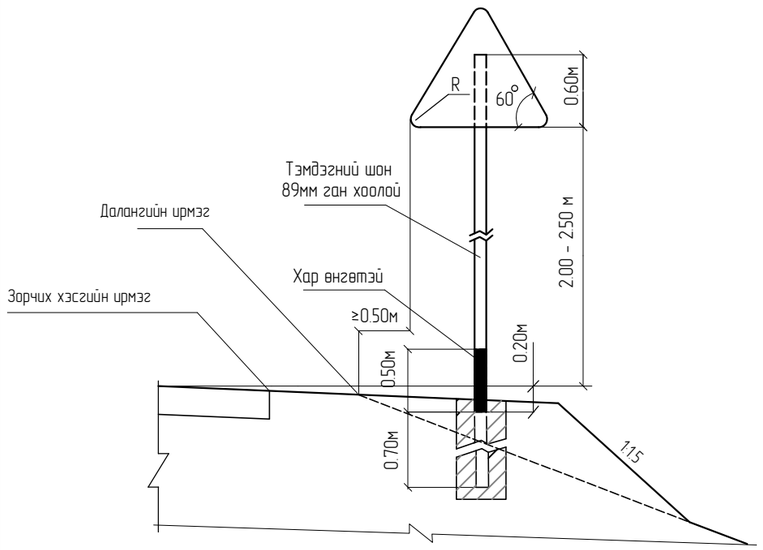

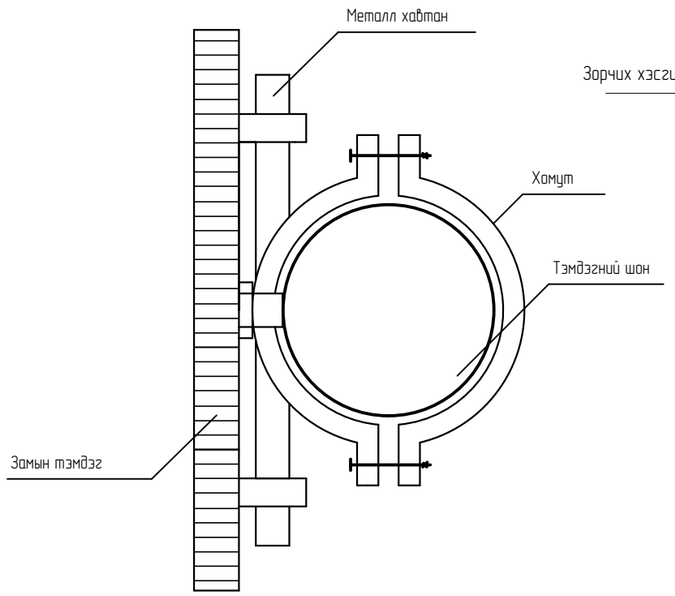

Чиглэлийн самбар

2 - 2

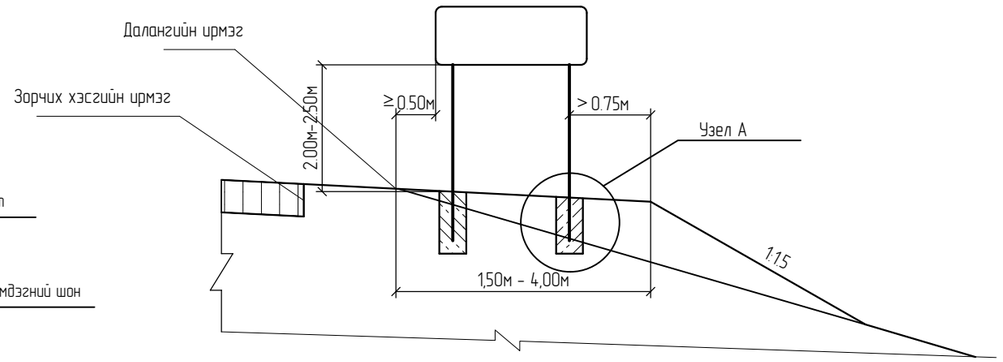

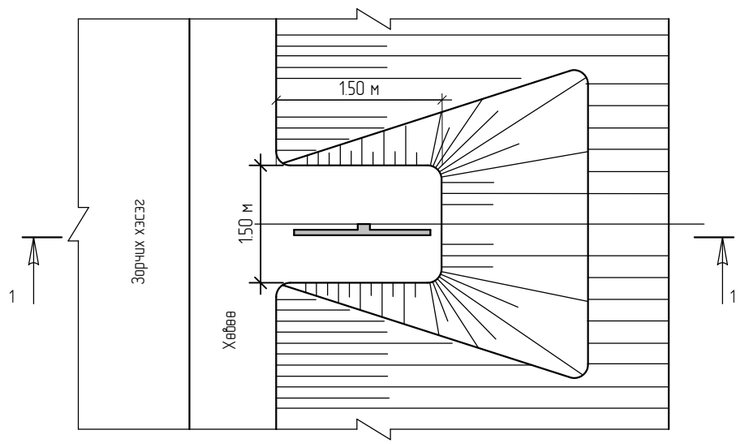

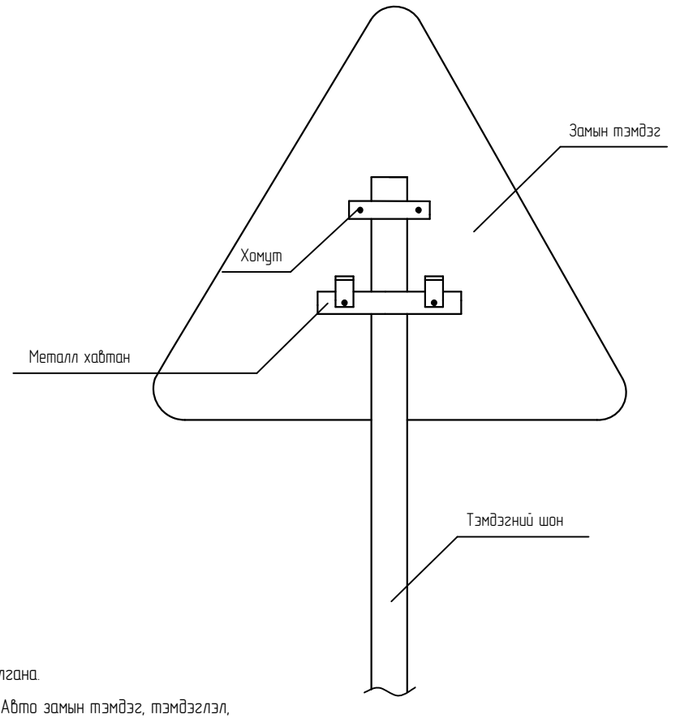

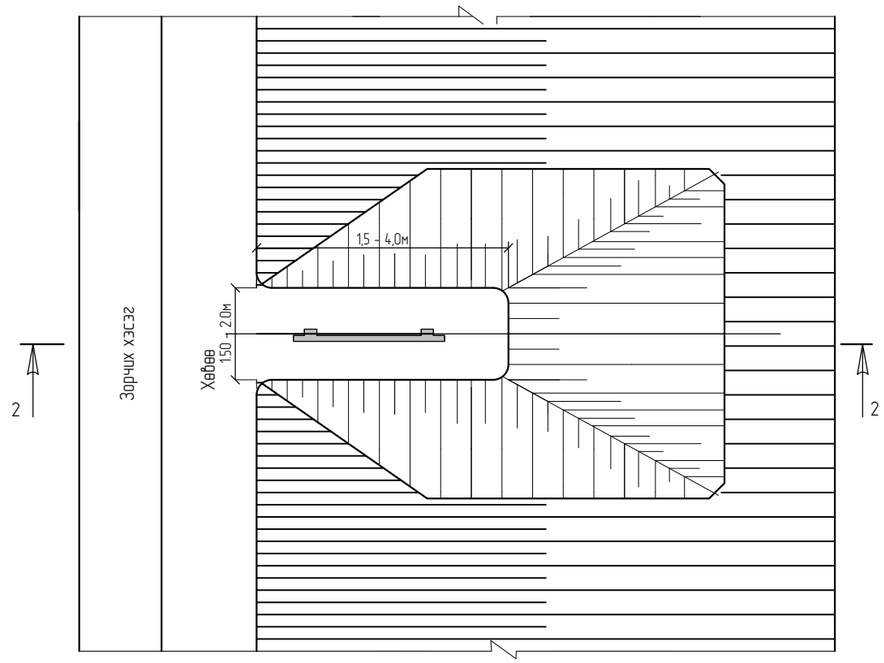

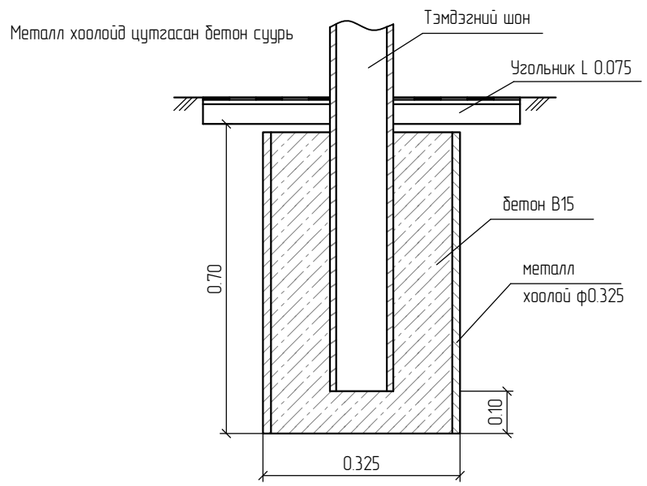

ТАЙЛБАР:

2. "Авто замын тэмдэгийн тулгуур" нэг маягийн зураг ашиглана.
3. Дохионы шонг зурагт заасан байрлалд, далангийн ирмэгээс 0,35м-ээс багагүй зайд суулгана.
4. Замын тэмдэг нь "Авто замын тэмдэг. Техникийн ерөнхий шаардлага" MNS 4597 : 2014, "Авто замын тэмдэг, тэмдэглэл, гэрлэн дохио, хашилт, чиглүүлэх хэрэгслүүдийг хэрэглэх дүрэм" MNS 4596 : 2014-ын шаардлагыг хангасан байна.
5. Бермийн шороонд хэмжээг далангийн шороонд хэмжээнд оруулж тооцсон.

Өөрчлөлт №			Захиалагч:	Захиалагч:	Зураг төслийн байгууллага:	Зөвлөх инженер	У. ПҮРЭВЖАВ	Гүүр хоолойн инженер	М. МӨНХ-ОРГИЛ	СЭЛЭНГЭ АЙМГИЙН БАРУУНБҮРЭН-ОРХОНТУУЛ-ЦЭЭЛ ЧИГЛЭЛИЙН ХАТУУ ХУЧИЛТТАЙ АВТО ЗАМЫН АЖЛЫН ЗУРАГ (ПК0.00 - ПК50+000)	Тэмдгийн ерөнхий схем	Масштаб	Шифр	Хуудасны №
Огноо			БАРИЛГА, ХОТ БАЙГУУЛАЛТЫН ЯАМ	ЗАМ, ТЭЭВРИЙН ХӨГЖЛИЙН ЯАМ	"АВАРГА ЗАМ" ХХК	Төслийн инженер	С. БАТСҮХ	Замын инженер	М. БЯМБАА					
Тайлбар						Шалгасан инженер	Г. ЧИНТӨГС	Замын инженер	П. СҮНДЭРЪЯА				AVZ/BOT/03-2022	236

АНХААРУУЛАХ ТЭМДЭГ

1.6 Тойрох хөдөлгөөнтэй уулзвар

1.8.а.б Огцом эргэлт

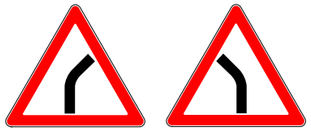

1.9.а.б Тахир зам

1.10 Эгц уруу

1.11 Огцом өгсүүр

1.17 Хурд саруулагч

1.22 Мал туулж гарах газар

1.29.а Эргэх чиг

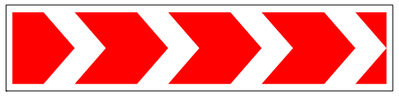

ХОРИГЛОХ ТЭМДЭГ

2.24 Хурдны дээд хязгаарлал

ДАРААЛЛЫН ТЭМДЭГ

3.3.а.б.в Туслах зам нийлнэ

3.4 Зам таньж өгнө

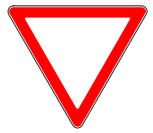

ЗААХ ТЭМДЭГ

4.1.е Баруун буюу зүүн гар тийш явна.

4.2.а Саадыг баруун гар талаар тойрч гарна.

МЭДЭЭЛЭХ ТЭМДЭГ

5.12.а Эгнээний эхлэл

5.13.а Эгнээний төгсгөл

5.17 Зогсоол

5.18 Хурд саруулагч

5.19.а Явган хүний гарц

5.19.б Явган хүний гарц

5.28. Тохиромжтой хурд

НЭМЭЛТ ТЭМДЭГ

7.1.а Объект хүртэлх зай

7.2.а Үйлчлэх хүрээ

7.13 Гол замын чиг

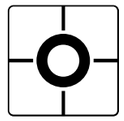

Тайлбар:

1. "Авто замын тэмдэгийн тулгуур" нэг маягийн зураг ашиглана.
2. Дохионы шонг зурагт заасан байрлалд, далангийн ирмэгээс 0,35м-ээс багагүй зайд суулгана.
3. Замын тэмдэг нь "Авто замын тэмдэг. Техникийн ерөнхий шаардлага" MNS 4597 : 2014, "Авто замын тэмдэг, тэмдэглэл, гэрлэн дохио, хашилт, чиглүүлэх хэрэгслүүдийг хэрэглэх дүрэм" MNS 4596 : 2014-ын шаардлагыг хангасан байна.
4. Бермийн шороонд хэмжээг далангийн шороонд хэмжээнд оруулж тооцсон.

Өөрчлөлт №			Захиалагч:	Захиалагч:	Зураг төслийн байгууллага:	Зөвлөх инженер	У. ПҮРЭВЖАВ	Гүүр хоолойн инженер	М. МӨНХ-ОРГИЛ	СЭЛЭНГЭ АЙМГИЙН БАРУУНБҮРЭН-ОРХОНТУУЛ-ЦЭЭЛ ЧИГЛЭЛИЙН ХАТУУ ХУЧИЛТТАЙ АВТО ЗАМЫН АЖЛЫН ЗУРАГ (ПК0.00 - ПК50+000)	Тэмдэг	Масштаб	Шифр	Хуудасны №
Огноо			БАРИЛГА, ХОТ БАЙГУУЛАЛТЫН ЯАМ	ЗАМ, ТЭЭВРИЙН ХӨГЖЛИЙН ЯАМ	"АВАРГА ЗАМ" ХХК	Төслийн инженер	С. БАТСҮХ	Замын инженер	М. БЯМБАА					
Тайлбар						Шалгасан инженер	Г. ЧИНТӨГС	Замын инженер	П. СҮНДЭРЪЯА				AVZ/BOT/03-2022	237

5.33.а Чигийн урьдчилсан заалт

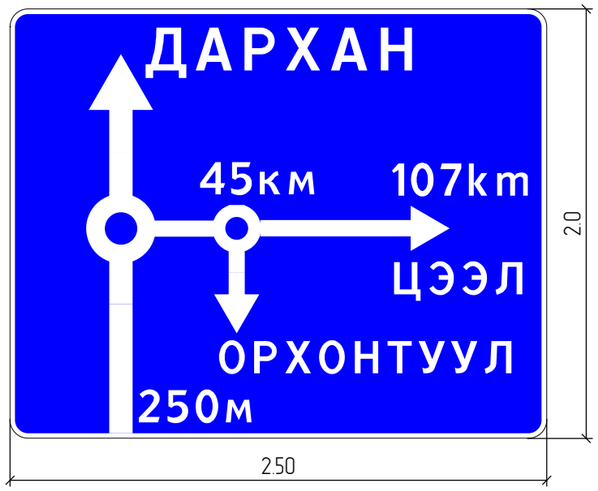

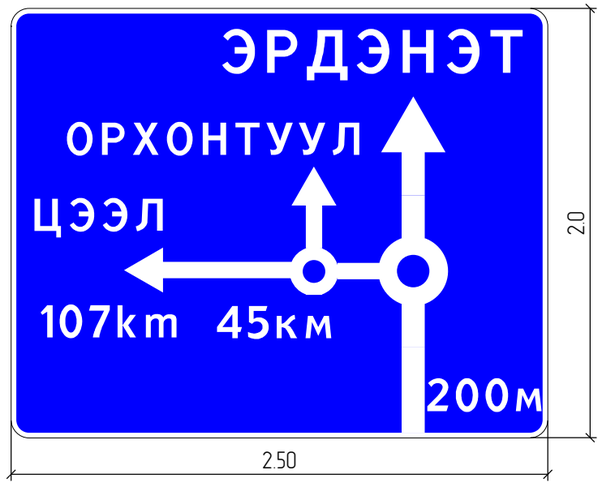

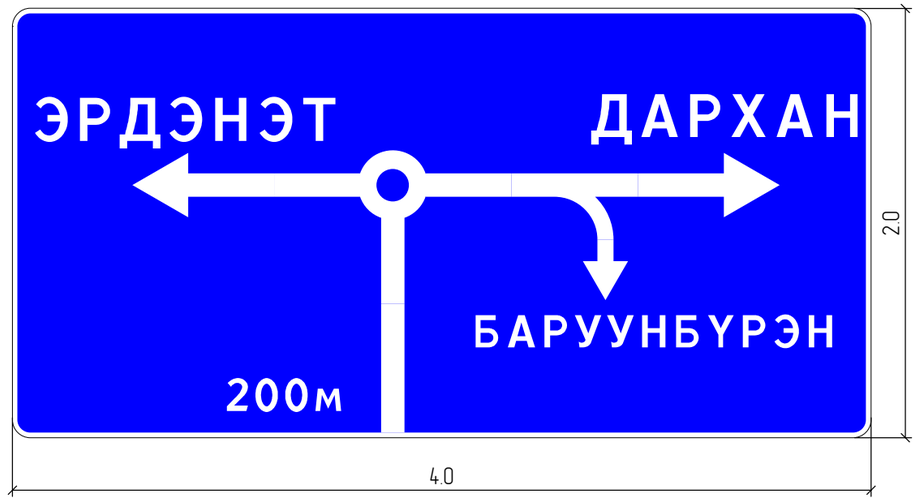

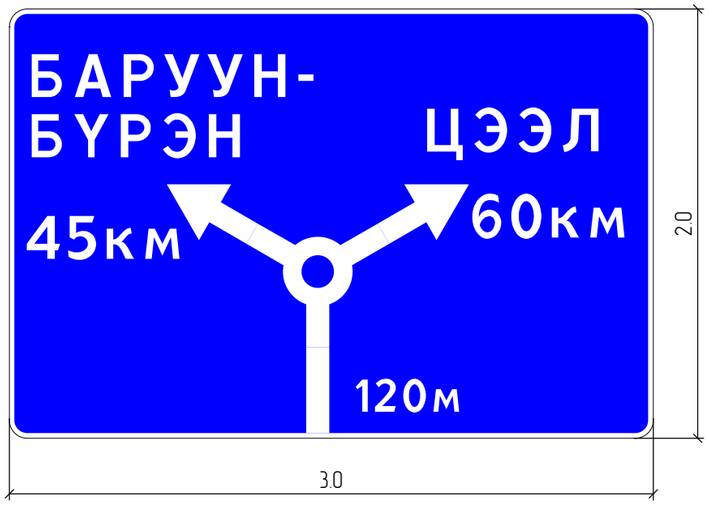

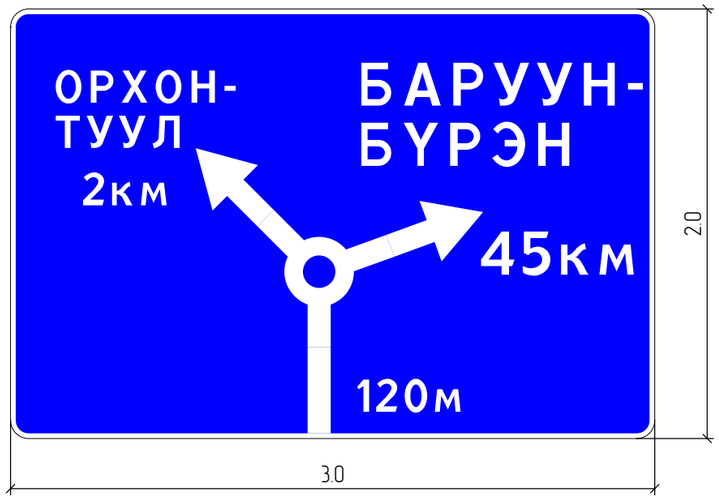

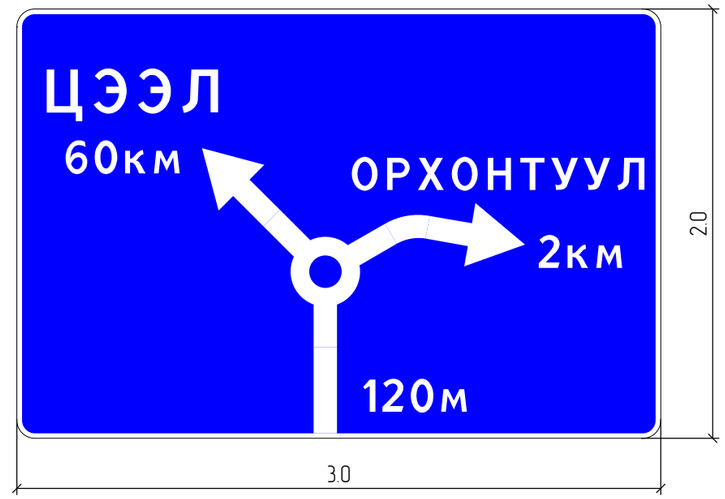

5.34.а Чигийн заалт

5.34.б Чигийн заалт

Өөрчлөлт №			Захиалагч:	Захиалагч:	Зураг төслийн байгууллага:	Зөвлөх инженер	У. ПҮРЭВЖАВ	Гүүр хоолойн инженер	М. МӨНХ-ОРГИЛ	СЭЛЭНГЭ АЙМГИЙН БАРУУНБҮРЭН-ОРХОНТУУЛ-ЦЭЭЛ ЧИГЛЭЛИЙН ХАТУУ ХУЧИЛТТАЙ АВТО ЗАМЫН АЖЛЫН ЗУРАГ (ПК0.00 - ПК50+000)	Тэмдэг	Масштаб	Шифр	Хуудасны №
Огноо			БАРИЛГА, ХОТ БАЙГУУЛАЛТЫН ЯАМ	ЗАМ, ТЭЭВРИЙН ХӨГЖЛИЙН ЯАМ	"АВАРГА ЗАМ" ХХК	Төслийн инженер	С. БАТСҮХ	Замын инженер	М. БЯМБАА					
Тайлбар						Шалгасан инженер	Г. ЧИНТӨГС	Замын инженер	П. СҮНДЭРЪЯА				AVZ/BOT/03-2022	238

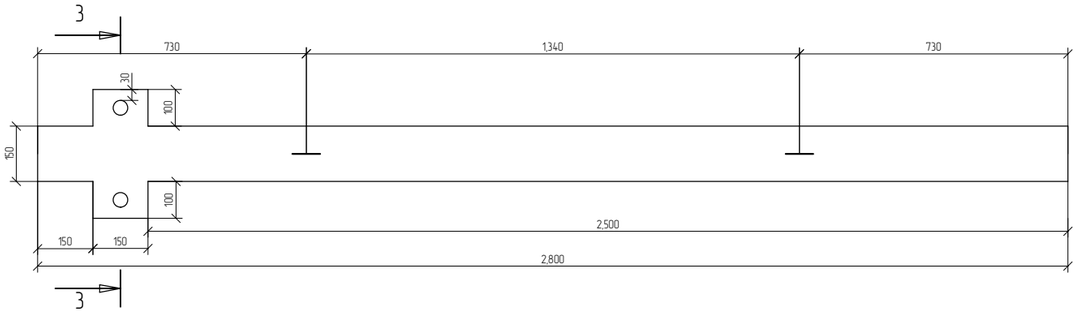

3-3

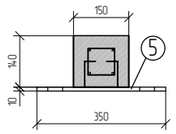

Шонг байрлуулах

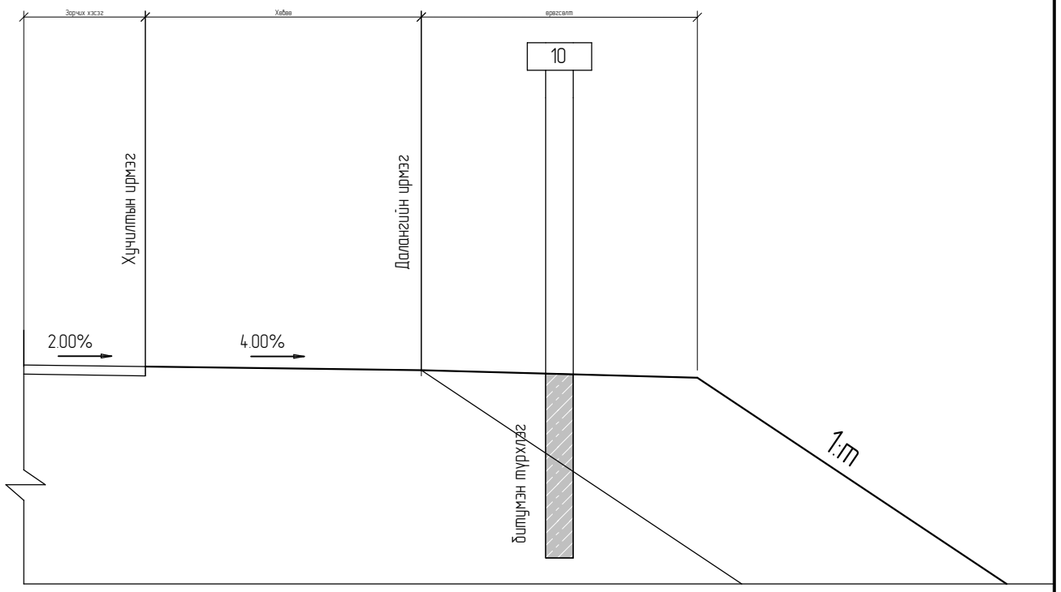

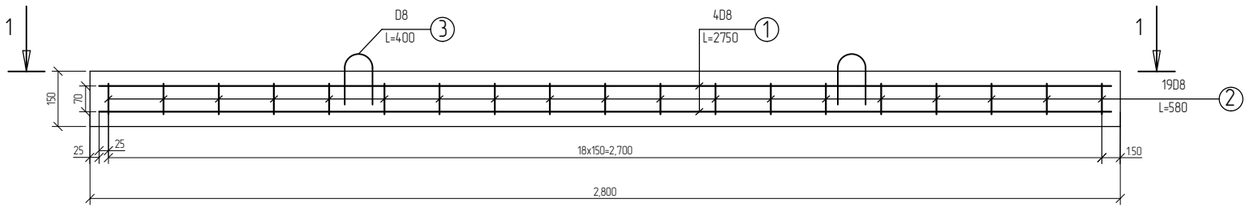

1-1

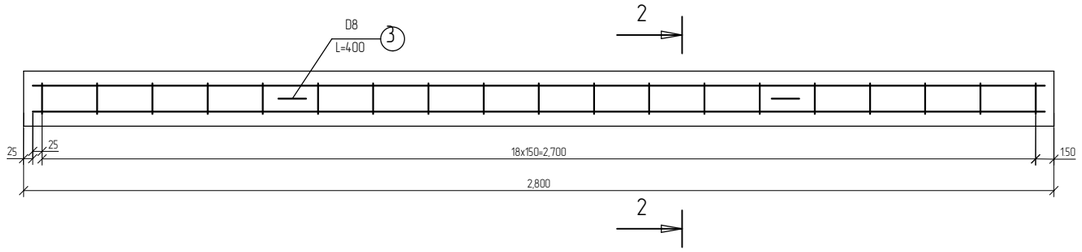

2-2

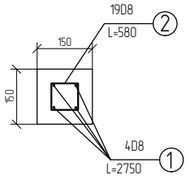

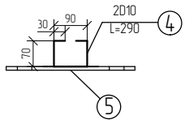

План

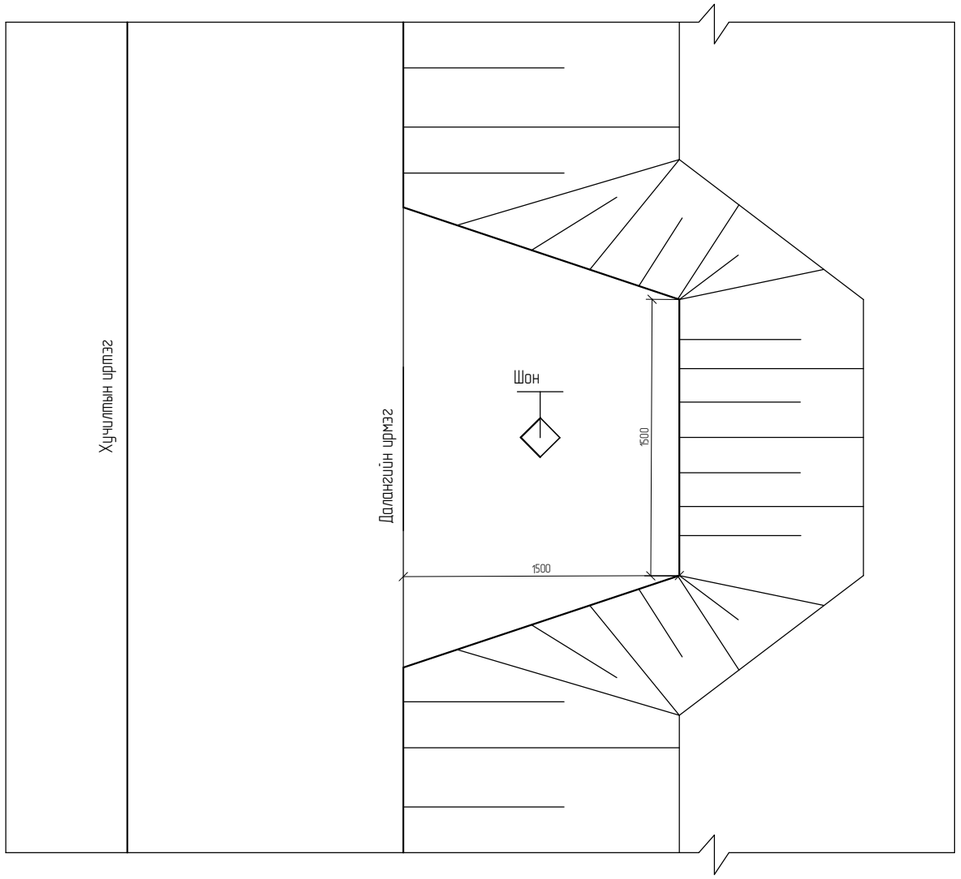

АРМАТУРЫН ТҮҮВЭР

№	Диаметр	Урт /мм/	Тоо хэмжээ	Нийт урт /м/	Жин /кг.м/	Нийт жин /кг/
1	D8	2750	4	11.00	0.395	4.345
2	D8	580	19	11.02	0.395	4.353
3	D8	400	2	0.80	0.395	0.32
4	D10	290	2	0.58	0.56	0.33
5	350x150x10		1	-		4.12

Тайлбар: 1. Бүх хэмжээг мм-ээр өгөв.
2. Шонгийн гадар доор орох хэсэгт битумэн түрхлэг хийх.

Өөрчлөлт №			Захиалагч:	Захиалагч:	Зураг төслийн байгууллага:	Зөвлөх инженер	У. ПҮРЭВЖАВ	Гүүр хоолойн инженер	М. МӨНХ-ОРГИЛ	СЭЛЭНГЭ АЙМГИЙН БАРУУНБҮРЭН-ОРХОНТУУЛ-ЦЭЭЛ ЧИГЛЭЛИЙН ХАТУУ ХУЧИЛТТАЙ АВТО ЗАМЫН АЖЛЫН ЗУРАГ (ПК0.00 - ПК50+000)	Шонгийн хийц	Масштаб	Шифр	Хуудасны №
Огноо			БАРИЛГА, ХОТ БАЙГУУЛАЛТЫН ЯАМ	ЗАМ, ТЭЭВРИЙН ХӨГЖЛИЙН ЯАМ	"АВАРГА ЗАМ" ХХК	Төслийн инженер	С. БАТСҮХ	Замын инженер	М. БЯМБАА				
Тайлбар						Шалгасан инженер	Г. ЧИНТӨГС	Замын инженер	П. СҮНДЭРЪЯА			AVZ/BOT/03-2022	239

ЗАМЫН ТЭМДЭГНИЙ ТОО ХЭМЖЭЭ

Хэсэг	Байрлал ПК+ Зүүн	Байрлал ПК+ Баруун	Анхаарулах тэмдэг	Дараалын тэмдэг	Хориглох тэмдэг	Заах тэмдэг	Мэдээлэх тэмдэг	Үйлчлэхийн тэмдэг	Нэмэлт тэмдэг		Километрийн тэмдэг	Тэмдэгийн тоо, ш	Шөнөдийн тоо, ш
Сэлэнгэ аймгийн Баруунбүрэн - Орхонтуул - Төв аймгийн Цээл чиглэлийн авто замд [ПК0.00 - ПК50+000]		0+025.635		3.4								1	1
		0+045.000	1.9.б									1	1
		0+085.000					5.13.а					1	1
	0+135.012					4.2.а						1	1
	0+170.039						5.12.а					1	1
		0+200.000					5.28					1	1
	0+250.000						5.33.а					1	2
	0+280.001		1.6		2.24							2	2
	0+880.000		1.9.б									1	1
		1+080.000		3.3.б								1	1
	1+220.000			3.3.б								1	1
		1+220.000	1.9.б									1	1
	2+440.000		1.9.б									1	1
		2+640.000		3.3.а								1	1
	2+760.000			3.3.а								1	1
		3+480.000	1.8.б									1	1
	4+060.000		1.8.а									1	1
		4+260.000		3.3.а								1	1
	4+380.000			3.3.а								1	1
		4+940.000	1.8.а									1	1
	5+480.000		1.8.б									1	1
		5+820.000		3.3.а								1	1
	6+060.000			3.3.а								1	1
		6+960.000	1.8.а									1	1
	7+520.000		1.8.б									1	1
		8+340.000	1.8.б									1	1
		8+610.000		3.3.а								1	1
	8+820.000			3.3.а								1	1
	8+920.000		1.8.а									1	1
		9+040.000	1.8.а									1	1
	10+040.000		1.8.б									1	1
		10+340.000	1.8.а				5.28					2	2
	10+340.000						5.28					1	1
	11+020.000		1.8.б									1	1
		11+420.000		3.3.а								1	1
	11+660.000			3.3.а								1	1
		12+940.000	1.8.б									1	1
	14+140.000		1.8.а									1	1
		14+440.000	1.8.а									1	1
	15+040.000		1.8.б									1	1
		15+240.000	1.8.б									1	1
	15+800.000		1.8.а									1	1
		16+020.000	1.8.а									1	1
		16+140.000	1.11						7.2.а			2	2
	16+740.000		1.8.б									1	1
		17+240.000	1.9.а									1	1
	18+399.968		1.10						7.2.а			2	2
		18+470.000	1.10						7.2.а			2	2
	18+520.000						5.13.а					1	1
	19+060.000		1.9.а									1	1
	20+160.009						5.12.а					1	1
	20+200.000		1.11						7.2.а			2	2
		20+560.000	1.1						7.2.а			2	2
	20+720.000						5.13.а					1	1
		20+840.000	1.8.а									1	1
	21+520.000		1.11				5.12.а		7.2.а			3	3
	21+560.000		1.8.б									1	1
		22+120.000	1.8.а									1	1
	22+700.000		1.8.б									1	1
		22+720.000		3.3.а								1	1
	22+840.000			3.3.а								1	1
		22+860.000	1.8.б									1	1
	23+560.000		1.8.а									1	1
		23+920.000	1.8.б									1	1
	24+880.000		1.8.а									1	1
		25+480.000	1.9.а									1	1
	26+240.000		1.9.а									1	1
		27+080.000		3.3.а					7.1.а			2	2
		27+240.009					5.34.б					1	1
	27+360.000						5.34.б					1	1
	27+520.000			3.3.а					7.1.а			2	2
		28+880.000	1.8.б									1	1
	29+440.000		1.8.а									1	1
		29+600.000	1.11						7.2.а			2	2
		29+619.991					5.12.а					1	1
		29+800.000	1.8.б									1	1
	30+440.000		1.8.а									1	1
		30+620.000	1.9.а									1	1
	32+480.000		1.9.а									1	1
		32+880.000					5.13.а					1	1
	32+960.000		1.10						7.2.а			2	2
		33+320.000	1.9.а									1	1
		33+980.000	1.8.а	3.3.б					7.1.а			3	3
	33+980.000		1.9.а									1	1
		34+159.996					5.34.б					1	1
	34+240.001						5.34.б					1	1
	34+500.000		1.8.б	3.3.б					7.1.а			3	3
		35+890.000		3.3.а								1	1
	36+130.000			3.3.а								1	1
		36+302.548	1.9.б									1	1
		36+460.002					5.12.а					1	1
		36+489.999	1.11									1	1
		37+090.000					5.13.а					1	1
	37+210.000		1.10									1	1
	37+260.000		1.9.б									1	1
		38+040.000	1.8.а									1	1
	38+520.000		1.8.б									1	1
		38+580.000	1.9.б									1	1
		38+640.000	1.10						7.2.а			2	2
	38+640.000						5.13.а					1	1
		39+580.000	1.8.б									1	1
	39+580.000		1.9.б									1	1
	40+160.000		1.8.а									1	1
		40+280.000	1.8.б									1	1
	40+700.021						5.12.а					1	1
	40+741.662		1.11									1	1
	40+880.000		1.8.а									1	1
		41+760.000		3.3.а								1	1
	41+980.000			3.3.а								1	1
		44+160.000	1.18				5.17		7.1.а			3	3
	44+230.00						5.17					1	1
		44+283.026					5.19.б; (5.19.а)					2	1
	44+287.001						5.19.б; (5.19.а)					2	1
		44+335.000					5.17					1	1
	44+410.000		1.18				5.17		7.1.а			3	3
		44+539.987	1.6									1	1
		44+579.987	1.17		2.24							2	2
		44+611.467				4.2.а						1	1
		44+660.000					5.33.а					1	2
		44+709.993					5.18					1	1
		44+940.007	1.8.б									1	1
	44+940.018						5.33.а					1	2
	44+980.007		1.17		2.24							2	2
	44+997.056					4.2.а						1	1
	45+420.000		1.8.а									1	1
		46+980.000	1.8.б									1	1
		47+420.000		3.3.а								1	1
	47+480.000		1.8.а									1	1
	47+660.000			3.3.а								1	1
		47+700.000	1.8.б									1	1
	47+943.863			3.3.а					7.1.а			2	2
	48+200.000		1.8.а									1	1
		48+600.000	1.8.б									1	1
	49+140.000		1.8.а									1	1

Өөрчлөлт №			Захиалагч:	Захиалагч:	Зураг төслийн байгууллага:	Зөвлөх инженер	У. ПҮРЭВЖАВ	Гүүр хоолойн инженер	М. МӨНХ-ОРГИЛ	СЭЛЭНГЭ АЙМГИЙН БАРУУНБҮРЭН-ОРХОНТУУЛ-ЦЭЭЛ ЧИГЛЭЛИЙН ХАТУУ ХУЧИЛТТАЙ АВТО ЗАМЫН АЖЛЫН ЗУРАГ [ПК0.00 - ПК50+000]	Тэмдэг ажлын тоо хэмжээ	Масштаб	Шифр	Хуудасны №
Огноо			БАРИЛГА, ХОТ БАЙГУУЛАЛТЫН ЯАМ	ЗАМ, ТЭЭВРИЙН ХӨГЖЛИЙН ЯАМ	"АВАРГА ЗАМ" ХХК	Төслийн инженер	С. БАТСҮХ	Замын инженер	М. БЯМБАА				
Тайлбар						Шалгасан инженер	Г. ЧИНТӨГС	Замын инженер	П. СҮНДЭРЪЯА			AVZ/BOT/03-2022	240

Хэсэг	Байрлал ПК+ Зүүн	Байрлал ПК+ Баруун	Анхаарулах тэмдэг	Дараалын тэмдэг	Хориглох тэмдэг	Заах тэмдэг	Мэдээлэх тэмдэг	Үйлчлэгчний тэмдэг	Нэмэлт тэмдэг	Нэмэлт тэмдэг	Километрийн тэмдэг	Тэмдэгийн тоо, ш	Шонгийн тоо, ш
Эрдэнэт-Дархан зам1		0+009.978					5.33.а					1	2
		0+054.998	1.6		2.24							2	2
		0+069.595					5.12.а					1	1
		0+100.058	1.17									1	1
	0+165.000					4.2.а						1	1
	0+184.949						5.13.а					1	1
		0+219.985					5.18					1	1
Эрдэнэт-Дархан зам121	0+360.017						5.18					1	1
		0+390.017					5.13.а					1	1
	0+409.965					4.2.а						1	1
	0+465.037		1.17									1	1
	0+480.037						5.12.а					1	1
	0+499.997		1.6		2.24							2	2
	0+545.000						5.33.а					1	2
Тойрог-1	0+037.849			3.4								1	1
		0+038.474	1.29.а									1	1
		0+065.005	1.29.а									1	1
		0+095.040	1.29.а									1	1
Route 7		0+000.000		3.4						7.13		2	2
	0+016.605			3.4								1	1
Route 9	0+040.015			3.4						7.13		2	2
Route 10		0+003.841		3.4						7.13		2	2
Гарц - 1+160		0+000.000		3.4								1	1
Гарц - 2+700 (баруун, зүүн)	0+24.906			3.4								1	1
	0+19.959			3.4								1	1
Гарц - 4+320 (баруун, зүүн)	0+24.456			3.4								1	1
	0+28.494			3.4								1	1
Гарц - 5+940 (баруун, зүүн)	0+22.346			3.4								1	1
	0+26.843			3.4								1	1
Гарц - 8+700 (баруун, зүүн)	0+29.401			3.4								1	1
	0+27.575			3.4								1	1
Гарц - 11+540 (баруун, зүүн)		0+00.000		3.4								1	1
		0+00.000		3.4								1	1
Гарц - 22+780 (баруун, зүүн)		0+000.000		3.4								1	1
		0+000.000		3.4								1	1
Гарц - 34+200	0+31.725						5.34.а					1	1
		0+00.000		3.4								1	1
Гарц - 27+300 (баруун, зүүн)	0+032.141			3.4								1	1
	0+036.717			3.4								1	1
		0+00.000					5.34.а					1	1
		0+00.000					5.34.а					1	1
Гарц - 36+010 (баруун, зүүн)	0+26.924			3.4								1	1
	0+27.173			3.4								1	1
Гарц - 41+880 (баруун, зүүн)	0+26.040			3.4								1	1
	0+28.308			3.4								1	1
Гарц - 47+540 (баруун, зүүн)	0+29.902			3.4								1	1
	0+30.865			3.4								1	1
Орхонтуул сумын төвийн зам		0+000.800	1.8.а									1	1
		0+008.080				4.4						1	1
		0+063.508							6.3			1	1
		0+120.000		3.3.а								1	1
		0+175.000		3.1								1	1
		0+216.000					5.19.б; (5.19.а)					2	1
	0+223.000						5.19.б; (5.19.а)					2	1
		0+225.000					5.18					1	1
	0+230.000						5.18					1	1
	0+240.000			3.1								1	1
	0+280.000			3.3.а								1	1
		0+300.000		3.3.а								1	1
		0+325.000		3.1								1	1
		0+342.000					5.18					1	1
	0+347.000						5.18					1	1

Орхонтуул сумын төвийн зам		0+349.000					5.19.б; (5.19.а)					2	1
	0+355.000						5.19.б; (5.19.а)					2	1
		0+383.000					5.19.б; (5.19.а)					2	1
	0+389.000						5.19.б; (5.19.а)					2	1
		0+390.500					5.18					1	1
	0+396.000						5.18					1	1
	0+415.000			3.1								1	1
		0+420.000	1.8.а									1	1
	0+440.000			3.3.а								1	1
		0+675.000		3.3.б								1	1
	0+680.000		1.8.б									1	1
		0+725.000		3.1								1	1
		0+772.000					5.19.б; (5.19.а)					2	1
	0+778.000						5.19.б; (5.19.а)					2	1
		0+782.000					5.18					1	1
	0+787.000						5.18					1	1
	0+800.000			3.1								1	1
	0+840.000			3.3.б								1	1
	0+955.000					4.4						1	1
		1+800.000					5.6					1	1
	1+800.000						5.5					1	1
		1+840.000	1.8.б									1	1
Орхонтуул тойрог уулзвар		1+939.994	1.6									1	1
		1+989.986	1.17		2.24							2	2
		2+020.887				4.2.а						1	1
		2+050.000					5.33.а					1	2
	2+109.993		1.8.а									1	1
		2+119.993					5.18					1	1
Барцин цуглзвар	0+53.994			3.4								1	1
Зүүн уулзвар		0+00.000					5.18					1	1
		0+30.001		3.4								1	1
Урд цуглзвар		0+30.005		3.4								1	1
Орхонтуул сумын гарц - 1	0+20.000			3.4								1	1
		0+00.000					5.19.б; (5.19.а)					2	1
	0+02.000						5.19.б; (5.19.а)					2	1
Орхонтуул сумын гарц - 2	0+18.000						5.19.б; (5.19.а)					2	1
	0+20.000			3.4								1	1
	0+02.000						5.19.б; (5.19.а)					2	1
Орхонтуул сумын гарц - 3	0+20.000			3.4								1	1
		0+00.000					5.19.б; (5.19.а)					2	1
	0+02.700						5.19.б; (5.19.а)					2	1
Орхонтуул сумын гарц - 4	0+18.000						5.19.б; (5.19.а)					2	1
	0+20.000			3.4								1	1
	0+01.100						5.19.б; (5.19.а)					2	1
Орхонтуул сумын гарц - 5	0+23.000						5.19.б; (5.19.а)					2	1
	0+30.000			3.4								1	1
	0+02.000						5.19.б; (5.19.а)					2	1
Нийт											52	294	280

Өөрчлөлт №			Захиалагч:	Захиалагч:	Зураг төслийн байгууллага:	Зөвлөх инженер	У. ПҮРЭВЖАВ	Гүүр хоолойн инженер	М. МӨНХ-ОРГИЛ	СЭЛЭНГЭ АЙМГИЙН БАРУУНБҮРЭН-ОРХОНТУУЛ-ЦЭЭЛ ЧИГЛЭЛИЙН ХАТУУ ХУЧИЛТТАЙ АВТО ЗАМЫН АЖЛЫН ЗУРАГ [ПК0.00 - ПК50+000]	Тэмдэг ажлын тоо хэмжээ	Масштаб	Шифр	Хуудасны №
Огноо			БАРИЛГА, ХОТ БАЙГУУЛАЛТЫН ЯАМ	ЗАМ, ТЭЭВРИЙН ХӨГЖЛИЙН ЯАМ	"АВАРГА ЗАМ" ХХК	Төслийн инженер	С. БАТСҮХ	Замын инженер	М. БЯМБАА				
Тайлбар						Шалгасан инженер	Г. ЧИНТӨГС	Замын инженер	П. СҮНДЭРЪЯА			AVZ/BOT/03-2022	241

ЕРӨНХИЙ БАЙДАЛ

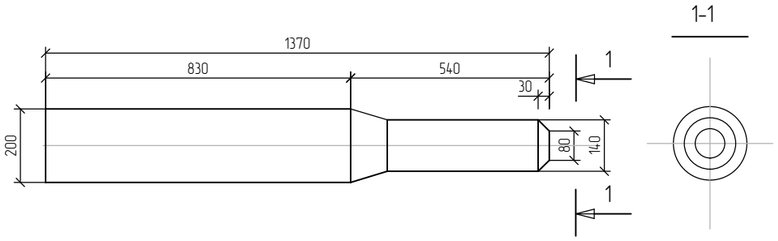

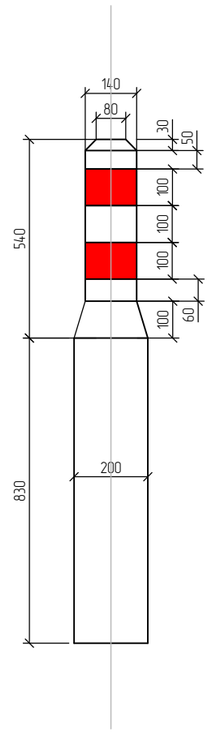

БАЙРЛУУЛАХ

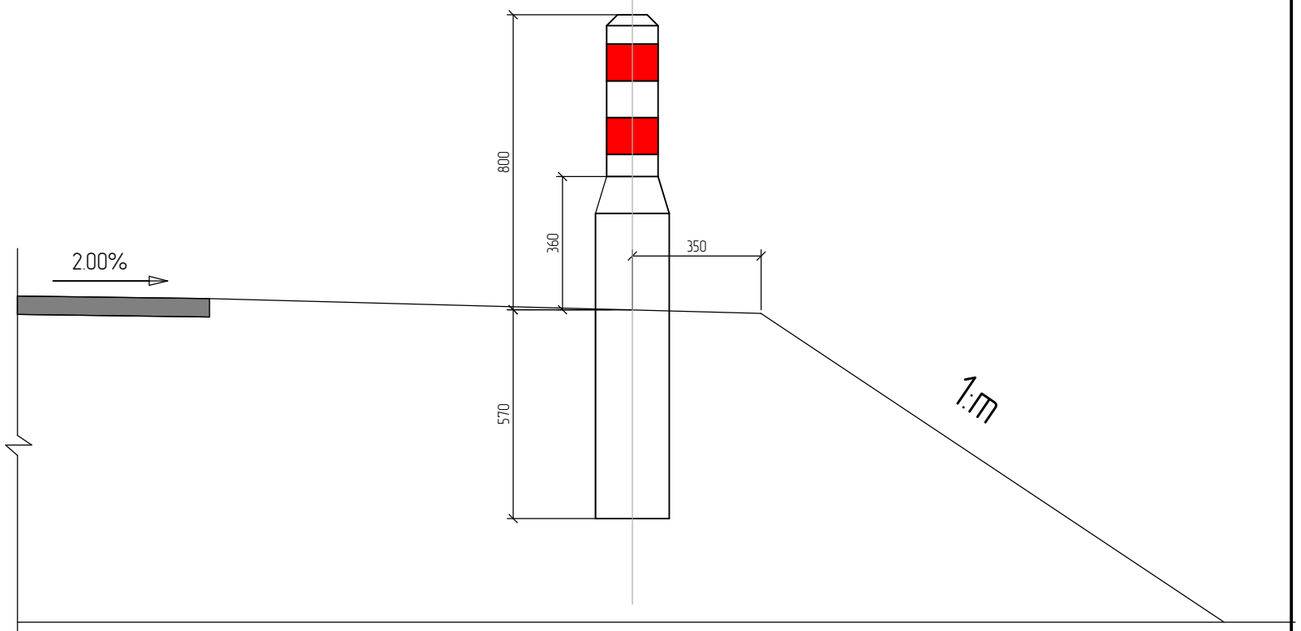

АРМАТУРЖИЛТ

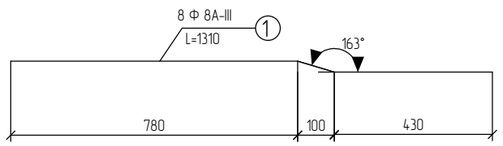

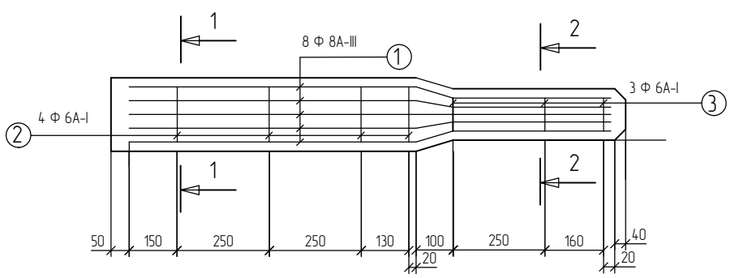

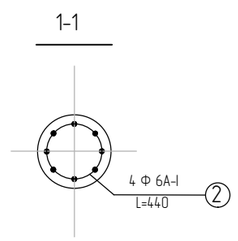

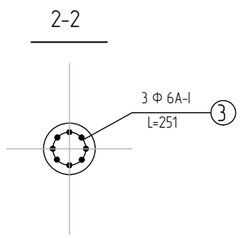

АРМАТУРЫН ТҮҮВЭР

№	Диаметр	Урт /мм/	Тоо хэмжээ	Нийт урт /м/	Жин /кг.м/	Нийт жин /кг.м/
1	Ф8А-III	1310	8	10.48	0.395	4.14
2	Ф6А-I	440	4	1.76	0.212	0.37
3	Ф6А-I	251	3	0.75	0.212	0.16

ТАЙЛБАР:
1.Бүх хэмжээг мм-ээр өгөв.
2.Шонгийн бетоны ангилал - В20.
3.Шонгийн гадар доор орох хэсэгт битумэн түрхлэг хийх.

Өөрчлөлт №			Захиалагч:	Захиалагч:	Зураг төслийн байгууллага:	Зөвлөх инженер	У. ПҮРЭВЖАВ	Гүүр хоолойн инженер	М. МӨНХ-ОРГИЛ	СЭЛЭНГЭ АЙМГИЙН БАРУУНБҮРЭН-ОРХОНТУУЛ-ЦЭЭЛ ЧИГЛЭЛИЙН ХАТУУ ХУЧИЛТТАЙ АВТО ЗАМЫН АЖЛЫН ЗУРАГ (ПК0.00 - ПК50+000)	Дохионы шон	Масштаб	Шифр	Хуудасны №
Огноо			БАРИЛГА, ХОТ БАЙГУУЛАЛТЫН ЯАМ	ЗАМ, ТЭЭВРИЙН ХӨГЖЛИЙН ЯАМ	"АВАРГА ЗАМ" ХХК	Төслийн инженер	С. БАТСҮХ	Замын инженер	М. БЯМБАА				
Тайлбар						Шалгасан инженер	Г. ЧИНТӨГС	Замын инженер	П. СҮНДЭРЪЯА			AVZ/BOT/03-2022	242

ЧИГЛҮҮЛЭГЧ ДОХИОНЫ ШОНГИЙН ТОО ХЭМЖЭЭ

Хэсэг	Байршил					
	Эхлэл, ПК+	Төгсгөл, ПК+	Урт, м	Тоо хэмжээ, ш	Хоорондын зай, м	Байрлал
Сэлэнгэ аймгийн Баруунбүрэн - Орхонтуул - Төв аймгийн Цээл чиглэлийн авто зам [ПК0.00 - ПК50+000]	0+046.8	0+118.4	71.64	5	20	баруун
	0+194.4	0+385.7	191.32	14	15	зүүн
	0+523.3	0+736.7	213.48	7	35	баруун
	1+182.6	1+332.6	150	4	50	зүүн
	1+182.6	1+332.6	150	4	50	баруун
	1+359.3	1+595.8	236.51	17	15	баруун
	1+382.9	1+597.1	214.12	8	30	зүүн
	1+760.3	1+859.8	99.53	3	50	баруун
	2+093.9	2+272.0	178.17	10	20	зүүн
	2+101.9	2+263.8	161.88	5	40	баруун
	3+520.0	3+620.0	100	3	50	зүүн
	3+520.0	3+620.0	100	3	50	баруун
	3+623.2	3+925.3	302.02	7	50	зүүн
	3+625.2	3+923.3	298.04	11	30	баруун
	4+120.0	4+220.0	100	3	50	зүүн
	4+120.0	4+220.0	100	3	50	баруун
	5+235.7	5+335.5	99.75	3	50	зүүн
	7+264.8	7+365.4	100.51	3	50	баруун
	8+585.3	8+786.2	200.88	5	50	зүүн
	8+585.4	8+784.5	199.11	5	50	баруун
	9+165.2	9+264.9	99.66	3	50	зүүн
	9+382.6	9+432.5	49.91	2	50	зүүн
	9+790.0	9+835.0	45	2	45.2	зүүн
	10+481.6	10+928.9	447.25	16	30	зүүн
	10+493.8	10+896.7	402.83	9	50	баруун
	11+604.9	11+855.1	250.29	6	50	зүүн
	11+605.1	11+854.9	249.72	6	50	баруун
	13+550.0	13+550.0		1		зүүн
	13+550.0	13+550.0		1		баруун
	13+615.6	14+019.4	403.81	11	40	зүүн
	13+619.6	14+016.0	396.44	21	20	баруун
	14+085.0	14+385.0	300	7	50	зүүн
	14+085.0	14+385.0	300	7	50	баруун
	14+420.0	14+520.0	100	3	50	зүүн
	14+420.0	14+520.0	100	3	50	баруун
	14+568.4	14+931.6	363.17	10	40	баруун
	15+310.0	15+310.0		1		баруун
	15+310.0	15+310.0		1		зүүн
	15+376.7	15+678.0	301.31	7	50	зүүн
	15+378.2	15+676.9	298.69	7	50	баруун
	16+011.0	16+161.0	150	4	50	баруун
	16+014.6	16+164.6	150	4	50	зүүн
	16+503.4	16+602.9	99.59	6	20	зүүн
	17+875.5	17+974.6	99.02	6	20	баруун
	18+254.2	18+503.1	248.98	6	50	баруун
	18+620.4	18+918.9	298.51	7	50	баруун
	20+975.0	21+176.9	201.92	6	40	баруун
	20+977.6	21+174.6	196.97	11	20	зүүн
	22+110.0	22+210.0	100	3	50	зүүн
	22+110.0	22+210.0	100	3	50	баруун
	22+260.7	22+399.3	138.64	8	20	зүүн
	22+269.3	22+390.5	121.26	4	40	баруун
	22+610.0	22+710.0	100	3	50	баруун
	22+610.0	22+710.0	100	3	50	зүүн
	22+850.0	22+950.0	100	3	50	баруун
	22+850.0	22+950.0	100	3	50	зүүн
	23+002.4	23+437.8	435.42	23	20	баруун
	23+017.6	23+422.5	404.93	11	40	зүүн
	23+637.5	24+037.5	400	9	50	баруун
	23+637.5	24+037.5	400	9	50	зүүн
	24+061.4	24+378.6	317.27	17	20	баруун
	24+078.4	24+361.6	283.21	8	40	зүүн
	24+421.1	24+739.4	318.3	9	40	баруун
	24+434.0	24+736.0	302.01	7	50	зүүн
	26+150.0	26+250.0	100	3	50	зүүн
Сэлэнгэ аймгийн Баруунбүрэн - Орхонтуул - Төв аймгийн Цээл чиглэлийн авто зам [ПК0.00 - ПК50+000]	26+150.0	26+250.0	100	3	50	баруун
	28+094.9	28+645.1	550.23	12	50	баруун
	28+095.1	28+644.9	549.77	12	50	зүүн
	29+040.7	29+289.3	248.63	6	50	баруун
	30+184.4	30+305.7	121.26	5	30	зүүн
	30+355.0	30+655.0	300	7	50	баруун
	30+355.0	30+655.0	300	7	50	зүүн
	31+821.0	32+069.0	247.96	6	50	баруун
	32+720.5	32+919.9	199.31	5	50	зүүн
	32+950.0	33+050.0	100	3	50	зүүн
	32+950.0	33+050.0	99.97	3	50	баруун
	33+180.0	33+280.0	100	3	50	баруун
	33+180.0	33+280.0	100	3	50	зүүн
	33+710.5	33+809.5	98.97	6	20	баруун
	34+005.9	34+164.8	158.93	9	20	зүүн
	34+017.3	34+381.4	364.06	10	40	баруун
	34+231.2	34+388.8	157.58	9	20	зүүн
	34+430.0	34+530.0	100	3	50	баруун
	34+430.0	34+530.0	100	3	50	зүүн
	34+806.3	35+656.4	850.07	18	50	зүүн
	34+806.4	35+656.3	849.93	18	50	баруун
	36+292.5	36+390.0	100	3	50	баруун
	36+292.5	36+390.0	100	3	50	зүүн
	36+710.0	36+810.0	100	3	50	баруун
	36+710.0	36+810.0	100	3	50	зүүн
	36+896.0	37+114.0	217.92	12	20	зүүн
	37+185.0	37+435.0	250	6	50	зүүн
	37+185.0	37+435.0	249.98	6	50	баруун
	38+030.0	38+130.0	100	3	50	баруун
	38+030.0	38+130.0	100	3	50	зүүн
	38+186.2	38+388.5	202.25	6	40	баруун
	38+189.9	38+387.8	197.91	11	20	зүүн
	38+446.0	38+546.0	100	3	50	баруун
	38+446.0	38+546.0	100	3	50	зүүн
	38+695.8	38+874.2	178.49	7	30	баруун
	40+820.0	40+920.0	100	3	50	зүүн
	40+820.0	40+920.0	100	3	50	баруун
	40+999.9	41+300.1	300.19	7	50	зүүн
	41+000.1	41+299.9	299.81	7	50	баруун
	41+509.9	41+810.0	300.11	7	50	зүүн
	41+510.1	41+810.0	299.89	7	50	баруун
	42+144.6	43+195.4	1050.8	22	50	баруун
	42+145.4	43+194.6	1049.2	22	50	зүүн
	43+645.0	43+795.0	150	4	50	баруун
	43+645.0	43+795.0	150	4	50	зүүн
	44+400.3	44+599.7	199.45	5	50	зүүн
	45+026.5	45+283.5	257.09	14	20	баруун
	45+033.5	45+276.5	243.04	7	40	зүүн
	45+350.0	45+800.0	450	10	50	баруун
	45+350.0	45+800.0	450	10	50	зүүн
	46+079.8	46+480.1	400.28	9	50	зүүн
	46+080.2	46+479.9	399.72	9	50	баруун
	46+820.0	46+920.0	100	3	50	зүүн
	46+820.0	46+920.0	100	3	50	баруун
	47+140.8	47+339.6	198.84	5	50	баруун
	47+372.7	47+672.7	300	7	50	зүүн
	47+372.7	47+672.7	300	7	50	баруун
	47+819.5	48+068.2	248.71	6	50	баруун
	48+750.9	48+989.1	238.16	9	30	баруун
	49+105.0	49+455.0	350	8	50	баруун
	49+105.0	49+455.0	350	8	50	зүүн
Эрдэнэт-Дархан зам1	0+086.0	0+234.1	148.13	4	50	баруун
Route 7	0+004.6	0+056.8	52.13	6	10	баруун
Route 10	0+002.6	0+059.8	57.16	10	6	баруун
Гарц - 34+200	0+03.0	0+35.3	32.34	4	10	баруун
	0+02.4	0+34.8	32.4	4	10	зүүн
Нийт			29141.74	880		

Өөрчлөлт №			Захиалагч:	Захиалагч:	Зураг төслийн байгуулага:	Зөвлөх инженер	У. ПҮРЭВЖАВ	Гүүр хоолойн инженер	М. МӨНХ-ОРГИЛ	СЭЛЭНГЭ АЙМГИЙН БАРУУНБҮРЭН-ОРХОНТУУЛ-ЦЭЭЛ ЧИГЛЭЛИЙН ХАТУУ ХУЧИЛТТАЙ АВТО ЗАМЫН АЖЛЫН ЗУРАГ [ПК0.00 - ПК50+000]	Дохионы шон ажлын хэмжээ	Масштаб	Шифр	Хуудасны №
Огноо			БАРИЛГА, ХОТ БАЙГУУЛАЛТЫН ЯАМ	ЗАМ, ТЭЭВРИЙН ХӨГЖЛИЙН ЯАМ	"АВАРГА ЗАМ" ХХК	Төслийн инженер	С. БАТСҮХ	Замын инженер	М. БЯМБАА			1:5000 1:500	AVZ/BOT/03-2022	243
Тайлбар						Шалгасан инженер	Г. ЧИНТӨГС	Замын инженер	П. СҮНДЭРЪЯА				

1.23 Хурд сааруулагч

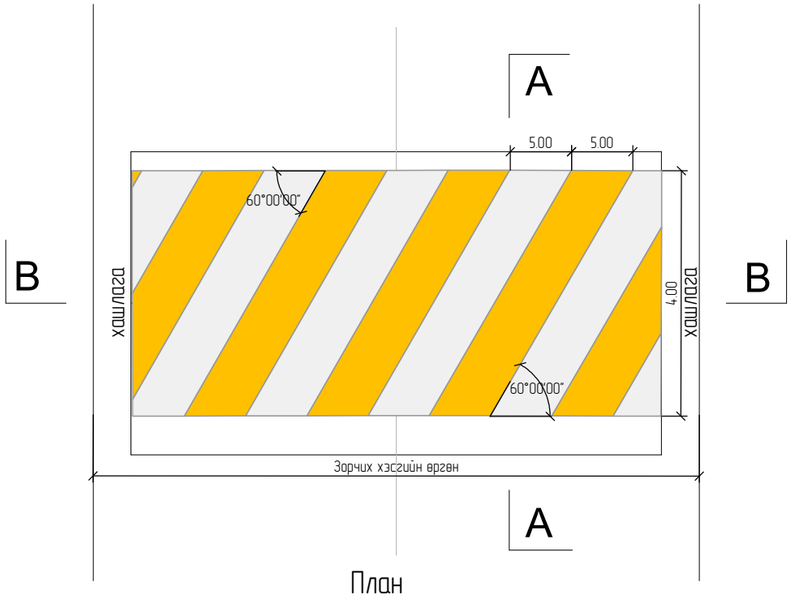

План

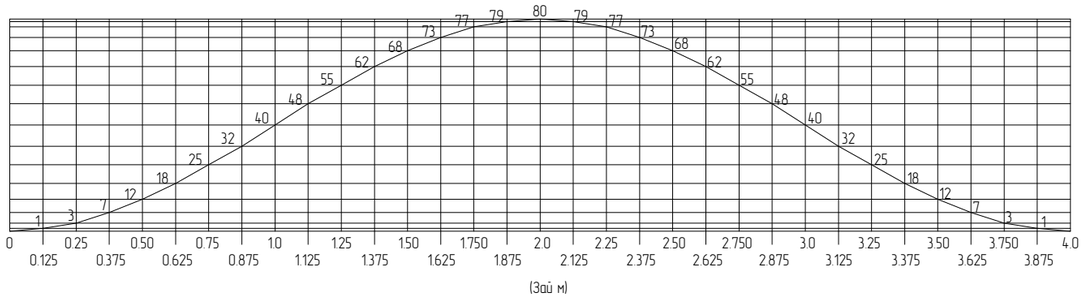

Хэсэглэл А-А

Зай (м)	0	0.125	0.250	0.375	0.500	0.625	0.750	0.875	1.000	1.125	1.250	1.375	1.500	1.625	1.750	1.875	2.000
Дуусгах өндөр (мм)	0	1	3	7	12	18	25	32	40	48	55	62	68	73	77	79	80

Хурд сааруулагч овойлт

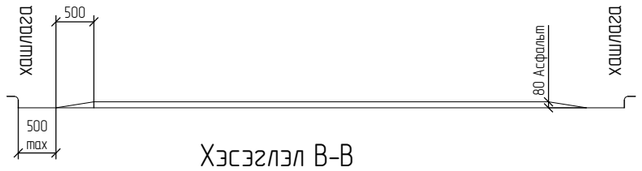

Хэсэглэл В-В

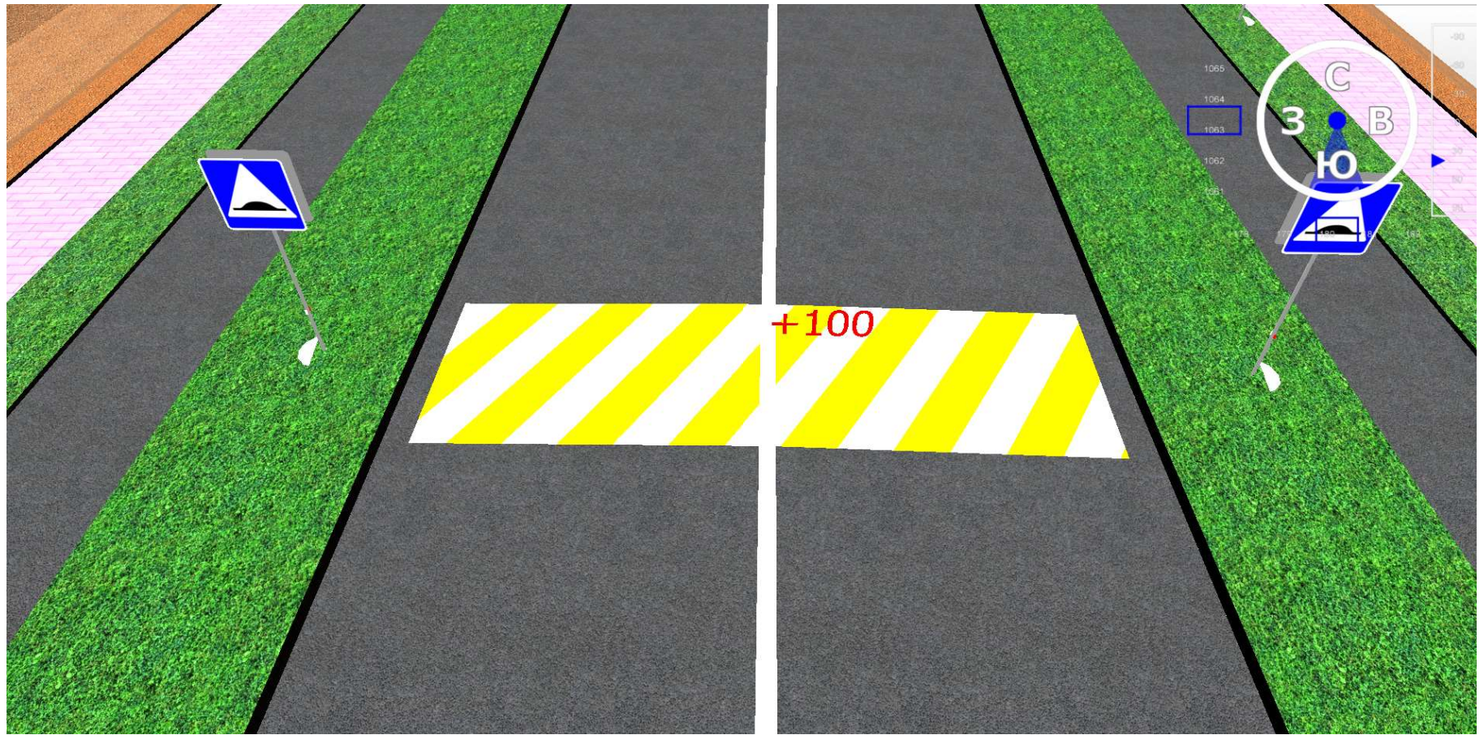

Өөрчлөлт №			Захиалагч:	Захиалагч:	Зураг төслийн байгууллага:	Зөвлөх инженер	У. ПҮРЭВЖАВ	Гүүр хоолойн инженер	М. МӨНХ-ОРГИЛ	СЭЛЭНГЭ АЙМГИЙН БАРУУНБҮРЭН-ОРХОНТУУЛ-ЦЭЭЛ ЧИГЛЭЛИЙН ХАТУУ ХУЧИЛТТАЙ АВТО ЗАМЫН АЖЛЫН ЗУРАГ (ПК0.00 - ПК50+000)	Хурд сааруулагч	Масштаб	Шифр	Хуудасны №
Огноо			БАРИЛГА, ХОТ БАЙГУУЛАЛТЫН ЯАМ	ЗАМ, ТЭЭВРИЙН ХӨГЖЛИЙН ЯАМ	"АВАРГА ЗАМ" ХХК	Төслийн инженер	С. БАТСҮХ	Замын инженер	М. БЯМБАА					
Тайлбар						Шалгасан инженер	Г. ЧИНТӨГС	Замын инженер	П. СҮНДЭРЪЯА			AVZ/BOT/03-2022	244

1.1. Ургэлжилсэн тэмдэглэгээ

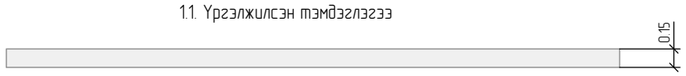

1.2. Захын тэмдэглэгээ

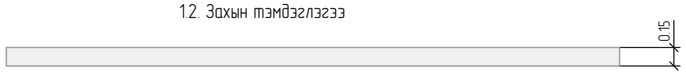

1.5. Тасархай тэмдэглэгээ

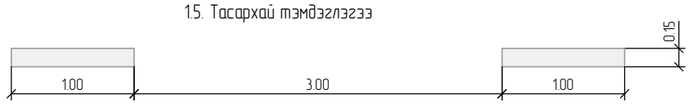

1.6. Ойртох тэмдэглэгээ

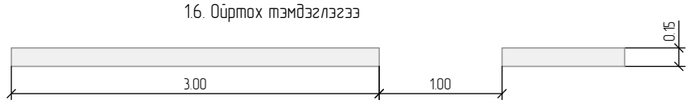

1.7. Уулзварт, эгнээний тэмдэглэгээ

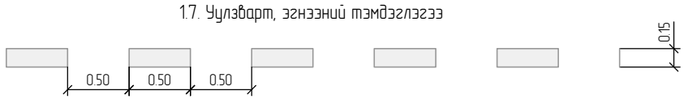

1.12. "Зам тавьж өгнө" тэмдэглэгээ

1.3 Эсрэг урсгалыг тусгаарлах тэмдэглэгээ.

1.13.а Явган хүний гарц

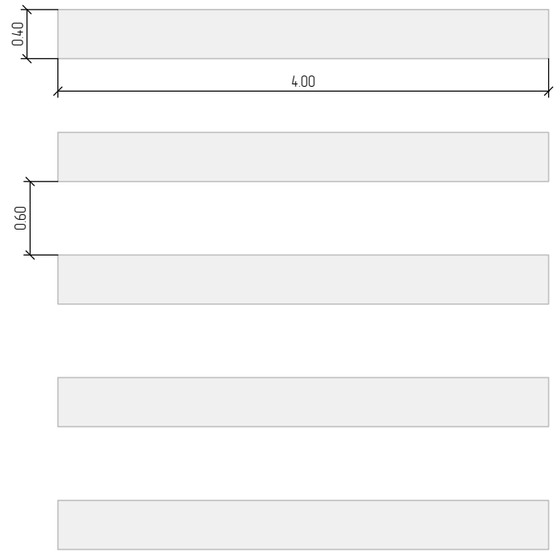

1.19 "Зам тавьж өгнө" тэмдэглэлд ойртож байгааг (1.12)

1.18 Чиглүүлэгч сум

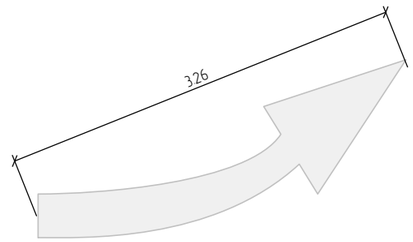

1.17 Чиг заагч сум

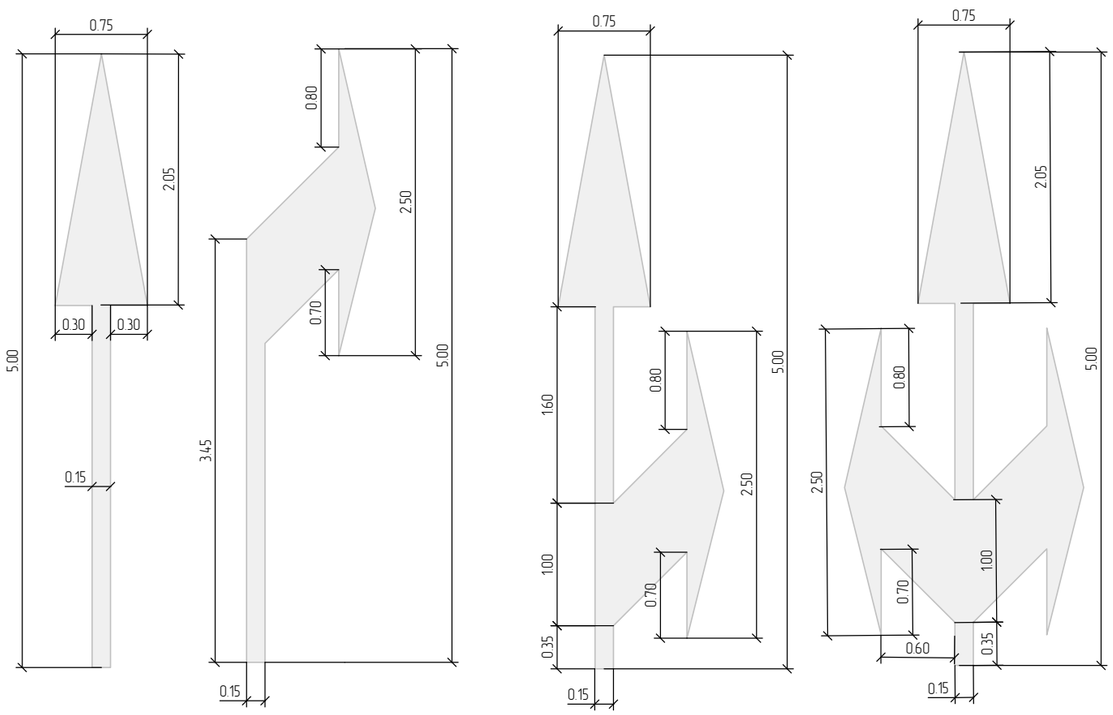

Өөрчлөлт №			Захиалагч:	Захиалагч:	Зураг төслийн байгууллага:	Зөвлөх инженер	У. ПҮРЭВЖАВ	Гүүр хоолойн инженер	М. МӨНХ-ОРГИЛ	СЭЛЭНГЭ АЙМГИЙН БАРУУНБҮРЭН-ОРХОНТУУЛ-ЦЭЭЛ ЧИГЛЭЛИЙН ХАТУУ ХУЧИЛТТАЙ АВТО ЗАМЫН АЖЛЫН ЗУРАГ [ПК0.00 - ПК50+000]	Тэмдэглэгээ	Масштаб	Шифр	Хуудасны №
Огноо			БАРИЛГА, ХОТ БАЙГУУЛАЛТЫН ЯАМ	ЗАМ, ТЭЭВРИЙН ХӨГЖЛИЙН ЯАМ	"АВАРГА ЗАМ" ХХК	Төслийн инженер	С. БАТСҮХ	Замын инженер	М. БЯМБАА			1:50	AVZ/BOT/03-2022	245
Тайлбар						Шалгасан инженер	Г. ЧИНТӨГС	Замын инженер	П. СҮНДЭРЪЯА					

ЗАМЫН ТЭМДЭГЛЭГЭЭНИЙ ТОО ХЭМЖЭЭ 0.00 - 50.00 км

Хэсэг	Тэмдэглэгээ №	1.1	1.2	1.3	1.5	1.6	1.7	1.10	1.12	1.13.а	1.15.б	1.17	1.17	1.17	1.18	1.19	1.23	Нийт, м²
	Коэф. к 1.1*	1.0	1.0	2.0	0.3	0.8	0.5	1.8	1.0	1.0		1.0	1.0	1.0	1.0	1.0	1.0	1.0
	Өргөн, м	0.2	0.2	0.2	0.2	0.2	0.2	0.1	0.7	4.0		1.2	1.5	2.2	1.2	1.2	0.0	1.0
	Нэгж	м	м	м	м	м	м	м	м²	м²		шт. (м²)	шт. (м²)	шт. (м²)	шт. (м²)	шт. (м²)	м²	
Сэлэнгэ аймгийн Баруунбүрэн - Орхонтуул - Төв аймгийн Цээл чиглэлийн авто замд [ПК0.00 - ПК50+000]	0 - 1	580	2139.25		140	209.35		120							2 (2.4)			460.09
	1 - 2	470	1937.84		240	290												402.8
	2 - 3	540	1926		140	320												411.15
	3 - 4	500	2000		180	320												417.75
	4 - 5	320	1926		480	200												377.4
	5 - 6	460	1926.5		100	440												411.23
	6 - 7	440	2000		300	260												406.5
	7 - 8	545	2000		200	255												417.94
	8 - 9	510	1920		360	130												392.63
	9 - 10	700	2000			300												438.75
	10 - 11	410	2000		340	250												402.38
	11 - 12	180	1926		640	180												360.15
	12 - 13		2000		900	100												345
	13 - 14	600	2000			400												435
	14 - 15	340	2000		340	320												399.75
	15 - 16	290	2000		460	250												388.88
	16 - 17	620	2000		140	240												425.25
	17 - 18	590	2000		40	370												431.62
	18 - 19	220	2000	630	177.99	567.01												592.46
	19 - 20		2000	1000	400	600												682.5
	20 - 21	100	2000	580	580	250									3 (3.6)			542.47
	21 - 22	223.91	2000	500	143.12	622.97												559.04
	22 - 23	290	1953.99		340	370												390.97
	23 - 24	430	2000		400	170												398.62
	24 - 25	690	2000		140	170												427.87
	25 - 26	480	2000		400	120.58												400.57
	26 - 27	300	2000		460	240												389.25
	27 - 28		1908.83		500	500												361.33
	28 - 29		2000		900	100												345
	29 - 30	290	2000	180	700	190												445.13
	30 - 31		2000	870	460	670												653.63
	31 - 32		2000	1000	240	760												694.5
	32 - 33		2000	1000	371.91	628.09												684.61
	33 - 34	380.34	2000	40	180	399.66												420.76
	34 - 35	340	1933.68		535.79	104.21	20											374.37
	35 - 36		1984.68		902.48	97.52												342.52
	36 - 37		1947.55	550	230	707.55												545.36
	37 - 38		2000	240	760	205												423.56
	38 - 39	190	2000	520	303.71	476.29									3 (3.6)			553.07
	39 - 40		2000	1000	280	720												691.5
	40 - 41		2000	760	550	380												591.38
	41 - 42		1962.91		1000													331.94
	42 - 43		2000		1000													337.5
	43 - 44		2000		1000													337.5
	44 - 45	212.81	1307.7		260	125.9		117.04		12.8								285.27
	45 - 46	270	1960		600	110												369.37
	46 - 47		2000		1000													337.5
	47 - 48	390	1926		260	350												396.53
	48 - 49	300	2000		440	260												390.75
	49 - 50		2000		880	120												346.5
Талбай, м2		1980.3	14788.0	2661.0	802.3	1670.5	1.5	41.5		12.8					9.6			21967.6

Өөрчлөлт №			Захиалагч:	Захиалагч:	Зураг төслийн байгууллага:	Зөвлөх инженер	У. ПҮРЭВЖАВ	Гүүр хоолойн инженер	М. МӨНХ-ОРГИЛ	СЭЛЭНГЭ АЙМГИЙН БАРУУНБҮРЭН-ОРХОНТУУЛ-ЦЭЭЛ ЧИГЛЭЛИЙН ХАТУУ ХУЧИЛТТАЙ АВТО ЗАМЫН АЖЛЫН ЗУРАГ [ПК0.00 - ПК50+000]	Тэмдэглэгээ ажлын тоо хэмжээ	Масштаб	Шифр	Хуудасны №
Огноо			БАРИЛГА, ХОТ БАЙГУУЛАЛТЫН ЯАМ	ЗАМ, ТЭЭВРИЙН ХӨГЖЛИЙН ЯАМ	"АВАРГА ЗАМ" ХХК	Төслийн инженер	С. БАТСҮХ	Замын инженер	М. БЯМБАА				
Тайлбар						Шалгасан инженер	Г. ЧИНТӨГС	Замын инженер	П. СҮНДЭРЪЯА			AVZ/BOT/03-2022	246

ЗАМЫН ТЭМДЭГЛЭГЭЭНИЙ ТОО ХЭМЖЭЭ 0.00 - 50.00 км

Хэсэг	Тэмдэглэгээ №	1.1	1.2	1.3	1.5	1.6	1.7	1.10	1.12	1.13.а	1.15.б	1.17	1.17	1.17	1.18	1.19	1.23	Нийт, м²
	Коэф. к 1.1*	1.0	1.0	2.0	0.3	0.8	0.5	1.8	1.0	1.0		1.0	1.0	1.0	1.0	1.0	1.0	1.0
	Өргөн, м	0.2	0.2	0.2	0.2	0.2	0.2	0.1	0.7	4.0		1.2	1.5	2.2	1.2	1.2	0.0	1.0
	Нэгж	м	м	м	м	м	м	м	м²	м²		шт. (м²)	шт. (м²)	шт. (м²)	шт. (м²)	шт. (м²)	м²	
Эрдэнэт-Дархан зам1	талбай, м²		71.0	22.8		20.9		22.9						8.8	2.4		28.0	176.8
Эрдэнэт-Дархан зам121	талбай, м²	8.1	65.9	17.4		12.1		24.5				2.4		4.4	2.4		28.0	165.2
Тойрог-1	талбай, м²		15.1				5.0				20.4	3.6	3.0	6.6				53.7
Route 7	талбай, м²	4.3	9.9				2.0		1.7							2.4		20.3
Route 8	талбай, м²	2.4	5.8				1.3											9.5
Route 9	талбай, м²	2.6	6.4						1.7							2.4		13.2
Route 10	талбай, м²	3.3	10.9				1.8		2.1							2.4		20.5
Гарц - 1+160	талбай, м²	6.2	9.9						1.4									17.5
Гарц - 2+700	талбай, м²	9.8	26.8						3.2									39.8
Гарц - 2+780	талбай, м²	3.7	9.4						1.2									14.3
Гарц - 4+320	талбай, м²	9.8	26.8						3.2									39.8
Гарц - 5+940	талбай, м²	9.6	26.9						3.0									39.5
Гарц - 8+700	талбай, м²	9.7	27.6						3.2									40.5
Гарц - 11+540	талбай, м²	8.5	20.5						3.5									32.5
Гарц - 22+780	талбай, м²	3.6	9.3						1.2									14.1
Гарц - 27+300	талбай, м²	10.5	30.5						4.6									45.6
Гарц - 34+200	талбай, м²	5.6	16.0						2.3									24.0
Гарц - 36+010	талбай, м²	10.0	28.0						3.2									41.2
Гарц - 41+880	талбай, м²	10.0	27.0						3.2									40.2
Гарц - 47+540	талбай, м²	10.0	26.8						3.2									40.0
Орхонтуул сумын төвийн Тойрог цуглэвар	талбай, м²		89.9				5.52		3.2					13.14		3.69		115.4
Талбай, м2 [0.00 -50km]		2110.3	15348.4	2701.2	802.3	1703.5	17.12	88.9	45.1	12.8	20.4	6.0	3.0	32.94	14.4	10.89	56	22971.2

Орхонтуул сумын төвийн зам

Хэсэг	Тэмдэглэгээ №	1.1	1.2	1.5	1.6	1.7	1.12	1.13.а	1.14	1.17	1.23	1.23.3-р	1.23.2-р	1.18-р	1.19			Нийт, м²
	Коэф. к 1.1*	1	1	0.25	0.75	0.5	1	1	1	1	1	1	1	1	1			
	Өргөн, м	0.15	0.15	0.15	0.15	0.15	0.7	4	0.4	2.19	0	0.2	0.29	3.16	1.23			
	Нэгж	м	м	м	м	м	м²	м²	м²	шт. (м²)	м²	шт. (м²)	шт. (м²)	шт. (м²)	шт. (м²)			
Орхонтуул сумын төвийн зам	0 - 1	418.98	79.98	293.76	184.53	97.24		44.8	10.24	4 (8.76)	112	10 (2.00)	10 (2.90)	8 (25.28)				337.08
	1 - 2	129.8	1999.72	763.54	106.66													360.06
	талбай, м²	91.85	319.61	39.65	32.76	7.29		44.8	10.24	8.76	112	2	2.9	25.28				697.14
Гарц - 1 (0+200)	талбай, м²	3.47					0.88	11.2							1.23			16.78
Гарц - 2 (0+200)	талбай, м²	3.11					0.87	11.2							1.23			16.42
Гарц - 3 (0+370)	талбай, м²	3.53					0.87	11.2							1.23			16.83
Гарц - 4 (0+370)	талбай, м²	3.28					0.87	11.2							1.23			16.59
Гарц - 5 (0+755)	талбай, м²	3.64					1.05	11.2							1.23			17.12
ШТС гарц 1 (0+100)	талбай, м²	2.13					1.23								1.23			4.59
ШТС гарц 2 (0+160)	талбай, м²	2.01					2.1								1.23			5.34
Талбай, м2		113.02	319.61	39.65	32.76	7.29	7.87	100.8	10.24	8.76	112	2	2.9	25.28	8.61	0	0	790.81
Нийт тоо хэмжээ, м2		2223.27	15668.01	2740.85	835.06	1710.8	24.99	189.7	55.34	21.56	132.4	8	5.9	58.22	23.01	10.89	56	23762.01

Өөрчлөлт №			Захиалагч:	Захиалагч:	Зураг төслийн байгууллага:	Зөвлөх инженер	У. ПҮРЭВЖАВ	Гүүр хоолойн инженер	М. МӨНХ-ОРГИЛ	СЭЛЭНГЭ АЙМГИЙН БАРУУНБҮРЭН-ОРХОНТУУЛ-ЦЭЭЛ ЧИГЛЭЛИЙН ХАТУУ ХУЧИЛТТАЙ АВТО ЗАМЫН АЖЛЫН ЗУРАГ [ПК0.00 - ПК50+000]	Тэмдэглэгээ ажлын тоо хэмжээ	Масштаб	Шифр	Хуудасны №
Огноо			БАРИЛГА, ХОТ БАЙГУУЛАЛТЫН ЯАМ	ЗАМ, ТЭЭВРИЙН ХӨГЖЛИЙН ЯАМ	"АВАРГА ЗАМ" ХХК	Төслийн инженер	С. БАТСҮХ	Замын инженер	М. БЯМБАА					
Тайлбар						Шалгасан инженер	Г. ЧИНТӨГС	Замын инженер	П. СҮНДЭРЪЯА				AVZ/BOT/03-2022	247

Gr-A-4E төрлийн металл хашилт ерөнхий байдал

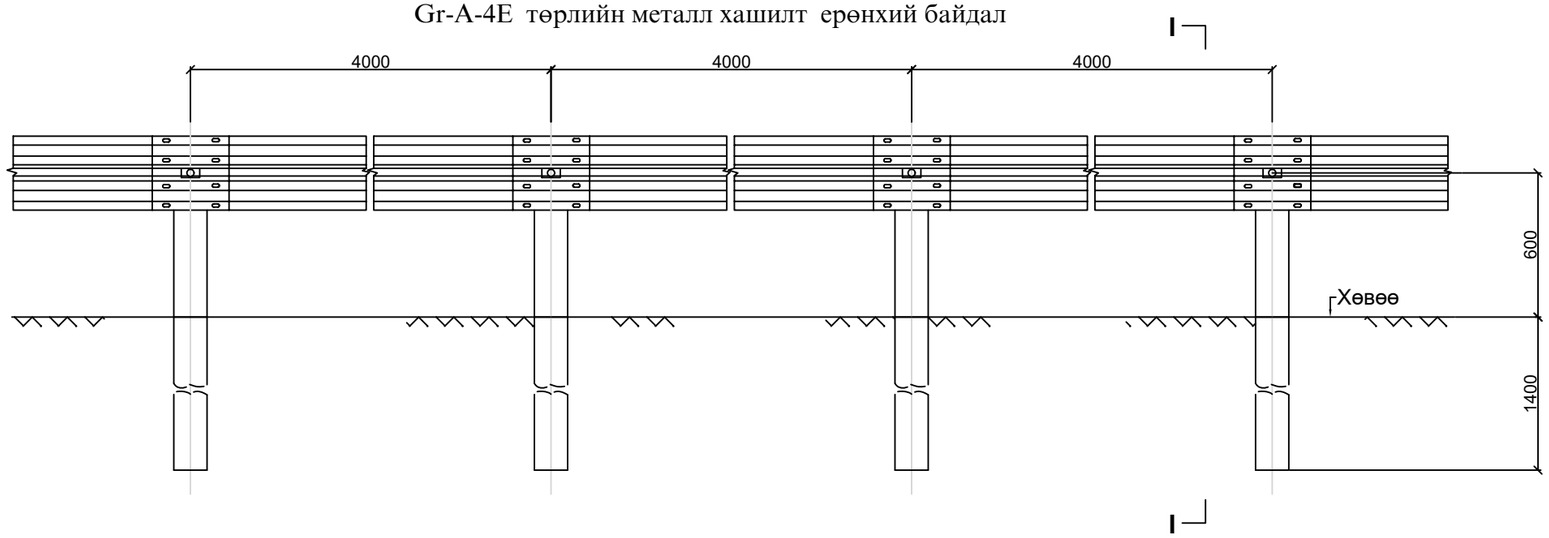

I-I Шонгийн хөндлөн огтлол

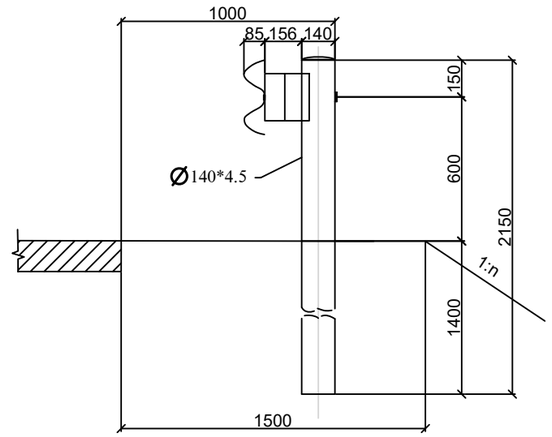

Километр тутамд орох материалын тоо хэмжээ

Нэр	Хэмжээ[мм]	Хэмжих нэгж	Нэгж ажлын хэмжээ	Тоо	Нийт
Шон	Ф140*4.5*2150	кг	32.34	500	16170
Хашилт	4320*310*85*4	кг	65.55	250	16387.5
Бэхлэх хавтгай	196*178*200*4.5	кг	4.37	500	2185
Таглаа	Ф148	кг	0.83	500	415
Боолт J I-1	М16*35	Иж бүрдэл	1	2000	2000
Боолт JII-1	М16*40	Иж бүрдэл	1	500	500
Боолт JII-3	М16*170	Иж бүрдэл	1	500	500
Жийрэг	76*44*4	Ш	1	500	500

Gr-A-4E төрлийн металл хашилт ерөнхий байдал

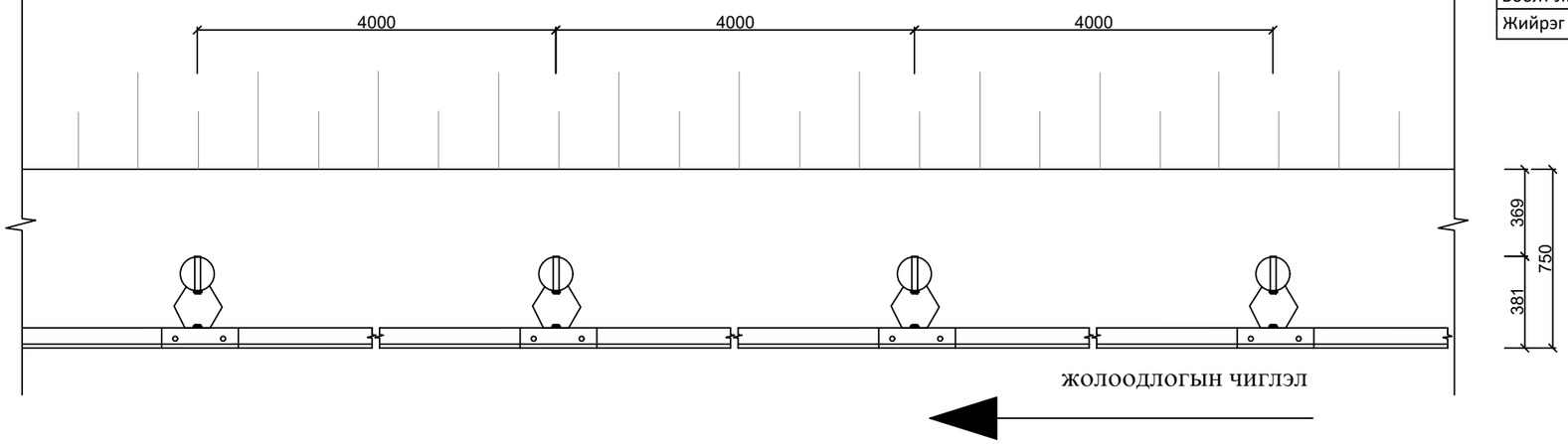

Тайлбар:
1. Хашилтын байрлалыг ажлын зургаас үзнэ үү.
2. Зургийн бүх хэмжээсийг мм-р өгөв.
3. Хашилт нь замын үндсэн далангийн хажуугийн хэсэгт хамаарна

Өөрчлөлт №			Захиалагч:	Захиалагч:	Зураг төслийн байгууллага:	Зөвлөх инженер	У. ПҮРЭВЖАВ	Гүүр хоолойн инженер	М. МӨНХ-ОРГИЛ	СЭЛЭНГЭ АЙМГИЙН БАРУУНБҮРЭН-ОРХОНТУУЛ-ЦЭЭЛ ЧИГЛЭЛИЙН ХАТУУ ХУЧИЛТТАЙ АВТО ЗАМЫН АЖЛЫН ЗУРАГ [ПК0-ПК50+000]	Метал хашилт	Масштаб	Шифр	Хуудасны №
Огноо			БАРИЛГА, ХОТ БАЙГУУЛАЛТЫН ЯАМ	ЗАМ, ТЭЭВРИЙН ХӨГЖЛИЙН ЯАМ	"АВАРГА ЗАМ" ХХК	Төслийн инженер	С. БАТСҮХ	Замын инженер	М. БЯМБАА					
Тайлбар						Шалгасан инженер	Г. ЧИНТӨГС	Геодезийн инженер	Э. БАТБОЛД				AVZ/BOT/03-2022	248

Gr-A-2E төрлийн металл хашилт

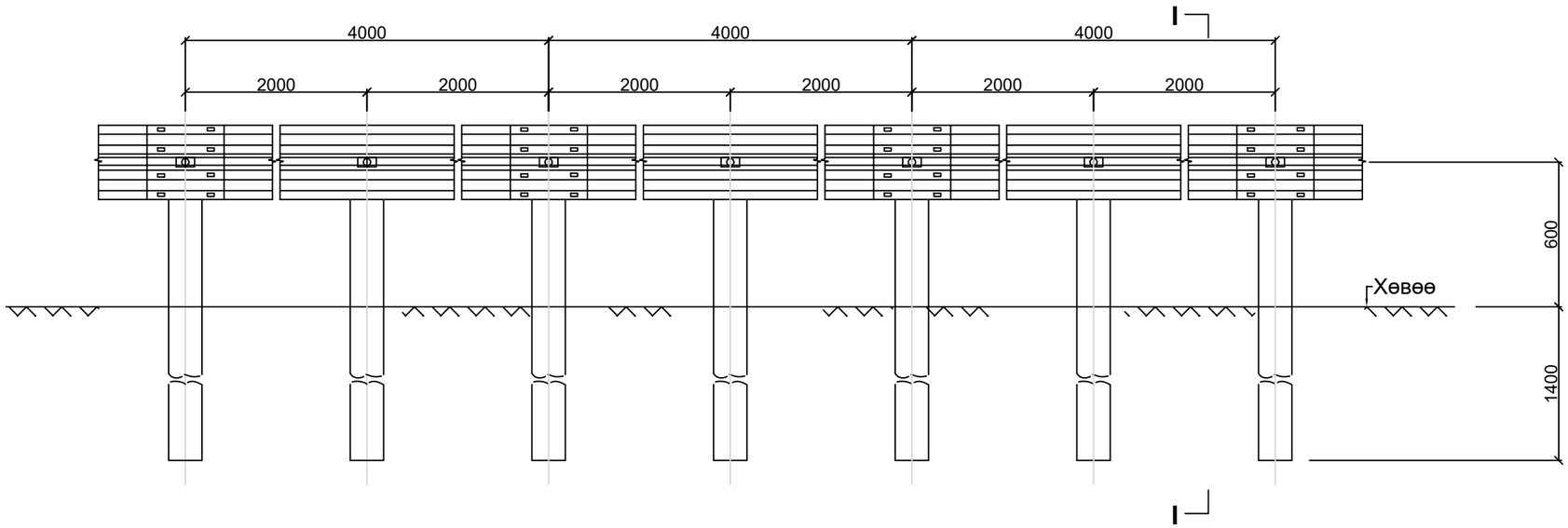

I-I Шонгийн хөндлөн огтлол

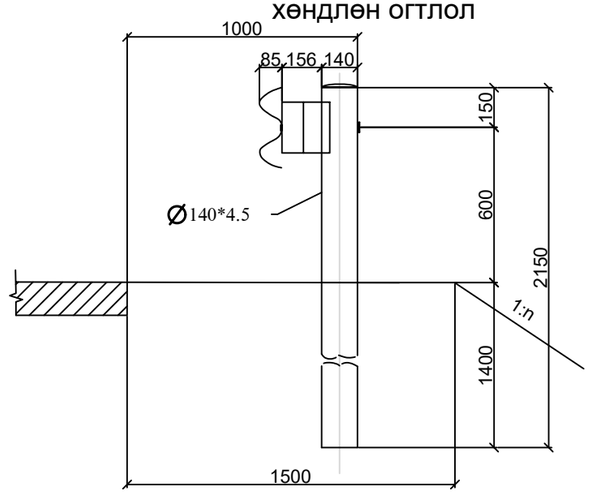

Километр тутамд орох материалын тоо хэмжээ

Нэр	Хэмжээ[мм]	Хэмжих нэгж	Нэгж ажлын хэмжээ	Тоо	Нийт
Шон	Ф140*4.5*2150	кг	32.34	500	8085
Хашилт	4320*310*85*4	кг	65.55	250	8193.75
Бэхлэх хавтгай	196*178*200*4.5	кг	4.37	500	1092.5
Таглаа	Ф148	кг	0.83	500	207.05
Боолт J I-1	М16*35	Иж бүрдэл	1	2000	2000
Боолт JII-1	М16*40	Иж бүрдэл	1	500	250
Боолт JII-3	М16*170	Иж бүрдэл	1	500	250
Жийрэг	76*44*4	Ш	1	500	250

Gr-A-2E төрлийн металл хашилт

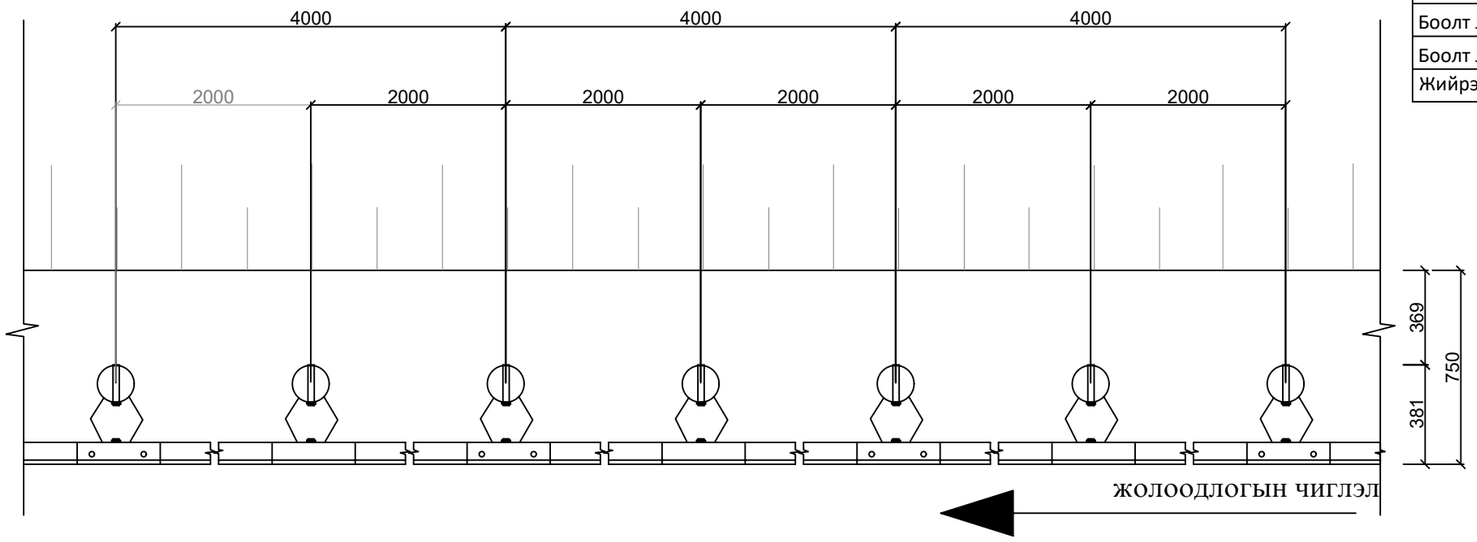

Тайлбар:
1. Хашилтын байрлалыг ажлын зургаас үзнэ үү.
2. Зургийн бүх хэмжээсийг мм-р өгөв.
3. Хашилт нь замын үндсэн далангийн хажуугийн хэсэгт хамаарна

Өөрчлөлт №			Захиалагч:	Захиалагч:	Зураг төслийн байгууллага:	Зөвлөх инженер	У. ПҮРЭВЖАВ	Гүүр хоолойн инженер	М. МӨНХ-ОРГИЛ	СЭЛЭНГЭ АЙМГИЙН БАРУУНБҮРЭН-ОРХОНТУУЛ-ЦЭЭЛ ЧИГЛЭЛИЙН ХАТУУ ХУЧИЛТТАЙ АВТО ЗАМЫН АЖЛЫН ЗУРАГ [ПК0-ПК50+000]	Метал хашилт	Масштаб	Шифр	Хуудасны №
Огноо			БАРИЛГА, ХОТ БАЙГУУЛАЛТЫН ЯАМ	ЗАМ, ТЭЭВРИЙН ХӨГЖЛИЙН ЯАМ	"АВАРГА ЗАМ" ХХК	Төслийн инженер	С. БАТСҮХ	Замын инженер	М. БЯМБАА				
Тайлбар						Шалгасан инженер	Г. ЧИНТӨГС	Геодезийн инженер	Э. БАТБОЛД			AVZ/BOT/03-2022	249

Боолт J I-1

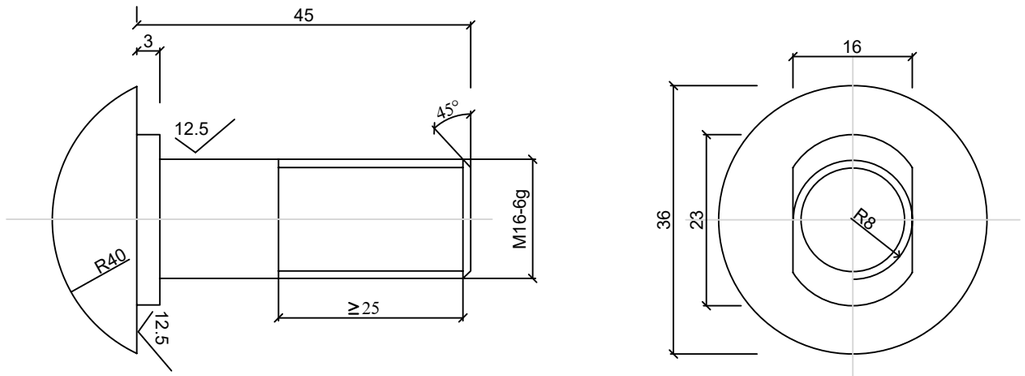

Эрэг A

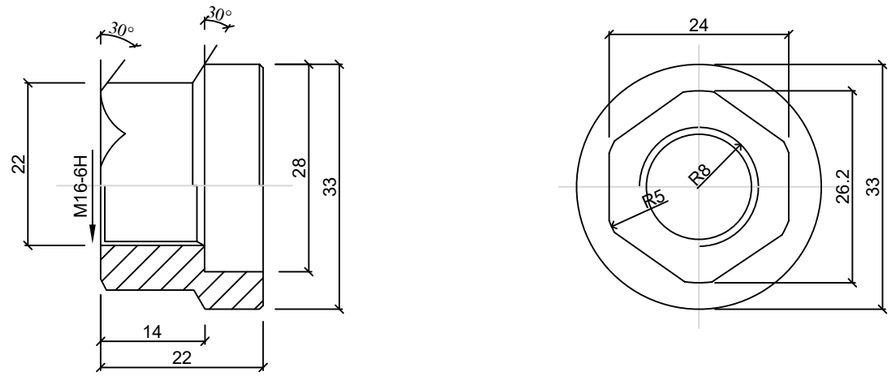

Материалын хэмжээ

Нэр	Хэмжээ	Нэгж ажлын хэмжээ(кг)	Материал
Боолт JI-1	M16×45	0.093	45# ган
Эрэг A	M16	0.062	45# ган
Эрэг B	M16	0.015	45# ган
Жийрэг JI-3	M16	0.024	45# ган

Эрэг B

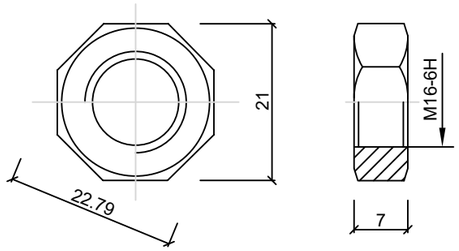

Боолтны холбогдох байдал

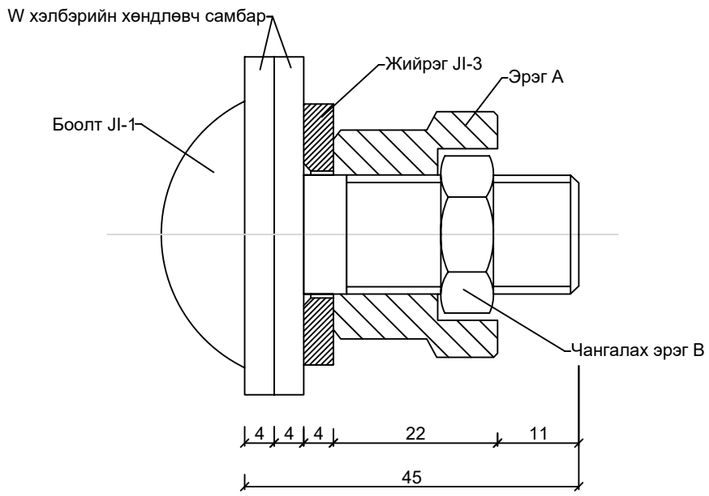

Жийрэг JI-3

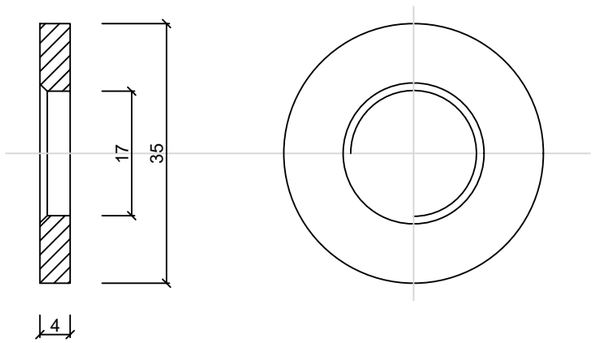

Тайлбар:
1. Зургийн бүх хэмжээсийг мм-р өгөв.
2. БолтJI-1 нь W-тэй самбар болон бэхлэх хавтан хоорондох холболтод хэрэглэгддэг.

Өөрчлөлт №			Захиалагч:	Захиалагч:	Зураг төслийн байгууллага:	Зөвлөх инженер	У. ПҮРЭВЖАВ	Гүүр хоолойн инженер	М. МӨНХ-ОРГИЛ	СЭЛЭНГЭ АЙМГИЙН БАРУУНБҮРЭН-ОРХОНТУУЛ-ЦЭЭЛ ЧИГЛЭЛИЙН ХАТУУ ХУЧИЛТТАЙ АВТО ЗАМЫН АЖЛЫН ЗУРАГ [ПКО-ПК50+000]	Метал хашилт	Масштаб	Шифр	Хуудасны №
Огноо			БАРИЛГА, ХОТ БАЙГУУЛАЛТЫН ЯАМ	ЗАМ, ТЭЭВРИЙН ХӨГЖЛИЙН ЯАМ	"АВАРГА ЗАМ" ХХК	Төслийн инженер	С. БАТСҮХ	Замын инженер	М. БЯМБАА					
Тайлбар						Шалгасан инженер	Г. ЧИНТӨГС	Геодезийн инженер	Э. БАТБОЛД				AVZ/BOT/03-2022	250

Боолт J II-1

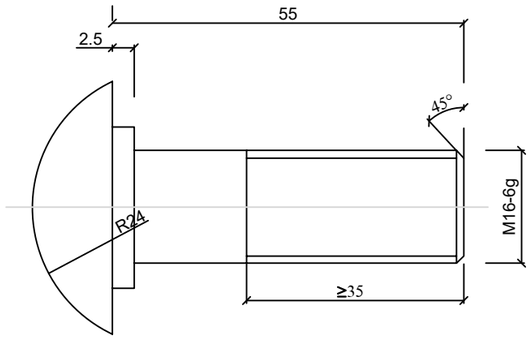

Жийрэг JII-5-1

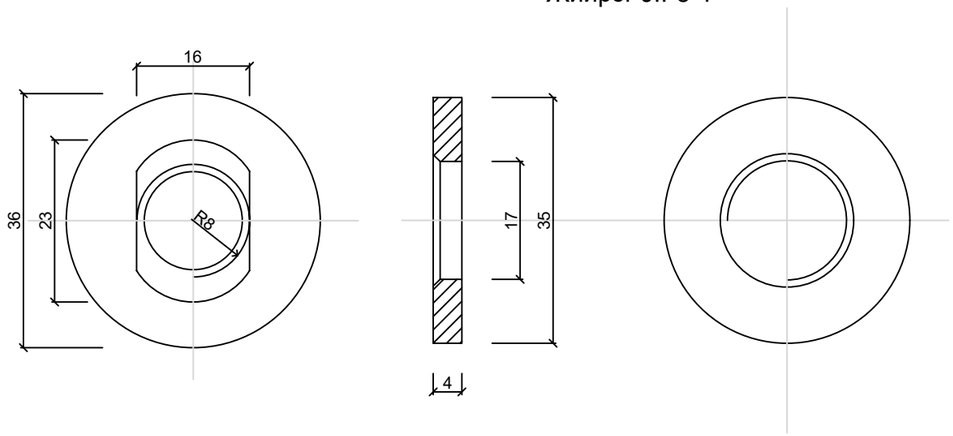

Хөндлөвчийн жийрэг JII-6

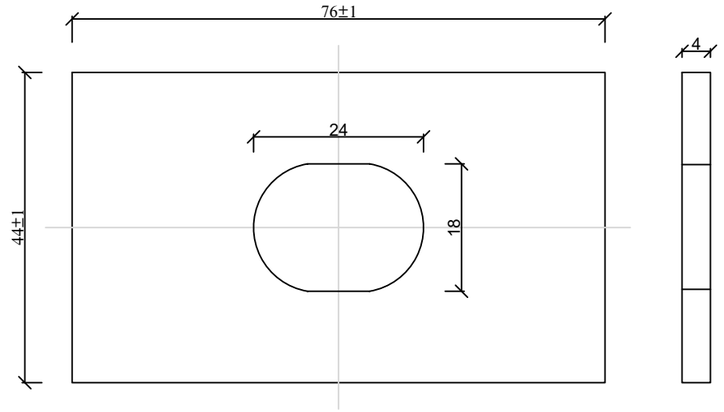

Эрэг А

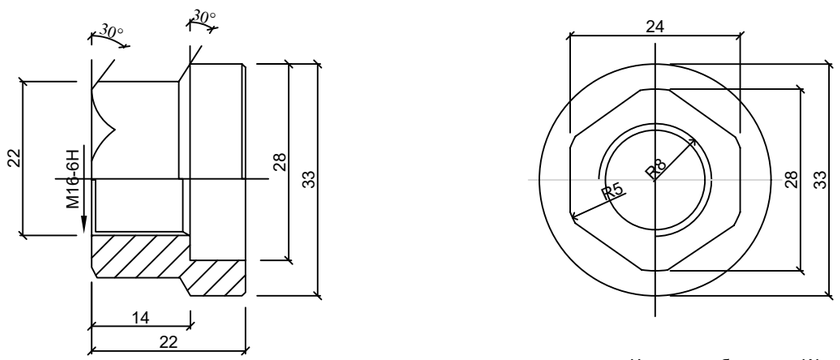

Материалын хэмжээ

Нэр	Хэмжээ	Нэгж ажлын хэмжээ(кг)	Материал
Боолт JII-1	M16×55	0.108	Q235
Эрэг А	M16	0.062	Q235
Эрэг В	M16	0.015	Q235
Жийрэг JII-5-1	M16	0.024	Q235
Хөндлөвчийн жийрэг JII-6	76×44×4	0.093	Q235

Боолтны холбогдох байдал

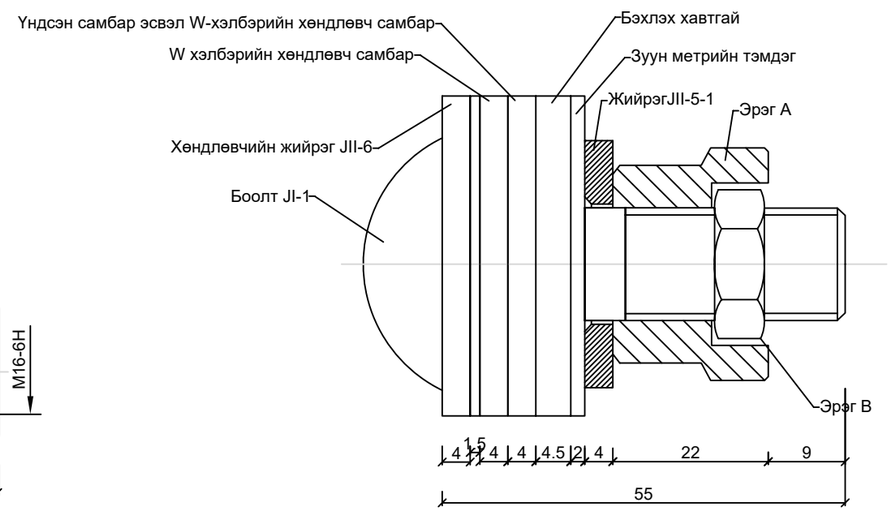

Тайлбар:
1. Зургийн бүх хэмжээсийг мм-р өгөв.
2. БолтJII-1 нь W-тэй самбар болон бэхлэх хавтан хоорондох холболтоо хэрэглэгддэг.

Эрэг В

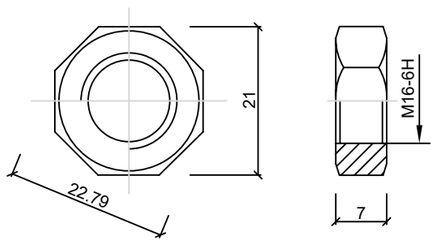

Өөрчлөлт №			Захиалагч:	Захиалагч:	Зураг төслийн байгууллага:	Зөвлөх инженер	У. ПҮРЭВЖАВ	Гүүр хоолойн инженер	М. МӨНХ-ОРГИЛ	СЭЛЭНГЭ АЙМГИЙН БАРУУНБҮРЭН-ОРХОНТУУЛ-ЦЭЭЛ ЧИГЛЭЛИЙН ХАТУУ ХУЧИЛТТАЙ АВТО ЗАМЫН АЖЛЫН ЗУРАГ [ПК0-ПК50+000]	Метал хашилт	Масштаб	Шифр	Хуудасны №
Огноо			БАРИЛГА, ХОТ БАЙГУУЛАЛТЫН ЯАМ	ЗАМ, ТЭЭВРИЙН ХӨГЖЛИЙН ЯАМ	"АВАРГА ЗАМ" ХХК	Төслийн инженер	С. БАТСҮХ	Замын инженер	М. БЯМБАА					
Тайлбар						Шалгасан инженер	Г. ЧИНТӨГС	Геодезийн инженер	Э. БАТБОЛД				AVZ/BOT/03-2022	251

Боолт J II-2-1

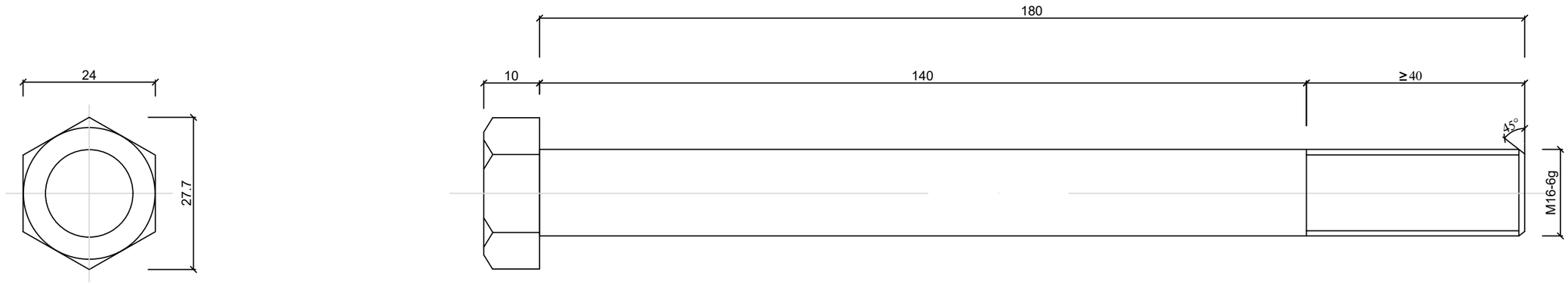

Жийрэг JII-5-1

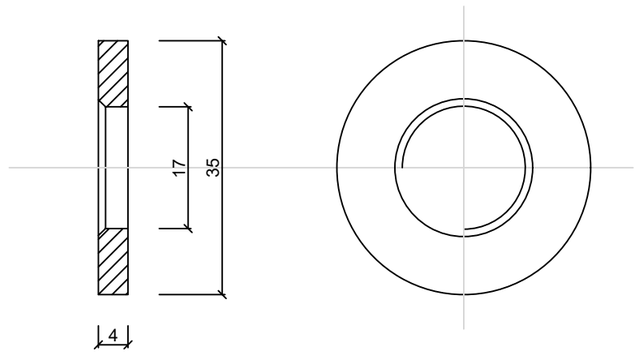

Эрэг А

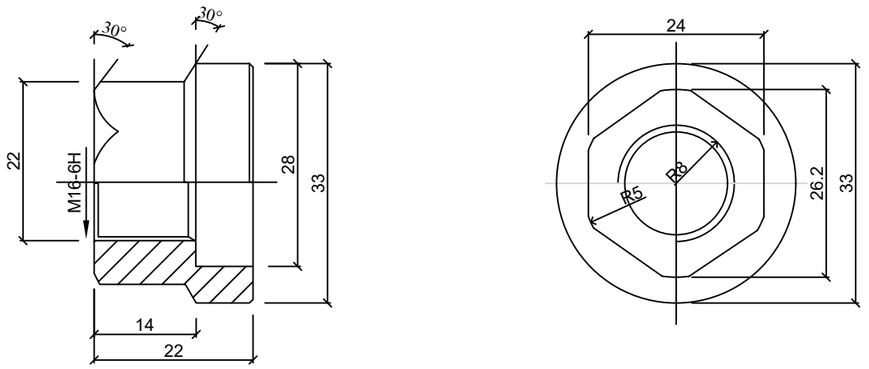

Материалын хэмжээ

Нэр	Хэмжээ	Нэгж ажлын хэмжээ(кг)	Материал
Боолт JI-1	M16×180	0.332	Q235
Эрэг А	M16	0.062	Q235
Эрэг В	M16	0.015	Q235
Жийрэг JI-3	M16	0.024	Q235

Эрэг В

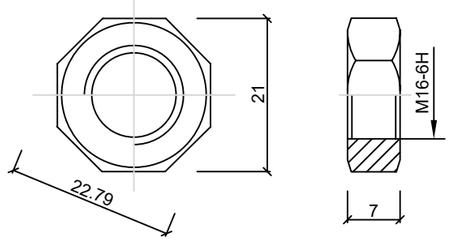

Боолтны холбогдох байдал

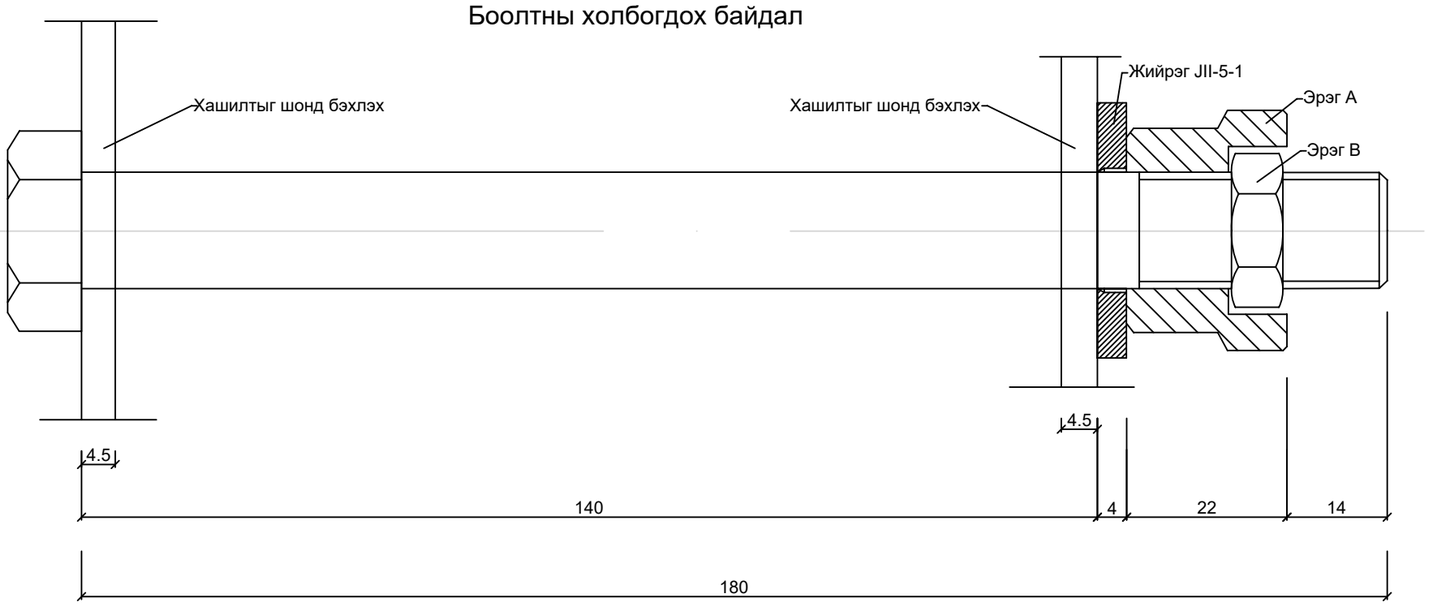

ТАЙЛБАР:

1. Зургийн бүх хэмжээсийг мм-р өгөв.
2. Хамгаалах боолт JII-2-1 нь хамгаалалтын хашлага баганын дугуй хоолойн хана ба саадны блокыг холбоход хэрэглэгддэг.

Өөрчлөлт №			Захиалагч:	Захиалагч:	Зураг төслийн байгууллага:	Зөвлөх инженер	У. ПҮРЭВЖАВ	Гүүр хоолойн инженер	М. МӨНХ-ОРГИЛ	СЭЛЭНГЭ АЙМГИЙН БАРУУНБҮРЭН-ОРХОНТУУЛ-ЦЭЭЛ ЧИГЛЭЛИЙН ХАТУУ ХУЧИЛТТАЙ АВТО ЗАМЫН АЖЛЫН ЗУРАГ [ПК0-ПК50+000]	Метал хашилт	Масштаб	Шифр	Хуудасны №
Огноо			БАРИЛГА, ХОТ БАЙГУУЛАЛТЫН ЯАМ	ЗАМ, ТЭЭВРИЙН ХӨГЖЛИЙН ЯАМ	"АВАРГА ЗАМ" ХХК	Төслийн инженер	С. БАТСҮХ	Замын инженер	М. БЯМБАА					
Тайлбар						Шалгасан инженер	Г. ЧИНТӨГС	Геодезийн инженер	Э. БАТБОЛД				AVZ/BOT/03-2022	252

Туузан хашлага

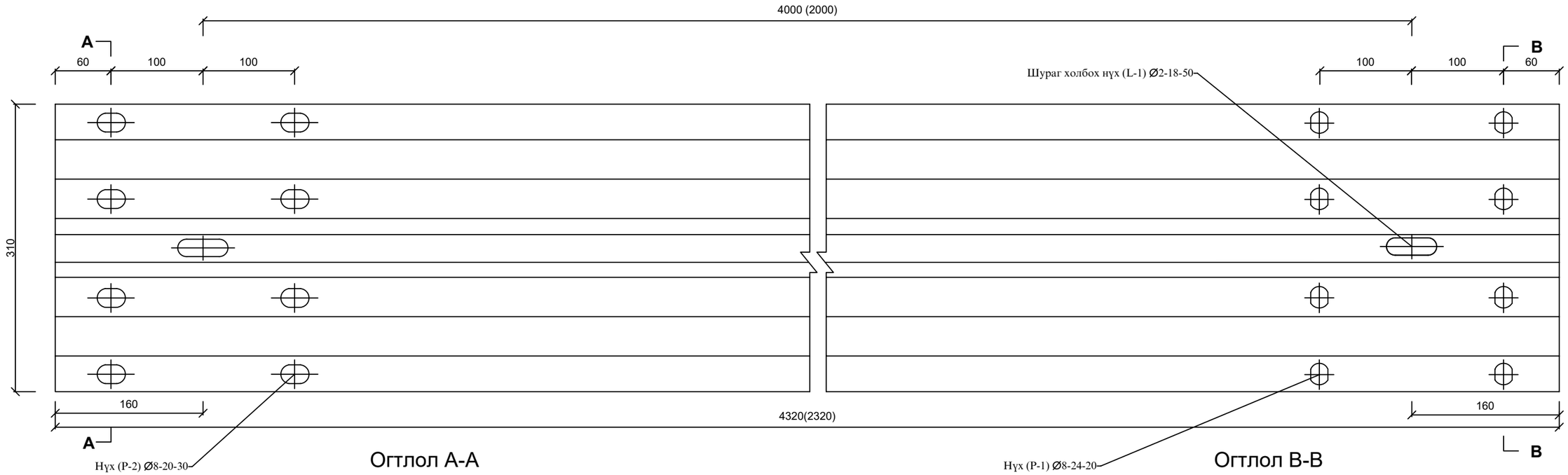

Огтлол А-А

Огтлол В-В

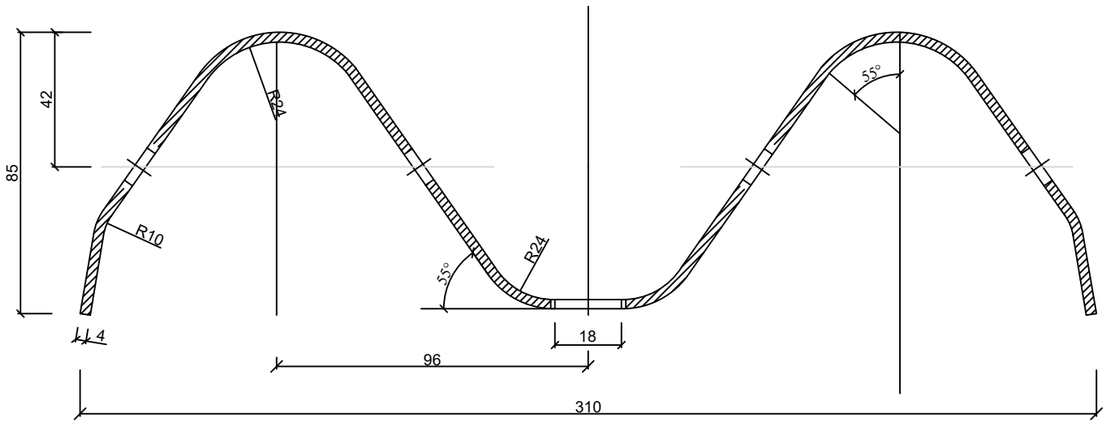

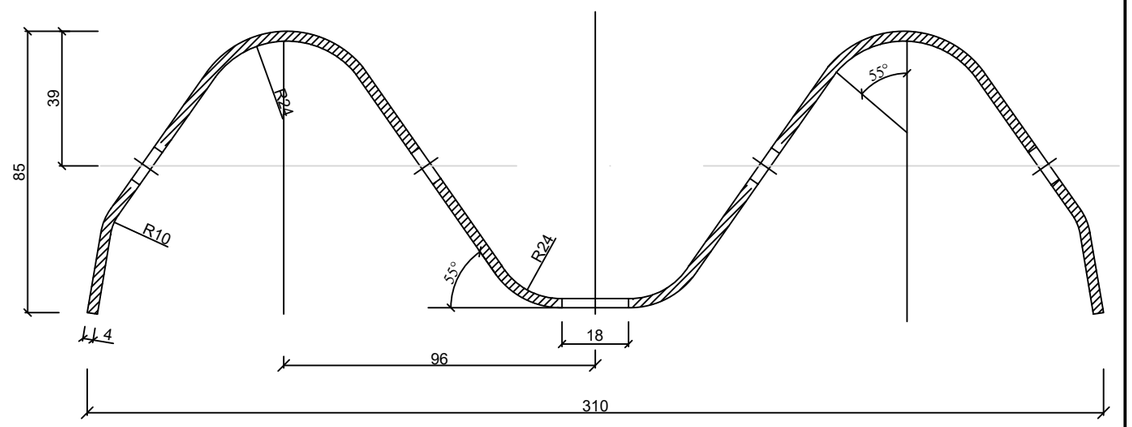

Шураг холбох нүх (L-1)

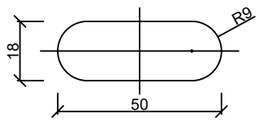

Холбох нүх (P-1)

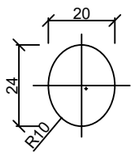

Холбох нүх (P-2)

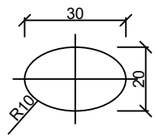

Материалын хэмжээ

Нэр	Урт өндөрний тодорхойлолт	Нэгж ажлын хэмжээ(кг)	Материал	Хэрэглээ
4000	4320×310×85×4	65.44	Q235	Бүрэн хэмжээний самбар
2000	2320×310×85×4	35.15	Q235	Самбарыг тохируулах

ТАЙЛБАР:

1. Зургийн бүх хэмжээсийг мм-р өгөв.
2. Зураг нь нийтлэг замын давхар Атираат самбар дээр хэрэглэгддэг.
3. Бүх атираат хавтан нь техникийн шаардлагын дагуу зэврэлтээс хамгаалах боловсруулалт хийх ёстой.

Өөрчлөлт №			Захиалагч:	Захиалагч:	Зураг төслийн бүдгүүлгэгч:	Зөвлөх инженер	У. ПҮРЭВЖАВ	Гүүр хоолойн инженер	М. МӨНХ-ОРГИЛ	СЭЛЭНГЭ АЙМГИЙН БАРУУНБҮРЭН-ОРХОНТУУЛ-ЦЭЭЛ ЧИГЛЭЛИЙН ХАТУУ ХУЧИЛТТАЙ АВТО ЗАМЫН АЖЛЫН ЗУРАГ [ПК0-ПК50+000]	Метал хашилт	Масштаб	Шифр	Хуудасны №
Огноо			БАРИЛГА, ХОТ БАЙГУУЛАЛТЫН ЯАМ	ЗАМ, ТЭЭВРИЙН ХӨГЖЛИЙН ЯАМ	"АВАРГА ЗАМ" ХХК	Төслийн инженер	С. БАТСҮХ	Замын инженер	М. БЯМБАА				
Тайлбар						Шалгасан инженер	Г. ЧИНТӨГС	Геодезийн инженер	Э. БАТБОЛД			AVZ/BOT/03-2022	253

Замын хашилт байрлуулах (0.00 - 50.00 км)

Хэсэг	Байршил			
	Эхлэл, ПК+	Төгсгөл, ПК+	Урт, м	Байрлал
Сэлэнгэ аймгийн Баруунбүрэн - Орхонтуул - Төв аймгийн Цээл чиглэлийн авто зам [ПК0.00 - ПК50+000]	0+390.000	0+819.627	433.03	Зүүн
	0+400.000	0+450.000	49.24	Баруун
	0+780.000	0+820.000	40	Баруун
	1+020.000	1+140.000	120	Баруун
	1+020.000	1+140.000	120	Зүүн
	1+600.000	1+720.000	119.86	Зүүн
	1+600.000	1+720.000	120.14	Баруун
	1+870.000	1+980.000	109.6	Зүүн
	1+870.000	1+944.231	74.59	Баруун
	2+280.000	2+327.008	46.91	Баруун
	2+280.000	2+327.008	47.11	Зүүн
	2+380.000	2+440.000	60	Зүүн
	2+380.000	2+440.000	60	Баруун
	2+540.000	2+600.000	60	Баруун
	2+540.000	2+620.000	80	Зүүн
	2+840.000	2+900.000	60.03	Баруун
	2+840.000	2+900.000	59.97	Зүүн
	3+260.000	3+340.000	80	Зүүн
	3+260.000	3+320.000	60	Баруун
	4+360.000	4+440.000	79.95	Баруун
	4+360.000	4+440.000	80.05	Зүүн
	4+540.000	4+640.000	100.05	Зүүн
	4+540.000	4+640.000	99.95	Баруун
	5+100.000	5+220.000	119.62	Баруун
	5+100.000	5+220.000	120.36	Зүүн
	5+420.000	5+640.000	220	Зүүн
	5+420.000	5+640.000	220	Баруун
	6+100.000	6+160.000	60	Баруун
	6+100.000	6+160.000	60	Зүүн
	6+260.000	6+320.000	60	Баруун
	6+260.000	6+320.000	60	Зүүн
	6+380.000	6+440.000	59.85	Зүүн
	6+380.000	6+440.000	60.15	Баруун
	6+500.000	6+560.000	60.14	Баруун
	6+500.000	6+560.000	59.86	Зүүн
	6+640.000	6+700.000	60	Баруун
	6+640.000	6+700.000	60	Зүүн
	6+800.000	7+000.000	200	Баруун
	6+800.000	7+000.000	200	Зүүн
	7+060.000	7+170.000	110.2	Зүүн
	7+060.000	7+170.000	109.79	Баруун
Сэлэнгэ аймгийн Баруунбүрэн - Орхонтуул - Төв аймгийн Цээл чиглэлийн авто зам [ПК0.00 - ПК50+000]	7+260.000	7+390.000	130.56	Зүүн
	7+540.000	7+660.000	120	Зүүн
	7+540.000	7+660.000	120	Баруун
	7+740.000	7+820.000	80	Баруун
	7+740.000	7+820.000	80	Зүүн
	7+860.000	7+940.000	80	Зүүн
	7+860.000	7+940.000	80	Баруун
	8+220.000	8+320.000	100	Баруун
	8+220.000	8+320.000	100	Зүүн
	8+460.000	8+580.000	119.79	Зүүн
	8+460.000	8+580.000	120.21	Баруун
	8+960.000	9+100.000	140	Баруун
	8+960.000	9+100.000	140	Зүүн
	9+280.000	9+370.000	90.51	Зүүн
	9+280.000	9+370.000	89.46	Баруун
	9+680.000	9+770.000	89.61	Баруун
	9+680.000	9+770.000	90.37	Зүүн
	9+860.000	10+120.000	259.95	Баруун
	9+860.000	10+120.000	260.05	Зүүн
	11+180.000	11+260.000	80	Баруун
	11+180.000	11+260.000	80	Зүүн
	13+360.000	13+500.000	140	Баруун
	13+360.000	13+500.000	140	Зүүн
	14+560.000	14+929.222	372.1	Зүүн
	15+000.000	15+240.000	240	Баруун
	15+000.000	15+240.000	240	Зүүн
	15+700.000	15+860.000	160	Баруун
	15+700.000	15+860.000	160	Зүүн
	16+200.000	16+489.754	286.02	Баруун
	16+200.000	16+489.753	292.93	Зүүн
	17+364.376	18+160.000	794.85	Зүүн
	17+600.000	17+660.000	59.93	Баруун
	17+989.807	18+160.000	171.35	Баруун
	19+440.000	19+600.000	160.04	Зүүн
	19+440.000	19+600.000	159.98	Баруун
	20+040.000	20+140.000	99.86	Баруун
	20+040.000	20+140.000	100.2	Зүүн
	20+900.000	20+960.000	60	Зүүн
	20+900.000	20+960.000	60	Баруун
	21+180.000	21+460.000	276.63	Баруун
	21+180.000	21+480.000	304.87	Зүүн
	21+720.000	22+040.000	320	Зүүн
	21+720.000	22+040.000	320	Баруун
	22+409.580	22+562.132	150.77	Баруун
Сэлэнгэ аймгийн Баруунбүрэн - Орхонтуул - Төв аймгийн Цээл чиглэлийн авто зам [ПК0.00 - ПК50+000]	22+410.000	22+562.132	153.65	Зүүн
	23+460.000	23+620.000	160	Зүүн
	23+460.000	23+620.000	160	Баруун
	24+800.000	25+263.303	463.3	Баруун
	24+800.000	25+263.303	463.3	Зүүн
	25+833.335	26+108.059	275.75	Баруун
	25+833.335	26+108.059	273.63	Зүүн
	27+180.000	27+240.000	60	Зүүн
	27+180.000	27+240.000	60	Баруун
	28+660.000	29+000.000	340	Зүүн
	28+660.000	29+000.000	340	Баруун
	29+640.000	30+040.000	399.28	Зүүн
	29+640.000	30+320.000	688.13	Баруун
	30+770.000	31+800.000	1021.32	Баруун
	30+770.000	31+800.000	1034.65	Зүүн
	32+070.000	32+260.000	190.23	Баруун
	32+120.000	32+222.187	102.19	Зүүн
	32+400.000	32+680.000	279.98	Зүүн
	32+400.000	32+680.000	280.03	Баруун
	33+480.000	33+960.000	481.76	Зүүн
	33+810.000	33+960.000	150.23	Баруун
	36+442.179	36+660.000	215.19	Зүүн
	36+442.179	36+660.000	220.9	Баруун
	38+983.121	40+768.329	1783.45	Зүүн
	38+983.121	40+768.329	1785.76	Баруун
	48+260.000	48+680.000	420	Зүүн
	48+260.000	48+680.000	420	Баруун
	49+460.000	49+620.000	160	Баруун
	49+460.000	49+620.000	160	Зүүн
Орхоны гүүр	0+220.000	0+538.346	315.64	Зүүн
	0+220.000	0+538.344	321	Баруун
Эрдэнэт-Дархан зам1	0+185.000	0+250.000	64.12	Зүүн
Эрдэнэт-Дархан зам121	0+344.796	0+495.520	150.87	Зүүн
Тойрог-1	0+000.019	0+019.000	25.31	Зүүн
Route 8	0+000.036	0+036.190	35.33	Зүүн
Route 9	0+000.000	0+039.777	39.03	Зүүн
Орхонтуул зам	0+475.000	0+665.000	194.58	Зүүн
Орхонтуул тойрог уулзвар	0+475.000	0+665.000	194.58	Зүүн
	1+860.000	2+150.032	292.91	Баруун
	1+860.000	2+149.988	286.74	Зүүн
Баруун уулзвар	0+00.032	0+86.286	84.19	Зүүн
Зүүн уулзвар	0+00.046	0+96.134	94.73	Баруун
Нийт			26222.3	

Өөрчлөлт №			Захиалагч:	Захиалагч:	Зураг төслийн байгууллага:	Зөвлөх инженер	У. ПҮРЭВЖАВ	Гүүр хоолойн инженер	М. МӨНХ-ОРГИЛ	СЭЛЭНГЭ АЙМГИЙН БАРУУНБҮРЭН-ОРХОНТУУЛ-ЦЭЭЛ ЧИГЛЭЛИЙН ХАТУУ ХУЧИЛТТАЙ АВТО ЗАМЫН АЖЛЫН ЗУРАГ [ПК0-ПК50+000]	Метал хашилт	Масштаб	Шифр	Хуудасны №
Огноо			БАРИЛГА, ХОТ БАЙГУУЛАЛТЫН ЯАМ	ЗАМ, ТЭЭВРИЙН ХӨГЖЛИЙН ЯАМ	"АВАРГА ЗАМ" ХХК	Төслийн инженер	С. БАТСҮХ	Замын инженер	М. БЯМБАА				
Тайлбар						Шалгасан инженер	Г. ЧИНТӨГС	Геодезийн инженер	Э. БАТБОЛД			AVZ/BOT/03-2022	254

УУЛЫН ШУУДУУ
(Чулуун бэхэлгээгүй)

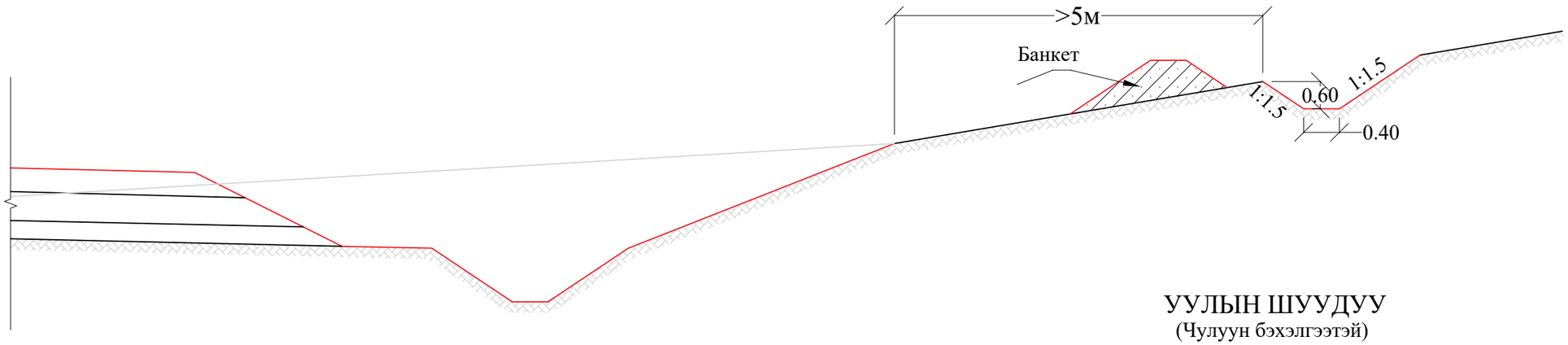

УУЛЫН ШУУДУУ
(Чулуун бэхэлгээтэй)

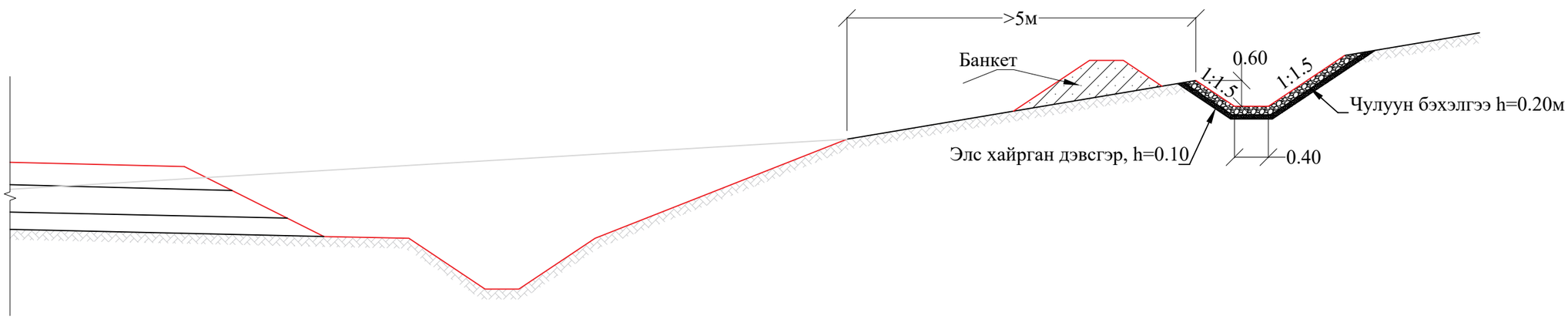

УРСГАЛ ЗАЛАХ ДАЛАН БА СУВАГ

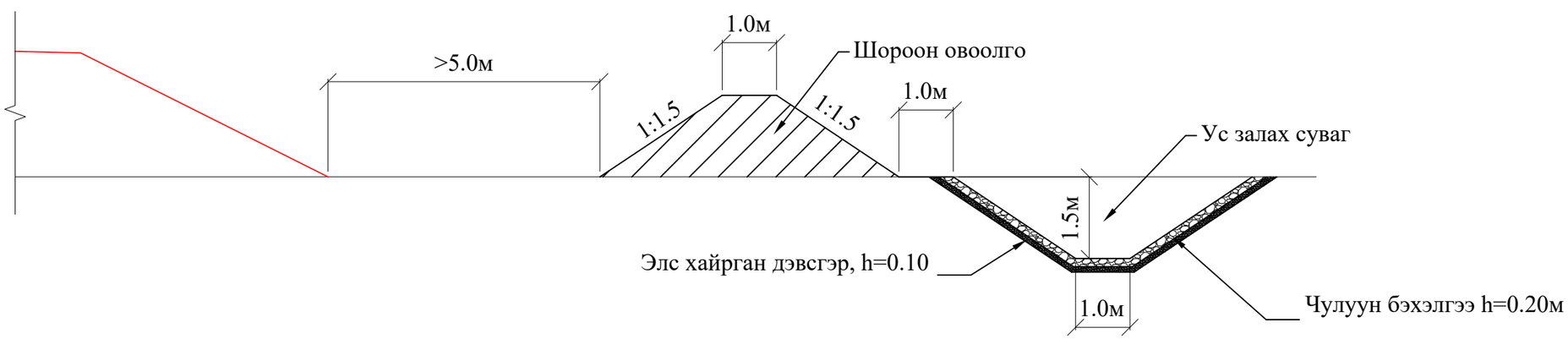

Өөрчлөлт №			Захиалагч:	Захиалагч:	Зураг төслийн байгууллага:	Зөвлөх инженер	У. ПҮРЭВЖАВ	Гүүр хоолойн инженер	М. МӨНХ-ОРГИЛ	СЭЛЭНГЭ АЙМГИЙН БАРУУНБҮРЭН-ОРХОНТУУЛ-ЦЭЭЛ ЧИГЛЭЛИЙН ХАТУУ ХУЧИЛТТАЙ АВТО ЗАМЫН АЖЛЫН ЗУРАГ [ПК0-ПК50+000]	Уулын шуудуу, Урсгал залах далан да суваг	Масштаб	Шифр	Хуудасны №
Огноо			БАРИЛГА, ХОТ БАЙГУУЛАЛТЫН ЯАМ	ЗАМ, ТЭЭВРИЙН ХӨГЖЛИЙН ЯАМ	"АВАРГА ЗАМ" ХХК	Төслийн инженер	С. БАТСҮХ	Замын инженер	М. БЯМБАА					
Тайлбар						Шалгасан инженер	Г. ЧИНТӨГС	Геодезийн инженер	Э. БАТБОЛД				AVZ/BOT/03-2022	255

Уулын шуудууны ажлын хэмжээ

Д/д	Байршил		Чулуун бэхэлгээгүй хэсэг	Чулуун бэхэлгээтэй хэсэг
	ЭхлэлПК	ТөгсгөлПК	Зай,м	
1	1820	1700	120	
2	2180	2050	130	
3	3170	3270	100	
4	3860	4170	310	
5	4800	4600	200	
6	4800	5180	380	
7	8080	8210	130	
8	8750	9030	280	
9	9140	9330	190	
10	9500	9705	205	
11	10340	10200	140	
12	10660	10860	200	
13	11400	11700	300	
14	11910	11730	180	
15	11910	12260	350	
16	12560	12690	130	
17	12890	12710	180	
18	13280	13440	160	
19	14740	14870	130	
20	16010	16220	210	
21	16700	16310	390	
22	17500	16740	760	
23	17800	17650	150	
24	17780	17850	70	
25	17980	17670	110	
26	18500	18100	400	
27	18500	19510	1010	
28	19330	19380	50	
29	19550	19630	80	
30	20550	20450	100	
31	20550	20890	340	
32	21000	21320	320	
33	21600	21380	220	
34	21600	21860	260	
35	22680	22500	180	
36	22680	23050	370	
37	23180	23450	270	
38	26900	26500	400	
39	28010	27260	750	
40	28660	28760	100	
41	29480	29160		320
42	30400	30220		180
43	30850	30480		370
44	32980	33220		240
45	36650	36560		90
46	38320	38200		120
47	38500	38320		180
48	39000	39340		340
49	39340	39710		370
50	39900	40390		490
51	43400	43480	80	
52	43480	43720	240	
53	45960	45660	300	
Нийт урт, м			10975.0	2700.0
Нийт ажлын хэмжээ, м³			10933.2	
Чулуун бэхэлгээ ажлын хэмжээ, м2				7020.0

Өөрийн шуудууны бэхэ/гээний ажлын хэмжээ

Д/д	Байршил		Урт, м	
			Зүүн	Баруун
1	40	160		120
2	60	160	100	
3	380	690		310
4	1098	1145		47
5	1380	1440		60
6	1520	1560		40
7	1600	1700		100
8	1880	1940		60
9	1880	1910	30	
10	2300	2317		17
11	2380	2420		40
12	2540	2600		60
13	2820	2900		80
14	3260	3320		60
15	3720	3760		40
16	4180	4200		20
17	4335	4440		105
18	4560	4640		80
19	5140	5210		70
20	5420	5460		40
21	5560	5600		40
22	6110	6155		45
23	6300	6320		20
24	6400	6420		20
25	6520	6555		35
26	6660	6700		40
27	6800	6900		100
28	6960	6980		20
29	7080	7135		55
30	7600	7645		45
31	7780	7800		20
32	7860	7900		40
33	7860	7940	80	
34	8240	8320		80
35	8480	8520	40	
36	8500	8660		160
37	8800	10300		1500
38	9320	9340	20	
39	10880	10920		40
40	11200	11240		40
41	12260	12300		40
42	13400	13480		80
43	13620	13880		260
44	14320	14360		40
45	14745	14900		155
46	15020	15080		60
47	15160	15220		60
48	15700	15840		140
49	16220	16680		460
50	16280	16300	20	
51	16480	16610	130	
52	16740	17260		520
53	17600	18160		560
54	17820	17860	40	
55	17874	18020	146	

Өөрийн шуудууны бэхэ/гээний ажлын хэмжээ

Д/д	Байршил		Урт, м	
			Зүүн	Баруун
56	18160	18400	240	
57	18720	18840	120	
58	18220	18400		180
59	18640	19440		800
60	19100	19440	340	
61	19480	19520	40	
62	19480	19560		80
63	20020	20040		20
64	20060	20120	60	
65	20420	20460	40	
66	20780	21340	560	
67	21700	21800	100	
68	21280	22540		1260
69	23140	25263		2123
70	25830	25900		70
71	26600	26840	240	
72	27190	27276	86	
73	27340	27440	100	
74	28100	28140	40	
75	28760	29160	400	
76	29640	31973	2333	
77	30100	30160		60
78	31760	31973		213
79	32140	32220	80	
80	32680	32780	100	
81	32520	32780		260
82	33400	34200		800
83	33440	33500	60	
84	33600	33700	100	
85	33940	34020	80	
86	36660	37140	480	
87	36500	37180		680
88	37840	38480		640
89	38740	39140		400
90	38360	38440	80	
91	38740	40495	1755	
92	40960	41000	40	
93	41580	41600	20	
94	46240	46330	90	
95	46840	47300	460	
96	47620	47740	120	
97	47660	47720		60
98	48390	48520	130	
99	48460	48800		340
100	48660	48800	140	
101	49500	49640	140	
Нийт урт. м			23190	
Нийт м2			60835	

Өөрчлөлт №			Захиалагч:	Захиалагч:	Зураг төслийн байгууллага:	Зөвлөх инженер	У. ПҮРЭВЖАВ	Гүүр хоолойн инженер	М. МӨНХ-ОРГИЛ	СЭЛЭНГЭ АЙМГИЙН БАРУУНБҮРЭН-ОРХОНТУУЛ-ЦЭЭЛ ЧИГЛЭЛИЙН ХАТУУ ХУЧИЛТТАЙ АВТО ЗАМЫН АЖЛЫН ЗУРАГ [ПК0-ПК50+000]	Уулын шуудуу, Урсгал залах далан да суваг	Масштаб	Шифр	Хуудасны №
Огноо			БАРИЛГА, ХОТ БАЙГУУЛАЛТЫН ЯАМ	ЗАМ, ТЭЭВРИЙН ХӨГЖЛИЙН ЯАМ	"АВАРГА ЗАМ" ХХК	Төслийн инженер	С. БАТСҮХ	Замын инженер	М. БЯМБАА					
Тайлбар						Шалгасан инженер	Г. ЧИНТӨГС	Геодезийн инженер	Э. БАТБОЛД				AVZ/BOT/03-2022	256

Шуудууны бэхэлгээ

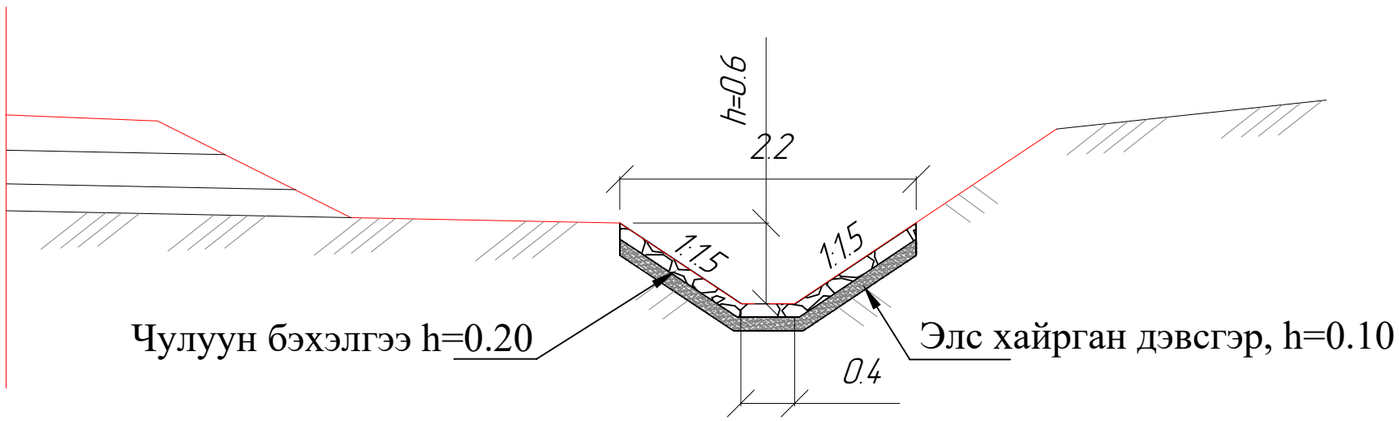

Урсгал залах суваг ба сувгийн бэхэлгээ

Д/д	Байршил		Зай, м
	Эхлэл ПК+	Төгсгөл ПК+	
1	520	670	150
2	950	810	140
3	1500	1390	110
4	3520	3565	45
5	3690	3585	105
6	5850	6100	250
7	7540	7610	70
8	8660	8540	120
9	10020	10080	60
10	10200	10120	80
11	13600	13750	150
12	13910	13760	150
13	14190	14300	110
14	16310	16260	50
15	18130	18110	20
16	19560	19520	40
17	23510	23720	210
18	28920	28750	170
19	43140	43390	250
20	45660	45530	130
Нийт урт, м			2410
Ухмалын ажлын хэмжээ, м3			16325
Чулуун бэхэлгээ ажлын хэмжээ (Суваг), м2			15830.35

ДАЛАНГИЙН ХАЖУУ НАЛУУГИЙН БЭХЭЛГЭЭНИЙ БАЙРЛАЛ БА АЖЛЫН ХЭМЖЭЭ

Д/д	Байрлал		Урт, м	
			Зүүн	Баруун
1	19460	19480	20	
2	19545	19600	55	
3	20060	20100	40	
4	21280	21390		110
	Нийт урт. М		225	
Чулуун бэхэлгээ м2			2531.72	

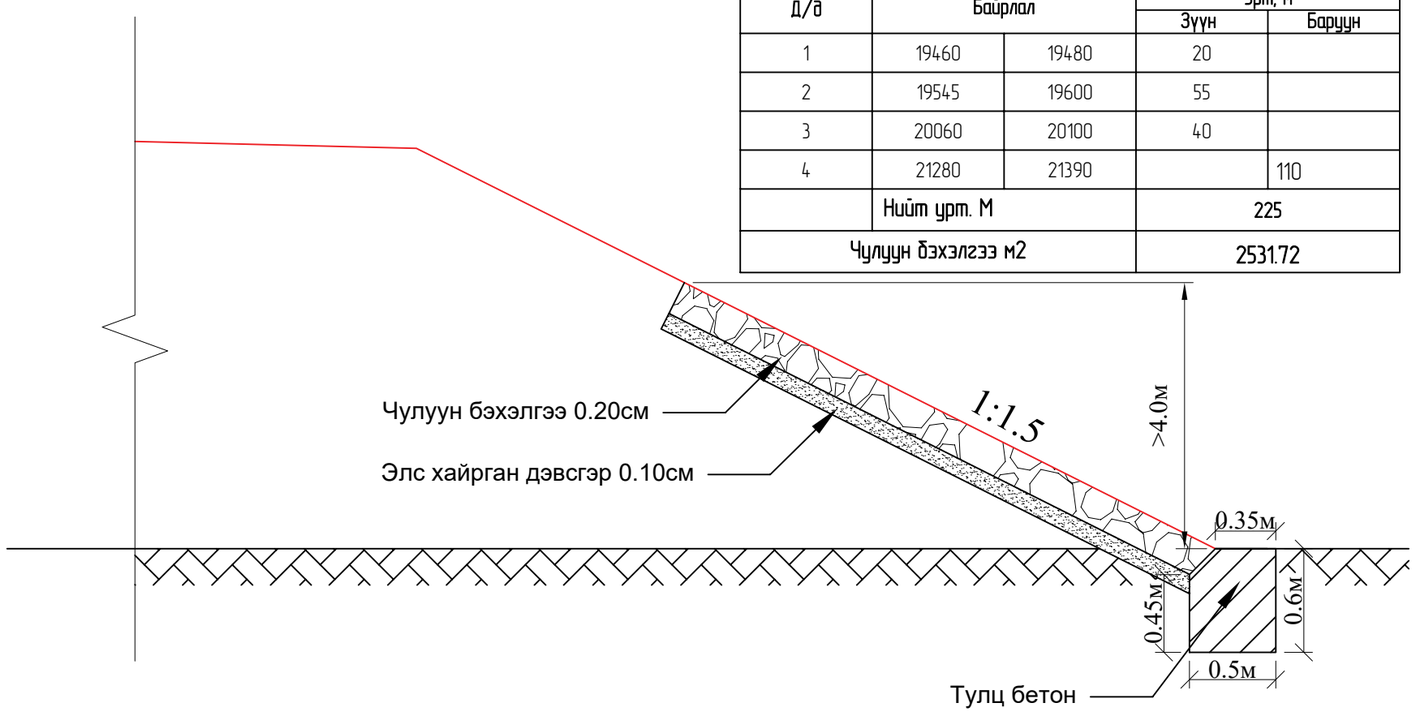

Өөрчлөлт №			Захиалагч:	Захиалагч:	Зураг төслийн баг:	Зөвлөх инженер	У. ПҮРЭВЖАВ	Гүүр хоолойн инженер	М. МӨНХ-ОРГИЛ	СЭЛЭНГЭ АЙМГИЙН БАРУУНБҮРЭН-ОРХОНТУУЛ-ЦЭЭЛ ЧИГЛЭЛИЙН ХАТУУ ХУЧИЛТТАЙ АВТО ЗАМЫН АЖЛЫН ЗУРАГ [ПК0-ПК50+000]	Хажуу налуу ба шуудууны бэхэлгээ	Масштаб	Шифр	Хуудасны №
Огноо			БАРИЛГА, ХОТ БАЙГУУЛАЛТЫН ЯАМ	ЗАМ, ТЭЭВРИЙН ХӨГЖЛИЙН ЯАМ	"АВАРГА ЗАМ" ХХК	Төслийн инженер	С. БАТСҮХ	Замын инженер	М. БЯМБАА				AVZ/BOT/03-2022	257
Тайлбар						Шалгасан инженер	Г. ЧИНТӨГС	Геодезийн инженер	Э. БАТБОЛД					

Ус зайлуулах тургэн урсгуур (Быстроток)-ын дээд хэсэг

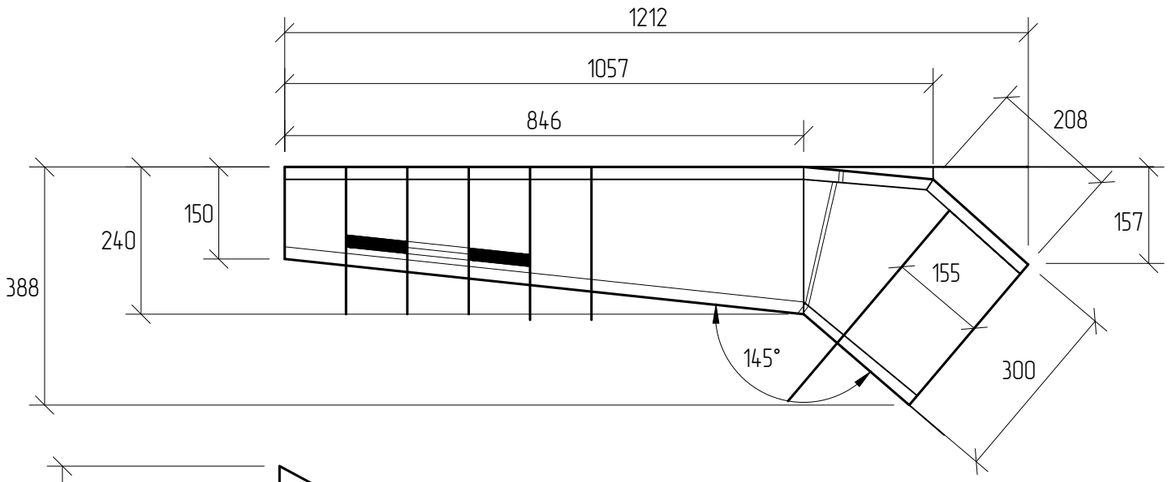

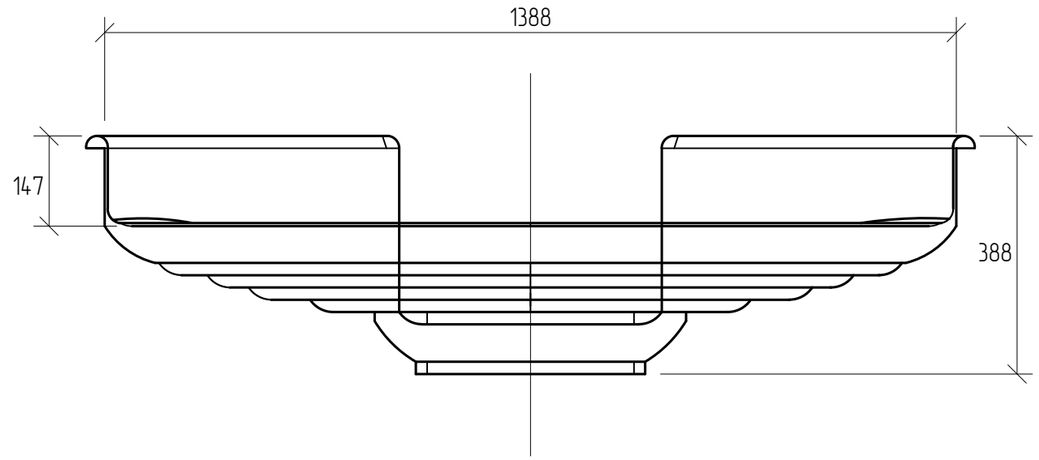

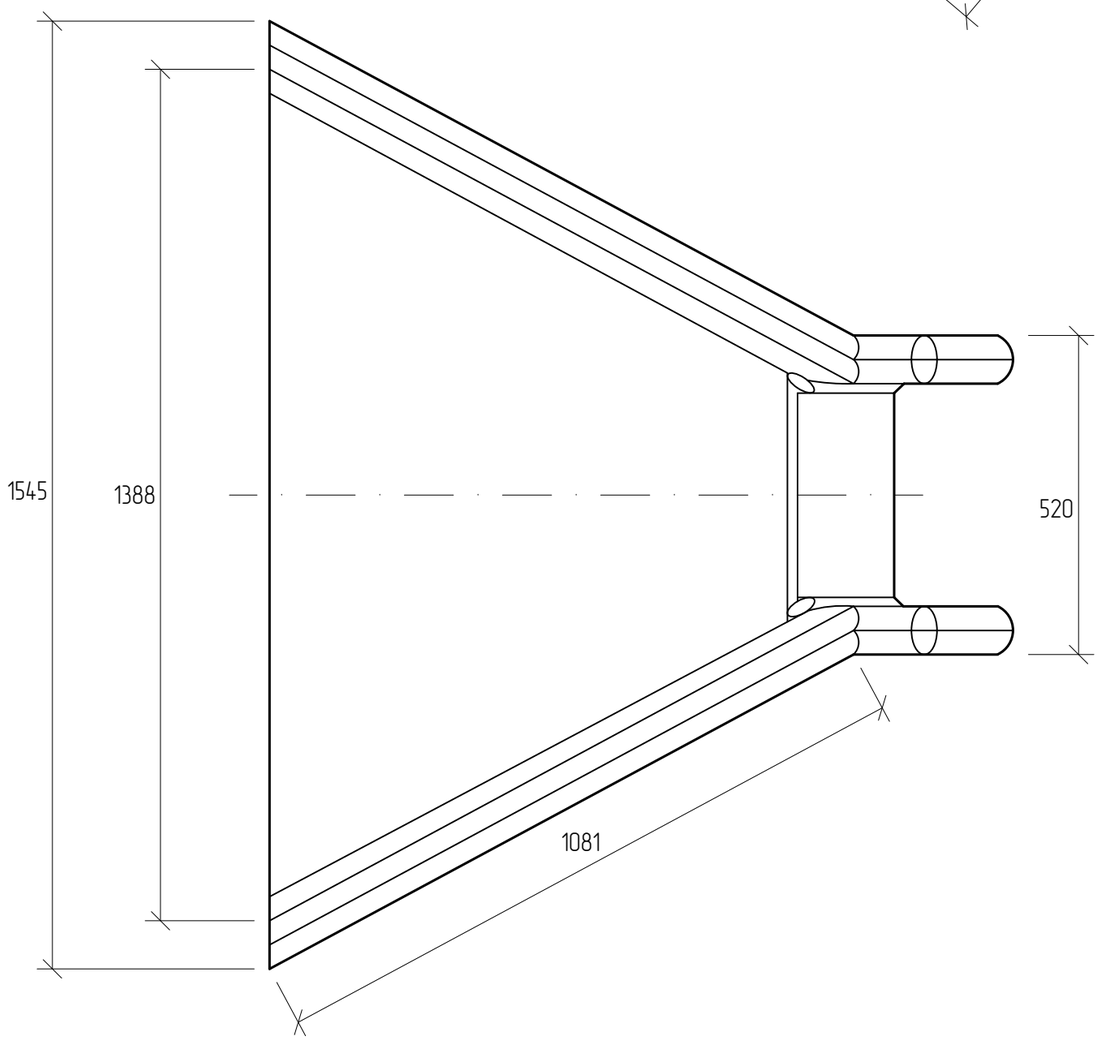

Өөрчлөлт №			Захиалагч:	Захиалагч:	Зураг төслийн байгууллага:	Зөвлөх инженер	У. ПҮРЭВЖАВ	Гүүр хоолойн инженер	М. МӨНХ-ОРГИЛ	СЭЛЭНГЭ АЙМГИЙН БАРУУНБҮРЭН-ОРХОНТУУЛ-ЦЭЭЛ ЧИГЛЭЛИЙН ХАТУУ ХУЧИЛТТАЙ АВТО ЗАМЫН АЖЛЫН ЗУРАГ	Ус зайлуулах тургэн урсгуур	Масштаб	Шифр	Хуудасны №
Огноо			БАРИЛГА, ХОТ БАЙГУУЛАЛТЫН ЯАМ	ЗАМ, ТЭЭВРИЙН ХӨГЖЛИЙН ЯАМ	"АВАРГА ЗАМ" ХХК	Төслийн инженер	С. БАТСУХ	Замын инженер	М. БЯМБАА				
Тайлбар						Шалгасан инженер	Г. ЧИНТӨГС	Геодезийн инженер	Э. БАТБОЛД			1:10	AVZ/BOT/03-2022	257 (1)

Ус зайлуулах тургэн урсгуур (Быстроток)-ын үндсэн хэсэг

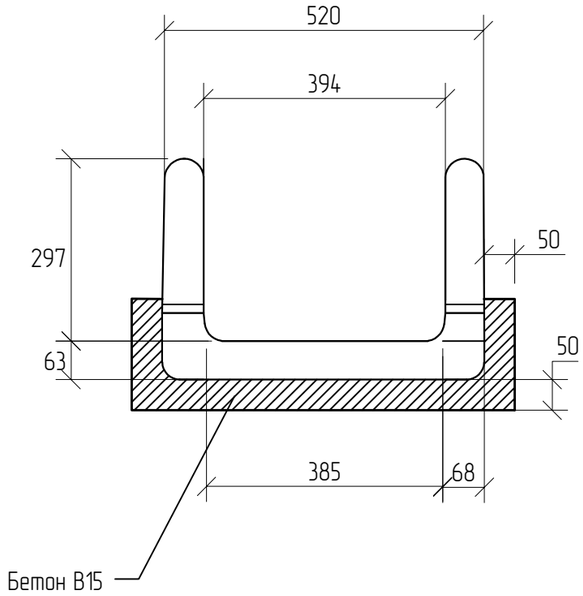

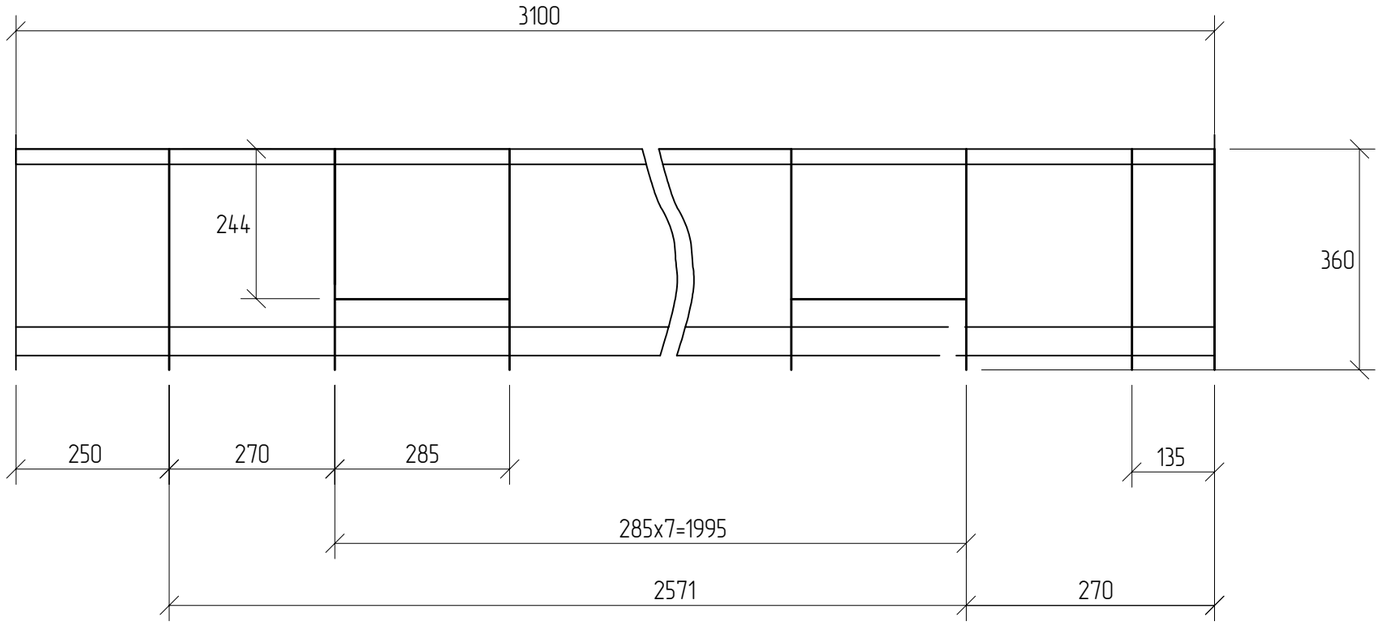

Тайлбар:

1. Бүх хэмжээсийг "мм"-ээр өгөв.
2. Барилгын ажлын аргачлал, материалд тавигдах шаардлагыг Техникийн шаардлагад бичсэн.
3. Үндсэн хэсгийг далангийн хажуу налуу дээр гадаслаж хөдөлгөөнгүй бэхэлсэн байна.

Үндсэн хэсэг:
Техникийн үзүүлэлт нийлмэл хуванцар

Өөрчлөлт №			Захиалагч:	Захиалагч:	Зураг төслийн байгууллага:	Зөвлөх инженер	У. ПҮРЭВЖАВ	Гүүр хоолойн инженер	М. МӨНХ-ОРГИЛ	СЭЛЭНГЭ АЙМГИЙН БАРУУНБҮРЭН-ОРХОНТУУЛ-ЦЭЭЛ ЧИГЛЭЛИЙН ХАТУУ ХУЧИЛТТАЙ АВТО ЗАМЫН АЖЛЫН ЗУРАГ	Ус зайлуулах тургэн урсгуур	Масштаб	Шифр	Хуудасны №
Огноо			БАРИЛГА, ХОТ БАЙГУУЛАЛТЫН ЯАМ	ЗАМ, ТЭЭВРИЙН ХӨГЖЛИЙН ЯАМ	"АВАРГА ЗАМ" ХХК	Төслийн инженер	С. БАТСҮХ	Замын инженер	М. БЯМБАА					
Тайлбар						Шалгасан инженер	Г. ЧИНТӨГС	Геодезийн инженер	Э. БАТБОЛД			1:10	AVZ/BOT/03-2022	257 (2)

Ус зайлуулах тургэн урсгуур (Быстроток)-ын доод хэсэг

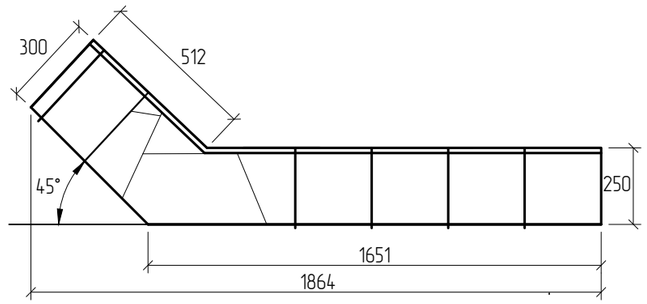

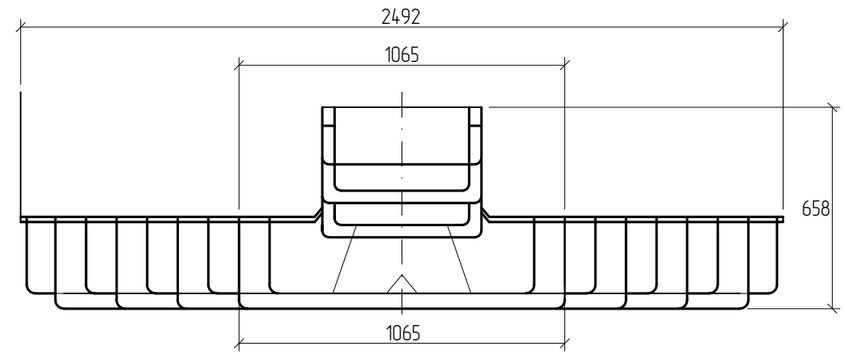

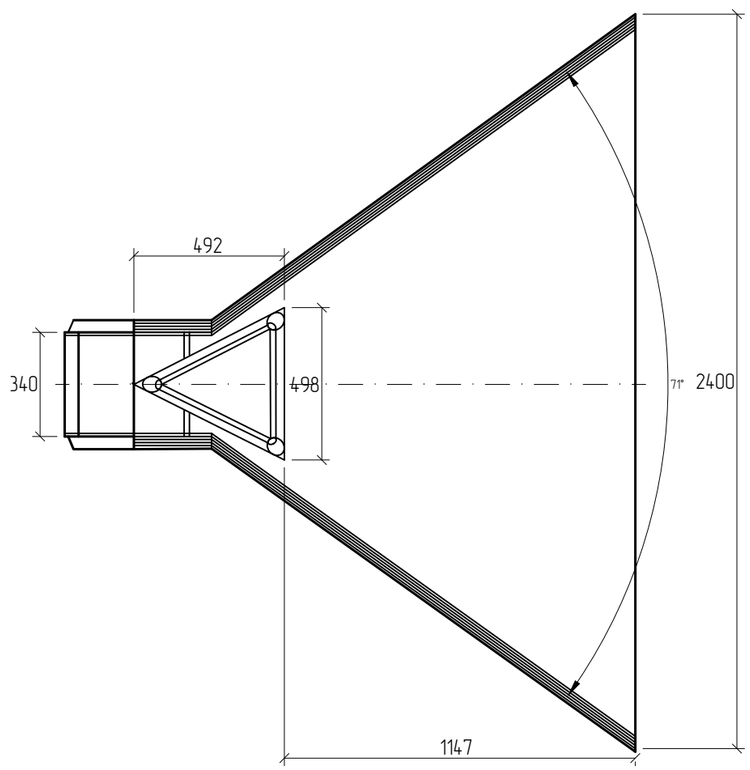

Өөрчлөлт №			Захиалагч:	Захиалагч:	Зураг төслийн байгууллага:	Зөвлөх инженер	У. ПҮРЭВЖАВ	Гүүр хоолойн инженер	М. МӨНХ-ОРГИЛ	СЭЛЭНГЭ АЙМГИЙН БАРУУНБҮРЭН-ОРХОНТУУЛ-ЦЭЭЛ ЧИГЛЭЛИЙН ХАТУУ ХУЧИЛТТАЙ АВТО ЗАМЫН АЖЛЫН ЗУРАГ	Ус зайлуулах тургэн урсгуур	Масштаб	Шифр	Хуудасны №
Огноо			БАРИЛГА, ХОТ БАЙГУУЛАЛТЫН ЯАМ	ЗАМ, ТЭЭВРИЙН ХӨГЖЛИЙН ЯАМ	"АВАРГА ЗАМ" ХХК	Төслийн инженер	С. БАТСУХ	Замын инженер	М. БЯМБАА			1:20	AVZ/BOT/03-2022	257 (3)
Тайлбар						Шалгасан инженер	Г. ЧИНТӨГС	Геодезийн инженер	Э. БАТБОЛД					

Ус зайлуулах түргэн урсгуур (Быстроток)-ын дээд хэсэг, үндсэн хэсэг, доод хэсэг

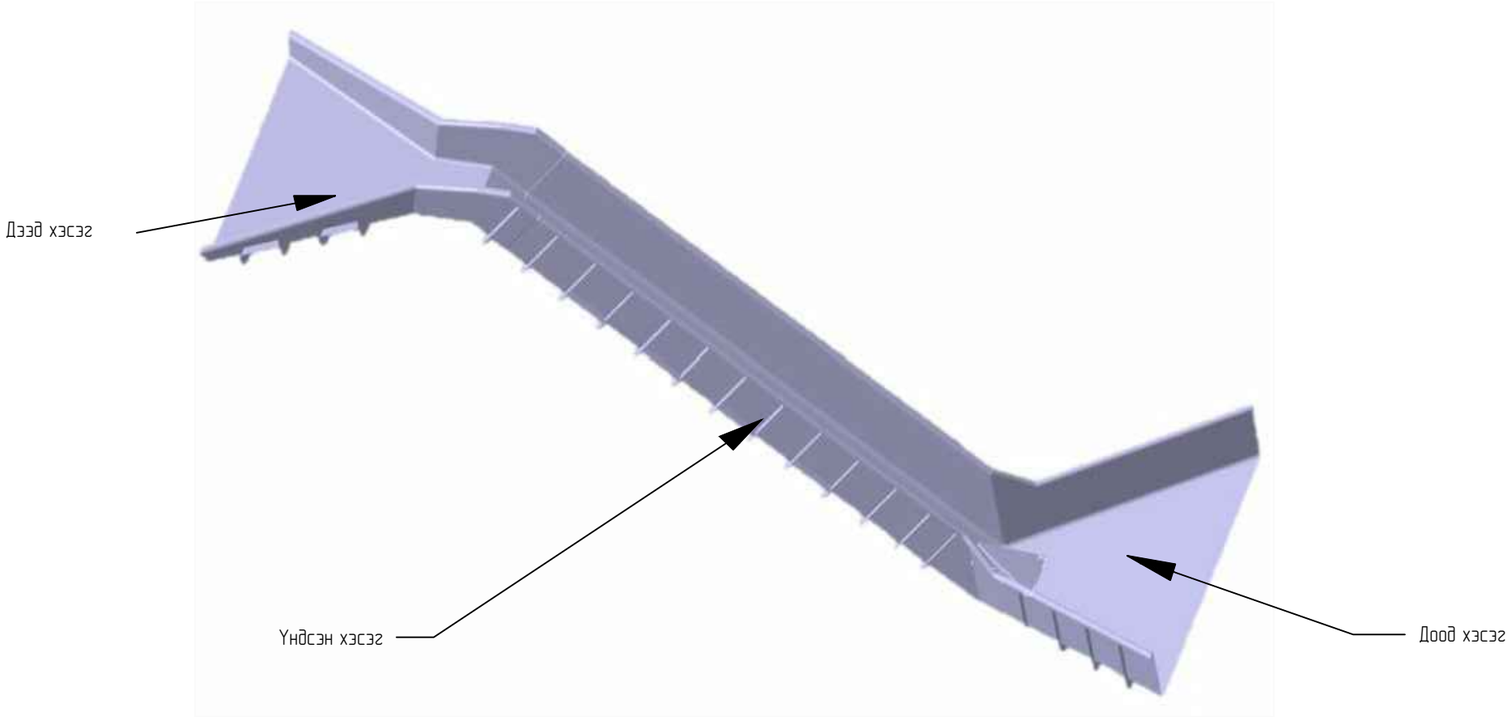

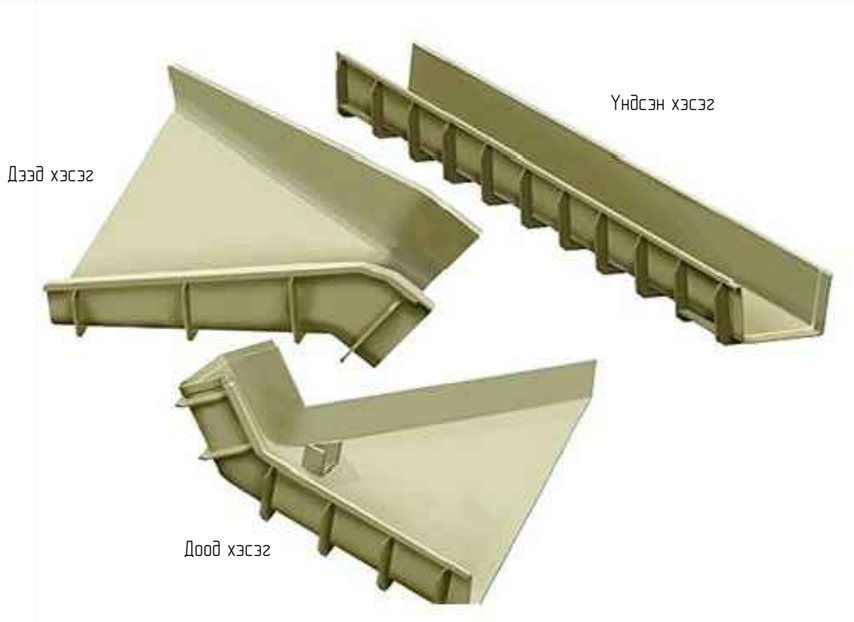

ТҮРГЭН УРСГУУРЫН АЖЛЫН ТОО ХЭМЖЭЭ

Байрлал, пк		Түргэн урсгуурын тоо хэмжээ		
Пикет	баруун/зүүн	Дээд хэсэг, ш	Суваг, м	Доод хэсэг, ш
7900	зүүн	1	14	1
	баруун	1	9	1
8240	зүүн	1	7	1
	баруун	1	6	1
8290	зүүн	1	9	1
	баруун	1	7	1
10093	зүүн	1	7	1
	баруун	1	12	1
11720	зүүн	1	7	1
	баруун	1	6	1
11770	зүүн	1	5	1
	баруун	1	5	1
16210	баруун	1	3	1
21440	зүүн	1	10	1
	баруун	1	3	1
23760	зүүн	1	6	1
	баруун	1	6	1
23810	зүүн	1	6	1
	баруун	1	6	1
23860	зүүн	1	6	1
	баруун	1	6	1
23910	зүүн	1	6	1
	баруун	1	6	1
23960	зүүн	1	6	1
	баруун	1	6	1
24010	зүүн	1	6	1
	баруун	1	6	1
24060	зүүн	1	6	1
	баруун	1	6	1
24110	зүүн	1	6	1
24160	зүүн	1	6	1
24210	зүүн	1	6	1
24260	зүүн	1	6	1
24310	зүүн	1	6	1
24360	зүүн	1	6	1
24410	зүүн	1	5	1
24460	зүүн	1	5	1
24510	зүүн	1	5	1
24560	зүүн	1	5	1
24610	зүүн	1	5	1
24660	зүүн	1	6	1
24710	зүүн	1	6	1
24760	зүүн	1	6	1
	баруун	1	6	1
26003.8	зүүн	1	5	1
33850	зүүн	1	15	1
34935.5	зүүн	1	6	1
	баруун	1	3	1
36560	зүүн	1	6	1
38180	баруун	1	3	1
45070	зүүн	1	2	1
45120	зүүн	1	2	1
48380	зүүн	1	6	1
	баруун	1	6	1
Дүн 0-50км		**54**	**333**	**54**

Өөрчлөлт №			Захиалагч:	Захиалагч:	Зураг төслийн байгууллага:	Зөвлөх инженер	У. ПҮРЭВЖАВ	Гүүр хоолойн инженер	М. МӨНХ-ОРГИЛ	СЭЛЭНГЭ АЙМГИЙН БАРУУНБҮРЭН-ОРХОНТУУЛ-ЦЭЭЛ ЧИГЛЭЛИЙН ХАТУУ ХУЧИЛТТАЙ АВТО ЗАМЫН АЖЛЫН ЗУРАГ	Ус зайлуулах түргэн урсгуур	Масштаб	Шифр	Хуудасны №
Огноо			БАРИЛГА, ХОТ БАЙГУУЛАЛТЫН ЯАМ	ЗАМ, ТЭЭВРИЙН ХӨГЖЛИЙН ЯАМ	"АВАРГА ЗАМ" ХХК	Төслийн инженер	С. БАТСҮХ	Замын инженер	М. БЯМБАА				
Тайлбар						Шалгасан инженер	Г. ЧИНТӨГС	Геодезийн инженер	Э. БАТБОЛД			AVZ/BOT/03-2022	257(4)

ГАЗАР ШОРООНЫ АЖЛЫН ХУВААРИЛАЛТ
ПК 44+900 - ПК 46+000

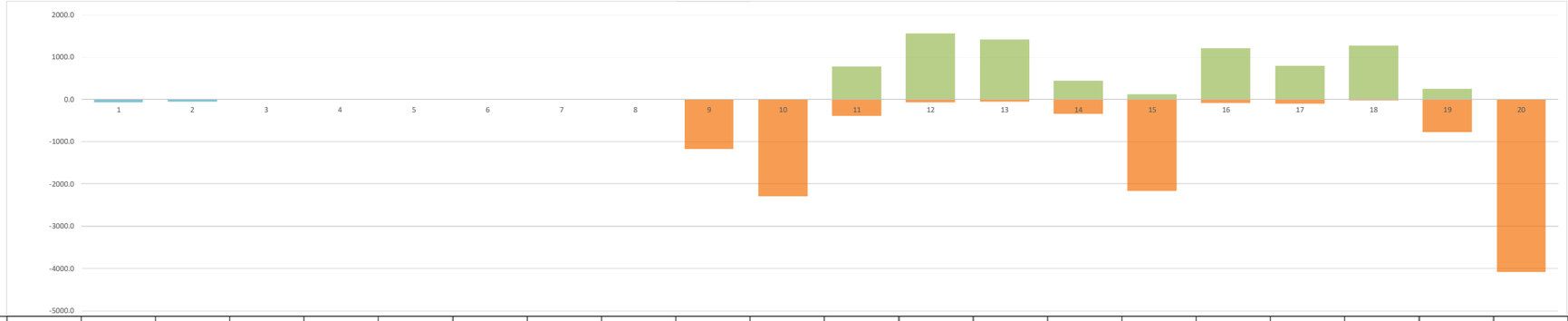

			ПИКЕТ	ХЭМЖИХ НЭГЖ	44+100	44+200	44+300	44+400	44+500	44+600	44+700	44+800	44+900	45+000	45+100	45+200	45+300	45+400	45+500	45+600	45+700	45+800	45+900	46+000	ДҮН /44.9-46КМ/
АЖЛЫН ТОО ХЭМЖЭЭ	ХӨЛДӨЛТӨӨС ХАМГААЛАХ ҮЕ			м3									452.56	805.91	683.33	659.58	640.03	638.60	638.45	638.45	638.45	638.45	638.45	638.45	7710.7
	ДАЛАНГИЙН ДЭЭД ҮЕ			м3									316.64	565.38	483.19	466.90	454.05	453.86	453.75	453.75	453.75	453.75	453.75	453.75	5462.5
	ДАЛАНГИЙН ДҮҮРГЭЛТ	ЕРДИЙН МАТЕРИАЛ		м3											772.56	1567.76	1421.65	439.12	119.21	1213.97	799.78	1281.87	242.30		7858.22
		ХАТУУ		м3																					0.00
	ҮХМАЛ	ТОХИРОМЖГҮЙ ЕРДИЙН МАТЕРИАЛ		м3									1167.60	2288.40	382.80	70.10	53.50	344.50	2158.80	86.40	102.70	18.90	776.20	4084.30	11534.2
		ТОХИРОМЖТОЙ ЕРДИЙН МАТЕРИАЛ		м3																					0.0
		ХАТУУ МАТЕРИАЛ		м3																					0.0
		ШАТЛАЖ ҮХАХ		м3											82.88	110.01	123.36	97.87							414.12
	ШҮҮДҮҮ			м3									74.00	144.10	78.00	78.00	77.48	77.63	120.05	78.02	75.75	62.86	108.14	171.22	1145.25
	ХӨРС ХУУЛАЛТ			м3									471.14	909.75	592.88	563.11	539.29	606.31	768.22	531.71	503.60	534.43	663.06	901.48	7584.98
ГАЗАР ШОРООНЫ АЖЛЫН ХУВААРИЛАЛТ	ШҮҮДҮҮ БАЙГУУЛАХ	АВТОГРЕЙДЕРЭЭР		м3									74	144	78	78	77	78	120	78	76	63	108	171	1145
		ГАРААР		м3									4	7	4	4	4	4	6	4	4	3	5	9	57
	ҮХМАЛААС	ЭКСКАВАТОРООР	ДАЛАНД /ЭНГИЙН/	м3													197.55	439.12	119.21	1213.97	799.78	1281.87	242.30	0.00	4294
			ДАЛАНД /ХАТУУ/	м3																					
			ЗАЙЛУУЛАХ	м3									1167.60	2288.40	382.80	70.10	53.50	344.50	2158.80	86.40	102.70	18.90	776.20	4084.30	11534
	ШОРООН ОРДООС МАТЕРИАЛ ТЭЭВЭРЛЭЖ ДАЛАН БАЙГУУЛАХ			м3									0	0	773	1568	1184								3524
	КАРЬЕРААС ХАТУУ МАТЕРИАЛ ТЭЭВЭРЛЭЖ ДАЛАН БАЙГУУЛАХ			м3																					0
	ШАТЛАЖ ҮХАХ	БУЛЬДОЗЕРООР		м3									0	0	83	110	123	98	0	0	0	0	0	0	414
	ХӨРС ХУУЛАЛТ	ЭКСКАВАТОРООР		м3									471	910	593	563	539	606	768	532	504	534	663	901	7585
ГАЗАР ШОРООНЫ ХУВААРИЛАЛТЫН СХЕМ																	23.755	43.912	119.21	121.397	79.978	128.187	24.230	4.334	
МАШИН МЕХАНИЗМЫН ХУВААРИЛАЛТ	АВТОГРЕЙДЕР			м3									74.00	144.10	78.00	78.00	77.48	77.63	120.05	78.02	75.75	62.86	108.14	171.22	1145
	БУЛЬДОЗЕР			м3									0.00	0.00	82.88	110.01	123.36	97.87	0.00	0.00	0.00	0.00	0.00	0.00	414
	ЭКСКАВАТОР			м3									2407.94	4569.44	2914.76	3327.45	3068.52	2482.39	4138.43	2924.28	2498.28	2927.40	2773.76	6077.98	40111

Өөрчлөлт №			Захиалагч:	Захиалагч:	Зураг төслийн байгууллага:	Зөвлөх инженер	У. ПҮРЭВЖАВ	Гүүр хоолойн инженер	М. МӨНХ-ОРГИЛ	СЭЛЭНГЭ АЙМГИЙН БАРУУНБҮРЭН-ОРХОНТУУЛ-ЦЭЭЛ ЧИГЛЭЛИЙН ХАТУУ ХУЧИЛТТАЙ АВТО ЗАМЫН АЖЛЫН ЗУРАГ [ПК0.00 - ПК50+000]	ГША-н хуваарилалт	Масштаб	Шифр	Хуудасны №
Огноо			БАРИЛГА, ХОТ БАЙГУУЛАЛТЫН ЯАМ	ЗАМ, ТЭЭВРИЙН ХӨГЖЛИЙН ЯАМ	"АВАРГА ЗАМ" ХХК	Төслийн инженер	С. БАТСҮХ	Замын инженер	М. БЯМБАА					
Тайлбар						Шалгасан инженер	Г. ЧИНТӨГС	Замын инженер	П. СҮНДЭРЪЯА				AVZ/BOT/03-2022	287

ГАЗАР ШОРООНЫ АЖЛЫН ХУВААРИЛАЛТ
ПК 46+000 - ПК 48+000

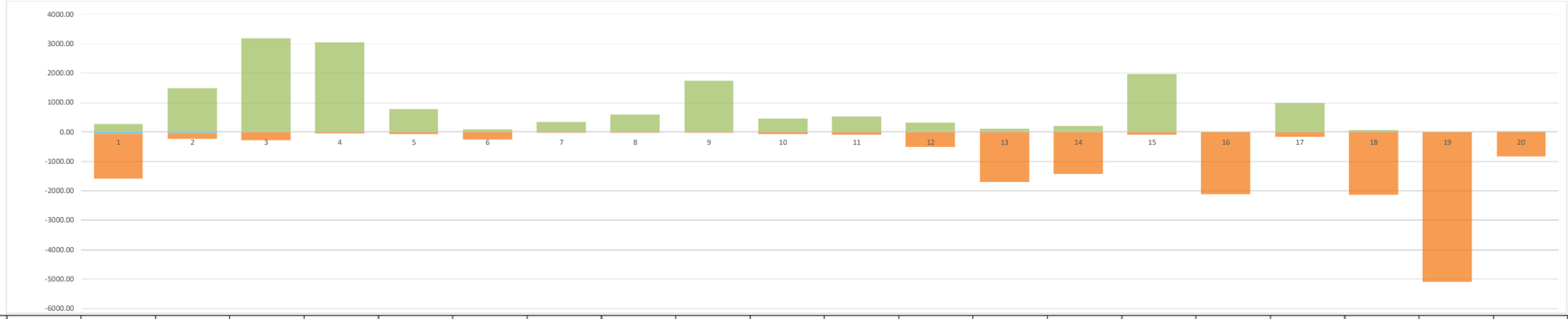

			ХЭМЖИХ НЭГЖ	46+100	46+200	46+300	46+400	46+500	46+600	46+700	46+800	46+900	47+000	47+100	47+200	47+300	47+400	47+500	47+600	47+700	47+800	47+900	48+000	ДҮН /46-48КМ/
АЖЛЫН ТОО ХЭМЖЭЭ	ХӨЛДӨЛТӨӨС ХАМГААЛАХ ҮЕ		м3	658.45	638.45	619.40	629.43	638.45	638.44	638.45	638.45	635.28	638.45	638.45	638.26	639.99	638.51	638.43	578.61	638.45	638.45	638.23	640.41	12701.0
	ДАЛАНГИЙН ДЭЭД ҮЕ		м3	467.95	453.75	437.33	445.96	453.75	453.75	453.75	453.75	451.02	453.75	453.75	453.10	453.83	453.48	453.74	408.67	453.75	453.75	453.05	454.12	9016.0
	ДАЛАНГИЙН ДҮҮРГЭЛТ	ЕРДИЙН МАТЕРИАЛ	м3	280.58	1488.76	3181.90	3055.79	773.87	91.03	337.69	584.15	1733.25	451.75	533.43	326.94	102.50	199.78	1961.69		985.88	70.58		19.19	16178.76
		ХАТУУ	м3																					0.00
	ҮХМАЛ	ТОХИРОМЖГҮЙ ЕРДИЙН МАТЕРИАЛ	м3	1528.60	180.60	289.50	58.60	80.50	254.40	19.90	4.60	11.40	62.40	96.40	520.10	1705.30	1430.40	107.40	2113.90	154.10	214.60	5091.80	838.60	16693.1
		ТОХИРОМЖТОЙ ЕРДИЙН МАТЕРИАЛ	м3																					0.0
		ХАТУУ МАТЕРИАЛ	м3																					0.0
		ШАТЛАЖ ҮХАХ	м3	19.88	211.16	207.72									56.42	50.95	30.32	116.00		27.84	35.96			756.25
	ШҮҮДҮҮ		м3	110.82	77.35	78.00	124.73	156.00	123.11	74.12	45.42	14.15	73.74	78.00	78.02	90.07	126.06	78.01	70.79	108.50	125.53	174.93	155.42	1962.77
	ХӨРС ХУУЛАЛТ		м3	725.60	560.41	686.39	618.53	495.25	579.77	478.60	498.04	564.57	483.31	484.39	629.00	691.73	728.98	582.49	702.03	536.23	746.93	922.03	635.23	12349.51
ГАЗАР ШОРООНЫ АЖЛЫН ХУВААРИЛАЛТ	ШҮҮДҮҮ БАЙГУУЛАХ	АВТОГРЕЙДЕРЭЭР	м3	111	77	78	125	156	123	74	45	14	74	78	78	90	126	78	71	109	126	175	155	1963
		ГАРААР	м3	6	4	4	6	8	6	4	2	1	4	4	4	5	6	4	4	5	6	9	8	98
	ҮХМАЛААС	ЭКСКАВАТОРООР, ДАЛАНД /ЭНГИЙН/	м3	280.58	1488.76	3181.90	3055.79	773.87	91.03	337.69	584.15	1733.25	451.75	533.43	326.94	102.50	199.78	1961.69	0.00	985.88	70.58	0.00	19.19	16179
		ДАЛАНД /ХАТУУ/	м3																					0
		ЗАЙЛУУЛАХ	м3	1528.60	180.60	289.50	58.60	80.50	254.40	19.90	4.60	11.40	62.40	96.40	520.10	1705.30	1430.40	107.40	2113.90	154.10	214.60	5091.80	838.60	16693
	ШОРООН ОРДООС МАТЕРИАЛ ТЭЭВЭРЛЭЖ ДАЛАН БАЙГУУЛАХ		м3																					0
	КАРЬЕРААС ХАТУУ МАТЕРИАЛ ТЭЭВЭРЛЭЖ ДАЛАН БАЙГУУЛАХ		м3																					0
	ШАТЛАЖ ҮХАХ	БУЛЬДОЗЕРООР	м3	20	211	208	0	0	0	0	0	0	0	0	56	51	30	116	0	28	36	0	0	756
	ХӨРС ХУУЛАЛТ	ЭКСКАВАТОРООР	м3	726	560	686	619	495	580	479	498	565	483	484	629	692	729	582	702	536	747	922	635	12350
ГАЗАР ШОРООНЫ ХУВААРИЛАЛТЫН СХЕМ				4334	280.58	1488.76	3181.90	3055.79	773.87	91.03	337.69	584.15	1733.25	451.75	533.43	326.94	102.50	199.78	1961.69		985.88	70.58		19.19	16179
МАШИН МЕХАНИЗМЫН ХУВААРИЛАЛТ	АВТОГРЕЙДЕР		м3	110.82	77.35	78.00	124.73	156.00	123.11	74.12	45.42	14.15	73.74	78.00	78.02	90.07	126.06	78.01	70.79	108.50	125.53	174.93	155.42	1963
	БУЛЬДОЗЕР		м3	19.88	211.16	207.72	0.00	0.00	0.00	0.00	0.00	0.00	0.00	0.00	56.42	50.95	30.32	116.00	0.00	27.84	35.96	0.00	0.00	756
	ЭКСКАВАТОР		м3	3661.18	3321.97	5214.52	4808.31	2441.82	2017.39	1928.39	2178.99	3395.52	2089.66	2206.42	2567.40	3593.35	3451.15	3743.75	3803.21	2768.41	4054.31	7105.11	2587.55	66938

Өөрчлөлт №			Захиалагч:	Захиалагч:	Зураг төслийн байгууллага:	Зөвлөх инженер	У. ПҮРЭВЖАВ	Гүүр хоолойн инженер	М. МӨНХ-ОРГИЛ	СЭЛЭНГЭ АЙМГИЙН БАРУУНБҮРЭН-ОРХОНТУУЛ-ЦЭЭЛ ЧИГЛЭЛИЙН ХАТУУ ХУЧИЛТТАЙ АВТО ЗАМЫН АЖЛЫН ЗУРАГ (ПК0.00 - ПК50+000)	ГША-н хуваарилалт	Масштаб	Шифр	Хуудасны №
Огноо			БАРИЛГА, ХОТ БАЙГУУЛАЛТЫН ЯАМ	ЗАМ, ТЭЭВРИЙН ХӨГЖЛИЙН ЯАМ	"АВАРГА ЗАМ" ХХК	Төслийн инженер	С. БАТСҮХ	Замын инженер	М. БЯМБАА				
Тайлбар						Шалгасан инженер	Г. ЧИНТӨГС	Замын инженер	П. СҮНДЭРЪЯА			AVZ/BOT/03-2022	288

ГАЗАР ШОРООНЫ АЖЛЫН ХУВААРИЛАЛТ
ПК 48+000 - ПК 50+000

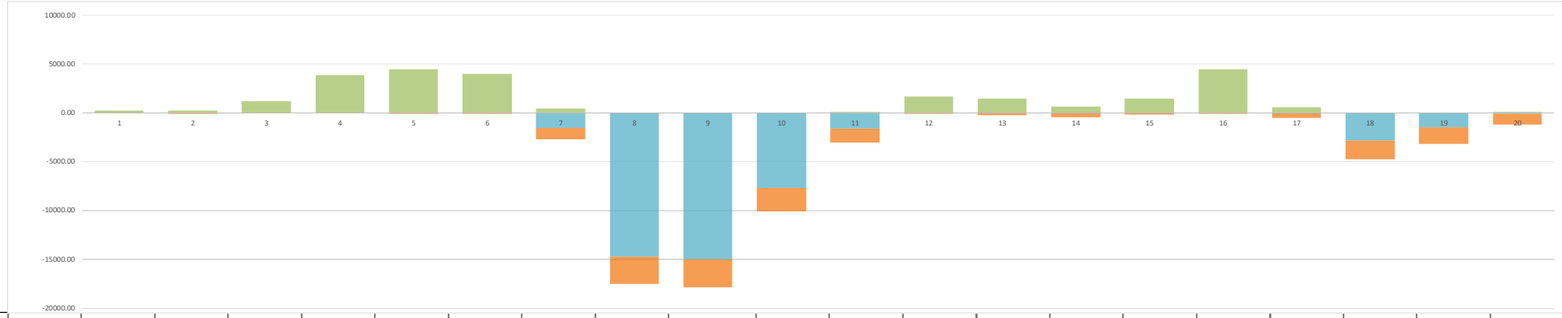

			ХЭМЖИХ НЭГЖ	48+100	48+200	48+300	48+400	48+500	48+600	48+700	48+800	48+900	49+000	49+100	49+200	49+300	49+400	49+500	49+600	49+700	49+800	49+900	50+000	ДҮН /48-50КМ/	ДҮН 44.7-50km /I+II+III/	ДҮН 0.00-50km /I+II+III+IV/
	ПИКЕТ																									
АЖЛЫН ТОО ХЭМЖЭЭ	ХӨЛДӨЛТӨӨС ХАМГААЛАХ ҮЕ		м3	658.25	638.45	660.00	668.79	646.91	663.32	677.26	638.53	655.26	640.64	638.51	638.45	638.45	638.45	658.18	663.68	651.38	638.45	638.45	638.45	12989.9	33401.6	338129.7
	ДАЛАНГИЙН ДЭЭД ҮЕ		м3	467.37	453.75	468.13	471.45	452.52	466.71	479.62	453.48	463.99	454.51	453.79	453.75	453.75	453.75	466.54	467.02	462.37	453.75	453.75	453.75	9203.8	23682.3	226929.2
	ДАЛАНГИЙН ДҮҮРГЭЛТ	ЕРДИЙН МАТЕРИАЛ	м3	207.59	225.80	1165.77	3818.46	4451.25	3993.84	390.59				86.37	1669.44	1464.35	599.79	1476.73	4427.15	561.79			25.02	24563.94	48600.9	767281.6
		ХАТУУ	м3																					0.00	0.0	54145.0
	ҮХМАЛ	ТОХИРОМЖГҮЙ ЕРДИЙН МАТЕРИАЛ	м3	47.00	130.80	48.70	26.10	96.70	123.10	1183.40	2785.50	2892.70	2414.10	1416.60	118.00	268.70	482.30	163.80	111.50	492.10	1926.50	1689.00	1136.20	17552.8	45780.1	529949.8
		ТОХИРОМЖТОЙ ЕРДИЙН МАТЕРИАЛ	м3						0.50	1538.30	14757.80	14984.00	7678.80	1649.70		2.00	9.40		5.10	32.10	2829.90	1492.20	97.00	45076.8	45076.8	99625.6
		ХАТУУ МАТЕРИАЛ	м3																					0.0	0.0	216761.5
		ШАТЛАЖ УХАХ	м3											29.26	201.65	198.57	181.55	219.35	137.15	73.22				1040.8	2211.1	64961.9
	ШУУДУУ		м3	117.01	78.00	78.00	77.97	108.93	93.60	127.61	159.09	158.54	170.22	127.58	77.24	78.04	77.93	77.43	78.00	78.00	172.39	149.69	78.00	2163.27	5271.3	46018.4
	ХӨРС ХУУЛАЛТ		м3	464.30	463.86	532.12	673.22	657.78	662.05	799.69	1269.82	1293.07	1092.78	789.56	569.44	637.28	687.64	603.40	668.91	603.96	909.88	852.17	657.09	14888.0	34822.5	391149.8
ГАЗАР ШОРООНЫ АЖЛЫН ХУВААРИЛАЛТ	ШУУДУУ БАЙГУУЛАХ	АВТОГРЕЙДЕРЭЭР	м3	117	78	78	78	109	94	128	159	159	170	128	77	78	78	77	78	78	172	150	78	2163	5271.3	46018.4
		ГАРААР	м3	6	4	4	4	5	5	6	8	8	9	6	4	4	4	4	4	4	9	7	4	108	263.6	2300.9
	ҮХМАЛААС	ЭКСКАВАТОРООР, ДАЛАНД /ЭНГИЙН/	м3	207.59	225.80	1165.77	3818.46	4451.75	3993.84	390.59	0.00	0.00	0.00	86.37	1669.44	1464.35	599.79	1476.73	4427.15	561.79	0.00	0.00	25.02	24564	45037.0	99585.6
		ДАЛАНД /ХАТУУ/	м3																					0	0.0	218353.4
		ЗАЙЛУУЛАХ	м3	47.00	130.80	48.70	26.10	96.70	123.10	1183.40	2785.50	2892.70	2414.10	1416.60	118.00	268.70	482.30	163.80	111.50	492.10	1926.50	1689.00	1136.20	17553	45780.1	529949.8
	ШОРООН ОРДООС МАТЕРИАЛ ТЭЭВЭРЛЭЖ ДАЛАН БАЙГУУЛАХ		м3																					0	3524.4	449342.6
	КАРЬЕРААС ХАТУУ МАТЕРИАЛ ТЭЭВЭРЛЭЖ ДАЛАН БАЙГУУЛАХ		м3																					0	0.0	54145.0
	ШАТЛАЖ УХАХ	БУЛЬДОЗЕРООР	м3	0	0	0	0	0	0	0	0	0	0	29	202	199	182	219	137	73	0	0	0	1041	2211.1	64961.9
	ХӨРС ХУУЛАЛТ	ЭКСКАВАТОРООР	м3	464	464	532	673	658	662	800	1270	1293	1093	790	569	637	688	603	669	604	910	852	657	14888	34822.5	391149.8
ГАЗАР ШОРООНЫ ХУВААРИЛАЛТЫН СХЕМ				20513																					0.0	0.0
МАШИН МЕХАНИЗМЫН ХУВААРИЛАЛТ	АВТОГРЕЙДЕР		м3	117.01	78.00	78.00	77.97	108.93	93.60	127.61	159.09	158.54	170.22	127.58	77.24	78.04	77.93	77.43	78.00	78.00	172.39	149.69	78.00	2163	5271.3	45309.9
	БУЛЬДОЗЕР		м3	0.00	0.00	0.00	0.00	0.00	0.00	0.00	0.00	0.00	0.00	29.26	201.65	198.57	181.55	219.35	137.15	73.22	0.00	0.00	0.00	1041	2211.1	64961.9
	ЭКСКАВАТОР		м3	1844.51	1912.66	2874.72	5658.02	6305.66	5909.02	3530.56	5147.33	5305.02	4602.03	3384.83	3449.08	3462.53	2861.93	3368.65	6338.26	2771.60	3928.58	3633.37	2910.51	79199	186247.9	2307585.0

Өөрчлөлт №			Захиалагч:	Захиалагч:	Зураг төслийн байгууллага:	Зөвлөх инженер	У. ПҮРЭВЖАВ	Гүүр хоолойн инженер	М. МӨНХ-ОРГИЛ	СЭЛЭНГЭ АЙМГИЙН БАРУУНБҮРЭН-ОРХОНТУУЛ-ЦЭЭЛ ЧИГЛЭЛИЙН ХАТУУ ХУЧИЛТТАЙ АВТО ЗАМЫН АЖЛЫН ЗУРАГ (ПК0.00 - ПК50+000)	ГША-н хуваарилалт	Масштаб	Шифр	Хуудасны №
Огноо			БАРИЛГА, ХОТ БАЙГУУЛАЛТЫН ЯАМ	ЗАМ, ТЭЭВРИЙН ХӨГЖЛИЙН ЯАМ	"АВАРГА ЗАМ" ХХК	Төслийн инженер	С. БАТСҮХ	Замын инженер	М. БЯМБАА					
Тайлбар						Шалгасан инженер	Г. ЧИНТӨГС	Замын инженер	П. СҮНДЭРЪЯА				AVZ/BOT/03-2022	289

ГАЗАР ШОРООНЫ АЖЛЫН ТОДОРХОЙЛОЛТ
ХЭСЭГ-I. 44.7-50КМ

Д/Д	АЖЛЫН НЭР	ХЭМЖИХ НЭГЖ	ТОО ХЭМЖЭЭ	ТАЙЛБАР
1	ҮРГАМЛЫН ҮНДЭС БҮХИЙ ӨНГӨН ХӨРСИЙГ ХУУЛЖ ЗАЙЛУУЛАХ	м3	34,822.5	
2	ҮХМАЛ. ҮҮНЭЭС:	м3	90,856.9	
	ҮХМАЛЫН ХӨРСИЙГ ЭКСКАВАТОРООР АВТОМАШИНД АЧИЖ ДАЛАНД ХИЙХ /ТОХИРОМЖТОЙ ҮХМАЛ/	м3	45,037.0	*Далан, хөвөв, хөлдөлтөөс хамгаалах үенд ашиглах материалыг Техникийн шаардлагад нийцүүлж, хэрэглэнэ.*
	ҮХМАЛЫН ХӨРСИЙГ ЭКСКАВАТОРООР АВТОМАШИНД АЧИЖ ДАЛАНД ХИЙХ /ХАТУУ ҮХМАЛ/	м3	-	
	ҮХМАЛЫН ХӨРСИЙГ ЗАЙЛУУЛАХ /ТОХИРОМЖГҮЙ ҮХМАЛ/	м3	45,780.1	
3	ШОРООН ОРДООС МАТЕРИАЛ ТЭЭВЭРЛЭЖ ДАЛАН БАЙГУУЛАХ		3,524.4	
4	КАРЬЕРЫН ТЭСЭЛЖ СУЛЛАСАН ХАТУУ МАТЕРИАЛ ТЭЭВЭРЛЭЖ ДАЛАН БАЙГУУЛАХ		-	
5	ШАТЛАЖ ҮХАХ	м3	2,211.1	
6	ШУУДУУГ АВТОГРЕЙДЕРЭЭР БАЙГУУЛАХ	м3	5,271.3	
7	ШУУДУУГ ГАРААР ЗАСАХ	м3	263.6	
8	ШОРООН ОРДООС МАТЕРИАЛ ТЭЭВЭРЛЭЖ ДАЛАНГИЙН ДЭЭД ҮЕИЙГ БАЙГУУЛАХ	м3	23,682.3	
9	ШОРООН ОРДООС МАТЕРИАЛ ТЭЭВЭРЛЭЖ ХӨЛДӨЛТӨӨС ХАМГААЛАХ ҮЕИЙГ БАЙГУУЛАХ	м3	33,401.6	
10	ХАТУУ ҮХМАЛЫГ ӨРӨМДӨЖ, ТЭСЭЛГЭЭ ХИЙХ	м3	-	
11	КАРЬЕРЫН ХАТУУ МАТЕРИАЛЫГ ӨРӨМДӨЖ ТЭСЛЭХ		-	

ТӨМӨРБЕТОН ХООЛОЙН ЗУРАГ

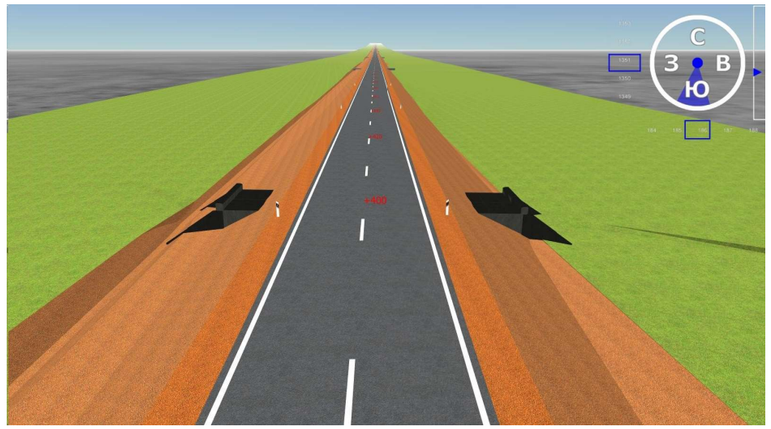

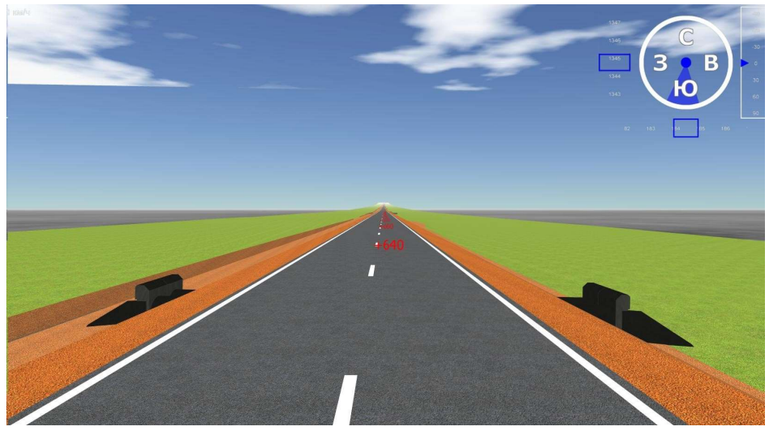

ЗУРГИЙН ЖАГСААЛТ

№	ЗУРГИЙН НЭР	ХУУДАСНЫ ТОО
	БОТЬ - II. ХЭСЭГ - 1	
1	0-50 КМ АВТО ЗАМЫН ИНЖЕНЕРИЙН НАРИЙВЧИЛСАН ЗУРАГ	290
	БОТЬ - II. ХЭСЭГ - 2	
1	ДАРХАН ЭРДЭНЭТ ЧИГЛЭЛИЙН АВТО ЗАМТАЙ ОГТЛОЛЦОХ ТОЙРОГ УУЛЗВАР	28
2	ОРХОНТУУЛ СУМЫН ТӨВИЙН АВТО ЗАМТАЙ ОГТЛОЛЦОХ ТОЙРОГ УУЛЗВАР	33
3	ОРХОНТУУЛ СУМЫН ТӨВИЙН АВТО ЗАМЫН ЗУРАГ	50
4	ХИЙМЭЛ БАЙГУУЛАМЖИЙН ЗУРАГ	53
	БОТЬ - II. ХЭСЭГ - 3	
1	0-50 КМ АВТО ЗАМЫН ХӨНДЛӨН ОГТЛОЛ	258
	БОТЬ - II. ХЭСЭГ - 4	
1	0-50 КМ АВТО ЗАМЫН ХӨНДЛӨН ОГТЛОЛ	258
	БОТЬ - II. ХЭСЭГ - 5	
1	50-107.6 КМ АВТО ЗАМЫН ИНЖЕНЕРИЙН НАРИЙВЧИЛСАН ЗУРАГ	305
	БОТЬ - II. ХЭСЭГ - 6	
1	ЦЭЭЛ СУМЫН ТӨВИЙН УУЛЗВАРЫН ЗУРАГ	17
2	ХИЙМЭЛ БАЙГУУЛАМЖИЙН ЗУРАГ	45
3	ПК78+464-Д БАРИГДАХ ТӨМӨРБЕТОН ГҮҮРИЙН ЗУРАГ	72
	БОТЬ - II. ХЭСЭГ - 7	
1	50-107.6 КМ АВТО ЗАМЫН ХӨНДЛӨН ОГТЛОЛ	289

№	ЗУРГИЙН НЭР	ХУУДАС
	БОТЬ - II. ХЭСЭГ - 2	
	ХИЙМЭЛ БАЙГУУЛАМЖИЙН ЗУРАГ	
1	УС ЗАЙЛУУЛАХ ТӨМӨРБЕТОН ХООЛОЙН ЗУРАГ	01 - 41
2	ХООЛОЙН АЖЛЫН ТОО ХЭМЖЭЭ	42 - 53

ТӨМӨР БЕТОН ХООЛОЙН ЗУРАГ

(D=1000@1; D=1000@2; D=1500@1; 1500x2000; 1500x2000x2; 1500x2000x3; 2000x2000x3)

ТӨМӨРБЕТОН ХООЛОЙН ЖАГСААЛТ

Cipher: AVZ/BOT/03-2022
Project: Баруунбүрэн-Орхонтуул-Цээл чиглэлийн авто зам
Object: 0-50km road

№	ПК+	хоолойн материал	хоолойн хөндлөн огтлол	Хоолойн овор хэмжээний сонголт	Хоолойн урт, м	Тэнхлэгтэй харьцуулсан өнцөг	Тайлбар
91	30+460.00	Төмөрбетон	Дугуй	ø1000x1	20	67°	Орох хэсэг ухмалтай, ус гарах хэсэгт бэхэлгээтэй
92	30+950.00	Төмөрбетон	Дугуй	ø1500x1	27	63°	Орох хэсэг ухмалтай, ус гарах хэсэгт бэхэлгээтэй
93	31+184.00	Төмөрбетон	Дугуй	ø1500x1	24	71°	ус гарах хэсэгт бэхэлгээтэй
94	31+479.73	Төмөрбетон	Дугуй	ø1500x1	27	64°	Орох хэсэг ухмалтай, ус гарах хэсэгт бэхэлгээтэй
95	32+174.00	Төмөрбетон	Дугуй	ø1500x1	25	90°	Орох хэсэг ухмалтай, ус гарах хэсэгт бэхэлгээтэй
96	33+220.00	Төмөрбетон	Дугуй	ø1000x1	17	90°	Орох хэсэг ухмалтай, ус гарах хэсэгт бэхэлгээтэй
97	33+860.00	Төмөрбетон	Дөрвөлжин	□2×2	34	95°	Орох хэсэг ухмалтай, ус гарах хэсэгт бэхэлгээтэй
98	33+894.00	Төмөрбетон	Дөрвөлжин	□2×2	36	97°	Орох хэсэг ухмалтай, ус гарах хэсэгт бэхэлгээтэй
99	34+960.00	Төмөрбетон	Дугуй	ø1000x1	19	90°	ус гарах хэсэгт бэхэлгээтэй
100	35+206.62	Төмөрбетон	Дугуй	ø1000x1	17	90°	Орох хэсэг ухмалтай, ус гарах хэсэгт бэхэлгээтэй
101	36+546.00	Төмөрбетон	Дугуй	ø1500x1	17	100°	
102	37+260.00	Төмөрбетон	Дугуй	ø1000x1	17	90°	Орох хэсэг ухмалтай, ус гарах хэсэгт бэхэлгээтэй
103	38+184.00	Төмөрбетон	Дугуй	ø1000x1	16	90°	Орох хэсэг ухмалтай
104	39+735.00	Төмөрбетон	Дугуй	ø1500x1	28	107°	Орох хэсэг ухмалтай, ус гарах хэсэгт бэхэлгээтэй
105	40+463.00	Төмөрбетон	Дөрвөлжин	□2×2	45	131°	
106	41+008.00	Төмөрбетон	Дугуй	ø1000x1	22	128°	Орох хэсэг ухмалтай, ус гарах хэсэгт бэхэлгээтэй
107	41+595.00	Төмөрбетон	Дөрвөлжин	□2×2	18	126°	
108	42+204.00	Төмөрбетон	Дугуй	ø1000x1	19	110°	Орох хэсэг ухмалтай
109	42+607.00	Төмөрбетон	Дөрвөлжин	□2×2	18	124°	
110	43+420.00	Төмөрбетон	Дугуй	ø1000x2	20	123°	
111	43+746.00	Төмөрбетон	Дугуй	ø1000x1	20	112°	
112	44+122.00	Төмөрбетон	Дугуй	ø1000x2	22	124°	
113	44+680.00	Төмөрбетон	Дугуй	ø1000x1	17	112°	Орох хэсэг ухмалтай
114	45+140.00	Төмөрбетон	Дугуй	ø1000x2	16	90°	
115	45+525.00	Төмөрбетон	Дугуй	ø1500x1	14	90°	
116	46+124.00	Төмөрбетон	Дугуй	ø1000x1	15	90°	Орох хэсэг ухмалтай
117	46+294.00	Төмөрбетон	Дөрвөлжин	□2×2×2	21	52°	
118	46+864.00	Төмөрбетон	Дөрвөлжин	□3×2×2	16	87°	
119	47+447.00	Төмөрбетон	Дугуй	ø1000x1	17	90°	
120	47+620.00	Төмөрбетон	Дугуй	ø1000x2	16	90°	Орох хэсэг ухмалтай
121	48+388.00	Төмөрбетон	Дөрвөлжин	□2×2	16	75°	
122	49+233.00	Төмөрбетон	Дугуй	ø1000x1	18	90°	Орох хэсэг ухмалтай
123	49+524.00	Төмөрбетон	Дугуй	ø1500x1	23	59°	ус гарах хэсэгт бэхэлгээтэй

ОРХОНТУУЛ СУМЫН ЗАМД ТӨМӨРБЕТОН ХООЛОЙН ЖАГСААЛТ

№	ПК+	Хоолойн үзүүлэлт овор хэмжээ					
		хоолойн материал	хоолойн хөндлөн огтлол	Хоолойн овор хэмжээний сонголт	Хоолойн урт, м	Тэнхлэгтэй харьцуулсан өнцөг	Тайлбар
1	0+452.5	Төмөрбетон	Дугуй	ø1000x1	24	90°	
2	0+705.5	Төмөрбетон	Дөрвөлжин	1.5x2x2	25	90°	
3	1+125.5	Төмөрбетон	Дугуй	ø1000x1	16	90°	
4	1+530.5	Төмөрбетон	Дөрвөлжин	2x2x3	20	90°	
5	1+893.5	Төмөрбетон	Дугуй	ø1000x2	18	90°	

ГАН ХООЛОЙН ЖАГСААЛТ

№	ПК+	Хоолойн үзүүлэлт овор хэмжээ					
		хоолойн материал	хоолойн хөндлөн огтлол	Хоолойн овор хэмжээний сонголт	Хоолойн урт, м	Тэнхлэгтэй харьцуулсан өнцөг	Тайлбар
1	уулзвар-1	ган	Дугуй	ø600x2	42	90°	Баруунбүрэнгийн уулзварт
2	1+60	ган	Дугуй	ø600x1	18	90°	гарцанд
3	2+700	ган	Дугуй	ø600x1	18	90°	гарцанд
4	4+320	ган	Дугуй	ø600x1	18	90°	гарцанд
5	5+940	ган	Дугуй	ø600x1	18	90°	гарцанд
6	11+540	ган	Дугуй	ø600x1	18	90°	гарцанд
7	27+300	ган	Дугуй	ø600x1	18	90°	гарцанд
8	41+852	ган	Дугуй	ø600x1	18	90°	гарцанд
9	44+852	ган	Дугуй	ø600x2	21	90°	Орхонтуулын уулзварт
10	0+200	ган	Дугуй	ø600x1	18	90°	гарцанд
11	0+370	ган	Дугуй	ø600x1	18	90°	гарцанд

Өөрчлөлт №			Захиалагч:	Зураг төслийн байгууллага:	Зөвлөх инженер	У. ПҮРЭВЖАВ	Гүүр хоолойн инженер	М. МӨНХ-ОРГИЛ	СЭЛЭНГЭ АЙМГИЙН БАРУУНБҮРЭН-ОРХОНТУУЛ-ЦЭЭЛ ЧИГЛЭЛИЙН ХАТУУ ХУЧИЛТТАЙ АВТО ЗАМЫН АЖЛЫН ЗУРАГ	ХООЛОЙН ЗУРАГ	Масштаб	Шифр	Хуудасны №
Огноо			ЗАМ, ТЭЭВРИЙН ХӨГЖЛИЙН ЯАМ	"АВАРГА ЗАМ" ХХК	Төслийн инженер	С. БАТСҮХ	Замын инженер	М. БЯМБАА					
Тайлбар					Шалгасан инженер	Г. ЧИНТӨГС	Замын инженер	П. СҮНДЭРЪЯА			-	AVZ/BOT/03-2022	03

ХООЛОЙН ЕРӨНХИЙ БАЙДАЛ
Төрөл: Ф1000х1

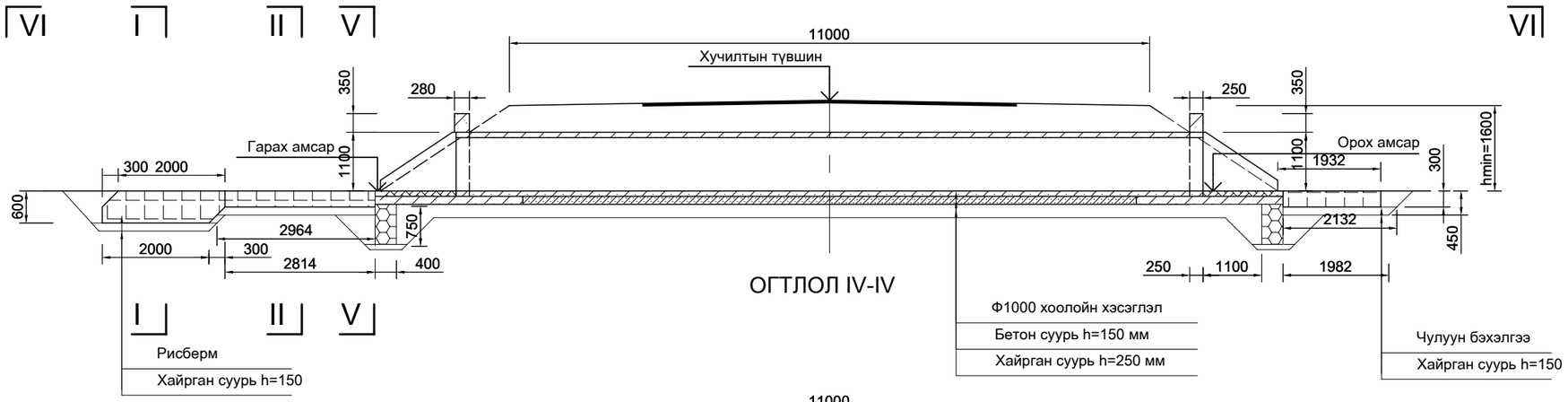

ОГТЛОЛ IV-IV

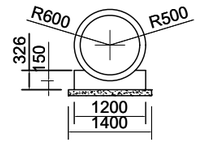

ОГТЛОЛ III-III

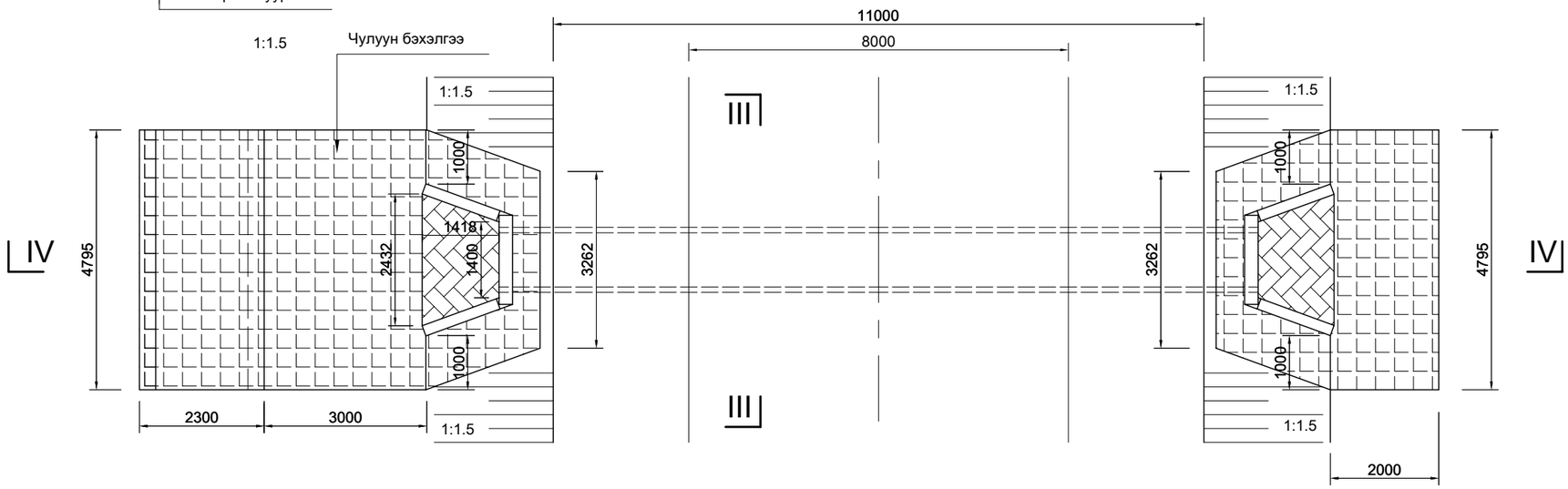

ОГТЛОЛ VI-VI

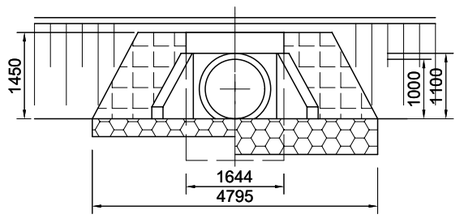

ОГТЛОЛ I-I(II-II)

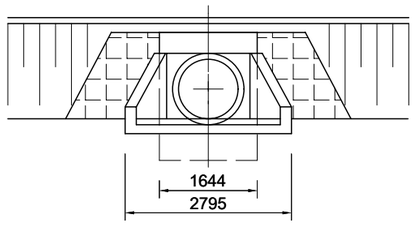

ОГТЛОЛ V-V

ТАЙЛБАР:

1. Бүх хэмжээг мм-ээр өгөв.

Өөрчлөлт №			Захиалагч:	Захиалагч:	Зураг төслийн байгууллага:	Зөвлөх инженер	У. ПҮРЭВЖАВ	Гүүр хоолойн инженер	М. МӨНХ-ОРГИЛ	СЭЛЭНГЭ АЙМГИЙН БАРУУНБҮРЭН-ОРХОНТУУЛ-ЦЭЭЛ ЧИГЛЭЛИЙН ХАТУУ ХУЧИЛТТАЙ АВТО ЗАМЫН АЖЛЫН ЗУРАГ (ПК0-ПК50+000)	ХООЛОЙН ЗУРАГ	Масштаб	Шифр	Хуудасны №
Огноо			БАРИЛГА, ХОТ БАЙГУУЛАЛТЫН ЯАМ	ЗАМ, ТЭЭВРИЙН ХӨГЖЛИЙН ЯАМ	"АВАРГА ЗАМ" ХХК	Төслийн инженер	С. БАТСҮХ	Замын инженер	М. БЯМБАА			1:100	AVZ/BOT/03-2022	04
Тайлбар						Шалгасан инженер	Г. ЧИНТӨГС	Геодезийн инженер	Э. БАТБОЛД					

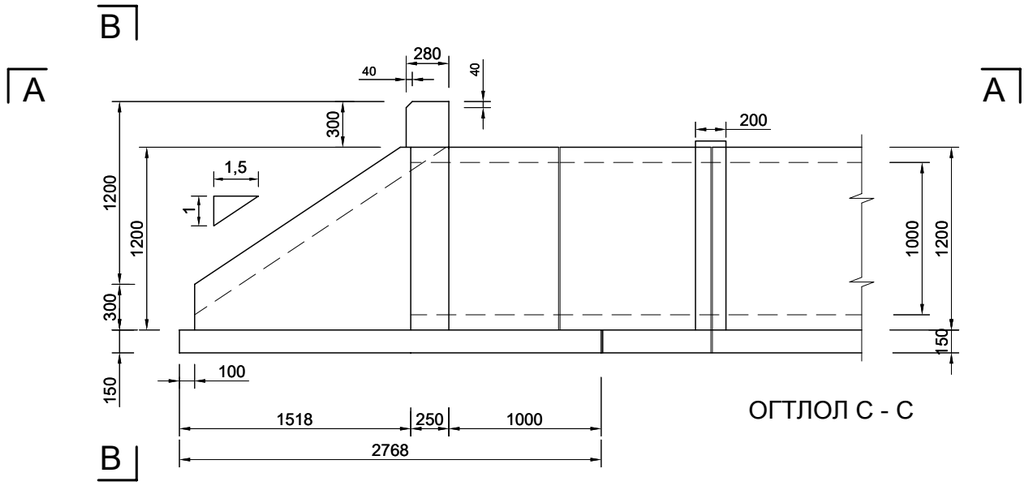

ОГТЛОЛ С - С

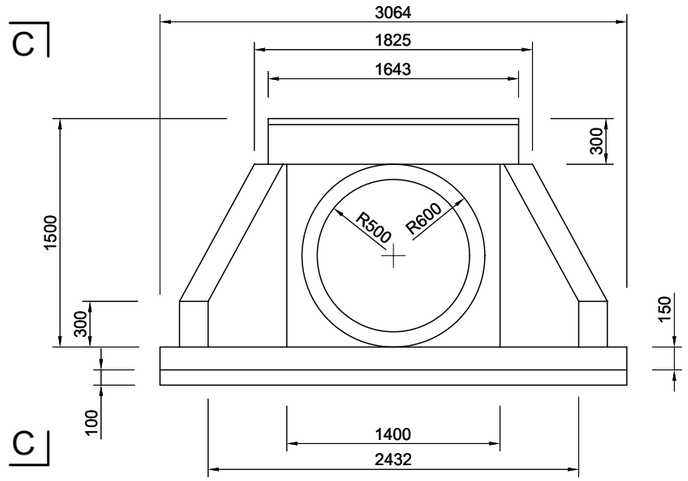

ОГТЛОЛ В - В

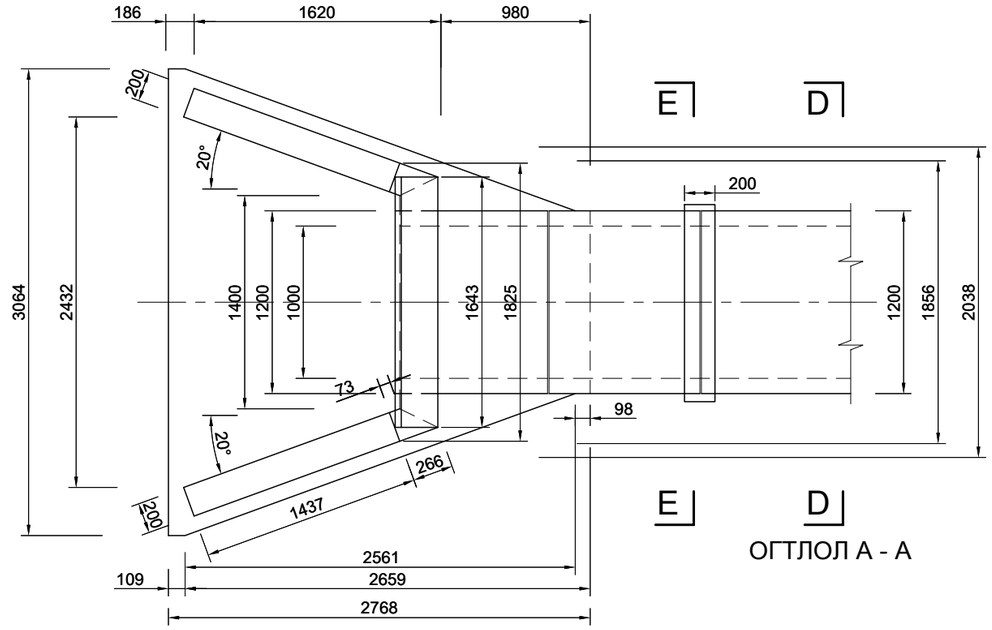

ОГТЛОЛ А - А

ОГТЛОЛ D-D

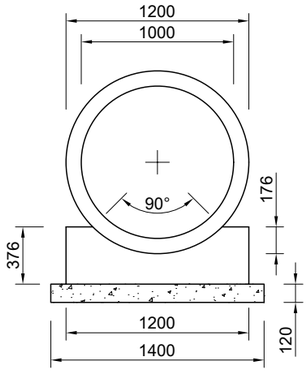

ОГТЛОЛ Е-Е

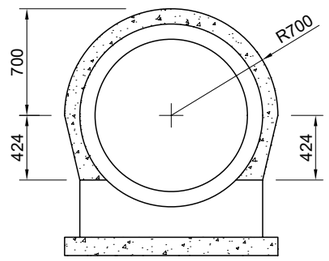

Өөрчлөлт №			Захиалагч:	Захиалагч:	Зураг төслийн байгууллага:	Зөвлөх инженер	У. ПҮРЭВЖАВ	Гүүр хоолойн инженер	М. МӨНХ-ОРГИЛ	СЭЛЭНГЭ АЙМГИЙН БАРУУНБҮРЭН-ОРХОНТУУЛ-ЦЭЭЛ ЧИГЛЭЛИЙН ХАТУУ ХУЧИЛТТАЙ АВТО ЗАМЫН АЖЛЫН ЗУРАГ [ПК0-ПК50+000]	ХООЛОЙН ЗУРАГ	Масштаб	Шифр	Хуудасны №
Огноо			БАРИЛГА, ХОТ БАЙГУУЛАЛТЫН ЯАМ	ЗАМ, ТЭЭВРИЙН ХӨГЖЛИЙН ЯАМ	"АВАРГА ЗАМ" ХХК	Төслийн инженер	С. БАТСҮХ	Замын инженер	М. БЯМБАА			1:50	AVZ/BOT/03-2022	05
Тайлбар						Шалгасан инженер	Г. ЧИНТӨГС	Геодезийн инженер	Э. БАТБОЛД					

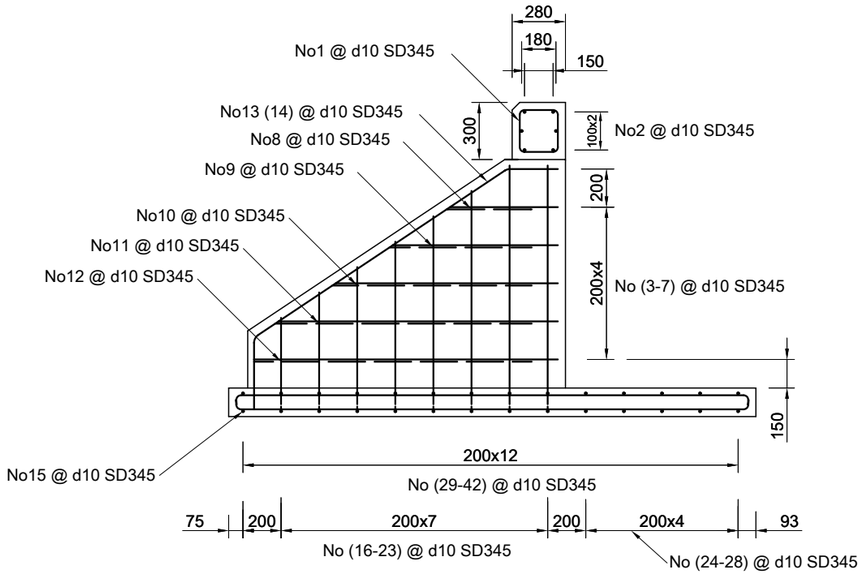

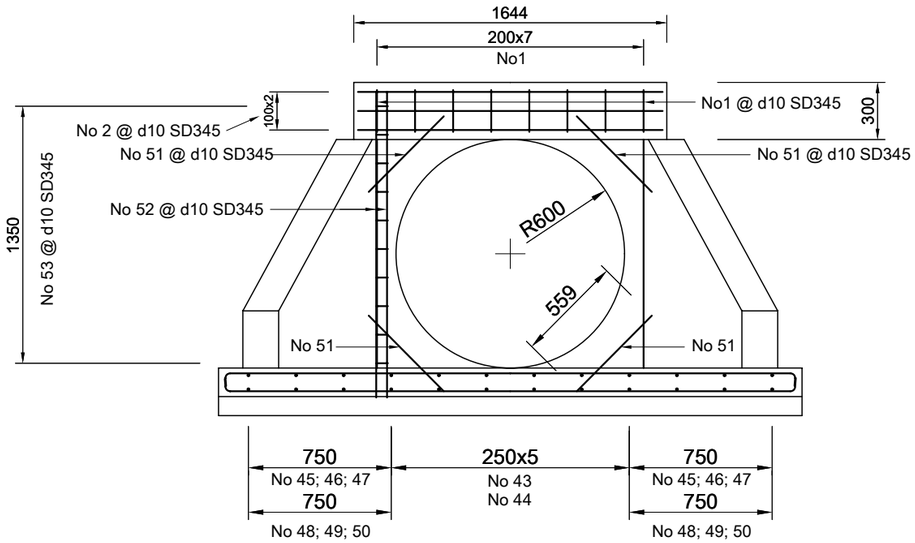

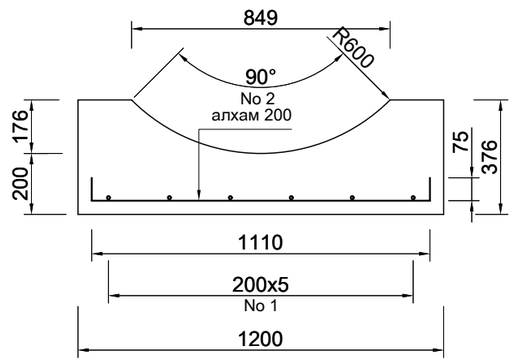

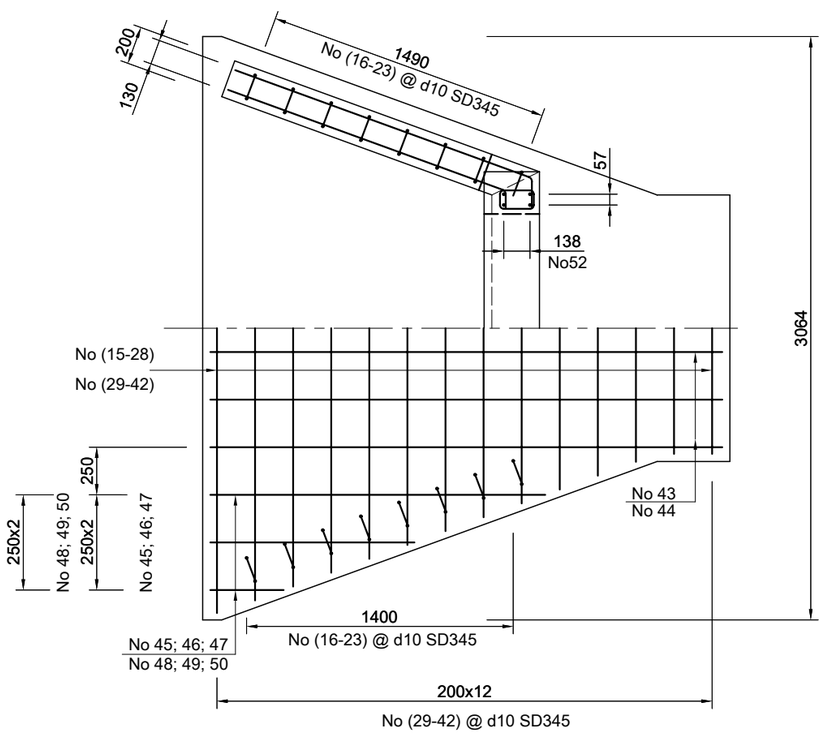

Өөрчлөлт №			Захиалагч:	Захиалагч:	Зураг төслийн байгууллага:	Зөвлөх инженер	У. ПҮРЭВЖАВ	Гүүр хоолойн инженер	М. МӨНХ-ОРГИЛ	СЭЛЭНГЭ АЙМГИЙН БАРУУНБҮРЭН-ОРХОНТУУЛ-ЦЭЭЛ ЧИГЛЭЛИЙН ХАТУУ ХУЧИЛТТАЙ АВТО ЗАМЫН АЖЛЫН ЗУРАГ [ПК0-ПК50+000]	ХООЛОЙН ЗУРАГ	Масштаб	Шифр	Хуудасны №
Огноо			БАРИЛГА, ХОТ БАЙГУУЛАЛТЫН ЯАМ	ЗАМ, ТЭЭВРИЙН ХӨГЖЛИЙН ЯАМ	"АВАРГА ЗАМ" ХХК	Төслийн инженер	С. БАТСҮХ	Замын инженер	М. БЯМБАА			1:30	AVZ/BOT/03-2022	06
Тайлбар						Шалгасан инженер	Г. ЧИНТӨГС	Геодезийн инженер	Э. БАТБОЛД					

ХООЛОЙН ЕРӨНХИЙ БАЙДАЛ
Төрөл: Ф1000х2

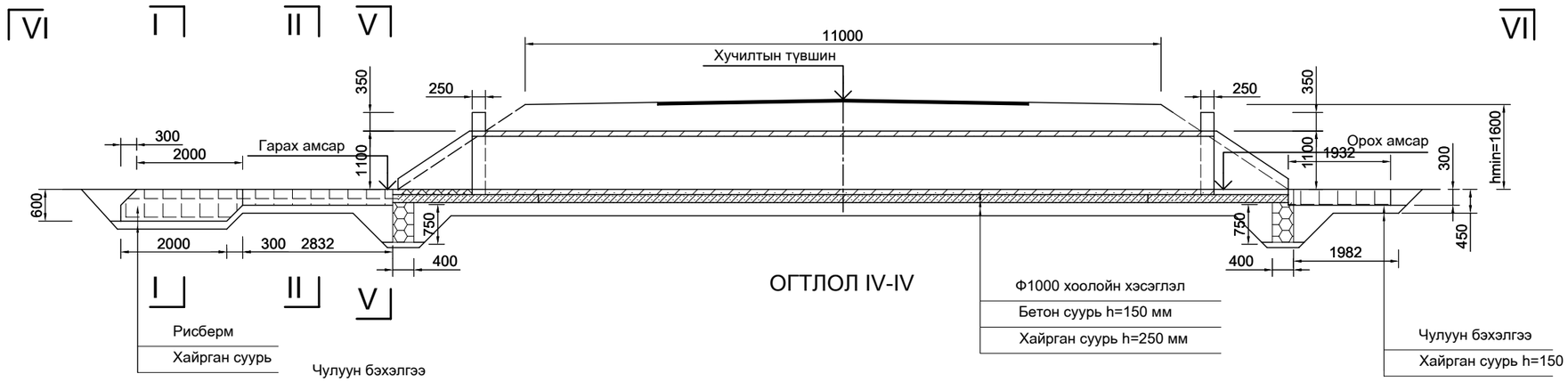

ОГТЛОЛ IV-IV

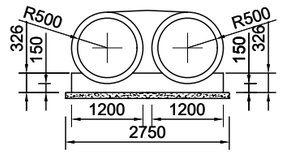

ОГТЛОЛ III-III

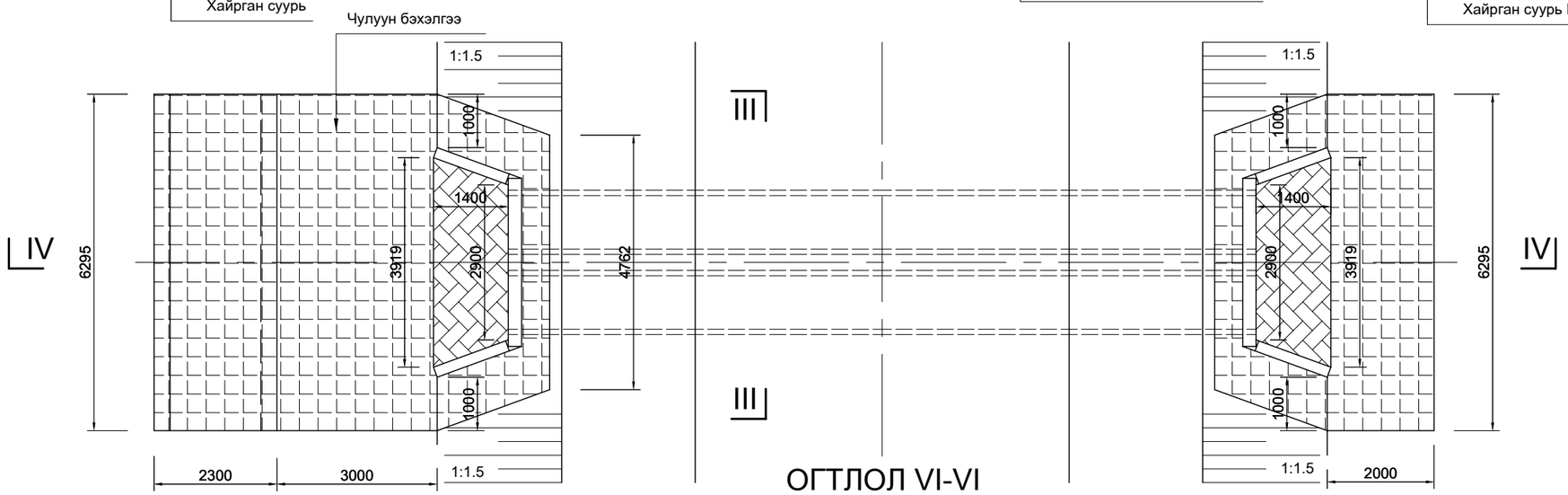

ОГТЛОЛ VI-VI

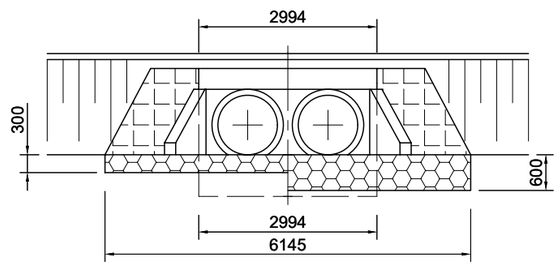

ОГТЛОЛ I-I(II-II)

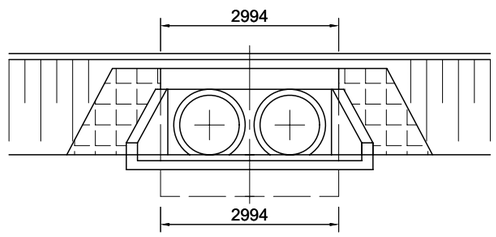

ОГТЛОЛ V-V

ТАЙЛБАР:

1. Бүх хэмжээг мм-ээр өгөв.

Өөрчлөлт №			Захиалагч:	Захиалагч:	Зураг төслийн бүрэлдэхүүн:	Зөвлөх инженер	У. ПҮРЭВЖАВ	Гүүр хоолойн инженер	М. МӨНХ-ОРГИЛ	СЭЛЭНГЭ АЙМГИЙН БАРУУНБҮРЭН-ОРХОНТУУЛ-ЦЭЭЛ ЧИГЛЭЛИЙН ХАТУУ ХУЧИЛТТАЙ АВТО ЗАМЫН АЖЛЫН ЗУРАГ [ПК0-ПК50+000]	ХООЛОЙН ЗУРАГ	Масштаб	Шифр	Хуудасны №
Огноо			БАРИЛГА, ХОТ БАЙГУУЛАЛТЫН ЯАМ	ЗАМ, ТЭЭВРИЙН ХӨГЖЛИЙН ЯАМ	"АВАРГА ЗАМ" ХХК	Төслийн инженер	С. БАТСУХ	Замын инженер	М. БЯМБАА					
Тайлбар						Шалгасан инженер	Г. ЧИНТӨГС	Геодезийн инженер	Э. БАТБОЛД			1:100	AVZ/BOT/03-2022	07

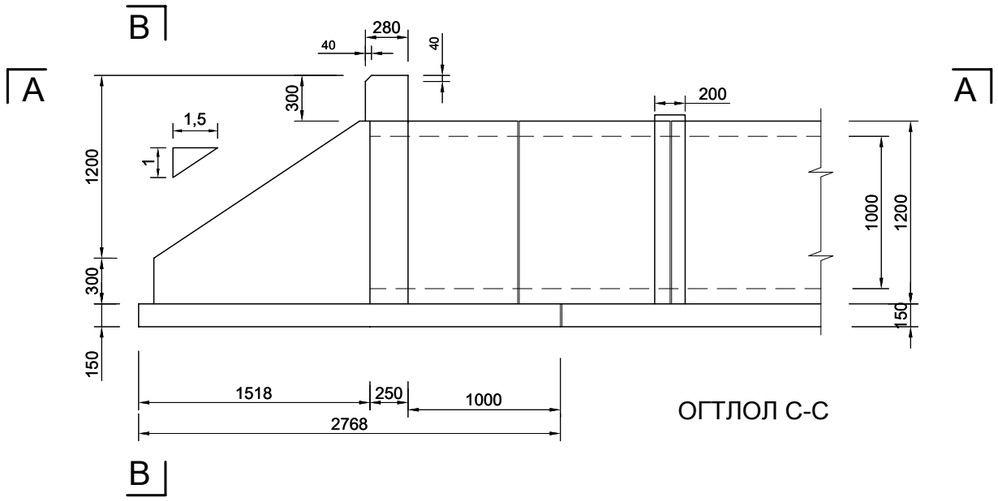

ОГТЛОЛ С-С

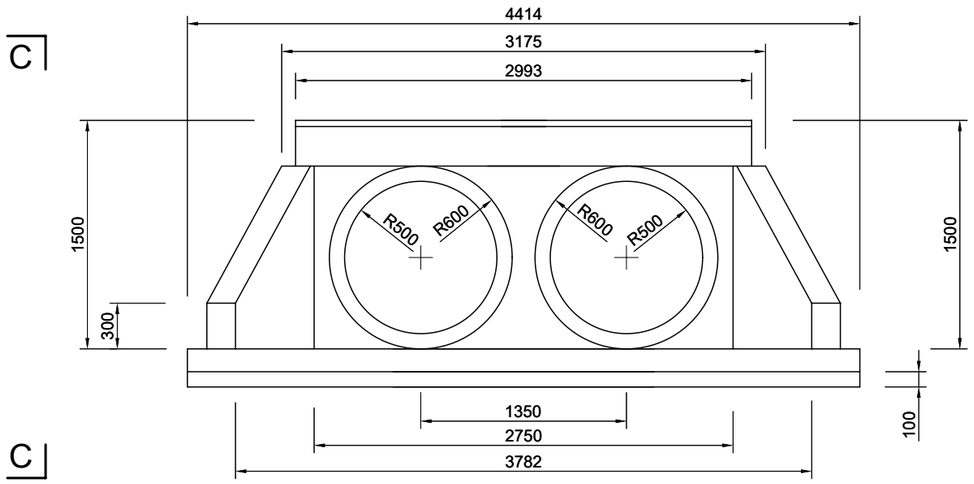

ОГТЛОЛ В - В

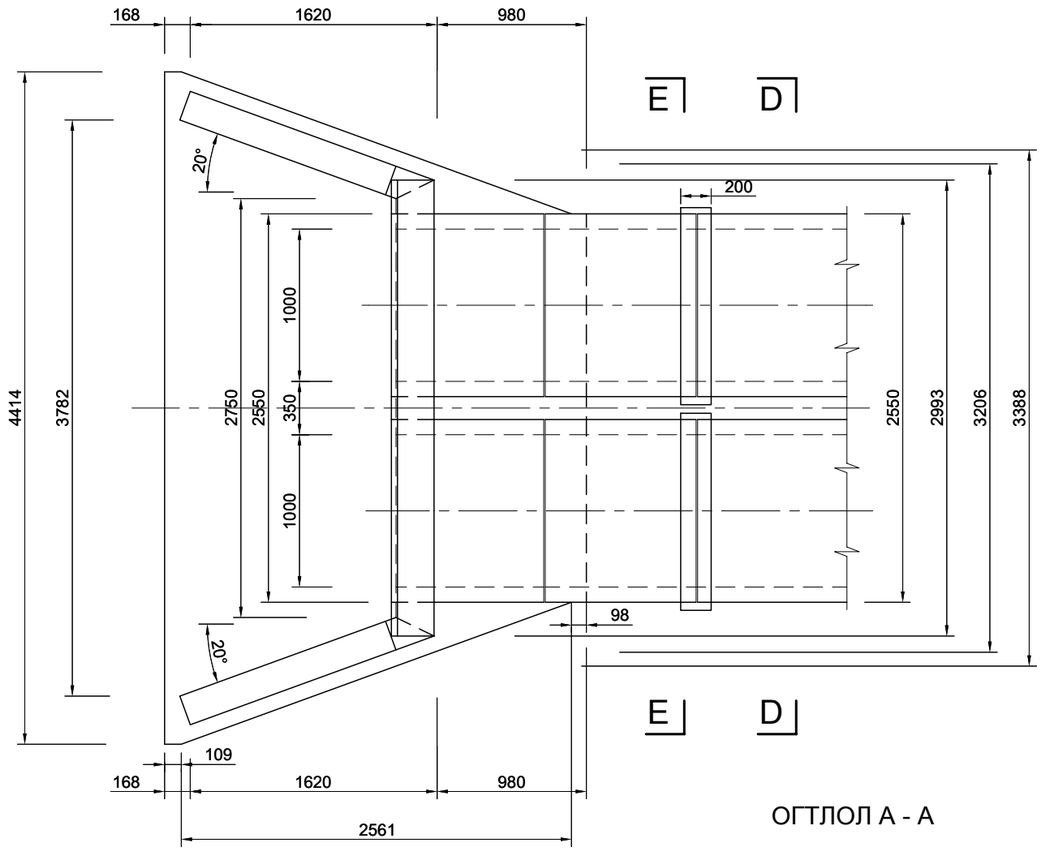

ОГТЛОЛ А - А

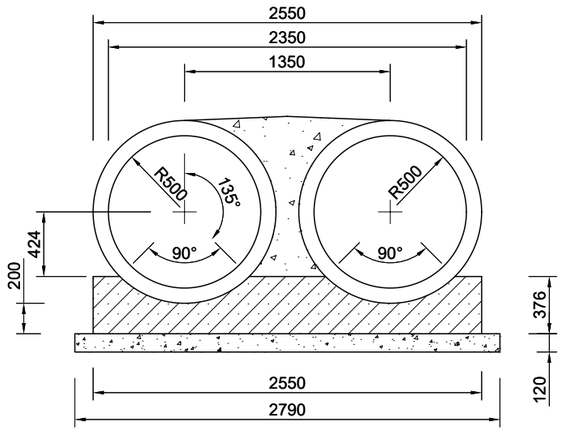

ОГТЛОЛ D-D

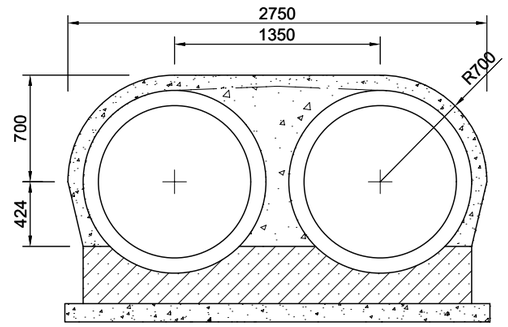

ОГТЛОЛ Е-Е

Өөрчлөлт №			Захиалагч:	Захиалагч:	Зураг төслийн байгууллага:	Зөвлөх инженер	У. ПҮРЭВЖАВ	Гүүр хоолойн инженер	М. МӨНХ-ОРГИЛ	СЭЛЭНГЭ АЙМГИЙН БАРУУНБҮРЭН-ОРХОНТУУЛ-ЦЭЭЛ ЧИГЛЭЛИЙН ХАТУУ ХУЧИЛТТАЙ АВТО ЗАМЫН АЖЛЫН ЗУРАГ [ПК0-ПК50+000]	ХООЛОЙН ЗУРАГ	Масштаб	Шифр	Хуудасны №
Огноо			БАРИЛГА, ХОТ БАЙГУУЛАЛТЫН ЯАМ	ЗАМ, ТЭЭВРИЙН ХӨГЖЛИЙН ЯАМ	"АВАРГА ЗАМ" ХХК	Төслийн инженер	С. БАТСҮХ	Замын инженер	М. БЯМБАА					
Тайлбар						Шалгасан инженер	Г. ЧИНТӨГС	Геодезийн инженер	Э. БАТБОЛД			1:50	AVZ/BOT/03-2022	08

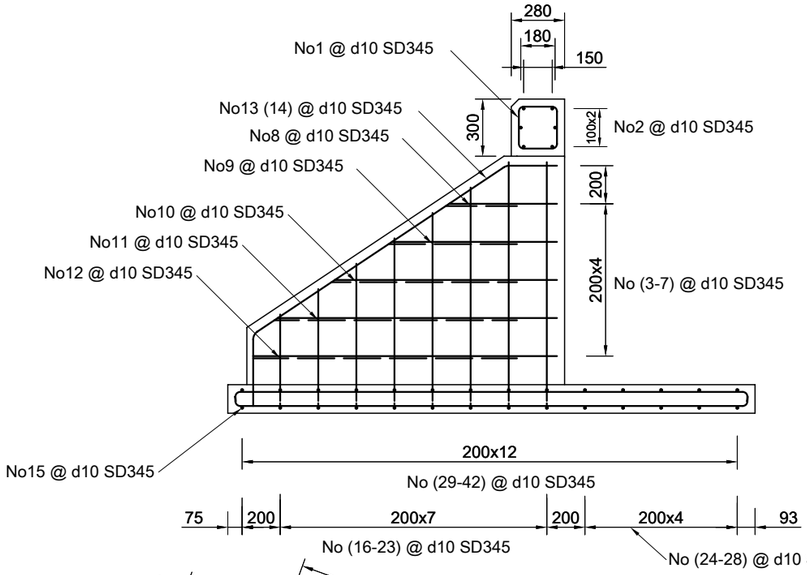

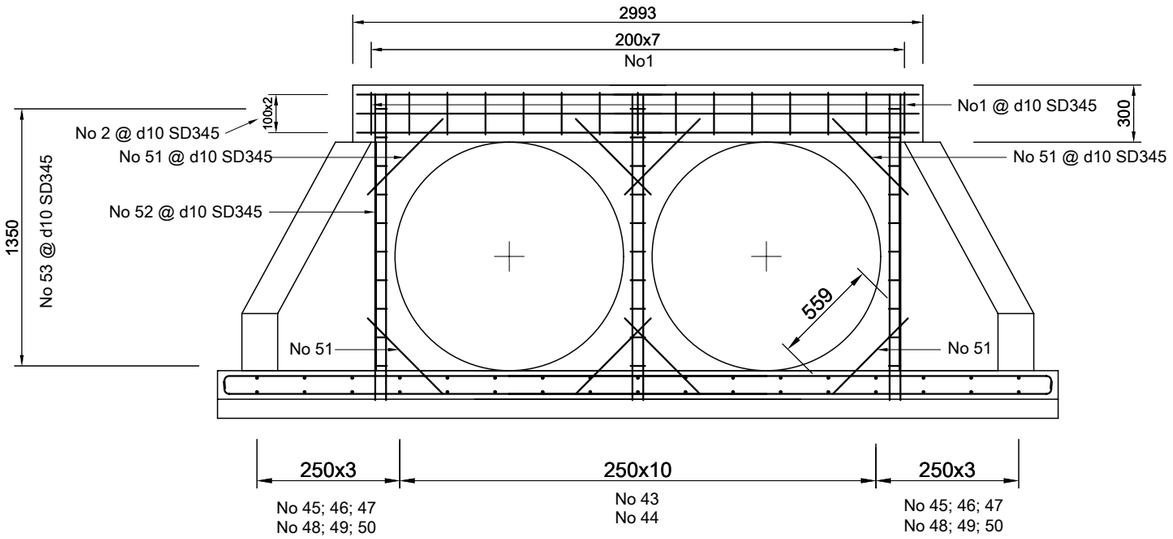

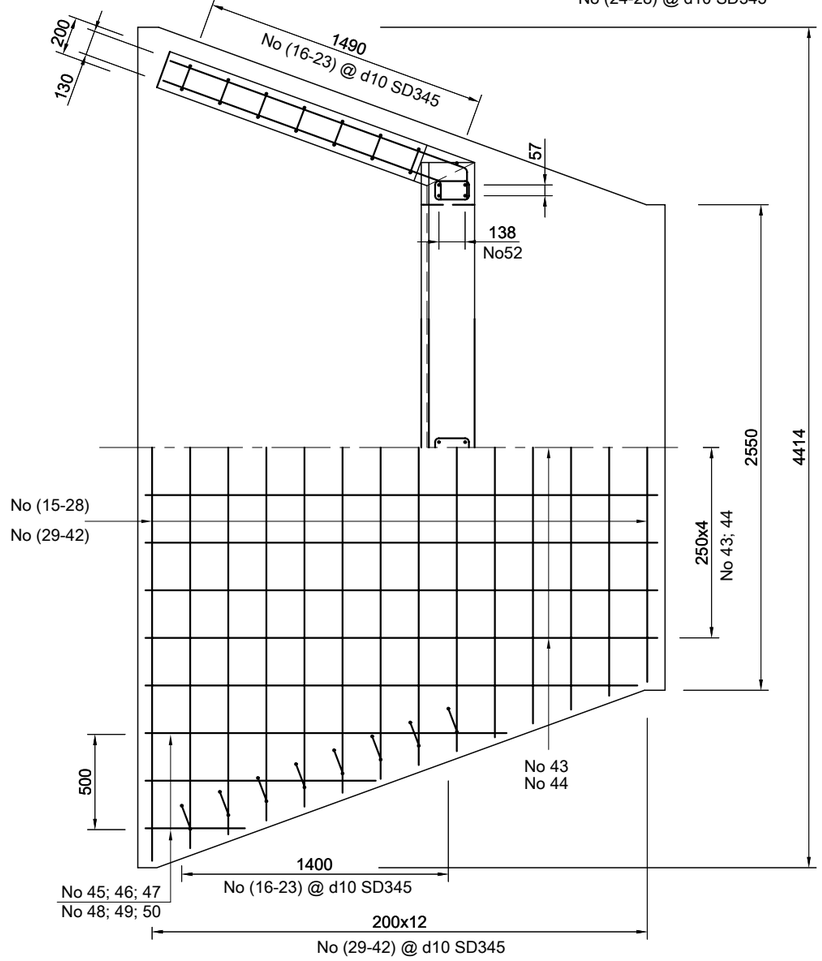

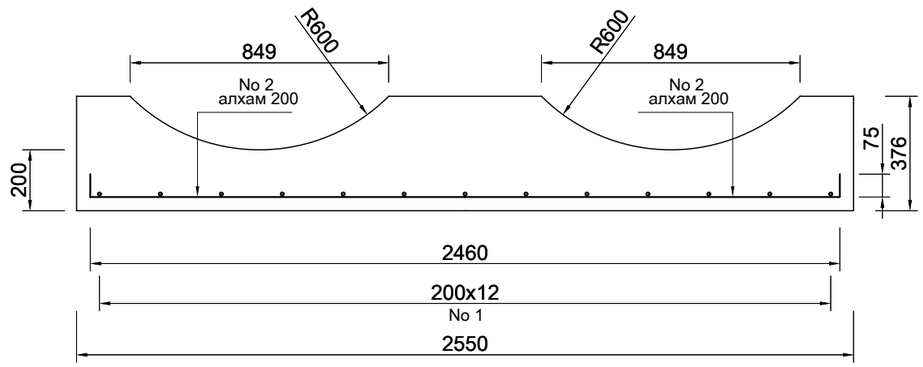

Өөрчлөлт №			Захиалагч:	Захиалагч:	Зураг төслийн байгууллага:	Зөвлөх инженер	У. ПҮРЭВЖАВ	Гүүр хоолойн инженер	М. МӨНХ-ОРГИЛ	СЭЛЭНГЭ АЙМГИЙН БАРУУНБҮРЭН-ОРХОНТУУЛ-ЦЭЭЛ ЧИГЛЭЛИЙН ХАТУУ ХУЧИЛТТАЙ АВТО ЗАМЫН АЖЛЫН ЗУРАГ [ПК0-ПК50+000]	ХООЛОЙН ЗУРАГ	Масштаб	Шифр	Хуудасны №
Огноо			БАРИЛГА, ХОТ БАЙГУУЛАЛТЫН ЯАМ	ЗАМ, ТЭЭВРИЙН ХӨГЖЛИЙН ЯАМ	"АВАРГА ЗАМ" ХХК	Төслийн инженер	С. БАТСҮХ	Замын инженер	М. БЯМБАА					
Тайлбар						Шалгасан инженер	Г. ЧИНТӨГС	Геодезийн инженер	Э. БАТБОЛД			1:30	AVZ/BOT/03-2022	09

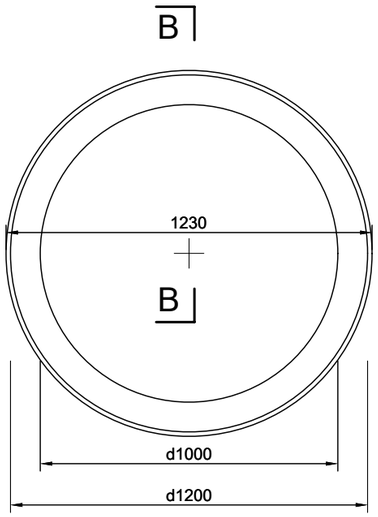

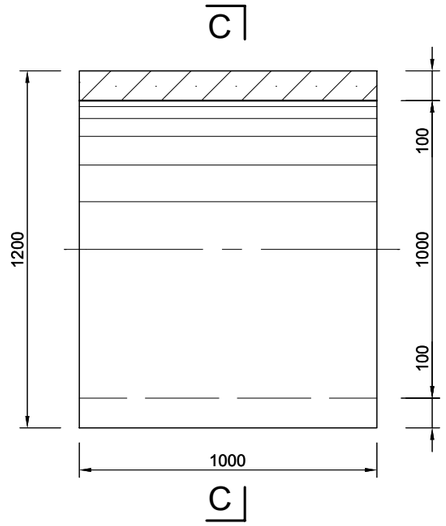

ОГТЛОЛ B - B

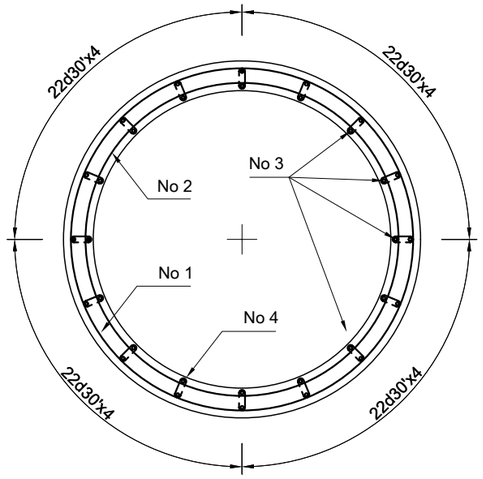

ОГТЛОЛ C - C

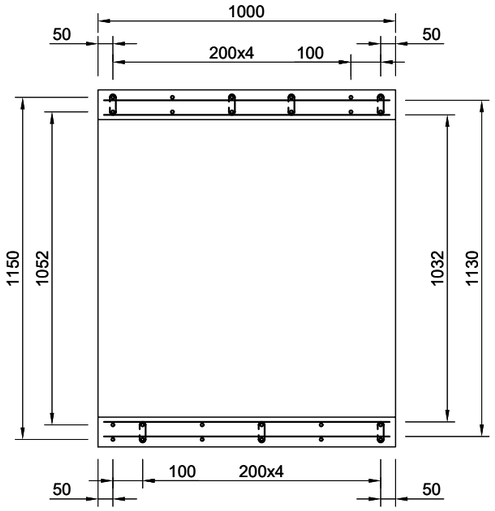

ОГТЛОЛ B - B1

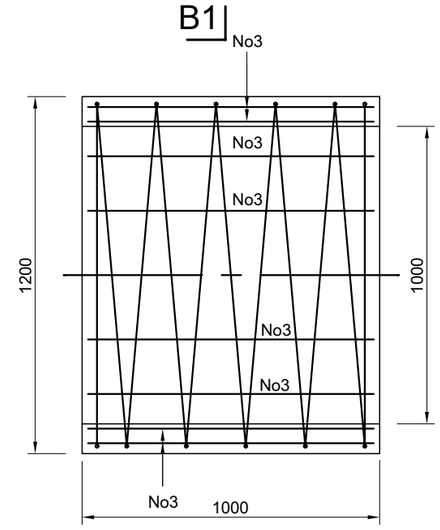

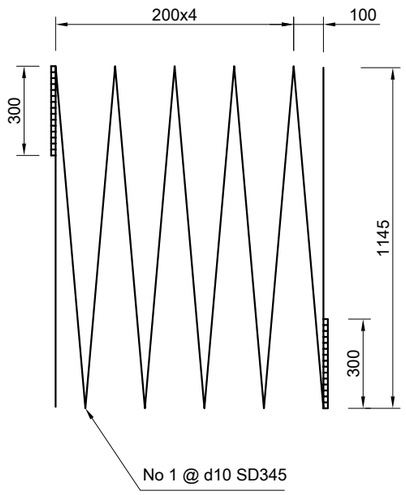

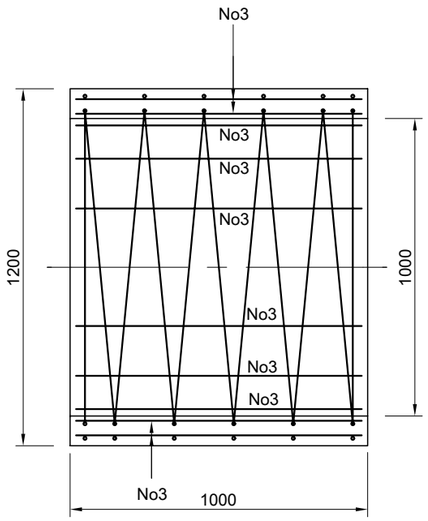

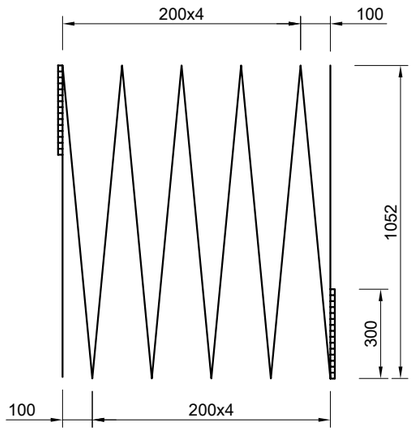

Өөрчлөлт №			Захиалагч:	Захиалагч:	Зураг төслийн байгууллага:	Зөвлөх инженер	У. ПҮРЭВЖАВ	Гүүр хоолойн инженер	М. МӨНХ-ОРГИЛ	СЭЛЭНГЭ АЙМГИЙН БАРУУНБҮРЭН-ОРХОНТУУЛ-ЦЭЭЛ ЧИГЛЭЛИЙН ХАТУУ ХУЧИЛТТАЙ АВТО ЗАМЫН АЖЛЫН ЗУРАГ [ПК0-ПК50+000]	ХООЛОЙН ЗУРАГ	Масштаб	Шифр	Хуудасны №
Огноо			БАРИЛГА, ХОТ БАЙГУУЛАЛТЫН ЯАМ	ЗАМ, ТЭЭВРИЙН ХӨГЖЛИЙН ЯАМ	"АВАРГА ЗАМ" ХХК	Төслийн инженер	С. БАТСҮХ	Замын инженер	М. БЯМБАА					
Тайлбар						Шалгасан инженер	Г. ЧИНТӨГС	Геодезийн инженер	Э. БАТБОЛД			1:20	AVZ/BOT/03-2022	10

АРМАТУРЫН ТОДОРХОЙЛОЛТ (REINFORCEMENT DETERMINATION)

									Төрөл (type):			Ф1000x1
	Голч,	Матах радиус						Нэгж урт	1ум жин	Нэгж жин	Элементэд орох	Нийт жин
№	(dia) d	(bending radius)	A	B	C	D	C1	(unit lm)	1 l/m weight)	(unit weight)	(number elements)	(total weight)
	mm	r,mm	mm	mm	mm	mm	mm	L,mm	kg	kg	number	kg
1	10	20	220	240			100	1080	0.56	0.60	8	4.84
2	10		1584					1584	0.56	0.89	6	5.32
3	10	20	602		160			762	0.56	0.43	2	0.85
4	10	20	921		160			1081.424	0.56	0.61	2	1.21
5	10	20	1241		160			1400.624	0.56	0.78	2	1.57
6	10	20	1560		160			1719.824	0.56	0.96	2	1.93
7	10	20	1697		160			1857.08	0.56	1.04	2	2.08
8	10	20	476		95			571	0.56	0.32	2	0.64
9	10	20	795		95			890	0.56	0.50	2	1.00
10	10	20	1114		95			1209.008	0.56	0.68	2	1.35
11	10	20	1433		95			1528.208	0.56	0.86	2	1.71
12	10	20	1551		95			1646.312	0.56	0.92	2	1.84
13	10	20	1699	376	137	160		2372.464	0.56	1.33	2	2.66
14	10	20	1699	376	137	160		2372.464	0.56	1.33	2	2.66
15	10		2984	80				3124	0.56	1.75	1	1.75
16	10	20	2665	507	140	457		4753	0.56	2.66	1	2.66
17	10	20	2519	640	140	590		5139	0.56	2.88	1	2.88
18	10	20	2373	773	140	723		5525	0.56	3.09	1	3.09
19	10	20	2228	907	140	857		5916	0.56	3.31	1	3.31
20	10	20	2082	1040	140	990		6302	0.56	3.53	1	3.53
21	10	20	1937	1173	140	1123		6689	0.56	3.75	1	3.75
22	10	20	1791	1290	140	1240		7011	0.56	3.93	1	3.93
23	10	20	1645	1290	140	1240		6865	0.56	3.84	1	3.84
24	10	20	1692	80				1812	0.56	1.01	1	1.01
25	10	20	1546	80				1666	0.56	0.93	1	0.93
26	10	20	1401	80				1521	0.56	0.85	1	0.85
27	10	20	1320	80				1440	0.56	0.81	1	0.81
28	10	20	1320	80				1440	0.56	0.81	1	0.81
29	10	20	2984	80				3104	0.56	1.74	1	1.74
30	10	20	2857	80				2977	0.56	1.67	1	1.67
31	10	20	2711	80				2831	0.56	1.59	1	1.59
32	10	20	2565	80				2685	0.56	1.50	1	1.50
33	10	20	2420	80				2540	0.56	1.42	1	1.42
34	10	20	2274	80				2394	0.56	1.34	1	1.34
35	10	20	2129	80				2249	0.56	1.26	1	1.26
36	10	20	1983	80				2103	0.56	1.18	1	1.18
37	10	20	1837	80				1957	0.56	1.10	1	1.10
38	10	20	1692	80				1812	0.56	1.01	1	1.01
39	10	20	1546	80				1666	0.56	0.93	1	0.93
40	10	20	1401	80				1521	0.56	0.85	1	0.85
41	10	20	1320	80				1440	0.56	0.81	1	0.81
42	10	20	1320	80				1440	0.56	0.81	1	0.81
43	10	20	2688	80				2808	0.56	1.57	6	9.43
44	10	20	2688	80				2808	0.56	1.57	6	9.43
45	10	20	391	80				511	0.56	0.29	2	0.57
46	10	20	1078	80				1198	0.56	0.67	2	1.34
47	10	20	1765	80				1885	0.56	1.06	2	2.11
48	10	20	391	80				511	0.56	0.29	2	0.57
49	10	20	1078	80				1198	0.56	0.67	2	1.34
50	10	20	1765	80				1885	0.56	1.06	2	2.11
51	10		560					560	0.56	0.31	8	2.51
52	10		1605					1605	0.56	0.90	8	7.19
53	10	20	90	170			100	680	0.56	0.38	20	7.62
												124.25

АРМАТУРЫН ТОДОРХОЙЛОЛТ

									Төрөл(type):			Ф1000x2
	голч,	Матах радиус						Нэгж урт	1ум жин	Нэгж жин	Элементэд орох	Нийт жин
№	(dia) d	(bending radius)	A	B	C	D	C1	(unit lm)	1 l/m weight)	(unit weight)	(number elements)	(total weight)
	mm	r,mm	mm	mm	mm	mm	mm	L,mm	kg	kg	number	kg
1	10	20	220	240			100	1080	0.56	0.60	15	9.07
2	10		2933					2933	0.56	1.64	6	9.85
3	10	20	602.22		160			762	0.56	0.43	2	0.85
4	10	20	921.42		160			1081.424	0.56	0.61	2	1.21
5	10	20	1240.6		160			1400.624	0.56	0.78	2	1.57
6	10	20	1559.8		160			1719.824	0.56	0.96	2	1.93
7	10	20	1697.1		160			1857.08	0.56	1.04	2	2.08
8	10	20	475.61		95			571	0.56	0.32	2	0.64
9	10	20	794.81		95			890	0.56	0.50	2	1.00
10	10	20	1114		95			1209.008	0.56	0.68	2	1.35
11	10	20	1433.2		95			1528.208	0.56	0.86	2	1.71
12	10	20	1551.3		95			1646.312	0.56	0.92	2	1.84
13	10	20	1699.2	376	137	160		2372.464	0.56	1.33	2	2.66
14	10	20	1699.2	376	137	160		2372.464	0.56	1.33	2	2.66
15	10		4334					4334	0.56	2.43	1	2.43
16	10	20	4015	507	140	457		6103	0.56	3.42	1	3.42
17	10	20	3869	640	140	590		6489	0.56	3.63	1	3.63
18	10	20	3723	773	140	723		6875	0.56	3.85	1	3.85
19	10	20	3578	907	140	857		7266	0.56	4.07	1	4.07
20	10	20	3432	1040	140	990		7652	0.56	4.29	1	4.29
21	10	20	3287	1173	140	1123		8039	0.56	4.50	1	4.50
22	10	20	3141	1290	140	1240		8361	0.56	4.68	1	4.68
23	10	20	2995	1290	140	1240		8215	0.56	4.60	1	4.60
24	10	20	3042	80				3162	0.56	1.77	1	1.77
25	10	20	2896	80				3016	0.56	1.69	1	1.69
26	10	20	2751	80				2871	0.56	1.61	1	1.61
27	10	20	2670	80				2790	0.56	1.56	1	1.56
28	10	20	2670	80				2790	0.56	1.56	1	1.56
29	10	20	4334	80				4454	0.56	2.49	1	2.49
30	10	20	4207	80				4327	0.56	2.42	1	2.42
31	10	20	4061	80				4181	0.56	2.34	1	2.34
32	10	20	3915	80				4035	0.56	2.26	1	2.26
33	10	20	3770	80				3890	0.56	2.18	1	2.18
34	10	20	3624	80				3744	0.56	2.10	1	2.10
35	10	20	3479	80				3599	0.56	2.02	1	2.02
36	10	20	3333	80				3453	0.56	1.93	1	1.93
37	10	20	3187	80				3307	0.56	1.85	1	1.85
38	10	20	3042	80				3162	0.56	1.77	1	1.77
39	10	20	2896	80				3016	0.56	1.69	1	1.69
40	10	20	2751	80				2871	0.56	1.61	1	1.61
41	10	20	2670	80				2790	0.56	1.56	1	1.56
42	10	20	2670	80				2790	0.56	1.56	1	1.56
43	10	20	2688	80				2808	0.56	1.57	9	14.15
44	10	20	2688	80				2808	0.56	1.57	9	14.15
45	10	20	391	80				511	0.56	0.29	2	0.57
46	10	20	1078	80				1198	0.56	0.67	2	1.34
47	10	20	1765	80				1885	0.56	1.06	2	2.11
48	10	20	391	80				511	0.56	0.29	2	0.57
49	10	20	1078	80				1198	0.56	0.67	2	1.34
50	10	20	1765	80				1885	0.56	1.06	2	2.11
51	10		560					560	0.56	0.31	16	5.02
52	10		1605					1605	0.56	0.90	12	10.79
53	10	20	90	170			100	680	0.56	0.38	30	11.42
												173.45

Өөрчлөлт №			Захиалагч:	Захиалагч:	Зураг төслийн байгууллага:	Зөвлөх инженер	У. ПҮРЭВЖАВ	Гүүр хоолойн инженер	М. МӨНХ-ОРГИЛ	СЭЛЭНГЭ АЙМГИЙН БАРУУНБҮРЭН-ОРХОНТУУЛ-ЦЭЭЛ ЧИГЛЭЛИЙН ХАТУУ ХУЧИЛТТАЙ АВТО ЗАМЫН АЖЛЫН ЗУРАГ [ПК0-ПК50+000]	ХООЛОЙН ЗУРАГ	Масштаб	Шифр	Хуудасны №
Огноо			БАРИЛГА, ХОТ БАЙГУУЛАЛТЫН ЯАМ	ЗАМ, ТЭЭВРИЙН ХӨГЖЛИЙН ЯАМ	"АВАРГА ЗАМ" ХХК	Төслийн инженер	С. БАТСҮХ	Замын инженер	М. БЯМБАА					
Тайлбар						Шалгасан инженер	Г. ЧИНТӨГС	Геодезийн инженер	Э. БАТБОЛД			-	AVZ/BOT/03-2022	11

ХООЛОЙН СУУРИЙН АРМАТУР БА БЕТОНЫ ТОДОРХОЙЛОЛТ							
REINFORCEMENT OF CULVERT BED AND CONCRETE DETERMINATION							
					Төрөл (type):		d1000x1
Арматурын	Арматурын	Нэгжийн	Тоо	Нийт	1 ум	Нийт	Арматурын
No	голч,mm	урт,mm	ширхэг	урт,m	жин,kg	жин,kg	ангилал
(No of bar)	(Diameter of bar)	(unit	(Total	(Total	(1 l/m	(Total	(grade
		l/m)	qty)	length)	weight)	weight)	of bar)
1	10	1000	6	6	0.56	3.36	SD345
2	10	1260	5	6.3	0.56	3.53	SD345
ДҮН(total),кг						**6.89**	
Суурийн эзлэхүүн (volium of bed) B20,м3						**0.35**	

ХООЛОЙН СУУРИЙН АРМАТУР БА БЕТОНЫ ТОДОРХОЙЛОЛТ							
REINFORCEMENT OF CULVERT BED AND CONCRETE DETERMINATION							
					Төрөл (type):		d1000x2
Арматурын	Арматурын	Нэгжийн	Тоо	Нийт	1 ум	Нийт	Арматурын
No	голч,mm	урт,mm	ширхэг	урт,m	жин,kg	жин,kg	ангилал
(No of bar)	(Diameter of bar)	(unit	(Total	(Total	(1 l/m	(Total	(grade
		l/m)	qty)	length)	weight)	weight)	of bar)
1	10	1000	13	13	0.56	7.28	SD345
2	10	2610	5	13.05	0.56	7.31	SD345
ДҮН(total),кг						**14.59**	
Суурийн эзлэхүүн (volium of bed) B20,м3						**0.754**	

ХООЛОЙН ХЭСЭГЛЭЛИЙН АРМАТУР БА БЕТОНЫ ТОДОРХОЙЛОЛТ							
REINFORCEMENT OF CULVERT BARREL AND CONCRETE DETERMINATION							
					Төрөл (type):		d1000x1
Арматурын	Арматурын	Нэгжийн	Тоо	Нийт	1 ум	Нийт	Арматурын
No	голч,mm	урт,mm	ширхэг	урт,m	жин,kg	жин,kg	ангилал
(No of bar)	(Diameter of bar)	(unit	(Total	(Total	(1 l/m	(Total	(grade
		l/m)	qty)	length)	weight)	weight)	of bar)
1	10	24030	1	24.03	0.56	13.46	SD345
2	10	22120	1	22.12	0.56	12.39	SD345
3	6	960	32	30.72	0.222	6.82	SD345
4	6	150	48	7.2	0.222	1.60	SD345
ДҮН(total),кг						**34.26**	
Хэсэглэлийн эзлэхүүн (volium of barrel) B25,м3						**0.35**	

АРМАТУРЫГ МАТАХ ЕРӨНХИЙ ЗАГВАР

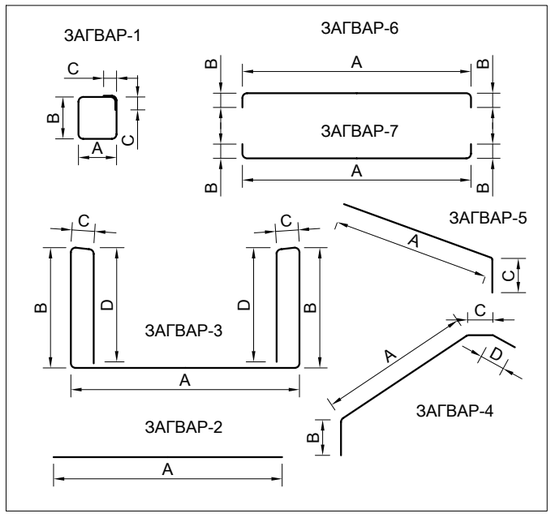

Өөрчлөлт №			Захиалагч:	Захиалагч:	Зураг төслийн байгууллага:	Зөвлөх инженер	У. ПҮРЭВЖАВ	Гүүр хоолойн инженер	М. МӨНХ-ОРГИЛ	СЭЛЭНГЭ АЙМГИЙН БАРУУНБҮРЭН-ОРХОНТУУЛ-ЦЭЭЛ ЧИГЛЭЛИЙН ХАТУУ ХУЧИЛТТАЙ АВТО ЗАМЫН АЖЛЫН ЗУРАГ [ПК0-ПК50+000]	ХООЛОЙН ЗУРАГ	Масштаб	Шифр	Хуудасны №
Огноо			БАРИЛГА, ХОТ БАЙГУУЛАЛТЫН ЯАМ	ЗАМ, ТЭЭВРИЙН ХӨГЖЛИЙН ЯАМ	"АВАРГА ЗАМ" ХХК	Төслийн инженер	С. БАТСҮХ	Замын инженер	М. БЯМБАА					
Тайлбар						Шалгасан инженер	Г. ЧИНТӨГС	Геодезийн инженер	Э. БАТБОЛД			-	AVZ/BOT/03-2022	12

ХООЛОЙН ЕРӨНХИЙ БАЙДАЛ
Төрөл: Ф1500х1

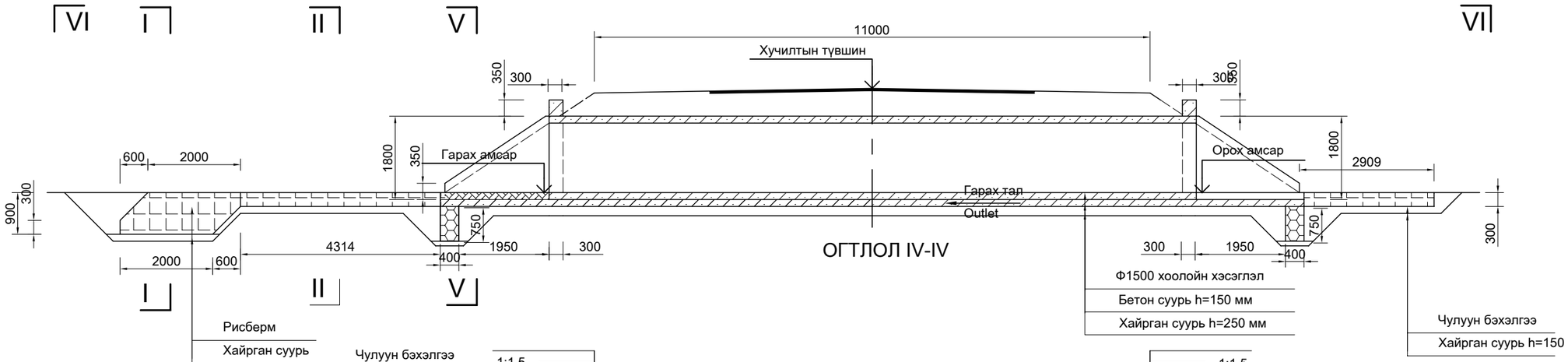

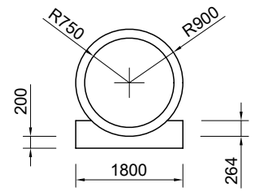

ОГТЛОЛ III-III

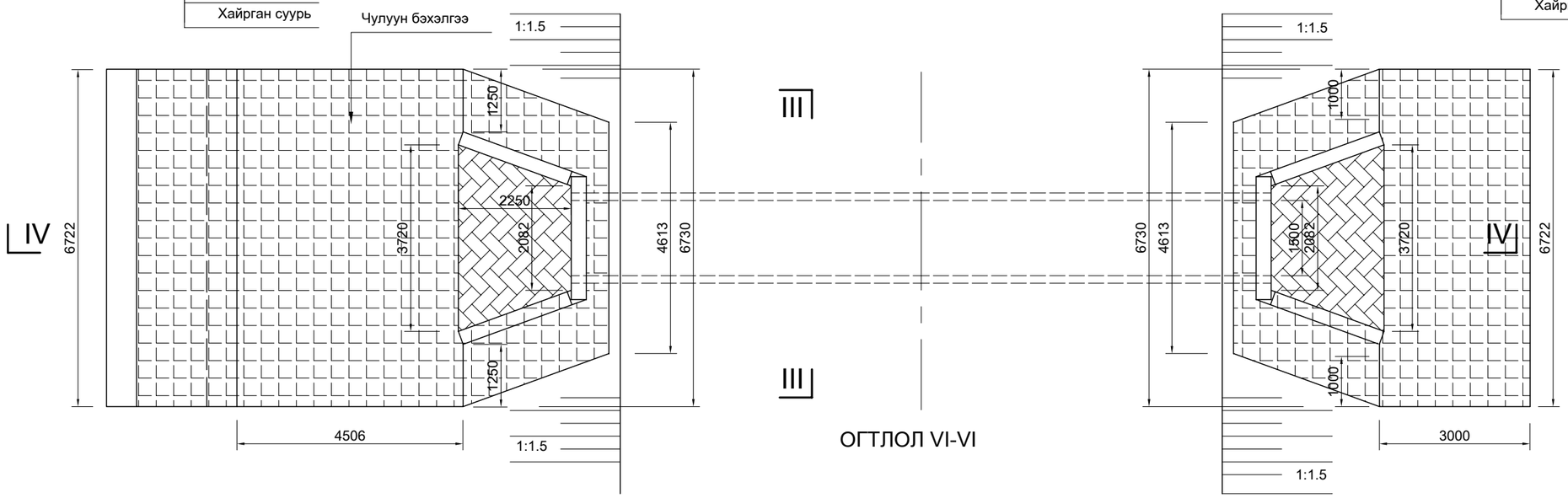

ОГТЛОЛ VI-VI

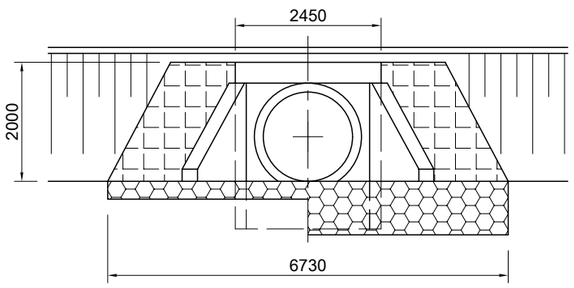

ОГТЛОЛ I-I(II-II)

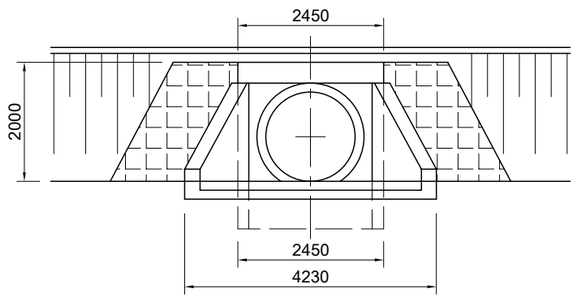

ОГТЛОЛ V-V

ТАЙЛБАР:

1. Бүх хэмжээг мм-ээр өгөв.

Өөрчлөлт №			Захиалагч:	Захиалагч:	Зураг төслийн байгууллага:	Зөвлөх инженер	У. ПҮРЭВЖАВ	Гүүр хоолойн инженер	М. МӨНХ-ОРГИЛ	СЭЛЭНГЭ АЙМГИЙН БАРУУНБҮРЭН-ОРХОНТУУЛ-ЦЭЭЛ ЧИГЛЭЛИЙН ХАТУУ ХУЧИЛТТАЙ АВТО ЗАМЫН АЖЛЫН ЗУРАГ [ПК0-ПК50+000]	ХООЛОЙН ЗУРАГ	Масштаб	Шифр	Хуудасны №
Огноо			БАРИЛГА, ХОТ БАЙГУУЛАЛТЫН ЯАМ	ЗАМ, ТЭЭВРИЙН ХӨГЖЛИЙН ЯАМ	"АВАРГА ЗАМ" ХХК	Төслийн инженер	С. БАТСҮХ	Замын инженер	М. БЯМБАА			1:100	AVZ/BOT/03-2022	13
Тайлбар						Шалгасан инженер	Г. ЧИНТӨГС	Геодезийн инженер	Э. БАТБОЛД					

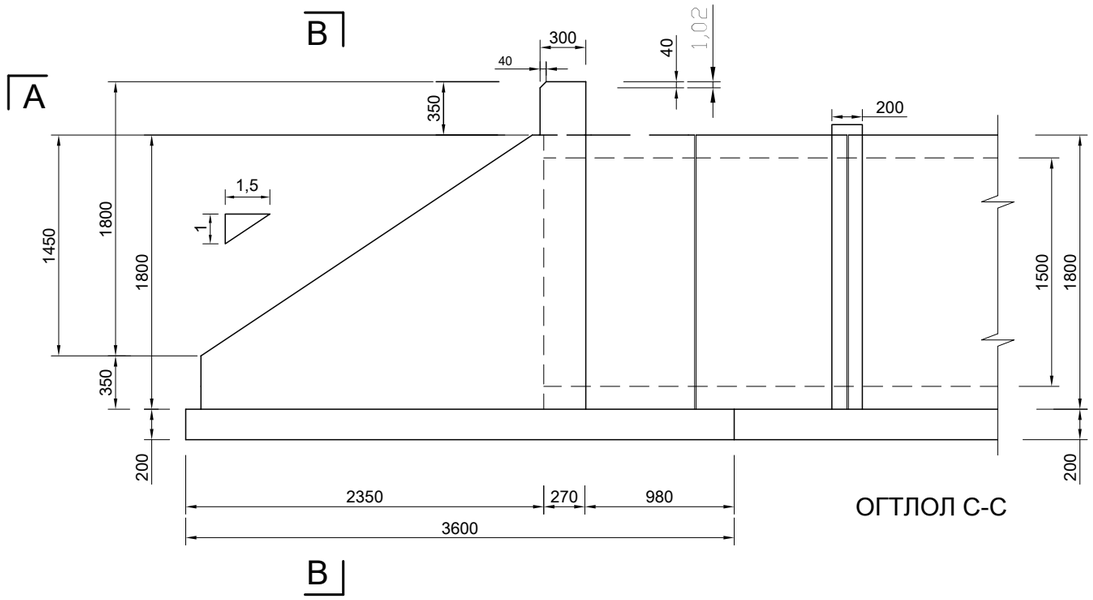

ОГТЛОЛ С-С

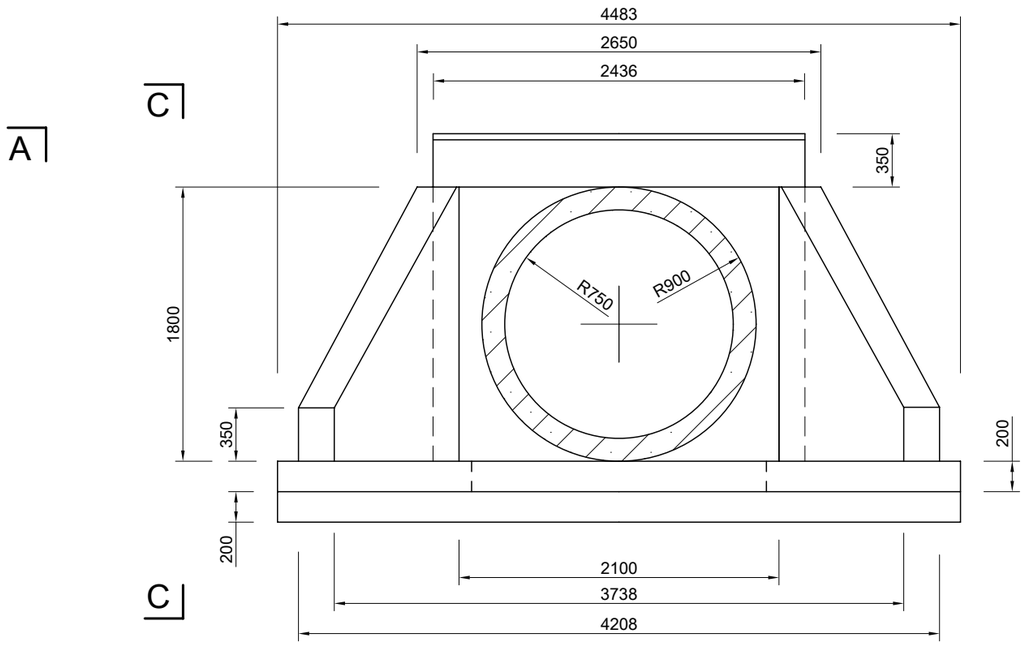

ОГТЛОЛ В - В

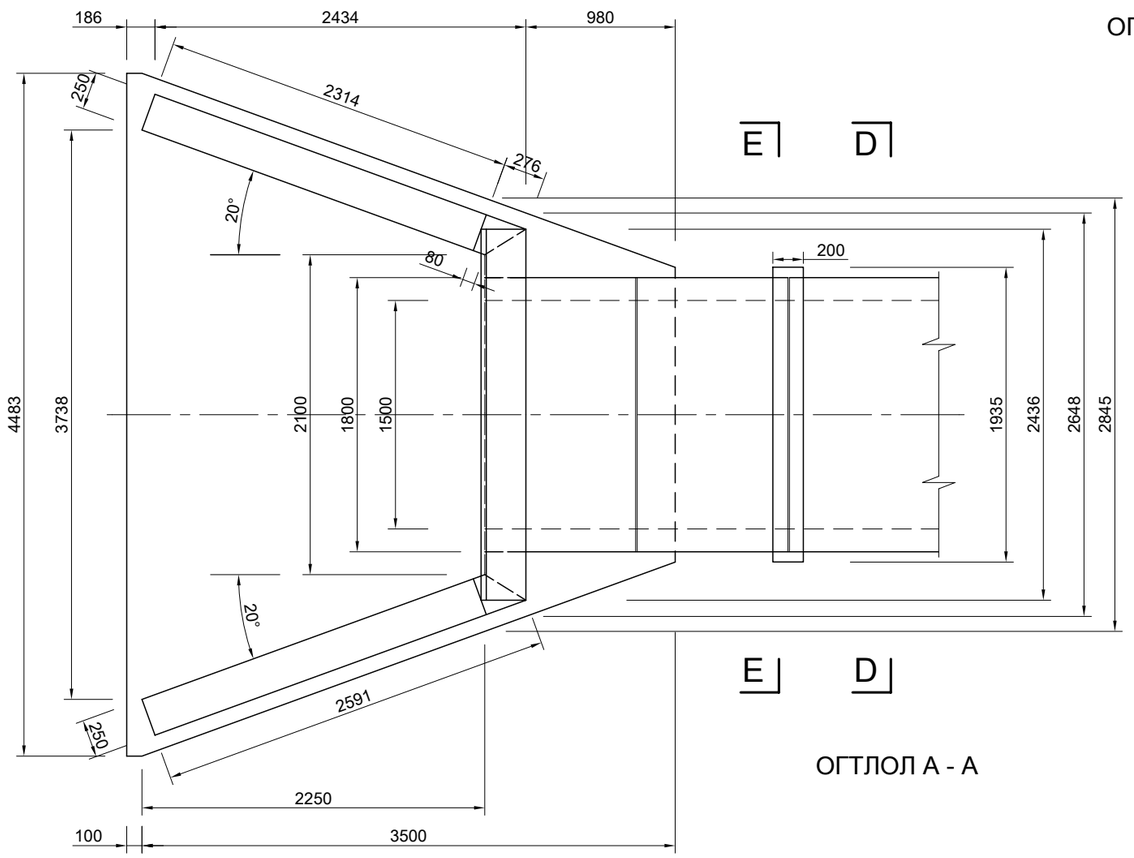

ОГТЛОЛ А - А

ОГТЛОЛ D-D

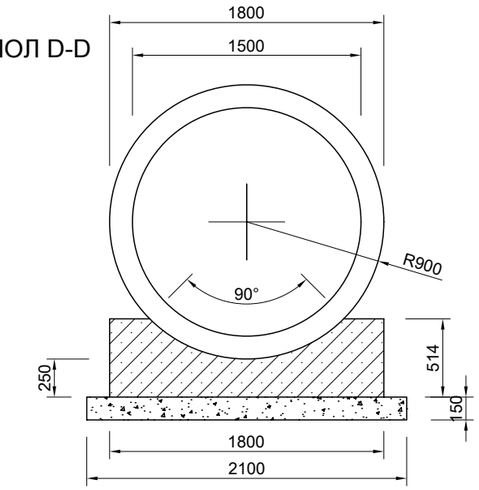

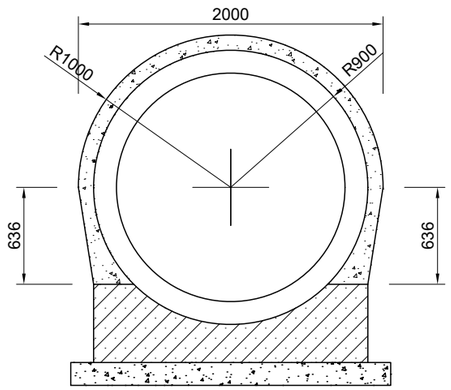

ОГТЛОЛ Е-Е

Өөрчлөлт №			Захиалагч:	Захиалагч:	Зураг төслийн байгууллага:	Зөвлөх инженер	У. ПҮРЭВЖАВ	Гүүр хоолойн инженер	М. МӨНХ-ОРГИЛ	СЭЛЭНГЭ АЙМГИЙН БАРУУНБҮРЭН-ОРХОНТУУЛ-ЦЭЭЛ ЧИГЛЭЛИЙН ХАТУУ ХУЧИЛТТАЙ АВТО ЗАМЫН АЖЛЫН ЗУРАГ [ПК0-ПК50+000]	ХООЛОЙН ЗУРАГ	Масштаб	Шифр	Хуудасны №
Огноо			БАРИЛГА, ХОТ БАЙГУУЛАЛТЫН ЯАМ	ЗАМ, ТЭЭВРИЙН ХӨГЖЛИЙН ЯАМ	"АВАРГА ЗАМ" ХХК	Төслийн инженер	С. БАТСҮХ	Замын инженер	М. БЯМБАА			1:40	AVZ/BOT/03-2022	14
Тайлбар						Шалгасан инженер	Г. ЧИНТӨГС	Геодезийн инженер	Э. БАТБОЛД					

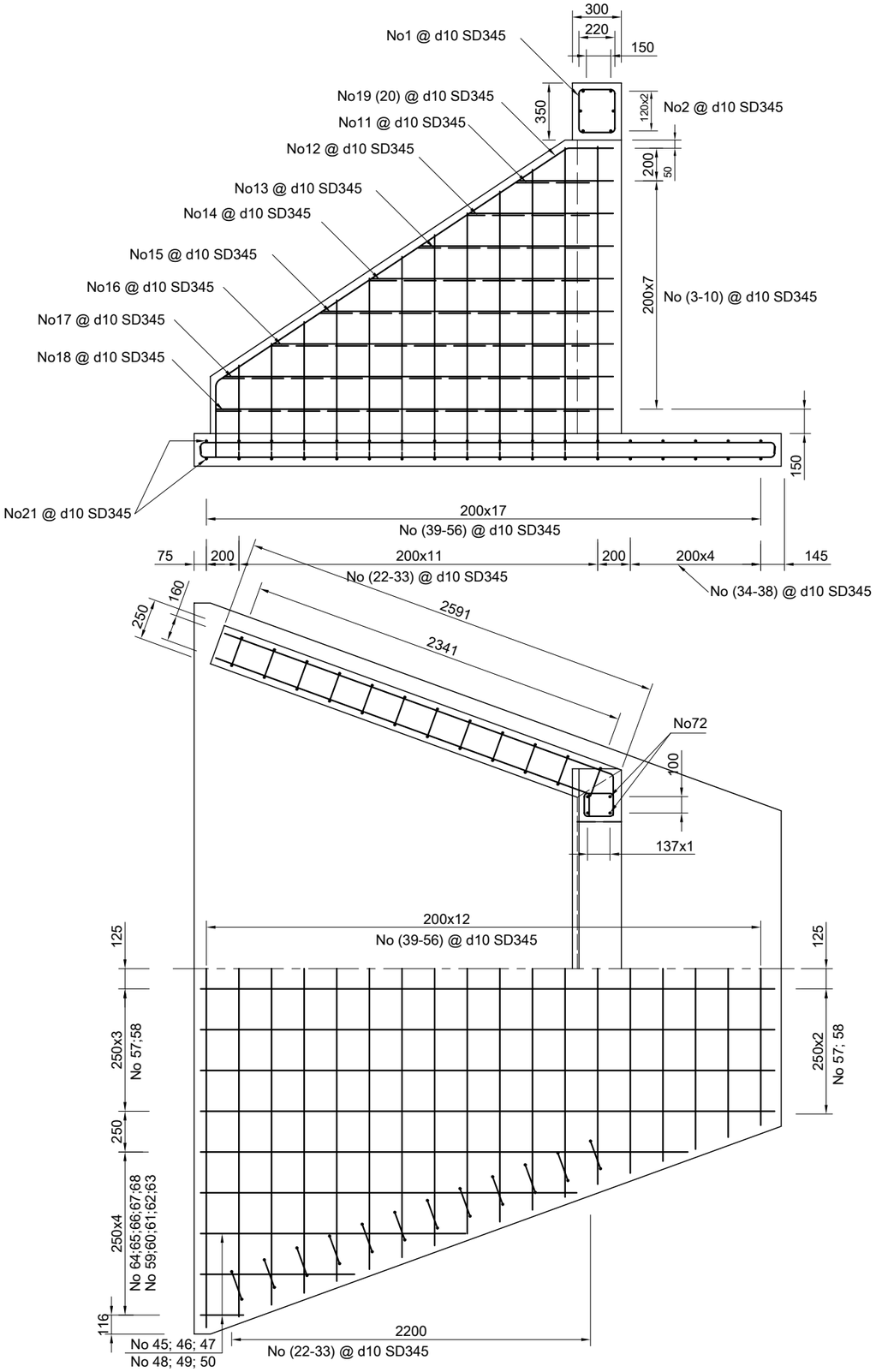

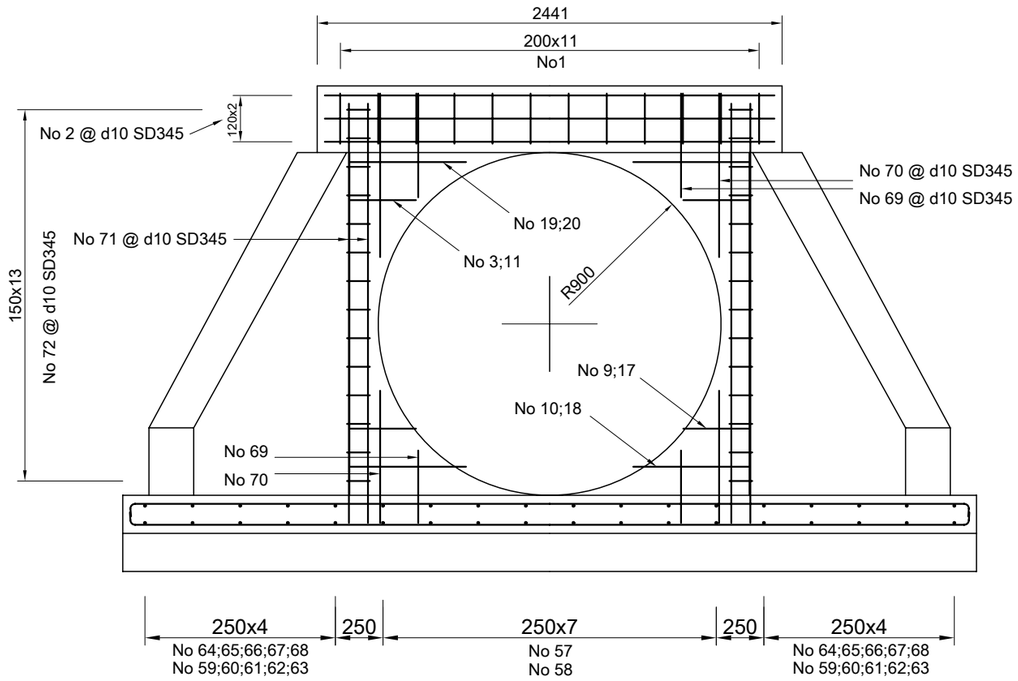

АРМАТУРЫГ МАТАХ ЕРӨНХИЙ ЗАГВАР

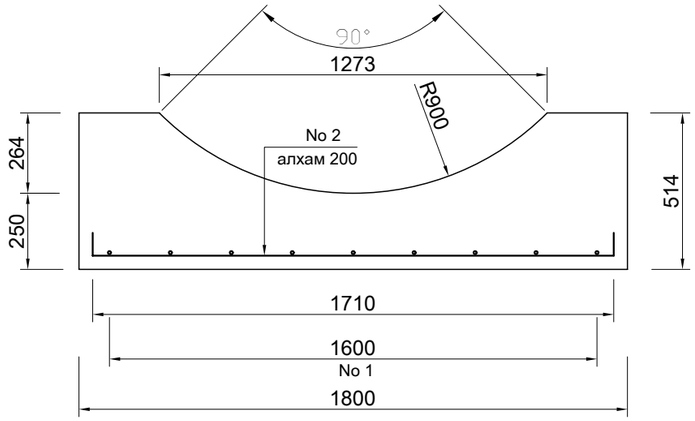

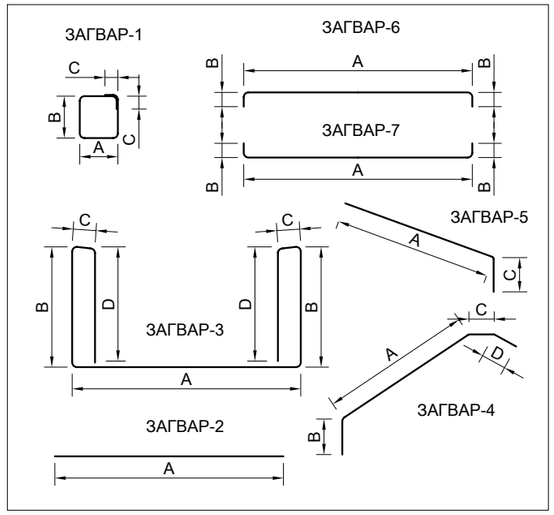

Өөрчлөлт №			Захиалагч:	Захиалагч:	Зураг төслийн байгууллага:	Зөвлөх инженер	У. ПҮРЭВЖАВ	Гүүр хоолойн инженер	М. МӨНХ-ОРГИЛ	СЭЛЭНГЭ АЙМГИЙН БАРУУНБҮРЭН-ОРХОНТУУЛ-ЦЭЭЛ ЧИГЛЭЛИЙН ХАТУУ ХУЧИЛТТАЙ АВТО ЗАМЫН АЖЛЫН ЗУРАГ [ПК0-ПК50+000]	ХООЛОЙН ЗУРАГ	Масштаб	Шифр	Хуудасны №
Огноо			БАРИЛГА, ХОТ БАЙГУУЛАЛТЫН ЯАМ	ЗАМ, ТЭЭВРИЙН ХӨГЖЛИЙН ЯАМ	"АВАРГА ЗАМ" ХХК	Төслийн инженер	С. БАТСҮХ	Замын инженер	М. БЯМБАА			1:30	AVZ/BOT/03-2022	15
Тайлбар						Шалгасан инженер	Г. ЧИНТӨГС	Геодезийн инженер	Э. БАТБОЛД					

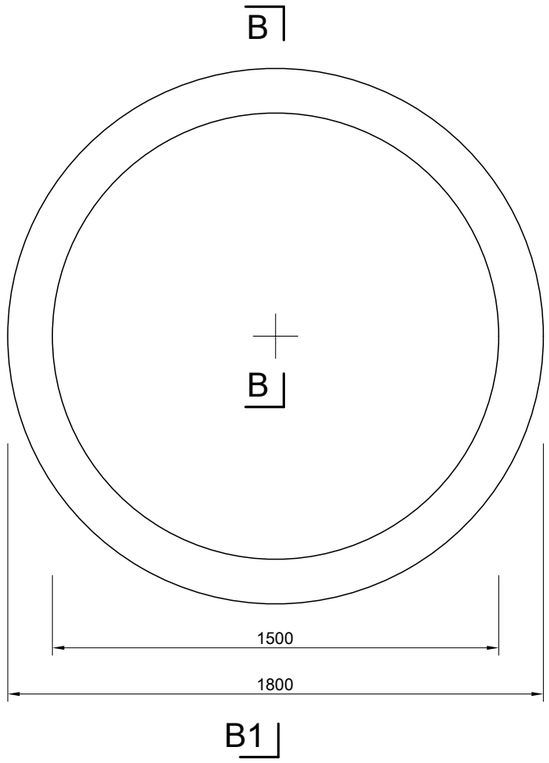

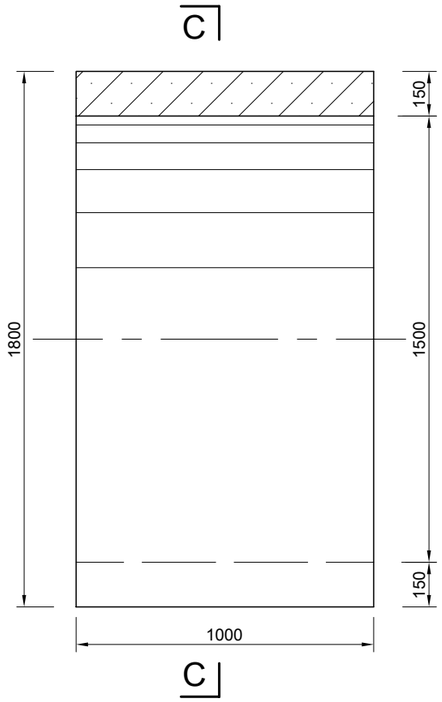

ОГТЛОЛ B - B

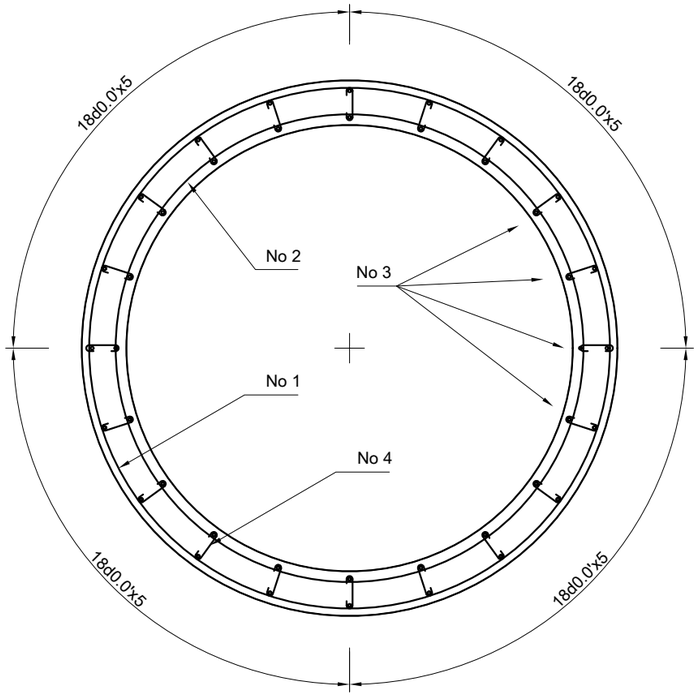

ОГТЛОЛ C - C

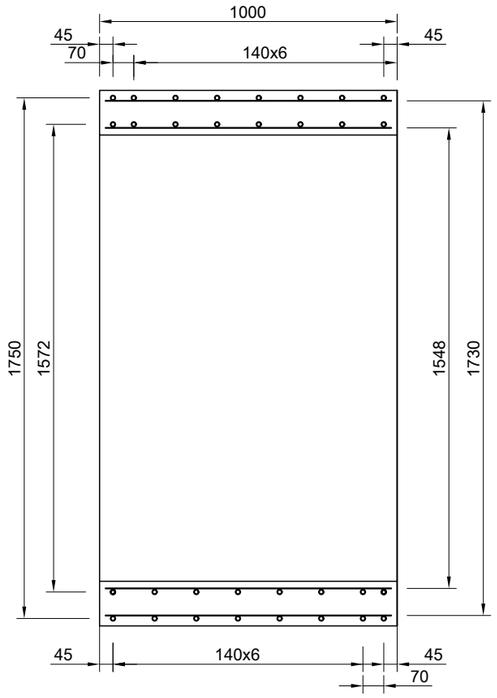

ОГТЛОЛ B - B1

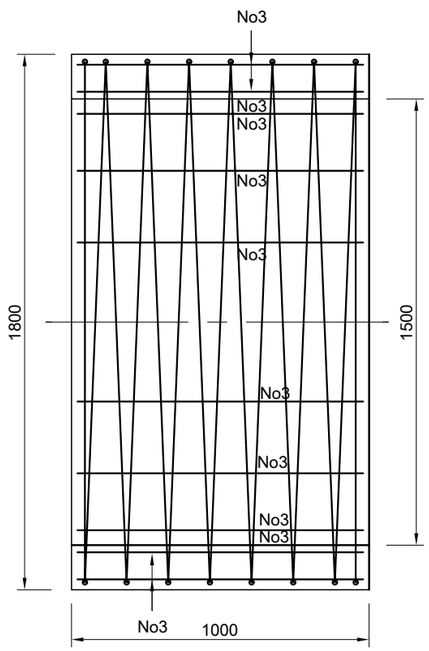

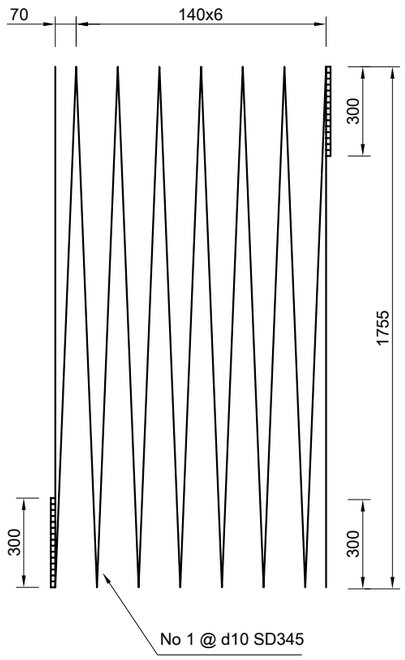

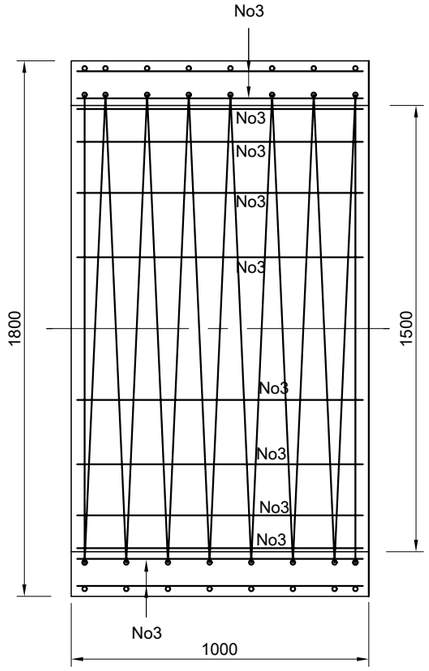

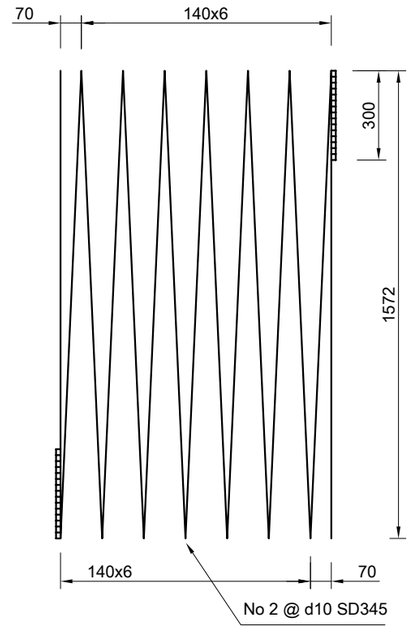

Өөрчлөлт №			Захиалагч:	Захиалагч:	Зураг төслийн байгууллага:	Зөвлөх инженер	У. ПҮРЭВЖАВ	Гүүр хоолойн инженер	М. МӨНХ-ОРГИЛ	СЭЛЭНГЭ АЙМГИЙН БАРУУНБҮРЭН-ОРХОНТУУЛ-ЦЭЭЛ ЧИГЛЭЛИЙН ХАТУУ ХУЧИЛТТАЙ АВТО ЗАМЫН АЖЛЫН ЗУРАГ [ПК0-ПК50+000]	ХООЛОЙН ЗУРАГ	Масштаб	Шифр	Хуудасны №
Огноо			БАРИЛГА, ХОТ БАЙГУУЛАЛТЫН ЯАМ	ЗАМ, ТЭЭВРИЙН ХӨГЖЛИЙН ЯАМ	"АВАРГА ЗАМ" ХХК	Төслийн инженер	С. БАТСҮХ	Замын инженер	М. БЯМБАА					
Тайлбар						Шалгасан инженер	Г. ЧИНТӨГС	Геодезийн инженер	Э. БАТБОЛД			1:20	AVZ/BOT/03-2022	16

АРМАТУРЫН ТОДОРХОЙЛОЛТ

									Төрөл(type): Элементэд		Ф1500x1
	голч,	Матах радиус						Нэгж урт	1ум жин	Нэгж жин	орох	Нийт жин
№	(dia) d	(bending radius)	A	B	C	D	C1	(unit lm)	1 l/m weight)	(unit weight)	(number elements)	(total weight)
	mm	r,mm	mm	mm	mm	mm	mm	L,mm	kg	kg	number	kg
1	10	20	240	290			100	1220	0.56	0.68	12	8.20
2	10		2381					2381	0.56	1.33	6	8.00
3	10	20	620		375			995	0.56	0.56	2	1.11
4	10	20	940		250			1189.51	0.56	0.67	2	1.33
5	10	20	1259		250			1508.71	0.56	0.84	2	1.69
6	10	20	1578		250			1827.91	0.56	1.02	2	2.05
7	10	20	1897		250			2147.11	0.56	1.20	2	2.40
8	10	20	2216		250			2466.31	0.56	1.38	2	2.76
9	10	20	2536		375			2910.51	0.56	1.63	2	3.26
10	10	20	2593		250	635		3477.97	0.56	1.95	2	3.90
11	10	20	464		480			944	0.56	0.53	2	1.06
12	10	20	783		130			913	0.56	0.51	2	1.02
13	10	20	1102		130			1232.3	0.56	0.69	2	1.38
14	10	20	1422		130			1551.5	0.56	0.87	2	1.74
15	10	20	1741		130			1870.7	0.56	1.05	2	2.10
16	10	20	2060		130			2189.9	0.56	1.23	2	2.45
17	10	20	2379		480			2859.1	0.56	1.60	2	3.20
18	10	20	2435		283	745		3463.5	0.56	1.94	2	3.88
19	10	20	2754	456	283	635		4127.63	0.56	2.31	2	4.62
20	10	20	2754	456	283	745		4237.63	0.56	2.37	2	4.75
21	10	20	4483	100				4643	0.56	2.60	2	5.20
22	10	20	4075	607	190	557		6663	0.56	3.73	1	3.73
23	10	20	3930	740	190	690		7050	0.56	3.95	1	3.95
24	10	20	3784	874	190	824		7440	0.56	4.17	1	4.17
25	10	20	3639	1007	190	957		7827	0.56	4.38	1	4.38
26	10	20	3493	1140	190	1090		8213	0.56	4.60	1	4.60
27	10	20	3347	1274	190	1224		8603	0.56	4.82	1	4.82
28	10	20	3202	1407	190	1357		8990	0.56	5.03	1	5.03
29	10	20	3056	1540	190	1490		9376	0.56	5.25	1	5.25
30	10	20	2911	1670	190	1620		9751	0.56	5.46	1	5.46
31	10	20	2765	1807	190	1757		10153	0.56	5.69	1	5.69
32	10	20	2620	1940	190	1890		10540	0.56	5.90	1	5.90
33	10	20	2474	1940	190	1890		10394	0.56	5.82	1	5.82
34	10	20	1966	80				2086	0.56	1.17	2	2.34
35	10	20	2112	80				2232	0.56	1.25	2	2.50
36	10	20	2257	80				2377	0.56	1.33	2	2.66
37	10	20	2403	80				2523	0.56	1.41	2	2.83
38	10	20	2548	80				2668	0.56	1.49	2	2.99
39	10	20	1966	80				2086	0.56	1.17	1	1.17
40	10	20	2112	80				2232	0.56	1.25	1	1.25
41	10	20	2257	80				2377	0.56	1.33	1	1.33
42	10	20	2403	80				2523	0.56	1.41	1	1.41
43	10	20	2548	80				2668	0.56	1.49	1	1.49
44	10	20	2694	80				2814	0.56	1.58	1	1.58
45	10	20	2840	80				2960	0.56	1.66	1	1.66
46	10	20	2985	80				3105	0.56	1.74	1	1.74
47	10	20	3131	80				3251	0.56	1.82	1	1.82
48	10	20	3276	80				3396	0.56	1.90	1	1.90
49	10	20	3422	80				3542	0.56	1.98	1	1.98
50	10	20	3567	80				3687	0.56	2.06	1	2.06
51	10	20	3713	80				3833	0.56	2.15	1	2.15
52	10	20	3859	80				3979	0.56	2.23	1	2.23
53	10	20	4004	80				4124	0.56	2.31	1	2.31
54	10	20	4150	80				4270	0.56	2.39	1	2.39
55	10	20	4295	80				4415	0.56	2.47	1	2.47
56	10	20	4423	80				4543	0.56	2.54	1	2.54
57	10	20	3540	80				3660	0.56	2.05	8	16.40
58	10	20	3540	80				3660	0.56	2.05	8	16.40
59	10	20	270	80				390	0.56	0.22	2	0.44
60	10	20	957	80				1077	0.56	0.60	2	1.21
61	10	20	1642	80				1762	0.56	0.99	2	1.97
62	10	20	2330	80				2450	0.56	1.37	2	2.74
63	10	20	3017	80				3137	0.56	1.76	2	3.51
64	10	20	270	80				390	0.56	0.22	2	0.44
65	10	20	957	80				1077	0.56	0.60	2	1.21
66	10	20	1642	80				1762	0.56	0.99	2	1.97
67	10	20	2330	80				2450	0.56	1.37	2	2.74
68	10	20	3017	80				3137	0.56	1.76	2	3.51
69	10	20	545					545	0.56	0.31	8	2.44
70	10	20	860					860	0.56	0.48	8	3.85
71	10		2202					2202	0.56	1.23	8	9.86
72	10	20	200	160			80	880	0.56	0.49	28	13.80
												254.20

ХООЛОЙН ХЭСЭГЛЭЛИЙН АРМАТУР БА БЕТОНЫ ТОДОРХОЙЛОЛТ

REINFORCEMENT OF CULVERT BARREL AND CONCRETE DETERMINATION

					Төрөл (type):		d1500x1
Арматурын	Арматурын	Нэгжийн	Тоо	Нийт	1 ум	Нийт	Арматурын
No	голч,mm	урт,mm	ширхэг	урт,m	жин,kg	жин,kg	ангилал
(No of bar)	(Diameter of bar)	(unit	(Total	(Total	(1 l/m	(Total	(grade
		l/m)	qty)	length)	weight)	weight)	of bar)
1	10	46720	1	46.72	0.56	26.16	SD345
2	10	42080	1	42.08	0.56	23.56	SD345
3	6	960	40	38.4	0.222	8.52	SD345
4	6	190	80	15.2	0.222	3.37	SD345
ДҮН(total),кг						**61.63**	
Хэсэглэлийн эзлэхүүн (volium of barrel) B25,м3						**0.78**	

ХООЛОЙН СУУРИЙН АРМАТУР БА БЕТОНЫ ТОДОРХОЙЛОЛТ

REINFORCEMENT OF CULVERT BED AND CONCRETE DETERMINATION

					Төрөл (type):		d1500x1
Арматурын	Арматурын	Нэгжийн	Тоо	Нийт	1 ум	Нийт	Арматурын
No	голч,mm	урт,mm	ширхэг	урт,m	жин,kg	жин,kg	ангилал
(No of bar)	(Diameter of bar)	(unit	(Total	(Total	(1 l/m	(Total	(grade
		l/m)	qty)	length)	weight)	weight)	of bar)
1	10	1000	9	9	0.56	5.04	SD345
2	10	1860	5	9.3	0.56	5.21	SD345
ДҮН(total),кг						**10.25**	
Суурийн эзлэхүүн (volium of bed) B20,м3						**0.694**	

Өөрчлөлт №			Захиалагч:	Захиалагч:	Зураг төслийн байгууллага:	Зөвлөх инженер	У. ПҮРЭВЖАВ	Гүүр хоолойн инженер	М. МӨНХ-ОРГИЛ	СЭЛЭНГЭ АЙМГИЙН БАРУУНБҮРЭН-ОРХОНТУУЛ-ЦЭЭЛ ЧИГЛЭЛИЙН ХАТУУ ХУЧИЛТТАЙ АВТО ЗАМЫН АЖЛЫН ЗУРАГ [ПК0-ПК50+000]	ХООЛОЙН ЗУРАГ	Масштаб	Шифр	Хуудасны №
Огноо			БАРИЛГА, ХОТ БАЙГУУЛАЛТЫН ЯАМ	ЗАМ, ТЭЭВРИЙН ХӨГЖЛИЙН ЯАМ	"АВАРГА ЗАМ" ХХК	Төслийн инженер	С. БАТСҮХ	Замын инженер	М. БЯМБАА			1:100	AVZ/BOT/03-2022	17
Тайлбар						Шалгасан инженер	Г. ЧИНТӨГС	Геодезийн инженер	Э. БАТБОЛД					

ХООЛОЙН ЕРӨНХИЙ БАЙДАЛ
Төрөл: 1500х2000х2

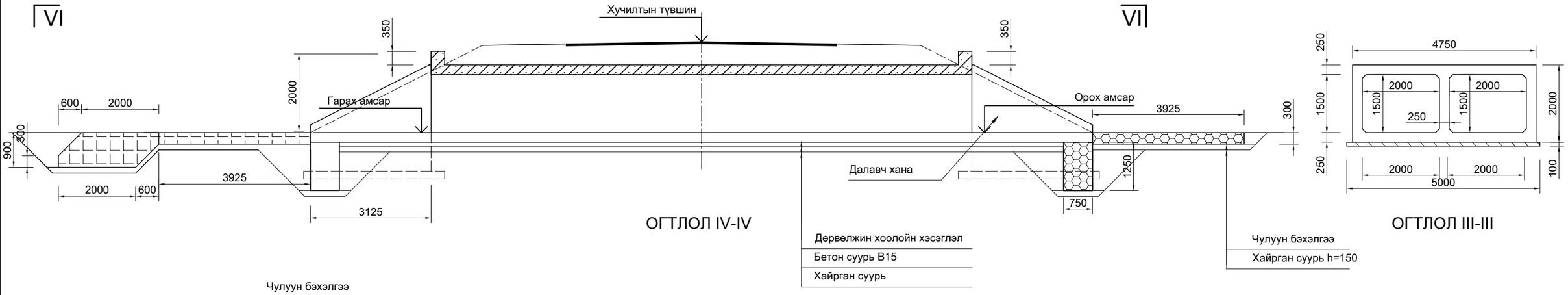

ОГТЛОЛ IV-IV

ОГТЛОЛ III-III

Дөрвөлжин хоолойн хэсэглэл
Бетон суурь B15
Хайрган суурь

Чулуун бэхэлгээ
Хайрган суурь h=150

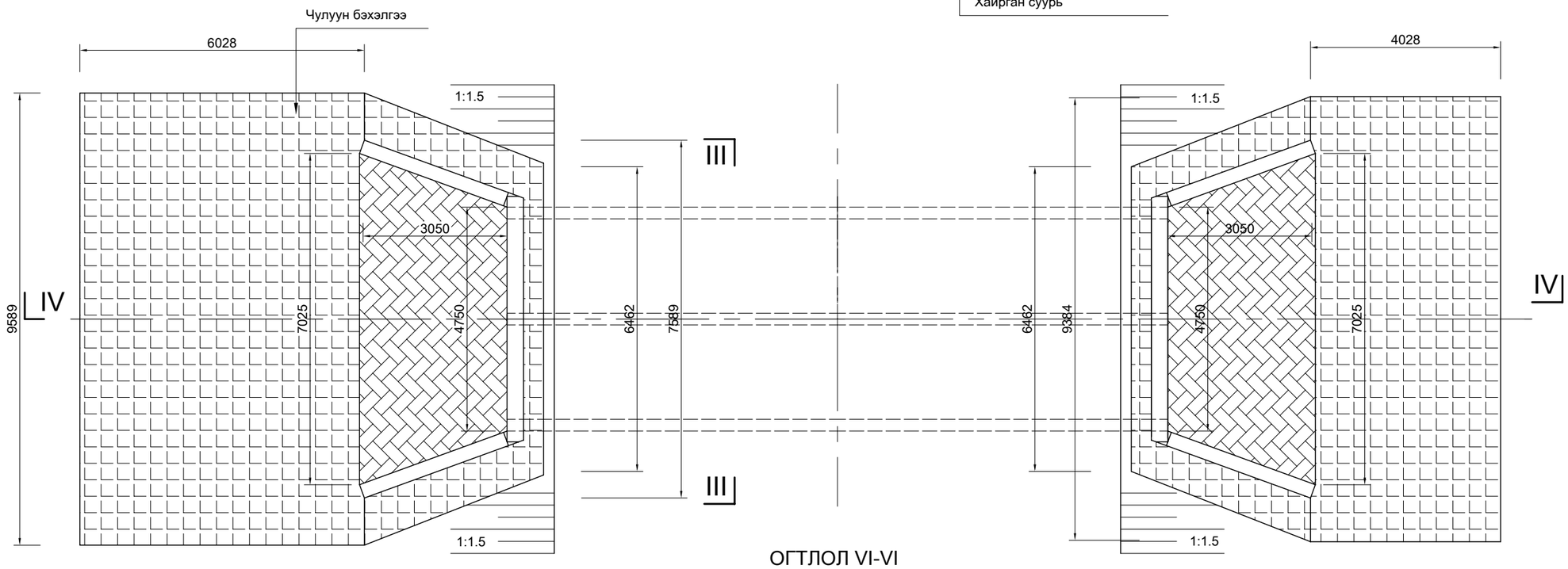

ОГТЛОЛ VI-VI

Өөрчлөлт №			Захиалагч:	Захиалагч:	Зураг төслийн байгууллага:	Зөвлөх инженер	У. ПҮРЭВЖАВ	Гүүр хоолойн инженер	М. МӨНХ-ОРГИЛ	СЭЛЭНГЭ АЙМГИЙН БАРУУНБҮРЭН-ОРХОНТУУЛ-ЦЭЭЛ ЧИГЛЭЛИЙН ХАТУУ ХУЧИЛТТАЙ АВТО ЗАМЫН АЖЛЫН ЗУРАГ [ПК0-ПК50+000]	ХООЛОЙН ЗУРАГ	Масштаб	Шифр	Хуудасны №
Огноо			БАРИЛГА, ХОТ БАЙГУУЛАЛТЫН ЯАМ	ЗАМ, ТЭЭВРИЙН ХӨГЖЛИЙН ЯАМ	"АВАРГА ЗАМ" ХХК	Төслийн инженер	С. БАТСҮХ	Замын инженер	М. БЯМБАА					
Тайлбар						Шалгасан инженер	Г. ЧИНТӨГС	Геодезийн инженер	Э. БАТБОЛД			1:100	AVZ/BOT/03-2022	18

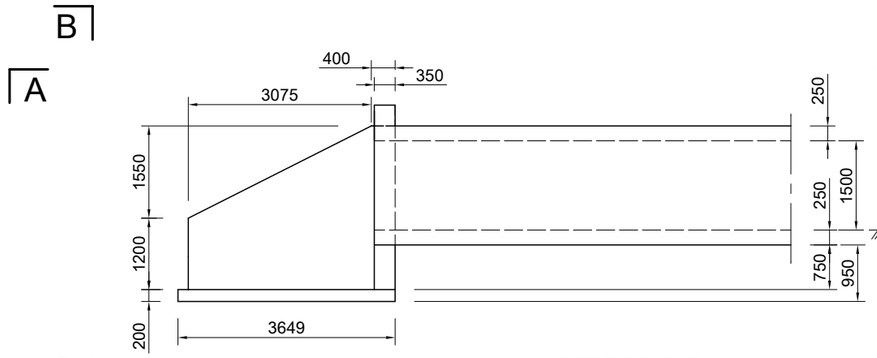

ОГТЛОЛ С-С

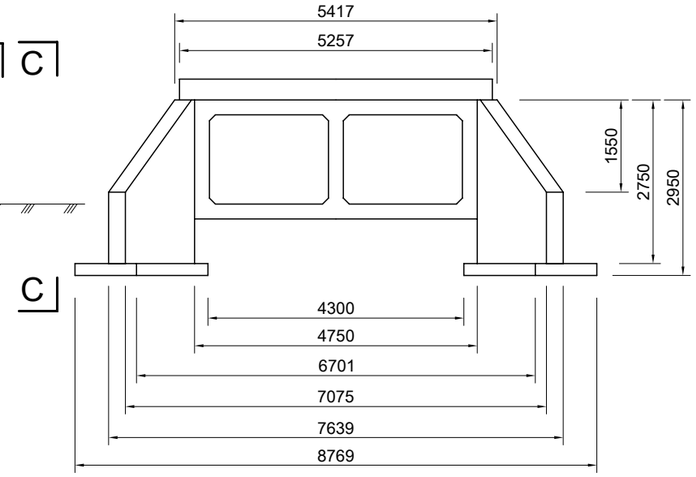

ОГТЛОЛ В - В

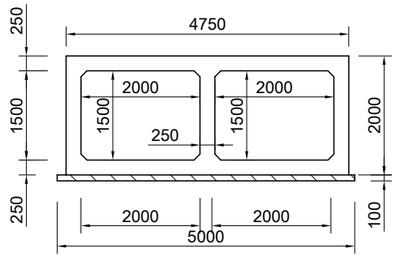

ОГТЛОЛ D-D

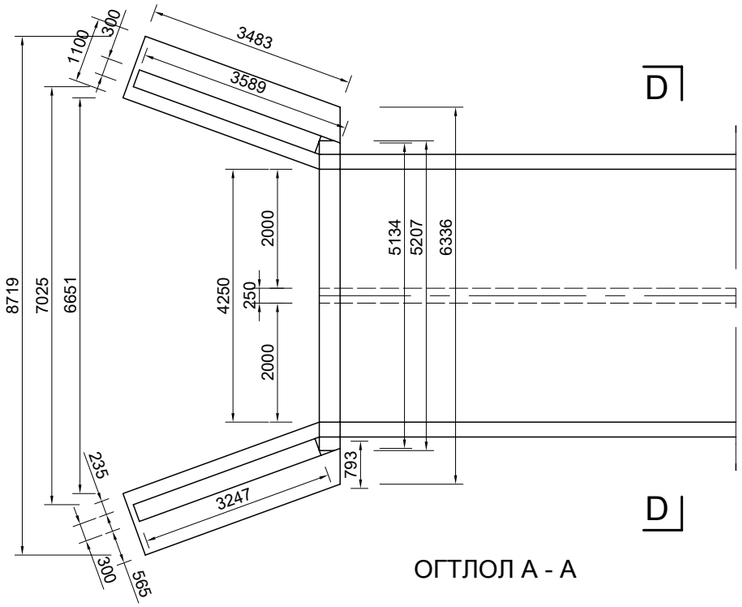

ОГТЛОЛ А - А

Өөрчлөлт №			Захиалагч:	Захиалагч:	Зураг төслийн байгууллага:	Зөвлөх инженер	У. ПҮРЭВЖАВ	Гүүр хоолойн инженер	М. МӨНХ-ОРГИЛ	СЭЛЭНГЭ АЙМГИЙН БАРУУНБҮРЭН-ОРХОНТУУЛ-ЦЭЭЛ ЧИГЛЭЛИЙН ХАТУУ ХУЧИЛТТАЙ АВТО ЗАМЫН АЖЛЫН ЗУРАГ [ПК0-ПК50+000]	ХООЛОЙН ЗУРАГ	Масштаб	Шифр	Хуудасны №
Огноо			БАРИЛГА, ХОТ БАЙГУУЛАЛТЫН ЯАМ	ЗАМ, ТЭЭВРИЙН ХӨГЖЛИЙН ЯАМ	"АВАРГА ЗАМ" ХХК	Төслийн инженер	С. БАТСҮХ	Замын инженер	М. БЯМБАА					
Тайлбар						Шалгасан инженер	Г. ЧИНТӨГС	Геодезийн инженер	Э. БАТБОЛД			1:100	AVZ/BOT/03-2022	19

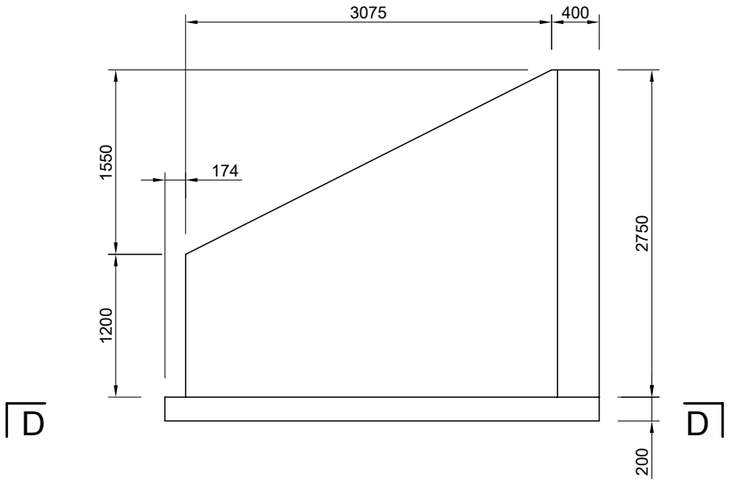

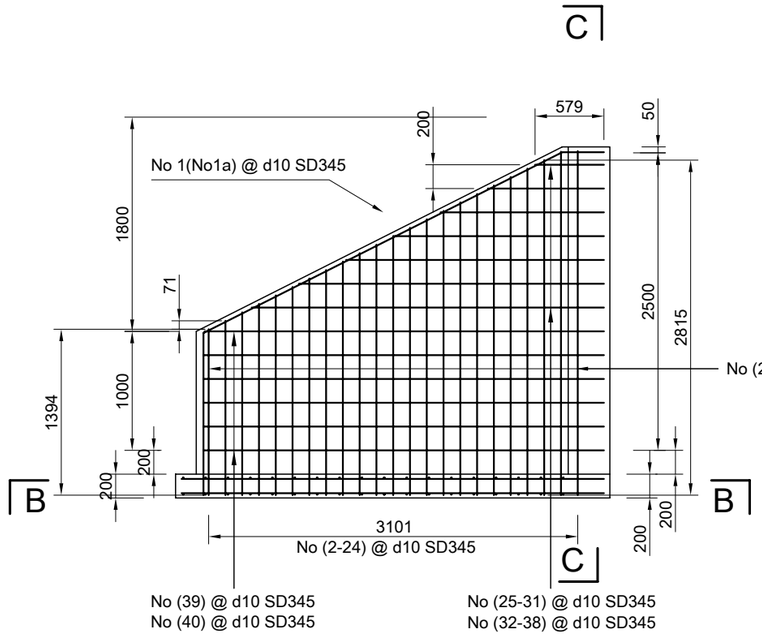

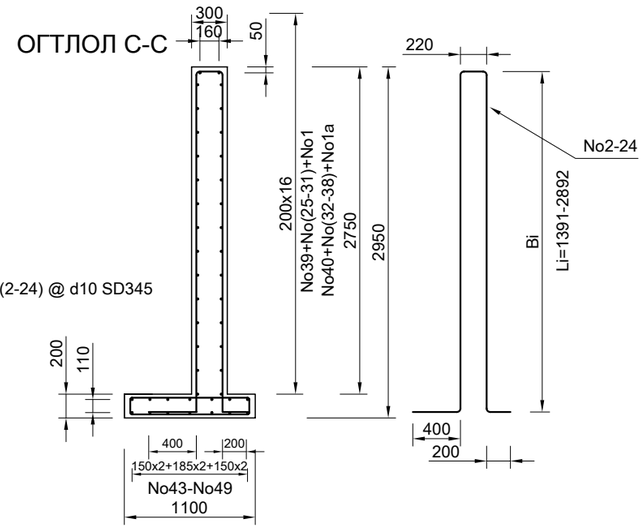

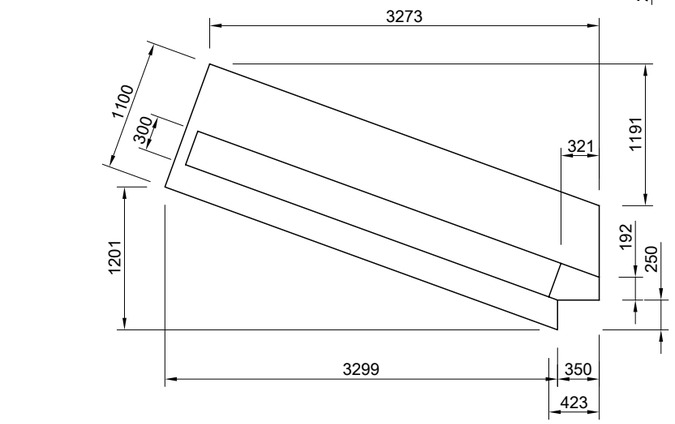

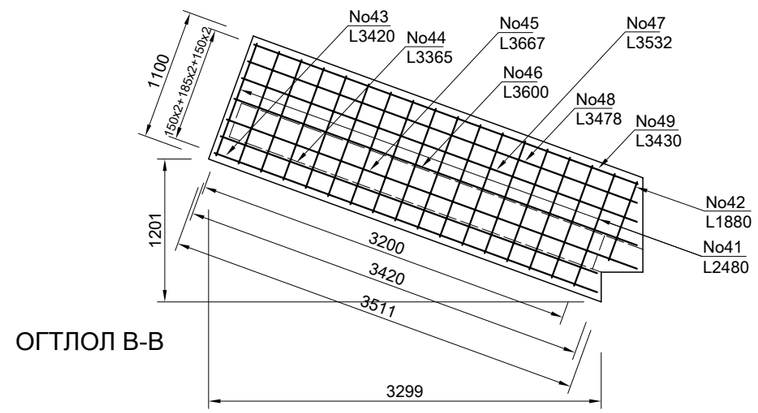

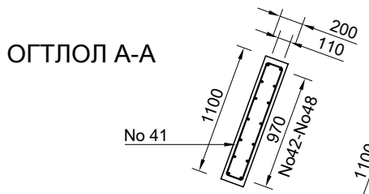

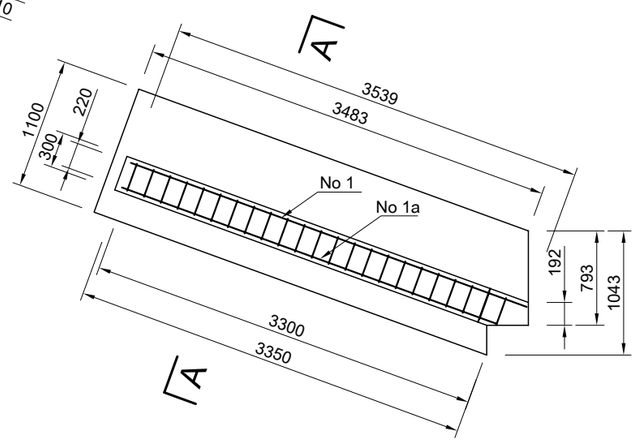

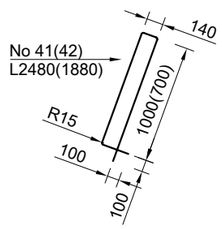

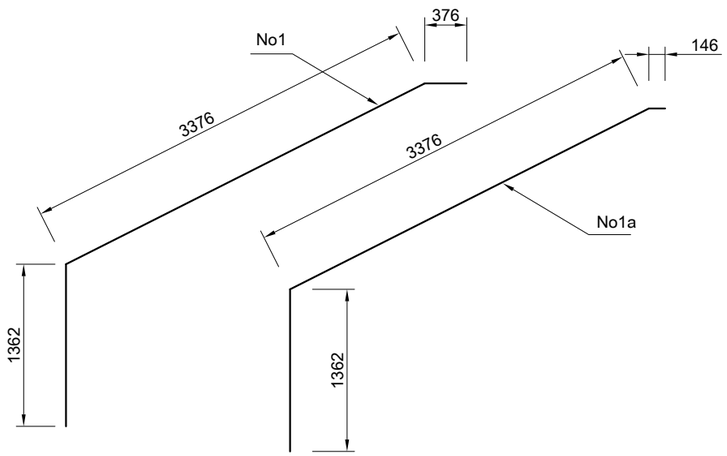

Өөрчлөлт №			Захиалагч:	Захиалагч:	Зураг төслийн байгууллага:	Зөвлөх инженер	У. ПҮРЭВЖАВ	Гүүр хоолойн инженер	М. МӨНХ-ОРГИЛ	СЭЛЭНГЭ АЙМГИЙН БАРУУНБҮРЭН-ОРХОНТУУЛ-ЦЭЭЛ ЧИГЛЭЛИЙН ХАТУУ ХУЧИЛТТАЙ АВТО ЗАМЫН АЖЛЫН ЗУРАГ [ПК0-ПК50+000]	ХООЛОЙН ЗУРАГ	Масштаб	Шифр	Хуудасны №
Огноо			БАРИЛГА, ХОТ БАЙГУУЛАЛТЫН ЯАМ	ЗАМ, ТЭЭВРИЙН ХӨГЖЛИЙН ЯАМ	"АВАРГА ЗАМ" ХХК	Төслийн инженер	С. БАТСҮХ	Замын инженер	М. БЯМБАА					
Тайлбар						Шалгасан инженер	Г. ЧИНТӨГС	Геодезийн инженер	Э. БАТБОЛД			150	AVZ/BOT/03-2022	20

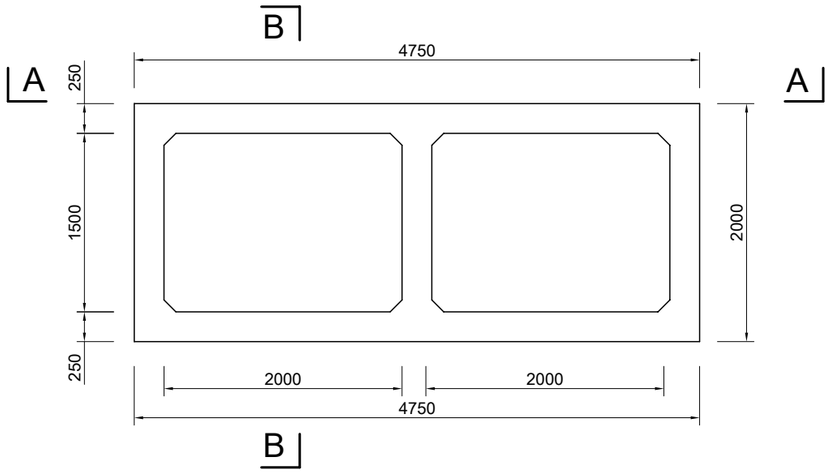

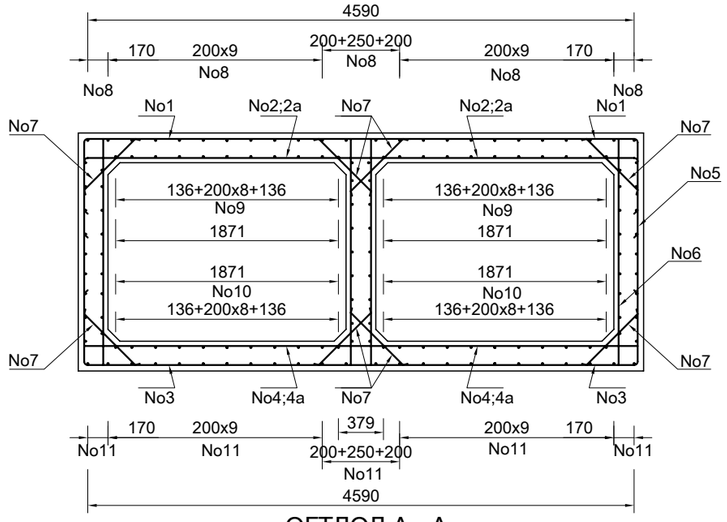

ОГТЛОЛ А - А

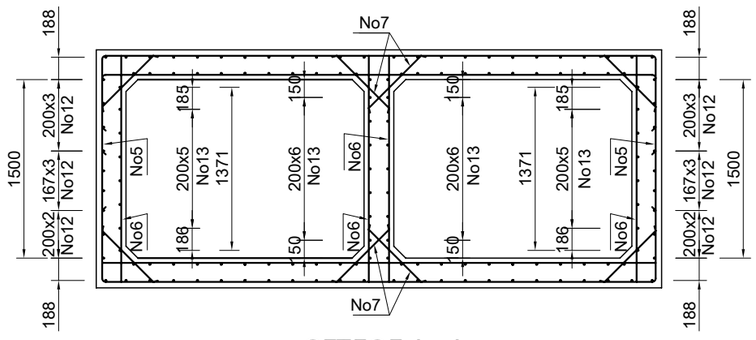

ОГТЛОЛ А - А

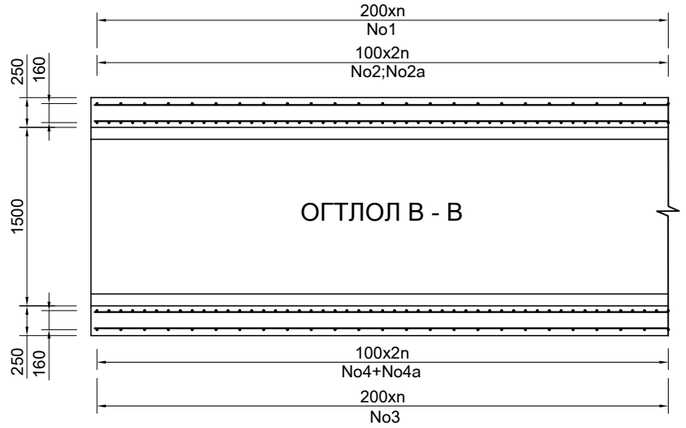

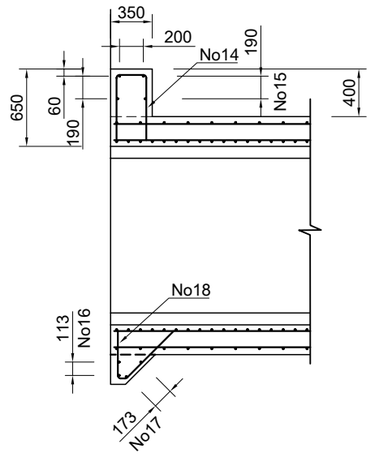

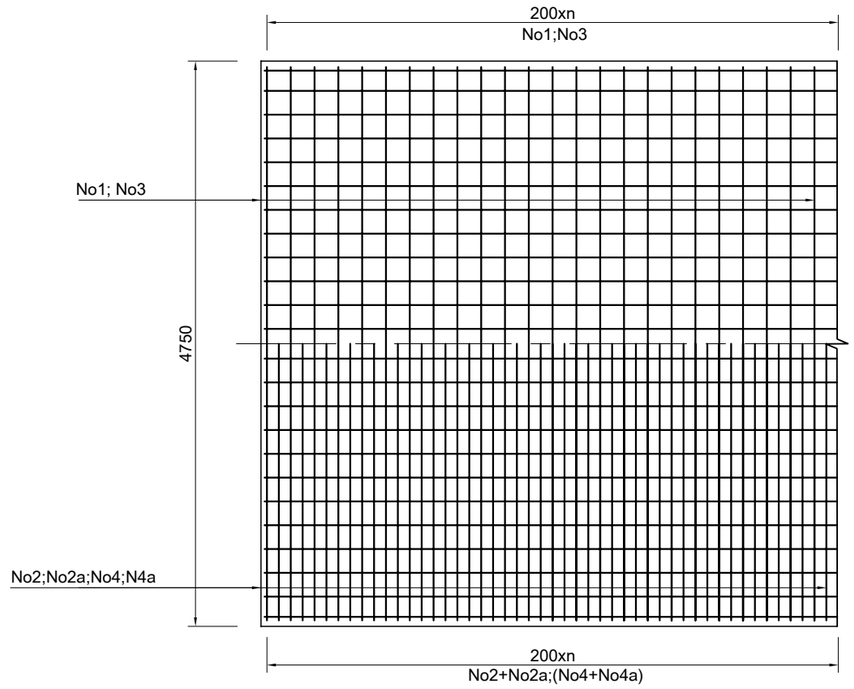

ОГТЛОЛ С-С

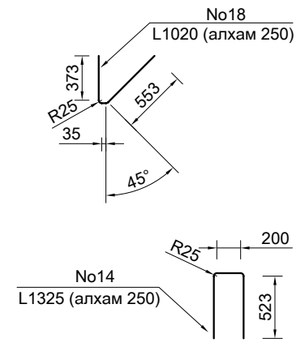

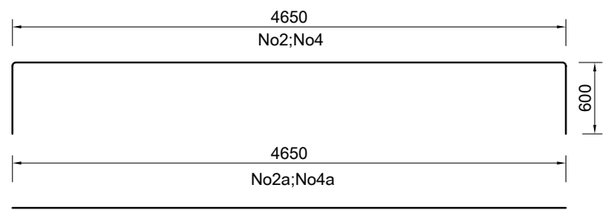

Өөрчлөлт №			Захиалагч:	Захиалагч:	Зураг төслийн байгууллага:	Зөвлөх инженер	У. ПҮРЭВЖАВ	Гүүр хоолойн инженер	М. МӨНХ-ОРГИЛ	СЭЛЭНГЭ АЙМГИЙН БАРУУНБҮРЭН-ОРХОНТУУЛ-ЦЭЭЛ ЧИГЛЭЛИЙН ХАТУУ ХУЧИЛТТАЙ АВТО ЗАМЫН АЖЛЫН ЗУРАГ [ПК0-ПК50+000]	ХООЛОЙН ЗУРАГ	Масштаб	Шифр	Хуудасны №
Огноо			БАРИЛГА, ХОТ БАЙГУУЛАЛТЫН ЯАМ	ЗАМ, ТЭЭВРИЙН ХӨГЖЛИЙН ЯАМ	"АВАРГА ЗАМ" ХХК	Төслийн инженер	С. БАТСҮХ	Замын инженер	М. БЯМБАА					
Тайлбар						Шалгасан инженер	Г. ЧИНТӨГС	Геодезийн инженер	Э. БАТБОЛД			1:50	AVZ/BOT/03-2022	21

ТОЛГОЙН ХЭСГИЙНД АРМАТУРЫН ТОДОРХОЙЛОЛТ

Төрөл(type): 1.5x2x

№	голч, (dia) d mm	Матах радиус (bending radius) r,mm	A mm	B mm	C mm	D mm	C1 mm	Нэгж урт (unit lm) L,mm	1ум жин 1 l/m weight) kg	Нэгж жин (unit weight) kg	Элементэд орох (number elements) number	Нийт жин (total weight) kg
1	10	20	3376	1362	350			5088	0.56	2.85	2	5.70
1a	10	20	3376	1362	146			4884	0.56	2.74	2	5.47
3	10	20	400	1394	220		200	3608	0.56	2.02	2	4.04
4	10	20	400	1465	220		200	3750	0.56	2.10	2	4.20
5	10	20	400	1536	220		200	3892	0.56	2.18	2	4.36
6	10	20	400	1607	220		200	4034	0.56	2.26	2	4.52
7	10	20	400	1678	220		200	4176	0.56	2.34	2	4.68
8	10	20	400	1749	220		200	4318	0.56	2.42	2	4.84
9	10	20	400	1820	220		200	4460	0.56	2.50	2	5.00
10	10	20	400	1891	220		200	4602	0.56	2.58	2	5.15
11	10	20	400	1962	220		200	4744	0.56	2.66	2	5.31
12	10	20	400	2033	220		200	4886	0.56	2.74	2	5.47
13	10	20	400	2104	220		200	5028	0.56	2.82	2	5.63
14	10	20	400	2175	220		200	5170	0.56	2.90	2	5.79
15	10	20	400	2246	220		200	5312	0.56	2.97	2	5.95
16	10	20	400	2317	220		200	5454	0.56	3.05	2	6.11
17	10	20	400	2388	220		200	5596	0.56	3.13	2	6.27
18	10	20	400	2459	220		200	5738	0.56	3.21	2	6.43
19	10	20	400	2530	220		200	5880	0.56	3.29	2	6.59
20	10	20	400	2601	220		200	6022	0.56	3.37	2	6.74
21	10	20	400	2672	220		200	6164	0.56	3.45	2	6.90
22	10	20	400	2743	220		200	6306	0.56	3.53	1	3.53
23	10	20	400	2892	220		200	6604	0.56	3.70	1	3.70
24	10	20	400	2892	220		200	6604	0.56	3.70	1	3.70
25	10		628					628	0.56	0.35	2	0.70
26	10		1048					1048	0.56	0.59	2	1.17
27	10		1470					1470	0.56	0.82	2	1.65
28	10		1894					1894	0.56	1.06	2	2.12
29	10		2315					2315	0.56	1.30	2	2.59
30	10		2726					2726	0.56	1.53	2	3.05
31	10		3160					3160	0.56	1.77	2	3.54
32	10		439					439	0.56	0.25	2	0.49
33	10	20	859					859	0.56	0.48	2	0.96
34	10	20	1281					1281	0.56	0.72	2	1.44
35	10	20	1705					1705	0.56	0.95	2	1.91
36	10	20	2126					2126	0.56	1.19	2	2.38
37	10	20	2537					2537	0.56	1.42	2	2.84
38	10	20	2971					2971	0.56	1.66	2	3.33
39	10	20	3579					3579	0.56	2.00	12	24.05
40	10	20	3390					3390	0.56	1.90	12	22.78
41	10	20	1000	140	100			2480	0.56	1.39	34	47.22
42	10	20	700	140	100			1880	0.56	1.05	2	2.11
43	10	20	3420					3420	0.56	1.92	4	7.66
44	10	20	3365					3365	0.56	1.88	4	7.54
45	10	20	3667					3667	0.56	2.05	4	8.21
46	10	20	3600					3600	0.56	2.02	4	8.06
47	10	20	3532					3532	0.56	1.98	4	7.91
48	10	20	3478					3478	0.56	1.95	4	7.79
49	10	20	4004					4004	0.56	2.24	4	8.97
												306.56

1 ум ХЭСЭГЛЭЛИЙН АРМАТУРЫН ТОДОРХОЙЛОЛТ

Төрөл(type): 1.5x2x2

№	голч, (dia) d mm	Матах радиус (bending radius) r,mm	A mm	B mm	C mm	D mm	C1 mm	Нэгж урт (unit lm) L,mm	1ум жин 1 l/m weight) kg	Нэгж жин (unit weight) kg	Элементэд орох (number elements) number	Нийт жин (total weight) kg
1	13	35	4650	600				5850	0.995	5.82	5	29.10
2	13	35	4650	600				5850	0.995	5.82	5	29.10
2a	13		4650					4650	0.995	4.63	5	23.13
3	13	35	4650	600				5850	0.995	5.82	5	29.10
4	13	35	4650	600				5850	0.995	5.82	5	29.10
4a	13		4650					4650	0.995	4.63	5	23.13
5	13		1900					1900	0.995	1.89	10	18.91
6	13		1900					1900	0.995	1.89	24	45.37
7	10	25	620				200	1020	0.56	0.57	40	22.85
8	10		1000					1000	0.56	0.56	24	13.44
9	10		1000					1000	0.56	0.56	22	12.32
10	10		1000					1000	0.56	0.56	22	12.32
11	10		1000					1000	0.56	0.56	24	13.44
12	10		1000					1000	0.56	0.56	18	10.08
13	10		1000					1000	0.56	0.56	34	19.04
14	10							1325	0.56	0.74	22	16.32
15	10							5157	0.56	2.89	4	11.55
16	10							4650	0.56	2.60	2	5.21
17	10							4650	0.56	2.60	2	5.21
18	10							1020	0.56	0.57	19	10.85
												379.59

АРМАТУРЫГ МАТАХ ЕРӨНХИЙ ЗАГВАР

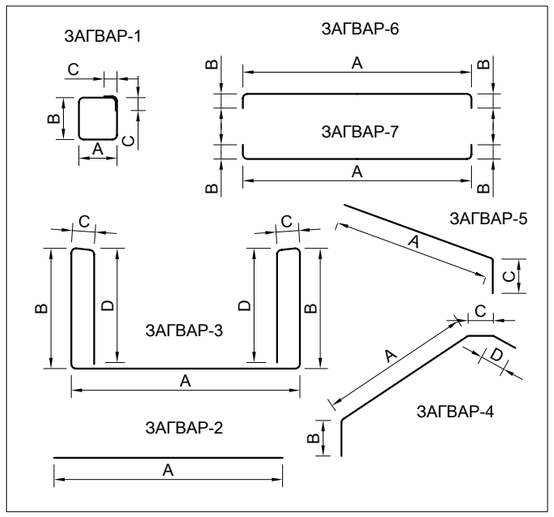

Өөрчлөлт №			Захиалагч:	Захиалагч:	Зураг төслийн байгууллага:	Зөвлөх инженер	У. ПҮРЭВЖАВ	Гүүр хоолойн инженер	М. МӨНХ-ОРГИЛ	СЭЛЭНГЭ АЙМГИЙН БАРУУНБҮРЭН-ОРХОНТУУЛ-ЦЭЭЛ ЧИГЛЭЛИЙН ХАТУУ ХУЧИЛТТАЙ АВТО ЗАМЫН АЖЛЫН ЗУРАГ [ПК0-ПК50+000]	ХООЛОЙН ЗУРАГ	Масштаб	Шифр	Хуудасны №
Огноо			БАРИЛГА, ХОТ БАЙГУУЛАЛТЫН ЯАМ	ЗАМ, ТЭЭВРИЙН ХӨГЖЛИЙН ЯАМ	"АВАРГА ЗАМ" ХХК	Төслийн инженер	С. БАТСҮХ	Замын инженер	М. БЯМБАА					
Тайлбар						Шалгасан инженер	Г. ЧИНТӨГС	Геодезийн инженер	Э. БАТБОЛД			-	AVZ/BOT/03-2022	22

ХООЛОЙН ЕРӨНХИЙ БАЙДАЛ
Төрөл: 2000х2000х1

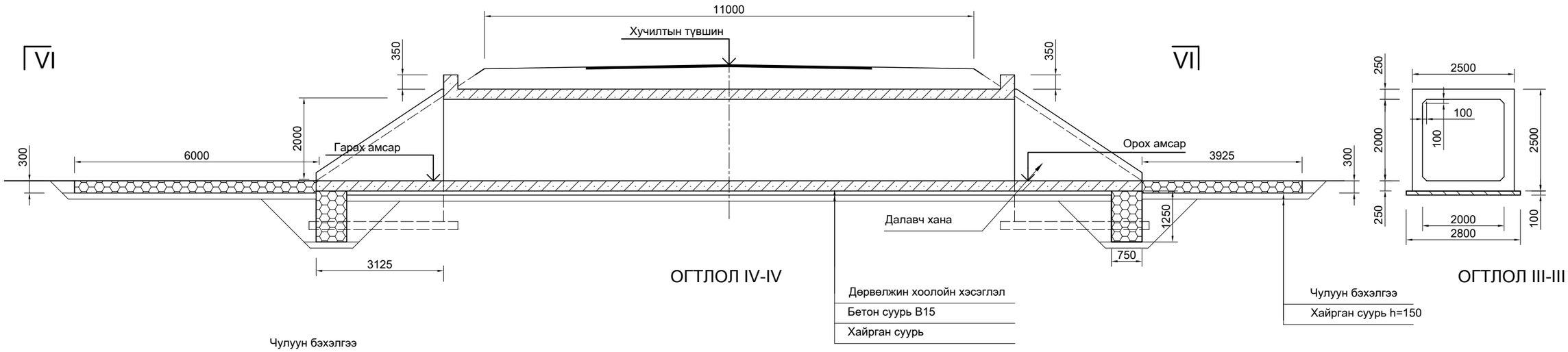

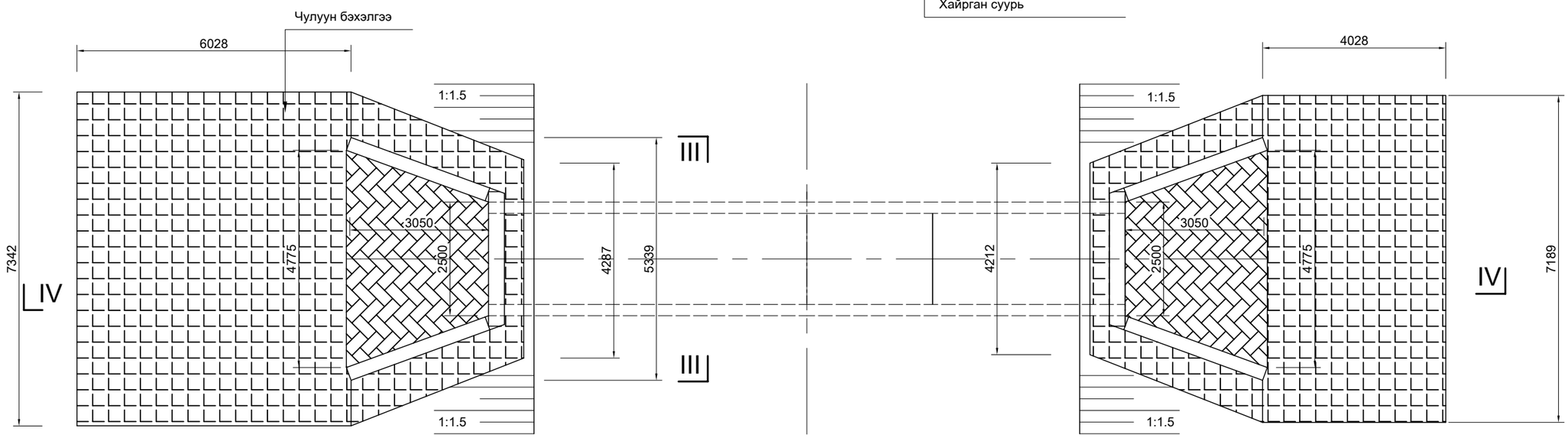

ОГТЛОЛ VI-VI

Өөрчлөлт №			Захиалагч:	Захиалагч:	Зураг төслийн байгууллага:	Зөвлөх инженер	У. ПҮРЭВЖАВ	Гүүр хоолойн инженер	М. МӨНХ-ОРГИЛ	СЭЛЭНГЭ АЙМГИЙН БАРУУНБҮРЭН-ОРХОНТУУЛ-ЦЭЭЛ ЧИГЛЭЛИЙН ХАТУУ ХУЧИЛТТАЙ АВТО ЗАМЫН АЖЛЫН ЗУРАГ [ПК0-ПК50+000]	ХООЛОЙН ЗУРАГ	Масштаб	Шифр	Хуудасны №
Огноо			БАРИЛГА, ХОТ БАЙГУУЛАЛТЫН ЯАМ	ЗАМ, ТЭЭВРИЙН ХӨГЖЛИЙН ЯАМ	"АВАРГА ЗАМ" ХХК	Төслийн инженер	С. БАТСҮХ	Замын инженер	М. БЯМБАА			1:100	AVZ/BOT/03-2022	23
Тайлбар						Шалгасан инженер	Г. ЧИНТӨГС	Геодезийн инженер	Э. БАТБОЛД					

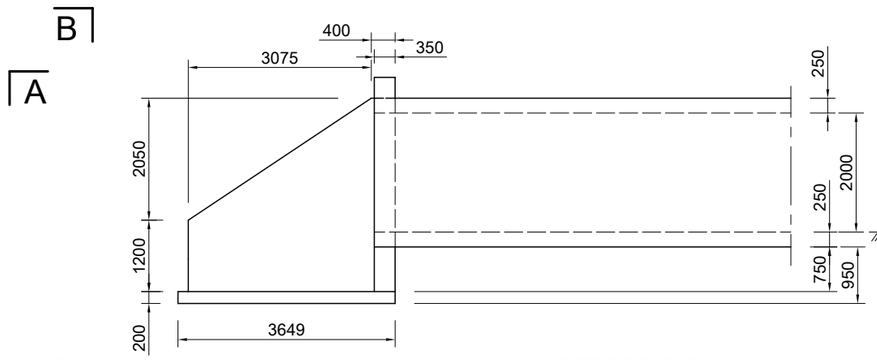

ОГТЛОЛ С-С

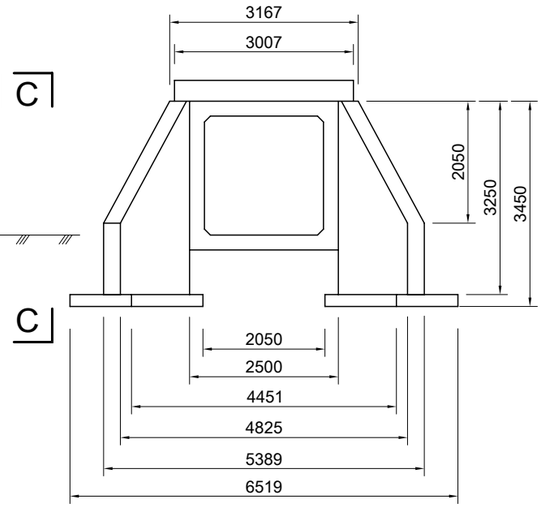

ОГТЛОЛ В - В

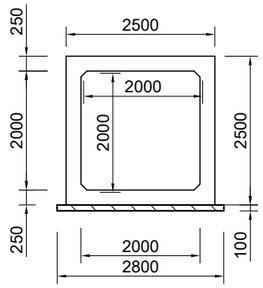

ОГТЛОЛ D-D

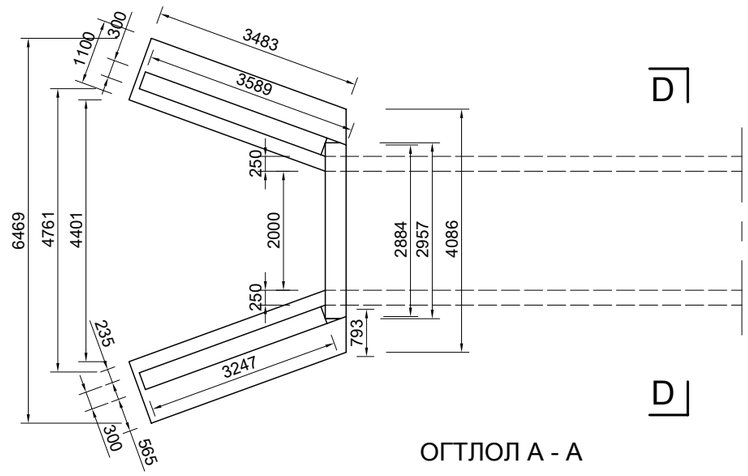

ОГТЛОЛ А - А

Өөрчлөлт №			Захиалагч:	Захиалагч:	Зураг төслийн байгууллага:	Зөвлөх инженер	У. ПҮРЭВЖАВ	Гүүр хоолойн инженер	М. МӨНХ-ОРГИЛ	СЭЛЭНГЭ АЙМГИЙН БАРУУНБҮРЭН-ОРХОНТУУЛ-ЦЭЭЛ ЧИГЛЭЛИЙН ХАТУУ ХУЧИЛТТАЙ АВТО ЗАМЫН АЖЛЫН ЗУРАГ [ПК0-ПК50+000]	ХООЛОЙН ЗУРАГ	Масштаб	Шифр	Хуудасны №
Огноо			БАРИЛГА, ХОТ БАЙГУУЛАЛТЫН ЯАМ	ЗАМ, ТЭЭВРИЙН ХӨГЖЛИЙН ЯАМ	"АВАРГА ЗАМ" ХХК	Төслийн инженер	С. БАТСҮХ	Замын инженер	М. БЯМБАА				
Тайлбар						Шалгасан инженер	Г. ЧИНТӨГС	Геодезийн инженер	Э. БАТБОЛД			1:100	AVZ/BOT/03-2022	24

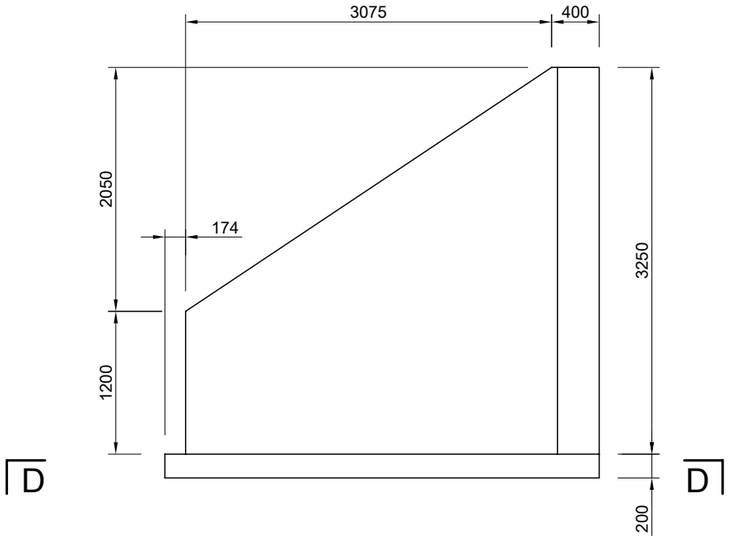

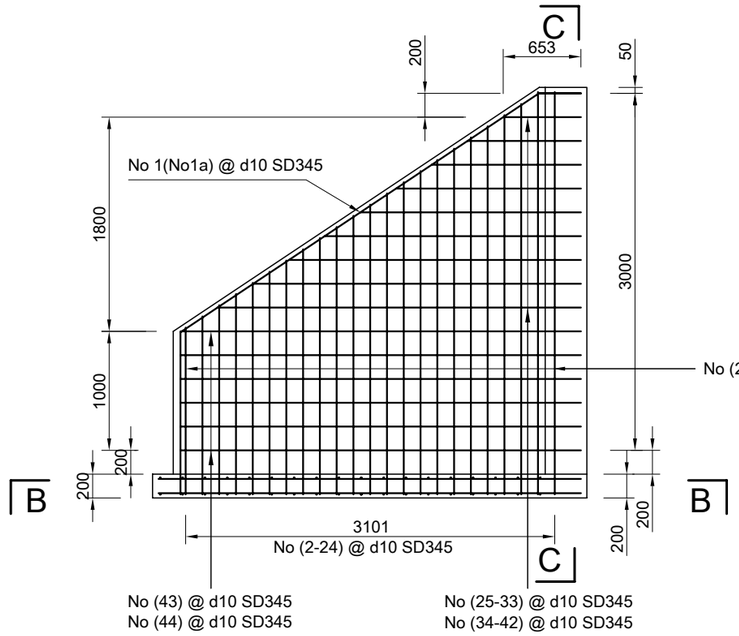

ОГТЛОЛ С-С

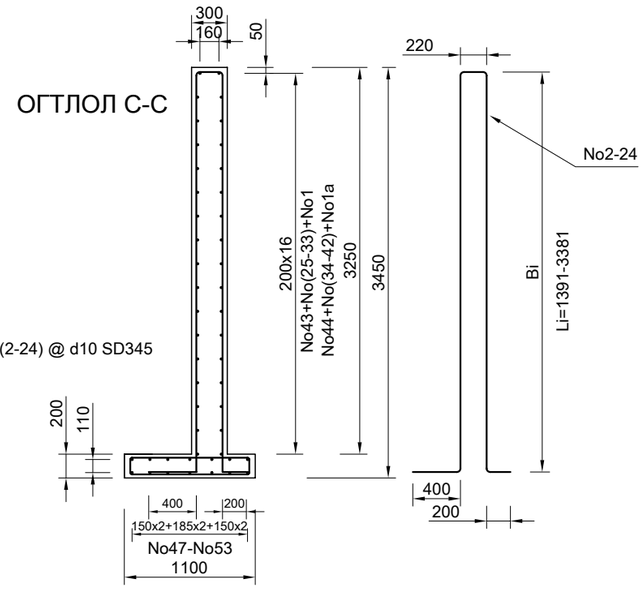

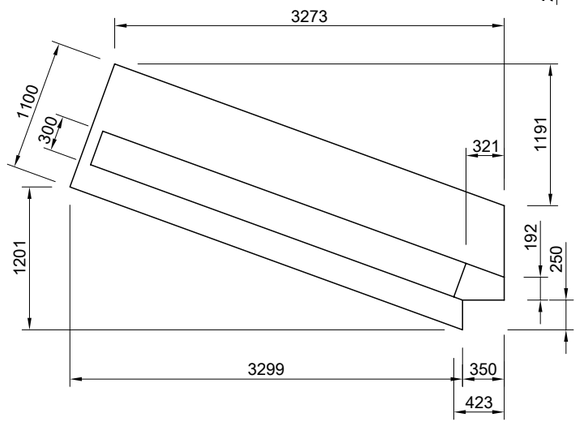

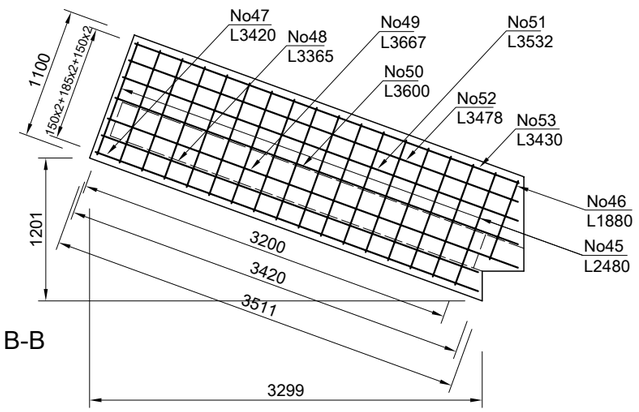

ОГТЛОЛ В-В

ОГТЛОЛ А-А

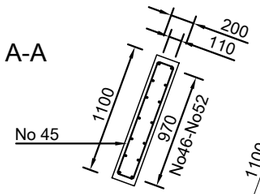

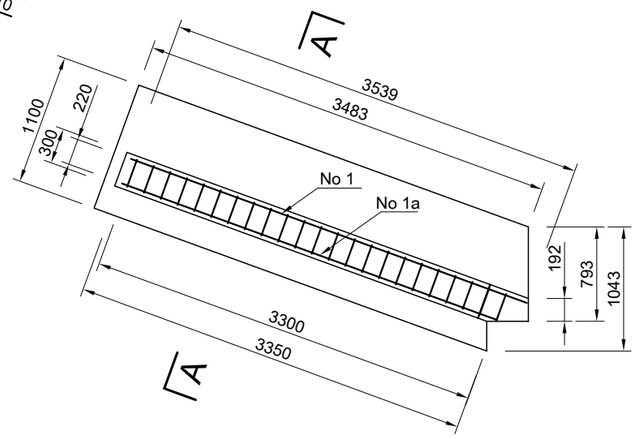

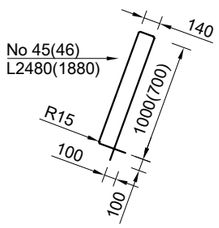

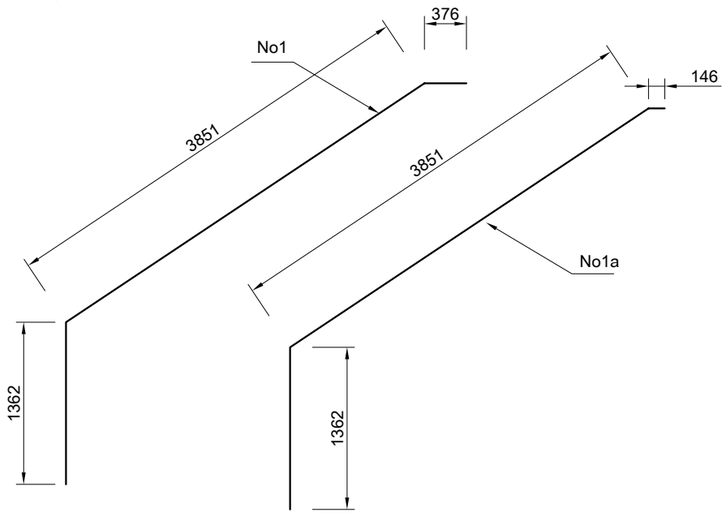

Өөрчлөлт №			Захиалагч:	Захиалагч:	Зураг төслийн байгууллага:	Зөвлөх инженер	У. ПҮРЭВЖАВ	Гүүр хоолойн инженер	М. МӨНХ-ОРГИЛ	СЭЛЭНГЭ АЙМГИЙН БАРУУНБҮРЭН-ОРХОНТУУЛ-ЦЭЭЛ ЧИГЛЭЛИЙН ХАТУУ ХУЧИЛТТАЙ АВТО ЗАМЫН АЖЛЫН ЗУРАГ [ПК0-ПК50+000]	ХООЛОЙН ЗУРАГ	Масштаб	Шифр	Хуудасны №
Огноо			БАРИЛГА, ХОТ БАЙГУУЛАЛТЫН ЯАМ	ЗАМ, ТЭЭВРИЙН ХӨГЖЛИЙН ЯАМ	"АВАРГА ЗАМ" ХХК	Төслийн инженер	С. БАТСҮХ	Замын инженер	М. БЯМБАА			1:50	AVZ/BOT/03-2022	25
Тайлбар						Шалгасан инженер	Г. ЧИНТӨГС	Геодезийн инженер	Э. БАТБОЛД					

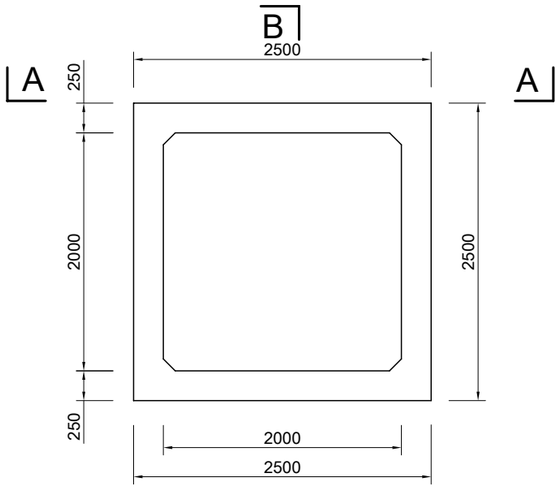

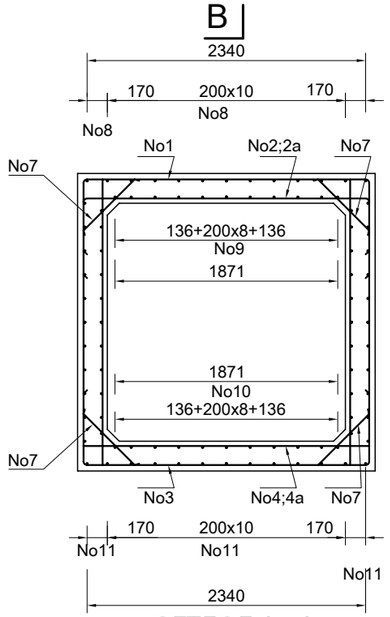

ОГТЛОЛ А - А

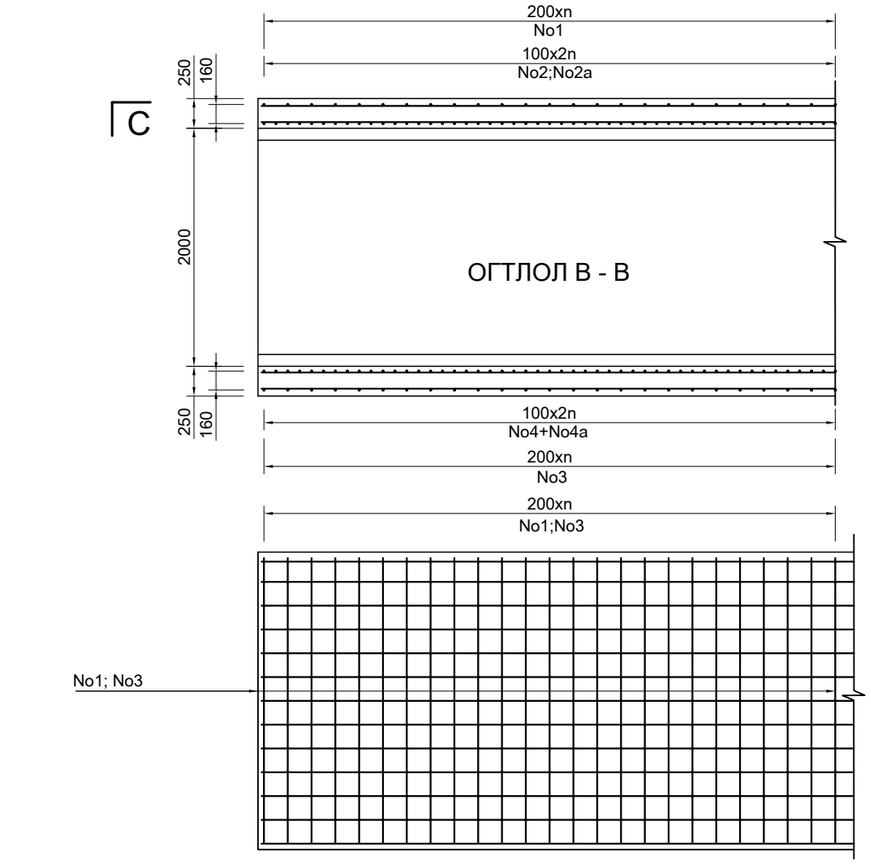

ОГТЛОЛ В - В

ОГТЛОЛ С-С

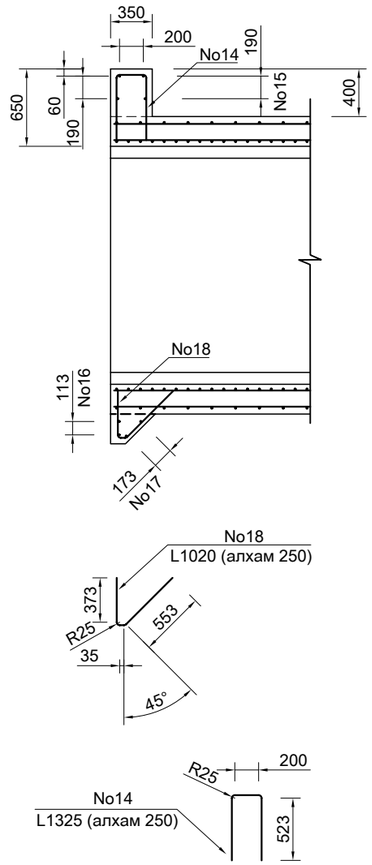

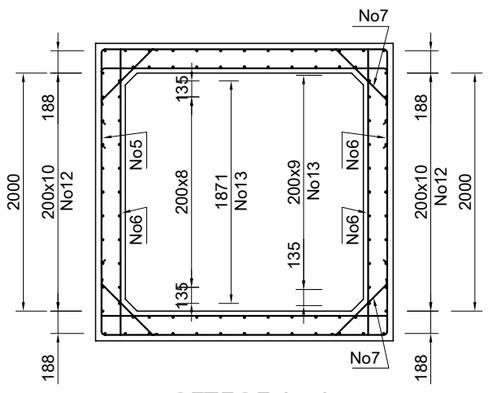

ОГТЛОЛ А - А

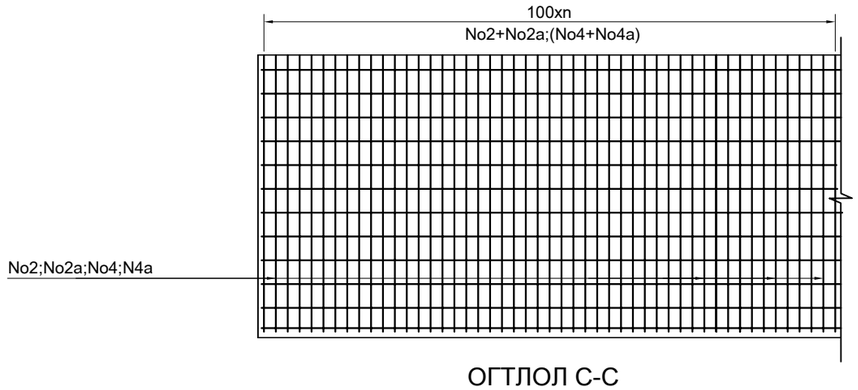

ОГТЛОЛ С-С

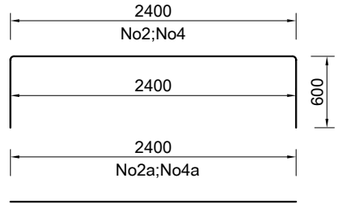

Өөрчлөлт №			Захиалагч:	Захиалагч:	Зураг төслийн бүрэлдэхүүн:	Эзэлбэх инженер	У. ПҮРЭВЖАВ	Гүүр хоолойн инженер	М. МӨНХ-ОРГИЛ	СЭЛЭНГЭ АЙМГИЙН БАРУУНБҮРЭН-ОРХОНТУУЛ-ЦЭЭЛ ЧИГЛЭЛИЙН ХАТУУ ХУЧИЛТТАЙ АВТО ЗАМЫН АЖЛЫН ЗУРАГ [ПК0-ПК50+000]	ХООЛОЙН ЗУРАГ	Масштаб	Шифр	Хуудасны №
Огноо			БАРИЛГА, ХОТ БАЙГУУЛАЛТЫН ЯАМ	ЗАМ, ТЭЭВРИЙН ХӨГЖЛИЙН ЯАМ	"АВАРГА ЗАМ" ХХК	Төслийн инженер	С. БАТСҮХ	Замын инженер	М. БЯМБАА					
Тайлбар						Шалгасан инженер	Г. ЧИНТӨГС	Геодезийн инженер	Э. БАТБОЛД			1:50	AVZ/BOT/03-2022	26

ТОЛГОЙН ДАЛАВЧНЫ ХЭСГИЙН АРМАТУРЫН ТОДОРХОЙЛОЛТ

Төрөл(type): 2x2x-/1-3/

№	голч, (dia) d mm	Матах радиус (bending radius) r,mm	A mm	B mm	C mm	D mm	C1 mm	Нэгж урт (unit lm) L,mm	1ум жин 1 l/m weight) kg	Нэгж жин (unit weight) kg	Элементэд орох (number elements) number	Нийт жин (total weight) kg
1	10	20	3851	1362	376			5589	0.56	3.13	2	6.26
1a	10	20	3851	1362	146			3851	0.56	2.16	2	4.31
3	10	20	400	1391	220		200	3602	0.56	2.02	2	4.03
4	10	20	400	1486	220		200	3792	0.56	2.12	2	4.25
5	10	20	400	1581	220		200	3982	0.56	2.23	2	4.46
6	10	20	400	1676	220		200	4172	0.56	2.34	2	4.67
7	10	20	400	1771	220		200	4362	0.56	2.44	2	4.89
8	10	20	400	1866	220		200	4552	0.56	2.55	2	5.10
9	10	20	400	1961	220		200	4742	0.56	2.66	2	5.31
10	10	20	400	2056	220		200	4932	0.56	2.76	2	5.52
11	10	20	400	2151	220		200	5122	0.56	2.87	2	5.74
12	10	20	400	2246	220		200	5312	0.56	2.97	2	5.95
13	10	20	400	2341	220		200	5502	0.56	3.08	2	6.16
14	10	20	400	2436	220		200	5692	0.56	3.19	2	6.38
15	10	20	400	2531	220		200	5882	0.56	3.29	2	6.59
16	10	20	400	2626	220		200	6072	0.56	3.40	2	6.80
17	10	20	400	2721	220		200	6262	0.56	3.51	2	7.01
18	10	20	400	2816	220		200	6452	0.56	3.61	2	7.23
19	10	20	400	2911	220		200	6642	0.56	3.72	2	7.44
20	10	20	400	3006	220		200	6832	0.56	3.83	2	7.65
21	10	20	400	3101	220		200	7022	0.56	3.93	2	7.86
22	10	20	400	3196	220		200	7212	0.56	4.04	1	4.04
23	10	20	400	3291	220		200	7402	0.56	4.15	1	4.15
24	10	20	400	3386	220		200	7592	0.56	4.25	1	4.25
25	10		695					695	0.56	0.39	2	0.78
26	10		1014					1014	0.56	0.57	2	1.14
27	10		1333					1333	0.56	0.75	2	1.49
28	10		1652					1652	0.56	0.93	2	1.85
29	10		1972					1972	0.56	1.10	2	2.21
30	10		2291					2291	0.56	1.28	2	2.57
31	10		2610					2610	0.56	1.46	2	2.92
32	10		2929					2929	0.56	1.64	2	3.28
33	10		3248					3248	0.56	1.82	2	3.64
34	10		506					506	0.56	0.28	2	0.57
35	10	20	825					825	0.56	0.46	2	0.92
36	10	20	1144					1144	0.56	0.64	2	1.28
37	10	20	1463					1463	0.56	0.82	2	1.64
38	10	20	1783					1783	0.56	1.00	2	2.00
39	10	20	2102					2102	0.56	1.18	2	2.35
40	10	20	2421					2421	0.56	1.36	2	2.71
41	10	20	2740					2740	0.56	1.53	2	3.07
42	10	20	3059					3059	0.56	1.71	2	3.43
43	10	20	3579					3579	0.56	2.00	12	24.05
44	10	20	3390					3390	0.56	1.90	12	22.78
45	10	20	1000	140	100			2480	0.56	1.39	34	47.22
46	10	20	700	140	100			1880	0.56	1.05	2	2.11
47	10	20	3420					3420	0.56	1.92	4	7.66
48	10	20	3365					3365	0.56	1.88	4	7.54
49	10	20	3667					3667	0.56	2.05	4	8.21
50	10	20	3600					3600	0.56	2.02	4	8.06
51	10	20	3532					3532	0.56	1.98	4	7.91
52	10	20	3478					3478	0.56	1.95	4	7.79
53	10	20	4004					4004	0.56	2.24	4	8.97
												326.20

1 ум ХЭСЭГЛЭЛИЙН АРМАТУРЫН ТОДОРХОЙЛОЛТ

Төрөл(type): 2x2

№	голч, (dia) d mm	Матах радиус (bending radius) r,mm	A mm	B mm	C mm	D mm	C1 mm	Нэгж урт (unit lm) L,mm	1ум жин 1 l/m weight) kg	Нэгж жин (unit weight) kg	Элементэд орох (number elements) number	Нийт жин (total weight) kg
1	13	35	2400	600				3600	0.995	3.58	5	17.91
2	13	35	2400	600				3600	0.995	3.58	5	17.91
2a	13		2400					2400	0.995	2.39	5	11.94
3	13	35	2400	600				3600	0.995	3.58	5	17.91
4	13	35	2400	600				3600	0.995	3.58	5	17.91
4a	13		2400					2400	0.995	2.39	5	11.94
5	13		2400					2400	0.995	2.39	10	23.88
6	13		2400					2400	0.995	2.39	10	23.88
7	10	25	620				200	1020	0.56	0.57	20	11.42
8	10		1000					1000	0.56	0.56	13	7.28
9	10		1000					1000	0.56	0.56	11	6.16
10	10		1000					1000	0.56	0.56	11	6.16
11	10		1000					1000	0.56	0.56	13	7.28
12	10		1000					1000	0.56	0.56	22	12.32
13	10		1000					1000	0.56	0.56	22	12.32
14	10							1325	0.56	0.74	11	8.16
15	10							2657	0.56	1.49	4	5.95
16	10							2400	0.56	1.34	2	2.69
17	10							2400	0.56	1.34	2	2.69
18	10							1020	0.56	0.57	10	5.71
												231.43

АРМАТУРЫГ МАТАХ ЕРӨНХИЙ ЗАГВАР

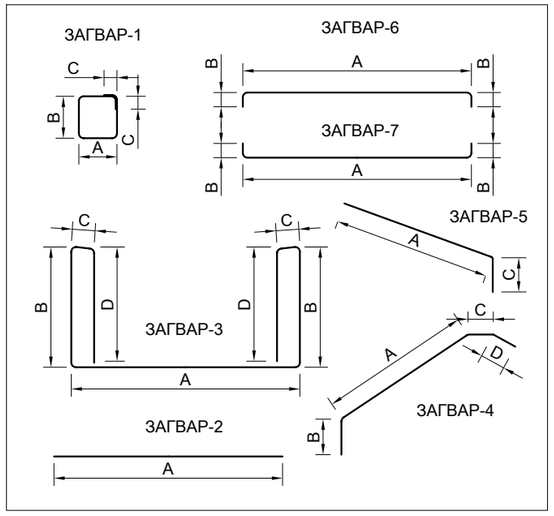

Өөрчлөлт №			Захиалагч:	Захиалагч:	Зураг төслийн байгууллага:	Зөвлөх инженер	У. ПҮРЭВЖАВ	Гүүр хоолойн инженер	М. МӨНХ-ОРГИЛ	СЭЛЭНГЭ АЙМГИЙН БАРУУНБҮРЭН-ОРХОНТУУЛ-ЦЭЭЛ ЧИГЛЭЛИЙН ХАТУУ ХУЧИЛТТАЙ АВТО ЗАМЫН АЖЛЫН ЗУРАГ [ПК0-ПК50+000]	ХООЛОЙН ЗУРАГ	Масштаб	Шифр	Хуудасны №
Огноо			БАРИЛГА, ХОТ БАЙГУУЛАЛТЫН ЯАМ	ЗАМ, ТЭЭВРИЙН ХӨГЖЛИЙН ЯАМ	"АВАРГА ЗАМ" ХХК	Төслийн инженер	С. БАТСҮХ	Замын инженер	М. БЯМБАА					
Тайлбар						Шалгасан инженер	Г. ЧИНТӨГС	Геодезийн инженер	Э. БАТБОЛД			-	AVZ/BOT/03-2022	27

ХООЛОЙН ЕРӨНХИЙ БАЙДАЛ
Төрөл: 2000x2000x2

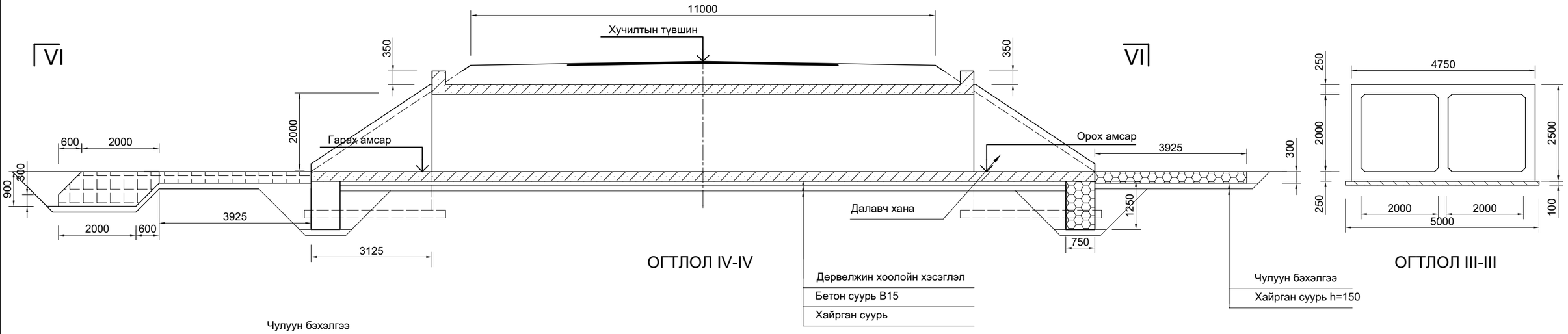

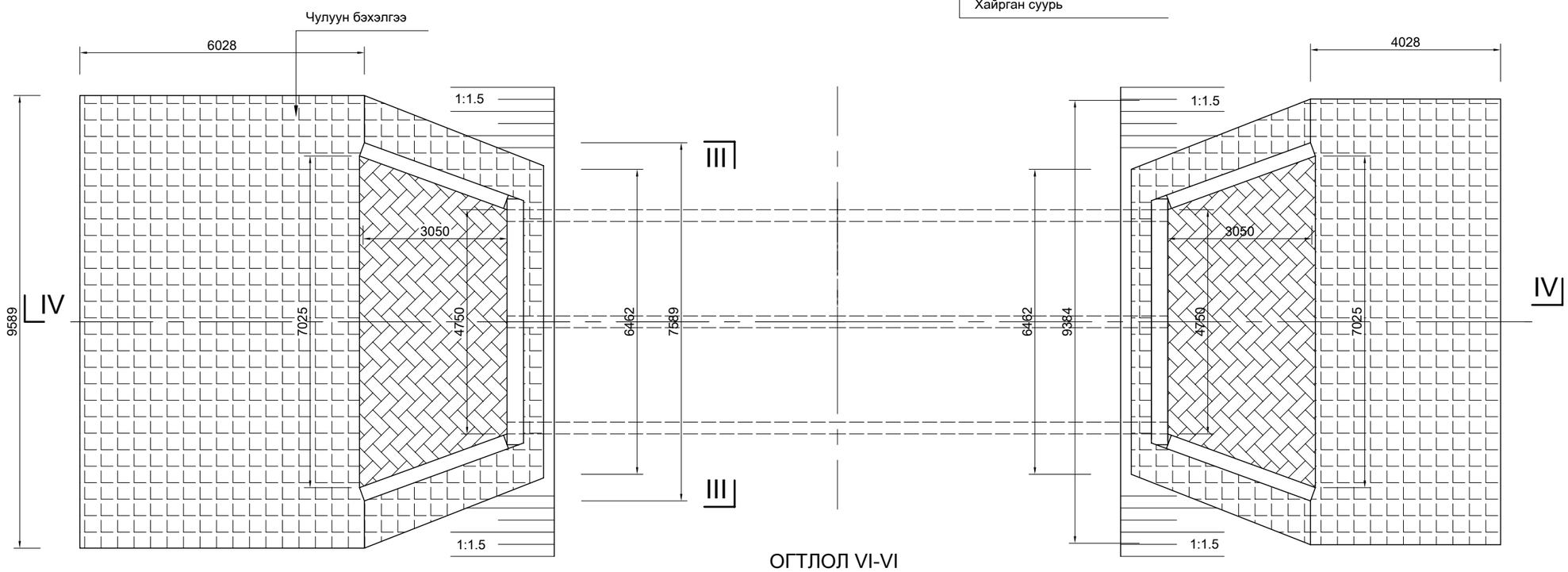

Өөрчлөлт №			Захиалагч:	Захиалагч:	Зураг төслийн байгууллага:	Зөвлөх инженер	У. ПҮРЭВЖАВ	Гүүр хоолойн инженер	М. МӨНХ-ОРГИЛ	СЭЛЭНГЭ АЙМГИЙН БАРУУНБҮРЭН-ОРХОНТУУЛ-ЦЭЭЛ ЧИГЛЭЛИЙН ХАТУУ ХУЧИЛТТАЙ АВТО ЗАМЫН АЖЛЫН ЗУРАГ [ПК0-ПК50+000]	ХООЛОЙН ЗУРАГ	Масштаб	Шифр	Хуудасны №
Огноо			БАРИЛГА, ХОТ БАЙГУУЛАЛТЫН ЯАМ	ЗАМ, ТЭЭВРИЙН ХӨГЖЛИЙН ЯАМ	"АВАРГА ЗАМ" ХХК	Төслийн инженер	С. БАТСҮХ	Замын инженер	М. БЯМБАА					
Тайлбар						Шалгасан инженер	Г. ЧИНТӨГС	Геодезийн инженер	Э. БАТБОЛД			1:100	AVZ/BOT/03-2022	28

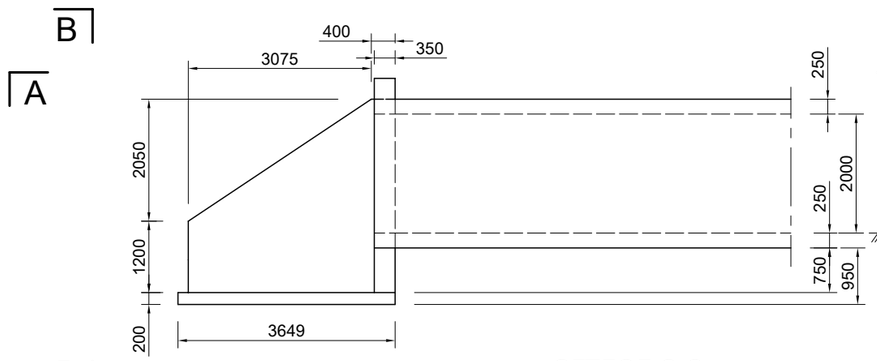

ОГТЛОЛ С-С

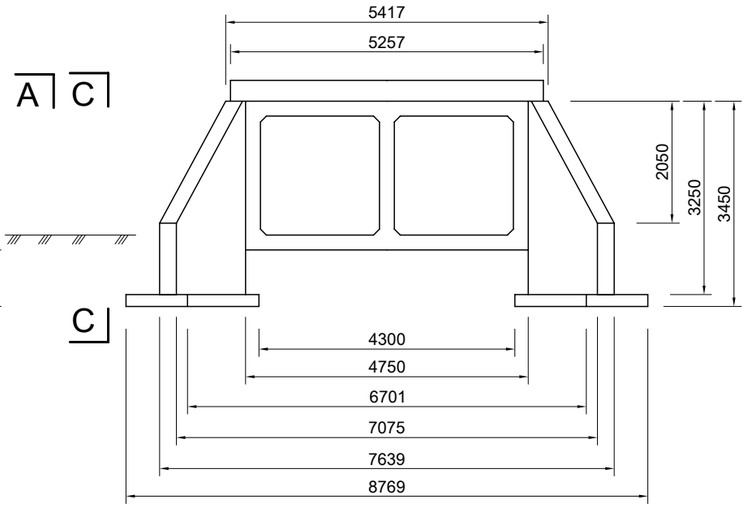

ОГТЛОЛ В - В

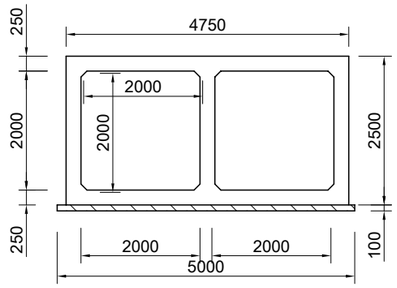

ОГТЛОЛ D-D

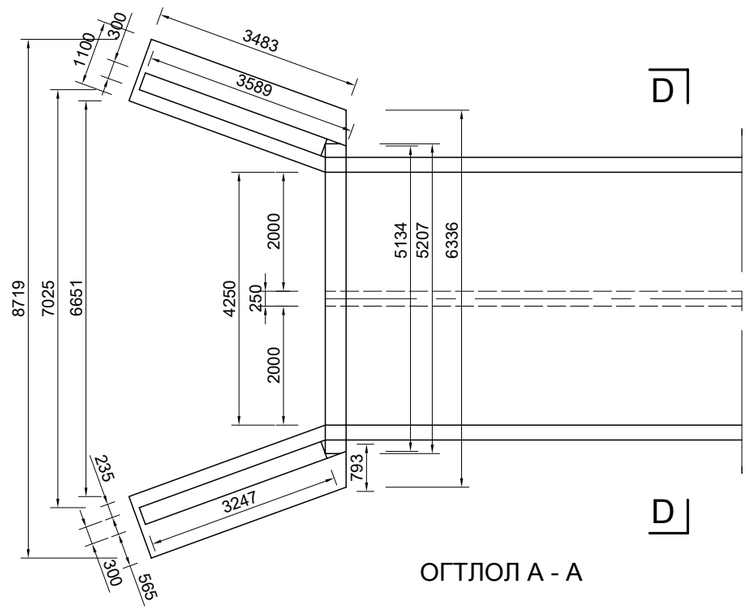

ОГТЛОЛ А - А

Өөрчлөлт №			Захиалагч:	Захиалагч:	Зураг төслийн байгууллага:	Зөвлөх инженер	У. ПҮРЭВЖАВ	Гүүр хоолойн инженер	М. МӨНХ-ОРГИЛ	СЭЛЭНГЭ АЙМГИЙН БАРУУНБҮРЭН-ОРХОНТУУЛ-ЦЭЭЛ ЧИГЛЭЛИЙН ХАТУУ ХУЧИЛТТАЙ АВТО ЗАМЫН АЖЛЫН ЗУРАГ [ПК0-ПК50+000]	ХООЛОЙН ЗУРАГ	Масштаб	Шифр	Хуудасны №
Огноо			БАРИЛГА, ХОТ БАЙГУУЛАЛТЫН ЯАМ	ЗАМ, ТЭЭВРИЙН ХӨГЖЛИЙН ЯАМ	"АВАРГА ЗАМ" ХХК	Төслийн инженер	С. БАТСҮХ	Замын инженер	М. БЯМБАА				
Тайлбар						Шалгасан инженер	Г. ЧИНТӨГС	Геодезийн инженер	Э. БАТБОЛД			1:100	AVZ/BOT/03-2022	29

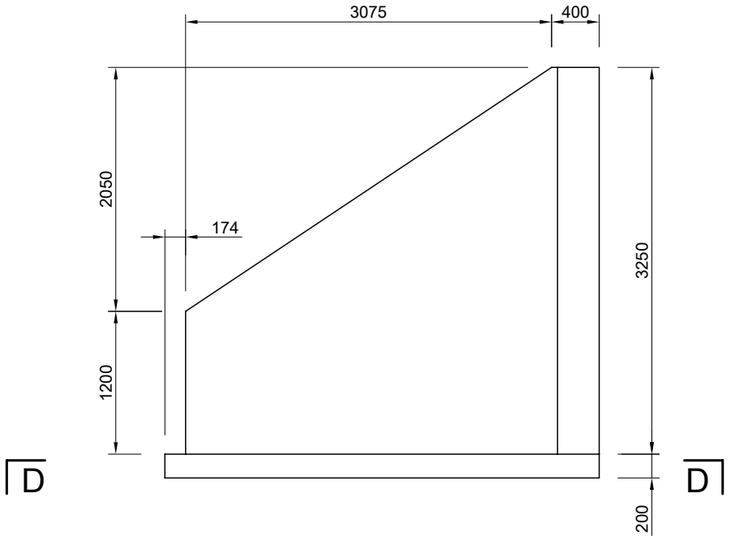

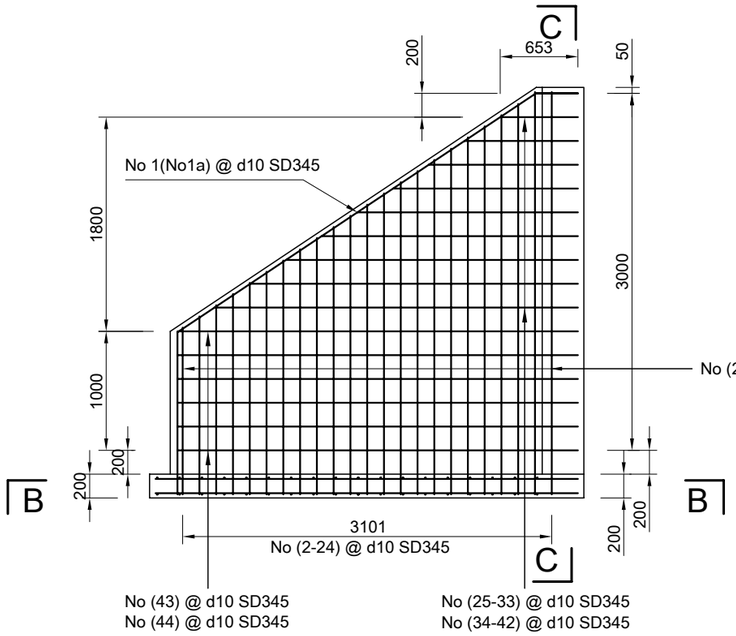

ОГТЛОЛ С-С

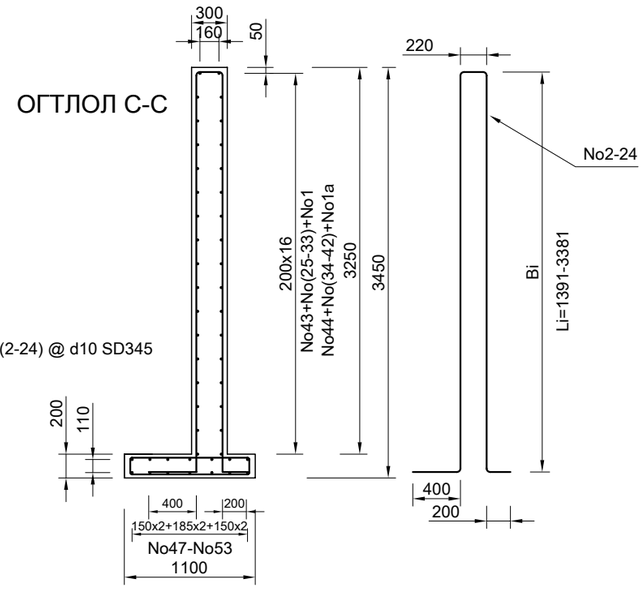

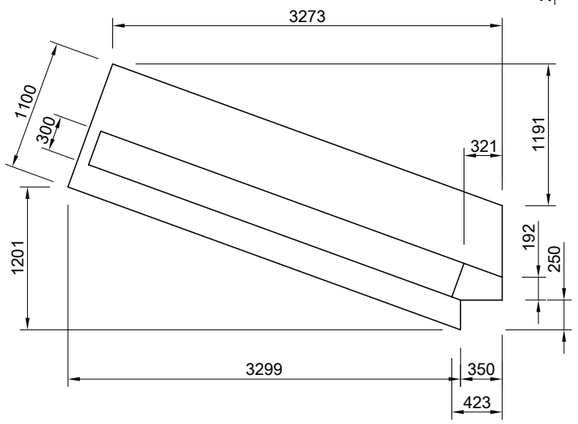

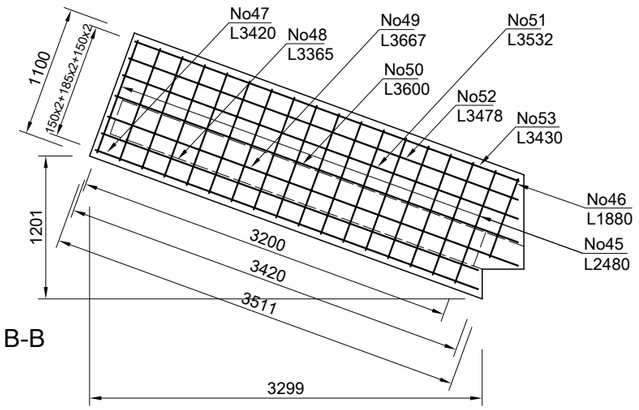

ОГТЛОЛ В-В

АРМАТУРЫГ МАТАХ ЕРӨНХИЙ ЗАГВАР

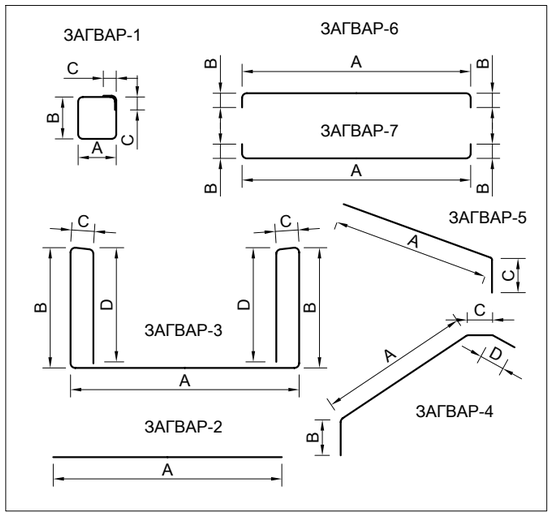

ОГТЛОЛ А-А

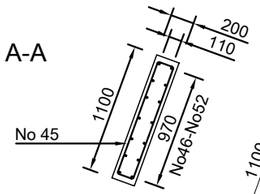

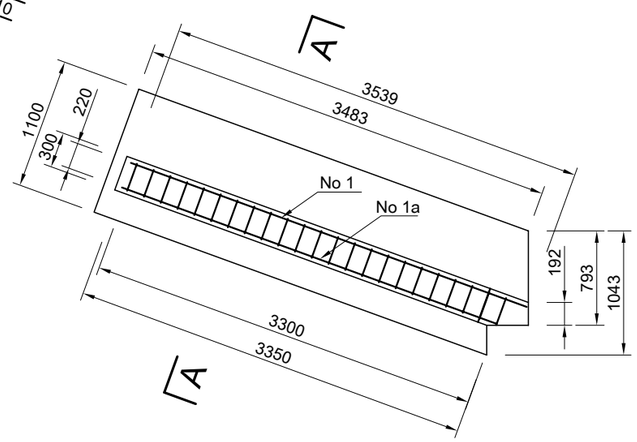

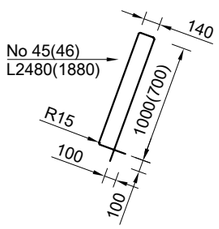

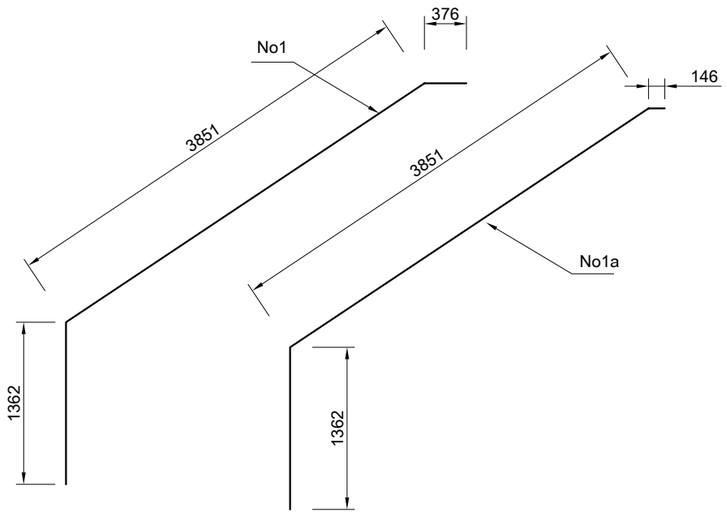

Өөрчлөлт №			Захиалагч:	Захиалагч:	Зураг төслийн байгууллага:	Зөвлөх инженер	У. ПҮРЭВЖАВ	Гүүр хоолойн инженер	М. МӨНХ-ОРГИЛ	СЭЛЭНГЭ АЙМГИЙН БАРУУНБҮРЭН-ОРХОНТУУЛ-ЦЭЭЛ ЧИГЛЭЛИЙН ХАТУУ ХУЧИЛТТАЙ АВТО ЗАМЫН АЖЛЫН ЗУРАГ [ПК0-ПК50+000]	ХООЛОЙН ЗУРАГ	Масштаб	Шифр	Хуудасны №
Огноо			БАРИЛГА, ХОТ БАЙГУУЛАЛТЫН ЯАМ	ЗАМ, ТЭЭВРИЙН ХӨГЖЛИЙН ЯАМ	"АВАРГА ЗАМ" ХХК	Төслийн инженер	С. БАТСҮХ	Замын инженер	М. БЯМБАА			1:50	AVZ/BOT/03-2022	30
Тайлбар						Шалгасан инженер	Г. ЧИНТӨГС	Геодезийн инженер	Э. БАТБОЛД					

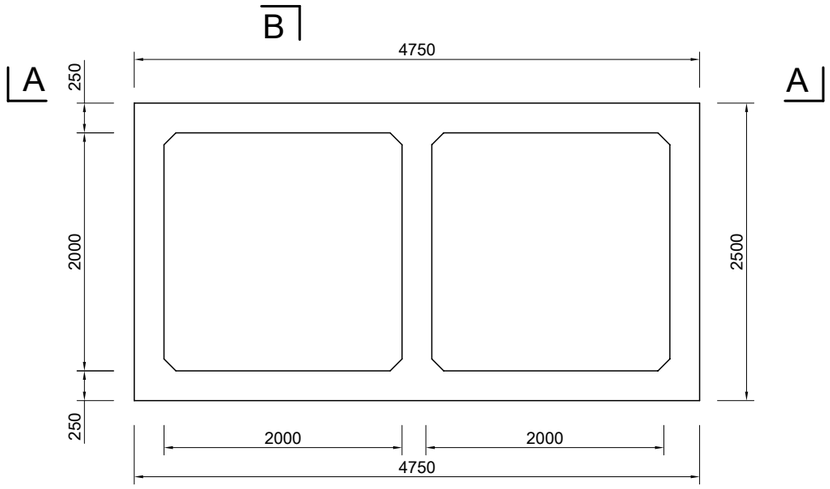

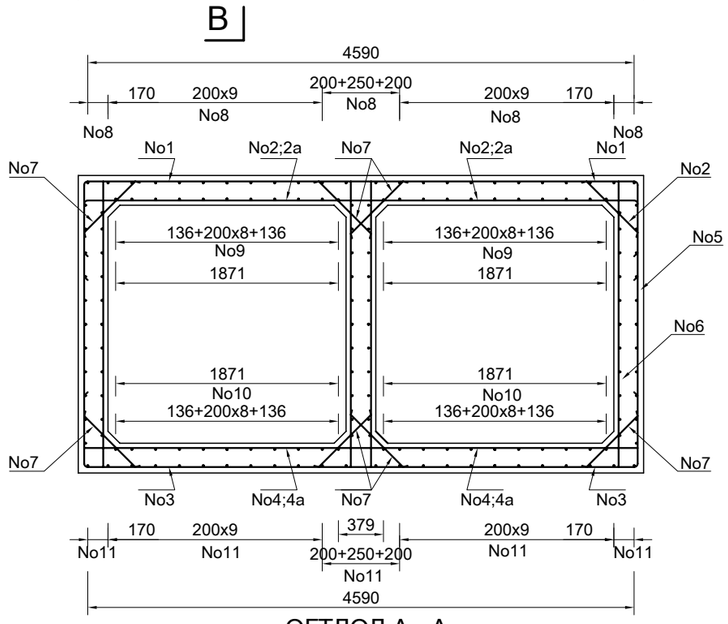

ОГТЛОЛ А - А

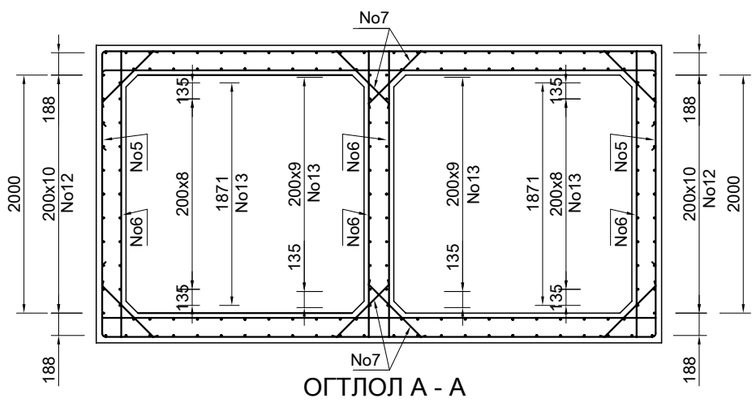

ОГТЛОЛ А - А

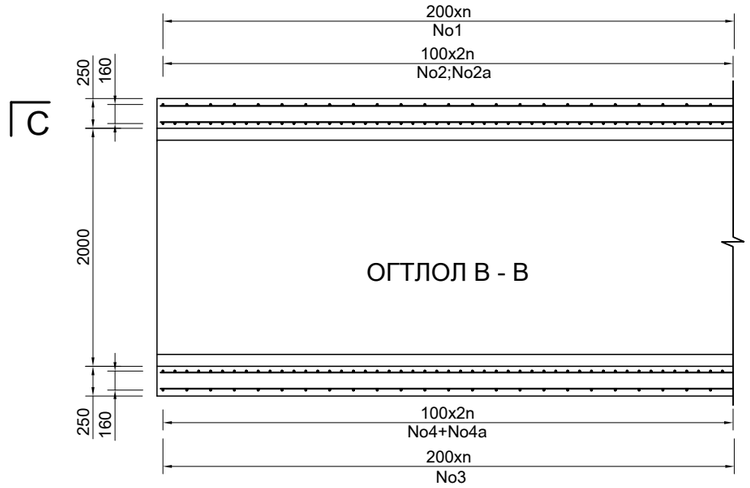

ОГТЛОЛ В - В

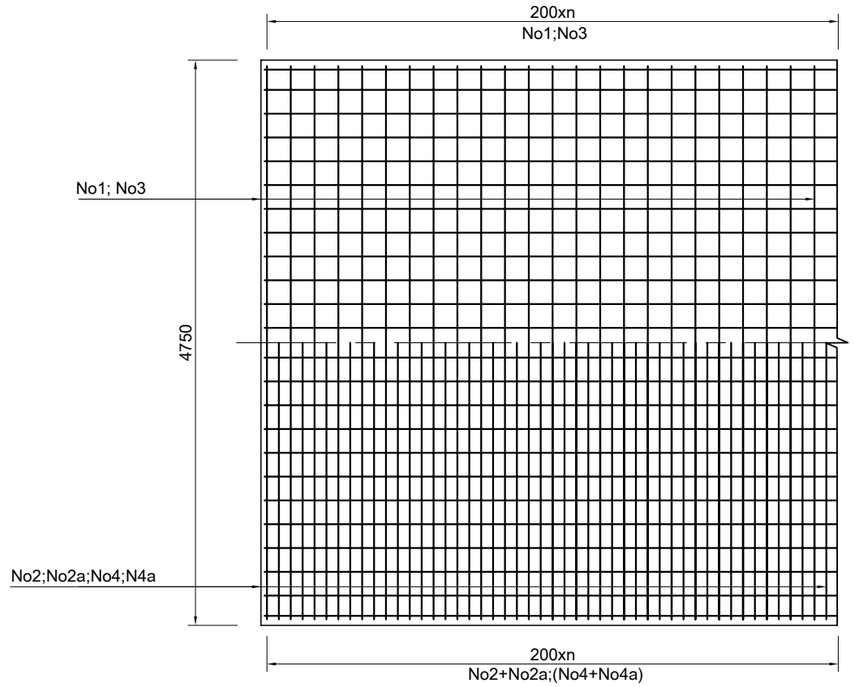

ОГТЛОЛ С-С

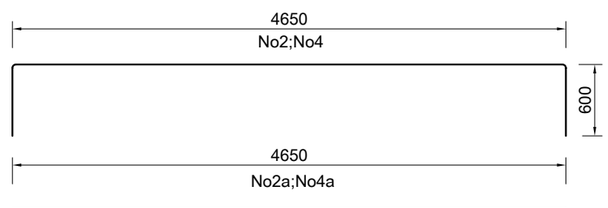

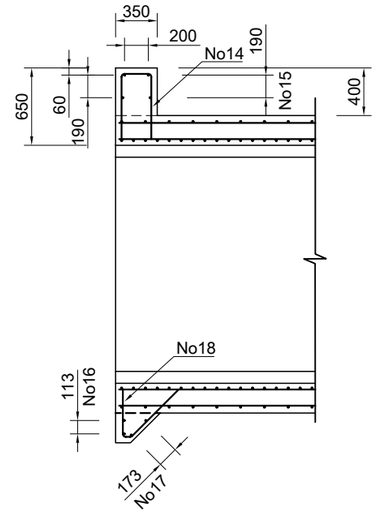

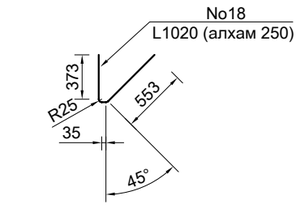

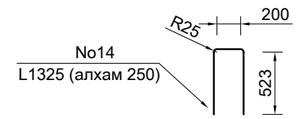

АРМАТУРЫГ МАТАХ ЕРӨНХИЙ ЗАГВАР

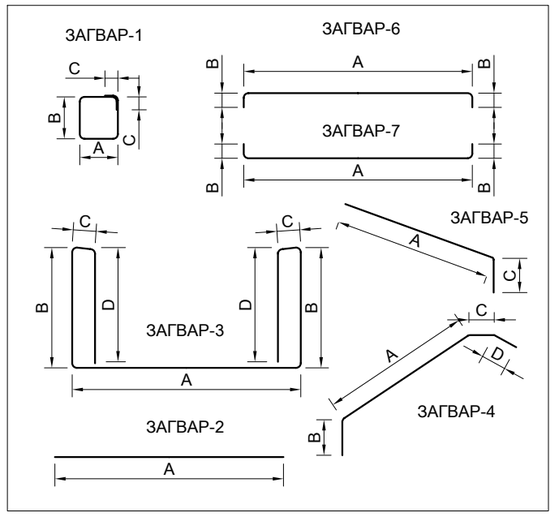

Өөрчлөлт №			Захиалагч:	Захиалагч:	Зураг төслийн байгууллага:	Зөвлөх инженер	У. ПҮРЭВЖАВ	Гүүр хоолойн инженер	М. МӨНХ-ОРГИЛ	СЭЛЭНГЭ АЙМГИЙН БАРУУНБҮРЭН-ОРХОНТУУЛ-ЦЭЭЛ ЧИГЛЭЛИЙН ХАТУУ ХУЧИЛТТАЙ АВТО ЗАМЫН АЖЛЫН ЗУРАГ [ПК0-ПК50+000]	ХООЛОЙН ЗУРАГ	Масштаб	Шифр	Хуудасны №
Огноо			БАРИЛГА, ХОТ БАЙГУУЛАЛТЫН ЯАМ	ЗАМ, ТЭЭВРИЙН ХӨГЖЛИЙН ЯАМ	"АВАРГА ЗАМ" ХХК	Төслийн инженер	С. БАТСҮХ	Замын инженер	М. БЯМБАА				
Тайлбар						Шалгасан инженер	Г. ЧИНТӨГС	Геодезийн инженер	Э. БАТБОЛД			1:100	AVZ/BOT/03-2022	31

ХООЛОЙН ЕРӨНХИЙ БАЙДАЛ
Төрөл: 2000x2000x3

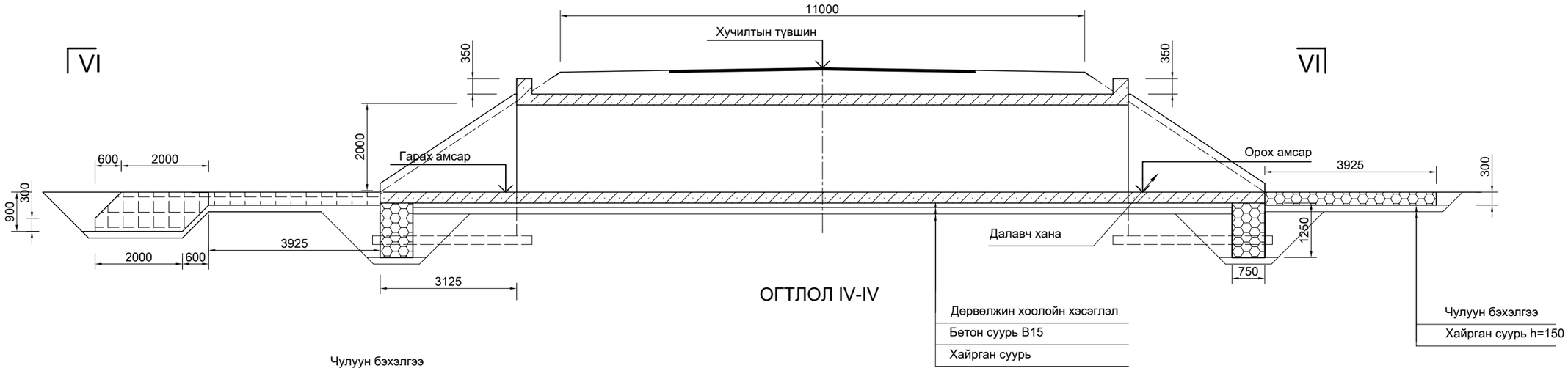

ОГТЛОЛ IV-IV

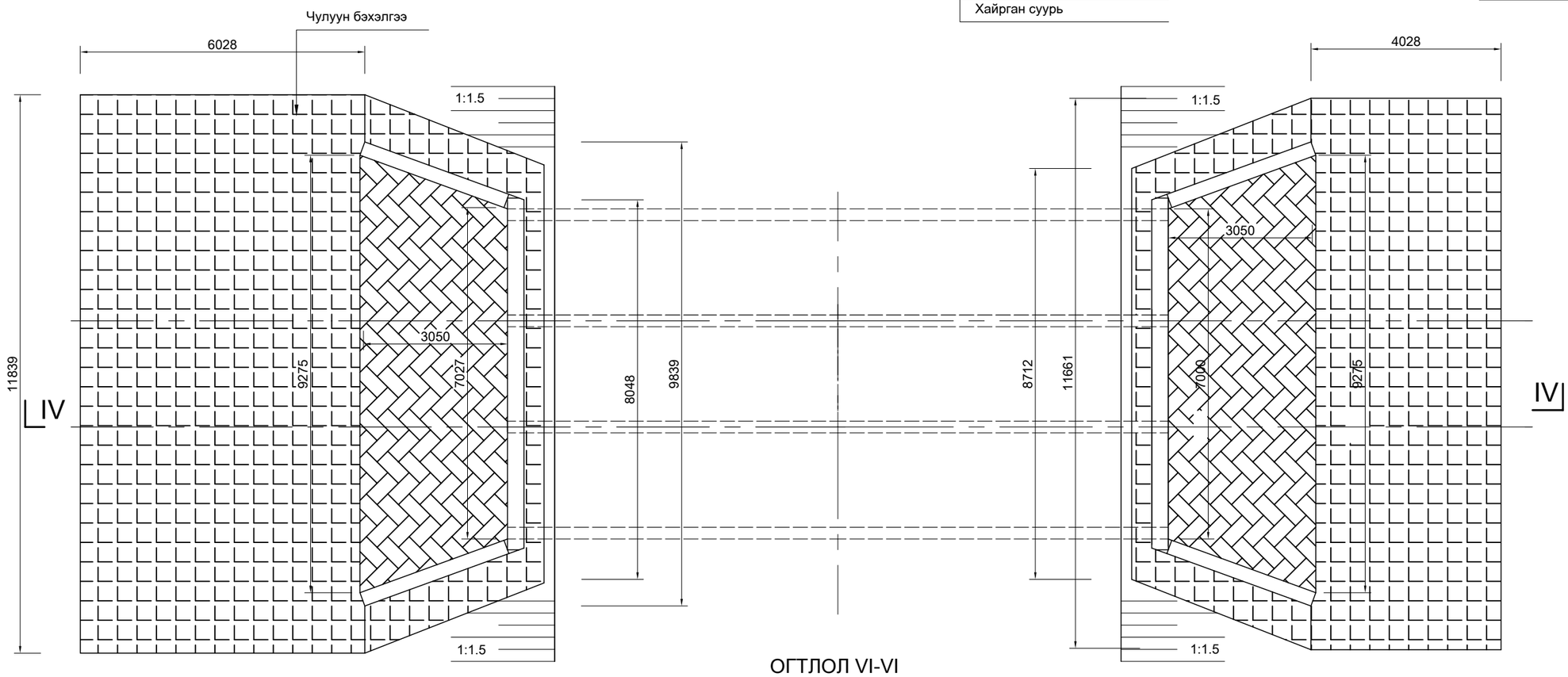

ОГТЛОЛ VI-VI

Өөрчлөлт №			Захиалагч:	Захиалагч:	Зураг төслийн байгууллага:	Зөвлөх инженер	У. ПҮРЭВЖАВ	Гүүр хоолойн инженер	М. МӨНХ-ОРГИЛ	СЭЛЭНГЭ АЙМГИЙН БАРУУНБҮРЭН-ОРХОНТУУЛ-ЦЭЭЛ ЧИГЛЭЛИЙН ХАТУУ ХУЧИЛТТАЙ АВТО ЗАМЫН АЖЛЫН ЗУРАГ [ПК0-ПК50+000]	ХООЛОЙН ЗУРАГ	Масштаб	Шифр	Хуудасны №
Огноо			БАРИЛГА, ХОТ БАЙГУУЛАЛТЫН ЯАМ	ЗАМ, ТЭЭВРИЙН ХӨГЖЛИЙН ЯАМ	"АВАРГА ЗАМ" ХХК	Төслийн инженер	С. БАТСҮХ	Замын инженер	М. БЯМБАА			1:100	AVZ/BOT/03-2022	32
Тайлбар						Шалгасан инженер	Г. ЧИНТӨГС	Геодезийн инженер	Э. БАТБОЛД					

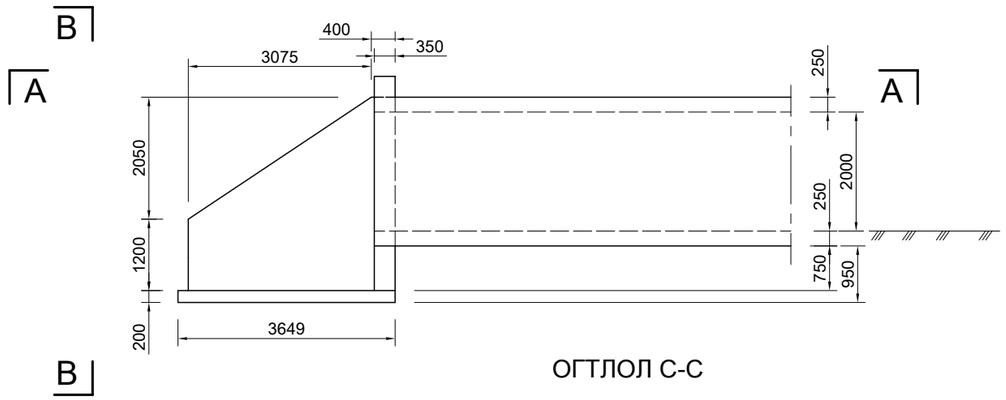

ОГТЛОЛ С-С

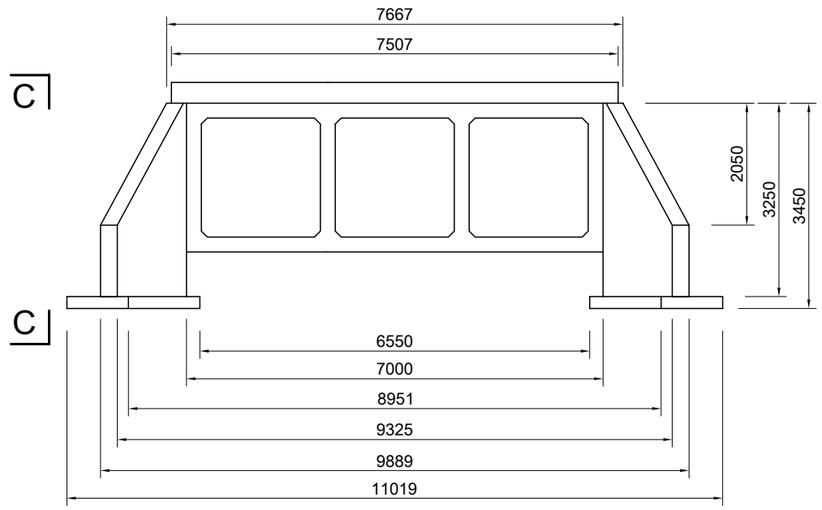

ОГТЛОЛ В - В

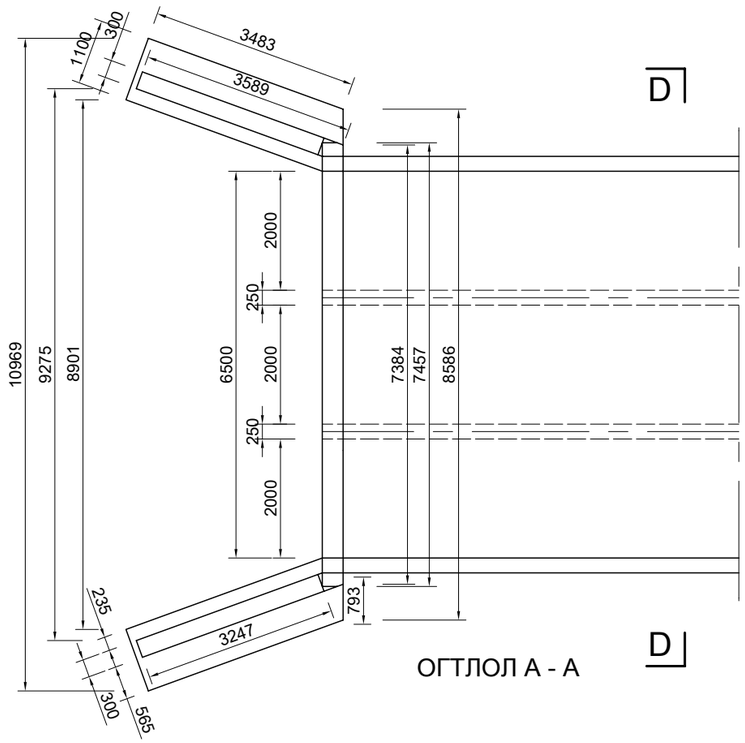

ОГТЛОЛ А - А

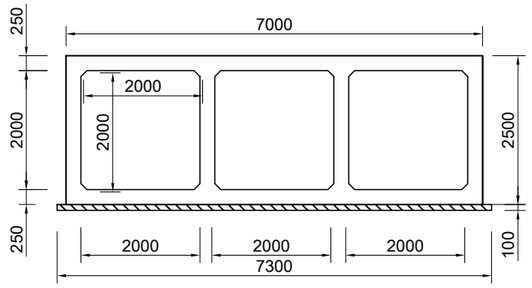

ОГТЛОЛ D-D

Өөрчлөлт №			Захиалагч:	Захиалагч:	Зураг төслийн байгууллага:	Зөвлөх инженер	У. ПҮРЭВЖАВ	Гүүр хоолойн инженер	М. МӨНХ-ОРГИЛ	СЭЛЭНГЭ АЙМГИЙН БАРУУНБҮРЭН-ОРХОНТУУЛ-ЦЭЭЛ ЧИГЛЭЛИЙН ХАТУУ ХУЧИЛТТАЙ АВТО ЗАМЫН АЖЛЫН ЗУРАГ [ПК0-ПК50+000]	ХООЛОЙН ЗУРАГ	Масштаб	Шифр	Хуудасны №
Огноо			БАРИЛГА, ХОТ БАЙГУУЛАЛТЫН ЯАМ	ЗАМ, ТЭЭВРИЙН ХӨГЖЛИЙН ЯАМ	"АВАРГА ЗАМ" ХХК	Төслийн инженер	С. БАТСҮХ	Замын инженер	М. БЯМБАА				
Тайлбар						Шалгасан инженер	Г. ЧИНТӨГС	Геодезийн инженер	Э. БАТБОЛД		1:100	AVZ/BOT/03-2022	33

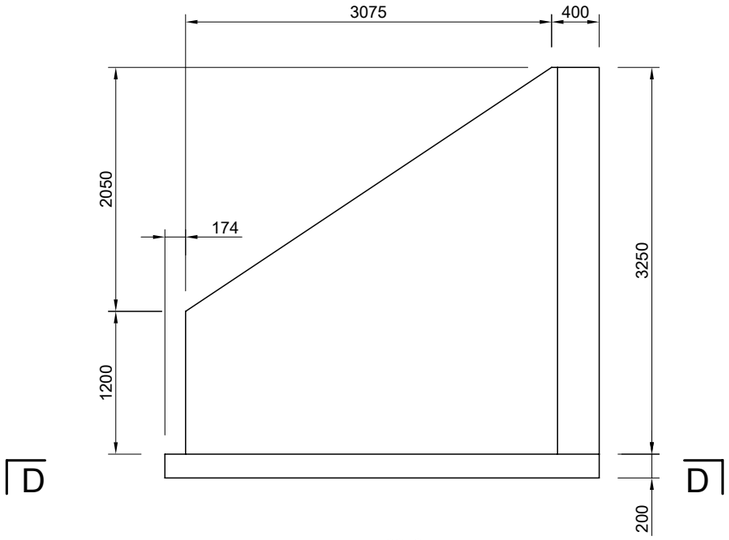

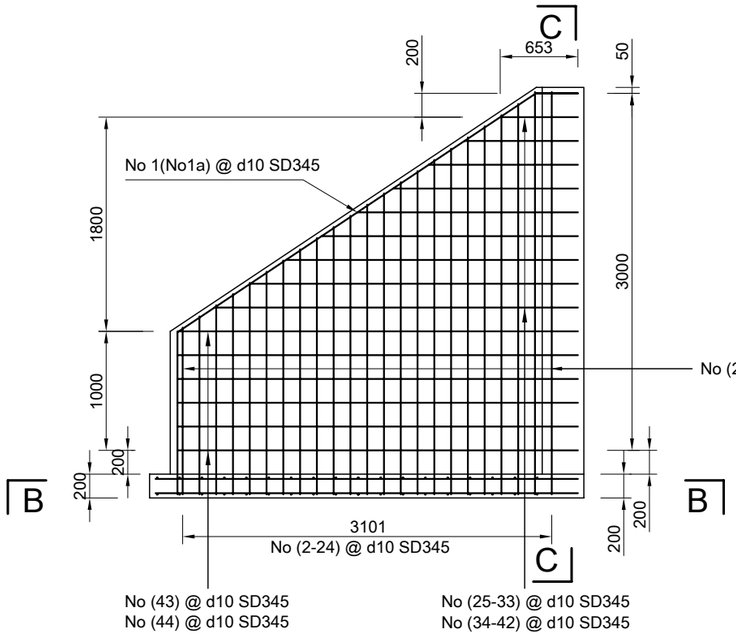

ОГТЛОЛ С-С

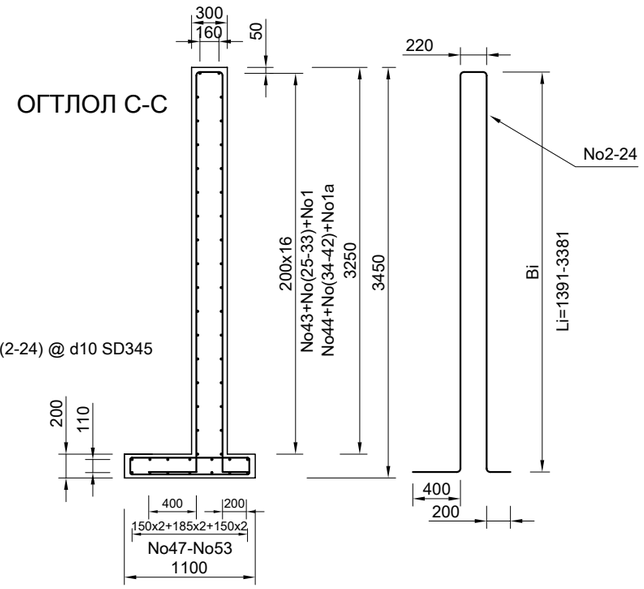

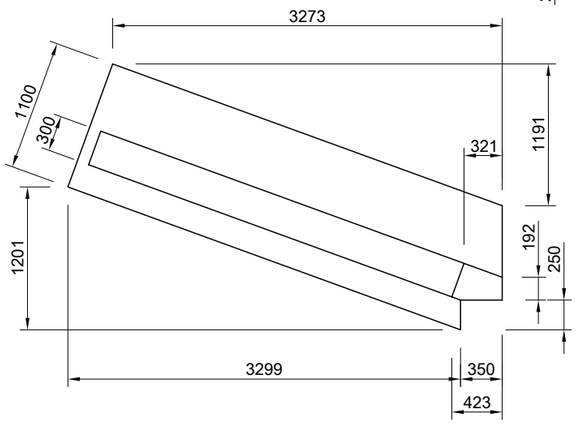

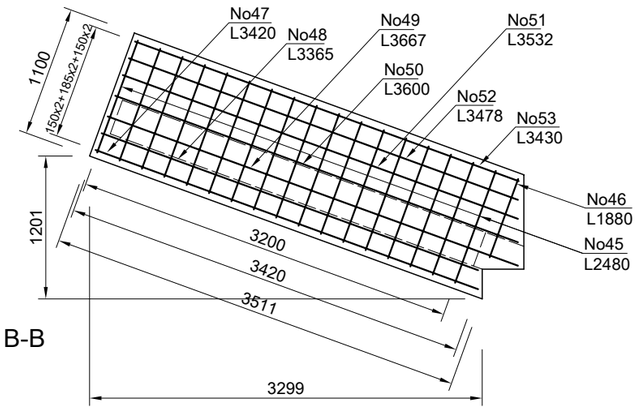

ОГТЛОЛ В-В

АРМАТУРЫГ МАТАХ ЕРӨНХИЙ ЗАГВАР

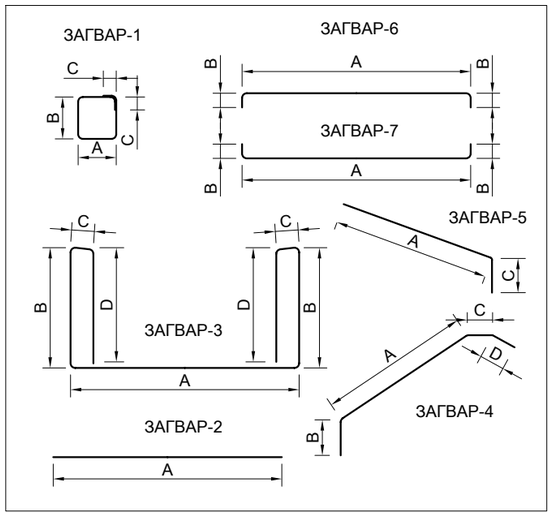

ОГТЛОЛ А-А

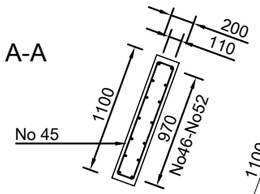

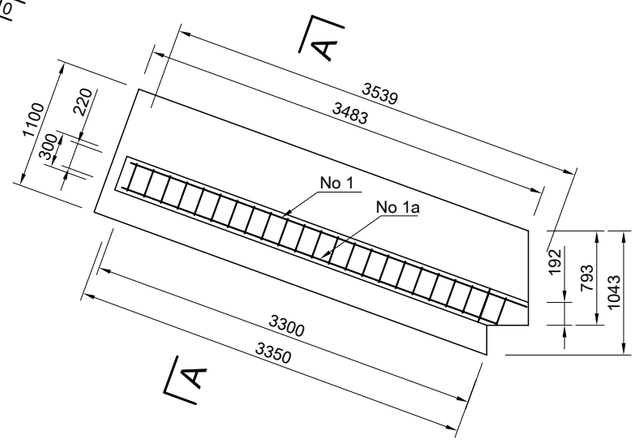

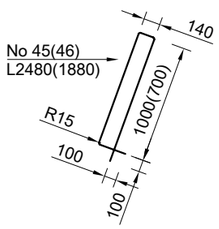

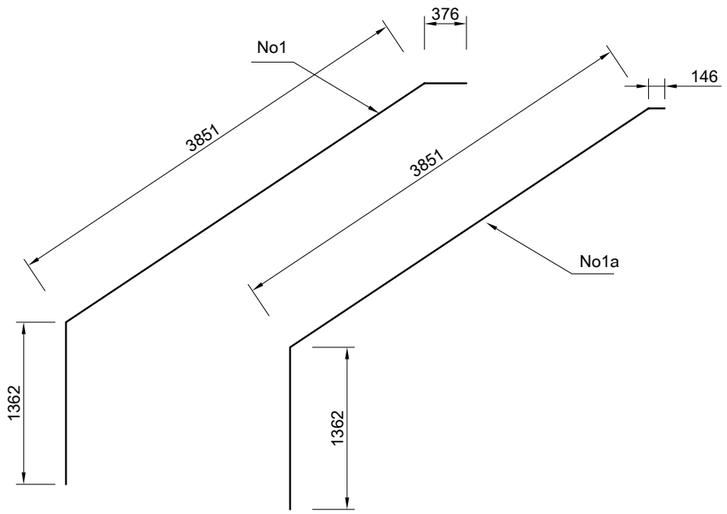

Өөрчлөлт №			Захиалагч:	Захиалагч:	Зураг төслийн байгууллага:	Зөвлөх инженер	У. ПҮРЭВЖАВ	Гүүр хоолойн инженер	М. МӨНХ-ОРГИЛ	СЭЛЭНГЭ АЙМГИЙН БАРУУНБҮРЭН-ОРХОНТУУЛ-ЦЭЭЛ ЧИГЛЭЛИЙН ХАТУУ ХУЧИЛТТАЙ АВТО ЗАМЫН АЖЛЫН ЗУРАГ [ПК0-ПК50+000]	ХООЛОЙН ЗУРАГ	Масштаб	Шифр	Хуудасны №
Огноо			БАРИЛГА, ХОТ БАЙГУУЛАЛТЫН ЯАМ	ЗАМ, ТЭЭВРИЙН ХӨГЖЛИЙН ЯАМ	"АВАРГА ЗАМ" ХХК	Төслийн инженер	С. БАТСҮХ	Замын инженер	М. БЯМБАА			1:50	AVZ/BOT/03-2022	34
Тайлбар						Шалгасан инженер	Г. ЧИНТӨГС	Геодезийн инженер	Э. БАТБОЛД					

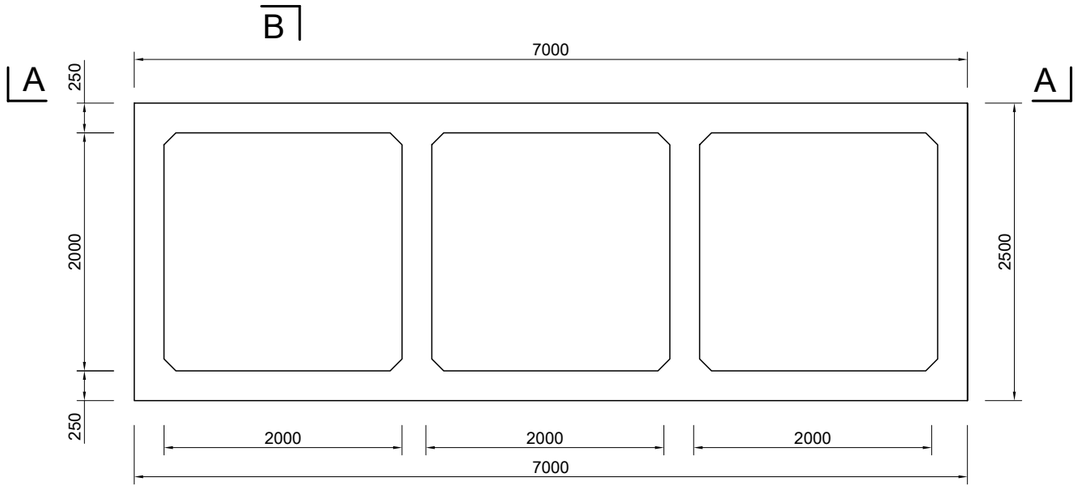

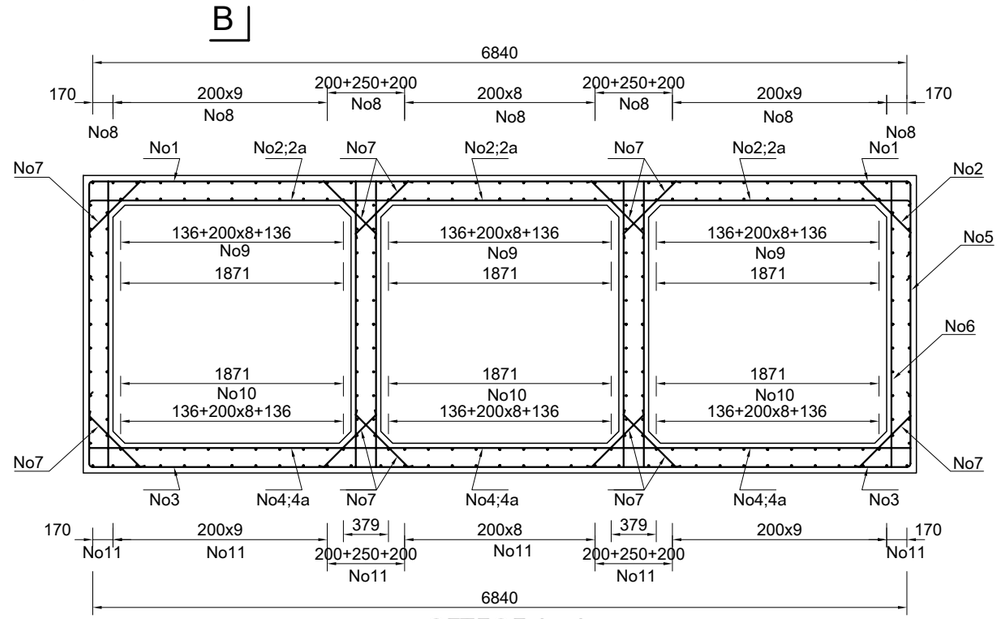

ОГТЛОЛ А - А

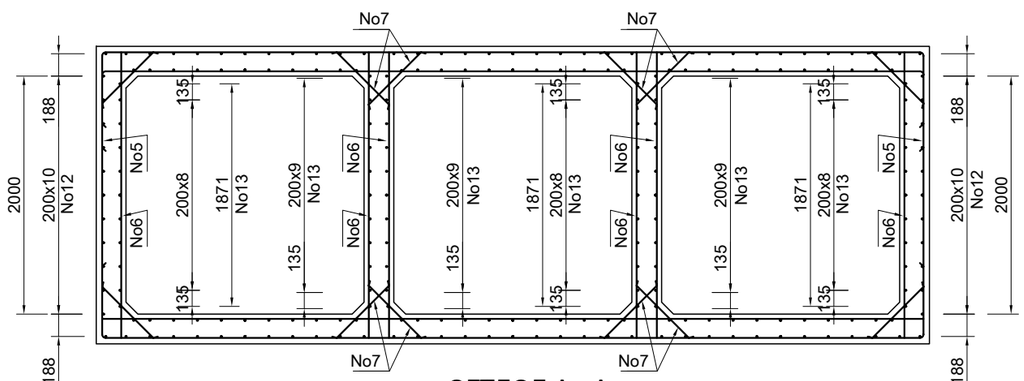

ОГТЛОЛ А - А

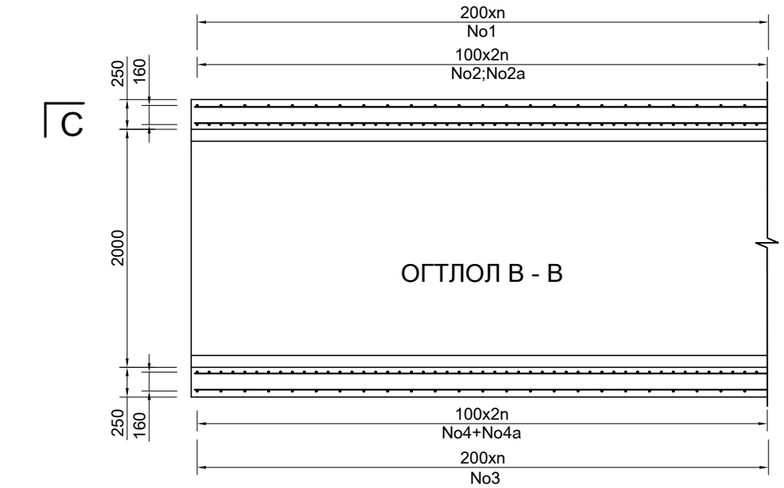

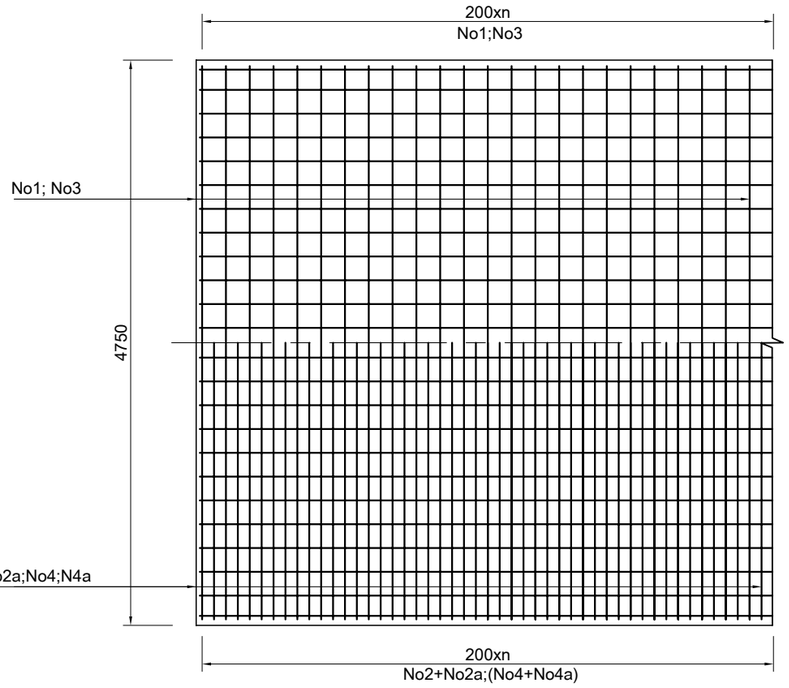

ОГТЛОЛ С-С

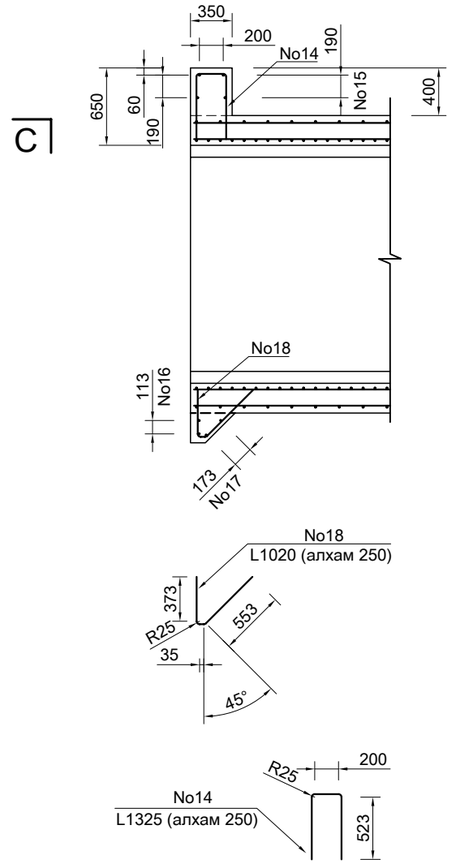

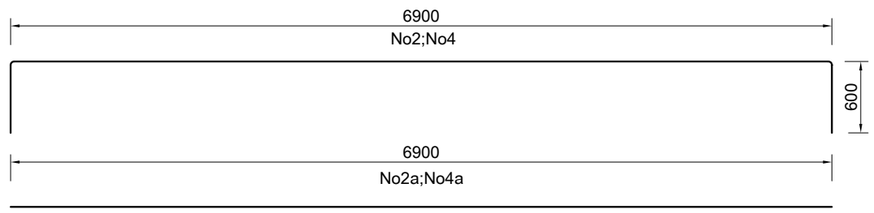

Өөрчлөлт №			Захиалагч:	Захиалагч:	Зураг төслийн байгууллага:	Зөвлөх инженер	У. ПҮРЭВЖАВ	Гүүр хоолойн инженер	М. МӨНХ-ОРГИЛ	СЭЛЭНГЭ АЙМГИЙН БАРУУНБҮРЭН-ОРХОНТУУЛ-ЦЭЭЛ ЧИГЛЭЛИЙН ХАТУУ ХУЧИЛТТАЙ АВТО ЗАМЫН АЖЛЫН ЗУРАГ [ПК0-ПК50+000]	ХООЛОЙН ЗУРАГ	Масштаб	Шифр	Хуудасны №
Огноо			БАРИЛГА, ХОТ БАЙГУУЛАЛТЫН ЯАМ	ЗАМ, ТЭЭВРИЙН ХӨГЖЛИЙН ЯАМ	"АВАРГА ЗАМ" ХХК	Төслийн инженер	С. БАТСҮХ	Замын инженер	М. БЯМБАА				
Тайлбар						Шалгасан инженер	Г. ЧИНТӨГС	Геодезийн инженер	Э. БАТБОЛД		1:50	AVZ/BOT/03-2022	35

ТОЛГОЙН ДАЛАВЧНЫ ХЭСГИЙН АРМАТУРЫН ТОДОРХОЙЛОЛТ

Төрөл(type): 2x2x-2(3)

№	голч, (dia) d mm	Матах радиус (bending radius) r,mm	A mm	B mm	C mm	D mm	C1 mm	Нэгж урт (unit lm) L,mm	1ум жин 1 l/m weight) kg	Нэгж жин (unit weight) kg	Элементэд орох (number elements) number	Нийт жин (total weight) kg
1	10	20	3851	1362	376			5589	0.56	3.13	2	6.26
1a	10	20	3851	1362	146			3851	0.56	2.16	2	4.31
3	10	20	400	1391	220		200	3602	0.56	2.02	2	4.03
4	10	20	400	1486	220		200	3792	0.56	2.12	2	4.25
5	10	20	400	1581	220		200	3982	0.56	2.23	2	4.46
6	10	20	400	1676	220		200	4172	0.56	2.34	2	4.67
7	10	20	400	1771	220		200	4362	0.56	2.44	2	4.89
8	10	20	400	1866	220		200	4552	0.56	2.55	2	5.10
9	10	20	400	1961	220		200	4742	0.56	2.66	2	5.31
10	10	20	400	2056	220		200	4932	0.56	2.76	2	5.52
11	10	20	400	2151	220		200	5122	0.56	2.87	2	5.74
12	10	20	400	2246	220		200	5312	0.56	2.97	2	5.95
13	10	20	400	2341	220		200	5502	0.56	3.08	2	6.16
14	10	20	400	2436	220		200	5692	0.56	3.19	2	6.38
15	10	20	400	2531	220		200	5882	0.56	3.29	2	6.59
16	10	20	400	2626	220		200	6072	0.56	3.40	2	6.80
17	10	20	400	2721	220		200	6262	0.56	3.51	2	7.01
18	10	20	400	2816	220		200	6452	0.56	3.61	2	7.23
19	10	20	400	2911	220		200	6642	0.56	3.72	2	7.44
20	10	20	400	3006	220		200	6832	0.56	3.83	2	7.65
21	10	20	400	3101	220		200	7022	0.56	3.93	2	7.86
22	10	20	400	3196	220		200	7212	0.56	4.04	1	4.04
23	10	20	400	3291	220		200	7402	0.56	4.15	1	4.15
24	10	20	400	3386	220		200	7592	0.56	4.25	1	4.25
25	10		695					695	0.56	0.39	2	0.78
26	10		1014					1014	0.56	0.57	2	1.14
27	10		1333					1333	0.56	0.75	2	1.49
28	10		1652					1652	0.56	0.93	2	1.85
29	10		1972					1972	0.56	1.10	2	2.21
30	10		2291					2291	0.56	1.28	2	2.57
31	10		2610					2610	0.56	1.46	2	2.92
32	10		2929					2929	0.56	1.64	2	3.28
33	10		3248					3248	0.56	1.82	2	3.64
34	10		506					506	0.56	0.28	2	0.57
35	10	20	825					825	0.56	0.46	2	0.92
36	10	20	1144					1144	0.56	0.64	2	1.28
37	10	20	1463					1463	0.56	0.82	2	1.64
38	10	20	1783					1783	0.56	1.00	2	2.00
39	10	20	2102					2102	0.56	1.18	2	2.35
40	10	20	2421					2421	0.56	1.36	2	2.71
41	10	20	2740					2740	0.56	1.53	2	3.07
42	10	20	3059					3059	0.56	1.71	2	3.43
43	10	20	3579					3579	0.56	2.00	12	24.05
44	10	20	3390					3390	0.56	1.90	12	22.78
45	10	20	1000	140	100			2480	0.56	1.39	34	47.22
46	10	20	700	140	100			1880	0.56	1.05	2	2.11
47	10	20	3420					3420	0.56	1.92	4	7.66
48	10	20	3365					3365	0.56	1.88	4	7.54
49	10	20	3667					3667	0.56	2.05	4	8.21
50	10	20	3600					3600	0.56	2.02	4	8.06
51	10	20	3532					3532	0.56	1.98	4	7.91
52	10	20	3478					3478	0.56	1.95	4	7.79
53	10	20	4004					4004	0.56	2.24	4	8.97
												326.20

1 ум ХЭСЭГЛЭЛИЙН АРМАТУРЫН ТОДОРХОЙЛОЛТ

Төрөл(type): 2x2x2

№	голч, (dia) d mm	Матах радиус (bending radius) r,mm	A mm	B mm	C mm	D mm	C1 mm	Нэгж урт (unit lm) L,mm	1ум жин 1 l/m weight) kg	Нэгж жин (unit weight) kg	Элементэд орох (number elements) number	Нийт жин (total weight) kg
1	13	35	4650	600				5850	0.995	5.82	5	29.10
2	13	35	4650	600				5850	0.995	5.82	5	29.10
2a	13		4650					4650	0.995	4.63	5	23.13
3	13	35	4650	600				5850	0.995	5.82	5	29.10
4	13	35	4650	600				5850	0.995	5.82	5	29.10
4a	13		4650					4650	0.995	4.63	5	23.13
5	13		2400					2400	0.995	2.39	10	23.88
6	13		2400					2400	0.995	2.39	24	57.31
7	10	25	620				200	1020	0.56	0.57	40	22.85
8	10		1000					1000	0.56	0.56	24	13.44
9	10		1000					1000	0.56	0.56	22	12.32
10	10		1000					1000	0.56	0.56	22	12.32
11	10		1000					1000	0.56	0.56	24	13.44
12	10		1000					1000	0.56	0.56	22	12.32
13	10		1000					1000	0.56	0.56	44	24.64
14	10							1325	0.56	0.74	22	16.32
15	10							5157	0.56	2.89	4	11.55
16	10							4650	0.56	2.60	2	5.21
17	10							4650	0.56	2.60	2	5.21
18	10							1020	0.56	0.57	19	10.85
												404.35

1 ум ХЭСЭГЛЭЛИЙН АРМАТУРЫН ТОДОРХОЙЛОЛТ

Төрөл(type): 2x2x3

№	голч, (dia) d mm	Матах радиус (bending radius) r,mm	A mm	B mm	C mm	D mm	C1 mm	Нэгж урт (unit lm) L,mm	1ум жин 1 l/m weight) kg	Нэгж жин (unit weight) kg	Элементэд орох (number elements) number	Нийт жин (total weight) kg
1	13	35	6900	600				8100	0.995	8.06	5	40.30
2	13	35	6900	600				8100	0.995	8.06	5	40.30
2a	13		6900					6900	0.995	6.87	5	34.33
3	13	35	6900	600				8100	0.995	8.06	5	40.30
4	13	35	6900	600				8100	0.995	8.06	5	40.30
4a	13		6900					6900	0.995	6.87	5	34.33
5	13		2400					2400	0.995	2.39	10	23.88
6	13		2400					2400	0.995	2.39	36	85.97
7	10	25	620				200	1020	0.56	0.57	60	34.27
8	10		1000					1000	0.56	0.56	35	19.60
9	10		1000					1000	0.56	0.56	33	18.48
10	10		1000					1000	0.56	0.56	33	18.48
11	10		1000					1000	0.56	0.56	35	19.60
12	10		1000					1000	0.56	0.56	22	12.32
13	10		1000					1000	0.56	0.56	66	36.96
14	10							1325	0.56	0.74	30	22.26
15	10							7407	0.56	4.15	4	16.59
16	10							6900	0.56	3.86	2	7.73
17	10							6900	0.56	3.86	2	7.73
18	10							1020	0.56	0.57	30	17.14
												570.85

УС ТУСГААРЛАГЧ

ТОЛГОЙН БЛОКНЫ УС ТУСГААРЛАГЧ

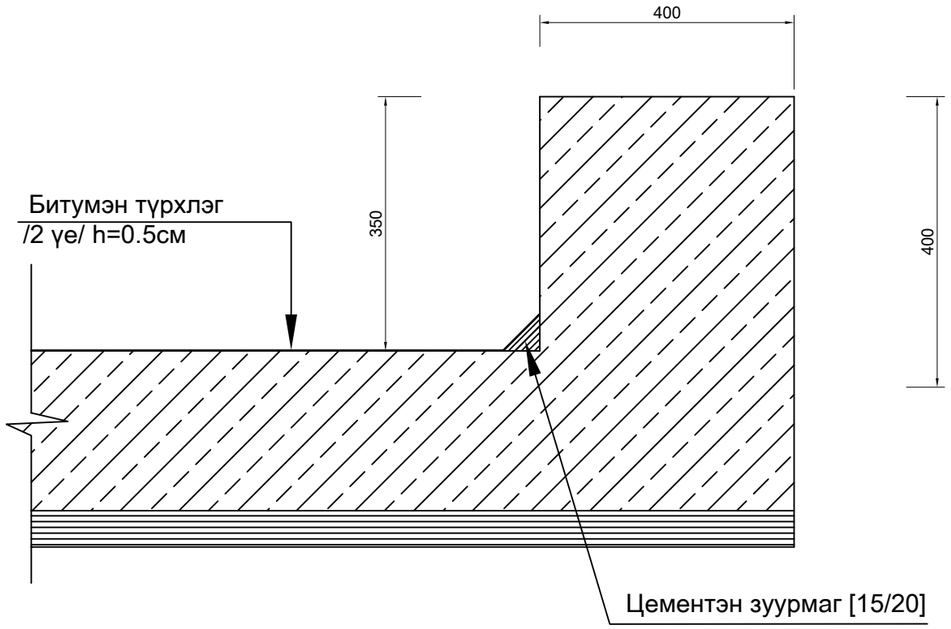

ХОЛБОХ БАЙДАЛ /1см/

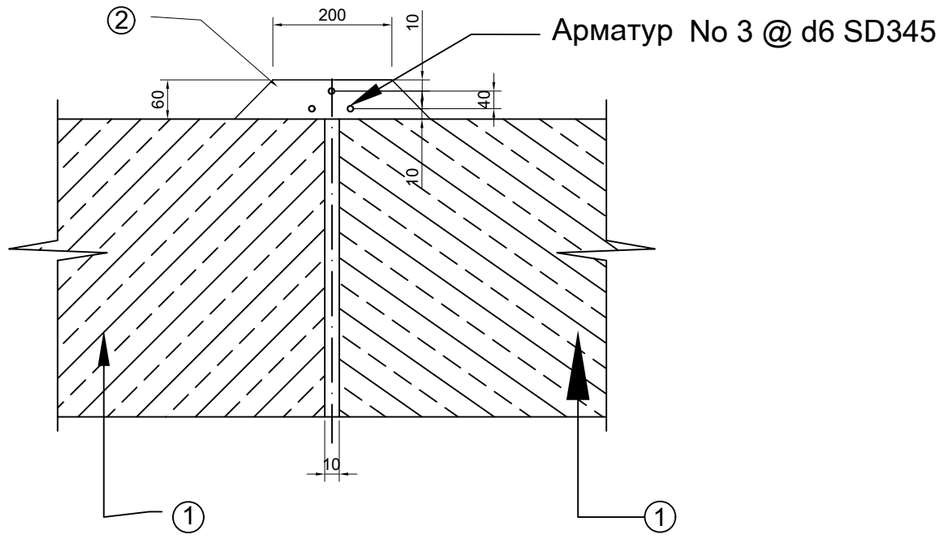

1. БЛОК №1, 2
2. Цементэн зуурмаг
3. D=1.0 м үед 1 залгааст 6мм арматур 3х3.2м

Ус тусгаарлагчийн шаваасанд арматурын нийт жинг ажлын хэмжээнд тусгасан.

Өөрчлөлт №			Захиалагч:	Захиалагч:	Зураг төслийн байгууллага:	Зөвлөх инженер	Ү. ПҮРЭВЖАВ	Гүүр хоолойн инженер	М. МӨНХ-ОРГИЛ	СЭЛЭНГЭ АЙМГИЙН БАРУУНБҮРЭН-ОРХОНТУУЛ-ЦЭЭЛ ЧИГЛЭЛИЙН ХАТУУ ХУЧИЛТТАЙ АВТО ЗАМЫН АЖЛЫН ЗУРАГ [ПК0-ПК50+000]	ХООЛОЙН ЗУРАГ	Масштаб	Шифр	Хуудасны №
Огноо			БАРИЛГА, ХОТ БАЙГУУЛАЛТЫН ЯАМ	ЗАМ, ТЭЭВРИЙН ХӨГЖЛИЙН ЯАМ	"АВАРГА ЗАМ" ХХК	Төслийн инженер	С. БАТСҮХ	Замын инженер	М. БЯМБАА					
Тайлбар						Шалгасан инженер	Г. ЧИНТӨГС	Геодезийн инженер	Э. БАТБОЛД			1:100	AVZ/BOT/03-2022	37

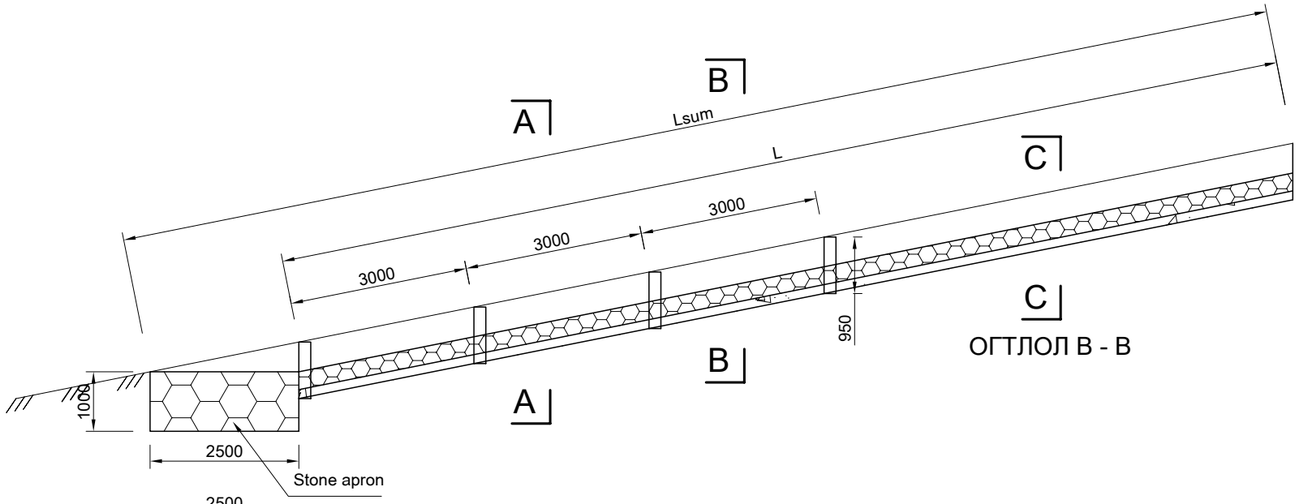

ОГТЛОЛ B - B

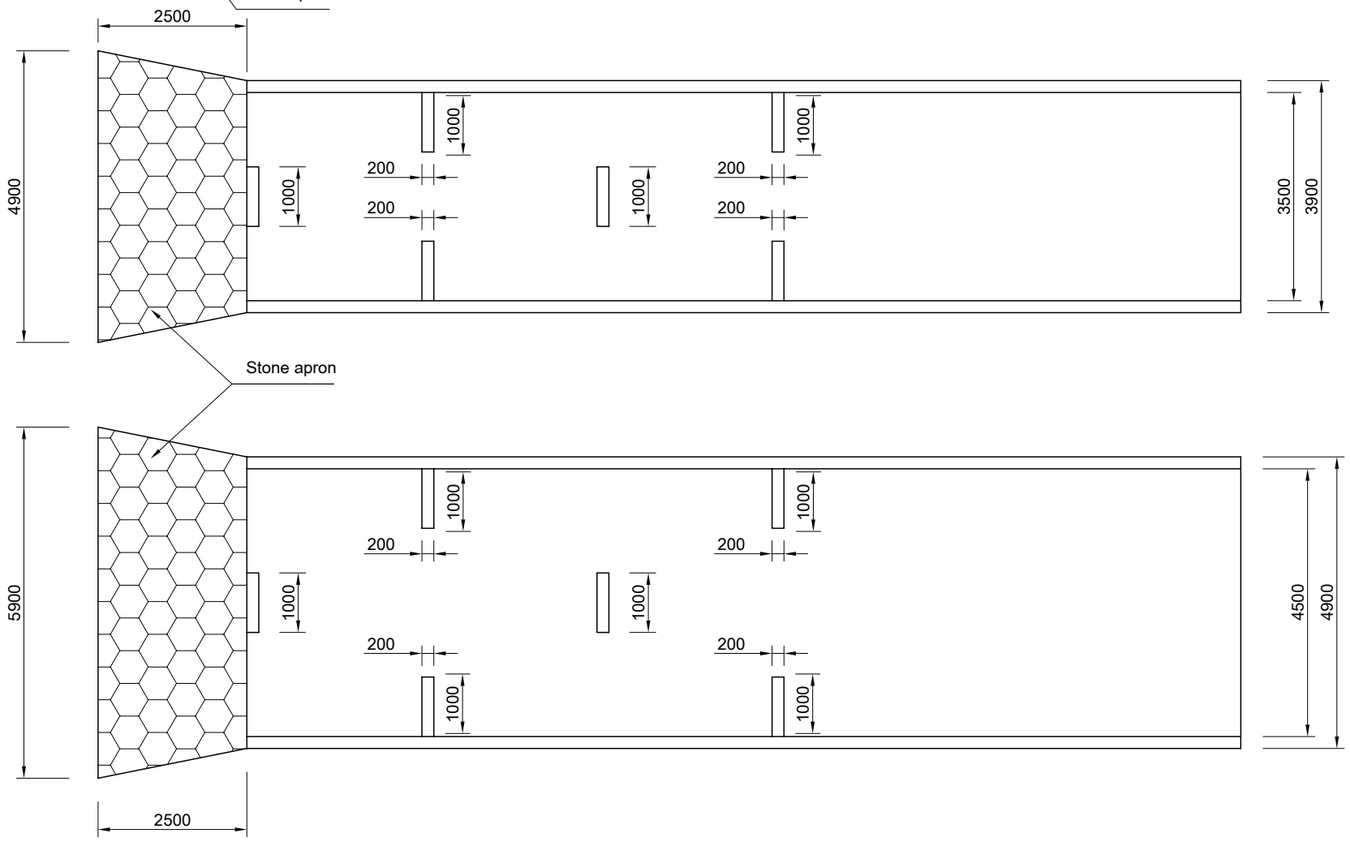

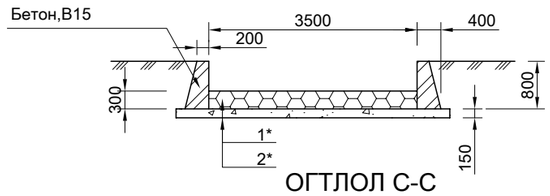

ОГТЛОЛ C-C

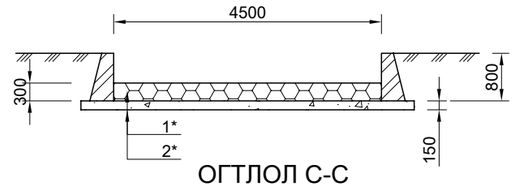

ОГТЛОЛ C-C

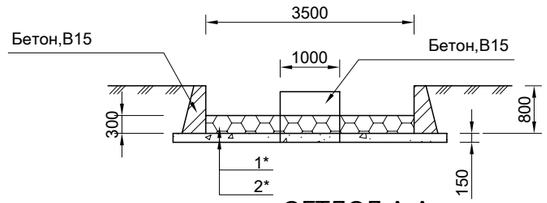

ОГТЛОЛ A-A

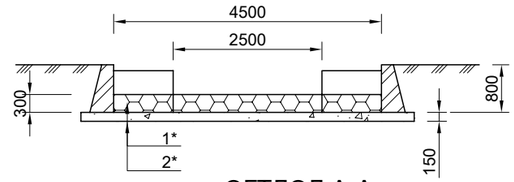

ОГТЛОЛ A-A

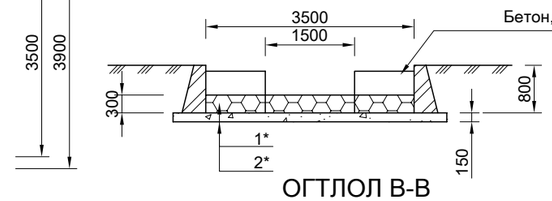

ОГТЛОЛ B-B

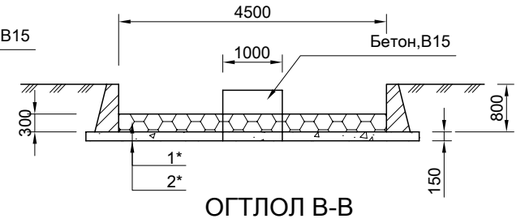

ОГТЛОЛ B-B

1* - Цементэн зуурмагтай чулуун бэхэлгээ,h=300
2* - Элс хайрган суурь

Өөрчлөлт №			Захиалагч:	Захиалагч:	Зураг төслийн байгууллага:	Зөвлөх инженер	У. ПҮРЭВЖАВ	Гүүр хоолойн инженер	М. МӨНХ-ОРГИЛ	СЭЛЭНГЭ АЙМГИЙН БАРУУНБҮРЭН-ОРХОНТУУЛ-ЦЭЭЛ ЧИГЛЭЛИЙН ХАТУУ ХУЧИЛТТАЙ АВТО ЗАМЫН АЖЛЫН ЗУРАГ [ПК0-ПК50+000]	ХООЛОЙН ЗУРАГ	Масштаб	Шифр	Хуудасны №
Огноо			БАРИЛГА, ХОТ БАЙГУУЛАЛТЫН ЯАМ	ЗАМ, ТЭЭВРИЙН ХӨГЖЛИЙН ЯАМ	"АВАРГА ЗАМ" ХХК	Төслийн инженер	С. БАТСҮХ	Замын инженер	М. БЯМБАА				
Тайлбар						Шалгасан инженер	Г. ЧИНТӨГС	Геодезийн инженер	Э. БАТБОЛД			1:100	AVZ/BOT/03-2022	38

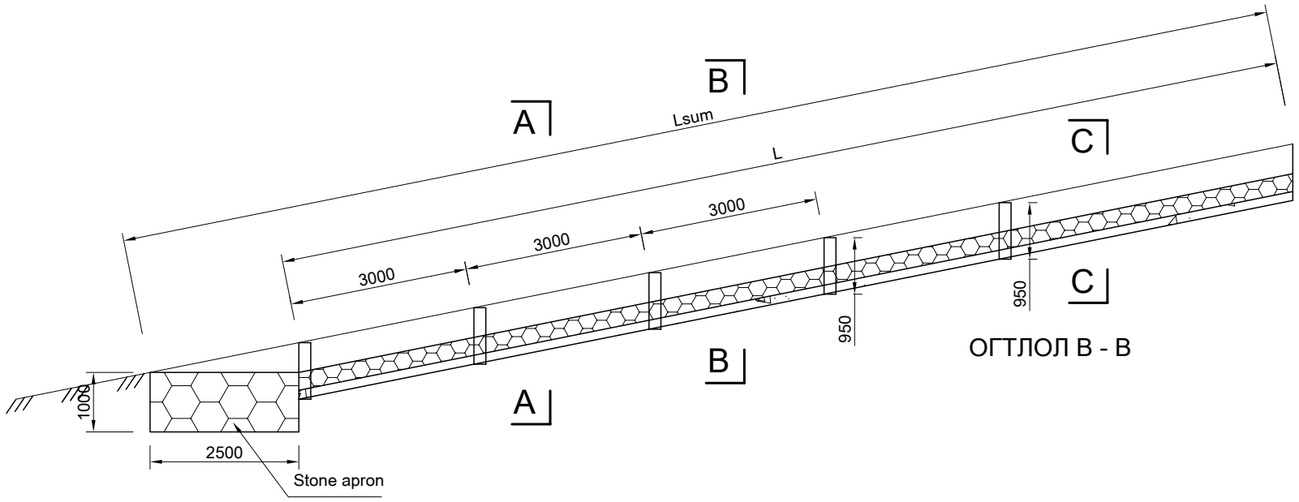

ОГТЛОЛ B - B

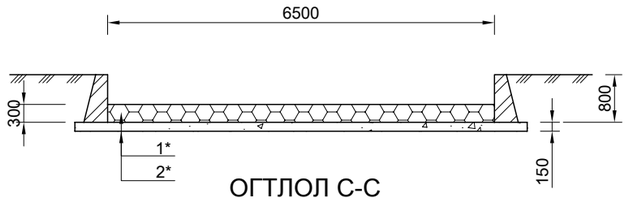

ОГТЛОЛ C-C

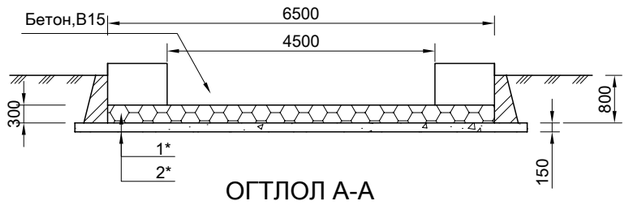

ОГТЛОЛ A-A

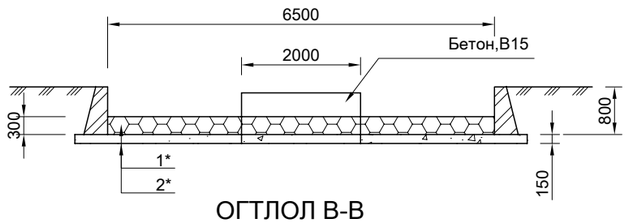

ОГТЛОЛ B-B

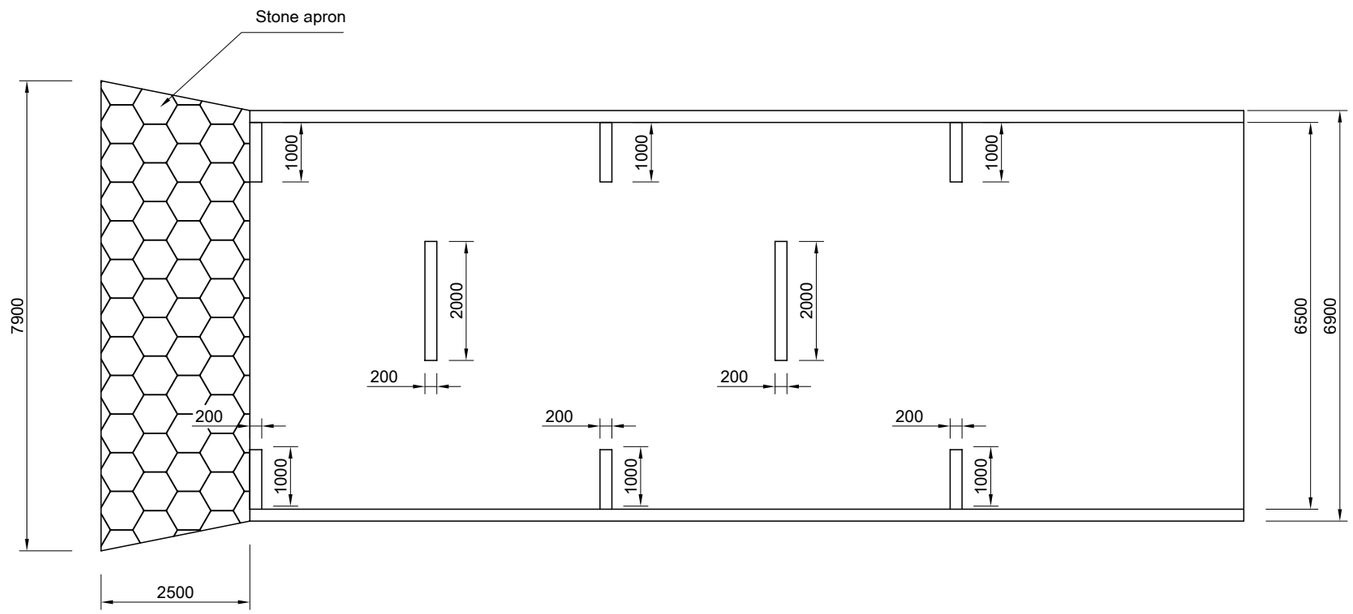

1* - Цементэн зуурмагтай чулуун бэхэлгээ,h=300
2* - Элс хайрган суурь

УС ГАРАХ ХЭСГИЙН БЭХЭЛГЭЭНИЙ ТӨРӨЛ				
Бэхэлгээний урт,м	Бэхэлгээний өргөн,м	Зуурмагтай чулуун бэхэлгээ м3	Элс хайрган дэвсгэр м3	Бетон B15 босго, хашилт м3
15	3.5	27.5	10.125	8.34
15	4.5	33.25	12.375	8.34
15	6.5	47.25	16.875	9.1

Өөрчлөлт №			Захиалагч:	Захиалагч:	Зураг төслийн байгууллага:	Зөвлөх инженер	У. ПҮРЭВЖАВ	Гүүр хоолойн инженер	М. МӨНХ-ОРГИЛ	СЭЛЭНГЭ АЙМГИЙН БАРУУНБҮРЭН-ОРХОНТУУЛ-ЦЭЭЛ ЧИГЛЭЛИЙН ХАТУУ ХУЧИЛТТАЙ АВТО ЗАМЫН АЖЛЫН ЗУРАГ [ПК0-ПК50+000]	ХООЛОЙН ЗУРАГ	Масштаб	Шифр	Хуудасны №
Огноо			БАРИЛГА, ХОТ БАЙГУУЛАЛТЫН ЯАМ	ЗАМ, ТЭЭВРИЙН ХӨГЖЛИЙН ЯАМ	"АВАРГА ЗАМ" ХХК	Төслийн инженер	С. БАТСҮХ	Замын инженер	М. БЯМБАА			1:100	AVZ/BOT/03-2022	39
Тайлбар						Шалгасан инженер	Г. ЧИНТӨГС	Геодезийн инженер	Э. БАТБОЛД					

ХООЛОЙН ЕРӨНХИЙ БАЙДАЛ
Төрөл: Ф600х1

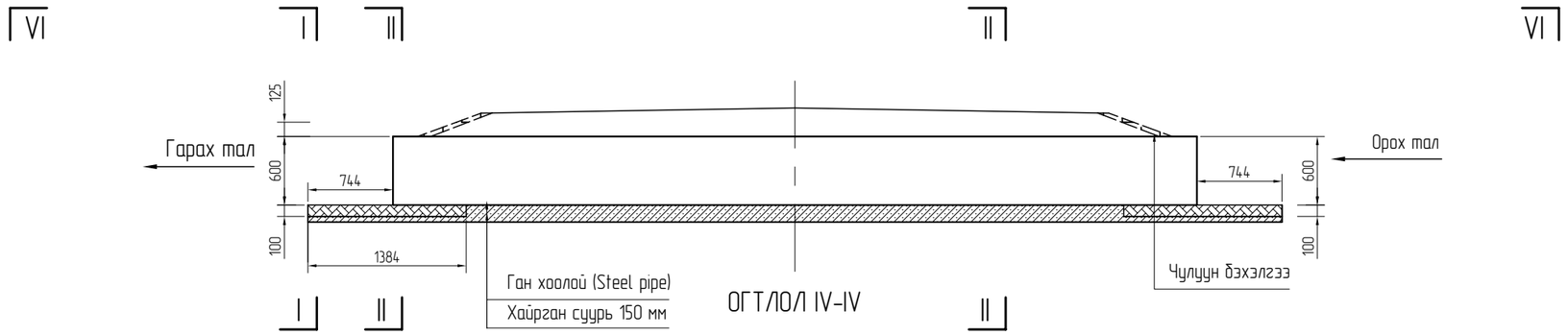

ОГТЛОЛ IV-IV

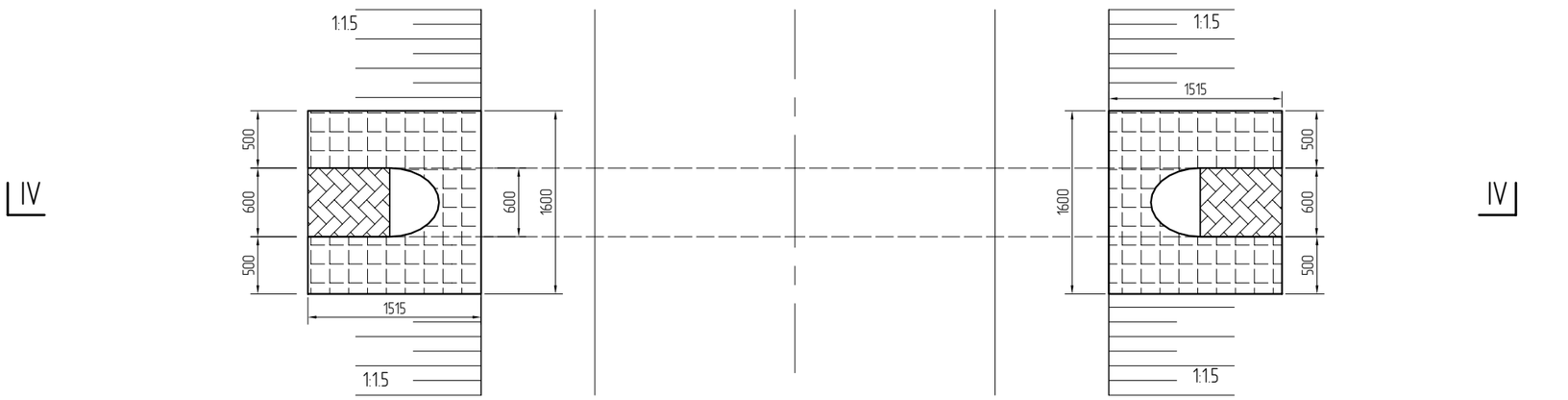

ОГТЛОЛ VI-VI

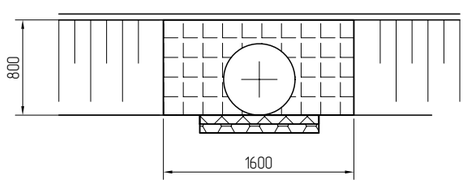

ОГТЛОЛ I-I(II-II)

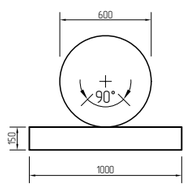

ОГТЛОЛ III-III

ТАЙЛБАР:

1. Бүх хэмжээг мм-ээр өгөв.
2. Хоолойн орох гарах толгойг чулуун өрлөгтэй цементэн зуурмагаар хийнэ.

Өөрчлөлт №			Захиалагч:	Захиалагч:	Зураг төслийн байгууллага:	Зөвлөх инженер	У. ПҮРЭВЖАВ	Гүүр хоолойн инженер	М. МӨНХ-ОРГИЛ	СЭЛЭНГЭ АЙМГИЙН БАРУУНБҮРЭН-ОРХОНТУУЛ-ЦЭЭЛ ЧИГЛЭЛИЙН ХАТУУ ХУЧИЛТТАЙ АВТО ЗАМЫН АЖЛЫН ЗУРАГ [ПК0-ПК50+000]	ХООЛОЙН ЗУРАГ	Масштаб	Шифр	Хуудасны №
Огноо			БАРИЛГА, ХОТ БАЙГУУЛАЛТЫН ЯАМ	ЗАМ, ТЭЭВРИЙН ХӨГЖЛИЙН ЯАМ	"АВАРГА ЗАМ" ХХК	Төслийн инженер	С. БАТСҮХ	Замын инженер	М. БЯМБАА			1:50	AVZ/BOT/03-2022	40
Тайлбар						Шалгасан инженер	Г. ЧИНТӨГС	Геодезийн инженер	Э. БАТБОЛД					

ХООЛОЙН ЕРӨНХИЙ БАЙДАЛ
Төрөл: Ф600х2

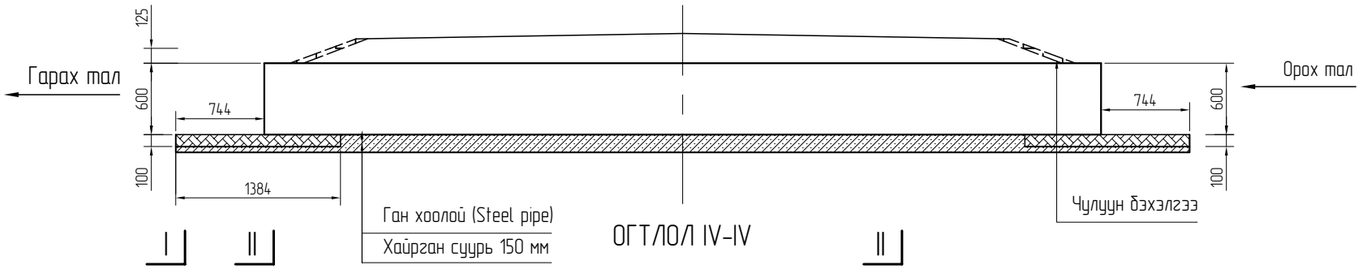

ОГТЛОЛ IV-IV

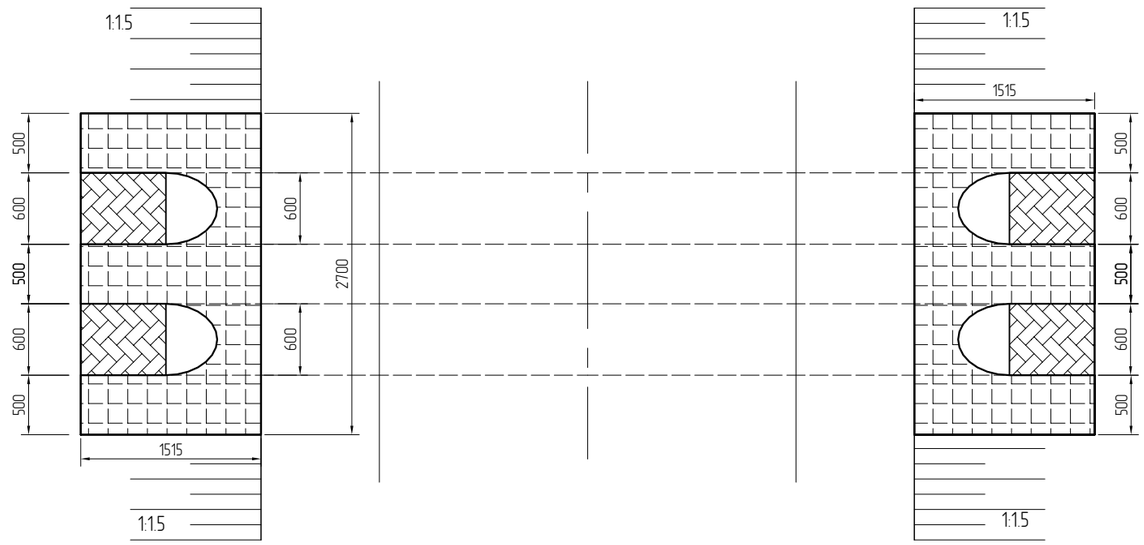

ОГТЛОЛ VI-VI

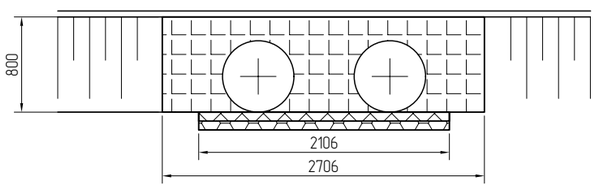

ОГТЛОЛ I-I(II-II)

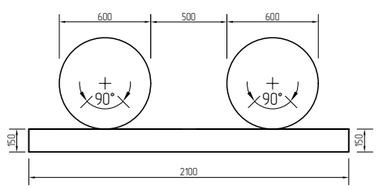

ОГТЛОЛ III-III

ТАЙЛБАР:

1. Бүх хэмжээг мм-ээр өгөв.
2. Хоолойн орох гарах толгойг чулуун өрлөгтэй цементэн зуурмагаар хийнэ.

Өөрчлөлт №			Захиалагч:	Захиалагч:	Зураг төслийн байгууллага:	Зөвлөх инженер	У. ПҮРЭВЖАВ	Гүүр хоолойн инженер	М. МӨНХ-ОРГИЛ	СЭЛЭНГЭ АЙМГИЙН БАРУУНБҮРЭН-ОРХОНТУУЛ-ЦЭЭЛ ЧИГЛЭЛИЙН ХАТУУ ХУЧИЛТТАЙ АВТО ЗАМЫН АЖЛЫН ЗУРАГ [ПК0-ПК50+000]	ХООЛОЙН ЗУРАГ	Масштаб	Шифр	Хуудасны №
Огноо			БАРИЛГА, ХОТ БАЙГУУЛАЛТЫН ЯАМ	ЗАМ, ТЭЭВРИЙН ХӨГЖЛИЙН ЯАМ	"АВАРГА ЗАМ" ХХК	Төслийн инженер	С. БАТСҮХ	Замын инженер	М. БЯМБАА			1:50	AVZ/BOT/03-2022	41
Тайлбар						Шалгасан инженер	Г. ЧИНТӨГС	Геодезийн инженер	Э. БАТБОЛД					

	АЖЛЫН ТӨРӨЛ																													
	БА АНГИЛАЛ																													
			Байршил, км	35+206.62	36+546.00	37+260.00	38+184.00	39+735.00	40+463.00	41+008.00	41+595.00	42+204.00	42+607.00	43+420.00	43+746.00	44+122.00	44+680.00	45+140.00	45+525.00	46+124.00	46+294.00	46+864.00	47+447.00	47+620.00	48+388.00	49+233.00	49+524.00	Ажлын	Нэгж ажилд	
№	Ажлын нэр төрөл	х/н	Хоолойн, №	100	101	102	103	104	105	106	107	108	109	110	111	112	113	114	115	116	117	118	119	120	121	122	123	нийт тоо	хамаарах	
			Хоолойн төрөл	ø1000x1	ø1500x1	ø1000x1	ø1000x1	ø1500x1	□2×2	ø1000x1	□2×2	ø1000x1	□2×2	ø1000x2	ø1000x1	ø1000x2	ø1000x1	ø1000x2	ø1500x1	ø1000x1	□2×2×2	□3×2×2	ø1000x1	ø1000x2	□2×2	ø1000x1	ø1500x1	хэмжээ	х/н	тоо
			Хоолойн урт, м	17	17	17	16	28	45	22	18	19	18	20	20	22	17	16	14	15	21	16	17	16	16	18	23	(Total qty)	(unit)	(qty)
	Ухмалын ажил																													
1	Хоолойн орох ба гарах хэсгийн толгой далавчны суурь																													
	ø1000x1	м3		**38.7961**		**38.7961**	**38.7961**			**38.7961**		**38.7961**			**29.17**		**38.7961**			**38.7961**			**29.17**			**38.7961**		**942.191**	м3	**29.17**
	ø1000x2	м3												**37.57**		**37.57**		**37.57**						**49.9681**				**200.248**	м3	**37.57**
	ø1500x1	м3			**58.58**			**77.9114**											**58.58**								**58.58**	**1873.39**	м3	**58.58**
	□2x2	м3							**116.76**		**116.76**		**116.76**												**116.76**			**5097.74**	м3	**116.76**
	□2x2x2	м3																			**137.56**							**825.36**	м3	**137.56**
	□2x2x3	м3																				**158.58**						**1585.8**	м3	**158.58**
2	Рисбермийн хийхэд																													
	ø1000x1	м3		**11.5**		**11.5**	**11.5**			**11.5**		**11.5**			**11.5**		**11.5**			**11.5**			**11.5**			**11.5**		**333.5**	м3	**11.5**
	ø1000x2	м3												**14.2**		**14.2**		**14.2**						**14.2**				**71**	м3	**14.2**
	ø1500x1	м3			**25.43**			**25.43**											**25.43**								**25.43**	**762.9**	м3	**25.43**
	□2x2	м3							**39.50**		**39.50**		**39.50**												**39.50**			**1698.5**	м3	**39.50**
	□2x2x2	м3																			**48.14**							**288.84**	м3	**48.14**
	□2x2x3	м3																				**57.88**						**578.8**	м3	**57.88**
3	Хоолойн ус гарах хэсэгт бетон бэхэлгээ хийх																													
	ø1000x1	1 хоолой		**1**		**1**				**1**																		**116.76**	м3	**8.34**
	ø1000x2	1 хоолой																										**0**	м3	**8.34**
	ø1500x1	1 хоолой						**1**																			**1**	**172.9**	м3	**9.1**
	□2x2	1 хоолой																										**154.7**	м3	**9.1**
	□1.5x2x2	1 хоолой																										**0**	м3	**9.1**
	□2x2x2	1 хоолой																										**0**	м3	**9.1**
	□1.5x2x3	1 хоолой																										**0**	м3	**9.1**
	□2x2x3	1 хоолой																										**0**	м3	**9.1**
4	Суваг гаргаж бэхэлгээ хийх	ум		**20**	**20**	**20**	**20**	**20**	**20**	**20**	**20**	**20**	**20**	**20**	**20**	**20**	**20**	**20**	**20**	**20**	**20**	**20**	**20**	**20**	**20**	**20**	**20**	**2460**	м3	**1.4**
5	Буцааж дүүргэх																													
	ø1000x1	м3		**167**		**167**	**157**			**216**		**186**			**196**		**167**			**147**			**167**			**176**		**5076.4**	м3	**9.8**
	ø1000x2	м3												**196**		**215.6**		**156.8**						**156.8**				**872.2**	м3	**9.8**
	ø1500x1	м3			**226.1**			**372.4**											**186.2**								**305.9**	**8618.4**	м3	**13.3**
	□2x2	м3							**882**		**352.8**		**352.8**												**313.6**			**19306**	м3	**19.6**
	□2x2x2	м3																			**411.6**							**2626.4**	м3	**19.6**
	□2x2x3	м3																				**313.6**						**4527.6**	м3	**19.6**
	Бетоны ажил																													
6	Хоолойн суурь цутгах, B20																													
	ø1000x1	м3		**6.0**		**6.0**	**5.6**			**7.7**		**6.7**			**7.0**		**6.0**			**5.3**			**6.0**			**6.3**		**181.3**	м3	**0.35**
	ø1000x2	м3												**15.08**		**16.588**		**12.064**						**12.064**				**67.106**	м3	**0.754**
	ø1500x1	м3			**11.80**			**19.43**											**9.72**								**15.96**	**449.712**	м3	**0.694**
	□2x2	м3							**12.6**		**5.04**		**5.04**												**4.48**			**275.8**	м3	**0.28**
	□2x2x2	м3																			**10.5**							**67**	м3	**0.5**
	□2x2x3	м3																				**11.68**						**168.63**	м3	**0.73**
7	Хоолойн хэсэглэл угсрах, B25																													
	ø1000x1	м3		**6.8**		**6.8**	**6.4**			**8.8**		**7.6**			**8.0**		**6.8**			**6.0**			**6.8**			**7.2**		**207.2**	м3	**0.4**
	ø1000x2	м3												**16**		**17.6**		**12.8**						**12.8**				**71.2**	м3	**0.8**
	ø1500x1	м3			**13.26**			**21.84**											**10.92**								**17.94**	**505.44**	м3	**0.78**
	□2x2	м3							**103.5**		**41.4**		**41.4**												**36.8**			**2265.5**	м3	**2.30**
	□2x2x2	м3																			**83.37**							**531.98**	м3	**3.97**
	□2x2x3	м3																				**91.2**						**1316.7**	м3	**5.7**
8	Хоолойн орох ба гарах толгой далавч цутгах, B20																													
	ø1000x1	м3		**4.82**		**4.82**	**4.82**			**4.82**		**4.82**			**4.82**		**4.82**			**4.82**			**4.82**			**4.82**		**139.78**	м3	**2.41**
	ø1000x2	м3												**7.68**		**7.68**		**7.68**						**7.68**				**38.4**	м3	**3.84**
	ø1500x1	м3			**10.78**			**10.78**											**10.78**								**10.78**	**323.4**	м3	**5.39**
	□2x2	м3							**14.02**		**14.02**		**14.02**												**14.02**			**602.86**	м3	**7.01**
	□2x2x2	м3																			**14.02**							**84.12**	м3	**7.01**
	□2x2x3	м3																				**14.02**						**140.2**	м3	**7.01**
9	Хоолойн орох ба гарах хэсгийн амсарын бетон цутгах																													
	ø1000x1	м3		**0.6**		**0.6**	**0.6**			**0.6**		**0.6**			**0.6**		**0.6**			**0.6**			**0.6**			**0.6**		**17.4**	м3	**0.3**
	ø1000x2	м3												**1.002**		**1.002**		**1.002**						**1.002**				**5.01**	м3	**0.501**
	ø1500x1	м3			**2.082**			**2.082**											**2.082**								**2.082**	**62.46**	м3	**1.041**
	□2x2	м3							**5.68**		**5.68**		**5.68**												**5.68**			**244.24**	м3	**2.84**
	□2x2x2	м3																			**9.1992188**							**55.1953**	м3	**4.60**
	□2x2x3	м3																				**13.22**						**132.2**	м3	**6.61**
10	Хоолойн хэсэглэл хоорондын заадас засварлах																													
	ø1000x1 ба 1000x2	ум		**53**		**53**	**50**			**69**		**60**		**126**	**63**	**138**	**53**	**100**		**47**			**53**	**100**		**57**		**2185.44**	ум	**3.14**
	ø1500x1	ум			**80**			**132**											**66**								**108**	**3052.08**	ум	**4.71**

Өөрчлөлт №			Захиалагч:	Захиалагч:	Зураг төслийн байгууллага:	Зөвлөх инженер	У. ПҮРЭВЖАВ	Гүүр хоолойн инженер	М. МӨНХ-ОРГИЛ	СЭЛЭНГЭ АЙМГИЙН БАРУУНБҮРЭН-ОРХОНТУУЛ-ЦЭЭЛ ЧИГЛЭЛИЙН ХАТУУ ХУЧИЛТТАЙ АВТО ЗАМЫН АЖЛЫН ЗУРАГ [ПК0-ПК50+000]	АЖЛЫН ТОО ХЭМЖЭЭ	Масштаб	Шифр	Хуудасны №
Огноо			БАРИЛГА, ХОТ БАЙГУУЛАЛТЫН ЯАМ	ЗАМ, ТЭЭВРИЙН ХӨГЖЛИЙН ЯАМ	"АВАРГА ЗАМ" ХХК	Төслийн инженер	С. БАТСҮХ	Замын инженер	М. БЯМБАА			1:100	AVZ/BOT/03-2022	46
Тайлбар						Шалгасан инженер	Г. ЧИНТӨГС	Геодезийн инженер	Э. БАТБОЛД					

			Байршил, км	36+546.00	37+260.00	38+184.00	39+735.00	40+463.00	41+008.00	41+595.00	42+204.00	42+607.00	43+420.00	43+746.00	44+122.00	44+680.00	45+140.00	45+525.00	46+124.00	46+294.00	46+864.00	47+447.00	47+620.00	48+388.00	49+233.00	49+524.00	Нэгжийн	Нэгж ажилд	
№	Ажлын нэр төрөл	х/н	Хоолойн №	101	102	103	104	105	106	107	108	109	110	111	112	113	114	115	116	117	118	119	120	121	122	123	тоо	хамаарах	
		unit	Хоолойн төрөл	ø1500x1	ø1000x1	ø1000x1	ø1500x1	□2×2	ø1000x1	□2×2	ø1000x1	□2×2	ø1000x2	ø1000x1	ø1000x2	ø1000x1	ø1000x2	ø1500x1	ø1000x1	□2×2×2	□3×2×2	ø1000x1	ø1000x2	□2×2	ø1000x1	ø1500x1	хэмжээ	х/н	тоо
			Хоолойн урт,м	17	17	16	28	45	22	18	19	18	20	20	22	17	16	14	15	21	16	17	16	16	18	23		(unit)	(qty)
	Бэхэлгээний ажил																												
11	Орох ба гарах хэсгийн амсар болон налуугийн																												
	зуурмагтай чулуун бэхэлгээ, h=30см																												
	ø1000x1	м2			**37.75**	**37.75**			**37.75**		**37.75**			**37.75**		**37.75**			**37.75**			**37.75**			**37.75**		**1094.75**	м2	**37.75**
	ø1000x2	м2											**47.04**		**47.04**		**47.04**						**47.04**				**235.2**	м2	**47.04**
	ø1500x1	м2		**72.62**			**72.62**											**72.62**								**72.62**	**2178.6**	м2	**72.62**
	□2x2	м2						**97.21**		**97.21**		**97.21**												**97.21**			**4180.03**	м2	**97.21**
	□2x2x2	м2																		**120.68**							**724.08**	м2	**120.68**
	□2x2x3	м2																			**145.00**						**1450**	м2	**145.00**
12	Чулуугаар рисберм байгуулах																												
	ø1000x1	м3			**6.19**	**6.19**			**6.19**		**6.19**			**6.19**		**6.19**			**6.19**			**6.19**			**6.19**		**179.51**	м3	**6.19**
	ø1000x2	м3											**8.13**		**8.13**		**8.13**						**8.13**				**40.65**	м3	**8.13**
	ø1500x1	м3		**13.37**			**13.37**											**13.37**								**13.37**	**401.1**	м3	**13.37**
	□2x2	м3						**23.35**		**23.35**		**23.35**												**23.35**			**1004.05**	м3	**23.35**
	□2x2x2	м3																		**31.14**							**186.842**	м3	**31.14**
	□2x2x3	м3																			**38.93**						**389.3**	м3	**38.93**
13	Битум түрхлэг																												
	ø1000x1	м2			**75**	**70**			**97**		**84**			**88**		**75**			**66**			**75**			**79**		**2277.13**	м2	**4.396**
	ø1000x2	м2											**175.84**		**193.424**		**140.672**						**140.672**				**782.488**	м2	**8.792**
	ø1500x1	м2		**96.084**			**158.256**											**79.128**								**129.996**	**3662.5**	м2	**5.652**
	□2x2	м2						**337.5**		**135**		**135**												**120**			**7387.5**	м2	**7.5**
	□2x2x2	м2																		**210**							**1340**	м2	**10**
	□2x2x3	м2																			**193.6**						**2795.1**	м2	**12.1**
	Элс хайрган суурь																												
14	Хэсэглэлийн суурь																												
	ø1000x1	м2			**28**	**26**			**36**		**31**			**33**		**28**			**25**			**28**			**30**		**849.52**	м2	**1.64**
	ø1000x2	м2											**60.6**		**66.66**		**48.48**						**48.48**				**269.67**	м2	**3.03**
	ø1500x1	м2		**40.8**			**67.2**											**33.6**								**55.2**	**1555.2**	м2	**2.4**
	□2x2	м2						**135**		**54**		**54**												**48**			**2955**	м2	**3**
	□2x2x2	м2																		**105**							**670**	м2	**5**
	□2x2x3	м2																			**116.8**						**1686.3**	м2	**7.3**
15	Орох ба гарах хэсгийн толгойн чулуун бэхэлгээ																												
	ø1000x1	м2			**39.6**	**39.6**			**39.6**		**39.6**			**39.6**		**39.6**			**39.6**			**39.6**			**39.6**		**1148.4**	м2	**39.6**
	ø1000x2	м2											**55.14**		**55.14**		**55.14**						**55.14**				**275.7**	м2	**55.14**
	ø1500x1	м2		**78.9**			**78.9**											**78.9**								**78.9**	**2367**	м2	**78.9**
	□2x2	м2						**98.76**		**98.76**		**98.76**												**98.76**			**4246.68**	м2	**98.76**
	□2x2x2	м2																		**120.76**							**724.543**	м2	**120.76**
	□2x2x3	м2																			**152.76**						**1527.6**	м2	**152.76**
16	Рисбермийн чулуун бэхэлгээн доор																												
	ø1000x1	м2			**13.87**	**13.87**			**13.87**		**13.87**			**13.87**		**13.87**			**13.87**			**13.87**			**13.87**		**402.23**	м2	**13.87**
	ø1000x2	м2											**18.03**		**18.03**		**18.03**						**18.03**				**90.15**	м2	**18.03**
	ø1500x1	м2		**22.94**			**22.94**											**22.94**								**22.94**	**688.2**	м2	**22.94**
	□2x2	м2						**22.67**		**22.67**		**22.67**												**22.67**			**974.81**	м2	**22.67**
	□2x2x2	м2																		**32.67**							**196.02**	м2	**32.67**
	□2x2x3	м2																			**42.67**						**426.7**	м2	**42.67**
17	Хоёр нүхт хоолойн завсарын бетон																												
	ø1000x2	м3											**7.5**		**8.25**		**6**						**6**				**33.375**	м3	**0.375**
18	Хэсэглэл хоорондын бөгжлөлт																												
	ø1000x1 ба ø1000x2	м3			**1.04**	**0.98**			**1.34**		**1.16**		**2.44**	**1.22**	**2.68**	**1.04**	**1.95**		**0.92**			**1.04**	**1.95**		**1.10**		**42.456**	м3	**0.061**
	ø1500x1	м3		**1.51**			**2.49**											**1.25**								**2.05**	**57.672**	м3	**0.089**
19	Тулц бетон																												
	ø1000x1	м3			**2.892**	**2.892**			**2.892**		**2.892**			**2.892**		**2.892**			**2.892**			**2.892**			**2.892**		**83.868**	м3	**1.446**
	ø1000x2	м3											**3.72**		**3.72**		**3.72**						**3.72**				**18.6**	м3	**1.86**
	ø1500x1	м3		**4.038**			**4.038**											**4.038**								**4.038**	**121.14**	м3	**2.019**
	□2x2	м3						**10.88**		**10.88**		**10.88**												**10.88**			**467.84**	м3	**5.44**
	□2x2x2	м3																		**15**							**90**	м3	**7.50**
	□2x2x3	м3																			**17.4**						**174**	м3	**8.70**

Өөрчлөлт №			Захиалагч:	Захиалагч:	Зураг төслийн бүлгүүдийн:	Зөвлөх инженер	У. ПҮРЭВЖАВ	Гүүр хоолойн инженер	М. МӨНХ-ОРГИЛ	СЭЛЭНГЭ АЙМГИЙН БАРУУНБҮРЭН-ОРХОНТУУЛ-ЦЭЭЛ ЧИГЛЭЛИЙН ХАТУУ ХУЧИЛТТАЙ АВТО ЗАМЫН АЖЛЫН ЗУРАГ [ПК0-ПК50+000]	АЖЛЫН ТОО ХЭМЖЭЭ	Масштаб	Шифр	Хуудасны №
Огноо			БАРИЛГА, ХОТ БАЙГУУЛАЛТЫН ЯАМ	ЗАМ, ТЭЭВРИЙН ХӨГЖЛИЙН ЯАМ	"АВАРГА ЗАМ" ХХК	Төслийн инженер	С. БАТСҮХ	Замын инженер	М. БЯМБАА				
Тайлбар						Шалгасан инженер	Г. ЧИНТӨГС	Геодезийн инженер	Э. БАТБОЛД		1:100	AVZ/BOT/03-2022	51

ЗАХИАЛАГЧ:

МОНГОЛ УЛСЫН ЗАСГИЙН ГАЗАР
БАРИЛГА ХОТ БАЙГУУЛАЛТЫН ЯАМ

МОНГОЛ УЛСЫН ЗАСГИЙН ГАЗАР
ЗАМ, ТЭЭВРИЙН ХӨГЖЛИЙН ЯАМ

ЗУРАГ ТӨСЛИЙН ЗӨВЛӨХ:

"АВАРГА ЗАМ" ХХК

ШИФР: AVZ/BOT/03-2022

ОРХОНТУУЛ-ЦЭЭЛ ЧИГЛЭЛИЙН ХАТУУ ХУЧИЛТТАЙ АВТО ЗАМЫН ЗУРАГ ТӨСӨЛ

ПК45+000-ПК50+000 ХЭСЭГ

БОТЬ - II. ХЭСЭГ-4

УЛААНБААТАР ХОТ. 2022 ОН

ЗУРГИЙН ЖАГСААЛТ

№	ЗУРГИЙН НЭР	ХУУДАСНЫ ТОО
	БОТЬ - II. ХЭСЭГ - 1	
1	0-50 КМ АВТО ЗАМЫН ИНЖЕНЕРИЙН НАРИЙВЧИЛСАН ЗУРАГ	290
	БОТЬ - II. ХЭСЭГ - 2	
1	ДАРХАН ЭРДЭНЭТ ЧИГЛЭЛИЙН АВТО ЗАМТАЙ ОГТЛОЛЦОХ ТОЙРОГ УУЛЗВАР	28
2	ОРХОНТУУЛ СУМЫН ТӨВИЙН АВТО ЗАМТАЙ ОГТЛОЛЦОХ ТОЙРОГ УУЛЗВАР	33
3	ОРХОНТУУЛ СУМЫН ТӨВИЙН АВТО ЗАМЫН ЗУРАГ	50
4	ХИЙМЭЛ БАЙГУУЛАМЖИЙН ЗУРАГ	53
	БОТЬ - II. ХЭСЭГ - 3	
1	0-50 КМ АВТО ЗАМЫН ХӨНДЛӨН ОГТЛОЛ	258
	БОТЬ - II. ХЭСЭГ - 4	
1	0-50 КМ АВТО ЗАМЫН ХӨНДЛӨН ОГТЛОЛ	258
	БОТЬ - II. ХЭСЭГ - 5	
1	50-107.6 КМ АВТО ЗАМЫН ИНЖЕНЕРИЙН НАРИЙВЧИЛСАН ЗУРАГ	305
	БОТЬ - II. ХЭСЭГ - 6	
1	ЦЭЭЛ СУМЫН ТӨВИЙН УУЛЗВАРЫН ЗУРАГ	17
2	ХИЙМЭЛ БАЙГУУЛАМЖИЙН ЗУРАГ	45
3	ПК78+464-Д БАРИГДАХ ТӨМӨРБЕТОН ГҮҮРИЙН ЗУРАГ	72
	БОТЬ - II. ХЭСЭГ - 7	
1	50-107.6 КМ АВТО ЗАМЫН ХӨНДЛӨН ОГТЛОЛ	289

№	ЗУРГИЙН НЭР	ХУУДАС
	БОТЬ - II. ХЭСЭГ - 4	
1	ЗУРГИЙН ЖАГСААЛТ	01
2	ХӨНДЛӨН ОГТЛОЛ	487 - 516

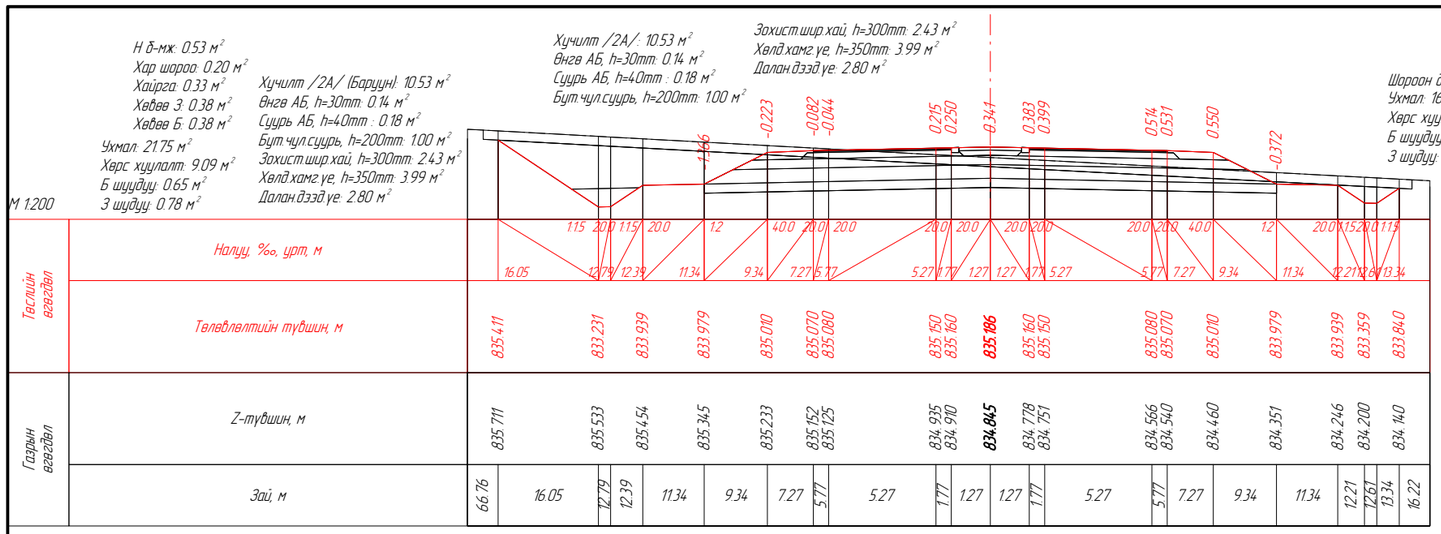

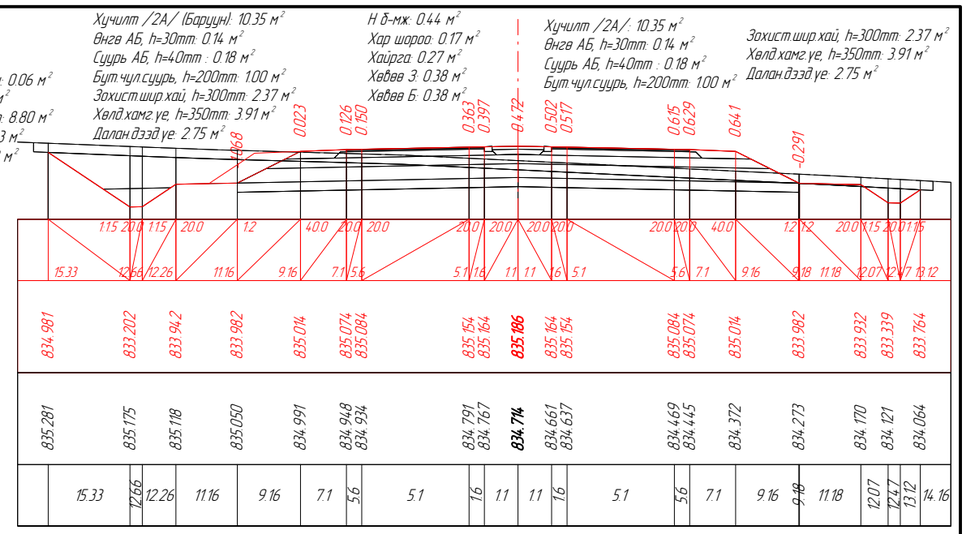

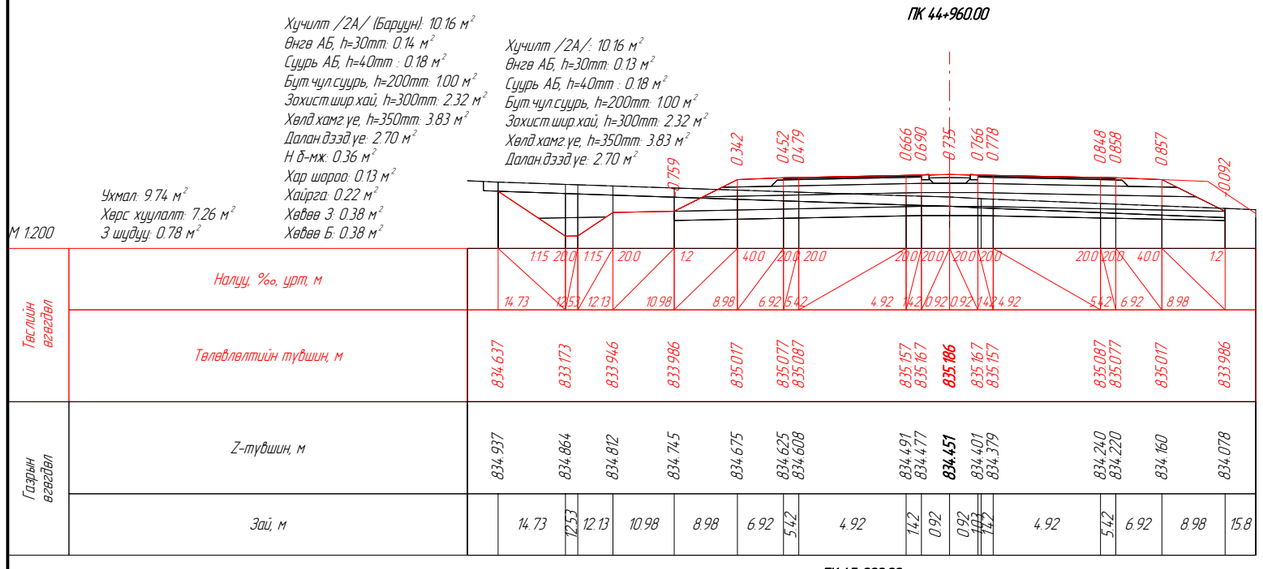

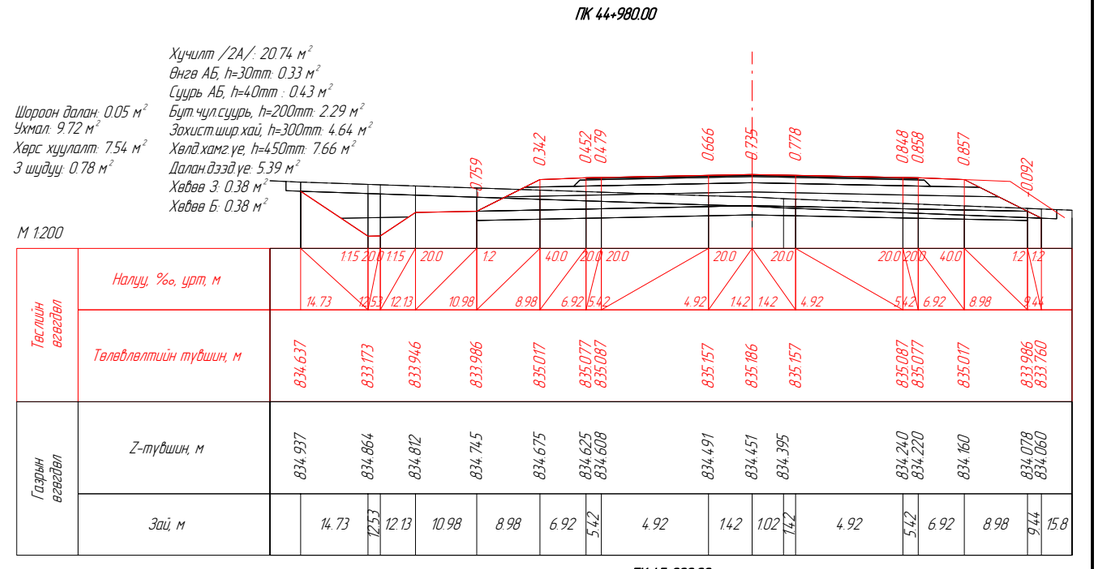

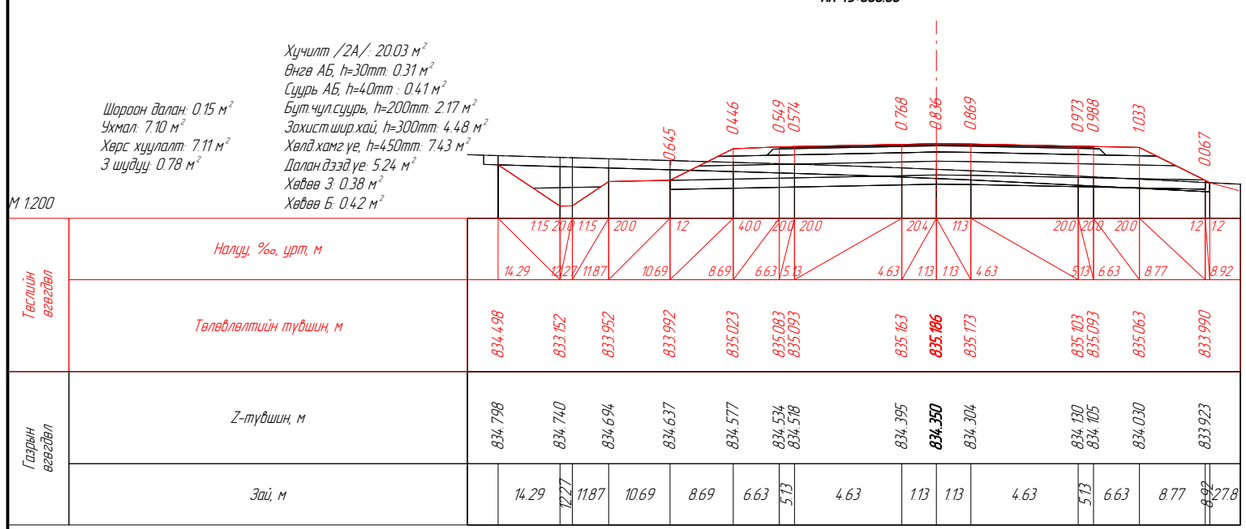

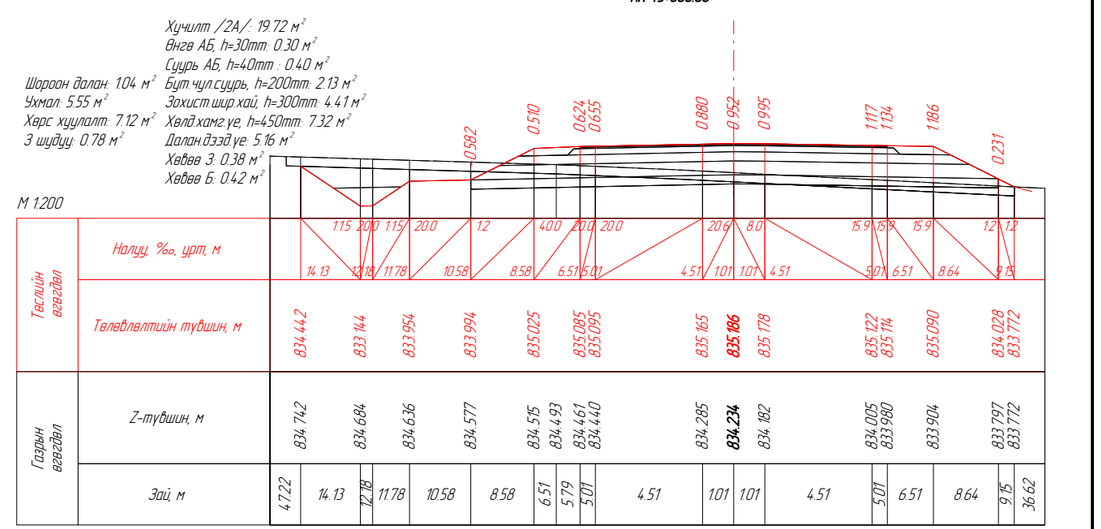

Өөрчлөлт №			Захиалагч:	Захиалагч:	Зураг төслийн байгууллага:	Зөвлөх инженер	У. ПҮРЭВЖАВ	Гүүр хоолойн инженер	М. МӨНХ-ОРГИЛ	СЭЛЭНГЭ АЙМГИЙН БАРУУНБҮРЭН-ОРХОНТУУЛ-ЦЭЭЛ ЧИГЛЭЛИЙН ХАТУУ ХУЧИЛТТАЙ АВТО ЗАМЫН АЖЛЫН ЗУРАГ [ПК0-ПК50+000]	Хөндлөн огтлол	Масштаб	Шифр	Хуудасны №
Огноо			БАРИЛГА, ХОТ БАЙГУУЛАЛТЫН ЯАМ	ЗАМ, ТЭЭВРИЙН ХӨГЖЛИЙН ЯАМ	"АВАРГА ЗАМ" ХХК	Төслийн инженер	С. БАТСҮХ	Замын инженер	П. СҮНДЭРЪЯА		44+960.000	1:200	AVZ/BOT/03-2022	487
Тайлбар						Шалгасан инженер	Г. ЧИНТӨГС	Геодезийн инженер	Э. БАТБОЛД					

Шороон далан: 6.99 м²
Ухмал: 2.53 м²
Хөрс хуулалт: 5.38 м²
Шатлан цохах: 1.26 м²
З шуудуу: 0.78 м²

Хучилт /2А/: 18.60 м²
Өнгө АБ, h=30mm: 0.28 м²
Суурь АБ, h=40mm : 0.37 м²
Бут чул суурь, h=200mm: 1.97 м²
Зохист шир хай, h=300mm: 4.16 м²
Хөлд хамгаө уе, h=450mm: 6.93 м²
Далан дээд уе: 4.90 м²
Хөвөө З: 0.38 м²
Хөвөө Б: 0.42 м²

М 1:200

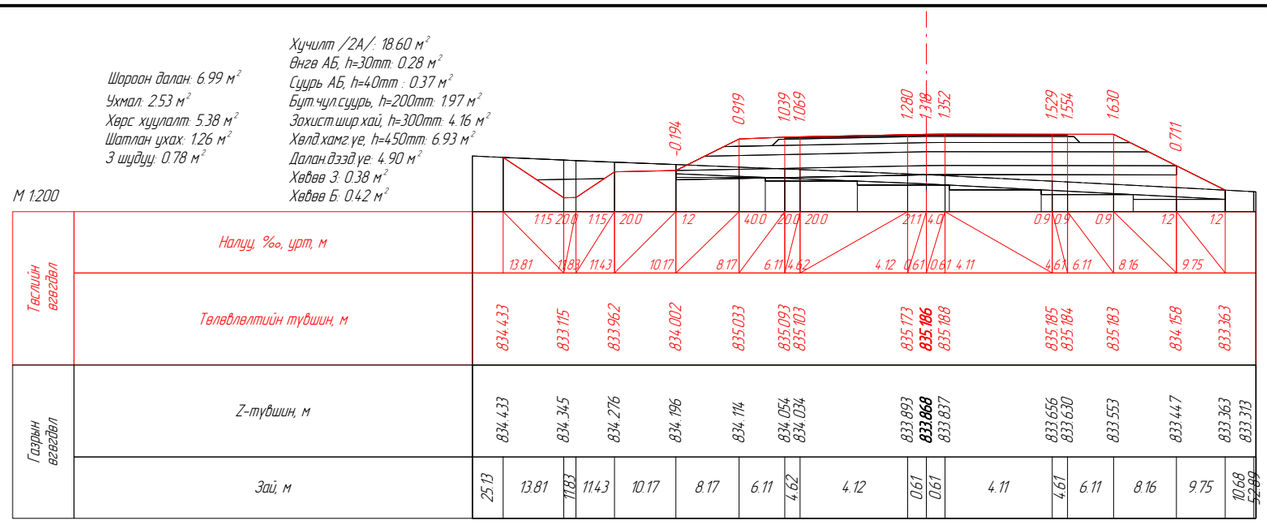

ПК 45+040.00

Шороон далан: 11.36 м²
Ухмал: 1.56 м²
Хөрс хуулалт: 5.31 м²
Шатлан цохах: 1.19 м²
З шуудуу: 0.78 м²

Хучилт /2А/: 17.52 м²
Өнгө АБ, h=30mm: 0.26 м²
Суурь АБ, h=40mm : 0.34 м²
Бут чул суурь, h=200mm: 1.83 м²
Зохист шир хай, h=300mm: 3.91 м²
Хөлд хамгаө уе, h=450mm: 6.55 м²
Далан дээд уе: 4.64 м²
Хөвөө З: 0.35 м²
Хөвөө Б: 0.42 м²

М 1:200

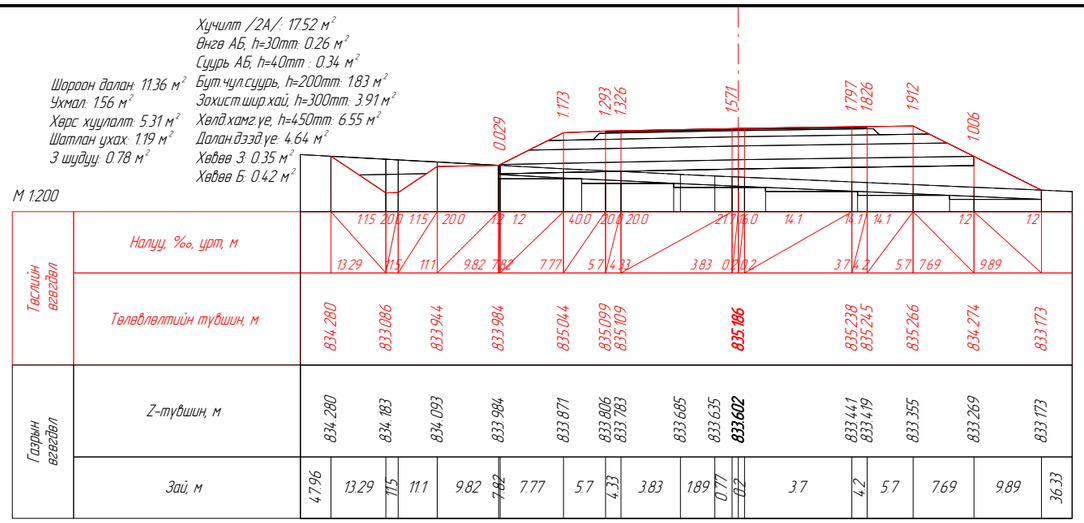

ПК 45+060.00

Шороон далан: 13.22 м²
Ухмал: 1.32 м²
Хөрс хуулалт: 5.32 м²
Шатлан цохах: 1.20 м²
З шуудуу: 0.78 м²

Хучилт /2А/: 17.01 м²
Өнгө АБ, h=30mm: 0.25 м²
Суурь АБ, h=40mm : 0.33 м²
Бут чул суурь, h=200mm: 1.77 м²
Зохист шир хай, h=300mm: 3.79 м²
Хөлд хамгаө уе, h=450mm: 6.36 м²
Далан дээд уе: 4.51 м²
Хөвөө З: 0.33 м²
Хөвөө Б: 0.42 м²

М 1:200

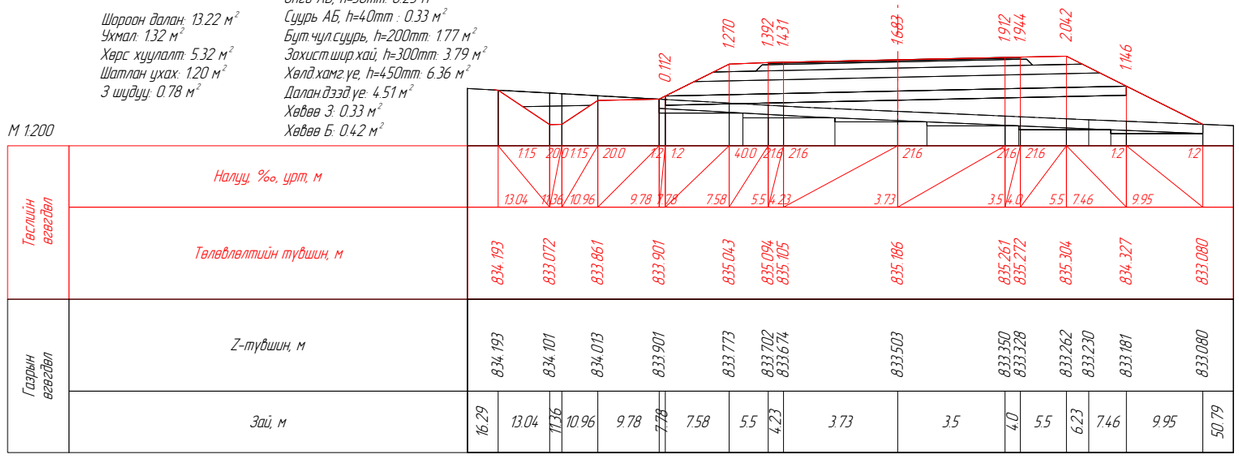

ПК 45+070.00

Шороон далан: 13.91 м²
Ухмал: 1.01 м²
Хөрс хуулалт: 5.38 м²
Шатлан цохах: 1.12 м²
З шуудуу: 0.78 м²

Хучилт /2А/: 17.07 м²
Өнгө АБ, h=30mm: 0.25 м²
Суурь АБ, h=40mm : 0.33 м²
Бут чул суурь, h=200mm: 1.79 м²
Зохист шир хай, h=300mm: 3.80 м²
Хөлд хамгаө уе, h=450mm: 6.37 м²
Далан дээд уе: 4.52 м²
Хөвөө З: 0.31 м²
Хөвөө Б: 0.41 м²

М 1:200

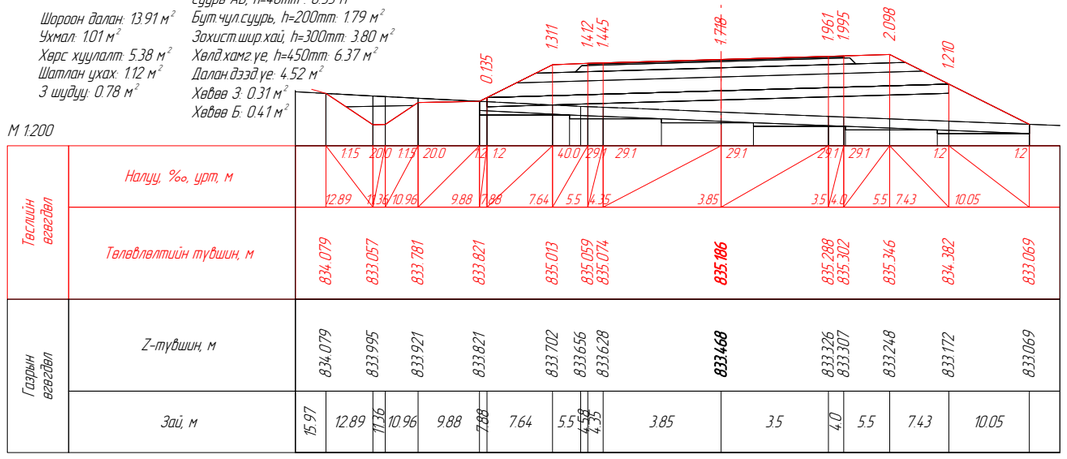

ПК 45+080.00

Шороон далан: 10.39 м²
Ухмал: 1.90 м²
Хөрс хуулалт: 5.30 м²
Шатлан цохах: 1.13 м²
З шуудуу: 0.78 м²

Хучилт /2А/: 17.30 м²
Өнгө АБ, h=30mm: 0.26 м²
Суурь АБ, h=40mm : 0.34 м²
Бут чул суурь, h=200mm: 1.84 м²
Зохист шир хай, h=300mm: 3.84 м²
Хөлд хамгаө уе, h=450mm: 6.44 м²
Далан дээд уе: 4.57 м²
Хөвөө З: 0.29 м²
Хөвөө Б: 0.41 м²

М 1:200

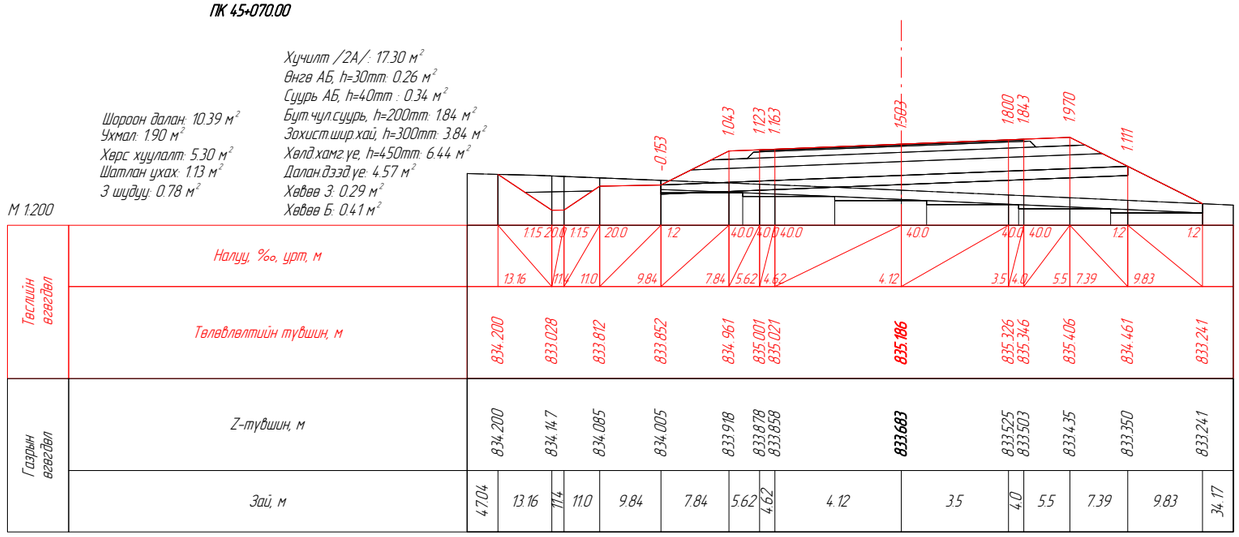

ПК 45+100.00

Өөрчлөлт №			Захиалагч:	Захиалагч:	Зураг төслийн байгууллага:	Зөвлөх инженер	У. ПҮРЭВЖАВ	Гүүр хоолойн инженер	М. МӨНХ-ОРГИЛ	СЭЛЭНГЭ АЙМГИЙН БАРУУНБҮРЭН-ОРХОНТУУЛ-ЦЭЭЛ ЧИГЛЭЛИЙН ХАТУУ ХУЧИЛТТАЙ АВТО ЗАМЫН АЖЛЫН ЗУРАГ (ПК0-ПК50+000)	Хөндлөн огтлол	Масштаб	Шифр	Хуудасны №
Огноо			БАРИЛГА, ХОТ БАЙГУУЛАЛТЫН ЯАМ	ЗАМ, ТЭЭВРИЙН ХӨГЖЛИЙН ЯАМ	"АВАРГА ЗАМ" ХХК	Төслийн инженер	С. БАТСҮХ	Замын инженер	П. СҮНДЭРЪЯА		45+040.000	1:200	AVZ/BOT/03-2022	488
Тайлбар						Шалгасан инженер	Г. ЧИНТӨГС	Геодезийн инженер	Э. БАТБОЛД					

Шороон далан: 12.07 м²
Ухмал: 1.00 м²
Хярс хуулалт: 5.39 м²
Шатлан ухах: 0.89 м²
З шудуу: 0.78 м²

Хучилт /2А/: 17.64 м²
Өнгө АБ, h=30mm: 0.27 м²
Суурь АБ, h=40mm : 0.35 м²
Бут чул суурь, h=200mm: 1.89 м²
Зохист шир хай, h=300mm: 3.92 м²
Хөлд хамгуе, h=450mm: 6.56 м²
Далан дээд уе: 4.64 м²
Хөвөө З: 0.29 м²
Хөвөө Б: 0.41 м²

М 1:200

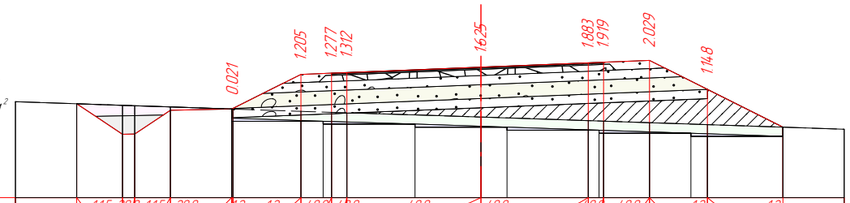

Төслийн өгөгдөл	Налуу, ‰, урт, м		1.15 / 13.19	2.0 / 11.69	1.15 / 11.29	2.0 / 10.13	1.2 / 8.13	1.2 / 8.09	4.0 / 5.87	4.0 / 4.87	4.0 / 4.37	4.0 / 3.5	4.0 / 4.0	4.0 / 5.5	1.2 / 7.39	1.2 / 9.85	
	Төлөвлөлтийн түвшин, м	833.994	832.999	833.782	833.822	834.951	834.991 / 835.011				**835.186**		835.326 / 835.346	835.406	834.461	833.230	
Газрын өгөгдөл	Z-түвшин, м	833.994	833.943	833.890	833.822	833.745	833.714 / 833.699				**833.560**		833.443 / 833.426	833.376	833.313	833.230	
	Зай, м	27.11	13.19	11.69 / 11.29	10.13	8.13	8.09	5.87	4.87	4.37		3.5	4.0	5.5	7.39	9.85	16.47

ПК 45+120.00

Шороон далан: 18.22 м²
Ухмал: 0.58 м²
Хярс хуулалт: 5.77 м²
Шатлан ухах: 1.02 м²
З шудуу: 0.78 м²

Хучилт /2А/: 17.87 м²
Өнгө АБ, h=30mm: 0.27 м²
Суурь АБ, h=40mm : 0.36 м²
Бут чул суурь, h=200mm: 1.93 м²
Зохист шир хай, h=300mm: 3.97 м²
Хөлд хамгуе, h=450mm: 6.64 м²
Далан дээд уе: 4.70 м²
Хөвөө З: 0.29 м²
Хөвөө Б: 0.41 м²

М 1:200

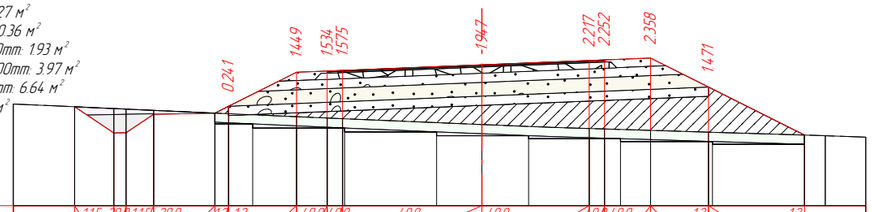

Төслийн өгөгдөл	Налуу, ‰, урт, м		1.15 / 13.29	2.0 / 12.01	1.15 / 11.61	2.0 / 10.71	1.2 / 8.71	1.2 / 8.27	4.0 / 6.05	4.0 / 5.05	4.0 / 4.55	4.0 / 3.5	4.0 / 4.0	4.0 / 5.5	1.2 / 7.39	1.2 / 10.52	
	Төлөвлөлтийн түвшин, м	833.823	832.970	833.578	833.618 / 833.640	834.948	834.988 / 835.008				**835.190**		835.330 / 835.350	835.410	834.466	832.900	
Газрын өгөгдөл	Z-түвшин, м	833.823	833.766	833.708	833.618 / 833.599	833.499	833.455 / 833.433				**833.243**		833.114 / 833.098	833.053	832.995	832.900 / 832.880	
	Зай, м	22.13	13.29	12.01	11.61	10.71	8.71	8.27	6.05	5.05	4.55	3.5	4.0	5.5	7.39	10.52	11.2 / 17.06

ПК 45+140.00

Өөрчлөлт №			Захиалагч:	Захиалагч:	Зураг төслийн байгууллага:	Зөвлөх инженер	У. ПҮРЭВЖАВ	Гүүр хоолойн инженер	М. МӨНХ-ОРГИЛ	СЭЛЭНГЭ АЙМГИЙН БАРУУНБҮРЭН-ОРХОНТУУЛ-ЦЭЭЛ ЧИГЛЭЛИЙН ХАТУУ ХУЧИЛТТАЙ АВТО ЗАМЫН АЖЛЫН ЗУРАГ [ПК0-ПК50+000]	Хөндлөн огтлол	Масштаб	Шифр	Хуудасны №
Огноо			БАРИЛГА, ХОТ БАЙГУУЛАЛТЫН ЯАМ	ЗАМ, ТЭЭВРИЙН ХӨГЖЛИЙН ЯАМ	"АВАРГА ЗАМ" ХХК	Төслийн инженер	С. БАТСҮХ	Замын инженер	П. СҮНДЭРЪЯА				
Тайлбар						Шалгасан инженер	Г. ЧИНТӨГС	Геодезийн инженер	Э. БАТБОЛД		45+120.000	1:200	AVZ/BOT/03-2022	489

Шороон далан: 18.47 м²
Ухмал: 0.59 м²
Хөрс хуулалт: 5.81 м²
Шатлан ухах: 1.25 м²
З шудуу: 0.78 м²

Хучилт /2А/: 17.94 м²
Өнгө АБ, h=30mm: 0.27 м²
Суурь АБ, h=40mm : 0.36 м²
Бут чул суурь, h=200mm: 1.94 м²
Зохист шир хай, h=300mm: 3.99 м²
Хөлд хамг үе, h=450mm: 6.66 м²
Далан дээд үе: 4.71 м²
Хөвөө З: 0.29 м²
Хөвөө Б: 0.41 м²

М 1:200

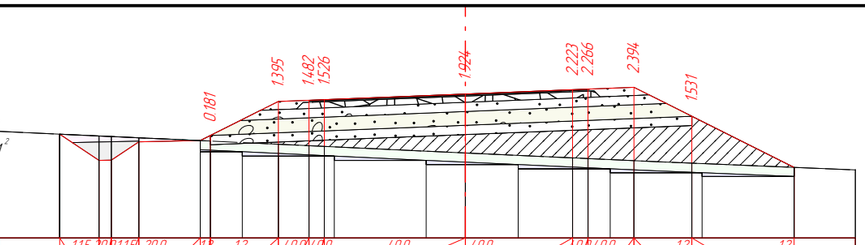

| | | |

Шороон далан: 14.63 м²
Ухмал: 0.30 м²
Хөрс хуулалт: 5.40 м²
Шатлан ухах: 1.29 м²
З шудуу: 0.77 м²

Хучилт /2А/: 16.98 м²
Өнгө АБ, h=30mm: 0.24 м²
Суурь АБ, h=40mm : 0.32 м²
Бут чул суурь, h=200mm: 1.74 м²
Зохист шир хай, h=300mm: 3.79 м²
Хөлд хамг үе, h=450mm: 6.37 м²
Далан дээд үе: 4.52 м²
Хөвөө З: 0.36 м²
Хөвөө Б: 0.42 м²

М 1:200

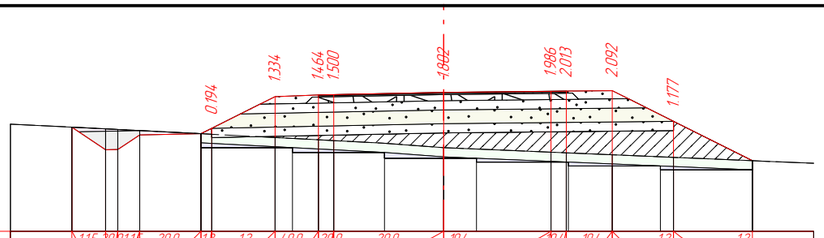

| | | |

Шороон далан: 16.82 м²
Ухмал: 0.43 м²
Хөрс хуулалт: 5.63 м²
3 шуудуу: 0.78 м²

Хучилт /2А/: 16.99 м²
Өнгө АБ, h=30mm: 0.24 м²
Суурь АБ, h=40mm : 0.32 м²
Бут.чул.суурь, h=200mm: 1.72 м²
Захист.шир.хай, h=300mm: 3.79 м²
Хөлд.хамг.үе, h=450mm: 6.38 м²
Далан.дээд үе: 4.54 м²
Хөвөө 3: 0.38 м²
Хөвөө Б: 0.38 м²

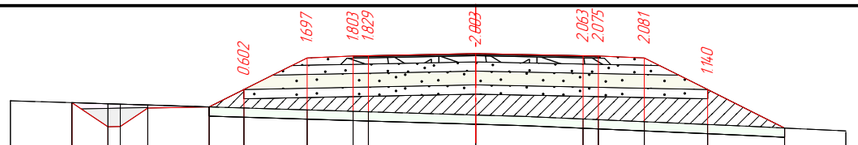

М 1:200

Таслийн өгөгдөл	Налуу, ‰, урт, м	1.15	20.0	1.15	20.0	1.2	1.2	40.0	20.0	20.0	20.0	20.0	40.0	1.2	1.2			
		13.18	12.0	11.6	10.7	8.7	7.56	5.5	4.0	3.5	3.5	4.0	5.5	7.56	10.07			
	Төлөвлөлтийн түвшин, м	84.0093	83.9306	83.9914	83.9954	84.0521	84.1553	84.1613 84.1623	**84.1693**	84.1623 84.1613	84.1553	84.0521	83.9266					
Газрын өгөгдөл	Z-түвшин, м	84.0093	84.0057	84.0016	83.9954	83.9919	83.8856	83.8809 83.8794	**83.9690**	83.9560 83.9538	83.9472	83.8381	83.9266					
	Зай, м	27.77	13.18	1.2 1.0	11.6	10.7	8.7	7.56	5.5	4.0	3.5	3.5	4.0	5.5	7.56	10.07	12.87	

ПК 45+525.00

Шороон далан: 7.63 м²
Ухмал: 1.42 м²
Хөрс хуулалт: 5.00 м²
3 шуудуу: 0.78 м²
Хучилт /2А/: 16.99 м²
Өнгө АБ, h=30mm: 0.24 м²
Суурь АБ, h=40mm : 0.32 м²

Бут.чул.суурь, h=200mm: 1.72 м²
Захист.шир.хай, h=300mm: 3.79 м²
Хөлд.хамг.үе, h=450mm: 6.38 м²
Далан.дээд үе: 4.54 м²
Хөвөө 3: 0.38 м²
Хөвөө Б: 0.38 м²

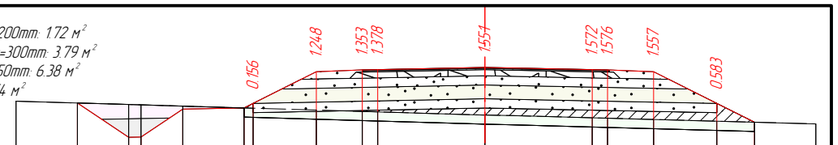

М 1:200

Таслийн өгөгдөл	Налуу, ‰, урт, м	1.15	20.0	1.15	20.0	1.2	1.2	40.0	20.0	20.0	20.0	20.0	40.0	1.2	1.2			
		13.3	11.62	11.22	9.86	7.86	7.56	5.5	4.0	3.5	3.5	4.0	5.5	7.56	8.8			
	Төлөвлөлтийн түвшин, м	84.0539	83.9422	84.0339	84.0379	84.1557	84.1617 84.1627	**84.1697**	84.1627 84.1617	84.1557	84.0526	83.9909						
Газрын өгөгдөл	Z-түвшин, м	84.0539	84.0490	84.0438	84.0379	84.0309	84.0264 84.0249	**84.0145**	84.0055 84.0041	84.0000	83.9943	83.9909						
	Зай, м	52.89	13.3	1.162	11.22	9.86	7.86	7.56	5.5	4.0	3.5	3.5	4.0	5.5	7.56	8.8	55.28	

ПК 45+600.00

Шороон далан: 13.26 м²
Ухмал: 0.07 м²
Хөрс хуулалт: 5.40 м²
3 шуудуу: 0.55 м²

Хучилт /2А/: 16.99 м²
Өнгө АБ, h=30mm: 0.24 м²
Суурь АБ, h=40mm : 0.32 м²
Бут.чул.суурь, h=200mm: 1.72 м²
Захист.шир.хай, h=300mm: 3.79 м²
Хөлд.хамг.үе, h=450mm: 6.38 м²
Далан.дээд үе: 4.54 м²
Хөвөө 3: 0.38 м²
Хөвөө Б: 0.38 м²

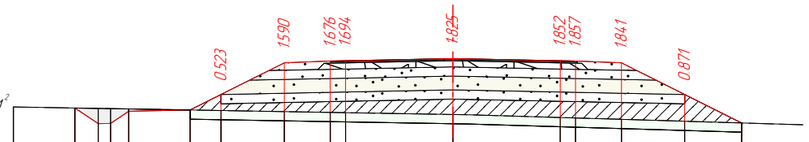

М 1:200

Таслийн өгөгдөл	Налуу, ‰, урт, м	1.15	20.0	1.15	20.0	1.2	1.2	40.0	20.0	20.0	20.0	20.0	40.0	1.2	1.2			
		12.33	11.57	11.17	10.57	8.57	7.56	5.5	4.0	3.5	3.5	4.0	5.5	7.56	9.41			
	Төлөвлөлтийн түвшин, м	84.0085	83.9576	83.9980	84.0020	84.0526	84.1557	84.1617 84.1627	**84.1697**	84.1627 84.1617	84.1557	84.0526	83.9600					
Газрын өгөгдөл	Z-түвшин, м	84.0085	84.0072	84.0055	84.0020	84.0003	83.9867	83.9842 83.9833	**83.9872**	83.9775 83.9760	83.9716	83.9655	83.9600					
	Зай, м	18.54	12.33	1.15 1.17	11.17	10.57	8.57	7.56	5.5	4.0	3.5	3.5	4.0	5.5	7.56	9.41		

ПК 45+700.00

Шороон далан: 12.29 м²
Ухмал: 0.44 м²
Хөрс хуулалт: 5.30 м²
3 шуудуу: 0.78 м²
Хучилт /2А/: 16.99 м²
Өнгө АБ, h=30mm: 0.24 м²
Суурь АБ, h=40mm : 0.32 м²

Бут.чул.суурь, h=200mm: 1.72 м²
Захист.шир.хай, h=300mm: 3.79 м²
Хөлд.хамг.үе, h=450mm: 6.38 м²
Далан.дээд үе: 4.54 м²
Хөвөө 3: 0.38 м²
Хөвөө Б: 0.38 м²

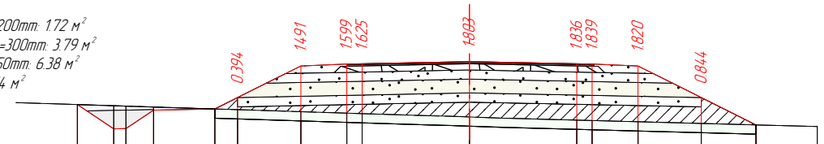

М 1:200

Таслийн өгөгдөл	Налуу, ‰, урт, м	1.15	20.0	1.15	20.0	1.2	1.2	40.0	20.0	20.0	20.0	20.0	40.0	1.2	1.2			
		12.79	11.6	11.2	10.3	8.3	7.56	5.5	4.0	3.5	3.5	4.0	5.5	7.56	9.35			
	Төлөвлөлтийн түвшин, м	84.0520	83.9730	84.0338	84.0378 84.0749	84.1780	84.1840 84.1850	**84.1920**	84.1850 84.1840	84.1780	84.0749	83.9857						
Газрын өгөгдөл	Z-түвшин, м	84.0520	84.0483	84.0441	84.0378 84.0354	84.0289	84.0241 84.0225	**84.0117**	84.0014 84.0001	83.9960	83.9905	83.9857						
	Зай, м		12.79	1.16 1.1	11.2	10.3	8.3	7.56	5.5	4.0	3.5	3.5	4.0	5.5	7.56	9.35	12.65	

ПК 45+800.00

Ухмал: 23.65 м²
Хөрс хуулалт: 8.13 м²
Б шуудуу: 0.78 м²
3 шуудуу: 0.78 м²

Хучилт /2А/: 16.99 м²
Өнгө АБ, h=30mm: 0.24 м²
Суурь АБ, h=40mm : 0.32 м²
Бут.чул.суурь, h=200mm: 1.72 м²
Захист.шир.хай, h=300mm: 3.79 м²
Хөлд.хамг.үе, h=450mm: 6.38 м²
Далан.дээд үе: 4.54 м²
Хөвөө 3: 0.38 м²
Хөвөө Б: 0.38 м²

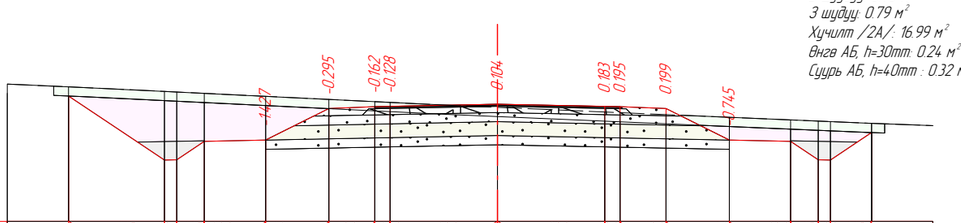

М 1:200

Таслийн өгөгдөл	Налуу, ‰, урт, м	1.15	20.0	1.15	20.0	1.2	40.0	20.0	20.0	20.0	40.0	1.2	20.0	1.15	20.0	1.15		
		13.99	10.86	10.46	9.56	7.56	5.5	4.0	3.5	3.5	4.0	5.5	7.56	9.56	10.46	10.86	12.2	
	Төлөвлөлтийн түвшин, м	84.2838	84.0752	84.1360	84.1400	84.2431	84.2491 84.2501	**84.2571**	84.2501 84.2491	84.2431	84.1400	84.1360	84.0760	84.1646				
Газрын өгөгдөл	Z-түвшин, м	84.3138	84.2987	84.2924	84.2827	84.2726	84.2653 84.2629	**84.2467**	84.2318 84.2297	84.2232	84.2144	84.2059	84.2021	84.1946				
	Зай, м	50.4	13.99	10.86 10.46	9.56	7.56	5.5	4.0	3.5	3.5	4.0	5.5	7.56	9.56	10.46	10.86	12.2	

ПК 45+900.00

Ухмал: 4.2.15 м²
Хөрс хуулалт: 9.15 м²
Б шуудуу: 0.78 м²
3 шуудуу: 0.79 м²
Хучилт /2А/: 16.99 м²
Өнгө АБ, h=30mm: 0.24 м²
Суурь АБ, h=40mm : 0.32 м²

Бут.чул.суурь, h=200mm: 1.72 м²
Захист.шир.хай, h=300mm: 3.79 м²
Хөлд.хамг.үе, h=450mm: 6.38 м²
Далан.дээд үе: 4.54 м²
Хөвөө 3: 0.38 м²
Хөвөө Б: 0.38 м²

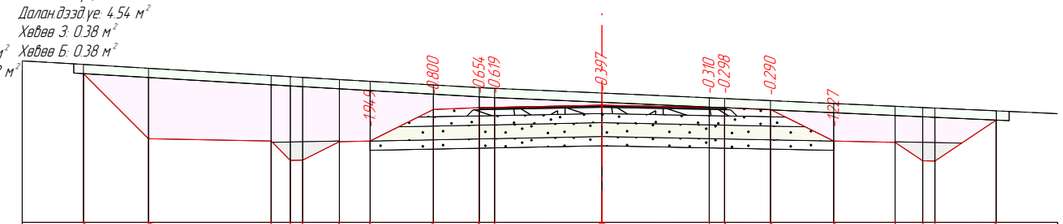

М 1:200

Таслийн өгөгдөл	Налуу, ‰, урт, м	1.1	20.0	1.1	20.0	1.2	20.0	1.2	40.0	20.0	20.0	20.0	40.0	1.2	20.0	1.15	20.0	1.15
		16.91	14.79	10.16	10.79	9.76	8.56	7.56	5.5	4.0	3.5	3.5	4.0	5.5	7.56	9.56	10.46	10.86	12.86
	Төлөвлөлтийн түвшин, м	84.4457	84.2337	84.2257 84.1629	84.2237	84.2257	84.3288	84.3348 84.3358	**84.3428**	84.3358 84.3348	84.3288	84.2257	84.2217	84.1617	84.2943			
Газрын өгөгдөл	Z-түвшин, м	84.4757	84.4631	84.4394 84.4356	84.4262	84.4205	84.4088	84.4002 84.3976	**84.3825**	84.3668 84.3646	84.3577	84.3484	84.3393	84.3352	84.3243			
	Зай, м	50.92	16.91	14.79	10.79 10.16	9.76	8.56	7.56	5.5	4.0	3.5	3.5	4.0	5.5	7.56	9.56	10.46 10.86	12.86

ПК 46+000.00

Өөрчлөлт №			Захиалагч:	Захиалагч:	Зураг төслийн байгууллага:	Зөвлөх инженер	У. ПҮРЭВЖАВ	Гүүр хоолойн инженер	М. МӨНХ-ОРГИЛ	СЭЛЭНГЭ АЙМГИЙН БАРУУНБҮРЭН-ОРХОНТУУЛ-ЦЭЭЛ ЧИГЛЭЛИЙН ХАТУУ ХУЧИЛТТАЙ АВТО ЗАМЫН АЖЛЫН ЗУРАГ [ПК0-ПК50+000]	Хөндлөн огтлол	Масштаб	Шифр	Хуудасны №
Огноо			БАРИЛГА, ХОТ БАЙГУУЛАЛТЫН ЯАМ	ЗАМ, ТЭЭВРИЙН ХӨГЖЛИЙН ЯАМ	"АВАРГА ЗАМ" ХХК	Төслийн инженер	С. БАТСҮХ	Замын инженер	П. СҮНДЭРЪЯА		45+525.000	1:200	AVZ/BOT/03-2022	492
Тайлбар						Шалгасан инженер	Г. ЧИНТӨГС	Геодезийн инженер	Э. БАТБОЛД					

Шороон далан: 13.73 м²
Ухмал: 0.17 м²
Хөрс хуулалт: 5.35 м²
Шатлан ухах: 1.46 м²
З шуудуу: 0.72 м²
Хучилт /2А/: 16.99 м²
Өнгө АБ, h=30mm: 0.24 м²
Суурь АБ, h=40mm : 0.32 м²

Бут.чул.суурь, h=200mm: 1.72 м²
Зохист.шир.хай, h=300mm: 3.79 м²
Хөлд.хамг.уе, h=450mm: 6.38 м²
Далан.дээд уе: 4.54 м²
Хөвөө З: 0.38 м²
Хөвөө Б: 0.38 м²

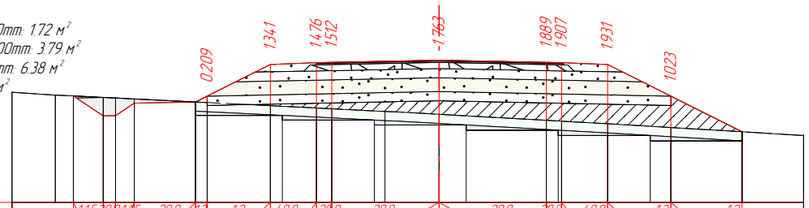

М 1:200

Тэслийн өгөгдөл	Налуу, ‰, урт, м	1.15	2.00	1.15	2.00	1.2	1.2	4.00	2.00	2.00	2.00	2.00	4.00	1.2	1.2		
		11.93	10.95	10.55	9.94	7.94	7.56	5.5	4.0	3.5	3.5	4.0	5.5	7.56	9.89		
	Төлөвлөлтийн түвшин, м	842.936	842.286	842.700	842.740	843.961	844.021 844.031	**844.101**	844.031 844.021	843.961	842.930	841.768					
Газрын өгөгдөл	Z-түвшин, м	842.965 842.936	842.888	842.839	842.740	842.620	842.545 842.519	842.431	**842.339**	842.142 842.114	842.030	841.907	841.768				
	Зай, м	17.41	12.52	11.93	10.95 10.55	9.94	7.94	7.56	5.5	4.0	3.5	1.76	3.5	4.0	5.5	7.56	9.89	17.18

ПК 46+100.00

Шороон далан: 16.64 м²
Ухмал: 0.79 м²
Хөрс хуулалт: 5.43 м²
Шатлан ухах: 1.72 м²
З шуудуу: 0.78 м²

Хучилт /2А/: 16.99 м²
Өнгө АБ, h=30mm: 0.24 м²
Суурь АБ, h=40mm : 0.32 м²
Бут.чул.суурь, h=200mm: 1.72 м²
Зохист.шир.хай, h=300mm: 3.79 м²
Хөлд.хамг.уе, h=450mm: 6.38 м²
Далан.дээд уе: 4.54 м²
Хөвөө З: 0.38 м²
Хөвөө Б: 0.38 м²

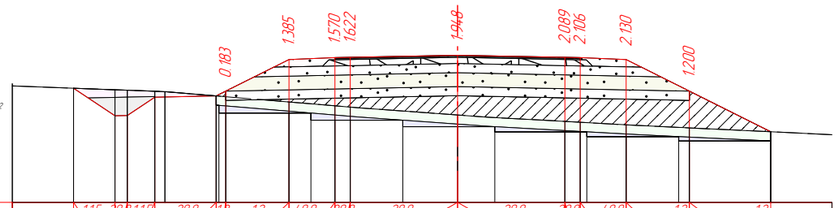

М 1:200

Тэслийн өгөгдөл	Налуу, ‰, урт, м	1.15	2.00	1.15	2.00	1.2	1.2	4.00	2.00	2.00	2.00	2.00	4.00	1.2	1.2		
		12.52	11.18	10.78	9.88	7.88	7.56	5.5	4.0	3.5	3.5	4.0	5.5	7.56	10.21		
	Төлөвлөлтийн түвшин, м	843.103	842.204	842.812	842.852	844.039	844.099 844.109	**844.179**	844.109 844.099	844.039	843.008	841.682					
Газрын өгөгдөл	Z-түвшин, м	843.103	843.052	843.003	842.852	842.654	842.529 842.488	**842.231**	842.021 841.993	841.910	841.809	841.682					
	Зай, м	23.68	12.52	11.18	10.78 9.88	9.54	7.88	7.56	5.5	4.0	3.5	3.5	4.0	5.5	7.56	10.21	

ПК 46+124.00

Шороон далан: 12.14 м²
Ухмал: 5.02 м²
Хөрс хуулалт: 7.38 м²
Шатлан ухах: 2.61 м²
З шуудуу: 0.78 м²
Хучилт /2А/: 16.99 м²
Өнгө АБ, h=30mm: 0.24 м²
Суурь АБ, h=40mm : 0.32 м²

Бут.чул.суурь, h=200mm: 1.72 м²
Зохист.шир.хай, h=300mm: 3.79 м²
Хөлд.хамг.уе, h=450mm: 6.38 м²
Далан.дээд уе: 4.54 м²
Хөвөө З: 0.38 м²
Хөвөө Б: 0.38 м²

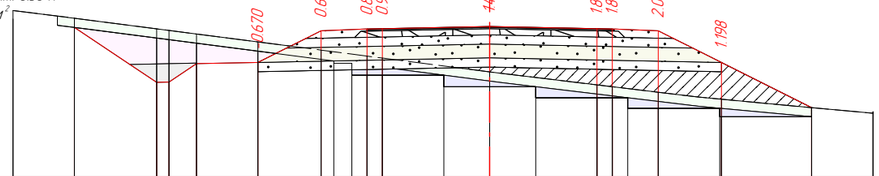

М 1:200

Тэслийн өгөгдөл	Налуу, ‰, урт, м	1.15	2.00	1.15	2.00	1.2	4.00	2.00	2.00	2.00	2.00	4.00	1.2	1.2			
		13.55	10.86	10.46	9.56	7.56	5.5	4.0	3.5	3.5	4.0	5.5	7.56	10.5			
	Төлөвлөлтийн түвшин, м	844.176	842.386	842.994	843.034	844.065	844.125 844.135	**844.205**	844.125 844.125	844.065	843.034	841.563					
Газрын өгөгдөл	Z-түвшин, м	844.476	844.131	843.963	843.704	843.438	843.244 843.179	**842.726**	842.303 842.243	842.063	841.836	841.563					
	Зай, м	33.69	13.55	10.86 10.46	9.56	7.56	5.5	4.0	3.5	3.5	4.0	5.5	7.56	10.5	24.09		

ПК 46+200.00

Шороон далан: 47.78 м²
Ухмал: 0.84 м²
Хөрс хуулалт: 6.40 м²
З шуудуу: 0.78 м²
Хучилт /2А/: 16.18 м²
Өнгө АБ, h=30mm: 0.24 м²
Суурь АБ, h=40mm : 0.32 м²

Бут.чул.суурь, h=200mm: 1.72 м²
Зохист.шир.хай, h=300mm: 3.66 м²
Хөлд.хамг.уе, h=450mm: 6.01 м²
Далан.дээд уе: 4.22 м²
Хөвөө З: 0.37 м²
Хөвөө Б: 0.37 м²

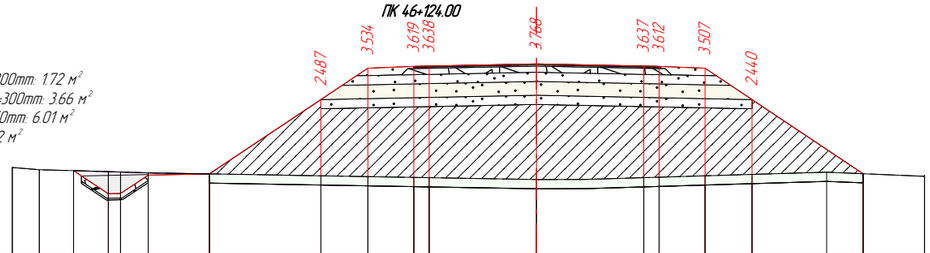

М 1:200

Тэслийн өгөгдөл	Налуу, ‰, урт, м	1.15	2.00	1.15	2.00	1.15	1.15	4.00	2.00	2.00	2.00	2.00	4.00	1.15	1.15		
		15.1	13.97	13.57	12.67	10.67	7.03	5.5	4.0	3.5	3.5	4.0	5.5	7.03	10.66		
	Төлөвлөлтийн түвшин, м	840.450	839.696	840.304	840.344	842.769	843.789	843.849 843.859	**843.929**	843.859 843.849	843.789	842.769	840.351				
Газрын өгөгдөл	Z-түвшин, м	840.483	840.450	840.418	840.380	840.344	840.282	840.256	840.230 840.221	**840.162**	840.223 840.238	840.283	840.329	840.402	840.351		
	Зай, м	26.75	16.22	15.1	13.97 13.57	12.67	10.67	7.03	5.5	4.0	3.5	3.5	4.0	5.5	7.03	9.47	10.66	19.54

ПК 46+294.00

Шороон далан: 47.41 м²
Ухмал: 0.90 м²
Хөрс хуулалт: 6.40 м²
Б шуудуу: 0.76 м²
З шуудуу: 0.78 м²
Хучилт /2А/: 16.18 м²
Өнгө АБ, h=30mm: 0.24 м²
Суурь АБ, h=40mm : 0.32 м²

Бут.чул.суурь, h=200mm: 1.72 м²
Зохист.шир.хай, h=300mm: 3.66 м²
Хөлд.хамг.уе, h=450mm: 6.01 м²
Далан.дээд уе: 4.22 м²
Хөвөө З: 0.37 м²
Хөвөө Б: 0.37 м²

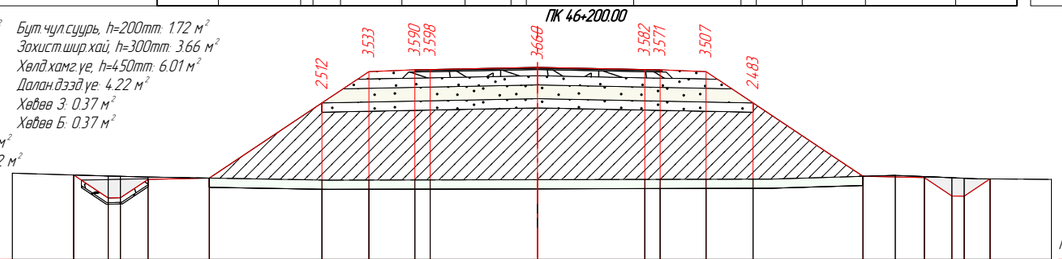

М 1:200

Тэслийн өгөгдөл	Налуу, ‰, урт, м	1.15	2.00	1.15	2.00	1.15	1.15	4.00	2.00	2.00	2.00	2.00	4.00	1.15	1.15	2.00	1.15	2.00	1.15
		15.13	14.01	13.61	12.71	10.71	7.03	5.5	4.0	3.5	3.5	4.0	5.5	7.03	10.62	12.62	13.52	13.92	14.76
	Төлөвлөлтийн түвшин, м	840.403	839.653	840.261	840.301	842.750	843.771	843.831 843.841	**843.911**	843.841 843.831	843.771	842.750	840.359	840.319	839.719	840.274		
Газрын өгөгдөл	Z-түвшин, м	840.403	840.371	840.335	840.301	840.238	840.238	840.241 840.243	**840.251**	840.259 840.261	840.264	840.268	840.359	840.391	840.351	840.313	840.274	
	Зай, м	22.56	15.13	14.01 13.61	12.71	10.71	7.03	5.5	4.0	3.5	3.5	4.0	5.5	7.03	10.62	11.67	12.62	13.52 13.92	14.76	16.82

ПК 46+300.00

Шороон далан: 33.26 м²
Ухмал: 0.64 м²
Хөрс хуулалт: 6.24 м²
З шуудуу: 0.78 м²
Хучилт /2А/: 16.58 м²
Өнгө АБ, h=30mm: 0.24 м²
Суурь АБ, h=40mm : 0.32 м²

Бут.чул.суурь, h=200mm: 1.72 м²
Зохист.шир.хай, h=300mm: 3.72 м²
Хөлд.хамг.уе, h=450mm: 6.20 м²
Далан.дээд уе: 4.38 м²
Хөвөө З: 0.38 м²
Хөвөө Б: 0.37 м²

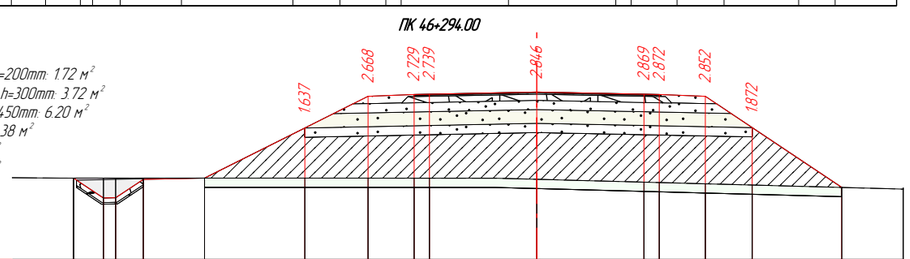

М 1:200

Тэслийн өгөгдөл	Налуу, ‰, урт, м	1.15	2.00	1.15	2.00	1.2	1.2	4.00	2.00	2.00	2.00	2.00	4.00	1.15	1.15			
		15.11	14.13	13.73	12.83	10.83	7.56	5.5	4.0	3.5	3.5	4.0	5.5	7.03	9.96			
	Төлөвлөлтийн түвшин, м	841.008	840.359	840.967	841.007	842.643	843.674	843.734 843.744	**843.814**	843.744 843.734	843.674	842.653	840.703					
Газрын өгөгдөл	Z-түвшин, м	841.008	841.008	841.007	841.007	841.006	841.005	841.005 841.005	**840.968**	840.875 840.862	840.822	840.781	840.703					
	Зай, м	15.11	14.13	13.73	12.83	10.83	7.56	5.5	4.0	3.5	3.5	4.0	5.5	7.03	9.96	34.21		

ПК 46+331.66

Өөрчлөлт №			Захиалагч:	Захиалагч:	Зураг төслийн байгууллага:	Зөвлөх инженер	У. ПҮРЭВЖАВ	Гүүр хоолойн инженер	М. МӨНХ-ОРГИЛ	СЭЛЭНГЭ АЙМГИЙН БАРУУНБҮРЭН-ОРХОНТУУЛ-ЦЭЭЛ ЧИГЛЭЛИЙН ХАТУУ ХУЧИЛТТАЙ АВТО ЗАМЫН АЖЛЫН ЗУРАГ [ПК0-ПК50+000]	Хөндлөн огтлол	Масштаб	Шифр	Хуудасны №
Огноо			БАРИЛГА, ХОТ БАЙГУУЛАЛТЫН ЯАМ	ЗАМ, ТЭЭВРИЙН ХӨГЖЛИЙН ЯАМ	"АВАРГА ЗАМ" ХХК	Төслийн инженер	С. БАТСҮХ	Замын инженер	П. СҮНДЭРЪЯА		46+100.000	1:200	AVZ/BOT/03-2022	493
Тайлбар						Шалгасан инженер	Г. ЧИНТӨГС	Геодезийн инженер	Э. БАТБОЛД					

Шороон далан: 15.53 м²
Ухмал: 0.52 м²
Хөрс хуулалт: 5.42 м²
Б шуудуу: 0.78 м²
З шуудуу: 0.78 м²
Хучилт /2А/: 16.99 м²
Өнгө АБ, h=30mm: 0.24 м²
Суурь АБ, h=40mm : 0.32 м²

Бут чул суурь, h=200mm: 1.72 м²
Захист шир хай, h=300mm: 3.79 м²
Хөлд хамг үе, h=450mm: 6.38 м²
Далан дээд үе: 4.54 м²
Хөвөө З: 0.38 м²
Хөвөө Б: 0.38 м²

М 1:200

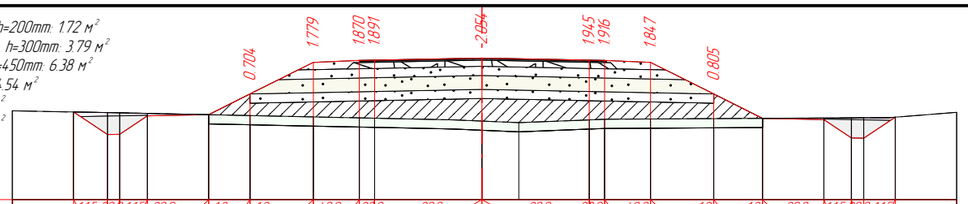

Тэслийн өгөгдөл	Налуу, ‰, урт, м	1.15	20.0	1.15	20.0	1.2	1.2	4.0	2.0	20.0	20.0	2.0	4.0	1.2	1.2	20.0	1.15	2.0	1.15			
		13.32	12.27	11.81	10.91	8.91	7.56	5.5	4.0	3.5	3.5	4.0	5.5	7.56	9.15	11.15	12.05	12.45	13.48			
	Төлөвлөлтийн түвшин, м	84.1847	84.1109	84.1717	84.1757	84.2433	84.3464	84.3524 84.3534		**84.3604**		84.3534 84.3524	84.3464	84.2433	84.1637	84.1597	84.0997	84.1676				
Газрын өгөгдөл	Z-түвшин, м	84.1847	84.1827	84.1800	84.1757	84.1729	84.1686	84.1654 84.1643		**84.1550**	84.1499	84.1589 84.1609	84.1617	84.1628	84.1637	84.1648	84.1652	84.1676				
	Зай, м	44.91	13.32	12.27	11.81	10.91	8.91	7.56	5.5	4.0	3.5	1.2	3.5	4.0	5.5	7.56	9.15	11.15	12.05	12.45	13.48	20.38

ПК 46+400.00

Ухмал: 2.13 м²
Хөрс хуулалт: 4.54 м²
Б шуудуу: 0.78 м²
З шуудуу: 0.78 м²
Хучилт /2А/: 16.99 м²
Өнгө АБ, h=30mm: 0.24 м²
Суурь АБ, h=40mm : 0.32 м²

Бут чул суурь, h=200mm: 1.72 м²
Захист шир хай, h=300mm: 3.79 м²
Хөлд хамг үе, h=450mm: 6.38 м²
Далан дээд үе: 4.54 м²
Хөвөө З: 0.38 м²
Хөвөө Б: 0.38 м²

М 1:200

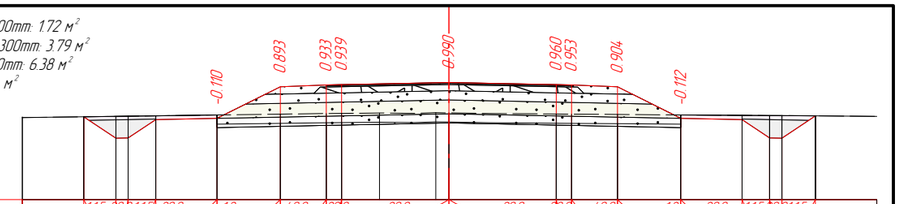

Тэслийн өгөгдөл	Налуу, ‰, урт, м	1.15	2.0	1.15	2.0	1.2	4.0	2.0	2.0	20.0	20.0	2.0	4.0	1.2	2.0	1.15	2.0	1.15				
		11.91	10.86	10.46	9.56	7.56	5.5	4.0	3.5	3.5	4.0	5.5	7.56	9.56	10.46	10.86	11.96					
	Төлөвлөлтийн түвшин, м	84.2178	84.1478	84.2086	84.2126	84.3157	84.3217 84.3227			**84.3297**		84.3227 84.3217	84.3157	84.2126	84.2086	84.1486	84.2207					
Газрын өгөгдөл	Z-түвшин, м	84.2178	84.2192	84.2210	84.2236	84.2264	84.2284 84.2289	84.2301	84.2315	**84.2307**		84.2268 84.2264	84.2254	84.2239	84.2224	84.2218	84.2207					
	Зай, м	24.53	11.91	10.86	10.46	9.56	7.56	5.5	4.0	3.5	2.27	0.43	3.5	4.0	5.5	7.56	9.56	10.46	10.86	11.96		

ПК 46+500.00

Ухмал: 6.40 м²
Хөрс хуулалт: 7.35 м²
Б шуудуу: 0.78 м²
З шуудуу: 0.78 м²
Хучилт /2А/: 16.99 м²
Өнгө АБ, h=30mm: 0.24 м²
Суурь АБ, h=40mm : 0.32 м²

Бут чул суурь, h=200mm: 1.72 м²
Захист шир хай, h=300mm: 3.79 м²
Хөлд хамг үе, h=450mm: 6.38 м²
Далан дээд үе: 4.54 м²
Хөвөө З: 0.38 м²
Хөвөө Б: 0.38 м²

М 1:200

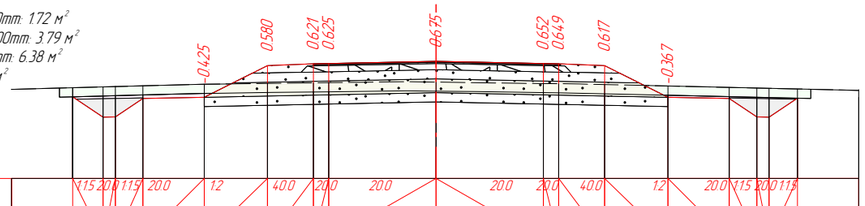

Тэслийн өгөгдөл	Налуу, ‰, урт, м	1.15	2.0	1.15	2.0	1.2	4.0	2.0	2.0	20.0	20.0	2.0	4.0	1.2	2.0	1.15	2.0	1.15				
		11.85	10.86	10.46	9.56	7.56	5.5	4.0	3.5	3.5	4.0	5.5	7.56	9.56	10.46	10.86	11.79					
	Төлөвлөлтийн түвшин, м	84.2009	84.1348	84.1956	84.1996	84.3028	84.3088 84.3098			**84.3168**		84.3098 84.3088	84.3028	84.1996	84.1956	84.1356	84.1966					
Газрын өгөгдөл	Z-түвшин, м	84.2309	84.2335	84.2370	84.2422	84.2448	84.2467 84.2473			**84.2492**		84.2445 84.2439	84.2411	84.2363	84.2317	84.2296	84.2266					
	Зай, м		11.85	10.86	10.46	9.56	7.56	5.5	4.0	3.5	3.5	4.0	5.5	7.56	9.56	10.46	10.86	11.79	23.85			

ПК 46+542.35

Далан: 5.02 м²
Ухмал: 0.01 м²
Хөрс хуулалт: 4.92 м²
Б шуудуу: 0.63 м²
Шороон далан: 5.02 м²
Хучилт /2А/: 16.99 м²
Өнгө АБ, h=30mm: 0.24 м²
Суурь АБ, h=40mm : 0.32 м²

Бут чул суурь, h=200mm: 1.72 м²
Захист шир хай, h=300mm: 3.79 м²
Хөлд хамг үе, h=450mm: 6.38 м²
Далан дээд үе: 4.54 м²
Хөвөө З: 0.38 м²
Хөвөө Б: 0.38 м²

М 1:200

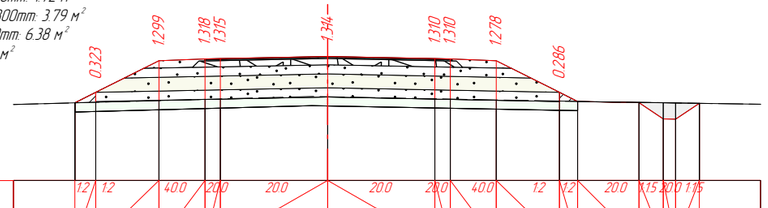

Тэслийн өгөгдөл	Налуу, ‰, урт, м	1.2	1.2	4.0	2.0	20.0	20.0	2.0	4.0	1.2	1.2	20.0	1.15	2.0	1.15							
		8.25	7.56	5.5	4.0	3.5	3.5	4.0	5.5	7.56	8.16	10.16	10.95	11.35	12.13							
	Төлөвлөлтийн түвшин, м	84.1478 84.1819		84.2851	84.2911 84.2921		**84.2991**			84.2921 84.2911	84.2851	84.1819 84.1522		84.1482	84.0954	84.1464						
Газрын өгөгдөл	Z-түвшин, м	84.1478 84.1496		84.1552	84.1593 84.1606		**84.1677**			84.1611 84.1601	84.1573	84.1533 84.1522		84.1493	84.1481	84.1464						
	Зай, м		8.25	7.56	5.5	4.0	3.5	3.5	4.0	5.5	7.56	8.16	10.16	10.95	11.35	12.13						

ПК 46+600.00

Шороон далан: 2.76 м²
Ухмал: 0.26 м²
Хөрс хуулалт: 4.75 м²
Б шуудуу: 0.78 м²
Хучилт /2А/: 16.99 м²
Өнгө АБ, h=30mm: 0.24 м²
Суурь АБ, h=40mm : 0.32 м²

Бут чул суурь, h=200mm: 1.72 м²
Захист шир хай, h=300mm: 3.79 м²
Хөлд хамг үе, h=450mm: 6.38 м²
Далан дээд үе: 4.54 м²
Хөвөө З: 0.38 м²
Хөвөө Б: 0.38 м²

М 1:200

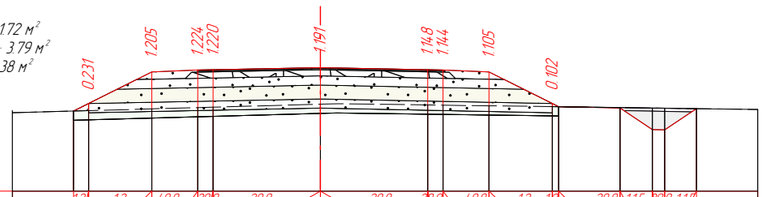

Тэслийн өгөгдөл	Налуу, ‰, урт, м	1.2	1.2	4.0	2.0	20.0	20.0	2.0	4.0	1.2	1.2	20.0	1.15	2.0	1.15							
		8.05	7.56	5.5	4.0	3.5	3.5	4.0	5.5	7.56	7.77	9.77	10.83	11.23	12.27							
	Төлөвлөлтийн түвшин, м	84.1269 84.1513		84.2544	84.2604 84.2614		**84.2684**			84.2614 84.2604	84.2544	84.1513		84.1368	84.0663	84.1346						
Газрын өгөгдөл	Z-түвшин, м	84.1269 84.1282		84.1339	84.1380 84.1394		**84.1493**			84.1466 84.1459	84.1439	84.1411		84.1380	84.1366	84.1346						
	Зай, м	27.95	8.05	7.56	5.5	4.0	3.5	3.5	4.0	5.5	7.56	7.77	9.77	10.83	11.23	12.27	36.7					

ПК 46+700.00

Далан: 7.59 м²
Хөрс хуулалт: 5.17 м²
Шороон далан: 7.59 м²
Хучилт /2А/: 16.99 м²
Өнгө АБ, h=30mm: 0.24 м²
Суурь АБ, h=40mm : 0.32 м²

Бут чул суурь, h=200mm: 1.72 м²
Захист шир хай, h=300mm: 3.79 м²
Хөлд хамг үе, h=450mm: 6.38 м²
Далан дээд үе: 4.54 м²
Хөвөө З: 0.38 м²
Хөвөө Б: 0.38 м²

М 1:200

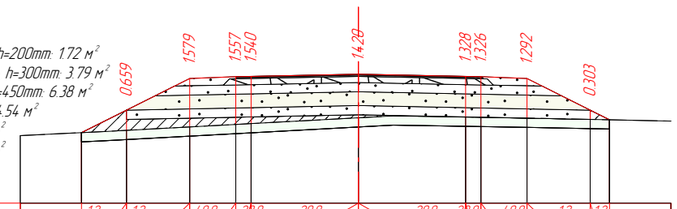

Тэслийн өгөгдөл	Налуу, ‰, урт, м	1.2	1.2	4.0	2.0	20.0	20.0	2.0	4.0	1.2	1.2											
		9.03	7.56	5.5	4.0	3.5	3.5	4.0	5.5	7.56	8.19											
	Төлөвлөлтийн түвшин, м	84.0472	84.1206	84.2237	84.2297 84.2307		**84.2377**			84.2307 84.2297	84.2237	84.1206 84.0890										
Газрын өгөгдөл	Z-түвшин, м	84.0472	84.0547	84.0659	84.0740 84.0767		**84.0957**			84.0979 84.0971	84.0945	84.0903 84.0890										
	Зай, м	15.36	9.03	7.56	5.5	4.0	3.5	3.5	4.0	5.5	7.56	8.19										

ПК 46+800.00

Өөрчлөлт №			Захиалагч:	Захиалагч:	Зураг төслийн байгууллага:	Зөвлөх инженер	У. ПҮРЭВЖАВ	Гүүр хоолойн инженер	М. МӨНХ-ОРГИЛ	СЭЛЭНГЭ АЙМГИЙН БАРУУНБҮРЭН-ОРХОНТУУЛ-ЦЭЭЛ ЧИГЛЭЛИЙН ХАТУУ ХУЧИЛТТАЙ АВТО ЗАМЫН АЖЛЫН ЗУРАГ [ПК0-ПК50+000]	Хөндлөн огтлол	Масштаб	Шифр	Хуудасны №
Огноо			БАРИЛГА, ХОТ БАЙГУУЛАЛТЫН ЯАМ	ЗАМ, ТЭЭВРИЙН ХӨГЖЛИЙН ЯАМ	"АВАРГА ЗАМ" ХХК	Төслийн инженер	С. БАТСҮХ	Замын инженер	П. СҮНДЭРЪЯА		46+400.000	1:200	AVZ/BOT/03-2022	494
Тайлбар						Шалгасан инженер	Г. ЧИНТӨГС	Геодезийн инженер	Э. БАТБОЛД					

Шороон далан: 45.92 м²
Ухмал: 0.77 м²
Хөрс хуулалт: 6.35 м²
З шудуу: 0.78 м²

Хучилт /2А/: 16.18 м²
Өнгө АБ, h=30mm: 0.24 м²
Суурь АБ, h=40mm : 0.32 м²
Бут.чул.суурь, h=200mm: 1.72 м²
Зохист.шир.хай, h=300mm: 3.66 м²
Хөлд.хамг.уе, h=450mm: 6.01 м²
Далан.дээд уе: 4.22 м²
Хөвөө З: 0.37 м²
Хөвөө Б: 0.37 м²

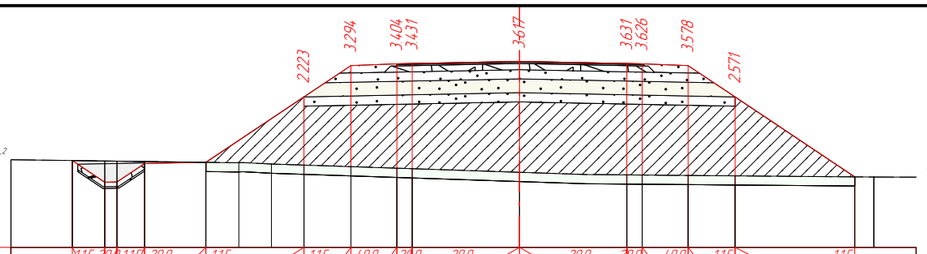

М 1:200

Таслийн өгөгдөл	Налуу, ‰, урт, м	1.15	20.0	1.15	20.0	1.15	40.0	20.0	20.0	20.0	20.0	40.0	1.15	1.15										
		14.59	13.53	13.13	12.23	10.23	7.03	5.5	4.0	3.5	3.5	4.0	5.5	7.03	10.94									
	Төлөвлөлтийн түвшин, м	838.94.6	838.24.0	838.84.8	838.888	84.1020	84.2.04.1	84.2.101 84.2.111	**84.2.181**	84.2.111 84.2.101	84.2.04.1	84.1020	838.416											
Газрын өгөгдөл	Z-түвшин, м	838.946	838.932	838.915	838.888	838.876	838.832	838.797	838.746	838.697 838.680	**838.564**	838.480 838.475	838.462	838.449	838.416 838.410									
	Зай, м	21.53	14.59	13.53	13.13	12.23	10.23	9.16	8.09	7.03	5.5	4.0	3.5	3.5	4.0	5.5	7.03	10.94	11.56					

ПК 46+864.00

Шороон далан: 7.40 м²
Ухмал: 0.43 м²
Хөрс хуулалт: 5.11 м²
З шудуу: 0.54 м²
Хучилт /2А/: 16.99 м²
Өнгө АБ, h=30mm: 0.24 м²
Суурь АБ, h=40mm : 0.32 м²

Бут.чул.суурь, h=200mm: 1.72 м²
Зохист.шир.хай, h=300mm: 3.79 м²
Хөлд.хамг.уе, h=450mm: 6.38 м²
Далан.дээд уе: 4.54 м²
Хөвөө З: 0.38 м²
Хөвөө Б: 0.38 м²

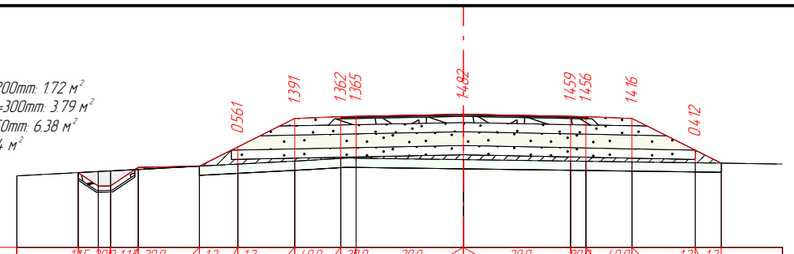

М 1:200

Таслийн өгөгдөл	Налуу, ‰, урт, м	1.15	20.0	1.15	20.0	1.2	1.2	40.0	20.0	20.0	20.0	20.0	40.0	1.2	1.2									
		12.57	11.91	11.51	10.61	8.61	7.35	5.5	4.0	3.5	3.5	4.0	5.5	7.56	8.41									
	Төлөвлөлтийн түвшин, м	84.0.181	83.9.744	84.0.352	84.0.392	84.1.019	84.1.94.6	84.2.006 84.2.016	**84.2.086**	84.2.016 84.2.006	84.1.94.6	84.0.915	84.0.491											
Газрын өгөгдөл	Z-түвшин, м	84.0.181	84.0.216	84.0.286	84.0.392	84.0.458	84.0.556	84.0.645 84.0.651	**84.0.604**	84.0.558 84.0.551	84.0.531	84.0.503	84.0.491											
	Зай, м	15.25	12.57	11.91	11.51	10.61	8.61	7.35	5.5	4.0	3.5	3.5	4.0	5.5	7.56	8.41								

ПК 46+900.00

Шороон далан: 4.31 м²
Ухмал: 0.70 м²
Хөрс хуулалт: 4.84 м²
З шудуу: 0.78 м²
Хучилт /2А/: 16.99 м²
Өнгө АБ, h=30mm: 0.24 м²
Суурь АБ, h=40mm : 0.32 м²

Бут.чул.суурь, h=200mm: 1.72 м²
Зохист.шир.хай, h=300mm: 3.79 м²
Хөлд.хамг.уе, h=450mm: 6.38 м²
Далан.дээд уе: 4.54 м²
Хөвөө З: 0.38 м²
Хөвөө Б: 0.38 м²

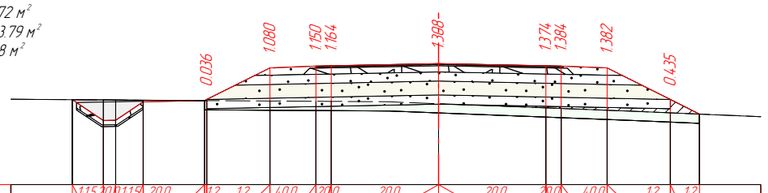

М 1:200

Таслийн өгөгдөл	Налуу, ‰, урт, м	1.15	20.0	1.15	20.0	1.2	1.2	40.0	20.0	20.0	20.0	20.0	40.0	1.2	1.2									
		11.95	10.93	10.53	9.63	7.63	7.56	5.5	4.0	3.5	3.5	4.0	5.5	7.56	8.51									
	Төлөвлөлтийн түвшин, м	84.2.110	84.14.34	84.2.04.2	84.2.082	84.3.148	84.3.208 84.3.218	**84.3.288**	84.3.218 84.3.208	84.3.148	84.2.117	84.164.2												
Газрын өгөгдөл	Z-түвшин, м	84.2.110	84.2.103	84.2.095	84.2.082	84.2.068	84.2.058 84.2.054	**84.1.980**	84.1.844 84.1.824	84.1.766	84.1.682	84.1.642												
	Зай, м	11.95	10.93	10.53	9.63	7.63	7.56	5.5	4.0	3.5	3.5	4.0	5.5	7.56	8.51									

ПК 47+000.00

Шороон далан: 3.22 м²
Ухмал: 1.95 м²
Хөрс хуулалт: 4.67 м²
З шудуу: 0.78 м²
Хучилт /2А/: 16.99 м²
Өнгө АБ, h=30mm: 0.24 м²
Суурь АБ, h=40mm : 0.32 м²

Бут.чул.суурь, h=200mm: 1.72 м²
Зохист.шир.хай, h=300mm: 3.79 м²
Хөлд.хамг.уе, h=450mm: 6.38 м²
Далан.дээд уе: 4.54 м²
Хөвөө З: 0.38 м²
Хөвөө Б: 0.38 м²

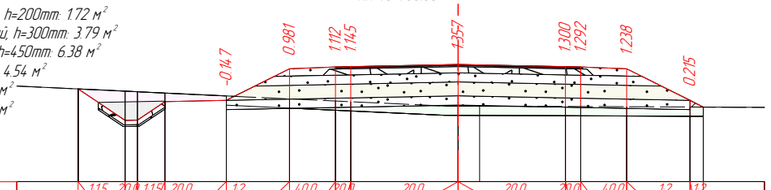

М 1:200

Таслийн өгөгдөл	Налуу, ‰, урт, м	1.15	20.0	1.15	20.0	1.2	40.0	20.0	20.0	20.0	20.0	40.0	1.2	1.2										
		12.39	10.86	10.46	9.56	7.56	5.5	4.0	3.5	3.5	4.0	5.5	7.56	8.0										
	Төлөвлөлтийн түвшин, м	84.6.14.7	84.5.126	84.5.734	84.5.774	84.6.805	84.6.865 84.6.875	**84.6.945**	84.6.875 84.6.865	84.6.805	84.5.774 84.5.557													
Газрын өгөгдөл	Z-түвшин, м	84.6.14.7	84.6.075	84.6.014	84.5.920	84.5.824	84.5.753 84.5.730	**84.5.588**	84.5.586	84.5.575 84.5.573	84.5.567	84.5.559 84.5.557												
	Зай, м	12.39	10.86	10.46	9.56	7.56	5.5	4.0	3.5	0.7	3.5	4.0	5.5	7.56	8.0									

ПК 47+100.00

Шороон далан: 2.92 м²
Ухмал: 2.52 м²
Хөрс хуулалт: 6.40 м²
З шудуу: 0.78 м²

Хучилт /2А/: 17.06 м²
Өнгө АБ, h=30mm: 0.24 м²
Суурь АБ, h=40mm : 0.32 м²
Бут.чул.суурь, h=200mm: 1.72 м²
Зохист.шир.хай, h=300mm: 3.81 м²
Хөлд.хамг.уе, h=450mm: 6.41 м²
Далан.дээд уе: 4.56 м²
Хөвөө З: 0.38 м²
Хөвөө Б: 0.42 м²

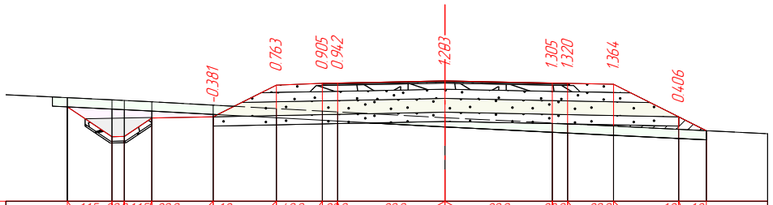

М 1:200

Таслийн өгөгдөл	Налуу, ‰, урт, м	1.15	20.0	1.15	20.0	1.2	40.0	20.0	20.0	20.0	20.0	1.2	1.2											
		12.32	10.86	10.46	9.56	7.56	5.5	4.0	3.5	3.5	4.0	5.5	7.63	8.52										
	Төлөвлөлтийн түвшин, м	84.7.4.00	84.6.4.28	84.7.0.36	84.7.076	84.8.107	84.8.157 84.8.177	**84.8.247**	84.8.177 84.8.157	84.8.137	84.7.075	84.6.625												
Газрын өгөгдөл	Z-түвшин, м	84.7.700	84.7.630	84.7.566	84.7.457	84.7.344	84.7.263 84.7.235	**84.7.044**	84.6.872 84.6.848	84.6.774	84.6.669	84.6.625												
	Зай, м	12.32	10.86	10.46	9.56	7.56	5.5	4.0	3.5	3.5	4.0	5.5	7.63	8.52	14.58									

ПК 47+125.08

Шороон далан: 3.58 м²
Ухмал: 3.99 м²
Хөрс хуулалт: 6.62 м²
З шудуу: 0.78 м²
Хучилт /2А/: 17.02 м²
Өнгө АБ, h=30mm: 0.24 м²
Суурь АБ, h=40mm : 0.32 м²

Бут.чул.суурь, h=200mm: 1.72 м²
Зохист.шир.хай, h=300mm: 3.80 м²
Хөлд.хамг.уе, h=450mm: 6.40 м²
Далан.дээд уе: 4.54 м²
Хөвөө З: 0.38 м²
Хөвөө Б: 0.42 м²

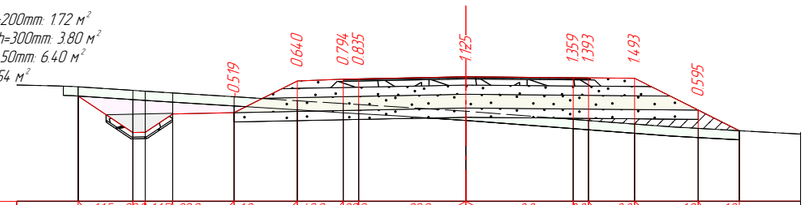

М 1:200

Таслийн өгөгдөл	Налуу, ‰, урт, м	1.15	20.0	1.15	20.0	1.2	40.0	20.0	20.0	8.8	8.8	8.8	1.2	1.2										
		12.65	10.86	10.46	9.56	7.56	5.5	4.0	3.5	3.5	4.0	5.5	7.58	8.92										
	Төлөвлөлтийн түвшин, м	84.8.466	84.7.276	84.7.884	84.7.924	84.8.955	84.9.015 84.9.025	**84.9.095**	84.9.064 84.9.060	84.9.046	84.8.008	84.7.337												
Газрын өгөгдөл	Z-түвшин, м	84.8.766	84.8.650	84.8.568	84.8.443	84.8.314	84.8.221 84.8.190	**84.7.970**	84.7.705 84.7.667	84.7.553	84.7.413	84.7.337												
	Зай, м	12.65	10.86	10.46	9.56	7.56	5.5	4.0	3.5	3.5	4.0	5.5	7.58	8.92	24.63									

ПК 47+140.00

Өөрчлөлт №			Захиалагч:	Захиалагч:	Зураг төслийн байгууллага:	Зөвлөх инженер	У. ПҮРЭВЖАВ	Гүүр хоолойн инженер	М. МӨНХ-ОРГИЛ	СЭЛЭНГЭ АЙМГИЙН БАРУУНБҮРЭН-ОРХОНТУУЛ-ЦЭЭЛ ЧИГЛЭЛИЙН ХАТУУ ХУЧИЛТТАЙ АВТО ЗАМЫН АЖЛЫН ЗУРАГ [ПК0-ПК50+000]	Хөндлөн огтлол	Масштаб	Шифр	Хуудасны №
Огноо			БАРИЛГА, ХОТ БАЙГУУЛАЛТЫН ЯАМ	ЗАМ, ТЭЭВРИЙН ХӨГЖЛИЙН ЯАМ	"АВАРГА ЗАМ" ХХК	Төслийн инженер	С. БАТСҮХ	Замын инженер	П. СҮНДЭРЪЯА						
Тайлбар						Шалгасан инженер	Г. ЧИНТӨГС	Геодезийн инженер	Э. БАТБОЛД		46+864.000	1:200	AVZ/BOT/03-2022	495	

Шороон далан: 3.58 м²
Ухмал: 5.65 м²
Хөрс хуулалт: 6.64 м²
Шатлан ухах: 1.24 м²
З шудуу: 0.78 м²

Хучилт /2А/: 16.97 м²
Өнгө АБ, h=30mm: 0.24 м²
Суурь АБ, h=40mm : 0.32 м²
Бут чул суурь, h=200mm: 1.72 м²
Зохист шир хай, h=300mm: 3.79 м²
Хөлд хамг ує, h=450mm: 6.37 м²
Далан дээд ує: 4.52 м²
Хөвөө З: 0.38 м²
Хөвөө Б: 0.42 м²

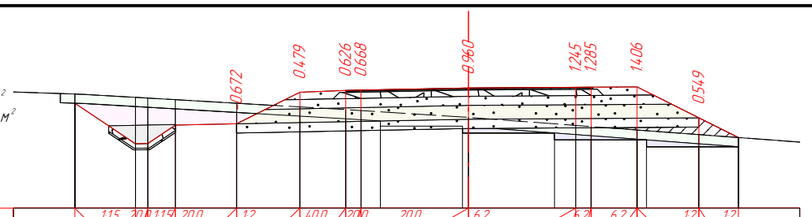

М 1:200

Таслийн өгөгдөл	Налуу, ‰, урт, м	1.15	20.0	1.15	20.0	1.2	40.0	20.0	20.0	6.2	6.2	6.2	1.2	1.2										
		12.84	10.86	10.46	9.56	7.56	5.5	4.01	3.51	3.5	4.0	5.5	7.52	8.81										
	Төлөвлөлтийн түвшин, м	849.752	848.433	849.041	849.081	850.112	850.172	850.182	**850.252**	850.274	850.277	850.286	849.278	848.633										
Газрын өгөгдөл	Z-түвшин, м	850.052	849.945	849.869	849.753	849.633	849.545	849.514	**849.292**	849.029	848.991	848.880	848.729	848.633										
	Зай, м		12.84	1.0.86	1.0.46	9.56	7.56	5.5	4.01	3.51	3.5	4.0	5.5	7.52	8.81									

ПК 47+160.00

Шороон далан: 2.71 м²
Ухмал: 7.87 м²
Хөрс хуулалт: 6.67 м²
Шатлан ухах: 1.10 м²
З шудуу: 0.78 м²
Хучилт /2А/: 16.97 м²
Өнгө АБ, h=30mm: 0.24 м²
Суурь АБ, h=40mm : 0.33 м²

Бут чул суурь, h=200mm: 1.75 м²
Зохист шир хай, h=300mm: 3.79 м²
Хөлд хамг ує, h=450mm: 6.36 м²
Далан дээд ує: 4.51 м²
Хөвөө З: 0.36 м²
Хөвөө Б: 0.42 м²

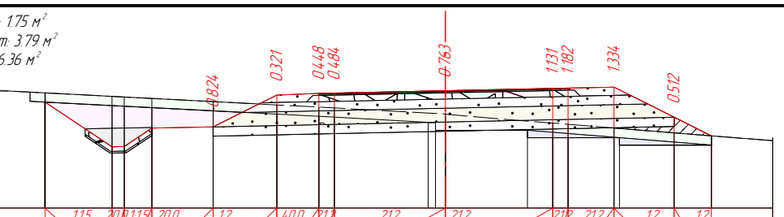

М 1:200

Таслийн өгөгдөл	Налуу, ‰, урт, м	1.15	20.0	1.15	20.0	1.2	40.0	21.2	21.2	21.2	21.2	21.2	1.2	1.2										
		13.06	10.88	10.48	9.58	7.58	5.5	4.13	3.63	3.5	4.0	5.5	7.46	8.68										
	Төлөвлөлтийн түвшин, м	850.958	849.502	850.110	850.150	851.188	851.243	851.253	**851.330**	851.404	851.415	851.447	850.468	849.859										
Газрын өгөгдөл	Z-түвшин, м	851.258	851.145	851.078	850.974	850.866	850.795	850.769	**850.567**	850.273	850.233	850.113	849.956	849.859										
	Зай, м		13.06	1.0.88	1.0.48	9.58	7.58	5.5	4.13	3.63	3.5	4.0	5.5	7.46	8.68	31.59								

ПК 47+180.00

Шороон далан: 2.86 м²
Ухмал: 10.77 м²
Хөрс хуулалт: 6.83 м²
Шатлан ухах: 1.03 м²
З шудуу: 0.78 м²

Хучилт /2А/: 17.09 м²
Өнгө АБ, h=30mm: 0.25 м²
Суурь АБ, h=40mm : 0.33 м²
Бут чул суурь, h=200mm: 1.79 м²
Зохист шир хай, h=300mm: 3.80 м²
Хөлд хамг ує, h=450mm: 6.38 м²
Далан дээд ує: 4.53 м²
Хөвөө З: 0.33 м²
Хөвөө Б: 0.41 м²

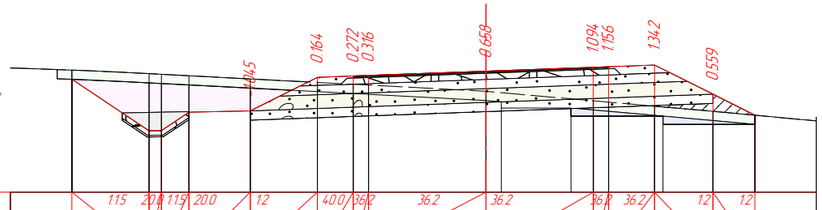

М 1:200

Таслийн өгөгдөл	Налуу, ‰, урт, м	1.15	20.0	1.15	20.0	1.2	40.0	36.2	36.2	36.2	36.2	36.2	1.2	1.2										
		13.51	10.99	10.59	9.69	7.69	5.5	4.33	3.83	3.5	4.0	5.5	7.4	8.77										
	Төлөвлөлтийн түвшин, м	852.050	850.369	850.977	851.017	852.112	852.158	852.177	**852.315**	852.442	852.460	852.514	851.563	850.878										
Газрын өгөгдөл	Z-түвшин, м	852.350	852.234	852.166	852.062	851.947	851.886	851.860	**851.657**	851.348	851.304	851.172	851.004	850.878										
	Зай, м		13.51	1.0.99	1.0.59	9.69	7.69	5.5	4.33	3.83	3.5	4.0	5.5	7.4	8.77	33.87								

ПК 47+200.00

Шороон далан: 1.96 м²
Ухмал: 14.28 м²
Хөрс хуулалт: 6.86 м²
Шатлан ухах: 0.87 м²
З шудуу: 0.78 м²
Хучилт /2А/: 17.17 м²
Өнгө АБ, h=30mm: 0.26 м²
Суурь АБ, h=40mm : 0.34 м²

Бут чул суурь, h=200mm: 1.82 м²
Зохист шир хай, h=300mm: 3.81 м²
Хөлд хамг ує, h=450mm: 6.40 м²
Далан дээд ує: 4.54 м²
Хөвөө З: 0.29 м²
Хөвөө Б: 0.41 м²

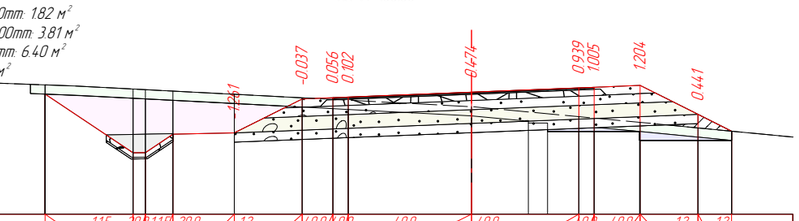

М 1:200

Таслийн өгөгдөл	Налуу, ‰, урт, м	1.15	20.0	1.15	20.0	1.2	40.0	40.0	40.0	40.0	40.0	40.0	1.2	1.2										
		13.91	11.04	10.64	9.74	7.74	5.52	4.52	4.02	3.5	4.0	5.5	7.39	8.48										
	Төлөвлөлтийн түвшин, м	853.144	851.229	851.837	851.877	852.986	853.026	853.046	**853.207**	853.347	853.367	853.427	852.482	851.936										
Газрын өгөгдөл	Z-түвшин, м	853.444	853.310	853.243	853.139	853.023	852.970	852.944	**852.733**	852.408	852.362	852.223	852.042	851.936										
	Зай, м		13.91	1.1.04	1.0.64	9.74	7.74	5.52	4.52	4.02	3.5	4.0	5.5	7.39	8.48									

ПК 47+220.00

Шороон далан: 1.08 м²
Ухмал: 16.74 м²
Хөрс хуулалт: 6.84 м²
Шатлан ухах: 0.65 м²
З шудуу: 0.78 м²

Хучилт /2А/: 17.28 м²
Өнгө АБ, h=30mm: 0.26 м²
Суурь АБ, h=40mm : 0.34 м²
Бут чул суурь, h=200mm: 1.84 м²
Зохист шир хай, h=300mm: 3.84 м²
Хөлд хамг ує, h=450mm: 6.44 м²
Далан дээд ує: 4.56 м²
Хөвөө З: 0.29 м²
Хөвөө Б: 0.41 м²

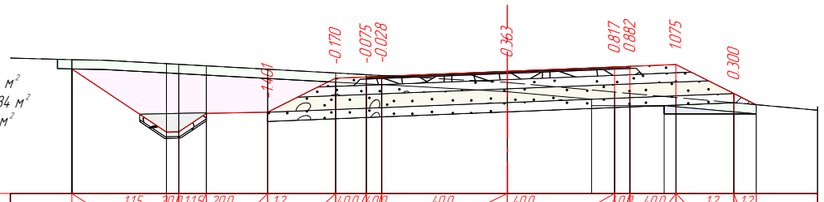

М 1:200

Таслийн өгөгдөл	Налуу, ‰, урт, м	1.15	20.0	1.15	20.0	1.2	40.0	40.0	40.0	40.0	40.0	40.0	1.2	1.2										
		14.21	11.12	10.72	9.82	7.82	5.6	4.6	4.1	3.5	4.0	5.5	7.39	8.12										
	Төлөвлөлтийн түвшин, м	854.084	852.025	852.633	852.673	853.781	853.821	853.841	**854.005**	854.145	854.165	854.225	853.281	852.916										
Газрын өгөгдөл	Z-түвшин, м	854.384	854.255	854.183	854.073	853.951	853.896	853.869	**853.642**	853.328	853.284	853.150	852.981	852.916										
	Зай, м		14.21	1.1.12	1.0.72	9.82	7.82	5.6	4.6	4.1	3.5	4.0	5.5	7.39	8.12	37.78								

ПК 47+240.00

Шороон далан: 1.08 м²
Ухмал: 16.75 м²
Хөрс хуулалт: 6.84 м²
Шатлан ухах: 0.65 м²
З шудуу: 0.78 м²
Хучилт /2А/: 17.28 м²
Өнгө АБ, h=30mm: 0.26 м²
Суурь АБ, h=40mm : 0.34 м²

Бут чул суурь, h=200mm: 1.84 м²
Зохист шир хай, h=300mm: 3.84 м²
Хөлд хамг ує, h=450mm: 6.44 м²
Далан дээд ує: 4.56 м²
Хөвөө З: 0.29 м²
Хөвөө Б: 0.41 м²

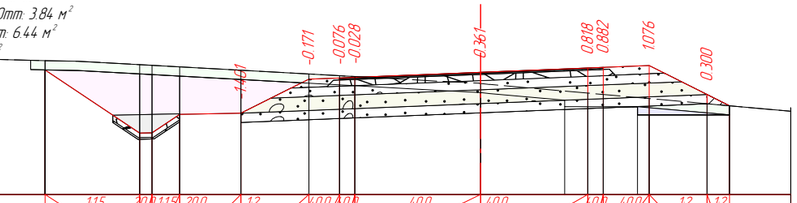

М 1:200

Таслийн өгөгдөл	Налуу, ‰, урт, м	1.15	20.0	1.15	20.0	1.2	40.0	40.0	40.0	40.0	40.0	40.0	1.2	1.2										
		14.21	11.12	10.72	9.82	7.82	5.6	4.6	4.1	3.5	4.0	5.5	7.39	8.12										
	Төлөвлөлтийн түвшин, м	854.092	852.032	852.640	852.680	853.789	853.829	853.849	**854.013**	854.153	854.173	854.233	853.288	852.923										
Газрын өгөгдөл	Z-түвшин, м	854.392	854.263	854.191	854.081	853.959	853.904	853.877	**853.652**	853.335	853.291	853.157	852.988	852.923										
	Зай, м		14.21	1.1.12	1.0.72	9.82	7.82	5.6	4.6	4.1	3.5	4.0	5.5	7.39	8.12	37.49								

ПК 47+240.20

Өөрчлөлт №			Захиалагч:	Захиалагч:	Зураг төслийн байгууллага:	Зөвлөх инженер	У. ПҮРЭВЖАВ	Гүүр хоолойн инженер	М. МӨНХ-ОРГИЛ	СЭЛЭНГЭ АЙМГИЙН БАРУУНБҮРЭН-ОРХОНТУУЛ-ЦЭЭЛ ЧИГЛЭЛИЙН ХАТУУ ХУЧИЛТТАЙ АВТО ЗАМЫН АЖЛЫН ЗУРАГ [ПК0-ПК50+000]	Хөндлөн огтлол	Масштаб	Шифр	Хуудасны №
Огноо			БАРИЛГА, ХОТ БАЙГУУЛАЛТЫН ЯАМ	ЗАМ, ТЭЭВРИЙН ХӨГЖЛИЙН ЯАМ	"АВАРГА ЗАМ" ХХК	Төслийн инженер	С. БАТСҮХ	Замын инженер	П. СҮНДЭРЪЯА		47+160.000	1:200	AVZ/BOT/03-2022	496
Тайлбар						Шалгасан инженер	Г. ЧИНТӨГС	Геодезийн инженер	Э. БАТБОЛД					

Шороон далан: 0.64 м²
Ухмал: 19.12 м²
Хөрс хуулалт: 6.76 м²
Шатлан ухах: 0.49 м²
З шуудуу: 0.78 м²

Хучилт /2А/: 17.18 м²
Өнгө АБ, h=30mm: 0.26 м²
Суурь АБ, h=40mm : 0.34 м²
Бут.чул.суурь, h=200mm: 1.83 м²
Зохист.шир.хай, h=300mm: 3.81 м²
Хөлд.хамг.ус, h=450mm: 6.40 м²
Далан.дээд ус: 4.54 м²
Хөвөө З: 0.29 м²
Хөвөө Б: 0.41 м²

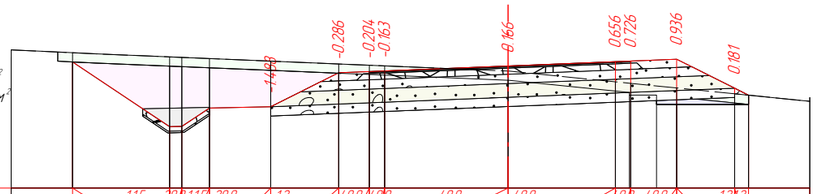

М 1:200

| | | |

Шороон далан: 14.19 м²
Ухмал: 0.74 м²
Хөрс хуулалт: 5.30 м²
Шатлан ухах: 1.25 м²
З шуудуу: 0.78 м²
Хучилт /2А/: 16.99 м²
Өнгө АБ, h=30mm: 0.24 м²
Суурь АБ, h=40mm : 0.32 м²

Бут чул суурь, h=200mm: 1.72 м²
Зохист шир хай, h=300mm: 3.79 м²
Хөлд хамг ує, h=450mm: 6.38 м²
Далан дээд ує: 4.54 м²
Хөвөө З: 0.38 м²
Хөвөө Б: 0.38 м²

М 1:200

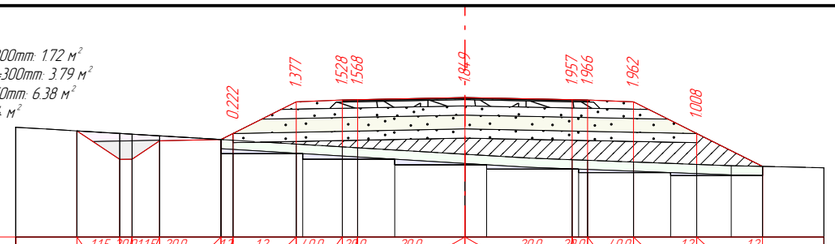

Таслийн өгөгдөл	Налуу, ‰, урт, м	1.15	20.0	1.15	20.0	1.2	1.2	4.0	2.0	2.0	2.0	2.0	4.0	1.2	1.2				
		12.65	11.26	10.86	9.96	7.96	7.56	5.5	4.0	3.5	3.5	4.0	5.5	7.56	9.71				
	Төлөвлөлтийн түвшин, м	855.947	855.016	855.624	855.664	856.894	856.954 856.964			**857.034**		856.964 856.954		856.894	855.862	854.789			
Газрын өгөгдөл	Z-түвшин, м	855.947	855.863	855.785	855.664	855.516	855.426 855.396			**855.185**		855.007 854.988		854.932	854.854	854.812	854.789		
	Зай, м	17.62	12.65	11.26	10.86	9.96	7.96	7.56	5.5	4.0	3.5	3.5	4.0	5.5	7.56	8.69	9.71	12.75	

ПК 47+400.00

Шороон далан: 27.78 м²
Ухмал: 0.43 м²
Хөрс хуулалт: 6.20 м²
Шатлан ухах: 1.09 м²
З шуудуу: 0.78 м²
Хучилт /2А/: 16.99 м²
Өнгө АБ, h=30mm: 0.24 м²
Суурь АБ, h=40mm : 0.32 м²

Бут чул суурь, h=200mm: 1.72 м²
Зохист шир хай, h=300mm: 3.79 м²
Хөлд хамг ує, h=450mm: 6.38 м²
Далан дээд ує: 4.54 м²
Хөвөө З: 0.38 м²
Хөвөө Б: 0.38 м²

М 1:200

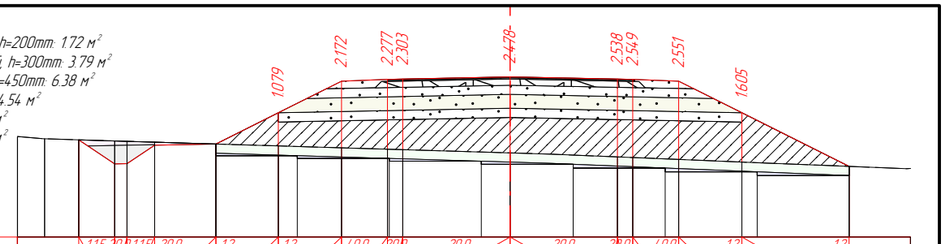

Таслийн өгөгдөл	Налуу, ‰, урт, м	1.15	20.0	1.15	20.0	1.2	1.2	4.0	2.0	2.0	2.0	2.0	4.0	1.2	1.2				
		14.07	12.9	12.5	11.6	9.6	7.56	5.5	4.0	3.5	3.5	4.0	5.5	7.56	11.06				
	Төлөвлөлтийн түвшин, м	854.980	854.197	854.805	854.845	855.863	856.894	856.954 856.964		**857.034**		856.964 856.954		856.894	855.863	854.115			
Газрын өгөгдөл	Z-түвшин, м	855.014	854.980	854.945	854.906	854.845	854.784	854.722	854.676 854.661		**854.556**		854.426 854.405	854.343	854.258		854.115		
	Зай, м	38.83	15.19	14.07	12.9	12.5	11.6	9.6	7.56	5.5	4.0	3.5	3.5	4.0	5.5	7.56	11.06		

ПК 47+447.00

Шороон далан: 2.73 м²
Ухмал: 4.89 м²
Хөрс хуулалт: 6.56 м²
Шатлан ухах: 1.04 м²
З шуудуу: 0.78 м²
Хучилт /2А/: 16.99 м²
Өнгө АБ, h=30mm: 0.24 м²
Суурь АБ, h=40mm : 0.32 м²

Бут чул суурь, h=200mm: 1.72 м²
Зохист шир хай, h=300mm: 3.79 м²
Хөлд хамг ує, h=450mm: 6.38 м²
Далан дээд ує: 4.54 м²
Хөвөө З: 0.38 м²
Хөвөө Б: 0.38 м²

М 1:200

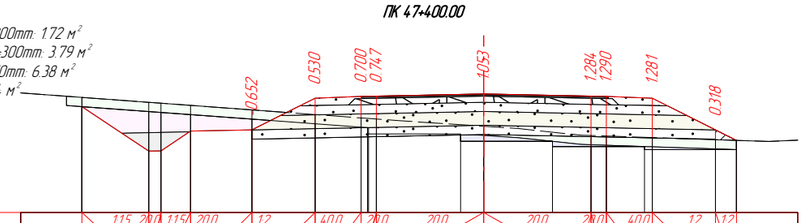

Таслийн өгөгдөл	Налуу, ‰, урт, м	1.15	20.0	1.15	20.0	1.2	4.0	2.0	2.0	2.0	2.0	2.0	4.0	1.2	1.2				
		13.11	10.93	10.53	9.56	7.56	5.5	4.0	3.5	3.5	3.5	4.0	5.5	7.56	8.25				
	Төлөвлөлтийн түвшин, м	856.622	855.171	855.823	855.863	856.894	856.954 856.964			**857.034**		856.964 856.954		856.894	855.863 855.521				
Газрын өгөгдөл	Z-түвшин, м	856.922	856.762	856.662	856.515	856.364	856.254 856.217			**855.981**		855.680 855.664		855.613	855.544 855.521				
	Зай, м		13.11	10.93	10.53	9.56	7.56	5.5	4.0	3.5	3.5	4.0	5.5	7.56	8.25				

ПК 47+500.00

Шороон далан: 1.31 м²
Ухмал: 3.28 м²
Хөрс хуулалт: 6.31 м²
З шуудуу: 0.78 м²
Хучилт /2А/: 16.99 м²
Өнгө АБ, h=30mm: 0.24 м²
Суурь АБ, h=40mm : 0.32 м²

Бут чул суурь, h=200mm: 1.72 м²
Зохист шир хай, h=300mm: 3.79 м²
Хөлд хамг ує, h=450mm: 6.38 м²
Далан дээд ує: 4.54 м²
Хөвөө З: 0.38 м²
Хөвөө Б: 0.38 м²

М 1:200

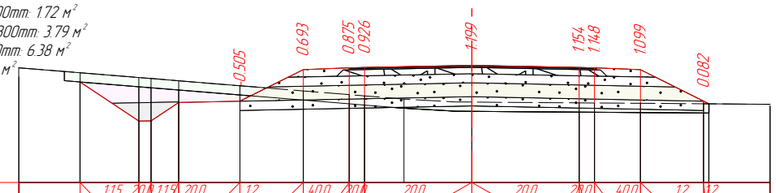

Таслийн өгөгдөл	Налуу, ‰, урт, м	1.15	20.0	1.15	20.0	1.2	4.0	2.0	2.0	2.0	2.0	2.0	4.0	1.2	1.2				
		12.78	10.86	10.46	9.56	7.56	5.5	4.0	3.5	3.5	3.5	4.0	5.5	7.56	7.73				
	Төлөвлөлтийн түвшин, м	856.854	855.577	856.185	856.225	857.256	857.316 857.326			**857.396**		857.326 857.316		857.256	856.225				
Газрын өгөгдөл	Z-түвшин, м	857.154	856.999	856.893	856.731	856.563	856.441 856.401		856.296		**856.197**		856.172 856.168	856.158	856.143				
	Зай, м	55.5	12.78	10.86	10.46	9.56	7.56	5.5	4.0	3.5	2.21	3.5	4.0	5.5	7.56	7.73	32.24		

ПК 47+600.00

Шороон далан: 17.45 м²
Ухмал: 0.95 м²
Хөрс хуулалт: 5.66 м²
Шатлан ухах: 1.85 м²
З шуудуу: 0.78 м²
Хучилт /2А/: 16.99 м²
Өнгө АБ, h=30mm: 0.24 м²
Суурь АБ, h=40mm : 0.32 м²

Бут чул суурь, h=200mm: 1.72 м²
Зохист шир хай, h=300mm: 3.79 м²
Хөлд хамг ує, h=450mm: 6.38 м²
Далан дээд ує: 4.54 м²
Хөвөө З: 0.38 м²
Хөвөө Б: 0.38 м²

М 1:200

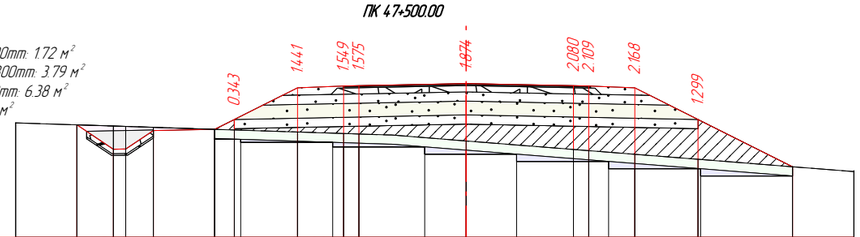

Таслийн өгөгдөл	Налуу, ‰, урт, м	1.15	20.0	1.15	20.0	1.2	1.2	4.0	2.0	2.0	2.0	2.0	4.0	1.2	1.2				
		12.7	11.51	11.11	10.21	8.21	7.56	5.5	4.0	3.5	3.5	4.0	5.5	7.56	10.65				
	Төлөвлөлтийн түвшин, м	856.376	855.582	856.190	856.230 856.552		857.583	857.643 857.653			**857.723**		857.653 857.643		857.583	856.552	855.010		
Газрын өгөгдөл	Z-түвшин, м	856.376	856.337	856.295	856.230 856.209		856.143	856.094 856.078			**855.849**		855.573 855.534		855.416	855.253	855.010		
	Зай, м	20.51	12.7	11.51	11.11	10.21	8.21	7.56	5.5	4.0	3.5	3.5	4.0	5.5	7.56	10.65	19.76		

ПК 47+620.00

Шороон далан: 5.00 м²
Ухмал: 5.43 м²
Хөрс хуулалт: 6.44 м²
Шатлан ухах: 1.90 м²
Б шуудуу: 0.78 м²
З шуудуу: 0.78 м²
Хучилт /2А/: 16.99 м²
Өнгө АБ, h=30mm: 0.24 м²
Суурь АБ, h=40mm : 0.32 м²

Бут чул суурь, h=200mm: 1.72 м²
Зохист шир хай, h=300mm: 3.79 м²
Хөлд хамг ує, h=450mm: 6.38 м²
Далан дээд ує: 4.54 м²
Хөвөө З: 0.38 м²
Хөвөө Б: 0.38 м²

М 1:200

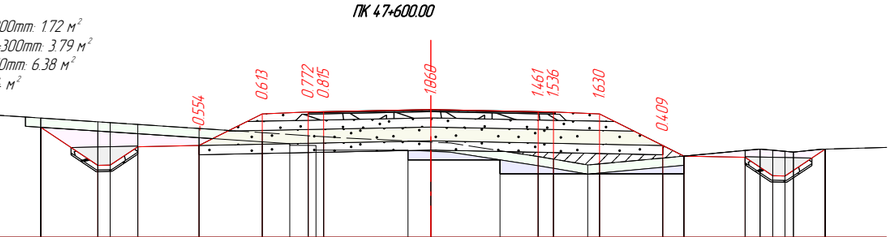

Таслийн өгөгдөл	Налуу, ‰, урт, м	1.15	20.0	1.15	20.0	1.2	4.0	2.0	2.0	2.0	2.0	2.0	4.0	1.2	1.2	2.0	1.15	2.0	1.15
		12.73	10.86	10.46	9.56	7.56	5.5	4.0	3.5	3.5	3.5	4.0	5.5	7.56	8.25	10.25	11.15	11.65	12.86
	Төлөвлөлтийн түвшин, м	859.494	858.251	858.859	858.899	859.930	859.990 860.000			**860.070**		860.000 859.990		859.930	858.899 858.554		858.514	857.914	858.780
Газрын өгөгдөл	Z-түвшин, м	859.794	859.671	859.585	859.453	859.317	859.218 859.185			**859.070**		858.539 858.454		858.264	858.490 858.554		858.738 858.783	858.708	858.780
	Зай, м		12.73	10.86	10.46	9.56	7.56	5.5	4.0	3.5	3.5	4.0	5.12	5.5	7.56	8.25	10.25	10.74 11.15 11.65 11.82	12.86

ПК 47+700.00

Өөрчлөлт №			Захиалагч:	Захиалагч:	Зураг төслийн байгууллага:	Зөвлөх инженер	У. ПҮРЭВЖАВ	Гүүр хоолойн инженер	М. МӨНХ-ОРГИЛ	СЭЛЭНГЭ АЙМГИЙН БАРУУНБҮРЭН-ОРХОНТУУЛ-ЦЭЭЛ ЧИГЛЭЛИЙН ХАТУУ ХУЧИЛТТАЙ АВТО ЗАМЫН АЖЛЫН ЗУРАГ [ПК0-ПК50+000]	Хөндлөн огтлол	Масштаб	Шифр	Хуудасны №
Огноо			БАРИЛГА, ХОТ БАЙГУУЛАЛТЫН ЯАМ	ЗАМ, ТЭЭВРИЙН ХӨГЖЛИЙН ЯАМ	"АВАРГА ЗАМ" ХХК	Төслийн инженер	С. БАТСҮХ	Замын инженер	П. СҮНДЭРЪЯА		47+400.000	1:200	AVZ/BOT/03-2022	498
Тайлбар						Шалгасан инженер	Г. ЧИНТӨГС	Геодезийн инженер	Э. БАТБОЛД					

Ухмал: 45.67 м²
Хөрс хуулалт: 9.12 м²
Б шуудуу: 0.96 м²
З шуудуу: 0.79 м²

Хучилт /2А/: 16.99 м²
Өнгө АБ, h=30mm: 0.24 м²
Суурь АБ, h=40mm : 0.32 м²
Бут.чул.суурь, h=200mm: 1.72 м²
Зохист.шир.хай, h=300mm: 3.79 м²
Хөлд.хамг.үе, h=450mm: 6.38 м²
Далан дээд үе: 4.54 м²
Хөвөө З: 0.38 м²
Хөвөө Б: 0.38 м²

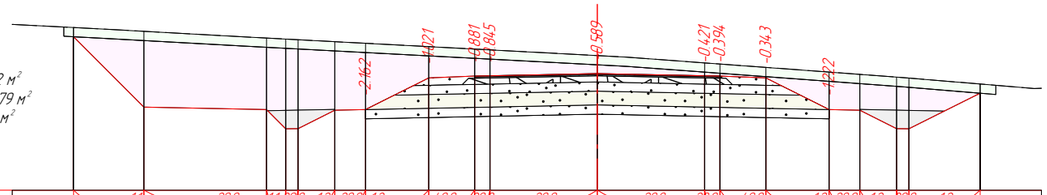

М 1:200

Төслийн өгөгдөл	Налуу, ‰, урт, м	1.1	20.0	1.1	2.0	1.2	2.0	1.2	4.0	2.0	2.0	2.0	2.0	4.0	1.2	2.0	1.2	2.0	1.2						
		17.09	14.79	10.79	10.16	9.76	8.56	7.56	5.5	4.0	3.5	3.5	4.0	5.5	7.56	8.56	9.76	10.16	12.49						
	Төлөвлөлтийн түвшин, м	863.863	861.567	861.487	860.859	861.467	861.487	862.518	862.578	862.588	**862.658**	862.588	862.578	862.518	861.487	861.467	860.867	862.021							
Газрын өгөгдөл	Z-түвшин, м	864.163	864.039	863.820	863.786	863.702	863.649	863.539	863.460	863.433	**863.247**	863.009	862.972	862.861	862.709	862.635	862.547	862.321							
	Зай, м		17.09	14.79	10.79	10.16	9.76	8.56	7.56	5.5	4.0	3.5	3.5	4.0	5.5	7.56	8.56	9.76	10.16	12.49					

ПК 47+800.00

Ухмал: 57.52 м²
Хөрс хуулалт: 9.49 м²
Б шуудуу: 0.96 м²
З шуудуу: 0.79 м²

Хучилт /2А/: 17.06 м²
Өнгө АБ, h=30mm: 0.24 м²
Суурь АБ, h=40mm : 0.32 м²
Бут.чул.суурь, h=200mm: 1.72 м²
Зохист.шир.хай, h=300mm: 3.81 м²
Хөлд.хамг.үе, h=450mm: 6.41 м²
Далан дээд үе: 4.56 м²
Хөвөө З: 0.38 м²
Хөвөө Б: 0.42 м²

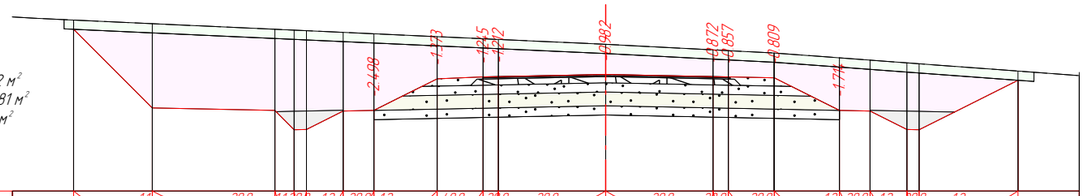

М 1:200

Төслийн өгөгдөл	Налуу, ‰, урт, м	1.1	20.0	1.1	2.0	1.2	2.0	1.2	4.0	2.0	2.0	2.0	2.0	2.0	1.2	2.0	1.2	2.0	1.2						
		17.36	14.79	10.79	10.16	9.76	8.56	7.56	5.5	4.0	3.5	3.5	4.0	5.5	7.63	8.63	9.83	10.23	13.45						
	Төлөвлөлтийн түвшин, м	864.341	861.775	861.695	861.067	861.675	861.695	862.726	862.786	862.796	**862.866**	862.796	862.786	862.756	861.694	861.674	861.074	862.678							
Газрын өгөгдөл	Z-түвшин, м	864.641	864.522	864.340	864.311	864.239	864.193	864.099	864.031	864.008	**863.848**	863.668	863.643	863.566	863.408	863.334	863.245	862.978							
	Зай, м		17.36	14.79	10.79	10.16	9.76	8.56	7.56	5.5	4.0	3.5	3.5	4.0	5.49	5.5	7.63	8.63	9.83	10.23	13.45	17.0			

ПК 47+818.81

Ухмал: 58.19 м²
Хөрс хуулалт: 9.51 м²
Б шуудуу: 0.96 м²
З шуудуу: 0.79 м²

Хучилт /2А/: 17.05 м²
Өнгө АБ, h=30mm: 0.24 м²
Суурь АБ, h=40mm : 0.32 м²
Бут.чул.суурь, h=200mm: 1.72 м²
Зохист.шир.хай, h=300mm: 3.81 м²
Хөлд.хамг.үе, h=450mm: 6.41 м²
Далан дээд үе: 4.56 м²
Хөвөө З: 0.38 м²
Хөвөө Б: 0.42 м²

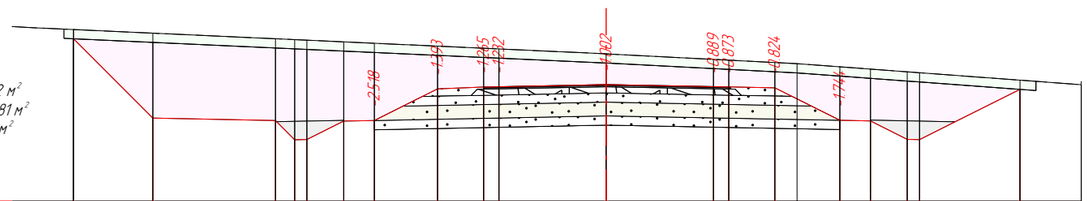

М 1:200

Төслийн өгөгдөл	Налуу, ‰, урт, м	1.1	20.0	1.1	2.0	1.2	2.0	1.2	4.0	2.0	2.0	1.9.1	1.9.1	1.9.1	1.2	2.0	1.2	2.0	1.2						
		17.38	14.79	10.79	10.16	9.76	8.56	7.56	5.5	4.0	3.5	3.5	4.0	5.5	7.62	8.62	9.82	10.22	13.5						
	Төлөвлөлтийн түвшин, м	864.370	861.785	861.705	861.077	861.685	861.705	862.736	862.796	862.806	**862.876**	862.809	862.800	862.771	861.711	861.691	861.091	862.720							
Газрын өгөгдөл	Z-түвшин, м	864.670	864.553	864.370	864.342	864.269	864.223	864.129	864.061	864.038	**863.879**	863.698	863.672	863.595	863.558	863.455	863.381	863.292							
	Зай, м		17.38	14.79	10.79	10.16	9.76	8.56	7.56	5.5	4.0	3.5	3.5	4.0	5.5	6.23	7.62	8.62	9.82	10.22	13.5	16.87			

ПК 47+820.00

Өөрчлөлт №			Захиалагч:	Захиалагч:	Зураг төслийн байгууллага:	Зөвлөх инженер	У. ПҮРЭВЖАВ	Гүүр хоолойн инженер	М. МӨНХ-ОРГИЛ	СЭЛЭНГЭ АЙМГИЙН БАРУУНБҮРЭН-ОРХОНТУУЛ-ЦЭЭЛ ЧИГЛЭЛИЙН ХАТУУ ХУЧИЛТТАЙ АВТО ЗАМЫН АЖЛЫН ЗУРАГ [ПК0-ПК50+000]	Хөндлөн огтлол	Масштаб	Шифр	Хуудасны №
Огноо			БАРИЛГА, ХОТ БАЙГУУЛАЛТЫН ЯАМ	ЗАМ, ТЭЭВРИЙН ХӨГЖЛИЙН ЯАМ	"АВАРГА ЗАМ" ХХК	Төслийн инженер	С. БАТСҮХ	Замын инженер	П. СҮНДЭРЪЯА						
Тайлбар						Шалгасан инженер	Г. ЧИНТӨГС	Геодезийн инженер	Э. БАТБОЛД		47+800.000	1:200	AVZ/BOT/03-2022	4.99	

Ухмал: 62.20 м²
Хөрс хуулалт: 9.65 м²
Б шуудуу: 0.96 м²
З шуудуу: 0.79 м²

Хучилт /2А/: 17.00 м²
Өнгө АБ, h=30mm: 0.24 м²
Суурь АБ, h=40mm : 0.32 м²
Бут чул суурь, h=200mm: 1.72 м²
Зохист шир хай, h=300mm: 3.80 м²
Хөлд хамг уе, h=450mm: 6.39 м²
Далан дээд уе: 4.54 м²
Хөвөө З: 0.38 м²
Хөвөө Б: 0.42 м²

М 1:200

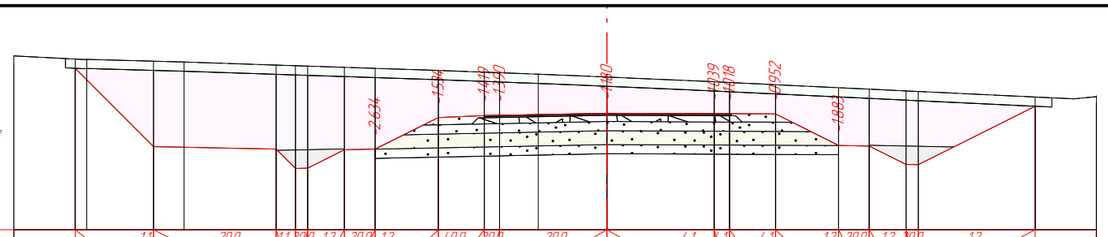

Тэслийн өгөгдөл	Налуу, ‰, урт, м	1.1	20.0	1.1	2.00	1.2	20.0	1.2	40.0	20.0	20.0	4.1	4.1	4.1	1.2	20.0	1.2	20.0	1.2						
		17.35	14.79	10.79	10.16	9.76	8.56	7.56	5.5	4.0	3.5	3.5	4.0	5.5	7.56	8.56	9.76	10.16	13.97						
	Төлөвлөлтийн түвшин, м	864.459	861.903	861.823	861.195	861.803	861.823	862.854	862.914	862.924	862.994	862.980	862.978	862.972	861.943	861.923	861.323	863.221							
Газрын өгөгдөл	Z-түвшин, м	864.759	864.691	864.664	864.564	864.543	864.490	864.457	864.389	864.333	864.315	864.268	864.174	864.019	863.996	863.924	863.826	863.779	863.722	863.521					
	Зай, м	37.33	17.35	16.97	14.79	13.8	10.79	10.16	9.76	8.56	7.56	5.5	4.0	3.5	2.24	3.5	4.0	5.5	7.56	8.56	9.76	10.16	13.97	23.21	

ПК 47+840.00

Ухмал: 55.84 м²
Хөрс хуулалт: 9.41 м²
Б шуудуу: 0.96 м²
З шуудуу: 0.79 м²

Хучилт /2А/: 16.96 м²
Өнгө АБ, h=30mm: 0.24 м²
Суурь АБ, h=40mm : 0.32 м²
Бут чул суурь, h=200mm: 1.72 м²
Зохист шир хай, h=300mm: 3.79 м²
Хөлд хамг уе, h=450mm: 6.37 м²
Далан дээд уе: 4.52 м²
Хөвөө З: 0.38 м²
Хөвөө Б: 0.42 м²

М 1:200

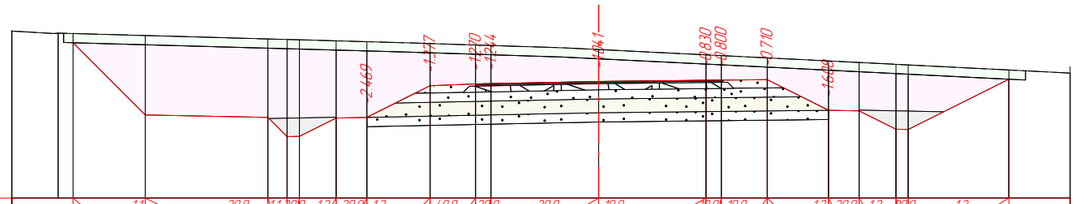

Тэслийн өгөгдөл	Налуу, ‰, урт, м	1.1	20.0	1.1	2.00	1.2	20.0	1.2	40.0	20.0	20.0	10.9	10.9	10.9	1.2	20.0	1.2	20.0	1.2						
		17.15	14.79	10.79	10.16	9.76	8.56	7.56	5.5	4.02	3.52	3.5	4.0	5.5	7.5	8.5	9.7	10.1	13.38						
	Төлөвлөлтийн түвшин, м	864.276	861.922	861.842	861.214	861.822	861.842	862.873	862.932	862.942	863.013	863.051	863.056	863.073	862.074	862.054	861.454	863.087							
Газрын өгөгдөл	Z-түвшин, м	864.590	864.576	864.511	864.400	864.383	864.338	864.311	864.251	864.203	864.187	864.054	863.881	863.856	863.782	863.682	863.632	863.572	863.387						
	Зай, м	24.65	17.63	17.15	14.79	10.79	10.16	9.76	8.56	7.56	5.5	4.02	3.52	3.5	4.0	5.5	7.5	8.5	9.7	10.1	13.38	22.98			

ПК 47+860.00

Ухмал: 39.31 м²
Хөрс хуулалт: 8.69 м²
Б шуудуу: 0.78 м²
З шуудуу: 0.96 м²

Хучилт /2А/: 16.99 м²
Өнгө АБ, h=30mm: 0.24 м²
Суурь АБ, h=40mm : 0.33 м²
Бут чул суурь, h=200mm: 1.75 м²
Зохист шир хай, h=300mm: 3.79 м²
Хөлд хамг уе, h=450mm: 6.37 м²
Далан дээд уе: 4.52 м²
Хөвөө З: 0.36 м²
Хөвөө Б: 0.41 м²

М 1:200

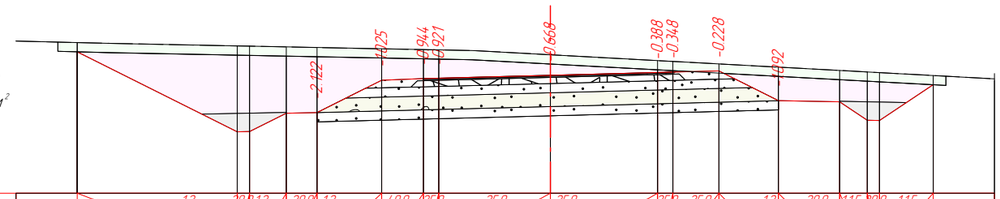

Тэслийн өгөгдөл	Налуу, ‰, урт, м	1.2	20.0	1.2	20.0	1.2	40.0	25.9	25.9	25.9	25.9	25.9	25.9	1.2	20.0	1.15	20.0	1.15							
		15.43	10.21	9.81	8.61	7.61	5.5	4.74	3.64	3.5	4.0	5.5	7.44	9.44	10.34	10.74	12.49								
	Төлөвлөлтийн түвшин, м	863.697	861.086	861.694	861.714	862.770	862.824	862.837	862.931	863.022	863.035	863.074	862.104	862.064	861.464	862.623									
Газрын өгөгдөл	Z-түвшин, м	863.997	863.888	863.856	863.836	863.795	863.768	863.758	863.599	863.409	863.382	863.301	863.196	863.088	863.039	862.923									
	Зай, м	15.43	10.21	9.81	8.61	7.61	5.5	4.74	3.64	3.5	4.0	5.5	7.44	9.44	10.34	10.74	12.49	19.92							

ПК 47+880.00

Өөрчлөлт №			Захиалагч:	Захиалагч:	Зураг төслийн байгууллага:	Зөвлөх инженер	У. ПҮРЭВЖАВ	Гүүр хоолойн инженер	М. МӨНХ-ОРГИЛ	СЭЛЭНГЭ АЙМГИЙН БАРУУНБҮРЭН-ОРХОНТУУЛ-ЦЭЭЛ ЧИГЛЭЛИЙН ХАТУУ ХУЧИЛТТАЙ АВТО ЗАМЫН АЖЛЫН ЗУРАГ [ПК0-ПК50+000]	Хөндлөн огтлол	Масштаб	Шифр	Хуудасны №
Огноо			БАРИЛГА, ХОТ БАЙГУУЛАЛТЫН ЯАМ	ЗАМ, ТЭЭВРИЙН ХӨГЖЛИЙН ЯАМ	"АВАРГА ЗАМ" ХХК	Төслийн инженер	С. БАТСҮХ	Замын инженер	П. СҮНДЭРЪЯА		47+840.000	1:200	AVZ/BOT/03-2022	500
Тайлбар						Шалгасан инженер	Г. ЧИНТӨГС	Геодезийн инженер	Э. БАТБОЛД					

Ухмал: 26.62 м²
Хөрс хуулалт: 8.25 м²
Б шуудуу: 0.78 м²
З шуудуу: 0.96 м²
Хучилт /2А/: 17.10 м²
Өнгө АБ, h=30mm: 0.25 м²
Суурь АБ, h=40mm : 0.33 м²

Бут.чул суурь, h=200mm: 1.79 м²
Захист.шир.хай, h=300mm: 3.81 м²
Хөлд.хамг.уе, h=450mm: 6.39 м²
Далан дээд уе: 4.53 м
Хөвөө З: 0.33 м²
Хөвөө Б: 0.41 м²

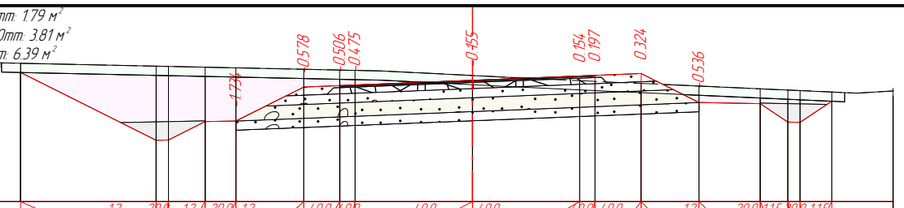

М 1:200

| | | |

Шороон далан: 2.16 м²
Ухмал: 0.93 м²
Хөрс хуулалт: 4.63 м²
Б шуудуу: 0.78 м²
З шуудуу: 0.78 м²
Хучилт /2А/: 17.03 м²
Өнгө АБ, h=30mm: 0.25 м²
Суурь АБ, h=40mm : 0.33 м²

Бут чул суурь, h=200mm: 1.76 м²
Зохист шир.хай, h=300mm: 3.80 м²
Хөлд хамг.үе, h=450mm: 6.38 м²
Далан дээд үе: 4.52 м²
Хөвөө З: 0.35 м²
Хөвөө Б: 0.41 м²

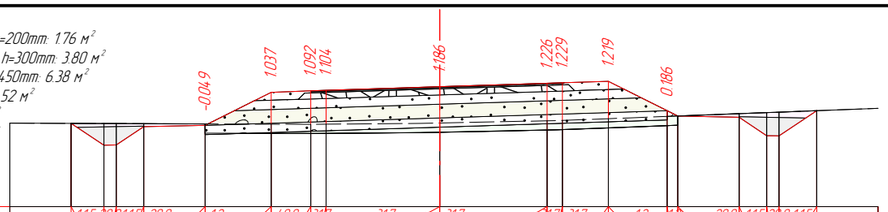

М 1:200

| | | |

Далан: 4.50 м²
Ухмал: 1.03 м²
Хөрс хуулалт: 4.71 м²
З шуудуу: 0.78 м²
Шороон далан: 4.50 м²
Хучилт /2А/: 16.99 м²
Өнгө АБ, h=30mm: 0.24 м²
Суурь АБ, h=40mm : 0.32 м²

Бут чул суурь, h=200mm: 1.72 м²
Зохист шир хай, h=300mm: 3.79 м²
Хөлд хамг үе, h=450mm: 6.38 м²
Далан дээд үе: 4.54 м²
Хөвөө З: 0.38 м²
Хөвөө Б: 0.38 м²

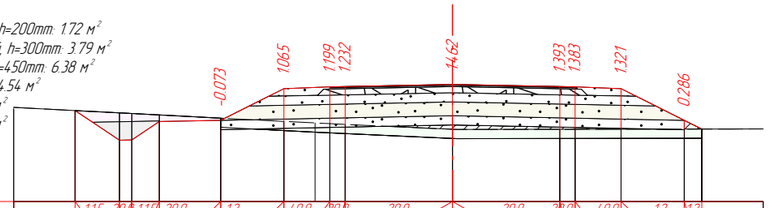

М 1:200

| | | |

Ухмал: 85.09 м²
Хөрс хуулалт: 10.17 м²
Б шуудуу: 0.79 м²
З шуудуу: 0.96 м²

Хучилт /2А/: 16.99 м²
Өнгө АБ, h=30mm: 0.24 м²
Суурь АБ, h=40mm : 0.32 м²
Бут.чул.суурь, h=200mm: 1.72 м²
Зохист.шир.хай, h=300mm: 3.79 м²
Хөлд.хамг.үе, h=450mm: 6.38 м²
Далан.дээд үе: 4.54 м²
Хөвөө З: 0.38 м²
Хөвөө Б: 0.38 м²

М 1:200

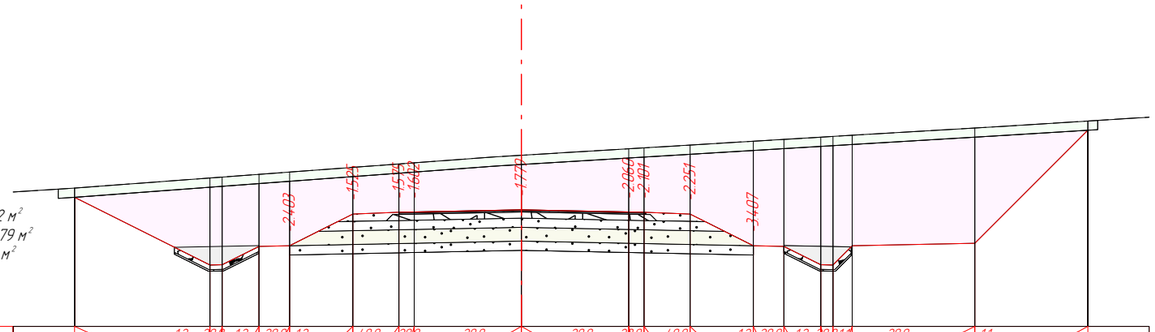

Таслийн өгөгдөл	Налуу, ‰, урт, м	1.2 / 20.0 / 14.58 / 10.16 / 1.2 / 20.0 / 9.76 / 8.56 / 1.2 / 7.56 / 4.0 / 5.5 / 20.0 / 4.0 / 3.5 / 20.0 / 3.5 / 20.0 / 4.0 / 5.5 / 4.0 / 7.56 / 1.2 / 20.0 / 8.56 / 9.76 / 1.2 / 20.0 / 10.16 / 1.1 / 10.79 / 20.0 / 14.79 / 1.1 / 18.48
	Төлөвлөлтийн түвшин, м	868.491 / 866.283 / 866.891 / 866.911 / 867.942 / 868.002 / 868.012 / **868.082** / 868.012 / 868.002 / 867.942 / 866.911 / 866.891 / 866.291 / 866.911 / 866.991 / 870.678
Газрын өгөгдөл	Z-түвшин, м	868.791 / 869.120 / 869.240 / 869.314 / 869.467 / 869.578 / 869.614 / **869.861** / 870.073 / 870.103 / 870.194 / 870.318 / 870.379 / 870.451 / 870.513 / 870.751 / 870.978
	Зай, м	14.58 / 10.16 / 9.76 / 8.56 / 7.56 / 5.5 / 4.0 / 3.5 / 3.5 / 4.0 / 5.5 / 7.56 / 8.56 / 9.76 / 10.16 / 10.79 / 14.79 / 18.48

ПК 48+700.00

Ухмал: 176.01 м²
Хөрс хуулалт: 12.65 м²
Б шуудуу: 0.79 м²
З шуудуу: 0.79 м²

Хучилт /2А/: 17.06 м²
Өнгө АБ, h=30mm: 0.24 м²
Суурь АБ, h=40mm : 0.32 м²
Бут.чул.суурь, h=200mm: 1.72 м²
Зохист.шир.хай, h=300mm: 3.81 м²
Хөлд.хамг.үе, h=450mm: 6.41 м²
Далан.дээд үе: 4.56 м²
Хөвөө З: 0.38 м²
Хөвөө Б: 0.42 м²

М 1:200

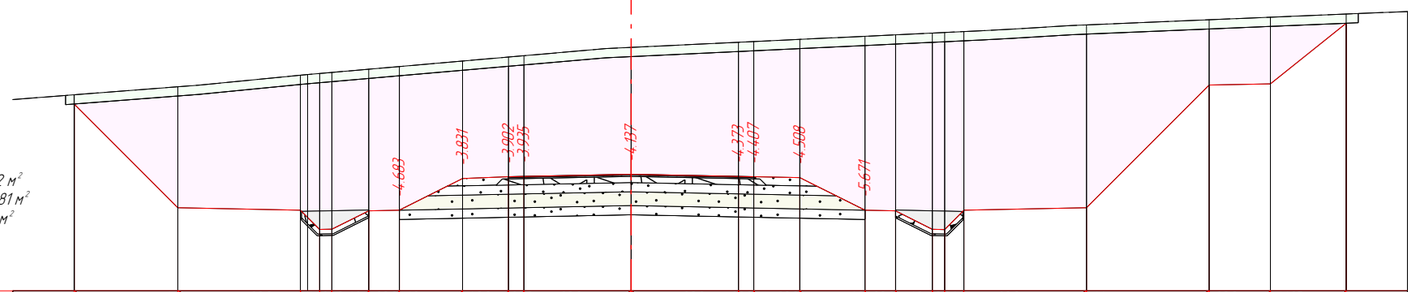

Таслийн өгөгдөл	Налуу, ‰, урт, м	1.1 / 20.0 / 18.17 / 1.1 / 20.0 / 14.79 / 10.79 / 10.16 / 1.2 / 9.76 / 20.0 / 8.56 / 1.2 / 7.56 / 4.0 / 5.5 / 20.0 / 4.0 / 3.5 / 20.0 / 3.5 / 20.0 / 4.0 / 5.5 / 20.0 / 7.63 / 1.2 / 20.0 / 8.63 / 1.2 / 9.83 / 20.0 / 10.23 / 1.1 / 10.85 / 20.0 / 14.85 / 1.1 / 18.85 / 20.0 / 20.85 / 1.125 / 23.32
	Төлөвлөлтийн түвшин, м	872.639 / 869.257 / 869.177 / 868.549 / 869.157 / 869.177 / 870.208 / 870.268 / 870.278 / **870.348** / 870.278 / 870.268 / 870.238 / 869.175 / 869.155 / 868.555 / 869.175 / 869.255 / 873.255 / 873.295 / 875.272
Газрын өгөгдөл	Z-түвшин, м	872.939 / 873.201 / 873.577 / 873.634 / 873.773 / 873.860 / 874.039 / 874.170 / 874.213 / **874.485** / 874.651 / 874.675 / 874.746 / 874.847 / 874.894 / 874.951 / 875.000 / 875.219 / 875.386 / 875.469 / 875.572
	Зай, м	18.17 / 14.79 / 10.79 / 10.16 / 10.16 / 9.76 / 8.56 / 7.56 / 5.5 / 4.0 / 3.5 / 3.5 / 4.0 / 5.5 / 7.63 / 8.63 / 9.83 / 10.23 / 10.85 / 14.85 / 18.85 / 20.85 / 23.32 / 46.9

ПК 48+743.72

Өөрчлөлт №			Захиалагч:	Захиалагч:	Зураг төслийн байгууллага:	Зөвлөх инженер	У. ПҮРЭВЖАВ	Гүүр хоолойн инженер	М. МӨНХ-ОРГИЛ	СЭЛЭНГЭ АЙМГИЙН БАРУУНБҮРЭН-ОРХОНТУУЛ-ЦЭЭЛ ЧИГЛЭЛИЙН ХАТУУ ХУЧИЛТТАЙ АВТО ЗАМЫН АЖЛЫН ЗУРАГ [ПК0-ПК50+000]	Хөндлөн огтлол	Масштаб	Шифр	Хуудасны №
Огноо			БАРИЛГА, ХОТ БАЙГУУЛАЛТЫН ЯАМ	ЗАМ, ТЭЭВРИЙН ХӨГЖЛИЙН ЯАМ	"АВАРГА ЗАМ" ХХК	Төслийн инженер	С. БАТСҮХ	Замын инженер	П. СҮНДЭРЪЯА		48+700.000	1:200	AVZ/BOT/03-2022	504
Тайлбар						Шалгасан инженер	Г. ЧИНТӨГС	Геодезийн инженер	Э. БАТБОЛД					

Ухмал: 200.97 м²
Хөрс хуулалт: 13.08 м²
Б шуудуу: 0.79 м²
З шуудуу: 0.79 м²

Хучилт /2А/: 17.01 м²
Өнгө АБ, h=30mm: 0.24 м²
Суурь АБ, h=40mm : 0.32 м²
Бут чул суурь, h=200mm: 1.72 м²
Захист шир.хай, h=300mm: 3.80 м²
Хөлд.хамг үе, h=450mm: 6.39 м²
Далан дээд үе: 4.54 м²
Хөвөө З: 0.38 м²
Хөвөө Б: 0.42 м²

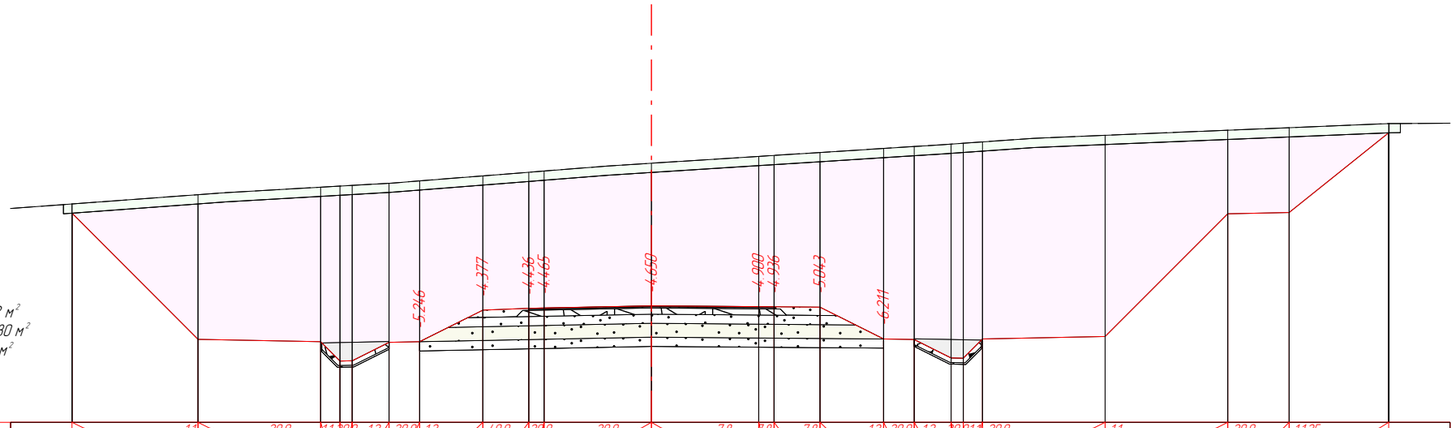

М 1:200

| | | |

Ухмал: 219.07 м²
Хөрс хуулалт: 13.83 м²
Б шуудуу: 0.79 м²
З шуудуу: 0.79 м²

Хучилт /2А/: 17.02 м²
Өнгө АБ, h=30mm: 0.25 м²
Суурь АБ, h=40mm : 0.33 м²
Бут чул суурь, h=200mm: 1.77 м²
Зохист шир хай, h=300mm: 3.79 м²
Хөлд хамг ує, h=450mm: 6.36 м²
Далан дээд ує: 4.51 м²
Хөвөө З: 0.32 м²
Хөвөө Б: 0.42 м²

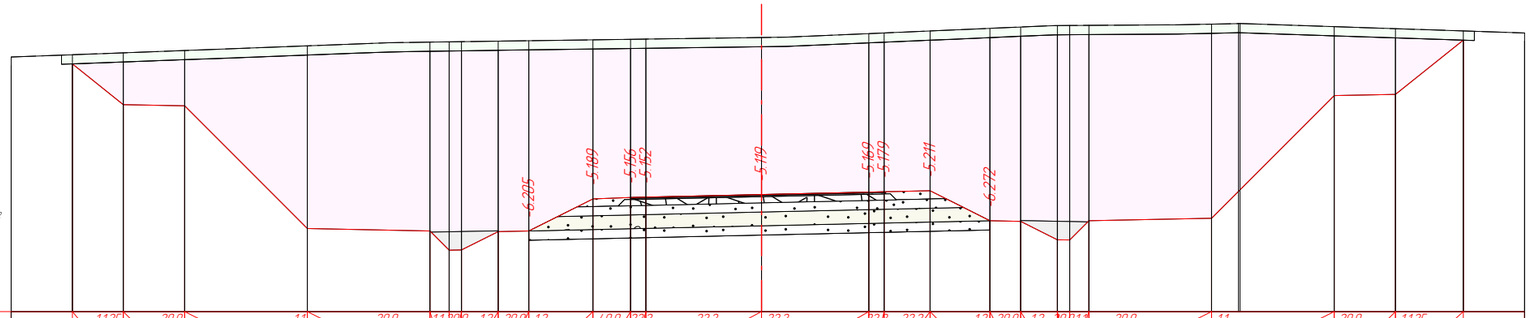

М 1:200

| | | |

Ухмал: 195.22 м²
Хөрс хуулалт: 12.97 м²
Б шуудуу: 0.79 м²
З шуудуу: 0.79 м²

Хучилт /2А/: 17.66 м²
Өнгө АБ, h=30mm: 0.27 м²
Суурь АБ, h=40mm : 0.36 м²
Бут.чул.суурь, h=200mm: 1.90 м²
Зохист.шир.хай, h=300mm: 3.93 м²
Хөлд.хамг.уе, h=450mm: 6.57 м²
Далан дээд уе: 4.65 м²
Хөвөө З: 0.29 м²
Хөвөө Б: 0.41 м²

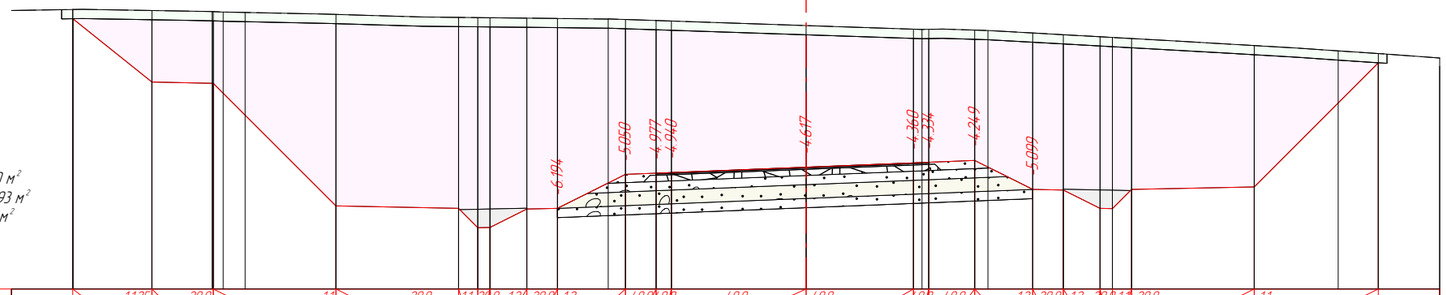

М 1:200

| | | |

Ухмал: 157.20 м²
Хөрс хуулалт: 124.8 м²
Б шуудуу: 0.79 м²
З шуудуу: 0.79 м²

Хучилт /2А/: 17.94 м²
Өнгө АБ, h=30mm: 0.27 м²
Суурь АБ, h=40mm : 0.36 м²
Бут.чул.суурь, h=200mm: 1.94 м²
Зохист.шир.хай, h=300mm: 3.99 м²
Хөлд.хамг.үе, h=450mm: 6.66 м²
Далан.дээд үе: 4.71 м²
Хөвөө З: 0.29 м²
Хөвөө Б: 0.41 м²

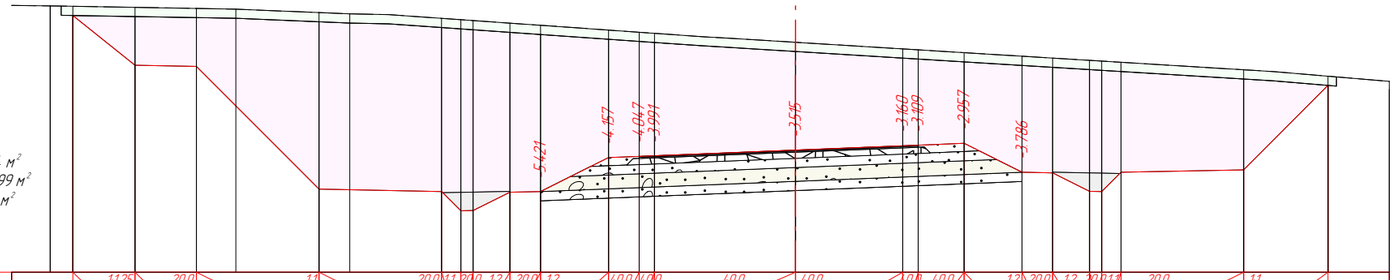

М 1:200

| | | |

Ухмал: 132.26 м²
Хөрс хуулалт: 12.12 м²
Б шуудуу: 0.79 м²
З шуудуу: 0.83 м²

Хучилт /2А/: 17.65 м²
Өнгөн АБ, h=30mm: 0.27 м²
Суурь АБ, h=40mm : 0.36 м²
Бут.чул.суурь, h=200mm: 1.90 м²
Зохист.шир.хай, h=300mm: 3.92 м²
Хөлд.хамг.үе, h=450mm: 6.56 м²
Далан.дээд үе: 4.65 м²
Хөвөө З: 0.29 м²
Хөвөө Б: 0.41 м²

М 1:200

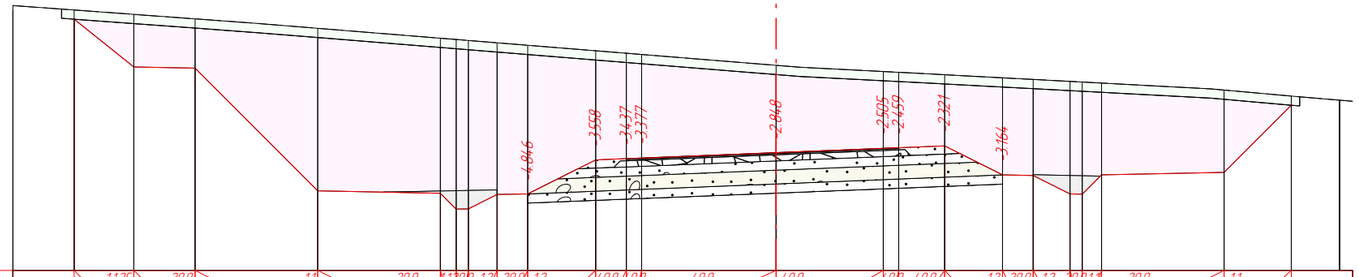

| | | |

Ухмал: 110.45 м²
Хөрс хуулалт: 11.36 м²
Б шуудуу: 0.96 м²
З шуудуу: 0.79 м²

Хучилт /2А/: 17.01 м²
Өнгө АБ, h=30mm: 0.25 м²
Суурь АБ, h=40mm : 0.33 м²
Бут чул.суурь, h=200mm: 1.77 м²
Зохист шир.хай, h=300mm: 3.79 м²
Хөлд.хамг.уе, h=450mm: 6.36 м²
Далан дээд уе: 4.51 м²
Хөвөө З: 0.32 м²
Хөвөө Б: 0.42 м²

М 1:200

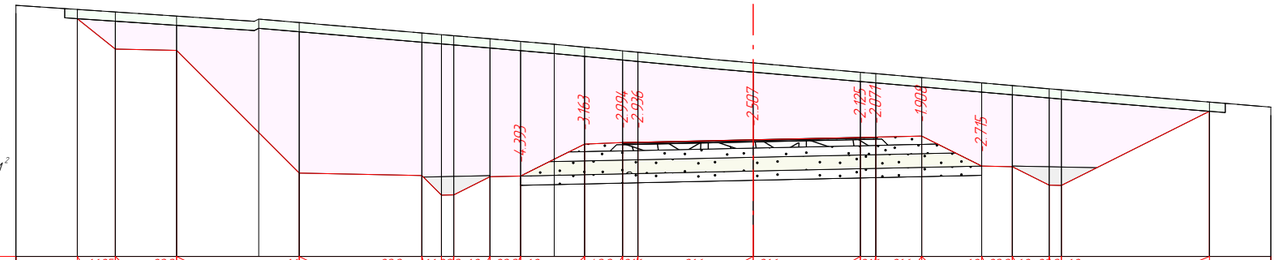

Тэслийн өгөгдөл	Налуу, ‰, урт, м		1.125	20.0		1.1	20.0	1.1	20.0	1.2	20.0	1.2	40.0	2.16	2.16	2.16	2.16	2.16	1.2	20.0	1.2	20.0	1.2		
			22.05	20.81	18.81	14.81	10.81	10.77	9.77	8.58	7.58	5.5	4.26	3.76	3.5	4.0	5.5	7.46	8.46	9.66	10.06	14.89		
	Төлөвлөлтийн түвшин, м		877.726	876.733	876.693	872.693	872.613	871.973	872.573	872.593	873.635	873.685	873.695	**873.777**		873.852	873.863	873.896	872.918	872.898	872.298	874.706		
Газрын өгөгдөл	Z-түвшин, м		878.026	877.943	877.809	877.713	877.601	877.260	877.206	877.071	876.986	876.892	876.798	876.679	876.631	**876.283**		875.978	875.934	875.803	875.632	875.545	875.440	875.006	
	Зай, м	4.319	22.05	20.81	18.81	16.13	14.81	10.81	10.77	9.77	8.58	7.58	6.49	5.5	4.26	3.76	3.5	4.0	5.5	7.46	8.46	9.66	10.06	14.89	38.15

ПК 48+940.00

Ухмал: 97.90 м²
Хөрс хуулалт: 11.13 м²
Б шуудуу: 0.96 м²
З шуудуу: 0.79 м²

Хучилт /2А/: 16.98 м²
Өнгө АБ, h=30mm: 0.24 м²
Суурь АБ, h=40mm : 0.32 м²
Бут чул.суурь, h=200mm: 1.73 м²
Зохист шир.хай, h=300mm: 3.79 м²
Хөлд.хамг.уе, h=450mm: 6.37 м²
Далан дээд уе: 4.52 м²
Хөвөө З: 0.37 м²
Хөвөө Б: 0.42 м²

М 1:200

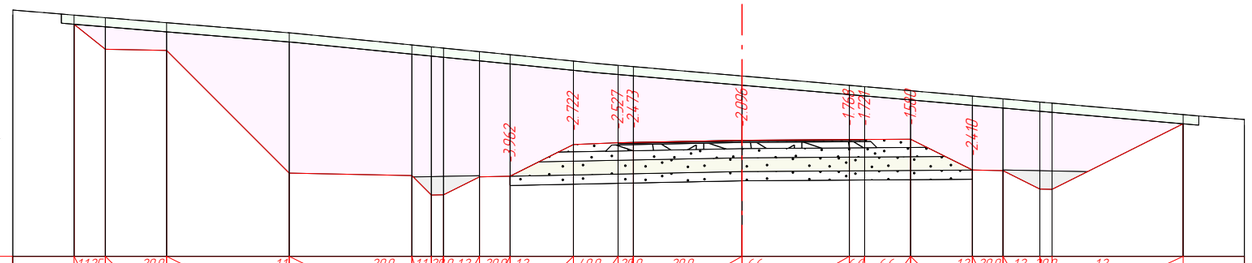

Тэслийн өгөгдөл	Налуу, ‰, урт, м		1.125	20.0		1.1	20.0	1.1	20.0	1.2	20.0	1.2	40.0	2.0	2.0	2.0	6.6	6.6	6.6	6.6	1.2	20.0	1.2	20.0	1.2		
			21.79	20.77	18.77	14.77	10.77	10.14	9.74	8.56	7.56	5.5	4.05	3.55	3.5	4.0	5.5	7.51	8.51	9.71	10.11	14.39		
	Төлөвлөлтийн түвшин, м		877.560	876.745	876.705	872.705	872.625	871.991	872.585	872.605	873.638	873.696	873.706	**873.777**		873.800	873.803	873.813	872.806	872.786	872.186	874.315		
Газрын өгөгдөл	Z-түвшин, м		877.860	877.776	877.611	877.282	876.887	876.824	876.667	876.567	876.359	876.222	876.179	**875.872**		875.568	875.524	875.393	875.217	875.129	875.024	874.615		
	Зай, м	25.95	21.79	20.77	18.77	14.77	10.77	10.14	9.74	8.56	7.56	5.5	4.05	3.55	3.5	4.0	5.5	7.51	8.51	9.71	10.11	14.39	19.7	

ПК 48+960.00

Өөрчлөлт №			Захиалагч:	Захиалагч:	Зураг төслийн байгууллага:	Зөвлөх инженер	У. ПҮРЭВЖАВ	Гүүр хоолойн инженер	М. МӨНХ-ОРГИЛ	СЭЛЭНГЭ АЙМГИЙН БАРУУНБҮРЭН-ОРХОНТУУЛ-ЦЭЭЛ ЧИГЛЭЛИЙН ХАТУУ ХУЧИЛТТАЙ АВТО ЗАМЫН АЖЛЫН ЗУРАГ [ПК0-ПК50+000]	Хөндлөн огтлол	Масштаб	Шифр	Хуудасны №
Огноо			БАРИЛГА, ХОТ БАЙГУУЛАЛТЫН ЯАМ	ЗАМ, ТЭЭВРИЙН ХӨГЖЛИЙН ЯАМ	"АВАРГА ЗАМ" ХХК	Төслийн инженер	С. БАТСҮХ	Замын инженер	П. СҮНДЭРЪЯА						
Тайлбар						Шалгасан инженер	Г. ЧИНТӨГС	Геодезийн инженер	Э. БАТБОЛД		48+940.000	1:200	AVZ/BOT/03-2022	510	

Ухмал: 79.06 м²
Хярс хуулалт: 9.84 м²
Б шуудуу: 0.93 м²
З шуудуу: 0.79 м²

Хучилт /2А/: 17.02 м²
Өнгө АБ, h=30mm: 0.24 м²
Суурь АБ, h=40mm : 0.32 м²
Бут чул суурь, h=200mm: 1.72 м²
Зохист шир хай, h=300mm: 3.80 м²
Хөлд хамгуе, h=450mm: 6.39 м²
Далан дээд уе: 4.54 м²
Хөвөө З: 0.38 м²
Хөвөө Б: 0.42 м²

М 1:200

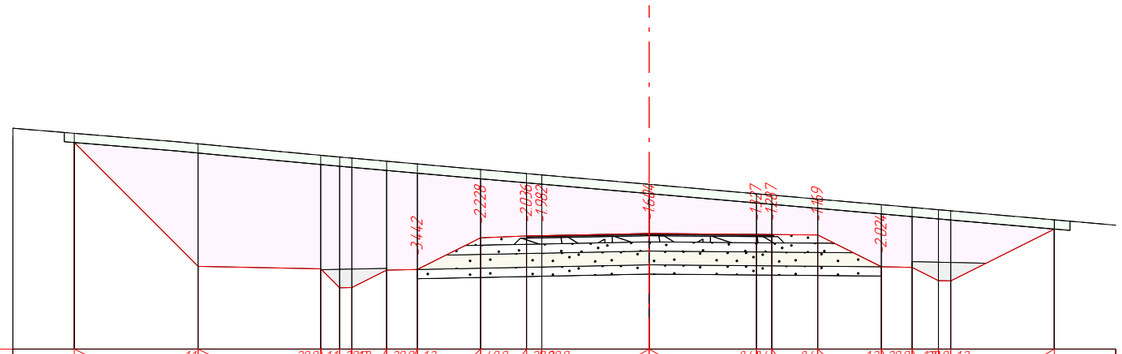

Таслийн өгөгдөл	Налуу, ‰, урт, м		1.1		20.0	1.1	20.0	1.2	20.0	1.2	4.0.0	20.0	0.0	20.0	8.4	8.4	8.4	1.2	20.0	1.2	20.0	1.2									
		18.75		14.71		10.71	10.71	9.7	8.56	7.56	5.5	4.0	3.5	3.5	4.0	5.5	7.57	8.57	9.44	9.84	13.22										
	Төлөвлөлтийн түвшин, м	876.746		872.705		872.625	872.009	872.585	872.605	873.637	873.697	873.707	873.777		873.747	873.743	873.731	872.693	872.673	872.442		873.924										
Газрын өгөгдөл	Z-түвшин, м	877.046		876.704		876.329	876.212	876.136	876.047	875.865	875.733	875.689	875.381		875.074	875.031	874.899	874.718	874.630	874.555		874.224										
	Зай, м	47.26	18.75	14.71		10.71	10.71	9.7	8.56	7.56	5.5	4.0	3.5	3.5	4.0	5.5	7.57	8.57	9.44	9.84	13.22										

ПК 48+980.00

Ухмал: 68.35 м²
Хярс хуулалт: 9.52 м²
Б шуудуу: 0.90 м²
З шуудуу: 0.79 м²

Хучилт /2А/: 17.06 м²
Өнгө АБ, h=30mm: 0.24 м²
Суурь АБ, h=40mm : 0.32 м²
Бут чул суурь, h=200mm: 1.72 м²
Зохист шир хай, h=300mm: 3.81 м²
Хөлд хамгуе, h=450mm: 6.41 м²
Далан дээд уе: 4.56 м²
Хөвөө З: 0.38 м²
Хөвөө Б: 0.42 м²

М 1:200

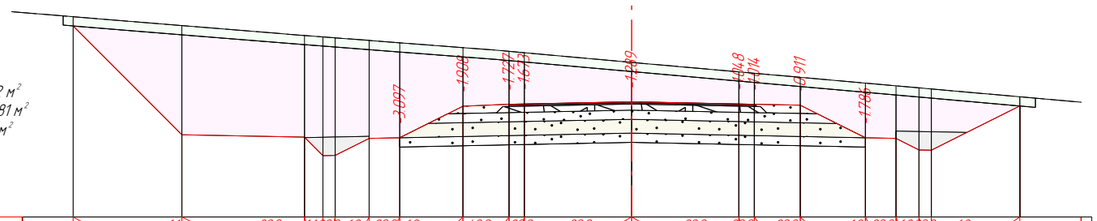

Таслийн өгөгдөл	Налуу, ‰, урт, м		1.1		20.0	1.1	20.0	1.2	20.0	1.2	4.0.0	20.0	20.0		20.0	20.0	20.0	1.2	20.0	1.2	20.0	1.2									
		18.22		14.67		10.67	10.07	9.67	8.56	7.56	5.5	4.0	3.5	3.5	4.0	5.5	7.63	8.63	9.38	9.78	12.66										
	Төлөвлөлтийн түвшин, м	876.252		872.705		872.625	872.023	872.585	872.605	873.637	873.697	873.707	873.777		873.707	873.697	873.667	872.604	872.594	872.209		873.644										
Газрын өгөгдөл	Z-түвшин, м	876.552		876.264		875.941	875.895	875.779	875.703	875.544	875.424	875.379	875.065		874.755	874.711	874.578	874.390	874.301	874.235		873.944										
	Зай, м		18.22	14.67		10.67	10.07	9.67	8.56	7.56	5.5	4.0	3.5	3.5	4.0	5.5	7.63	8.63	9.38	9.78	12.66										

ПК 48+995.50

Өөрчлөлт №			Захиалагч:	Захиалагч:	Зураг төслийн байгууллага:	Зөвлөх инженер	У. ПҮРЭВЖАВ	Гүүр хоолойн инженер	М. МӨНХ-ОРГИЛ	СЭЛЭНГЭ АЙМГИЙН БАРУУНБҮРЭН-ОРХОНТУУЛ-ЦЭЭЛ ЧИГЛЭЛИЙН ХАТУУ ХУЧИЛТТАЙ АВТО ЗАМЫН АЖЛЫН ЗУРАГ [ПК0-ПК50+000]	Хөндлөн огтлол	Масштаб	Шифр	Хуудасны №
Огноо			БАРИЛГА, ХОТ БАЙГУУЛАЛТЫН ЯАМ	ЗАМ, ТЭЭВРИЙН ХӨГЖЛИЙН ЯАМ	"АВАРГА ЗАМ" ХХК	Төслийн инженер	С. БАТСҮХ	Замын инженер	П. СҮНДЭРЪЯА		48+980.000	1:200	AVZ/BOT/03-2022	511
Тайлбар						Шалгасан инженер	Г. ЧИНТӨГС	Геодезийн инженер	Э. БАТБОЛД					

Ухмал: 65.44 м²
Хөрс хуулалт: 9.44 м²
Б шуудуу: 0.91 м²
З шуудуу: 0.79 м²

Хучилт /2А/: 17.03 м²
Өнгө АБ, h=30mm: 0.24 м²
Суурь АБ, h=40mm : 0.32 м²
Бут чул суурь, h=200mm: 1.72 м²
Зохист.шир.хай, h=300mm: 3.80 м²
Хөлд.хамг.уе, h=450mm: 6.40 м²
Далан.дээд уе: 4.55 м²
Хөвөө З: 0.38 м²
Хөвөө Б: 0.40 м²

М 1:200

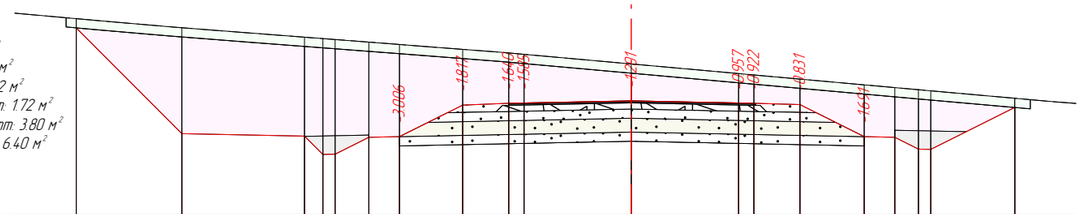

Таслийн өгөгдөл	Налуу, ‰, урт, м		1.1	20.0	1.1	20.0	1.2	20.0	1.2	40.0	20.0	20.0	20.0	20.0	29.0	1.2	20.0	1.2	20.0	1.2					
			18.11	14.66	10.66	10.06	9.66	8.56	7.56	5.5	4.0	3.5	3.5	4.0	5.5	7.6	8.6	9.37	9.77	12.51					
	Төлөвлөлтийн түвшин, м		876.154	872.705	872.625	872.028	872.585	872.605	873.637	873.697	873.707	873.777	873.707	873.697	873.653	872.605	872.585	872.199	873.560						
Газрын өгөгдөл	Z-түвшин, м		876.454	876.157	875.850	875.804	875.689	875.612	875.453	875.336	875.291	874.977	874.663	874.619	874.484	874.296	874.206	874.137	873.860						
	Зай, м			18.11	14.66	10.66	10.06	9.66	8.56	7.56	5.5	4.0	3.5	3.5	4.0	5.5	7.6	8.6	9.37	9.77	12.51				

ПК 49+000.00

Шороон далан: 6.83 м²
Ухмал: 3.22 м²
Хөрс хуулалт: 6.76 м²
Шатлан ухах: 1.83 м²
З шуудуу: 0.78 м²

Хучилт /2А/: 16.99 м²
Өнгө АБ, h=30mm: 0.24 м²
Суурь АБ, h=40mm : 0.32 м²
Бут чул суурь, h=200mm: 1.72 м²
Зохист.шир.хай, h=300mm: 3.79 м²
Хөлд.хамг.уе, h=450mm: 6.38 м²
Далан.дээд уе: 4.54 м²
Хөвөө З: 0.38 м²
Хөвөө Б: 0.38 м²

М 1:200

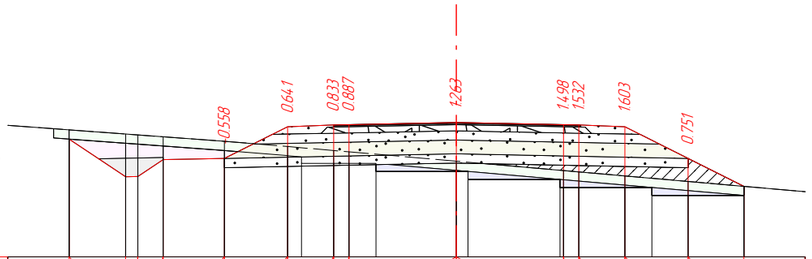

Таслийн өгөгдөл	Налуу, ‰, урт, м		1.15	20.0	1.15	20.0	1.2	40.0	20.0	20.0	20.0	20.0	20.0	40.0	1.2	1.2									
			12.63	10.79	10.39	9.56	7.56	5.5	4.0	3.5	3.5	4.0	5.5	7.56	9.38										
	Төлөвлөлтийн түвшин, м		872.237	872.008	872.565	872.605	873.637	873.697	873.707	873.777	873.707	873.697	873.637	872.605	871.695										
Газрын өгөгдөл	Z-түвшин, м		873.537	873.402	873.312	873.164	872.995	872.864	872.820	872.514	872.209	872.165	872.034	871.854	871.695										
	Зай, м			12.63	10.79	10.39	9.56	7.56	5.5	4.0	3.5	3.5	4.0	5.5	7.56	9.38									

ПК 49+100.00

Өөрчлөлт №			Захиалагч:	Захиалагч:	Зураг төслийн байгууллага:	Зөвлөх инженер	У. ПҮРЭВЖАВ	Гүүр хоолойн инженер	М. МӨНХ-ОРГИЛ	СЭЛЭНГЭ АЙМГИЙН БАРУУНБҮРЭН-ОРХОНТУУЛ-ЦЭЭЛ ЧИГЛЭЛИЙН ХАТУУ ХУЧИЛТТАЙ АВТО ЗАМЫН АЖЛЫН ЗУРАГ [ПК0-ПК50+000]	Хөндлөн огтлол	Масштаб	Шифр	Хуудасны №
Огноо			БАРИЛГА, ХОТ БАЙГУУЛАЛТЫН ЯАМ	ЗАМ, ТЭЭВРИЙН ХӨГЖЛИЙН ЯАМ	"АВАРГА ЗАМ" ХХК	Төслийн инженер	С. БАТСҮХ	Замын инженер	П. СҮНДЭРЪЯА		49+000.000	1:200	AVZ/BOT/03-2022	512
Тайлбар						Шалгасан инженер	Г. ЧИНТӨГС	Геодезийн инженер	Э. БАТБОЛД					

Шороон далан: 22.56 м²
Ухмал: 1.29 м²
Хярс хуулалт: 5.82 м²
Шатлан ухах: 2.10 м²
З шудуу: 0.78 м²

Хучилт /2А/: 16.99 м²
Өнгө АБ, h=30mm: 0.24 м²
Суурь АБ, h=40mm : 0.32 м²
Бут чул суурь, h=200mm: 1.72 м²
Зохист шир хай, h=300mm: 3.79 м²
Хөлд хамг үе, h=450mm: 6.38 м²
Далан дээд үе: 4.54 м²
Хөвөө З: 0.38 м²
Хөвөө Б: 0.38 м²

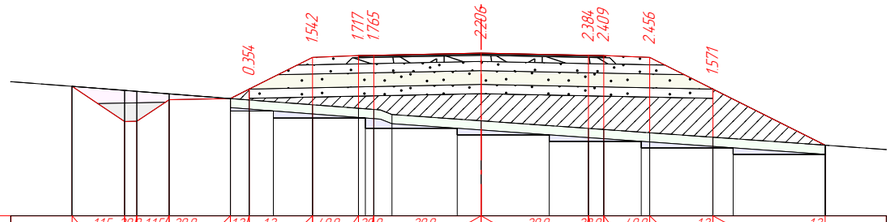

М 1:200

Тэслийн өгөгдөл	Налуу, ‰, урт, м	1.15	20.0	1.15	20.0	1.2	1.2	4.0	20.0	20.0	20.0	20.0	4.0	1.2	1.2									
		13.34	11.63	11.23	10.18	8.18	7.56	5.5	4.0	3.5	3.5	4.0	5.5	7.56	11.22									
	Төлөвлөлтийн түвшин, м	872.693	871.549	872.258	872.298 872.605	873.637	873.697 873.707			**873.777**		873.707 873.697	873.637	872.605		870.775								
Газрын өгөгдөл	Z-түвшин, м	872.693	872.562	872.451	872.299 872.252	872.094	871.980 871.942		871.777	**871.571**		871.323 871.287	871.181	871.035		870.775								
	Зай, м		13.34	11.63	11.23	10.18	8.18	7.56	5.5	4.0	3.5	2.91	3.5	4.0	5.5	7.56	11.22							

ПК 49+200.00

Шороон далан: 26.30 м²
Ухмал: 1.02 м²
Хярс хуулалт: 6.07 м²
Шатлан ухах: 1.91 м²
З шудуу: 0.78 м²

Хучилт /2А/: 16.99 м²
Өнгө АБ, h=30mm: 0.24 м²
Суурь АБ, h=40mm : 0.32 м²
Бут чул суурь, h=200mm: 1.72 м²
Зохист шир хай, h=300mm: 3.79 м²
Хөлд хамг үе, h=450mm: 6.38 м²
Далан дээд үе: 4.54 м²
Хөвөө З: 0.38 м²
Хөвөө Б: 0.38 м²

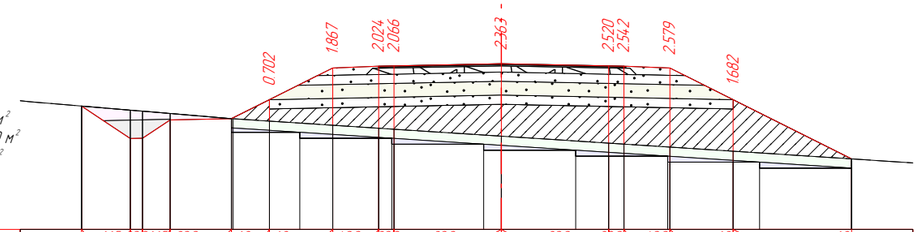

М 1:200

Тэслийн өгөгдөл	Налуу, ‰, урт, м	1.15	20.0	1.15	20.0	1.2	1.2	4.0	20.0	20.0	20.0	20.0	4.0	1.2	1.2									
		13.69	12.1	11.7	10.8	8.8	7.56	5.5	4.0	3.5	3.5	4.0	5.5	7.56	11.43									
	Төлөвлөлтийн түвшин, м	872.397	871.337	871.945	871.985	872.605	873.637	873.697 873.707		**873.777**		873.707 873.697	873.637	872.605		870.673								
Газрын өгөгдөл	Z-түвшин, м	872.397	872.263	872.153	871.985	871.903	871.770	871.673 871.640		**871.44**		871.187 871.154	871.057	870.924		870.673								
	Зай, м		13.69	12.1	11.7	10.8	8.8	8.75	7.56	5.5	4.0	3.5	3.5	4.0	5.5	7.56	11.43							

ПК 49+233.00

Шороон далан: 5.33 м²
Ухмал: 5.39 м²
Хярс хуулалт: 6.88 м²
Шатлан ухах: 1.75 м²
З шудуу: 0.78 м²

Хучилт /2А/: 16.99 м²
Өнгө АБ, h=30mm: 0.24 м²
Суурь АБ, h=40mm : 0.32 м²
Бут чул суурь, h=200mm: 1.72 м²
Зохист шир хай, h=300mm: 3.79 м²
Хөлд хамг үе, h=450mm: 6.38 м²
Далан дээд үе: 4.54 м²
Хөвөө З: 0.38 м²
Хөвөө Б: 0.38 м²

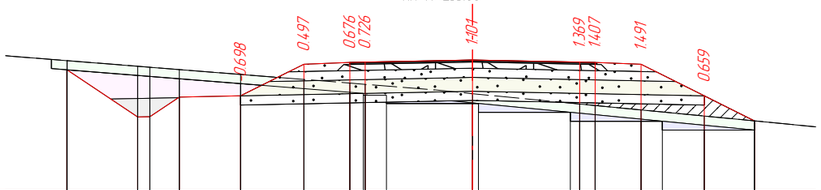

М 1:200

Тэслийн өгөгдөл	Налуу, ‰, урт, м	1.15	20.0	1.15	20.0	1.2	4.0	20.0	20.0	20.0	20.0	20.0	4.0	1.2	1.2									
		13.23	10.92	10.52	9.56	7.56	5.5	4.0	3.5	3.5	3.5	4.0	5.5	7.56	9.19									
	Төлөвлөлтийн түвшин, м	873.453	871.918	872.565	872.605	873.637	873.697 873.707			**873.777**		873.707 873.697	873.637	872.605		871.789								
Газрын өгөгдөл	Z-түвшин, м	873.753	873.570	873.462	873.303	873.140	873.020 872.981			**872.675**		872.338 872.290	872.145	871.947		871.789								
	Зай, м		13.23	10.92	10.52	9.56	7.56	5.5	4.0	3.5	3.5	4.0	5.5	7.56	9.19									

ПК 49+300.00

Өөрчлөлт №			Захиалагч:	Захиалагч:	Зураг төслийн байгууллага:	Зөвлөх инженер	У. ПҮРЭВЖАВ	Гүүр хоолойн инженер	М. МӨНХ-ОРГИЛ	СЭЛЭНГЭ АЙМГИЙН БАРУУНБҮРЭН-ОРХОНТУУЛ-ЦЭЭЛ ЧИГЛЭЛИЙН ХАТУУ ХУЧИЛТТАЙ АВТО ЗАМЫН АЖЛЫН ЗУРАГ [ПК0-ПК50+000]	Хөндлөн огтлол	Масштаб	Шифр	Хуудасны №
Огноо			БАРИЛГА, ХОТ БАЙГУУЛАЛТЫН ЯАМ	ЗАМ, ТЭЭВРИЙН ХӨГЖЛИЙН ЯАМ	"АВАРГА ЗАМ" ХХК	Төслийн инженер	С. БАТСҮХ	Замын инженер	П. СҮНДЭРЪЯА		49+200.000	1:200	AVZ/BOT/03-2022	513
Тайлбар						Шалгасан инженер	Г. ЧИНТӨГС	Геодезийн инженер	Э. БАТБОЛД					

Шороон далан: 9.04 м²
Ухмал: 2.68 м²
Хөрс хуулалт: 6.90 м²
Шатлан цохох: 2.11 м²
З шудуу: 0.78 м²
Хучилт /2А/: 16.99 м²
Өнгө АБ, h=30mm: 0.24 м²
Суурь АБ, h=40mm : 0.32 м²

Бут.чул суурь, h=200mm: 1.72 м²
Зохист.шир.хай, h=300mm: 3.79 м²
Хөлд.хамг.үе, h=450mm: 6.38 м²
Далан дээд үе: 4.54 м²
Хөвөө З: 0.38 м²
Хөвөө Б: 0.38 м²

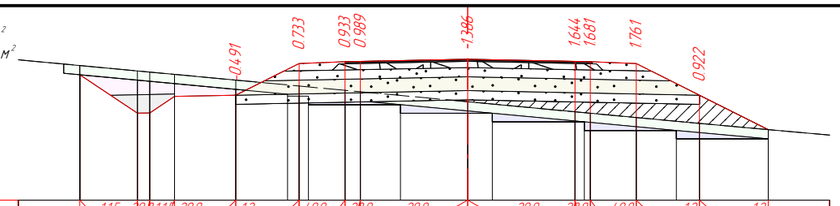

М 1:200

Тэслийн өгөгдөл	Налуу, ‰, урт, м	1.15	20.0	1.15	20.0	12	40.0	20.0	20.0	20.0	20.0	40.0	12	12				
		12.65	10.77	10.37	9.56	7.56	5.5	4.0	3.5	3.5	4.0	5.5	7.56	9.81				
	Төлөвлөлтийн түвшин, м	873.272	872.018	872.565	872.605	873.637	873.697 873.707		873.777		873.707 873.697	873.637	872.605	871.83				
Газрын өгөгдөл	Z-түвшин, м	873.572	873.396	873.283	873.097	872.904	872.764 872.777		872.390		872.063 872.016	871.876	871.683	871.483				
	Зай, м		12.65	10.77 10.37	9.56	7.56	5.5	4.0	3.5	3.5	4.0	5.5	7.56	9.81				

ПК 49+400.00

Далан: 31.92 м²
Ухмал: 1.41 м²
Хөрс хуулалт: 6.19 м²
Шатлан цохох: 2.26 м²
З шудуу: 0.78 м²
Шороон далан: 31.92 м²

Хучилт /2А/: 17.59 м²
Өнгө АБ, h=30mm: 0.24 м²
Суурь АБ, h=40mm : 0.32 м²
Бут.чул суурь, h=200mm: 1.72 м²
Зохист.шир.хай, h=300mm: 4.01 м²
Хөлд.хамг.үе, h=450mm: 6.63 м²
Далан дээд үе: 4.67 м²
Хөвөө З: 0.49 м²
Хөвөө Б: 0.48 м²

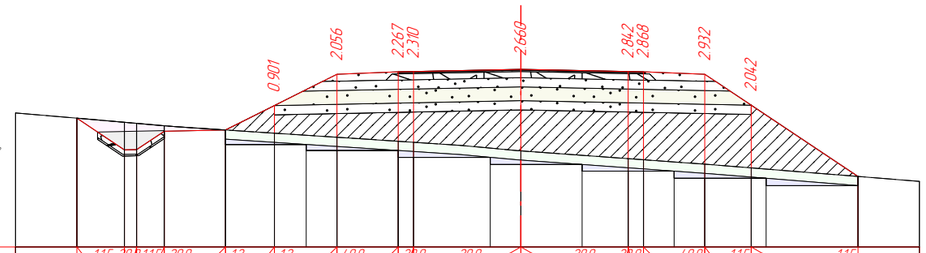

М 1:200

Тэслийн өгөгдөл	Налуу, ‰, урт, м	1.15	20.0	1.15	20.0	12	12	40.0	20.0	20.0	20.0	20.0	40.0	1.15	1.15			
		14.48	12.54	12.54	11.64	9.64	8.04	6.0	4.0	3.5	3.5	4.0	6.0	7.52	11.0			
	Төлөвлөлтийн түвшин, м	872.374	871.342	871.950	871.990	872.786	873.807	873.887 873.897	873.967		873.897 873.887	873.807	872.797	870.475				
Газрын өгөгдөл	Z-түвшин, м	872.374	872.240	872.128	871.990	871.885	871.751	871.620 871.587	871.307		871.055 871.019	870.875	870.755	870.475				
	Зай, м	47.14	14.48	12.54 12.54	11.64	9.64	8.04	6.0	4.0	3.5	3.5	4.0	6.0	7.52	11.0	16.9		

ПК 49+500.00

Шороон далан: 65.70 м²
Ухмал: 2.28 м²
Хөрс хуулалт: 6.96 м²
Шатлан цохох: 1.82 м²
З шудуу: 0.78 м²

Хучилт /2А/: 17.19 м²
Өнгө АБ, h=30mm: 0.24 м²
Суурь АБ, h=40mm : 0.32 м²
Бут.чул суурь, h=200mm: 1.72 м²
Зохист.шир.хай, h=300mm: 3.95 м²
Хөлд.хамг.үе, h=450mm: 6.45 м²
Далан дээд үе: 4.51 м²
Хөвөө З: 0.48 м²
Хөвөө Б: 0.48 м²

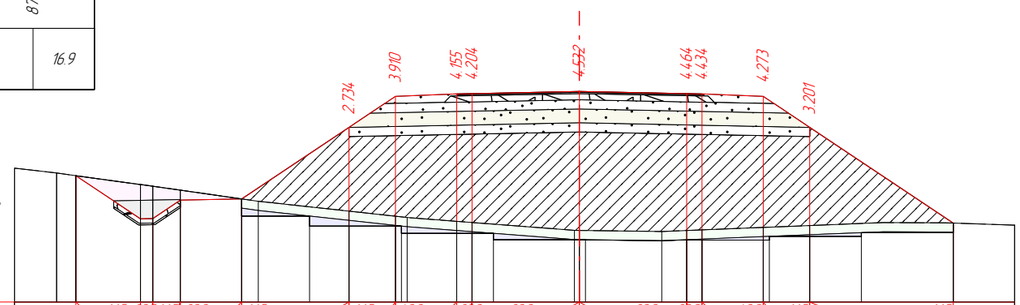

М 1:200

Тэслийн өгөгдөл	Налуу, ‰, урт, м	1.15	20.0	1.15	20.0	1.15	1.15	40.0	20.0	20.0	20.0	20.0	40.0	1.15	1.15					
		16.42	14.32	13.92	13.02	11.02	7.52	6.0	4.0	3.5	3.5	4.0	6.0	7.52	12.2					
	Төлөвлөлтийн түвшин, м	871.394	869.988	870.596	870.636	872.969	873.980	874.060 874.070		874.140		874.070 874.060	873.980	872.969		869.848				
Газрын өгөгдөл	Z-түвшин, м	871.480 871.394		871.103	870.921	870.636 870.559		870.236	870.070	869.904 869.866		869.608		869.573	869.606 869.626	869.707	869.768		869.848	
	Зай, м	19.6	17.05	16.42	14.32 13.92	13.02	11.02	10.47	7.52	6.0	5.62	4.0	3.5	0.16	2.69	3.5	4.0	6.0	7.52	12.2	24.24

ПК 49+524.00

Өөрчлөлт №			Захиалагч:	Захиалагч:	Зураг төслийн байгууллага:	Зөвлөх инженер	У. ПҮРЭВЖАВ	Гүүр хоолойн инженер	М. МӨНХ-ОРГИЛ	СЭЛЭНГЭ АЙМГИЙН БАРУУНБҮРЭН-ОРХОНТУУЛ-ЦЭЭЛ ЧИГЛЭЛИЙН ХАТУУ ХУЧИЛТТАЙ АВТО ЗАМЫН АЖЛЫН ЗУРАГ (ПК0-ПК50+000)	Хөндлөн огтлол	Масштаб	Шифр	Хуудасны №
Огноо			БАРИЛГА, ХОТ БАЙГУУЛАЛТЫН ЯАМ	ЗАМ, ТЭЭВРИЙН ХӨГЖЛИЙН ЯАМ	"АВАРГА ЗАМ" ХХК	Төслийн инженер	С. БАТСҮХ	Замын инженер	П. СҮНДЭРЪЯА		49+400.000	1:200	AVZ/BOT/03-2022	514
Тайлбар						Шалгасан инженер	Г. ЧИНТӨГС	Геодезийн инженер	Э. БАТБОЛД					

Шороон далан: 20.79 м²
Ухмал: 0.95 м²
Хөрс хуулалт: 6.01 м²
Шатлан ухах: 0.97 м²
З шудуу: 0.78 м²

Хучилт /2А/: 18.00 м²
Өнгө АБ, h=30мм: 0.24 м²
Суурь АБ, h=40мм : 0.32 м²
Бут чул суурь, h=200мм: 1.72 м²
Зохист шир хай, h=300мм: 4.08 м²
Хөлд хамг үе, h=450мм: 6.82 м²
Далан дээд үе: 4.82 м²
Хөвөө З: 0.49 м²
Хөвөө Б: 0.49 м²

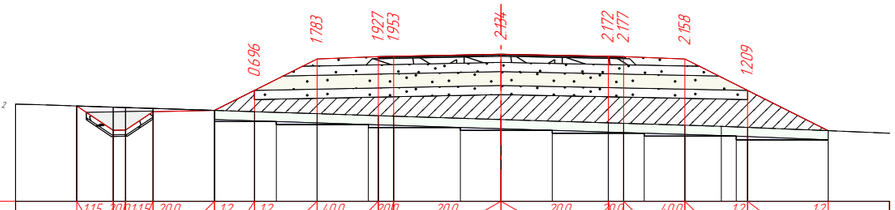

М 1:200

Тэслийн өгөгдөл	Налуу, ‰, урт, м	1.15	2.00	1.15	2.00	1.2	1.2	4.00	2.00	2.00	2.00	2.00	4.00	1.2	1.2			
		13.84	12.65	12.25	11.35	9.35	8.04	6.0	4.0	3.5	3.5	4.0	6.0	8.04	10.67			
	Төлөвлөлтийн түвшин, м	873.358	872.566	873.174	873.214	873.868	874.889	874.969 874.979	**875.049**	874.979 874.969	874.889	873.868	872.552					
Газрын өгөгдөл	Z-түвшин, м	873.358	873.320	873.278	873.214	873.172	873.106	873.042 873.026	**872.914**	872.807 872.792	872.731	872.694	872.659	872.552				
	Зай, м	50.27	13.84	12.65 12.25	11.35	9.35	8.04	6.0	4.0	3.5	3.5	4.0	6.0	7.19	8.04	10.67		

ПК 49+600.00

Ухмал: 15.71 м²
Хөрс хуулалт: 7.85 м²
Б шуудуу: 0.72 м²
З шуудуу: 0.78 м²

Хучилт /2А/: 16.99 м²
Өнгө АБ, h=30мм: 0.24 м²
Суурь АБ, h=40мм : 0.32 м²
Бут чул суурь, h=200мм: 1.72 м²
Зохист шир хай, h=300мм: 3.79 м²
Хөлд хамг үе, h=450мм: 6.38 м²
Далан дээд үе: 4.54 м²
Хөвөө З: 0.38 м²
Хөвөө Б: 0.38 м²

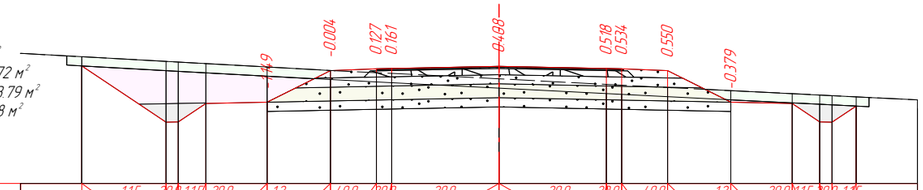

М 1:200

Тэслийн өгөгдөл	Налуу, ‰, урт, м	1.15	2.00	1.15	2.00	1.2	4.00	2.00	2.00	2.00	2.00	2.00	4.00	1.2	2.00	1.15	2.00	1.15
		13.61	10.86	10.46	9.56	7.56	5.5	4.0	3.5	3.5	4.0	5.5	7.56	9.56	10.46	10.86	11.65	10.86
	Төлөвлөлтийн түвшин, м	876.908	875.076	875.684	875.724	876.755	876.815 876.825	**876.895**	876.825 876.815	876.755	875.724	875.684	875.084	875.600				
Газрын өгөгдөл	Z-түвшин, м	877.208	877.056	876.984	876.873	876.760	876.688 876.665	**876.487**	876.307 876.281	876.205	876.103	876.004	875.959	875.900				
	Зай, м		13.61	10.86 10.46	9.56	7.56	5.5	4.0	3.5	3.5	4.0	5.5	7.56	9.56	10.46	10.86 11.65	44.57	

ПК 49+700.00

Ухмал: 55.02 м²
Хөрс хуулалт: 9.46 м²
Б шуудуу: 0.96 м²
З шуудуу: 0.79 м²

Хучилт /2А/: 16.99 м²
Өнгө АБ, h=30мм: 0.24 м²
Суурь АБ, h=40мм : 0.32 м²
Бут чул суурь, h=200мм: 1.72 м²
Зохист шир хай, h=300мм: 3.79 м²
Хөлд хамг үе, h=450мм: 6.38 м²
Далан дээд үе: 4.54 м²
Хөвөө З: 0.38 м²
Хөвөө Б: 0.38 м²

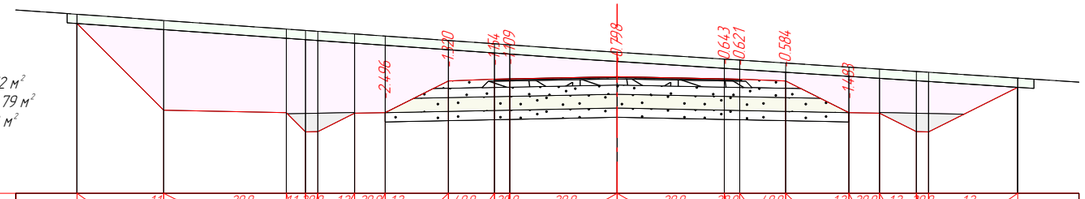

М 1:200

Тэслийн өгөгдөл	Налуу, ‰, урт, м	1.1	2.00	1.1	2.00	1.2	2.00	1.2	4.00	2.00	2.00	2.00	4.00	1.2	2.00	1.2	2.00	1.2
		17.62	14.79	10.79	10.16	9.76	8.56	7.56	5.5	4.0	3.5	3.5	4.0	5.5	7.56	8.56	9.76	10.16	13.07
	Төлөвлөлтийн түвшин, м	880.435	877.608	877.528 876.900	877.508	877.528	878.560	878.620 878.630	**878.700**	878.630 878.620	878.560	877.528	877.508	876.908	878.353			
Газрын өгөгдөл	Z-түвшин, м	880.735	880.535	880.253 880.208	880.095	880.025	879.879	879.773 879.738	**879.498**	879.272 879.240	879.144	879.011	878.947	878.869	878.653			
	Зай, м		17.62	14.79	10.79 10.16	9.76	8.56	7.56	5.5	4.0	3.5	3.5	4.0	5.5	7.56	8.56	9.76	10.16 13.07

ПК 49+800.00

Өөрчлөлт №			Захиалагч:	Захиалагч:	Зураг төслийн байгууллага:	Зөвлөх инженер	У. ПҮРЭВЖАВ	Гүүр хоолойн инженер	М. МӨНХ-ОРГИЛ	СЭЛЭНГЭ АЙМГИЙН БАРУУНБҮРЭН-ОРХОНТУУЛ-ЦЭЭЛ ЧИГЛЭЛИЙН ХАТУУ ХУЧИЛТТАЙ АВТО ЗАМЫН АЖЛЫН ЗУРАГ [ПК0-ПК50+000]	Хөндлөн огтлол	Масштаб	Шифр	Хуудасны №
Огноо			БАРИЛГА, ХОТ БАЙГУУЛАЛТЫН ЯАМ	ЗАМ, ТЭЭВРИЙН ХӨГЖЛИЙН ЯАМ	"АВАРГА ЗАМ" ХХК	Төслийн инженер	С. БАТСҮХ	Замын инженер	П. СҮНДЭРЪЯА		49+600.000	1:200	AVZ/BOT/03-2022	515
Тайлбар						Шалгасан инженер	Г. ЧИНТӨГС	Геодезийн инженер	Э. БАТБОЛД					

Ухмал: 21.09 м²
З шудуу: 0.78 м²

Хучилт /2А/: 16.99 м²
Өнгө АБ, h=30mm: 0.24 м²
Суурь АБ, h=40mm : 0.32 м²
Бут чул суурь, h=200mm: 1.72 м²
Зохист шир хай, h=300mm: 3.79 м²
Хөлд хамг ує, h=450mm: 6.38 м²
Далан дээд ує: 4.54 м²
Хөвөө З: 0.38 м²
Хөвөө Б: 0.38 м²

М 1:200

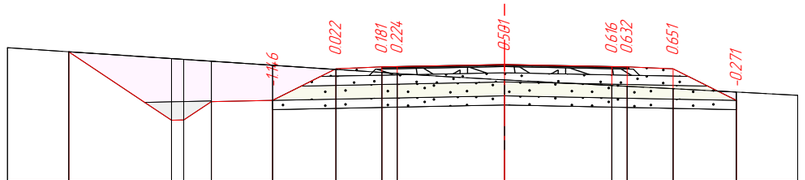

Төслийн өгөгдөл	Налуу, ‰, урт, м	1.15 / 14.21	20.0 / 10.86	1.15 / 10.46	20.0 / 9.56	1.2 / 7.56	4.0 / 5.5	2.0 / 4.0	2.0	2.0 / 3.5	2.0 / 3.5	2.0 / 4.0	4.0 / 5.5	1.2 / 7.56
	Төлөвлөлтийн түвшин, м	879.637	877.403	878.011	878.051	879.083	879.143 879.153			879.223		879.153 879.143	879.083	878.051
Газрын өгөгдөл	Z-түвшин, м	879.637	879.416	879.330	879.197	879.061	878.961 878.928			878.722		878.537 878.511	878.431	878.323
	Зай, м	29.41	14.21	10.86	10.46	9.56	7.56	5.5	4.0	3.5	3.5	4.0	5.5	7.56	24.18

ПК 49+900.00

Шороон далан: 1.44 м²
Ухмал: 5.07 м²
Хөрс хуулалт: 6.41 м²
Шатлан ухах: 0.86 м²
З шудуу: 0.78 м²

Хучилт /2А/: 16.99 м²
Өнгө АБ, h=30mm: 0.24 м²
Суурь АБ, h=40mm : 0.32 м²
Бут чул суурь, h=200mm: 1.72 м²
Зохист шир хай, h=300mm: 3.79 м²
Хөлд хамг ує, h=450mm: 6.38 м²
Далан дээд ує: 4.54 м²
Хөвөө З: 0.38 м²
Хөвөө Б: 0.38 м²

М 1:200

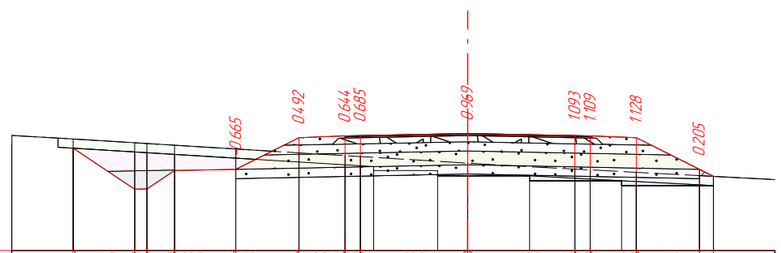

Төслийн өгөгдөл	Налуу, ‰, урт, м	1.15 / 12.87	20.0 / 10.86	1.15 / 10.46	20.0 / 9.56	1.2 / 7.56	4.0 / 5.5	2.0 / 4.0	2.0	2.0 / 3.5	2.0 / 3.5	2.0 / 4.0	4.0 / 5.5	1.2 / 7.56	1.2 / 8.02
	Төлөвлөлтийн түвшин, м	877.765	876.427	877.035	877.075	878.107	878.167 878.177			878.247		878.177 878.167	878.107	877.075 876.846	
Газрын өгөгдөл	Z-түвшин, м	878.065	877.942	877.863	877.740	877.614	877.522 877.492			877.278		877.084 877.058	876.979	876.870 876.846	
	Зай, м	34.89	12.87	10.86	10.46	9.56	7.56	5.5	4.0	3.5	3.5	4.0	5.5	7.56	8.02

ПК 50+000.00

Өөрчлөлт №			Захиалагч:	Захиалагч:	Зураг төслийн байгууллага:	Зөвлөх инженер	У. ПҮРЭВЖАВ	Гүүр хоолойн инженер	М. МӨНХ-ОРГИЛ	СЭЛЭНГЭ АЙМГИЙН БАРУУНБҮРЭН-ОРХОНТУУЛ-ЦЭЭЛ ЧИГЛЭЛИЙН ХАТУУ ХУЧИЛТТАЙ АВТО ЗАМЫН АЖЛЫН ЗУРАГ [ПК0-ПК50+000]	Хөндлөн огтлол	Масштаб	Шифр	Хуудасны №
Огноо			БАРИЛГА, ХОТ БАЙГУУЛАЛТЫН ЯАМ	ЗАМ, ТЭЭВРИЙН ХӨГЖЛИЙН ЯАМ	"АВАРГА ЗАМ" ХХК	Төслийн инженер	С. БАТСҮХ	Замын инженер	П. СҮНДЭРЪЯА					
Тайлбар						Шалгасан инженер	Г. ЧИНТӨГС	Геодезийн инженер	Э. БАТБОЛД		49+900.000	1:200	AVZ/BOT/03-2022	516