Зураг төслийн "Хатанбаатар" ХХК

Хөвсгөл аймаг, Тариалан сум, 7-р баг
Khuvsgul aimag, Tarialan sum, 7th bag

ТАРИАЛАН СУМЫН ЭРҮҮЛ МЭНДИЙН ТӨВИЙН БАРИЛГА
TARIALAN SUM HEALTH CENTER BUILDING

ГАДНА УС ХАНГАМЖ, АРИУТГАХ ТАТУУРГА
EXTERNAL WATER SUPPLY AND SEWAGE

/АЖЛЫН ЗУРАГ/
/DETAIL DESIGN DRAWING/

Захирал: /М.Батбаяр/

Инженер: /Р.Батсэргэлэн/

Улаанбаатар хот
2023 он

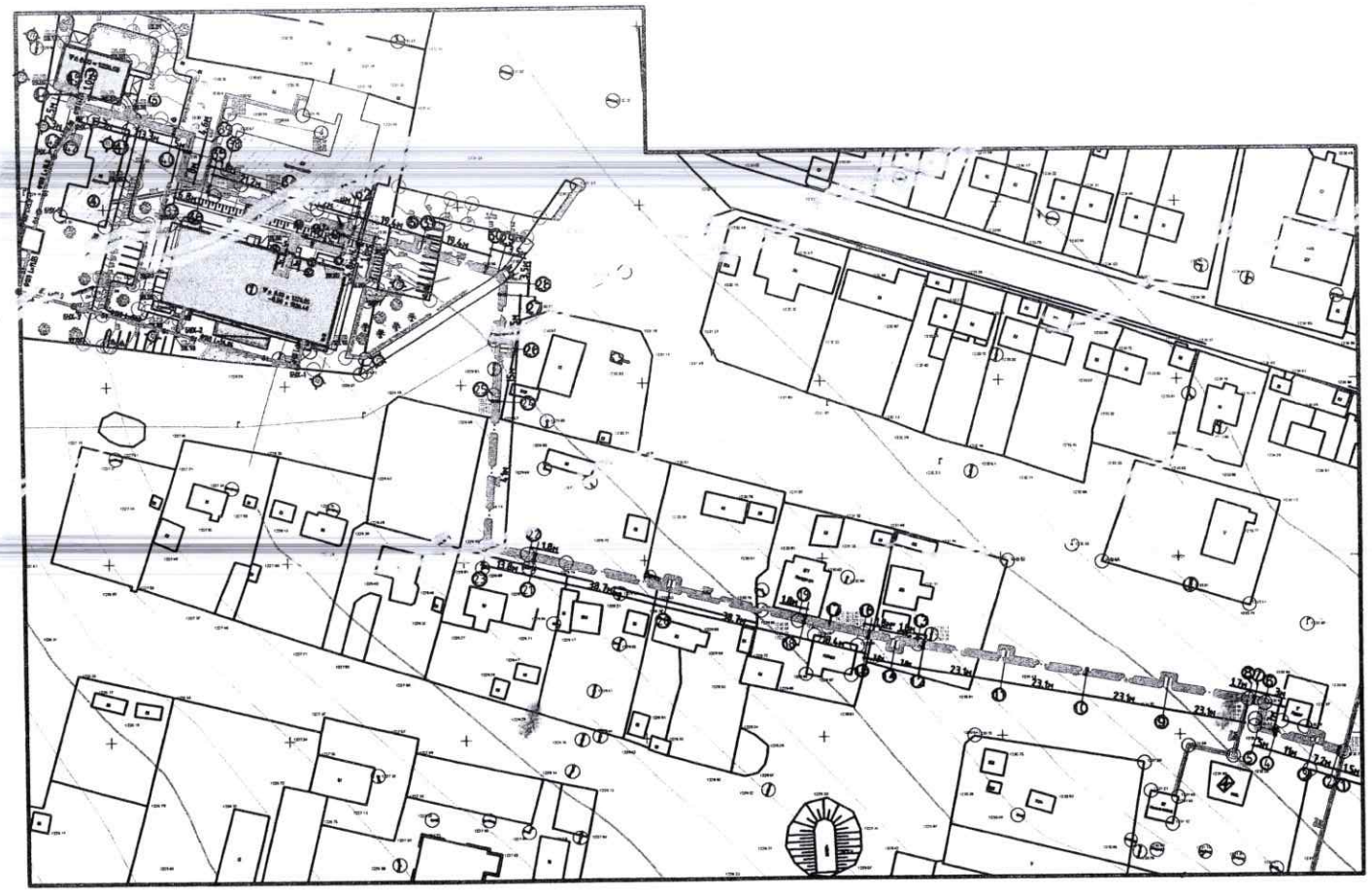

Тайлбар бичиг

Хөвсгөл аймгийн Тариалан сумын 22 ортой эмнэлэг, морогийн барилгын гадна ус хангамж, ариутгах татуургын хэсгийн ажлын зургийг гүйцэтгэхдээ зургийн даалгавар болон Барилга архитектурын даалгавар, ерөнхий төлөвлөгөө ба өндөржилт, техникийн нөхцөлийг үндэслэн хийж гүйцэтгэв.

Гадна ус хангамж, ариутгах татуургын шугамын зургийг Монгол улсад мөрдөгдөж байгаа "Ус хангамж. Гадна сүлжээ ба байгууламж БНбД 40-02-16", Ариутгах татуурга. Гадна сүлжээ ба байгууламж БНбД40-01-14-ийг баримтлан боловсруулав.

УС ХАНГАМЖ:

Тус барилгын гадна ус хангамжийг Хөвсгөл аймгийн Тариалан сумын "Нийтийн Ахуй Үйлчилгээний Төв" ХХК-ны 2023.01.25-ны өдрийн №05 тоот техникийн нөхцөлийг үндэслэн 2-р хэлхээний ДХ-7 худгаас ДХ-18 худгийн хооронд 420м хоолойг Ф50 мм диаметртэй болгон өргөтгөж дулааны шугамтай нэг суваг явуулан хангахаар төлөвлөсөн болно. Ус хангамжийн шугамыг дулаалгатай цайрдсан ган хоолойгоор угсрахаар төлөвлөсөн. ДХ-17-р худагт нормын даралтай галын гидрант төлөвлөх шаардлагатай боловч галын гидрант холбох шугамын диаметр хүрэлцэхгүй тул галын түрэгч залгадах толгой төлөвлөсөн болно. Ус хангамжийн зургийн даралтийн зүсэлт болон шаардлагатай хэсэглэлүүдийг ГДГ зургаас үзнэ.

Ариутгах татуурга

Тус барилгын гадна ариутгах татуургын шугамыг " " ХХК-ны 2022/11-тоот техникийн нөхцлийн дагуу эмнэлгийн урд байрлах одоо ашиглаж байгаа цоногийн хажуд шинээр цоногт төлөвлөн эмнэлэг болон морогийн барилгын бохир усыг холбохоор төлөвлөсөн болно. Ариутгах татуургын шугамыг нормын даралтай үзэгдэх худаг хүртэл Ф110мм дараагийн худаг хүртэл Ф160 мм-ийн диаметртэй хувцуцар хоолойгоор угсрахаар төлөвлөсөн болно. Шугам сүлжээг угсралтын нормын даралтай угсарах шаардлагатай болно.

Шугам сүлжээний газар шорооны ажлыг хийхийн өмнө инженерийн шугам сүлжээ хариуцсан байгууллагуудтай зөвшөөрөлцөн төлөвлөгч байлцуулна уу. Ариутгах татуургын шугам холбох 40м3 цооногийн зургийг ББ-ийн зургаас үзнэ.

"Жонш-Уул" ХХК -д боловсруулсан инженер геологийн дүгнэлтийг ашигласан болно.

"Жонш-Уул" ХХК архив №3094 ЗТ16-366/22

Судалгааны талбайд инженер геологийн дунд зэргийн төвөгтэй нөхцөлд хамаарна.

Уг талбайд 6м гүнтэй өрөмдсөн цооногуудад хөрсний ус илрээгүй .

Улирлын хөлдөлтийн норматив гүн нь;

Элсэн чигжээстэй хайрган ул хөрс 3.40м овойлтгүй хөрсөнд нормчлогдоно.

Олон жилийн цэвдэг ул хөрс илрээгүй.

Тус барилгын талбай нь газар хөдлөлийн 8 баллын бүсэнд хамрагдана.

Ус хангамж, ариутгах татуургын системийн үндсэн үзүүлэлт

Water supply and drainage system basic indicator

Системийн нэр System name	Ороltонд шаардагдах даралт Required pressure for [illegible]	Тооцооны зардал Estimated cost			Тайлбар Note
		[illegible]/хон m3/day	м3/цаг m3/hour	л/сек l/sec	
Ерөнхий General		6.43	2.57	1.24	
Ус хангамж Water supply	10.0м	3.21	1.13	0.59	2.5
Халуун ус хангамж Hot water supply		3.22	1.71	0.62	
Ариутгах татуурга Drainage		6.43	2.57	2.84	

Зургийн жагсаалт

Drawing list

Д/Д Num	Хуудасны нэр Page name	Хуудасны марк Page mark
1	Зургийн жагсаалт, үндсэн үзүүлэлт, тайлбар бичиг Drawing list, legend, general capacity	УХАТГ-1 EWS&SD-1
2	Гадна ус хангамж, ариутгах татуургын шугамын ерөнхий байгуулалт, таних тэмдэглэгээ Construction external water supply and sewerage pipeline, legend	УХАТГ-2 EWS&SD-2
3	Гадна ус хангамж, ариутгах татуургын шугамын байгуулалт Construction external water supply and sewerage pipeline	УХАТГ-3 EWS&SD-3
4	Гадна ус хангамж, ариутгах татуургын шугамын байгуулалт Construction external water supply and sewerage pipeline	УХАТГ-4 EWS&SD-4
5	Гадна ус хангамж, ариутгах татуургын шугамын байгуулалт Construction external water supply and sewerage pipeline	УХАТГ-5 EWS&SD-5
6	Ариутгах татуургын шугамын дагуугийн зүсэлт, сувгийн огтлол Cuttings along the sewerage pipeline and channel section	УХАТГ-6 EWS&SD-6
7	Ариутгах татуургын шугамын дагуугийн зүсэлт, сувгийн огтлол Cuttings along the sewerage pipeline and channel section	УХАТГ-7 EWS&SD-7
8	Ариутгах татуургын шугамын худгийн түүвэр, худгийн огтлол Sampling of sewer line wells and section of the well	УХАТГ-8 EWS&SD-8
9	Ариутгах татуургын шугамын материалын түүвэр, худгийн хэсэглэл Material schedule of sewerage pipeline and detail	УХАТГ-9 EWS&SD-9
10	Ус хангамжийн шугамын угсралтын тойм, сувгийн огтлол Pipeline section of an overview of the water supply line assembly and channel cross section	УХАТГ-10 EWS&SD-10
11	Ус хангамжийн шугамын угсралтын тойм, сувгийн огтлол Pipeline section of an overview of the water supply line assembly and channel cross section	УХАТГ-11 EWS&SD-11
12	Худгийн байгуулалт Well construction	УХАТГ-12 EWS&SD-12
13	Ус хангамжийн шугамын материалын түүвэр A sample of water line materials	УХАТГ-13 EWS&SD-13
14	Худгийн модон таг, гишгүүрийн хэсэглэл, түүвэр Wooden cap of well, step's detail and schedule	УХАТГ-14 EWS&SD-14

6-05
2023. 04. 10

Энэхүү зураг төсөл нь "ХАТАНБААТАР" ХХК-ийн ОЮУНЫ ӨМЧ тул зохиогчийн зөвшөөрөлгүйгээр өөрчлөх болон ашиглахыг хориглоно.

САНХҮҮ-ХҮҮЛЭГЧ БАЙГУУЛЛАГА SOURCE OF FUNDS: АЗИЙН ХӨГЖЛИЙН БАНК ASIAN DEVELOPMENT BANK	ЭРҮҮЛ МЭНДИЙН ЯАМ	ТАРИАЛАН СУМЫН ЭРҮҮЛ МЭНДИЙН ТӨВИЙН БАРИЛГА TARIALAN SUM HEALTH CENTER BUILDING			Хөвсгөл аймаг, Тариалан сум, 7-р баг Khuvsgul aimag, Tarialan sum, 7th bag
		Зургийн жагсаалт, үндсэн үзүүлэлт, тайлбар бичиг Drawing list, legend, general capacity			Ye шат/Stage: A.3/D.D
ХАТАНБААТАР ХХК ХАТАНБААТАР ХОТ, БГД 2-Р ХОРОО СЕВЛИЙН ГУДАМЖ 45/4 www.khatanbaatar.com	Инженер Designed by		Batsergelen.R	Шифр/Drawing No.: ХАТ-05/22	Масштаб/Scale: / Огноо/Date: 2022
	Гүйцэтгэсэн Drawn by		Batsergelen.R	Зургийн дугаар/Drawing No.: УХАТГ-1 /EWS&SD-1	Бүх хуудас/Total sheet: 14
	Шалгасан Checked by		Dagvasuren.D		

ГАДНА УС ХАНГАМЖ, АРИУТГАХ ТАТУУРГЫН ШУГАМЫН ЕРӨНХИЙ БАЙГУУЛАЛТ М1:1000
CONCTRUCTION EXTERNAL WATER SUPPLY AND SEWERAGE PIPELINE M1:1000

Зөвшөөрөлцсөн:

"ХӨВСГӨЛ АЙМГИЙН ТАРИАЛАН СУМЫН НИЙТИЙН АХУЙ ҮЙЛЧИЛГЭЭНИЙ ГӨВ" ХХК-ийн

Захирал: /Ч.Батболд/

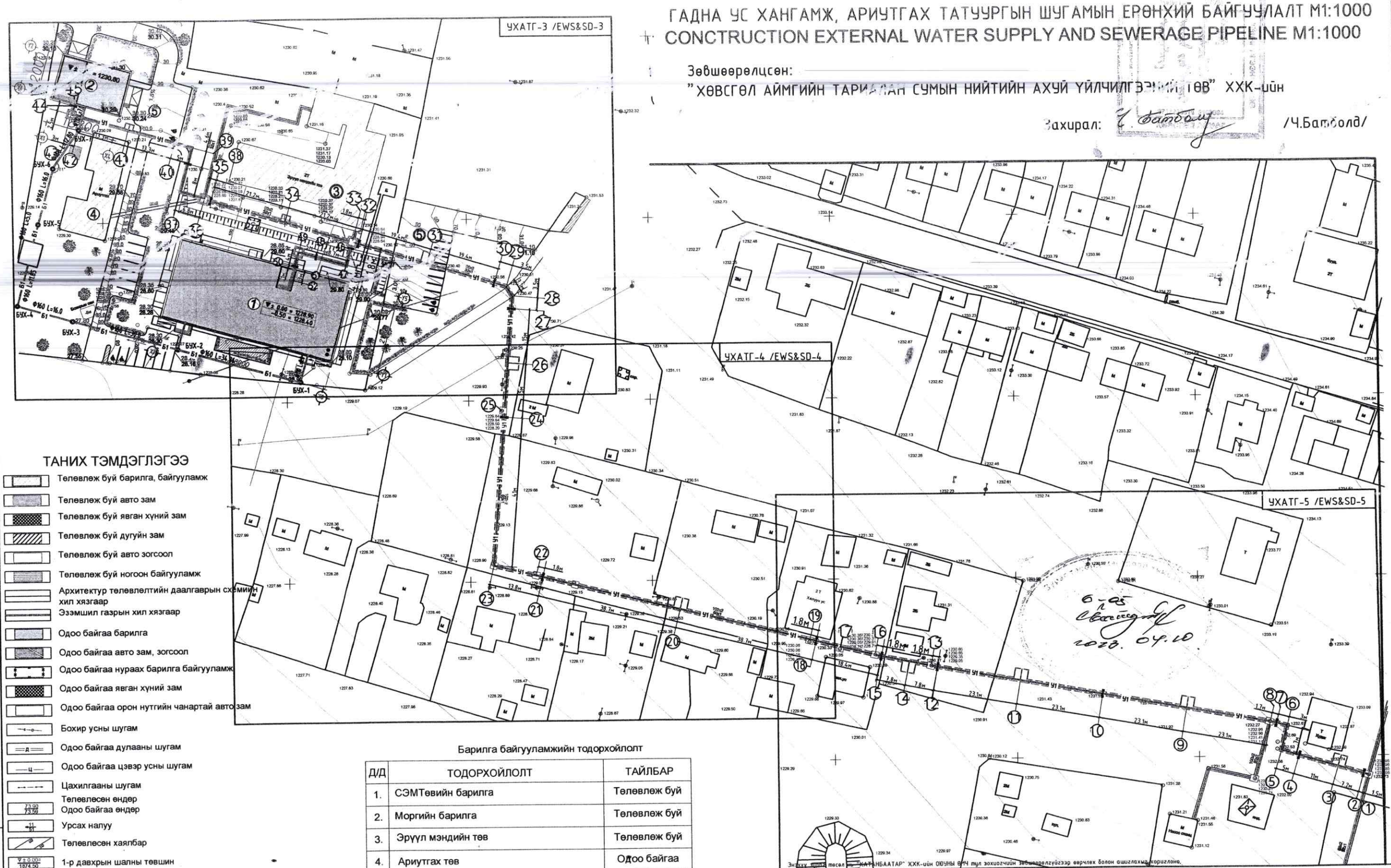

ТАНИХ ТЭМДЭГЛЭГЭЭ

- Төлөвлөж буй барилга, байгууламж
- Төлөвлөж буй авто зам
- Төлөвлөж буй явган хүний зам
- Төлөвлөж буй дугуйн зам
- Төлөвлөж буй авто зогсоол
- Төлөвлөж буй ногоон байгууламж
- Архитектур төлөвлөлтийн даалгаврын схемийн хил хязгаар
- Эзэмшил газрын хил хязгаар
- Одоо байгаа барилга
- Одоо байгаа авто зам, зогсоол
- Одоо байгаа нураах барилга байгууламж
- Одоо байгаа явган хүний зам
- Одоо байгаа орон нутгийн чанартай авто зам
- Бохир усны шугам
- Одоо байгаа дулааны шугам
- Одоо байгаа цэвэр усны шугам
- Цахилгааны шугам
- Төлөвлөсөн өндөр / Одоо байгаа өндөр
- Урсах налуу
- Төлөвлөсөн хаялбар
- 1-р давхрын шалны төвшин
- Шинээр төлөвлөж байгаа ариутгах татуургын шугам шугам
- Шинээр төлөвлөж байгаа цэвэр ус /дулааны шугамтай хамт/ шугам

Барилга байгууламжийн тодорхойлолт

Д/Д	ТОДОРХОЙЛОЛТ	ТАЙЛБАР
1.	СЭМТөвийн барилга	Төлөвлөж буй
2.	Моргийн барилга	Төлөвлөж буй
3.	Эрүүл мэндийн төв	Төлөвлөж буй
4.	Ариутгах төв	Одоо байгаа
5.	Авто зогсоол	Төлөвлөж буй
6.	Дизель генератор	Төлөвлөж буй
7.	Бохирын цооног	Төлөвлөж буй

Энэхүү ажлын төсөл "ЭНХТАНБААТАР" ХХК-ийн ОЮУНЫ ӨМЧ тул зохиогчийн эрхийн дагуулгүйгээр өөрчлөх болон ашиглахыг хориглоно.

ТАРИАЛАН СУМЫН ЭРҮҮЛ МЭНДИЙН ТӨВИЙН БАРИЛГА TARIALAN SUM HEALTH CENTER BUILDING		Хөвсгөл аймаг, Тариалан сум, 7-р баг Khuvsgul aimag, Tarialan sum, 7th bag	
Гадна ус хангамж, ариутгах татуургын шугамын ерөнхий байгуулалт Construction external water supply and sewerage pipeline			Ye шат/Stage: A.3/D.D
Инженер Designed by	Batsergelen.R	Шифр/Drawing No.: ХАТ-05/22	Масштаб/Scale:
Гүйцэтгэсэн Drawn by	Batsergelen.R		Огноо/Date: 2022
Шалгасан Checked by	Dagvasuren.D	Зургийн дугаар/Drawing No.: УХАТГ-1 /EWS&SD-2	Бүх хуудас/Total sheet: 14

ЭРҮҮЛ МЭНДИЙН ЯАМ

САНХҮҮГҮҮЛЭГЧ БАЙГУУЛЛАГА: SOURCE OF FUNDS: АЗИЙН ХӨГЖЛИЙН БАНК ASIAN DEVELOPMENT BANK

ЭНХТАНБААТАР ХХК, БГД 2-Р ХОРОО СВУЛийН ГУДАМЖ 45/4 www.khatanbaatar.com

ГАДНА УС ХАНГАМЖ, АРИУТГАХ ТАТУУРГЫН ШУГАМЫН БАЙГУУЛАЛТ
CONSTRUCTION EXTERNAL WATER SUPPLY AND SEWERAGE PIPELINE

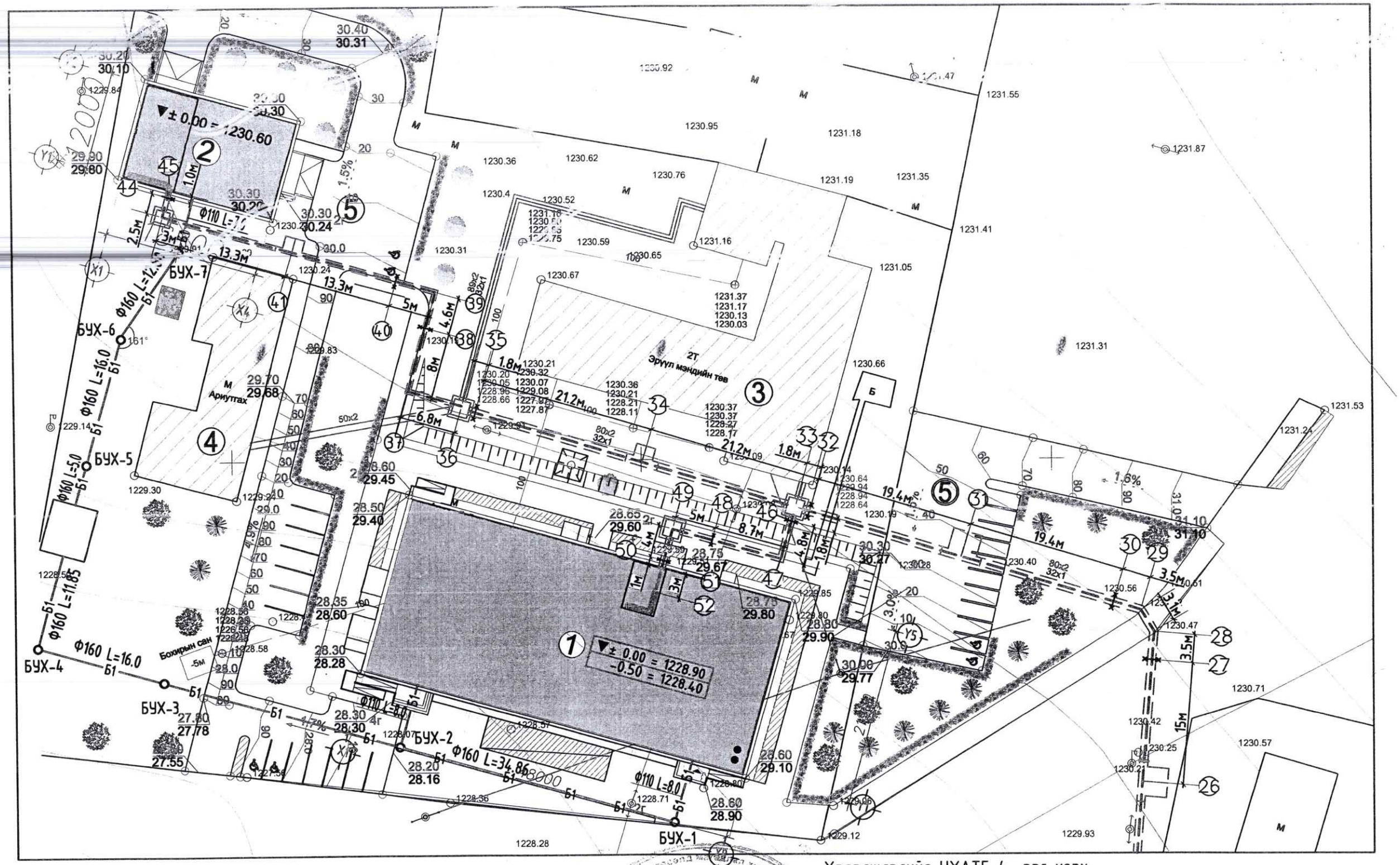

Үргэлжлэлийг УХАТГ-4 эзэс үзэх
See the continuation from EWS&SD-4

2022. 04.00

Энэхүү зураг төсөл нь "ХАТАНБААТАР" ХХК-ийн ОЮУНЫ ӨМЧ тул эзэмшигчийн зөвшөөрөлгүйгээр өөрчлөх болон ашиглахыг хориглоно.

САНХҮҮГЖҮҮЛЭГЧ БАЙГУУЛЛАГА SOURCE OF FUNDS: АЗИЙН ХӨГЖЛИЙН БАНК ASIAN DEVELOPMENT BANK	ЭРҮҮЛ МЭНДИЙН ЯАМ	ТАРИАЛАН СУМЫН ЭРҮҮЛ МЭНДИЙН ТӨВИЙН БАРИЛГА TARIALAN SUM HEALTH CENTER BUILDING		Хөвсгөл аймаг, Тариалан сум, 7-р баг Khuvsgul aimag, Tarialan sum, 7th bag	
		Гадна ус хангамж, ариутгах татуургын шугамын байгуулалт Construction external water supply and sewerage pipeline			Ye шат/Stage: A.3/D.D
ХАТАНБААТАР ХХК ХАТАНБААТАР ХХК		Инженер Designed by	Batsergelen.R	Шифр/Drawing No.: ХАТ-05/22	Масштаб/Scale: 1:500 / Огноо/Date: 2022
		Гүйцэтгэсэн Drawn by	Batsergelen.R	Зургийн дугаар/Drawing No.: УХАТГ-3 /EWS&SD-3	Бүх хуудас/Total sheet: 14
УЛААНБААТАР ХОТ, БГД 2-Р ХОРОО СҮҮЛИЙН ГУДАМЖ 45/4 www.khatanbaatar.com		Шалгасан Checked by	Dagvasuren.D		

ГАДНА УС ХАНГАМЖ, АРИУТГАХ ТАТУУРГЫН ШУГАМЫН БАЙГУУЛАЛТ
CONSTRUCTION EXTERNAL WATER SUPPLY AND SEWERAGE PIPELINE

Үргэлжлэлийг УХАТГ-3-аас үзэх
See the continuation from EWS&SD-3

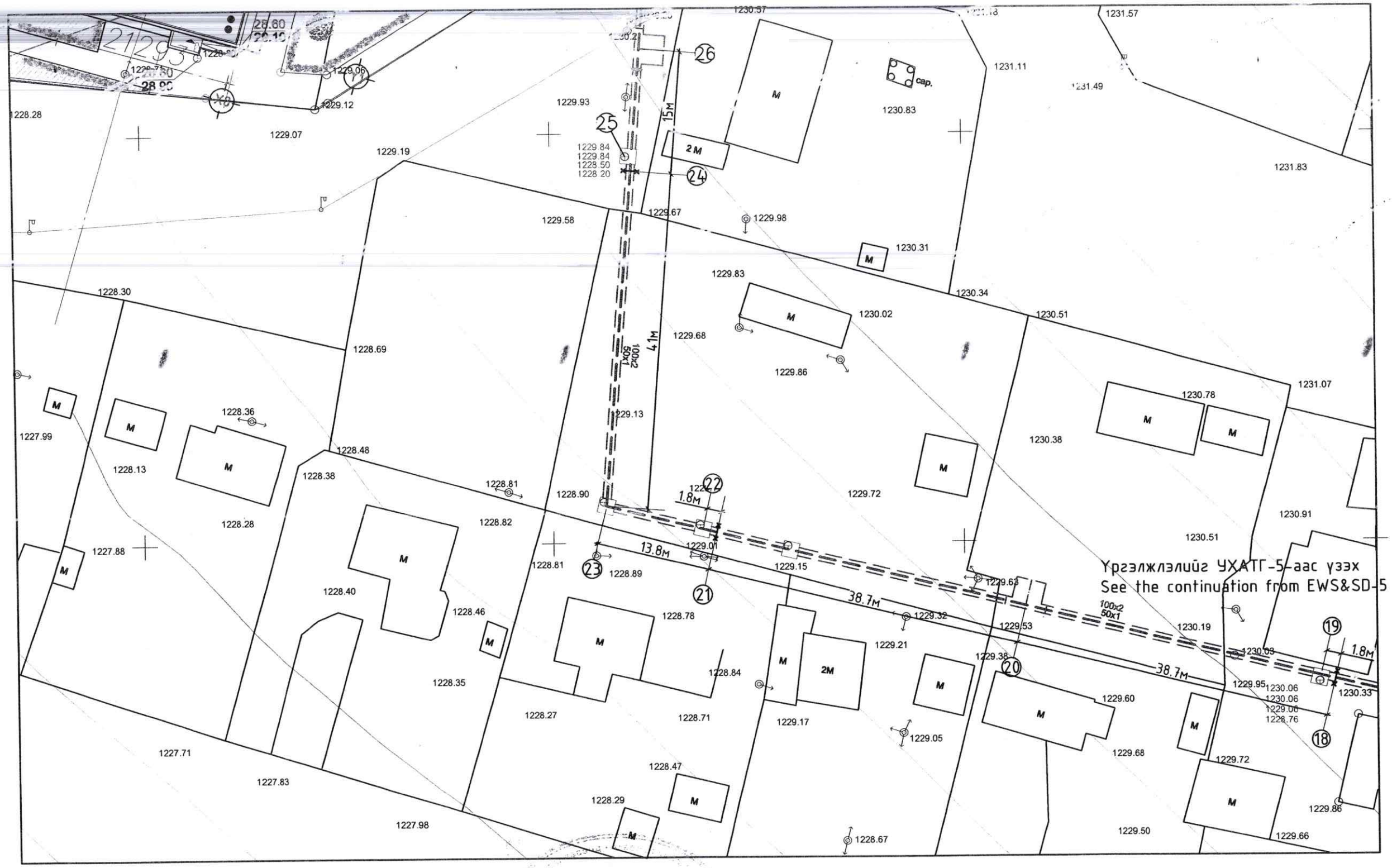

Үргэлжлэлийг УХАТГ-5-аас үзэх
See the continuation from EWS&SD-5

6-05
2022.04.10

Энэхүү зураг төсөл нь "ХАТАНБААТАР" ХХК-ийн ОЮУНЫ ӨМЧ тул зохиогчийн эрхшөвөрлөгдсөн бичлэг болон ашиглахыг хориглоно.

САНХҮҮГИЙН ЭХ ҮҮСВЭР: SOURCE OF FUNDS: АЗИЙН ХӨГЖЛИЙН БАНК ASIAN DEVELOPMENT BANK	ЭРҮҮЛ МЭНДИЙН ЯАМ	ТАРИАЛАН СУМЫН ЭРҮҮЛ МЭНДИЙН ТӨВИЙН БАРИЛГА TARIALAN SUM HEALTH CENTER BUILDING		Хөвсгөл аймаг, Тариалан сум, 7-р баг Khuvsgul aimag, Tarialan sum, 7th bag	
		Гадна ус хангамж, ариутгах татуургын шугамын байгуулалт Construction external water supply and sewerage pipeline			Ye шат/Stage: A.3/D.D
	ХАТАНБААТАР ХОТ, БГД 2-Р ХОРОО СВУЛИЙН ГУДАМЖ 65/4 www.khatanbaatar.com	Инженер Designed by	Batsergelen.R	Шифр/Drawing No.: ХАТ-05/22	Масштаб/Scale: 1:500 / Огноо/Date: 2022
		Гүйцэтгэсэн Drawn by	Batsergelen.R	Зургийн дугаар/Drawing No.: УХАТГ-4/EWS&SD-4	Бүх хуудас/Total sheet: 14
		Шалгасан Checked by	Dagvasuren.D		

ГАДНА УС ХАНГАМЖ, АРИУТГАХ ТАТУУРГЫН ШУГАМЫН БАЙГУУЛАЛТ
CONSTRUCTION EXTERNAL WATER SUPPLY AND SEWERAGE PIPELINE

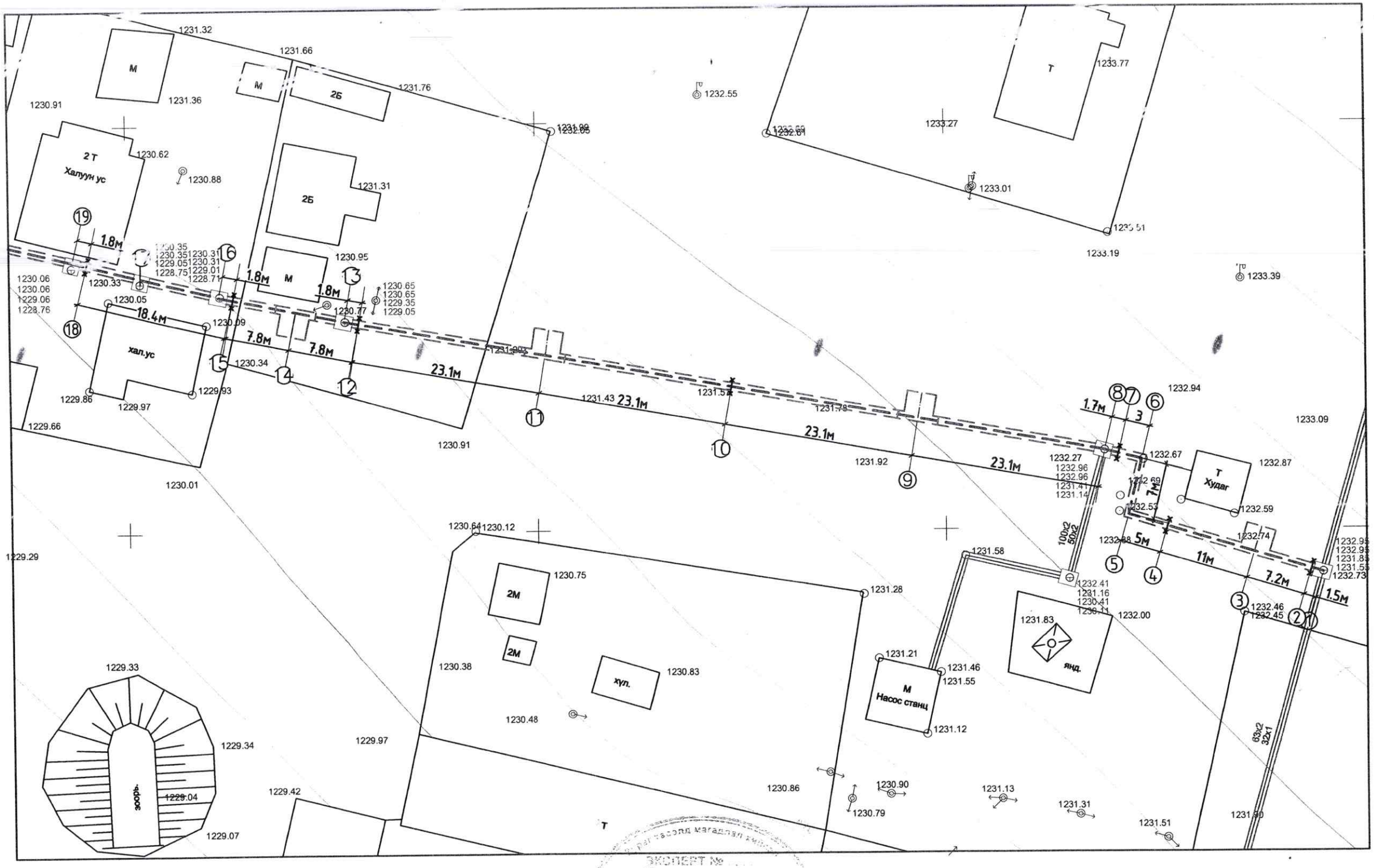

Үргэлжлэлийг УХАТГ-4-ээс үзэх
See the continuation from EWS&SD-4

ЭКСПЕРТ №
6-05
2022 оны 07 сарын 10

Энэхүү зураг төсөл нь "ХАТАНБААТАР" ХХК-ийн ОЮУНЫ ӨМЧ тул зохиогчийн эрхшээлтэй бөгөөд зөвшөөрөлгүйгээр ашиглахыг хориглоно.

САНХҮҮЖҮҮЛЭГЧ БАЙГУУЛЛАГА: SOURCE OF FUNDS: АЗИЙН ХӨГЖЛИЙН БАНК ASIAN DEVELOPMENT BANK

ЭРҮҮЛ МЭНДИЙН ЯАМ

"ХАТАНБААТАР" ХХК
УЛААНБААТАР ХОТ, БГД 2-Р ХОРОО СҮҮЛИЙН ГУДАМЖ 45/4
www.khatanbaatar.com

ТАРИАЛАН СУМЫН ЭРҮҮЛ МЭНДИЙН ТӨВИЙН БАРИЛГА
TARIALAN SUM HEALTH CENTER BUILDING

Хөвсгөл аймаг, Тариалан сум, 7-р баг
Khuvsgul aimag, Tarialan sum, 7th bag

Гадна ус хангамж, ариутгах татуургын шугамын байгуулалт
Construction external water supply and sewerage pipeline

Ye шат/Stage: A.3/D.D			
Инженер Designed by	Batsergelen.R	Шифр/Drawing No.: ХАТ-05/22	Масштаб/Scale: 1:500
Гүйцэтгэсэн Drawn by	Batsergelen.R		Огноо/Date: 2022
Шалгасан Checked by	Dagvasuren.D	Зургийн дугаар/Drawing No.: УХАТГ-5 /EWS&SD-5	Бүх хуудас/Total sheet: 14

Масштаб Scale
Хэвтээ Horizontal M1:500
Босоо Vertical M1:100

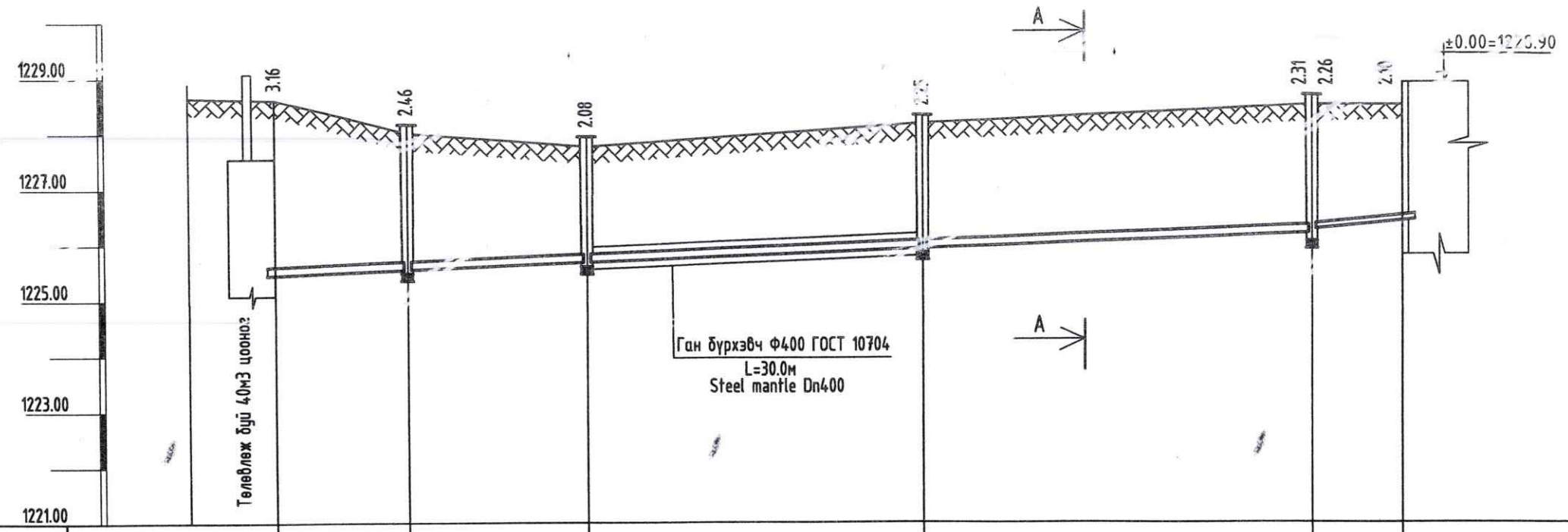

Хоолойн ховилын тэмдэгт Invert elevation [m.a.s.l.]		1225.44	1225.54	1225.67	1225.91	1226.19	1226.24 / 1226.40	
Хөрсний төслийн тэмдэгт Soil project character							1228.50	
Газрын хөрсний тэмдэгт Soil character		1228.60	1228.00	1227.75	1228.16	1228.50	1229.00	
Хоолойн материал ба дулаалгын төрөл Pipe material and type of insulation	Бохир усны "HDPE" хоолой Ф160х6.0мм						Бохир усны "HDPE" хоолой Ф110х4.50мм	
Налуу Slope [%] / Урт Lenght [m]		0.008 / 92.71					0.02 / 8.0	
Суурь Base	Байгалийн хөрс элсэн дэвсгэртэй							
Хоорондын зай The middle distance		11.85	16	30	34.86		8.0	
Худгийн дугаар Well number	Төлөвлөж буй 40м3 цооног	БУХ-4 (90°)		БУХ-3	БУХ-2	БУХ-1 (90°)		Төлөвлөж буй эмнэлэг

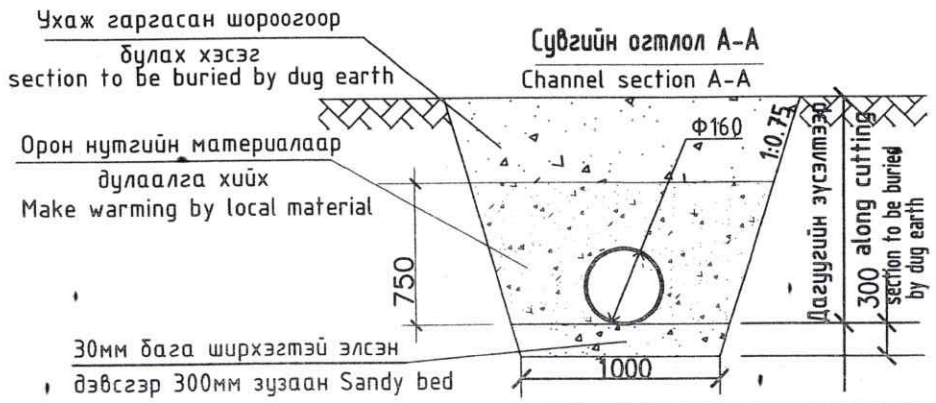

2023.04.10

Энэхүү зураг төсөл нь "ХАТАНБААТАР" ХХК-ийн ОЮУНЫ ӨМЧ тул захиалагчийн зөвшөөрөлгүйгээр өөрчлөх болон ашиглахыг хориглоно.

САНХҮҮГЖҮҮЛЭГЧ БАЙГУУЛЛАГА
SOURCE OF FUNDS
АЗИЙН ХӨГЖЛӨЙН БАНК
ASIAN DEVELOPMENT BANK

ЭРҮҮЛ МЭНДИЙН ЯАМ

"ХАТАНБААТАР" ХХК
УЛААНБААТАР ХОТ, БГД 2-Р ХОРОО СҮҮЛЙН ГУДАМЖ 45/4
www.khatanbaatar.com

ТАРИАЛАН СУМЫН ЭРҮҮЛ МЭНДИЙН ТӨВИЙН БАРИЛГА
TARIALAN SUM HEALTH CENTER BUILDING

Хөвсгөл аймаг, Тариалан сум, 7-р баг
Khuvsgul aimag, Tarialan sum, 7th bag

Ариутгах татуургын шугамын дагуугийн зүсэлт, сувгийн огтлол
Cuttings along the sewerage pipeline and channel section

Ye шат/Stage: A.3/D.D

Инженер Designed by	Batsergelen.R	Шифр/Drawing No.: XAT-05/22	Масштаб/Scale:	Огноо/Date: 2022
Гүйцэтгэсэн Drawn by	Batsergelen.R	Зургийн дугаар/Drawing No.: УХАТГ-6 /EWS&SD-6		Бүх хуудас/Total sheet: 14
Шалгасан Checked by	Dagvasuren.D			

MNAS Accreditation system
TL 06-11
MNS ISO/IEC 17025

Хүнсний Аюулгүй Байдлын
Үндэсний Лавлагаа Лабораторийн
ерөнхий захирлын 2023 оны 01 сарын
02-ны өдрийн А/02 дугаар тушаалын
1 дүгээр хавсралт Маягт 00-59

ХӨВСГӨЛ АЙМГИЙН СТАНДАРТ ХЭМЖИЛ ЗҮЙН ХЭЛТСИЙН ИТГЭМЖЛЭГДСЭН СОРИЛТЫН ЛАБОРАТОРИ

Хөвсгөл аймаг, Мөрөн хот, 8-р баг

ШИНЖИЛГЭЭНИЙ ДҮН
CERTIFICATE OF ANALYSIS

Бүртгэлийн дугаар /Registration number/ : 24-249
Шинжилгээ хийлгэх хүсэлт гаргасан газрын нэр : Хөвсгөл аймаг Тариалан сум ЭМТөв
/The name of customer's request for analysis/
Дэд лабораторийн нэр /Name of the sub laboratory/ : Эрүүл ахуйн нян судлалын хяналтын лаборатори; Эрүүл ахуйн хими, хор судлалын хяналтын лаборатори

Дээжийн тодорхойлолт /Sample description/					
Дээжийн дугаар Sample number	**Дээжийн нэр** Name of sample	**Цувралын дугаар** Batch number	**Үйлдвэрлэсэн улс** The country of original manufacturer	**Бүтээгдэхүүний хүчинтэй хугацаа** Date of expiry	**Дээжийн тоо хэмжээ** Quantity of the sample
519	Ундны ус		Монгол Улс	Тодорхойгүй	1.5 л

Хүлээн авсан огноо Date of receipt	**Шинжилгээ дууссан огноо** Date of test completion	**Хэвлэсэн огноо** Date of issue of the report
2024 он 06 сар 05 өдөр	2024 он 06 сар 08 өдөр	2024 он 06 сар 10 өдөр

Дээжийн дугаар Sample number	**Шинжилгээний аргын стандарт** Method of analysis	**Шинжилсэн үзүүлэлтийн нэр, хэмжих нэгж** Test parameter, unit	**Шаардлага** Test specification, unit	**Шинжилгээний дүн** Test results
519	MNS ISO 6222:1998	*ББЕТ*	1гр-д 100-с бага	9
	MNS ISO 19250:2017	*Salmonella spp*	25мл-т Илрэх ёсгүй	Илрээгүй
	MNS ISO 9308-3:2001	*E.coli*	100мл-т Илрэх ёсгүй	Илрээгүй
	MNS ISO 7150:2006	Аммони	1,5мг/л-с ихгүй	0,0 мг/л
	MNS ISO 2572:2011	Кальци	100,0мг/л-с ихгүй	72,14 мг/л
	MNS ISO 6059:2005	Магни	30,0мг/л-с ихгүй	18,24 мг/л
	MNS 4430:2005	Нийт төмөр	0,3мг/л-с ихгүй	0,0 мг/л
	MNS 6834:2020	Нитрат	50,0мг/л-с ихгүй	2,46 мг/л
	MNS 6779:2019	Нитрит	1,0мг/л-с ихгүй	0,0 мг/л
	MNS ISO 10523:2001	pH	6,5 - 8,5	7,89
	MNS 6271:2011	Сульфат	500,0мг/л-с ихгүй	23,65 мг/л
	MNS 6778:2019	Хатуулаг	7,0мг-экв/л-с ихгүй	5,1 мг-экв/л
	MNS 4424:2005	Хлорид	350,0мг/л-с ихгүй	10,63 мг/л
	MNS ISO 7888:1999	Цахилгаан дамжуулах чанар	1,0 мСм/см-с ихгүй	0,50 мСм/см

Санал тайлбар:
Opinions and interpretation

БАТАЛСАН: ЛАБОРАТОРИЙН ЭРХЛЭГЧ: /Г .ЗОЛЗАЯА/
Approved by *Лабораторийн эрхлэгч /Signature/*

ХҮНСНИЙ АЮУЛГҮЙ БАЙДЛЫН ҮНДЭСНИЙ ЛАВЛАГААНЫ ТӨВ ИТГЭМЖЛЭЛИЙН ИТГЭМЖЛЭГДСЭН ЛАБОРАТОРИ TL 06-11 ҮИТ0311

Энэ шинжилгээний дүн нь зөвхөн шинжилгээ хийсэн дээжинд хамаарна.
Шинжилгээний дүнг лабораторийн зөвшөөрөлгүй хуулбарлахыг хориглоно.

Масштаб Scale
Хэвтээ Horizontal M1:500
Босоо Vertical M1:100

Б1

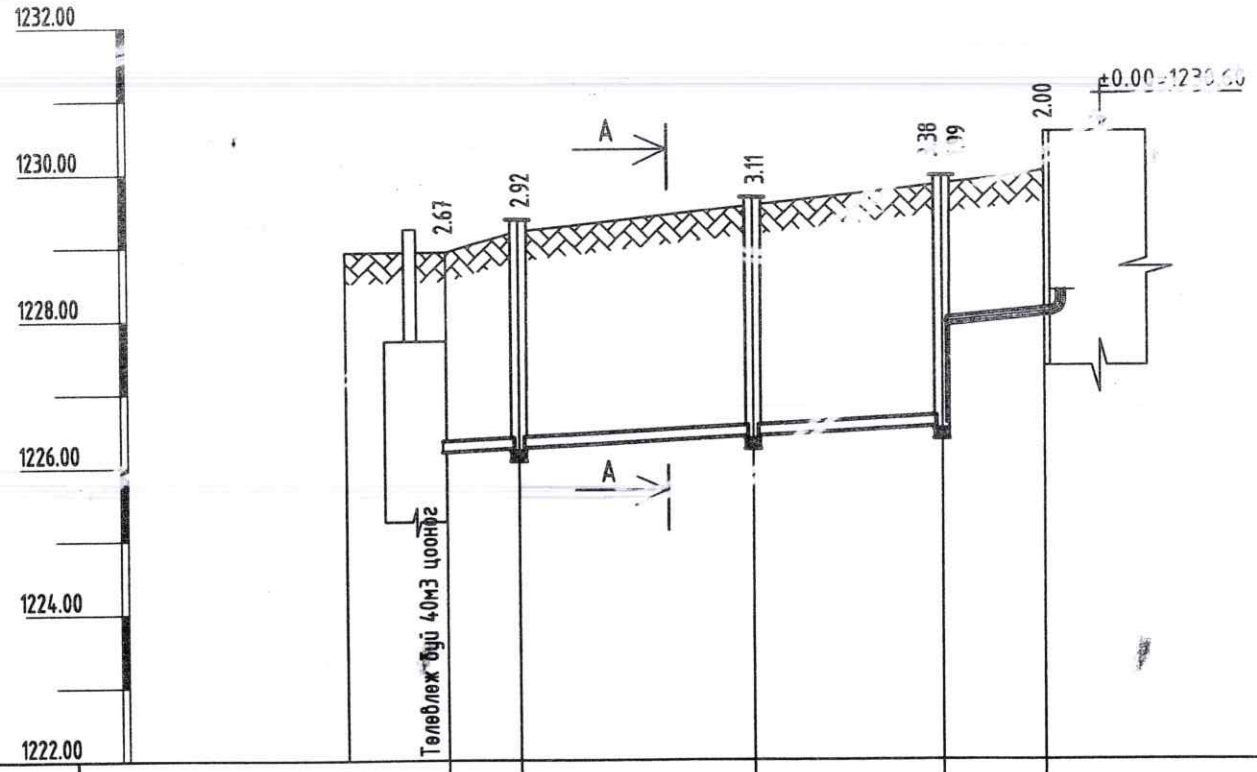

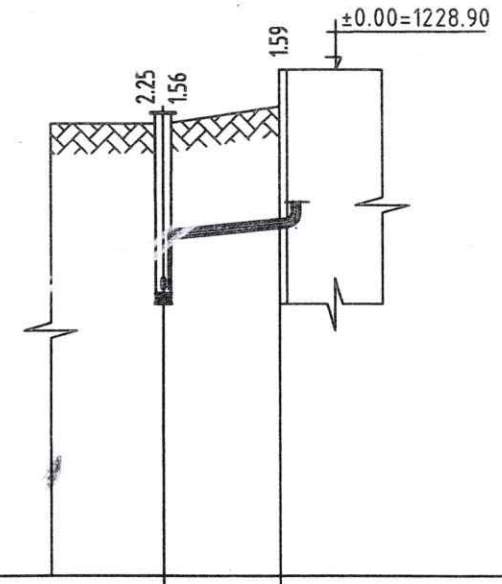

Хоолойн хөвилын тэмдэгт Invert elevation [m.a.s.l.]	1226.23	1226.28	1226.44	1226.57	1227.96	1228.10	
Хөрсний төслийн тэмдэгт Soil project character					1230.10		
Газрын хөрсний тэмдэгт Soil character	1228.90	1229.20	1229.55	1229.95	1230.10		
Хоолойн материал ба дулаалгын төрөл Pipe material and type of insulation		Бохир усны "HDPE" хоолой Ф160х6.0мм Дулаалгатай			Бохир усны "HDPE" хоолой Ф110х4.50мм Дулаалгатай		
Налуу Slope [%] / Урт Lenght [m]		0.01 / 33.80			0.02 / 7.0		
Суурь Base		Байгалийн хөрс элсэн дэвсгэртэй					
Хоорондын зай The middle distance		5.0	16.0	12.80	7.0		
Худгийн дугаар Well number	Төлөвлөж буй 40м3 цооног	БУХ-5	БУХ-6 (161°)	БУХ-7 (160°)		Төлөвлөж буй морогийн барилга	

	1225.91	1226.60	1226.76
			1228.35
	1228.16		1228.40
Бохир усны "HDPE" хоолой Ф110х4.50мм			
		0.02 / 8.0	
Байгалийн хөрс элсэн дэвсгэртэй			
		8.0	
БУХ-2			Төлөвлөж буй эмнэлэг

Сувгийн огтлол А-А
Channel section A-A

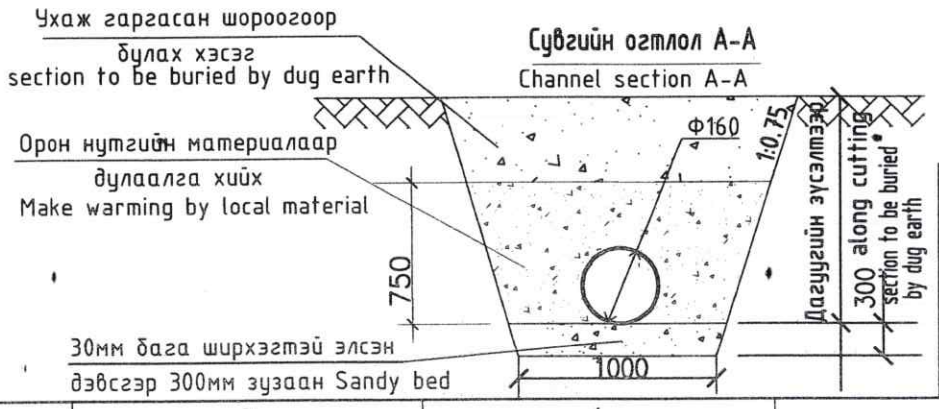

Энэхүү зураг төсөл нь "ХАТАНБААТАР" ХХК-ийн ОЮУНЫ ӨМЧ гэж зохиогчийн эрхшөрөлгүйгээр зөрчлөх болон ашиглахыг хориглоно.

САНХҮҮЖҮҮЛЭГЧ БАЙГУУЛЛАГА: SOURCE OF FUNDS
АЗИЙН ХӨГЖЛИЙН БАНК ASIAN DEVELOPMENT BANK

ЭРҮҮЛ МЭНДИЙН ЯАМ

ХАТАНБААТАР ХХК
УЛААНБААТАР ХОТ, БГД 2-Р ХОРОО СӨҮЛЛЕЙН ГУДАМЖ 45/4
www.khatanbaatar.com

ТАРИАЛАН СУМЫН ЭРҮҮЛ МЭНДИЙН ТӨВИЙН БАРИЛГА
TARIALAN SUM HEALTH CENTER BUILDING

Хөвсгөл аймаг, Тариалан сум, 7-р баг
Khuvsgul aimag, Tarialan sum, 7th bag

Ариутгах татуургын шугамын дагуугийн зүсэлт, сувгийн огтлол
Cuttings along the sewerage pipeline and channel section

Ye шат/Stage: A.3/D.D

Инженер Designed by	Batsergelen.R	Шифр/Drawing No.: ХАТ-05/22	Масштаб/Scale:	Огноо/Date: 2022	
Гүйцэтгэсэн Drawn by	Batsergelen.R	Зургийн дугаар/Drawing No.: УХАТГ-7 /EWS&SD-7		Бүх хуудас/Total sheet: 14	
Шалгасан Checked by	Dagvasuren.D				

Зураг тасалд магадлуулсан
Эх хувь
Батлуулсан
2022.04.10.

Ариутгах татуургын шугамын угсармал төмөр бетон худаг

Precast reinforced concrete well of sewerage pipeline

Байгуулалт дэлгэх худгийн № Well number at construction	Худгийн марк Mark of well	Нэг маягийн худгийн дугаар Well number of one type	Бүрэн гүн Full depth	Худгийн Ф Diameter of well	Хөвилын тойм дугаар Groove survey, number	Үл хавтгайн зузаан Thickness of base plate	Хөвилын гүн Groove depth	Ажлын хэсгийн өндөр Height of working place	Хучилтын хавтгайн зузаан Thickness of pavement plate	Хүзүүвчний өндөр Height of headrest	Барилгын хийц Building structure — Угсармал төмөр бетон элемент ширхэг: Үл хавтгай Base plate: ПД-15-1-1 0.38	ПД-10-1-1 0.16	Ажлын хэсэг Work place: КС15-2 0.40	КС10-2 0.24	КС15-2А 0.31	КС10-1 0.16	Хучилт Slab: ПП15-2-2 0.28	ПП10-1-2 0.10	Хүзүүвч Ф700 Headrest Ф700: КО7-1-1 0.02	КС7-1-1 0.05	КС7-2-1 0.11	Тохируулах бетоны өндөр concrete height	Бэхэлгээний деталь ширхэг Detail piece of remounting: МС-1	МС-2	МС-5	МС-6	Гишгүүр ширхэг Step piece	Ус тусгаарлагч м2 Water insulator m2	Хөвилын бетоны эзэлхүүн м3 Groove concrete volume m3	Тохируулах бетоны эзэлхүүн м3 Adjustment concrete m3	Угсармал төмөр бетоны Precast reinforced concrete m3
	1	2	3	4	5	6	7	8	9	10	11		12		13		14		15	16	17	18	19	20	21	22	23	24	25	26	27
1	1	22	2310	1000	2	100	200	1200	150	910		1		2				1	1	1		200	-	6	8	12	3	-	0.36	0.12	0.83
2	1	36a	2250	1000	3	100	200	1200	150	850		1		2				1	1	1		100	-	6	8	12	4	-	0.35	0.06	0.83
3	1	1	2080	1000	1	100	200	1200	150	680		1		2				1	1	1		200	-	6	8	12	3	-	0.36	0.12	0.83
4	1	22	2460	1000	2	100	200	1200	150	1060		1		2				1	1	2		-	4	6	8	12	3	-	0.36	-	0.88
5	1	1	2920	1000	1	100	200	1800	150	920		1		2				1	1	1		200	-	6	8	12	4	-	0.36	0.12	0.83
6	1	1	3110	1500	1	100	200	1800	150	1110	1		2				1		1	2		100	4	6	8	12	8	-	0.36	0.06	1.58
7	1	22	3380	1500	2	100	200	1800	150	1380	1		2				1		1		1	-	-	6	8	12	9	-	0.36	-	1.48

Машин явах хэсэгт худгийн тагийг байрлуулах

Place the well cap in machine driving section

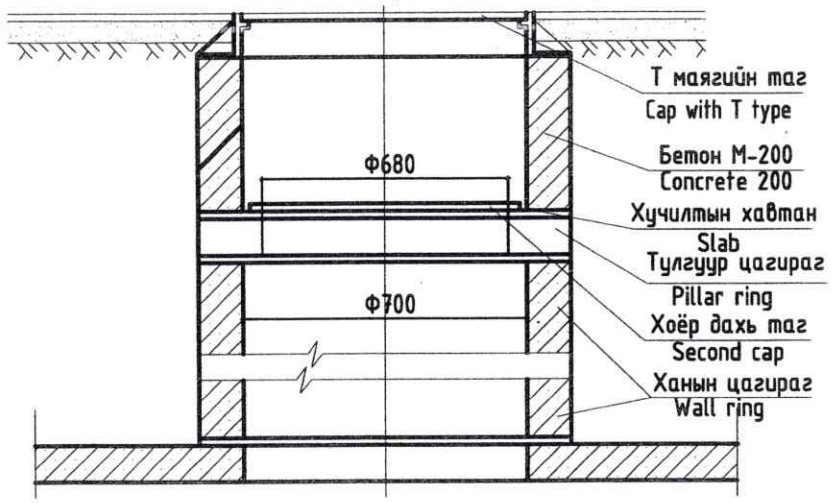

Огтлол 1-1

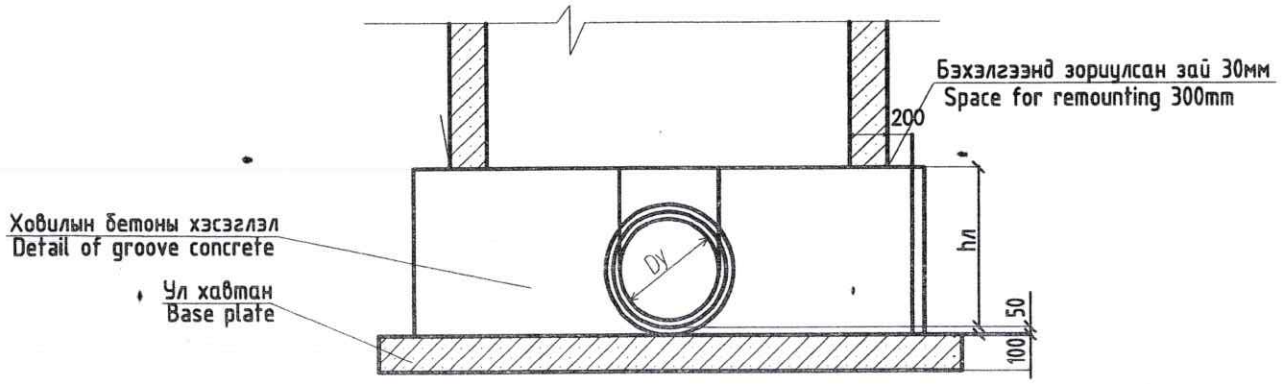

6-05
2023.04.10

Энэхүү зураг төсөл нь "ХАТАНБААТАР" ХХК-ийн ОЮУНЫ ӨМЧ тул захиалагчийн зөвшөөрөлгүйгээр өөрчлөх болон ашиглахыг хориглоно.

САНХҮҮЖҮҮЛЭГЧ БАЙГУУЛЛАГА SOURCE OF FUNDS
АЗИЙН ХӨГЖЛИЙН БАНК ASIAN DEVELOPMENT BANK

ЭРҮҮЛ МЭНДИЙН ЯАМ

"ХАТАНБААТАР" ХХК
УЛААНБААТАР ХОТ, БГД 2-Р ХОРОО СҮҮЛИЙН ГУДАМЖ 45/4
www.khatanbaatar.com

ТАРИАЛАН СУМЫН ЭРҮҮЛ МЭНДИЙН ТӨВИЙН БАРИЛГА
TARIALAN SUM HEALTH CENTER BUILDING

Хөвсгөл аймаг, Тариалан сум, 7-р баг
Khuvsgul aimag, Tarialan sum, 7th bag

Ариутгах татуургын шугамын худгийн түүвэр, худгийн огтлол
Sampling of sewer line wells and section of the well

Ye шат/Stage: A.3/D.D

Инженер Designed by	Batsergelen.R	Шифр/Drawing No.: ХАТ-05/22	Масштаб/Scale:	Огноо/Date: 2022
Гүйцэтгэсэн Drawn by	Batsergelen.R	Зургийн дугаар/Drawing No.: УХАТГ-8 /EWS&SD-8		Бүх хуудас/Total sheet: 14
Шалгасан Checked by	Dagvasuren.D			

Ариутгах татуургын шугамын материалын түүвэр
A sample of sewage line materials

Д/Д No.	Тэмдэглэгээ Legend	Материалын нэр Name of material	тоо ширхэг pcs	нэгж хэмжээ unit/weight	Тайлбар note
1	HDPE	Бохир усны "HDPE" хоолой Ф110х4.5мм	26		
2		Бохир усны "HDPE" хоолой Ф160х6.0мм	128.0		
3		Угсармал төмөр бетон худаг Ф1000 Precast reinforced concrete well Ф1000	5		
4		Угсармал төмөр бетон худаг Ф1500 Precast reinforced concrete well Ф1500	2		
5	Газар дээр нь хийнэ Make in place	Модон таг Cast-iron cap with cast-iron edge	7		
6		Цоожтой ширмэн амсартай ширмэн таг Т Wooden cap	7		
7		Өвдгөвч Ф110 Rotation 90° bent pipe	2		
8		Шулуун гуравлагч Ф110 3 way diverter (perpenduclar)	2		
9		Ган бүрхэвч Ф400 ГОСТ 10704 Steel mantle Dn400	30		
10		Худагны тагны дулаалга м3 Insulation	0.5		
11	PENOPOLIURETON S=50mm Пенополиуретон S=50мм	Хоолойн дулаалга Ф110 у/м Pipe insulation	26		
12	PENOPOLIURETON S=50mm Пенополиуретон S=50мм	Хоолойн дулаалга Ф160 у/м Pipe insulation	128		

ХУДГИЙН ОГТЛОЛ
SECTION OF WELL

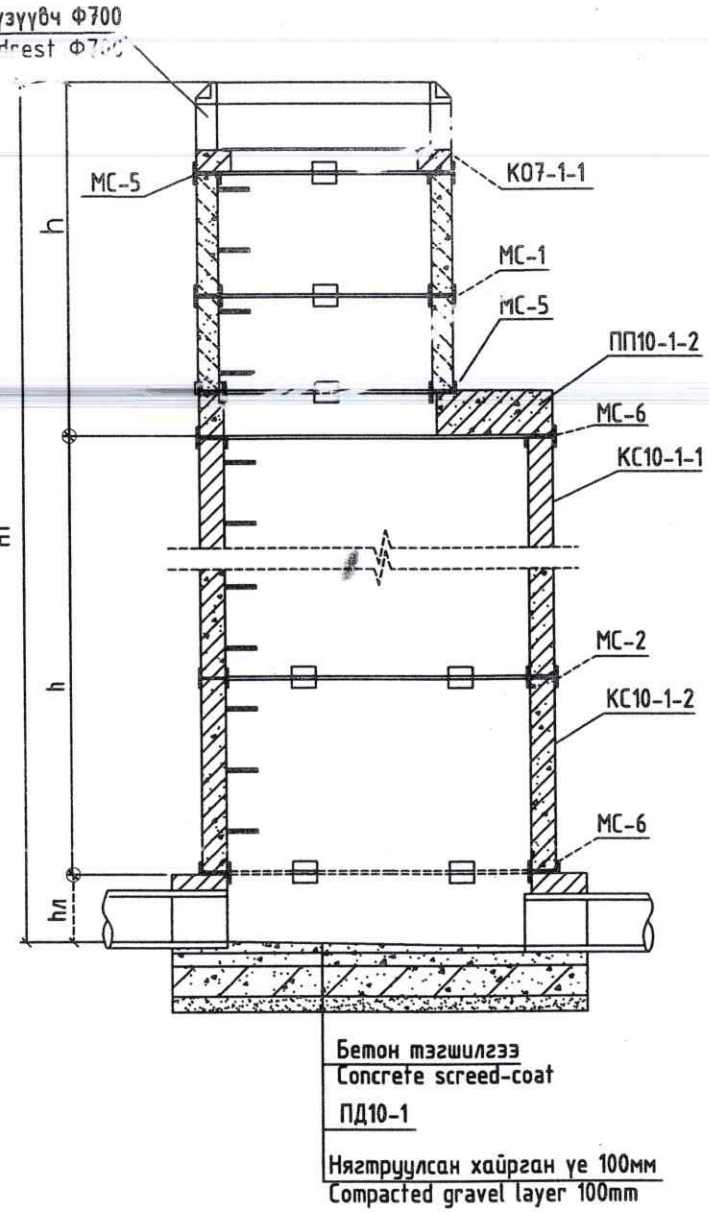

АРИУТГАХ ТАТУУРГЫН ШУГАМЫН ХУДАГТ УНАЛТ ХИЙХ ТОЙМЧЛОЛ

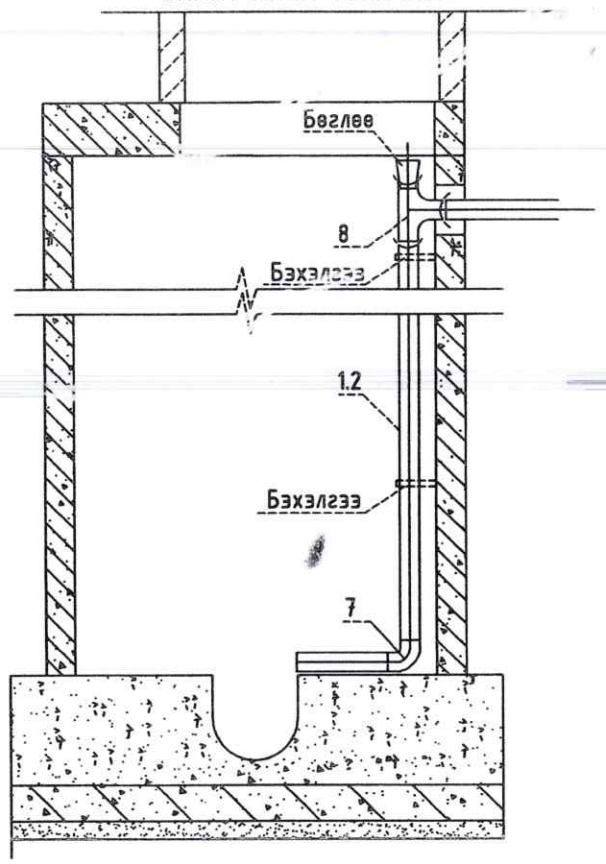

Будүүвч 1
Schema /Well-1/

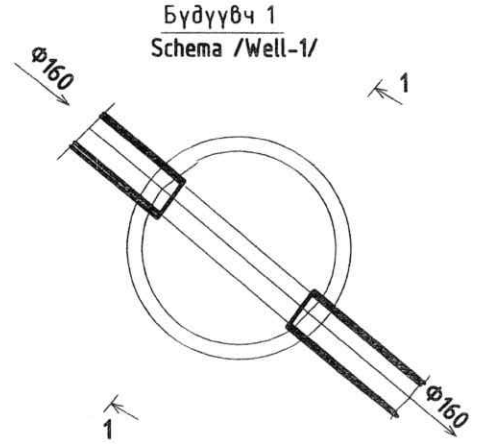

Будүүвч 2
Schema /Well-2/

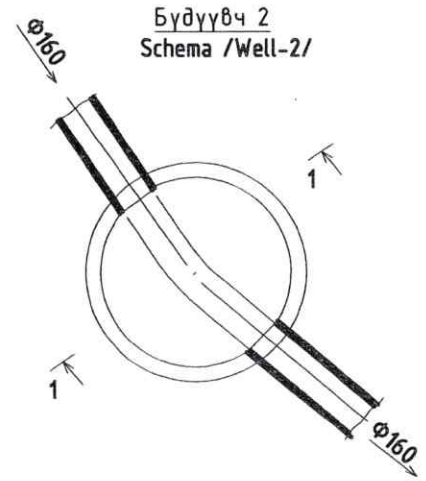

Будүүвч 3
Schema /Well-3/

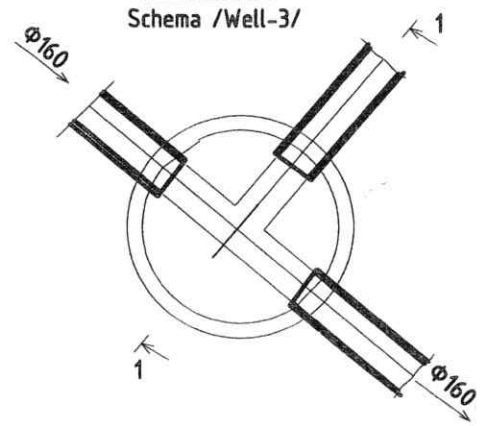

Эн.хүүг зураг төсөл нь "ХАТАНБААТАР" ХХК-ийн ОЮУНЫ ӨМЧ тул захиалагчийн зөвшөөрөлгүйгээр өөрчлөх болон ашиглахыг хориглоно.

САНХҮҮЖҮҮЛЭГЧ БАЙГУУЛЛАГА: SOURCE OF FUNDS: АЗИЙН ХӨГЖЛИЙН БАНК ASIAN DEVELOPMENT BANK

ЭРҮҮЛ МЭНДИЙН ЯАМ

ХАТАНБААТАР ХОТ, БГД 2-Р ХОРОО СЭВЛИЙН ГУДАМЖ 15/4 www.khatanbaatar.com

ТАРИАЛАН СУМЫН ЭРҮҮЛ МЭНДИЙН ТӨВИЙН БАРИЛГА
TARIALAN SUM HEALTH CENTER BUILDING

Хөвсгөл аймаг, Тариалан сум, 7-р баг
Khuvsgul aimag, Tarialan sum, 7th bag

Ариутгах татуургын шугамын материалын түүвэр, худгийн хэсэглэл
Material schedule of sewerage pipeline and detail

Үе шат/Stage: A.3/D.D

Инженер Designed by	Batsergelen.R	Шифр/Drawing No.: ХАТ-05/22	Масштаб/Scale:	Огноо/Date: 2022
Гүйцэтгэсэн Drawn by	Batsergelen.R			
Шалгасан Checked by	Dagvasuren.D	Зургийн дугаар/Drawing No.: УХАТГ-9 /EWS&SD-9		Бүх хуудас/Total sheet: 14

Зураг төсөлд магадлан шинжилгээ хийсэн
ЭКСПЕРТ
6-05
2023. 04. 10

ГАДНА УС ХАНГАМЖИЙН ШУГАМЫН УГСРАЛТЫН ТОЙМ
Pipeline section of an overview of the water supply line assembly

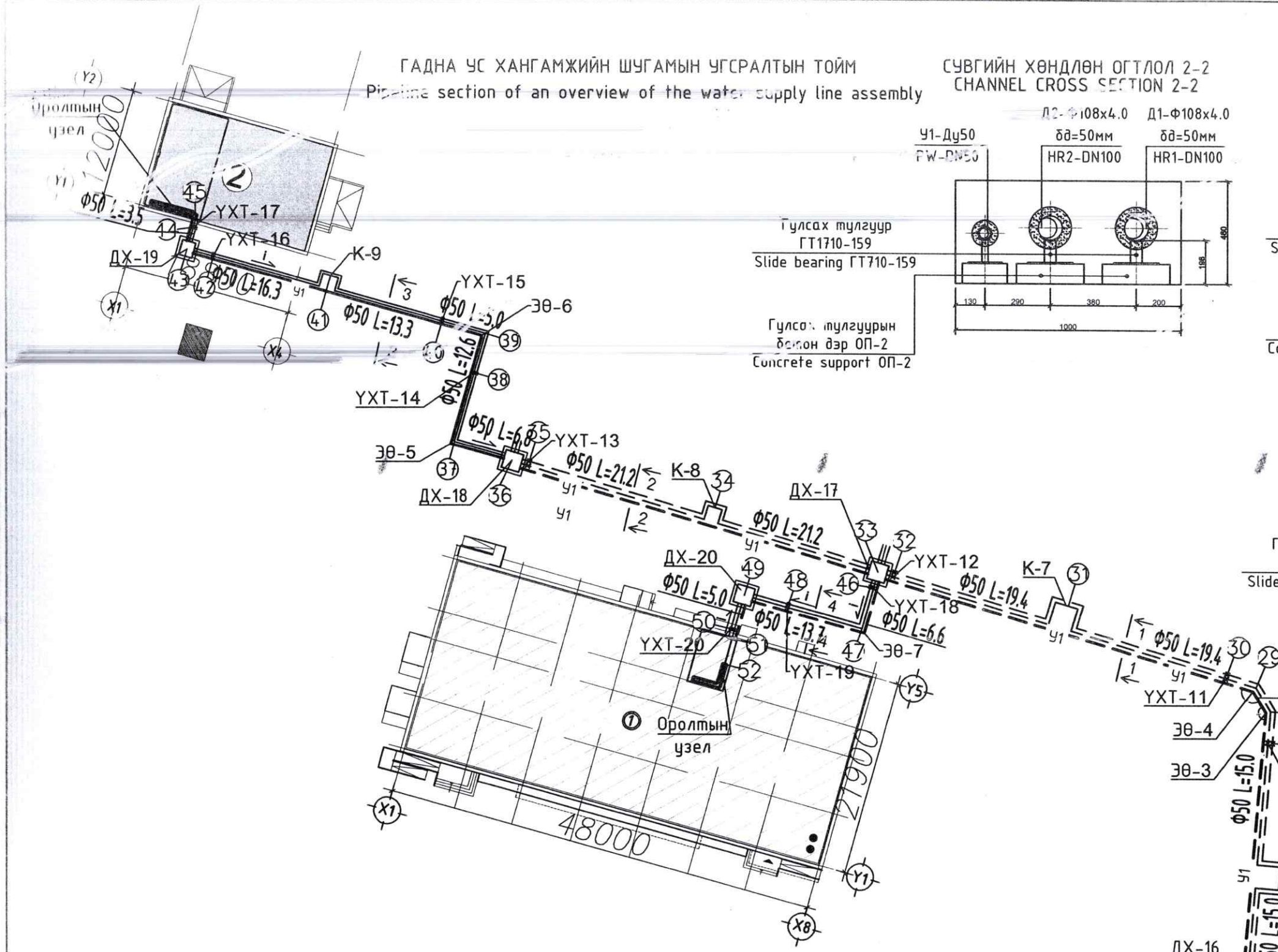

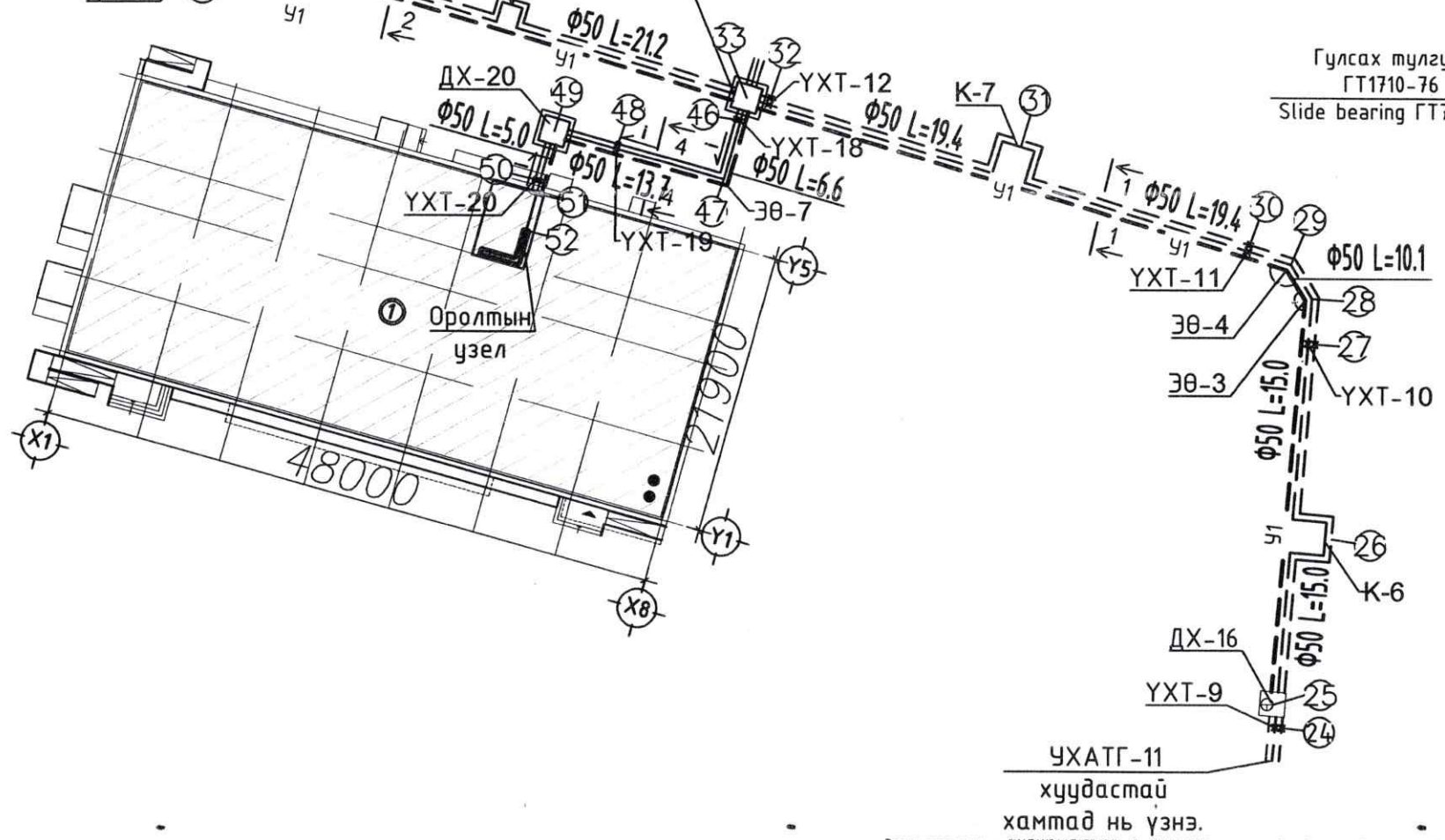

СУВГИЙН ХӨНДЛӨН ОГТЛОЛ 2-2
CHANNEL CROSS SECTION 2-2

СУВГИЙН ХӨНДЛӨН ОГТЛОЛ 3-3
CHANNEL CROSS SECTION 3-3

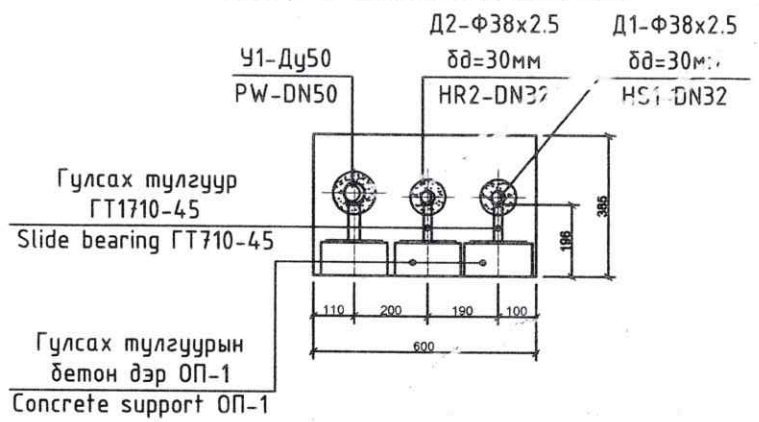

СУВГИЙН ХӨНДЛӨН ОГТЛОЛ 4-4
CHANNEL CROSS SECTION 4-4

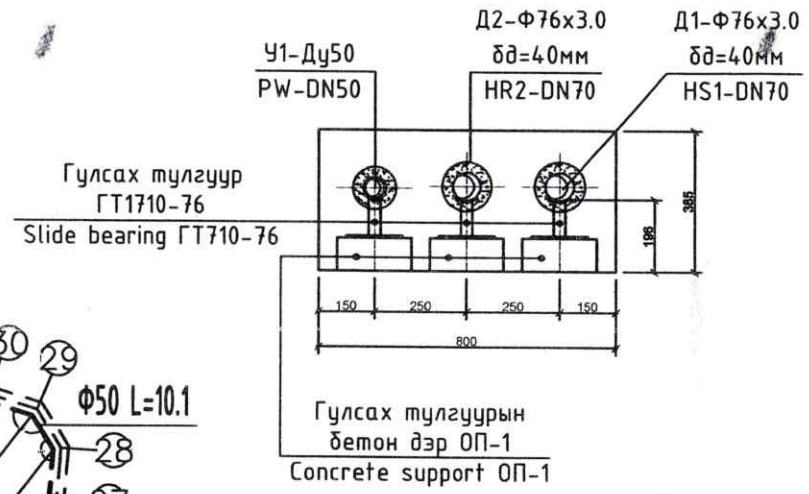

Зураг төсөл магадлал хийсэн
Экспертиз №
6-95
2020.04.10

Энэхүү зураг төсөл нь "ХАТАНБААТАР" ХХК-ийн ОЮУНЫ ӨМЧ тул захиалагчийн зөвшөөрөлгүйгээр өөрчлөх болон ашиглахыг хориглоно.

САНХҮҮЖҮҮЛЭГЧ БАЙГУУЛЛАГА: SOURCE OF FUNDS: АЗИЙН ХӨГЖЛИЙН БАНК ASIAN DEVELOPMENT BANK	ЭРҮҮЛ МЭНДИЙН ЯАМ	ТАРИАЛАН СУМЫН ЭРҮҮЛ МЭНДИЙН ТӨВИЙН БАРИЛГА TARIALAN SUM HEALTH CENTER BUILDING	Хөвсгөл аймаг, Тариалан сум, 7-р баг Khuvsgul aimag, Tarialan sum, 7th bag		
		Ус хангамжийн шугамын угсралтын тойм, сувгийн огтлол Pipeline section of an overview of the water supply line assembly and channel cross section			Ye шат/Stage: A.3/D.D
	"ХАТАНБААТАР-ХОЛБОО" ХХК УЛААНБААТАР ХОТ, БГД 2-Р ХОРОО СҮҮЛИЙН ГУДАМЖ 45/4 www.khatanbaatar.com	Инженер Designed by	Batsergelen.R	Шифр/Drawing No.: ХАТ-05/22	Масштаб/Scale: / Огноо/Date: 2022
		Гүйцэтгэсэн Drawn by	Batsergelen.R		
		Шалгасан Checked by	Dagvasuren.D	Зургийн дугаар/Drawing No.: УХАТГ-10 /EWS&SD-10	Бүх хуудас/Total sheet: 14

ГАДНА УС ХАНГАМЖИЙН ШУГАМЫН УГСРАЛТЫН ТОЙМ

Pipeline section of an overview of the water supply line assembly

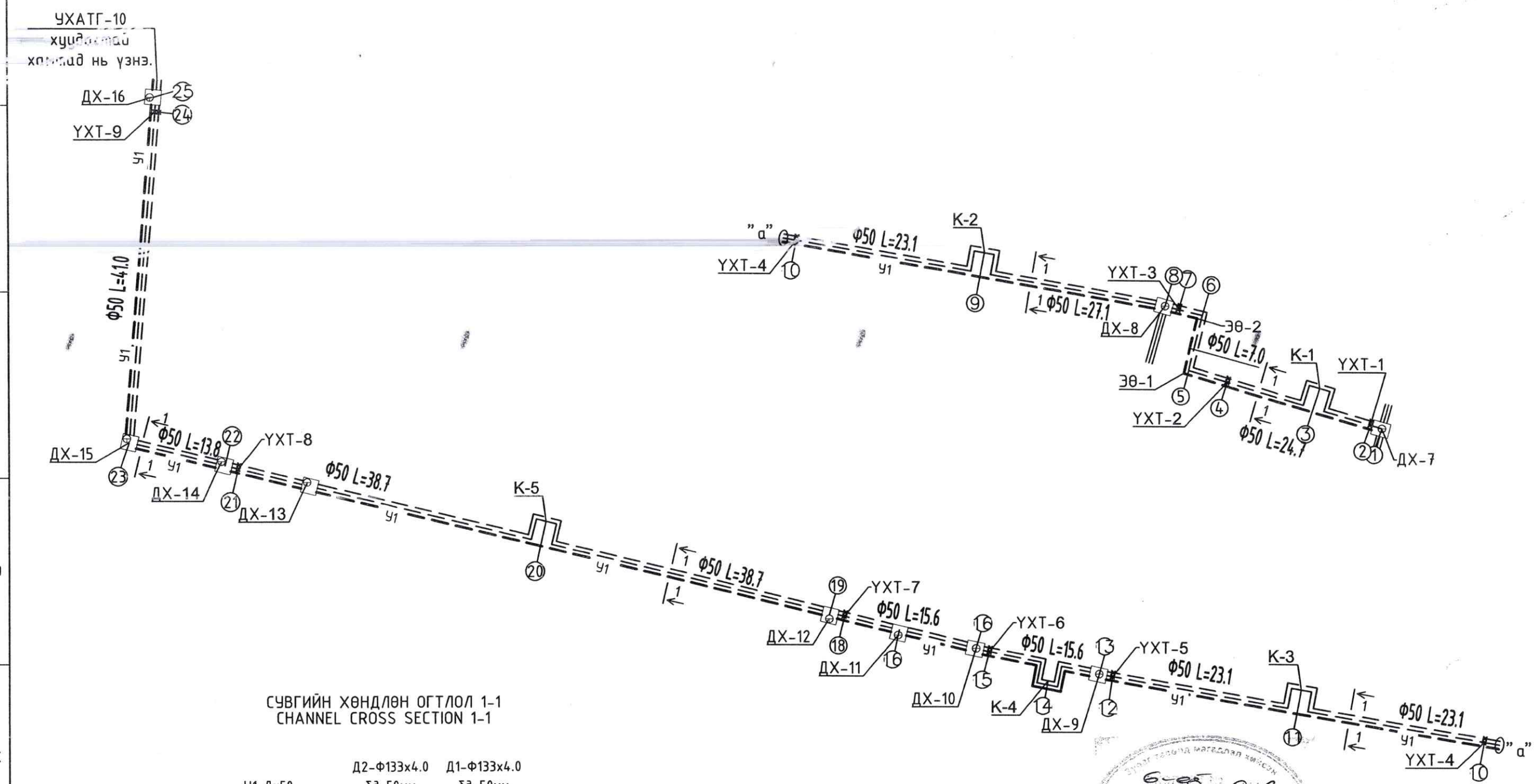

СУВГИЙН ХӨНДЛӨН ОГТЛОЛ 1-1

CHANNEL CROSS SECTION 1-1

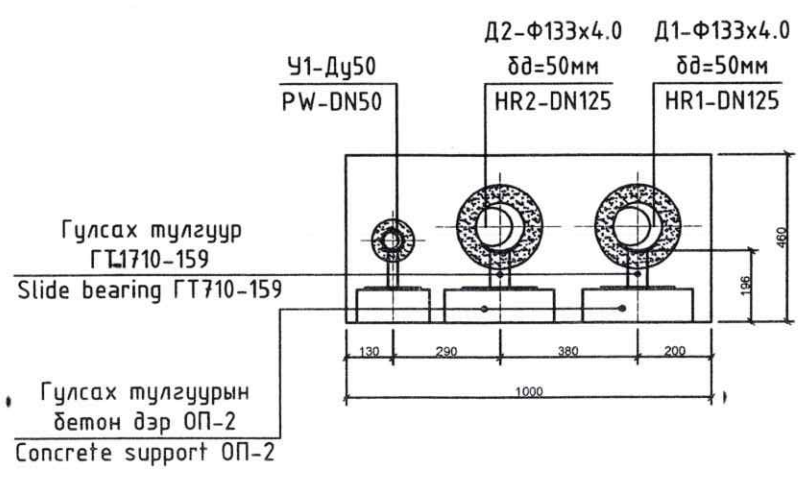

Энэхүү зураг төсөл нь "ХАТАНБААТАР" ХХК-ийн ОБОУНЫ ӨМЧ тул зохиогчийн эвшөөрөлгүйгээр өөрчлөх болон ашиглахыг хориглоно.

САНХҮҮЖҮҮЛЭГЧ БАЙГУУЛЛАГА SOURCE OF FUNDS: АЗИЙН ХӨГЖЛИЙН БАНК ASIAN DEVELOPMENT BANK	ЭРҮҮЛ МЭНДИЙН ЯАМ	ТАРИАЛАН СУМЫН ЭРҮҮЛ МЭНДИЙН ТӨВИЙН БАРИЛГА TARIALAN SUM HEALTH CENTER BUILDING		Хөвсгөл аймаг, Тариалан сум, 7-р баг Khuvsgul aimag, Tarialan sum, 7th bag	
		Ус хангамжийн шугамын угсралтын тойм, сувгийн огтлол Pipeline section of an overview of the water supply line assembly and channel cross section			Ye шат/Stage: A.3/D.D
	ХАТАНБААТАР ХХК ULAANBAATAR XOH" LLC УЛААНБААТАР ХОТ, БГД 2-Р ХОРОО СҮҮЛИЙН ГУДАМЖ 45/4 www.khatanbaatar.com	Инженер Designed by	Batsergelen.R	Шифр/Drawing No.: ХАТ-05/22	Масштаб/Scale: Огноо/Date: 2022
		Гүйцэтгэсэн Drawn by	Batsergelen.R		
		Шалгасан Checked by	Dagvasuren.D	Зургийн дугаар/Drawing No.: УХАТГ-11 /EWS&SD-11	Бүх хуудас/Total sheet: 14

ДХ-7 Дулааны худгийн байгуулалт
HM-7 Manhole layout

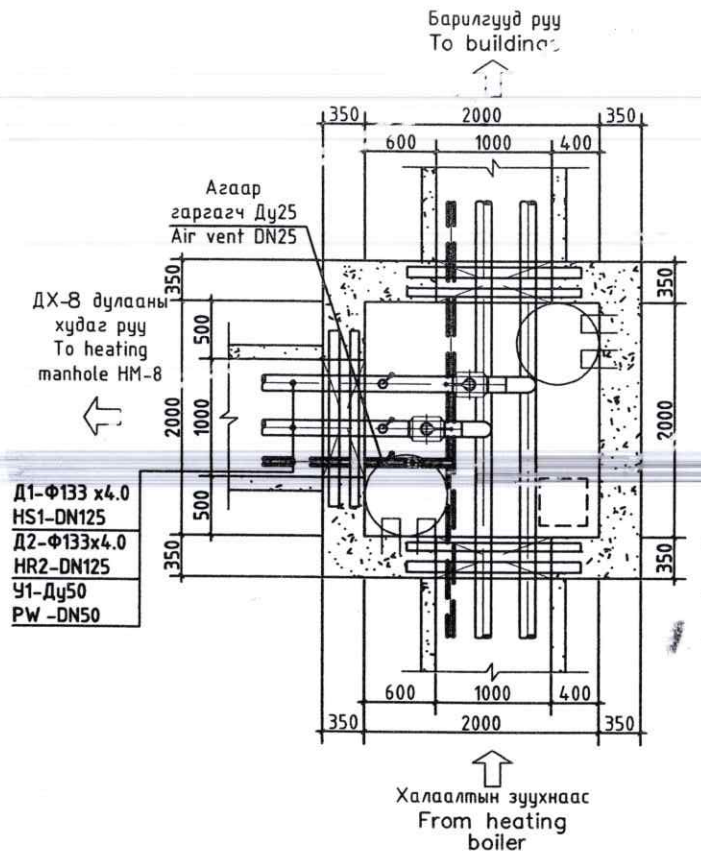

ДХ-14 Дулааны худгийн байгуулалт
HM-14 Manhole layout

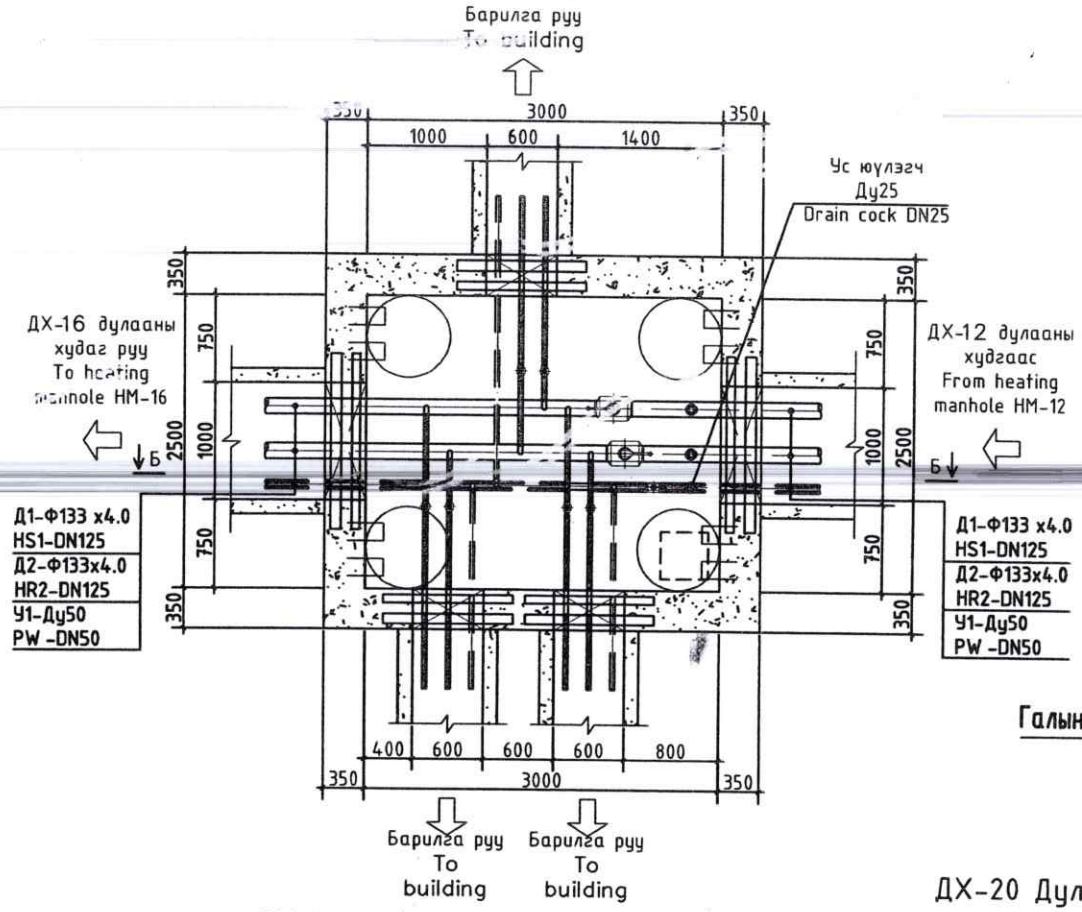

ДХ-17 Дулааны худгийн байгуулалт
HM-17 Manhole layout

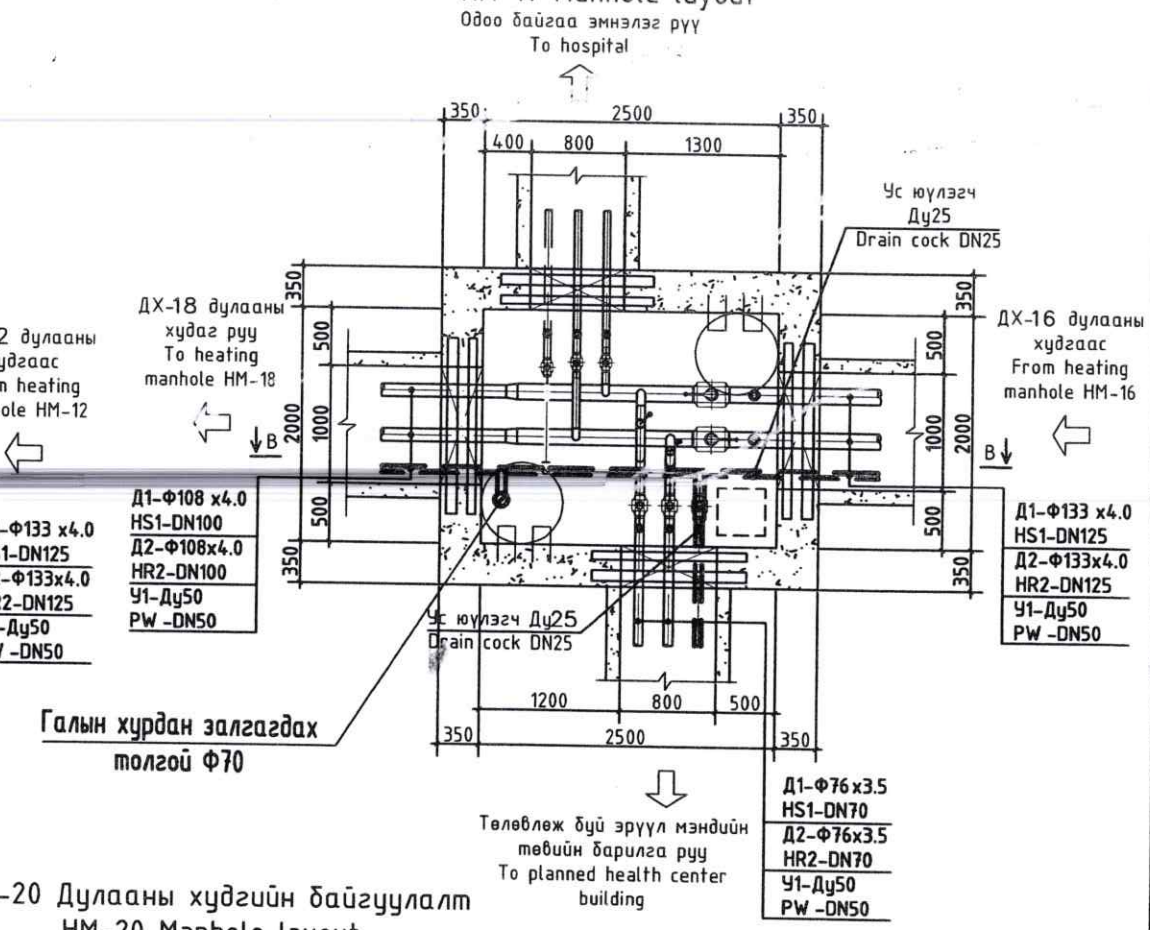

ДХ-18 Дулааны худгийн байгуулалт
HM-18 Manhole layout

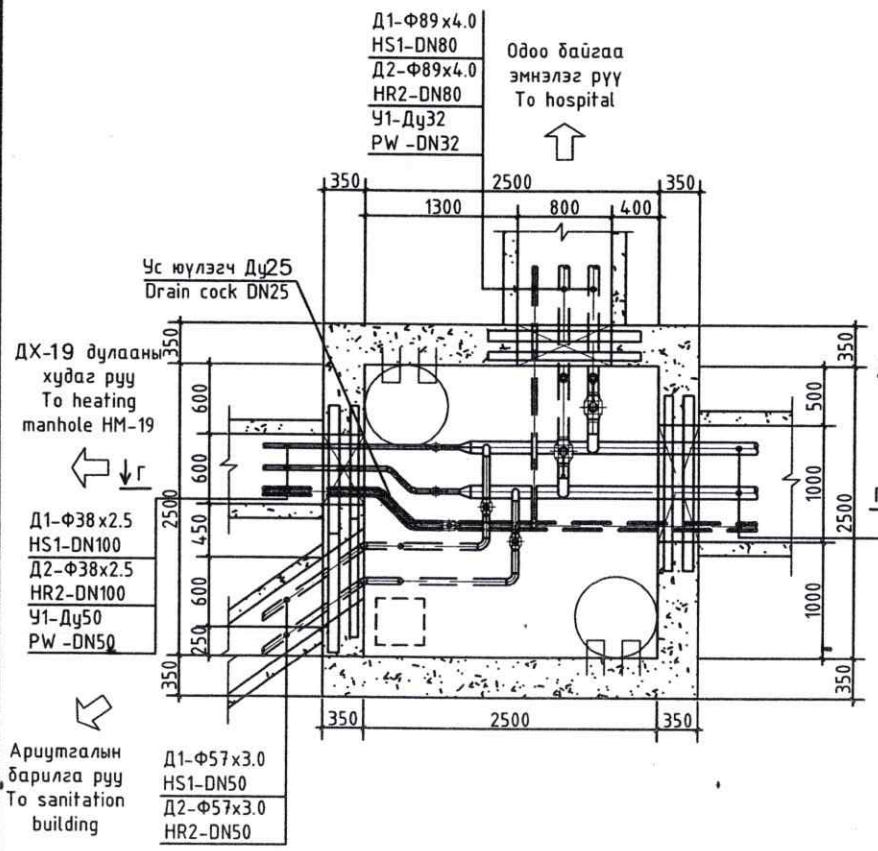

ДХ-19 Дулааны худгийн байгуулалт
HM-19 Manhole layout

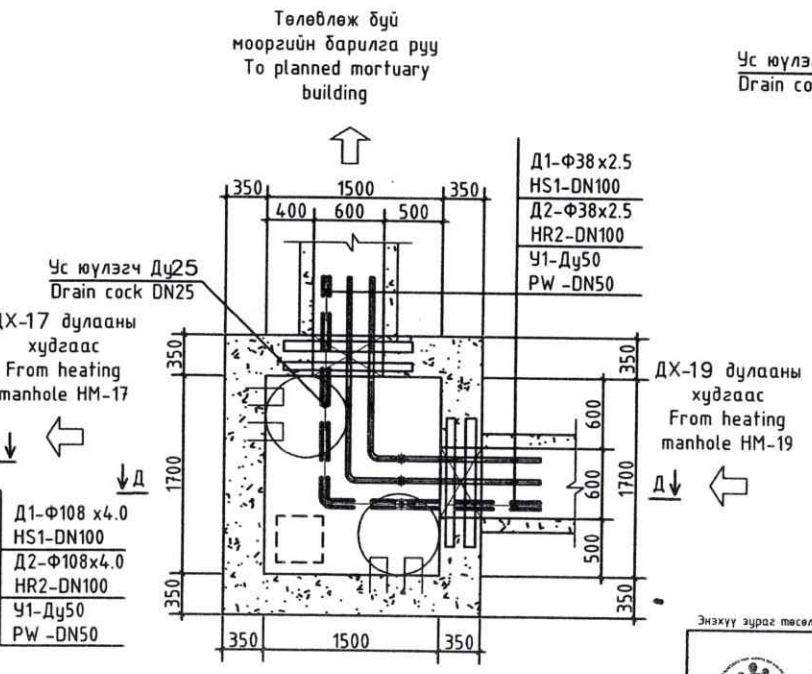

ДХ-20 Дулааны худгийн байгуулалт
HM-20 Manhole layout

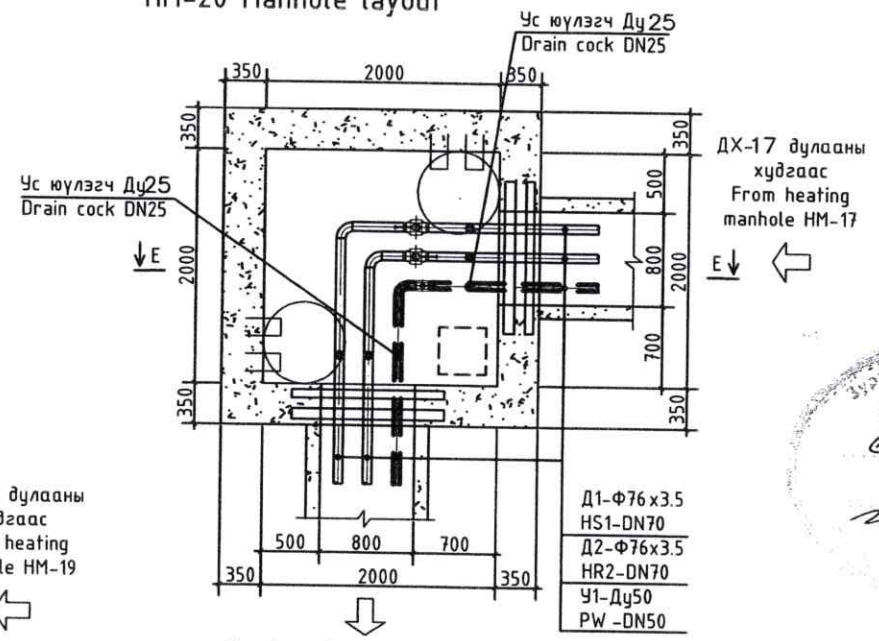

Энэхүү зураг төсөл нь "ХАТАНБААТАР" ХХК-ийн ОЮУНЫ ӨМЧ мөн зохиогчийн эрхшөөрөлгүйгээр өөрчлөх болон ашиглахыг хориглоно.

САНХҮҮЖҮҮЛЭГЧ БАЙГУУЛЛАГА. SOURCE OF FUNDS
АЗИЙН ХӨГЖЛИЙН БАНК ASIAN DEVELOPMENT BANK

ЭРҮҮЛ МЭНДИЙН ЯАМ

"ХАТАНБААТАР" ХХК
УЛААНБААТАР ХОТ, БГД 2-Р ХОРОО СҮҮЛИЙН ГУДАМЖ 45/4
www.khatanbaatar.com

ТАРИАЛАН СУМЫН ЭРҮҮЛ МЭНДИЙН ТӨВИЙН БАРИЛГА
TARIALAN SUM HEALTH CENTER BUILDING

Хөвсгөл аймаг, Тариалан сум, 7-р баг
Khuvsgul aimag, Tarialan sum, 7th bag

Худгийн байгуулалт
Well construction

Инженер Designed by	Batsergelen.R	Шифр/Drawing No.: XAT-05/22	Масштаб/Scale:	Огноо/Date: 2022	Ye шат/Stage: A.3/D.D
Гүйцэтгэсэн Drawn by	Batsergelen.R				
Шалгасан Checked by	Dagvasuren.D	Зургийн дугаар/Drawing No.: УХАТГ-12 /EWS&SD-12		Бүх хуудас/Total sheet: 14	

Зураг төсөлд магадлан хянав
2020.04.20

Ус хангамжийн шугамын материалын түүвэр
MATERIAL SCHEDULE OF WATER SUPPLY PIPELINE

Д/Д Num	Тэмдэглэгээ Legend	Материалын нэр Material name	тоо шир peice	нэгж жин unit/weight	Тайлбар Note
1	2	3	4	5	6
1		Хий ус дамжуулах цайрдсан ган хоолой , ус тусгаарлагч болон дулаалгатай Ф25 у/м Galvanized steel pipe for gas, water, with water isolator and insulated Ф25	5	2.39	
2		Хий ус дамжуулах цайрдсан ган хоолой , ус тусгаарлагч болон дулаалгатай Ф50 у/м Galvanized steel pipe for gas, water, with water isolator and insulated Ф50	500	4.88	
3		Хэвлэмэл отвод 90° Ф50 ш Corner 0-90° Ф50	9		
3		Хэвлэмэл отвод 138° Ф50 ш Corner 0-138° Ф50	1	20	
5		Хэвлэмэл отвод 144° Ф50 ш Corner 0-144° Ф50	1		
6		Хаалт Ф50 ш Valve Ф50	7		
7		Ус юулэгч хаалт Ф25ком Valve for water pouring, gas outlet Ф25 set	8	1.75	
8		Гагнагдах фланц Ф50 ш Flange	14		
9	ГТ17.10-50	Гулсах тулгуур Sliding prop	156		
10	ОП-1	Бетон дэр Concrete bed	156		
11		Галын хурдан залгах толгой Ф70 ком Quick fire head Dn70	1		
12	PENOPOLIURETON S=50mm Пенополиуретон S=50мм	Хоолойн дулаалга Ф50 Insulation Dn50	500		

Зураг тасалд магадлал хийсэн
Баталгаат № 9
Ч.Баяртуяа
2020.09.09

Энэхүү зураг төсөл нь "ХАТАНБААТАР" ХХК-ийн ОЮУНЫ ӨМЧ тул зохиогчийн эрхшөөрөлгүйгээр өөрчлөх болон ашиглахыг хориглоно.

САНХҮҮХҮҮЛЭГЧ БАЙГУУЛЛАГА: SOURCE OF FUNDS: АЗИЙН ХӨГЖЛИЙН БАНК ASIAN DEVELOPMENT BANK

ЭРҮҮЛ МЭНДИЙН ЯАМ

УЛААНБААТАР ХОТ, БГД 2-Р ХОРОО СӨВЛИЙН ГУДАМЖ 45/А www.khanbaatar.com

ТАРИАЛАН СУМЫН ЭРҮҮЛ МЭНДИЙН ТӨВИЙН БАРИЛГА
TARIALAN SUM HEALTH CENTER BUILDING

Хөвсгөл аймаг, Тариалан сум, 7-р баг
Khuvsgul aimag, Tarialan sum, 7th bag

Ус хангамжийн шугамын материалын түүвэр
A sample of water line materials

Ye шат/Stage: A.3/D.D

Инженер Designed by	Batsergelen.R	Шифр/Drawing No.: XAT-05/22	Масштаб/Scale:	Огноо/Date: 2022
Гүйцэтгэсэн Drawn by	Batsergelen.R			
Шалгасан Checked by	Dagvasuren.D	Зургийн дугаар/Drawing No.: УХАТГ-13/EWS&SD-13		Бүх хуудас/Total sheet: 14

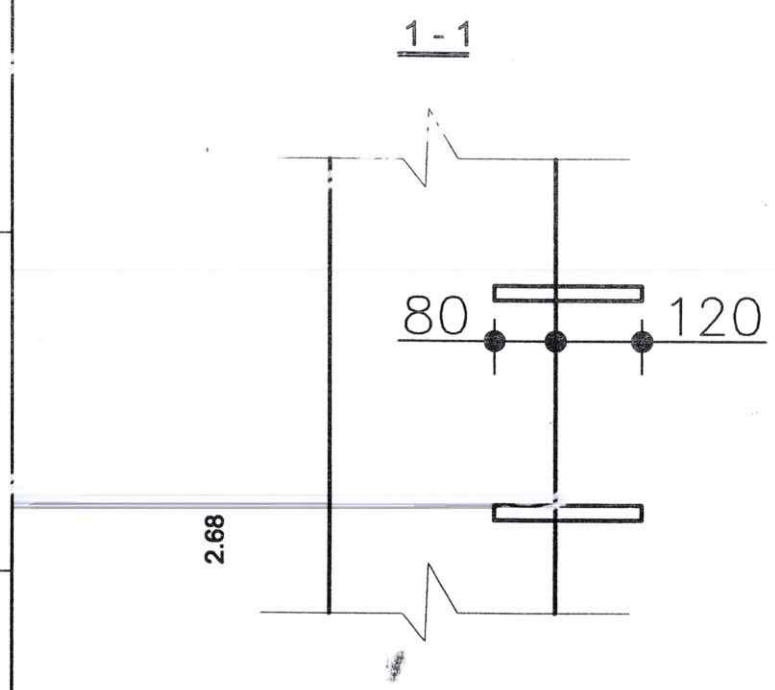

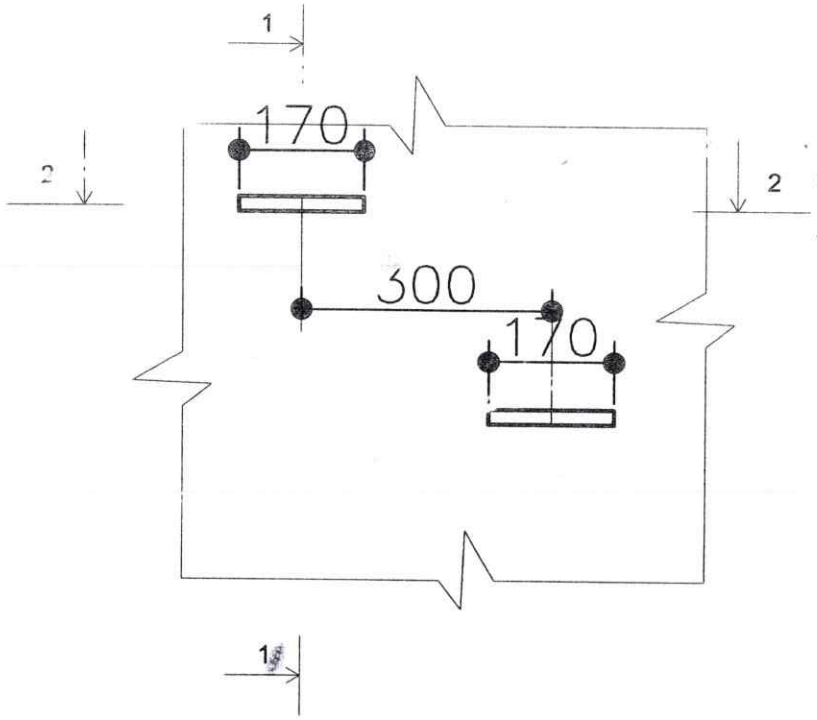

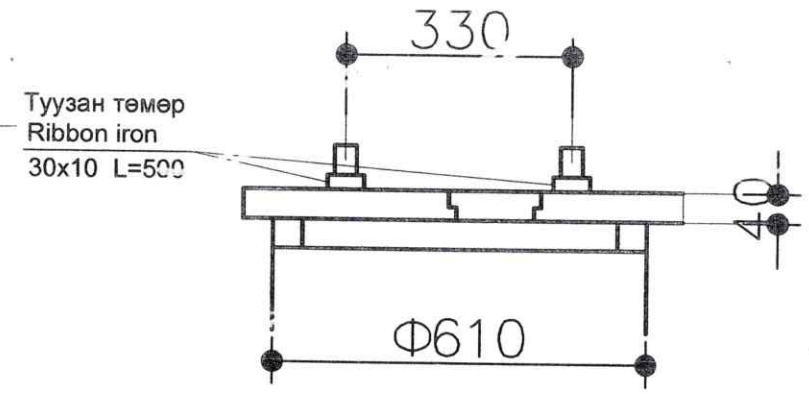

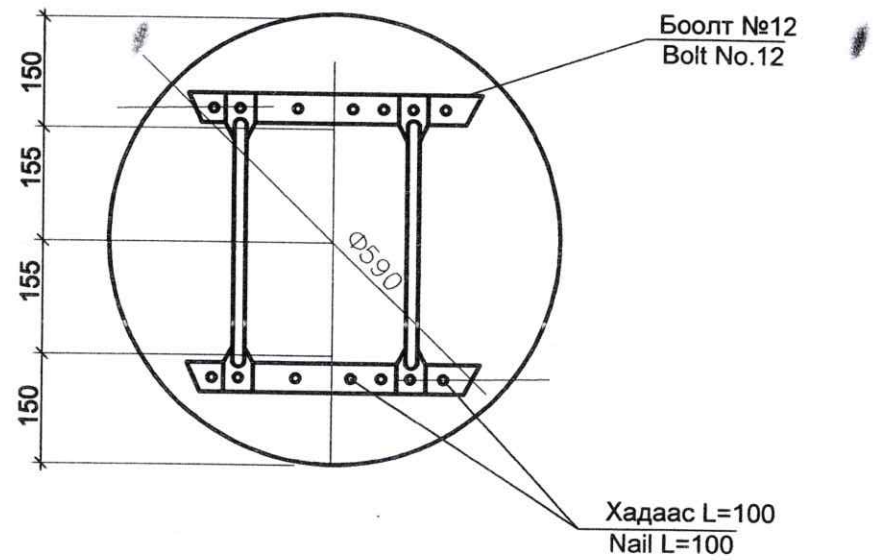

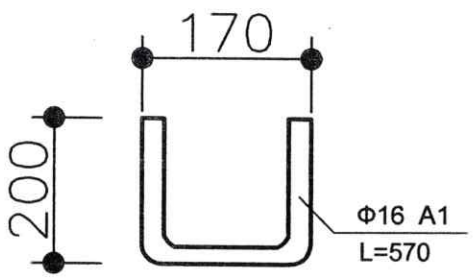

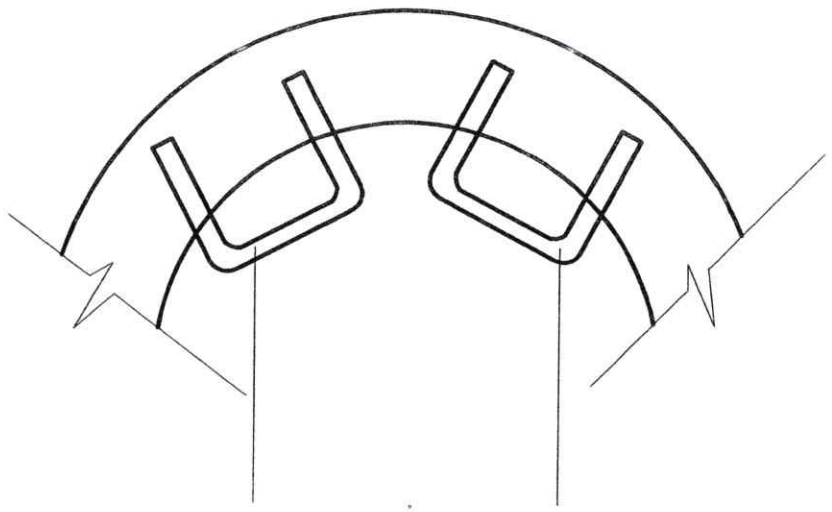

Нэг гишгүүрт орох материалын түүвэр
Material schedule for one step

Нэр Name	Огтлол/мм Section/mm	Урт/мм Length/mm	Жин/кг Weight/mm
Гишгүүр Step	Ф16 А1	570	0,9

Худгийн тагны материалын түүвэр
Material schedule for well's cap

Материал Material	м3	Жин/кг Weight/mm
Самбар S=40мм Panel S=40mm	0.0115	
Туузан төмөр Ribbon iron		2.36
Брус 50x50 Bar 50x50	0.0025	
Нийт Total	0.014	2.36

6-р сар 20 өдөр
2022 оны

Энэхүү зураг төсөл нь "ХАТАНБААТАР" ХХК-ийн ОЮУНЫ ӨМЧ тул эзэмшигчийн зөвшөөрөлгүйгээр өөрчлөх болон ашиглахыг хориглоно.

САНХҮҮГИЙН ЭХ ҮҮСВЭРИЙН БАЙГУУЛЛАГА
SOURCE OF FUNDS
АЗИЙН ХӨГЖЛИЙН БАНК
ASIAN DEVELOPMENT BANK

ЭРҮҮЛ МЭНДИЙН ЯАМ

ХАТАНБААТАР ХХК
ХАТАНБААТАР ГРУПП
УЛААНБААТАР ХОТ, БГД 2-Р ХОРОО СҮҮЛИЙН ГУДАМЖ 45/4
www.khatanbaatar.com

ТАРИАЛАН СУМЫН ЭРҮҮЛ МЭНДИЙН ТӨВИЙН БАРИЛГА
TARIALAN SUM HEALTH CENTER BUILDING

Хөвсгөл аймаг, Тариалан сум, 7-р баг
Khuvsgul aimag, Tarialan sum, 7th bag

Худгийн модон таг, гишгүүрийн хэсэглэл, түүвэр
Wooden cap of well, step's detail and schedule

Ye шат/Stage: A.3/D.D

Инженер Designed by	Batsergelen.R	Шифр/Drawing No.: ХАТ-05/22	Масштаб/Scale:	Огноо/Date: 2022
Гүйцэтгэсэн Drawn by	Batsergelen.R			
Шалгасан Checked by	Dagvasuren.D	Зургийн дугаар/Drawing No.: УХАТГ-14 /EWS&SD-14		Бүх хуудас/Total sheet: 14