КИНГСИЙ ИНЖЕНЕР ЭНД КОНСТРАКШН ХХК

Барилгын зураг төслийн тусгай зөвшөөрлийн дугаар: ЗТ38-1236/18
Хаяг: Улаанбаатар хот, Хан-Уул дүүрэг 3-р хороо, Энгельсийн гудамж 5-р байр,
Хан-Өргөө оффис, 901 тоот
Утас: 98111987, 77190404

ЕГ Шифр: КС 02-07/23

(Говь-Алтай аймаг. Алтай хот.)

ЦЭВЭРЛЭХ БАЙГУУЛАМЖИЙН БАРИЛГУУДЫН ГАДНА ДУЛААН ХАНГАМЖИЙН ШУГАМ

/ажлын зураг/

ГАДНА ДУЛААН ХАНГАМЖ - ГДГ

БОЛОВСРУУЛСАН:

Захирал — Л.Баасанхүү

Инженер — Н.Батдорж

КИНГ СИЙ ИНЖЕНЕР ЭНД КОНСТРАКШН КОНСАЛТИНГ ГРУПП ХХК
МОНГОЛ УЛС
MONGOLIA
KINGSEAL C
Consulting group Co., Ltd.
1119281476
4129989 СБА2428
УЛААНБААТАР ХОТ

МОНГОЛ УЛС
21-1543
АТХ5576
Лхагвасүрэнгийн
БААСАНХҮҮ
Зөвлөх
ИНЖЕНЕР
ЗТ-ДХАС

Улаанбаатар хот
2023 он

Сүүлчийн хэвлэсэн огноо: 2023/03/28

CamScanner

ГАДНА ДУЛААНЫ ШУГАМЫН ТОЙМ БАЙГУУЛАЛТ М1:2000

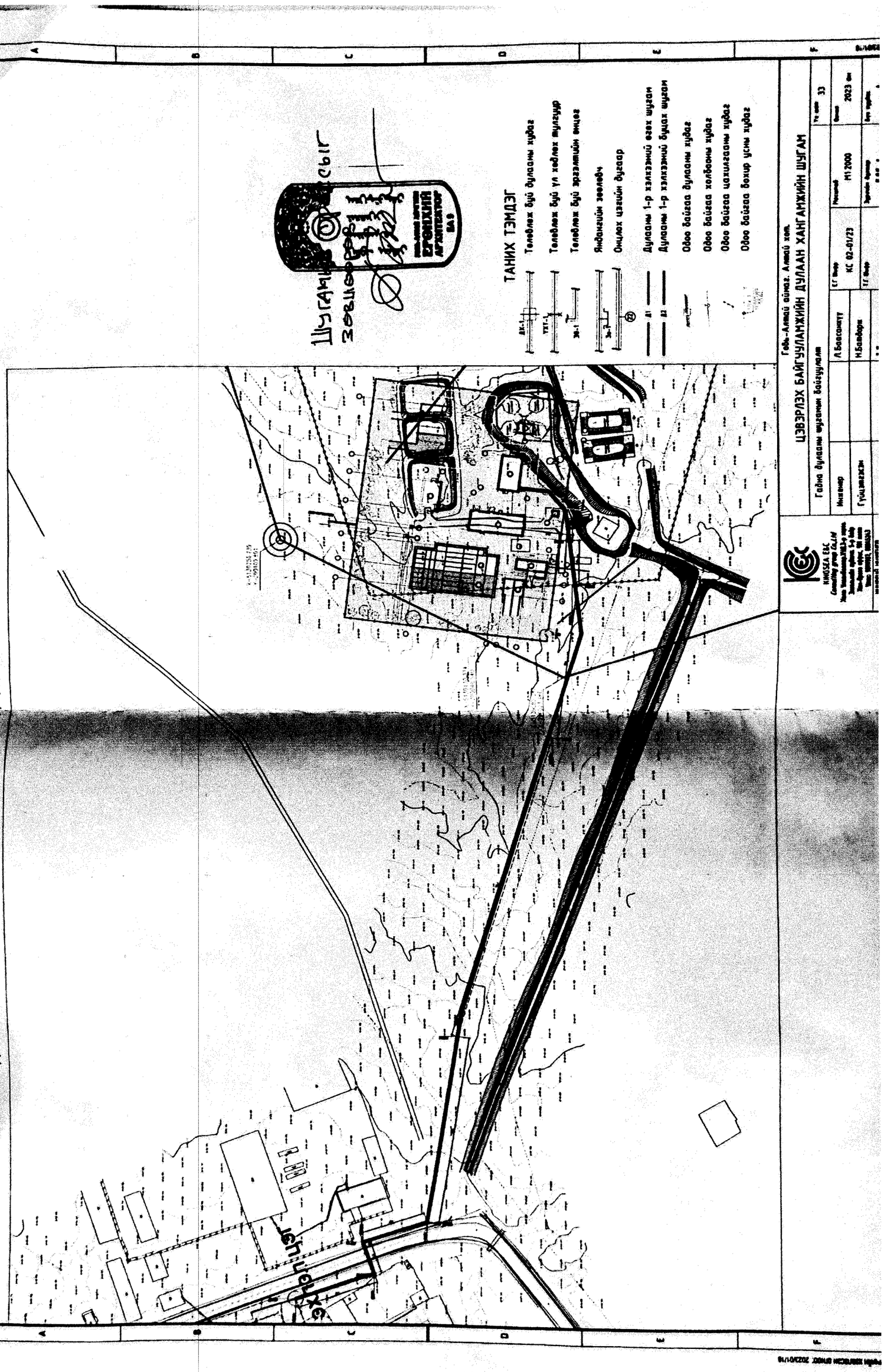

ТАЙЛБАР БИЧИГ

Ерөнхий хэсэг: Говь-Алтай аймгийн Алтай хот. Цэвэрлэх байгууламжийн барилгуудын гадна дулааны шугамын ажлын зураг төслийг зургийн даалгавар, дэвсгэр зураг, сумын халаалттай барилгуудын газар дээрх тодруулга зэргийг үндэслэн хийж гүйцэтгэлээ. Зураг төслийг гүйцэтгэхдээ дараах норм ба дүрмүүдийг мөрдлөг болголоо.

1. Барилгад хэрэглэх уур амьсгал ба геофизикийн үзүүлэлтүүд БНбД 23-01-09
2. Дулааны сүлжээ БНбД 41-02-13
3. Тоног төхөөрөмж, дамжуулах хоолойн дулаан тусгаарлалт БНбД 41-04-13
4. "Говь-Алтай аймаг газрын харилцаа, барилга хот байгуулалтын газар"-ын олгосон 2022 оны 11-р сарын 28-ны 914 тоот техникийн нөхцөл
5. Дулааны шугам сүлжээ. Ажлын зураг. Дулаан механикийн хэсэг. MNS 3238:2001

Шинээр халаалтын тогооны барилга төлөвлөж халаалтын тогоог төлөвлөв.

1. Дулаан зөөгч нь: 90-70°C температуртай халуун ус байна.
2. Гадна агаарын тооцооны тав хоногийн хэм -31.3°C
3. Дулааны шугам сүлжээний магистрал шугамыг үл нэвтрэх сувагт зурагт заасны дагуу угсрахаар төлөвлөв. Цэвэр усны шугам дулааны сувагт хамт явна. Төсвийн байгууллагуудад ус түгээнэ.
4. Яндан хоолойн агшилт суналтыг зөөлөвч болон өөрийн эргэлтийг ашиглаж нөхнө.
5. Яндан хоолойг угсралтын ажлын явцад гадны хог шороо, бохирдлоос цэвэрлэж, зэврэлтээс хамгаалах түрхлэг түрхэн, дулаалга хийж шилэн даавуугаар 2 үе ороох хэрэгтэй. Дулаалгын материал нь пенополиуретан байх ба дулаан техникийн үзүүлэлтийг материалын түүвэрт зааж өглөө. Дулаалгад өөр төрлийн материалыг хэрэглэх тохиолдолд техникийн үзүүлэлт болон эрүүл ахуйн шаардлага нь зургийн төслийн шаардлагад нийцэж байх хэрэгтэй.
6. Дулааны шугам сүлжээг угсрахдаа угсралтын норм ба дүрмийн дагуу гүйцэтгэж зохих даралтаар шахаж шалган туршилт зүгшрүүлгийг хийх хэрэгтэй.
7. Ус дамжуулах шугамын доод цэгт ус буулгагч, дээд цэгт хий гаргах хаалтыг угсрах хэрэгтэй.
8. Шугам хоолойн гулсах тулгуурын хоорондын зай Ф40 мм-н голчтой шугамд 2 м, Ф50, 65мм-н голчтой шугамд 3 м тус тус байна.
9. Тус ажлын зургийн дулааны шугамын суваг, дулааны худаг, зөөлөвч, үл хөдлөх тулгуур, эргэлтийн өнцөг зэргийг дараах нэг маягийн цомгийн дагуу гүйцэтгэхээр төлөвлөв. Авто зам дор орох дулааны шугамын сувгийг бетон ханатай хийж хүчитгэсэн хавтангаар хучина.

   Нэг маягийн цомог нь:

- Каналы для наружных тепловых сетей. Г 991-1 вып-1
- Унифицированные камеры для тепловых сетей Г 991-1 вып-2

10. Гадна дулааны гадна шугам сүлжээ угсрагдах газрын инженер геологийн нөхцөл нь:
11. Гадна дулааны шугамын газар шорооны ажлыг эхлүүлэхээс өмнө аймгийн ГХБХБГ-аас ажил эхлүүлэх зөвшөөрөл авч эхлүүлэх ба холбогдох мэргэжлийн байгууллагуудтай трассын дагуу заавал зөвшилцөх шаардлагатай. Шугам хоолойн угсралтын ажлын явцад чанар аюулгүй байдал, аюулгүй ажиллагааны БНбД, ТАД, ААД, ХАБ болон холбогдох стандартуудыг мөрдөж ажиллах шаардлагатай.

ТОЙМЧИЛСЛОН БАЙГУУЛАЛТ

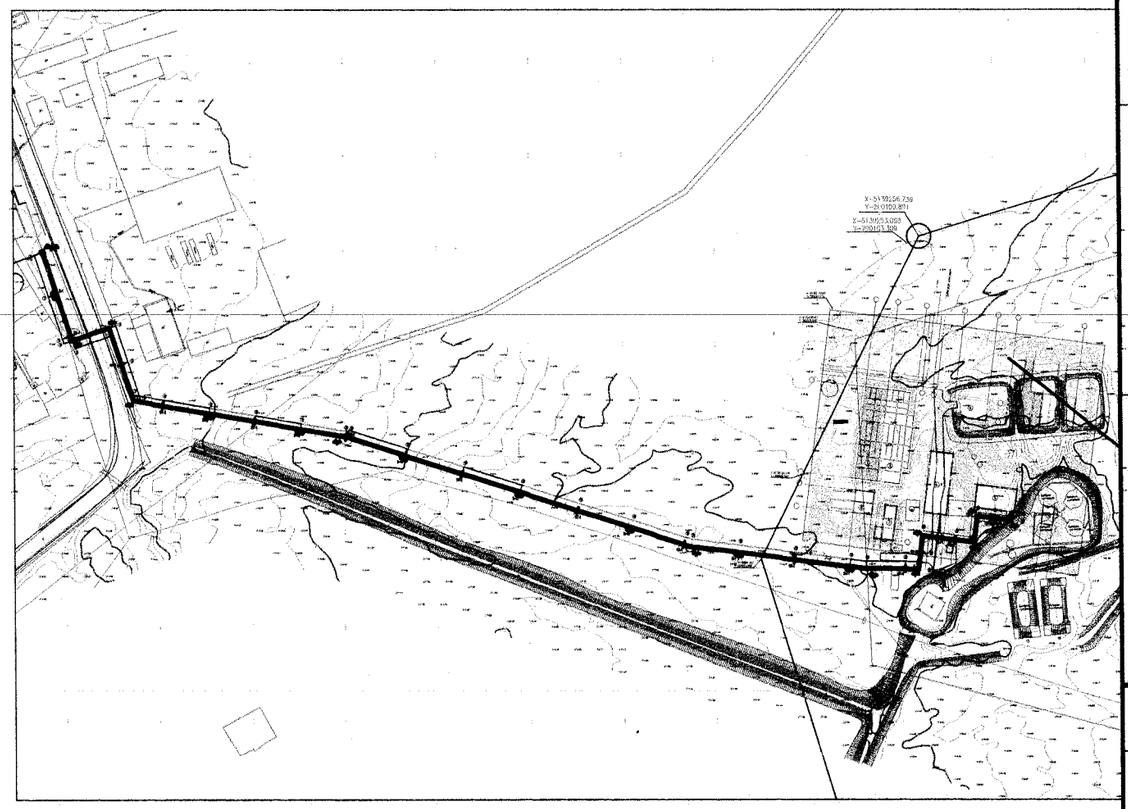

СИСТЕМИЙН ҮНДСЭН ҮЗҮҮЛЭЛТ

Ерөнхий төлөвлөгөөний дугаар	Барилга байгууламжийн нэр	Дулааны ачаалал (ккал/цаг)				
		Халаалт	Салхивч	Халуун усны ачаалал	Технологийн хэрэгцээнд	Бүгд
1	Нийт барилгаар	55600	-	-		55600
	Бүгд	55600				55600

Зураг хөсөлд магадлал хийж ЭКСПЕРТ №.....
/Гарын үсэг/
.....он.....сар.....өдөр
Зөвшөөрөй эсэх.....
БАРИЛГЫН ХӨГЖЛИЙН ТӨВ

KINGSEA E&C Consulting group Co.,Ltd Хаяг: Улаанбаатар.ХУД.3-р хороо Энгельсийн гудамж. 5-р байр Хан-Өргөө оффис, 901 тоот Утас: 98111987, 88845243 КИНГСИЙ ИНЖЕНЕР ЭНД КОНСТРАКШН"ХХК	Говь-Алтай аймаг. Алтай хот. ЦЭВЭРЛЭХ БАЙГУУЛАМЖИЙН БАРИЛГУУДЫН ГАДНА ДУЛААН ХАНГАМЖИЙН ШУГАМ			Үе шат: А3
	Тайлбар бичиг, байрылын тойм			
	Инженер Л.Баасанхүү	Е.Г Шифр: КС 02-07/23	Масштаб: М1:100	Огноо: 2023 он
	Гүйцэтгэсэн Н.Батдорж	Т.Г Шифр:	Зургийн дугаар: ГДГ-1	Бүх хуудас: 23
	Шалгасан Л.Баасанхүү			

МОНГОЛ УЛС 21-1543 АТХ ЭВЛЭХ ЭРГЭЛТИЙН ЛХАГВАРЫГИЙН БААСАНХҮҮ ЗӨВЛӨХ ИНЖЕНЕР ЭТ-ДХАС

Сүүлчийн хэвлэсэн огноо: 2023/03/30

2023/03/30

ЗУРГИЙН ЖАГСААЛТ

Д/д	Формат	Нэрс	Тайлбар
1	12	Нүүр хуудас	ГДГ-1
2	12	Зургийн жагсаалт	ГДГ-2
3	12	Материалын түүвэр-1	ГДГ-3
4	12	Материалын түүвэр-2	ГДГ-4
5	12	Гадна дулааны шугамын тойм байгуулалт М1:1000	ГДГ-5
6	12	Гадна дулааны шугамын байгуулалт /Хэсэглэл-1/ М1:500	ГДГ-6
7	12	Гадна дулааны шугамын байгуулалт /Хэсэглэл-2/ М1:500	ГДГ-7
8	12	Гадна дулааны шугамын байгуулалт /Хэсэглэл-3/ М1:500	ГДГ-8
9	12	Гадна дулааны шугамын хоолой угсралтын тойм	ГДГ-9
10	12	Дагуугийн зүсэлт-1	ГДГ-10
11	12	Дагуугийн зүсэлт-2	ГДГ-11
12	12	Дагуугийн зүсэлт-3	ГДГ-12
13	12	Дагуугийн зүсэлт-4, Дулааны сувгийн огтлол	ГДГ-13
14	12	Зөөлөвч-1, 2, 3, 4, 5, 6, 7, 8	ГДГ-14
15	12	Эргэлтийн өнцгийн байгуулалт 1, 2, 8, 9, 10, 11	ГДГ-15
16	12	Эргэлтийн өнцгийн байгуулалт 3	ГДГ-16
17	12	Эргэлтийн өнцгийн байгуулалт 4	ГДГ-17
18	12	Эргэлтийн өнцгийн байгуулалт 5	ГДГ-18
19	12	Эргэлтийн өнцгийн байгуулалт 6	ГДГ-19
20	12	Эргэлтийн өнцгийн байгуулалт 7	ГДГ-20
21	12	Дулааны худаг-1 Байгуулалт, Огтлол 1-1	ГДГ-21
22	12	Дулааны худаг-2 Байгуулалт, Огтлол 1-1	ГДГ-22
23	12	Юулэх худаг-1 Байгуулалт, Огтлол 1-1	ГДГ-23

KINGSEA E&C
Consulting group Co.,Ltd
Хаяг: Улаанбаатар.ХУД.3-р хороо.
Энгельсийн гудамж. 5-р байр
Хан-Өргөө оффис, 901 тоот
Утас: 98111987, 88845243
КИНГСИЙ ИНЖЕНЕР
ЗНД КОНСТРАКШН"ХХК

Говь-Алтай аймаг. Алтай хот.

ЦЭВЭРЛЭХ БАЙГУУЛАМЖИЙН БАРИЛГУУДЫН ГАДНА ДУЛААН ХАНГАМЖИЙН ШУГАМ

Зургийн жагсаалт				Үе шат: А3
Инженер	Л.Баасанхүү	Е.Г Шифр: КС 02-07/23	Масштаб: М1:100	Огнао: 2023 он
Гүйцэтгэсэн	Н.Батдорж	Г Шифр:	Зургийн дугаар: ГДГ-2	Бүх хуудас: 23
Шалгасан	Л.Баасанхүү			

МЭРГЭШСЭН ИНЖЕНЕР
ЭЗ ДХАС
2022-2025

Сүүлчийн хэвлэсэн огноо: 2023/04/03

2023/04/03

МАТЕРИАЛЫН ТҮҮВЭР

Д/д	Тэмдэглэгээ	Нэрс	тоо	жин кг	хэмжих нэгж
1	2	3	4	5	6
		ДУЛААН ХАНГАМЖ			
1	ГОСТ10704-91	Ган яндан			
	Т>100°С Р>1.6 МПа	Ф76х3.5 мм	1450.0	6.26	у.м
2	Пенополиуретан	Яндангийн дулаалга			
		а/ Зэврэлтээс хамгаалах түрхлэг			
		б/ Дулаалга δ=0.05 мм λ=0.04 Вт/м°С			
		в/ Хамгаалах бүрхүүл			у.м
		Ф76х3.5 мм	1450.0	-	у.м
3	Лобовые опоры	Үл хөдлөх тулгуур Ф70 мм	13	-	шир
4		Булан Ф70 мм	30	-	шир
5		Гулсах тулгуур Ф70 мм	484	-	шир
6		Гулсах тулгуурын бетон дэр			
		200х200х90h ОП-1	484	-	шир
7		Эргэлтийн өнцөг /76х3.5мм/	11	-	комп
8	Г991-1 вып-1	Эргэлтийн өнцгийн ниш			
		900х400 мм	11	-	комп
9	Г991-1 вып-1	Зөөлөвч ган Ф76х3.5 мм	8	-	комп
10	Зөөлөвчний ниш хассан	Цутгамал бетон суваг /Тагны хамт/			
		900х400h	664	-	у/м
11		Дулааны худаг /Дулаан механик/	2	-	комп
12		Дулааны худаг /Барилга бүтээц/	1	-	комп
13		Юүлэх худаг	1	-	комп

Сүлгийн хавтасан огноо: 2023/03/30

KINGSEA E&C
Consulting group Co.,Ltd
Хаяг: Улаанбаатар.ХУД.3-р хороо. Энгельсийн гудамж. 5-р байр Хан-Өргөө оффис, 901 тоот
Утас: 98111987, 88865263
КИНГСИЙ ИНЖЕНЕР ЭНД КОНСТРАКШН"ХХК

Говь-Алтай аймаг. Алтай хот.

ЦЭВЭРЛЭХ БАЙГУУЛАМЖИЙН БАРИЛГУУДЫН ГАДНА ДУЛААН ХАНГАМЖИЙН ШУГАМ

Материалын түүвэр-1				Үе шат: АЗ	
Инженер	Л.Баасанхүү	Е.Г Шифр: КС 02-07/23	Масштаб: М1:100	Огноо: 2023 он	
Гүйцэтгэсэн	Ц.Батдорж	Т.Г Шифр:	Зургийн дугаар: ГДГ-3	Бүх хуудас: 23	
Шалгасан	Л.Баасанхүү				

2023/03/30

МАТЕРИАЛЫН ТҮҮВЭР

Д/д	Тэмдэглэгээ	Нэрс	тоо	жин кг	хэмжих нэгж
1	2	3	4	5	6
		УС ХАНГАМЖ			
1	ГОСТ 3262-75	Цайрдсан ган яндан			
	T≥5°C, P>2.5 МПа	Ф40мм	724.0	-	у.м
2		Яндангийн дулаалга			
		а/ Зэврэлтээс хамгаалах түрхлэг			
		б/ Дулаалга δ=0.05 мм λ=0.04 Вт/м°С			
		в/ Хамгаалах бүрхүүл			
		Ф40мм	724.0	-	у.м
3		Гулсах тулгуур		-	
		Ф40мм	365	-	шир
4		Гулсах тулгуурын бетон дэр			
		200x200x90h ОП-1	365	-	шир
5		Булан Ф40мм	14	-	у.м

Сүлчийн хэвлэсэн огноо: 2023/03/30

KINGSEA E&C *Consulting group Co.,Ltd* Хаяг: Улаанбаатар.ХУД3-р хороо. Энгельсийн гудамж. 5-р бүйр Хан-Өргөө оффис, 901 тоот Утас: 98111987, 88845263 КИНГСИЙ ИНЖЕНЕР ЭНД КОНСТРАКШН"ХХК	Говь-Алтай аймаг. Алтай хот. ЦЭВЭРЛЭХ БАЙГУУЛАМЖИЙН БАРИЛГУУДЫН ГАДНА ДУЛААН ХАНГАМЖИЙН ШУГАМ Материалын түүвэр-2		Үе шат: АЗ
Инженер Л.Баасанхүү	Б.Г Шифр: УС 02-07/23	Масштаб: М1:100	Огноо: 2023 он
Гүйцэтгэсэн Н.Батдорж	Т.Г Шифр:	Зургийн дугаар: ГДГ-4	Бүх хуудас: 23
Шалгасан Л.Баасанхүү			

2023/03/30

ГАДНА ДУЛААНЫ ШУГАМЫН ТОЙМ БАЙГУУЛАЛТ М1:2000

БАРИЛГЫН ТОДОРХОЙЛОЛТ

Д/Д	ТОДОРХОЙЛОЛТ	Тайлбар
1.	Механик цэвэрлэгээний блок	Төлөвлөж буй
2.	Биологи цэвэрлэгээний блок /3000м³/ I эзлж	Төлөвлөж буй
3.	Биологи цэвэрлэгээний блок II эзлж	Төлөвлөж буй
4.	Үйлдвэрийн барилга	Төлөвлөж буй
5.	Захиргаа, аж ахуйн барилга	Төлөвлөж буй
6.	Бордооны хүлэмж	Төлөвлөж буй
7.	Лагийн талбай II эзлж	Төлөвлөж буй
8.	Элсний талбай	Төлөвлөж буй
9.	Дренажийн усны насос станц	Төлөвлөж буй
10.	Дренажийн усны насос станц	Төлөвлөж буй
11.	Харуулын байр	Төлөвлөж буй
12.	Дэд өртөөний барилга	Төлөвлөж буй

ТАНИХ ТЭМДЭГ

- ДХ-1 — Төлөвлөж буй дулааны худаг
- УХТ-1 — Төлөвлөж буй үл хөдлөх тулгуур
- Эө-1 — Төлөвлөж буй эргэлтийн өнцөг
- Яндангийн зөөлөвч
- Эө-1 / 22 — Онцлох цэгийн дугаар
- Д1 — Дулааны 1-р хэлхээний өгөх шугам
- Д2 — Дулааны 1-р хэлхээний буцах шугам
- Одоо байгаа дулааны худаг
- Одоо байгаа холбооны худаг
- Одоо байгаа цахилгааны худаг
- Одоо байгаа бохир усны худаг

KINGSEA E&C
Consulting group Co.,Ltd
Хаяг: Улаанбаатар,ХУД,3-р хороо,
Энгэльсийн гудамж, 5-р байр
Хан-Өргөө оффис, 901 тоот
Утас: 98111987, 88845243
КИНГСИЙ ИНЖЕНЕР
ЗӨВЛӨХ ҮЙЛЧИЛГЭЭ"ХХК

Говь-Алтай аймаг. Алтай хот.

ЦЭВЭРДЭХ БАЙГУУЛАМЖИЙН БАРИЛГУУДЫН ГАДНА ДУЛААН ХАНГАМЖИЙН ШУГАМ

Гадна дулааны шугамын байгууллалт				Үе шат: АЗ
Инженер: Лхагвасүрэнгийн БААСАНЖАВ	Л.Баасанжүү	Е.Г Шифр: КС 02-07/23	Масштаб: М1:2000	Огноо: 2023 он
Хүйцэтгэсэн: ЗӨВЛӨХ ИНЖЕНЕР	Ц.Батбаяр	Г Шифр:	Зургийн дугаар: ГДГ-5	Бүх хуудас: 23
Шалгасан: ЗТ-ДХАС	Л.Баасанжүү			

МОНГОЛ УЛС — 21-1543 — ATX5576 — 2-5546 — ATX5546

Суулгийн хэвлэсэн огноо: 2023/03/30

202303/30

ГАДНА ДУЛААНЫ ШУГАМЫН БАЙГУУЛАЛТ М1:500

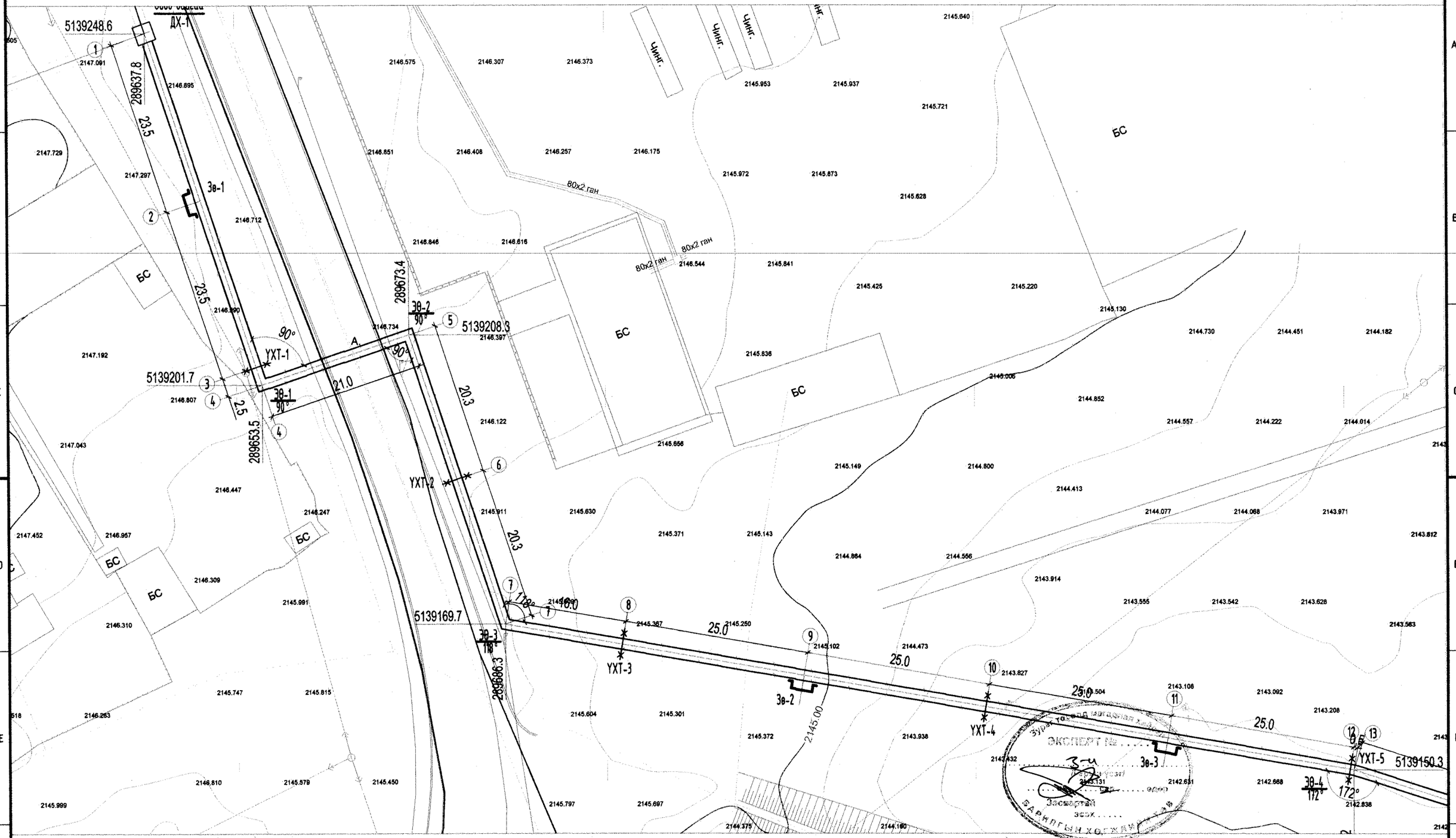

ТАНИХ ТЭМДЭГ

ДХ-1	Төлөвлөж буй дулааны худаг
YXT-1	Төлөвлөж буй үл хөдлөх тулгуур
Зө-1	Төлөвлөж буй эргэлтийн өнцөг
Зө-1	Яндангийн зөөлөвч
22	Онцлох цэгийн дугаар
Д1	Дулааны 1-р хэлхээний өгөх шугам
Д2	Дулааны 1-р хэлхээний буцах шугам
	Одоо байгаа дулааны худаг
	Одоо байгаа холбооны худаг
	Одоо байгаа цахилгааны худаг
БУХ-1	Одоо байгаа бохир усны худаг

KINGSEA E&C
Consulting group Co.,Ltd
Хаяг: Улаанбаатар.ХУД.3-р хороо.
Энгельсийн гудамж. 5-р байр
Хан-Өргөө оффис, 901 тоот
Утас: 98111987, 88845243
КИНГСИЙ ИНЖЕНЕР
ЭНД КОНСТРАКШН"ХХК

Говь-Алтай аймаг. Алтай хот.

ЦЭВЭРЛЭХ БАЙГУУЛАМЖИЙН БАРИЛГУУДЫН ГАДНА ДУЛААН ХАНГАМЖИЙН ШУГАМ

Гадна дулааны шугамын байгуулалт

Инженер	Л.Баасанхүү	Б.Г Шифр: КС-02-07/23	Масштаб: М1:500	Уе шат: А3
Гүйцэтгэсэн	Н.Батдорж	Т.Г Шифр:	Зургийн дугаар: ГДГ-6	Огноо: 2023 он
Шалгасан	Л.Баасанхүү			Бүх хуудас: 23

МОНГОЛ УЛС
21-1545
АТХ5576
Лхагвасүрангийн
БААСАНХҮҮ
ЗОВЛОХ
ИНЖЕНЕР
ЭТ-ДХАС

Сүүлчийн хэвлэсэн огноо: 2023/03/30

2023/03/30

А3

ГАДНА ДУЛААНЫ ШУГАМЫН БАЙГУУЛАЛТ М1:500

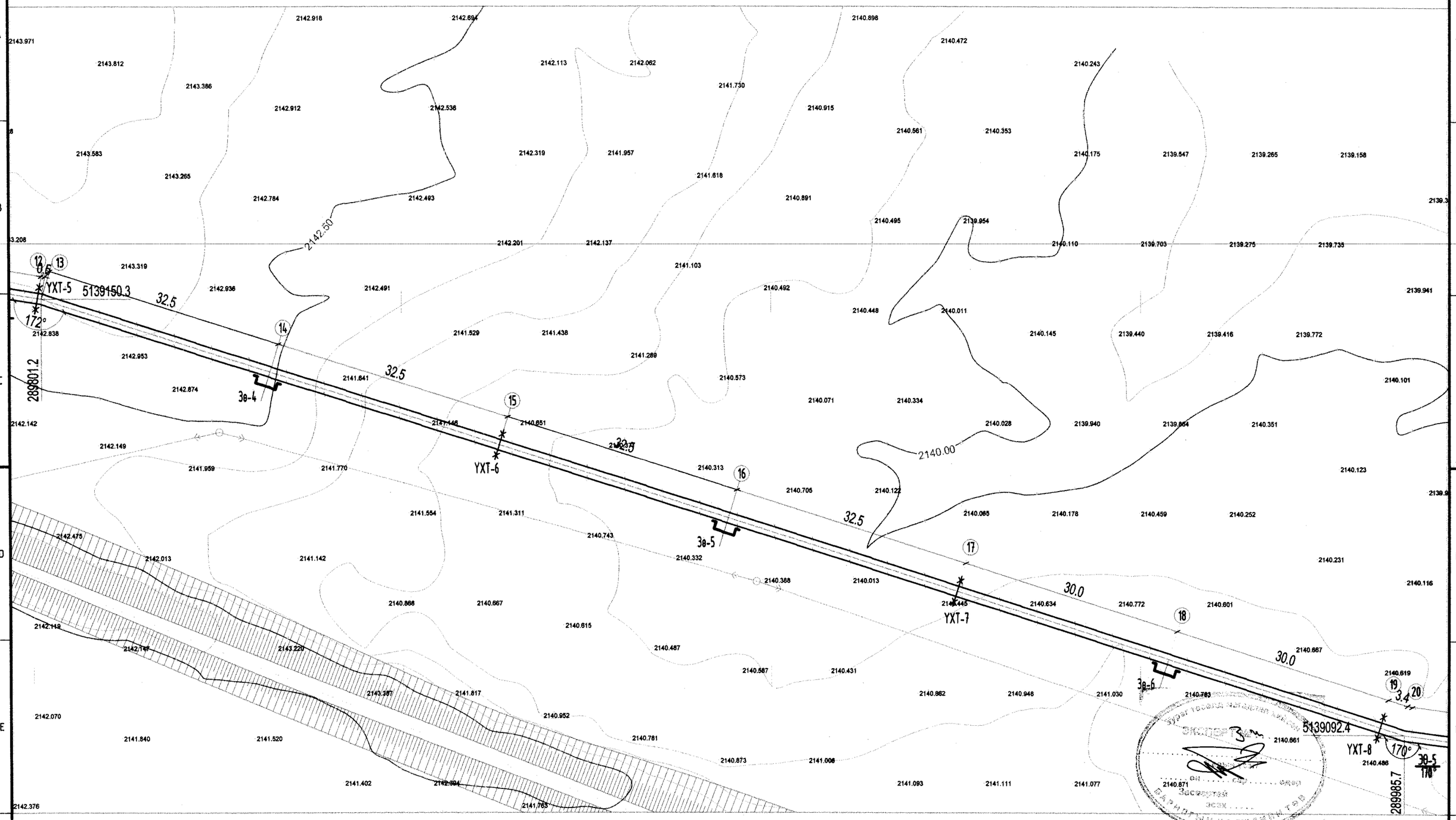

ТАНИХ ТЭМДЭГ

ДХ-1	Төлөвлөж буй дулааны худаг
YXT-1	Төлөвлөж буй үл хөдлөх тулгуур
Зө-1	Төлөвлөж буй эргэлтийн өнцөг
Зө-1	Яндангийн зөөлөвч
22	Онцлох цэгийн дугаар
Д1	Дулааны 1-р хэлхээний өгөх шугам
Д2	Дулааны 1-р хэлхээний буцах шугам
	Одоо байгаа дулааны худаг
	Одоо байгаа холбооны худаг
	Одоо байгаа цахилгааны худаг
БУХ-1	Одоо байгаа бохир усны худаг

KINGSEA E&C
Consulting group Co.,Ltd
Хаяг: Улаанбаатар.ХУД.3-р хороо.
Энгельсийн гудамж. 5-р байр
Хан-Өргөө оффис, 901 тоот
Утас: 98111987, 88845243
КИНГСИЙ ИНЖЕНЕР
ЭНД КОНСТРАКШН"ХХК

Говь-Алтай аймаг. Алтай хот.

ЦЭВЭРЛЭХ БАЙГУУЛАМЖИЙН БАРИЛГУУДЫН ГАДНА ДУЛААН ХАНГАМЖИЙН ШУГАМ

Гадна дулааны шугамын байгуулалт

Инженер	Л.Баасанхүү	Е.Г Шифр: КС 02-07/23	Масштаб: М1:500	Үе шат: А3
Гүйцэтгэсэн	Н.Батдорж	Т.Г Шифр:	Зургийн дугаар: ГДГ-7	Огноо: 2023 он
Шалгасан	Л.Баасанхүү			Бүх хуудас: 23

МОНГОЛ УЛС АТХ5576 ЛХАГВАСҮРЭНГИЙН БААСАНХҮҮ ЗӨВЛӨХ ИНЖЕНЕР ЗТ-ДХАС

МОНГОЛ УЛС АТХ8130 Н.БАТДОРЖ МОРГӨШСӨН ИНЖЕНЕР

2023/03/30

Сүүлчийн хэвлэсэн огноо: 2023/03/30

А3

ГАДНА ДУЛААНЫ ШУГАМЫН БАЙГУУЛАЛТ М1:500

ТАНИХ ТЭМДЭГ

ДХ-1	Төлөвлөж буй дулааны худаг
УХТ-1	Төлөвлөж буй үл хөдлөх тулгуур
Зө-1	Төлөвлөж буй эргэлтийн өнцөг
Зө-1	Яндангийн зөөлөвч
22	Онцлох цэгийн дугаар
Д1	Дулааны 1-р хэлхээний өгөх шугам
Д2	Дулааны 1-р хэлхээний буцах шугам
	Одоо байгаа дулааны худаг
	Одоо байгаа холбооны худаг
	Одоо байгаа цахилгааны худаг
БУХ-1	Одоо байгаа бохир усны худаг

KINGSEA E&C
Consulting group Co.,Ltd
Хаяг: Улаанбаатар.ХУД.3-р хороо.
Энгельсийн гудамж. 5-р байр
Хан-Өргөө оффис, 901 тоот
Утас: 98111987, 88845243
КИНГСИЙ ИНЖЕНЕР
ЭНД КОНСТРАКШН"ХХК

Говь-Алтай аймаг. Алтай хот.
ЦЭВЭРЛЭХ БАЙГУУЛАМЖИЙН БАРИЛГУУДЫН ГАДНА ДУЛААН ХАНГАМЖИЙН ШУГАМ

Гадна дулааны шугамын байгуулалт				Үе шат: А3
Инженер	Л.Баасанхүү	Е.Г Шифр: КС 02-07/23	Масштаб: М1:500	Огноо: 2023 он
Гүйцэтгэсэн	Н.Батдорж	Т.Г Шифр:	Зургийн дугаар: ГДГ-8	Бүх хуудас: 23
Шалгасан	Л.Баасанхүү			

МОНГОЛ УЛС
21-1545
АТХ5576
Пхагвасүрэнгийн
БААСАНХҮҮ
ЗӨВЛӨХ
ИНЖЕНЕР

Сүүлчийн хэвлэсэн огноо: 2023/03/30

2023/03/30

А3

ГАДНА ДУЛААНЫ ШУГАМЫН ХООЛОЙ УГСРАЛТЫН ТОЙМ

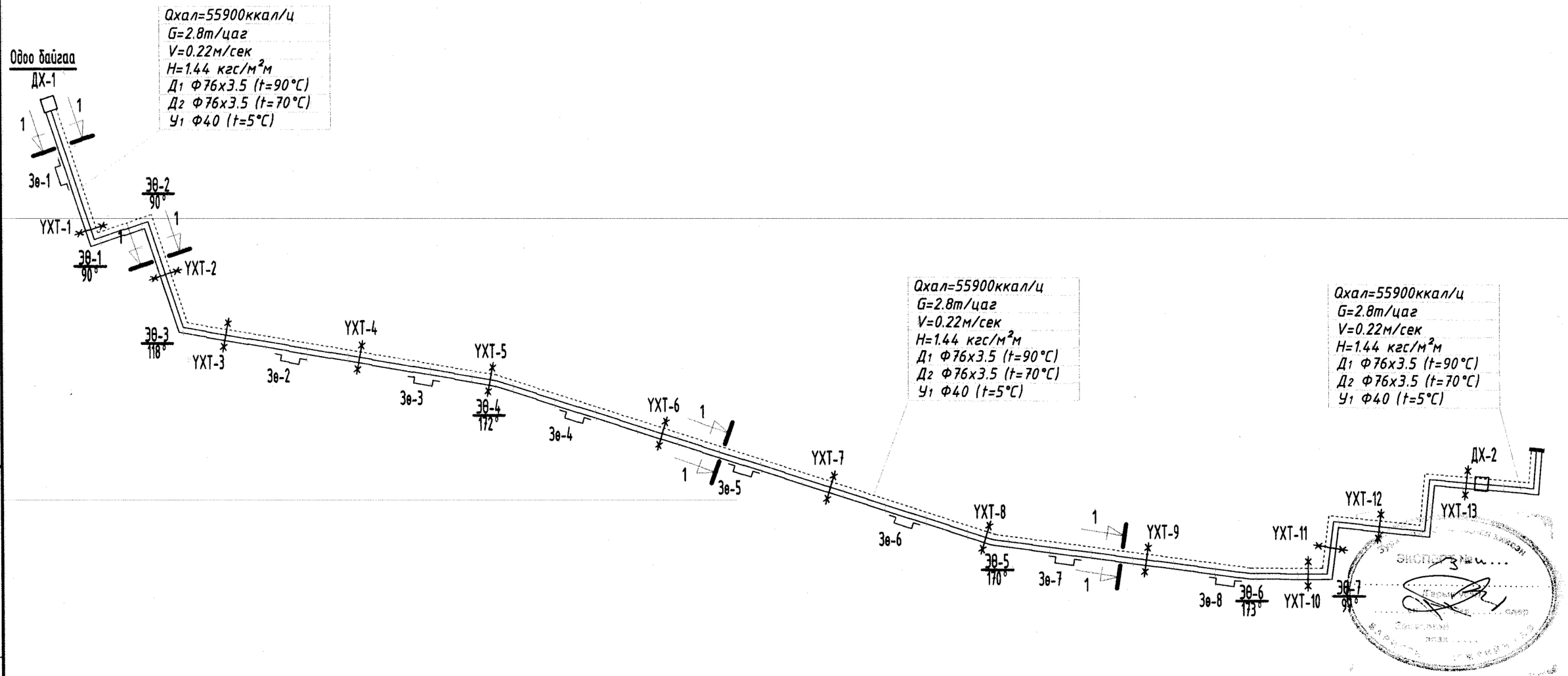

KINGSEA E&C Consulting group Co.,Ltd Хаяг: Улаанбаатар,ХУД,3-р хороо, Энгельсийн гудамж, 5-р байр Хан-Өргөө оффис, 901 тоот Утас: 98111987, 88845243 КИНГСИЙ ИНЖЕНЕР ЭНД КОНСТРАКШН"ХХК	Говь-Алтай аймаг, Алтай хот. ЦЭВЭРЛЭХ БАЙГУУЛАМЖИЙН БАРИЛГУУДЫН ГАДНА ДУЛААН ХАНГАМЖИЙН ШУГАМ Гадна дулааны шугамын хоолой угсралтын тойм				Үе шат: А3
	Инженер	Л.Баасанхүү	Е.Г.Шифр: КТ 02-07/23	Масштаб:	Огноо: 2023 он
	Гүйцэтгэсэн	Н.Батдорж	Т.Г.Шифр:	Зургийн дугаар: ГДГ-9	Бүх хуудас: 23
	Шалгасан	Л.Баасанхүү			

МОНГОЛ УЛС 21-1543 АТХ5378 БААСАНХҮҮ ЗОВЛОГ ИНЖЕНЕР 2022-2023

Сүүлчийн хэвлэсэн огноо: 2023/04/03

2023/04/03

А3

Дагуугийн зүсэлт Mб1:100, Mх1:500

Нийлэх зураг ГДГ-11

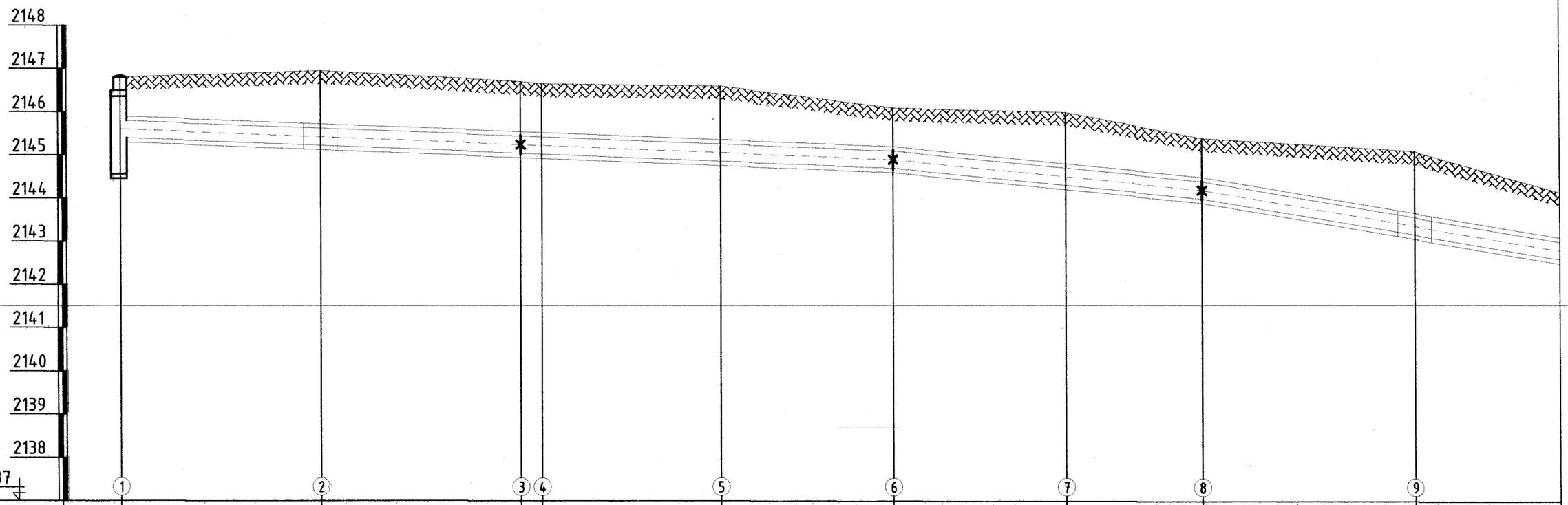

Газрын хөрсний төслийн тэмдэгт	2146.80		2146.95		2146.70	2146.65		2146.60		2146.10		2146.00		2145.40		2145.10		
Газрын хөрсний бодит тэмдэгт	2146.80		2146.95		2146.70	2146.65		2146.60		2146.10		2146.00		2145.40		2145.10		
Сувгийн таг суух тэмдэгт	2145.80		2145.62		2145.44	2145.42		2145.26		2145.10		2144.71		2144.40		2143.57		
Сувгийн шалны тэмдэгт	2145.40		2145.22		2145.04	2145.02		2144.86		2144.70		2144.31		2144.00		2143.17		
Огтлол / Сувгийн дотор хэмжээ		1-1 / 900x400h										1-1 / 900x400h				1-1 / 900x400h		
Налуу i / Зай м		90.8								i=0.0077		36.3				i=0.0193	75.0	
Дэлгэмэл байгуулалт		Одоо байгаа ДХ-1	Зө-1			Зө-1 90°			Зө-2 90°				Зө-3 118°			Зө-2		
		23.5		23.5		2.5	21.0		20.3		20.3		16.0		25.0		25.0	

KINGSEA E&C Consulting group Co.,Ltd Хаяг: Улаанбаатар.ХУД.3-р хороо. Энгельсийн гудамж. 5-р байр Хан-Өргөө оффис, 901 тоот Утас: 98111987, 88845243 КИНГСИЙ ИНЖЕНЕР ЭНД КОНСТРАКШН"ХХК	Говь-Алтай аймаг. Алтай хот. ЦЭВЭРЛЭХ БАЙГУУЛАМЖИЙН БАРИЛГУУДЫН ГАДНА ДУЛААН ХАНГАМЖИЙН ШУГАМ				
	Дагуугийн зүсэлт-1				Үе шат: А3
	Инженер	Л.Баасанхүү	Е.Г Шифр: КС 02-07/23	Масштаб: М1:100	Огноо: 2023 он
	Гүйцэтгэсэн	Н.Батдорж	Т.Т Шифр:	Зургийн дугаар: ГДГ-10	Бүх хуудас: 23
	Шалгасан	Л.Баасанхүү			

Нийлэх зураг ГДГ-10

Дагуугийн зүсэлт Mб1:100, Mх1:500

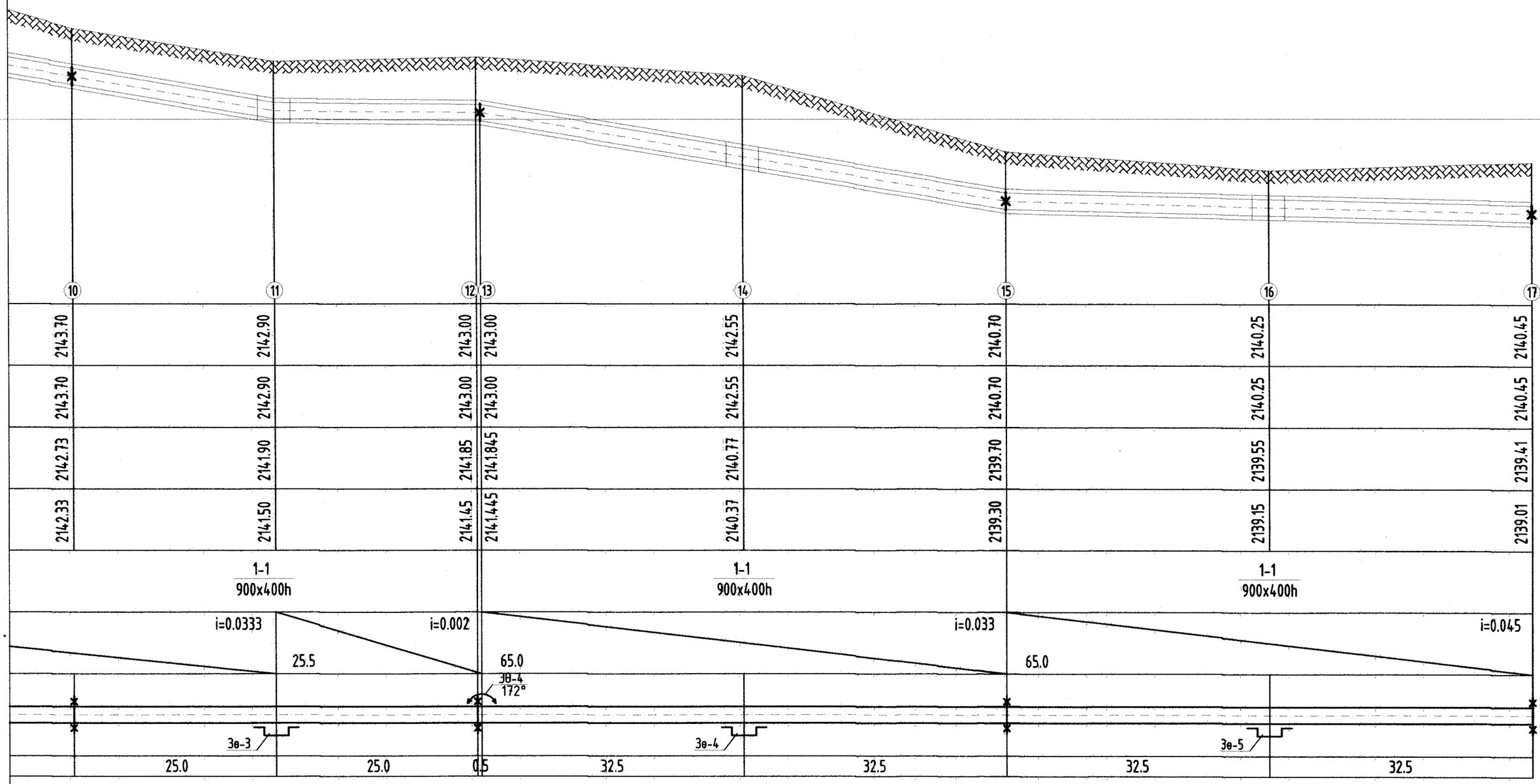

KINGSEA E&C Consulting group Co.,Ltd Хаяг: Улаанбаатар,ХУД3-р хороо, Энгельсийн гудамж, 5-р бөйр Хан-Өргөө оффис, 901 тоот Утас: 98111987, 88865243 КИНГСИЙ ИНЖЕНЕР ЭНД КОНСТРАКШН"ХХК	Говь-Алтай аймаг. Алтай хот. ЦЭВЭРЛЭХ БАЙГУУЛАМЖИЙН БАРИЛГУУДЫН ГАДНА ДУЛААН ХАНГАМЖИЙН ШУГАМ			
Дагуугийн зүсэлт-2				Үе шат: АЗ
Инженер	Лбаасанхүү	Е.Г Шифр: КС 02-07/23	Масштаб: М1:100	Огноо: 2023 он
Гүйцэтгэсэн	Цэцэгмаа	Шифр:	Зургийн дугаар: ГДГ-11	Бүх хуудас: 23
Шалгасан	Лбаасанхүү			

Дагуугийн зүсэлт Mб1:100, Mх1:500

Нийлэх зураг ГДГ-13

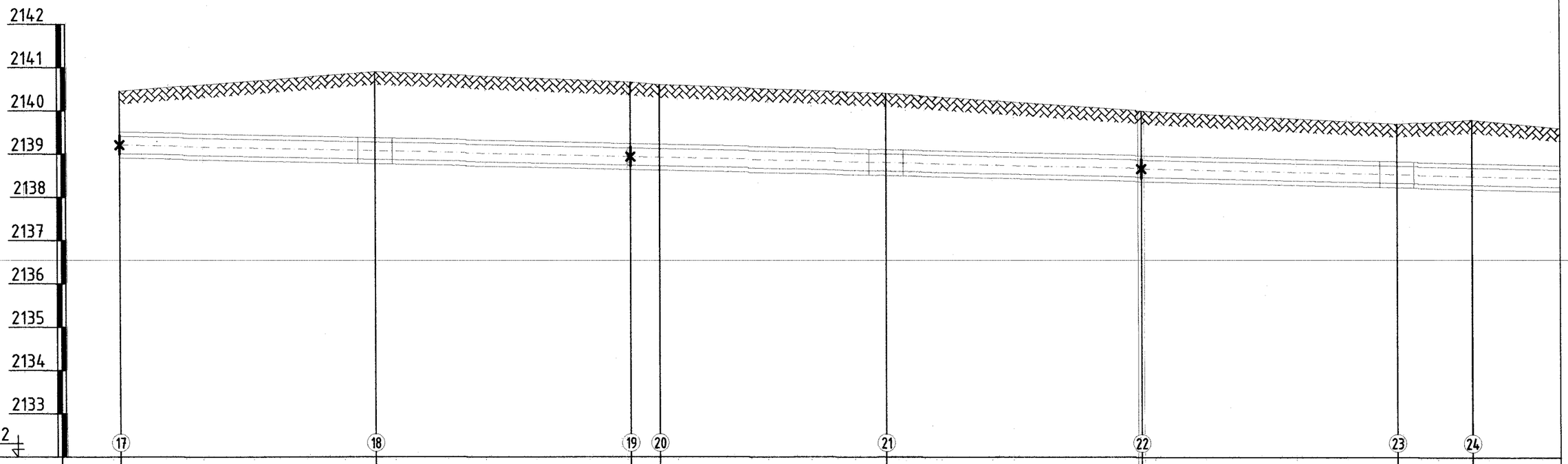

Газрын хөрсний төслийн тэмдэгт	2140.45	2140.90	2140.66	2140.60	2140.40	2140.00	2139.70	2139.80
Газрын хөрсний бодит тэмдэгт	2140.45	2140.90	2140.66	2140.60	2140.40	2140.00	2139.70	2139.80
Сувгийн таг суух тэмдэгт	2139.41	2139.27	2139.14	2139.12	2139.00	2138.87	2138.73	2138.69
Сувгийн шалны тэмдэгт	2139.01	2138.87	2138.74	2138.72	2138.60	2138.47	2138.33	2138.29
Огтлол / Сувгийн дотор хэмжээ		1-1 / 900x400h				1-1 / 900x400h		
Налуу i / Зай м	201.1							
Дэлгэмэл байгуулалт		Зө-6		Зө-5 170°	Зө-7		Зө-8	Зө-6 173°
	30.0	30.0	3.4	26.6	30.0	30.0	8.8	

KINGSEA E&C
Consulting group Co.,Ltd
Хаяг: Улаанбаатар.ХУД.3-р хороо. Энгельсийн гудамж. 5-р байр Хан-Өргөө оффис, 901 тоот
Утас: 98111987, 88845243
КИНГСИЙ ИНЖЕНЕР ЭНД КОНСТРАКШН"ХХК

Говь-Алтай аймаг. Алтай хот.

ЦЭВЭРЛЭХ БАЙГУУЛАМЖИЙН БАРИЛГУУДЫН ГАДНА ДУЛААН ХАНГАМЖИЙН ШУГАМ

Дагуугийн зүсэлт-3				Үе шат: А3
Инженер	Д.Борсанжүү	Е.Г Шифр: КС 02-07/23	Масштаб: М1:100	Огноо: 2023 он
Гүйцэтгэсэн	Ц.Батдорж	Т.Е Шифр:	Зургийн дугаар: ГДГ-12	Бүх хуудас: 23
Шалгасан	Л.Баасанхүү			

МОНГОЛ УЛС
Насандоржийн БАТДОРЖ
МЭРГЭШСЭН ИНЖЕНЕР

Нийлэх зураг ГДГ-12

Дагуугийн зүсэлт Mб1:100, Mх1:500

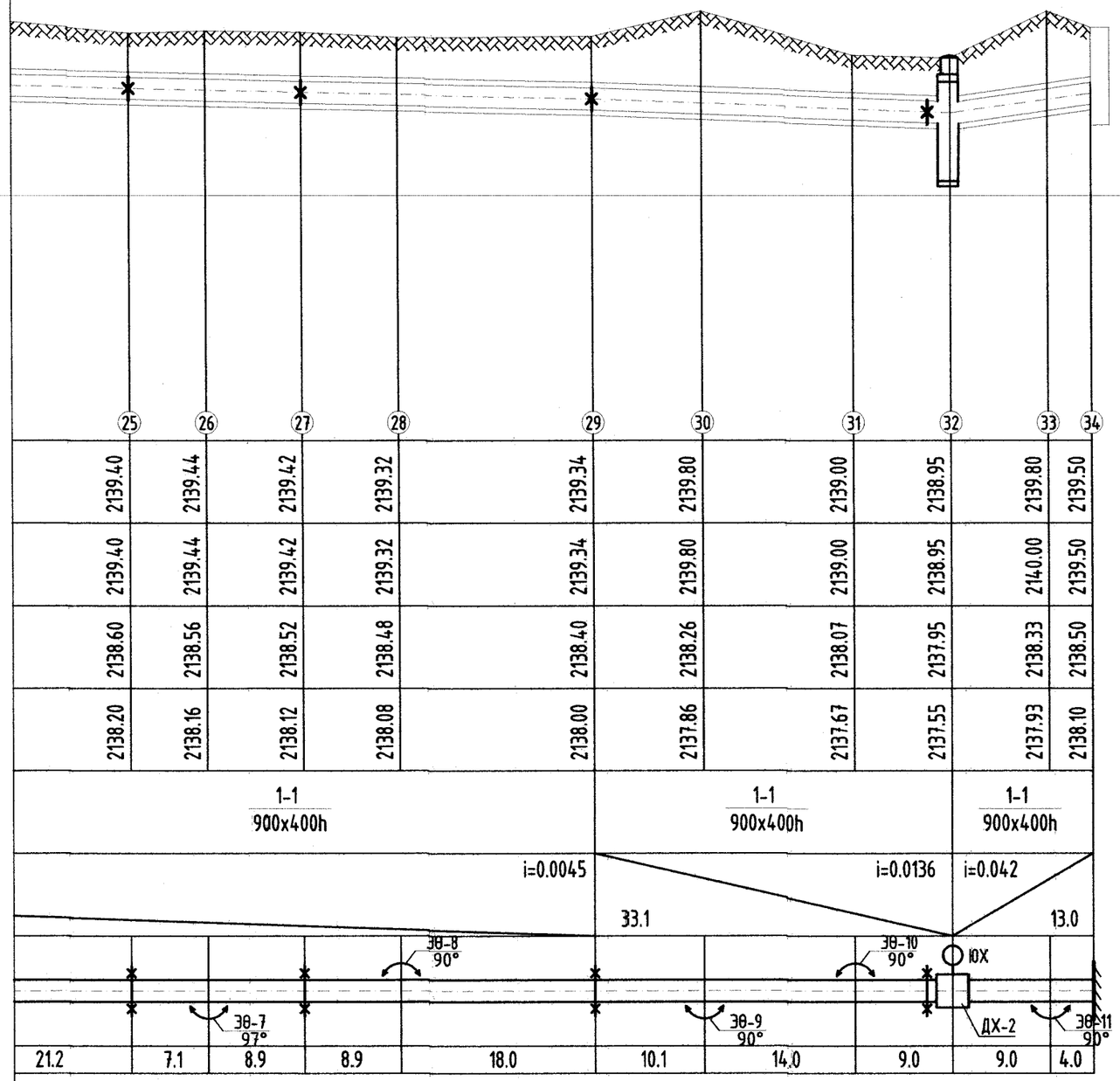

ДУЛААНЫ СУВГИЙН ОГТЛОЛ /I-I/ M1:25

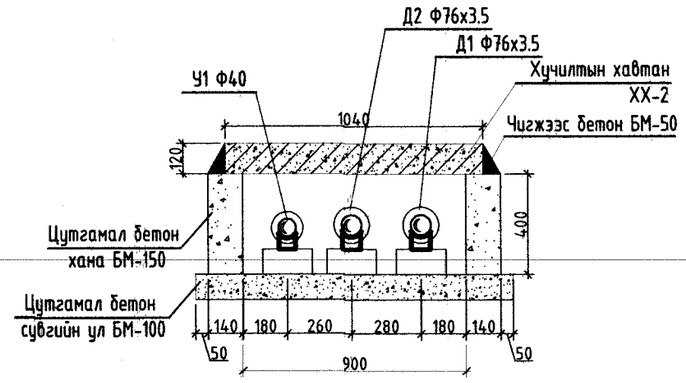

KINGSEA E&C Consulting group Co.,Ltd Хаяг: Улаанбаатар.ХУД.3-р хороо. Энгельсийн гудамж. 5-р байр Хан-Өргөө оффис, 901 тоот Утас: 98111987, 88845243 КИНГСИЙ ИНЖЕНЕР ЭНД КОНСТРАКШН"ХХК	Говь-Алтай аймаг. Алтай хот. ЦЭВЭРЛЭХ БАЙГУУЛАМЖИЙН БАРИЛГУУДЫН ГАДНА ДУЛААН ХАНГАМЖИЙН ШУГАМ			
	Дагуугийн зүсэлт-4,			Үе шат: А3
	Инженер	Л.Баасанхүү	Е.Г. Шифр: КС 02-07/23	Масштаб: М1:100	Огноо: 2023 он
	Гүйцэтгэсэн	Н.Батдорж	Т.Г. Шифр:	Зургийн дугаар: ГДГ-13	Бүх хуудас: 23
	Шалгасан	Л.Баасанхүү			

2, 9, 11, 14, 16, 18, 21, 23-Р ЦЭГИЙН ЗӨӨЛӨВЧ-1, 2, 3, 4, 5, 6, 7, 8-Н БАЙГУУЛАЛТ. М1:50

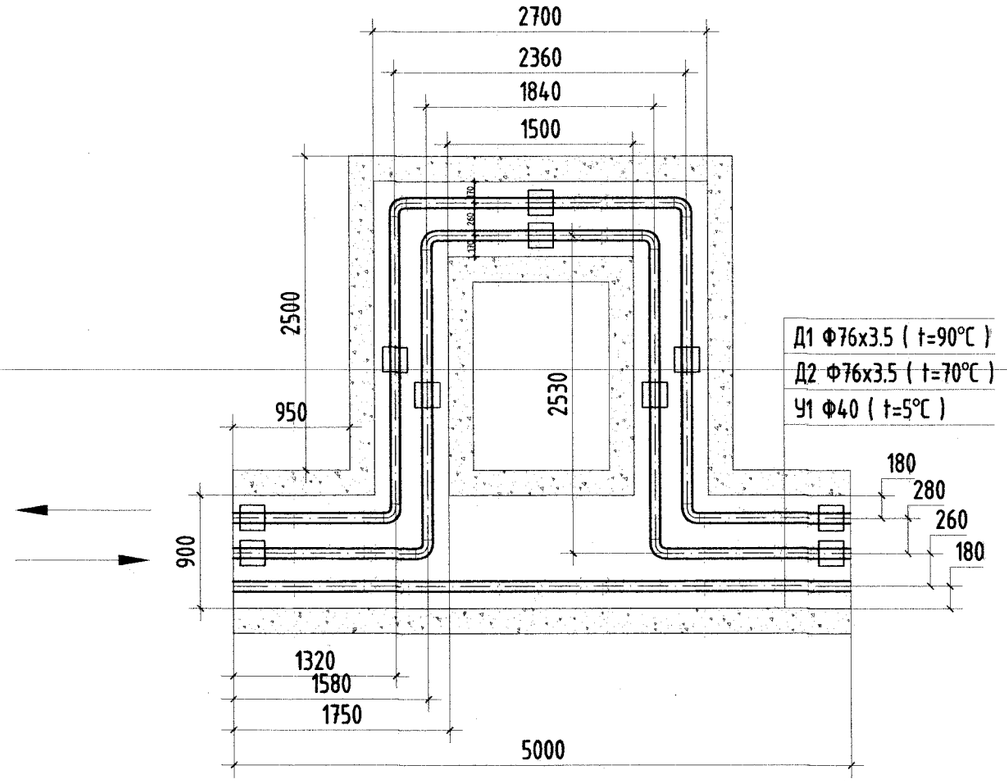

МАТЕРИАЛЫН ТҮҮВЭР

Д/д	Тэмдэглэгээ	Материалын нэр	Тоо хэмжээ	Нэгж жин /кг/	Хэмжих нэгж
2, 9, 11, 14, 16, 18, 21, 23-р цэг /Зө-1, 2, 3, 4, 5, 6, 7, 8/					
1	ГОСТ 10704-91 Ст20	Ган яндан Ф76х3.5	10.00	4.62	у/м
2	Пенополиуретан	Хоолойн дулаалга Ф70 δ=50мм	10.00		---"---
3	ГОСТ 17375-83	Ган булан Ф70мм 90°	8	2.10	шир
4		Зөөлөвчийн ниш 900х400h	1		---"---
5	Г-991-1 альбом-2 вып-1 л-68 ОП-1	Бетон дэр Ф70мм (200х200х90h)	6		---"---
6	ГТ17.10-70 Серия В.493-1 Л-3	Гулсах тулгуур Ф70мм	6		---"---

"П" хэлбэрийн компенсаторын таталтын хэмжээ

Компенсаторын дугаар		Зө-1	Зө-2	Зө-3	Зө-4	Зө-5	Зө-6	Зө-7	Зө-8
Үл хөдлөх тулгуур хоорондын /м/		47.0	50.0	45.0	65.0	65.0	60.0	60.0	60.0
Таталтын хэмжээ /мм/	Өгөх шугам /Д1/	35.0	37.0	33.0	48.0	48.0	44.5	44.5	44.5
	Буцах шугам /Д2/	29.0	30.0	28.0	40.0	40.0	37.0	37.0	37.0

KINGSEA E&C
Consulting group Co.,Ltd
Хаяг: Улаанбаатар,ХУД-р хороо, Энхэльсийн гудамж, 5-р бөйр Хан-Өргөө оффис, 9Ф, тоот
Утас: 98111987, 88845263
КИНГСИЙ ИНЖЕНЕР ЭНД КОНСТРАКШН"ХХК

Говь-Алтай аймаг. Алтай хот.

ЦЭВЭРЛЭХ БАЙГУУЛАМЖИЙН БАРИЛГУУДЫН ГАДНА ДУЛААН ХАНГАМЖИЙН ШУГАМ

Зөөлөвч-~~2~~-8				Үе шат:	А3
Инженер	Л.Баасанхүү	Е.Г Шифр:	КС 02-07/23	Масштаб:	М1:50
Гүйцэтгэсэн	Б.Батбаяр			Огноо:	2023 он
Шалгасан	Л.Баасанхүү	Г Шифр:		Зургийн дугаар:	ГДГ-14
				Бүх хуудас:	23

МОНГОЛ УЛС 22-5545 Насанборжийн ЭЛЕКТРОНЫ ГАРЫН ҮСЭГ МОРГОШСОН ИНЖЕНЕР 2023-2025

Сүүлийн хэвлэсэн огноо: 2023/03/29

2023/03/29

4, 5, 28, 30, 31, 33-Р ЦЭГИЙН ЭРГЭЛТИЙН ӨНЦӨГ-1, 2, 8, 9, 10, 11-Н БАЙГУУЛАЛТ. М1:50

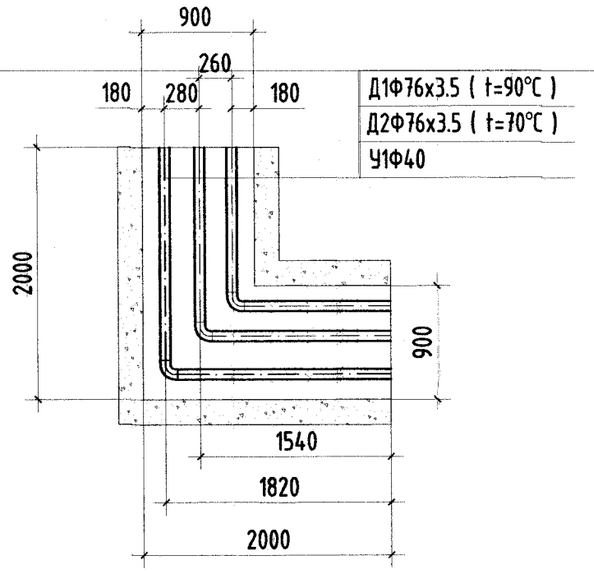

МАТЕРИАЛЫН ТҮҮВЭР

Д/д	Тэмдэглэгээ	Материалын нэр	Тоо хэмжээ	Нэгж жин /кг/	Хэмжих нэгж
ЭӨ-1, 2, 8, 9, 10, 11					
1	ГОСТ 10704-91	Ган булан Ф70мм 90°	2	1.40	шир
2	УП-10М Г-991-1 АЛЬ-2 Вып-1 лист-23	Эргэлтийн өнцгийн ниш 900х400h	1		ком
3	Г-991-1 альбом-2 вып-1 л-68 ОП-1	Бетон дэр Ф70 (200х200х90h)	4		шир
4	ГТ17.10-70 Серия В.493-1 Л-3	Гулсах тулгуур Ф70мм	4		шир

KINGSEA E&C Consulting group Co.,Ltd Хаяг: Улаанбаатар.ХУД.3-р хороо. Энгельсийн гудамж. 5-р байр Хан-Өргөө оффис, 901 тоот Утас: 98111987, 88845243 КИНГСИЙ ИНЖЕНЕР ЭНД КОНСТРАКШН"ХХК	Говь-Алтай аймаг. Алтай хот. ЦЭВЭРЛЭХ БАЙГУУЛАМЖИЙН БАРИЛГУУДЫН ГАДНА ДУЛААН ХАНГАМЖИЙН ШУГАМ			
	Эргэлтийн өнцгийн байгуулалт, огтлол			Үе шат: А3
	Инженер	Д.Баасанхүү	Е.Г Шифр: КС 02-07/23	Масштаб: М1:50	Огноо: 2023 он
	Гүйцэтгэсэн	Н.Батдорж	Т.Г Шифр:	Зургийн дугаар: ГДГ-15	Бүх хуудас: 23
	Шалгасан	Л.Баасанхүү			

Сүүлчийн хэвлэсэн огноо: 2023/03/30

2023/03/30

7-Р ЦЭГИЙН ЭРГЭЛТИЙН ӨНЦӨГ-3-Н БАЙГУУЛАЛТ. М1:50

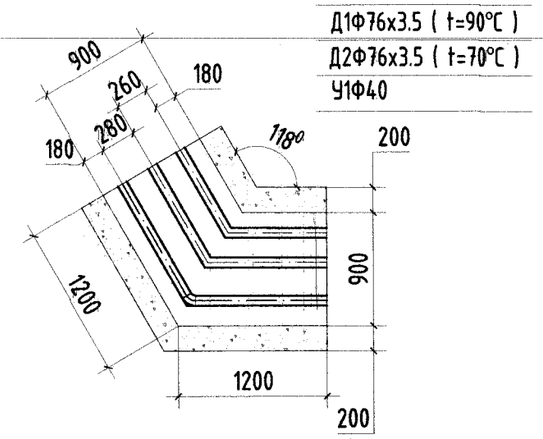

МАТЕРИАЛЫН ТҮҮВЭР

Д/д	Тэмдэглэгээ	Материалын нэр	Тоо хэмжээ	Нэгж жин /кг/	Хэмжих нэгж
		ЭӨ-3			
1	ГОСТ 10704-91	Ган булан Ф70мм 118°	2	1.40	шир
2	УП-10М Г-991-1 АЛЬ-2 Вып-1 лист-23	Эргэлтийн өнцгийн ниш 900х400h	1		ком
3	Г-991-1 альбом-2 вып-1 л-68 ОП-1	Бетон дэр Ф70 (200х200х90h)	4		шир
4	ГТ17.10-70 Серия В.493-1 Л-3	Гулсах тулгуур Ф70мм	4		шир

KINGSEA E&C Consulting group Co.,Ltd Хаяг: Улаанбаатар.ХУД.3-р хороо. Энгельсийн гудамж. 5-р бөйр Хан-Өргөө оффис, 901 тоот Утас: 98111987, 88845243 КИНГСИЙ ИНЖЕНЕР ЭНД КОНСТРАКШН"ХХК	Говь-Алтай аймаг. Алтай хот. ЦЭВЭРЛЭХ БАЙГУУЛАМЖИЙН БАРИЛГУУДЫН ГАДНА ДУЛААН ХАНГАМЖИЙН ШУГАМ			
	Эргэлтийн өнцгийн байгуулалт, огтлол			Үе шат: А3
	Инженер	Л.Баасанхүү	Е.Г Шифр: КС 02-07/23	Масштаб: М1:50	Огноо: 2023 он
	Гүйцэтгэсэн	Н.Батдорж	Т.Г Шифр:	Зургийн дугаар: ГДГ-16	Бүх хуудас: 23
	Шалгасан	Л.Баасанхүү			

МОНГОЛ ХАС 22-5546 АТХ8130 Н.Батдорж БАТДОРЖ МЭРГЭШСЭН ИНЖЕНЕР ЭТ-ЛХАС 2022-2025

Сүүлчийн хэвлэсэн огноо: 2023/03/29

2023/03/29

13-Р ЦЭГИЙН ЭРГЭЛТИЙН ӨНЦӨГ-4-Н БАЙГУУЛАЛТ. М1:50

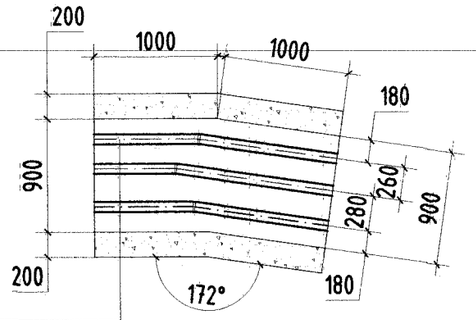

Д1Ф76х3.5 (t=90°C)
Д2Ф76х3.5 (t=70°C)
У1Ф40

МАТЕРИАЛЫН ТҮҮВЭР

Д/д	Тэмдэглэгээ	Материалын нэр	Тоо хэмжээ	Нэгж жин /кг/	Хэмжих нэгж
ЭӨ-4					
1	ГОСТ 10704-91	Ган булан Ф70мм 172°	2	1.40	шир
2	УП-10М Г-991-1 АЛЬ-2 Вып-1 лист-23	Эргэлтийн өнцгийн ниш 900х400h	1		ком
3	Г-991-1 альбом-2 вып-1 л-68 ОП-1	Бетон дэр Ф70 (200х200х90h)	4		шир
4	ГТ17.10-70 Серия В.493-1 Л-3	Гулсах тулгуур Ф70мм	4		шир

KINGSEA E&C Consulting group Co.,Ltd Хаяг: Улаанбаатар.ХУД.3-р хороо. Энгельсийн гудамж. 5-р бөйр Хан-Өргөө оффис, 901 тоот Утас: 98111987, 88845243 КИНГСИЙ ИНЖЕНЕР ЭНД КОНСТРАКШН"ХХК	Говь-Алтай аймаг. Алтай хот. ЦЭВЭРЛЭХ БАЙГУУЛАМЖИЙН БАРИЛГУУДЫН ГАДНА ДУЛААН ХАНГАМЖИЙН ШУГАМ			
	Эргэлтийн өнцгийн байгуулалт, огтлол			Үе шат: А3
	Инженер	Л.Баасанхүү	Е.Г Шифр: КС 02-07/23	Масштаб: М1:50	Огноо: 2023 он
	Гүйцэтгэсэн	Н.Батдорж	Г Шифр:	Зургийн дугаар: ГДГ-17	Бүх хуудас: 23
	Шалгасан	Л.Баасанхүү			

МОНГОЛ УЛС 22-5545 АТХ5130 БАТДОРЖ МЭРГЭШСЭН ИНЖЕНЕР ЗТ-ДХАС 2022-2025

Сүүлчийн хэвлэсэн огноо: 2023/03/29

2023/03/29

20-Р ЦЭГИЙН ЭРГЭЛТИЙН ӨНЦӨГ-5-Н БАЙГУУЛАЛТ. М1:50

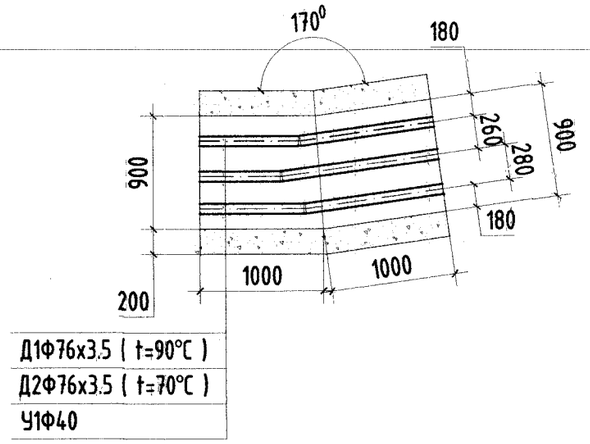

МАТЕРИАЛЫН ТҮҮВЭР

Д/д	Тэмдэглэгээ	Материалын нэр	Тоо хэмжээ	Нэгж жин /кг/	Хэмжих нэгж
		ЭӨ-5			
1	ГОСТ 10704-91	Ган булан Ф70мм 170°	2	1.40	шир
2	УП-10М Г-991-1 АЛЬ-2 Вып-1 лист-23	Эргэлтийн өнцгийн ниш 900х400h	1		ком
3	Г-991-1 альбом-2 вып-1 л-68 ОП-1	Бетон дэр Ф70 (200х200х90h)	4		шир
4	ГТ17.10-70 Серия В.493-1 Л-3	Гулсах тулгуур Ф70мм	4		шир

KINGSEA E&C Consulting group Co.,Ltd Хаяг: Улаанбаатар.ХУД.3-р хороо. Энгельсийн гудамж. 5-р байр Хан-Өргөө оффис, 901 тоот Утас: 98111987, 88845243 КИНГСИЙ ИНЖЕНЕР ЭНД КОНСТРАКШН"ХХК	Говь-Алтай аймаг. Алтай хот. ЦЭВЭРЛЭХ БАЙГУУЛАМЖИЙН БАРИЛГУУДЫН ГАДНА ДУЛААН ХАНГАМЖИЙН ШУГАМ				
	Эргэлтийн өнцгийн байгуулалт, огтлол				Үе шат: А3
	Инженер	Л.Баасанхүү	Е.Г Шифр: КС 02-07/23	Масштаб: М1:50	Огноо: 2023 он
	Гүйцэтгэсэн	Н.Батдорж	ТҮ Шифр:	Зургийн дугаар: ГДГ-18	Бүх хуудас: 23
	Шалгасан	Л.Баасанхүү			

МОНГОЛ УЛС
22-5049 АТХ8123
Нарсан Ж.Ж.
БАТДОРЖ
МЭРГЭШСЭН ИНЖЕНЕР
ЭТ ДХАС
2022-2025

Сүүлчийн хэвлэсэн огноо: 2023/03/29

2023/03/29

24-Р ЦЭГИЙН ЭРГЭЛТИЙН ӨНЦӨГ-6-Н БАЙГУУЛАЛТ. М1:50

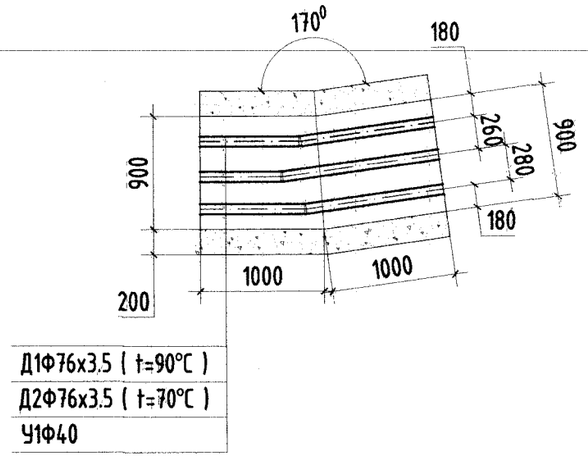

МАТЕРИАЛЫН ТҮҮВЭР

Д/д	Тэмдэглэгээ	Материалын нэр	Тоо хэмжээ	Нэгж жин /кг/	Хэмжих нэгж
		ЭӨ-6			
1	ГОСТ 10704-91	Ган булан Ф70мм 173°	2	1.40	шир
2	УП-10М Г-991-1 АЛЬ-2 Вып-1 лист-23	Эргэлтийн өнцгийн ниш 900х400h	1		ком
3	Г-991-1 альбом-2 вып-1 л-68 ОП-1	Бетон дэр Ф70 (200х200х90h)	4		шир
4	ГТ17.10-70 Серия В.493-1 Л-3	Гулсах тулгуур Ф70мм	4		шир

KINGSEA E&C Consulting group Co.,Ltd Хаяг: Улаанбаатар.ХУД.3-р хороо. Энгельсийн гудамж. 5-р байр Хан-Өргөө оффис, 901 тоот Утас: 98111987, 88845243 КИНГСИЙ ИНЖЕНЕР ЭНД КОНСТРАКШН"ХХК	Говь-Алтай аймаг. Алтай хот. ЦЭВЭРЛЭХ БАЙГУУЛАМЖИЙН БАРИЛГУУДЫН ГАДНА ДУЛААН ХАНГАМЖИЙН ШУГАМ			
	Эргэлтийн өнцгийн байгуулалт, огтлол			Үе шат: А3
	Инженер	Л.Баасанхүү	Е.Г Шифр: КС 02-07/23	Масштаб: М1:50	Огноо: 2023 он
	Гүйцэтгэсэн	Н.Батдорж	Т.Г Шифр:	Зургийн дугаар: ГДГ-19	Бүх хуудас: 23
	Шалгасан	Л.Баасанхүү			

Сүүлчийн хэвлэсэн огноо: 2023/03/29

2023/03/29

26-Р ЦЭГИЙН ЭРГЭЛТИЙН ӨНЦӨГ-7-Н БАЙГУУЛАЛТ. М1:50

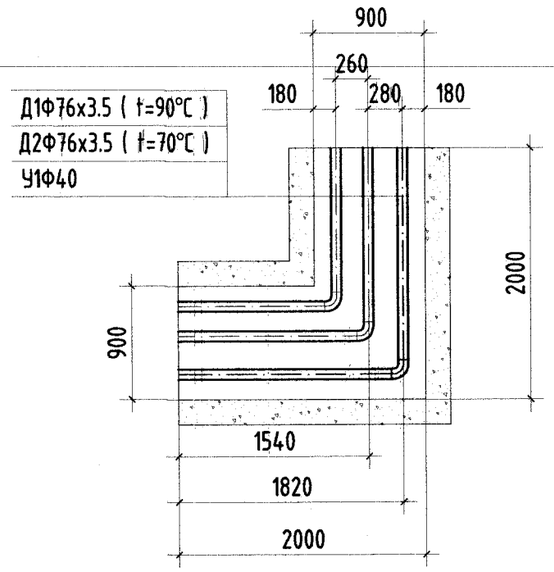

МАТЕРИАЛЫН ТҮҮВЭР

Д/д	Тэмдэглэгээ	Материалын нэр	Тоо хэмжээ	Нэгж жин /кг/	Хэмжих нэгж
		ЭӨ-7			
1	ГОСТ 10704-91	Ган булан Ф70мм 90°	2	1.40	шир
2	УП-10М Г-991-1 АЛЬ-2 Вып-1 лист-23	Эргэлтийн өнцгийн ниш 900х400h	1		ком
3	Г-991-1 альбом-2 вып-1 л-68 ОП-1	Бетон дэр Ф70 (200х200х90h)	4		шир
4	ГТ17.10-70 Серия В.493-1 Л-3	Гулсах тулгуур Ф70мм	4		шир

Сүүлийн хэвлэсэн огноо: 2023/03/29

KINGSEA E&C
Consulting group Co.,Ltd
Хаяг: Улаанбаатар.ХУД.3-р хороо.
Энгельсийн гудамж. 5-р бүйр
Хан-Өргөө оффис, 901 тоот
Утас: 98111987, 88845243
КИНГСИЙ ИНЖЕНЕР
ЭНД КОНСТРАКШН"ХХК

Говь-Алтай аймаг. Алтай хот.

ЦЭВЭРЛЭХ БАЙГУУЛАМЖИЙН БАРИЛГУУДЫН ГАДНА ДУЛААН ХАНГАМЖИЙН ШУГАМ

Эрэлтийн өнцгийн байгууламж, огтлол				Ye шат: А3	
Инженер	Д.Баасанхүү	Е.Г Шифр: КС 02-07/23	Масштаб: М1:50	Огноо: 2023 он	
Гүйцэтгэсэн	Ч.Батдорж	Т.Г Шифр:	Зургийн дугаар: ГДГ-20	Бүх хуудас: 23	
Шалгасан	Д.Баасанхүү				

МОНГОЛ УЛС 22-5545 АТХ2130

2023/03/29

1-р цэгийн Одоо байгаа ДХ-1-ийн байгуулалт. М1:25

У1Ф125
Д4Ф108х4.0
Д3Ф133х4.0
Д2Ф159х4.5
Д1Ф159х4.5

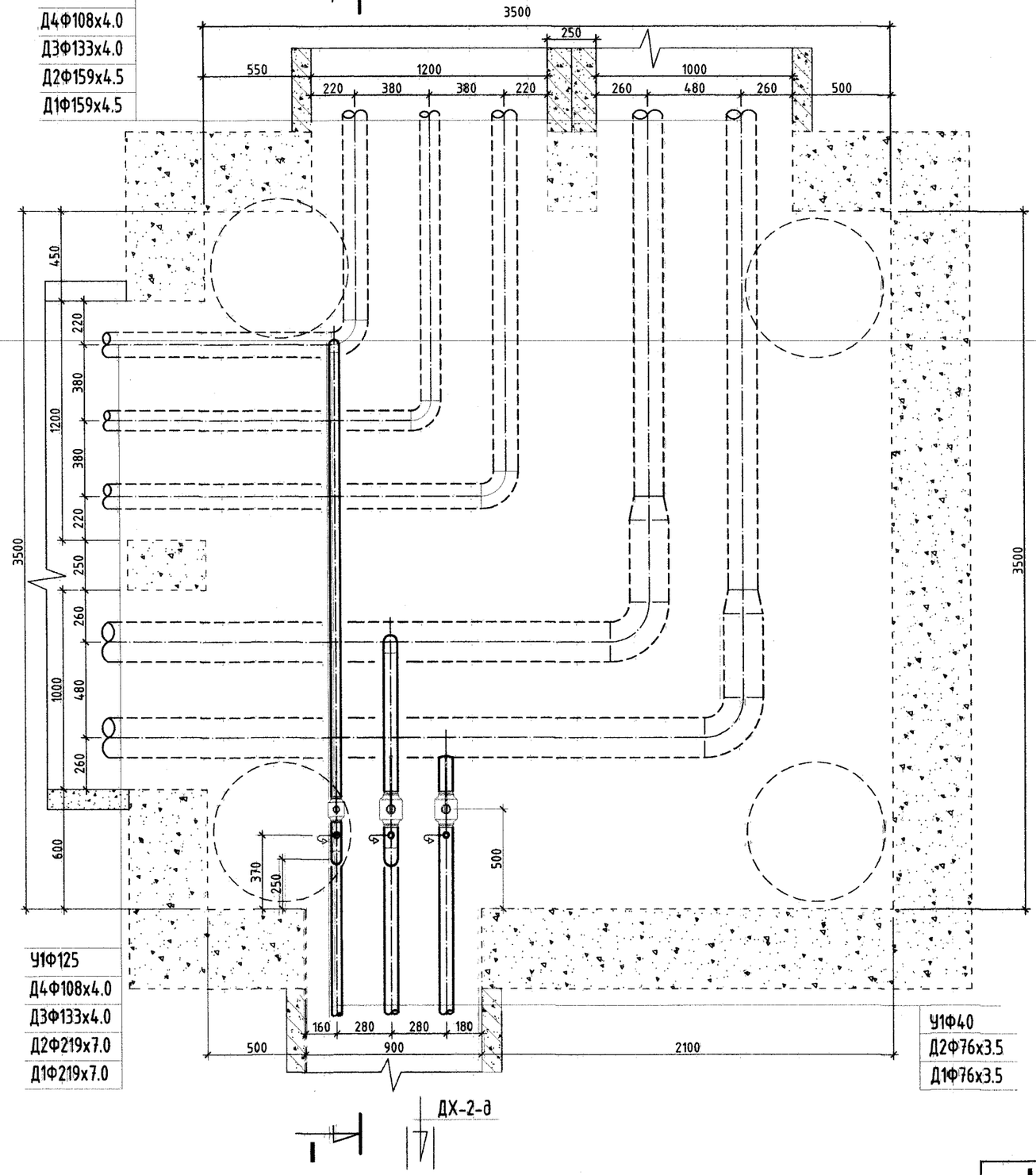

У1Ф125
Д4Ф108х4.0
Д3Ф133х4.0
Д2Ф219х7.0
Д1Ф219х7.0

У1Ф40
Д2Ф76х3.5
Д1Ф76х3.5

МАТЕРИАЛЫН ТҮҮВЭР

Д/д	Тэмдэглэгээ	Материалын нэр	Тоо хэмжээ	Нэгж жин /кг/	Хэмжих нэгж
1	Т>100°С Р>1.6 МПа	Бөмбөлгөн хаалт Ф70мм	2		шир
2	Т>5°С Р>1.6 МПа	Бөмбөлгөн хаалт Ф40мм	1		шир
3	15с22нж	Хий авагч хаалт Ф15мм	3		шир
4	ГОСТ 10704-91	Ган булан Ф70мм	3		шир
5	ГОСТ 3262-75	Цайрдсан ган булан Ф40мм	3		шир
6		Даацын ялуу ДЯ-18-12-22	3		шир

Тайлбар

-Одоо байгаа

-Шинээр хийх

KINGSEA E&C
Consulting group Co.,Ltd
Хаяг: Улаанбаатар.ХУД.З-р хороо. Энгельсийн гудамж. 5-р байр Хан-Өргөө оффис, 901 тоот
Утас: 98111987, 88845243
КИНГСИЙ ИНЖЕНЕР ЭНД КОНСТРАКШН"ХХК

Говь-Алтай аймаг. Алтай хот.

ЦЭВЭРЛЭХ БАЙГУУЛАМЖИЙН БАРИЛГУУДЫН ГАДНА ДУЛААН ХАНГАМЖИЙН ШУГАМ

Дулааны худаг-1, Байгуулалт, огтлол 1-1

Үе шат: АЗ

Инженер	Л.Баасанхүү	Е.Г Шифр: КС 02-07/23	Масштаб:	Огноо: 2023 он
Гүйцэтгэсэн	Ц.Батдорж	Т.Г Шифр:	Зургийн дугаар: ГДГ-21	Бүх хуудас: 23
Шалгасан	Л.Баасанхүү			

МОНГОЛ УЛС 22-5528 АТХ0130 Ц.БАТДОРЖ МОНГОЛШСОРГИЖНЕР 2022-2025

Суулчийн хэвлэсэн огноо: 2023/03/29

2023/03/28

1-р цэгийн Одоо байгаа ДХ-1-ийн огтлол /I-I/. M1:25

ОГТЛОЛ /I-I/

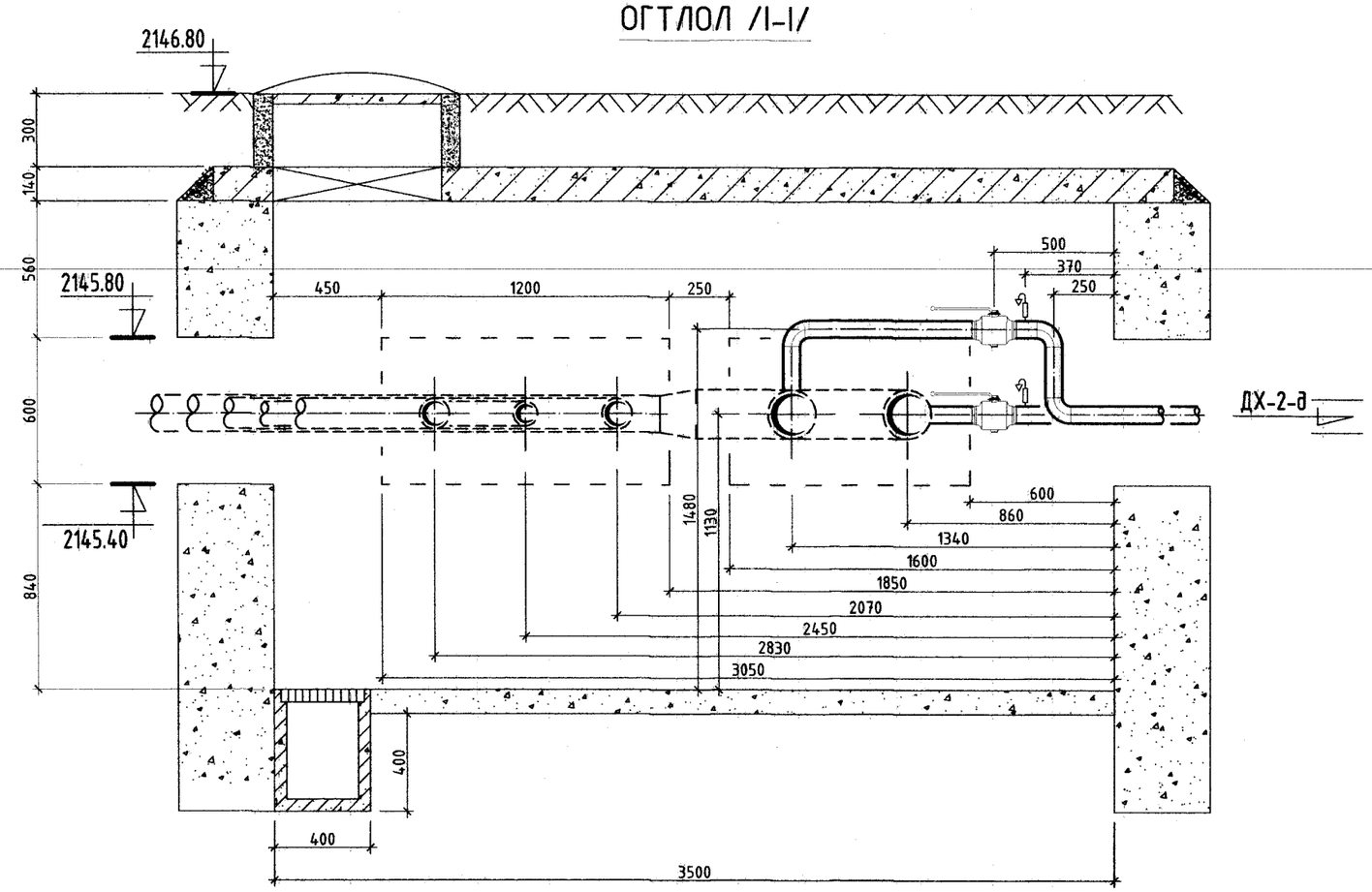

Тайлбар

-Одоо байгаа

-Шинээр хийх

KINGSEA E&C Consulting group Co.,Ltd Хаяг: Улаанбаатар.ХУД.3-р хороо. Энгельсийн гудамж. 5-р байр Хан-Өргөө оффис, 901 тоот Утас: 98111987, 88845243 КИНГСИЙ ИНЖЕНЕР ЭНД КОНСТРАКШН"ХХК	Говь-Алтай аймаг. Алтай хот. ЦЭВЭРЛЭХ БАЙГУУЛАМЖИЙН БАРИЛГУУДЫН ГАДНА ДУЛААН ХАНГАМЖИЙН ШУГАМ			
	Дулааны худаг-1, Огтлол 1-1			Үе шат: А3
	Инженер	Л.Баасанхүү	Б.Г.Шифр: КС 02-07/23	Масштаб:	Огноо: 2023 он
	Гүйцэтгэсэн	Б.Батдорж	Т.Г Шифр:	Зургийн дугаар: ГДГ-21а	Бүх хуудас: 23
	Шалгасан	Б.Баасанхүү			

МОНГОЛ УЛС 22-5545 АТХ8130 Нягтлан бодохийн БАТДОРЖ МЭРГЭЖЛИЙН ИНЖЕНЕР ЭНДХАС 2022-2025

Сүүлчийн хавтасан огноо: 2023/03/29

2023/03/29

32-р цэгийн ДХ-2-н байгууламж. М1:25

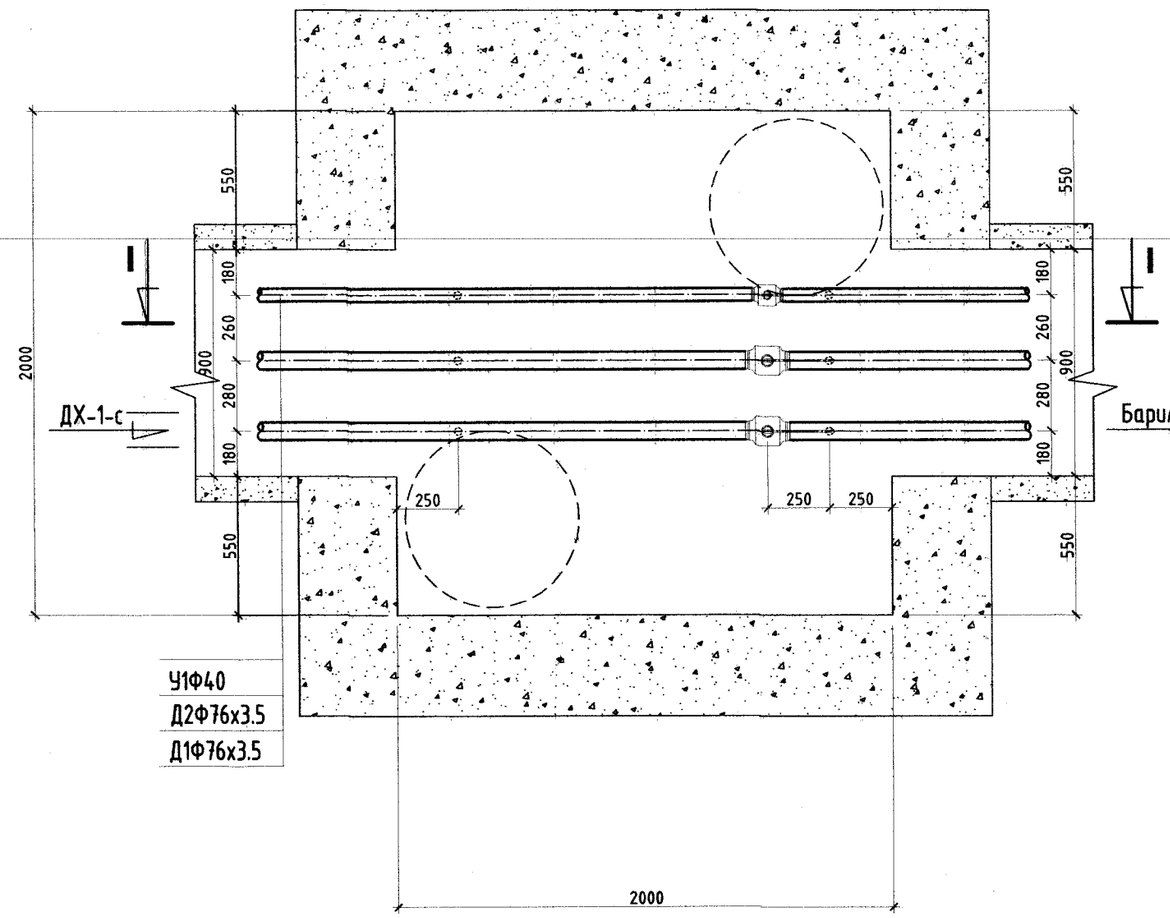

ОГТЛОЛ /I-I/

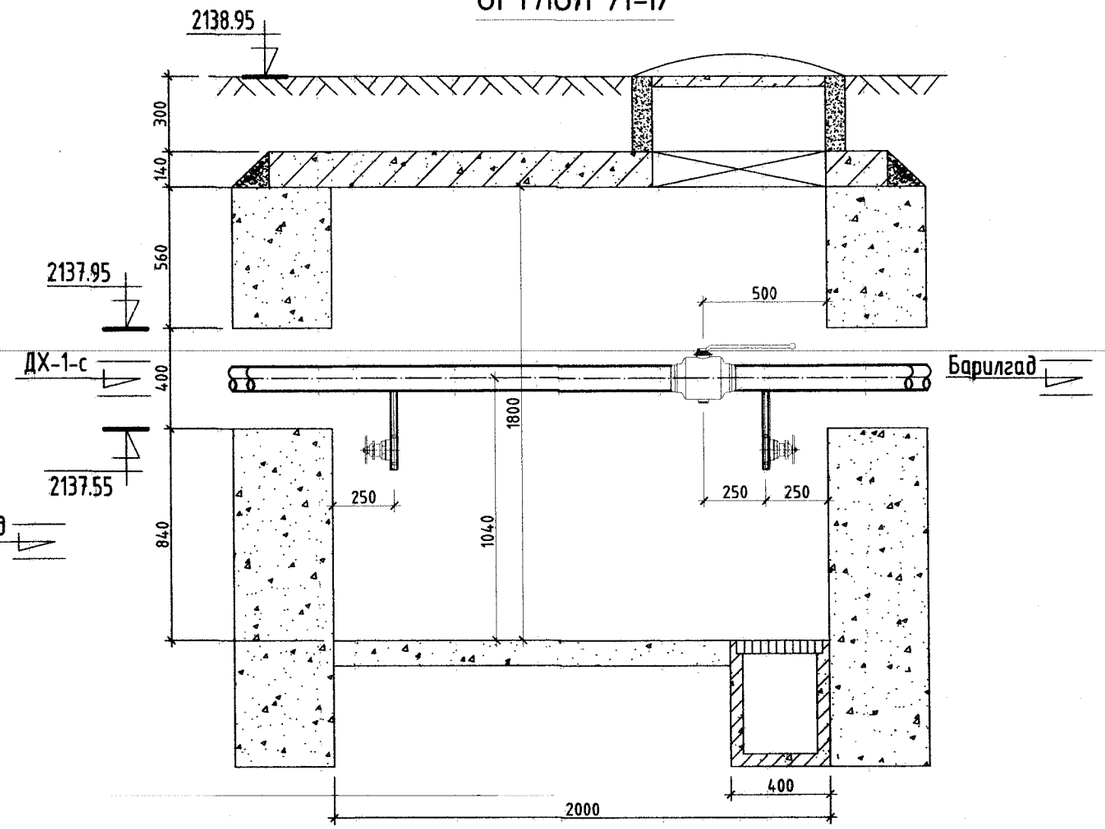

МАТЕРИАЛЫН ТҮҮВЭР

Д/д	Тэмдэглэгээ	Материалын нэр	Тоо хэмжээ	Нэгж жин /кг/	Хэмжих нэгж
1	T>100°C P>1.6 МПа	Бөмбөлгөн хаалт Ф70мм	2		шир
2	T>5°C P>1.6 МПа	Бөмбөлгөн хаалт Ф40мм	1		шир
3	15с22нж	Ус буулгах хаалт Ф25мм	6		шир
4	Хэмжээ 2.0х2.0х1.8h	Худгийн барилга бүтээц	1		шир
5		Ялуу Я-12	2		шир
6		Даацын ялуу ПР-12	4		шир

KINGSEA E&C
Consulting group Co.,Ltd
Хаяг: Улаанбаатар.ХУД.3-р хороо. Энгельсийн гудамж. 5-р байр Хан-Өргөө оффис, 901 тоот
Утас: 98111987, 88845243
КИНГСИЙ ИНЖЕНЕР ЭНД КОНСТРАКШН"ХХК

Говь-Алтай аймаг. Алтай хот.

ЦЭВЭРЛЭХ БАЙГУУЛАМЖИЙН БАРИЛГУУДЫН ГАДНА ДУЛААН ХАНГАМЖИЙН ШУГАМ

Дулааны худаг-2, Байгууламт, оглол 1-1				Үе шат:	А3
Инженер	П.Баясгалхүү	Е.Г Шифр: КС 02-07/23	Масштаб: М1:25	Огноо:	2023 он
Гүйцэтгэсэн	Н.Батдорж	Т.Г Шифр:	Зургийн дугаар: ГДГ-22	Бүх хуудас:	23
Шалгасан	Л.Баасанхүү				

Сүлчийн хавсаргасан огноо: 2023/03/30

2023/03/30

ЮҮЛЭХ ХУДГИЙН БАЙГУУЛАЛТ. М1:25

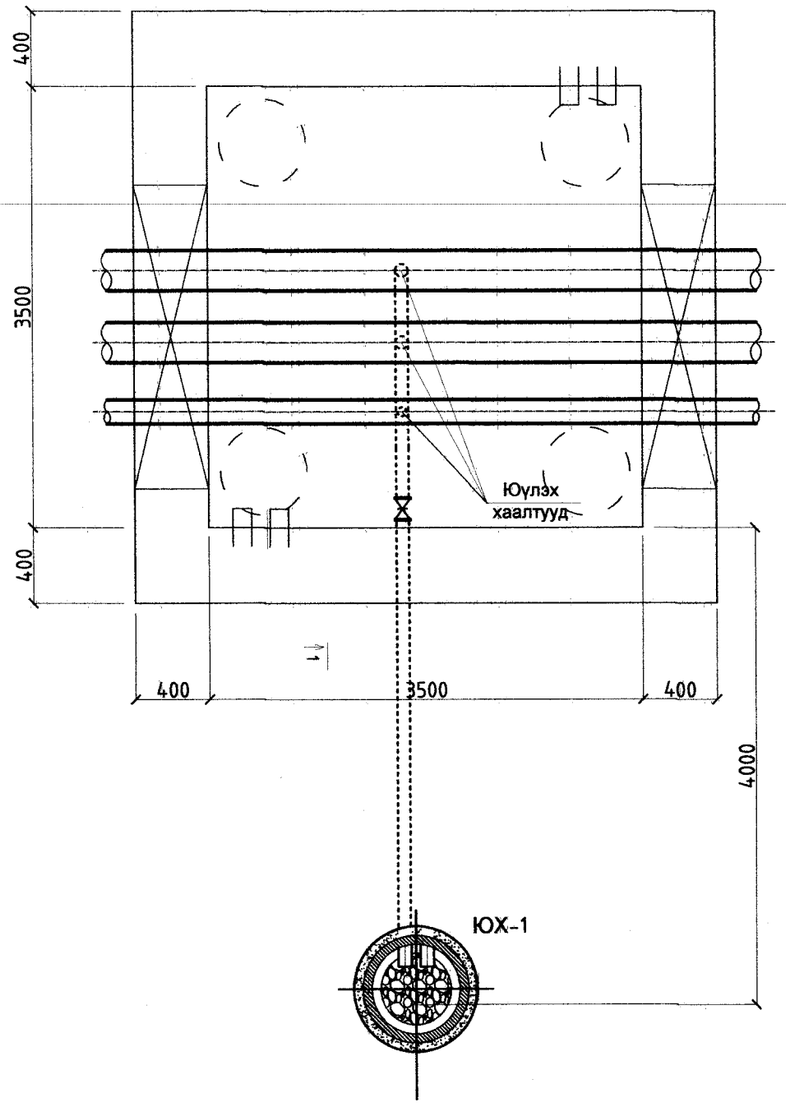

ОГТЛОЛ /I-I/

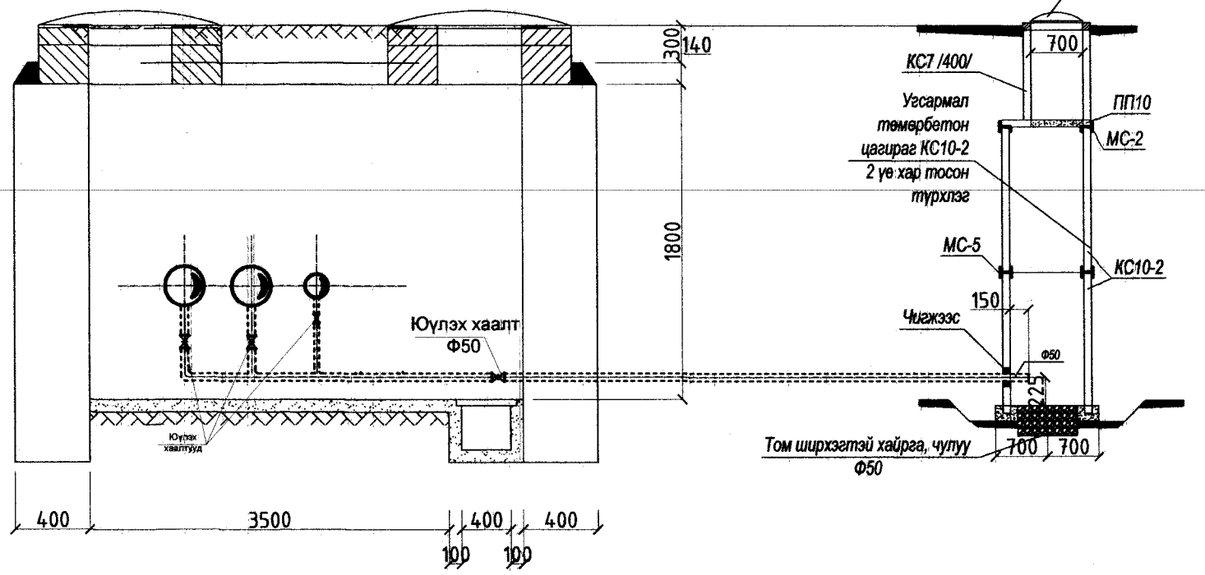

МАТЕРИАЛЫН ТҮҮВЭР /НИЙТ 2ш/

Д/д	Тэмдэглэгээ	Материалын нэр	Тоо хэмжээ	Нэгжин /кг/	Хэмжих нэгж
1	Т>100°С Р>1.6 МПа	Юүлэх хаалт Ф50мм	1		шир
2	ГОСТ 10704-91	Ган хоолой Ф50мм	3		у/м
3	КС 10-2	Төмөр бетон цагираг Ф1000мм, h=900мм	2		шир
4	ПП 10	Нүхтэй машуу таг /Нүх Ф700мм/	1		шир
5	КС 7-1	Төмөр бетон цагираг Ф700мм, h=400мм	1		шир
6		Худгийн ширмэн таг Ф700мм	1		шир
7		Худгийн бэхэлгээ төмөр МС-5	4		шир
8		Худгийн бэхэлгээ төмөр МС-2	4		шир
9		Хайрга	0.38		м3
10		Бетон М100	0.2		м3

KINGSEA E&C
Consulting group Co.,Ltd
Хаяг: Улаанбаатар.ХУД.3-р хороо.
Энгельсийн гудамж. 5-р бүйр
Хан-Өргөө оффис, 901 тоот
Утас: 98111987, 88845243
КИНГСИЙ ИНЖЕНЕР
ЭНД КОНСТРАКШН"ХХК

Говь-Алтай аймаг. Алтай хот.

ЦЭВЭРЛЭХ БАЙГУУЛАМЖИЙН БАРИЛГУУДЫН ГАДНА ДУЛААН ХАНГАМЖИЙН ШУГАМ

Юүлэх худгийн байгууламж, огтлол 1-1				Үе шат: А3
Инженер	А.Баасанхүү	ЕБГ Шифр: КС 02-07/23	Масштаб: М1:50	Огноо: 2023 он
Гүйцэтгэсэн	Ц.Батбаяр	Т.Г Шифр	Зургийн дугаар: ГДГ-23	Бүх хуудас: 23
Шалгасан	А.Баасанхүү			

МОНГОЛ УЛС А.Баасанхүү 22-5545 АТХ8130 Нарийвчилсан төлөвлөлтийн инженер

Судлчийн хавтасын огноо: 2023/03/29

2023/03/29