ШИФР: НР-09/2022

ГОВЬ-АЛТАЙ АЙМГИЙН ЕСӨНБУЛАГ СУМЫН

ЦЭВЭРЛЭХ БАЙГУУЛАМЖИЙН ӨРГӨТГӨЛ, ШИНЭЧЛЭЛ (Q=3000м^3/хон)

ЛАГ, ЭЛСНИЙ ТАЛБАЙ

/Холболтын ажлын зураг/

Инженер . . . . . Т. Хосзул

УЛААНБААТАР ХОТ 2023 ОН

Лагийн талбайн байгуулалт
M1:200

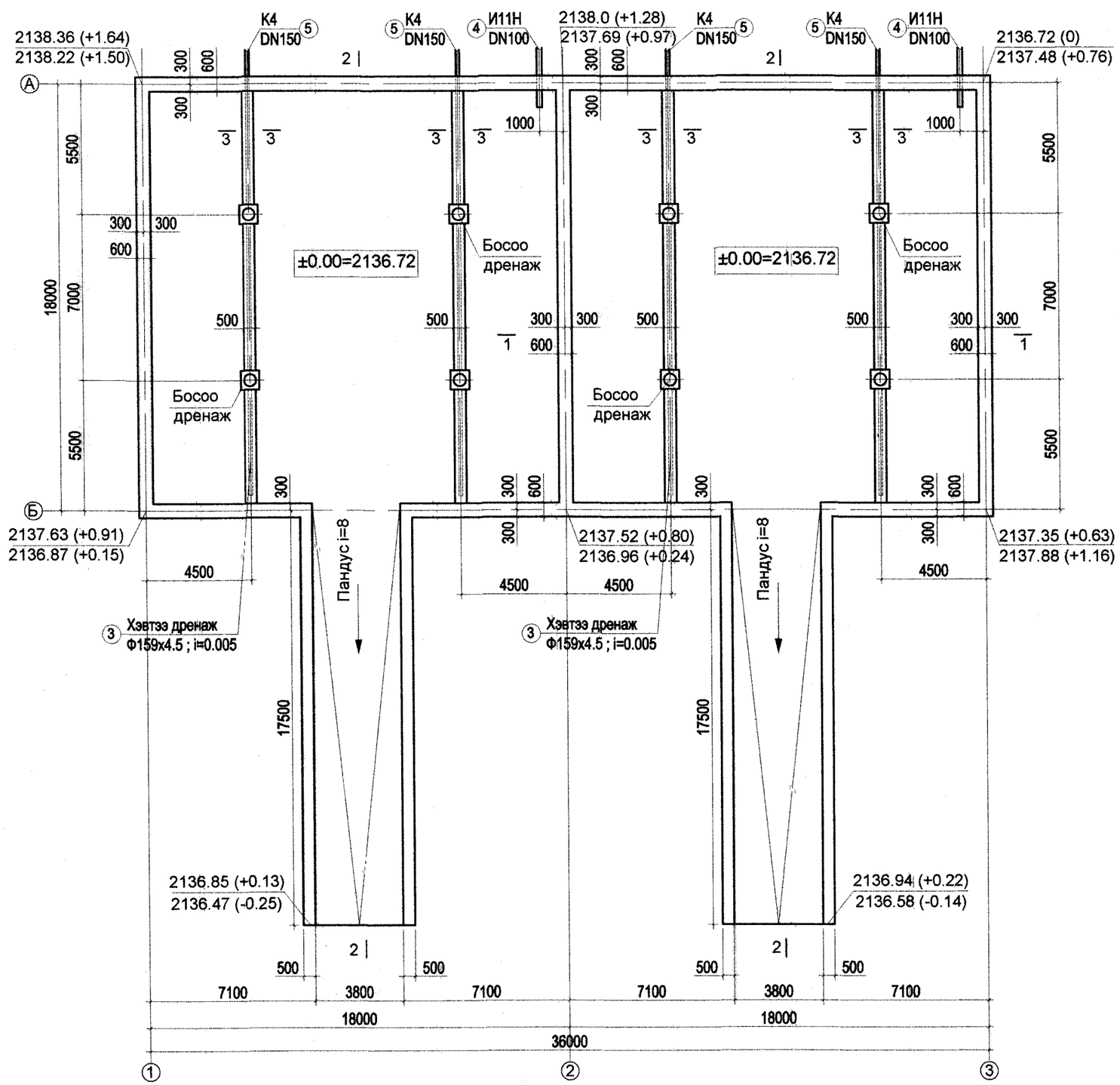

Тайлбар:

1. Бетоны анги В20 байна.
2. Огтлол 1-1, 2-2, 3-3-ыг ББ-2-оос үз.
3. Хэвтээ, босоо дренажыг ББ-3-аас үз.
4. Лаг өгөх хоолой, дренажын усны хоолой, хэвтээ дренажын хоолойн трубаг газар дээр нь тохируулж тасдах ба трубаг залгахдаа Э42 ангийн электрод хэрэглэнэ. Гагнаасын өндөр залгагдах элементийн зузаанаас хэтрэхгүй байна.

Барилгийн Зураг Төслийн "УЛААН ТОЛГОЙ ХАЙРХАН" ХХК design & consulting	Говь-Алтай аймаг Есөнбулаг сумын 3000м3/хоног хүчин чадалтай цэвэрлэх байгууламж (Лагийн талбай)				
	Лагийн талбайн байгуулалт				
Инженер	Т.Хосүл	Т.Хосүл	ЕГ шифр: НР-09/2022	Масштаб:	Огноо: 2022-12
Гүйцэтгэсэн	Т.Хосүл	Т.Хосүл	ТГ шифр: УТХ-08/2022	Зургийн дугаар: ББ-1	Хуудас: 5
Шалгасан	Б.Лхагвасүрэн				

A2

Огтлол 1-1
М1:100

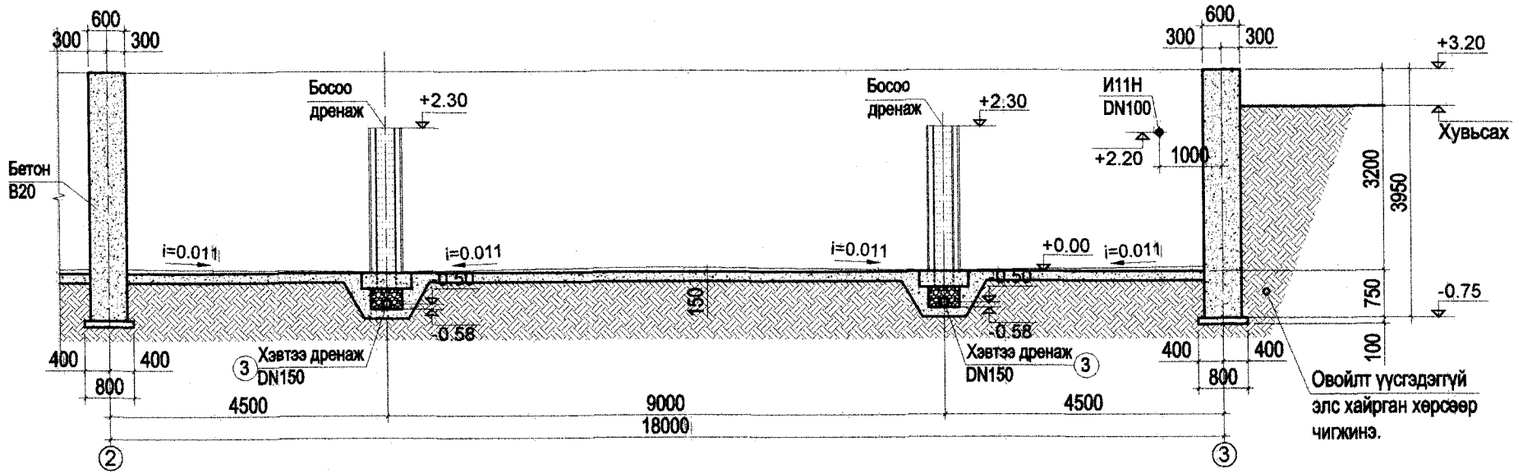

Огтлол 3-3
М1:25

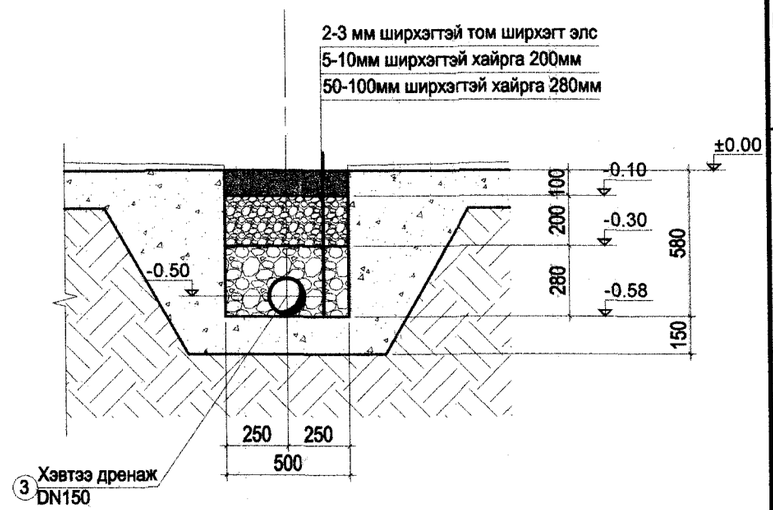

Огтлол 2-2
М1:100

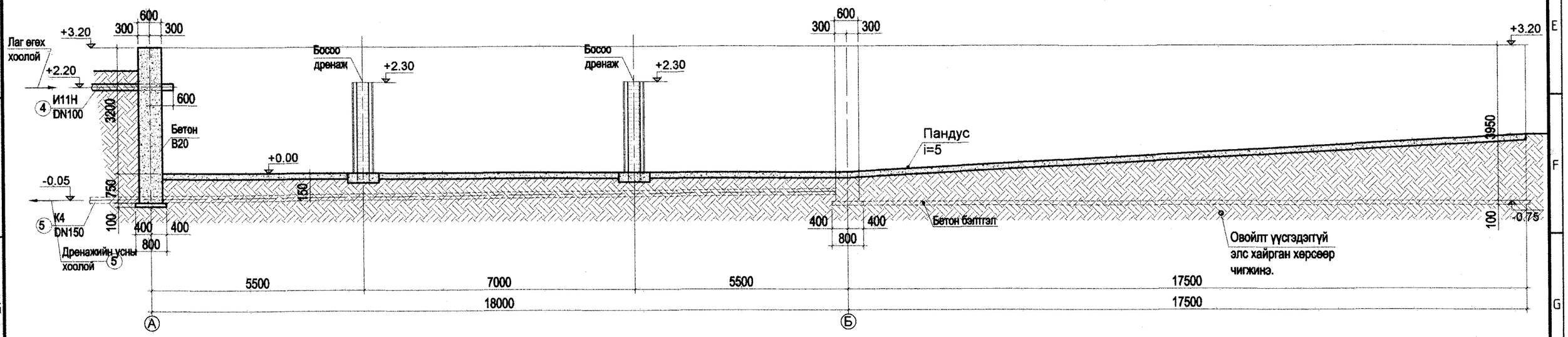

Тайлбар:
1. Бетоны анги B20 байна.
2. Хэвтээ, босоо дренажыг ББ-3-аас үз.

Барилгийн Зураг Теслийн "УЛААН ТОЛГОЙ ХАЙРХАН" ХХК design & consulting	Говь-Алтай аймаг Есөнбулаг сумын 3000м3/хоног хүчин чадалтай цэвэрлэх байгууламж (Лагийн талбай)				
	Огтлол 1-1, 2-2, 3-3				
Инженер	Т.Хосэул	Т.Хосэул	ЕГ шифр: НР-09/2022	Масштаб:	Огноо: 2022-12
Гүйцэтгэсэн	Т.Хосэул	Т.Хосэул			
Шалгасан	Б.Лхагвасүрэн		ТГ шифр: УТХ-08/2022	Зургийн дугаар: ББ-2	Хуудас: 5

A2

Босоо дренажын байгуулалт
M1:50

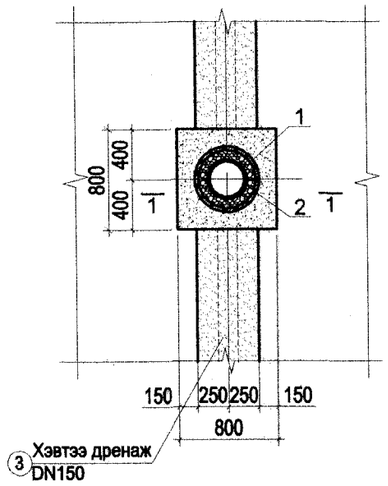

Поз-1
M1:20

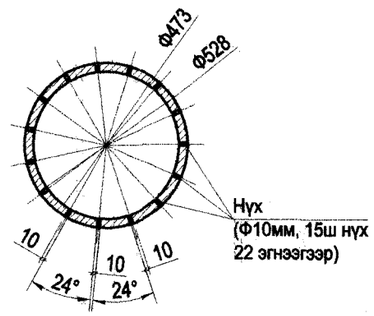

Поз-2
M1:20

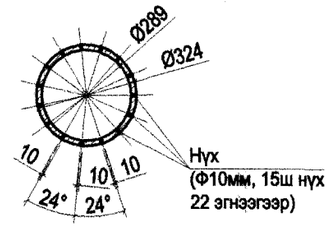

Хэвтээ дренаж
/DN150/

Огтлол 1-1
M1:50

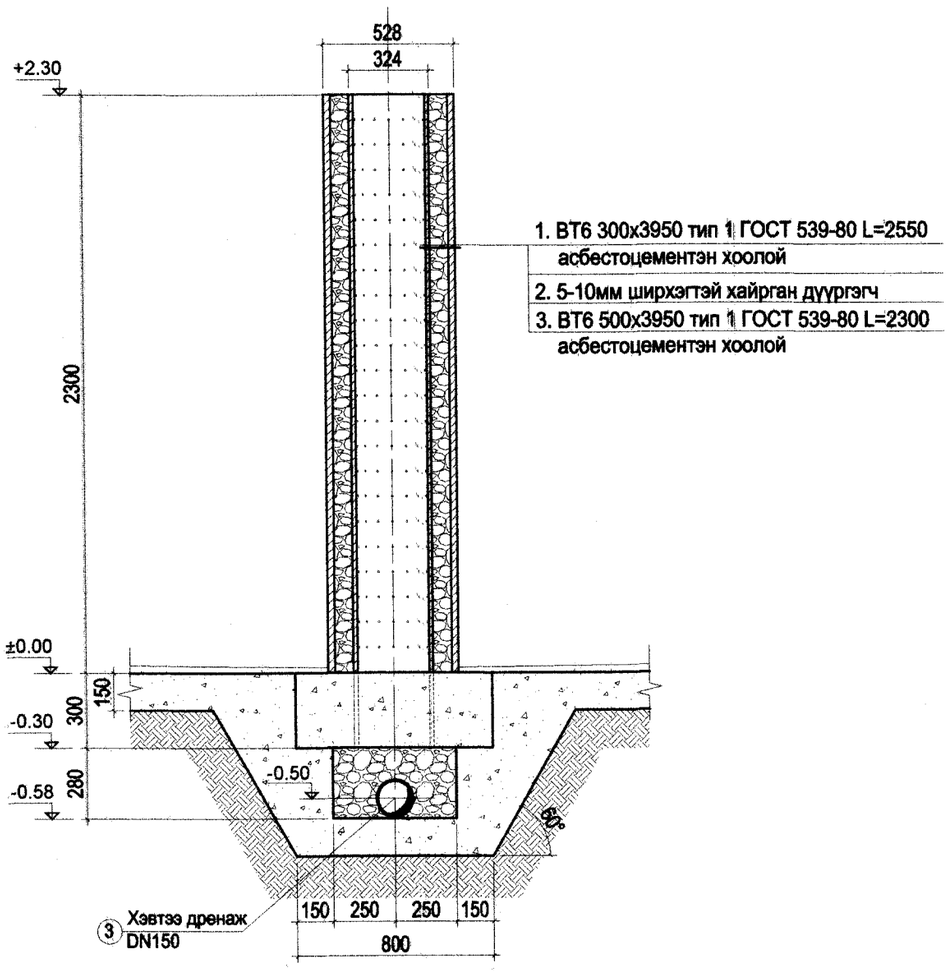

Тайлбар:
1. Бетоны анги В20 байна.
2. Энэ хуудсыг ББ-1, 2-ын хамт үз.

Бүтээц эдлэлийн түүвэр

Д/д	Тэмдэглэгээ	Нэр	Тоо хэмжээ /ш/	Нэгж жин /кг/	Нийт жин /кг/	Тайлбар
	Босоо дренаж					
1	Нүхэлсэн асбестоцементэн хоолой	ВТ6 300х3950 тип 1 ГОСТ 539-80 L=2550	8	12.7	101.6	
2	Нүхэлсэн асбестоцементэн хоолой	ВТ6 500х3950 тип 1 ГОСТ 539-80 L=2300	8	5.02	40.16	
	Хэвтээ дренаж					
3	Ган хоолой	ГОСТ 10704-91 Ф159х4.5 L=80у.м	1	1224	1224	
	Лаг шахах хоолой И11Н					
4	Ган хоолой	ГОСТ 10704-91 Ф108х4 L=2у.м	1	16.4	16.4	
	Дренажын усны хоолой К4					
5	Ган хоолой	ГОСТ 10704-91 Ф159х4.5 L=4у.м	1	61.6	61.6	
		Бетон В20			197.9м3	
		Бетон бэлтгэл В7.5			11.56м3	

Барилгийн Зураг Теслийн "УЛААН ТОЛГОЙ ХАЙРХАН" ХХК
design & consulting

Говь-Алтай аймаг Есөнбулаг сумын 3000м3/хоног хүчин чадалтай цэвэрлэх байгууламж (Лагийн талбай)

Босоо дренажын байгуулалт Огтлол 1-1, Хэвтээ дренаж

Инженер	Т.Хосүл	Т.Хосүл	ЕГ шифр: НР-09/2022	Масштаб:	Огноо: 2022-12
Гүйцэтгэсэн	Т.Хосүл	Т.Хосүл	ТГ шифр: УТХ-08/2022	Зургийн дугаар: ББ-3	Хуудас: 5
Шалгасан	Б.Лхагвасүрэн				

A2

Элсний талбайн байгуулалт
M1:100

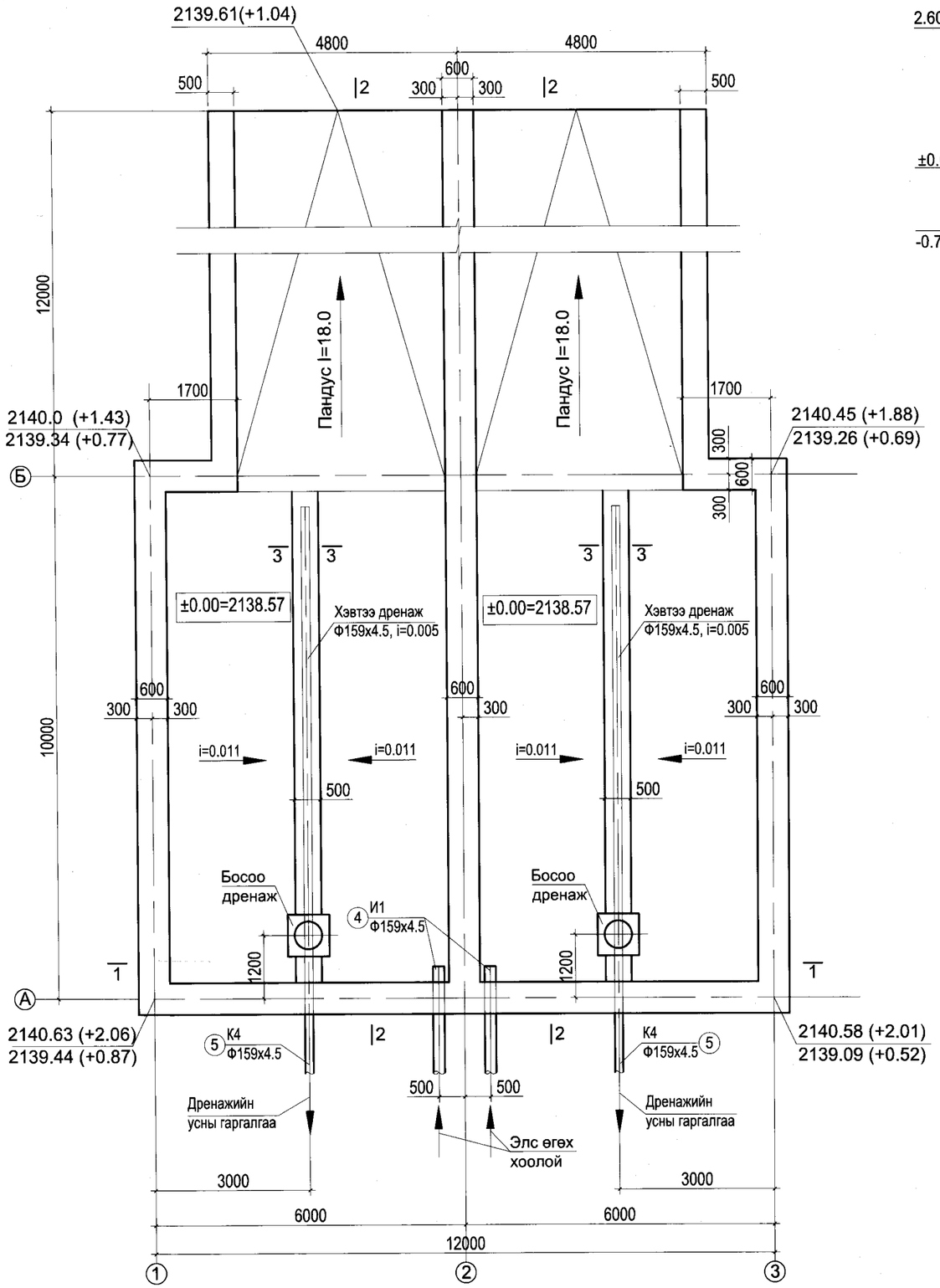

Огтлол 1-1
M1:100

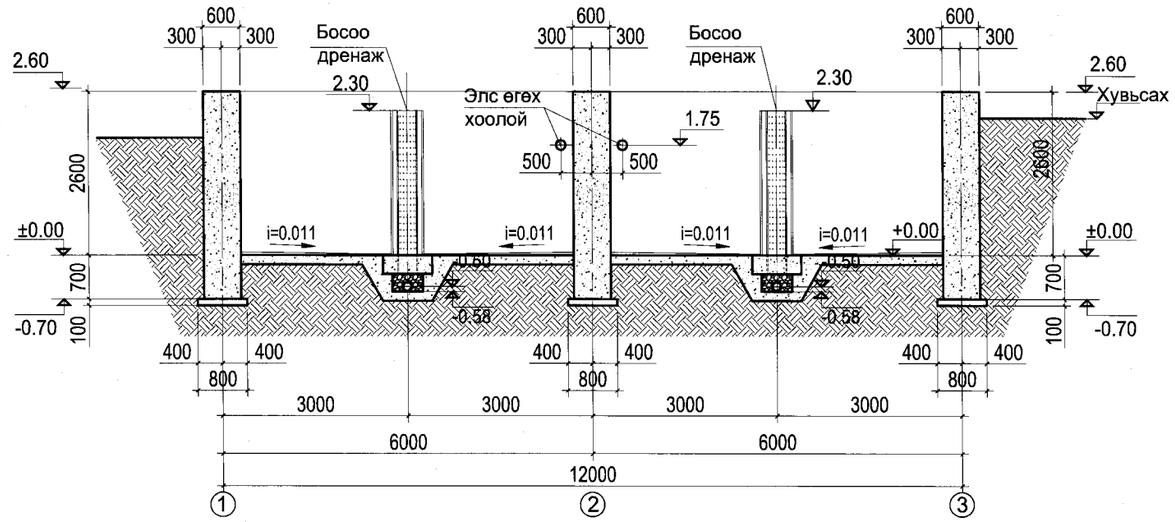

Огтлол 3-3
M1:25

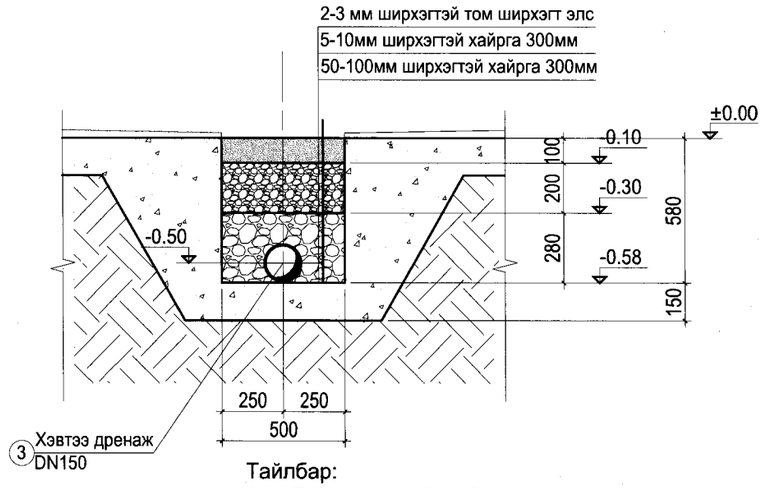

Тайлбар:

1. Бетоны анги В20 байна.
2. Огтлол 2-2-ыг ББ-5-оос үз.
3. Хэвтээ, босоо дренажыг ББ-5-аас үз.
4. Лаг өгөх хоолой, дренажын усны хоолой, хэвтээ дренажын хоолойн трубаг газар дээр нь тохируулж тасдах ба трубаг залгахдаа Э42 ангийн электрод хэрэглэнэ. Гагнаасын өндөр залгагдах элементийн зузаанаас хэтрэхгүй байна.

Барилгийн Зураг Төслийн "УЛААН ТОЛГОЙ ХАЙРХАН" ХХК design & consulting	Говь-Алтай аймаг Есөнбулаг сумын 3000м3/хоног хүчин чадалтай цэвэрлэх байгууламж (Элсний талбай)				
	Элсний талбайн байгуулалт Огтлол 1-1, 2-2				
Инженер	Т.Хосзул		ЕГ шифр: НР-09/2022	Масштаб:	Огноо: 2022-12
Гүйцэтгэсэн	Т.Хосзул		ТГ шифр: УТХ-08/2022	Зургийн дугаар: ББ-4	Хуудас: 5
Шалгасан	Б.Лхагвасүрэн				

Босоо дренажын байгуулалт
М1:50

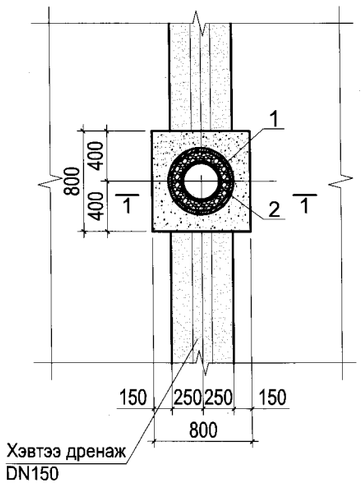

Огтлол 2-2
М1:100

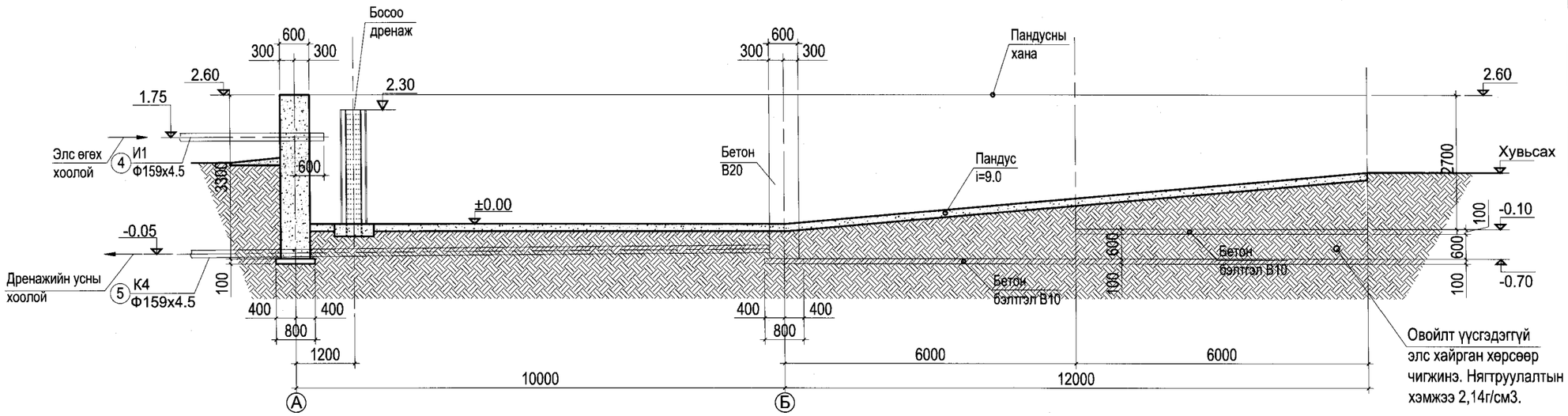

Огтлол 1-1
М1:50

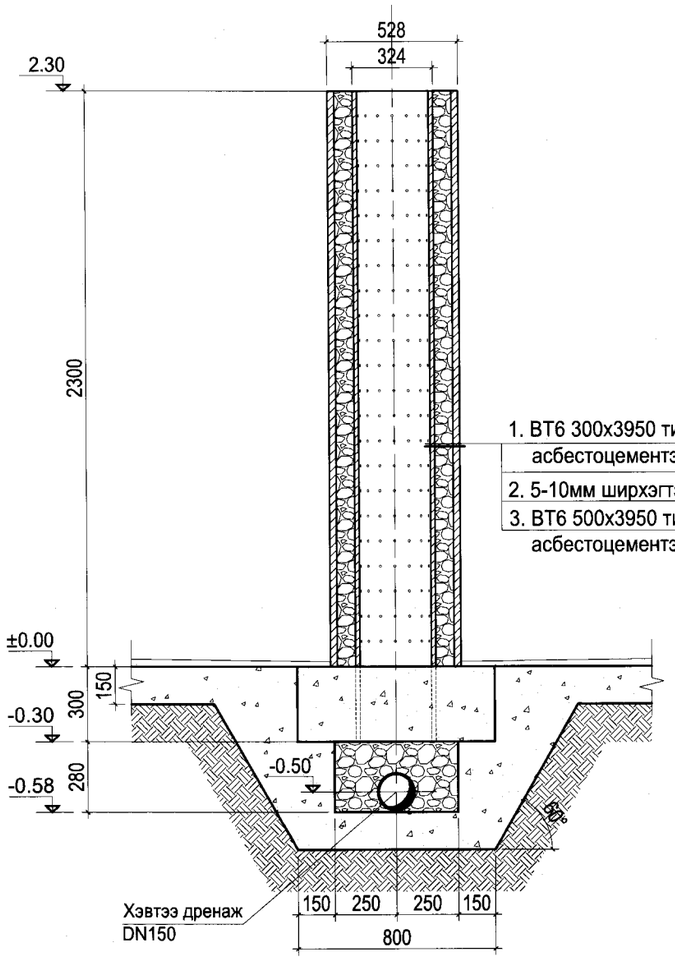

Поз-1
М1:20

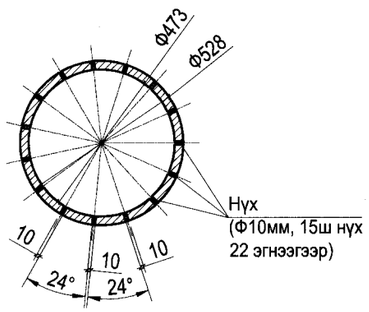

Поз-2
М1:20

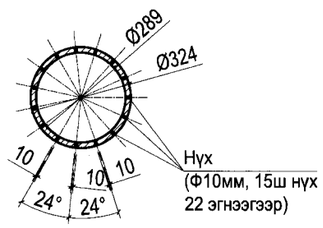

Хэвтээ дренаж
/DN150/

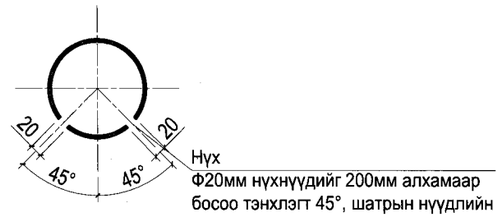

Тайлбар:
1. Бетоны анги В20 байна.
2. Энэ хуудсыг ББ-4-тэй хамт үз.

Бүтээц эдлэлийн түүвэр

Д/д	Тэмдэглэгээ	Нэр	Тоо хэмжээ /ш/	Нэгж жин /кг/	Нийт жин /кг/	Тайлбар
	Босоо дренаж					
1	Нүхэлсэн асбестоцементэн хоолой	ВТ6 300х3950 тип 1 ГОСТ 539-80 L=2550	2	12.7	25.4	
2	Нүхэлсэн асбестоцементэн хоолой	ВТ6 500х3950 тип 1 ГОСТ 539-80 L=2300	2	5.02	10.04	
	Хэвтээ дренаж					
3	Ган хоолой	ГОСТ 10704-91 Ф159х4.5 L=24.0у.м	1	367.2	367.2	
	Лаг шахах хоолой И11Н					
4	Ган хоолой	ГОСТ 10704-91 Ф108х4 L=2.0у.м	1	16.4	16.4	
	Дренажын усны хоолой К4					
5	Ган хоолой	ГОСТ 10704-91 Ф159х4.5 L=2.0у.м	1	30.8	30.8	
		Бетон В20			153.1м3	
		Бетон бэлтгэл В7.5			6.63м3	

Барилгийн Зураг Төслийн
"УЛААН ТОЛГОЙ ХАЙРХАН" ХХК
design & consulting

Говь-Алтай аймаг Есөнбулаг сумын 3000м3/хоног хүчин чадалтай цэвэрлэх байгууламж (Элсний талбай)

Огтлол 2 - 2

Инженер	Т.Хосзул		ЕГ шифр: НР-09/2022	Масштаб:	Огноо: 2022-12
Гүйцэтгэсэн	Т.Хосзул				
Шалгасан	Б.Лхагвасүрэн		ТГ шифр: УТХ-08/2022	Зургийн дугаар: ББ-5	Хуудас: 5

НАРАН РАШААН ХХК

Шифр: НР-09/2022

Говь-Алтай аймгийн Есөнбулаг сум. Харзат баг.

3000м^3/хон хүчин чадалтай цэвэрлэх байгууламж

<<ЛАГИЙН ТАЛБАЙ>>

/Ажлын зураг/

УЛААНБААТАР
НАРАНРАШААН ХХК

Захирал .....Г.Буд

МОНГОЛ УЛС 2883 24 ЗТ-ЧЗХ

Ер.инженер .....Ц.Чимэдхорол

ЦЭВЭРЛЭХ ЧИМЭДХОРОЛ ЗОВЛОХ ИНЖЕНЕР ЗТ-УХАТ 2022-2027

Улаанбаатар хот 2022 он

Зураг төслийн иж бүрдэл

Таних тэмдэглэгээ	Иж бүрдлийн нэр	Тайлбар
-05-ТХ-1	Лагийн талбайн технологийн шийдэл	
-05-БА-1	Лагийн талбайн барилга-архитектурын шийдэл	

Технологийн зургийн жагсаалт

Хуудас	Зургийн нэр	Тайлбар
1	Ерөнхий хуудас	
2	±0.000 түвшиний байгуулалт	
3	Огтлол 1-1; Огтлол 2-2; Огтлол 3-3	
4	Босоо дренаж (дээрээс); Dy=500 нүхэлсэн хуванцар хоолойн огтлол;	
	Dy=300 нүхэлсэн хуванцар хоолой L=2300 хоолойн огтлол;	
	Огтлол 4-4; Огтлол 5-5	

Дагалдах болон хавсрагдах бичиг баримт

Тэмдэглэгээ	Нэр	Тайлбар
	Дагадлах баримт бичиг	
	Шулуун оёдолт цахилгаан гагнуурын ган хоолой	
	Даралтын хуванцар хоолой, холболтын муфт	
	Техникийн нөхцөл	
	Хавсрагдах баримт бичиг	
-05-ТХ-1.Ж	Материал, тоног төхөөрөмжийн түүвэр	

Ерөнхий тайлбар

Энэхүү зураг төсөл нь хоногт 3000 м3 ус цэвэрлэх хүчин чадалтай бохир усны цэвэрлэх байгууламжийн механик аргаар лаг хатаах цехээс гарсан лагийг тодорхой хугацаагаар хадгалах, лаг хатаалтын цехэд эвдрэл, гэмтэл гарсан тохиолдолд жигдрүүлсэн шингэн лагийг хүлээн авч байгалийн аргаар усгүйжүүлэх зориулалттай лагийн талбайн технологийн шийдэл юм.

Зураг төслийг өгөгдсөн зургийн даалгаврыг үндэслэн боловсруулав.

Лагийн ачаалал:

Q=3000 м3/х - 1000 м³;

Зураг төслийг өгөгдсөн зургийн даалгавар, техникийн нөхцөл, зураг төсөл боловсруулах тухай аж ахуйн гэрээний үндсэн дээр хүчин төгөлдөр мөрдөгдөж буй холбогдох барилгын норм, дүрэм стандарт түүний дотор тэсрэх, дэлбэрэх болон галын аюулгүй ажиллагааны норм дүрмийн хэм хэмжээнд гүйцэтгэв.

±0.000 харьцангуй өндөр нь лагийн талбайн бетон улны гадарга байх ба ±0.00=2136.72 гэсэн туйлийн өндөртэй тэнцэнэ.

Энэхүү зураг төслийг дараах норм дүрмийг баримтлан гүйцэтгэв. Үүнд:

- БНбД 40-05-98/2005* "Барилгын дотор ус хангамж, ариутгах татуурга"
- БНбД 40-01-14 "Ариутгах татуурга . Гадна шугам сүлжээ ба байгууламж".

Гадна цэвэр, бохир усны шугам хоолойг угсрах туршихдаа БНбД 40-01-14 барилгын норм дүрмийн хэм хэмжээнд гүйцэтгэнэ.

Тоног төхөөрөмж, шугам хоолойн угсралт хийгдэхээс өмнө дараах барилгын ажлууд үйлдвэр зохион байгуулалтын төлөвлөгөөнд тусгагдан хийгдэн ил далд ажлын акт хийгдсэн байх ёстой. Үүнд:

- Газар доорх инженерийн шугам хоолойнуудыг угсрах, буцааж булах, нягтруулах ажил хийгдсэн байх
- Барилгын шалны болон сувгуудын ажил дуусаж, зохих тэгшилгээ хийгдсэн байх
- Гүүрэн кран болон гар талиудын зам, монорельс угсрагдсан байх
- Шугам хоолой гарах нүхнүүд, бэхэлгээний деталиуд хийгдсэн байх
- Тоног төхөөрөмжийн сууриуд цутгагдан, хэв хашмалын буулгаж, барилгын хог хаягдлыг цэвэрлэсэн байх
- Үйлчилгээний зам, талбай тэдгээрийн хашлага, сувгууд, хөдөлгөөнт тагууд хийгдсэн байх шаардлагатай.

Тоног төхөөрөмж угсралтын ажил нь барилгын хог, тосны ул мөргүй суурин дээр хийгдэх шаардлагатай бөгөөд тоног төхөөрөмж угсрагдсанаас 48 цагаас ихгүй хугацааны дотор суурийн нэмэлт цутгалт хийгдсэн байх ёстой.

Шугам хоолойнууд нь суурь дээр бэхлэгдсэн тоног төхөөрөмжид холбогдох шаардлагатай. Шугам хоолойн бүтээцүүдын угсралтыг фланецэн холбоосуудын боолтыг чангалсан, гагнуурын оёдлууд бүрэн хийгдсэн нөхцөлд үргэлжлүүлнэ.

Тоног төхөөрөмж, шугам хоолойн ажлыг барилга үйлдвэрлэлийн төлөвлөгөөнд тусгагдсан мэргэжлийн байгууллага хийх ёстой.

Таних тэмдэглэгээ:

И11Н - Лагийн талбайд шингэн лаг хүргэх хоолой

К4 - Дренажийн ус зайлуулах хоолой

Зураг төсөлд мэргэжлийн хяналт тавьсан ЭКСПЕРТ ..... 6-13 Нягтлан үзсэн ..... 2022 оны 12 сар 27 өдөр Засварлагч ..... БАРИЛГЫН ХӨГЖЛИЙН ГАЗАР

МОНГОЛ УЛС АТУЛГЫН ЦЭРЭНГИЙН ЗӨВЛӨХ ЧИМЭДХОРОЛ ЗӨВЛӨХ ИНЖЕНЕР 22-1917

Хаяг: Улаанбаатар хот, Чингэлтэй дүүрэг, 6-р хороо, 24/3 Бага тойруу. Утас/факс: 976-99195925, 325356И-мэйл: naranrashaan@gmail.com Байгууллагын РД:2883724.
"Наран рашаан" ХХК

Хоногт 3000 м3 ачаалалтай бохир ус цэвэрлэх хүчин чадалтай цэвэрлэх байгууламж
Лагийн талбай
Ерөнхий тайлбар

Ер/инженер	Ц.Чимэдхорол	Е.Г.Шифр: НР-09/2022	Масштаб: М1:1	Огноо: 2022-04	Ye шат А.З
Гүйцэтгэсэн	Б.Амарсаяхан	Т.Г.Шифр: УТХ-08/2022	Зургийн дугаар: -05-ТХ-1	Бүх хуудас: 4	
Шалгасан	Ц.Чимэдхорол				

±0.000 түвшиний байгуулалт

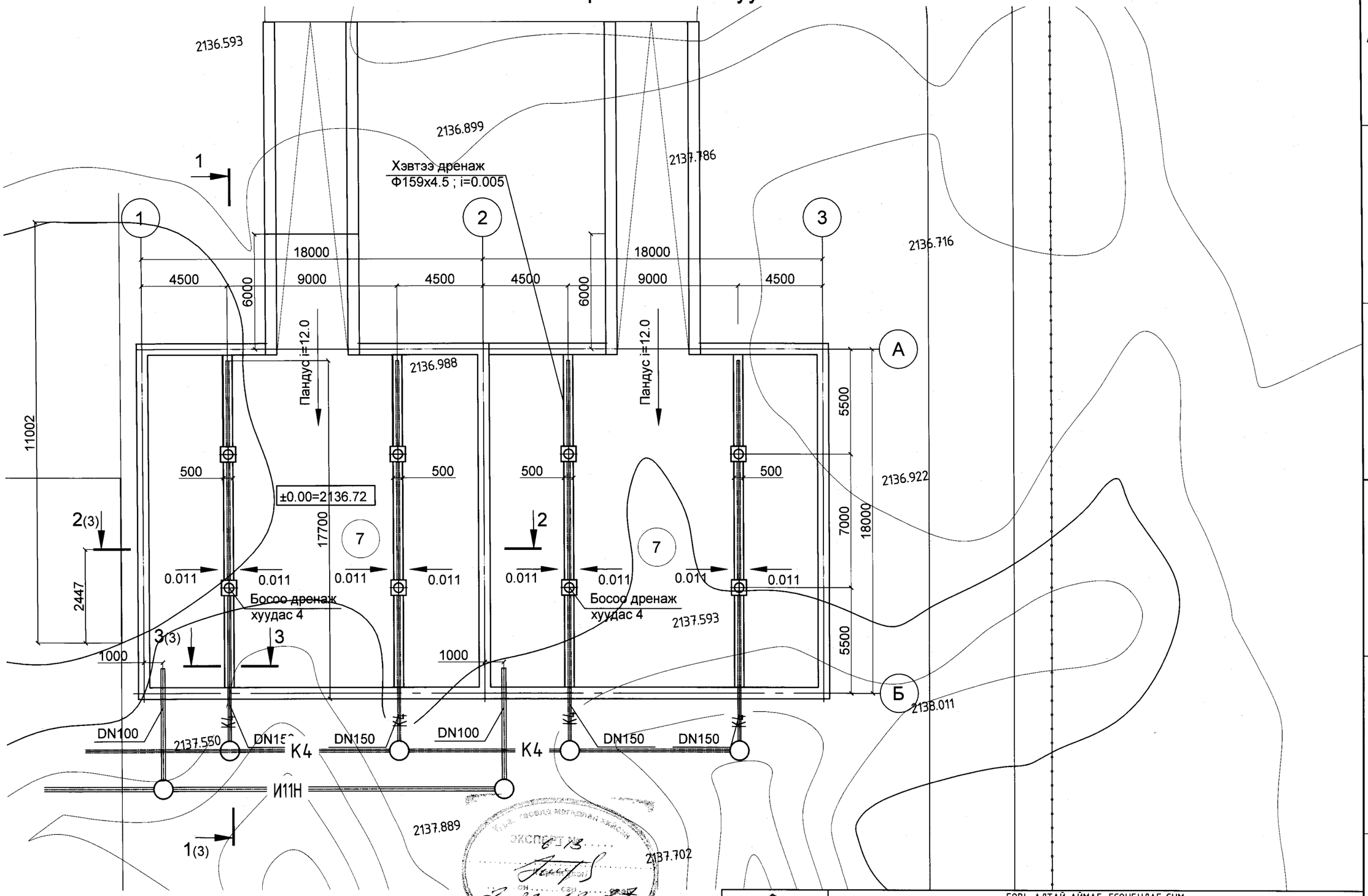

Тайлбар:

1. ±0.000=2136.72 лагийн талбайн бетон улны гадаргатай тэнцэнэ.

Хаяг: Улаанбаатар хот, Чингэлтэй дүүрэг, 6-р хороо, 24/3 Баго тойруу. Утас/факс: 976-99195925, 325356И-мэйл: naranrashaan@gmail.com Байгууллагын РД:2883724. "Наран рашаан" ХХК	ГОВЬ АЛТАЙ АЙМАГ. ЕСӨНБУЛАГ СУМ Хоногт 3000 м3 ахуйн бохир ус цэвэрлэх хучин чадалтай цэвэрлэх байгууламж Лагийн талбай				
	±0.000 түвшиний байгуулалт				Ye шат А.3
	Ер/инженер	Ц.Чимэдхорол	Е.ГШифр: НР-09/2022	Масштаб: М1:200	Огноо: 2022-04
	Гүйцэтгэсэн	Б.Амарбаясгалан			
	Шалгасан	Ц.Чимэдхорол	Т.ГШифр: УТХ-08/2022	Зургийн дугаар: -05-ТХ-2	Бух хуудас: 4

А3

Огтлол 2-2
M1:100

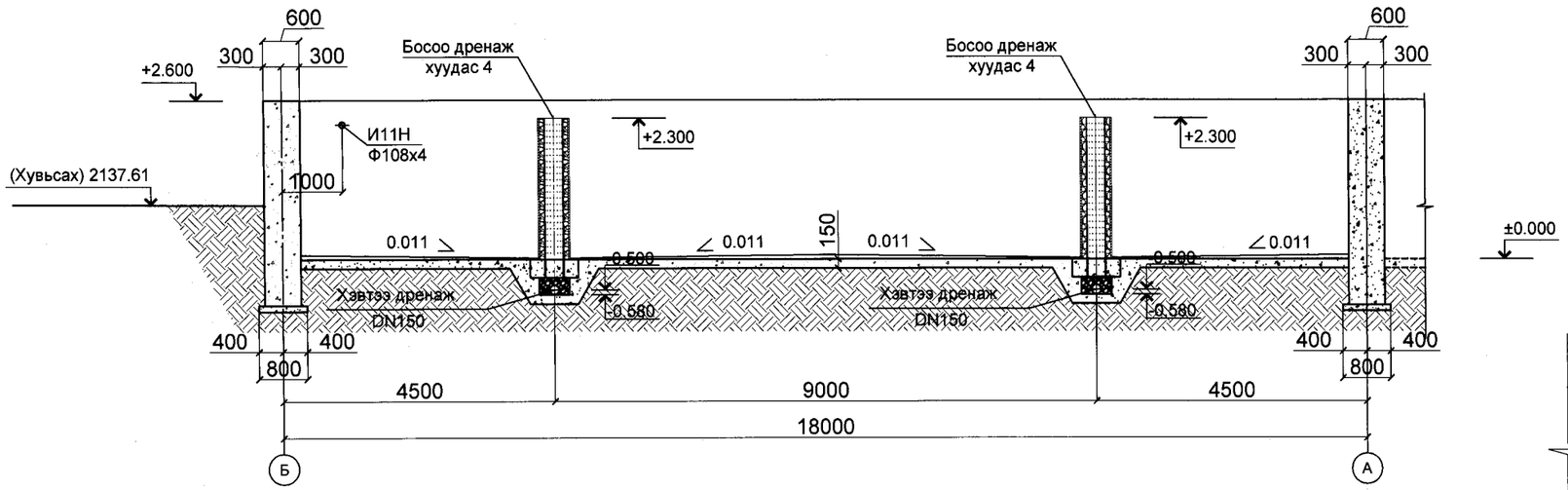

Огтлол 3-3
M1:25

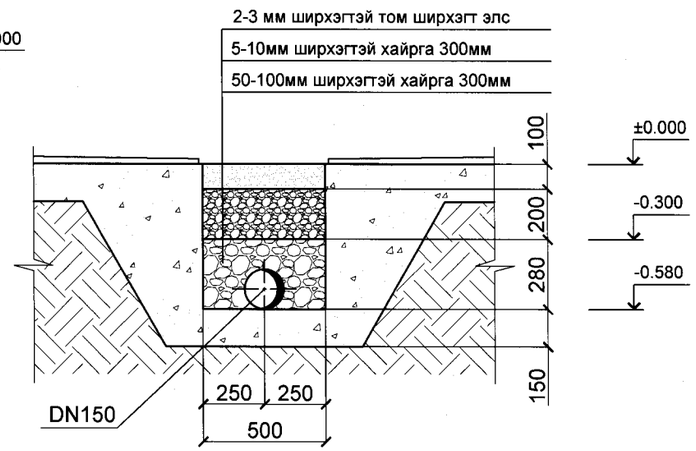

Огтлол 1-1
M1:100

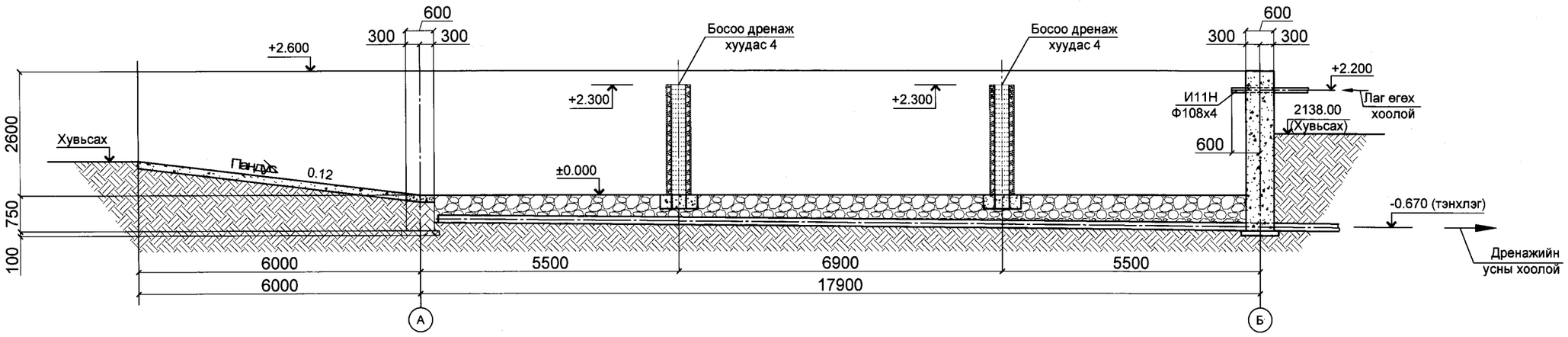

Тайлбар:

1. ±0.00=2136.72 лагийн талбайн бетон улны гадаргатай тэнцэнэ.

Хаяг: Улаанбаатар хот, Чингэлтэй дүүрэг, 6-р хороо, 24/3 Бага тойруу. Утас/факс: 976-99195925, 325356И-мэйл: naranrashaan@gmail.com Байгууллагын РД:2883724.	ГОВЬ АЛТАЙ АЙМАГ. ЕСӨНБУЛАГ СУМ Хоногт 3000 м3 ахуйн бохир ус цэвэрлэх хүчин чадалтай цэвэрлэх байгууламж Лагуйн талбай				
	Огтлол 1-1; 2-2; 3-3				Ye шат А.3
	Ер/инженер	Ц.Чимэдхорол	Е.ГШифр: НР-09/2022	Масштаб: М1:100	Огноо: 2022-04
	Гүйцэтгэсэн	Б.Амарбаясгалан	Т.ГШифр: УТХ-08/2022	Зургийн дугаар: -05-ТХ-3	Бүх хуудас: 4
"Наран рашаан" ХХК	Шалгасан	Ц.Чимэдхорол			

А3

Огтлол 4-4
M1:20

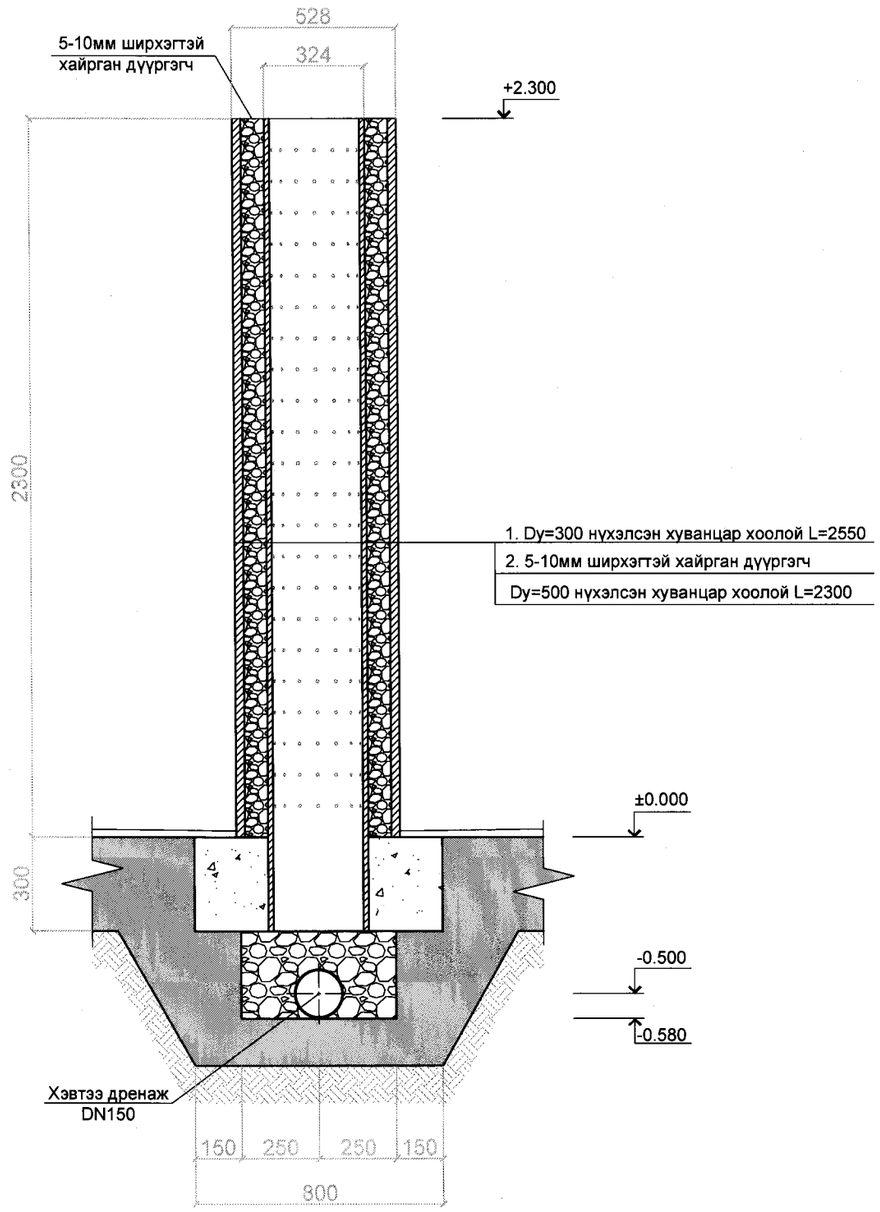

Dy=500 нүхэлсэн хуванцар хоолой L=2300
Хоолойн огтлол
M2:1

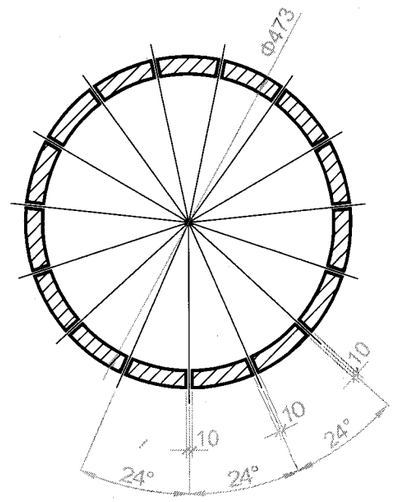

Φ10мм, 15ш нүх 22 эгнээгээр

Dy=300 нүхэлсэн хуванцар хоолой L=2550
Хоолойн огтлол
M2:1

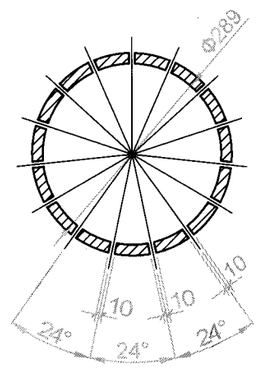

Φ10мм, 15ш нүх 22 эгнээгээр

Босоо дренаж
(дээрээс)
M1:20

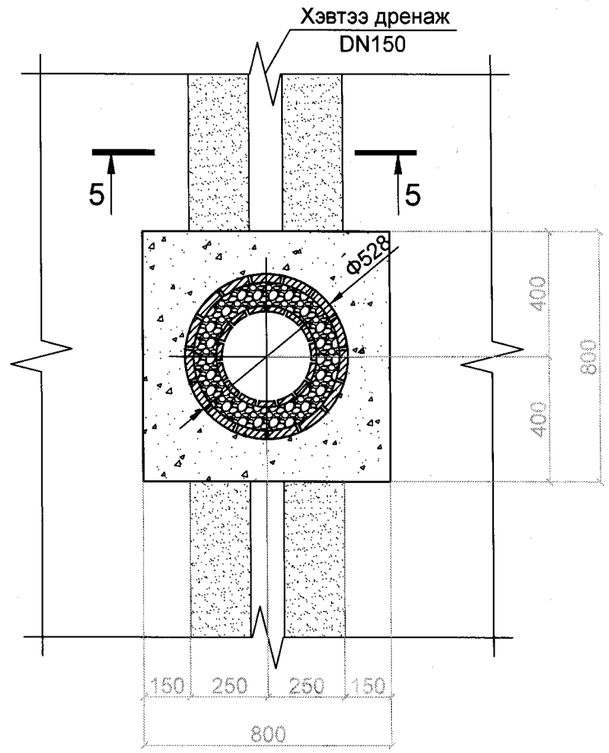

Огтлол 5-5
M4:1

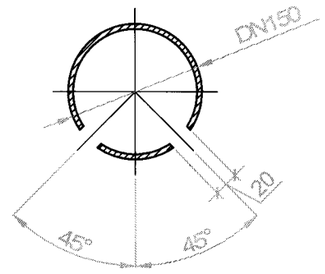

Φ20мм нүхнүүдийг 200мм алхамаар
босоо тэнхлэгт45°, шатрын
нүүдлийн зарчмаар гаргана.

Хаяг: Улаанбаатар хот, Чинзэлмтэй дүүрэг, 6-р хороо, 24/3 Бага тойруу. Утас/факс: 976-99195925, 325356И-мэйл: naranrashaan@gmail.com Байгууллагын РД:2883724.	ГОВЬ АЛТАЙ АЙМАГ. ЕСӨНБУЛАГ СУМ Хоногт 3000 м3 ахуйн бохир ус цэвэрлэх хүчин чадалтай цэвэрлэх байгууламж Лагийн талбай				
	Ерөнхий тайлбар				Ye шат А.3
	Ер/инженер	Ц.Чимэдхорол	Е.ГШифр: НР-09/2022	Масштаб: M1:20	Огноо: 2022-04
	Гүйцэтгэсэн	Б.Амарбаясгалан	Т.ГШифр: УТХ-08/2022	Зургийн дугаар: -05-ТХ- 4	Бүх хуудас: 4
"Наран рашаан" ХХК	Шалгасан	Ц.Чимэдхорол			

A3

Позиц	Нэр, техникийн үзүүлэлт	Марк, загвар , тэмдэглэгээ	Материал, тоног төхөөрөмж, бүтээцийн код	Үйлдвэрлэгч	Хэмжих нэгж	Тоо, ширхэг	Нэгж жин	Тайлбар
1	2	3	4	5	6	7	8	9
					ш	2	-	
	1. Босоо дренаж							
1.1	Dy=500 нүхэлсэн хуванцар хоолой L=2300				ш	8	101.6	
1.2	Dy=300 нүхэлсэн хуванцар хоолой L=2550				ш	8	40.2	
1.3	5-10мм ширхэгтэй хайрга	УСТ			м³	8.7	-	
	2. Хэвтээ дренаж							
2.1	Ган хоолой Ф159х4.5				м	80	17.15	
2.2	50-100мм ширхэгтэй хайрга	УСТ			м³	12	-	
2.3	5-10мм ширхэгтэй хайрга	УСТ			м³	12	-	
2.4	2-3мм ширхэгтэй элс	УСТ			м³	5	-	
	3. Лаг шахах хоолой И11Н							
3.1	Ган хоолой Ф108х4				м	4	26.39	
	4. Дренажийн усны хоолой К4							
4.1	Ган хоолой Ф159х4.5				м	15	17.15	

Хаяг: Улаанбаатар хот, Чингэлтэй дүүрэг, 6-р хороо, 24/3 Бага тойруу. Утас/факс: 976-99195925, 325356И-мэйл: naranrashaan@gmail.com Байгууллагын РД:2883724.
"Наран рашаан" ХХК

ГОВЬ АЛТАЙ АЙМАГ. ЕСӨНБУЛАГ СУМ
Хоногт 3000 м3 ахуйн бохир ус цэвэрлэх хучин чадалтай цэвэрлэх байгууламж
Лагийн талбай

Материал, тоног төхөөрөмжийн түүвэр

Ye шат А.3

Ер/инженер	Ц.Чимэдхорол		Е.ГШифр: НР-09/2022	Масштаб: М1:1	Огноо: 2022-04
Гүйцэтгэсэн	Б.Амарбаясгалан		Т.ГШифр: УТХ-08/2022	Зургийн дугаар: -05-ТХ.Ж-1	Бүх хуудас: 1
Шалгасан	Ц.Чимэдхорол				

А3

НАРАН РАШААН ХХК

Шифр: НР-09/2022

Говь-Алтай аймгийн Есөнбулаг сум. Харзат баг.

3000м^3/хон хүчин чадалтай цэвэрлэх байгууламж

<<ЭЛСНИЙ ТАЛБАЙ>>

/Ажлын зураг/

Захирал .....Г.Буд

Ер.инженер .....Ц.Чимэдхорол

Улаанбаатар хот 2022 он

Зургийн иж бүрдэл

Таних тэмдэглэгээ	Нэр	Тайлбар
-06-ТХ-1	Технологийн шийдэл	
-06-БА-1	Барилга-архитектурын шийдэл	

Технологийн зургийн жагсаалт

Хуудас	Зургийн нэр	Тайлбар
1	Ерөнхий хуудас	
2	±0.000 түвшиний байгуулалт	
3	Огтлол 1-1; Огтлол 3-3	
4	Босоо дренаж (дээрээс); Dy=500 хуванцар хоолойн огтлол	
	Dy=300 хужванцар хоолойн огтлол ; Огтлол 2-2;	
	Хэсэглэл А; Огтлол 4-4	

Дагалдах болон хавсрагдах баримт бичиг

Тэмдэглэгээ	Нэр	Тайлбар
	Дагалдах баримт бичиг	
	Ган хоолой	
	Даралтын даралтат хоолой ба холбох муфт	
	Техникийн нөхцөл	
	Хавсрагдах баримт бичиг	
-06-ТХ-1.Ж	Материал, тоног төхөөрөмжийн жагсаалт	

Ерөнхий тайлбар.

Энэхүү зураг төсөл нь элс баригчийн ёроолд тунасан элсийг усгүйжүүлэх, хадгалахад зориулагдсан элсний талбайн технологийн хэсэг юм.

Зураг төслийг өгөгдсөн зургийн даалгаварын үндэслэн боловсруулав.

Элсний талбайн ачаалал: 350 м³

Зураг төслийг өгөгдсөн зургийн даалгавар, техникийн нөхцөл, зураг төсөл боловсруулах тухай аж ахуйн гэрээний үндсэн дээр хүчин төгөлдөр мөрдөгдөж буй холбогдох барилгын норм, дүрэм стандарт түүний дотор тэсрэх, дэлбэрэх болон галын аюулгүй ажиллагааны норм дүрмийн хэм хэмжээнд гүйцэтгэв.

±0.000 харьцангуй өндөр нь элсний талбайн бетон улны гадарга байх ба ±0.00=2138.57 гэсэн туйлийн өндөртэй тэнцэнэ.

Энэхүү зураг төслийг дараах норм дүрмийг баримтлан гүйцэтгэв. Үүнд:

- БНбД 40-05-98/2005* "Барилгын дотор ус хангамж, ариутгах татуурга"
- БНбД 40-01-14 "Ариутгах татуурга. Гадна шугам сүлжээ ба байгууламж".

Гадна цэвэр, бохир усны шугам хоолойг угсрах туршихдаа БНбД 40-01-14 барилгын норм дүрмийн хэм хэмжээнд гүйцэтгэнэ.

Тоног төхөөрөмж, шугам хоолойн угсралт хийгдэхээс өмнө дараах барилгын ажлууд үйлдвэр зохион байгуулалтын төлөвлөгөөнд тусгагдан хийгдэн ил далд ажлын акт хийгдсэн байх ёстой. Үүнд:

- Газар доорх инженерийн шугам хоолойнуудыг угсрах, буцааж булах, нягтруулах ажил хийгдсэн байх
- Барилгын шалны болон сувгуудын ажил дуусаж, зохих тэгшилгээ хийгдсэн байх
- Гүүрэн кран болон гар талиудын зам, монорельс угсрагдсан байх
- Шугам хоолой гарах нүхнүүд, бэхэлгээний деталиуд хийгдсэн байх
- Тоног төхөөрөмжийн сууриуд цутгагдан, хэв хашмалын буулгаж, барилгын хог хаягдлыг цэвэрлэсэн байх
- Үйлчилгээний зам, талбай тэдгээрийн хашлага, сувгууд, хөдөлгөөнт тагууд хийгдсэн байх шаардлагатай.

Тоног төхөөрөмж угсралтын ажил нь барилгын хог, тосны ул мөргүй суурин дээр хийгдэх шаардлагатай бөгөөд тоног төхөөрөмж угсрагдсанаас 48 цагаас ихгүй хугацааны дотор суурийн нэмэлт цутгалт хийгдсэн байх ёстой.

Шугам хоолойнууд нь суурь дээр бэхлэгдсэн тоног төхөөрөмжид холбогдох шаардлагатай. Шугам хоолойн бүтээцүүдын угсралтыг фланецэн холбоосуудын боолтыг чангалсан, гагнуурын оёдлууд бүрэн хийгдсэн нөхцөлд үргэлжлүүлнэ.

Тоног төхөөрөмж, шугам хоолойн ажлыг барилга үйлдвэрлэлийн төлөвлөгөөнд тусгагдсан мэргэжлийн байгууллага хийх ёстой.

Таних тэмдэглэгээ:

И1 - Элсний талбайд элс дамжуулах хоолой

К4 - Дренажийн ус зайлуулах хоолой

Барилгын тусгай зөвшөөрөлтэй
6-13
Эксперт Ка...
Гарын үсэг
2023 оны 02 сар 27
Засварлагч
эсэх.....
БАРИЛГЫН ХӨГЖЛИЙН ГАЗАР

Хаяг: Улаанбаатар хот, Чингэлтэй дүүрэг, 6-р хороо, 24/3 Багц тойруу. Утас/факс: 976-99195925, 325356И-мэйл: naranrashaan@gmail.com Байгууллагын РД:2883724.
"Наран рашаан" ХХК

ГОВЬ АЛТАЙ АЙМАГ. ЕСӨНБУЛАГ СУМ
Хоногт 3000 м3 ахуйн бохир ус цэвэрлэх хүчин чадалтай цэвэрлэх байгууламж
Элсний талбай

Ерөнхий тайлбар					Ye шат А.З
Ер/инженер	Ц.Чимэдхорол		Е.Г.Шифр: НР-09/2022	Масштаб:	Огноо: 2022-04
Гүйцэтгэсэн	Б.Амарбаясгалан		Т.Г.Шифр: УТХ-08/2022	Зургийн дугаар: -06-ТХ-1	Бүх хуудас: 4
Шалгасан	Ц.Чимэдхорол				

А3

±0.000 түвшиний байгуулалт

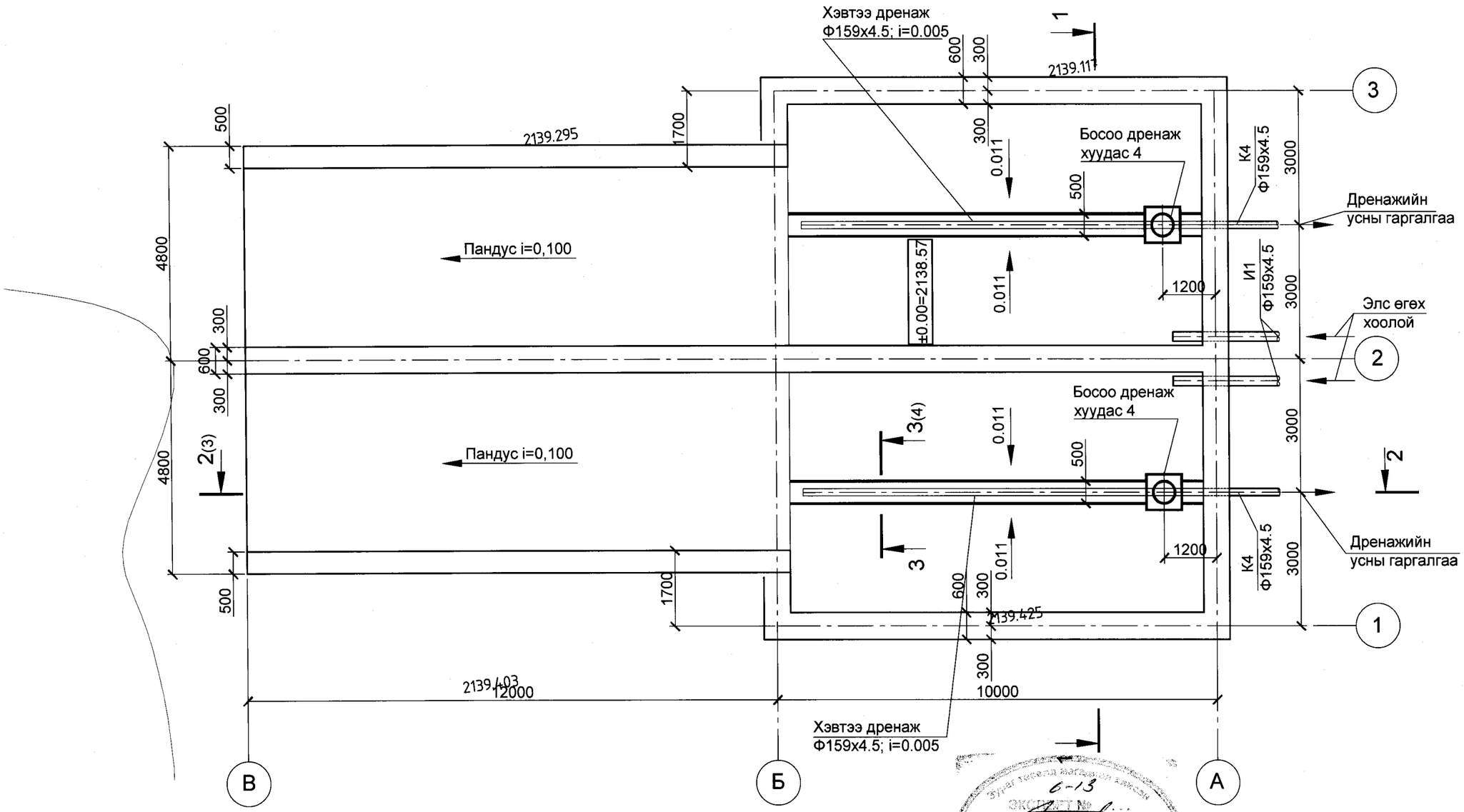

Тайлбар:

1. ±0.000=2137.57 нь элсний талбайн бетон улны гадаргатай тэнцэнэ.

Хаяг: Улаанбаатар хот, Чингэлтэй дүүрэг, 6-р хороо, 24/3 Баго тойруу. Утас/факс: 976-99195925, 325356И-нэйл: naranrashaan@gmail.com Байгууллагын РД:2883724. "Наран рашаан" ХХК	ГОВЬ АЛТАЙ АЙМАГ. ЕСӨНБУЛАГ СУМ Хоногт 3000 м3 ахуйн бохир ус цэвэрлэх хүчин чадалтай цэвэрлэх байгууламж Элсний талбай				
	±0.000 түвшиний байгуулалт				Ye шат А.3
	Ер/инженер	Ц.Чимэдхорол	Е.Г.Шифр: НР-09/2022	Масштаб: М1:100	Огноо: 2022-04
	Гүйцэтгэсэн	Б.Амарбаясгалан	Т.Г.Шифр: УТХ-08/2022	Зургийн дугаар: -06-ТХ-2	Бүх хуудас: 4
	Шалгасан	Ц.Чимэдхорол			

А3

Огтлол 1-1
М1:50

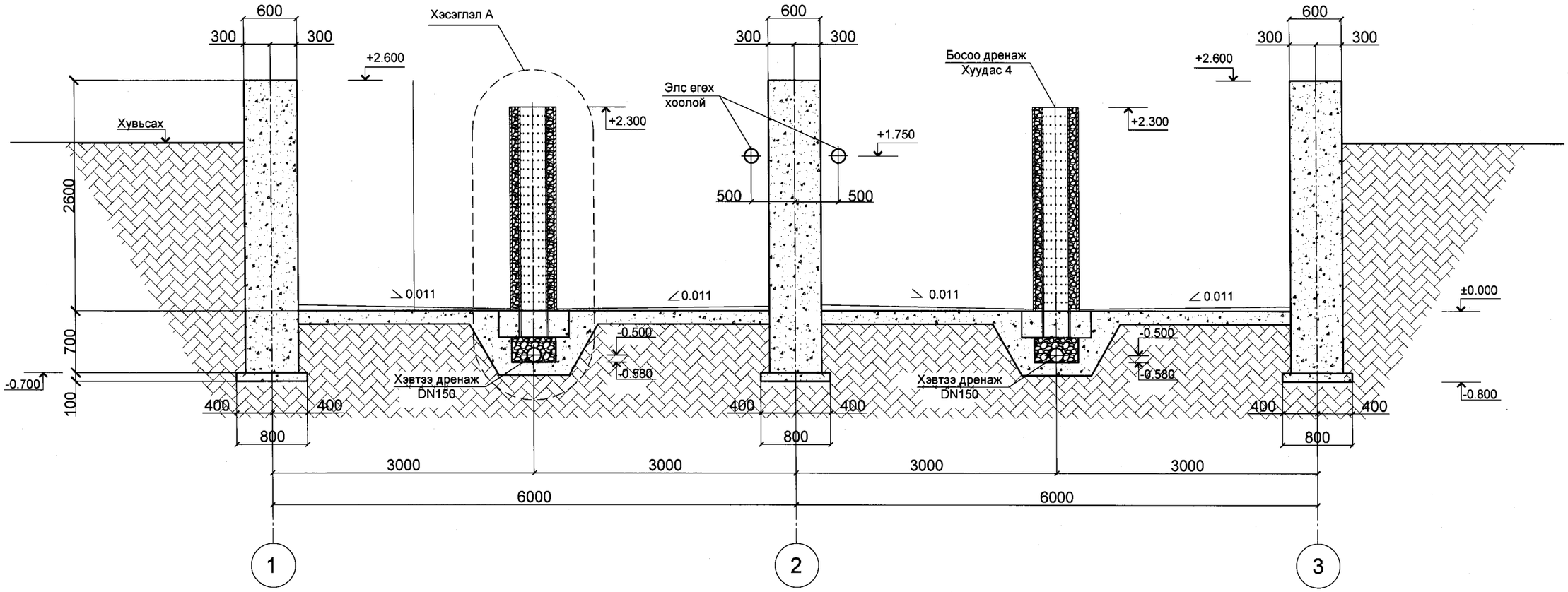

Огтлол 3-3
М1:25

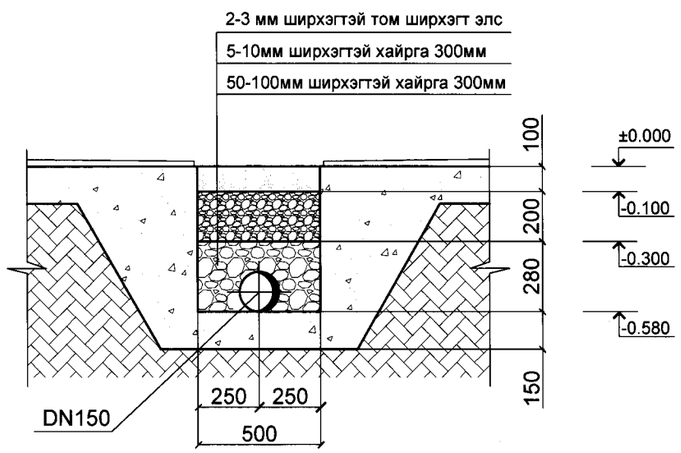

Тайлбар:

1. ±0.00=2138.57 нь элсний талбайн бетон улны гадаргатай тэнцэнэ.

Хаяг: Улаанбаатар хот, Чингэлтэй дүүрэг, 6-р хороо, 24/3 Бага тойруу. Утас/факс: 976-99195925, 325356И-мэйл: naranrashaan@gmail.com Байгууллагын РД:2883724.	ГОВЬ АЛТАЙ АЙМАГ. ЕСӨНБУЛАГ СУМ Хоногт 3000 м3 ахуйн бохир ус цэвэрлэх хучин чадалтай цэвэрлэх байгууламж Элсний талбай				
	Огтлол 1-1, Огтлол 3-3				Ye шат А.3
	Ер/инженер	Ц.Чимэдхорол	Е.Г.Шифр: НР-09/2022	Масштаб: М1:25;50	Огноо: 2022-04
	Гүйцэтгэсэн	Б.Амарбаясгалан			
"Наран рашаан" ХХК	Шалгасан	Ц.Чимэдхорол	Т.Г.Шифр: УТХ-08/2022	Зургийн дугаар: -06-ТХ-3	Бүх хуудас: 4

A3

Огтлол 2-2
М1:50

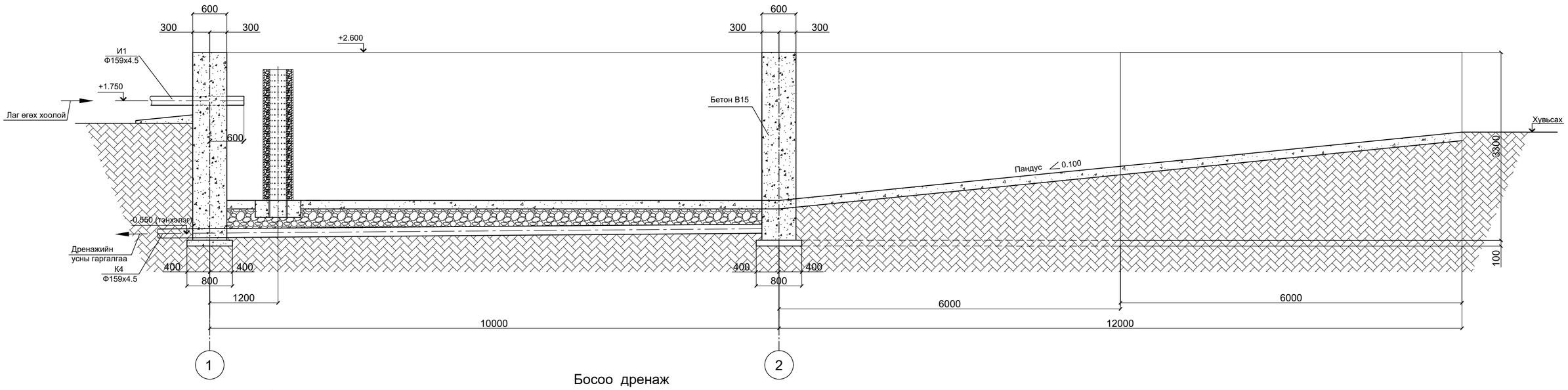

Хэсэглэл А
М1:20

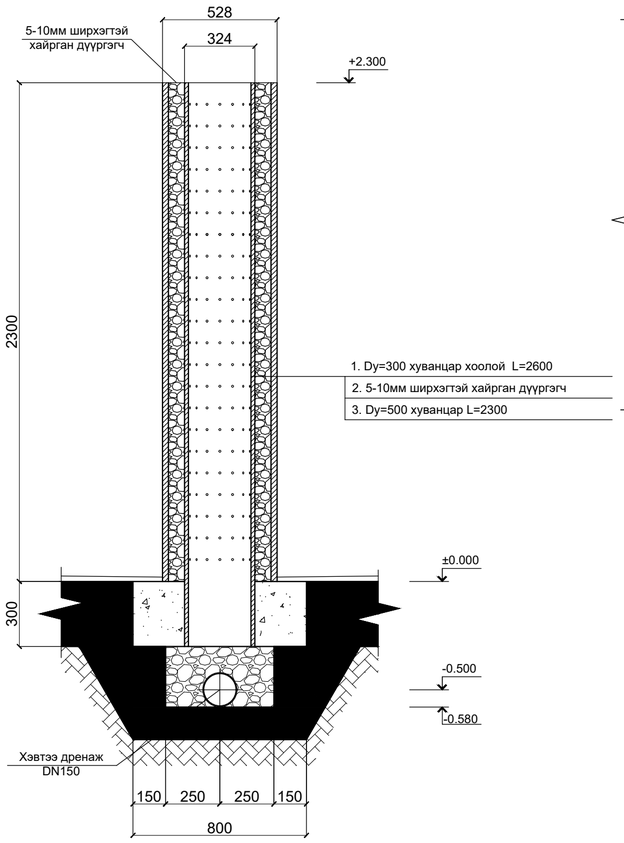

Босоо дренаж
(дээ рээс)
М1 :20

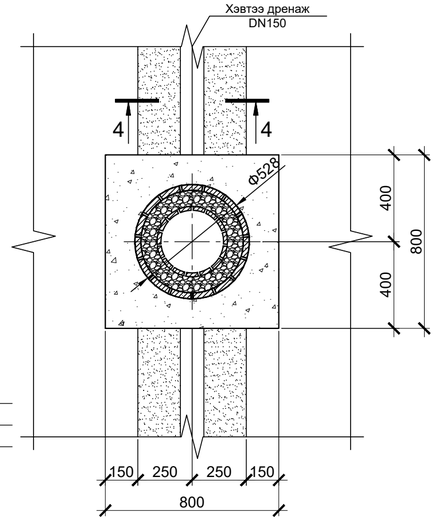

Огтлол 4-4
М4:1

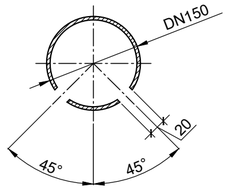

Ф20мм нүхнүүдийг 200мм алхамаар
босоо тэнхлэгт 45°, шатрын
нүүдлийн зарчм аар гаргана.

Dy=500 хуванцар хоолой
хоолойн огтлол
М2:1

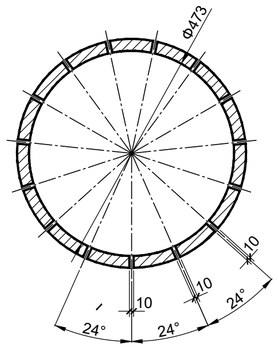

Ф10мм, 15ш нүх 22 эгнээгээр

Dy=300 хуванцар хоолой
хоолойн огтлол
М2:1

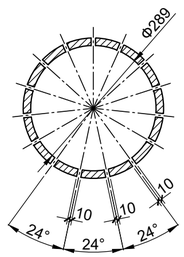

Ф10мм, 15ш нүх 22 эгнээгээр

Тайлбар:
1. ±0.00=2138.57 нь элсний талбайн бетон улны гадаргатай тэнцэнэ.

Хаяг: Улаанбаатар хот, Чингэлтэй дүүрэг, 6-р хороо, 24/3 Баян тойруу. Утас/факс: 976-99195925, 325356И-мэйл: naranrashaan@gmail.com Бойдуулалын РД:2883724.	ГОВЬ АЛТАЙ АЙМАГ. ЕСӨНБҮЛАГ СУМ Хоногт 3000 м3 ахуйн бохир ус цэвэрлэх хүчин чадалтай цэвэрлэх байгууламж Элсний талбай				
	Огтлол 1-1, Огтлол 3-3				Ye шат А.3
	Ер/инженер	Ц.Чимэдхорол	Е.Г.Шифр: НР-09/2022	Масштаб: М1:20,50	Огноо: 2022-04
	Гүйцэтгэсэн	Б.Амарбаясгалан	Т.Г.Шифр: УТХ-08/2022	Зургийн дугаар: -06-ТХ-4	Бүх хуудас: 4
"Наран рашаан" ХХК	Шалгасан	Ц.Чимэдхорол			

Позиц	Нэр, техникийн үзүүлэлт	Марк, загвар , тэмдэглэгээ	Материал, тоног төхөөрөмж, бүтээцийн код	Үйлдвэрлэгч	Хэмжих нэгж	Тоо, ширхэг	Нэгж жин	Тайлбар
1	2	3	4	5	6	7	8	9
					ш	2	-	
	1. Босоо дренаж							
1.1	Dy=500 нүхэлсэн хуванцар хоолой L=2300				ш	2	101.6	
1.2	Dy=300 нүхэлсэн хуванцар хоолойL=2600				ш	2	40.2	
1.3	5-10мм ширхэгтэй хайрга	УСТ			м³	1.1	-	
	2. Хэвтээ дренаж							
2.1	Ган хоолой Ф159х4.5				м	25	17.15	
2.2	50-100мм ширхэгтэй хайрга	УСТ			м³	3	-	
2.3	5-10мм ширхэгтэй хайрга	УСТ			м³	3	-	
2.4	2-3мм ширхэгтэй элс	УСТ			м³	1.5	-	
	3. Элсний хоолой И1							
3.1	Ган хоолой Ф159х4.5				м	5	17.15	
	4. Дренажийн усны хоолой К4							
4.1	Ган хоолой Ф159х4.5				м	5	17.15	

Хаяг: Улаанбаатар хот, Чингэлтэй дүүрэг, 6-р хороо, 24/3 Бага тойруу. Утас/факс: 976-99195925, 325356И-мэйл: naranrashaan@gmail.com Байгууллагын РД:2883724.
"Наран рашаан" ХХК

ГОВЬ АЛТАЙ АЙМАГ. ЕСӨНБУЛАГ СУМ
Хоногт 3000 м3 ахуйн бохир ус цэвэрлэх хүчин чадалтай цэвэрлэх байгууламж
Элсний талбай

Огтлол 1-1, Огтлол 3-3

Ye шат А.3

Ер/инженер	Ц.Чимэдхорол		Е.Г.Шифр: НР-09/2022	Масштаб:	Огноо: 2022-04
Гүйцэтгэсэн	Б.Амарбаясгалан		Т.Г.Шифр: УТХ-08/2022	Зургийн дугаар: -06-ТХ.Ж-1	Бүх хуудас: 1
Шалгасан	Ц.Чимэдхорол				

A3