ТӨСЛИЙН НЭР:

"ТӨРИЙН БАНК"-НЫ ТООЦООНЫ ТӨВИЙН БАРИЛГА

/Давтан хэрэглэх зураг/

ТӨСЛИЙН БАЙРШИЛ:

Сүхбаатар аймаг.
Сүхбаатар сум.

Холболт / Шифр: ТК-18/2023			энэ хуудас
Инженер	Ч.Манлайбаатар		засвартай
Гүйцэтгэсэн			засваргүй
Шалгасан			хүчингүй

УС ХАНГАМЖ, АРИУТГАХ ТАТУУРГЫН ХЭСЭГ /ЦБУ/

ЗАХИРАЛ .....Ч.МАНЛАЙБААТАР

УЛААНБААТАР ХОТ 2019 ОН

Гүйцэтгэгч: "ДӨРВӨНГҮН" ХХК
Тусгай зөвшөөрлийн №: ЭТ12-507/18

Монгол улс. Улаанбаатар хот.
Сүхбаатар дүүрэг. 7-р хороо.
Одкон холдинг ХХК, 307 тоот
Утас: (976) 99231697, (976) 95956630
Факс:
И-мэйл: chmanlai@yahoo.com
Интернет хаяг:

Уг төслийн бүхий л техникийн зураг, график тэмдэглэгээ болон нэвелийг зохиогчийн зөвшөөрөлгүйгээр хэсэгчлэн болон бүхэлд нь хуулбарлах, зарах, олон нийтэд дэлгэн үзүүлэхийг хориглоно.

Жич: Санал тусгах

ЗЕА/ЗЕИ:

Огноо: 2019-04-12
Үе шат: Ажлын зураг /А.З/
Төслийн дугаар: DG-10/2019

ЗӨВШӨӨРӨЛЦСӨН

БА:
Архитектор: Ч. Чимэгмаа

ББ:
Инженер:

ХАС:
Инженер:

ХТ,ДГ:
Инженер:

ХД:
Инженер:

11/4/2015 3:14:41 PM

ЗУРГИЙН ЖАГСААЛТ

Хуудас	Нэр	Тайлбар
ЦБУ-1	Зургийн жагсаалт, Тайлбар бичиг	
ЦБУ-2	Таних тэмдэг, Үндсэн үзүүлэлт, Барилгын будгүүч	
ЦБУ-3	Халуун, хүйтэн, бохир усны байгууламт	
ЦБУ-4	Халуун, хүйтэн, бохир усны тойм, материалын түүвэр	

ТАЙЛБАР БИЧИГ

"ТӨРИЙН БАНК"-НЫ ТООЦООНЫ ТӨВ"-ийн барилгын дотор халуун, хүйтэн бохир усны шугамын ажлын зургийг барилга архитектурын даалгаврыг үндэслэн гүйцэтгэсэн болно. Зураг дараахь техникийн бичиг баримтыг ашигласан. Үүнд:

1. БНбД 40-05-16 Барилга доторхи ус хангамж, ариутгах татуурга

Ус хангамж:

Тус барилгын ус хангамжийн эх үүсвэр нь барилга доторх усны нөөцийн савнаас хангана. Халуун усыг арун цэврийн өрөөнд байрлах агшин зуурын ус халаагчаар халаахаар төлөвлөв. Босоо шугамын эхэнд хаалт /вентиль/ тавьж өгнө. Халуун, хүйтэн усны шугам ГОСТ3262-95 маркын цайрдсан ган хоолой байна. Усан хангамжийн системийг угсарч дууссаны дараа шугам хоолойг зохих даралтаар шахаж шалган угааж цэвэрлэн тосон будгаар 2 дахин будаж хүлээлгэн өгнө.

Бохир ус:

Барилгын арийн цэврийн тоног төхөөрөмжөөс гарах ахуйн бохир усыг зайлуулахаар дотор бохир усны системийг төлөвлөв. Бохир усны шугамд норм дүрмийн дагуу цэвэрлэгээ, шалгах таг тусгасан. Бохир ус зайлуулах шугам хоолойн голч нь Ф50-100мм байх ба шугамын хэвгий нь Ф50мм голчтой үед 0,03, Ф100мм голчтой байх үед 0,02 байна. Шалгах тагийг шалнаас дээш 1.0м-т, агааржуулах хоолойг барилгын дээврээс дээш 0.5м-т байхаар төлөвлөв.

Барилгын дотор усан хангамж, ариутгах татуургын шугамыг угсрахдаа "Дотор сантехникийн систем" БНбД 3.05.01-88-ийн тухайлсан заалтын дагуу угсарч, шахаж шалгаж, угааж цэвэрлэн эрүүл ахуйн шаардлагад нийцүүлэн хийнэ. Системийн угсралтыг норм дүрмийн дагуу гүйцэтгэх ба ил далд ажлын актыг тухай бүрд хөтлөн фото зургаар баримтжуулан, БУА-ын журналыг байнга хөтлөж явах шаардлагатай.

ЭРҮҮЛ МЭНДИЙН ЯАМ
УЛСЫН АХЛАХ БАЙЦААГЧ
10-00-02/011

Тайлбар:

Энэ тооцооны төвийн барилгын цэвэр усыг ариун цэврийн өрөөнд төлөвлөсөн цэвэр усны нөөцийн савнаас түр тэжээхээр төлөвлөсөн ба тухайн сумын нэгдсэн цэвэр усны систем орох үед техникийн нөхцлөөр холбож ашиглана. Барилгаас гарах бохир усыг Уулбаян сумын нэгдсэн бохир усны шугам сүлжээ ашиглалтанд орох хүртэл түр стандартын шаардлага хангасан гадна модон жорлонтой байна.

DG "ДӨРВӨНГҮҮН" ХХК БАРИЛГЫН ЗУРАГ ТӨСӨЛ, ТЕХНИКИЙН ХЯНАЛТ	"ТӨРИЙН БАНК"-НЫ ТООЦООНЫ ТӨВИЙН БАРИЛГА /Давтан хэрэглэх зураг/					
	Зургийн жагсаалт, Тайлбар бичиг					
	Инженер		Ш.Баярбаатар	Е.Г.Шифр:	Масштаб: М1:100	Огноо: 2019-04-12
	Гүйцэтгэсэн		Ш.Баярбаатар	Т.Г.Шифр: DG-23/2019	Зургийн дугаар: ЦБУ-1	Хуудас: 4
	Шалгасан		Ч.Манлайбаатар			

Утас: +976-99234593, 95956630 И-мэйл: durbungun@yahoo.com

БАРИЛГЫН БҮДҮҮВЧ

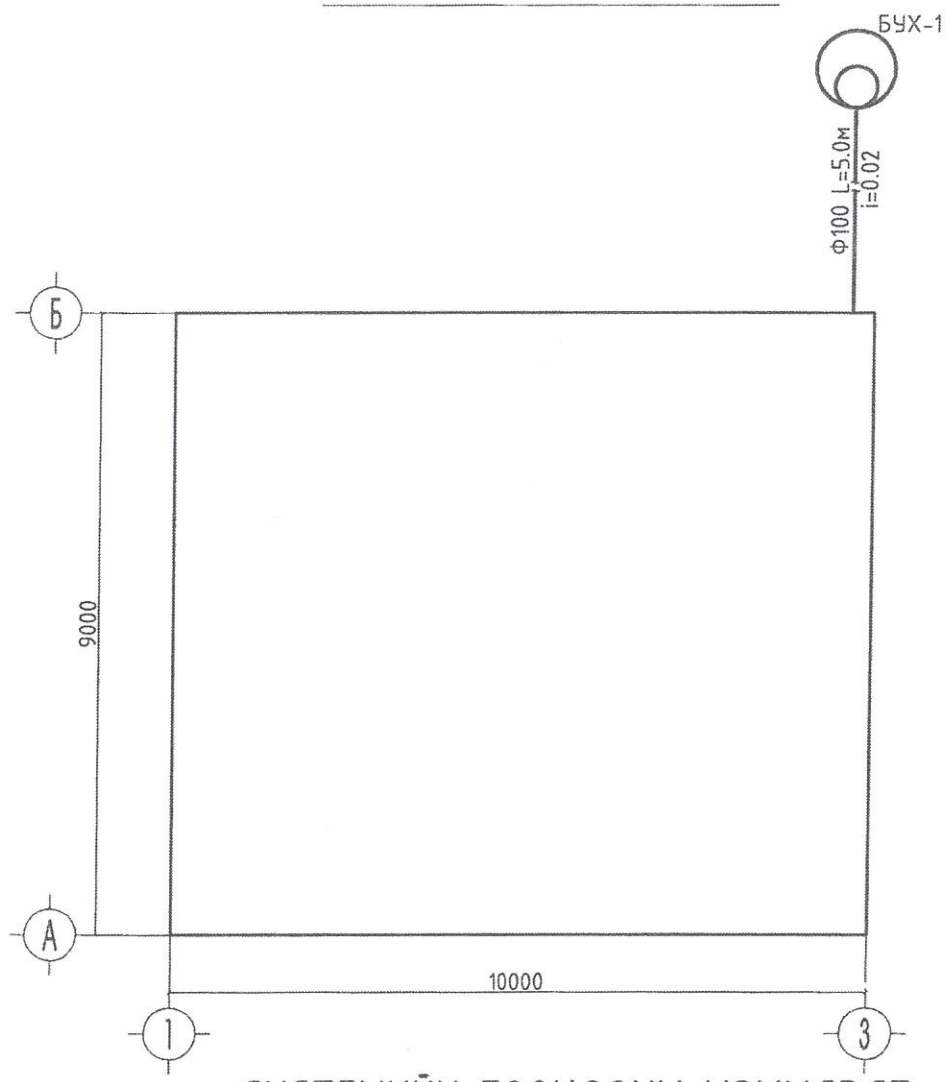

СИСТЕМИЙН ТООЦООНЫ ҮЗҮҮЛЭЛТ

Системийн нэр	Оролтонд шаардагдах даралт /м/	Тооцооны зардал				Цах.хөдөл хүчин чадал кВт	Тайлбар
		$м^3$/хон	$м^3$/цаг	л/сек	Галын үед л/сек		
Цэвэр ус	15	0.096	0.21	0.19	-		
Хүйтэн ус У1		0.054	0.14	0.12	-		
Халуун ус Д3		0.042	0.14	0.12	-		
Бохир ус Б1		0.096	0.21	1.79	-		
Халуун усны дулааны ачаалал Q=7425 ккал/цаг /8.6кВт/							

ТАНИХ ТЭМДЭГ

Байгууламт дээр	Тойм дээр	Нэр	Тайлбар
У1		Хүйтэн усны шугам	
Д3		Халуун усны шугам	
Д4		Эргэлтийн усны шугам	
Б1		Бохир усны шугам	
Т	Т Т	Тосгуур	
У	У У	Угаалтуур	
С	С	Суулгуур	
Д	Д Тр Ф50	Душ	
В	В Тр Ф50	Ванн	
Ум	Ум	Угаалгын машин	
	Р-100	Шалгах таг	
		Автомат хий авагч	
		Хаалт	
		Үл буцах хаалт	
		Шилжвэр	
		Галын кран	
		Ус хэмжигч	
БшУ1-1	БшУ1-1	Хүйтэн усны босоо шугам	
БшУ2-1	БшУ2-1	Гал унтраах усны босоо шугам	
БшД3-1	БшД3-1	Халуун усны босоо шугам	
БшД4-1	БшД4-1	Эргэлтийн усны босоо шугам	
БшБ1-1	БшБ1-1	Бохир усны босоо шугам	

ЭРҮҮЛ МЭНДИЙН ЯАМ
УЛСЫН АХЛАХ БАЙЦААГЧ
10-00-02/011

Сүхбаатар аймаг.
Зүүнбаян сум.

Холболт / Шифр: ТК-18/2023			энэ хуудас
Инженер	Ч.Манлайбаатар		зэвартай
Гүйцэтгэсэн			зэвартүй
Шалгасан			хүчингүй

DG "ДӨРВӨНГҮН" ХХК
БАРИЛГЫН ЗУРАГ ТӨСӨВ, ТЕХНИКИЙН ХЯНАЛТ
И-мэйл: durbungur@yahoo.com Утас: +976-99231691; 95956630

"ТӨРИЙН БАНК"-НЫ ТООЦООНЫ ТӨВИЙН БАРИЛГА
/Давтан хэрэглэх зураг/

Таних тэмдэг, Үндсэн үзүүлэлт, Барилгын бүдүүвч

Инженер	Ш.Баярбаатар	Е.Г.Шифр:	Масштаб: М1:100	Огноо: 2019-04-12	
Гүйцэтгэсэн	Ш.Баярбаатар				
Шалгасан	Ч.Манлайбаатар	Т.Г.Шифр: DG-23/2019	Зургийн дугаар: ЦБУ-2	Хуудас: 4	

ХАЛУУН, ХҮЙТЭН, БОХИР УСНЫ БАЙГУУЛАЛТ

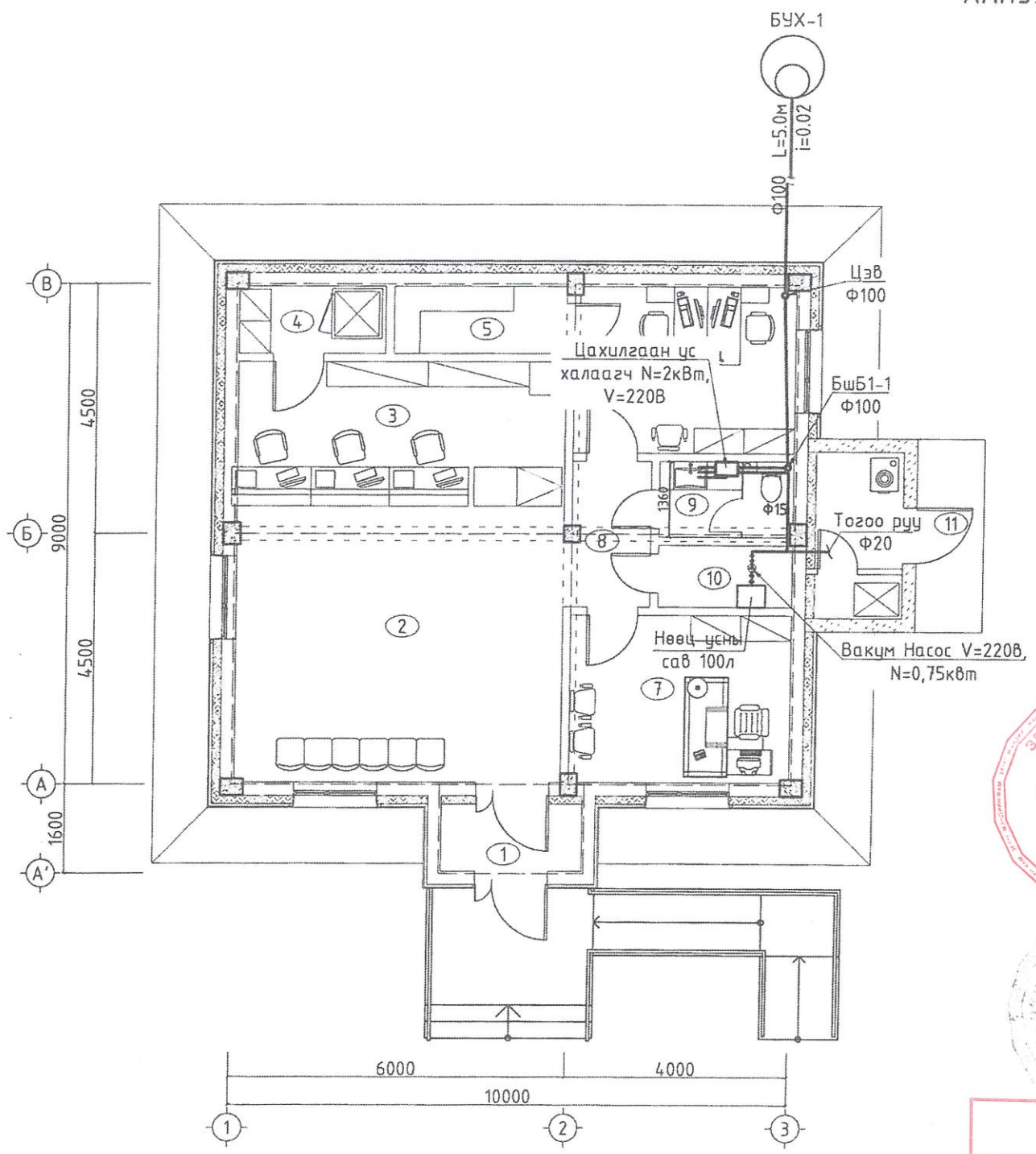

ӨРӨӨНИЙ ТОДОРХОЙЛОЛТ		
№	Өрөөний нэрс	Талбай м²
1	Гонх	3.00
2	Гүйлгээний танхим	28.78
3	Теллерийн хэсэг	15.10
4	Сейфний өрөө /сервер/	3.15
5	Архивийн өрөө	3.69
6	Харилцааны менежер	11.85
7	Захирлын өрөө	11.85
8	Хөлийн хэсэг	3.82
9	Ариун цэврийн өрөө	3.25
10	Техникийн өрөө	2.66
	Нийт	**87.15**
11	Зуухны өрөө, генератор	4.65

ЭРҮҮЛ МЭНДИЙН ЯАМ
УЛСЫН АХЛАХ БАЙЦААГЧ
10-00-02/011

Сүхбаатар аймаг.
Чулбаян сум.

Холболт / Шифр:	ТК-18/2023		энэ хуудас
Инженер	Ч.Манлайбаатар		засвартай
Гүйцэтгэсэн			засваргүй
Шалгасан			хүчингүй

ЭКСПЕРТИЗ
6-н
2019.10.09

DG "ДӨРВӨНГҮН" ХХК
БАРИЛГЫН ЗУРАГ, ТӨСӨВ, ТЕХНИКИЙН ХЯНАЛТ
И-мэйл: durbungun@yahoo.com
Утас: +976-99229697, 95956630

"ТӨРИЙН БАНК"-НЫ ТООЦООНЫ ТӨВИЙН БАРИЛГА
/Давтан хэрэглэх зураг/

Халуун, хүйтэн, бохир усны байгууламж

Инженер		Ш.Баярбаатар	Е.Г.Шифр:	Масштаб: М1:100	Огноо: 2019-04-12
Гүйцэтгэсэн		Ш.Баярбаатар	Т.Г.Шифр: DG-23/2019	Зургийн дугаар: ЦБУ-3	Хуудас: 4
Шалгасан		Ч.Манлайбаатар			

Материалын түүвэр

Дэс дугаар	Тэмдэглэгээ, техникийн үзүүлэлт	Нэр	Тоо	Жин, кг	Тайлбар
		УСАН ХАНГАМЖ			
1	ГОСТ 3262-95	Цайрдсан ган хоолой Ф15	10.0	-	у/м
2		Цайрдсан ган хоолой Ф20	4.0	-	у/м
3		Цайрдсан ган хоолой Ф25	2.0	-	у/м
4		Бөмбөлгөн хаалт Ф15	5	-	ширхэг
5		Бөмбөлгөн хаалт Ф20	2	-	ширхэг
6		Бөмбөлгөн хаалт Ф25	2	-	ширхэг
7		Үл буцаах хаалт Ф20	1	-	ширхэг
8		Угаагуурын холигч	1	-	ширхэг
9		Цахилгаан ус халаагч N=2кВт, V=220В	1	-	ширхэг
10		Вакум Насос V=220В, N=0,75кВт	1	-	ширхэг
11		Нөөц усны сав 100л	1	-	ширхэг
		АРИУТГАХ ТАТУУРГА			
1	PVC-U	Бохир усны хуванцар хоолой Ф50	1.3	-	ширхэг
2	PVC-U	Бохир усны хуванцар хоолой Ф100	6.0	-	ширхэг
3	PVC-U	Отвод 90° Ф50	1	-	ширхэг
4	PVC-U	Отвод 135° Ф100	6	-	ширхэг
5	PVC-U	Шилжвэр Ф50х100	1	-	ширхэг
6	PVC-U	Тэгш гуравлагч Ф100х100х100	1	-	ширхэг
7		Ташуу гуравлагч Ф100х100х100	1	-	ширхэг
8		Шалгах таг Р-100	1	-	ширхэг
9		Цэвэрлэгээ Ф100	1	-	ширхэг
10		Суултуур	1	-	ширхэг
11		Шаазан угаагуур	1	-	ширхэг

Халуун, хүйтэн усны шугамын тойм

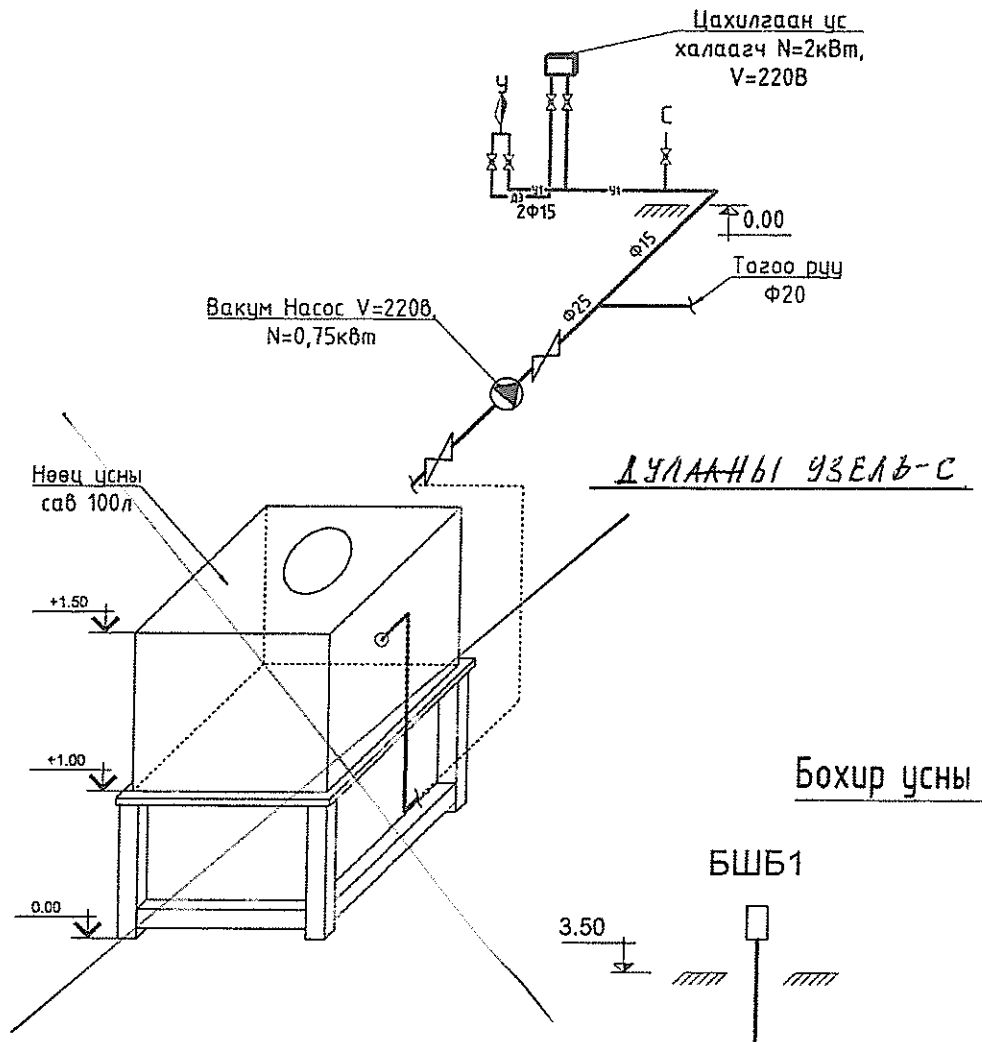

Бохир усны шугамын тойм

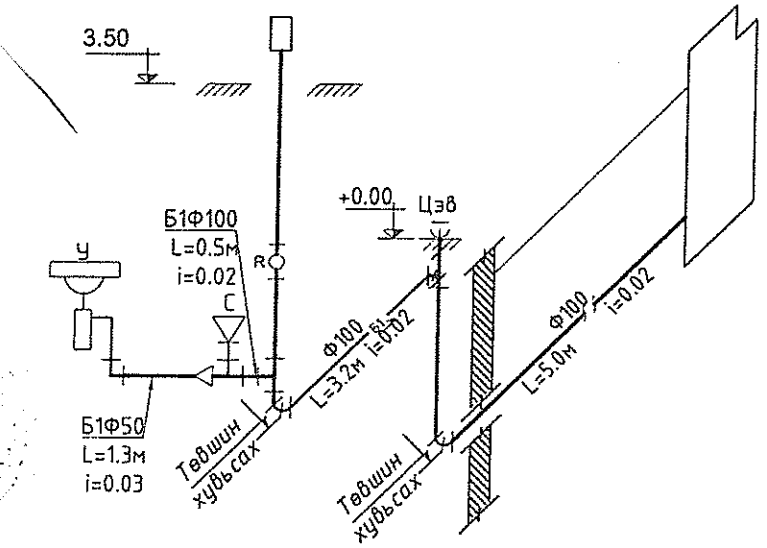

6-Н
2019.10.09

DG "ДӨРВӨНГҮН" ХХК	"ТӨРИЙН БАНК"-НЫ ТООЦООНЫ ТӨВИЙН БАРИЛГА /Давтан хэрэглэх зураг/				
	Халуун, хүйтэн, бохир усны тойм, материалын түүвэр				
Инженер		Ш.Баярбаатар	Е.Г.Шифр:	Масштаб: М1:100	Огноо: 2019-04-12
Гүйцэтгэсэн		Ш.Баярбаатар	Т.Г.Шифр: DG-23/2019	Зургийн дугаар: ЦБУ-4	Хуудас: 4
Шалгасан		Ч.Манлайбаатар			