"DUCAT" Co., Ltd
Engineering Design

Тусгай зөвшөөрөл: ЗТ16-1476/16
Зургийн шифр: DC-19-A3-16

Сухбаатар аймат. Чулбаын сум.			
Холболт / Шифр:	ТК-18/2023		энэ хуудас
Инженер	Д.Сэртэлэн баастар		засвартай
Гүйцэтгэсэн			засваргүй
Шалгасан			хүчингүй

"ТӨРИЙН БАНК"-НЫ ТООЦООНЫ ТӨВИЙН БАРИЛГА

/Давтан хэрэглэгдэх зураг/
/дотор холбоо дохиоллын ажлын зураг/

"Дукат" ХХК-ний захирал. . . . . ./С.Алтанцэцэг/

Улаанбаатар хот 2019 он

ХД марктай холбоо дохиоллын ажлын зургийн бүрдэл

№	Зургийн нэр	Тайлбар
1	ХД марктай холбоо дохиоллын ажлын зургийн бүрдэл, тайлбар, таних тэмдэг	ХД-1
2	Материалын түүвэр	ХД-2
3	Үгсралтын бүдүүвч	ХД-3
4	1-р давхрын холбоо дохиоллын байгууламт М1:100	ХД-4
5	1-р давхрын хамгаалалтын дохиоллын байгууламт М1:100	ХД-5

Тайлбар

Энэхүү барилгын дотор холбоо дохиоллын ажлын зургийг архитектур, технологийн даалгаврыг үндэслэн "Барилгын зураг төслийн баримт бичгийн систем, холбоо ба дохиоллын хэрэгсэл", БНбД 21-04-05 норм, "Галын дохиоллын төлөвлөлт, үгсралт хийх" БНбД 21-04-04 норм, "Холбоо, мэдээлэл, дохиоллын кабель шугам ба тоног төхөөрөмжийн тэмдэглэгээ" MNS 5532:2016 стандарт, "Телефоны сүлжээний сувагчлал ба кабелийн үгсралт хийх" MNS 5471-2005 стандарт, "Орон сууцны барилгын мэдээлэл, холбооны суурин сүлжээний төлөвлөлт" MNS 6580:2016 норм дүрмийн дагуу хийж гүйцэтгэв.

1.1 Хотын телефон

Төлөвлөж буй барилгын хотын телефоны оролтыг 1-р давхраар JF-10x2x.05 хосын кабелиар Ф110мм-ийн пластмассан хоолойд сувлэн холбооны самбарт байрлах төгсгөлийн төхөөрөмжид (10x2) цэнэглэж, хуваарилах хайрцагтай холбоно /DP-10/. Хуваарилах хайрцагнаас хэрэглэгчийн розетка хүртэл UTP-2x2x0.5мм маркын кабелиар хэрэглэгчийн розетка хүртэл шалан доогуур Ф22-ын пластмассан хоолойд үгсрахаар төлөвлөв. Гадна холбооны хоёр оролт төлөвлөсөн бөгөөд байршлаас хамааруй хоёр оролтын нэгийг ашиглана.

1.2 Компьютерын сүлжээ, интернет

1-р давхрын холбооны самбарт төгсгөлийн төхөөрөмж, сэлгэгчийг байршуулна. Компьютерын сүлжээний розеткыг технологийн зургийн дагуу өрөөнүүдэд төлөвлөсөн бөгөөд зэс дамжуулагчтай ПЭ тусгаарлагчтай ПЭ бүрхүүлтэй 8 судастай UTP 4x2x0.5мм маркийн кабелиар татаж хамгаалалтын сувагчлалын Ф22мм пластмассан хоолойгоор шалан доогуур дамжуулан давхрын самбарт байрлах сэлгэгчид (switch)-д холбоно.

1.3 Кабелийн телевиз

Кабелийн телевизийн шугамын оролтыг барилгын 1-р давхраар оптик кабелиар холбооны самбарт оруулан төгсгөлийн төхөөрөмжид холбон өгөгчийн хамт суурилуулна. Мөн тус самбарт 4 гаралттай салаалагч төлөвлөсөн бөгөөд хэрэглэгчийн розетка хүртэл зэс дамжуулагчтай ПЭ тусгаарлагчтай ПЭ бүрхүүлтэй кабелийн телевизийн хэрэглэгчийн 1x0,5мм коаксаль кабелиар шалан доогуур үгсрахаар тус тус төлөвлөв.

1.4 Гал ба хамгаалалтын дохиолол

Төлөвлөж буй барилгыг галын ба хамгаалалтын 16 чиглэл хянах, 2 сирены гаралттай, GST, GPRS блоктай, сүүлийн 500 үйлдлийг санах багтаамжтай, -30°C-(+50°C) хэмд ажиллах чадвартай байна. Тус станцыг 1-р давхрын үүдний хэсэгт үгсарна. Галын дохиоллын хүлээн авах станцаас өрөөнүүдэд утаа мэдрэх хэт улаан туяаны үүсгэгчтэй галын дохиоллын мэдээлэгч, дулаан мэдрэх хэт улаан туяаны үүсгэгчтэй галын дохиоллын мэдээлэгчүүдийг 4x1.0мм маркийн галд тэсвэртэй ба шатах үедээ галоген хий ялгаруулдаггүй тусгай зориулалтын кабелиар холбоно. Нэг утаа мэдрэгч нь 18Мкв талбайг мэдрэх чадалтай байна. Мөн гал гарсан үед мэдээлэх зорилгоор галын дохиоллын гар мэдээллэгч, 85дб хүртэл авиа үүсгэх чадалтай тугшүүрийн дуут дохио өгөгчийг хонгилуудын гарах хаалганы хажууд, шатны хэсэгт тус тус төлөвлөж байна.

Гадна халдлагаас сэргийлэх үүднээс хөдөлгөөн мэдрэгчийг хана болон таазанд үгсрах бөгөөд бүсэд хуваав.

Таазны хамгаалалтын дохиолол нь 3,6м өндөрт 12м хүртэл зайг хянах чадвартай байна. Ханаанд суурилуулах хөдөлгөөн мэдрэгч нь 2,4м-ийн өндөрт 90°C өнцгөөр 12м хүртэлх талбайг хамгаалах чадвартай байна.

Цонх болгоны дээр байршуулах чимээ мэдрэгч нь босоо 70°-д 12м хүртэлх талбайг хянана. Паарны дор ус алдалтыг мэдрэгч байршуулна. Теллерийн ажлын ширээний тавилганд ашулын товчлуур суурилуулна. Барилгын гадна төв хаалганд хаалганы мэдрэгч суурилуулна. Давтан хэрэглэгдэх зуухгүй хувилбарт зуухны өрөөнд төлөвлөсөн галын дохиоллын мэдээлэгчийг хасна.

1.5 Ажиглалтын дуран

Цахилгаан тасарсан үед галын дохиоллын хэвийн үйл ажиллагааг хангах үүднээс нөөц батгерей төлөвлөсөн бөгөөд уг батгерейг тусгайлсан гэрт /хайрцганд/ хийж байршуулна.

1.5 Ажиглалтын дуран

Барилгад IP ажиглалтын дурангийн систем төлөвлөв. Бусад камерны үзүүлэлт багадаа 4MP HD, IP67, өдөр шөнийн зориулалттай байна. Бүх ажиглалтын дуран нь H.264+, MJPEG-ээр дүрсийг компрес хийдэг, хөдөлгөөн мэдрэгчтэй, камерыг тэжээлээс салгах гэж оролдох, цохих зэрэг гадна нөлөөд дохио илгээдэг, гадна микрофоны оролт да гаралттай, IP хаягийг таних чадвартай, нууц үгээр хамгаалагдсан байна. Сейфний камерны линз нь 2,8мм-8мм, зураг авах хурд 1сек ~ 1/100.000сек, Давхрын ажиглалтын дуранг зэс дамжуулагчтай ПЭ тусгаарлагчтай ПЭ бүрхүүлтэй ердийн 8 судастай UTP-4x2x0,5 Cat6 маркийн кабелиар татаж, таазаар Ф22 хоолойд сувлэж 1-р давхрын 19 инчийн зогсворт байрлах PoE сэлгэгчтэй холбоно. Сэлгэгчийг NVR төхөөрөмжтэй холбох бөгөөд хард драйв байршуулна. Гадна камерны дурангийн дүрс татах чадал 30x optical zoom байна.

1.6 Зарлан мэдээлэх систем

Зарлан мэдээлэх системийн 2 микрофоны оролттой, 60 ваттын чадалтай миксер өсгөгчийг, микрофоныхаттаар 19 инчийн зогсворт байршуулна. Нэмэлт микрофоныг 1-р давхрын холбооны самбарт байршуулж, 10 ваттын чанга яригч төлөвлөв.

Төлөвлөж буй мэдээлэл холбооны тоног төхөөрөмжийн ба ажиллагсадын аюулгүй ажиллагааг хангах зорилгоор барилгын газардуулын самбар буюу шин-ээс ф16 мм-ийн газардуулгын кабелийг давхрын самбарт байрлуулсан төхөөрөмж хүртэл татаж суурилуулна. Барилгын газардуулгын эсэргүүцэл 4 Омоос хэтрэхгүй байвал зохино.

Дотор холбоо дохиоллын ажлыг Харилцаа холбооны зохицуулах хорооноос тусгай зөвшөөрөл авсан компаниар гүйцэтгүүлнэ.

Таних тэмдэг

№	Нэрс	Тэмдэглэгээ
1	Холбооны давхар хоорондын хайрцаг	
2	Кабелийн 100*2 төгсгөлийн төхөөрөмж	100
3	Телефоны хуваарилах хайрцаг	10
4	Хананд суурилуулах үүр /телфон, интернет, кабелийн телевиз/	
5	Кабелийн телевизийн оптик хүлээн авагч	
6	Кабелийн телевизийн өсгүүр	
7	Кабелийн телевизийн салаалагч	
8	Шилэн кабелийн төгсгөлийн төхөөрөмж	FOT
9	Компьютерийн сүлжээний зангилаа /Switch/	SW
10	Галын дохиоллын хүлээн авах станц хянах самбарын хамт	FACP
11	Галын дохиоллын утаа мэдрэгч, дулаан мэдрэгч, хөдөлгөөний мэдээлэгч	S H V
12	Галын дохиоллын гар мэдээлэгч, түгшүүрийн дуут дохио өгөгч	F
13	Ажиглалтын дохиоллыг хүлээн авах станц	
14	Хяналтын дэлгэц	32"
15	Барилгын дотор суурилуулах эргэх хөдөлгөөний хяналтын камер	
16	Зарлан мэдээлэх системийн удирдлага	
17	Таазанд далд суурилуулах чанга яригч	
18	Микрофон	
19	Утааны давхар хоорондын шилжилт	
20	Нимгэн ханатай угсралтын яндан, чанга яригчын системийн утас	
21	Хяналтын системийн утас, галын дохиололын утас	
22	Холбооны босоо хайрцаг (Rack)	

DC
"ДҮКАТ" ХХК
Ducat.dc@gmail.com
99109303, 99084477

"ТӨРИЙН БАНК"-НЫ ТООЦООНЫ ТӨВИЙН БАРИЛГА
/Давтан хэрэглэгдэх зураг/

ХД марктай холбоо дохиоллын ажлын зургийн бүрдэл, тайлбар, таних тэмдэг

Инженер		Д.Сэргэлэнбаатар	Е.Г.Шифр:	Масштаб: -	Огноо: 2019-04
Гүйцэтгэсэн		Э.Номин	Т.Г.Шифр: DC-19-АЭ-16	Зургийн дугаар: ХД-1	Хуудас: 5
Шалгасан		С.Алтанцэцэг			

А3

Материалын түүвэр

№	Нэрс	Маяг	Тэмдэглэгээ	Хэмжих нэгж	Тоо ширхэг	Тайлбар
	Хотын телефон					
1	Олон хосын кабелийн хэрэглэгчтэй холбох телефоны хуваарилах хайрцаг /ПЭ суурьтай/	DP-10 (CL-2.10F)	10	ш	1	
2	Кабелийн хуваарилах хайрцаг	10x2	10	ш	1	
3	Телефон ба компьютерийн сүлжээний хосолсон розетка /8ш ялтастай коннектор/			ш	2	
4	Телефоны хэрэглэгчийн розетка /4ш ялтастай коннектор/			ш	4	
5	Зэс дамжуулагчтай ПЭ тусгаарлагч, ПЭ бүрхүүлтэй ердийн 4 судастай кабель	UTP 2x2x0.5мм	B	м	90	
	Компьютер сүлжээ, интернет					
6	Шилэн кабелийн төгсгөлийн төхөөрөмж /FDF/		FOT	ш	1	
7	Компьютерын сүлжээний замчлагч /router/		RT	ш	1	
8	Сэлгэгч	switch 8 port	SW	ш	1	
9	Компьютерийн сүлжээний хэрэглэгчийн розетка /8ш ялтастай коннектор/	модем RJ45		ш	5	
10	Зэс дамжуулагчтай ПЭ тусгаарлагчтай, ПЭ бүрхүүлтэй ердийн 8 судастай кабель /Cat5e/	UTP 4x2x0.5мм	B	м	100	
	Кабелийн телевиз					
11	Оптик кабелийн төгсгөлийн төхөөрөмж /оптик аналоги/	ONU		ш	1	
12	Кабелийн телевизийн өсгөгч			ш	1	
13	Кабелийн телевизийн салаалагч /2 гаралттай/	5/0,10.16мм далд суулгадаг		ш	1	/1:4/ салаалагч
14	Кабелийн телевизийн хэрэглэгчийн розетка /4ш ялтастай коннектор/	5/0,10.16мм далд суулгадаг		ш	4	
15	Зэс дамжуулагчтай ПЭ тусгаарлагчтай, ПЭ бүрхүүлтэй кабелийн телевизийн хэрэглэгчийн коаксаль кабель	1x0,5мм	C	м	50	
16	Зэс дамжуулагчтай ПЭ тусгаарлагчтай, ПЭ бүрхүүлтэй кабелийн телевизийн салаалагчийн коаксаль кабель	1x0,7мм	C	м	10	
	Галын дохиолол					
17	16 чиглэл хянах автомат залгуур бүхий галын дохиоллын хүлээн авах станц	16 бүс	FACP	ком	1	
18	Утаа мэдрэгчтэй, хэт улаан туяа үүсгэгчтэй галын дохиоллын мэдээллэгч	i=100мкА Rx-1,1кОм	S	ш	10	
19	Утаа мэдрэгчтэй, хэт улаан туяа үүсгэгчтэй галын дохиоллын мэдээллэгч	i=100мкА Rx-1,1кОм	H	ш	1	
20	Гараар удирдах галын дохиоллын мэдээллэгч /телефон утасны холбогчтай/	i=100мкА Rx-1,1кОм	F	ш	2	
21	85 дБ хүртэл авиа үүсгэх чадалтэй, гэрэл анивчдаг тугшүүрийн дуут дохио өгөгч			ш	1	
22	Хананд суурилуулах хөдөлгөөн мэдрэгч /PIR/		V	ш	3	
23	Таазанд суурилуулах хөдөлгөөн мэдрэгч		V	ш	2	
24	Чимээ мэдрэгч /акустик/			ш	4	
25	Хаалганы соронзон контакт		M	ш	5	
26	Халдгалаас сэргийлэх аюулын товчлуур /тавилгад суурилуулах/			ш	3	
27	Ус алдалт мэдрэгч /шаланд/		W	ш	7	

№	Нэрс	Маяг	Тэмдэглэгээ	Хэмжих нэгж	Тоо ширхэг	Тайлбар
28	Гадна суурилуулах хар сирен /110-120дБ/			ш	1	
29	Гадна суурилуулах анивчдаг LED ослын гэрэлтэй дуут дохио		сирен	ш	1	
30	Галын дохиоллын кабель /галд тэсвэртэй/			м	85	
31	Хамгаалалтын дохиоллын кабель			м	120	
32	Тэжээлийн блок	7Ah		ш	1	
33	Баттерей /lead acid, дахин цэнэглэгддэг/	12V, 7.5Ah		м	1	
34	Гал ба хамгаалалтын дохиоллын хяналтын дэлгэц			ш	1	
	Зарлан мэдээлэх систем					
35	Зарлан мэдээлэх системийн өсгөгч /19", 2U , микрофоны 2 оролттой/	60 ватт	AMP	ш	1	
36	Таазанд угсардаг чанга яригчийн розетка	10W		ш	2	
37	Пэйжинг микрофон			ш	2	
38	Нөөц тэжээлийн баттерей	24Vdc		ш	1	
39	Ган дамжуулагчтай полиэтилэн тусгаарлагчтай утас /галд тэсвэртэй/	2x1.5мм	E	м	30	
	Ажиглалтын дуран					
40	8 сувагтай ажиглалтын дохиоллын хүлээн авах станц /19",2 ширхэг HDD, 1 сувгийн үзүүлэлт 1920*1080/ 60HZ/	NVR 16 channel		ш	1	
41	PoE сэлгэгч	PoE switch 16 port	SW	ш	1	
42	Хяналтын дэлгэц	21" inch	21"	ш	1	
43	Дотор суурилуулах хяналтын IP ажиглалтын дуран /өдөр шөнийн зориулалттай, IP67, 4MP HD/	Dome /box/		ш	3	
44	Дотор суурилуулах чигийн IP ажиглалтын дуран /өдөр шөнийн зориулалттай, IP67, 4MP HD/			ш	4	
45	Гадна суурилуулах IP ажиглалты дуран /өдөр шөнийн зориулалттай, fish eye, 4MP HD, 30x optical zoom, /	PTZ		ш	1	
46	Дотор суурилуулах IP ажиглалтын 360° дуран /3MP HD, IP67, панорамик/			ш	1	
47	Хуванцар хоолойн холболтын хайрцаг /junction box/		JB	ш	3	
48	Хард драйв /hard drive/	WD Purple 6TB		ш	2	NVR домор
49	Зэс дамжуулагчтай ПЭ тусгаарлагчтай, ПЭ бүрхүүлтэй ердийн 8 судастай кабель /Cat6/	UTP 4x2x0.5мм	A	м	130	

DC
"ДУКАТ" ХХК
Ducat.dc@gmail.com
99109303, 99084477

"ТӨРИЙН БАНК"-НЫ ТООЦООНЫ ТӨВИЙН БАРИЛГА
/Давтан хэрэглэгдэх зураг/

Материалын түүвэр

Инженер	Д.Сэргэлэнбаатар	Е.Г.Шифр:	Масштаб: –	Огноо: 2019-04	
Гүйцэтгэсэн	З.Номин				
Шалгасан	С.Алтанцэцэг	Т.Г.Шифр: ДС-19-АЗ-16	Зургийн дугаар: ХД-2	Хуудас: 5	

АЗ

Материалын түүвэр /төгсгөл/

№	Нэрс	Маяг	Тэмдэглэгээ	Хэмжих нэгж	Тоо ширхэг	Тайлбар
	Бусад материал, тоног төхөөрөмж					
49	Ханан үгсардаг холбооны давхар хоорондын хайрцаг	h=600x400x150мм		ш	1	
50	Үгсралтын нимгэн ханатай пластмассан уян хоолой	ПВХ Ф22мм		м	450	
51	Үгсралтын нимгэн ханатай пластмассан уян хоолой	ПВХ Ф50мм		м	20	
52	19 инчийн зогсвор /12 unit, 19" төхөөрөмж суурилуулах боломжтой/	h=600x500x550мм		ш	1	
53	Хүчдэл бариач /UPS, AVR, surge protection/	1kW		ш	1	

Үгсралтын бүдүүвч

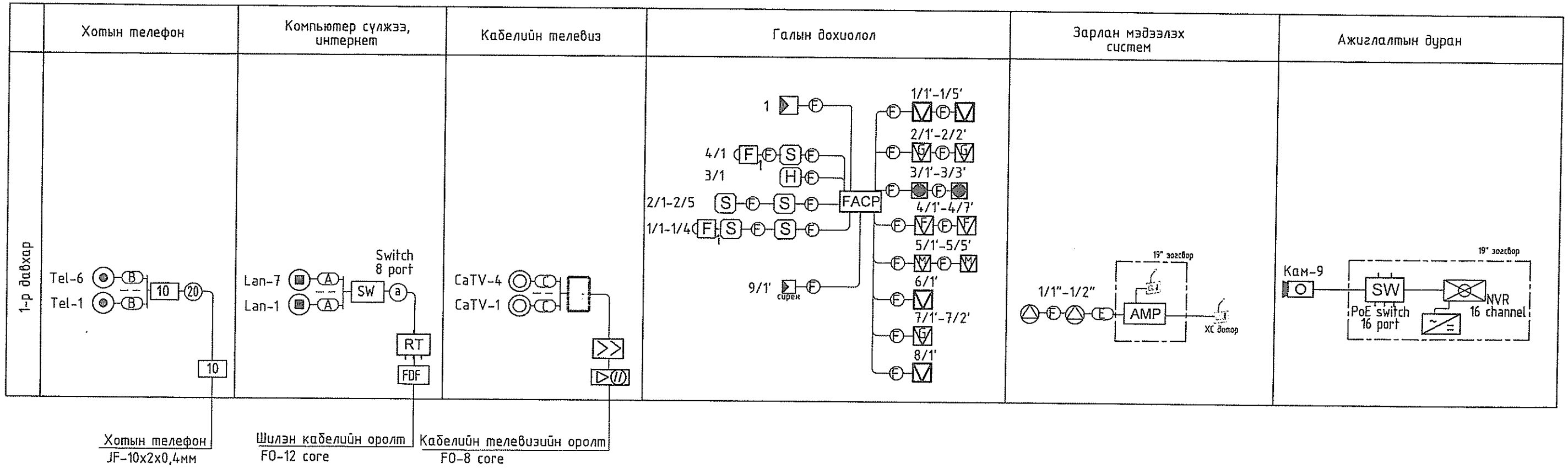

Таних тэмдэг	Кабелийн марк	Зориулалт
Ⓐ	UTP-4x2x0.5мм Cat 6	Интернет, хяналтын камер
Ⓑ	UTP-2x2x0.5мм Cat 5e	Телефон
Ⓒ	1x0.5мм	КаТВ
Ⓔ	2x1.5мм	Зарлан мэдээлэх систем
Ⓕ	4x1.0мм	Галын дохиолол /галд тэсвэртэй/
Ⓖ	RS485	Галын дохиолол /галд тэсвэртэй/

DC "ДУКАТ" ХХК Ducat.dc@gmail.com 99109303, 99084477	"ТӨРИЙН БАНК"-НЫ ТООЦООНЫ ТӨВИЙН БАРИЛГА /Давтан хэрэглэгдэх зураг/				
	Үгсралтын бүдүүвч, материалын түүвэр /төгсгөл/				
	Инженер	Д.Сэргэлэнбаатар	Е.Г.Шифр:	Масштаб: –	Огноо: 2019-04
	Гүйцэтгэсэн	Э.Номин	Т.Г.Шифр: DC-19-АЗ-16	Зургийн дугаар: ХД-3	Хуудас: 5
	Шалгасан	С.Алтанцэцэг			

А3

1-Р ДАВХРЫН ХОЛБОО ДОХИОЛЛЫН БАЙГУУЛАЛТ М1:100

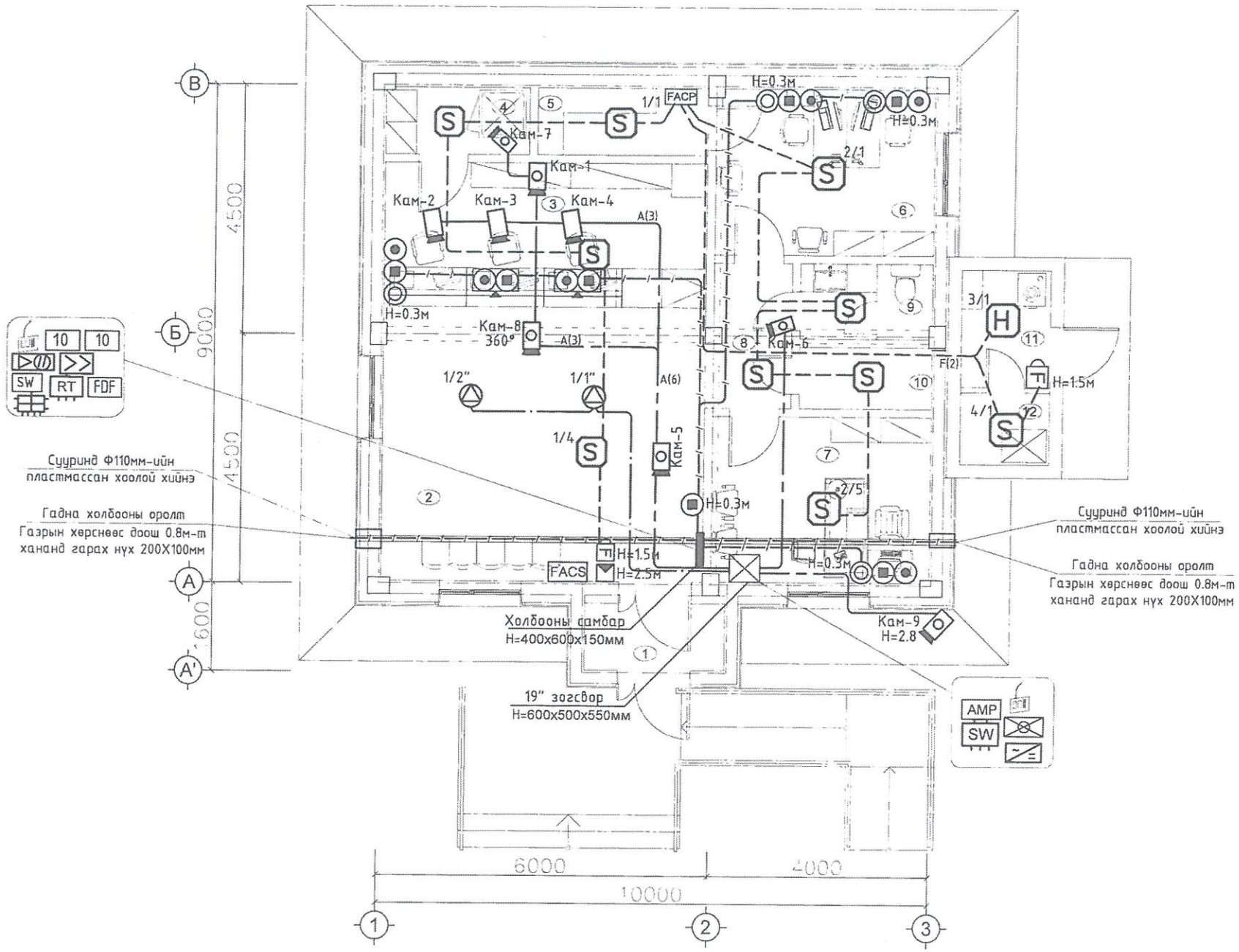

ӨРӨӨНИЙ ТОДОРХОЙЛОЛТ		
№	Өрөөний нэрс	Талбай м²
1	Гонх	3.00
2	Гүйлгээний танхим	28.78
3	Теллерийн хэсэг	15.10
4	Сейфний өрөө /сервер/	3.15
5	Архивийн өрөө	3.69
6	Харилцааны менежер	11.85
7	Захирлын өрөө	11.85
8	Хөлийн хэсэг	3.82
9	Ариун цэврийн өрөө	3.25
10	Техникийн өрөө	2.66
	Нийт	**87.15**
11	Зуухны өрөө	3.39
12	Генераторын өрөө	2.08

4-02
2019 10 31

Сүхбаатар аймаг, Түмэнцогт сум

Холболт / Шифр:	ТК-18/2623		энэ хуудас
Инженер	Д.Сэргэлэнбаатар		засвартай
Гүйцэтгэсэн			засваргүй
Шалгасан			хүчингүй

ЗӨВШӨӨРӨЛЦСӨН

БА		Ж.Чинзориг
ББ		Б.Мягмардорж
ХАС		Ч.Манлайбаатар
ЦБУ		Ч.Манлайбаатар
ХТ,ДГ		Э.Отгонцоож

"ДУКАТ" ХХК
Ducat.dc@gmail.com
99109303, 99084477

"ТӨРИЙН БАНК"-НЫ ТООЦООНЫ ТӨВИЙН БАРИЛГА
/Давтан хэрэглэгдэх зураг/

1-р давхрын холбоо дохиоллын байгууламт

Инженер		Д.Сэргэлэнбаатар	Е.Г.Шифр:	Масштаб: М1:100	Огноо: 2019-04
Гүйцэтгэсэн		Э.Номин	Т.Г.Шифр: DC-19-А3-16	Зургийн дугаар: ХД-4	Хуудас: 5
Шалгасан		С.Алтанцэцэг			

А3

1-Р ДАВХРЫН ХОЛБОО ДОХИОЛЛЫН БАЙГУУЛАЛТ М1:100

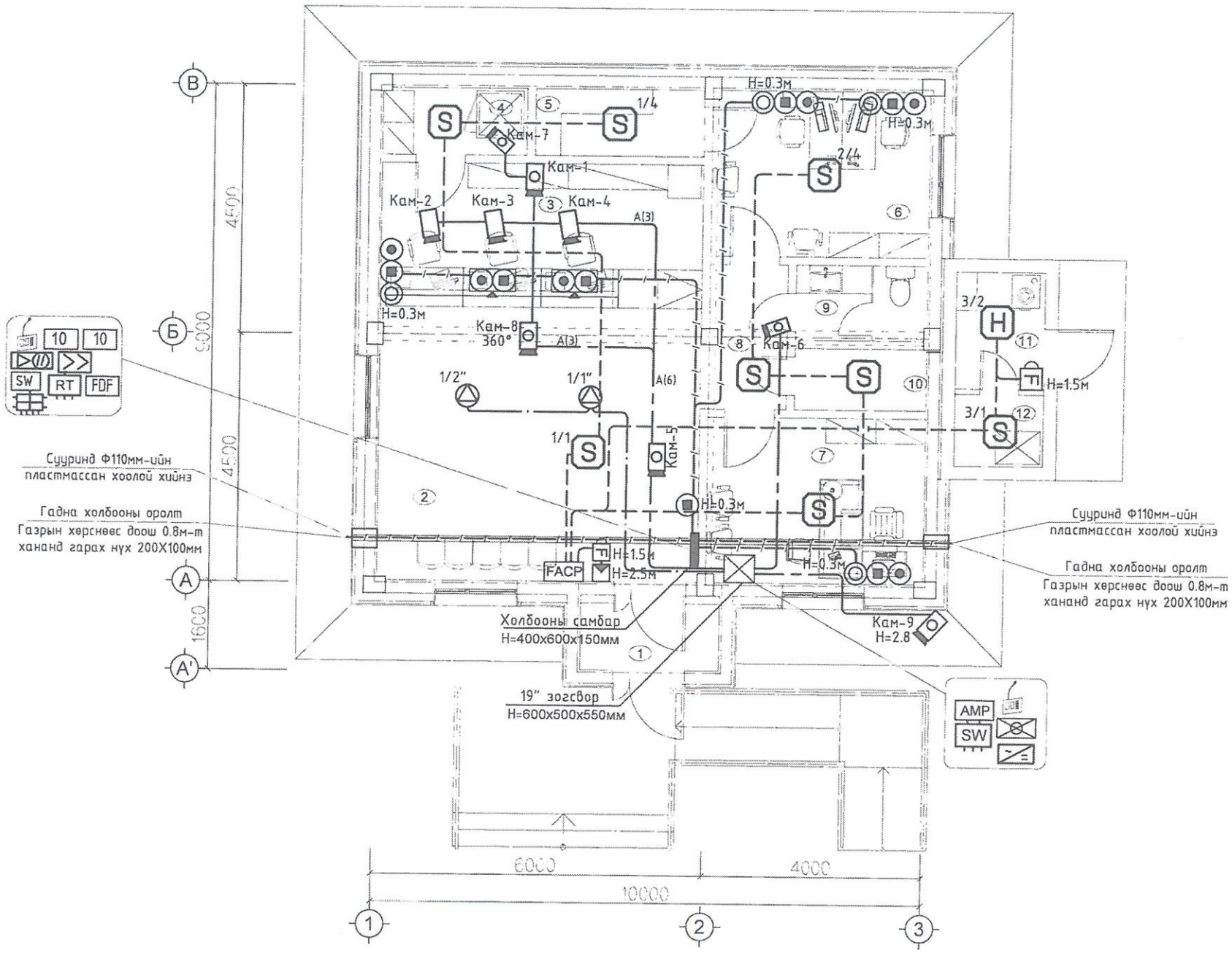

ӨРӨӨНИЙ ТОДОРХОЙЛОЛТ

№	Өрөөний нэрс	Талбай м²
1	Гонх	3.00
2	Гүйлгээний танхим	28.78
3	Теллерийн хэсэг	15.10
4	Сейфний өрөө /сервер/	3.15
5	Архивийн өрөө	3.69
6	Харилцааны менежер	11.85
7	Захирлын өрөө	11.85
8	Хөлийн хэсэг	3.82
9	Ариун цэврийн өрөө	3.25
10	Техникийн өрөө	2.66
	Нийт	**87.15**
11	Зуухны өрөө	3.39
12	Генераторын өрөө	2.08

Сүхбаатар аймаг.
Сүлбээн сум.

Холболт / Шифр:	ТК-18/2023		энэ хуудас
Инженер	Д.Сэргэлэнбаатар		засвартай
Гүйцэтгэсэн			засваргүй
Шалгасан			хучингүй

ЗӨВШӨӨРӨЛЦСӨН

БА		Ж.Чинзориг
ББ		Б.Мягмардорж
ХАС		Ч.Манлайбаатар
ЦБҮ		Ч.Манлайбаатар
ХТ,ДГ		Э.Отгонцооож

DC
"ДҮКАТ" ХХК
Ducat.dc@gmail.com
99109303, 99084477

"ТӨРИЙН БАНК"-НЫ ТООЦООНЫ ТӨВИЙН БАРИЛГА
/Давтан хэрэглэгдэх зураг/

1-р давхрын холбоо дохиоллын байгууламт

Инженер		Д.Сэргэлэнбаатар	Е.Г.Шифр:	Масштаб: М1:100	Огноо: 2019-04
Гүйцэтгэсэн		Э.Номин	Т.Г.Шифр: DC-19-А3-16	Зургийн дугаар: ХД-4	Хуудас: 5
Шалгасан		С.Алтанцэцэг			

А3

1-Р ДАВХРЫН ХАМГААЛАЛТЫН ДОХИОЛЛЫН БАЙГУУЛАЛТ М1:100

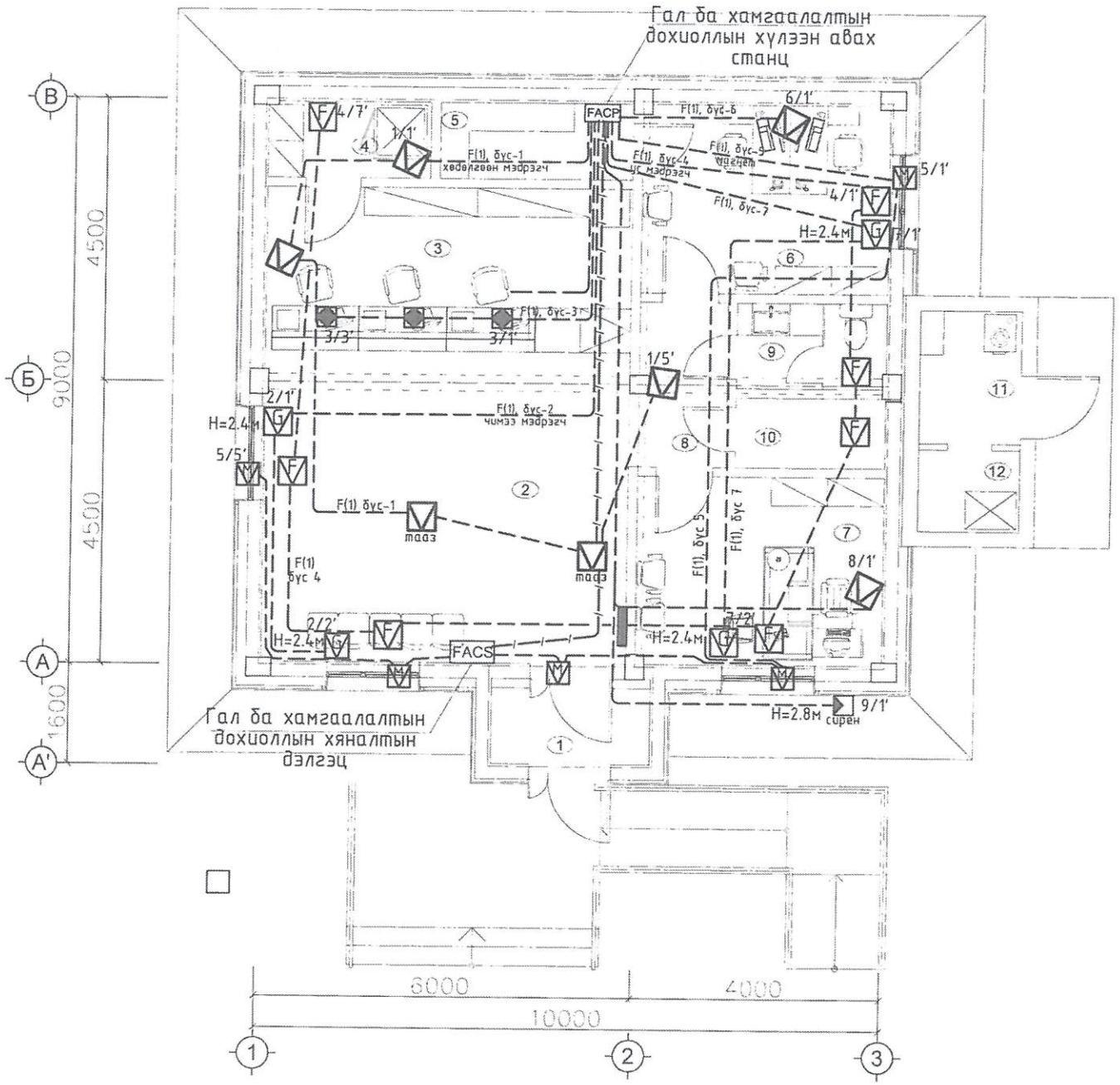

ӨРӨӨНИЙ ТОДОРХОЙЛОЛТ		
№	Өрөөний нэрс	Талбай м²
1	Гонх	3.00
2	Гүйлгээний танхим	28.78
3	Теллерийн хэсэг	15.10
4	Сейфний өрөө /сервер/	3.15
5	Архивийн өрөө	3.69
6	Харилцааны менежер	11.85
7	Захирлын өрөө	11.85
8	Хөлийн хэсэг	3.82
9	Ариун цэврийн өрөө	3.25
10	Техникийн өрөө	2.66
	Нийт	**87.15**
11	Зуухны өрөө	3.39
12	Генераторын өрөө	2.08

4-02
2019 10 30

Сүхбаатар аймаг. Үүлбаян сум.			
Холболт / Шифр:	ТК-18/2023		энэ хуудас
Инженер	Д.Сэргэлэнбаатар		засвартай
Гүйцэтгэсэн			засваргүй
Шалгасан			хүчингүй

ЗӨВШӨӨРӨЛЦСӨН		
БА		Ж.Чинзориг
ББ		Б.Мягмардорж
ХАС		Ч.Манлайбаатар
ЦБУ		Ч.Манлайбаатар
ХТ,ДГ		Э.Отгонцоож

DC
"ДУКАТ" ХХК
Ducat.dc@gmail.com
99109303, 99084477

"ТӨРИЙН БАНК"-НЫ ТООЦООНЫ ТӨВИЙН БАРИЛГА
/Давтан хэрэглэгдэх зураг/

1-р давхрын хамгаалалтын дохиоллын байгуулалт

Инженер		Д.Сэргэлэнбаатар	Е.Г.Шифр:	Масштаб: М1:100	Огноо: 2019-04
Гүйцэтгэсэн		Э.Номин			
Шалгасан		С.Алтанцэцэг	Т.Г.Шифр: ДС-19-АЗ-16	Зургийн дугаар: ХД-5	Хуудас: 5

А3