"Elecbee" Co., Ltd

Тусгай зөвшөөрөл: ЗТ19-1476/19

Зургийн шифр: EL-23-A3-96/5

Сүхбаатар аймаг, Үүлбаян сум.

"ТӨРИЙН БАНК"-НЫ ТООЦООНЫ ТӨВИЙН БАРИЛГА

/Гадна цахилгааны ажлын зураг/

"Элекбий" ХХК-ний захирал . . . . . / М.Пүрэвмөнх /

Зураг төслийн "Элекбий" ХХК
Улаанбаатар хот 2023 он

Кабелийн хүснэгт, Материалын түүвэр, Инженерийн шугам сүлжээтэй кабель огтлолцох цэгүүд

0.4кВ-ын материалын түүвэр

№	Нэр	Маяг	Хэм нэгж	Тоо шир	Тайлбар
1	0,4кВ-ын хөнгөн цагаан голтой поливинилхлорид тусгаарлагчтай хуягласан кабель 3х35+1х25мм^2	АВВБ	м	120	
2	3х35+1х25мм^2 хөндлөн огтлолтой хөнгөн цагаан кабель, төгсгөлийн муфт	GUST-01/ 4*35/1000	ком	6	
3	Кабелийн хамгаалалтын туяз, 300мм		м	44	
4	Ган хоолой , ϕ=100мм		м	20	
5	Элс		м^3	4.2	
6	Тоосго		ш	528	
7	Шилжүүлэгч		ком	1	
8	Тулгуурын 0,4кВ-н самбарт IP54	600х500х250мм	ком	1	Тулгуур №04 дээр суурилагдах 0,4кВ-н самбар
	Оролт: MCCB.3P 100A/50kA - Оролтын автомат		ш	1	
	LBS.3p 80A - Ачаалал таслагч		ш	1	
	Хэмжүүр: 3 фазын бүрэн электрон тоолуур /DLMS/ 100/5A		ш	1	
	Тоолуурын холболтын утас	КВВГ-10х2.5^2	м	1	
	Дотор монтажны зэс шин		м	3	
	SCPD MCB.3P 80A-C - Богино залгаанаас хамгаалах автомат таслуур		ш	1	
	SPDs-B/3 Iimp=12.5kA Imax=60kA Isn=30kA - Цэнэг шавхагч		ш	1	
	RCBO.3P 80A/100mA - Гаралтын автомат		ш	2	
9	Цайрдсан туузан төмөр 44х4мм		м	15	
10	Газардуулгын зэс электрод ϕ21мм L=3м		ш	4	

Кабелийн хүснэгт

Д/д	Диаметр ϕ, мм	Кабелийн чиглэл			Хоолой		Утас буюу кабель		
					Диаметр				
		Хаанаас	Хаашаа	Хүчдэл, кВ	Пластмассан хоолой	Урт, м	Кабелийн маяг	Судалын тоо, хөндлөн огтлол, кв.мм	Нийт урт, м
К1	100	Одоо байгаа АТП-131 зүүн урд гаргалгаааны 0.4кВ-ийн тулгуур №04	Төлөвлөж буй барилга , самбар ЕС-1	0.4			АВВБ	3х35+1х25	54
К2	100	Одоо байгаа АТП-131 зүүн урд гаргалгаааны 0.4кВ-ийн тулгуур №04	Нөөцөнд	0.4			АВВБ	3х35+1х25	54

Инженерийн шугам сүлжээтэй кабель огтлолцох цэгүүд

№	Огтлолцсон цэгийн нэр	Огтлолцох гүн, м	Огтлолцох урт, м	Кабелийн тоо, ш	Хоолойн диаметр,мм	Тайлбар
1"	Тулгуураас буух	-0.8	9	2	100	Ган хоолой
2"	Барилга руу орох хэсэгт	-0.8	1	2	100	Ган хоолой

Зураг төсөл магадлан хийсэн ЭКСПЕРТ № 05-20 Ирэлтийн огноо 2024.01.02 Барилгын хөгжлийн яам

ELECBEE
"Элекбий" ХХК
Elecbee.llc@gmail.com
Утас: 9401-4007

Сүхбаатар аймаг, Уулбаян сум
"Төрийн банкны тооцооны төвийн барилга"

Кабелийн хүснэгт, Материалын түүвэр, Инженерийн шугам сүлжээтэй кабель огтлолцох цэгүүд

Инженер		Э.Отгонцоож	ЕГ Шифр:	Масштаб: М1:	Огноо: 2023/11/13
Гүйцэтгэсэн		Э.Отгонцоож	ТГ Шифр: EL-23-A3-96/5	Зургийн дугаар: ГЦ-2	Бүх хуудас: 4
Шалгасан		М.Пүрэвмөнх			

Кабелийн сувгийн огтлол

Кабелийн сувгийн огтлол-А-А

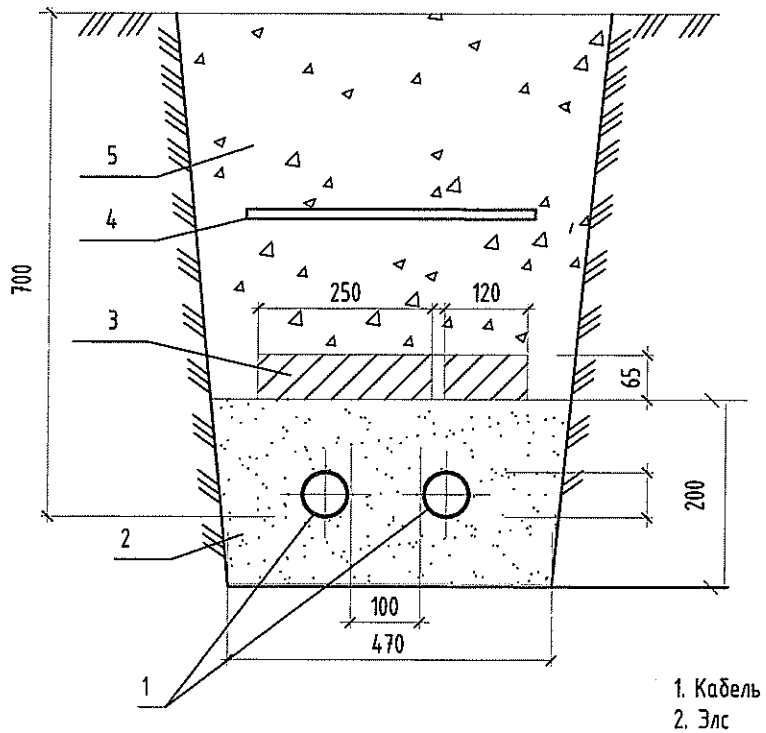

Тайлбар

1. Кабель
2. Элс
3. Тоосго
4. Кабелийн хамгаалалтын туяз
5. Зөөлөн шороон хөрс

Кабелийн сувгийн огтлол-В-В

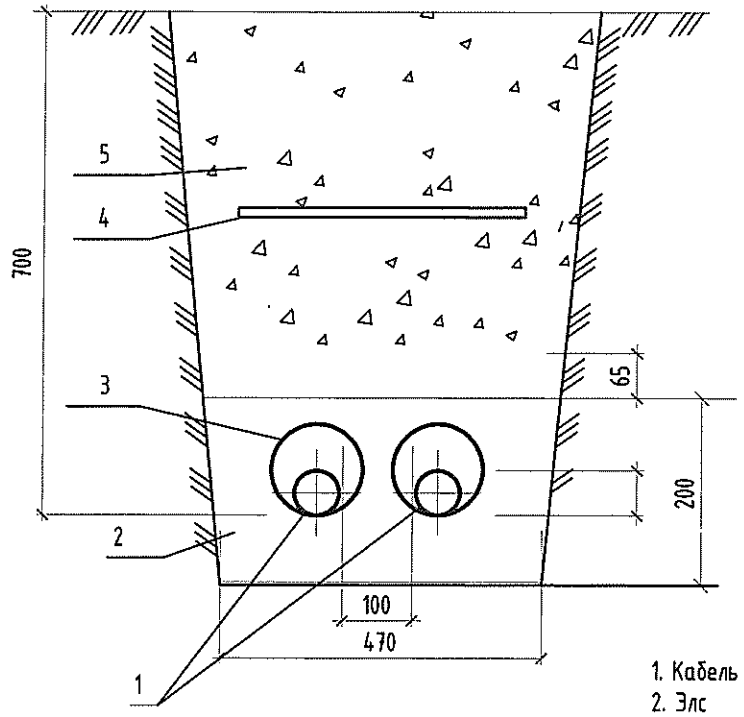

Тайлбар

1. Кабель
2. Элс
3. Ган хоолой
4. Кабелийн хамгаалалтын туяз
5. Зөөлөн шороон хөрс

Дулааны сувагтай кабелийн суваг огтлолцох хэсэглэл

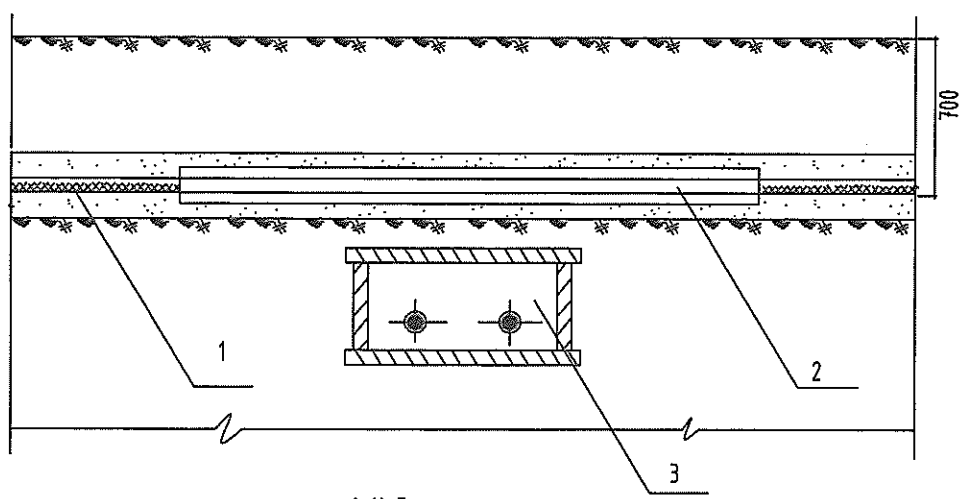

1. Кабель шугам
2. Ган хоолой
3. Дулааны суваг

ELECBEE
"Элекбий" ХХК
Elecbee.llc@gmail.com
Утас: 9401-4007

Сүхбаатар аймаг, Уулбаян сум
"Төрийн банкны тооцооны төвийн барилга"

Кабелийн сувгийн огтлол

Инженер		З.Отгонцоож	ЕГ Шифр:	Масштаб: M1:	Огноо: 2023/11/09
Гүйцэтгэсэн		З.Отгонцоож	ТГ Шифр: EL-23-А3-96/5	Зургийн дугаар: ГЦ-3	Бүх хуудас: 4
Шалгасан		М.Пүрэвменх			

Гадна цахилгаан хангамжийн тойм байгуулалт

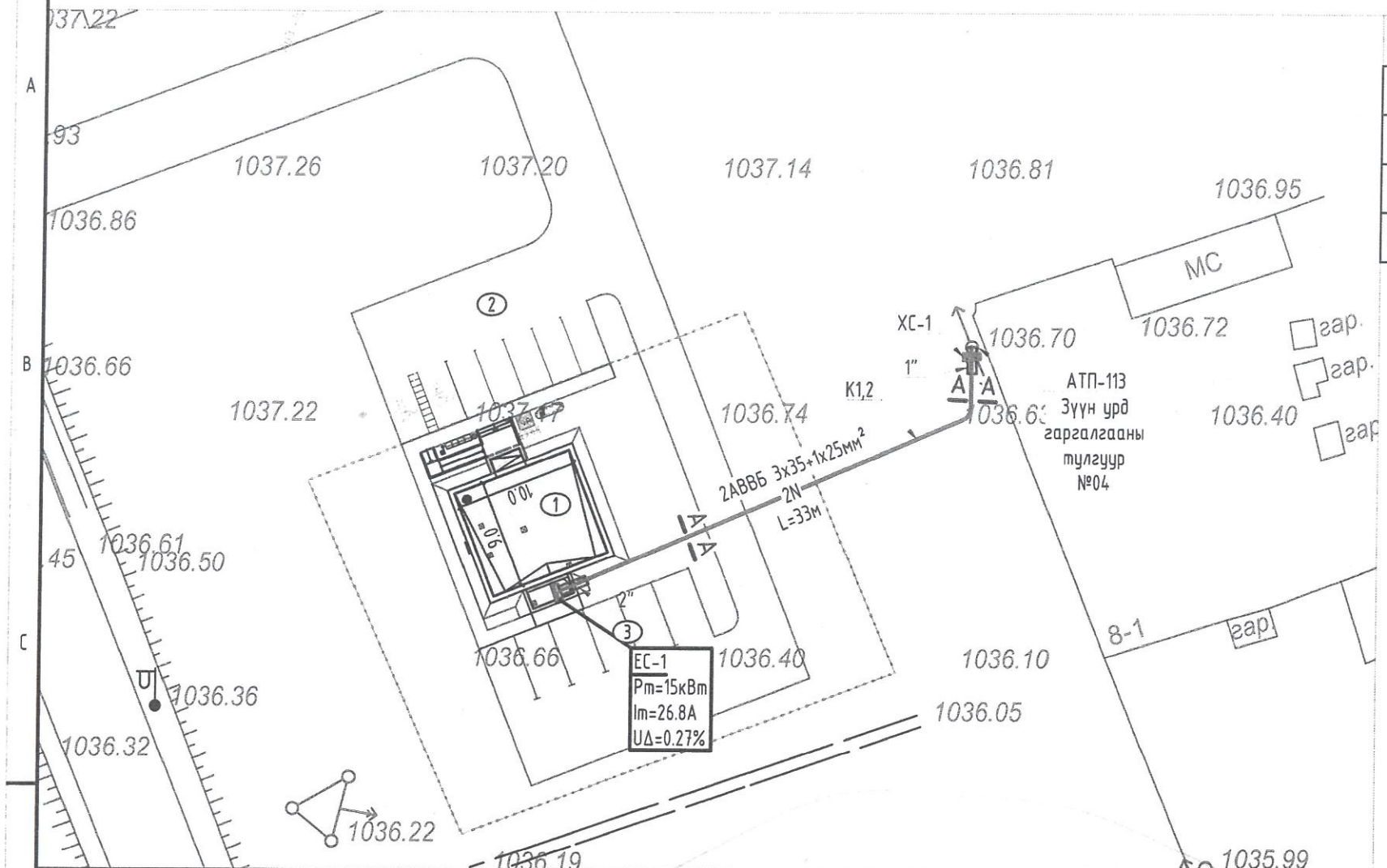

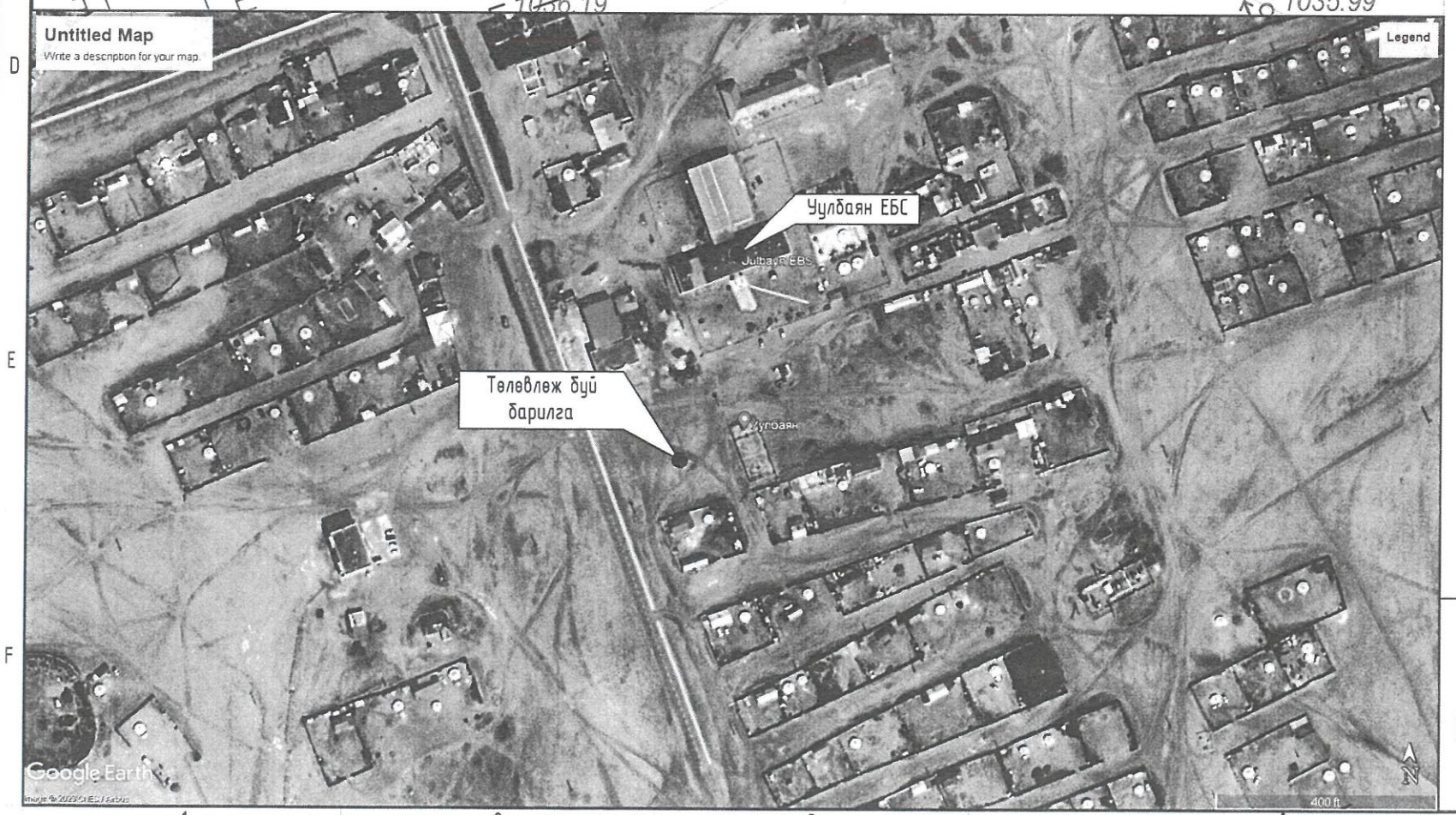

Д/Д	ТОДОРХОЙЛОЛТ:	Тайлбар
1	"Төрийн банк"-ны тооцооны төв	Төлөвлөж буй
2	Төлөвлөж буй авто зогсоол-1	Төлөвлөж буй
3	Төлөвлөж буй авто зогсоол-2	Төлөвлөж буй

Таних тэмдэг

№	Тэмдэглэгээ	Нэр
1		Төлөвлөж буй Дэд өртөө
2	W	Төлөвлөж буй 10кВ-ийн кабель шугам
3	N	Төлөвлөж буй 0,4кВ-ын кабель шугам
4		Одоо байгаа 6кВ, 10кВ-ын кабель шугам
5		Одоо байгаа 0,4кВ-ын агаарын шугам
6		Одоо байгаа 6кВ, 10кВ-ын агаарын шугам
7	N	Төлөвлөж буй кабель шугамыг хоолойд сүвлэх хэсэг
8	1"	Кабель шугамыг хоолойд сүвлэх дугаар
9	А(кабель) N L	А-кабелийн тоо кабель- кабелийн маяг, хөндлөн огтлол,L- кабелийн урт
10	2 YJLY 3х240мм²	Кабелийн тоо Кабелийн маяг Кабелийн жилийн тоо Кабелийн жилийн хөндлөн огтлол
11	К1	Байгуулалт дээрх кабелийн дугаар
12	А А	Кабелийн огтлолын тэмдэглэгээ
13		Ногоон байгууламж
14		Явган зам
15		Одоо байгаа засварлах барилга
16		Одоо байгаа барилга, байгууламж
17		Одоо байгаа буулгах барилга
18		Ирээдүйд төлөвлөж буй барилга
19		Авто замын урсгал чиглэл
20		Бохир усны шугам
21		Дулааны шугам
22		Холбооны сувагчлал
23		Холбооны хуваг

Зөвшөөрөлцсөн:

"ДБЭХС" ТӨХК-ийн Сүхбаатар самбар
Ахлах инженер:

/Г.Төрмөнх/

Зураг төсөл магадлал хийсэн
ЭКСПЕРТ № .....
05-20
Барилгын үсэг
он сар өдөр
Зөвшөөрөгдөв
Ахлах
БАРИЛГЫН ЯАМНЫ ТӨВ
2024.01.02

ELECBEE
"Элекбий" ХХК
Elecbee.llc@gmail.com
Утас: 9401-4007

Сүхбаатар аймаг, Уулбаян сум
"Төрийн банкны тооцооны төвийн барилга"

Гадна цахилгаан хангамжийн тойм байгуулалт

Инженер		Э.Отгонцоож	ЕГ Шифр:	Масштаб: М1:500	Огноо: 2023/11/15
Гүйцэтгэсэн		Э.Отгонцоож	ТГ Шифр: EL-23-А3-96/5	Зургийн дугаар: ГЦ-4	Бүх хуудас: 4
Шалгасан		М.Пүрэвмөнх			