ТӨСЛИЙН НЭР:

Төрийн банкны барилгын гадна дулааны шугам

ТӨСЛИЙН БАЙРШИЛ: Сүхбаатар аймаг. Уулбаян сум.

ГАДНА ДУЛААНЫ ШУГАМЫН АЖЛЫН ЗУРАГ

ЗАХИРАЛ Ч.МАНЛАЙБААТАР

УЛААНБААТАР ХОТ 2023 ОН

Гүйцэтгэгч: "ДӨРВӨНГҮН" ХХК

Тусгай зөвшөөрлийн №: 3Т12-483/23

Монгол улс. Улаанбаатар хот.
Сүхбаатар дүүрэг. 7-р хороо.
Одкон холдинг ХХК, 211 тоот
Утас: (976) 99231697, (976) 95956630
Факс:
И-мэйл: chmanlai@yahoo.com
Интернет хаяг:

Уг төслийн бүхий л техникийн зураг, график тэмдэглэгээ болон моделийг зохиогчийн зөвшөөрөлгүйгээр хэсэгчлэж болон бүхэлд нь хуулбарлах, зарах, олон нийтэд дэлгэн үзүүлэхийг хориглоно

Жич: Санал тусгах

ЗЕА/ЗЕИ:

Огноо: 2023

Үе шат: Ажлын зураг /А.З/

Төслийн дугаар: DG-51/2023

Орчны тойм

Зургийн жагсаалт

Д/д	Зургийн нэр	Тайлбар
1	Орчны тойм, тайлбар бичиг, дулааны хэрэглээ, зургийн жагсаалт	ГДГ-1
2	Гадна ус, дулааны шугамын байгуулалт	ГДГ-2
3	Гадна ус, дулааны шугамын угсралтын тойм, сувгийн огтлол 1-1, дагуугийн зүсэлт	ГДГ-3
4	ДХ-1 худгийн огтлол, байгуулалт	ГДГ-4
5	ДХ-2 худгийн огтлол, байгуулалт, сувгийн огтлол 2-2	ГДГ-5
6	Материалын түүвэр, дулааны оруулгын узель	ГДГ-6
7	Эргэлтийн өнцгийн байгуулалт /УП-1аМ/, огтлол, хучилтын байгуулалт	ГДГ-7
8	Эргэлтийн өнцгийн байгуулалт /УП-1/, огтлол, хучилтын байгуулалт	ГДГ-8

Давтан хэрэглэгдэх зургийн жагсаалт

1	Серия Г-991-1 вып 1	Цутгамал бетон суваг, эргэлтийн өнцөг, дэр бетон
2	Серия 01-1-8	Гадна сувгийн хавтан
3	Серия Г-991-1 вып 2	Бетон худаг
4	Серия В.491-1	Хоолойн гулсах тулгуур
5	Серия Г-015-1	Хоолойн үл хөдлөх тулгуур

Тайлбар бичиг

Сүхбаатар аймгийн Уулбаян сумын Төрийн банкны тооцооны төвийн барилгыг төвийн дулааны шугамд холбох гадна дулааны шугамын ажлын зургийг доорхи материалыг үндэслэн хийж гүйцэтгэв.

1. Зураг төсөл боловсруулах даалгавар, "Эм Эс Ки энд Ти У" ХХК-иас 2023.09.14-ны өдөр олгосон техникийн нөхцөл
2. БНбД 41-02-13 "Дулааны сүлжээ", БНбД 40-02-16 "Ус хангамж, гадна сүлжээ ба байгууламж"
3. БНбД 23-01-09 "Барилгад хэрэглэх уур амьсгал ба геофизикийн үзүүлэлт"
4. Газар дээр нь хийсэн хэмжилт

Тус барилгын гадна дулаан хангамжийн шугам сүлжээний ажлыг одоо байгаа ус, дулааны шугамын үл хөдлөх тулгуур дээр ДХ-1 худаг хийн ф200мм-ийн ган хоолойноос огтолгоо авч цэвэр усны шугамтай хамт үл нэвтрэх сувагт угсрахаар төлөвлөв. Дулааны шугамын угсралтын хэвгий нь барилга тал руугаа 1.0 орчим нам дор байрлаж байгаа тул юүлэх, таслах хаалт арматур бүхий ДХ-2 худгийнг ОЦ-4 дээрх үл хөдлөх тулгуурын өмнө нэмж хийхээр тооцсон. Барилгын ХАС-ын зурагт тусгагдаагүй үлдсэн оролтын узелийг нэмж төлөвлөв.

Гадна агаарын тооцооны температур Т=-32.7°С /5 хоног/, дулаан зөөгчийн параметр 90/70°С-ийн ус болно. Хэрэгцээний халуун ус хангамжийг эдийн засгийн үр ашигтай байдлыг харгалзан барилгад тусдаа цахилгаан эх үүсвэр бүхий байрын халаагчаар шийдвэрлэхээр тооцсон.

Цэвэр ус болон дулааны шугамыг үл нэвтрэх цутгамал бетон сувагт бетон дэр бүхий гулсах тулгуур дээр хамтад нь угсарна. Дулааны худаг, сувгийг газар дээр нь цутгаж хийхээр, сувгийн таг хавтанд стандарт хангасан бетон хийц ашиглахаар тооцов. Сувгийн гадна гадаргуунд хөрсний ус, чийгнээс хамгаалах хар тосон түрхлэг 2 давхарлан хийнэ. Гулсах тулгуурыг ф32мм-ийн хоолойд 2.0м, Ф50мм-ийн хоолойд 3.0м тутамд хоолойд гагнаж бэхэлсний дараа, ОП-1 бетон дэр дээр тавьж чөлөөтэй гулсах нөхцлийг хангана. Температурын өөрчлөлтөөс үүсэх хоолойн шугаман тэлэлтийг эргэлтийн өнцөгийн оролцоотойгоор үл хөдлөх тулгууруудын хооронд сарниулж, ашиглалтын хэвийн нөхцлийг хангана.

Ус, дулааны шугамын угсралтыг холбогдох норм, дүрмийн дагуу угсрах ба шугам хоолойн бин битүү байдлыг туршиж шалгасан тухай акт, шугам хоолойн угаалга хийсэн тухай актуудыг тухай бүрт үйлдэж, баримтжуулна. Яндан хоолойг угсарч дууссаны дараа зэврэлтээс хамгаалах хар тосон түрхлэг 2 давхарлан хийсний дараа дулаалж, дулаалгын гадуур шилэн даавуугаар 2 үе ороож хамгаална. Дулаалгын материал нь худаг болон суваг дахь шугам хоолойд хэвлэмэл пенополиуретан байх ба худаг доторх хаалт арматурыг чулуун хөвөнгөөр дулаалж механик эвдрэлээс хамгаалан шилэн даавуугаар 2 үе орооно. Газар шорооны ажил эхлэхийн өмнө холбогдох байгууллагуудаас дахин зөвшөөрөл авах ба шаардлагатай тохиолдолд биет төлөөлөгч байлцуулна.

Инженер-геологийн товч дүгнэлт: Барилга барих талбай нь инженер-геологийн хүнд нөхцөлтэй талбайд хамаарна.

Орчин үеийн Дөрөвдөгчийн настай делюви-пролювийн гаралтай хатуу хам байдалтай шавранцар чигжээстэй хайрган ул хөрс болон Цэрдийн настай нуурын гаралтай хагас хатуугаас агилуун уян налархай хам байдалтай, хүчтэй хөөлттэй шавар ул хөрсүүд талбайд жигд тархсан байна. Судалгааны талбайд 6.00 метрийн гүнтэй 2 цооног өрөмдөхөд ул хөрсний ус илрээгүй болно. Судлагдаж буй талбайд шаварлаг ул хөрс тархсан нь суурь суух гүнд өлгөсөл ус тохиолдох нөхцөлтэй. Газар хөдлөлт, чичирхийллийн 5 баллын бүсэд хамаарна. Газар шорооны ажлын зэрэг нь гэсгэлэн нөхцөлд гар аргаар малтахад: шавранцар чигжээстэй хайрган ул хөрсөнд IV зэрэг, шавар ул хөрсөнд V зэрэг. Улирлын хөлдөлтийн гүн: шавранцар чигжээстэй хайрган ул хөрсөнд 3.21м, шавар ул хөрсөнд 2.25м, мөн тухайн хөрс нь хүчтэй овойлт үзүүлнэ.

Газар шорооны ажил эхлэхээс өмнө трассын дагуу мэргэжлийн байгуулагуудаар тодруулга хийлгэвэл зохино.

Дулааны хэрэглээ

Д/д	Барилгын нэр	Гадна агаарын тооцоот температур	Барилгын зээлхүүн	Дулааны ачаалал; Вт(кКал/цаг)			
				Халаалт	Агаар сэлгэлт	Халуун ус хангамж	Бүгд
1.	Төрийн банкны Тооцоны төвийн барилга	-27.8°С		11723 (10082.4)		9787 (8616.8)	21510 (18700)
	Нийт			11723 (10082.4)		9787 (8616.8)	21510 (18700)

Зураг төсөлд мэгэдлэл хийсэн
ЭКСПЕРТ № 3-01
Засвартай
2024.01.08
БАРИЛГЫН ХӨГЖЛИЙН ТӨВ

DG
"ДӨРВӨНГҮН" ХХК
БАРИЛГЫН ЗУРАГ ТӨСӨЛ, ТЕХНИКИЙН ХЯНАЛТ
И-мэйл: durbungun@yahoo.com
Утас: +976-99231697; 95956630

Сүхбаатар аймаг. Уулбаян сум.
"ТӨРИЙН БАНК"-НЫ ТООЦООНЫ ТӨВИЙН БАРИЛГА
Орчны тойм, зургийн жагсаалт, тайлбар бичиг, дулааны хэрэглээ

Инженер		Ч.Ган-Очир	Е.Г.Шифр: DG-51/2023	Масштаб:	Огноо: 2023.12.04
Гүйцэтгэсэн		Ч.Ган-Очир	Т.Г.Шифр:	Зургийн дугаар: ГДГ-1	Хуудас: 8
Шалгасан		Ч.Манлайбаатар			

А3

Гадна дулааны шугамын байгууламт 1:500

Зөвшөөрсөн:

"Эм Эс Ку энд Ти У" ХХК-ийн

Захирал: Е.Цэвээнжав

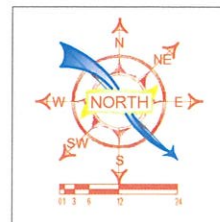

1037.22

1036.93

1036.86

1036.66

1036.50

1037.22

1037.14

Одоо байгаа УХТ

ДХ-1

1

15.8m

2

5.4m

3

ЭӨ-2
90°

ЭӨ-1
90°

1037.17

2

9.2m

1036.74

УХТ-1

ДХ-2

4

4.8m

5

±0.00=
1037.05

1

1036.15

ЭӨ-3
90°

1036.45
1036.29

9.5m

5

УХТ-2

1036.66

6

1036.40

Д/Д	ТОДОРХОЙЛОЛТ:	Тайлбар
1.	Төрийн банкны барилга	Төлөвлөж буй
2.	Барилга	Одоо байгаа

Таних тэмдэг

- Шинээр хийх дулааны шугам
- Өргөтгөх дулааны шугам
- Д1 – Дулаан өгөх шугам
- Б1 – Одоо байгаа бохир усны шугам
- Д2 – Дулаан буцах шугам
- Одоо байгаа цахилгааны шугам
- У1 – Цэвэр усны шугам
- Төлөвлөж буй барилга
- ДХ-1 – Дулааны худаг
- Одоо байгаа барилга
- УХТ-1 – Ул хөдлөх тулгуур
- ЭӨ-1 – Эргэлтийн өнцөг
- Одоо байгаа ус дулааны шугам

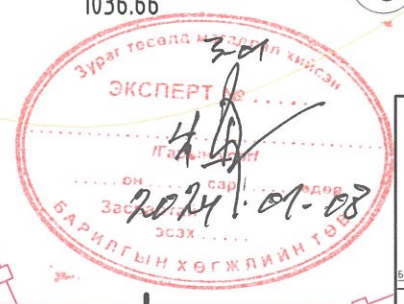

DG
ДӨРВӨНГҮҮ ХХК
БАРИЛГЫН ЗУРАГ ТӨСӨЛ, ТЕХНИКИЙН ХЯНАЛТ
И-мэйл: durbungun@yahoo.com
Утас: +976-99231697, 95956630

Сүхбаатар аймаг. Үүлбаян сум.
"ТӨРИЙН БАНК"-НЫ ТООЦООНЫ ТӨВИЙН БАРИЛГА
Гадна дулааны шугамын байгууламт

Инженер		Ч.Ган-Очир	Е.Г.Шифр: DG-51/2023	Масштаб: М1:500	Огноо: 2023.12.04
Гүйцэтгэсэн		Ч.Ган-Очир	Т.Г.Шифр:	Зургийн дугаар: ГДГ-2	Хуудас: 8
Шалгасан		Ч.Манлайбаатар			

Гадна дулааны шугамын дагуугийн зүсэлт

Масштаб хэв 1:500 / бос 1:100

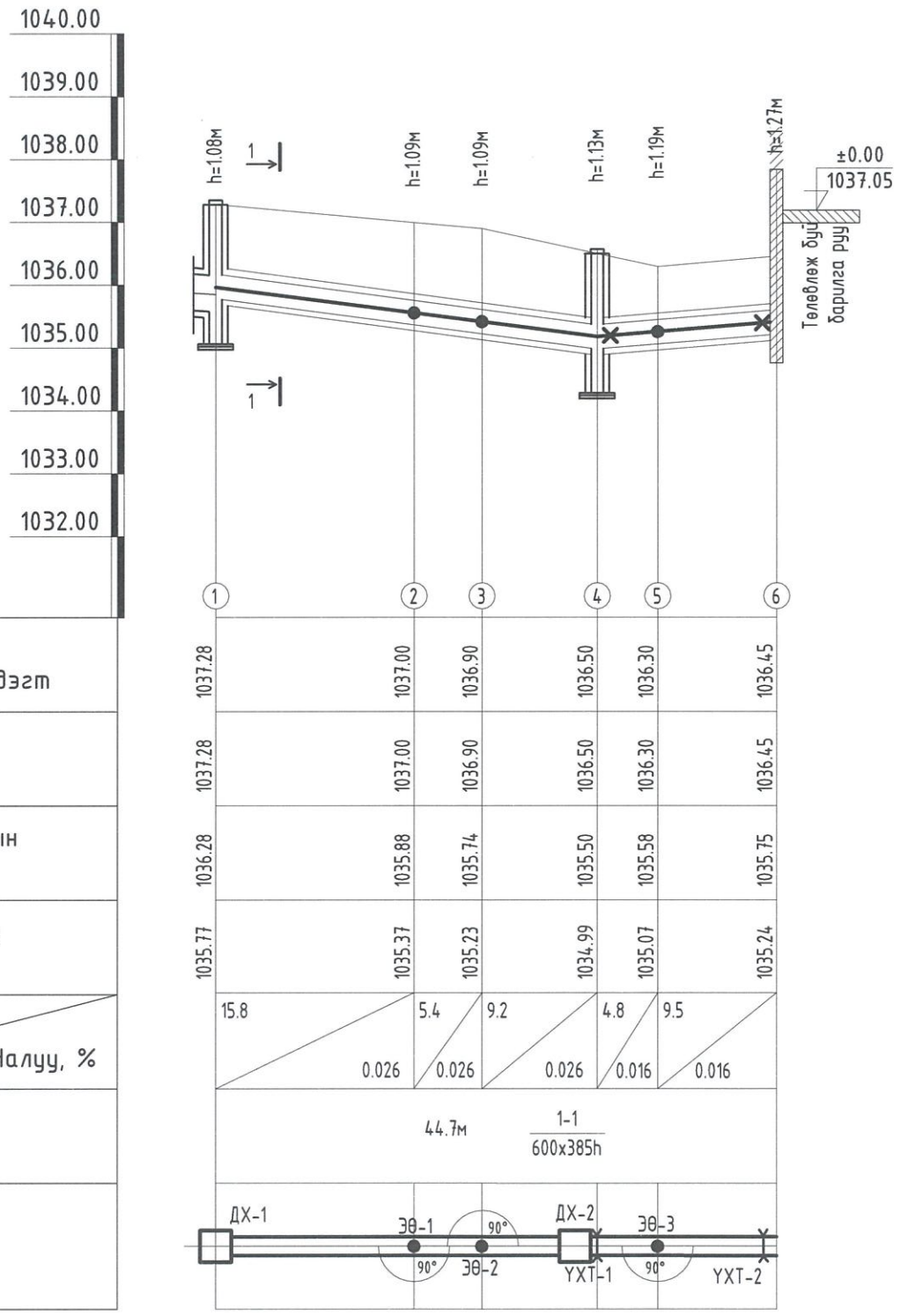

Газрын хөрсний төлөвлөсөн тэмдэгт
Газрын хөрсний тэмдэгт
Сувгийн хучилтын тэмдэгт
Сувгийн ёроолын тэмдэгт
Урт, м / Налуу, %
Сувгийн огтлол дотор хэмжээ
Байгуулалт

Гадна дулааны шугамын угсралтын төлөв

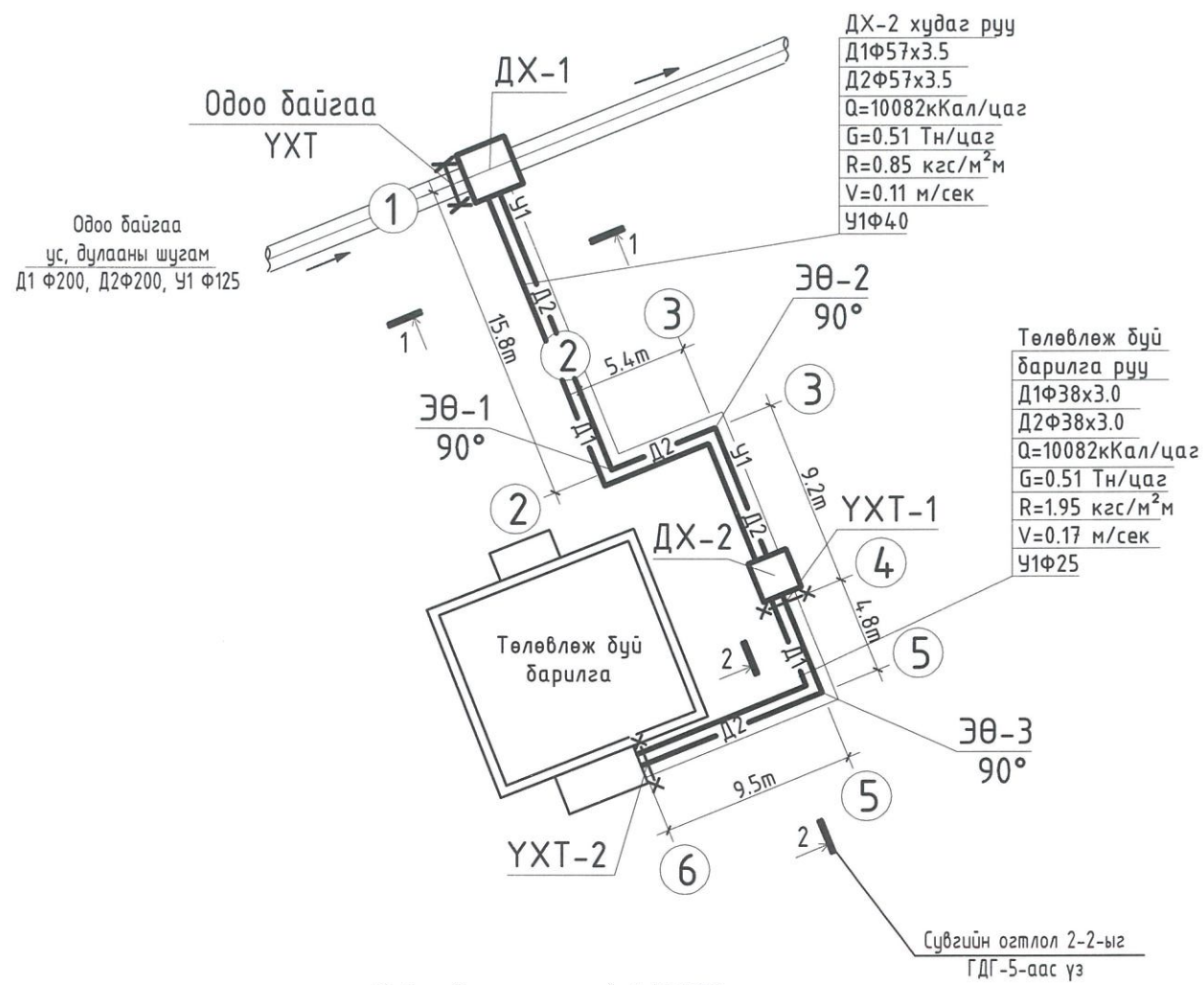

Сувгийн огтлол 1-1 М1:25

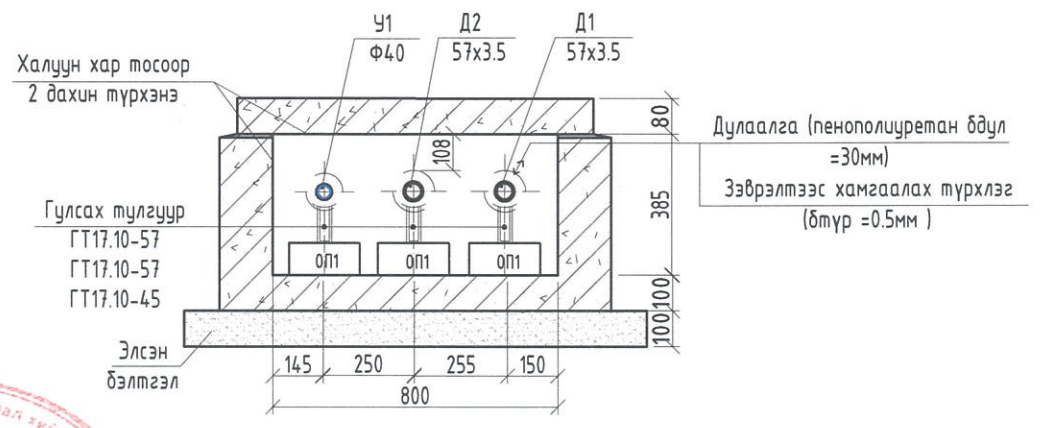

Зураг төсөл магадлал зийсэн ЭКСПЕРТ № 3-01 2024.01.05 БАРИЛГЫН ХӨГЖЛИЙН ТӨВ

DG "ДӨРВӨНГҮН" ХХК БАРИЛГЫН ЗУРАГ ТӨСӨЛ ТЕХНИКИЙН ХЯНАЛТ	Сүхбаатар аймаг. Уулбаян сум. "ТӨРИЙН БАНК"-НЫ ТООЦООНЫ ТӨВИЙН БАРИЛГА				
	Гадна цэвэр усны шугамын дагуугийн зүсэлт, сувгийн огтлол 1-1, угсралтын төлөв, материалын түүвэр				
	Инженер		Ч.Ган-Очир	Е.Г.Шифр: DG-51/2023	Масштаб:
	Гүйцэтгэсэн		Ч.Ган-Очир	Т.Г.Шифр:	Зургийн дугаар: ГДГ-3
	Шалгасан		Ч.Манлайбаатар		
				Огноо: 2023.12.04	Хуудас: 8

И-мэйл: durbungun@yahoo.com
Утас: +976-99231697; 95956630

ДХ-1 худгийн огтлол 1-1 М1:50

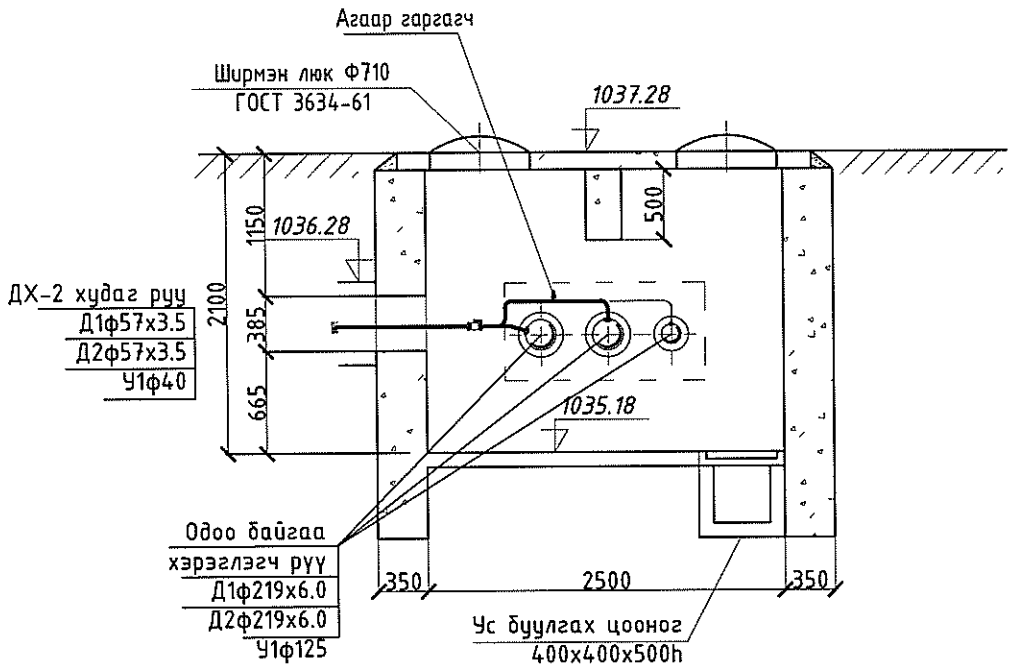

Материалын түүвэр

Д/д	Тэмдэглэгээ	Материалын нэр	Тоо шир	Нэгж жин	Тайлбар
ДХ-1 худгийн материалын түүвэр					
1	ГОСТ 10704-91	Цахилгаан гагнаast шулуун зааdast ган хоолой Dy57х3.5	4.0	4.62	у/м
2	Пенополиуретан	Хоолойн дулаалга Dy57 Tмах 150°C ρ=80кг/м3 q=0.038вт/м δ=40мм	4.0		у/м
3	ГОСТ 17375-83	Хэвлэмэл отвод 90°50с57	3		шир
4		Агаар гаргагч Ф15	2		шир
5		Гагнагдах төгсгөлтэй ган бөмбөлгөн хаалт Ру 2.5 МПа Tмах 200°C Dy57мм	2		шир
6	Чулуун хөвөн	Тоноглолын дулаалга Tмах200°C ρ=150кг/м3 q=0.045вт/м	1.0		м2
7	Г-991-1 аль-2 бып-2, ТК-4	Цутгамал бетон дулааны худаг /2500х2500х2000h/ ТК-4	1		шир

ДХ-1 худгийн байгуулалт М1:50

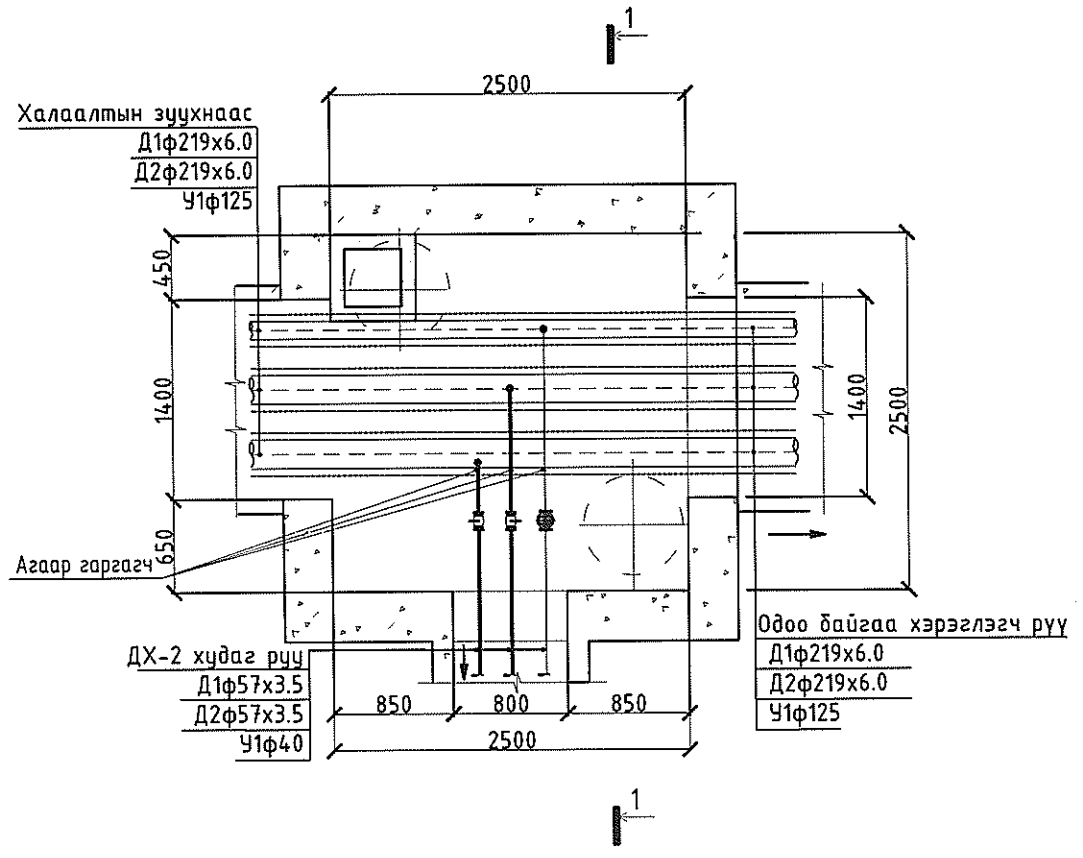

DG "ДЭРВӨНГҮЙ" ХХК БАРИЛГЫН ЗӨВЛӨГӨӨ ТООЦОХ ТЕХНИКИЙН ХЭЛТЭС И-мэйл: durbungun@yahoo.com Утас: +976-99231697, 95956630	Сүхбаатар аймаг. Үүлбаян сум. "ТӨРИЙН БАНК"-НЫ ТООЦООНЫ ТӨВИЙН БАРИЛГА				
	ДХ-1 худгийн огтлол 1-1, байгуулалт, материалын түүвэр				
Инженер		Ч.Ган-Очир	Е.Г.Шифр: DG-51/2023	Масштаб:	Огноо: 2023.12.04
Гүйцэтгэсэн		Ч.Ган-Очир	Т.Г.Шифр:	Зургийн дугаар: ГДГ-4	Хуудас: 8
Шалгасан		Ч.Манлайбаатар			

А3

ДХ-2 худгийн огтлол 1-1 М1:50

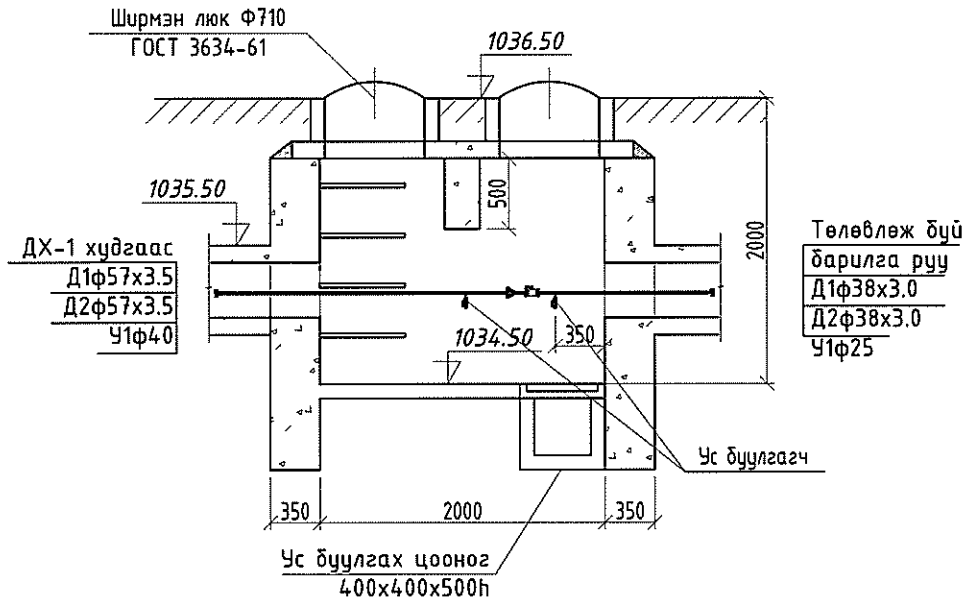

ДХ-2 худгийн байгуулалт М1:50

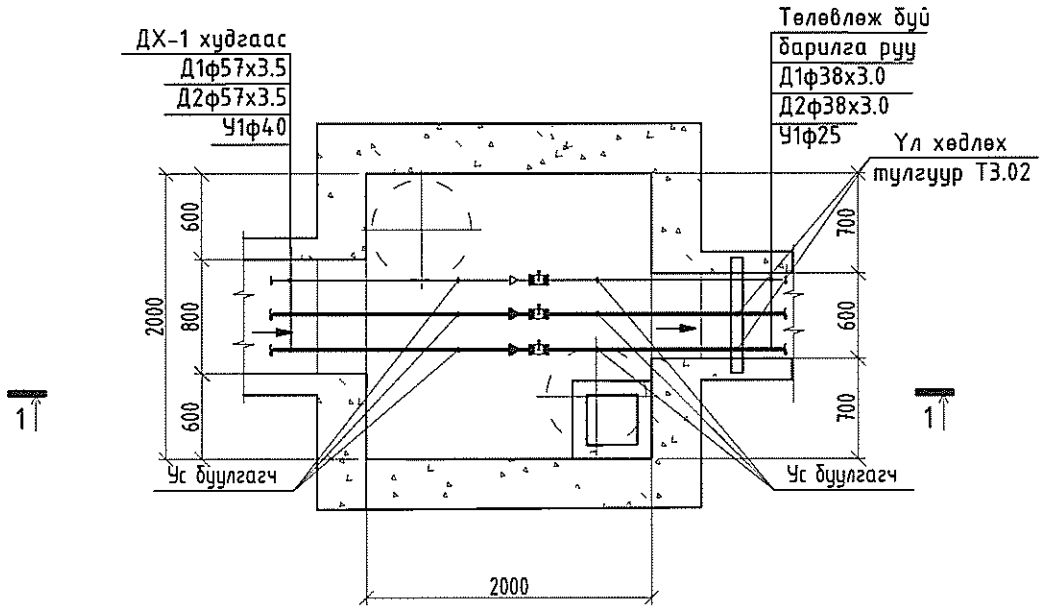

Материалын түүвэр

Д/д	Тэмдэглэгээ	Материалын нэр	Тоо шир	Нэгж жин	Тайлбар
ДХ-1 худгийн материалын түүвэр					
1	ГОСТ 10704-91	Цахилгаан гагнааст шулуун заадаст ган хоолой Dy57x3.5	2.0	4.62	у/м
2		Цахилгаан гагнааст шулуун заадаст ган хоолой Dy38x3.0	2.0	2.59	у/м
3	Пенополиуретан	Хоолойн дулаалга Dy57 Тмах 150°С р=80кг/м3 q=0.038т/м δ=40мм	2.0		у/м
4		Хоолойн дулаалга Dy38 Тмах 150°С р=80кг/м3 q=0.038т/м δ=40мм	2.0		у/м
5	Г-991-1 аль-2 вып-2, ТК-2	Цутгамал бетон дулааны худаг /2000х2000х2000h/ ТК-2	1		шир
6	BROEN 68.102.050	Ган бөмбөлгөн хаалт Ру 2.5 МПа Тмах 200°С Dy38мм	2		шир
7		Ус буулгагч Ф25	2		шир
8		Ус буулгагч Ф20	2		шир
9		Тоноглолын дулаалга /чулуун хөвөн/	1.0		m^2
10	ГОСТ 17375-83	Хэвлэмэл шилжвэр 57х38	2		шир

Сувгийн огтлол 2-2 М1:25

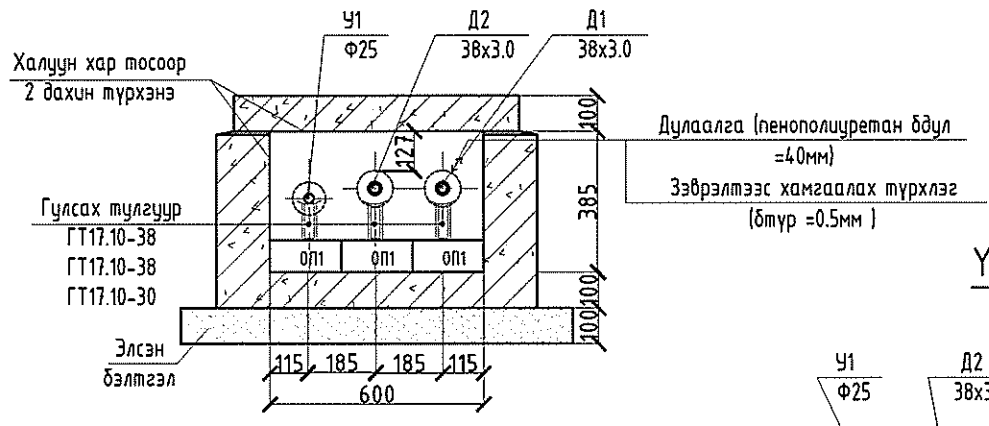

Үл хөдлөх тулгууртай хэсгийн огтлол 2-2 М1:25

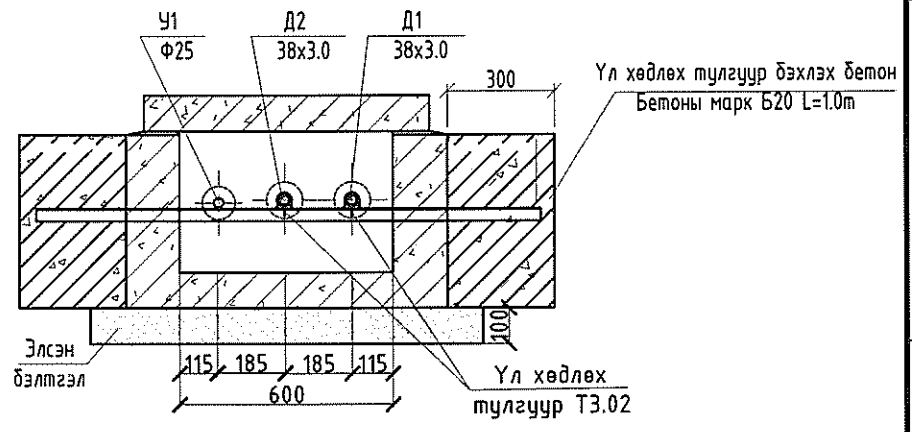

DG "ДӨРВӨНГҮН" ХХК БАРИЛГЫН ЗУРАГ ТОСОЛ ТЕХНИКИЙН ХЯНАЛТ	Сүхбаатар аймаг. Уулбаян сум. "ТӨРИЙН БАНК"-НЫ ТООЦООНЫ ТӨВИЙН БАРИЛГА				
	ДХ-2 худгийн байгуулалт, огтлол 1-1, материалын түүвэр				
	Инженер	Ч.Ган-Очир	Е.Г.Шифр: DG-51/2023	Масштаб:	Огноо: 2023.12.04
	Гүйцэтгэсэн	Ч.Ган-Очир	Т.Г.Шифр:	Зургийн дугаар: ГДГ-5	Хуудас: 8
И-мэйл: durbungun@yahoo.com Утас: +976-99231697, 95956630	Шалгасан	Ч.Манлайбаатар			

А3

Материалын түүвэр

Д/Д	Тэмдэглэгээ	Материалын нэр	Тоо	Жин, кг	Тайлбар
Гадна дулааны шугамын материалын түүвэр					
1	ГОСТ 10704-91	Ган хоолой Ф57х3.5	60.8	4.62	у/м
2		Ган хоолой Ф38х3.0	28.6	2.59	у/м
3	Пенополиуретан	Пенополиуретан дулаалга Dy57 Tmax150°C p=40кг/м3 q=0.038т/м δ=40мм	60.8		у/м
4		Пенополиуретан дулаалга Dy38 Tmax150°C p=40кг/м3 q=0.038т/м δ=30мм	28.6		у/м
5		800х385 (h) хэмжээтэй цутгамал бетон суваг	21.2		у/м
6		600х385 (h) хэмжээтэй цутгамал бетон суваг	9.7		у/м
7	Серия Г-991-1.8ып 1, Альбом 2, Лист18	Эргэлтийн өнцөг УП-1аМ	1		шир
8	Серия Г-991-1.8ып 1, Альбом 2, Лист19	Эргэлтийн өнцөг УП-1	2		шир
9	Серия Г-991-1.8ып 1, Альбом 2, Лист19	Сувгийн таг хавтан ГСХ-7	54		шир
10	Серия Г-991-1.8ып 1, Альбом 2, Лист19	Сувгийн таг хавтан ГСХ-5	26		шир
11	Серия Г-991-1.8ып 1, Альбом 2, Лист19	Балки төмөр БС-2	2		шир
12	Серия Г-991-1.8ып 1, Альбом 2, Лист19	Балки төмөр БС-1	1		шир
13	Серия Г-991-1.8ып 1	Хоолойн үл хөдлөх тулгуур Ф38-Т3.02	4		шир
14		Гулсах тулгуур ГТ 17.10-57	21		шир
15		Гулсах тулгуур ГТ 17.10-38	15		шир
16	Серия Г-991-1.8ып 1	Сувгийн бетон дэр ОП-1	36		шир
17	ГОСТ 17375-83	Хэвлэмэл отвод 90°50с57	4		шир
18		Хэвлэмэл отвод 90°50с38	4		шир
19	Серия Г-991-1.8ып 1	Суваг дахь үл хөдлөх тулгуур А-1300	2		шир
20		2500х2500х2000h хэмжээтэй ТК-4 худаг	1		шир
21		2000х2000х2000h хэмжээтэй ТК-2 худаг	1		шир
22		Худаг, сувгийн ус чийг тусгаарлах түрхлэг	167.0		m^2
23		Хоолойн ус чийг тусгаарлах түрхлэг	16.0		m^2
23		Хоолойн хамгаалалтын шилэн даавуу	41.0		m^2
Буулгалтын ажил					
1		Одоо байгаа 1000х460h сувag задлах	2.5		у/м

Дулааны узел

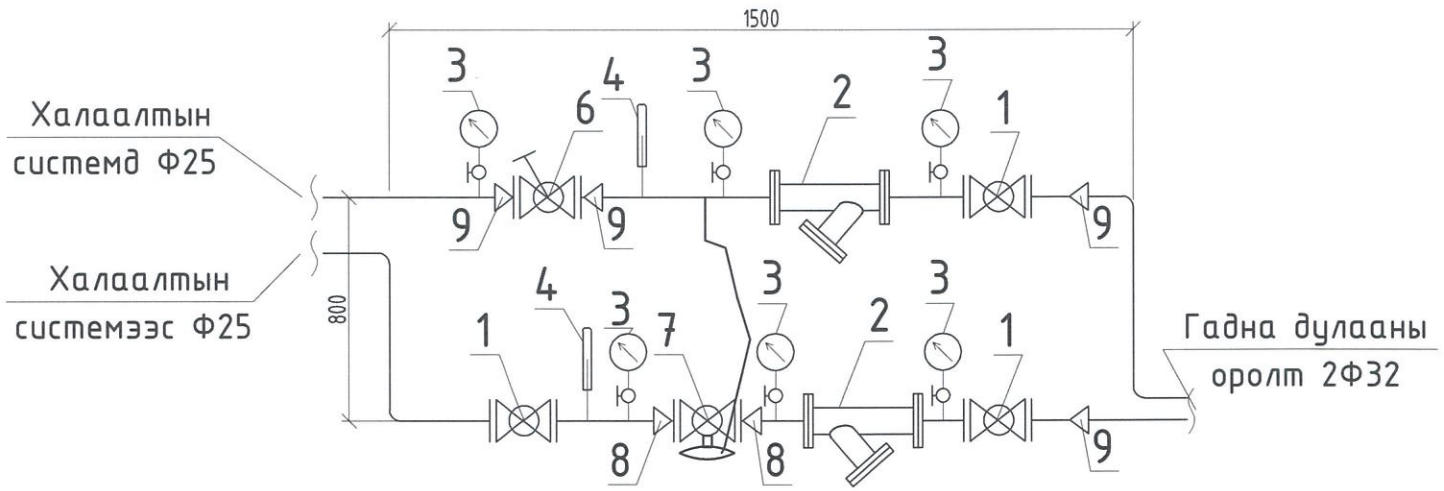

Материалын түүвэр

Д/Д	Тэмдэглэгээ	Материалын нэр	Тоо	Жин, кг	Тайлбар
Дулааны узел (0.015гКал/цаг)					
1	BROEN 68.102.025	Бөмбөлгөн хаалт DN25 PN16	3	1.4	
2	V821м FS100 DN25 PN16	Хог шүүгч	2	=	
3	ОБМ 1-100	Манометр /16 кгс/см/	6	=	
4	ГОСТ 2823-73	Термометр, оправын хамт	2	=	
5	ГОСТ 10704-91	Ган хоолой Ф32х2.5	3.0	2.59	
6	Danfoss MSV DN20 Kv=4.0	Балансын винтель ф20	1.0	0.41	
7	Danfoss AVP DN20 0.05-1.0bar Kv=4.0	Даралтын зөрүү тохируулах хаалт Ф20	1.0	0.56	
8	ГОСТ 13375-83	Ган шилжвэр Ф20х25	4.0	0.3	
9	ГОСТ 13375-83	Ган шилжвэр Ф25х32	2.0	0.3	

Зураг төсөл магадлагаа хийсэн
ЭКСПЕРТ №
3-01
2024.01.08
Барилгын хөгжлийн газар

DG "ДЭРВӨНГҮН" ХХК
БАРИЛГЫН ЗУРАГ ТӨСӨЛ, ТЕХНИКИЙН ХЯНАЛТ
И-мэйл: durbungun@yahoo.com
Утас: +976-99231697, 95956630

Сүхбаатар аймаг. Чулбаян сум.
"ТӨРИЙН БАНК"-НЫ ТООЦООНЫ ТӨВИЙН БАРИЛГА
Материалын түүвэр, дулааны орууллын узель

Инженер		Ч.Ган-Очир	Е.Г.Шифр: DG-51/2023	Масштаб:	Огноо: 2023.12.04
Гүйцэтгэсэн		Ч.Ган-Очир	Т.Г.Шифр:	Зургийн дугаар: ГДГ-6	Хуудас: 8
Шалгасан		Ч.Манлайбаатар			

А3

Эргэлтийн өнцгийн байгуулалт М1:25

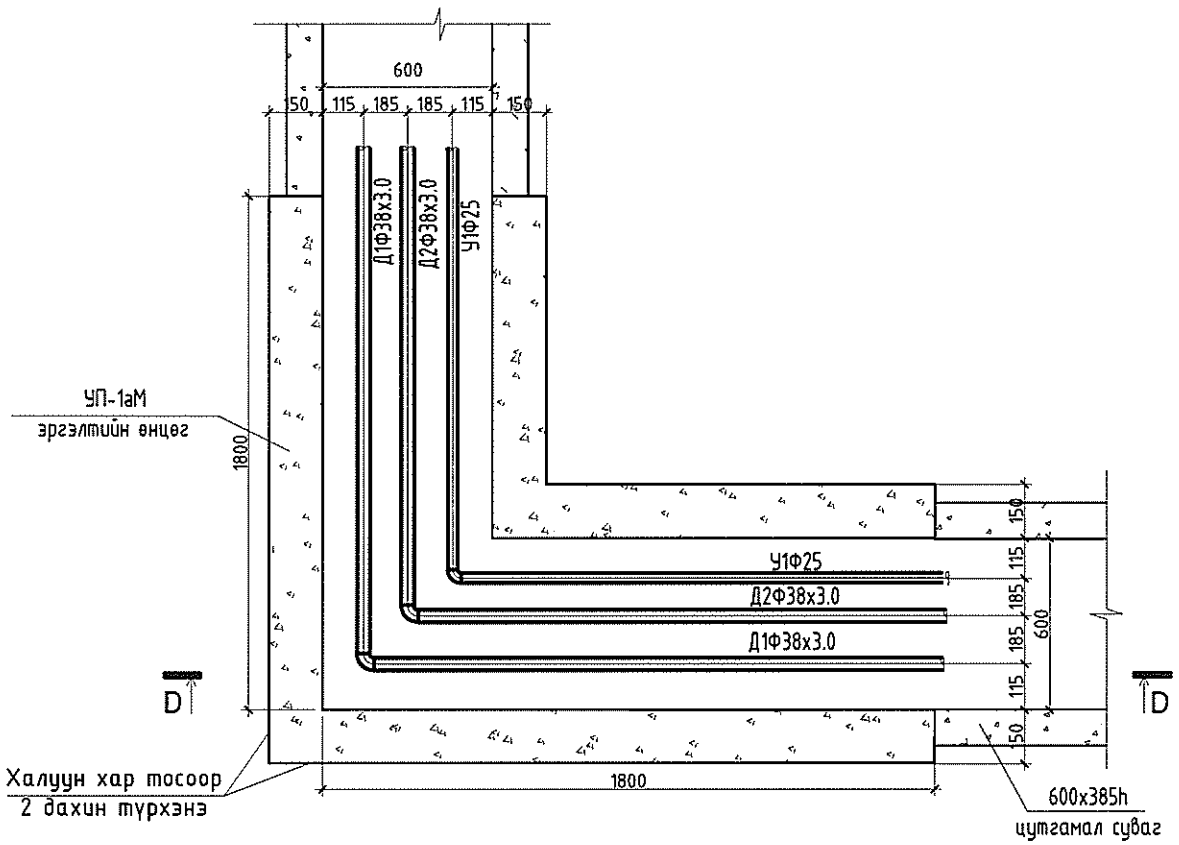

Хучилтын байгуулалт М1:25

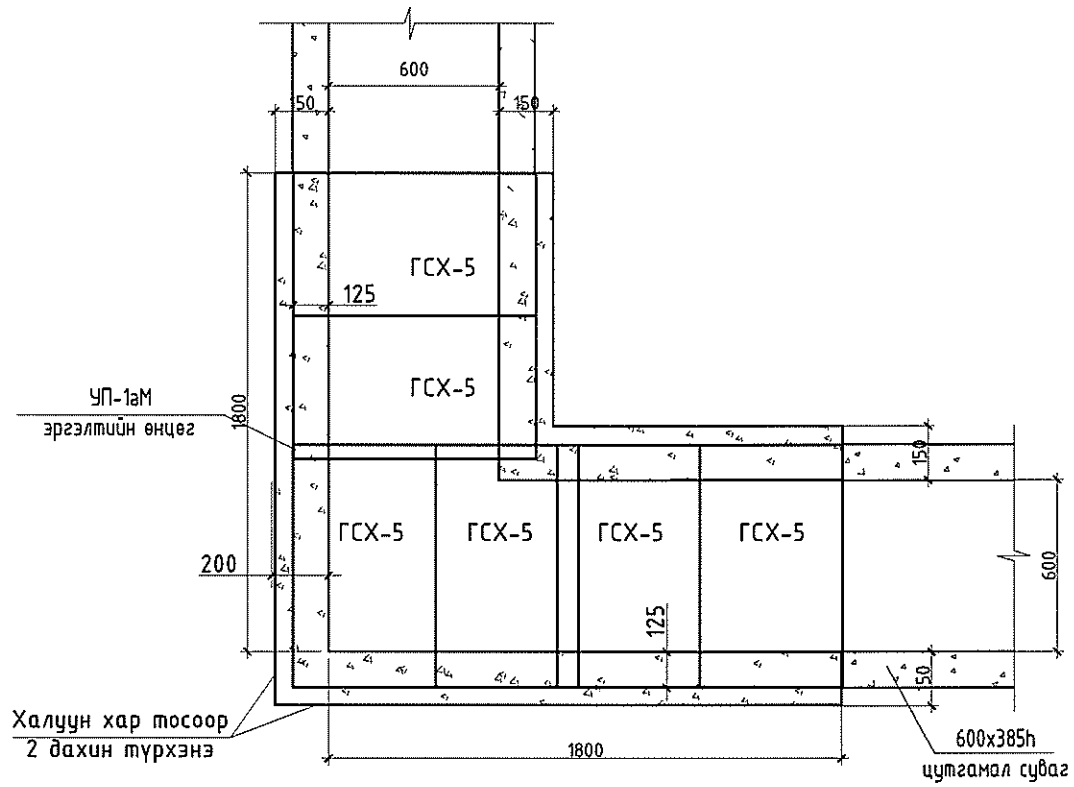

Эргэлтийн өнцгийн огтлол D-D М1:25

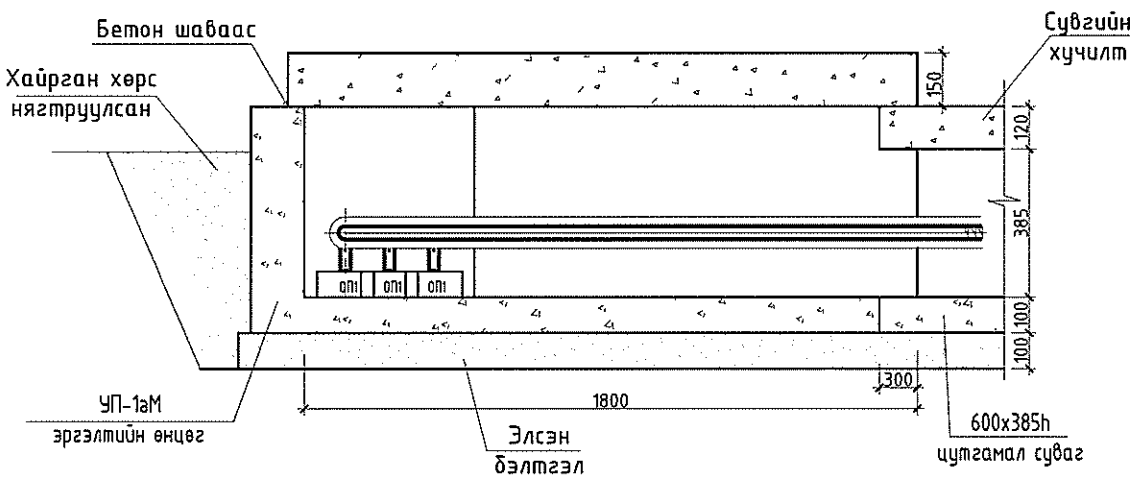

	Сүхбаатар аймаг. Уулбаян сум. "ТӨРИЙН БАНК"-НЫ ТООЦООНЫ ТӨВИЙН БАРИЛГА				
	Эргэлтийн өнцгийн байгуулалт /УП-1аМ/, огтлол, хучилтын байгуулалт				
"ДӨРВӨНГҮҢ ХХК" БАРИЛГЫН ЗУРАГ, ТӨСӨЛ, ТЕХНИКИЙН ХЯНАЛТ	Инженер		Ч.Ган-Очир	Е.Г.Шифр: DG-51/2023	Масштаб:
	Гүйцэтгэсэн		Ч.Ган-Очир	Т.Г.Шифр:	Зургийн дугаар: ГДГ-7
И-мэйл: durbungun@yahoo.com Утас: +976-99231697, 95956630	Шалгасан		Ч.Манлайбаатар		Огноо: 2023.12.04
					Хуудас: 8

A3

Эргэлтийн өнцгийн байгуулалт М1:25

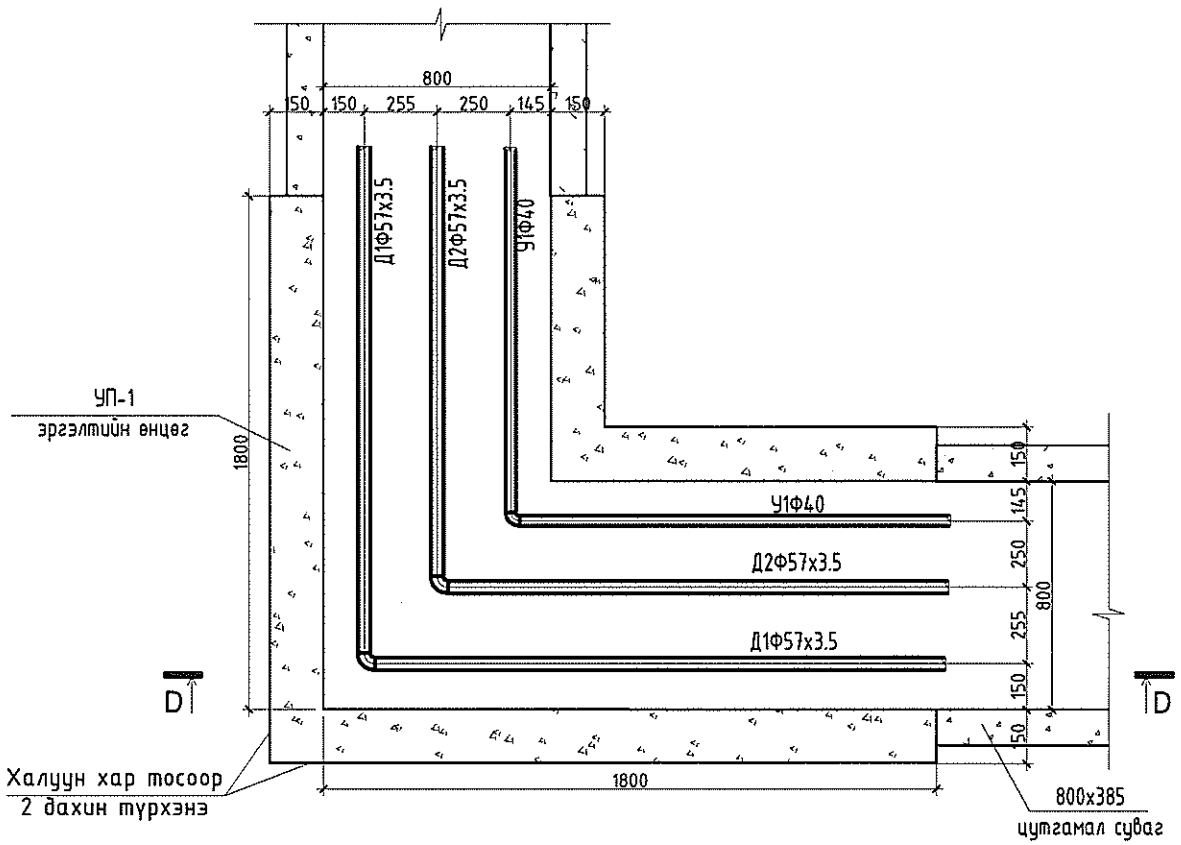

Хучилтын байгуулалт М1:25

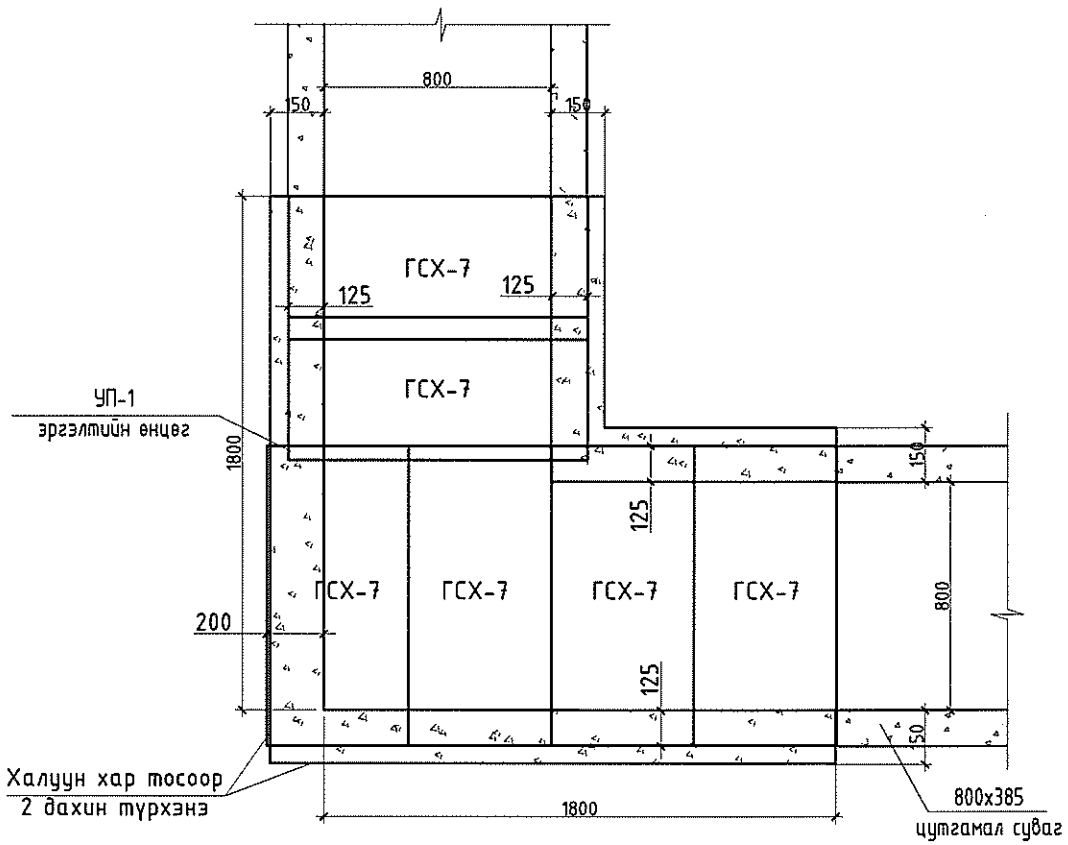

Эргэлтийн өнцгийн огтлол D-D М1:25

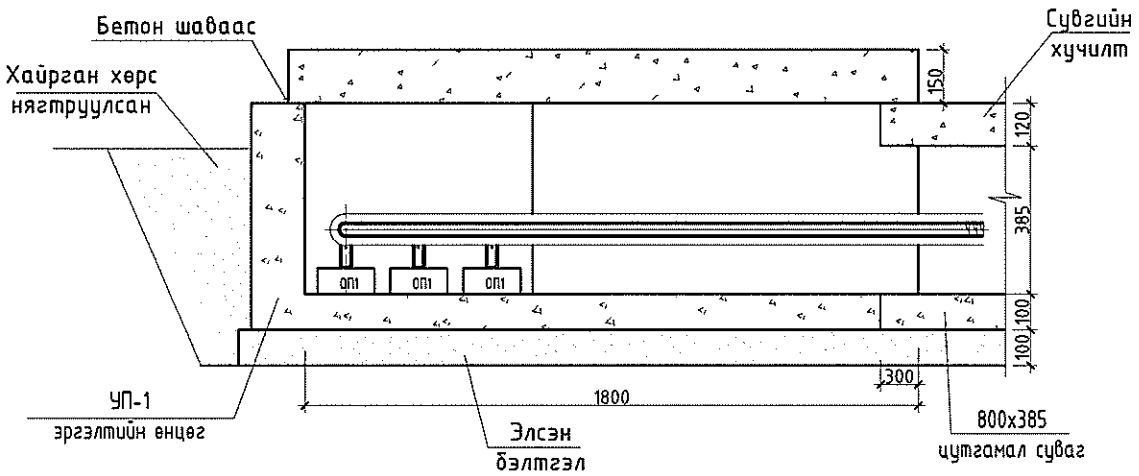

Сүхбаатар аймаг. Уулбаян сум. "ТӨРИЙН БАНК"-НЫ ТООЦООНЫ ТӨВИЙН БАРИЛГА					
Эргэлтийн өнцгийн байгуулалт /УП-1/, огтлол, хучилтын байгуулалт					
Инженер		Ч.Ган-Очир	Е.Г.Шифр: DG-51/2023	Масштаб:	Огноо: 2023.12.04
Гүйцэтгэсэн		Ч.Ган-Очир	Т.Г.Шифр:	Зургийн дугаар: ГДГ-8	Хуудас: 8
Шалгасан		Ч.Манлайбаатар			

DG "ДЭРВЭНГҮҮГ ХХК"
БАРИЛГЫН ЗУРАГ ТӨСӨЛ, ТЕХНИКИЙН ХЯНАЛТ
И-мэйл: durbungun@yahoo.com
Утас: +976-99231697, 95956630

A3