БАТЛАВ.
СҮХБААТАР АЙМГИЙН ЕРӨНХИЙ АРХИТЕКТОР: Э.ТӨГӨЛДӨР

МОНГОЛ УЛС
БАРИЛГА, ХОТ БАЙГУУЛАЛТЫН ЯАМ
БАРИЛГЫН ХӨГЖЛИЙН ТӨВ
Магадлалын дүгнэлтийн нэгтгэл
Бүртгэсэн огноо:
МАГАДЛАЛ ХИЙГДСЭН
Магадлал харилцаа:
Хэлтсийн дарга:
Гарын үсэг
20 оны сарын өдөр

Сүхбаатар аймаг. Уулбаян сум. 2-р баг.

"ТӨРИЙН БАНК" ХК-НИЙ ТООЦООНЫ ТӨВИЙН БАРИЛГА

/ Ажлын зураг /

ЗӨВШӨӨРСӨН:

Албан тушаал	Нэр	Гарын үсэг
Сүхбаатар аймгийн Газрын харилцаа барилга хот байгуулалтын газрын дарга:	Э.ТӨГӨЛДӨР	
Сүхбаатар аймгийн Онцгой байдлын газрын дарга, хурандаа:	Б.АНХБАЯР	
Эрүүл мэндийн яамны Салбарын хяналтын газрын дарга:	С.СҮНЧИН	

БОЛОВСРУУЛСАН:

Гүйцэтгэгч		
Албан тушаал	Нэр	Гарын үсэг
"Тоонот констракшн" ХХК-ий захирал:	А.БАТЦЭНГЭЛ	

Захиалагч		
Албан тушаал	Нэр	Гарын үсэг
"Төрийн банк" ХК-ий гүйцэтгэх захирал:	Ө.ГАНТӨР	

УЛААНБААТАР ХОТ 2023 ОН

БАТЛАВ.
СҮХБААТАР АЙМГИЙН ЕРӨНХИЙ АРХИТЕКТОР: Ж.БАТСҮҮРЬ

Хянасан.
Сүхбаатар аймгийн ГХБХБГазар Э.ТӨГӨЛДӨР

Сүхбаатар аймгийн ОБГ-ын дарга, хурандаа Б.АНХБАЯР

ҮНДЭСЛЭЛ
- Сумын Засаг даргын 2023 оны 06-р сарын 26-ны өдрийн А/106 тоот, нэгж талбарын 2213000638 дугаар бүхий 1205.0 м^2 газрыг банк, санхүүгийн зориулалтаар эзэмших газар олголт.
- "Инженер геодези" ХХК-ний 2023 оны 10 сард боловсруулсан байр зүйн зураглалыг үндэс болгов.
- Хот тосгоны төлөвлөлт барилгажилтын норм да дүрэм БНбД 30.01.04-ийн 1,2,5,6,8 дугаар зүйлийг үндэслэн ерөнхий төлөвлөгөөний зургийг гүйцэтгэв.

Д/Д	ТОДОРХОЙЛОЛТ:	Тайлбар
1	"Төрийн банк"-ны тооцооны төв	Төлөвлөж буй
2	Авто зогсоол	Төлөвлөж буй
3	Соёлын төвийн барилга	Төлөвлөж буй
4	Төв авто зам	Одоо байгаа

ЕРӨНХИЙ ТӨЛӨВЛӨГӨӨ М1:500

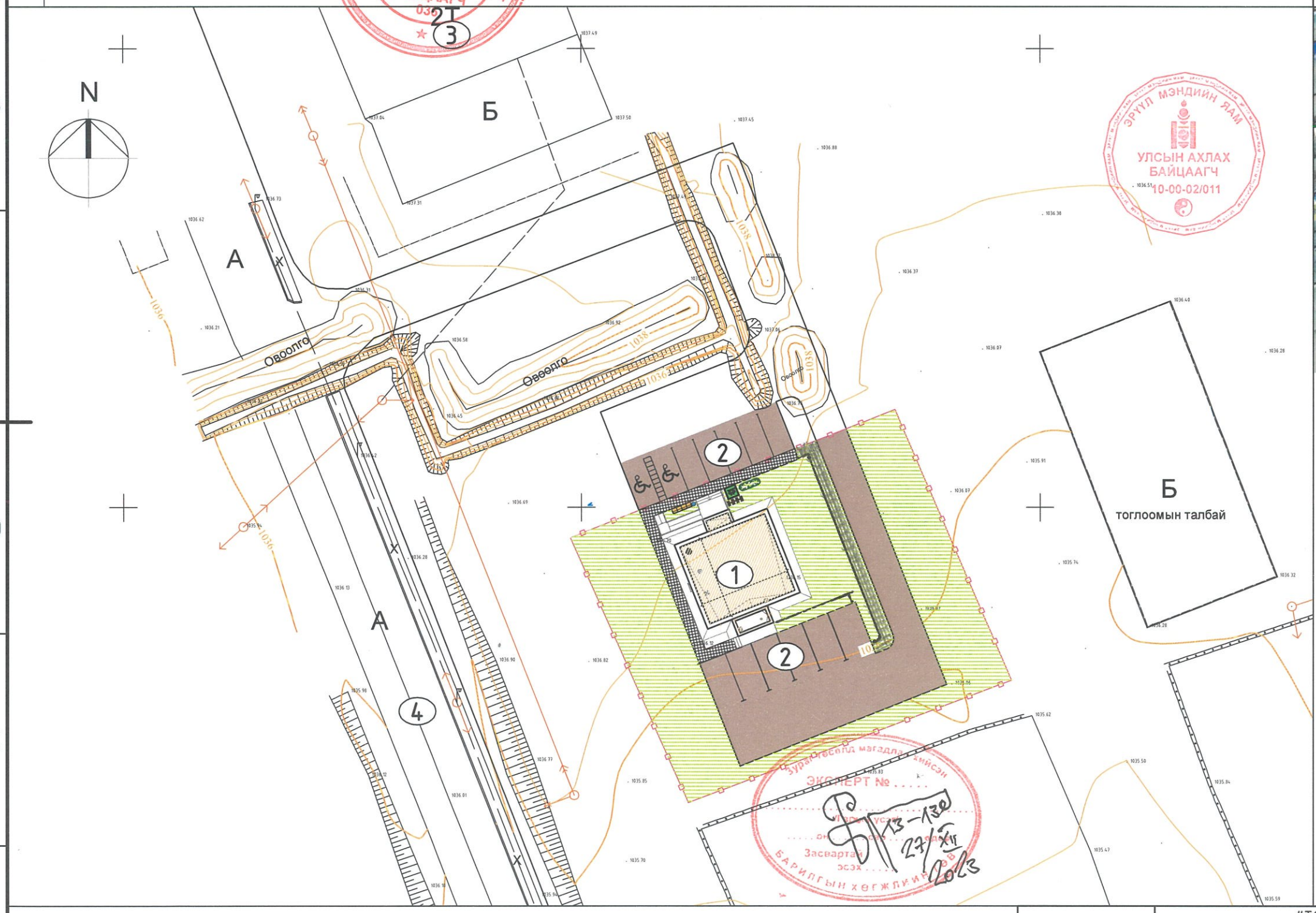

БАЙРШЛЫН СХЕМ

ТАНИХ ТЭМДЭГЛЭГЭЭ

- Төлөвлөж буй барилга, байгууламж
- Төлөвлөж буй авто зам
- Төлөвлөж буй явган хүний зам
- Төлөвлөж буй авто зогсоол
- Төлөвлөж буй ногоон байгууламж
- Төлөвлөж буй дугуйн зогсоол
- Одоо байгаа барилга
- Эдэлбэр газрын хязгаар
- Бохир усны шугам
- Дулааны шугам
- Цэвэр усны шугам
- Цахилгааны шугам

"ТӨРИЙН БАНК"-НЫ ТООЦООНЫ ТӨВИЙН БАРИЛГА
Сүхбаатар аймаг. Уулбуян сум

ЕРӨНХИЙ ТӨЛӨВЛӨГӨӨ

Ye шат: А3

Архитектор		Ж.Чинзориг	ЕГ шифр: ТК-18/2023	Масштаб: М1:500	Огноо: 2023
Гүйцэтгэсэн		Ж.Чинзориг	ТГ шифр:	Зургийн дугаар: ЕТ-1	Хуудас: 04
Шалгасан		А.Батцэнгэл			

"Тооной конструкшн"ХХК

ӨНДӨРЖИЛТ М1:200

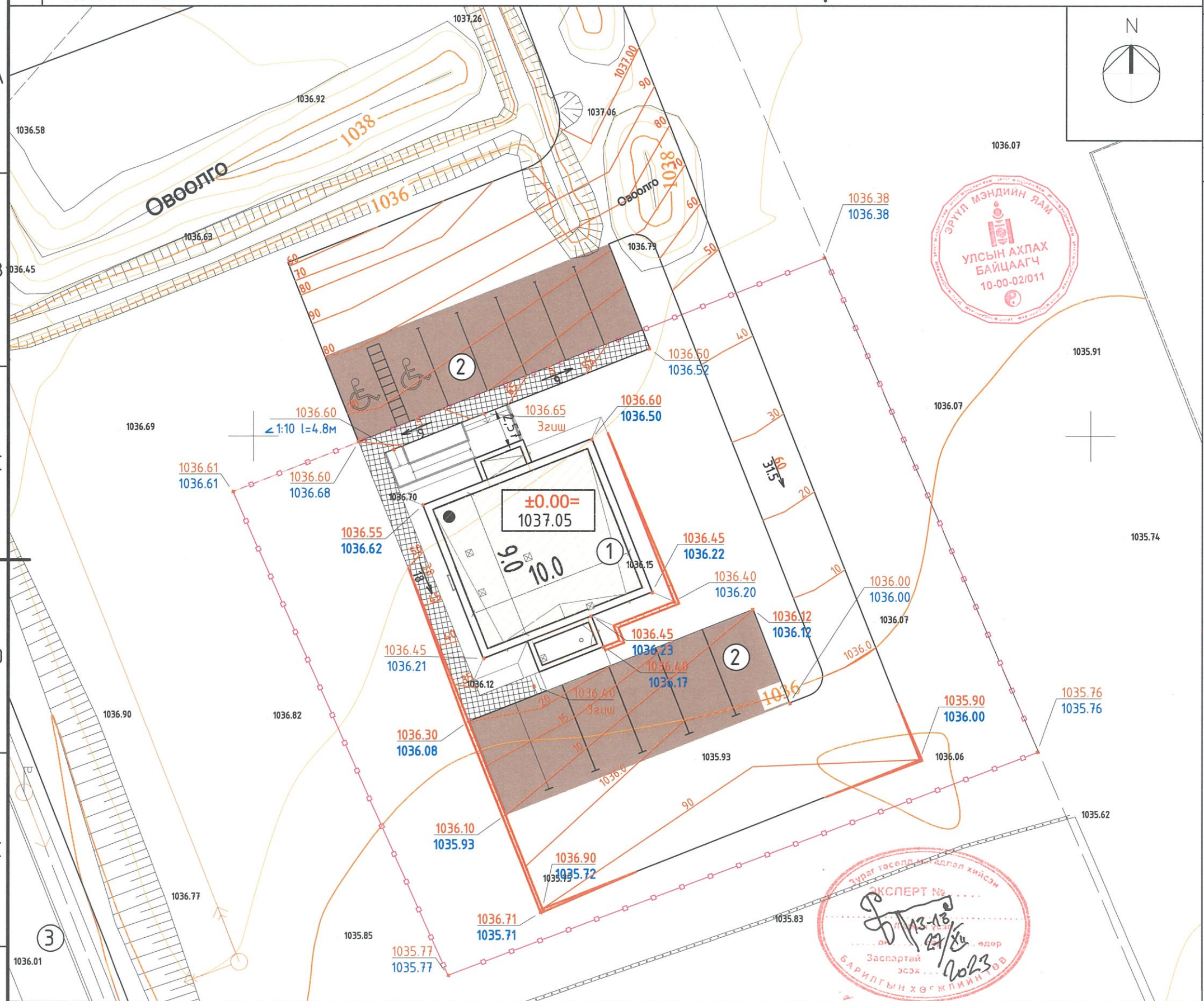

Д/Д	ТОДОРХОЙЛОЛТ:	Тайлбар
1	"Төрийн банк"-ны тооцооны төв	Төлөвлөж буй
2	Авто зогсоол	Төлөвлөж буй
3	Төв авто зам	Одоо байгаа
4		

ТАНИХ ТЭМДЭГЛЭГЭЭ

- Төлөвлөж буй барилга, байгууламж
- Төлөвлөж буй авто зам
- Төлөвлөж буй явган хүний зам
- Төлөвлөж буй авто зогсоол
- Төлөвлөж буй ногоон байгууламж
- Төлөвлөж буй дугуйн зогсоол
- Одоо байгаа барилга
- Эдэлбэр газрын хязгаар
- Бохир усны шугам
- Дулааны шугам
- Цэвэр усны шугам
- Цахилгааны шугам
- ±0.00= 1106.90 — 1-р давхарын шалны түвшин
- 1247.85 / 1247.76 — Төлөвлөж буй өндөр / Одоо буй өндөр
- Улаан горизонталь
- Хар горизонталь
- 118 / 4.50 — Налуу % , Урсах чиглэл / Холын зай , м

"ТӨРИЙН БАНК"-НЫ ТООЦООНЫ ТӨВИЙН БАРИЛГА
Сүхбаатар аймаг. Уулбаян сум

ӨНДӨРЖИЛТ ТӨЛӨВЛӨЛТ

Үе шат: А3					
Архитектор		Ж.Чинзориг	ЕГ шифр: ТК-18/2023	Масштаб: М1:200	Огноо: 2023
Гүйцэтгэсэн		С.Еркебулан			
"Тооной констракшн"ХХК	Шалгасан	А.Батцэнгэл	ТГ шифр:	Зургийн дугаар: ЕТ-3	Хуудас: 03

МОНГОЛ УЛС
БАРИЛГА, ХОТ БАЙГУУЛАЛТЫН ЯАМ
БАРИЛГЫН ХӨГЖЛИЙН ТӨВ
Магадлалын нэгтгэсэн дүгнэлтийн дугаар: 1824/2019
МАГАДЛАЛ ХИЙГДСЭН
Магадлал харичсан
Хэлтсийн дарга: ..... /гарын үсэг/
20 19 оны 10 сарын 29 өдөр

Обьектын байршил:	Сүхбаатар аймаг. Түмэнцогт сум.	
Холболтын шифр:	ТК-18/2023.	
Энэ хуудас:		
Засвартай	Засваргүй	Хүчингүй
Архитектор		Ж.Чимэдрич.
Гүйцэтгэсэн		Ж.Чимэдрич.
Шалгасан		А.Батцэнгэл

/ Давтан хэрэглэх зураг /

"ТӨРИЙН БАНК"-НЫ ТООЦООНЫ ТӨВИЙН БАРИЛГА

/ Ажлын зураг 6, 7 балл /

ЗӨВШӨӨРСӨН:

Албан тушаал	Нэр	Гарын үсэг
МЭРГЭЖЛИЙН ХЯНАЛТЫН ЕРӨНХИЙ ГАЗАР Эрүүл мэнд, боловсрол, соёлын хяналтын газрын дарга	С.СҮНЧИН	
Онцгой байдлын ерөнхий газрын гал түймэртэй тэмцэх газрын мэргэжилтэн		

МОНГОЛ УЛС
ОНЦГОЙ БАЙДЛЫН ЕРӨНХИЙ ГАЗАР
ХЯНАСАН
2019 ОНЫ 08 -Р САРЫН 01 -НИЙ ӨДӨР
ГАРЫН ҮСЭГ: А/х 117/М-49 дугаартай.

БОЛОВСРУУЛСАН.

Гүйцэтгэгч		
Албан тушаал	Нэр	Гарын үсэг
"Тооной констракшн" ХХК-ний захирал:	А.БАТЦЭНГЭЛ	
Албан тушаал	Нэр	Гарын үсэг
"Төрийн банк"-ны гүйцэтгэх захирал:	Г.ДӨЛГӨӨН	

УЛААНБААТАР ХОТ 2019 ОН

БАРИЛГЫН ЗУРАГ ТӨСЛИЙН "ТООНОТ КОНСТРАКШН" ХХК
14190. Улаанбаатар хот. Сүхбаатар дүүрэг. 7-р хороо. Эрхүүгийн гудамж-7/1. Макро төв. 403 тоот. утас:70105321. факс:70115321

ЕГ Шифр: ТК 001/2019

Объектын байршил:	Сүхбаатар аймаг. Түмэнцогт сум.	
Холболтын шифр:	ТК-18/2023.	
Энэ хуудас:		
Засвартай	Засвартай	Хүчингүй
Архитектор		Ж. Чинзориг
Гүйцэтгэсэн		Ж. Чинзориг.
Шалгасан		А. Батцэнгэл

"ТӨРИЙН БАНК"-ны ТООЦООНЫ ТӨВИЙН БАРИЛГА

(ДАВТАН ХЭРЭГЛЭХ ЗУРАГ)
6, 7 БАЛЛ
БАРИЛГА АРХИТЕКТУРЫН ХЭСЭГ-**БА**

Захирал ..... /А.Батцэнгэл/
Архитектор ..... /Ж.Чинзориг/

Улаанбаатар хот
2019 он

Ажлын зургийн үндсэн бүрдлийн жагсаалт

Д/Д	Зургийн нэр	Зургийн марк	Хуудасны тоо
1	Ерөнхий төлөвлөгөө, өндөржилт	ЕТ	02
2	Гадна дулаан	ГД	
3	Усан хангамж, ариутгах татуурга	УАТ	
4	Гадна цахилгаан	ГЦ	
5	Гадна холбоо	ГХ	
6	Барилга архитектур	БА	13
7	Барилга бүтээц	ББ	16
8	Халаалт салхивч	ХАС	06
9	Цэвэр, бохир ус	ЦБУ	04
10	Хүчит төхөөрөмж	ХТ	09
11	Дотор гэрэлтүүлэг	ДГ	02
12	Холбоо дохиолол	ХД	04
13	Технологи	ТХ	01
14	Автоматик	А	

БА маркийн ажлын зургийн үндсэн бүрдлийн жагсаалт

Д/Д	Зургийн нэр	Зургийн марк
1	Нүүр хуудас	
2	Зургийн жагсаалт, тайлбар бичиг	БА-1
3	Давхрын байгуулалт	БА-2
4	Дээвэрийн байгуулалт	БА-3
5	Огтлол 1-1	БА-4
6	Огтлол 2-2	БА-5
7	Харагдах байдал (1-3), (3-1) тэнхлэг	БА-6
8	Харагдах байдал (А-В), (В-А) тэнхлэг	БА-7
9	Хаалга, цонхны түвэр	БА-8
10	Ариун цэврийн өрөөний хэсэглэл	БА-9
11	Гадна довжооны хэсэглэл	БА-10
12	Ус зайлуулах хоолой, төмөр шатны хэсэглэл	БА-11
13	Парапет, гадна ханын хэсэглэл	БА-12
14	Шалны түтэц, төрөл	БА-13

ТХ маркийн ажлын зургийн үндсэн бүрдлийн жагсаалт

Д/Д	Зургийн нэр	Зургийн марк
1	Технологийн байгуулалт	ТХ-1

Нийт барилгын техник эдийн засгийн үзүүлэлт

Д/Д	Үзүүлэлтийн нэр	Хэмжих нэгж	Тоо
1	Давхрын тоо	тоо	1
1	Хүчин чадал	хүн	6
1	Барилгын эзэлхүүн	$м^3$	400.0
2	Барилгажилтын талбай	$м^2$	172.43
3	Ашигтай талбай	$м^2$	92.62
4	Ажлын талбай	$м^2$	81.49
5	Коэф. К1. Sаж / Sаш	-	0.88
6	Коэф. К2. V / Sаш	-	4.32

Ерөнхий схем

Давхрын байгуулалт

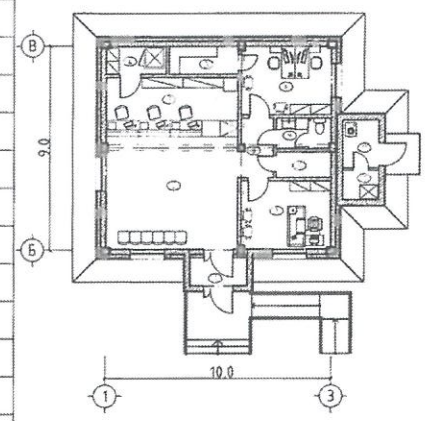

Огтлол 1-1

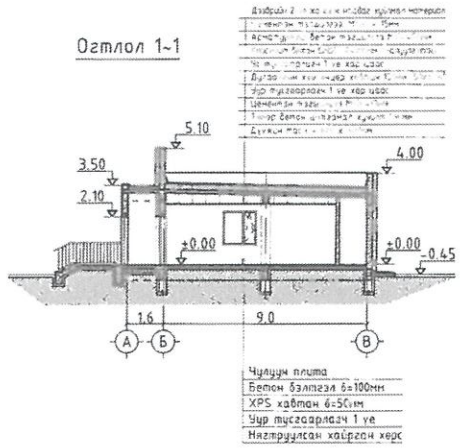

Барилга архитектурын хэсэг:

Төлөвлөлт

Уг Төрийн банкны тооцооны төвийн барилгыг Монгол улсын олон нийтийн барилгын зураг төслөөр төлөвлөж норм ба дүрмийн дагуу болон бусад дүрэм заавыг үндэслэн боловсруулсан болно.

Барилгын шалны түвшин 0.00-ийг давхрын шалны түвшингөөр гэж авна. Уг барилга нь тэнхэлгээрээ 10м х 9.0м хэмжээтэй нэг давхар барилга байхаар төлөвлөгдөв. Зураг тусгагдсан өрөөний талбай барилга угсралтанд зориулагдсан талбай болно.

Уг барилга нь давхартаа гүйлгээний танхим, ажлын өрөөнүүд, архив, сейфний өрөө, зуух, дизель генераторын өрөөнүүд байхаар төлөвлөв.

Гадна тохижилт

Өөрийн ээмшлийн газрын хэмжээгээр 40см суурьтай профиль төмөр хашаа, явган хүний хавтан зам талбай, бетонон хучилттай авто машины зогсоол, зам талбай, ногоон байгууламж, гадна гэрэлтүүлэг байхаар ЕТ зурганд тусгасан болно.

Хана, хамар хана:

Барилгын гадна хана нь 24см хөнгөн блок, 15см дулаалгын чулуун хөвөн, гадна өнгөлгөө нь метал хавтан /хөнгөн цагаан/ зэргээс бүрдэнэ. Өрөө хоорондын тусгаарлах ханыг 15см хөнгөн блок хана байхаар төлөвлөв.

Дээвэр

Барилгын дээвэр нь БА-3 хуудсанд үзүүлсэн байгуулалтын дагуу хавтгай дээвэртэй байна. Дээвэрийн усыг барилгын гадуур Ф10см хоолойгоор зайлуулахаар төлөвлөж зураг үзүүлэв. Дээвэр нь хавтгай хуйлмал хар цаасан дээвэр байна. Дээвэрийн ажлыг дулааны улиралд чанарын өндөр түвшинд БНБД-ийн дагуу хийж гүйцэтгэх шаардлагатай.

Цонх хаалга:

Банкны барилгын бүх цонх цагаан өнгийн хуванцар раммтай, тунгалаг өнгийн 3 давхар шилтэй вакум цонх байна. Бүх цонхонд хамгаалалтын төмөр хаалт хийнэ. Цонхыг захиалахдаа талбай дээр нүхний хэмжээг дахин нарийвчлан хэмжих шаардлагатай. Зураг төсөлд халаалтын тогооны өрөө болон гадна хаалгыг хамгаалалтын төмөр хаалга, гонхны хаалгыг метал раммтай шилэн хаалга бусад хаалгыг модон байхаар тусгав. Хаалга цонхны нэгдсэн түүврийг БА-8-с үз. Мөн "Барилгын цонх" Техникийн ерөнхий шаардлага MNS5802:2007, "Барилгын хуванцар цонх, хаалга" Техникийн шаардлага MNS5830:2007, "Наамал шилэн бацц" Техникийн ерөнхий шаардлага MNS4753:2011, "Барилгын хана, цонхны уулзварын угсралтын заадал" Техникийн ерөнхий шаардлага MNS6266:2011, "Барилгын дулаан хамгаалал" БНбД23-02-09, "Барилгад хэрэглэх цуур амьсгал ба геофизикийн үзүүлэлт" БНбД 23-01-09 зэрэг стандарт нормуудыг хангах шаардлагатай.

Шал:

Ажлын өрөөнүүдэд паркет, гадна довжоонд хальтардаггүй барзгар гадаргуутай чулуун хавтан, гүйлгээ танхим, гонхонд чулуун плита, зуух болон генераторын өрөөнд бетон шал байхаар төлөвлөв. Давхрын шалан доор хийгдэх дулаалга суваг, худгын ажлыг иж бүрэн хийж гүйцэтгэсний дараа шалны ажлыг хийнэ.

Гадна засал

Барилгын гадна хананд зориулалтын метал рам зангидаж хөнгөн цагаан гоёлын хавтан байхаар төлөвлөв. Өнгийг /extra color брэндийн D583, D585 код/-р сонгоно. БА-6, 7 хуудсанд үзүүлсэн материал болон заасан өнгөний дагуу хийж гүйцэтгэнэ. Гадна дотор заслалын материал, бүдаг, сантехникийн тоноглол, хаалга, цонхны загварыг зохиогчийн оролцоотойгоор сонгоно. Барилгын хаяавчийн өргөн 1.0м байна. "Бетоны анги В7.5"

Дотор засал:

Бүх дотор ханын гадаргууг шавардсаны дараа нийтэд нь замаска тавьж, оффисийн өрөөний ханыг Extra color брэндийн В1661 кодтой угаадаг эмульсээр, гүйлгээ заалны ханыг В1661 код бүхий угаадаг лактай эмульсээр, зуухны өрөөний дотор ханыг цайвар шаргал өнгийн /эмульсний өнгөтэй адил өнгөтэй/ тосон бүдгаар будна. Гүйлгээ заалны таазанд угсардаг дүүжин тааз /60х60мм/ хийнэ. Дотор заслыг захиалагчийн саналыг харгалзан тухайн интерьерт тохируулан гүйцэтгэж болно. Энэхүү зураг төслийг БНБД 31-19-10, БНБД 31-01-10, БНБД 31-02-03, БНБД 31-03-03, БНБД 31-07-05, БНБД 31-08-05, БНБД 21-02-02, БНБД 31-10-05, БНБД 31-12-08, БНБД 31-17-10, БНБД 23-02-08, БНБД II-77-85, БД 31-101-04 гэх мэт барилгын норм ба дүрмийн дагуу гүйцэтгэсэн болно.

Объектын байршил:		
Холбогдох шифр:		
Эзэн хуулас:		
Захиалагч	Захиалгын	Хүчинтэй
Архитектор		
Гүйцэтгэсэн		
Шалгасан		

Д/д	Огноо	Засвар өөрчлөлт

Эрүүл мэндийн яам
Улсын ахлах байцаагч
10-00-02/011

Эрдэм шинжилгээний ажлын гэрээ хийсэн
Эксперт
Гарын үсэг
Огноо
Засвартан
Эксперт
Барилгын хөгжлийн төв
13-03
27/XII
2023

Обьектын байршил:	Сүхбаатар аймаг, Түмэнцогт сум.	
Холболтын шифр:	ТК-18/2023	
Энэ хуудас:		
Засвартай	Засваргүй	Хүчингүй
Архитектор		Ж.Чинзориг
Гүйцэтгэсэн		
Шалгасан		

"Тоонот констракшн"ххк

"ТӨРИЙН БАНК"-НЫ ТООЦООНЫ ТӨВИЙН БАРИЛГА
/Давтан хэрэглэх зураг 6, 7 балл/

ЗУРГИЙН ЖАГСААЛТ, ТАЙЛБАР БИЧИГ

Ує шат: А3					
Архитектор	Ж.Чинзориг	ЕГ шифр: ТК 001/2019	Масштаб: М1:100	Огноо: 2019
Гүйцэтгэсэн	Ж.Чинзориг	ТГ шифр:	Зургийн дугаар: БА-1	Хуудас: 13
Шалгасан	А.Батцэнгэл			

ДАВХРЫН БАЙГУУЛАЛТ
М1:100

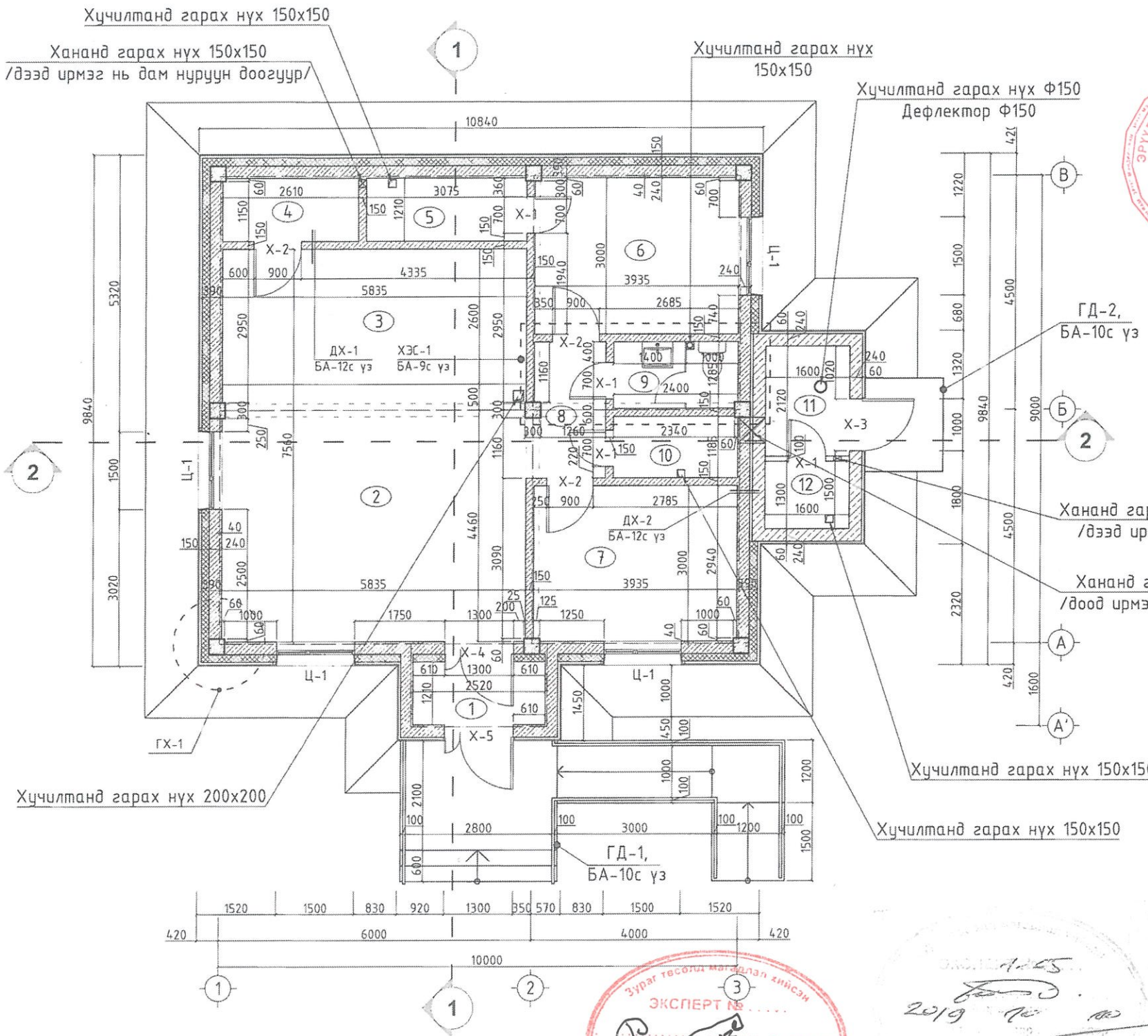

ӨРӨӨНИЙ ТОДОРХОЙЛОЛТ

№	Өрөөний нэрс	Талбай м²	Шалны төрөл
1	Гонх	3.05	Чулуун плита
2	Гүйлгээний танхим	28.91	Чулуун плита
3	Теллерийн хэсэг	15.17	Паркет
4	Сейфний өрөө /сервер/	3.15	Керамик плита
5	Архивийн өрөө	3.72	Керамик плита
6	Харилцааны менежер	11.79	Паркет
7	Захирлын өрөө	11.79	Паркет
8	Хөлийн хэсэг	3.76	Чулуун плита
9	Ариун цэврийн өрөө	3.07	Керамик плита
10	Техникийн өрөө	2.84	Керамик плита
	Нийт	**87.25**	
11	Зуухны өрөө	3.39	Бетон
12	Генераторын өрөө	2.08	Бетон

ЭРҮҮЛ МЭНДИЙН ЯАМ
УЛСЫН АХЛАХ БАЙЦААГЧ
10-00-02/011

ГХ-1, ГАДНА ХАНЫН БҮТЭЦ
М1:50

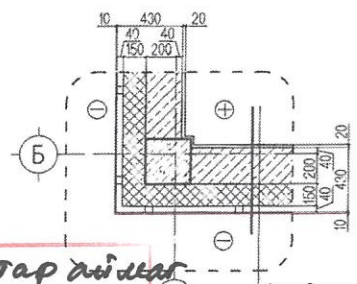

Фасадны метал хавтан
Чулуун хөвөн 150мм
Хөнгөн блок 240мм
Шаардлага 20мм
Хар замаска 1 үе
Замаска 2 үе, зулгүүр
Эмульсэн будаг 2 үе /В1661/

Объектын байршил:	Сухбаатар аймаг Булбаан сум.	
Холболтын шифр:	ТК-18/2023	
Энэ хуудас:		
Засвартай	Засваргүй	Хучингүй
Архитектор		А.Батцэнгэл
Гүйцэтгэсэн		Ж.Чинзориг
Шалгасан		А.Батцэнгэл

Тайлбар

- Дотор заслын тодорхойлолтыг БА-1 хуудаснаас үз.
- Огтлол 1~1, 2~2-ийг БА-4, 5 хуудаснаас үз.
- Цонх хаалганы үндсэн хэмжээ загварыг БА-8 хуудаснаас үз.
- Салхивчийн хоолойн огтлолыг ХС хуудастай хамт үзнэ.

ЭКСПЕРТ №
Барилгын хөгжлийн төв

Д/д	Огноо	Засвар өөрчлөлт

ЗӨВШӨӨРӨЛЦСӨН		
ББ		Б.Мягмардорж
ХАС		Ч.Манлайбаатар
ЦБУ		Ч.Манлайбаатар
ХТ, ДГ		Д.Сэргэлэнбаатар
ХД		Д.Сэргэлэнбаатар
ГА		

"Тоонот констракшн"ххк

"ТӨРИЙН БАНК"-НЫ ТООЦООНЫ ТӨВИЙН БАРИЛГА
/Давтан хэрэглэх зураг 6, 7 балл/

ДАВХРЫН БАЙГУУЛАЛТ

Архитектор		Ж.Чинзориг	ЕГ шифр: ТК 001/2019	Масштаб: М1:100	Ө.ш: А3
Гүйцэтгэсэн		Ж.Чинзориг			Огноо: 2019
Шалгасан		А.Батцэнгэл	ТГ шифр:	Зургийн дугаар: БА-2	Хуудас: 13

ДЭЭВРИЙН БАЙГУУЛАЛТ М1:100

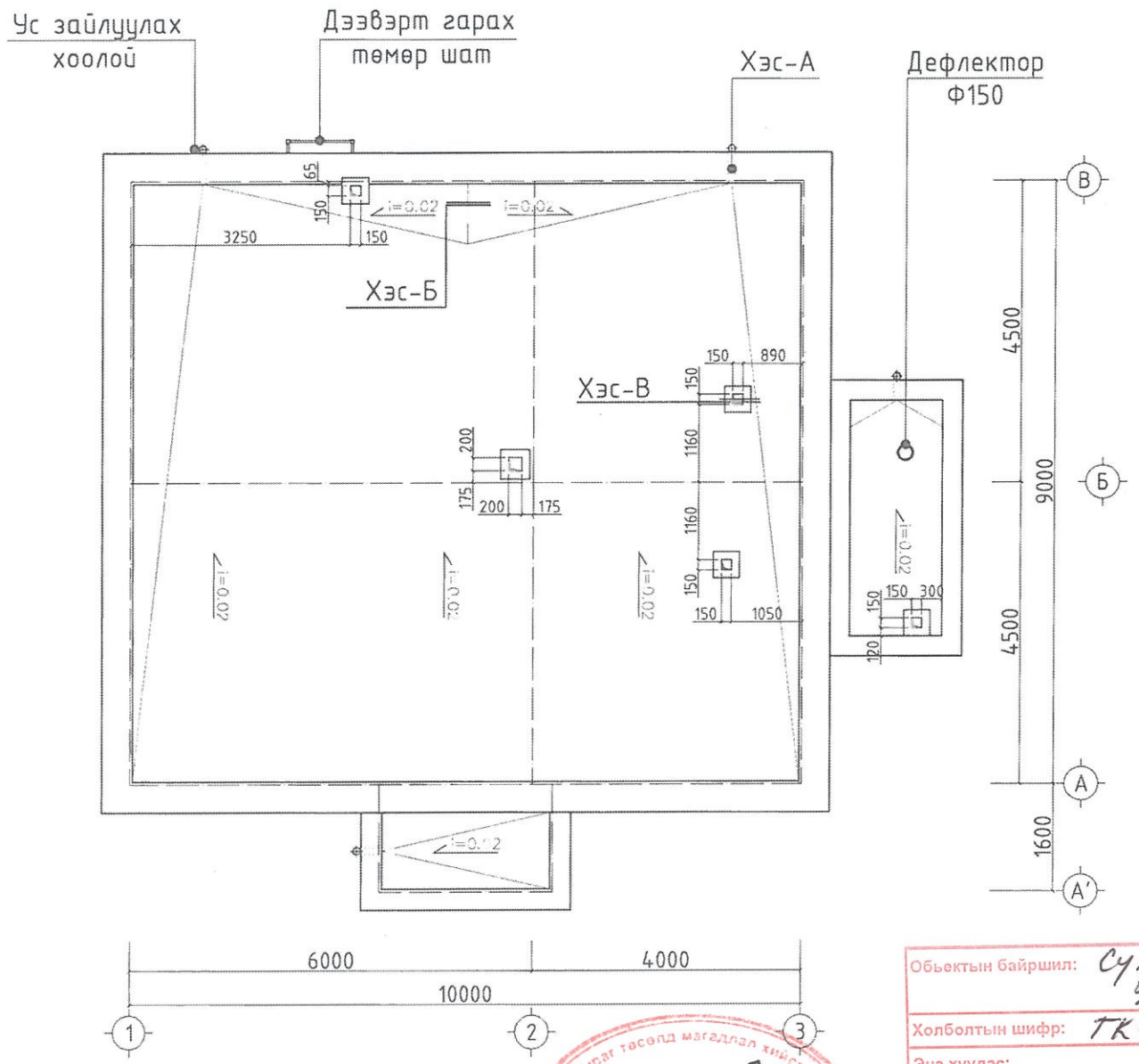

ДЭЭВРИЙН БАЙГУУЛАЛТ

ХЭСЭГЛЭЛ Хэс-А

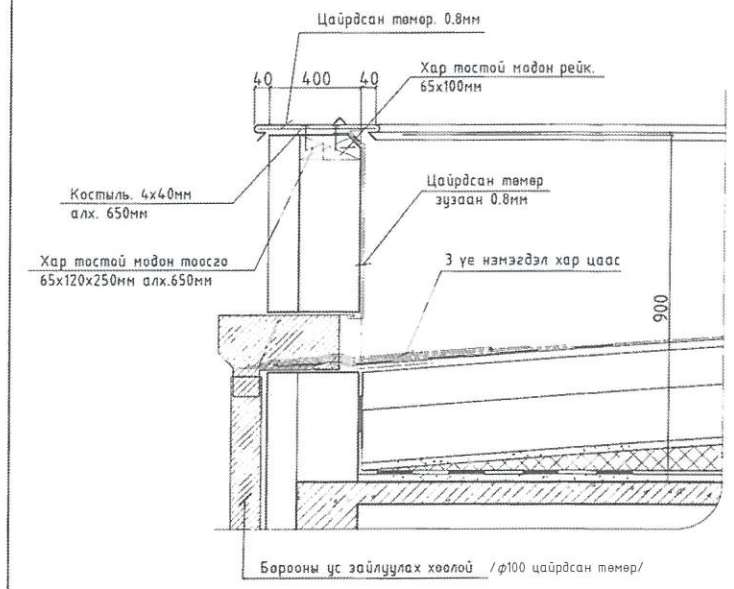

ХЭСЭГЛЭЛ Хэс-Б

- Руфмаст (техноникель) 1 үе 0.5-0.7 мм
- Чулуугүй хар цаас руберойд (РП 420) 2 үе
- Бетон тэгшилгээ 70-100мм М150
- Керамзит бетон. БМ50. 50-100мм /налуулгатай/
- Хөөсөнцөр дулаалга 200-250 (25кг/м2)-с багагүй
- уур тусгаарлагч 1 үе хар цаас 1уе (руберойд)
- цементэн тэгшилгээ. М100 /20-30мм/
- төмөр бетон цутгамал хучилт 180мм

ХЭСЭГЛЭЛ Хэс-В

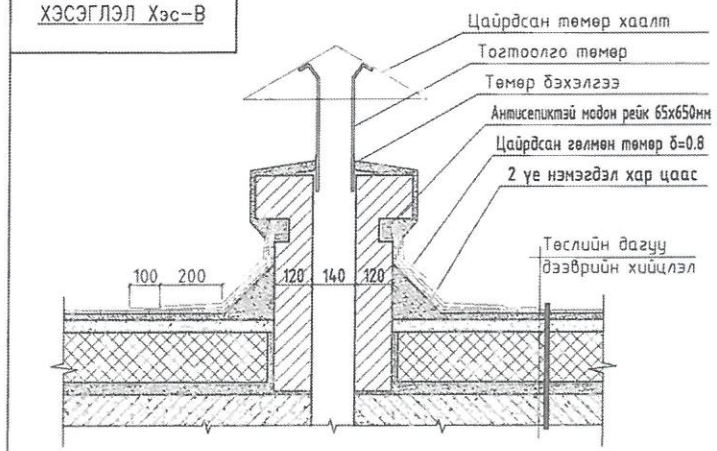

Д/д	Огноо	Засвар өөрчлөлт

Объектын байршил:	Сүхбаатар аймаг, Түмэнцогт сум.	
Холболтын шифр:	ТК-18/2023.	
Энэ хуудас:		
Засвартай	Засваргүй	Хучингүй
Архитектор		Ж.Чинзориг
Гүйцэтгэсэн		
Шалгасан		

Зураг төсөл магадлал хийсэн ЭКСПЕРТ ... Засвартай эсэх БАРИЛГЫН ХЭГЖЛИЙН ТӨВ 13-13 27/XII 2023

Тайлбар

- Дээвэрийн ажлыг СНиП III-24-74 "Кровли гидроизоляци итеплоизуляци"-д заасны дагуу гүйцэтгэвэл зохино.
- Дээвэрийн ус зайлуулах цоргоны доор усны уналтаас хамгаалж М200 маркийн бетоноор 100см-ийн зузаантай, 0.8 м өргөнтэй цутгаж өгнө.
- Дээвэрийн ажлыг дулааны улиралд чанарын өндөр түвшинд хийж гүйцэтгэх ба хар цаасны уулзвар болон модон рейкийг халуун битумаар /изол/ нааж нүх сүвийг сайтар бөглөж өгөх шаардлагатай.
- Салхивчийн янданг парапетан хананаас дээш 30см хүртэл гаргаж өрөх ба өрлөгт инженерийн арга хэмжээ авах нь зүйтэй.

"ТӨРИЙН БАНК"-НЫ ТООЦООНЫ ТӨВИЙН БАРИЛГА
/Давтан хэрэглэх зураг 6, 7 балл/

"Тооцоот констракшн"ХХК	ДЭЭВРИЙН БАЙГУУЛАЛТ				Үе шат: АЗ
	Архитектор	Ж.Чинзориг	ЕГ шифр: ТК 001/2019	Масштаб: М1:100	Огноо: 2019
	Гүйцэтгэсэн	Ж.Чинзориг	ТГ шифр:	Зургийн дугаар: БА-3	Хуудас: 13
	Шалгасан	А.Батцэнгэл			

ОГТЛОЛ 1-1, М1:100

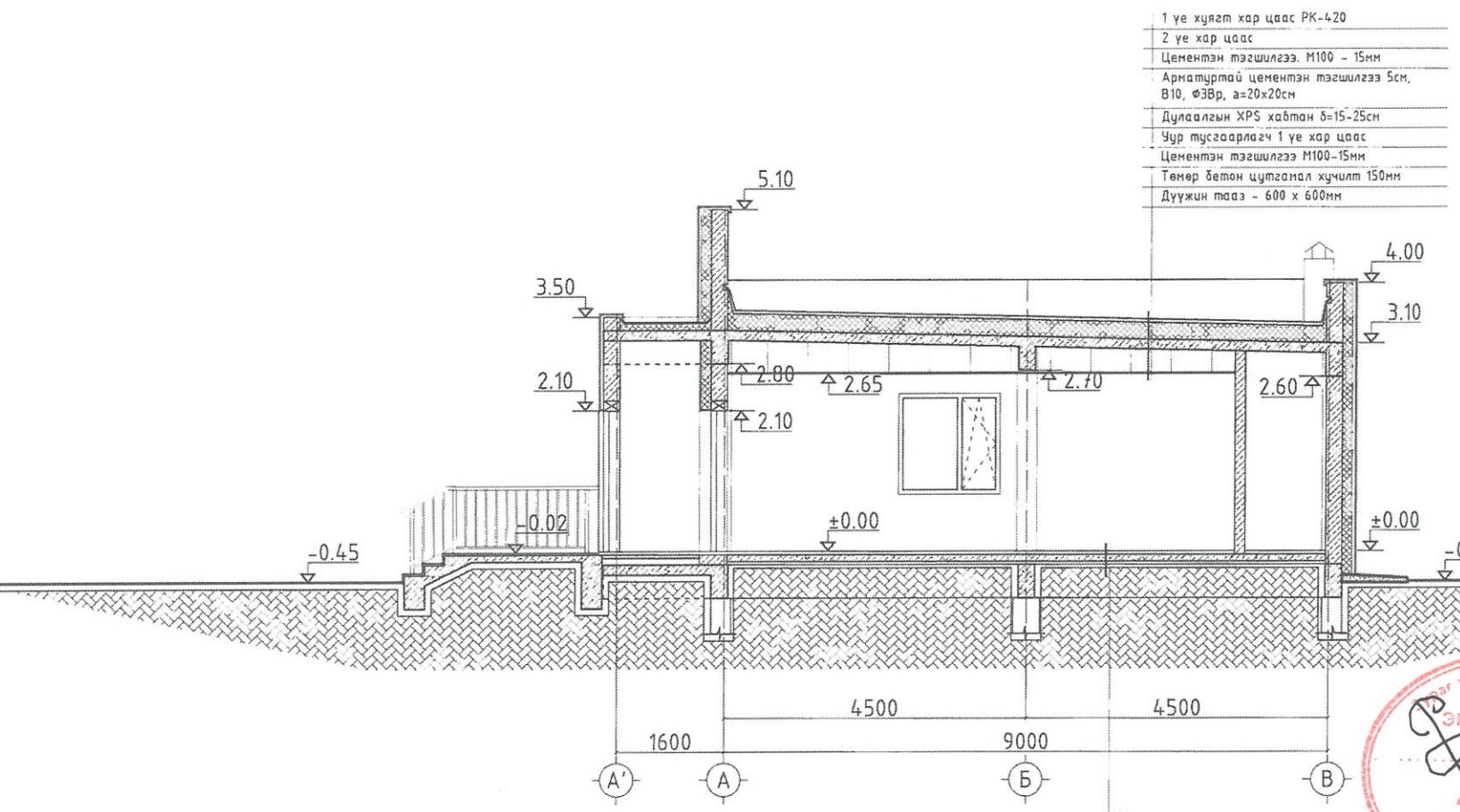

Объектын байршил:	Сүхбаатар аймаг, Үүрбаян сум.	
Холболтын шифр:	ТК-18/2023.	
Энэ хуудас:		
Засвартай	Засваргүй	Хүчингүй
Архитектор		Ж.Чинзориг
Гүйцэтгэсэн		
Шалгасан		

Д/д	Огноо	Засвар өөрчлөлт

Тайлбар

Дам нуруу болон баганан суурийг XPS хавтангаар дулаална /δ=50мм/

Зөвшөөрөлцсөн		
ББ		Б.Мягмардорж
ХАС		Ч.Манлайбаатар
ЦБУ		Ч.Манлайбаатар
ХТ, ДГ		Д.Сэргэлэнбаатар
ХД		Д.Сэргэлэнбаатар
ГА		

"Тоонот констракшн"ххк

"ТӨРИЙН БАНК"-НЫ ТООЦООНЫ ТӨВИЙН БАРИЛГА
/Давтан хэрэглэх зураг 6, 7 балл/

ОГТЛОЛ 1-1

Уе шат: АЗ

Архитектор		Ж.Чинзориг	ЕГ шифр: ТК 001/2019	Масштаб: М1:100	Огноо: 2019
Гүйцэтгэсэн		Ж.Чинзориг	ТГ шифр:	Зургийн дугаар: БА-4	Хуудас: 13
Шалгасан		А.Батцэнгэл			

ОГТЛОЛ 2-2, М1:100

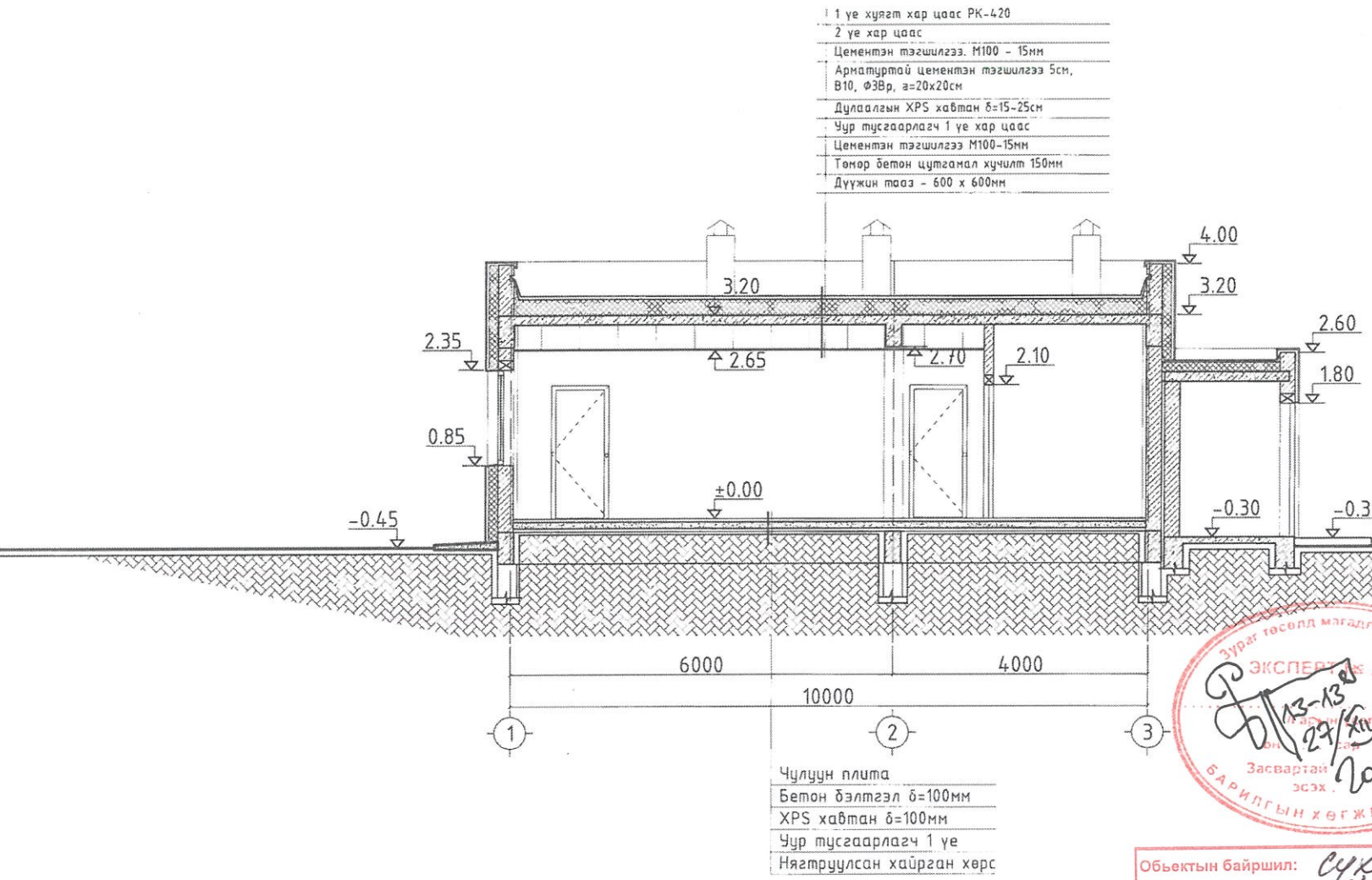

Обьектын байршил:	Сүхбаатар аймаг. Түшээдийн сум.	
Холболтын шифр:	ТК-18/2023.	
Энэ хуудас:		
Засвартай	Засваргүй	Хүчингүй
Архитектор		Ж.Чинзориг.
Гүйцэтгэсэн		
Шалгасан		

Д/Б	Огноо	Засвар өөрчлөлт

Зөвшөөрөлцсөн		
ББ		Б.Мягмардорж
ХАС		Ч.Манлайбаатар
ЦБУ		Ч.Манлайбаатар
ХТ, ДГ	-2	Д.Сэргэлэнбаатар
ХД	-2	Д.Сэргэлэнбаатар
ГА		

"Тоонот констракшн"ххк

"ТӨРИЙН БАНК"-НЫ ТООЦООНЫ ТӨВИЙН БАРИЛГА
/Давтан хэрэглэх зураг 6, 7 балл/

ОГТЛОЛ 2-2

Үе шат: А3

Архитектор		Ж.Чинзориг	ЕГ шифр: ТК 001/2019	Масштаб: М1:100	Огноо: 2019
Гүйцэтгэсэн		Ж.Чинзориг	ТГ шифр:	Зургийн дугаар: БА-5	Хуудас: 13
Шалгасан		А.Батцэнгэл			

ХАРАГДАХ БАЙДАЛ (1~3) ТЭНХЛЭГ

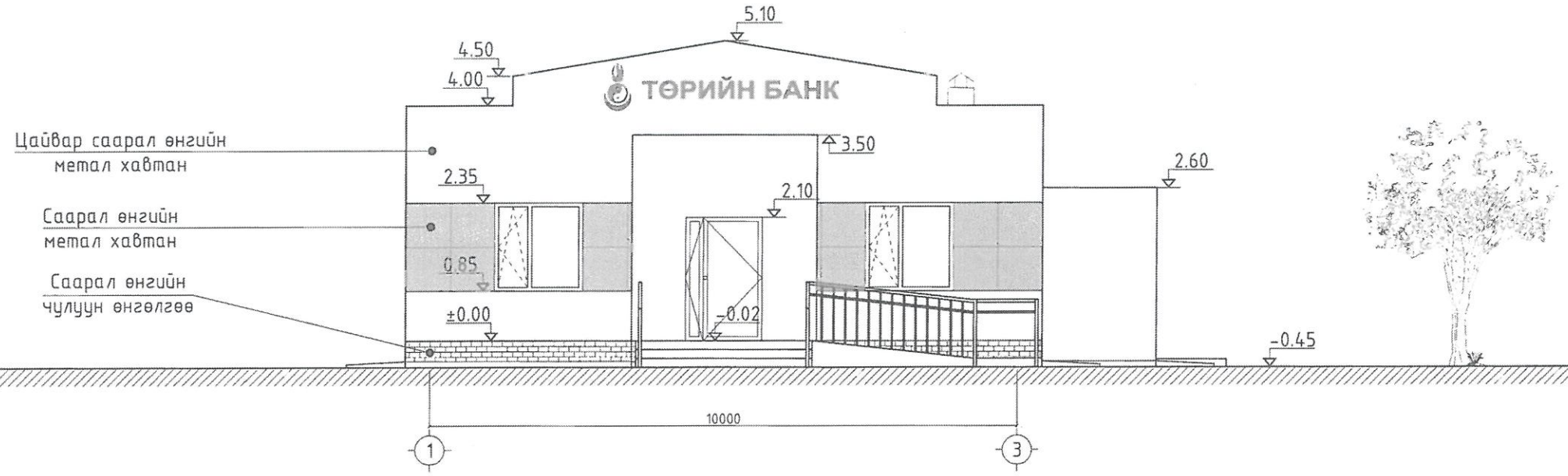

ХАРАГДАХ БАЙДАЛ (3~1) ТЭНХЛЭГ

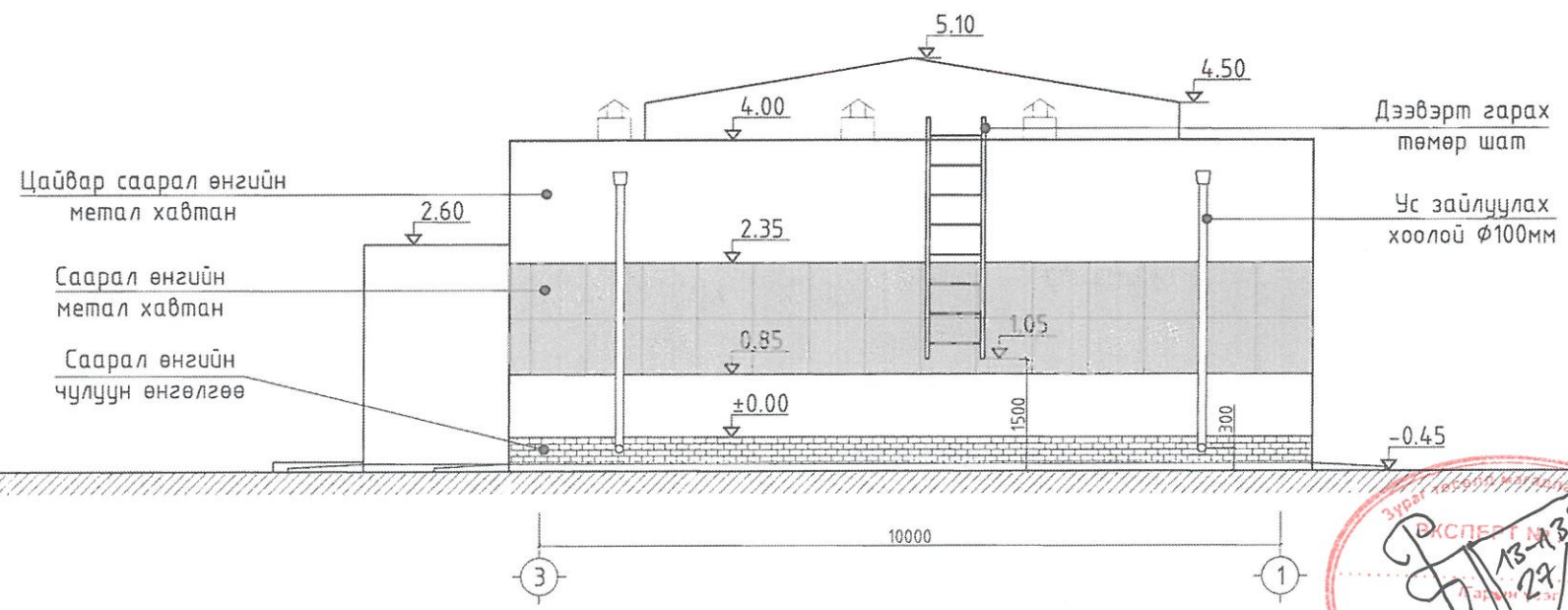

Фасадны материалын онцлог таних тэмдэг

- Цайвар саарал өнгийн метал хавтан
- Саарал өнгийн метал хавтан
- Цайвар саарал өнгийн чулуун плита

Обьектын байршил:	Сүхбаатар аймаг. Үүрэлбаян сум.	
Холболтын шифр:	ТК-18/2023	
Энэ хуудас:		
Засвартай	Засваргүй	Хүчингүй
Архитектор		Ж.Чинзориг
Гүйцэтгэсэн		
Шалгасан		

Д/д	Огноо	Засвар өөрчлөлт

"ТӨРИЙН БАНК"-НЫ ТООЦООНЫ ТӨВИЙН БАРИЛГА
/Давтан хэрэглэх зураг 6, 7 балл/

ХАРАГДАХ БАЙДАЛ (1~3), (3~1) ТЭНХЛЭГ

Архитектор		Ж.Чинзориг	ЕГ шифр: ТК 001/2019	Масштаб: М1:100	Ye шат: А3
Гүйцэтгэсэн		Ж.Чинзориг	ТГ шифр:	Зургийн дугаар: БА-6	Огноо: 2019
Шалгасан		А.Батцэнгэл			Хуудас: 13

"Тоонот констракшн"ххк

ХАРАГДАХ БАЙДАЛ (А~В) ТЭНХЛЭГ

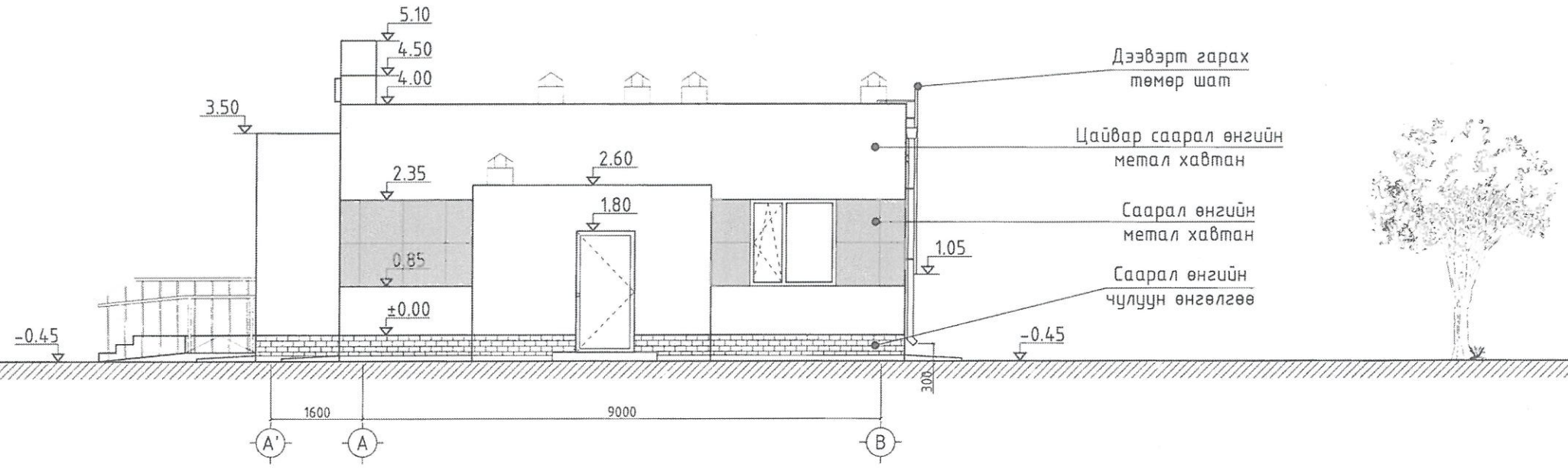

ХАРАГДАХ БАЙДАЛ (В~А) ТЭНХЛЭГ

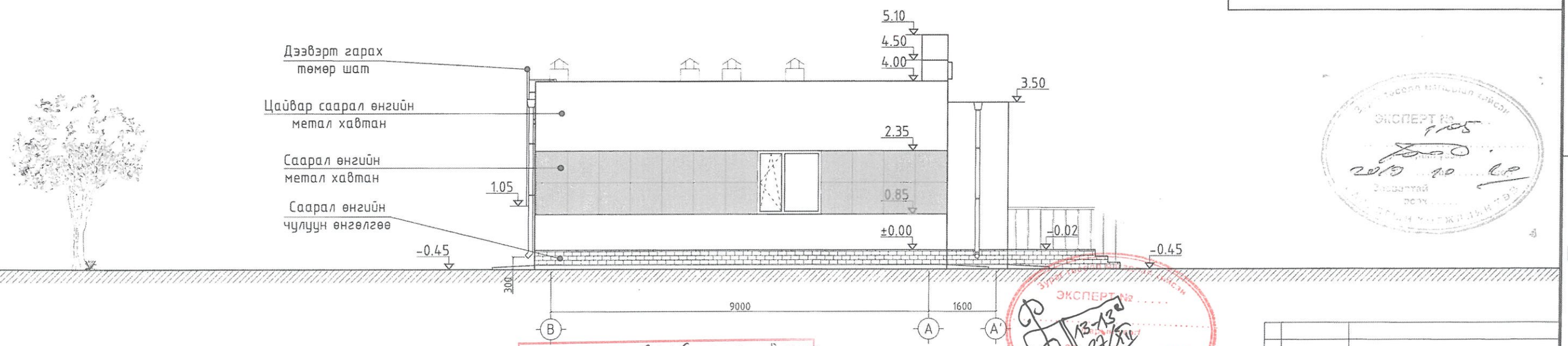

Фасадны материалын онцлог таних тэмдэг

- Цайвар саарал өнгийн метал хавтан
- Саарал өнгийн метал хавтан
- Цайвар саарал өнгийн чулуун плита

Обьектын байршил:	Сүхбаатар аймаг, Чулуун сум.	
Холболтын шифр:	ТК-18/2023.	
Энэ хуудас:		
Засвартай	Засваргүй	Хучингүй
Архитектор		Ж.Чинзориг
Гүйцэтгэсэн		
Шалгасан		

ЭКСПЕРТ №
БАРИЛГЫН ХӨГЖЛИЙН ГАЗАР
13-13
27/XII
2023

Д/д	Огноо	Засвар өөрчлөлт

"ТӨРИЙН БАНК"-НЫ ТООЦООНЫ ТӨВИЙН БАРИЛГА
/Давтан хэрэглэх зураг 6, 7 балл/

ХАРАГДАХ БАЙДАЛ (А~В), (В~А) ТЭНХЛЭГ

Архитектор		Ж.Чинзориг	ЕГ шифр: ТК 001/2019	Масштаб: М1:100	Огноо: 2019
Гүйцэтгэсэн		Ж.Чинзориг	ТГ шифр:	Зургийн дугаар: БА-7	Хуудас: 13
"Тооной конструкшн"ХХК	Шалгасан	А.Батцэнгэл			

Ye шат: А3

Х-1	Х-2	Х-3	Х-4	Х-5	Ц-1
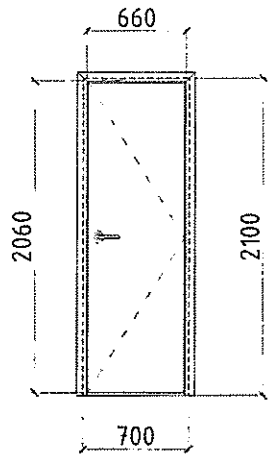	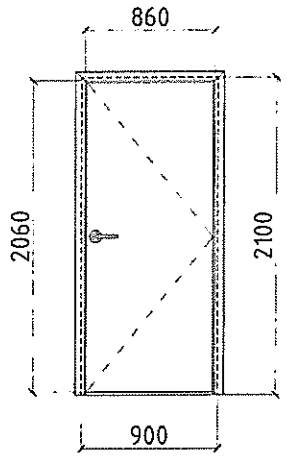	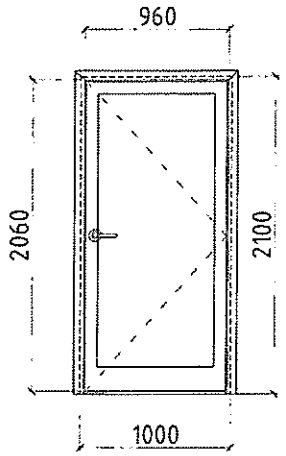	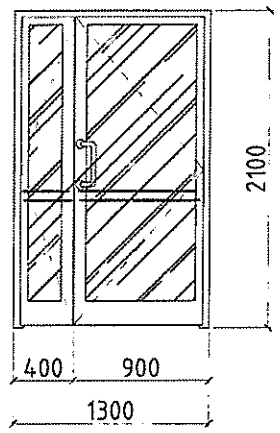	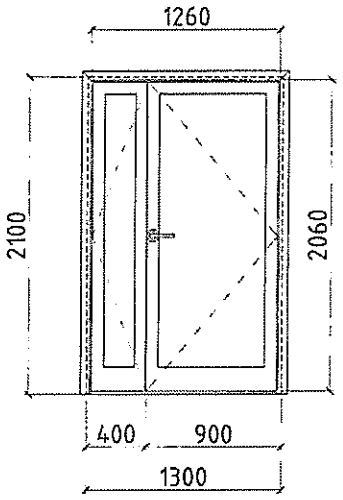	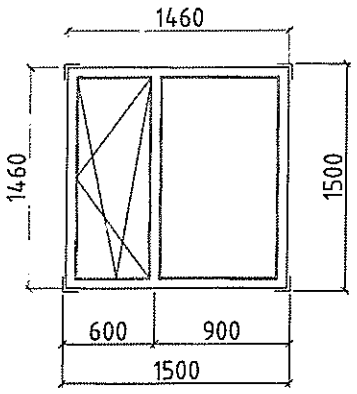
Модон хаалга, шаланд хязгаарлагч төлөвлөнө		Хамгаалалтын төмөр хаалга	Өрөө хаагддаг тоноглолтой Шилэн хаалга	Өрөө хаагддаг тоноглолтой Хамгаалалтын төмөр хаалга	Хуванцар раммтай 3-н давхар шилтэй, 2 онгойлттой, хамгаалалтын төмөр решёткатай байх

ХААЛГАНЫ ТҮҮВЭР

№	Хаалганы марк	Хаалганы Хэмжээ HxL	Нүхний Хэмжээ HxL	Тоо ширхэг		Бүгд	Тайлбар
				баруун	зүүн		
1	Х-1	2060x660	2100x700	3	1	4	Модон хаалга салхивчтай
2	Х-2	2060x860	2100x900	1	2	3	Модон хаалга
3	Х-3	2060x960	2100x1000	1	-	1	Хамгаалалтын төмөр хаалга
4	Х-4	2100x1300	2100x1300	1		1	Шилэн хаалга
5	Х-5	2060x1260	2100x1300	1		1	Хамгаалалтын төмөр хаалга

ЦОНХНЫ ТҮҮВЭР

№	Цонхны марк	Цонхны Хэмжээ HxL	Нүхний Хэмжээ HxL	Тоо ширхэг		Бүгд	Тайлбар
				баруун	зүүн		
1	Ц-1	1460x1460	1500x1500	4		4	Салхивчтай

ТАЙЛБАР:

1. Цонхыг хуванцар раммтай 3 давхар шилэн пакет бүхий битүүмжлэгдсэн, цагаан өнгөтэй, монгол орны цаг уурын нөхцөлд тохирохоор цэвэр үзэмжтэй бат бөх хийж гүйцэтгэнэ.
2. Захиалагч өөрийн орны цаг уурын нөхцөлд тохирох чанартай өндөр түвшинд хийгдсэн фирмүүдийн эдэлхүүнийг зохиогчтой зөвшилцөн сонгож болно.
3. Цонхыг захиалахдаа талбай дээр дахин нарийвчлан хэмжиж, тоолох шаардлагатай.

ХЭСЭГЧИЛСЭН БАЙГУУЛАЛТ

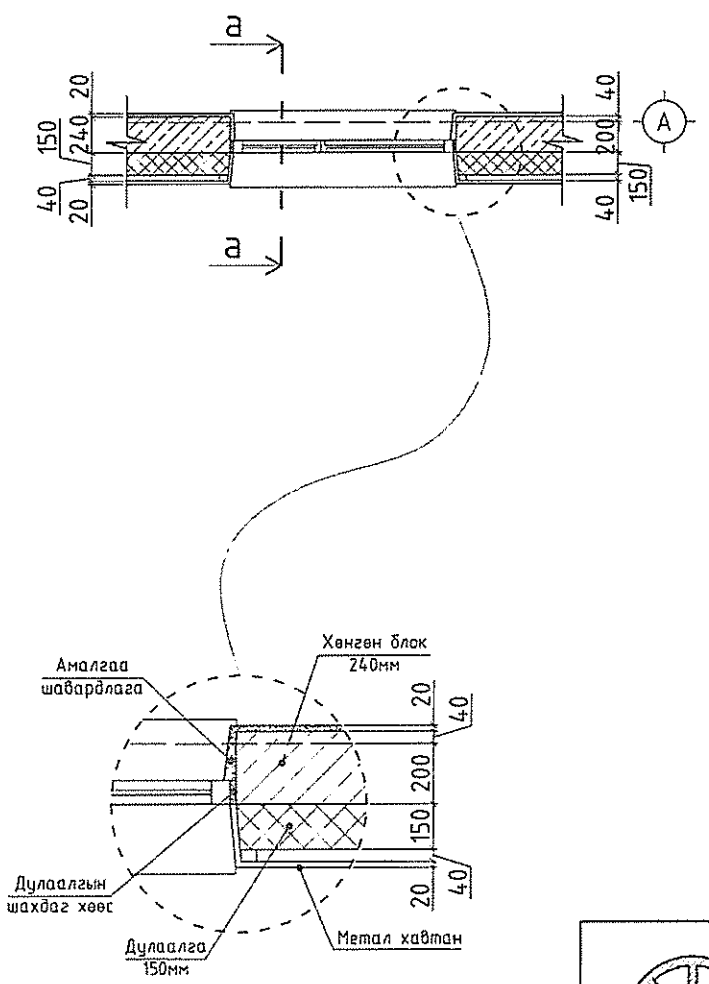

ОГТЛОЛ а-а
М1:50

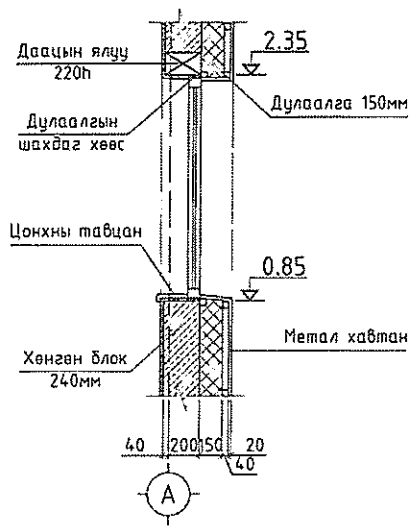

Д/б	Огноо	Засвар өөрчлөлт

"ТӨРИЙН БАНК"-НЫ ТООЦООНЫ ТӨВИЙН БАРИЛГА
/Давтан хэрэглэх зураг 6, 7 балл/

ХААЛГА, ЦОНХНЫ НЭГДСЭН ТҮҮВЭР

Уе шат: АЗ					
Архитектор	Ж.Чинзориг	ЕГ шифр: ТК 001/2019	Масштаб: М1:100	Огноо: 2019	
Гүйцэтгэсэн	Ж.Чинзориг	ТГ шифр:	Зургийн дугаар: БА-8	Хуудас: 13	
"Тоонот констракшн"ххк	Шалгасан	А.Батцэнгэл			

АРИУН ЦЭВРИЙН ӨРӨӨНИЙ ХЭСЭГЛЭЛ
М1:50

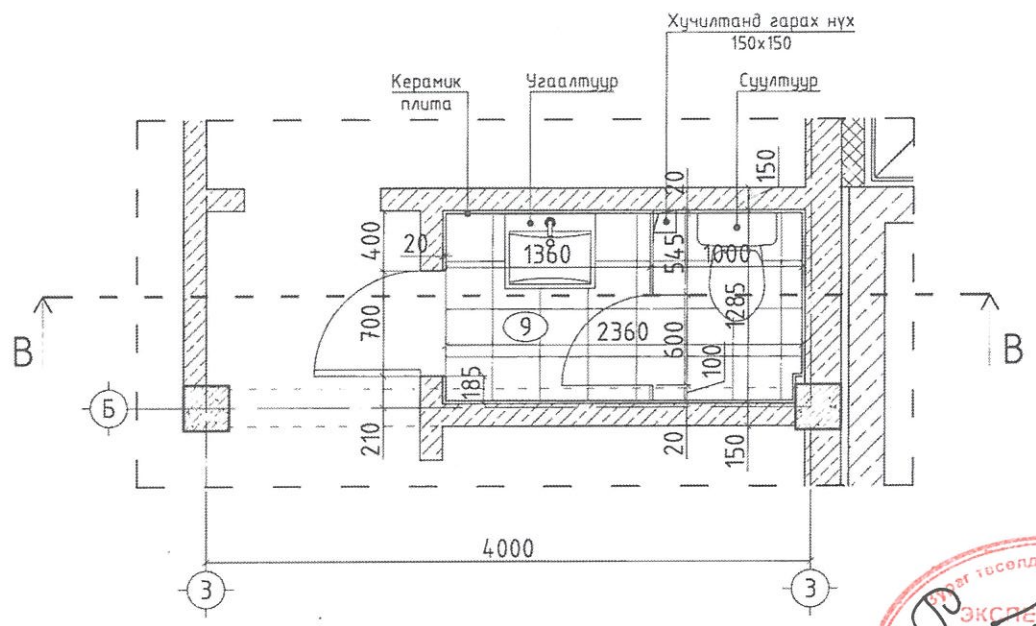

ОГТЛОЛ В-В
М1:50

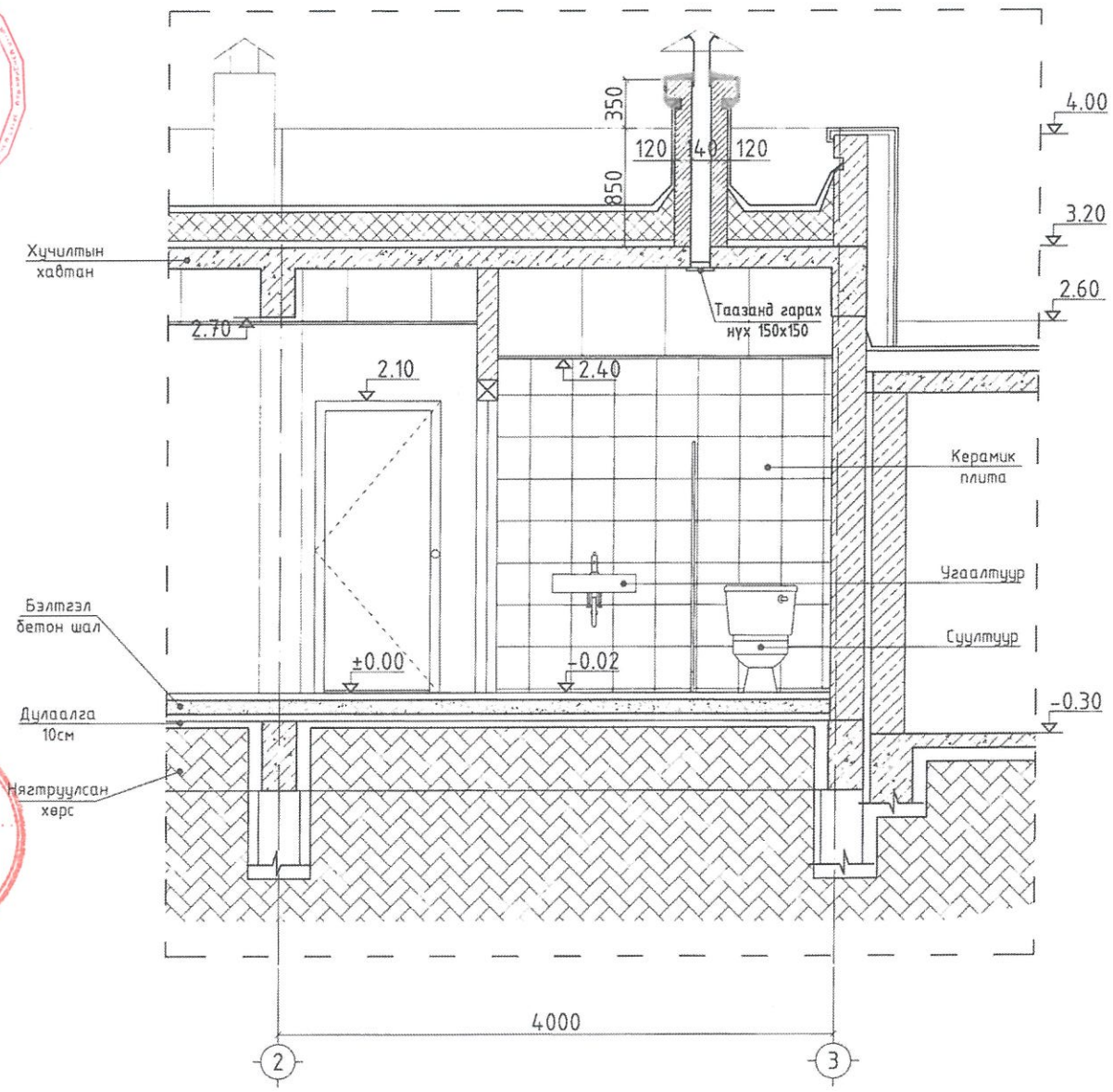

ЭРҮҮЛ МЭНДИЙН ЯАМ
УЛСЫН АХЛАХ БАЙЦААГЧ
10-00-02/011

Барилгын хөгжлийн төв
Барилга тоосолд магадлал хийсэн
Засвартай эсэх
13-13
27/XII 2023

Д/д	Огноо	Засвар өөрчлөлт

"ТӨРИЙН БАНК"-НЫ ТООЦООНЫ ТӨВИЙН БАРИЛГА
/Давтан хэрэглэх зураг 6, 7 балл/

АРИУН ЦЭВРИЙН ӨРӨӨНИЙ ХЭСЭГЛЭЛ

Ye шат: А3					
Архитектор	Ж.Чинзориг	ЕГ шифр: ТК 001/2019	Масштаб: М1:100	Огноо: 2019	
Гүйцэтгэсэн	Ж.Чинзориг	ТГ шифр:	Зургийн дугаар: БА-9	Хуудас: 13	
"Тооной констракшн"ХХК	Шалгасан	А.Батцэнгэл			

ГД-1, ГАДНА ДОВЖООНЫ ХЭСЭГЛЭЛ

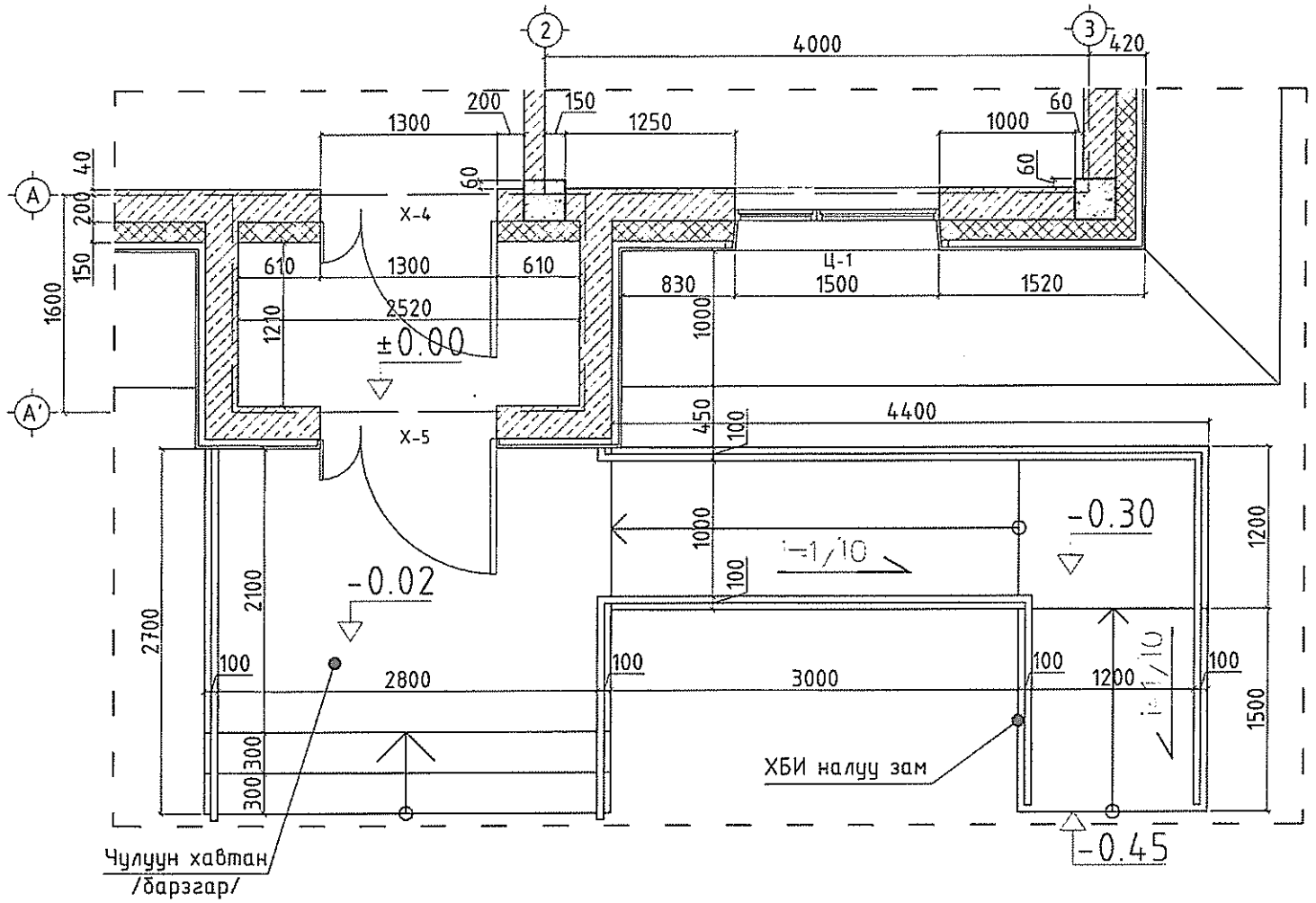

ГД-2, ГАДНА ДОВЖООНЫ ХЭСЭГЛЭЛ

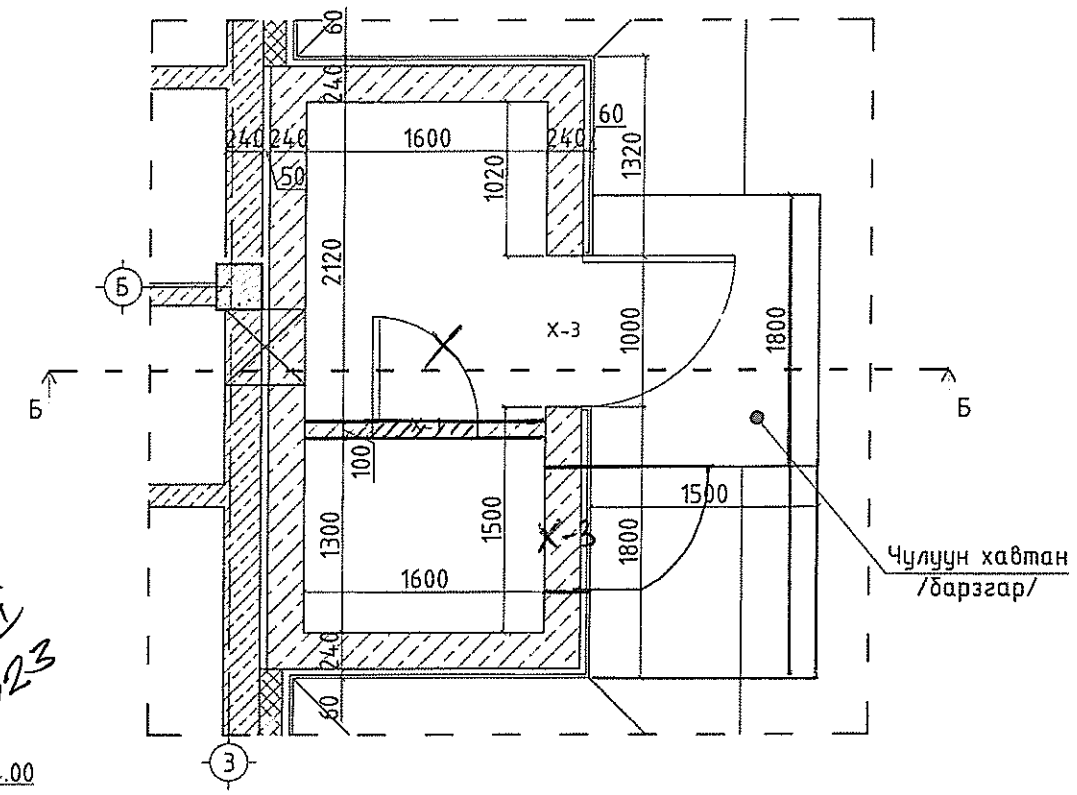

ГД-1, ХАРАГДАХ БАЙДАЛ

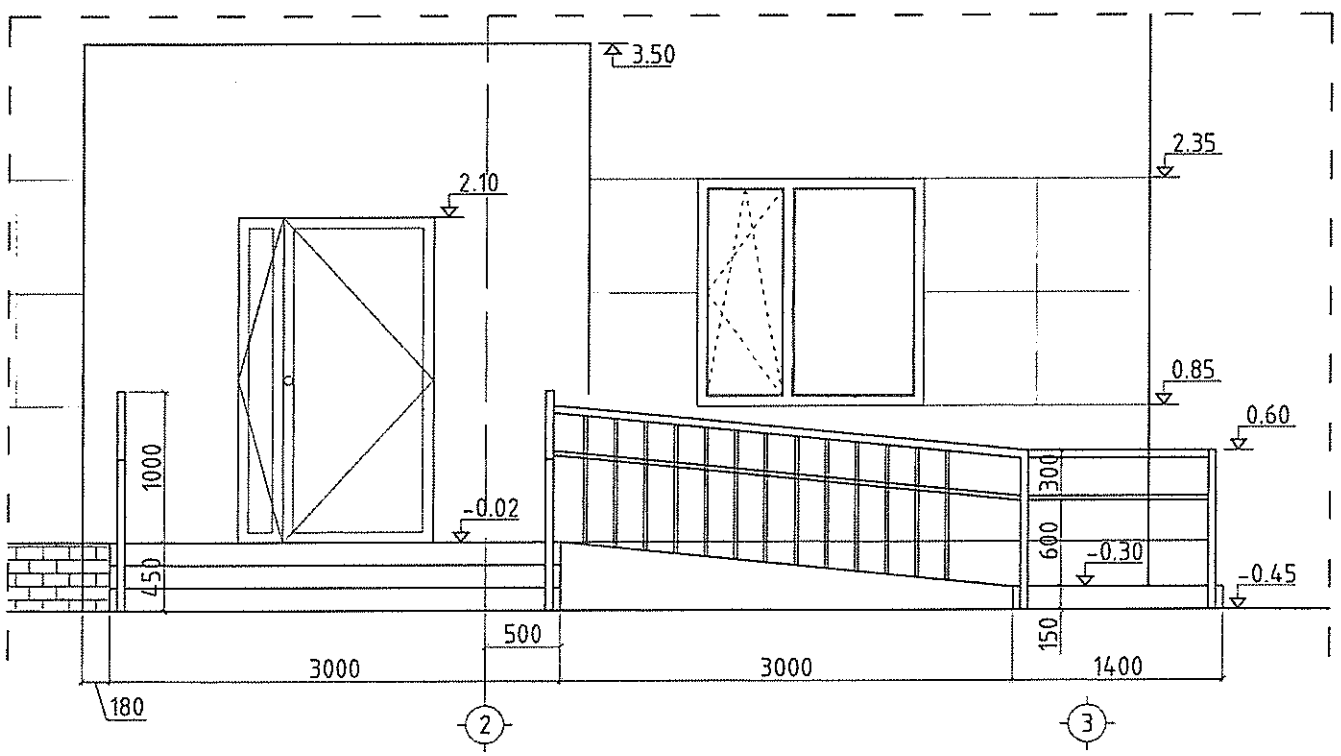

ОГТЛОЛ Б-Б

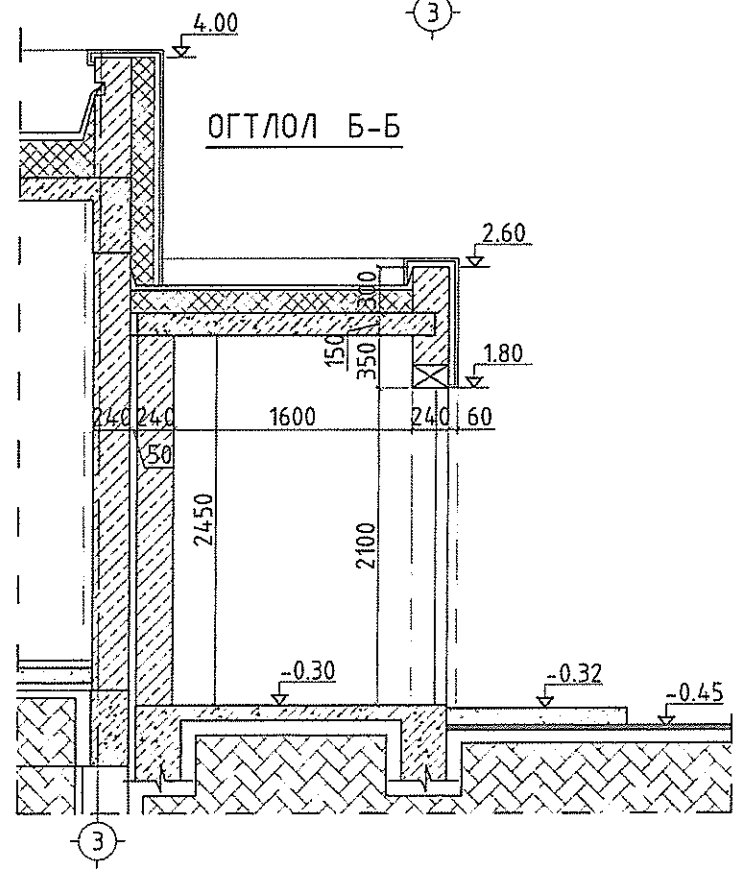

Д/б	Огноо	Засвар өөрчлөлт

"ТӨРИЙН БАНК"-НЫ ТООЦООНЫ ТӨВИЙН БАРИЛГА
/Давтан хэрэглэх зураг 6, 7 балл/

ГАДНА ДОЖООНЫ ХЭСЭГЛЭЛ

Архитектор		Ж.Чинзориг	ЕГ шифр: ТК 001/2019	Масштаб: М1:100	Огноо: 2019
Гүйцэтгэсэн		Ж.Чинзориг	ТГ шифр:	Зургийн дугаар: БА-10	Хуудас: 13
"Тоонот констракшн"ххк	Шалгасан	А.Батцэнгэл			

Ye шат: А3

ДЭЭВЭРТ ГАРАХ ТӨМӨР ШАТНЫ ХЭСЭГЛЭЛ

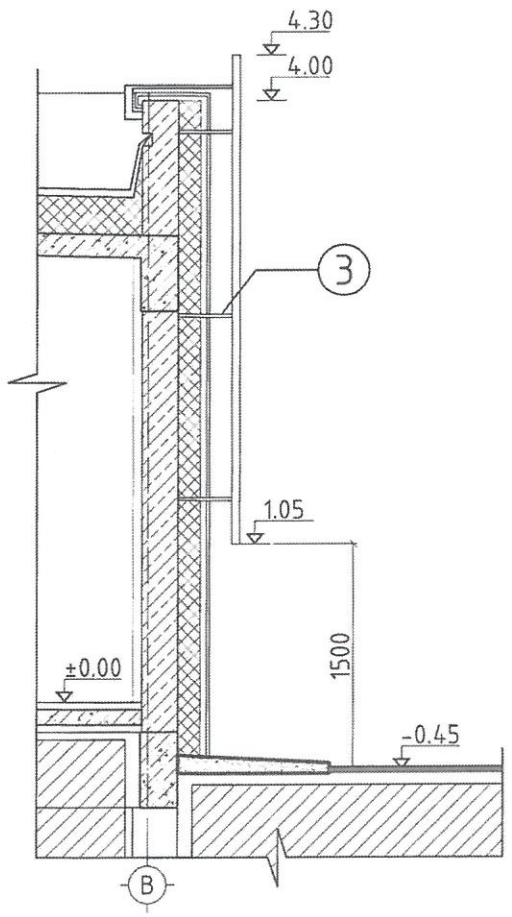

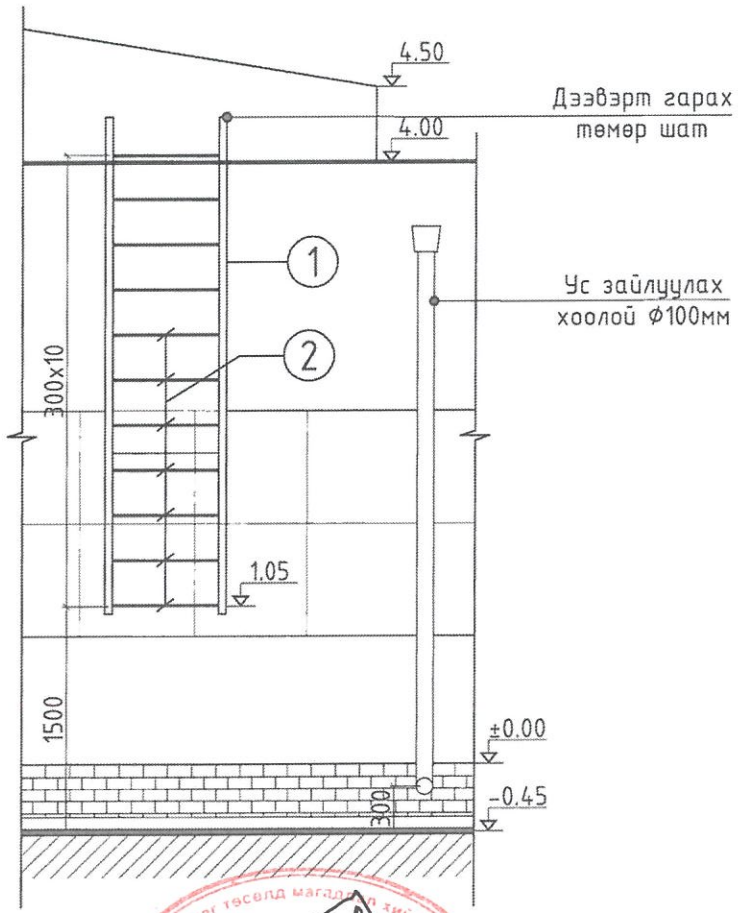

Зураг төсөлд магадлан хийсэн
ЭКСПЕРТ
13-13
12/XII 2023
Засвартай эсэх
БАРИЛГЫН ХӨГЖЛИЙН ТӨВ

МАТЕРИАЛЫН ТҮҮВЭР

ПОЗ	ТЭМДЭГЛЭГЭЭ	НЭР	ТОО ШИРХЭГ	ЖИН /КГ/ Нэгж /кг/	ЖИН /КГ/ Нийт /кг/	ТАЙЛБАР
1	ГОСТ 8509-72	75x8 l=3500	2	0.0088	61.6	
2	ГОСТ 8509-72	Ф18 l=700	11	1.15	12.65	
3	ГОСТ 8509-72	Ф18 l=150	6	0.5	3	
НИЙТ					77.25	

Д/б	Огноо	Засвар өөрчлөлт

"ТӨРИЙН БАНК"-НЫ ТООЦООНЫ ТӨВИЙН БАРИЛГА
/Давтан хэрэглэх зураг 6, 7 балл/

УС ЗАЙЛУУЛАХ ХООЛОЙ, ТӨМӨР ШАТНЫ ХЭСЭГЛЭЛ

Архитектор		Ж.Чинзориг	ЕГ шифр: ТК 001/2019	Масштаб: М1:100	Огноо: 2019
Гүйцэтгэсэн		Ж.Чинзориг	ТГ шифр:	Зургийн дугаар: БА-11	Хуудас: 13
"Тоонот констракшн"ххк	Шалгасан	А.Батцэнгэл			

Уе шат: А3

ПАРАПЕТ ХАНЫН БҮТЭЦ
М1:20

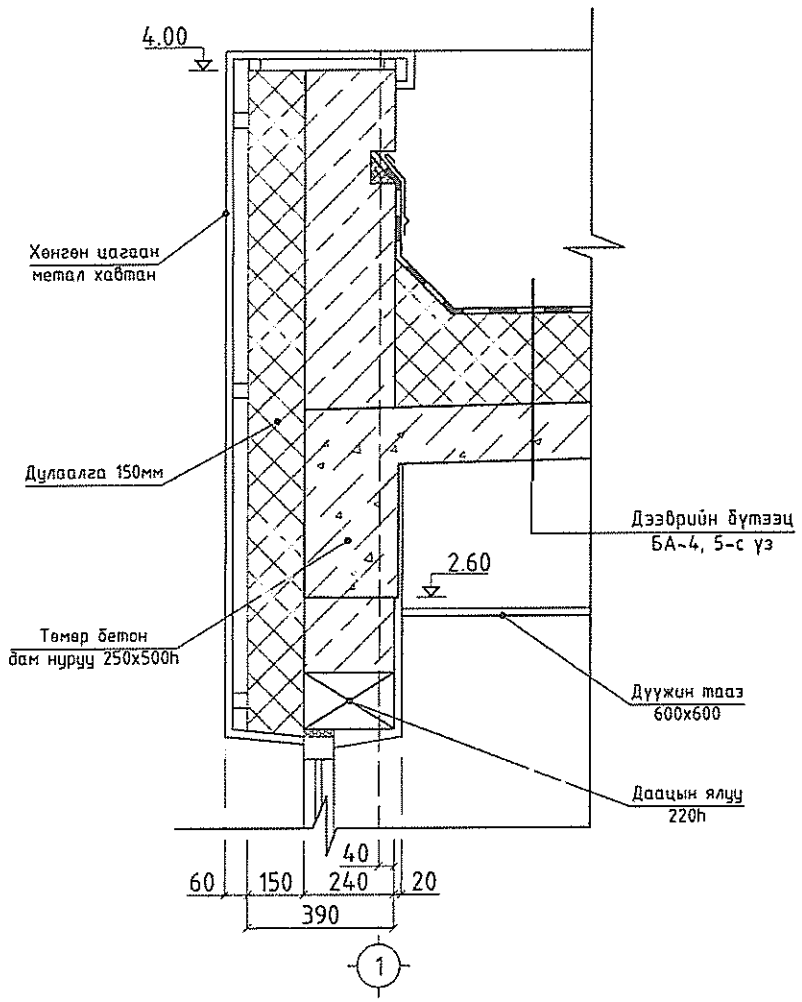

ГХ-1, ГАДНА ХАНЫН БҮТЭЦ
М1:20

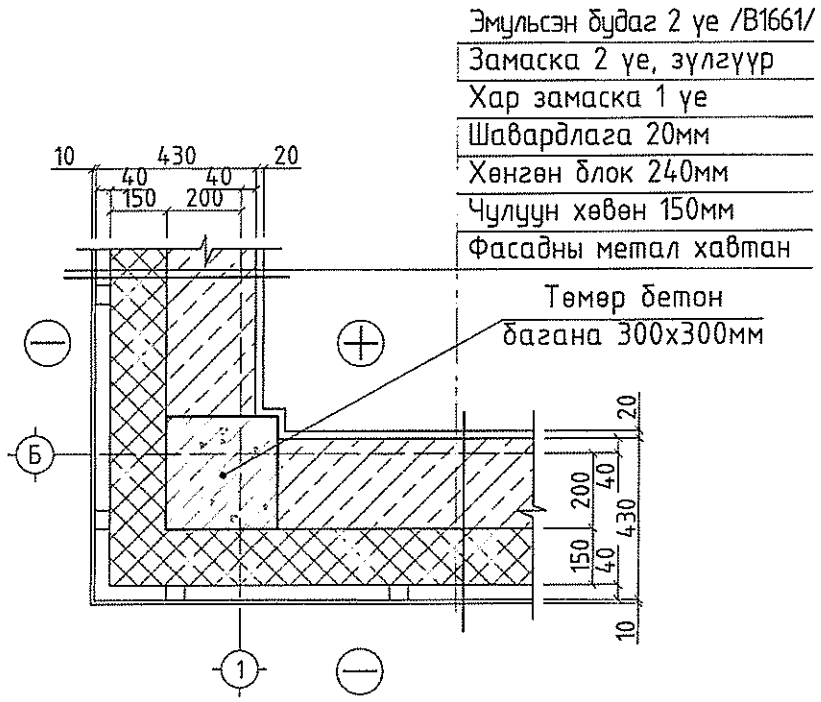

ДХ-1, ДОТОР ХАНЫН БҮТЭЦ
М1:20

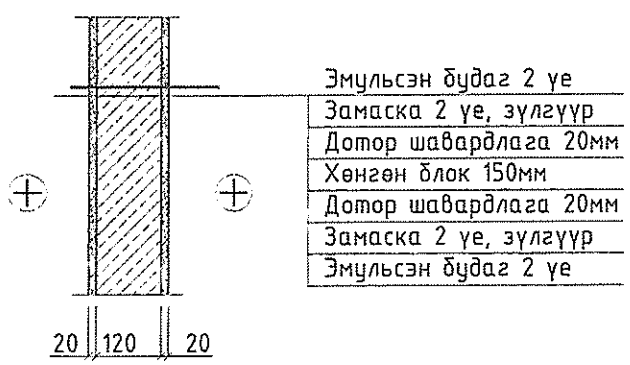

ДХ-2, ДОТОР ХАНЫН БҮТЭЦ
М1:20

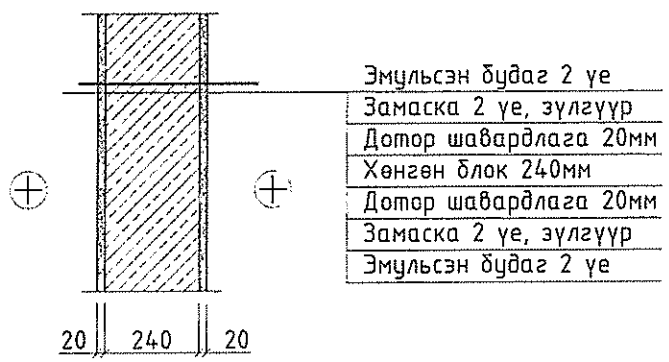

Д/д	Огноо	Засвар өөрчлөлт

"ТӨРИЙН БАНК"-НЫ ТООЦООНЫ ТӨВИЙН БАРИЛГА
/Давтан хэрэглэх зураг 6, 7 балл/

ПАРАПЕТ, ГАДНА ХАНЫН ХЭСЭГЛЭЛ

Архитектор		Ж.Чинзориг	ЕГ шифр: ТК 001/2019	Масштаб: М1:100	Үе шат: АЗ
Гүйцэтгэсэн		Ж.Чинзориг	ТГ шифр:	Зургийн дугаар: БА-12	Огноо: 2019
"Тоонот конструкшн"ххк	Шалгасан	А.Батцэнгэл			Хуудас: 13

ШАЛНЫ БҮТЭЦ, ТӨРӨЛ

Өрөө, өрөөний дугаар	Шалны хэсэглэл	Шалны бүтэц ба зузаан /мм/	Талбай м2
1. Гонх 2. Гүйлгээ танхим 8. Хөлийн хэсэг	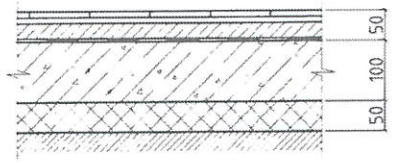	- Чулуун плита 20 мм - Барьцалдуулагч зуурмаг 10 мм - Цементэн тэгшилгээ М150 20 мм - Бетон бэлтгэл δ=100мм - XPS хавтан δ=50мм - Уур тусгаарлагч 1 үе - Нягтруулсан хөрс	35.75
3. Теллерийн хэсэг 6. Харилцааны менежер 7. Захирлын өрөө	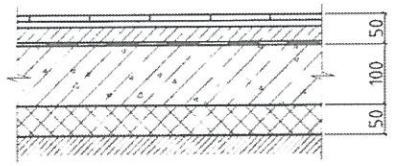	- Паркет шал 15 мм - Зөөлөвч 5 мм - Цементэн тэгшилгээ М150 20 мм - Бетон бэлтгэл δ=100мм - XPS хавтан δ=50мм - Уур тусгаарлагч 1 үе - Нягтруулсан хөрс	38.76
4. Сейфний өрөө 5. Архивийн өрөө 9. Ариун цэврийн өрөө 10. Техникийн өрөө	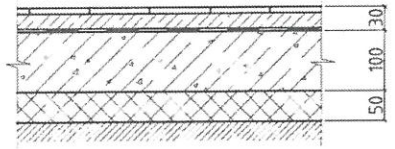	- Керамик хавтанцар 10 мм - Цавуу - Цементэн тэгшилгээ БМ150, 20мм - Ус тусгаарлагч 3 үе гидроизол - Бетон бэлтгэл δ=100мм - XPS хавтан δ=50мм - Уур тусгаарлагч 1 үе - Нягтруулсан хөрс	12.76
11. Зуухны өрөө, 12. Генератор	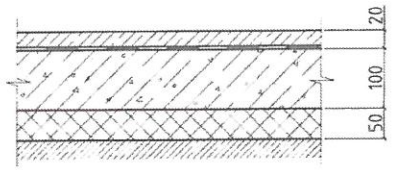	- Цементэн тэгшилгээ БМ150, 20мм - Ус тусгаарлагч 3 үе гидроизол - Бетон бэлтгэл δ=100мм - XPS хавтан δ=50мм - Уур тусгаарлагч 1 үе - Нягтруулсан хөрс	5.47
ГД-1, ГД-2 ХБИ-ийн налуу зам	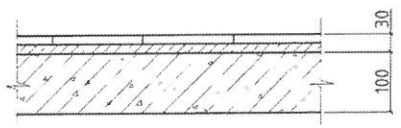	- Барзгар гадаргуутай чулуун хавтан - Барьцалдуулагч зуурмаг 15 мм - Ус тусгаарлагч түрхлэг 2 үе - Цутгамал довжоо 100 мм	18.18

ШАЛНЫ БАЙГУУЛАЛТ
М1:100

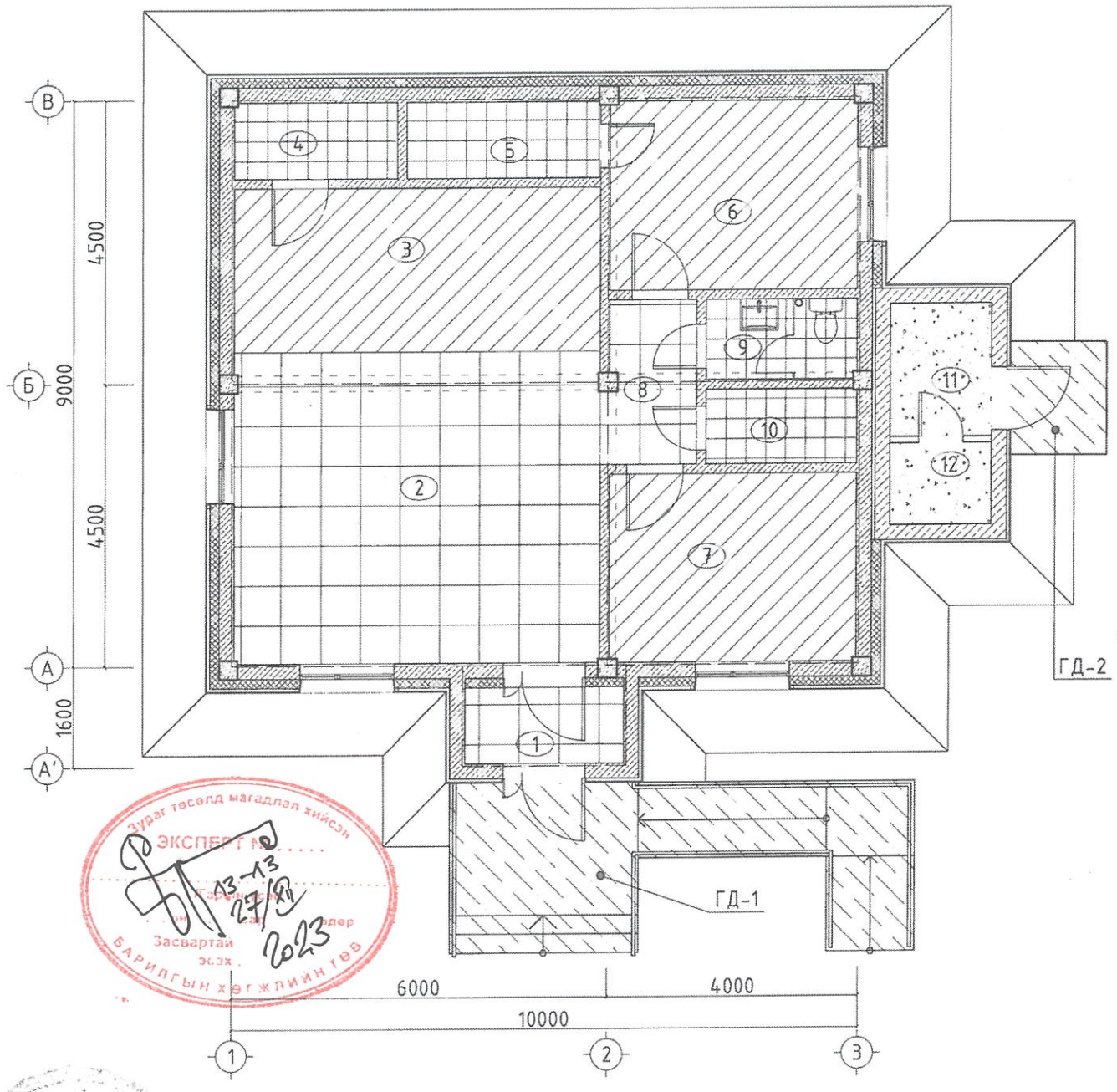

Зураг төсөлд магадлал хийсэн
ЭКСПЕРТ №
13-13
27/III
2023
Засвартай эсэх
БАРИЛГЫН ХӨГЖЛИЙН ГҮЙ

Обьектын байршил:	Сүхбаатар аймаг Үүрэлан сум
Холболтын шифр:	ТК-18/2023.
Энэ хуудас:	
Засвартай	Засваргүй / Хүчингүй
Архитектор	Ж.Чинзориг
Гүйцэтгэсэн	
Шалгасан	

Д/д	Огноо	Засвар өөрчлөлт

"ТӨРИЙН БАНК"-НЫ ТООЦООНЫ ТӨВИЙН БАРИЛГА
/Давтан хэрэглэх зураг 6, 7 балл/

ШАЛНЫ БҮТЭЦ, ТӨРӨЛ

Архитектор	Ж.Чинзориг	ЕГ шифр: ТК 001/2019	Масштаб: М1:100	Үе шат: АЗ	
Гүйцэтгэсэн	Ж.Чинзориг	ТГ шифр:	Зургийн дугаар: БА-13	Огноо: 2019	
"Тооной конструкшн"ххк — Шалгасан	А.Батцэнгэл			Хуудас: 13	

ГАДНА ХАШААНЫ ХЭСЭГЛЭЛ, М1:20

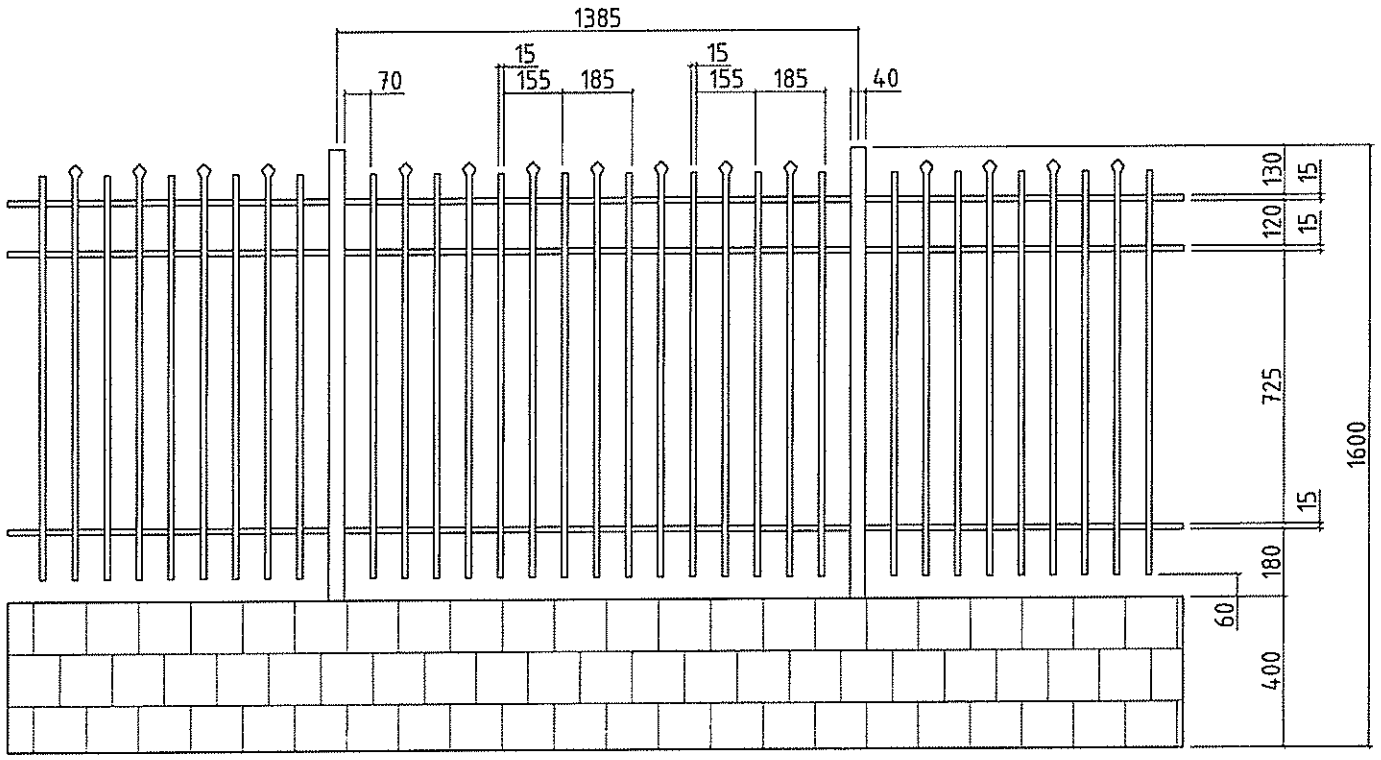

Барилгын гадна талд бетонон суурьтай, тоосгон өрлөгтэй, төмөр хашаа хийнэ. Хашааны төмөр хэсгийг хар саарал өнгийн тосон будгаар 2 давхар будаж өнгөлнө. Хашааны зай хэмжээ зэргийг зураг харуулсны дагуу гүйцэтгэнэ. Хайсны төмөр багана нь: 4 мм доошгүй зузаантай, 50х50 мм-ын хөндий төмөр байна. Хайсны бусад хийцлэлийг 1,5 мм-ын огтлолтой төмрөөр хийнэ. Бетон суурийн өндөр газраас 40 см өндөр байна. Хашааг сумын барилгад хийх ба байшингийн нүүрээр бус араар, хажуугаар өөрсдийн газрын онцлогт тохируулан хийнэ.

Д/б	Огноо	Засвар өөрчлөлт

"Тоонот конструкшн"ххк	"ТӨРИЙН БАНК"-НЫ ТООЦООНЫ ТӨВИЙН БАРИЛГА /Давтан хэрэглэх зураг 6, 7 балл/				
	ГАДНА ХАШААНЫ ХЭСЭГЛЭЛ				Үе шат: А3
	Архитектор	Ж.Чинзориг	ЕГ шифр: ТК 001/2019	Масштаб. М1:100	Огноо: 2019
	Гүйцэтгэсэн	Ж.Чинзориг	ТГ шифр:	Зургийн дугаар: БА-13'	Хуудас: 13
	Шалгасан	А.Батцэнгэл			

ТЕХНОЛОГИЙН БАЙГУУЛАЛТ
М1:100

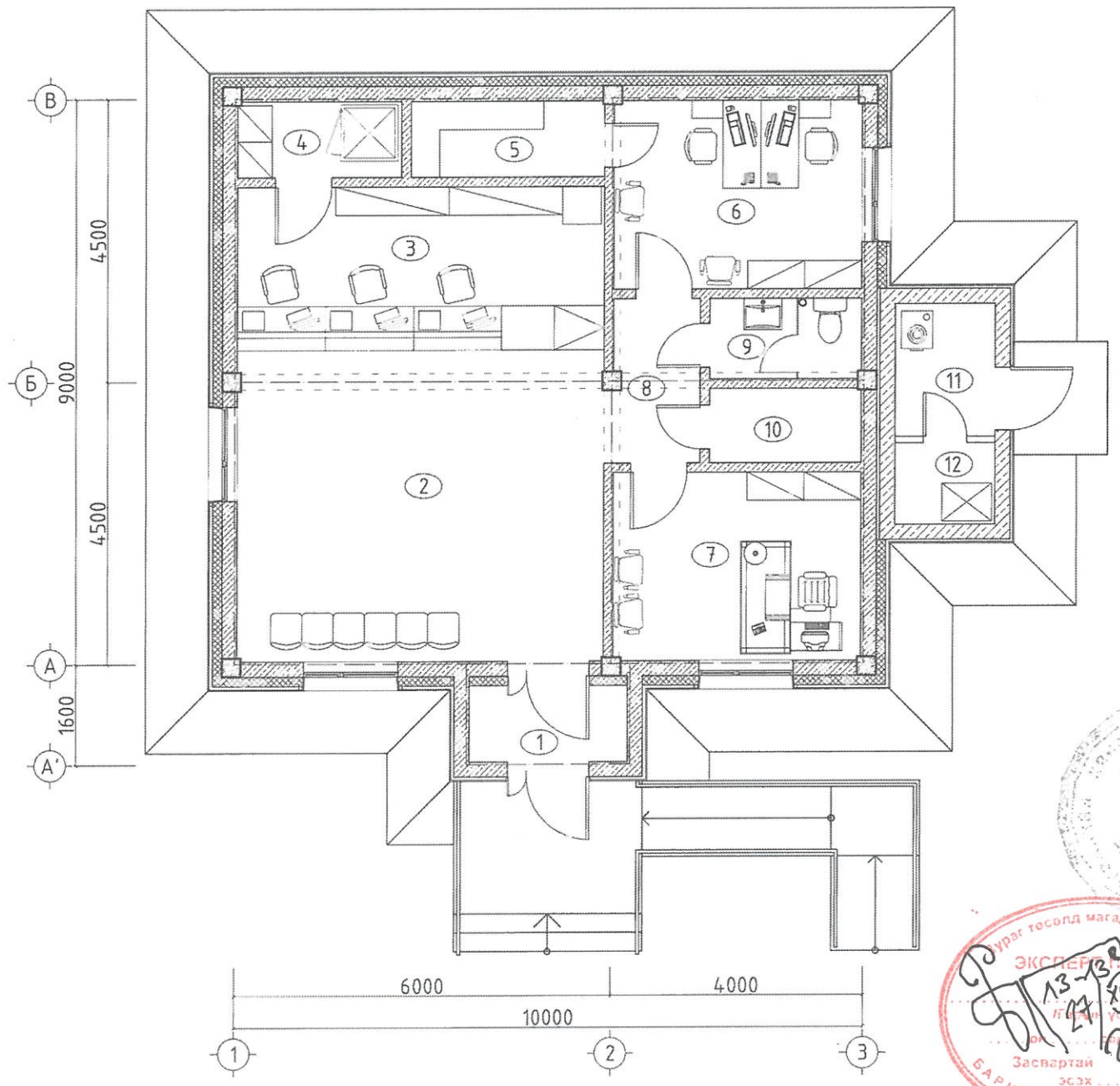

ӨРӨӨНИЙ ТОДОРХОЙЛОЛТ

№	Өрөөний нэрс	Талбай м²	Шалны төрөл
1	Гонх	3.05	Чулуун плита
2	Гүйлгээний танхим	28.91	Чулуун плита
3	Теллерийн хэсэг	15.17	Паркет
4	Сейфний өрөө /сервер/	3.15	Керамик плита
5	Архивийн өрөө	3.72	Керамик плита
6	Харилцааны менежер	11.79	Паркет
7	Захирлын өрөө	11.79	Паркет
8	Хөлийн хэсэг	3.76	Чулуун плита
9	Ариун цэврийн өрөө	3.07	Керамик плита
10	Техникийн өрөө	2.84	Керамик плита
	Нийт	**87.25**	
11	Зуухны өрөө	3.39	Бетон
12	Генераторын өрөө	2.08	Бетон

ТОНОГ ТӨХӨӨРӨМЖИЙН ТОДОРХОЙЛОЛТ

№	ТОНОГ ТӨХӨӨРӨМЖИЙН НЭР	ТОО ШИРХЭГ	ХЭМЖЭЭ /СМ/		
			Урт	Өргөн	Өндөр
1	ТЕЛЛЕРИЙН ШИРЭЭ	3	1400	700	760
2	ТЕЛЛЕРИЙН САНДАЛ	3	420	400	600
3	ХҮЛЭЭЛГИЙН САНДАЛ	6	500	450	600
4	СЕЙФ	1	900	900	-
5	АЖЛЫН ШИРЭЭ	2	1400	600	860
6	ЗАХИРАЛЫН ШИРЭЭ	1	1600	600	860
7	АЖЛЫН САНДАЛ	3	420	400	600
8	БИЧИГ ХЭРГИЙН ШҮҮГЭЭ	2	1800	450	1200
9	САНДАЛ	4	500	450	600

ЭРҮҮЛ МЭНДИЙН ЯАМ
УЛСЫН АХЛАХ БАЙЦААГЧ
10-00-02/011

Зураг төсөл магадлал хийсэн
ЭКСПЕРТ
Засвартай эсэх
БАРИЛГЫН ХӨГЖЛИЙН ТӨВ
13-12-27 XII 2023

Обьектын байршил:		
Холболтын шифр:		
Энэ хуудас:		
Засвартай	Засваргүй	Хүчингүй
Архитектор		
Гүйцэтгэсэн		
Шалгасан		

Д/д	Огноо	Засвар өөрчлөлт

"ТӨРИЙН БАНК"-НЫ ТООЦООНЫ ТӨВИЙН БАРИЛГА
/Давтан хэрэглэх зураг 6, 7 балл/

ТЕХНОЛОГИЙН БАЙГУУЛАЛТ

Архитектор		Ж.Чинзориг	ЕГ шифр: ТК 001/2019	Масштаб: М1:100	Уе шат: А3
Гүйцэтгэсэн		Ж.Чинзориг			Огноо: 2019
"Тооноот констракшн"ххк	Шалгасан	А.Батцэнгэл	ТГ шифр:	Зургийн дугаар: ТХ-1	Хуудас: 01

MNS 5924 : 2008

НҮХЭН ЖОРЛОН / Хучитгэсэн доторлогоотой /

Байгуулалт М 1:50

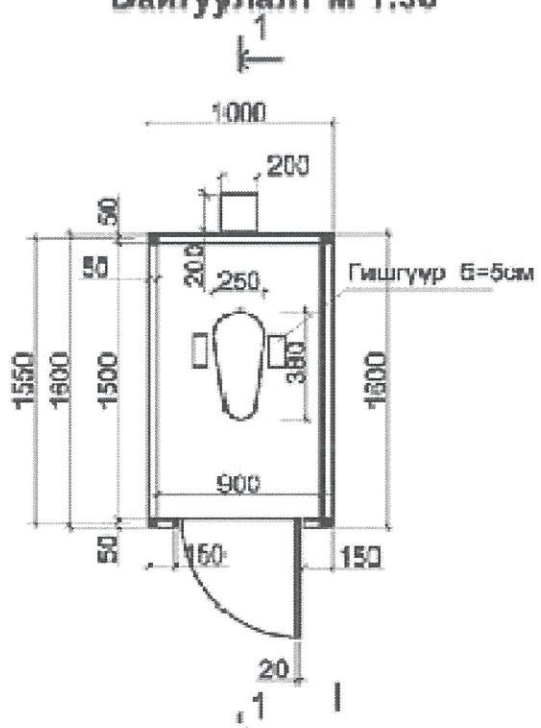

Дээврийн байгуулалт М 1:50

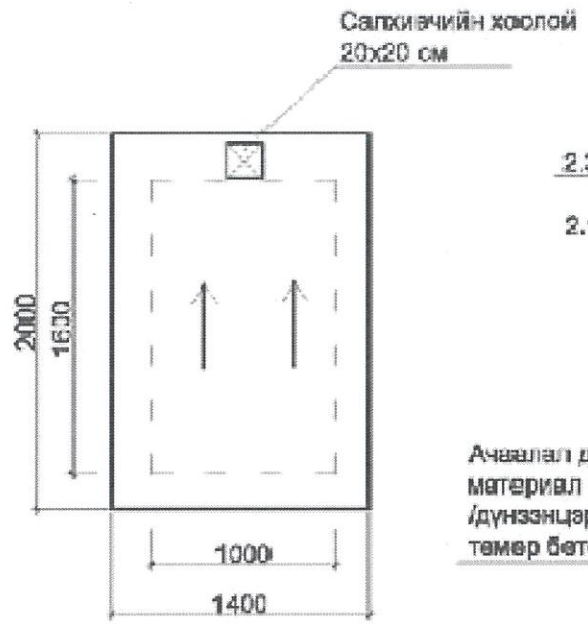

Огтлол 1-1 М 1:50

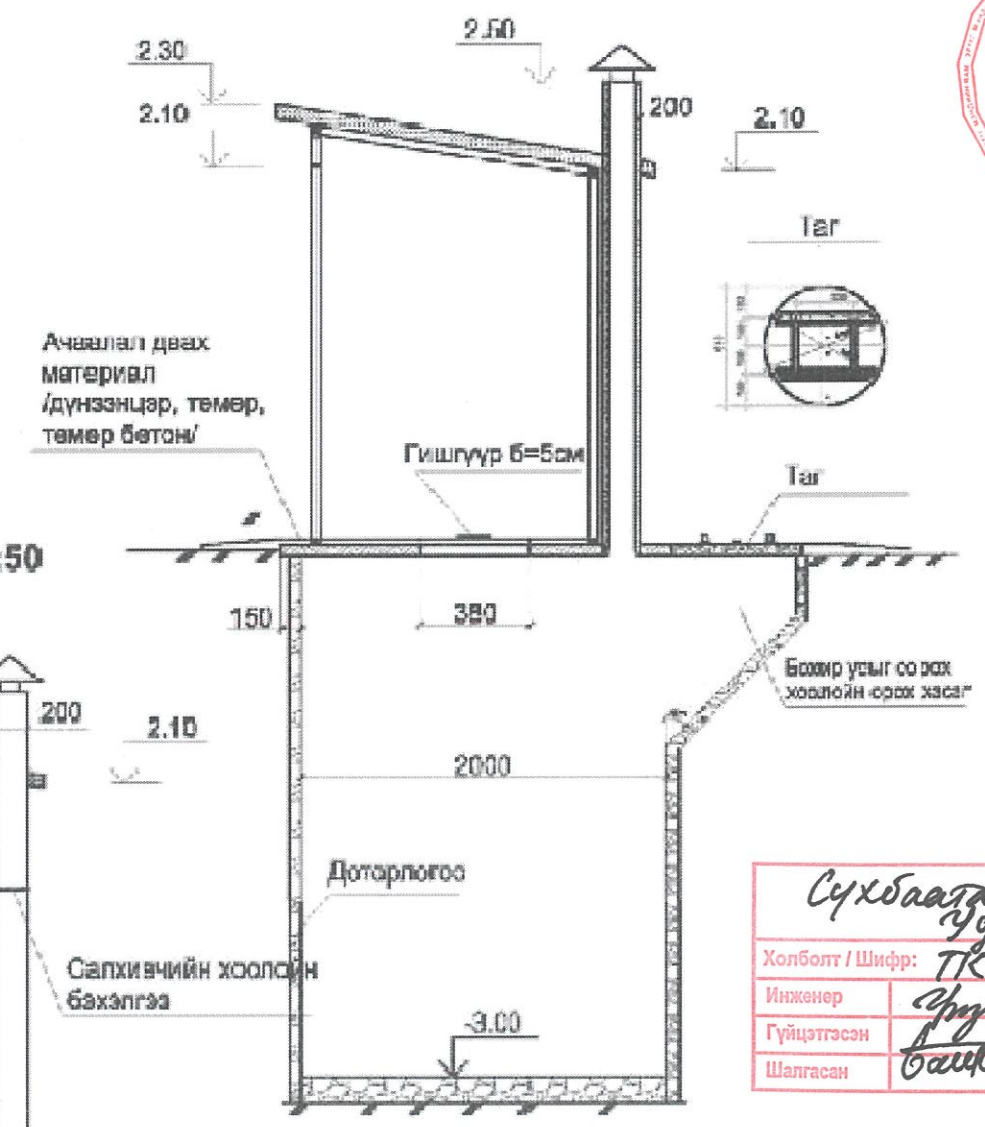

Нүүр тал М 1:50

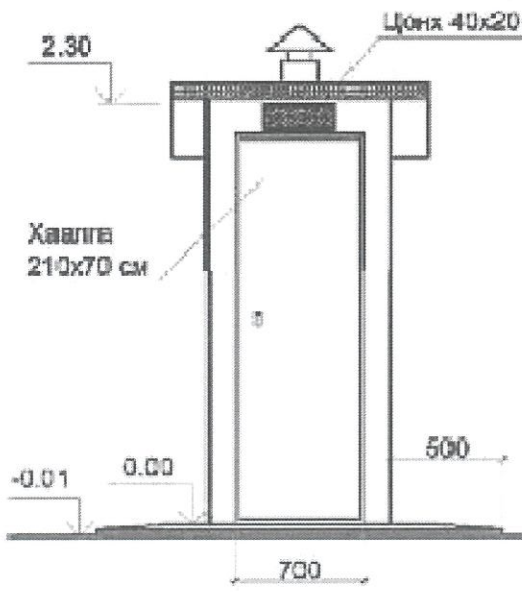

Хажуу тал М 1:50

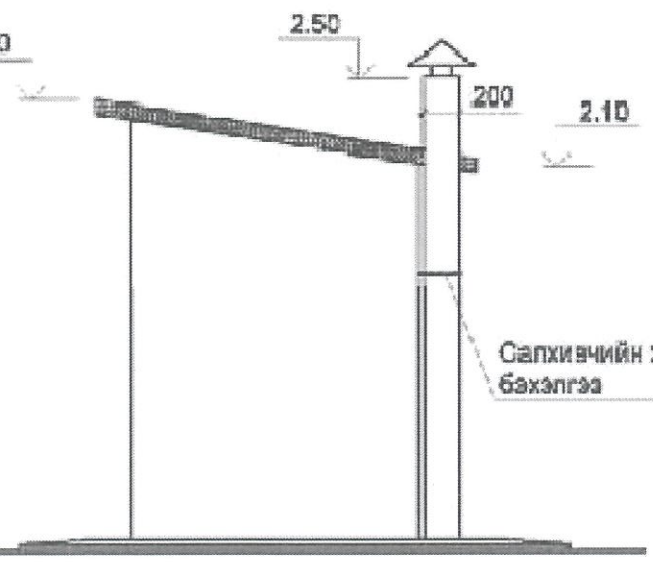

/2-р зураг/

Сухбаатар аймаг Үүлбаяан сум.			
Холболт / Шифр:	ТК-18/2023		энэ хуудас
Инженер			засвартай
Гүйцэтгэсэн			засваргүй
Шалгасан			хүчингүй

Д/д	Огноо	Засвар өөрчлөлт

"ТӨРИЙН БАНК"-НЫ ТООЦООНЫ ТӨВИЙН БАРИЛГА
/Давтан хэрэглэх зураг төсөл/

НҮХЭН ЖОРЛОН /хучитгэсэн доторлогоотой/

Ye шат: А3

Архитектор		Ж.Чинзориг	ЕГ шифр: ТК 04/2023	Масштаб: М1:1	Огноо: 2023
Гүйцэтгэсэн		Ж.Чинзориг	ТГ шифр:	Зургийн дугаар: ТХ-1	Хуудас:
"Тоонот констракшн"ххк	Шалгасан	А.Батцэнгэл			

8