ЗУРАГ ТӨСӨЛ
КОНСАЛТИНГ ХХК

ЕГ ШИФР: ЗТК-05/2024

Сонгинохайрхан дүүрэг 14-р хороо

ГАДНА ТАЛБАЙН ТОХИЖИЛТ

(АЖЛЫН ЗУРАГ)

БОЛОВСРУУЛСАН:

ЗАХИРАЛ /Т.ХАНГАЛ/

АРХИТЕКТОР /Б.ЖҮРМЭДЖОНОН/

ЗӨВШӨӨРСӨН:

СОНГИНОХАЙРХАН ДҮҮРГИЙН
ЗАСАГ ДАРГЫН ТАМГЫН ГАЗРЫН
ДАРГА /Д.ТӨМӨРБААТАР/

СОНГИНОХАЙРХАН ДҮҮРГИЙН
14-Р ХОРООНЫ ЗАСАГ ДАРГА /Х.ЭРДЭНЭТҮЯА/

Улаанбаатар хот
2024 он

ЗУРГИЙН ЖАГСААЛТ, ТАЙЛБАР БИЧИГ

ЗУРГИЙН ХУУДАСНЫ ЖАГСААЛТ

Д/д	Зургийн хуудаснуудын нэр	марк
1	Зургийн жагсаалт, тайлбар бичиг	ЕТ-1
2	Байршлын схем 1	ЕТ-2
3	Байр зүйн зураг	ЕТ-3
4	Одоогийн байдал /фото зураг/	ЕТ-4
5	Ерөнхий төлөвлөгөө	ЕТ-5
6	Гэрэлтүүлэг	ЕТ-6
7	Сандлын байгуулалт	ЕТ-7
8	Хогын савны байгуулалт	ЕТ-8
9	Харагдах байдал 01	ЕТ-9
10	Харагдах байдал 02	ЕТ-10
11	Байршлын схем 2	ЕТ-11
12	Одоогийн байдал /фото зураг/	ЕТ-12
13	Ерөнхий төлөвлөгөө	ЕТ-13
14	Харагдах байдал 03	ЕТ-14

ЯВГАН ЗАМ ТАЛБАЙН МАТЕРИАЛЫН ТҮҮВЭР:

	НЭР	Хэмжих нэгж	Нийт хэмжээ	ТАЙЛБАР
1	Шахмал хавтан	м2	12.0	1ш хавтан хэмжээ /200x100x60/
2	Явган замын бродьюр	м	8.0	1ш бродьюр хэмжээ /500x200x85/
3	Бетон дэр	м3	0.15	бродьюр суулгах бетон
4	Элсэн дэвсгэр	м3	0.36	30мм зузаан
5	Хайрган дэвсгэр	м3	0.96	80мм зузаан

САНДЛЫН МАТЕРИАЛЫН ТҮҮВЭР:

	НЭР	Хэмжих нэгж	Нийт хэмжээ	ТАЙЛБАР
	5 ШИРХЭГ САНДАЛ			
1	Банз	ш	35	1ш банзны хэмжээ /2000x100x40/
2	Квадрат төмөр	м	27	Квадрат төмрийн голч 50x50x2.5мм
3	Квадрат төмөр	м	42	Квадрат төмрийн голч 40x40x1.5мм
4	Эко будаг /бор шар/	м2	12.6	Гадна зориулалтын будаг
4	Эко будаг /саарал/	м2	22.8	Гадна зориулалтын будаг

ГЭРЭЛТҮҮЛГИЙН МАТЕРИАЛЫН ТҮҮВЭР:

	НЭР	Хэмжих нэгж	Нийт хэмжээ	ТАЙЛБАР
1	Бетон суурь B20	м3	0.32	1ш суурийн хэмжээ /300x300x500/
2	Гэрэлтүүлэг	ш	7	1ш гэрэлтүүлэг /h=3м 50Вт LED/

ХОГИЙН САВНЫ МАТЕРИАЛЫН ТҮҮВЭР:

	НЭР	Хэмжих нэгж	Нийт хэмжээ	ТАЙЛБАР
1	Хогийн сав	ш	3	Хогийг ялгаж хаях

БУУЛГАХ АЖЛЫН МАТЕРИАЛЫН ТҮҮВЭР:

	НЭР	Хэмжих нэгж	Нийт хэмжээ	ТАЙЛБАР
1	Сүүдрэвч	м	3x3	Модон сүүдрэвч

ТАЙЛБАР БИЧИГ

Үндэслэл:

- Сонгинохайрхан дүүргийн Иргэдийн Төлөөлөгчдийн Хурлын 2023 оны 12-р сарын 15-ны өдрийн 16/01 дугаар тогтоол.
- Геологи, Геодези зураглалын "Гое Ланд Дата" ХХК-д 2024 оны 05-р сард боловсруулсан дэвсгэр зураг.
- 2024 оны 01-р сарын 25-ны өдрийн Гадна талбайн тохижилтын ажлын төлөвлөлтийн даалгавар.

Төлөвлөлт:

Явган хүний зам, талбай:
-Одоо байгаа явган замтай уялдуулж шаардлагатай хэсэгт явган зам хийх.
-Явган зам талбайг сайн чанарын өвөл халтиргаа үүсдэггүй чулуун хавтангаар чанартай хийж гүйцэтгэхийг анхаарна уу.
-Хавтангийн суурь болох элсэн болон элс хайрган дэвсгэр нь доргилт, бороо цас гэх мэт гаднын нөлөөллийн улмаас өөрчлөлтөд ордог. Тиймээс элс болон хайрган дэвсгэрийг 1:5 харьцаатай цементээр бэхжүүлэн хийнэ.
-Явган хүний зам, талбайн төлөвлөлт, хучилт, угсралтад тавих ерөнхий шаардлага UCS 0901B:2022 стандартыг мөрдлөг болгох.
Гэрэлтүүлэг:
-Гэрэлтүүлгийн өнгө загварыг захиалагчийн хүсэлтийн дагуу сонгоно.
-Гэрэлтүүлэг нь нарны эрчим хүчээр ажилладаг өөр дээрээ сайн чанрын моно тольтой. Энэ нь гэгээ байх төдийд цэнэг хураана.
Нэмэлт лед туузан гэрэлтэй.
-UCS 1901B:2022 Гэрэлтүүлэг,гэрлэн чимэглэл /Нийтийн эзэмшлийн гудамж, зам, талбайд байршуулах гэрэлтүүлгийн тоног төхөөрөмжид тавих шаардлага/ стандартыг мөрдлөг болгох.
-UCS 1902A:2022 Гэрэлтүүлэг,гэрлэн чимэглэл /Гэрэлтүүлэх төхөөрөмжийг байрлуулах, суурилуулах технологийн удирдамж/ мөрдлөг болгох.
-Монгол улсын стандарт MNS2568:1983-ийн гэрэлтүүлгийн ган багана. Техникийн шаардлагыг хангасан байна.
Сандал:
-Сандал нь түшлэгтэй квадрат төмөр раммтай тавцан болон түшлэг нь 40мм зузаан ярвуу банз байна. Сандлын модон тавцан болон төмөр рамыг сайн чанрын усны тэсвэртэй гадна зориулалтын эко будгаар будна.
-UCS 1407B:2022 Нийтийн эзэмшлийн эд хөрөнгө /Нийтийн эзэмшлийн зам талбайн сандалд тавих ерөнхий шаардлага/ стандартыг мөрдлөг болгов.
Хогийн сав:
UCS 1406B:2022 Нийтийн эзэмшлийн эд хөрөнгө /Нийтийн эзэмшлийн гудамж, зам, талбайд байршуулах хогны саванд тавих шаардлага/ стандартыг мөрдлөг болгох.
Хогийн сав нь олон төрлөөр хогоо ангилах боломжтой савны материал нь бат бөх, галд тэсвэртэй зэврэлтээс хамгаалагдсан байна.
Сагсанбөмбөгийн талбай:
Одоо байгаа сагсанбөмбөгийн талбайн будгыг хусаж цэвэрлээд шинээр будаж засварлана.

Жич:
-Тохижилтын ажлыг эхлэхээс өмнө газар доорх шугам сүлжээг илрүүлж, холбогдох байгууллагуудаас зөвшөөрөл авч ажлыг гүйцэтгэх шаардлагатай.

САГСАНБӨМБӨГИЙН ТАЛБАЙ БУДАХ ТАЛБАЙН МАТЕРИАЛЫН ТҮҮВЭР:

	НЭР	Хэмжих нэгж	Нийт хэмжээ	ТАЙЛБАР
1	Улбар шар будаг	м2	88.6	Резин будаг
2	Цагаан саарал будаг	м2	208.7	Резин будаг
3	Хар саарал будаг	м2	54.7	Резин будаг
4	Цагаан будаг	м2	19.4	Резин будаг
5	Хашаа будах	м	80	3м өндөртэй сараалжин хашаа

БУУЛГАХ АЖЛЫН МАТЕРИАЛЫН ТҮҮВЭР:

	НЭР	Хэмжих нэгж	Нийт хэмжээ	ТАЙЛБАР
1	Будаг хусах	м2	371.48	Одоо байгаа

ЗУРАГ ТӨСӨЛ КОНСАЛТИНГ ХХК

Сонгинохайрхан дүүрэг 14-р хороо
ГАДНА ТАЛБАЙН ТОХИЖИЛТ

ЗУРГИЙН ЖАГСААЛТ, ТАЙЛБАР БИЧИГ

Үе шат: Ажлын зураг

Архитектор	Б.Журмэджонон	ЕГ Шифр: ЗТК-05/2024	Масштаб:	Огноо: 2024
Гүйцэтгэсэн	З.Мөрөн	ТГ Шифр:	Зургийн дугаар: ЕТ-01	Хуудас: 14
Шалгасан	Б.Журмэджонон			

А3

БАЙРШЛЫН СХЕМ 1

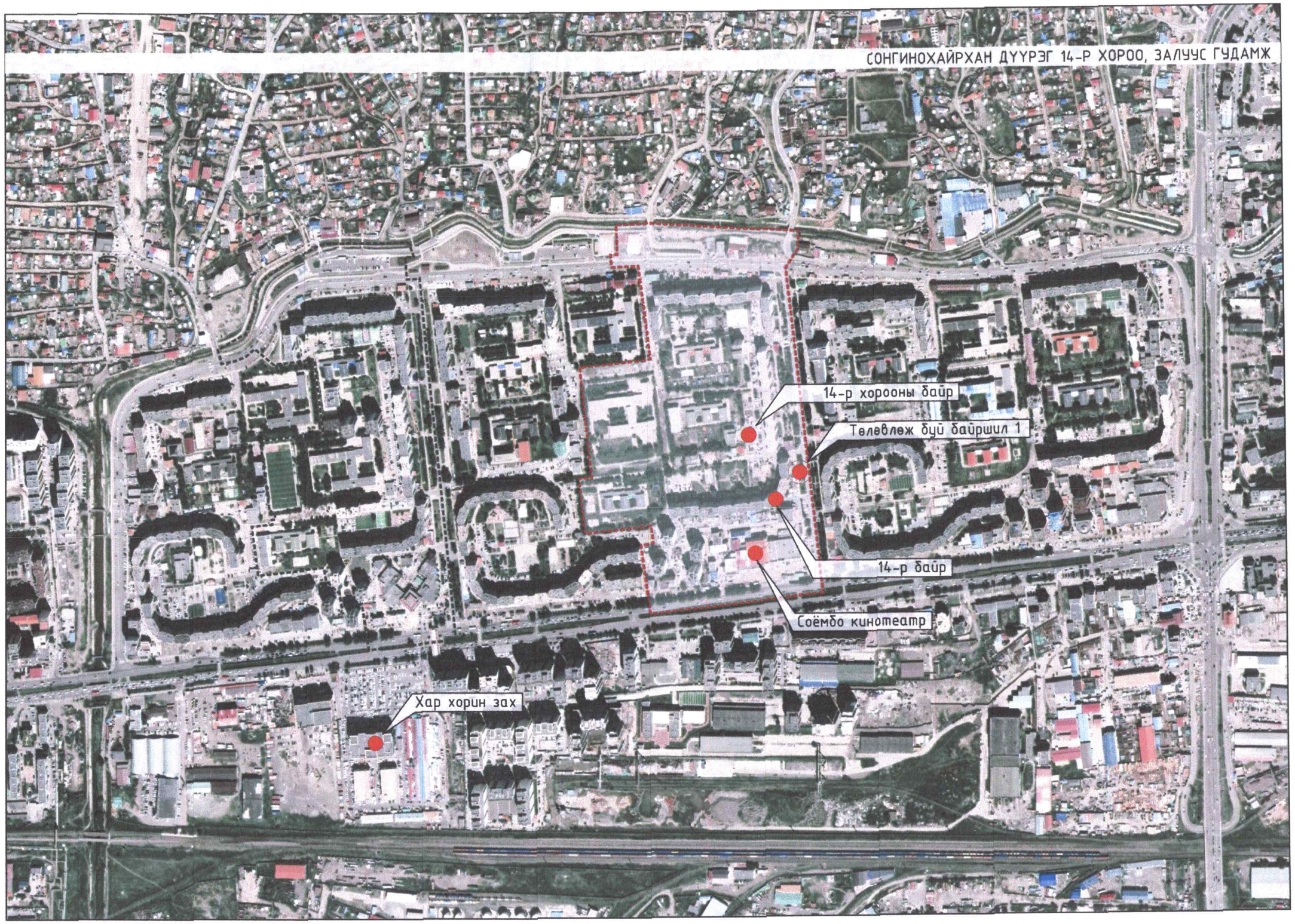

Сонгинохайрхан дүүрэг 14-р хороо

ГАДНА ТАЛБАЙН ТОХИЖИЛТ

БАЙРШЛЫН СХЕМ

Үе шат: Ажлын зураг

Архитектор		Б.Журмэджонон	ЕГ Шифр: ЗТК-05/2024	Масштаб: М1:500	Огноо: 2024
Гүйцэтгэсэн		З.Мөрөн	ТГ Шифр:	Зургийн дугаар: ЕТ-02	Хуудас: 14
Шалгасан		Б.Журмэджонон			

ЗУРАГ ТӨСӨЛ КОНСАЛТИНГ ХХК

А3

БАЙР ЗҮЙН ЗУРАГ М1:500

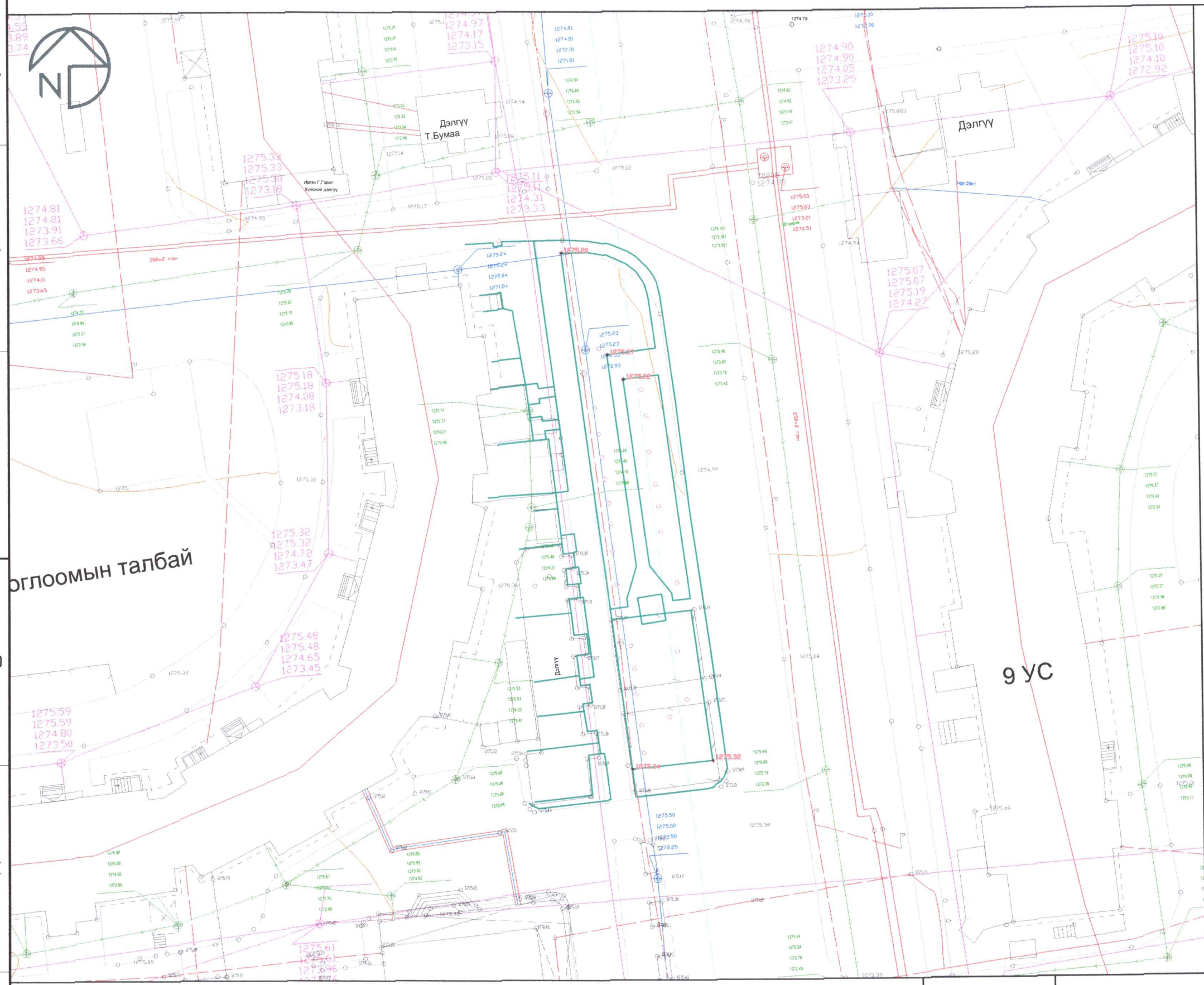

ТАНИХ ТЭМДЭГ

- Үндсэн хаялбар
- 1302.19 Өндрийн бичиглэл
- Барилга байгууламж
- Холбооны шугам /Дэвсгэр зураг дээрх тэмдэглэгээ/
- Цахилгааны шугам /Дэвсгэр зураг дээрх тэмдэглэгээ/
- Дулааны шугам /Дэвсгэр зураг дээрх тэмдэглэгээ/
- Бохирын шугам /Дэвсгэр зураг дээрх тэмдэглэгээ/
- Одоо байгаа мод, бут, сөөг

ЗУРАГ ТӨСӨЛ КОНСАЛТИНГ ХХК

Сонгинохайрхан дүүрэг 14-р хороо

ГАДНА ТАЛБАЙН ТОХИЖИЛТ

БАЙР ЗҮЙН ЗУРАГ

Үе шат: Ажлын зураг

Архитектор	Б.Жүрмэджонон	ЕГ Шифр: ЗТК-05/2024	Масштаб: М1:500	Огноо: 2024
Гүйцэтгэсэн	З.Мөрөн	ТГ Шифр:	Зургийн дугаар: ЕТ-03	Хуудас: 14
Шалгасан	Б.Жүрмэджонон			

А3

ОДООГИЙН БАЙДАЛ /ФОТО ЗУРАГ/

ЗУРАГ ТӨСӨЛ КОНСАЛТИНГ ХХК	Сонгинохайрхан дүүрэг 14-р хороо ГАДНА ТАЛБАЙН ТОХИЖИЛТ				Үе шат:
	ОДООГИЙН БАЙДАЛ /ФОТО ЗУРАГ/				Ажлын зураг
Архитектор		Б.Жүрмэджонон	ЕГ Шифр: 3ТК-05/2024	Масштаб: М1:500	Огноо: 2024
Гүйцэтгэсэн		Э.Мөрөн	ТГ Шифр:	Зургийн дугаар: ЕТ-04	Хуудас: 14
Шалгасан		Б.Жүрмэджонон			

А3

ҮНДЭСЛЭЛ:
- Сонгинохайрхан дүүргийн Иргэдийн Төлөөлөгчдийн Хурлын 2023 оны 12-р сарын 15-ны өдрийн 16/01 дүгээр тогтоол.
- Геологи, Геодези зураглалын "Гое Ланд Дата" ХХК-д 2024 оны 05-р сард боловсруулсан дэвсгэр зураг.
- 2024 оны 01-р сарын 25-ны өдрийн Гадна талбайн тохижилтын ажлын төлөвлөлтийн даалгавар.

ЕРӨНХИЙ ТӨЛӨВЛӨГӨӨ М1:250

ТОДОРХОЙЛОЛТ

	Барилга байгууламжын нэрс	Хүчин чадал	Талбай хэмжээ
1	Төлөвлөж буй явган зам талбай	-	495.78м²
2	Одоо байгаа ногоон байгууламж		
3	Одоо байгаа явган зам талбай	-	-
4	Одоо байгаа автозам	-	-
5	Одоо байгаа барилга байгууламж	-	-
6	Буулгах сүүдрэвч		

ТАНИХ ТЭМДЭГ

- Үндсэн хаялбар
- 1302.19 Өндрийн бичиглэл
- Холбооны шугам /Дэвсгэр зураг дээрх тэмдэглэгээ/
- Цахилгааны шугам /Дэвсгэр зураг дээрх тэмдэглэгээ/
- Дулааны шугам /Дэвсгэр зураг дээрх тэмдэглэгээ/
- Бохирын шугам /Дэвсгэр зураг дээрх тэмдэглэгээ/
- Барилга байгууламж
- Одоо байгаа явган хүний зам, талбай
- Одоо байгаа авто зам, зогсоол
- Одоо байгаа мод, бут, сөөг
- Одоо байгаа ногоон байгууламж
- Төлөвлөж буй явган хүний зам талбай
- Төлөвлөж буй гэрэлтүүлэг /7 ширхэг h=3м/
- Төлөвлөж буй сандал /5 ширхэг/
- Төлөвлөж буй хогын сав /3 ширхэг/
- Буулгах сүүдрэвч

Явган замын хучилт, Огтлол 1-1 М1:10

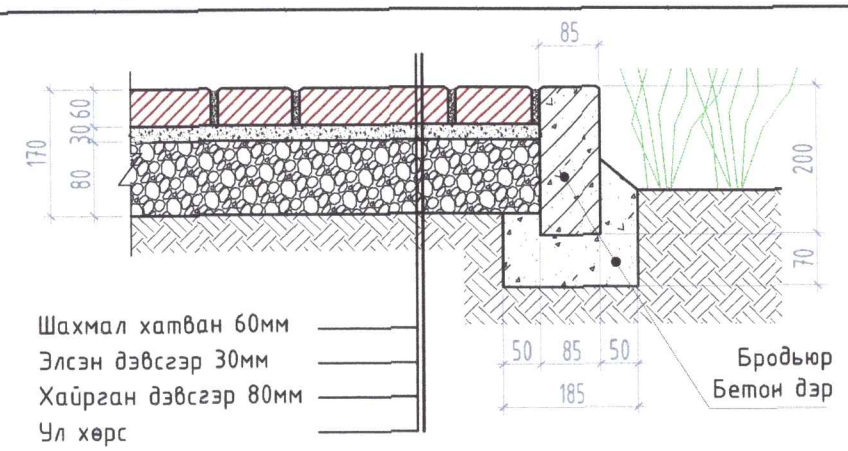

Явган зам талбайн материалын түүвэр:

	НЭР	Хэмжих нэгж	Нийт хэмжээ	ТАЙЛБАР
1	Шахмал хавтан	м2	12.0	1ш хавтан хэмжээ /200x100x60/
2	Явган замын бродьюр	м	8.0	1ш бродьюр хэмжээ /500x200x85/
3	Бетон дэр	м3	0.15	бродьюр суулгах бетон
4	Элсэн дэвсгэр	м2	12.0	30мм зузаан
5	Буталсан чулуун суурь	м2	12.0	100мм зузаан

Буулгах ажлын материалын түүвэр:

	НЭР	Хэмжих нэгж	Нийт хэмжээ	ТАЙЛБАР
1	Сүүдрэвч	м	3x3	Модон сүүдрэвч

ТАЙЛБАР

1. Тус хуудсыг холбогдох хуудсуудтай хамт үзнэ үү.
2. Одоо байгаа эвдэрч муудсан сүүдрэвчийг буулгах.
3. Явган зам талбайг хийхдээ одоо байгаа явган зам, талбайн өндөртэй уялдуулан угсралтын ажлыг хийж гүйцэтгэнэ.

ЗУРАГ ТӨСӨЛ КОНСАЛТИНГ ХХК

Сонгинохайрхан дүүрэг 14-р хороо
ГАДНА ТАЛБАЙН ТОХИЖИЛТ
ЕРӨНХИЙ ТӨЛӨВЛӨГӨӨ

Ye шат: Ажлын зураг					
Архитектор	Б.Жүрмэджонон	ЕГ Шифр: ЗТК-05/2024	Масштаб: М1:500	Огноо: 2024	
Гүйцэтгэсэн	Э.Мөрөн	ТГ Шифр:	Зургийн дугаар: ЕТ-05	Хуудас: 14	
Шалгасан	Б.Жүрмэджонон				

А3

ГЭРЭЛТҮҮЛЭГ М1:500

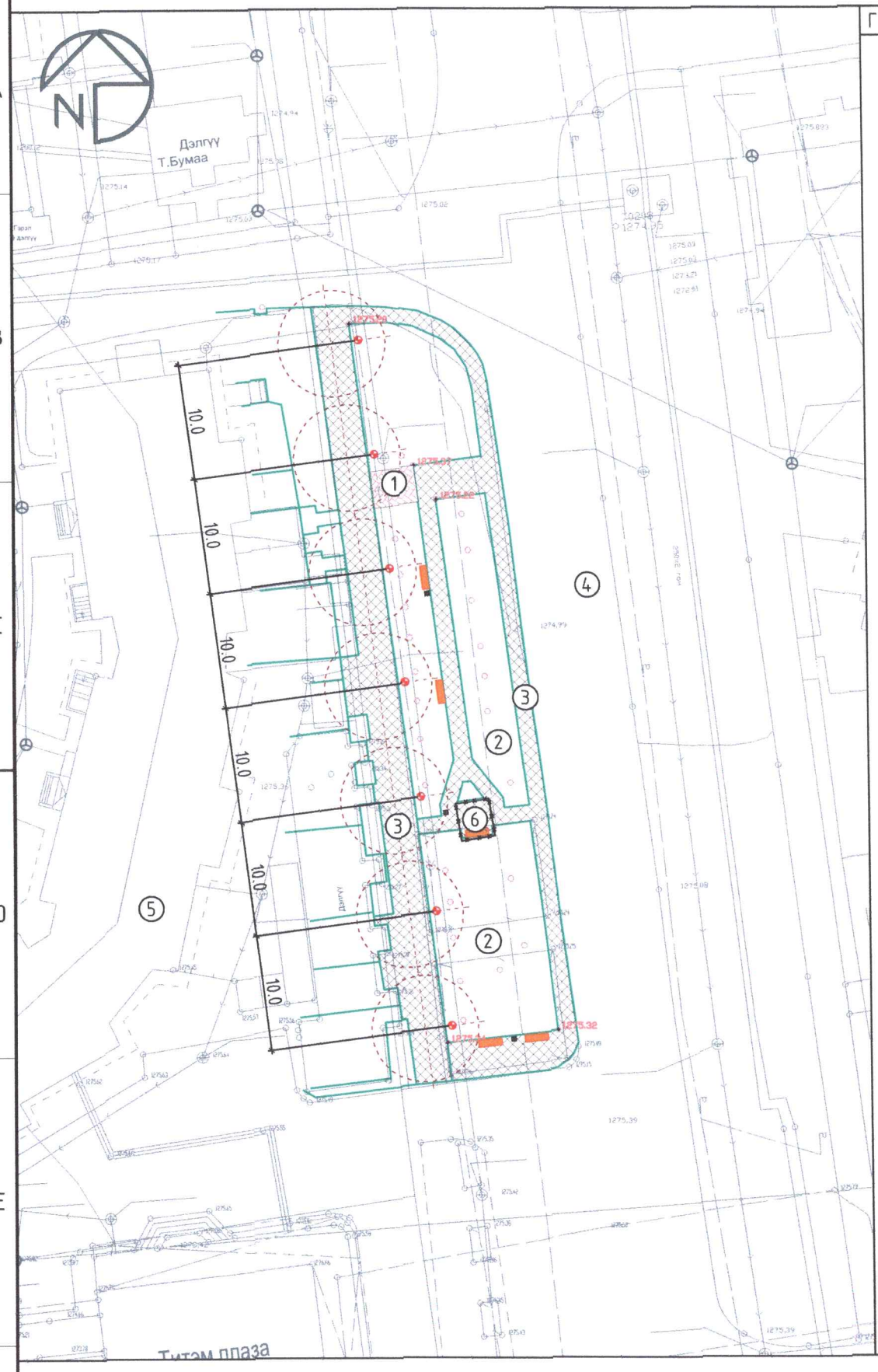

ГЭРЭЛ СУУРИЛУУЛАХ СУУРИЙН ХЭСЭГЛЭЛ

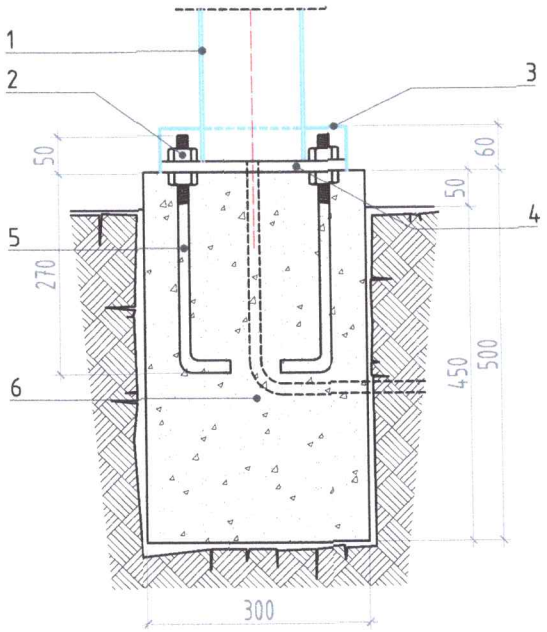

1. Гэрэлтүүлгийн шон
2. Гэрэлтүүлгийн шон бэхлэх боолт
3. Гэрэлтүүлгийн суурийн бүрээс
4. Гэрэлтүүлгийн суурь
5. Гэрэлтүүлгийн суурь бэхлэх анкер
6. Бетон суурь B20

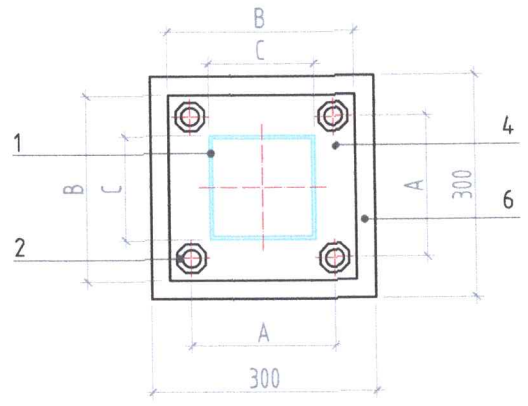

Гэрэлтүүлэг нь 3 метр өндөр байна.
A, B, C хэмжээ нь суурилуулж буй гэрэлтүүлэгийн шонгийн хэмжээ, материал, техникийн шаардлага зэргээс хамаарч өөрчлөгдөнө.

ГЭРЭЛТҮҮЛЭГИЙН ЗАГВАР

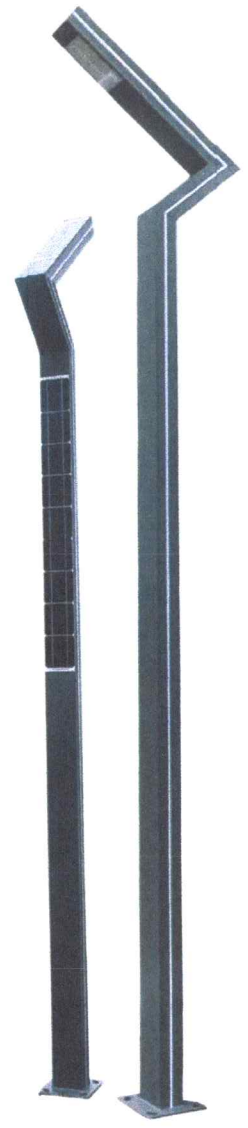

ТАЙЛБАР:
Гэрэлтүүлэг нь нарны эрчим хүчээр ажилладаг өөр дээрээ сайн чанрын моно тольтой. Энэ нь гэгээ байх төдийд цэнэг хураана.
Нэмэлт лед туузан гэрэлтэй.

ТОДОРХОЙЛОЛТ

	Барилга байгууламжын нэрс	Хүчин чадал	Талбай хэмжээ
1	Төлөвлөж буй явган зам талбай	-	495.78м^2
2	Одоо байгаа ногоон байгууламж		
3	Одоо байгаа явган зам талбай	-	-
4	Одоо байгаа автозам	-	-
5	Одоо байгаа барилга байгууламж	-	-
6	Буулгах суурь		

ТАНИХ ТЭМДЭГ

- Үндсэн хаялбар
- 1302.19 Өндрийн бичиглэл
- Холбооны шугам /Дэвсгэр зураг дээрх тэмдэглэгээ/
- Цахилгааны шугам /Дэвсгэр зураг дээрх тэмдэглэгээ/
- Дулааны шугам /Дэвсгэр зураг дээрх тэмдэглэгээ/
- Бохирын шугам /Дэвсгэр зураг дээрх тэмдэглэгээ/
- Барилга байгууламж
- Одоо байгаа явган хүний зам, талбай
- Одоо байгаа авто зам, зогсоол
- Одоо байгаа мод, бут, сөөг
- Одоо байгаа ногоон байгууламж
- Төлөвлөж буй явган хүний зам талбай
- Төлөвлөж буй гэрэлтүүлэг /7 ширхэг h=3м/
- Төлөвлөж буй сандал /5 ширхэг/
- Төлөвлөж буй хогын сав /3 ширхэг/
- Буулгах суурь

МАТЕРИАЛЫН ТҮҮВЭР:

	НЭР	Хэмжих нэгж	Нийт хэмжээ	ТАЙЛБАР
1	Явган замын гэрэлтүүлэг	ш	7	50Вт LED
2	Бетон суурь	м3	0.32	B20 анги

ТАЙЛБАР:
1. Гэрэлтүүлгийн өнгө загварыг захиалагчын хүсэлтийн дагуу сонгоно.
2. UCS 1901B:2022 Гэрэлтүүлэг,гэрлэн чимэглэл /Нийтийн эзэмшлийн гудамж, зам, талбайд байршуулах гэрэлтүүлгийн тоног төхөөрөмжид тавих шаардлага/ стандартыг мөрдлөг болгох.
3. UCS 1902A:2022 Гэрэлтүүлэг,гэрлэн чимэглэл /Гэрэлтүүлэх төхөөрөмжийг байрлуулах, суурилуулах технологийн удирдамж/ мөрдлөг болгох.
4. Монгол улсын стандарт MNS2568:1983-ийн гэрэлтүүлгийн ган багана. Техникийн шаардлагыг хангасан байна.

ЗУРАГ ТӨСӨЛ КОНСАЛТИНГ ХХК

Сонгинохайрхан дүүрэг 14-р хороо
ГАДНА ТАЛБАЙН ТОХИЖИЛТ

ГЭРЭЛТҮҮЛЭГ					Үе шат: Ажлын зураг
Архитектор		Б.Жүрмэджонон	ЕГ Шифр: 3ТК-05/2024	Масштаб: М1:500	Огноо: 2024
Гүйцэтгэсэн		Э.Мөрөн	ТГ Шифр:	Зургийн дугаар: ЕТ-06	Хуудас: 14
Шалгасан		Б.Жүрмэджонон			

А3

САНДЛЫН БАЙГУУЛАЛТ М1:20

САНДЛЫН ТАВЦАНГИЙН БАЙГУУЛАЛТ М1:20

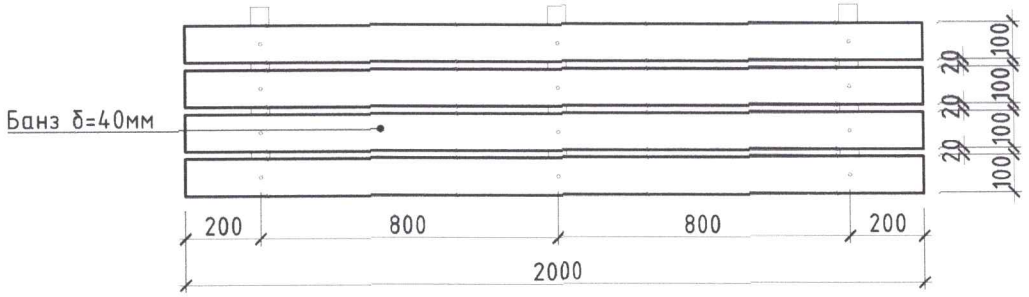

САНДЛЫН ТҮШЛЭГИЙН БАЙГУУЛАЛТ М1:20

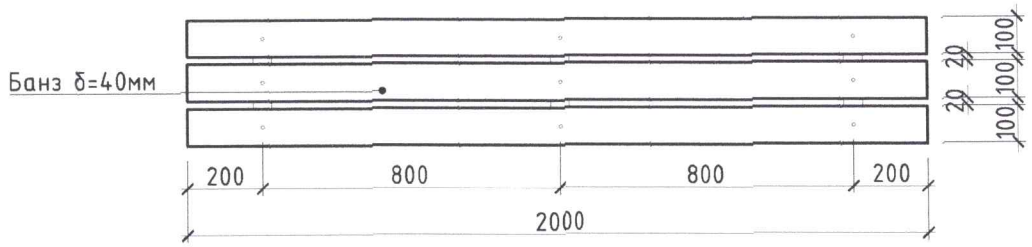

САНДЛЫН НҮҮР ТАЛ М1:20

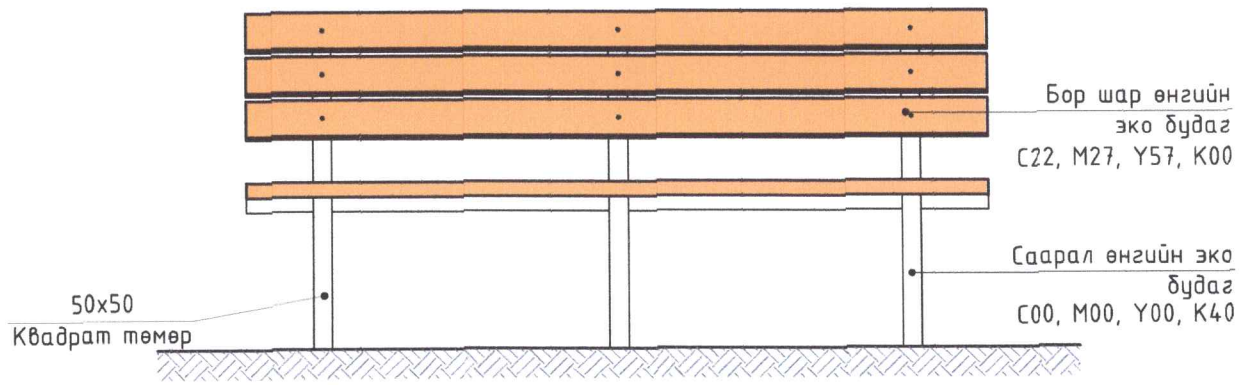

ХАЖУУ ТАЛ М1:20

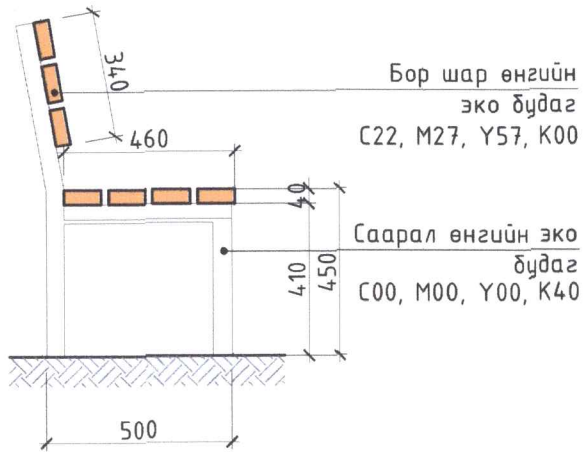

САНДЛЫН ХАРАГДАХ БАЙДАЛ

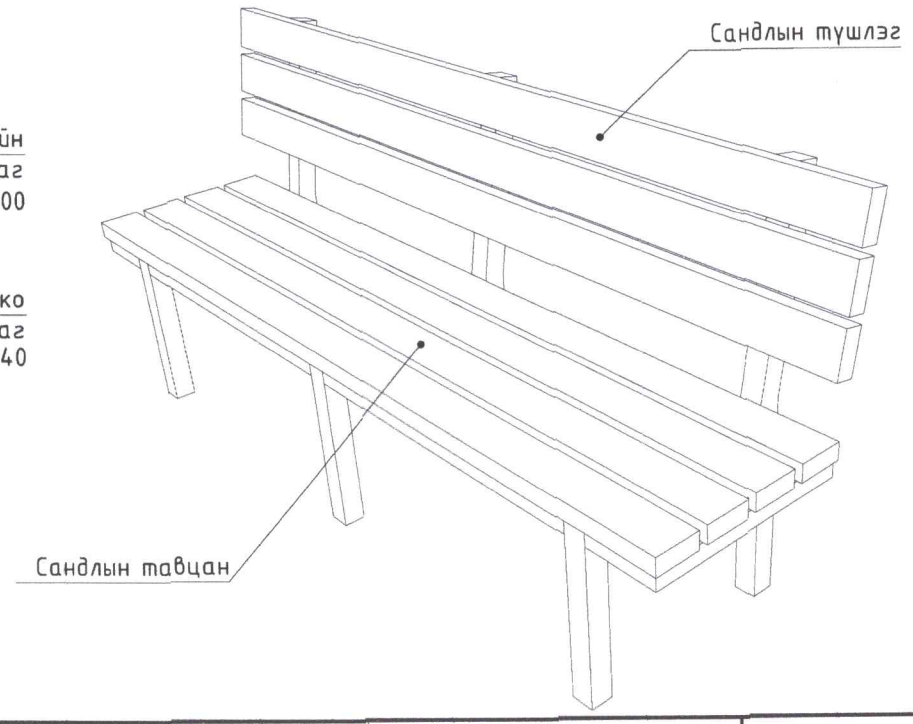

САНДЛЫН РАМЫН БАЙГУУЛАЛТ М1:20

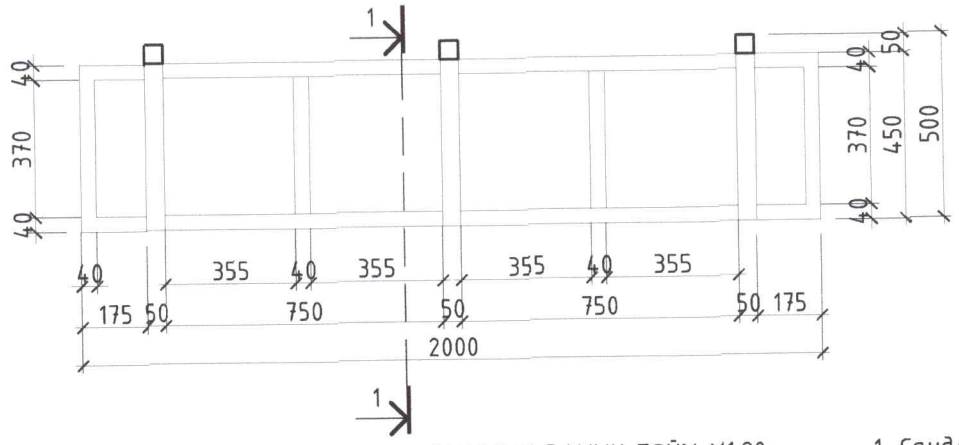

САНДЛЫН РАМЫН ОГТЛОЛ М1:20

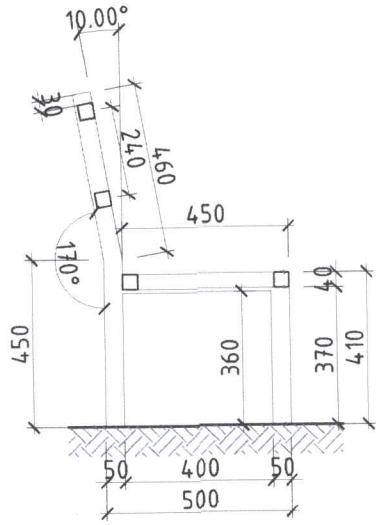

САНДЛЫН РАМЫН ТОЙМ М1:20

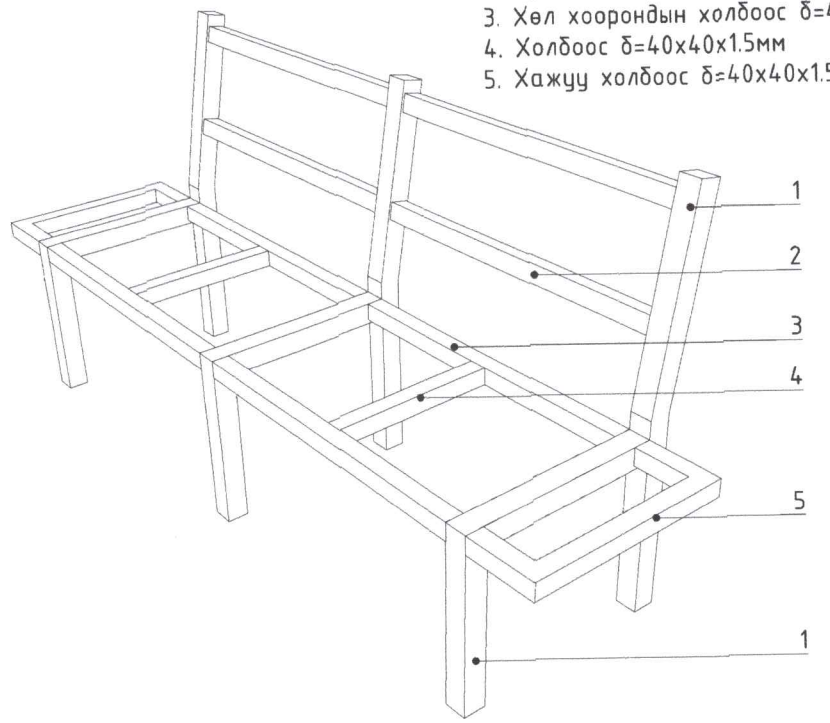

1. Сандлын хөл болон түшлэг δ=50x50x2.5мм
2. Түшлэг хоорондын холбоос δ=40x40x1.5мм
3. Хөл хоорондын холбоос δ=40x40x1.5мм
4. Холбоос δ=40x40x1.5мм
5. Хажуу холбоос δ=40x40x1.5мм

Сандлын материалын түүвэр:

	НЭР	Хэмжих нэгж	Нийт хэмжээ	ТАЙЛБАР
	5 ШИРХЭГ САНДАЛ			
1	Банз	ш	35	1ш банзны хэмжээ /2000x100x40/
2	Квадрат төмөр	м	27	Квадрат төмрийн голч 50x50x2.5мм
3	Квадрат төмөр	м	42	Квадрат төмрийн голч 40x40x1.5мм
4	Эко будаг /бор шар/	м2	12.6	Гадна зориулалтын будаг
4	Эко будаг /саарал/	м2	22.8	Гадна зориулалтын будаг

ЗУРАГ ТӨСӨЛ КОНСАЛТИНГ ХХК

Сонгинохайрхан дүүрэг 14-р хороо

ГАДНА ТАЛБАЙН ТОХИЖИЛТ

САНДЛЫН БАЙГУУЛАЛТ

Үе шат: Ажлын зураг

Архитектор	Б.Жүрмэджонон	ЕГ Шифр: ЗТК-05/2024	Масштаб: М1:20	Огноо: 2024
Гүйцэтгэсэн	Э.Мөрөн	ТГ Шифр:	Зургийн дугаар: ЕТ-07	Хуудас: 14
Шалгасан	Б.Жүрмэджонон			

А3

ХОГИЙН САВНЫ БАЙГУУЛАЛТ М1:20

Байгуулалт

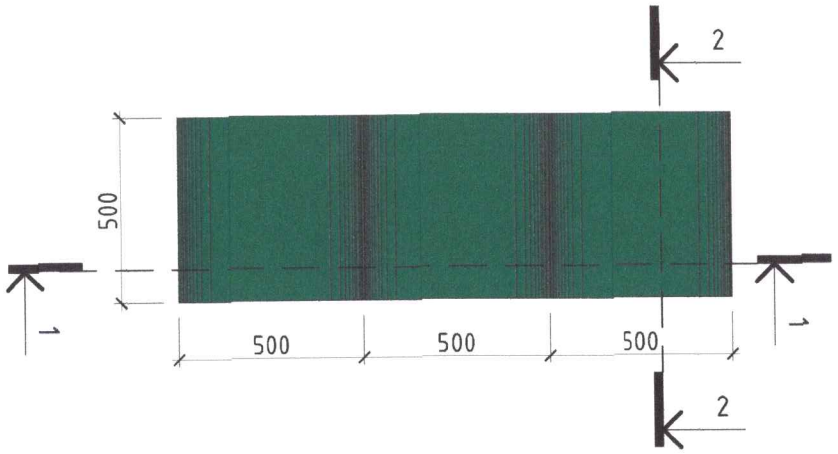

Нүүр тал

Хажуу тал

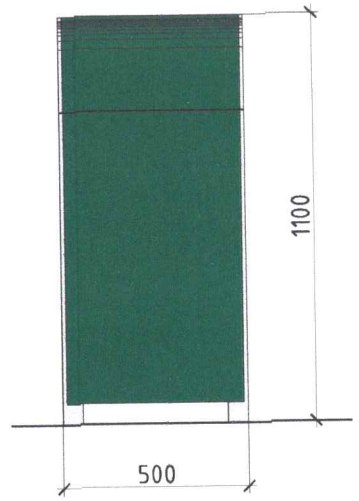

Огтлол 1-1

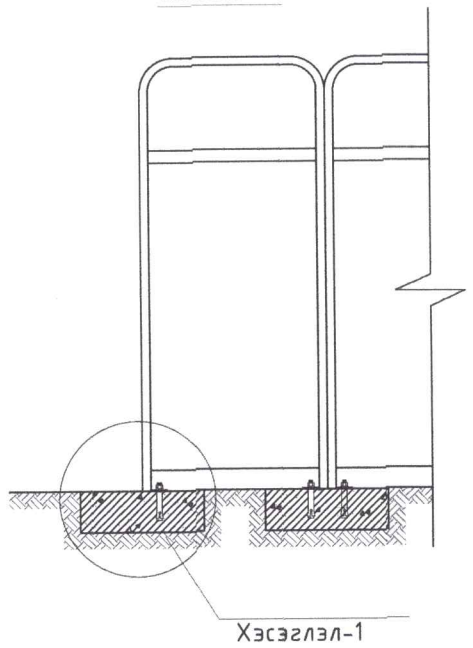

Огтлол 2-2

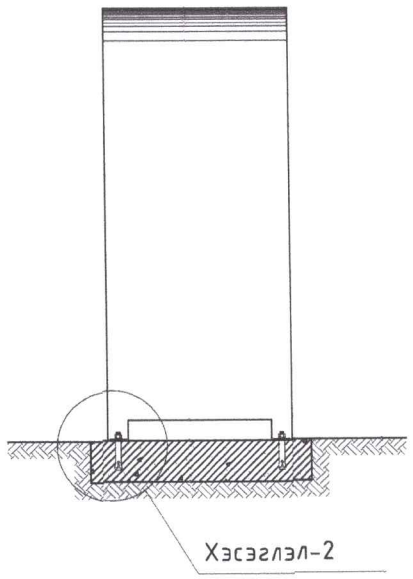

Хэсэглэл-1

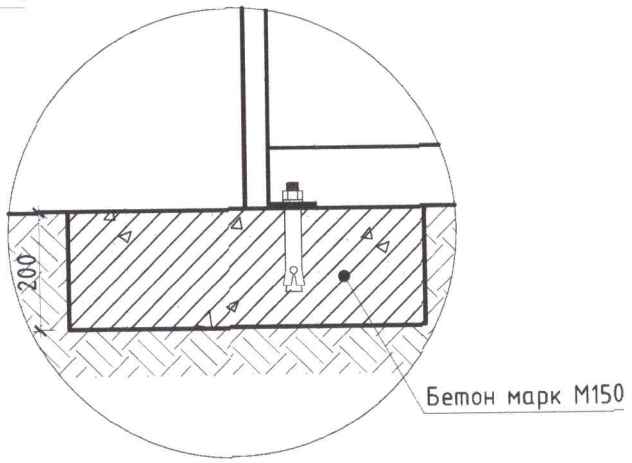

Хэсэглэл-2

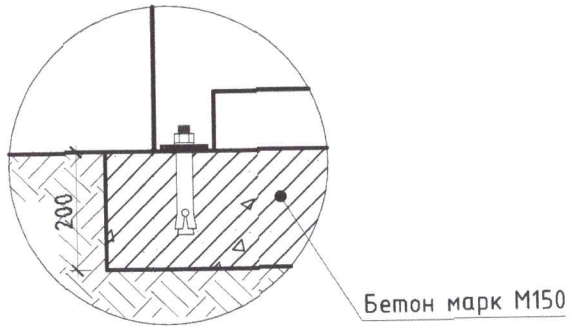

Тайлбар:

1. UCS 1406B:2022 Нийтийн эзэмшлийн эд хөрөнгө /Нийтийн эзэмшлийн гудамж, зам, талбайд байршуулах хогийн саванд тавих шаардлага/ стандартыг мөрдлөг болгох.
2. Зураг тусгасан хогийн савнаас өөр өнгө загвартай ижил төрлийг сонгон захиалж болно.

Харагдах байдал

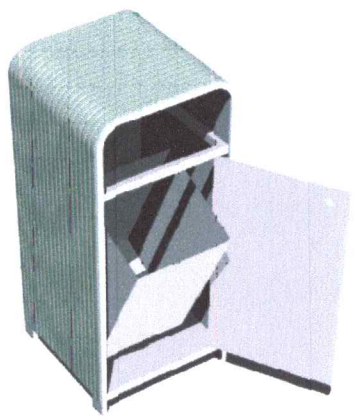

Хогийн савны материалын түүвэр:

	Нэр	Хэмжих нэгж	Тоо хэмжээ	Тайлбар
1	Хогийн сав	ш	3	Хогийг ялгаж хаях

	Нэр, тэмдэглэгээ	Өнгө	Өнгөний код
1	Ногоон RAL 6016 /#00694c/		C - 84, M - 11, Y - 98, K - 1
2	Саарал RAL 7035 /#c5c7c4/		C - 0, M - 0, Y - 0, K - 30

ЗУРАГ ТӨСӨЛ КОНСАЛТИНГ ХХК

Сонгинохайрхан дүүрэг 14-р хороо
ГАДНА ТАЛБАЙН ТОХИЖИЛТ

ХОГЫН САВНЫ БАЙГУУЛАЛТ

Үе шат: Ажлын зураг

Архитектор	Б.Жүрмэджонон	ЕГ Шифр: 3ТК-05/2024	Масштаб: М1:25	Огноо: 2024
Гүйцэтгэсэн	З.Мөрөн	ТГ Шифр:	Зургийн дугаар: ЕТ-08	Хуудас: 14
Шалгасан	Б.Жүрмэджонон			

А3

ХАРАГДАХ БАЙДАЛ 01 /Шувуу нисэх өндрөөс/

ЗУРАГ ТӨСӨЛ КОНСАЛТИНГ ХХК	Сонгинохайрхан дүүрэг 14-р хороо ГАДНА ТАЛБАЙН ТОХИЖИЛТ				Үе шат: Ажлын зураг
	ХАРАГДАХ БАЙДАЛ 01				
Архитектор		Б.Жүрмэдженон	ЕГ Шифр: ЗТК-05/2024	Масштаб:	Огноо: 2024
Гүйцэтгэсэн		Э.Мөрөн	ТГ Шифр:	Зургийн дугаар: ЕТ-09	Хуудас: 14
Шалгасан		Б.Жүрмэдженон			

А3

ХАРАГДАХ БАЙДАЛ 01 /Шувуу нисэх өндрөөс/

ЗУРАГ ТӨСӨЛ КОНСАЛТИНГ ХХК

Сонгинохайрхан дүүрэг 14-р хороо

ГАДНА ТАЛБАЙН ТОХИЖИЛТ

ХАРАГДАХ БАЙДАЛ 01

Архитектор		Б.Жүрмэджонон	ЕГ Шифр: ЗТК-05/2024	Масштаб:	Үе шат: Ажлын зураг
Гүйцэтгэсэн		Э.Мөрөн	ТГ Шифр:	Зургийн дугаар: ЕТ-10	Огноо: 2024-07-28
Шалгасан		Б.Жүрмэджонон			Хуудас: 14

A3

БАЙРШЛЫН СХЕМ 2

ЗУРАГ ТӨСӨЛ КОНСАЛТИНГ ХХК	Сонгинохайрхан дүүрэг 14-р хороо ГАДНА ТАЛБАЙН ТОХИЖИЛТ				Үе шат: Ажлын зураг
	БАЙРШЛЫН СХЕМ				
	Архитектор	Б.Жүрмэджонон	ЕГ Шифр: 3ТК-05/2024	Масштаб: М1:500	Огноо: 2024
	Гүйцэтгэсэн	Э.Мөрөн	ТГ Шифр:	Зургийн дугаар: ЕТ-11	Хуудас: 14
	Шалгасан	Б.Жүрмэджонон			

А3

ОДООГИЙН БАЙДАЛ /ФОТО ЗУРАГ/

ЗУРАГ ТӨСӨЛ КОНСАЛТИНГ ХХК	Сонгинохайрхан дүүрэг 14-р хороо ГАДНА ТАЛБАЙН ТОХИЖИЛТ				Үе шат: Ажлын зураг
	ОДООГИЙН БАЙДАЛ /ФОТО ЗУРАГ/				
Архитектор	Б.Жүрмэджонон	ЕГ Шифр: 3ТК-05/2024	Масштаб: М1:500		Огноо: 2024
Гүйцэтгэсэн	Э.Мөрөн	ТГ Шифр:	Зургийн дугаар: ЕТ-12		Хуудас: 14
Шалгасан	Б.Жүрмэджонон				А3

ЕРӨНХИЙ ТӨЛӨВЛӨГӨӨ М1:500

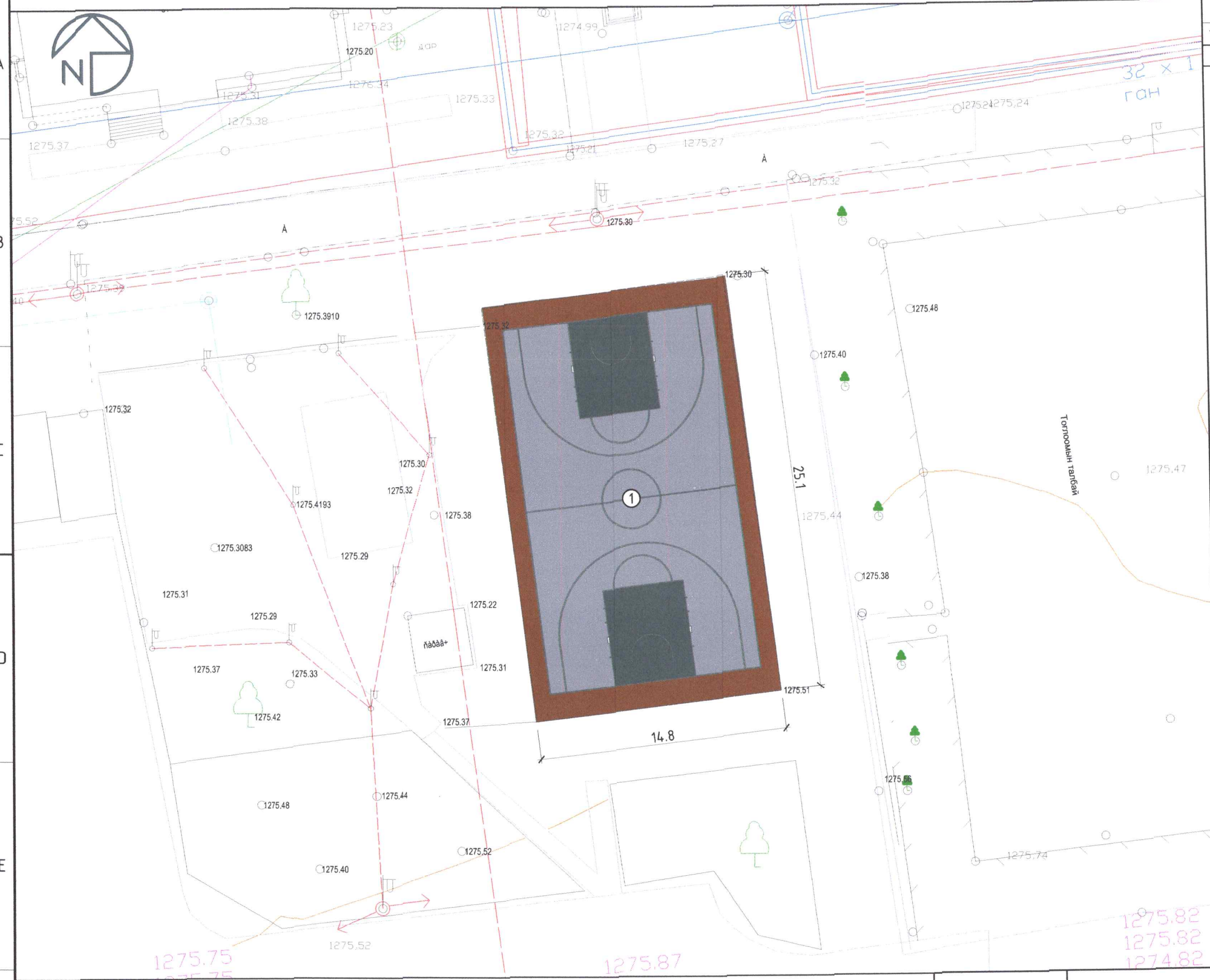

ТОДОРХОЙЛОЛТ

	Барилга байгууламжын нэрс	Хүчин чадал	Талбай хэмжээ
1	Сагсан бөмбөгийн талбай	-	371.48м²

ТАНИХ ТЭМДЭГ

- Үндсэн хаялбар
- 1302.19 Өндрийн бичиглэл
- Холбооны шугам /Дэвсгэр зураг дээрх тэмдэглэгээ/
- Цахилгааны шугам /Дэвсгэр зураг дээрх тэмдэглэгээ/
- Дулааны шугам /Дэвсгэр зураг дээрх тэмдэглэгээ/
- Бохирын шугам /Дэвсгэр зураг дээрх тэмдэглэгээ/
- Барилга байгууламж
- Одоо байгаа явган хүний зам, талбай
- Одоо байгаа авто зам, зогсоол
- Одоо байгаа мод, бут, сөөг
- Одоо байгаа ногоон байгууламж
- Төлөвлөж буй явган хүний зам талбай
- Төлөвлөж буй гэрэлтүүлэг /7 ширхэг h=3м/
- Төлөвлөж буй сандал /5 ширхэг/
- Төлөвлөж буй хогын сав /3 ширхэг/
- Буулгах сүүдрэвч

БУДАХ ТАЛБАЙН МАТЕРИАЛЫН ТҮҮВЭР:

	НЭР	Хэмжих нэгж	Нийт хэмжээ	ТАЙЛБАР
1	Улбар шар өнгө	м2	88.6	Резин будаг
2	Цагаан саарал өнгө	м2	208.7	Резин будаг
1	Хар саарал өнгө	м2	54.7	Резин будаг
2	Цагаан өнгө	м2	19.4	Резин будаг

БУУЛГАХ АЖЛЫН МАТЕРИАЛЫН ТҮҮВЭР:

	НЭР	Хэмжих нэгж	Нийт хэмжээ	ТАЙЛБАР
1	Будаг хусах	м2	371.48	Одоо байгаа

ТАЙЛБАР

1. Тус хуудсыг холбогдох хуудсуудтай хамт үзнэ үү.
2. Одоо байгаа явган замын бетон талбай болон хавтанг хуулна, бродьюрын 30%-г буцаан ашиглана.
3. Явган зам талбайг хийхдээ одоо байгаа явган зам, талбайн өндөртэй уялдуулан угсралтын ажлыг хийж гүйцэтгэнэ.
4. Ногоон байгууламжын хайсыг буулгаж тухайн хороонд хүлээлгэж өгнө.

ЗУРАГ ТӨСӨЛ КОНСАЛТИНГ ХХК

Сонгинохайрхан дүүрэг 14-р хороо

ГАДНА ТАЛБАЙН ТОХИЖИЛТ

ЕРӨНХИЙ ТӨЛӨВЛӨГӨӨ

Архитектор	Б.Журмэджонон	ЕГ Шифр: 3ТК-05/2024	Масштаб: М1:500	Үе шат: Ажлын зураг	
Гүйцэтгэсэн	З.Мөрөн	ТГ Шифр:	Зургийн дугаар: ЕТ-13	Огноо: 2024	
Шалгасан	Б.Журмэджонон			Хуудас: 14	

А3

ХАРАГДАХ БАЙДАЛ

ЗУРАГ ТӨСӨЛ КОНСАЛТИНГ ХХК

Сонгинохайрхан дүүрэг 14-р хороо

ГАДНА ТАЛБАЙН ТОХИЖИЛТ

ХАРАГДАХ БАЙДАЛ

Ye шат: Ажлын зураг

Архитектор	Б.Жүрмэджонон	ЕГ Шифр: ЗТК-05/2024	Масштаб:	Огноо: 2024
Гүйцэтгэсэн	Э.Мөрөн	ТГ Шифр:	Зургийн дугаар: ЕТ-14	Хуудас: 14
Шалгасан	Б.Жүрмэджонон			

A3