БАТЛАВ. ТӨВ АЙМГИЙН ЕРӨНХИЙ АРХИТЕКТОР ..... /Д.АЛТАНСУХ/

ШИФР: НР-05/2022

МОНГОЛ УЛС
БАРИЛГА, ХОТ БАЙГУУЛАЛТЫН ЯАМ
БАРИЛГЫН ХӨГЖЛИЙН ТӨВ
Магадлалын дүгнэлтийн нэгтгэл
Бүртгэлийн дугаар: .....
МАГАДЛАЛ ХИЙГДСЭН
Магадлал хийсэн
Хэлтсийн дарга: .....
/Гарын үсэг/
2023 оны 10 сарын 11 өдөр

ТӨВ АЙМАГ. ШИНЭ ЗУУНМОД ХОТ

ДЭД ӨРТӨӨНИЙ БАРИЛГА

/Ажлын зураг/

ЗӨВШӨӨРСӨН.

Албан тушаал	Нэр	Гарын үсэг
ГХБХБГазрын хэлтсийн даргын үүрэг түр гүйцэтгэгч	Д. Баярхүү	
ТӨВ АЙМГИЙН ОНЦГОЙ БАЙДЛЫН ГАЗРЫН ДАРГА ХУРАНДАА	Н.Төмөрбаатар	
ТӨВ АЙМГИЙН ЭМГ-Н ЭРҮҮЛ АХУЙ, ХАЛДВАР ХАМГААЛЛЫН ХЯНАЛТЫН ҮЛСЫН АХЛАХ БАЙЦАГЧ	Г.Мягмарсүрэн	

БОЛОВСРУУЛСАН.

	Албан тушаал	Нэр	Гарын үсэг
Ерөнхий гүйцэтгэгч			
	"Наран рашаан" ХХК-ийн захирал	Г. Буд	
Туслан гүйцэтгэгч			
Захиалагч			
БАРИЛГА ХОТ БАЙГУУЛАЛТЫН ЯАМ	БХБЯ НААИДБ-н бодлогын зохицуулах газрын дарга	Г.Цогтсайхан	

УЛААНБААТАР ХОТ 2022 ОН

"НАРАНРАШААН" ХХК

ЕГ Шифр: НР-05/2022

ТӨВ АЙМАГ. ШИНЭ ЗҮҮНМОД ХОТЫН БОХИР УСНЫ НАСОС СТАНЦ.

Дэд өртөөний барилга

/ажлын зураг/

БАРИЛГА АРХИТЕКТУР-БА

Захирал ..... Г.Буд

Архитектор ..... М.Актилеу

УЛААНБААТАР ХОТ
2022 ОН

Ажлын зургийн жагсаалт		
№	Хуудсны нэр	Зургийн дугаар
	Нүүр хуудас	
1	Тайлбар бичиг	БА-1
2	1-р давхрын байгуулалт, Дээврийн байгуулалт	БА-2
3	Дээврийн байгуулалт, огтлол 1-1, 2-2, хэсэгл...	БА-3
4	Нүүр талууд 1-3, А-В, 3-1, В-А	БА-4
5	Хаалга Цонхны түүвэр	БА-5

ТЕХНИК ЭДИЙН ЗАСГИЙН ҮЗҮҮЛЭЛТ

Д/д	Нэр	Хэмжих нэгж	Тоо хэмжээ
1	Ажлын талбай	$м^2$	71.82
2	Ашигтай талбай	$м^2$	59,88
3	Барлигын талбай	$м^2$	120.1
4	Барилгын эзлэхүүн	$м^3$	235.93
5	$K1=A_{талбай}/A_{ашигтай}$	Коэф	0,83
6	$K2=V_{барилгын}/A_{ашигтай}$	Коэф	3,94

МАТЕРИАЛЫН ТЭМДЭГЛЭГЭЭ

Цагаан өнгийн гадна ханын эмульс /CMYK 250.250.250.0/

Тоосго

Бетон

Архитектурын тэмдэглэгээ

109 — ӨРӨӨНИЙ ДУГААР

Ц_2 — ЦОНХНЫ ДУГААР

I=0,01% — БАЙГУУЛАЛТ ДЭЭРХ НАЛУУГИЙН ЧИГ ЗААСАН СУМ

+0,30 — ШАЛНЫ ӨНДРИЙН ТҮВШИН

Х-2 — ХААЛГАНЫ ДУГААР

ТАЙЛБАР

Ерөнхий хэсэг

"Шинэ Зуунмод" хотын цэвэрлэх байгуулламжаас хөшигтийн хөндийн шинэ цэвэрлэх байгуулламж хүртэлх ариутгах татуургын трассын дагуух насос станцын дэргэдэх дэд өртөөний барилгын зураг төслийг "Барилга Хот байгуулалтын Яамны даалгаврын дагуу 2022 онд "Наранрашаан" ХХК-д боловсруулав. Ажлын зураг, төслийн баримт бичгийг дараах байгал цаг уур амьсгал, барилгын ангилалын зэргүүдэд тооцож гүйцэтгэв.

Үүнд:

*	Гадна агаарын температур	-32,1°С
*	Цасны ачаалал	50кг/м2
*	Салхины ачаалал	35кг/м2
*	Эдэлгээний зэрэг	2
*	Галд тэсвэрлэлтийн зэрэг	2
*	Газар чичиргийлэлтийн зэрэг	7 балл /инженер геологийн дүгнэлтээр/
*	Барилгын ангилал	2

Барилга архитектурын ажлын зураг төслийг боловсруулахдаа:

БНБД 21-02-02 Барилга, байгуулламжийн зураг төсөл зохиох галын аюулгүйн норм

БНБД 31-10-05 Үйлдвэрийн барилга

БНБД 31-09-05 Шалны ажил Байгуулламжийн ерөнхий зарчмууд норм дүрмийг мөрдлөг болгов.

Байршил: Төв аймгийн Сэргэлэн сум. 4-р хорооны нутаг дэвсгэрт байрлана.

Ерөнхий төлөвлөгөө: Уг хэсэгчилсэн ерөнхий төлөвлөгөөг хотын ерөнхий төлөвлөгөөний дагуу газар олголтын захирамж, байршлын бүдүүвчийг үндэслэн орчны барилга байгууламж, зам талбайтай уялдуулан боловсруулав.

Барилга архитектурын хэсэг

Барилгын төлөвлөлт:

Энэхүү барилгыг 380мм тоосгон өрөгт даацын ханатай барилга байхаар төлөвлөв.

Хэрс: Хатуу хам байдалтай, шавранцар чигжээстэй хайрган ул хэрс/ dpQIII-IV /

Цайвар шаргалаас бор хүрэн болон бор ногоон өнгөтэй, Дэд да Орчин үеийн Дерөвдөгчийн настай, делюви-пролювийн гаралтай, хатуу хам байдалтай, шавранцар чигжээстэй хайрган ул хэрс.

Хана: Гадна хана 380мм тоосгон өрөгт даацын ханатай барилга байхаар төлөвлөв. Тоосгон өрлөг болон төмөр бетоны цутгалтын ажлыг гүйцэтгэхдээ тоосго, зуурмаг, бетоны марк, ажлын технологи зэрэгт онцгой анхаарч зураг төслийн дагуу ажиллах шаардлагатай.

Цонх,хаалга: Барилгад хэрэглэх хаалга, цонх нь Монгол улсад мөрдөгдөж буй БНБД-д заагдсан шаардлагыг хангасан байх ба цонх, хаалга үйлдвэрлэх эрх бүхий компанид үйлдвэрлэгдсэн байх шаардлагатай. Цонх нь хуванцар рамтай 2 давхар тунгалаг шилтэй вакум цонх байна. Цонхны онгойлголтыг зураглт үзүүлсэнний дагуу хийнэ.

Барилгын шалыг Иргэний ба олон нийтийн барилгын шалны альбом Цуврал 02-5 Хэвлэл-1, 3-ийн дагуу сонгож хэсэглэлийг зурж үзүүлсэн болно.

Уг барилгын хаалгыг захиалагч өөрөө сонгон хэрэглэнэ. Мөн зургийн авторгай зөвлөлдөх. Бэхэлгээг тухайн хаалганаас хамаарууль газар дээр нь шийднэ. Мөн хаалгын хэмжээг газар дээр дахин шалгаж үзэх шаардлагатай.

Шал: Шал нь өнгөлсөн бетон шал.

Дотор заслал: Таазны цутгамал хучилтын өв сэвийг затирк , замаскаар дарж өнгөлөн, эмульсэн будгаар будна..

Дээвэр: Керамзит налуулгатай, гадуур ус зайлуулалт бүхий хар цаасан хавтгай дээвэр байна.

Гадна засал: Гадна талд нь +0.98 түвшин хүртэл цагаан өнгийн эмульсэн будагтай шавардлага өнгөлгөө байх ба түүнээс дээш тоосгоороо байна. Барилгын эргэн тойронд 1000мм өргөн бетон манаас хийж, элс цементэн зуурмагаар өнгөлнө.

Бусад: Барилгын ажлын явцад ямар нэгэн ойлгомжгүй зөрчилдөх зүйл илэрвэл цаг тухайд нь зохиогчид мэдэгдэж байх ёстой.

Ерөнхий схем

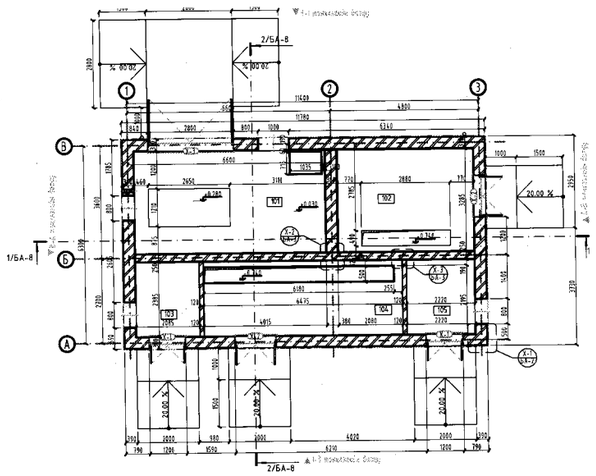

Огтлол

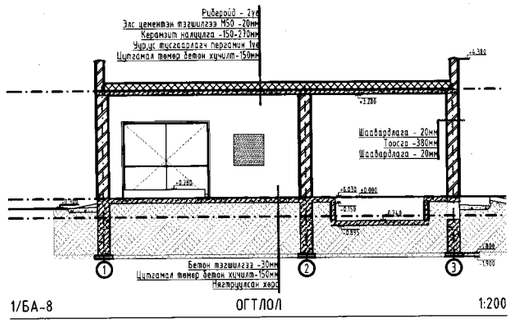

1/БА-8 ОГТЛОЛ 1:200

ТАЙЛБАР:

ЕРӨНХИЙ ТЭМДЭГЛЭГЭЭ

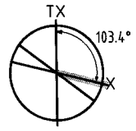

ТХ-ТӨСЛИЙН ХОЙД ЗҮГ
Х- ХОЙД ЗҮГ
α-103.4° БОДИТ ӨНЦГИЙН ХЭМЖЭЭ

▼+5,250 / 2 Дээвэр — НҮҮР ТАЛ ДЭЭР ТҮВШИН ЗААХ ТЭМДЭГЛЭГЭЭ

5 — БАРИЛГЫН ТЭНХЛЭГ

2-2 / БА-6 — БАРИЛГЫН ОГТЛОЛЫН ТЭМДЭГ ХУУДАСНЫ ДУГААР

Х-4 / БА-5 — ХЭСЭГЛЭЛИЙН ДУГААР ХУУДАСНЫ ДУГААР

Ye шат — АЖЛЫН ЗУРАГ

"НАРАНРАШААН" ХХК
Хаяг: Улаанбаатар хот, Чингэлтэй дүүрэг, 6-р хороо, 24/3 Бага тойруу. Утас/факс: 976-99195925, 325356И-мэйл: naranrashaan@gmail.com
Байгууллагын РД: 2217031

МОНГОЛ УЛС 21-534 АТХ5612 МАХТАРЫН АСИЛЕУ МЭРГЭШЛИЙН АРХИТЕКТОР БА 2021-2024

Архитектор	М.Ахилеу
Гүйцэтгэсэн	С.Ерөөбулан
Шалгасан	М.Ахилеу

ТӨВ АЙМАГ, ШИНЭ ЗУУНМОД ХОТ

БОХИР УСНЫ НАСОС СТАНЦ. ДЭД ӨРТӨӨНИЙ БАРИЛГА

Тайлбар бичиг

Масштаб:	Зургийн дугаар:	Хуудас:
М 1:1, 1:200	БА -1	5
Е.Г.Шифр HP-05/2022	Т.Г.Шифр	Огноо: 2022

A3

1-р давхрын байгуулалт
м 1:100

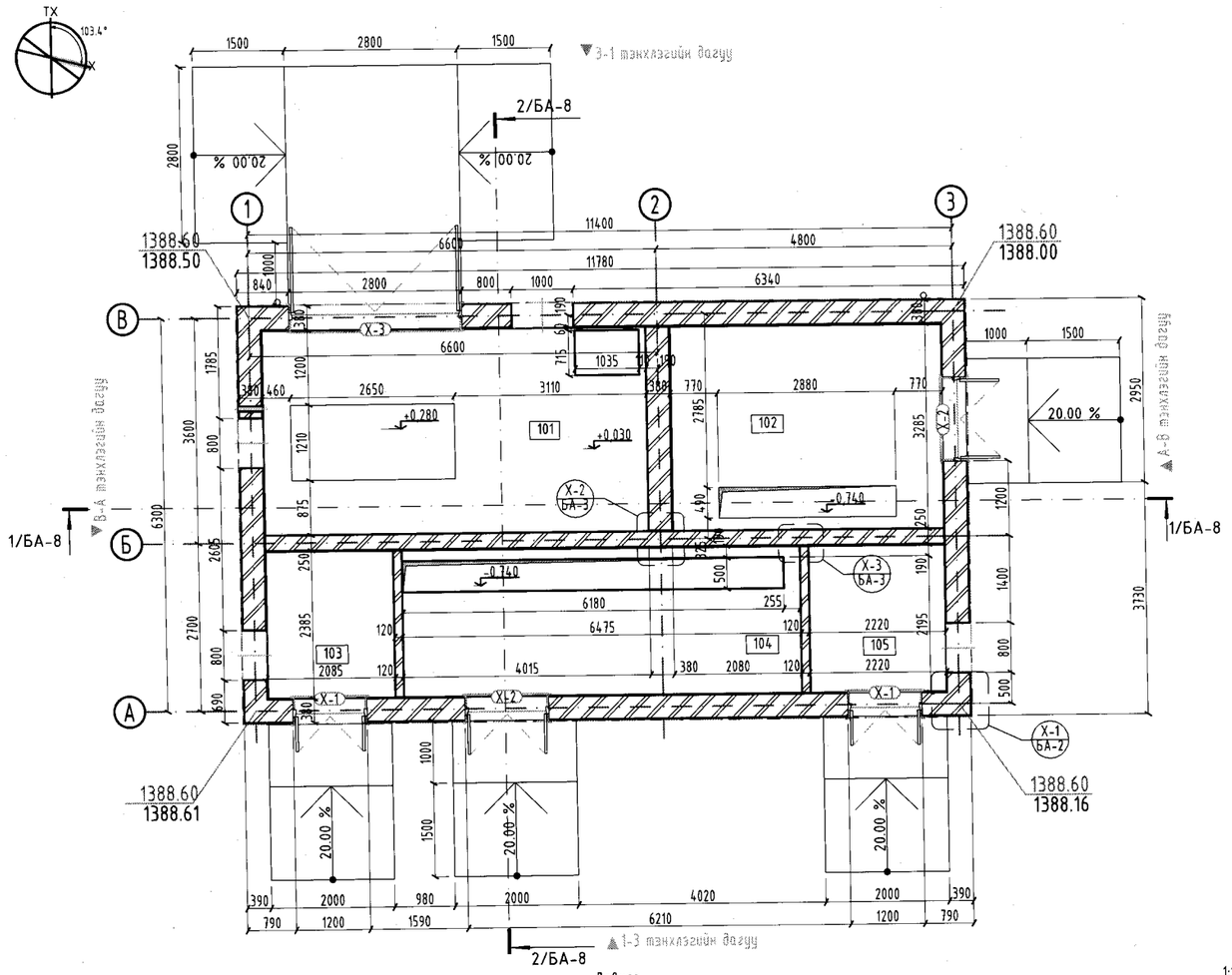

Давхар 1:100

Хэсэглэлүүд
м 1:20

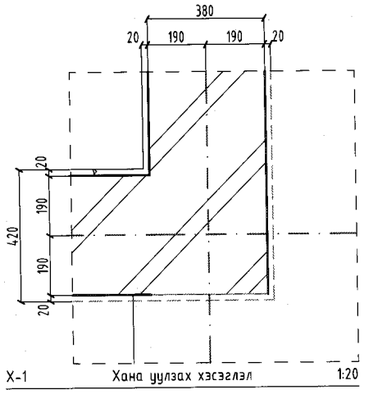

X-1 Хана дулаах хэсэглэл 1:20

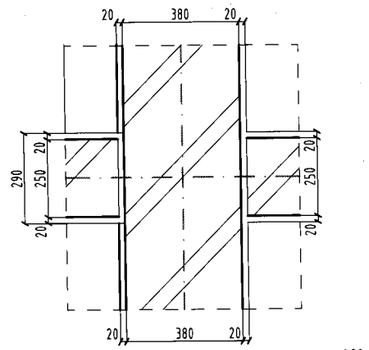

X-2 Хана дулаах хэсэглэл 1:20

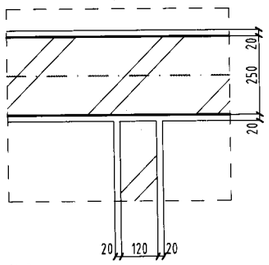

X-3 Хана дулаах хэсэглэл 1:20

ДОТОР ЗАСЛЫН ТОДОРХОЙЛОЛТ

Өрөөний дугаар	Хана, хамар хана		Тааз		Шал	
	м²	Заслалын төрөл	м²	Заслалын төрөл	м²	Заслалын төрөл
101,102,103,104,105	216.73	Шавардлага хийж, замаска татан эмульсээр будна	59.88	Тэгшилгээ хийж цагаан өнгийн эмульсээр будна.	59.88	Бетон тэгшилгээ хийж өнгөлнө.

ШАЛНЫ ТОДОРХОЙЛОЛТ

Өрөөний дугаар	Шалны төрөл	Шалны схем	Шалны бүтэц , хэмжээ /мм/	Талбай м²
101,102,103, 104,105	1	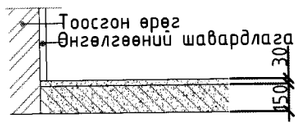	Бетон тэгшилгээ - 30мм Цутгамал төмөр бетон шал - 150мм	59.88

ТАЙЛБАР:

-Барилгын ±0.000=1388.9
-Огтлол 1-1,2-2-ыг БА-3 үз.
-Нүүр талуудын зургийг БА-4 үз.
-Бусад холбогдолтой зургийг ажлын зургийн үндсэн бүрэлийн хоршихуудаас харна.

Өрөөний тодорхойлт

№	Нэр	Талбай м2	Шалны бүтэц
101	Дизель генератор байрлах өрөө	20.32	бетон
102	10 кВ-ын хуваарилах байгууламж	14.46	бетон
103	Трансформатор №1	5.02	бетон
104	0.4 кВ-ын хуваарилах байгууламж	15.29	бетон
105	Трансформатор №2	5.31	бетон
		60.40 m²	

1-10
2023 06 14

ЗӨВШӨӨРӨЛЦСӨН

ББ	Х.Айболат	
ХТ	Б.Гэрэлчулуун	
Д/д	Огноо/Date	Засвар өөрчлөлт

Ye шат — АЖЛЫН ЗУРАГ

"НАРАНРАШААН" ХХК
Хаяг: Улаанбаатар хот, Чингэлтэй дүүрэг, 6-р хороо, 24/3 Бага тойруу. Утас/факс: 976-99195925, 325356И-мэйл: naranrashaan@gmail.com
Байгууллагын регистрийн дугаар: 9011011010
21-534 МАХХ5612

Архитектор	Мухарлаагийн Актилеу	М.Актилеу
Гүйцэтгэсэн		Б.Баркебулан
Шалгасан		М.Актилеу

ТӨВ АЙМАГ, ШИНЭ ЭРДЭНЭМОД ХОТ.

БОХИР УСНЫ НАСОС СТАНЦ, ДЭД ӨРТӨӨНИЙ БАРИЛГА

1-р давхрын байгуулалт, Дээврийн байгуулалт

Масштаб:	Зургийн дугаар:	Хуудас:
М 1:1, 1:100, 1:20	БА -2	5
Е.Г.Шифр НР-05/2022	Т.Г.Шифр	Огноо: 2022

А3

Дээврийн байгуулалт
м 1:100

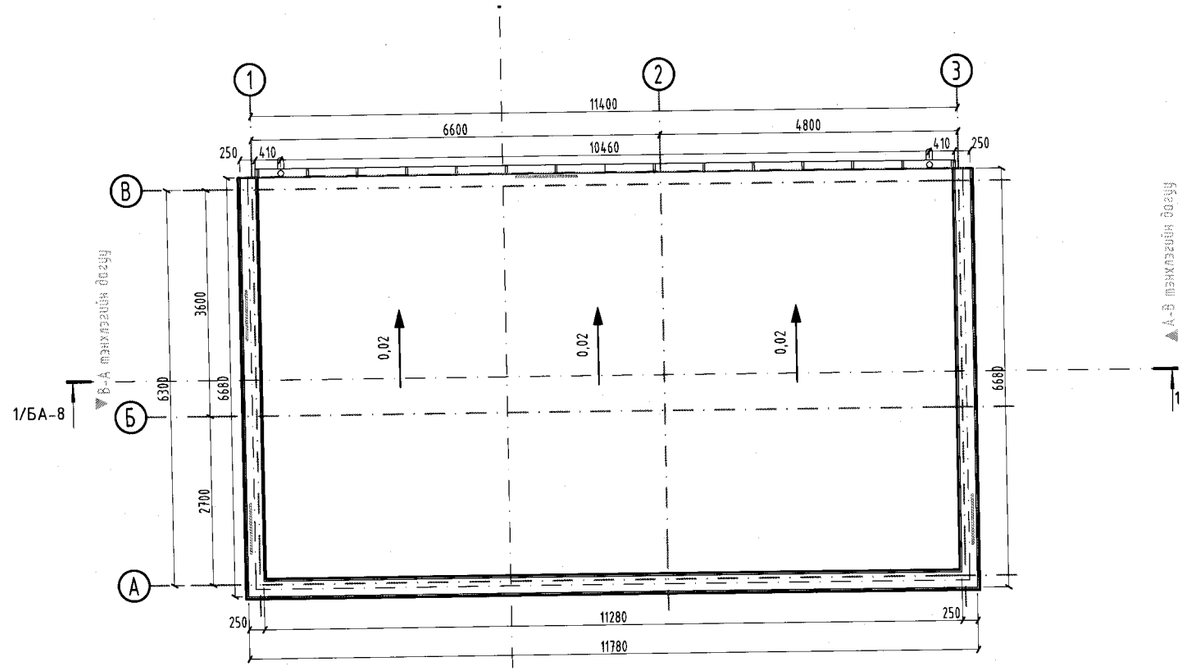

2. Дээвэр 1:100

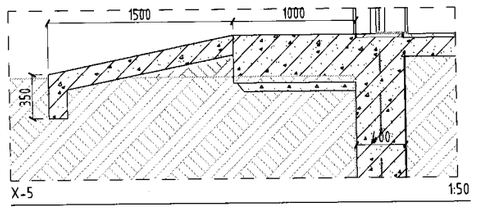

Х-5 1:50

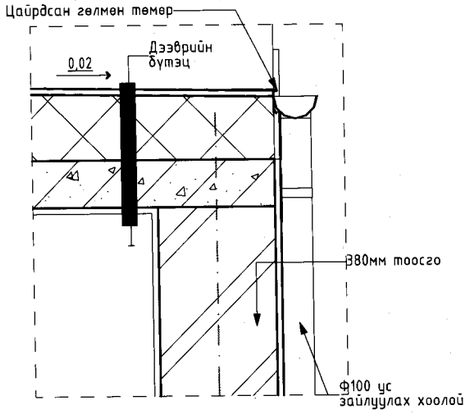

Х-6 Хана уулзах хэсэглэл 1:20

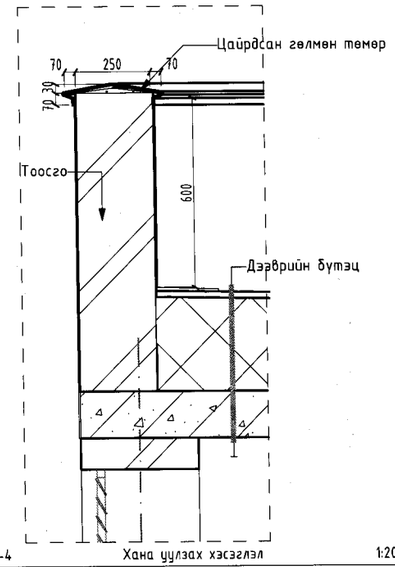

Х-4 Хана уулзах хэсэглэл 1:20

ОГТЛОЛ 1-1
м 1:100

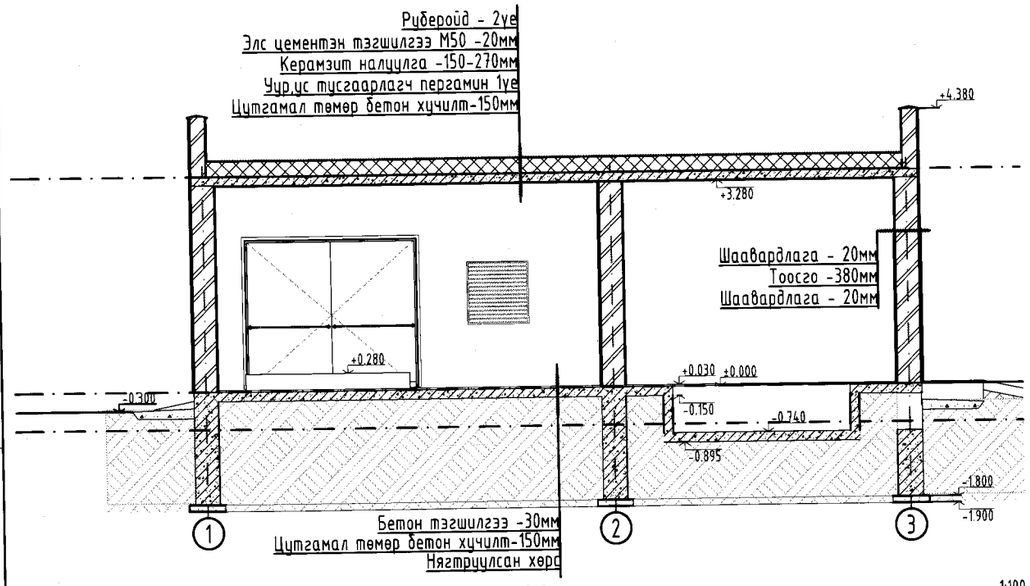

1/БА-8 ОГТЛОЛ 1:100

ОГТЛОЛ 2-2
м 1:100

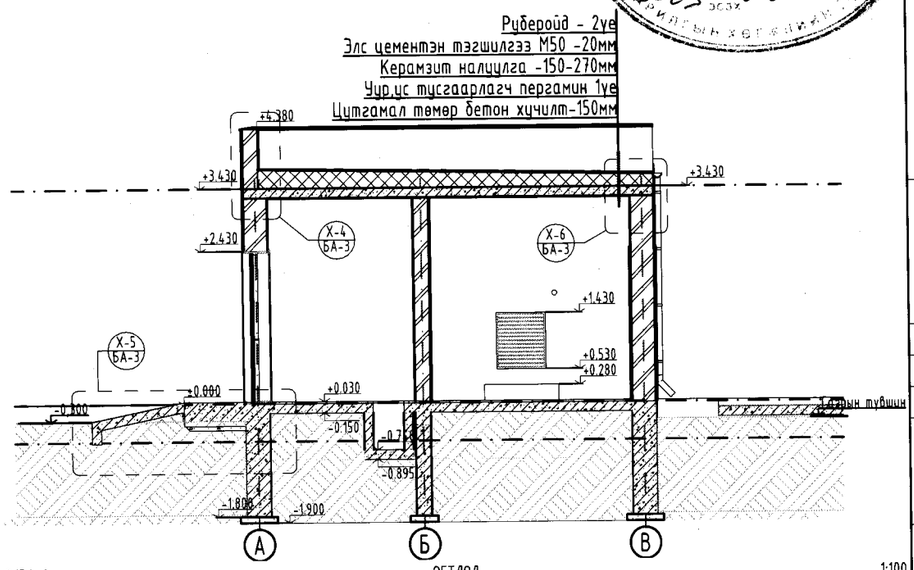

2/БА-8 ОГТЛОЛ 1:100

ТАЙЛБАР:

- Барилгын ±0.000=1388.9
- Байгуулалтуудыг БА-2 үз.
- Нүүр талуудын зургийг БА-4 үз.
- Бусад холбогдолтой зургийг ажлын зургийн үндсэн бүрэлийн хоршихуудаас харна.

Зураг төсөл магадлан хянах ЭКСПЕРТ № 1-10 Гарын үсэг он сар өдөр 2023 06 14 Засгийн газар Барилгын асуудлыг зохицуулах газар

ЗӨВШӨӨРӨЛЦСӨН		
ББ	Х.Айболат	
ХТ	Б.Гэрэлчулуун	
Д/д	Огноо/Date	Засвар өөрчлөлт

Ує шат: АЖЛЫН ЗУРАГ

"НАРАНРАШААН" ХХК
Хаяг: Улаанбаатар хот, Чингэлтэй дүүрэг, 6-р хороо, 24/3 Бага тойруу. Утас/факс: 976-99195925, 325356И-мэйл: naranrashaan@gmail.com
Байгууллагын РД:2883724

Архитектор	АТХ5612	М.Актилеу
Гүйцэтгэсэн		С.Ерхебулан
Шалгасан		М.Актилеу

МОНГОЛ УЛС Мухтарын Актилеу МЭРГЭШСЭН АРХИТЕКТОР 21-534 2021-2024

ТӨВ АЙМАГ ЧИНГЭЛ СУМЫН ХОТ

БОХИР УСНЫ НАСОС СТАНЦ. ДЭД ӨРТӨӨНИЙ БАРИЛГА

Дээврийн байгуулалт, огтлол 1-1, 2-2, хэсэглэлүүд

Масштаб: М 1:100, 1:50, 1:20	Зургийн дугаар: БА-3	Хуудас: 5
Е.Г.Шифр НР-05/2022	Т.Г.Шифр	Огноо: 2022

А3

НҮҮР ТАЛУУД
м 1:100

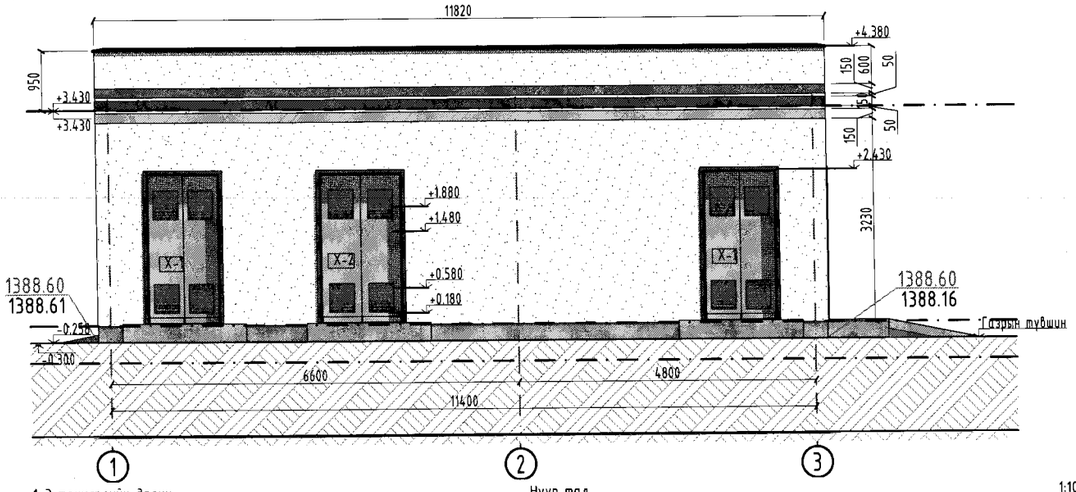

1-3 тэнхлэгийн дагуу

Нүүр тал

1:100

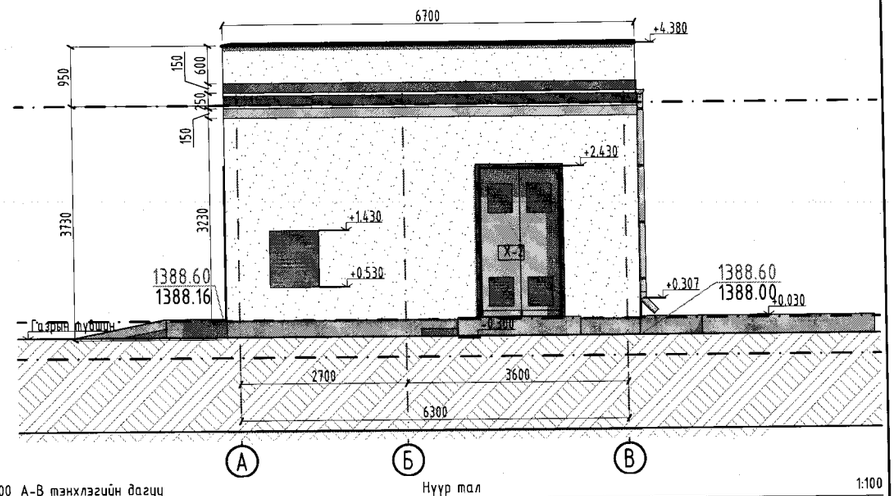

А-В тэнхлэгийн дагуу

Нүүр тал

1:100

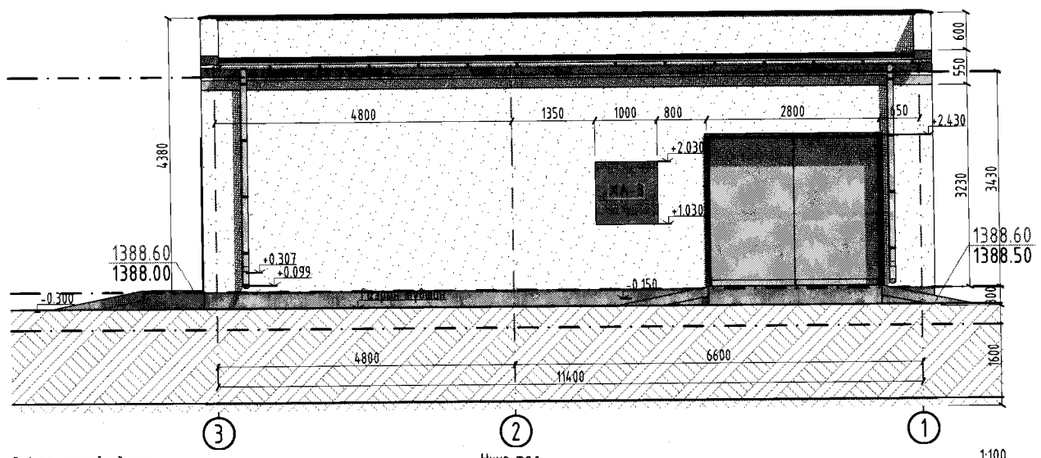

3-1 тэнхлэгийн дагуу

Нүүр тал

1:100

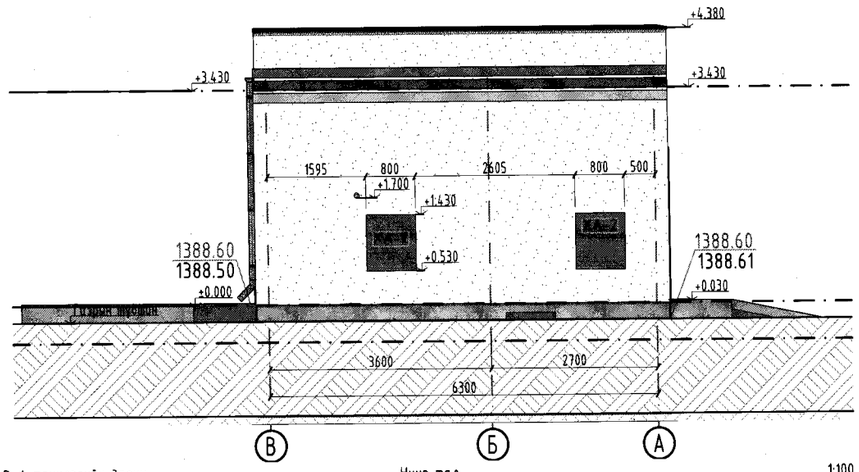

В-А тэнхлэгийн дагуу

Нүүр тал

1:100

ТАЙЛБАР:

-Барилгын ±0.000=1388.9
-Байгуулалтуудыг БА-2 үз.
-Огтлолуудыг БА-3 үз.
-Бусад холбогдолтой зургийг ажлын зургийн үндсэн бүрдлийн хоршихуудаас харна.

- Ягаан өнгийн гадна ханын эмульс /CMYK 4.83.58.0/
- Ногоон өнгийн гадна ханын эмульс /CMYK 82.24.100.9/
- Шар өнгийн гадна ханын эмульс /CMYK 13.7.88.0/
- Цагаан өнгийн гадна ханын эмульс /CMYK 250.250.250.0/
- Тоосго
- Бетон

Үе шат: АЖЛЫН ЗУРАГ

"НАРАНРАШААН" ХХК
Хаяг: Улаанбаатар хот, Чингэлтэй дүүрэг, 6-р хороо, 24/3 Бага тойруу. Утас/факс: 976-99195925, 325356И-мэйл: naranrashaan@gmail.com
Байгуулагын РД:2883724.

Архитектор	21-5[illegible] АТХ5612	М.Арсилеу
Гүйцэтгэсэн		С.Еркеэулан
Шалгасан		М.Арсилеу

ТӨВ АЙМАГ ШИНЭ ЗАМЫН ХЭЛТЭС

БОХИР УСНЫ НАСОС СТАНЦ. ДЭД ӨРТӨӨНИЙ БАРИЛГА

Нүүр талуудыг 1-3, А-В, 3-1, В-А

Масштаб:	Зургийн дугаар:	Хуудас:
М 1:100	БА-4	5
Е.Г.Шифр	Т.Г.Шифр	Огноо:
НР-05/2022		2022

МОНГОЛ УЛС
Нухтарын С.Арсилеу
МЭРГЭШЛИЙН ГЭРЭЭТ АРХИТЕКТОР
БА-БА
2024

1-10
2023 06 14

Хаалганы түүвэр

Эдэлхүүний марк	Х-1	Х-2	Х-3
Хэмжээ	1200×2400	1350×2400	2800×2400
Тайлбар. Түүвэр нь ерөнхий хэмжээг харуулах бөгөөд гүйцэтгэгч талбай дээр нь шалгах хэрэгтэй.	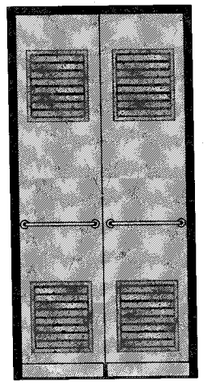	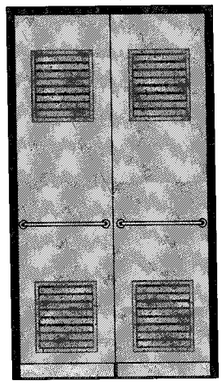	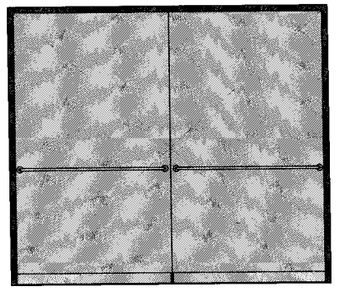
Материал	Гадна төмөр хаалга. Дээр доор сараалжтай. Сараалжны хэмжээ 0.4х0.4м	Гадна төмөр хаалга. Дээр доор сараалжтай. Сараалжны хэмжээ 0.4х0.4м	Гадна төмөр хаалга.
Тоо/ш/	2	2	1

№	ХА-2	ХА-3
Өргөн	900	1000
Урт	800	1000
Нүүр тал. Тайлбар. Түүвэр нь ерөнхий хэмжээг харуулах бөгөөд гүйцэтгэгч талбай дээр нь шалгах хэрэг	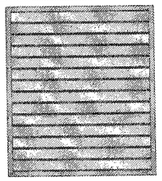	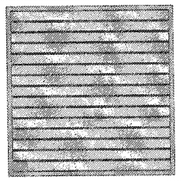
Материал	Металл	Металл
Тоо ширхэг	3	1

ТАЙЛБАР:

Үе шат: АЖЛЫН ЗУРАГ

"НАРАНРАШААН" ХХК
Хаяг: Улаанбаатар хот, Чингэлтэй дүүрэг, 6-р хороо, 24/3 Бага тойруу. Утас/факс: 976-99195925, 325356И-мэйл: naranrashaan@gmail.com
Байгууллагын РД:2883724.

Архитектор		М.Актилеу
Гүйцэтгэсэн		Ө.Өркевулан
Шалгасан		М.Актилеу

МОНГОЛ УЛС 21-534 АДХ5612 Мухтарбин АКТИЛЕУ МЭРГЭШСЭН АРХИТЕКТОР 2021-2024

ТӨВ АЙМАГ ШИВЭЭГОВЬ СУМЫН ХОТ

БОХИР УСНЫ НАСОС СТАНЦ. ДЭД ӨРТӨӨНИЙ БАРИЛГА

Хаалга Цонхны түүвэр

Масштаб:	Зургийн дугаар:	Хуудас:
М 2:1	БА-5	5
Е.Г.Шифр HP-05/2022	Т.Г.Шифр	Огноо: 2022

A3

"Наран рашаан" ХХК

Чингэлтэй дүүрэг, 6-р хороо, 24/3 Бага тойруу

Шифр: НР-05/2022

(төв аймаг. Шинэ зуунмод хот)

БОХИР УСНЫ НАСОС СТАНЦ ДЭД ӨРТӨӨНИЙ БАРИЛГА

(ажлын зураг)

БАРИЛГА БҮТЭЭЦИЙН ХЭСЭГ-ББ

Улаанбаатар хот

2022он

A3

СУУРИЙН БАЙГУУЛАЛТ
М 1:100

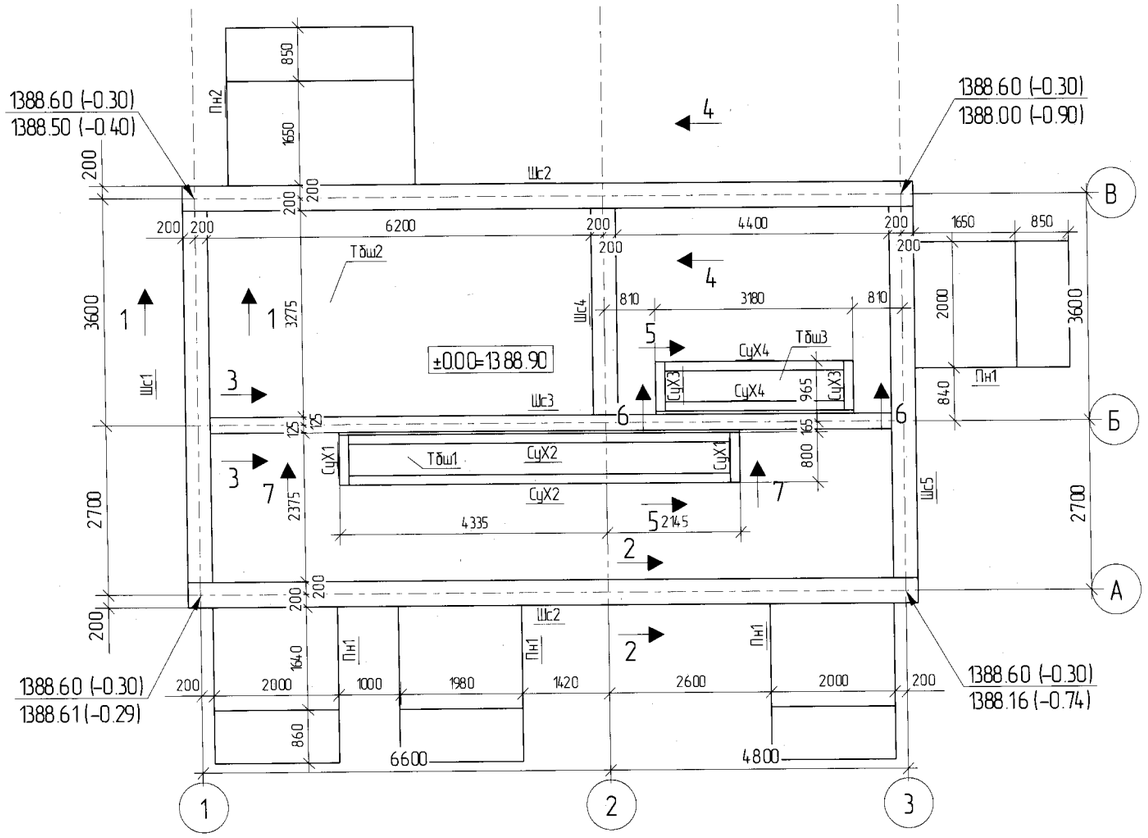

Огтлол 4 – 4
1:25

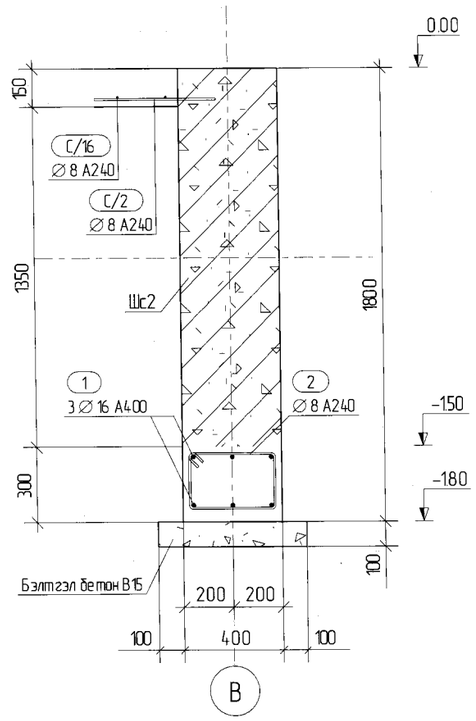

Огтлол 1 – 1
1:25

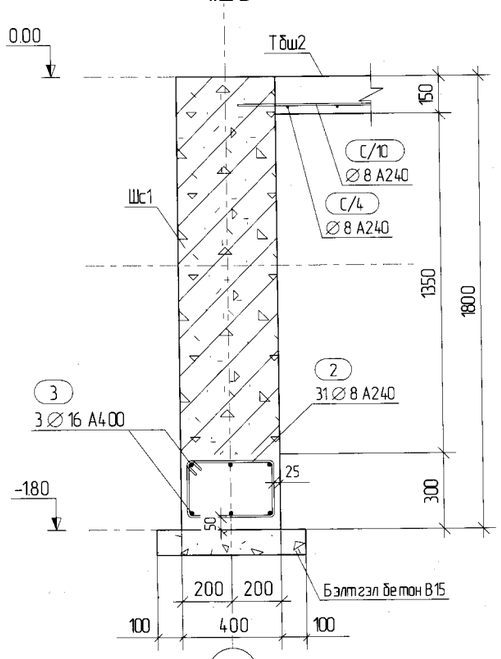

Огтлол 2 – 2
1:25

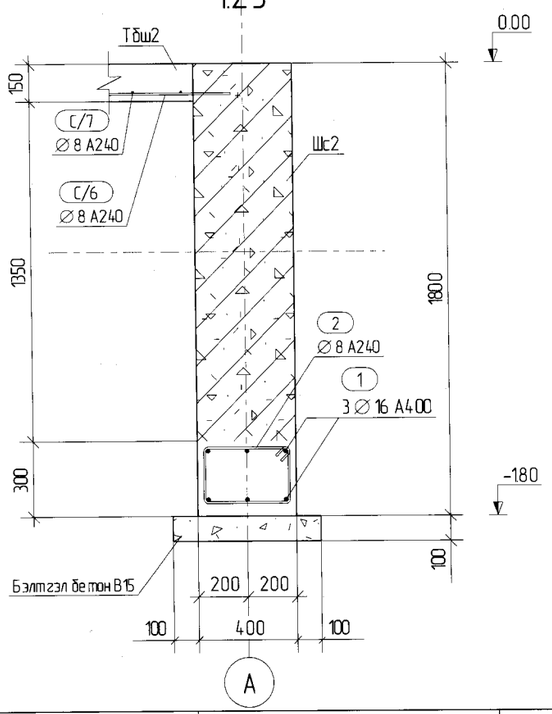

Огтлол 3 – 3
1:25

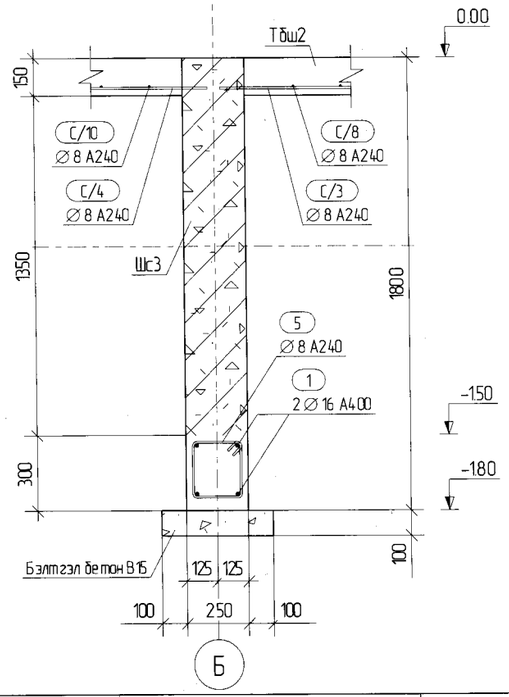

ТАЙЛБАР: 01

1. Суурийн нүхийг механизмаар теслийн түвшинтэй 20-30 см дутуу цухна, үлдсэн хэсгийг гараар засаж, нягтруулна.

2. Суурийн нүхийг хөрсний ус, гадаргуугын усноос сайтар хамгаалах шаардлагатай.

3. Хөрсний ус дээр тохиолдолд бэлтгэл бетон дээр ус тусгаарлагч хийж суурийг доороос нь сайтар хамгаална. Мөн хажуу гадаргуудаа хар тосон түрхлэг түрхэж өгнө.

4. Барилгын суурийг цутгамал төмөрбетон шугаман суурь байхаар төлөвлөв. Суурийн доор 10см зузаантай бетон бэлтгэл хийнэ. Шугаман суурийн анги В20, бетон бэлтгэлийн анги В10 байна.

5. Барилгын үндэслэх үй ендөр ±0.00=1388.90 байна.

6. Төмөрбетон хийцийг хүйтний улиралд цутгах, хөлдөөж бэхжүүлэхийг хориглоно.

7. Суурийн хажуугаар бүцаах чигжих болон пандус, шалан доорх асгамал хөрсийг өвөйлт, суулт үүсүүлдэггүй хөрсөөр 20-30см тутамд үелүүлэн нягтруулж хийх бөгөөд нягтруулсан хөрсний хэлхээдэсний эзлэхүүн жин g=1.65 гр/см3-ээс багагүй байвал зохино.

8. Цутгамал бетоны ажлыг БНБД 52-02-05-ийн заалтын дагуу хийж гүйцэтгэнэ.

Үсгэн тэмдэглэгээний тайлбар

ББ-Бетон бэлтгэл
Шс-Шугаман суурь
СуХ-Суурийн хана
Тбш-Төмөрбетон шал
Пн-Пандус

Дд	Огноо	Засвар өөрчлөлт

ХЯНАЛТЫН ҮЗЛЭГ

"Наранрашаан" ХХК	Гарын үсэг	Нэр
Инженер		С.Бекжан
Гүйцэтгэсэн		Х.Айболат
Шалгасан		Т.Тэмүүжин

БОХИР УСНЫ НАСОС СТАНЦ
ДЭД ЕРТӨЕНИЙ БАРИЛГА
ТЕВ АЙМАГ ЗААМАР СУМ

СУУРИЙН БАЙГУУЛАЛТ
ОГТЛОЛ 1-1 , 2-2, 3-3, 4-4

Масштаб:	Зургийн дугаар:	Хуудас:
М 1:25	ББ- 01	15
ЕГ Шифр: НР-05/2022	ТГ Шифр:	Огноо 2023 он

А3

Огтлол 5 – 5
1:25

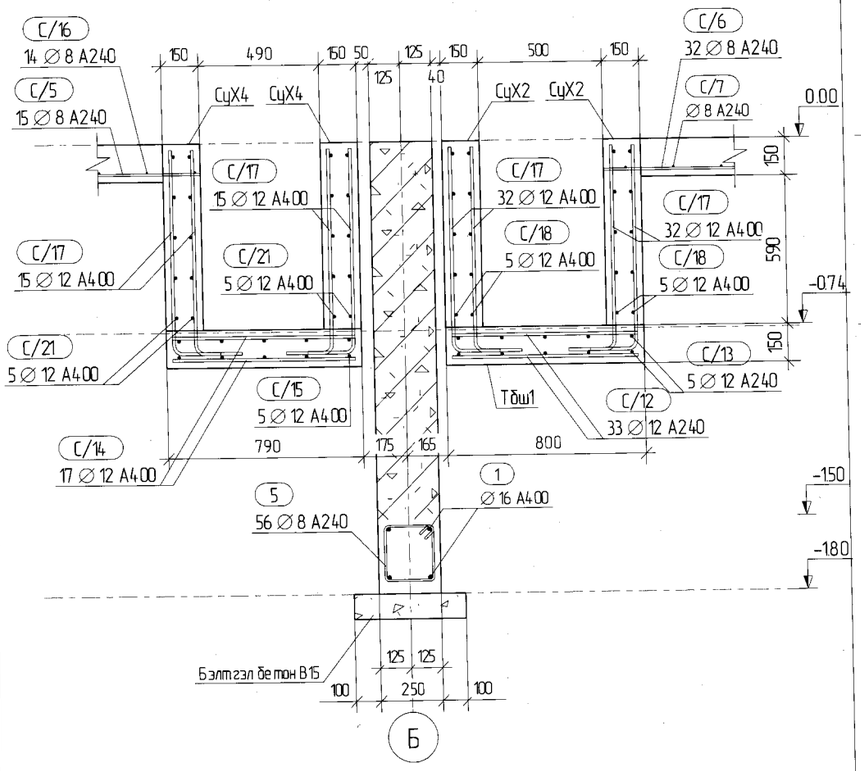

Огтлол 6 – 6
1:25

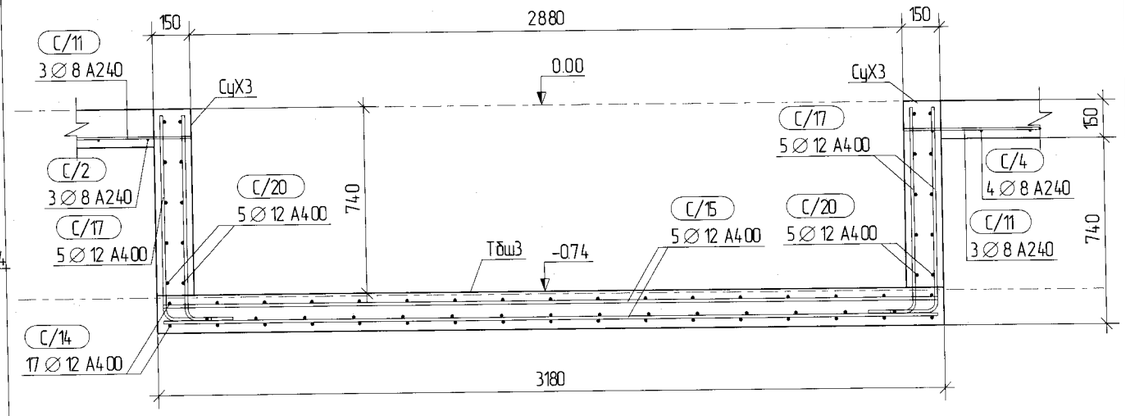

Огтлол 7 – 7
1:25

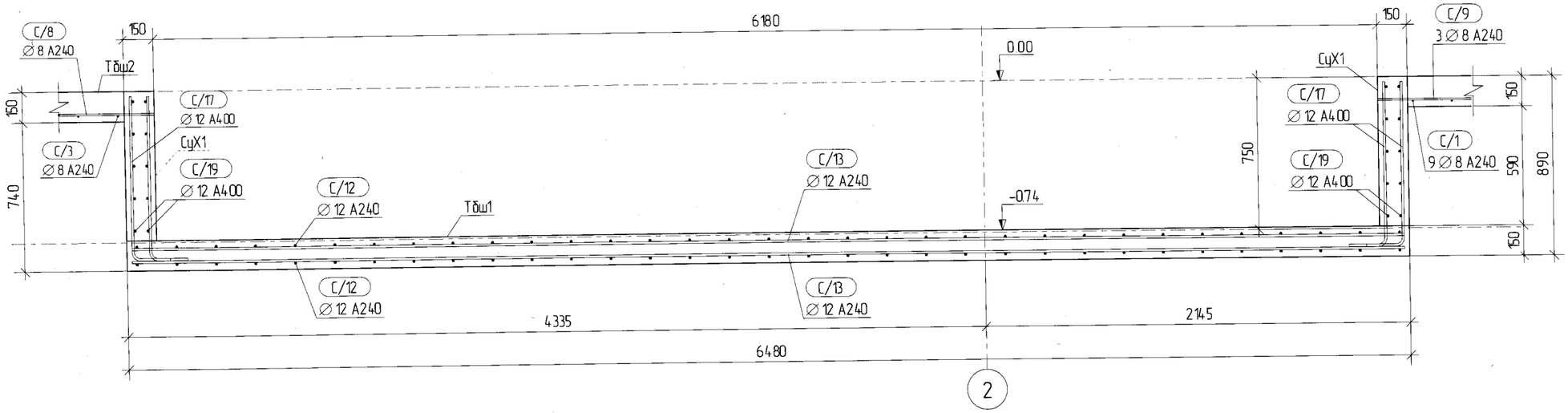

ТАЙЛБАР: 02

1. Суурийн нүхийг механизмаар тэслийн түвшнээс 20–30 см дутуу ухна, үлдсэн хэсгийг гараар засож, нягтруулна.

2. Суурийн нүхийг хэрсний ус, гадаргуугын усны аас сайтар хамгаалах шаардлагатай.

3. Хэрсний ус дээр тохиолдолд бэлтгэл бетон дээр ус тусгаарлагч хийж суурийг доороос нь сайтар хамгаална. Мөн хажуу гадаргуунд хар тосон түрхлэг түрхэж өгнө.

4. Барилгын суурийг цутгамал төмөрбетон шугаман суурь байхаар төлөвлөв. Суурийн доор 10см зузаантай бетон бэлтгэл хийнэ. Шугаман суурийн анги В20, бетон бэлтгэлийн анги В10 байна.

5. Барилгын нэмэлт үй ендөр ±0.00=1388.90 байна.

6. Төмөрбетон хийцийг хүйтний улирлаас цуцлах, хөлдөөж бэхжүүлэхийг хориглоно.

7. Суурийн хажуугаар бүцаах чигжих болон пандус, шалан доорх асгамал хэрсийг авбойлт, суулт үзүүлдэг үй хэрсээр 20–30см тутамд үелүүлэн нягтруулж хийх бөгөөд нягтруулсан хэрсний хэлхээдэсний эзлэхүүн жин g=1.65 гр/см3-ээс багагүй байвал зохино.

8. Цутгамал бетоны ажлыг БНБД 5.2-02-05-ийн заалтын дагуу хийж гүйцэтгэнэ.

Үсгэн тэмдэглэгээний тайлбар

ББ–Бетон бэлтгэл
Шс–Шугаман суурь
СуХ–Суурийн хана
Тбш–Төмөрбетон шал
Пн–Пандус

Дд	Огноо	Засвар өөрчлөлт

ХЯНАЛТЫН ҮЗЛЭГ

"Наранрашаан" ХХК

	Гарын үсэг	Нэр
Инженер		С.Бекжан
Гүйцэтгэсэн		Х.Айболат
Шалгасан		Т.Тэмүүжин

БОХИР УСНЫ НАСОС СТАНЦ
ДЭД ЕРТӨЕНИЙ БАРИЛГА
ТЕВ АЙМАГ ЗААМАР СУМ

СУУРИЙН ОГТЛОЛ 5-5, 6-6, 7-7

Масштаб:	Зургийн дугаар:	Хуудас:
М 1:25	ББ- 02	15
ЕГ Шифр: НР-05/2022	ТГ Шифр:	Огноо 2023 он

А3

ЦУТГАМАЛ ТӨМӨР БЕТОН ХИЙЦИЙН МАТЕРИАЛЫН ТОДОРХОЙЛОЛТ

Поз.	Тэмдэглэгээ	Нэр	Тоо ширх	Жин /кг/ Нэгж	Нийт
	Шугаман суурь	Шс1	1	99.05	99.05
2	ГОСТ 5781-82*	Ø8 А240 L=1210	31	0.48	14.88
3	ГОСТ 5781-82*	Ø16 А400 L=6650	6	10.49	62.94
6	ГОСТ 5781-82*	Ø12 А400 L=1220	4	1.08	4.32
7	ГОСТ 5781-82*	Ø8 А240 L=540	10	0.21	2.10
8	ГОСТ 5781-82*	Ø8 А240 L=1320	8	0.52	4.16
9	ГОСТ 5781-82*	Ø8 А240 L=2000	2	0.79	1.58
10	ГОСТ 5781-82*	Ø12 А300 L=260	8	0.23	1.84
11	ГОСТ 5781-82*	Ø12 А400 L=1400	4	1.24	4.96
12	ГОСТ 5781-82*	Ø8 А240 L=1320	4	0.52	2.08
		Материал			
		Бетон В20 V=4.06 x 1 =4.06 $м^3$			

ЦУТГАМАЛ ТӨМӨР БЕТОН ХИЙЦИЙН МАТЕРИАЛЫН ТОДОРХОЙЛОЛТ

Поз.	Тэмдэглэгээ	Нэр	Тоо ширх	Жин /кг/ Нэгж	Нийт
	Шугаман суурь	Шс2	2	140.11	280.22
1	ГОСТ 5781-82*	Ø16 А400 L=11750	6	18.54	111.24
2	ГОСТ 5781-82*	Ø8 А240 L=1210	60	0.48	28.80
		Материал			
		Бетон В20 V=8.50 x 2 =16.99 $м^3$			

ЦУТГАМАЛ ТӨМӨР БЕТОН ХИЙЦИЙН МАТЕРИАЛЫН ТОДОРХОЙЛОЛТ

Поз.	Тэмдэглэгээ	Нэр	Тоо ширх	Жин /кг/ Нэгж	Нийт
	Шугаман суурь	Шс3	1	94.46	94.46
1	ГОСТ 5781-82*	Ø16 А400 L=11750	4	18.54	74.16
5	ГОСТ 5781-82*	Ø8 А240 L=910	56	0.36	20.16
		Материал			
		Бетон В20 V=4.95 x 1 =4.95 $м^3$			

ЦУТГАМАЛ ТӨМӨР БЕТОН ХИЙЦИЙН МАТЕРИАЛЫН ТОДОРХОЙЛОЛТ

Поз.	Тэмдэглэгээ	Нэр	Тоо ширх	Жин /кг/ Нэгж	Нийт
	Шугаман суурь	Шс4	1	43.44	43.44
2	ГОСТ 5781-82*	Ø8 А240 L=1210	17	0.48	8.16
4	ГОСТ 5781-82*	Ø16 А400 L=3720	6	5.87	35.22
		Материал			
		Бетон В20 V=2.36 x 1 =2.36 $м^3$			

ХЭСГИЙН ТОДОРХОЙЛОЛТ

Поз.	Ш1-Загвар
2	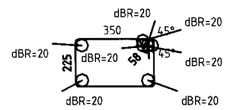
7	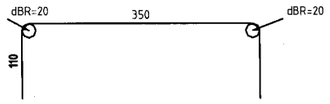
8	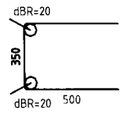

ХЭСГИЙН ТОДОРХОЙЛОЛТ

Поз.	Ш5-Загвар
2	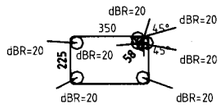
7	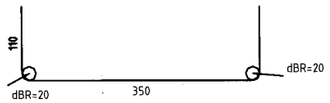
8	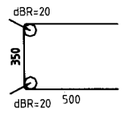

ЦУТГАМАЛ ТӨМӨР БЕТОН ХИЙЦИЙН МАТЕРИАЛЫН ТОДОРХОЙЛОЛТ

Поз.	Тэмдэглэгээ	Нэр	Тоо ширх	Жин /кг/ Нэгж	Нийт
	Шугаман суурь	Шс5	1	99.05	99.05
2	ГОСТ 5781-82*	Ø8 А240 L=1210	31	0.48	14.88
3	ГОСТ 5781-82*	Ø16 А400 L=6650	6	10.49	62.94
6	ГОСТ 5781-82*	Ø12 А400 L=1220	4	1.08	4.32
7	ГОСТ 5781-82*	Ø8 А240 L=540	10	0.21	2.10
8	ГОСТ 5781-82*	Ø8 А240 L=1320	8	0.52	4.16
9	ГОСТ 5781-82*	Ø8 А240 L=2000	2	0.79	1.58
10	ГОСТ 5781-82*	Ø12 А300 L=260	8	0.23	1.84
11	ГОСТ 5781-82*	Ø12 А400 L=1400	4	1.24	4.96
12	ГОСТ 5781-82*	Ø8 А240 L=1320	4	0.52	2.08
		Материал			
		Бетон В20 V=4.06 x 1 =4.06 $м^3$			

ХЭСГИЙН ТОДОРХОЙЛОЛТ

Поз.	Ш2-Загвар
2	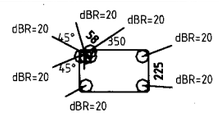

ХЭСГИЙН ТОДОРХОЙЛОЛТ

Поз.	Ш3-Загвар
5	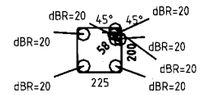

ХЭСГИЙН ТОДОРХОЙЛОЛТ

Поз.	Ш4-Загвар
2	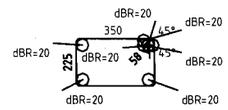

ТАЙЛБАР:

Д/д	Тодорхойлолт	Огноо

ХЯНАЛТЫН ҮЗЛЭГ

"Наранрашаан" ХХК
Хаяг: Улаанбаатар хот, Чингэлттэй дүүрэг, 6-р хороо, 24/3 Бага тойруу. Утас/факс: 976-99195925, 325356
И-мэйл: naranrashaan@gmail.com
Байгууллагын РД:2883724.

Инженер		С.Бекжан
Гүйцэтгэсэн		Х.Айболат
Шалгасан		Т.Тэмүүжин

ТӨВ АЙМАГ. ШИНЭ ЗҮҮНМОД ХОТ
БОХИР УСНЫ НАСОС СТАНЦ ДЭД ӨРТӨӨНИЙ БАРИЛГА

ТӨМӨРБЕТОН ЭДЛЭЛИЙН МАТЕРИАЛЫН ТҮҮВЭР

Масштаб:	Зургийн дугаар:	Хуудас:
1:100	ББ- 03	15
ЕГ Шифр: HP-05/2022	ТГ Шифр:	Огноо: 2023

A3

ЦУТГАМАЛ ТӨМӨР БЕТОН ХИЙЦИЙН МАТЕРИАЛЫН ТОДОРХОЙЛОЛТ

Поз.	Тэмдэглэгээ	Нэр	Тоо ширх	Жин /кг/ Нэгж	Жин /кг/ Нийт
	Суваг ны хана	СуХ1	2	17.40	34.80
С/17	ГОСТ 5781-82*	∅12 А400 L=970	10	0.86	8.60
С/19	ГОСТ 5781-82*	∅12 А400 L=970	10	0.86	8.60
		Материал			
		Бетон В20 V=0.09 x 2 =0.18 $м^3$			

ХЭСГИЙН ТОДОРХОЙЛОЛТ

Поз.	Загвар
С/17	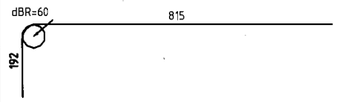
С/19	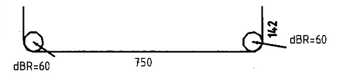

ЦУТГАМАЛ ТӨМӨР БЕТОН ХИЙЦИЙН МАТЕРИАЛЫН ТОДОРХОЙЛОЛТ

Поз.	Тэмдэглэгээ	Нэр	Тоо ширх	Жин /кг/ Нэгж	Жин /кг/ Нийт
	Суваг ны хана	СуХ2	2	114.34	228.68
С/17	ГОСТ 5781-82*	∅12 А400 L=970	64	0.86	55.04
С/18	ГОСТ 5781-82*	∅12 А400 L=6600	10	5.86	58.60
		Материал			
		Бетон В20 V=0.69 x 2 =1.37 $м^3$			

ХЭСГИЙН ТОДОРХОЙЛОЛТ

Поз.	Загвар
С/17	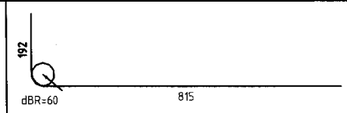
С/18	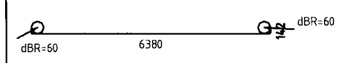

ЦУТГАМАЛ ТӨМӨР БЕТОН ХИЙЦИЙН МАТЕРИАЛЫН ТОДОРХОЙЛОЛТ

Поз.	Тэмдэглэгээ	Нэр	Тоо ширх	Жин /кг/ Нэгж	Жин /кг/ Нийт
	Суваг ны хана	СуХ3	2	17.30	34.60
С/17	ГОСТ 5781-82*	∅12 А400 L=970	10	0.86	8.60
С/20	ГОСТ 5781-82*	∅12 А400 L=960	10	0.85	8.50
		Материал			
		Бетон В20 V=0.09 x 2 =0.18 $м^3$			

ХЭСГИЙН ТОДОРХОЙЛОЛТ

Поз.	Загвар
С/17	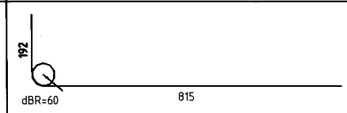
С/20	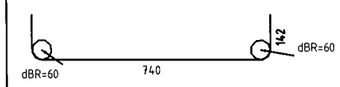

ЦУТГАМАЛ ТӨМӨР БЕТОН ХИЙЦИЙН МАТЕРИАЛЫН ТОДОРХОЙЛОЛТ

Поз.	Тэмдэглэгээ	Нэр	Тоо ширх	Жин /кг/ Нэгж	Жин /кг/ Нийт
	Суваг ны хана	СуХ4	2	55.48	110.96
С/17	ГОСТ 5781-82*	∅12 А400 L=970	30	0.86	25.80
С/21	ГОСТ 5781-82*	∅12 А400 L=3300	10	2.93	29.30
		Материал			
		Бетон В20 V=0.32 x 2 =0.64 $м^3$			

ХЭСГИЙН ТОДОРХОЙЛОЛТ

Поз.	Загвар
С/17	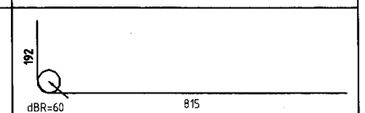
С/21	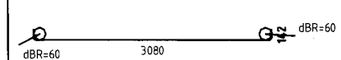

ЦУТГАМАЛ ТӨМӨР БЕТОН ХИЙЦИЙН МАТЕРИАЛЫН ТОДОРХОЙЛОЛТ

Поз.	Тэмдэглэгээ	Нэр	Тоо ширх	Жин /кг/ Нэгж	Жин /кг/ Нийт
	Бэлтгэл бетон	ББ1	1	0.00	0.00
		Материал			
		Бетон В15 V=2.79 x 1 =2.79 $м^3$			

ТАЙЛБАР:

Д/д	Тодорхойлолт	Огноо

ХЯНАЛТЫН ҮЗЛЭГ

"Наранрашаан" ХХК
Хаяг: Улаанбаатар хот, Чингэлттэй дүүрэг, 6-р хороо, 24/3 Бага тойруу. Утас/факс: 976-99195925, 325356
И-мэйл: naranrashaan@gmail.com
Байгууллагын РД:2883724.

Инженер		С.Бекжан
Гүйцэтгэсэн		Х.Айболат
Шалгасан		Т.Тэмүүжин

ТӨВ АЙМАГ, ШИНЭ ЗҮҮНМОД ХОТ
БОХИР УСНЫ НАСОС СТАНЦ ДЭД ӨРТӨӨНИЙ БАРИЛГА

ТӨМӨРБЕТОН ЭДЛЭЛИЙН МАТЕРИАЛЫН ТҮҮВЭР

Масштаб:	Зургийн дугаар:	Хуудас:
1:100	ББ- 04	15
ЕГ Шифр: НР-05/2022	ТГ Шифр:	Огноо: 2023

A3

ЦУТГАМАЛ ТӨМӨР БЕТОН ХИЙЦИЙН МАТЕРИАЛЫН ТОДОРХОЙЛОЛТ

Поз.	Тэмдэглэгээ	Нэр	Тоо ширх	Жин /кг/ Нэгж	Жин /кг/ Нийт
	Темербетон бүс	Тбб1	2	78.20	156.40
16	ГОСТ 5781-82*	Ø8 А240 L=1220	31	0.48	14.88
28	ГОСТ 5781-82*	Ø16 А400 L=6670	6	10.53	63.18
		Материал			
		Бетон В20 V=0.67 x 2 =1.35 $м^3$			

ЦУТГАМАЛ ТӨМӨР БЕТОН ХИЙЦИЙН МАТЕРИАЛЫН ТОДОРХОЙЛОЛТ

Поз.	Тэмдэглэгээ	Нэр	Тоо ширх	Жин /кг/ Нэгж	Жин /кг/ Нийт
	Темербетон бүс	Тбб2	2	140.16	280.32
16	ГОСТ 5781-82*	Ø8 А240 L=1220	60	0.48	28.80
29	ГОСТ 5781-82*	Ø16 А400 L=11730	6	18.51	111.06
		Материал			
		Бетон В20 V=1.34 x 2 =2.69 $м^3$			

ЦУТГАМАЛ ТӨМӨР БЕТОН ХИЙЦИЙН МАТЕРИАЛЫН ТОДОРХОЙЛОЛТ

Поз.	Тэмдэглэгээ	Нэр	Тоо ширх	Жин /кг/ Нэгж	Жин /кг/ Нийт
	Темербетон бүс	Тбб3	1	95.71	95.71
17	ГОСТ 5781-82*	Ø8 А240 L=960	56	0.38	21.28
31	ГОСТ 5781-82*	Ø16 А400 L=11770	4	18.57	74.28
		Материал			
		Бетон В20 V=0.83 x 1 =0.83 $м^3$			

ЦУТГАМАЛ ТӨМӨР БЕТОН ХИЙЦИЙН МАТЕРИАЛЫН ТОДОРХОЙЛОЛТ

Поз.	Тэмдэглэгээ	Нэр	Тоо ширх	Жин /кг/ Нэгж	Жин /кг/ Нийт
	Темербетон бүс	Тбб4	1	44.09	44.09
16	ГОСТ 5781-82*	Ø8 А240 L=1220	18	0.48	8.64
30	ГОСТ 5781-82*	Ø16 А400 L=3730	6	5.89	35.34
		Материал			
		Бетон В20 V=0.37 x 1 =0.37 $м^3$			

ЦУТГАМАЛ ТӨМӨР БЕТОН ХИЙЦИЙН МАТЕРИАЛЫН ТОДОРХОЙЛОЛТ

Поз.	Тэмдэглэгээ	Нэр	Тоо ширх	Жин /кг/ Нэгж	Жин /кг/ Нийт
	Темербетон шал	Тбш1	1	101.06	101.06
С/12	ГОСТ 5781-82*	Ø12 А240 L=750	66	0.67	44.22
С/13	ГОСТ 5781-82*	Ø12 А240 L=6430	10	5.71	57.10
		Материал			
		Бетон В15 V=0.78 x 1 =0.78 $м^3$			

ХЭСГИЙН ТОДОРХОЙЛОЛТ

Поз.	Тбб1-Загвар
16	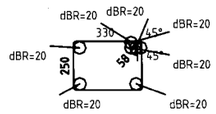

ХЭСГИЙН ТОДОРХОЙЛОЛТ

Поз.	Тбб2-Загвар
16	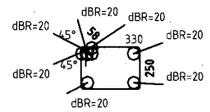

ХЭСГИЙН ТОДОРХОЙЛОЛТ

Поз.	Тбб3-Загвар
17	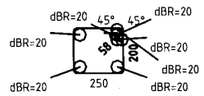

ХЭСГИЙН ТОДОРХОЙЛОЛТ

Поз.	Тбб4-Загвар
16	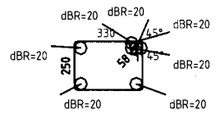

ЦУТГАМАЛ ТӨМӨР БЕТОН ХИЙЦИЙН МАТЕРИАЛЫН ТОДОРХОЙЛОЛТ

Поз.	Тэмдэглэгээ	Нэр	Тоо ширх	Жин /кг/ Нэгж	Жин /кг/ Нийт
	Темербетон шал	Тбш2	1	235.86	235.86
С/1	ГОСТ 5781-82*	Ø8 А240 L=2670	9	1.05	9.45
С/2	ГОСТ 5781-82*	Ø8 А240 L=3570	23	1.41	32.43
С/3	ГОСТ 5781-82*	Ø8 А240 L=2620	15	1.03	15.45
С/4	ГОСТ 5781-82*	Ø8 А240 L=3520	15	1.39	20.85
С/5	ГОСТ 5781-82*	Ø8 А240 L=2730	15	1.08	16.20
С/6	ГОСТ 5781-82*	Ø8 А240 L=1830	32	0.72	23.04
С/7	ГОСТ 5781-82*	Ø8 А240 L=11300	9	4.46	40.14
С/8	ГОСТ 5781-82*	Ø8 А240 L=2360	3	0.93	2.79
С/9	ГОСТ 5781-82*	Ø8 А240 L=2750	3	1.09	3.27
С/10	ГОСТ 5781-82*	Ø8 А240 L=6500	17	2.57	43.69
С/11	ГОСТ 5781-82*	Ø8 А240 L=910	6	0.36	2.16
С/16	ГОСТ 5781-82*	Ø8 А240 L=4700	14	1.86	26.04
		Материал			
		Бетон В15 V=7.91 x 1 =7.91 $м^3$			

ЦУТГАМАЛ ТӨМӨР БЕТОН ХИЙЦИЙН МАТЕРИАЛЫН ТОДОРХОЙЛОЛТ

Поз.	Тэмдэглэгээ	Нэр	Тоо ширх	Жин /кг/ Нэгж	Жин /кг/ Нийт
	Темербетон шал	Тбш3	1	50.14	50.14
С/14	ГОСТ 5781-82*	Ø12 А400 L=740	34	0.66	22.44
С/15	ГОСТ 5781-82*	Ø12 А400 L=3130	10	2.78	27.80
		Материал			
		Бетон В15 V=0.38 x 1 =0.38 $м^3$			

ТАЙЛБАР:

Д/д	Тодорхойлолт	Огноо

ХЯНАЛТЫН ҮЗЛЭГ

"Наранрашаан" ХХК
Хаяг: Улаанбаатар хот, Чингэлттэй дүүрэг, 6-р хороо, 24/3 Бага тойруу. Утас/факс: 976-99195925, 325356
И-мэйл: naranrashaan@gmail.com
Байгууллагын РД:2883724.

Инженер		С.Бекжан
Гүйцэтгэсэн		Х.Айболат
Шалгасан		Т.Тэмүүжин

ТӨВ АЙМАГ. ШИНЭ ЗҮҮНМОД ХОТ
БОХИР УСНЫ НАСОС СТАНЦ ДЭД ӨРТӨӨНИЙ БАРИЛГА

ТӨМӨРБЕТОН ЭДЛЭЛИЙН МАТЕРИАЛЫН ТҮҮВЭР

Масштаб:	Зургийн дугаар:	Хуудас:
1:100	ББ- 05	15
ЕГ Шифр: НР-05/2022	ТГ Шифр:	Огноо: 2023

A3

ПАНДУС Пн-1
М 1:25

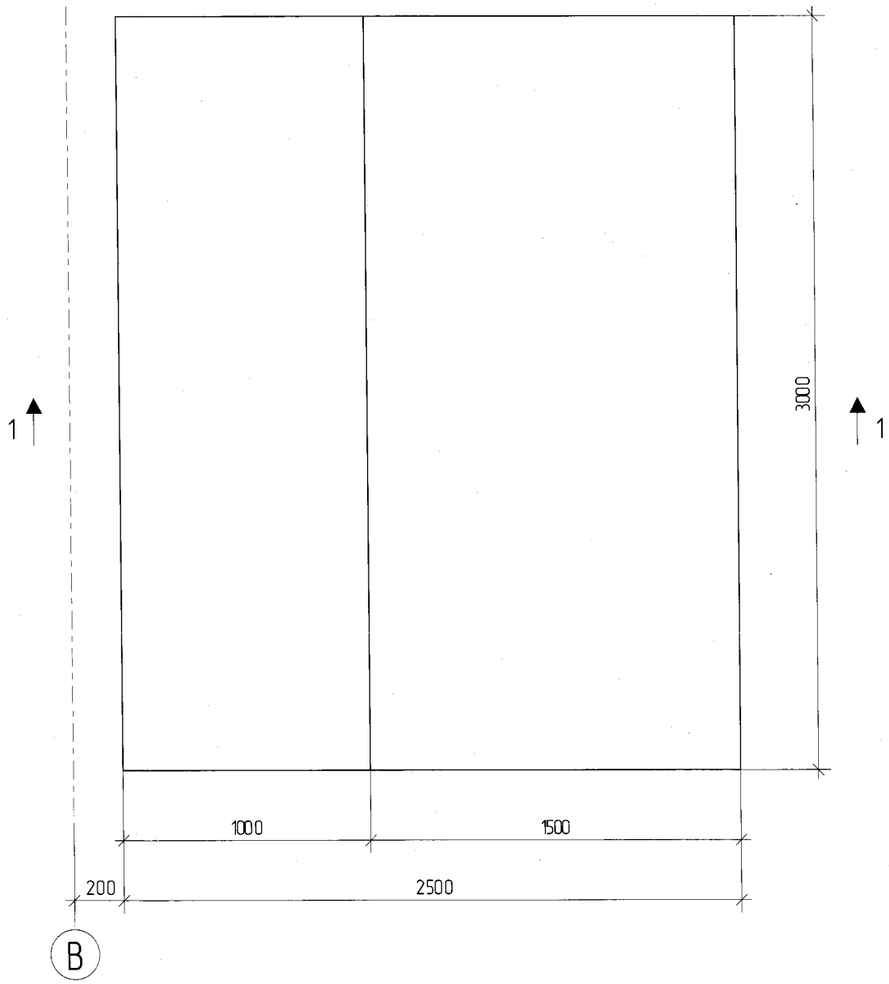

Огтлол 1-1 М 1:25

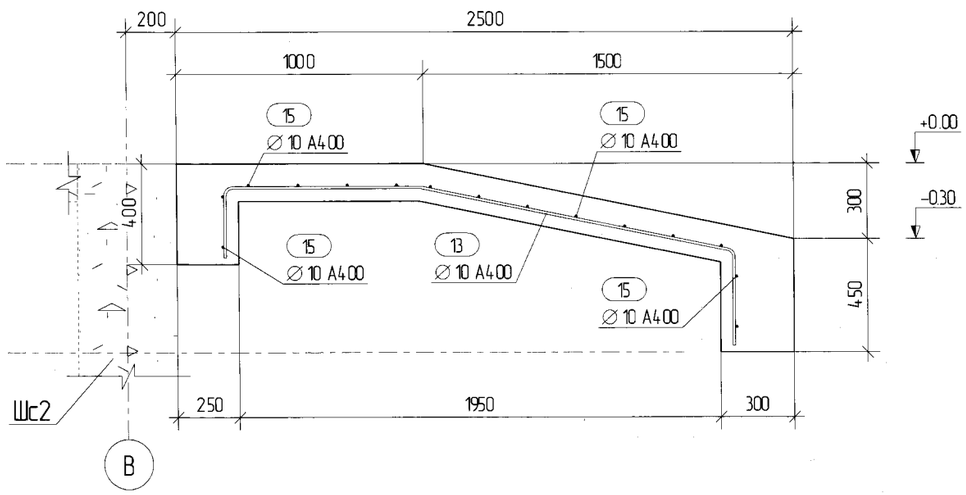

ХЭСГИЙН ТОДОРХОЙЛОЛТ

Поз.	Загвар
13	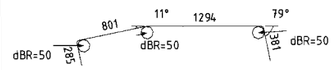

ЦУТГАМАЛ ТӨМӨР БЕТОН ХИЙЦИЙН МАТЕРИАЛЫН ТОДОРХОЙЛОЛТ

Поз.	Тэмдэглэгээ	Нэр	Тоо ширх	Жин /кг/ Нэгж	Нийт
	Пандус	Пн2	1	54.16	54.16
13	ГОСТ 5781-82*	∅10 А400 L=2720	16	1.68	26.88
15	ГОСТ 5781-82*	∅10 А400 L=2950	15	1.82	27.30
		Материал			
		Бетон В15 V =16.2 x 1 =16.2 м³			

ТАЙЛБАР: 06

Дд	Огноо	Засвар өөрчлөлт

ХЯНАЛТЫН ҮЗЛЭГ

"Наранрашаан" ХХК

	Гарын үсэг	Нэр
Инженер		С.Бекжан
Гүйцэтгэсэн		Х.Айболат
Шалгасан		Т.Тэмүүжин

БОХИР УСНЫ НАСОС СТАНЦ
ДЭД ЕРТЕЕНИЙ БАРИЛГА
ТЕВ АЙМАГ ЗААМАР СУМ

ПАНДУС Пн-2, ОГТЛОЛ,
МАТЕРИАЛЫН ТҮҮВЭР

Маштаб:	Зургийн дугаар:	Хуудас:
М 1:25	ББ- 06	15
ЕГ Шифр: НР-05/2022	ТГ Шифр:	Огноо 2023 он

A3

ПАНДУС Пн-1
М 1:25

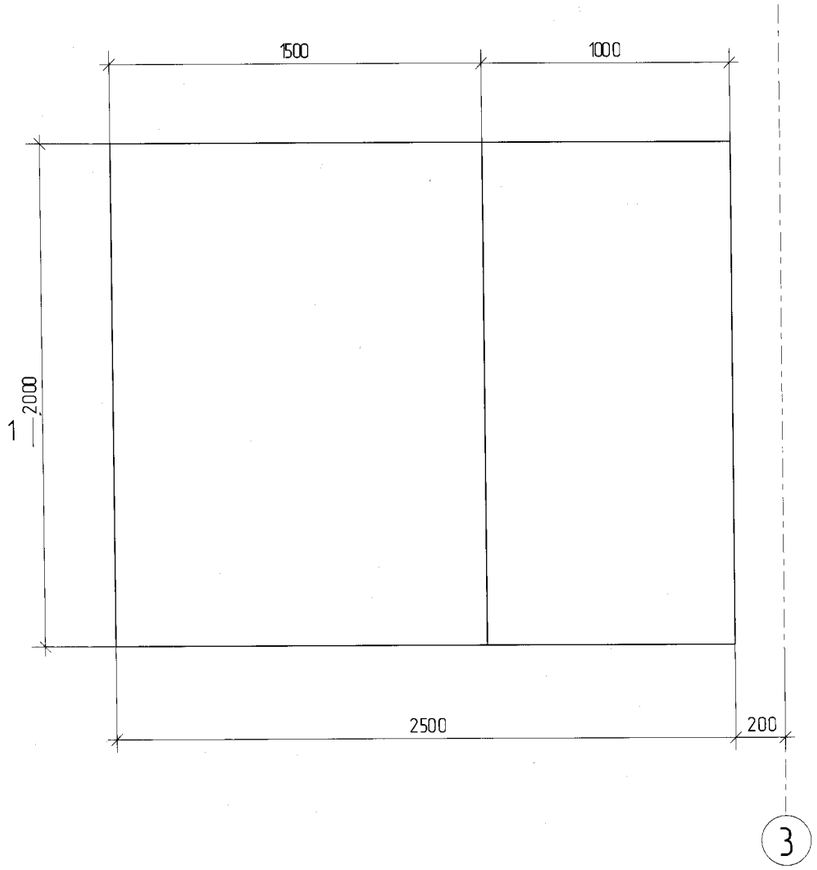

Огтлол 1-1 М 1:25

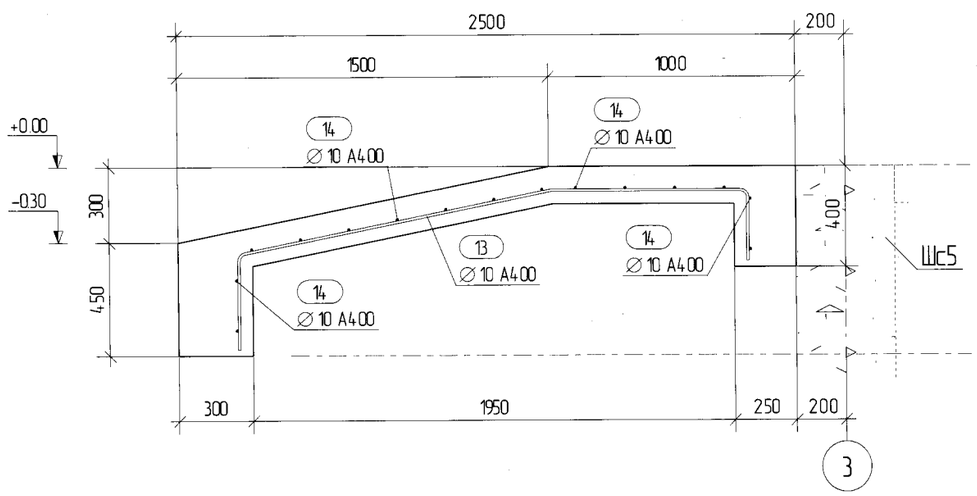

ХЭСГИЙН ТОДОРХОЙЛОЛТ

Поз.	Загвар
13	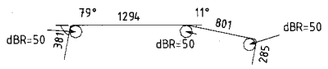

ЦУТГАМАЛ ТӨМӨР БЕТОН ХИЙЦИЙН МАТЕРИАЛЫН ТОДОРХОЙЛОЛТ

Поз.	Тэмдэглэгээ	Нэр	Тоо ширх	Жин /кг/ Нэгж	Нийт
	Пандус	Пн1	4	36.52	146.08
13	ГОСТ 5781-82*	∅10 A400 L=2720	11	16.8	18.48
14	ГОСТ 5781-82*	∅10 A400 L=1950	15	12.0	18.00
		Материал			
		Бетон В15 V =10.8 x 4 = 4.32 $м^3$			

ТАЙЛБАР: 07

Дд	Огноо	Засвар еерчлелт

ХЯНАЛТЫН ҮЗЛЭГ

"Наранрашаан" ХХК

	Гарын үсэг	Нэр
Инженер		С.Бекжан
Гүйцэтгэсэн		Х.Айболат
Шалгасан		Т.Тэмүүжин

БОХИР ҮСНЫ НАСОС СТАНЦ
ДЭД ЕРТЕЕНИЙ БАРИЛГА
ТЕВ АЙМАГ ЗААМАР СУМ

ПАНДУС Пн-1, ОГТЛОЛ,
МАТЕРИАЛЫН ТҮҮВЭР

Масштаб:	Зургийн дугаар:	Хуудас:
М 1:25	ББ- 07	15
ЕГ Шифр: НР-05/2022	ТГ Шифр:	Огноо: 2023 он

A3

БУС БЕТОНЫ БАЙГУУЛАЛТ
М 1:100

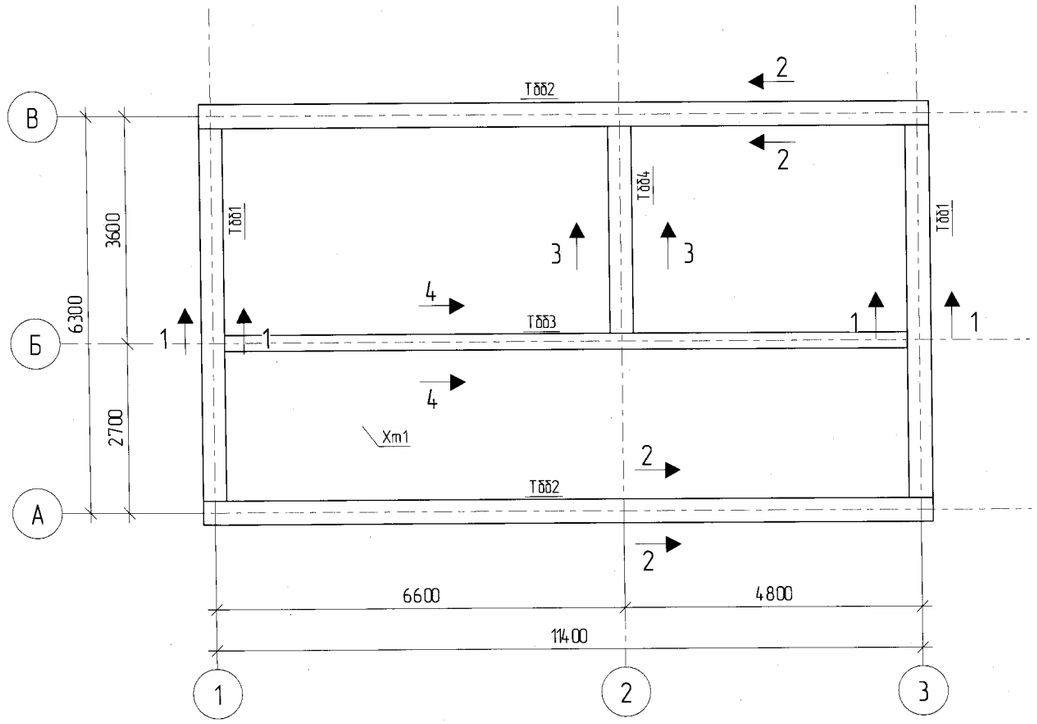

Огтлол 1 – 1
1:25

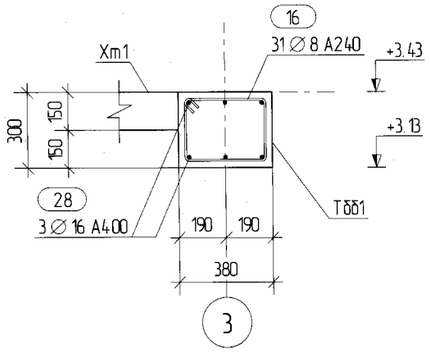

Огтлол 2 – 2
1:25

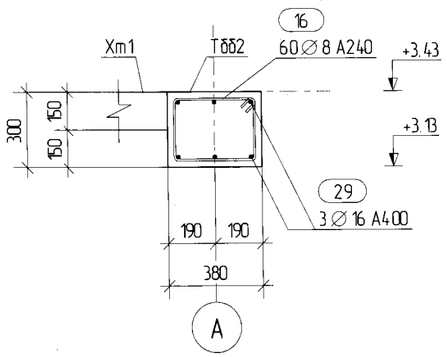

Огтлол 3 – 3
1:25

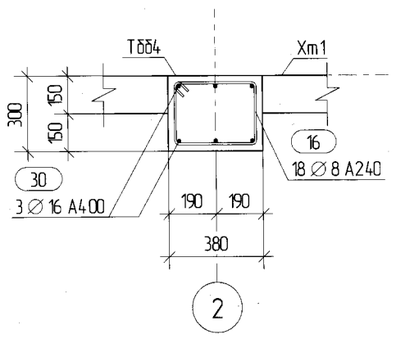

Огтлол 4 – 4
1:25

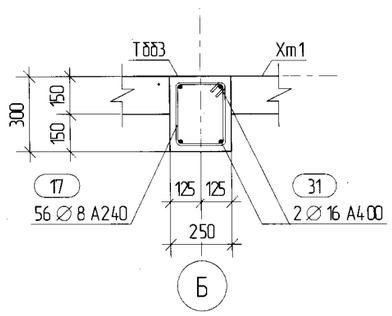

ТАЙЛБАР: 08

1. БУС бетон хучилтыг хамт цутгах хийнэ. Бетоны анги В20 байна.

2. Ажлын арматурын анги А400, байна.

3. Доод үеийн арматурын алхам 150мм

4. Дээд үеийн тулгуурын арматурын алхам 150мм, алслалын арматурын алхам 300мм

5. Бетоны хамгаалалтын үеийн зузаан 15мм

6. Цутгамал бетоны ажлыг БНБД 5.2-02-05-ийн заалтын дагуу хийж гүйцэтгэнэ.

7. Темербетон хийцийг хүйтний улиралд цутгах, хелдееж бэхжүүлэхийг хориглоно.

Үсгэн тэмдэглэгээний тайлбар

Тбб–Темербетон бус
Хт–Хучилт

Дд	Огноо	Засвар өөрчлөлт

ХЯНАЛТЫН ҮЗЛЭГ

"Наранрашаан" ХХК

	Гарын үсэг	Нэр
Инженер		С.Бекжан
Гүйцэтгэсэн		Х.Айболат
Шалгасан		Т.Тэмүүжин

БОХИР УСНЫ НАСОС СТАНЦ
ДЭД ЕРТӨӨНИЙ БАРИЛГА

ТЕВ АЙМАГ ЗААМАР СУМ

БУС БЕТОНЫ БАЙГУУЛАЛТ, ОГТЛОЛ
МАТЕРИАЛЫН ТҮҮВЭР

Маштаб:	Зургийн дугаар:	Хуудас:
М 1:25	ББ- 08	15
ЕГ Шифр: HP-05/2022	ТГ Шифр:	Огноо 2023 он

A3

ХУЧИЛТЫН ХЭВНИЙ БАЙГУУЛАЛТ /Хт-1/

М 1:100

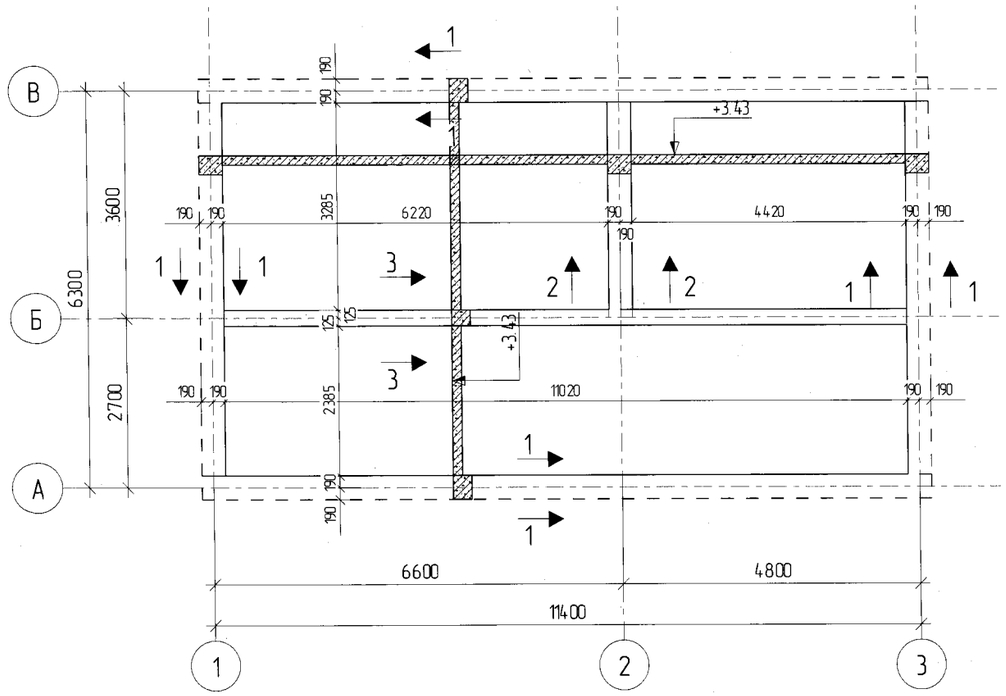

Огтлол 1 - 1
1:25

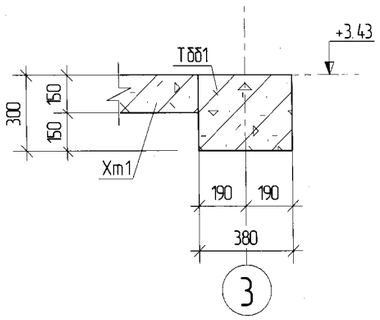

Огтлол 2 - 2
1:25

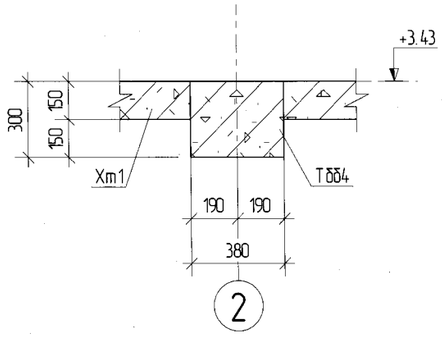

Огтлол 3 - 3
1:25

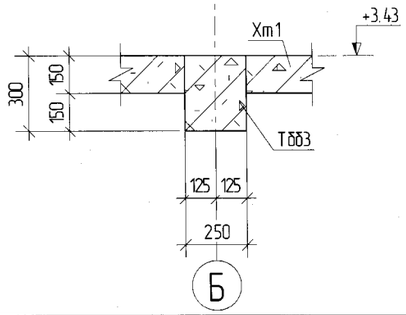

ХУЧИЛТЫН ДООД УЕЙН АРМАТУРЧЛАЛ

М 1:100

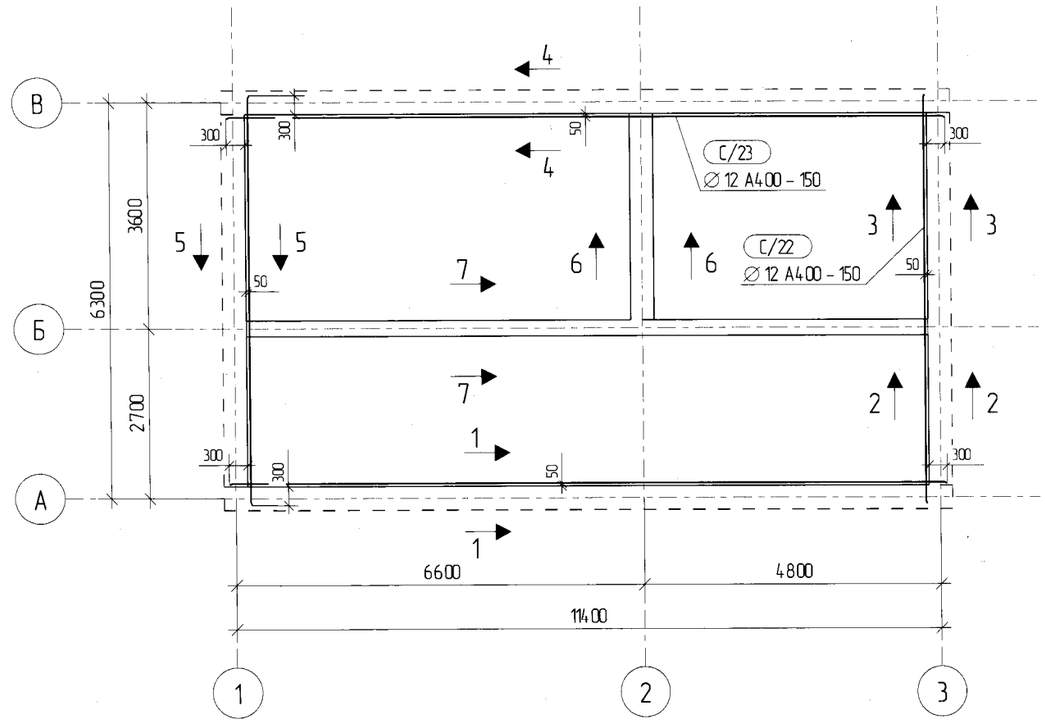

Огтлол 1 - 1
1:25

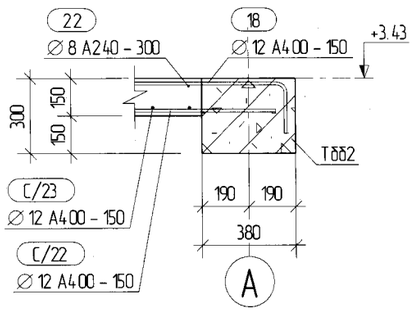

Огтлол 2 - 2
1:25

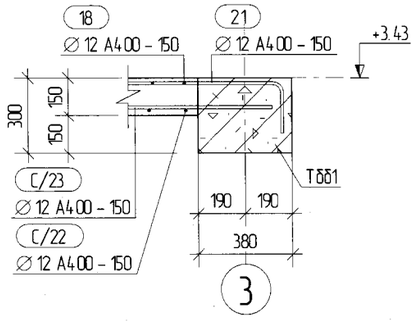

Огтлол 3 - 3
1:25

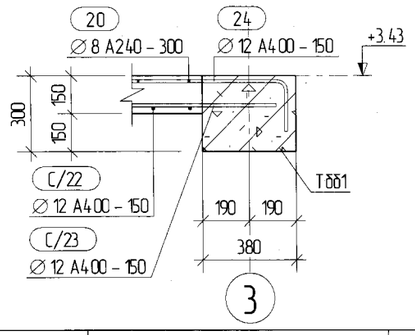

Огтлол 4 - 4
1:25

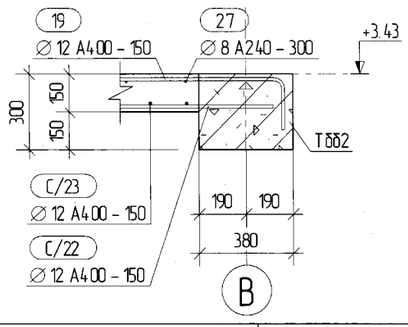

ТАЙЛБАР: 09

1. Бүс бетон хучилтыг хамт цутгах хийнэ. Бетоны анги В20 байна.

2. Ажлын арматурын анги А400, байна.

3. Доод уейн арматурын алхам 150мм

4. Дээд уейн тулгуурын арматурын алхам 150мм, алслалын арматурын алхам 300мм

5. Бетоны хамгаалалтын уейн зузаан 15мм

6. Цутгамал бетоны ажлыг БНБД 5.2-02-05-ийн заалтын дагуу хийж гүйцэтгэнэ.

7. Темербетон хийцийг хүйтний улиралд цутгах, хеллеех бэхжүүлэхийг хориглоно.

Үсгэн тэмдэглэгээний тайлбар

Тбб-Темербетон бүс
Хт-Хучилт

Дд	Огноо	Засвар ерчлелт

ХЯНАЛТЫН ҮЗЛЭГ

"Наранрашаан" ХХК

	Гарын үсэг	Нэр
Инженер		С.Бекжан
Гүйцэтгэсэн		Х.Айболат
Шалгасан		Т.Тэмүүжин

БОХИР УСНЫ НАСОС СТАНЦ
ДЭД ЕРТЕЕНИЙ БАРИЛГА

ТЕВ АЙМАГ ЗААМАР СУМ

ХУЧИЛТ Хт-1-ЫН ХЭВНИЙ БАЙГУУЛАЛТ, ДООД УЕЙН АРМАТУРЧЛАЛ, ОГТЛОЛ

Маштаб:	Зургийн дугаар:	Хуудас:
М 1:25	ББ- 09	15
ЕГ Шифр: НР-05/2022	ТГ Шифр:	Огноо 2023 он

А3

ХУЧИЛТЫН ДООД VЕИЙН АРМАТУРЧЛАЛ

М 1:100

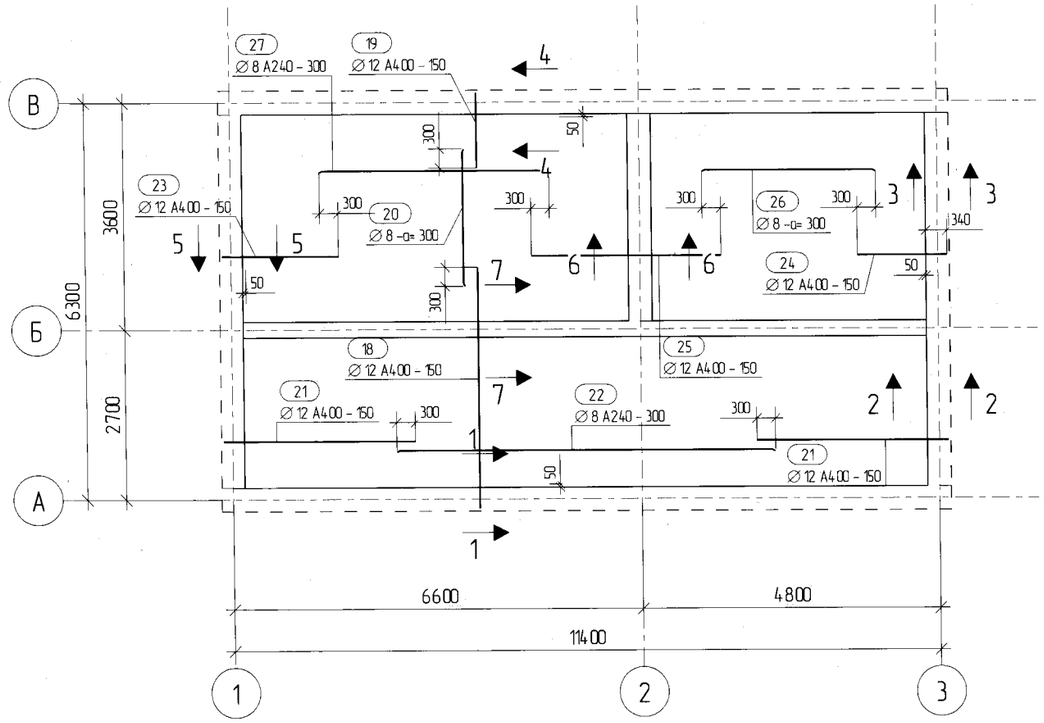

Огтлол 5 - 5

1:25

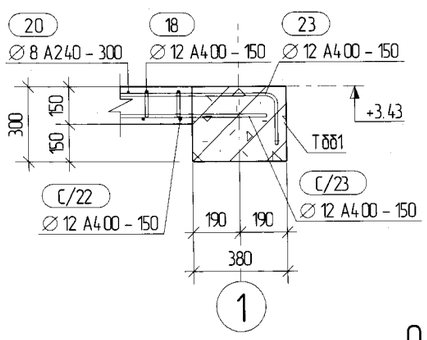

Огтлол 6 - 6

1:25

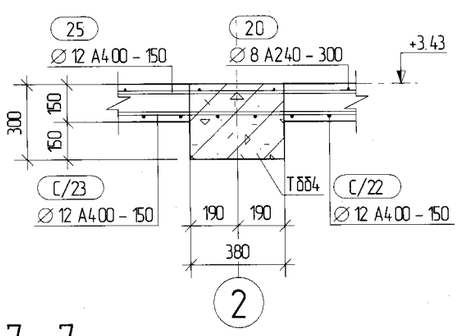

Огтлол 7 - 7

1:25

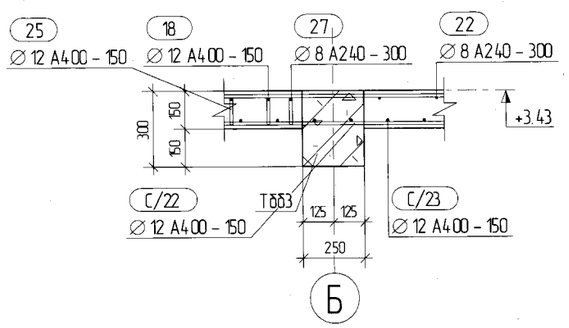

ХЭСГИЙН ТОДОРХОЙЛОЛТ

Поз.	Загвар
18	dBR=60 206 3847 106 dBR=60
19	dBR=60 206 1202 106 dBR=60
21	dBR=60 106 3102 206 dBR=60
23	dBR=60 106 1902 206 dBR=60
24	dBR=60 206 1452 106 dBR=60
25	dBR=60 106 3082 dBR=60

ЦУТГАМАЛ ТӨМӨР БЕТОН ХИЙЦИЙН МАТЕРИАЛЫН ТОДОРХОЙЛОЛТ

Поз.	Тэмдэглэгээ	Нэр		Тоо ширх	Жин /кг/ Нэгж	Нийт
	Хучилт	Хт1		1	1538.56	1538.56
18	ГОСТ 5781-82*	∅12 А400	L=4100	74	3.64	269.36
19	ГОСТ 5781-82*	∅12 А400	L=1450	74	1.29	95.46
20	ГОСТ 5781-82*	∅8 А240	L=2170	38	0.86	32.68
21	ГОСТ 5781-82*	∅12 А400	L=3350	34	2.98	101.32
22	ГОСТ 5781-82*	∅8 А240	L=6120	9	2.42	21.78
23	ГОСТ 5781-82*	∅12 А400	L=2150	23	1.91	43.93
24	ГОСТ 5781-82*	∅12 А400	L=1700	23	1.51	34.73
25	ГОСТ 5781-82*	∅12 А400	L=3230	23	2.87	66.01
26	ГОСТ 5781-82*	∅8 А240	L=2790	12	1.10	13.20
27	ГОСТ 5781-82*	∅8 А240	L=3690	12	1.46	17.52
С/22	ГОСТ 5781-82*	∅12 А400	L=6520	74	5.79	428.46
С/23	ГОСТ 5781-82*	∅12 А400	L=11620	40	10.32	412.80
		Материал				
		Бетон В15	V =9.19 x 1 = 9.19 м³			

ТАЙЛБАР:

10

1. Бүс бетон хучилтыг хамт цутгах хийнэ. Бетоны анги В20 байна.

2. Ажлын арматурын анги А400, байна.

3. Доод vеийн арматурын алхам 150мм

4. Дээд vеийн тулгуурын арматурын алхам 150мм, алслалын арматурын алхам 300мм

5. Бетоны хамгаалалтын vеийн зузаан 15мм

6. Цутгамал бетоны ажлыг БНБД 5.2-02-05-ийн заалтын дагуу хийж гүйцэтгэнэ.

7. Темербетон хийцийг хүйтний улиралд цутгах, хеллеех бэхжvлэхийг хориглоно.

Үсгэн тэмдэглэгээний тайлбар

Тбб-Темербетон бүс
Хт-Хучилт

Дд	Огноо	Засвар еерчлелт

ХЯНАЛТЫН VЗЛЭГ

"Наранрашаан" ХХК

	Гарын vсэг	Нэр
Инженер		С.Бекжан
Гүйцэтгэсэн		Х.Айболат
Шалгасан		Т.Тэмvvжин

БОХИР УСНЫ НАСОС СТАНЦ
ДЭД ЕРТЕЕНИЙ БАРИЛГА

ТЕВ АЙМАГ ЗААМАР СУМ

ХУЧИЛТ ДЭЭД VЕИЙН АРМАТУРЧЛАЛ, ОГТЛОЛ, МАТЕРИАЛЫН ТVVВЭР

Маштаб:	Зургийн дугаар:	Хуудас:
М 1:25	ББ- 10	15
ЕГ Шифр: НР-05/2022	ТГ Шифр:	Огноо 2023 он

А3

1-Р ДАВХРЫН ХАНЫН ТОР, ЯЛУУНЫ БАЙГУУЛАЛТ

М1:100

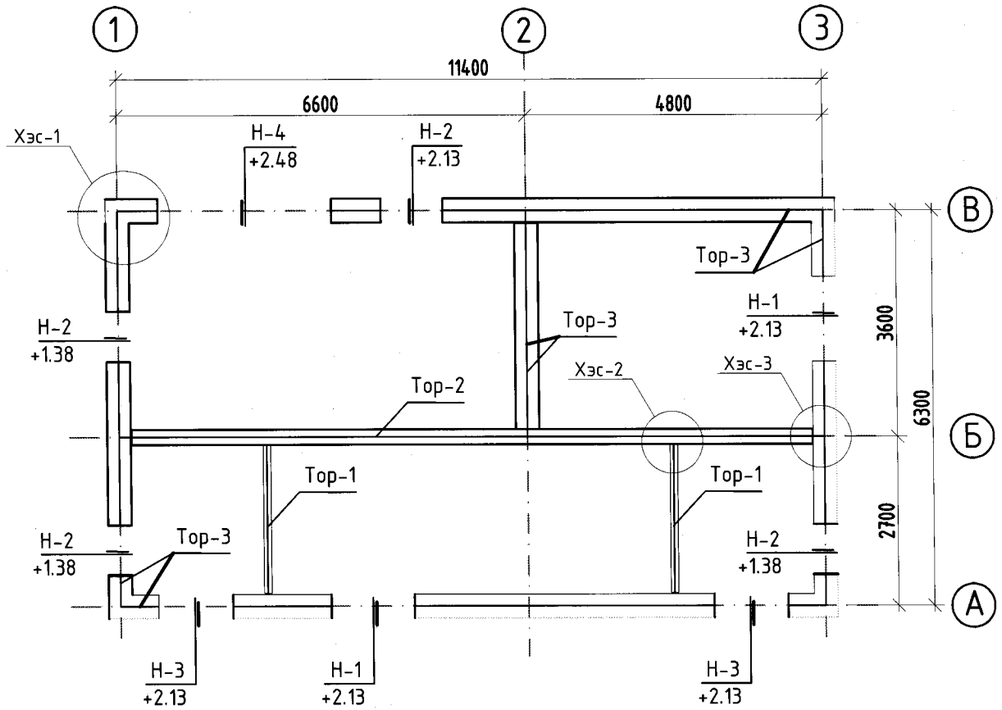

ХЭСЭГЛЭЛ 1 М1:25

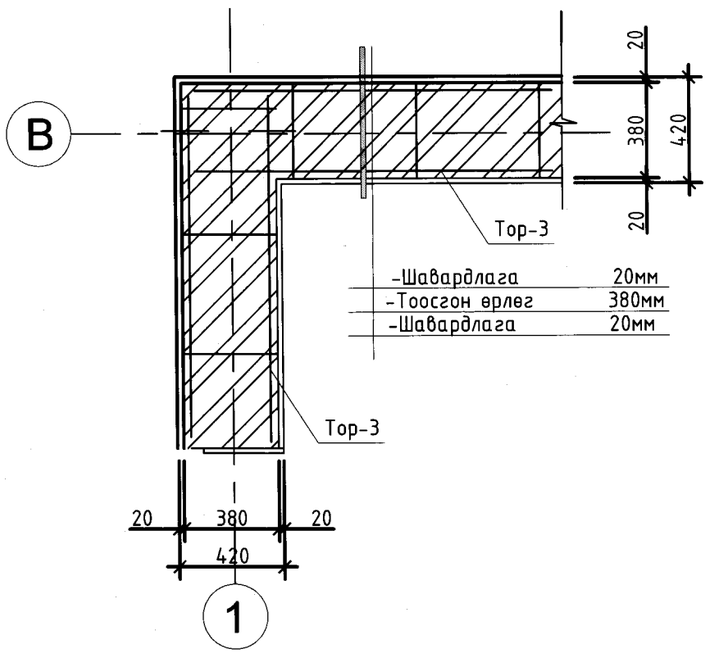

ХЭСЭГЛЭЛ 2 М1:25

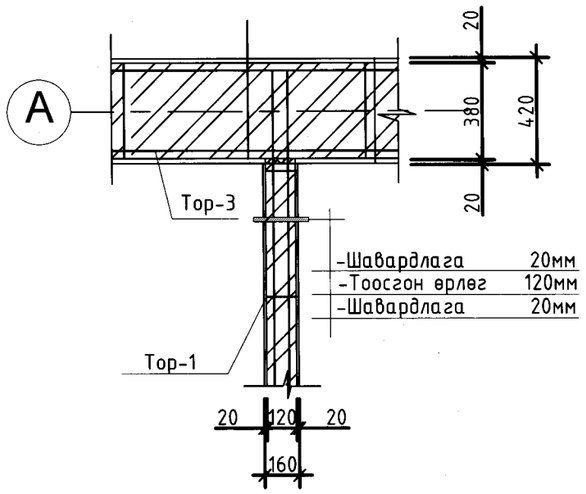

ХЭСЭГЛЭЛ 3 М1:25

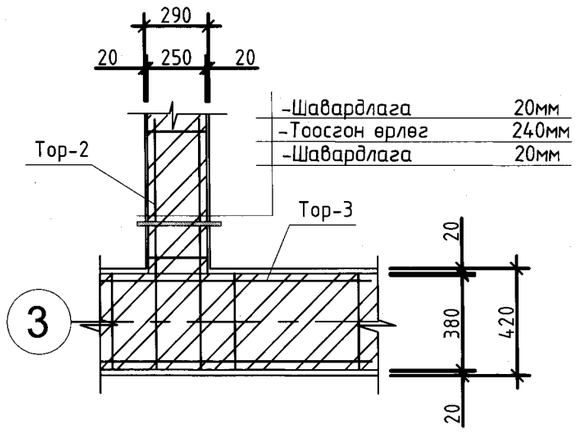

ТАЙЛБАР:

1. Ханын торыг БД51-101-05 цуврал Г1.030.1-ЗГ 1-р дэвтрийн дагуу хийж гүйцэтгэнэ.
2. Хэсэглэлүүдэд үзүүлсний дагуу ханын уртад тохируулан Т-1-3-д үзүүлсний дагуу ханын тор бэлдэж өрлөгийн өндрийн дагууд зурагт заасан алхамтай тавина.
3. Ханын торны гаргалгааг Т-1-3-ийн алхамын дагуу багана болон цутгамал хананаас гаргаж цутгана.
4. Ялууг суулгахдаа нүхний өргөнөөс хамааруулан 1,5м-ээс их өргөнтэй нүхэнд 35см-ээс багагүй, 1,5м-ээс бага өргөнтэй нүхэнд 25см-ээс багагүйгээр 2 талд нь 100 маркийн зуурмаган дээр тавина.
5. Даацын бус хана да хамар ханын урт 3м-ээс их байвал түүнийг хучилтанд төмөр бэхэлгээ /ТБ/-ээр холбож бэхэлнэ.
6. 300мм өргөнтөй блокон хананд цутгамал ялуу /ЦЯ/-г зурагт тусгаснаар хийж өгнө.

Д/д	Тодорхойлолт	Огноо

ХЯНАЛТЫН ҮЗЛЭГ

"Наранрашаан" ХХК

Хаяг: Улаанбаатар хот, Чингэлттэй дүүрэг, 6-р хороо, 24/3 Бага тойруу. Утас/факс: 976-99195925, 325356
И-мэйл: naranrashaan@gmail.com
Байгууллагын РД:2883724.

Инженер		С.Бекжан
Гүйцэтгэсэн		Х.Айболат
Шалгасан		Т.Тэмүүжин

ТӨВ АЙМАГ. ШИНЭ ЗУУНМОД ХОТ

БОХИР УСНЫ НАСОС СТАНЦ ДЭД ӨРТӨӨНИЙ БАРИЛГА

1-Р ДАВХРЫН ХАНЫН ТОР, ЯЛУУНЫ БАЙГУУЛАЛТ

Масштаб:	Зургийн дугаар:	Хуудас:
1:100	ББ- 11	15
ЕГ Шифр: НР-05/2022	ТГ Шифр:	Огноо: 2023

А3

Тор-1 Т-1
М1:25

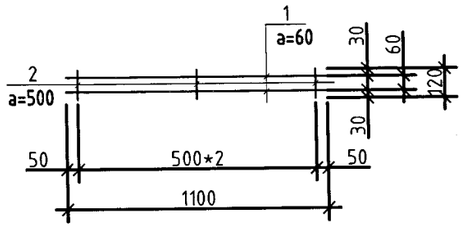

Тор-2 Т-2
М1:25

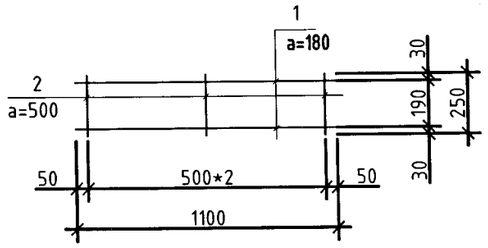

Тор-3 Т-3
М1:25

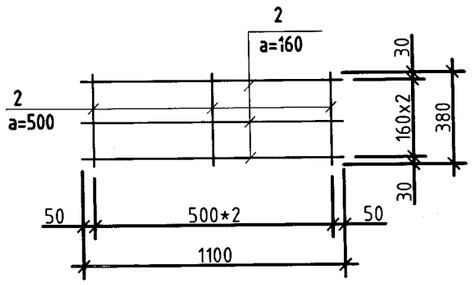

ЦУТГАМАЛ ЯЛУУ-1
М1:25

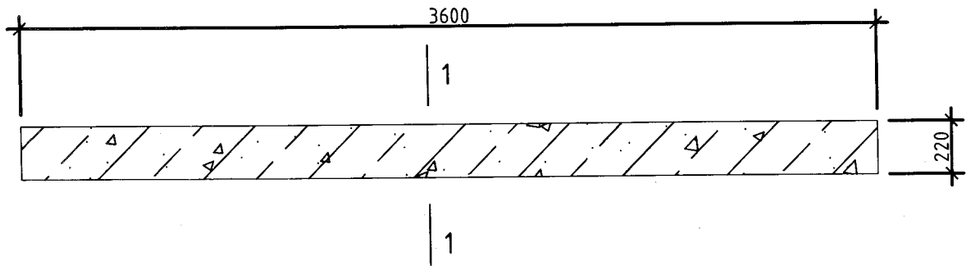

ХИЙЦ ЭДЛЭЛИЙН ТҮҮВЭР

Позиц	Тэмдэглэгээ	Нэр	Тоо шир	Жин/кг/ 1кг/м	Нэгж	Бүгд	Тайлбар
		Тор Т-1					
1		⌀5Врl L=1100	2	0.144	0.158	0.316	0.334
2		⌀3Врl L=120	3	0.051	0.0061	0.018	
		Тор Т-2					
1		⌀5Врl L=1100	2	0.144	0.158	0.317	0.355
2		⌀3Врl L=250	3	0.051	0.012	0.038	
		Тор Т-3					
1		⌀5Врl L=1100	3	0.144	0.158	0.474	0.532
2		⌀3Врl L=380	3	0.051	0.0193	0.058	

Поз.	Тэмдэглэгээ	Нэр	Тоо ширхэг 1-р давхар	Тоо ширхэг Парпет	Нийт	Жин /кг/ Нэгж	Жин /кг/ Бүгд
1		Тор Т-1 L=ц/м	4.74м	-	28.5м	0.334	9.519
2		Тор Т-2 L=ц/м	11.4м	-	68.4м	0.355	24.282
3		Тор Т-3 L=ц/м	28м	25м	53м	0.532	28.196

ЦУТГАМАЛ ТӨМӨРБЕТОН ХИЙЦИЙН МАТЕРИАЛЫН ТОДОРХОЙЛОЛТ

Поз.	Тэмдэглэгээ	Нэр	Тоо шир	Жин /кг/ Нэгж	Жин /кг/ Нийт
		ЦУТГАМАЛ ЯЛУУ ЦЯ-1	1	23.97	23.97
1	ГОСТ 5781-82*	∅12 А400 L=1440	4	3.55	12.61
2	ГОСТ 5781-82*	∅8 А240 L=1250	23	0.494	11.356
		Материал			
		Бетон В20 V = 0.3 x1 =0.3 $м^3$			

МАТЕРИАЛЫН ТҮҮВЭР

Поз	Огтлол	Ялууны марк	ТООО	Нүхний тоо 1-р давхар	Нийт
Н-1	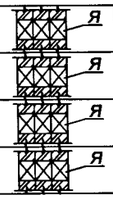	Я22.12.14	3	2	6
Н-2		Я15.12.14	3	4	12
Н-3		Я18.12.14	3	2	6
Н-4		Цутгамал ялуу 1	1	1	1

ОГТЛОЛ 1-1 1:25

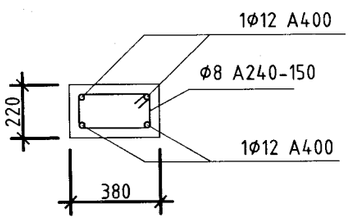

ТАЙЛБАР:

1. Ханын торыг БД51-101-05 цуврал Г1.030.1-3Г 1-р дэвтрийн дагуу хийж гүйцэтгэнэ.
2. Хэсэглэлүүдэд үзүүлсний дагуу ханын уртад тохируулан Т-1-3-д үзүүлсний дагуу ханын тор бэлдэж өрлөгийн өндрийн дагууд зурагт заасан алхамтай тавина.
3. Ханын торны гарагалгааг Т-1-3-ийн алхамын дагуу багана болон цутгамал хананаас гаргаж цутгана.
4. Ялууг суулгахдаа нүхний өргөнөөс хамааруулан 1,5м-ээс их өргөнтэй нүхэнд 35см-ээс багагүй, 1,5м-ээс бага өргөнтэй нүхэнд 25см-ээс багагүйгээр 2 талд нь 100 маркийн зуурмаган дээр тавина.
5. Даацын бус хана да хамар ханын урт 3м-ээс их байвал түүнийг хучилтанд төмөр бэхэлгээ /ТБ/-ээр холбож бэхэлнэ.
6. 300мм өргөнтөй блокон хананд цутгамал ялуу /ЦЯ/-г зурагт тусгаснаар хийж өгнө.

Д/д	Тодорхойлолт	Огноо

ХЯНАЛТЫН ҮЗЛЭГ

"Наранрашаан" ХХК
Хаяг: Улаанбаатар хот, Чингэлтэй дүүрэг, 6-р хороо, 24/3 Бага тойруу. Утас/факс: 976-99195925, 325356
И-мэйл: naranrashaan@gmail.com
Байгууллагын РД:2883724.

Инженер		С.Бекжан
Гүйцэтгэсэн		Х.Айболат
Шалгасан		Т.Тэмүүжин

ТӨВ АЙМАГ, ШИНЭ ЗҮҮНМОД ХОТ
БОХИР УСНЫ НАСОС СТАНЦ ДЭД ӨРТӨӨНИЙ БАРИЛГА

ХАНЫН ТОР, ЯЛУУНЫ МАТЕРИАЛЫН ТҮҮВЭР

Масштаб:	Зургийн дугаар:	Хуудас:
1:100	ББ- 12	15
ЕГ Шифр: НР-05/2022	ТГ Шифр:	Огноо: 2023

А3

"НАРАН РАШААН" ХХК

ШИФР: НР-05/2022

ТӨВ АЙМАГ. СЭРГЭЛЭН СУМ."ШИНЭ ЗУУНМОД ХОТ"

ДАРАЛТ УНАГАХ ХУДАГ БУХ-216
АВААРЫН САН V=40м3/хоног
СЭЛГЭН ЗАЛГАХ ХУДАГ

/Ажлын зураг/

БАРИЛГА БҮТЭЭЦИЙН ХЭСЭГ-ББ

"НАРАН РАШААН" ХХК-ийн захирал...../Г.БУД/

Инженер...../С.Бекжан/

УЛААНБААТАР ХОТ.
2022 он

ТАЙЛБАР БИЧИГ

БАРИЛГА БҮТЭЭЦИЙН ЗУРГИЙН ЖАГСААЛТ

Д/Д	ЗУРГИЙН НЭР	Хуудас марк
1	ЗУРГИЙН ЖАГСААЛТ, ЕРӨНХИЙ ТАЙЛБАР	ББ-1
2	ИНЖЕНЕР ГЕОЛОГИ, СУУРЬ СУУЛГАЛТ	ББ-2
3	Даралт унагах худаг, БУХ-215	ББ-3
4	Даралт унагах худгийн арматурчлал	ББ-4
5	Даралт унагах худгийн материалын түүвэр	ББ-5
6	Аваарын сан , V=40т3/хоног	ББ-6
7	Аваарын сангийн арматурчлал	ББ-7
8	Аваарын сангийн материалын түүвэр	ББ-8
9	Сэлгэн залгах худаг	ББ-9
10	Сэлгэн залгах худгийн арматурчлал	ББ-10
11	Сэлгэн залгах худгийн материалын түүвэр	ББ-11

Ерөнхий өгөгдөл.

Төлөвлөж буй барилга нь Төв аймгийн Шинэ Зуунмодийн нутаг дэвсгэрт баригдах барилгын ажлын зураг төслийг боловсруулахдаа зөвхөн дулааны улиралд гүйцэтгэхээр тооцсон. Барилга архитектурын даалгаварын дагуу цаг уурын доорх нөхцөлд тохируулан боловсруулла.

- Гадна агаарын тооцооны температур - -32,1 °С
- Цасны ачаалал - 50 кг/м^2
- Салхины ачаалал - 35 кг/м^2
- Газар чичирхийллийн эрчим - 7 балл

Тооцооны үндэс

- Ачаа ба үйлчлэл БНбД 20-04-17
- Барилгад хэрэглэх уур амьсгал ба геофизикийн үзүүлэлт" БНбД23-01-09
- Ган бүтээц БНбД 53-03-07

Буурь.

Барилгын талбайн инженер-геологийн судалгааны ажлыг " ИНЖЕНЕР ГЕОДЕЗИ" ХХК-д хийж гүйцэтгэсэн бөгөөд судалгааны хээрийн ажлыг 2022 оны 04-06-р сард хийж гүйцэтгэсэн. Инженер геологийн архив №22/056 тоот дүгнэлтийн дагуу хийж гүйцэтгэсэн. Буурь хөрсний үзүүлэлтийг суурь суулгалтыг зурагнаас үз. Барилгын талбайд илэрсэн Цайвар шаргалаас бор хүрэн болон бор ногоон өнгөтэй, Дээд ба Орчин үеийн Дөрөвдөгчийн настай, делюви-пролювийн гаралтай, шавранцар чигжээстэй хайрган ул хөрс /ИГЭ-2/, улаан хүрэнгээс бор шаргал болон бор саарал өнгөтэй, Дээд ба Орчин үеийн Дөрөвдөгчийн настай, делюви-пролювийн гаралтай,хайргархаг шавранцар ул хөрс /ИГЭ-5/ гэж дугаарлан зүсэлтэнд зурж өгсөн.

Суурийн нүхийг дулааны улиралд ухах ба нээсний дараа жил дамнан суурийн ажил хийлгүй өнжүүлэх, буурь хөрсийг хөлдөөхийг хориглох ба буурь, суурийн ажлыг холбогдох хучин төгөлдөр мөрдөгдөж буй норм дүрэм, стандартын дагуу гүйцэтгэнэ. Суурийн хөрсийг механизмаар ухахдаа суурь суух түвшингээс 20-30 см дутуу ухаж, төслийн түвшин хүртэл гараар ухна.

Газар доорхи бүтээцийг халаалтгүй өвөл өнжөөх тохиолдолд буурь болон суурийг хөлдөөхгүйн тулд дулаалга хийх эсвэл халаалт холбох арга хэмжээ авсан байх шаардлагтай.

Суурийн котлованийг нээсний дараа инженер-геологийн судалгаа гүйцэтгэсэн байгууллагаар хөрсний хяналт хийлгэн далд ажлын акт үйлдэн, суурийн ажил эхлүүлэх зөвшөөрөл авна.

Суурь:

Барилгын суурийг хавтан суурьтай байхаар төлөвлөв. Суурийн улны түвшинг баригдах газрын байршил, барилга архитектурын болон ерөнхий төлөвлөгөөний зурагтай уялдуулж тогтооно. Бетоны ажлыг гүйцэтгэхдээ "Цутгамал төмөр бетон бүтээц" БНбД 52-02-05, Цутгамал төмөр бетон гүйцэтгэх заавар БД52-102.04-ийн заалтуудыг баримталбал зохино. Шугаман суурийн доор 10см зузаан бетон бэлтгэл хийнэ. Суурийг хөрстэй нийлэх хэсэгт босоо болон хэвтээ ус тусгаарлагчийг 2 үе хар тос түрхэж гүйцэтгэнэ.

Цутгамал төмөрбетон хийц:

Барилгыг цутгамал төмөрбетон байхаар төлөвлөв. Төмөрбетон цутгамал ханыг хучилттай уялдуулан нэгэн зэрэг тасралтгүй үргэлжлүүлэн цутгана. Төмөрбетон хийцийн бетоны анги В20, арматурын анги SD390, А240 байна. Бетон цутгах ажлыг "Цутгамал бетон, төмөрбетон бүтээц"-ийн угсралтын БНбД 3,03,01-88-ыг баримтлан гүйцэтгэнэ. Бетоны бат бэх 80%-д хүрэхээс өмнө буюу 28 хоногоос өмнө хэв хашмалыг задалж болохгүй.

Материал:

Бетон анги:

Суурийн улны бетон бэлтгэл	В15
Хавтан суурь	В20
Цутгамал хана	В20
Хучилт	В20

Арматур:

-400 /Урсалтын хязгаар 400МПа/ Ажлын зурагт тооцоонд хэрэглэсэн Монгол улсын SR235, SR295, SD295, SD345, SD390 арматурыг тусгасан бөгөөд БНХАУ-ын HPB235, HRB400, HRB335, ОХУ улсын ГОСТ 5781-82* харгалзах арматурыг зохиогчийн зөвшөөрлөөр хэрэглэж болно.

Хаяавч.

Барилгын эргэн тойронд 0.9м-ийн өргөнтэй хаяавчийг сайтар нягтруулсан хөрсөн дээр 3~5% налуутай В15 /М150/ ангийн (хүйтэн тэсвэрлэлт F50) хийх ба 2см-н зузантай 100маркийн цементэн зуурмагаар өнгөлнө.

ТАЙЛБАР:

Хаяг: Улаанбаатар хот, Чингэлтэй дүүрэг, 6-р хороо, 24/3 Бага тойруу. Утас/факс: 976-99195925, 325356И-мэйл: naranrashaan@gmail.com Байгууллагын РД:2883724.

Инженер		С.Бекжан
Гүйцэтгэсэн		Х.Айболат
Шалгасан		Т.Тэмүүжин

ТӨВ АЙМАГ. ШИНЭ ЗУУНМОД ХОТ

ДАРАЛТ УНАГАХ ХУДАГ БУХ-190 АВААРЫН САН V=40м^{3}хоног

Тайлбар бичиг

Масштаб:	Зургийн дугаар: ББ– 1	Бүх хуудас: 8
Е.Г.Шифр : НР-05/2022	Т.Г.Шифр:	Огноо: 2022

ИНЖЕНЕР-ГЕОЛОГИЙН ЗҮСЭЛТ I-I' ШУЛУУНААР

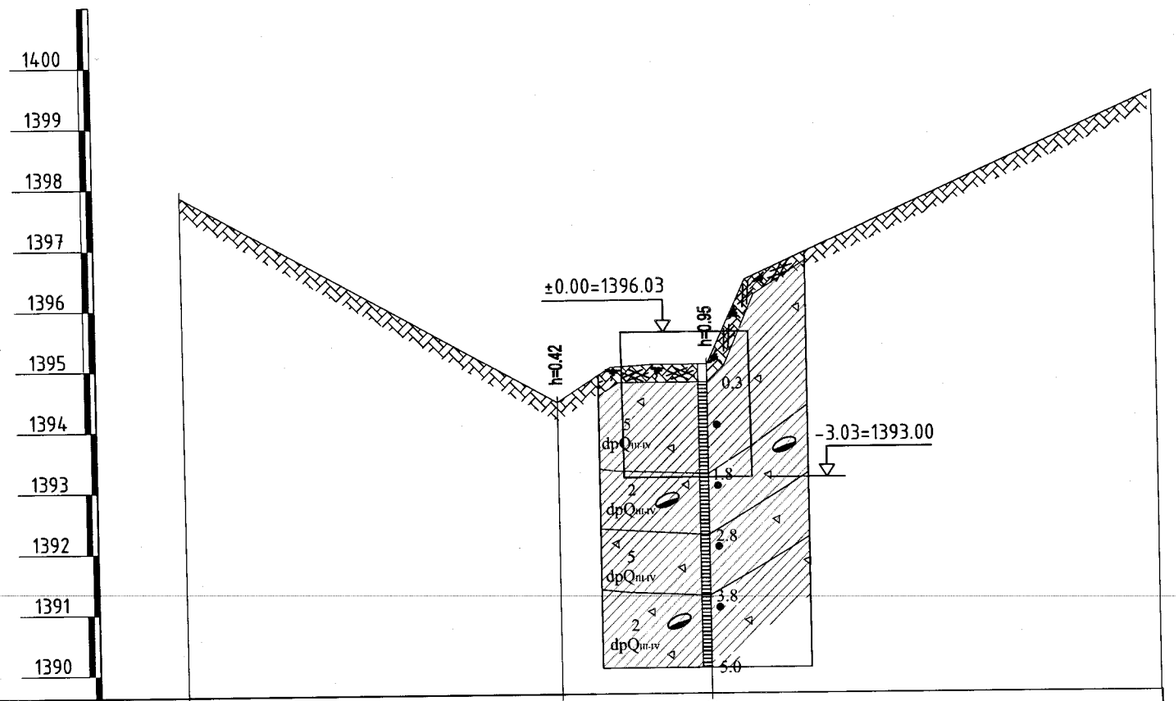

Цооногийн дугаар	Ц-1	Ц-2
Өндөржилт, м	1397.88	1395.13
Хоорондын зай, м	12.6	

ТАЙЛБАР

1. Төлөвлөж буй барилгын талбай нь инженер-геологийн дунд зэргийн нөхцөлтэй.
2. Судалгааны талбайд тархсан ул хөрсийг нас, гарал үүсэл, найрлага бүтцээр нь инженер геологийн 2 элементэд ангилан хөрсний зузааныг зүсэлтэнд зурж өгөв.
3. Төлөвлөж буй барилгын талбайд 2022 оны 04-р сарын 19-ний өдрөөс 06-р сарын 15 өдрийн байдлаар 5.0м хүртэл гүнд өрөмдлөгөөр хөрсний үс илрээгүй.
4. Төлөвлөж буй барилгын талбайн овойлтын зэрэг

   Шавранцар чигжээстэй хайрган ул хөрс: овойлттой
   Хайргархаг шавранцар ул хөрс: сул овойлттой

5. Төлөвлөж буй барилгын талбайд улирлын хөлдөлтийн гүн

   Шавранцар чигжээстэй хайрган ул хөрс: 3.54 м
   Хайргархаг шавранцар ул хөрс: 2.87 м

6. Ул хөрсний механик шинж чанарын үзүүлэлт

ИГЭ-ийн дугаар	Хөрсний нэр	Зууралдлын хүч, кПа, (кгс/см2)		Дотоод үрэлтийн өнцөг, градус		Хэв гажилтын модуль, МПа, (кгс/см2)	Тооцооны эсэргүүцэл, кПа, (кгс/см2)
		C^{II}	C^{I}	φ^{II}	φ^{I}	E	R_0
ИГЭ-2	Шавранцар хайрган ул хөрс	23.0	15.3	41.0	35.6	42.0 (420)	450 (4.5)
ИГЭ-5	Хайргархаг шавранцар ул хөрс:	47.0	31.3	26.0	22.6	34.0 (340)	350 (3.5)

7. Газар шорооны ажлын гэсгэлэн нөхцөлд гар аргаар малтахад

   Шавранцар чигжээстэй хайрган ул хөрс: IV
   Хайргархаг шавранцар ул хөрс: III

8. Газар хөдлөлийн 7 баллын бүсэд хамаарагдана.

ТАНИХ ТЭМДЭГ

Ургамлын үндэс бүхий өнгөн хөрс.

ИГЭ-5 Улаан хүрэнгээс бор шаргал болон бор саарал өнгөтэй, Дээд да Орчин үеийн Дөрөвдөгчийн настай, делюви-пролювийн гаралтай,хайргархаг шавранцар ул хөрс.

ИГЭ-2 Цайвар шаргалаас бор хүрэн болон бор ногоон өнгөтэй, Дээд да Орчин үеийн Дөрөвдөгчийн настай, делюви-пролювийн гаралтай, шавранцар чигжээстэй хайрган ул хөрс.

Хаяг: Чингэлтэй дүүрэг, 6-р хороо, 24/3 Бага тойруу
Утас/факс: 976-99195925, 325356
И-мэйл: naranrashaan@gmail.com
Байгууллагын РД: 2883724.
"Наранрашаан" ХХК

ТӨВ АЙМАГ. ШИНЭ ЗУУНМОД ХОТ

ДАРАЛТ УНАГАХ ХУДАГ БУХ-190 АВААРЫН САН V=40м³хоног

ИНЖЕНЕР ГЕОЛОГИ, СУУРЬ СУУЛГАЛТ, Бохир усны шугамын дагуугийн зүсэлт

Инженер	С.Бекжан		ЕГ шифр: НР-05/2022	Масштаб: М61:100 Мх1:1000	Ye шат А.3	
Гүйцэтгэсэн	Х.Айболат				Огноо 2022	
Шалгасан	Т.Тэмүүжин		ТГ шифр:	Зургийн дугаар ББ- 2	Бүх хуудас 8	

ЭКСПЕРТ №
Барилгын хөгжлийн газар

Даралт унагах худгийн хэвний байгуулалт. М1:50

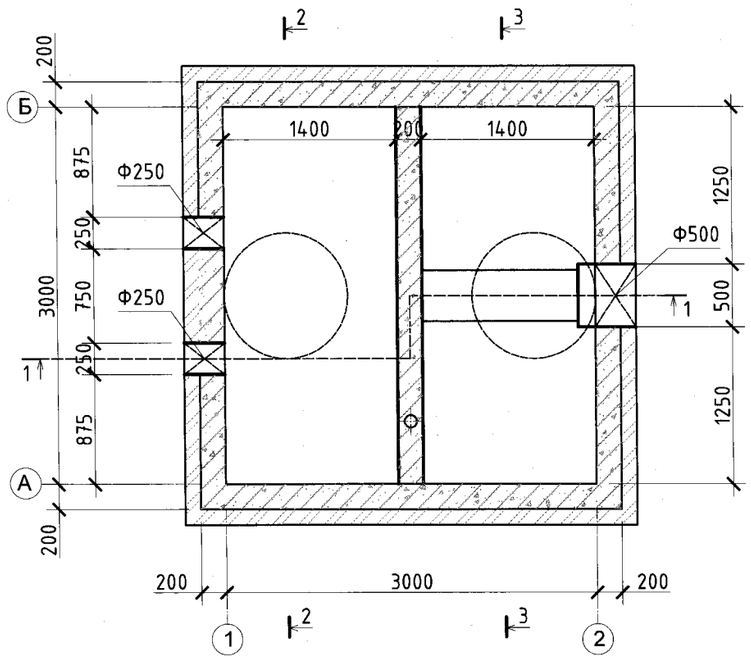

Огтлол 1-1. М1:50

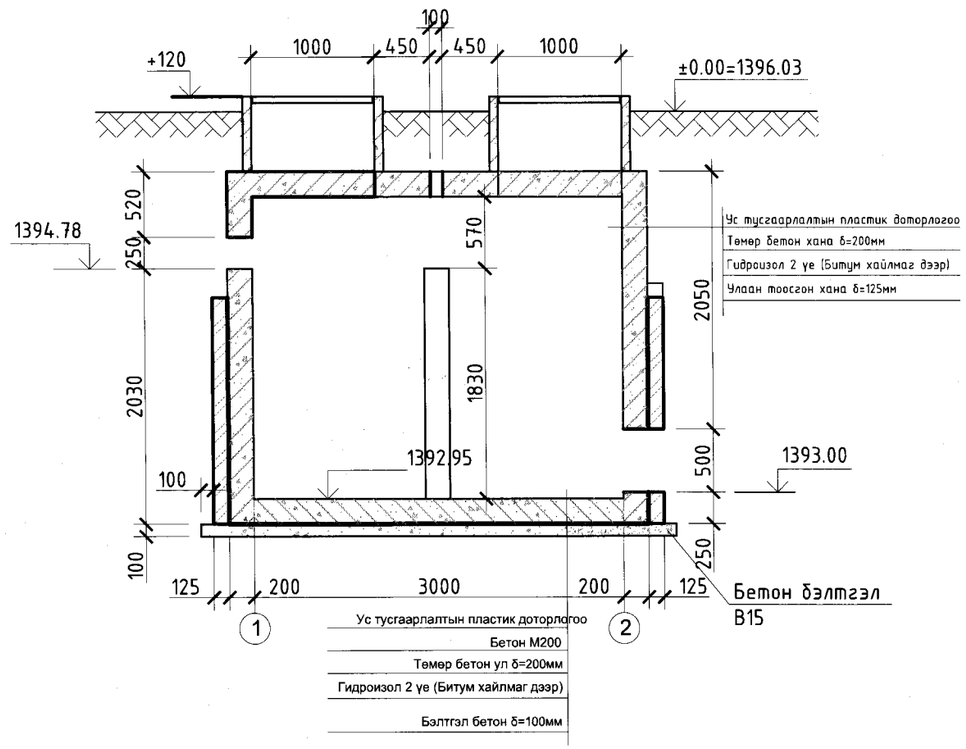

Огтлол 2-2. М1:50

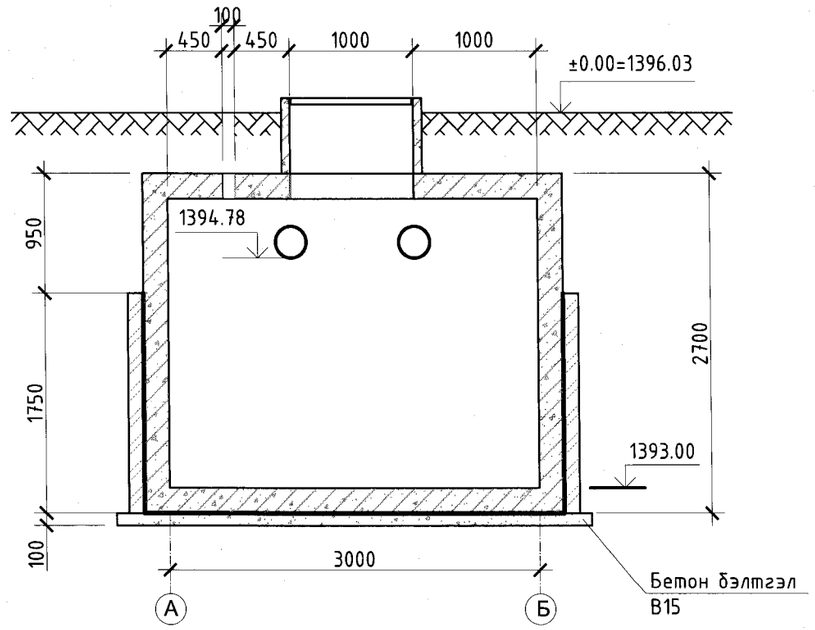

Огтлол 3-3. М1:50

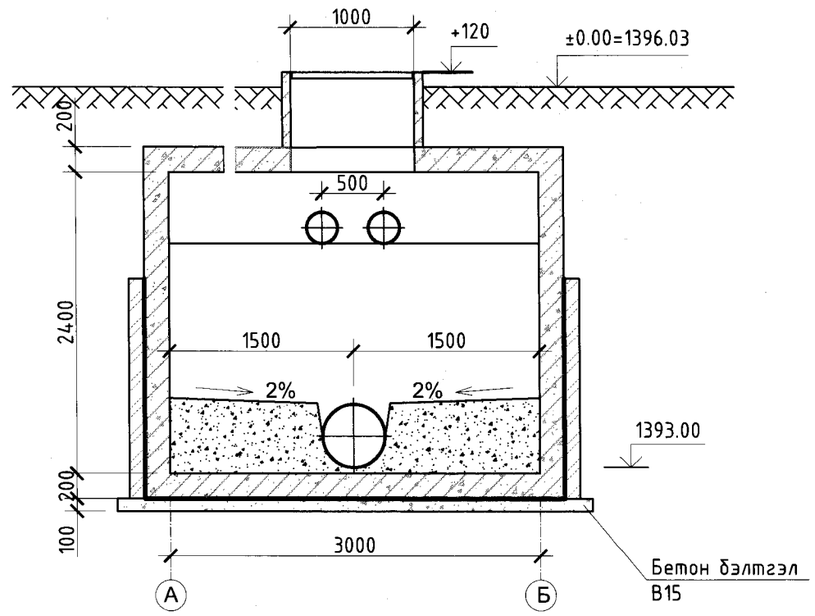

Хаяг: Улаанбаатар хот, Чингэлтэй дүүрэг, 6-р хороо, 24/3 Баян тойруу. Утас/факс: 976-99195925, 325356 И-мэйл: naranrashaan@gmail.com Байгууллагын РД:2883724.	ТӨВ АЙМАГ, ШИНЭ ЗҮҮНМОД ХОТ БОХИР УСНЫ НАСОС СТАНЦ Q=200-1200м3/цаг. H=12-27м					
	Даралт унагах худаг, БУХ-215					Үе шат А.З
	Инженер	С.Бекжан		ЕГ шифр: НР-05/2022	Масштаб: М1:50	Огноо 2022
	Гүйцэтгэсэн	Х.Айболат		ТГ шифр:	Зургийн дугаар ББ- 3	Бүх хуудас 11
"Наранрашаан" ХХК	Шалгасан	Т.Тэмүүжин				

Даралт унагах хүдгийн арматурчлал М1:50

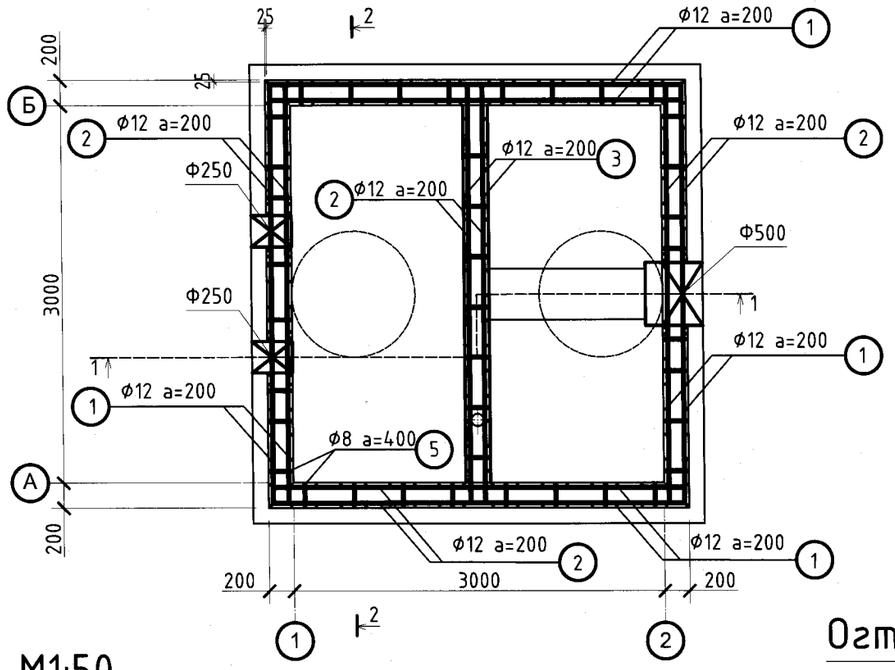

Огтлол 1-1. М1:50

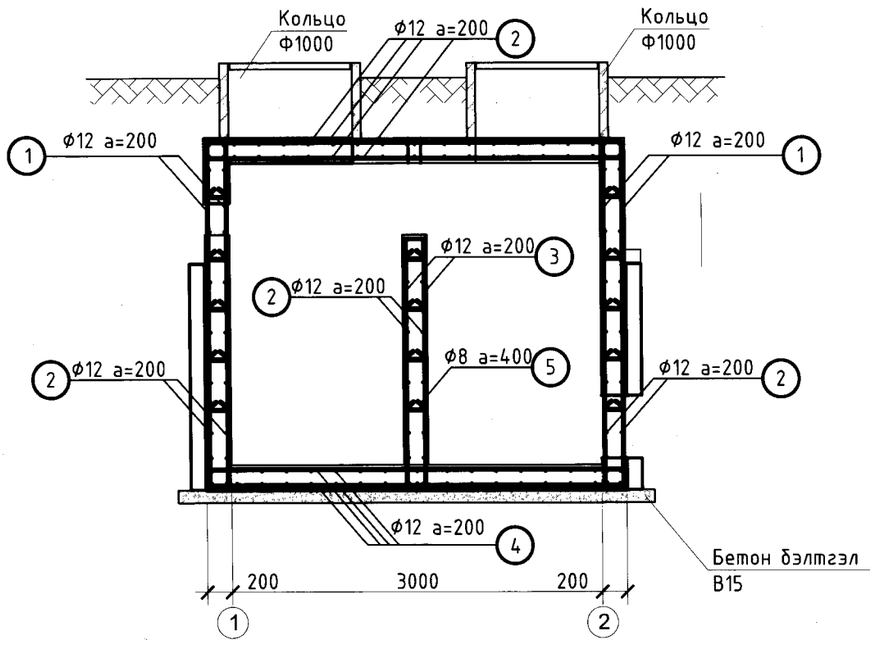

Огтлол 2-2. М1:50

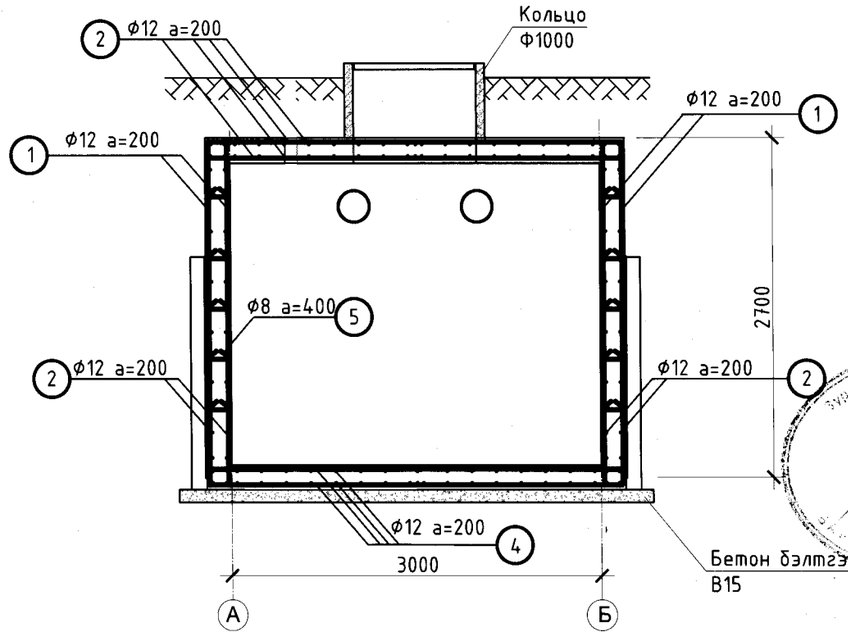

Хаяг: Чингэлтэй дүүрэг, 6-р хороо, 24/3 Баян-Өлзийт. Эмail/факс: 976-99195925, 325356 И-мэйл: naranrashaan@gmail.com Байгууллагын РД:2883724.	ТӨВ АЙМАГ. ШИНЭ ЗҮҮНМОД ХОТ БОХИР УСНЫ НАСОС СТАНЦ Q=200-1200м3/цаг. H=12-27м				
	Даралт унагах хүдгийн арматурчлал				Үе шат А.З
	Инженер	С.Бекжан	ЕГ шифр: НР-05/2022	Масштаб: М1:50	Огноо 2022
	Гүйцэтгэсэн	Х.Айболат			
"Наранрашаан" ХХК	Шалгасан	Т.Тэмүүжин	ТГ шифр:	Зургийн дугаар ББ- 4	Бүх хуудас 11

НУХНИЙ ХУЧИТГЭЛ АРМАТУР
М1:25

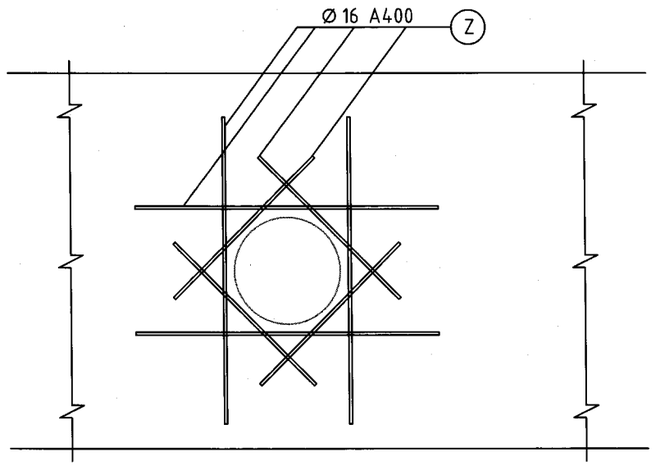

МАТЕРИАЛЫН ТҮҮВЭР

Марк дугаар	Тэмдэглэгээ	Нэр		Тоо	Хүнд/кг/	
					Нэгж	Нийт
		Даралт унагах худаг		1	1551.05	1551.0
1	ГОСТ 5781-82*	Ø12 A400	L=3450	136	3.06	416.65
2	ГОСТ 5781-82*	Ø12 A400	L=4050	196	3.60	704.89
3	ГОСТ 5781-82*	Ø12 A400	L=2200	32	1.95	62.52
4	ГОСТ 5781-82*	Ø12 A400	L=2900	72	2.58	185.41
5	ГОСТ 5781-82*	Ø8 A240	L=290	192	0.11	21.99
		Нүхний нэмэлт арматур				
Z	ГОСТ 5781-82*	Ø16 A400	L=101000	1	159.58	159.58
		Материал Бетон В20	V=11.80 м³			11.80
		Бетон бэлтгэл В15	V=1.49 м³			1.49

Хэсгийн тодорхойлолт

Поз	Загвар
1	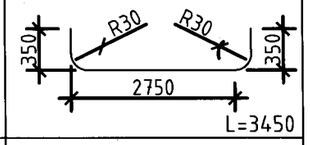
2	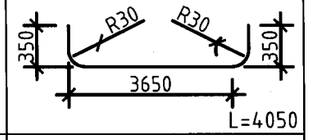
3	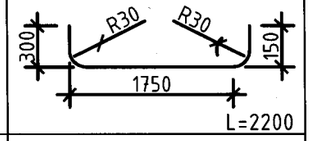
5	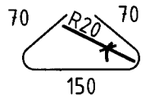

Хаяг: Улаанбаатар хот, Чингэлтэй дүүрэг, 6-р хороо, 24/3 Бага тойруу.
Утас/факс: 976-99195925, 325356
И-мэйл: naranrashaan@gmail.com
Байгууллагын РД:2883724.
"Наранрашаан" ХХК

ТӨВ АЙМАГ. ШИНЭ ЗҮҮНМОД ХОТ

БОХИР УСНЫ НАСОС СТАНЦ Q=200-1200м3/цаг. H=12-27м

Даралт унагах худгийн материалын түүвэр

Ye шат А.3

Инженер	С.Бекжан		ЕГ шифр: НР-05/2022	Масштаб: М1:50	Огноо 2022
Гүйцэтгэсэн	Х.Айболат				
Шалгасан	Т.Тэмүүжин		ТГ шифр:	Зургийн дугаар ББ- 5	Бүх хуудас 11

+2.20 түвшний байгуулалт. М1:100

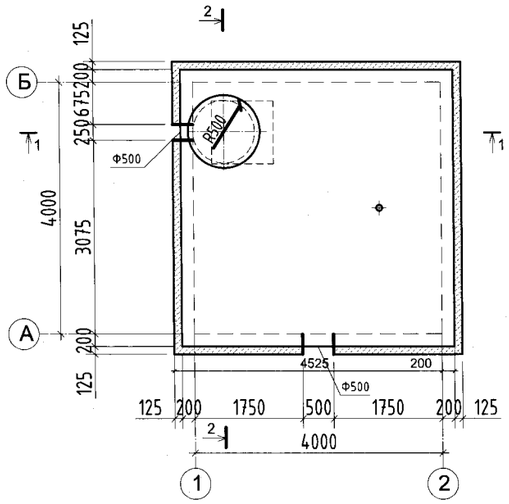

Огтлол 1-1. М1:100

-2.40 түвшний байгуулалт. М1:100

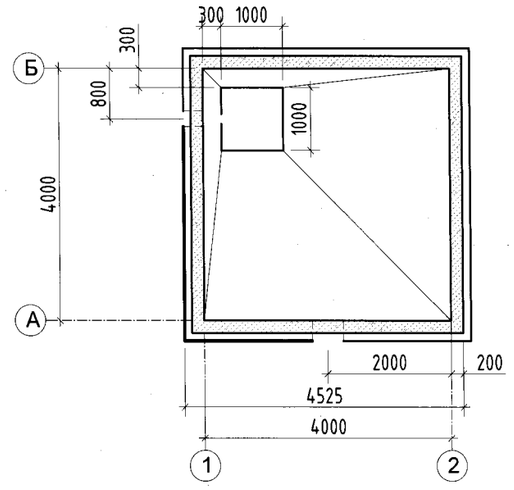

Огтлол 2-2. М1:100

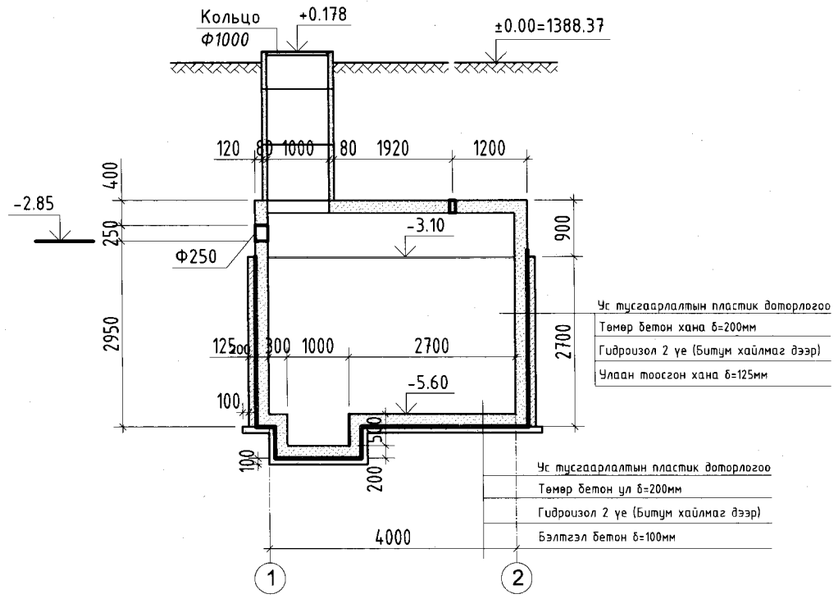

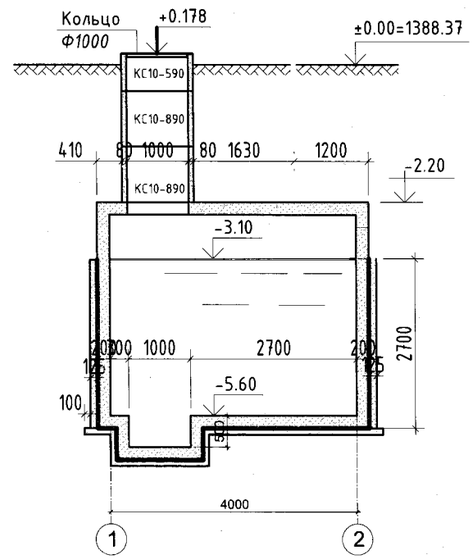

Хаяг: Улаанбаатар хот, Чингэлтэй дүүрэг, 6-р хороо, 24/3 Бага тойруу. Утас/факс: 976-99995925, 325356 И-мэйл: narantrashaan@gmail.com Байгууллагын РД:2883724.	ТӨВ АЙМАГ. ШИНЭ ЗУУНМОД ХОТ БОХИР УСНЫ НАСОС СТАНЦ Q=200-1200м3/цаг. H=12-27м					
	Аваарын сан , V=40т3/хоног					Ye шат А.3
	Инженер	С.Бекжан		ЕГ шифр: НР-05/2022	Масштаб: М1:50	Огноо 2022
	Гүйцэтгэсэн	Х.Айболат		ТГ шифр:	Зургийн дугаар ББ- 6	Бүх хуудас 11
"Наранрашаан" ХХК	Шалгасан	Т.Тэмүүжин				

Арматурчлал М1:100

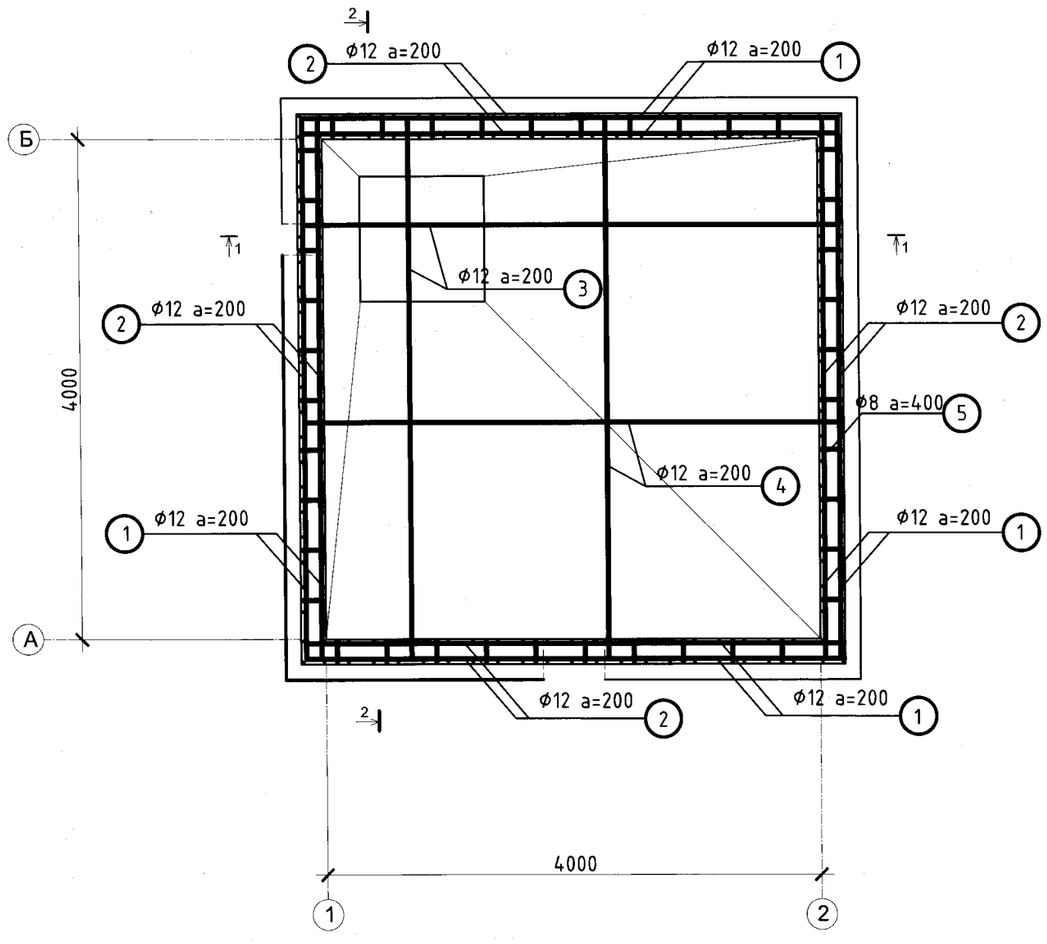

Огтлол 1-1. М1:100

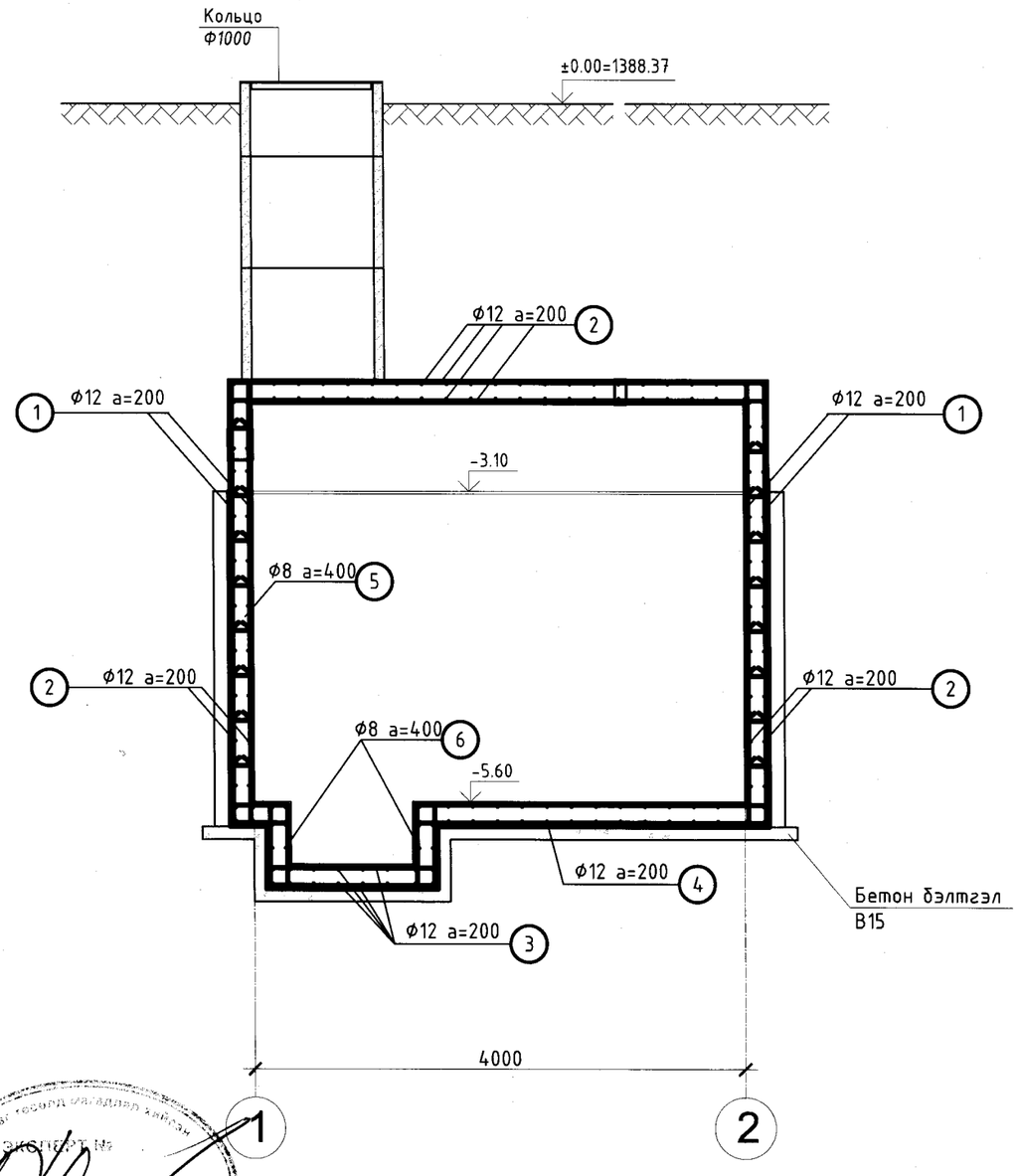

Хаяг: Чингэлтэй дүүрэг, 6-р хороо, 24/3 База тойруу. Чат/факс: 976-99795925, 325356 И-мэйл: naranrashaan@gmail.com Бүртгэлтэй РД:2883724.	ТӨВ АЙМАГ. ШИНЭ ЗҮҮНМОД ХОТ БОХИР УСНЫ НАСОС СТАНЦ Q=200-1200м3/цаг. H=12-27м					
	Аваарын сангийн арматурчлал					Ye шат А.З
	Инженер	С.Бекжан		ЕГ шифр: НР-05/2022	Масштаб: М1:50	Огноо 2022
	Гүйцэтгэсэн	Х.Айболат				
"Наранрашаан" ХХК	Шалгасан	Т.Тэмүүжин		ТГ шифр:	Зургийн дугаар ББ- 7	Бүх хуудас 11

Огтлол 2-2. М1:100

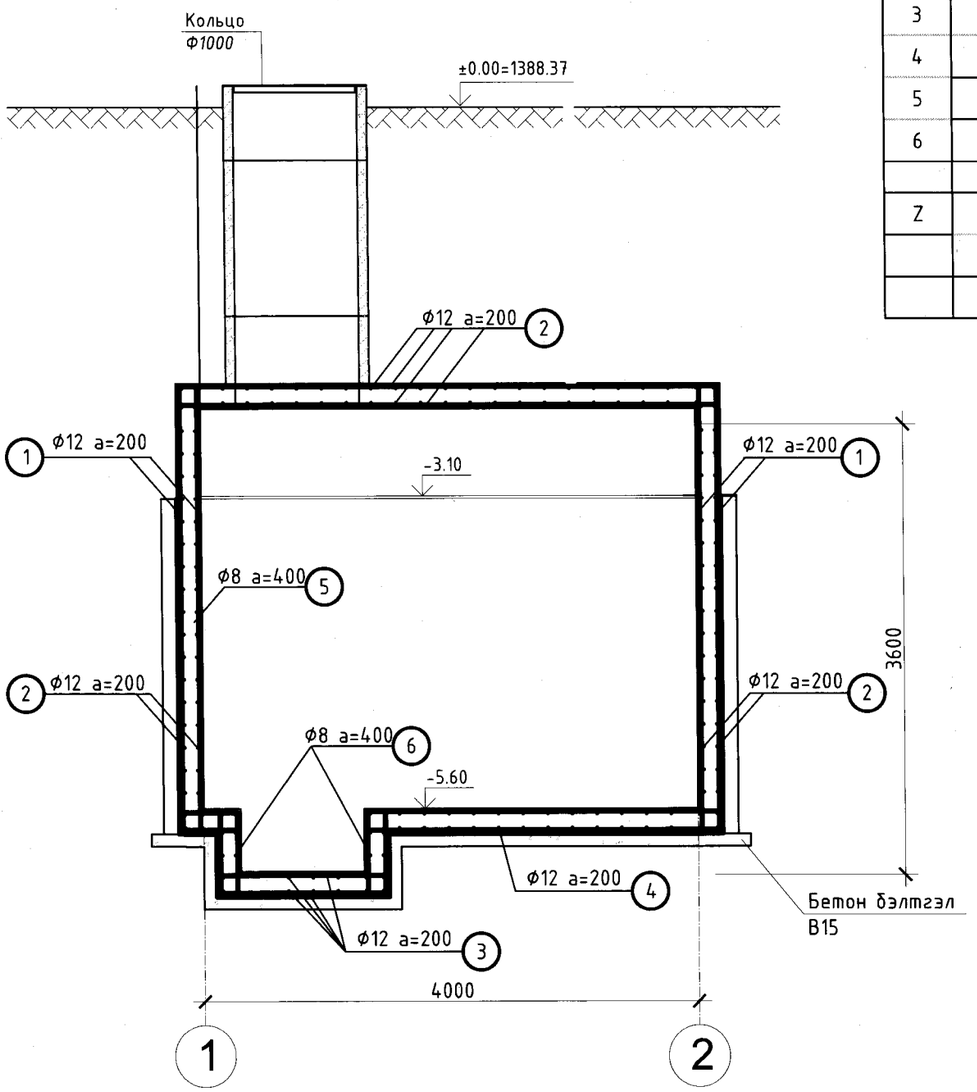

МАТЕРИАЛЫН ТҮҮВЭР

Марк дугаар	Тэмдэглэгээ	Нэр		Тоо	Хүнд/кг/ Нэгж	Нийт
		Аваарын сан		1	2141.58	2141.6
1	ГОСТ 5781-82*	Ф12 А400	L=4150	168	3.69	619.11
2	ГОСТ 5781-82*	Ф12 А400	L=4650	244	4.13	1007.52
3	ГОСТ 5781-82*	Ф12 А400	L=4350	32	3.86	123.61
4	ГОСТ 5781-82*	Ф12 А400	L=3900	68	3.46	235.50
5	ГОСТ 5781-82*	Ф8 А240	L=290	320	0.11	36.66
6	ГОСТ 5781-82*	Ф12 А400	L=1700	24	1.51	36.23
		Нүхний нэмэлт арматур				
Z	ГОСТ 5781-82*	Ф16 А400	L=52500	1	82.95	82.95
		Материал Бетон В20	V=19.62 м³			19.62
		Бетон бэлтгэл В15	V=3.42 м³			3.42

Хэсгийн тодорхойлолт

Поз	Загвар
1	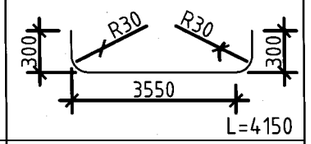
2	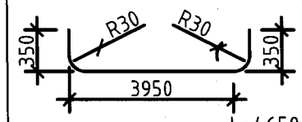
3	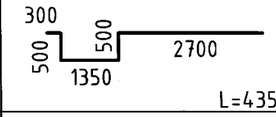
5	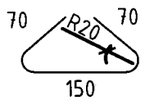

НҮХНИЙ ХҮЧИТГЭЛ АРМАТУР
М1:25

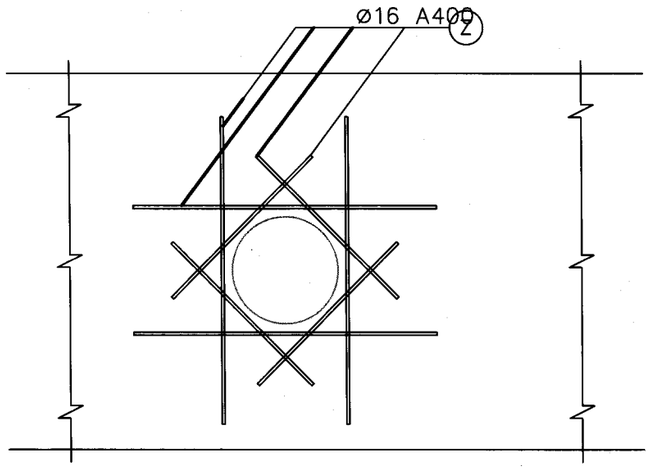

70

Хаяг: Чингэлтэй дүүрэг, 6-р хороо, 24/3 байр тойруу.
Утас/факс: 976-9919592б, 325356
И-мэйл: naranrashaan@gmail.com
Бойдуулгасан РД:2883724.

"Наранрашаан" ХХК

ТӨВ АЙМАГ. ШИНЭ ЗҮҮНМОД ХОТ

БОХИР УСНЫ НАСОС СТАНЦ Q=200-1200м3/цаг. H=12-27м

Аваарын сангийн материалын түүвэр

Ye шат А.3

Инженер	С.Бекжан		ЕГ шифр: НР-05/2022	Масштаб: М1:50	Огноо 2022
Гүйцэтгэсэн	Х.Айболат		ТГ шифр:	Зургийн дугаар ББ- 8	Бүх хуудас 11
Шалгасан	Т.Тэмүүжин				

Сэлгэн залгах худгийн хэвний байгуулалт. М1:50

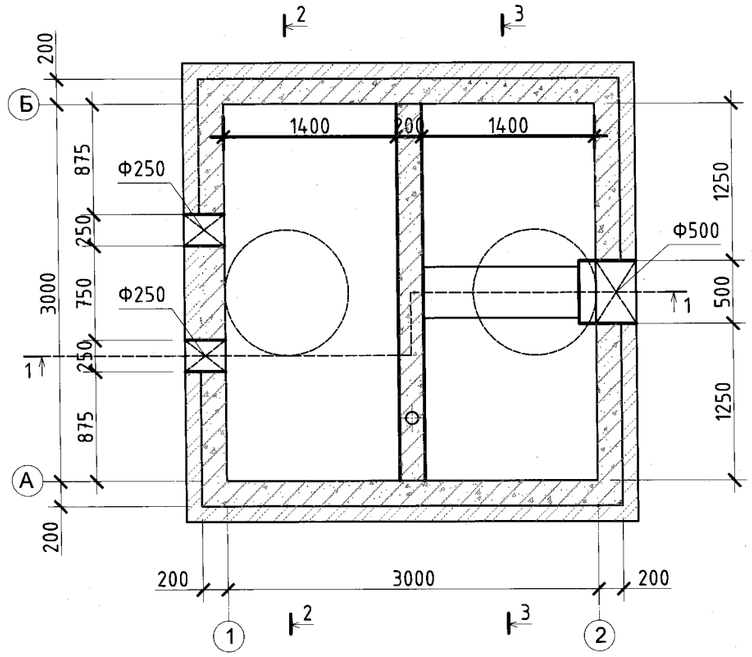

Огтлол 1-1. М1:50

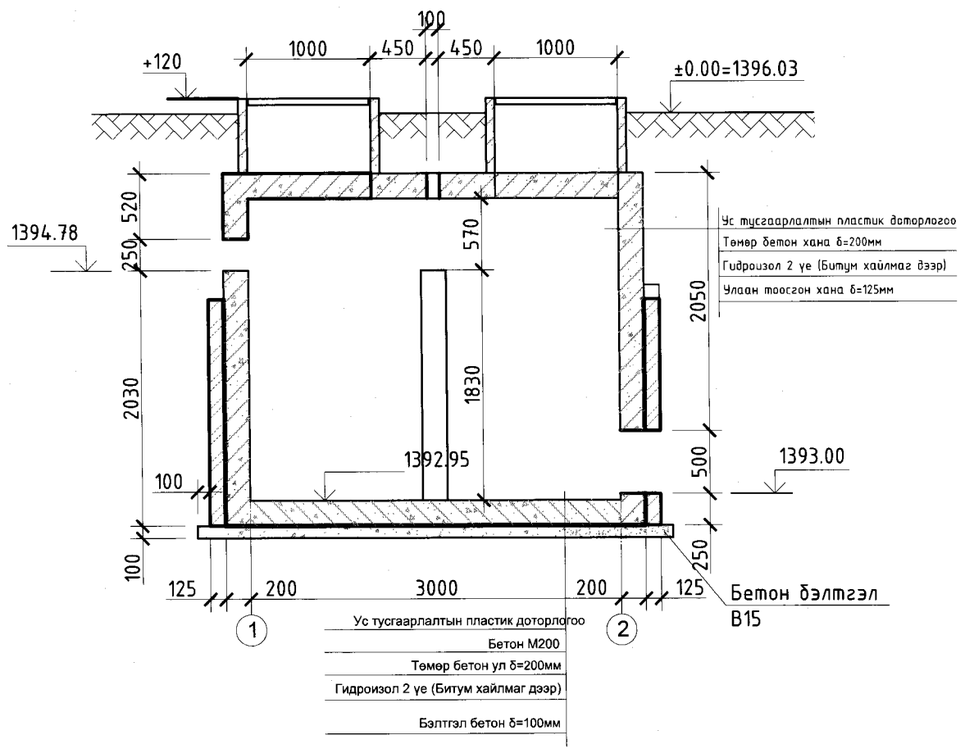

Огтлол 2-2. М1:50

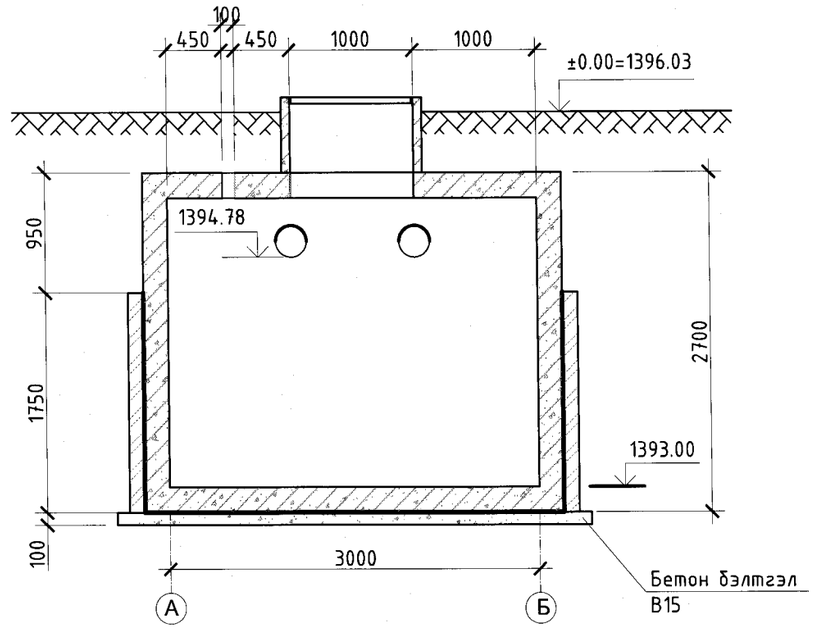

Огтлол 3-3. М1:50

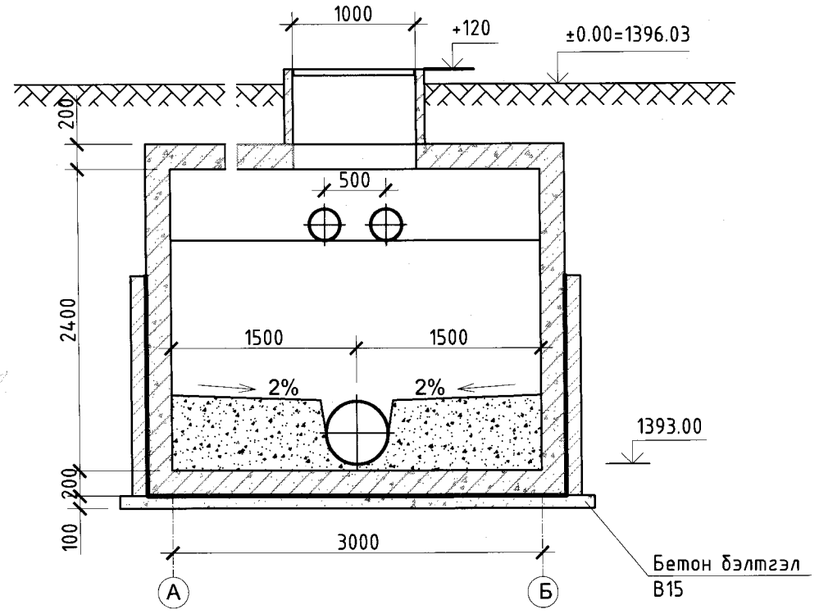

Хаяг: Улаанбаатар хот, Чингэлтэй дүүрэг, 6-р хороо, 24/3 Бага тойруу. Утас/факс: 976-99195925, 3253356 И-мэйл: naranrashaan@gmail.com Баталгаажуулагчин РД:2883724.	ТӨВ АЙМАГ. ШИНЭ ЗУУНМОД ХОТ БОХИР УСНЫ НАСОС СТАНЦ Q=200-1200м3/цаг. H=12-27м				
	Сэлгэн залгах худаг				Ye шат А.3
	Инженер	С.Бекжан	ЕГ шифр: НР-05/2022	Масштаб: М1:50	Огноо 2022
	Гүйцэтгэсэн	Х.Айболат	ТГ шифр:	Зургийн дугаар ББ- 9	Бүх хуудас 11
"Наранрашаан" ХХК	Шалгасан	Т.Тэмүүжин			

Сэлгэн залгах худгийн арматурчлал М1:50

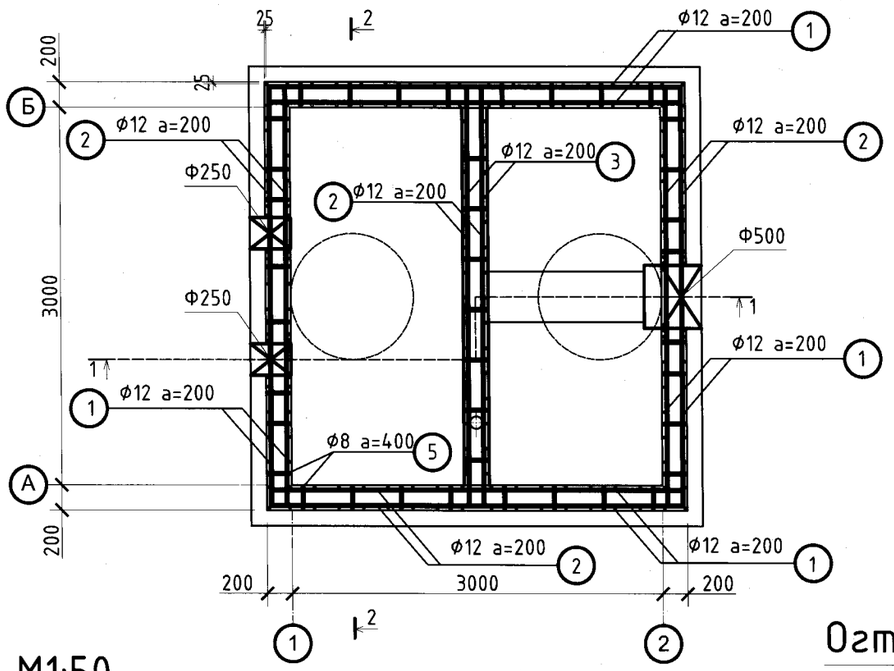

Огтлол 1-1. М1:50

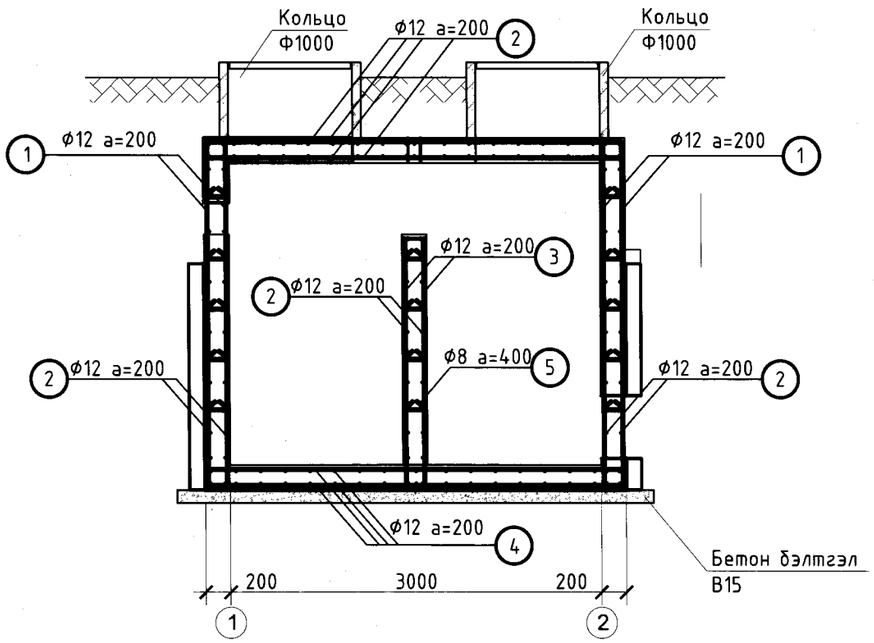

Огтлол 2-2. М1:50

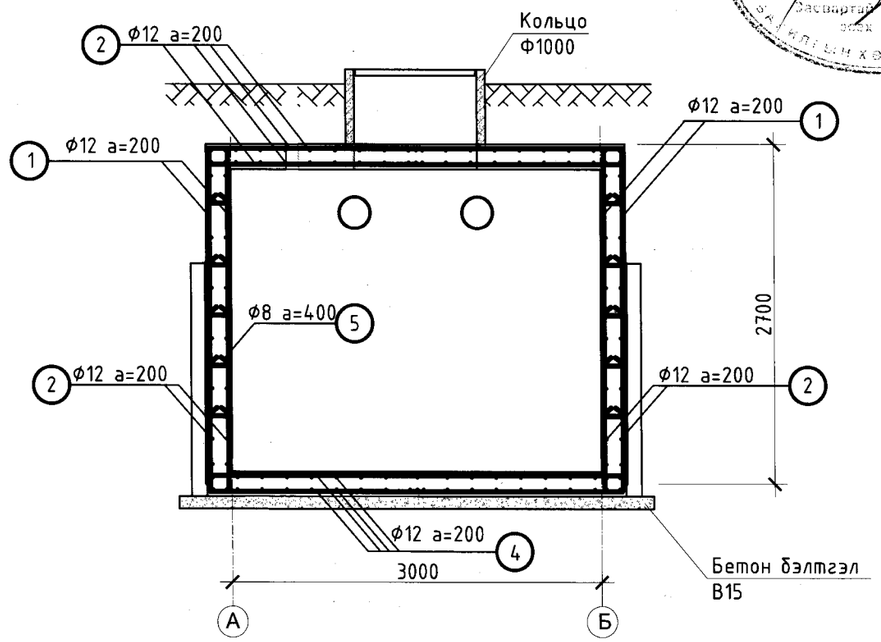

ТӨВ АЙМАГ. ШИНЭ ЗУУНМОД ХОТ

БОХИР УСНЫ НАСОС СТАНЦ Q=200-1200м3/цаг. H=12-27м

Сэлгэн залгах худгийн арматурчлал

Уе шат А.3

Инженер	С.Бекжан		ЕГ шифр: НР-05/2022	Масштаб: М1:50	Огноо 2022
Гүйцэтгэсэн	Х.Айболат		ТГ шифр:	Зургийн дугаар ББ- 10	Бүх хуудас 11
Шалгасан	Т.Тэмүүжин				

Хаяг: Чингэлтэй дүүрэг, 6-р хороо, 24/3 Баруун тойруу
Утас/факс: 976-99195925, 325356
И-мэйл: naranrashaan@gmail.com
Байгууллагын РД:2883724,
"Наранрашаан" ХХК

НУХНИЙ ХУЧИТГЭЛ АРМАТУР
М1:25

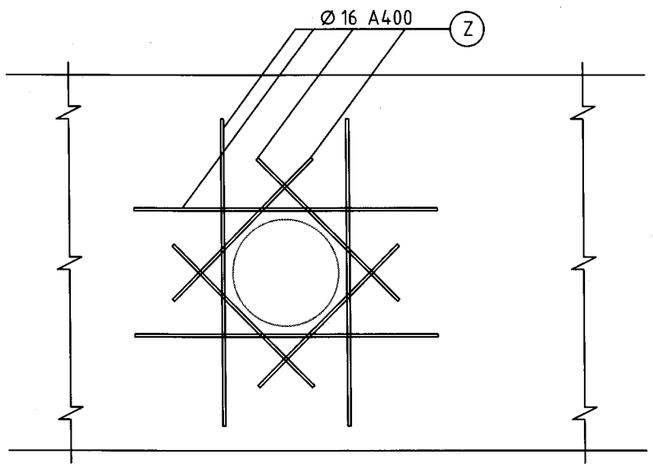

МАТЕРИАЛЫН ТҮҮВЭР

Марк дугаар	Тэмдэглэгээ	Нэр		Тоо	Хүнд/кг/	
					Нэгж	Нийт
		Даралт унагах худаг		1	1551.05	1551.0
1	ГОСТ 5781-82*	Ø12 А400	L=3450	136	3.06	416.65
2	ГОСТ 5781-82*	Ø12 А400	L=4050	196	3.60	704.89
3	ГОСТ 5781-82*	Ø12 А400	L=2200	32	1.95	62.52
4	ГОСТ 5781-82*	Ø12 А400	L=2900	72	2.58	185.41
5	ГОСТ 5781-82*	Ø8 А240	L=290	192	0.11	21.99
		Нүхний нэмэлт арматур				
Z	ГОСТ 5781-82*	Ø16 А400	L=101000	1	159.58	159.58
		Материал Бетон В20	V=11.80 м^3			11.80
		Бетон бэлтгэл В15	V=1.49 м^3			1.49

Хэсгийн тодорхойлолт

Поз	Загвар
1	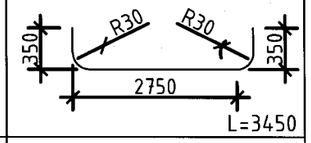
2	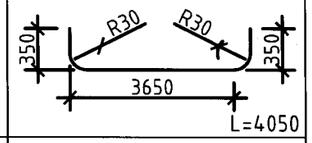
3	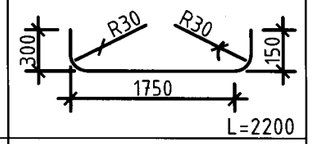
5	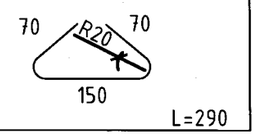

Хаяг: Улаанбаатар хот, Чингэлтэй дүүрэг, 6-р хороо, 24/3 Баян тойруу
Утас/факс: 976-99195925, 325356
И-мэйл: narantrashaan@gmail.com
Байгууллагын РД:2883724.

"Наранрашаан" ХХК

ТӨВ АЙМАГ. ШИНЭ ЗҮҮНМОД ХОТ

БОХИР УСНЫ НАСОС СТАНЦ Q=200-1200м3/цаг. H=12-27м

Сэлгэн залгах худгийн материалын түүвэр

Ye шат А.3

Инженер	С.Бекжан		ЕГ шифр: НР-05/2022	Масштаб: М1:50	Огноо 2022
Гүйцэтгэсэн	Х.Айболат				
Шалгасан	Т.Тэмүүжин		ТГ шифр:	Зургийн дугаар ББ- 11	Бүх хуудас 11