КИНГСИЙ ИНЖЕНЕР ЭНД КОНСТРАКШН ХХК

Барилгын зураг төслийн тусгай зөвшөөрлийн дугаар: ЗТ38-1236/18
Хаяг: Улаанбаатар хот, Хан-Уул дүүрэг 3-р хороо, Энгельсийн гудамж 5-р байр,
Хан-Өргөө оффис, 901 тоот
Утас: 98111987, 88845243

ЕГ Шифр: КС 02-32/22

(Завхан аймаг, Улиастай сум.)

ДУЛААНЫ СТАНЦЫН 2-Р ХЭЛХЭЭНИЙ ГАДНА ДУЛААН ХАНГАМЖИЙН ШУГАМЫН ӨӨРЧЛӨЛТ, ШИНЭЧЛЭЛТ /11-Р УДДТ/

/ажлын зураг/

ГАДНА ДУЛААН ХАНГАМЖ - ГДГ

БОЛОВСРУУЛСАН:

Захирал Л.Баасанхүү

Инженер Н.Батдорж

Улаанбаатар хот
2022 он

Суулчийн хавтасан огноо: 2022/11/17

ТАЙЛБАР БИЧИГ

Ерөнхий хэсэг: Завхан аймгийн Улиастай сум. Дулааны станцын 2-р хэлхээний гадна дулааны хангамжийн шугамын өөрчлөлт, шинэчлэлтийн зураг төслийг зургийн даалгавар, дэвсгэр зураг, өмнө нь хийж байсан ажлын зураг, газар дээрхи тодруулга зэргийг үндэслэн хийж гүйцэтгэлээ. Зураг төслийг гүйцэтгэхдээ дараах норм ба дүрмүүдийг мөрдлөг болголоо.

1. Барилгад хэрэглэх уур амьсгал ба геофизикийн үзүүлэлтүүд БНбД 23-01-09
2. Гадна дулаан хангамж БНбД 41-03-13
3. Тоног төхөөрөмж, дамжуулах хоолойн дулаан тусгаарлалт БНбД 41-04-13
4. Барилгын инженер хайгуулын "Бууль хөрс" ХХК-н инженер геологийн дүгнэлт ЗТ16-849/17 Архив № 2021/105-1
5. "Завхан аймгийн газрын харилцаа, барилга хот байгуулалтын газар" -ын олгосон 2022 оны 7-р сарын 6-ны 357 тоот техникийн нөхцөл
6. Дулааны шугам сүлжээ. Ажлын зураг. Дулаан механикийн хэсэг. MNS 3238:2001

Шинээр халаалтын тогооны барилга төлөвлөж халаалтын тогоог төлөвлөв.

1. Одоо ажиллаж байгаа уурын зуухнуудын байршилд шинээр ус дулаан дамжуулах төвүүд барьж дулааны шугам хоолойг шинэчлэн барихаар төлөвлөв. Дулаан зөөгч нь: 2-р хэлхээнд 95-70°С температуртай халуун ус байна.
2. Гадна агаарын тооцооны температур -35,5°С
3. Дулааны шугам сүлжээний магистрал шугамыг үл нэвтрэх сувагт зурагт заасны дагуу угсрахаар төлөвлөв. Цэвэр усны шугам дулааны сувагт хамт явна. Төсвийн байгууллагуудад ус түгээнэ.
4. Яндан хоолойн агшилт суналтыг зөөлөвч болон өөрийн эргэлтийг ашиглаж нөхнө.
5. Яндан хоолойг угсралтын ажлын явцад гадны хог шороо, бохирдлоос цэвэрлэж, зэврэлтээс хамгаалах түрхлэг түрхэн, дулаалга хийж шилэн даавуугаар 2 үе ороох хэрэгтэй. Дулаалгын материал нь пенополиуретан байх ба дулаан техникийн үзүүлэлтийг материалын түүвэрт зааж өглөө. Дулаалгад өөр төрлийн материалыг хэрэглэх тохиолдолд техникийн үзүүлэлт болон эрүүл ахуйн шаардлага нь зургийн төслийн шаардлагад нийцэж байх хэрэгтэй.
6. Дулааны шугам сүлжээг угсрахдаа угсралтын норм ба дүрмийн дагуу гүйцэтгэж зохих даралтаар шахаж шалгаж туршилт зүгшрүүлгийг хийх хэрэгтэй.
7. Ус дамжуулах шугамын доод цэгт ус буулгагч, дээд цэгт хий гаргах хаалтыг угсрах хэрэгтэй.
8. Шугам хоолойн гулсах тулгуурын хоорондын зай Ф25, 32, 45 мм-н голчтой шугамд 2 м, Ф50, 65мм-н голчтой шугамд 3 м, Ф80 мм-н голчтой шугамд 3,5 м, Ф100 мм-н голчтой шугамд 4 м, Ф125 мм-н голчтой шугамд 4,5 м, Ф150 мм-н голчтой шугамд 5 м тус тус байна.
9. Тус ажлын зургийн дулааны шугамын суваг, дулааны худаг, зөөлөвч, үл хөдлөх тулгуур, эргэлтийн өнцөг зэргийг дараах нэг маягийн цомгийн дагуу гүйцэтгэхээр төлөвлөв. Авто зам дор орох дулааны шугамын сувгийг бетон ханатай хийж хучитгэсэн хавтангаар хучина.

   Нэг маягийн цомог нь:
   - Каналы для наружных тепловых сетей. Г 991-1 вып-1
   - Унифицированные камеры для тепловых сетей Г 991-1 вып-2
10. Гадна дулааны шугам угсрагдах газар нь элсэнцэрийн линз үе агуулсан бага чийгтэй дунд ширхэгтэй элсэн хөрс, бага чийгтэй элсэн чигжээстэй хайргаг хөрс тархсан болон хөрсний усгүй зэргээс инженер-геологийн дунд зэргийн төвөгтэй нөхцөлтэй. 6.0м-9.0м гүнд хөрсний ус илрээгүй. Улирлын хөлдөлтийн норматив гүн:
    - Дунд ширхэгтэй элсэн хөрсөнд 3.19м
    - Хайргархаг элсэнцэр хөрсөнд 3.38м
    - Элсэн чигжээстэй сайр сайргаг хөрсөнд 3.76м байна.

Талбайд тархсан дунд ширхэгтэй элсэн хөрс нь улирлын хөлдөлтийн бүсэд овойлт үүсэхгүй, хайргархаг элсэнцэр хөрс нь улирлын хөлдөлтийн бүсэд сулавтар овойлттой, элсэн чигжээстэй сайр сайргаг хөрс нь улирлын хөлдөлтийн бүсэд овойлт үүсгэхгүй. Судалгааны талбай нь газар хөдлөлийн 7 баллын бүсэд хамаарагдана.

11. **Гадна дулааны шугамын газар шорооны ажлыг эхлүүлэхээс өмнө аймгийн ГХБХБГ-аас ажил эхлүүлэх зөвшөөрөл авч эхлүүлэх ба холбогдох мэргэжлийн байгууллагуудтай трассын дагуу заавал зөвшилцөх шаардлагатай. Шугам хоолойн угсралтын ажлын явцад чанар аюулгүй байдал, аюулгүй ажиллагааны БНбД, ТАД, ААД, ХАБ болон холбогдох стандартуудыг мөрдөж ажиллах шаардлагатай.**

БАЙРШИЛЫН ТОЙМ

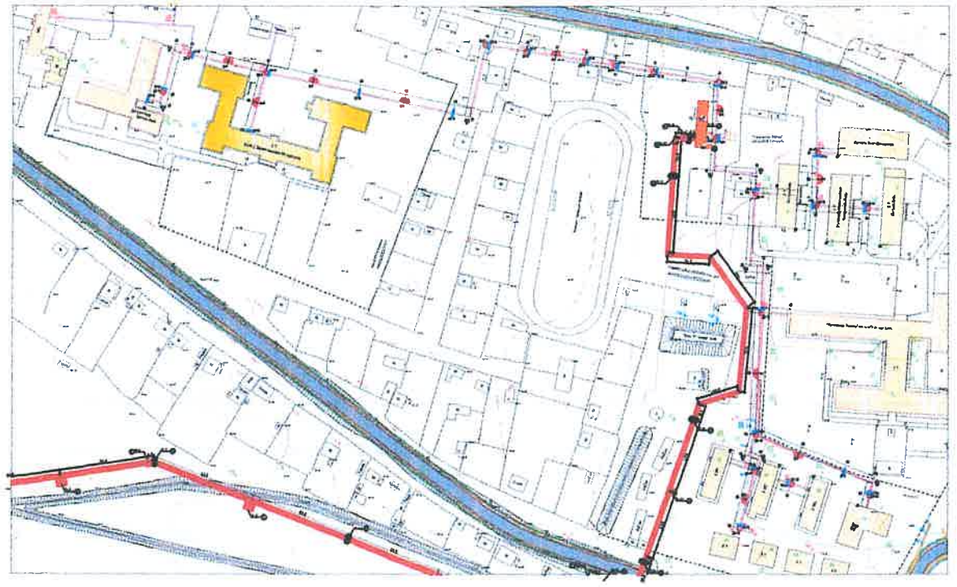

3-01
2022.12.22

KINGSEA E&C Consulting group Co.,Ltd Хаяг: Улаанбаатар,ХУД,3-р хороо, Энгэльсийн гудамж, 5-р байр Хан-Өргөө оффис, 901 тоот Утас: 98111987, 77190404 КИНГСИЙ ИНЖЕНЕР ЭНД КОНСТРАКШН"ХХК	Завхан аймаг, Улиастай сум. 2-Р ХЭЛХЭЭНИЙ ГАДНА ДУЛААН ХАНГАМЖИЙН ШУГАМЫН ӨӨРЧЛӨЛТ, ШИНЭЧЛЭЛТ /11-Р УДДТ/				
	Тайлбар бичиг				Уе шат: АЗ
	Инженер	Л.Баасанхүү	Е.Г Шифр: КС 02-32/22	Масштаб: М1:100	Огноо: 2022 он
	Гүйцэтгэсэн	Н.Батдорж	Т.Г Шифр:	Зургийн дугаар: ГДГ-1	Бүх хуудас: 65
	Шалгасан	Л.Баасанхүү			

Суурийн хэвлэсэн огноо: 2022/11/19

ТАЙЛБАР:

Ерөнхий хэсэг: Завхан аймгийн Улиастай сумын төв төвлөрсөн дулааны эх үүсвэртэй болж байгаатай холбогдуулан **Ургамал сүлжээ ХХК**-ийн одоо байгаа уурын зуухны гадна дулааны шугамын өөрчлөлт шинэчлэлтийн ажлын зураг төслийг зургийн даалгавар, дэвсгэр зураг, сумын халаалттай барилгуудын газар дээрх тодруулга зэргийг үндэслэн хийж гүйцэтгэлээ. Уг төсөлд гүс уурын зуухны гол шугам 739.4 м, салбар шугам 349.7 м шугамын сувгийн хамт бүрэн шинэчлэхээр төлөвлөв. Одоо байгаа гол шугамын трасс зураг төслийн хангахгүй, нарийн, насжилт өндөр учир бүрэн солих шаардлагатай.

БАРИЛГЫН ТОДОРХОЙЛОЛТ, ҮНДСЭН ҮЗҮҮЛЭЛТ

Д/д	Барилгын нэр	Хүчин чадал, хэмжих нэгж	Хүний тоо	Барилгын хэмжээ, насжилт						Тооцооны хэм С			Дулааны ачаалал, гидравлик тооцоо				Халуун усны ачаалал, гидравлик тооцоо				Салбар шугамын хоолойн голч					Салбар шугамын урт	Салбар сувгийн хэмжээ АхН
				урт, м	өр-гөн, м	өн-дөр, м	Давх-рын тоо	Эзэл-хүүн	Ашиглал-танд орсон он	Дотор агаарын хэм	Гадна агаарын хэм	Коэф	Халаалт	Усны зардал	Хурд м/с	Даралт Дн	Хэрэгцээ ний халуун ус	Усны зардал	Хурд м/с	Даралт Дн	Д1 Ф мм	Д2Ф мм	Д3 Ф мм	Д4Ф мм	У1Ф мм		
1	Гал тогоо-1	объёкт	11	31,5	7,5	3	1	708,75	1985	16	-35,5	0,36	13140,23	0,53	0,19	2,35	25600	0,57	0,19	2,35	32	32	25	20	25		1200x400
2	Галтогоо-2	объёкт	10	20	9	3	1	540	1985	16	-35,5	0,36	10011,6	0,40	0,19	2,3	25600	0,57	0,19	2,35	32	32	25	20	25		1200x400
3	МУИС Д/байр	200 хүү	220	44	28	3	2	7392	1985	20	-35,5	0,38	155897,3	6,24	0,48	5,57	67100	1,49	0,32	4,18	70	70	50	40	50	53	1200x400
4	МУИС сургууль	960 хүү	340	80	30	3	3	21600	1974	18	-35,5	0,33	381348	15,25	0,55	4,54	103700	2,30	0,35	4,64	100	100	50	40	50	39	1500x500
5	Чандань эрдэнэ сургууль Д/байр	80 х	96	47	12	2,7	2	3045,6	1971	20	-35,5	0,36	60851,09	2,43	0,35	4,64	29280	0,65	0,22	3,26	50	50	32	25	32	20,1	1200x400
6	Чандань эрдэнэ сургууль	960	1100	81	40	2,7	2	17496	1971	18	-35,5	0,33	308891,9	12,36	0,69	9,04	271700	6,04	0,46	5,22	80	80	50	40	50	18,6	1500x400
7	Хөгжим бүжгийн сургууль 2-р байр	125	130	42	12	2,7	2	2721,6	1971	18	-35,5	0,36	52418,02	2,10	0,31	3,55	39650	0,88	0,21	2,22	50	50	40	32	50		1200x400
8	Хөгжим бүжгийн сургууль 1-р байр	320	320	43	17	2,7	3	5921,1	2011	18	-35,5	0,36	114040,4	4,56	0,36	3,7	97600	2,17	0,51	12,9	70	70	40	32	50	46	1200x400
9	Хөгжим бүжгийн сургууль дотуур байр	125	130	39	12	3	2	2808	1971	20	-35,5	0,36	56103,84	2,24	0,33	3,69	39650	0,88	0,21	2,22	50	50	40	32	50		1200x400
10	Багш нарын байр-1	12 айл	48	31	10	2,75	2	1705	1966	20	-35,5	0,36	34065,9	1,36	0,32	4,18	14640	0,33	0,11	0,81	40	40	40	25	40	18,4	1200x400
11	Багш нарын байр-2	12 айл	48	31	10	2,75	2	1705	1966	20	-35,5	0,36	34065,9	1,36	0,32	4,18	14640	0,33	0,11	0,81	40	40	40	25	40		1200x400
12	Багш нарын байр-3	12 айл	48	31	10	2,75	2	1705	1966	20	-35,5	0,36	34065,9	1,36	0,32	4,18	14640	0,33	0,11	0,81	40	40	40	25	40	22,5	1200x400
13	Элит	40 айл	160	20	27	2,7	5	7290	2016	20	-35,5	0,33	133516,4	5,34	0,42	4,23	156200	3,47	0,52	9,88	70	70	50	40	50	94,7	1200x400
14	Ногоон төгөл	5 айл	20	16	14	2,5	2	5600	2013	20	-35,5	0,36	111888	4,48	0,34	2,81	6100	0,14	0,11	0,95	70	70	40	32	40	37,4	1200x400
15	Айл	10 айл	40	8	5	3	1	120	2013	20	-35,5	0,36	16200	0,65	0,15	1,27	12200	0,27	0,11	0,95	32	32	25	20	25		1200x400
							НИЙТ	**80358**				НИЙТ	**1516504**			НИЙТ	**918300**								НИЙТ	**349,7**	

БАРИЛГУУДЫН ДУЛААНЫ АЧААЛАЛ

Ерөнхий төлөвлөгөөний дугаар	Барилга байгууламжийн нэр	Дулааны ачаалал (ккал/цаг)				
		Халаалт	Салхивч	Халуун усан хангамж	Технологийн хэрэгцээнд	Бүгд
1	Нийт барилгаар	1516504	-	918300		2434804
	Шугамын алдагдал /5%/	75825.2	-	45915.0		121740
	БҮГД					2556544.2

KINGSEA E&C
Consulting group Co.,Ltd
Хаяг: Улаанбаатар,ХУД,3-р хороо, Энхтайвны гудамж, 5-р байр Хан-Өргөө оффис, 901 тоот
Утас: 90111987, 77190404
КИНГСИЙ ИНЖЕНЕР ЭНД КОНСТРАКШН"ХХК

Завхан аймаг. Улиастай сум.

2-Р ХЭЛХЭЭНИЙ ГАДНА ДУЛААН ХАНГАМЖИЙН ШУГАМЫН ӨӨРЧЛӨЛТ, ШИНЭЧЛЭЛТ /11-Р УДДТ/

Дулааны ачаалалын нэгтгэсэн хүснэгт

Инженер		Л.Баасанхүү	Е.Г Шифр: КС 02-32/22	Масштаб: М1:100	Огноо: 2022 он
Гүйцэтгэсэн		Н.Батдорж	Т.Г Шифр:	Зургийн дугаар: ГДГ-2	Бүх хуудас: 65
Шалгасан		Л.Баасанхүү			

Ye шаяа: А3

Суулгасан хэвлэсэн огноо: 2023/02/13

2023/02/13

Зургийн жагсаалт

Д/д	Фор-мат	Нэрс	Тайлбар
1	12	Тайлбар бичиг	ГДГ-1
2	12	Барилгуудын дулааны ачаалал	ГДГ-2
3	12	Зургийн жагсаалт	ГДГ-3
4	12	Сувгийн огтлолууд	ГДГ-4
5	12	Материалын түүвэр-1	ГДГ-5
6	12	Материалын түүвэр-2	ГДГ-6
7	12	Гадна дулааны шугамын тойм байгуулалт М1:1500	ГДГ-7
8	12	Гадна дулааны шугамын байгуулалт /Хэсэглэл-2/ М1:500	ГДГ-8
9	12	Гадна дулааны шугамын байгуулалт /Хэсэглэл-3/ М1:500	ГДГ-9
10	12	Гадна дулааны шугамын байгуулалт /Хэсэглэл-4/ М1:500	ГДГ-10
11	12	Гадна дулааны шугамын байгуулалт /Хэсэглэл-5/ М1:500	ГДГ-11
12	12	Гадна дулааны шугамын байгуулалт /Хэсэглэл-6/ М1:500	ГДГ-12
13	12	Гадна дулааны шугамын байгуулалт /Хэсэглэл-7/ М1:500	ГДГ-13
14	12	Гадна дулааны шугамын хоолой угсралтын тойм	ГДГ-14
15	12	Дагуугийн огтлол-1	ГДГ-15
16	12	Дагуугийн огтлол-2	ГДГ-16
17	12	Дагуугийн огтлол-3	ГДГ-17
18	12	Дагуугийн огтлол-4	ГДГ-18
19	12	Дагуугийн огтлол-5	ГДГ-19
20	12	Дагуугийн огтлол-6	ГДГ-20
21	12	Дагуугийн огтлол-7	ГДГ-21
22	12	Ø159 Үл хөдлөх тулгуур	ГДГ-22
23	12	Ø133 Үл хөдлөх тулгуур	ГДГ-23
24	12	Ø108 Үл хөдлөх тулгуур	ГДГ-24
25	12	Ø89 Үл хөдлөх тулгуур	ГДГ-25
26	12	Ø76 Үл хөдлөх тулгуур	ГДГ-26
27	12	Ø57 Үл хөдлөх тулгуур	ГДГ-27
28	12	Зөөлөвч-1	ГДГ-28
29	12	Зөөлөвч-2	ГДГ-29
30	12	Зөөлөвч-3	ГДГ-30
31	12	Зөөлөвч-4	ГДГ-31
32	12	Зөөлөвч-5,6,7,8,9	ГДГ-32
33	12	Зөөлөвч-10	ГДГ-33
34	12	Зөөлөвч-11	ГДГ-34
35	12	Эргэлтийн өнцгийн байгуулалт 1	ГДГ-35
36	12	Эргэлтийн өнцгийн байгуулалт 2	ГДГ-36
37	12	Эргэлтийн өнцгийн байгуулалт 3	ГДГ-37
38	12	Эргэлтийн өнцгийн байгуулалт 4	ГДГ-38
39	12	Эргэлтийн өнцгийн байгуулалт 5	ГДГ-39
40	12	Эргэлтийн өнцгийн байгуулалт 6	ГДГ-40
41	12	Эргэлтийн өнцгийн байгуулалт 7	ГДГ-41
42	12	Эргэлтийн өнцгийн байгуулалт 8	ГДГ-42
43	12	Эргэлтийн өнцгийн байгуулалт 9	ГДГ-43
44	12	Эргэлтийн өнцгийн байгуулалт 10	ГДГ-44
45	12	Дулааны худаг-1 Байгуулалт, Огтлол 1-1	ГДГ-45
46	12	Дулааны худаг-2 Байгуулалт, Огтлол 1-1	ГДГ-46
47	12	Дулааны худаг-3 Байгуулалт, Огтлол 1-1	ГДГ-47
48	12	Дулааны худаг-4 Байгуулалт, Огтлол 1-1	ГДГ-48
49	12	Дулааны худаг-5 Байгуулалт, Огтлол 1-1	ГДГ-49
50	12	Дулааны худаг-6 Байгуулалт, Огтлол 1-1	ГДГ-50
51	12	Дулааны худаг-7 Байгуулалт, Огтлол 1-1	ГДГ-51
52	12	Дулааны худаг-8 Байгуулалт, Огтлол 1-1	ГДГ-52
53	12	Дулааны худаг-9 Байгуулалт, Огтлол 1-1	ГДГ-53
54	12	Дулааны худаг-10 Байгуулалт, Огтлол 1-1	ГДГ-54
55	12	Дулааны худаг-11 Байгуулалт, Огтлол 1-1	ГДГ-55
56	12	Дулааны худаг-12 Байгуулалт, Огтлол 1-1	ГДГ-56
57	12	Дулааны худаг-13 Байгуулалт, Огтлол 1-1	ГДГ-57
58	12	Дулааны худаг-14 Байгуулалт, Огтлол 1-1	ГДГ-58
59	12	Дулааны худаг-15 Байгуулалт, Огтлол 1-1	ГДГ-59
60	12	Дулааны худаг-16 Байгуулалт, Огтлол 1-1	ГДГ-60
61	12	Дулааны худаг-17 Байгуулалт, Огтлол 1-1	ГДГ-61
62	12	Дулааны худаг-18 Байгуулалт, Огтлол 1-1	ГДГ-62
63	12	Дулааны худаг-19 Байгуулалт, Огтлол 1-1	ГДГ-63
64	12	Дулааны худаг-20 Байгуулалт, Огтлол 1-1	ГДГ-64
65	12	Юулэх худаг-1 Байгуулалт, Огтлол 1-1	ГДГ-65

KINGSEA E&C
Consulting group Co.,Ltd
Хаяг: Улаанбаатар,ХУД.3-р хороо, Энхэлийн гудамж. 5-р байр Хан-Өргөн оффис, 901 тоот
Утас: 98111987, 77190484
КИНГСИЙ ИНЖЕНЕР ЭНД КОНСТРАКШН"ХХК

Завхан аймаг. Улиастай сум.

2-Р ХЭЛХЭЭНИЙ ГАДНА ДУЛААН ХАНГАМЖИЙН ШУГАМЫН ӨӨРЧЛӨЛТ, ШИНЭЧЛЭЛТ /11-Р УДДТ/

Зургийн жагсаалт					Ye шат: А3
Инженер		Л.Баасанхүү	Е.Г Шифр: КС 02-32/22	Масштаб: М1:100	Огноо: 2022 он
Гүйцэтгэсэн		Н.Батдорж	Т.Г Шифр:	Зургийн дугаар: ГДГ-3	Бүх хуудас: 65
Шалгасан		Л.Баасанхүү			

Суулгийн хавтасан огноо: 2023/02/13

Сувгийн огтлолууд //1-1/-/6-6//

ДУЛААНЫ СУВГИЙН ОГТЛОЛ /I-I/ M1:25

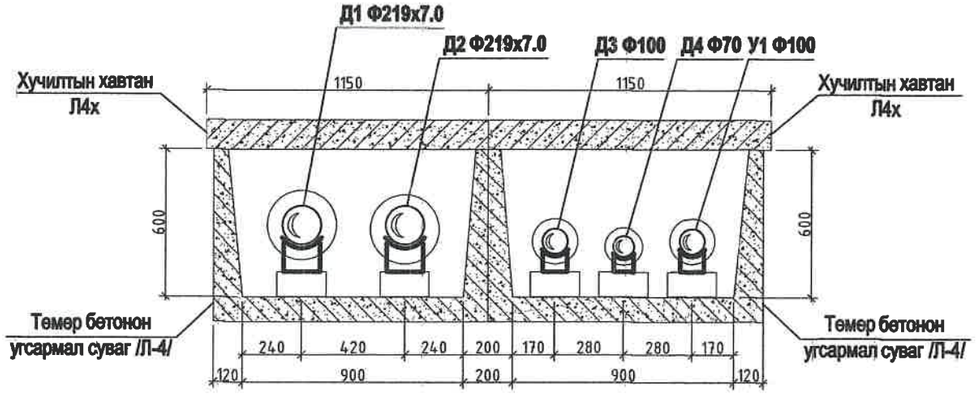

ДУЛААНЫ СУВГИЙН ОГТЛОЛ /II-II/ M1:25

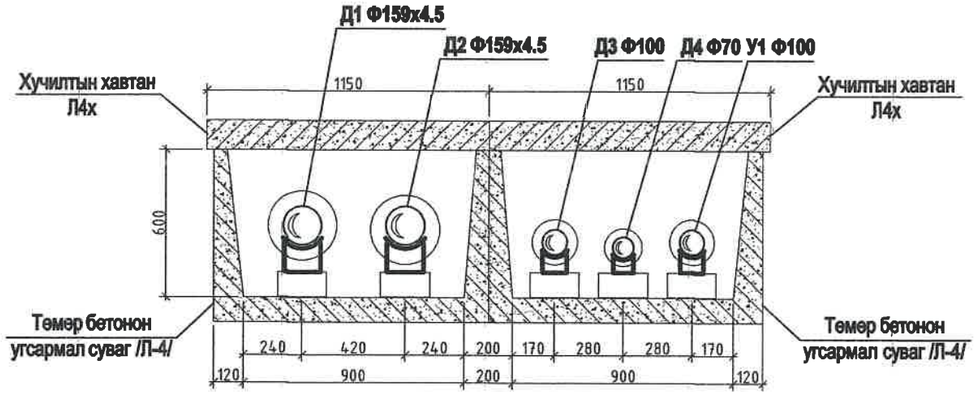

ДУЛААНЫ СУВГИЙН ОГТЛОЛ /III-III/ M1:25

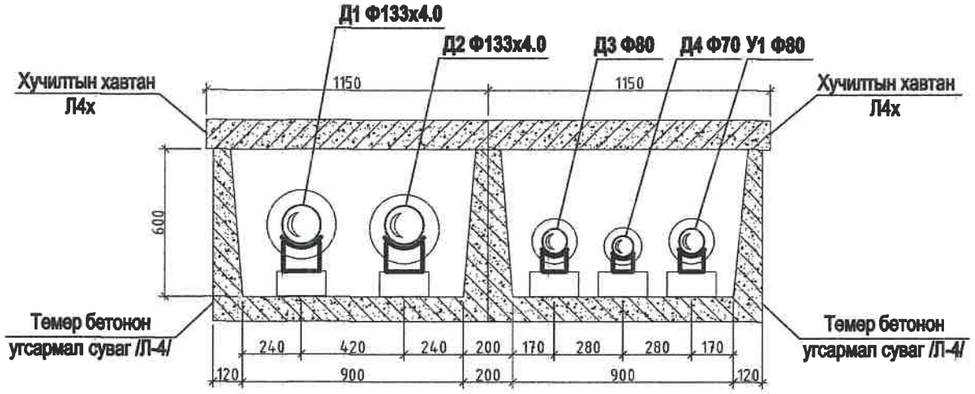

ДУЛААНЫ СУВГИЙН ОГТЛОЛ /IV-IV/ M1:25

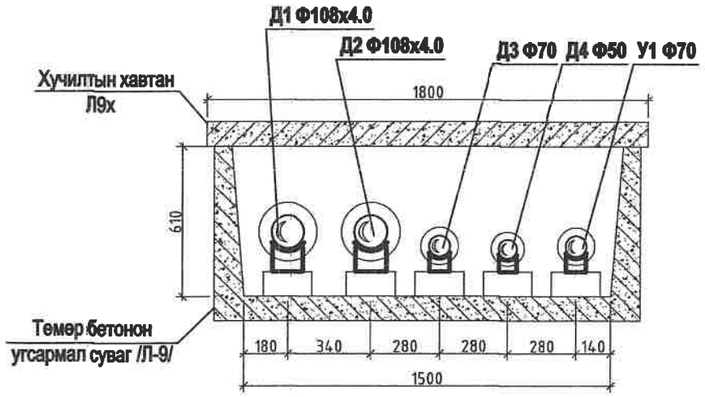

ДУЛААНЫ СУВГИЙН ОГТЛОЛ /V-V/ M1:25

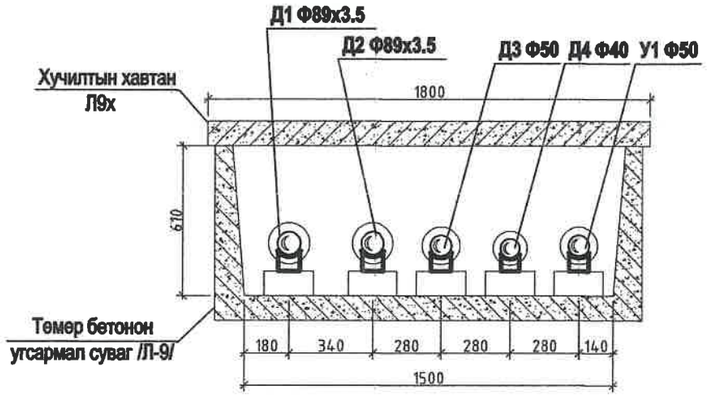

ДУЛААНЫ СУВГИЙН ОГТЛОЛ /VI-VI/ M1:25

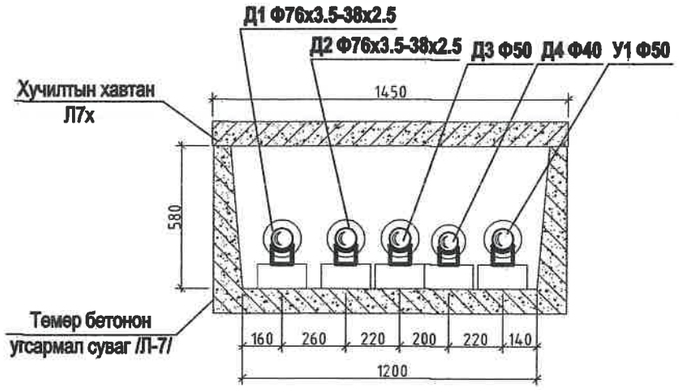

KINGSEA E&C Consulting group Co.,Ltd Хаяг: Улаанбаатар.ХУД.3-р хороо. Энхтайвны гудамж. 5-р байр Хан-Өргөө оффис, 901 тоот Утас: 98111987, 77196484 КИНГСИЙ ИНЖЕНЕР ЭНД КОНСТРАКШН"ХХК	Завхан аймаг. Улиастай сум. 2-Р ХЭЛХЭЭНИЙ ГАДНА ДУЛААН ХАНГАМЖИЙН ШУГАМЫН ӨӨРЧЛӨЛТ, ШИНЭЧЛЭЛТ /11-Р УДДТ/				
	Сувгийн огтлолууд				Үе шат: А3
	Инженер	Л.Баасанхүү	Е.Г Шифр: КС 02-32/22	Масштаб: M1:25	Огноо: 2022 он
	Гүйцэтгэсэн	Н.Батдорж	Т.Г Шифр:	Зургийн дугаар: ГДГ-4	Бүх хуудас: 65
	Шалгасан	Л.Баасанхүү			

Сунгаагийн хэлбэрсэн огноо: 2023/02/13

2023/02/13

МАТЕРИАЛЫН ТҮҮВЭР

Д/д	Тэмдэглэгээ	Нэрс		тоо	жин кг	хэмжих нэгж
1	2	3		4	5	6
		ДУЛААН ХАНГАМЖ				
1	ГОСТ10704-91	Ган яндан				
	T≥100°C P≥1.6 МПа		Ф159х4.5 мм	30.0	17.15	у.м
			Ф133х4.0 мм	1123.0	12.73	у.м
			Ф108х4.0 мм	262.0	10.26	у.м
			Ф89х3.5 мм	192.0	7.38	у.м
			Ф76х3.0 мм	651.0	6.26	у.м
			Ф57х3.5 мм	72.0	4.62	у.м
			Ф45х2.5 мм	46.0	2.62	у.м
2	Пенополиуретан	Яндангийн дулаалга				
		а/ Зэврэлтээс хамгаалах түрхлэг				
		б/ Дулаалга δ=0.05 мм λ=0.04 Вт/м°С				
		в/ Хамгаалах бүрхүүл				
			Ф159х4.5 мм	30.0	-	у.м
			Ф133х4.0 мм	1123.0	-	у.м
			Ф108х4.0 мм	262.0	-	у.м
			Ф89х3.5 мм	192.0	-	у.м
			Ф76х3.0 мм	651.0	-	у.м
			Ф57х3.5 мм	72.0	-	у.м
			Ф45х2.5 мм	46.0	-	у.м
3	Лобовые опоры	Үл хөдлөх тулгуур	Ф125 мм	12	-	шир
			Ф100 мм	2	-	шир
			Ф80 мм	5	-	шир
			Ф70 мм	5	-	шир
			Ф50 мм	1	-	шир
4		Булан 90 град	Ф150 мм	6	-	шир
			Ф125 мм	68	-	шир
			Ф100 мм	16	-	шир
			Ф80 мм	4	-	шир
			Ф70 мм	20	-	шир

1	2	3		4	5	6
		ДУЛААН ХАНГАМЖ				
5		Гулсах тулгуур	Ф150 мм	6	-	шир
			Ф125 мм	250	-	шир
			Ф100 мм	66	-	шир
			Ф80 мм	55	-	шир
			Ф70 мм	217	-	шир
			Ф50 мм	24	-	шир
			Ф40 мм	24	-	шир
6		Гулсах тулгуурын бетон дэр				
			200х200х90h ОП-1	447	-	шир
			300х200х90h ОП-2	525	-	шир
7		**Эргэлтийн өнцөг //76х3.5/-/133х4.0//мм**		1-10	-	комп
8	Г991-1 вып-1	Эргэлтийн өнцөгийн ниш				
			1500х600 мм	2	-	комп
			1200х580 мм	2	-	комп
			900х600/900х600 мм	6	-	комп
9	Г991-1 вып-1	Зөөлөвч ган	Ф133х4.0 мм	7	-	комп
			Ф108х4.0 мм	2	-	комп
			Ф76х3.5 мм	2	-	комп
10		Угсармал бетон суваг				
			900х600h/900х600h	458	1.05	у/м
			1200х580h	275	1.72	у/м
			1500х600h	201	2.42	у/м
11		Угсармал бетон сувгийн таг				
			1150х3000х100h/1150х3000х100h	458	0.85	у/м
			1450х3000х120h	275	1.30	у/м
			1800х3000х120h	201	1.62	у/м
12		Дулааны худаг /Дулаан механик/		20	-	комп
13		Дулааны худаг /Барилга бүтээц/		20	-	комп
14	ДХ-1; ДХ-8; ДХ-11; ДХ-16-д	Шүүрүүлэх худаг		4	-	комп

KINGSEA E&C
Consulting group Co.,Ltd
Хаяг: Улаанбаатар,ХУД,3-р хороо, Энхтайвны гудамж, 5-р байр Хан-Өргөө оффис, 901 тоот
Утас: 98111987, 77190404
КИНГСИЙ ИНЖЕНЕР ЭНД КОНСТРАКШН"ХХК

Завхан аймаг. Улиастай сум.

2-Р ХЭЛХЭЭНИЙ ГАДНА ДУЛААН ХАНГАМЖИЙН ШУГАМЫН ӨӨРЧЛӨЛТ, ШИНЭЧЛЭЛТ /11-Р УДДТ/

Материалын түүвэр-1

Инженер		Л.Баасанхүү	Е.Г Шифр: КС 02-32/22	Масштаб:	Үе шат: АЗ
Гүйцэтгэсэн		Н.Батдорж	Т.Г Шифр:	Зургийн дугаар: ГДГ-6	Огноо: 2022 он
Шалгасан		Л.Баасанхүү			Бүх хуудас: 65

Сүүлийнх хэвлэсэн огноо: 2023/02/13

МАТЕРИАЛЫН ТҮҮВЭР

Д/д	Тэмдэглэгээ	Нэрс	тоо	жин кг	хэмжих нэгж
1	2	3	4	5	6
		УС ХАНГАМЖ			
1	ГОСТ 3262-75	Цайрдсан ган яндан Ф25мм	79.0	-	у.м
	T>5°C P>2.5 МПа	Ф32мм	189.0	-	у.м
		Ф40мм	597.0	-	у.м
		Ф50мм	1086.0	-	у.м
		Ф70мм	1110.0	-	у.м
		Ф80мм	255.0	-	у.м
		Ф100мм	148.0	-	у.м
2		Яндангийн дулаалга			
		а/ Зэврэлтээс хамгаалах түрхлэг			
		б/ Дулаалга δ=0.05 мм λ=0.04 Вт/м°С			
		в/ Хамгаалах бүрхүүл Ф25мм	79.0	-	у.м
		Ф32мм	189.0	-	у.м
		Ф40мм	597.0	-	у.м
		Ф50мм	1086.0	-	у.м
		Ф70мм	1110.0	-	у.м
		Ф80мм	255.0	-	у.м
		Ф100мм	148.0	-	у.м
3		Булан 90 град Ф32мм	2	-	шир
		Ф40мм	28	-	шир
		Ф50мм	42	-	шир
		Ф70мм	36	-	шир
		Ф80мм	8	-	шир
		Ф100мм	12	-	шир
4		Гулсах тулгуур			
		Ф25мм	20	-	у.м
		Ф32мм	95	-	у.м
		Ф40мм	299	-	у.м
		Ф50мм	363	-	у.м
		Ф70мм	370	-	у.м
		Ф80мм	73	-	у.м
		Ф100мм	37	-	у.м
5		Гулсах тулгуурын бетон дэр			
		200x200x90h ОП-1	1147	-	шир
		300x200x90h ОП-2	110	-	шир

Д/д	Тэмдэглэгээ	Нэрс	тоо	жин кг	хэмжих нэгж
1	2	3	4	5	6
		Буулгах ажлын тоо хэмжээ			
1		Буулгах суваг 900x450h	723.3	-	у.м
2		Ф100мм доош ган яндан хоолой /дулаалгын хамт/	434	-	у.м
3		Ф100мм дээш ган яндан хоолой /дулаалгын хамт/	289.3	-	у.м
4		Буулгах одоо байгаа дулааны худаг	20	-	шир
		Буулгаж, нөхөн сэргээх ажлын тоо хэмжээ			
1		Хашаа /бетонон суурьтай модон хашаа/ h=1.8м	140	-	у.м
2		Бетонон талбай /буулгаж шинээр хийх/ δ=0.1м	700	-	$м^2$
3		Барилгын довжоо /буулгаж шинээр хийх/	9	-	$м^3$

KINGSEA E&C
Consulting group Co.,Ltd
Хаяг: Улаанбаатар,ХУД,3-р хороо, Экономикийн дээдсийн сургууль, 5-р байр Хан-Вулгин оффис, 901 тоот
Утас: 98111987, 77190644
КИНГСИЙ ИНЖЕНЕР ЭНД КОНСТРАКШН"ХХК

Завхан аймаг. Улиастай сум.

2-Р ХЭЛХЭЭНИЙ ГАДНА ДУЛААН ХАНГАМЖИЙН ШУГАМЫН ӨӨРЧЛӨЛТ, ШИНЭЧЛЭЛТ /11-Р УДДТ/

Материалын түүвэр-2

Инженер		Л.Баасанхүү	Е.Г Шифр: КС 02-32/22	Масштаб:	Үе шат: А3
Гүйцэтгэсэн		Н.Батдорж	Т.Г Шифр:	Зургийн дугаар: ГДГ-7	Огноо: 2022 он
Шалгасан		Л.Баасанхүү			Бүх хуудас: 65

Суулгийн хэвлэсэн огноо: 2023/02/13

2023/02/13

ГАДНА ДУЛААНЫ ШУГАМЫН ТОЙМ БАЙГУУЛАЛТ М1:1500

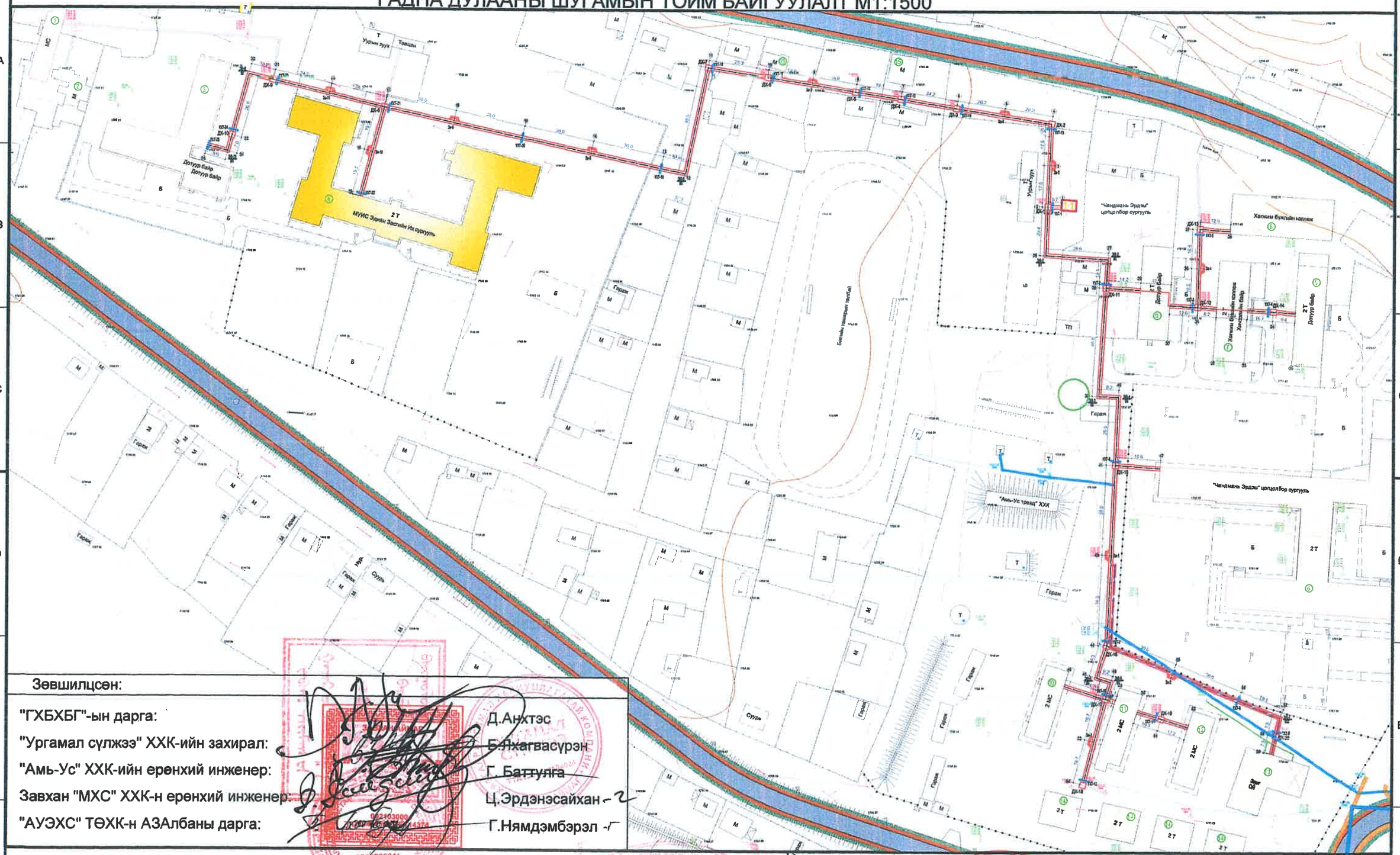
Урьчин зуух
Таншин
Дотуур байр
Дотуур байр
2Т
МУИС Эрдэм Засгийн Их сургууль
Гараж
Гараж
Гараж

ГАДНА ДУЛААНЫ ШУГАМЫН БАЙГУУЛАЛТ М1:500

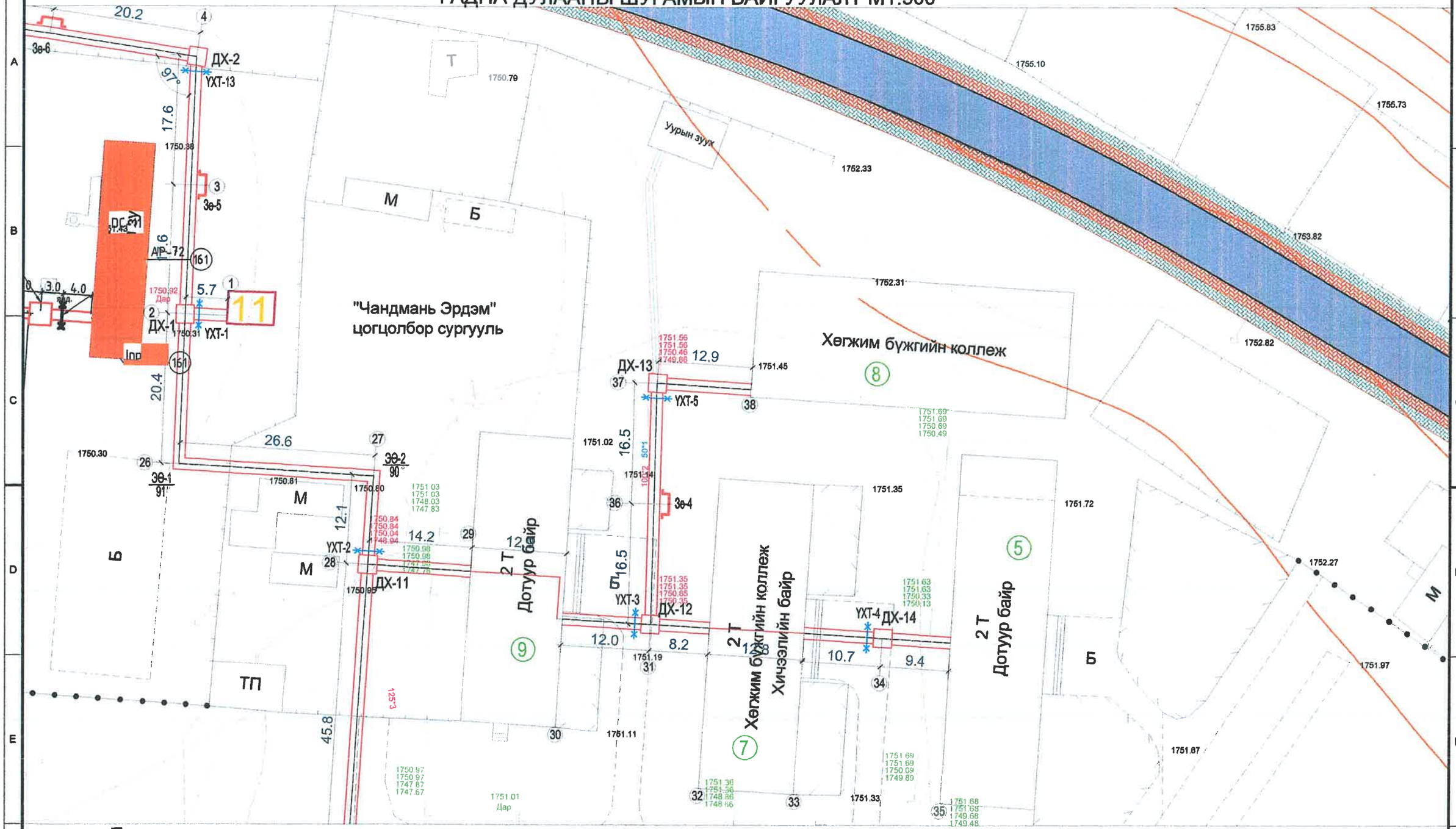

Таних тэмдэг

- ДХ-1 — Төлөвлөж буй дулааны худаг
- УХТ-1 — Төлөвлөж буй үл хедлех тулгуур
- ЭЭ-1 — Төлөвлөж буй эргэлтийн өнцөг
- Янданги зөөлөвч
- Зе-1 — Онцлох цэгийн дугаар
- Д1 — 1-р хэлхээний дулаан өгөх шугам хоолой
- Д2 — 1-р хэлхээний дулаан буцах шугам хоолой
- Одоо байгаа дулааны худаг
- Одоо байгаа холбооны худаг
- Одоо байгаа цахилгааны шугам
- БУХ-355 — Одоо байгаа бохир усны худаг

3-01

2022-12-22

KINGSEA E&C Consulting group Co.,Ltd
Хаяг: Улаанбаатар,ХУД,3-р хороо, Энхэлмэйн гудамж, 5-р байр Хан-Өргөө оффис, 901 тоот
Утас: 98111987, 77190404
КИНГСИЙН ИНЖЕНЕР ЭНД КОНСТРАКШН ХХК

Завхан аймаг. Улиастай сум.

2-Р ХЭЛХЭЭНИЙ ГАДНА ДУЛААН ХАНГАМЖИЙН ШУГАМЫН ӨӨРЧЛӨЛТ, ШИНЭЧЛЭЛТ /11-Р УДДТ/

Гадна дулааны шугамын байгуулалт				Ye шит:	А3
Инженер	Л.Баасанхүү	Е.Г Шифр:	КС 02-32/22	Масштаб:	М1:500
Гүйцэтгэсэн	Н.Батдорж	Т.Г Шифр:		Огноо:	2022 он
Шалгасан	Л.Баасанхүү	Зургийн дугаар:	ГДГ-8	Бүх хуудас:	65

МОНГОЛ УЛС 21-1543 2021-2026

Суурлуулсан хэвлэсэн огноо

2022/11/18

ГАДНА ДУЛААНЫ ШУГАМЫН БАЙГУУЛАЛТ М1:500

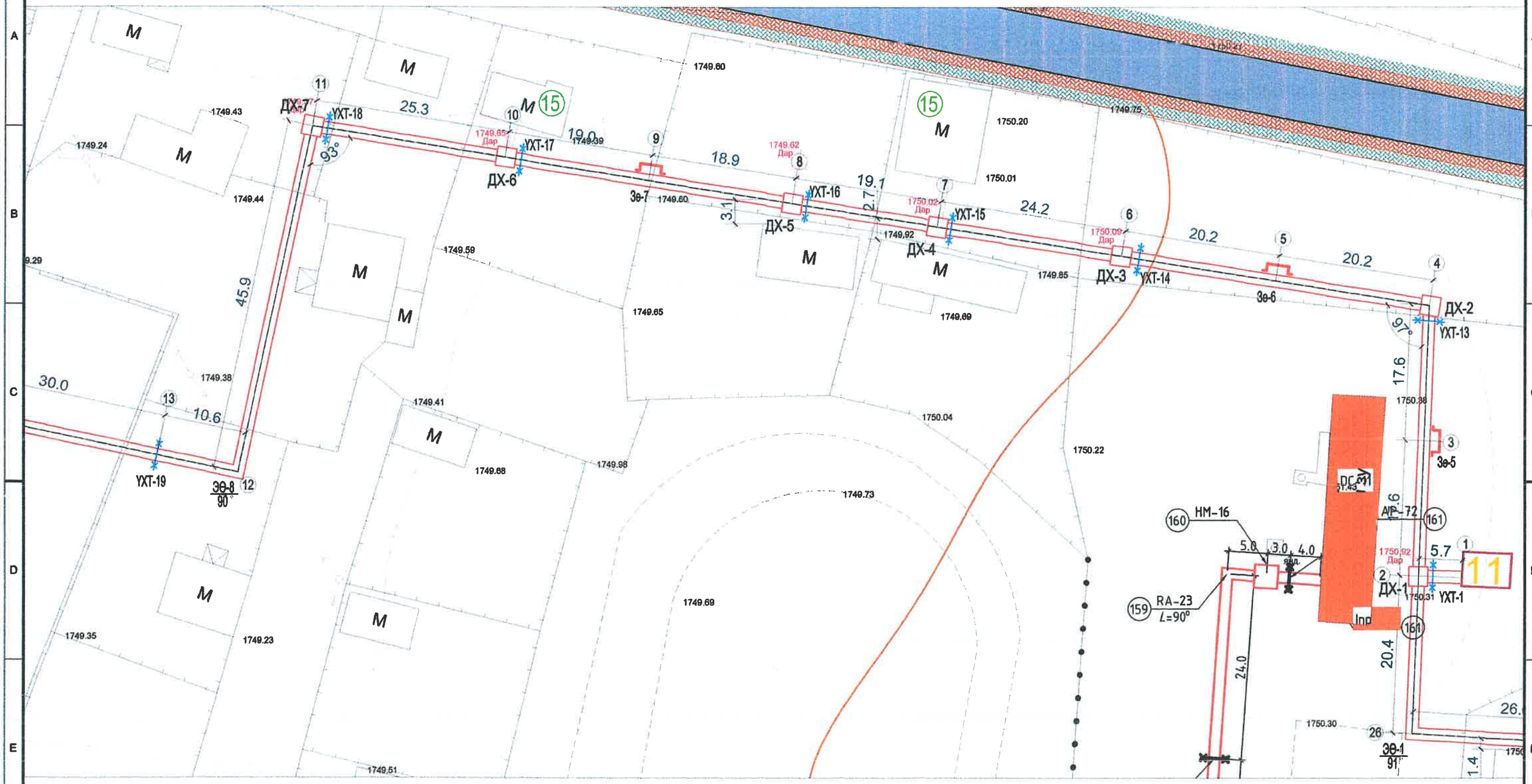

Таних тэмдэг

ДХ-1	Төлөвлөж буй дулааны худаг
УХТ-1	Төлөвлөж буй үл хөдлөх тулгуур
ЭӨ-1	Төлөвлөж буй эргэлтийн өнцөг
Зө-1	Яндангийн зөөлөвч
1	Онцлох цэгийн дугаар
Д1	1-р хэлхээний дулаан өгөх шугам хоолой
Д2	1-р хэлхээний дулаан буцах шугам хоолой
	Одоо байгаа дулааны худаг
	Одоо байгаа холбооны худаг
	Одоо байгаа цахилгааны шугам
БУХ-355	Одоо байгаа бохир усны худаг

3-01
2022.12.26

KINGSEA E&C
Consulting group Co.,Ltd
Хаяг: Чингэлтэй дүүрэг,ХУД.3-р хороо, Энхэлсийн гудамж. 5-р байр Хан-Өргөө оффис, 901 тоот
Утас: 98111987, 77190404
КИНГСИЙ ИНЖЕНЕР ЭНД КОНСТРАКШН"ХХК

Зөвхөн аймаг. Улиастай сум.

2-Р ХЭЛХЭЭНИЙ ГАДНА ДУЛААН ХАНГАМЖИЙН ШУГАМЫН ӨӨРЧЛӨЛТ, ШИНЭЧЛЭЛТ /11-Р УДДТ/

Гадна дулааны шугамын байгуулалт					Үе шат: А3
Инженер		Л.Баасанхүү	Е.Г Шифр: КС 02-32/22	Масштаб: М1:500	Огноо: 2022 он
Гүйцэтгэсэн		Н.Батдорж	Т.Г Шифр:	Зургийн дугаар: ГДГ-9	Бүх хуудас: 65
Шалгасан		Л.Баасанхүү			

Суурлчийн хавтасалгаа

2022/12/25

ГАДНА ДУЛААНЫ ШУГАМЫН БАЙГУУЛАЛТ М1:500

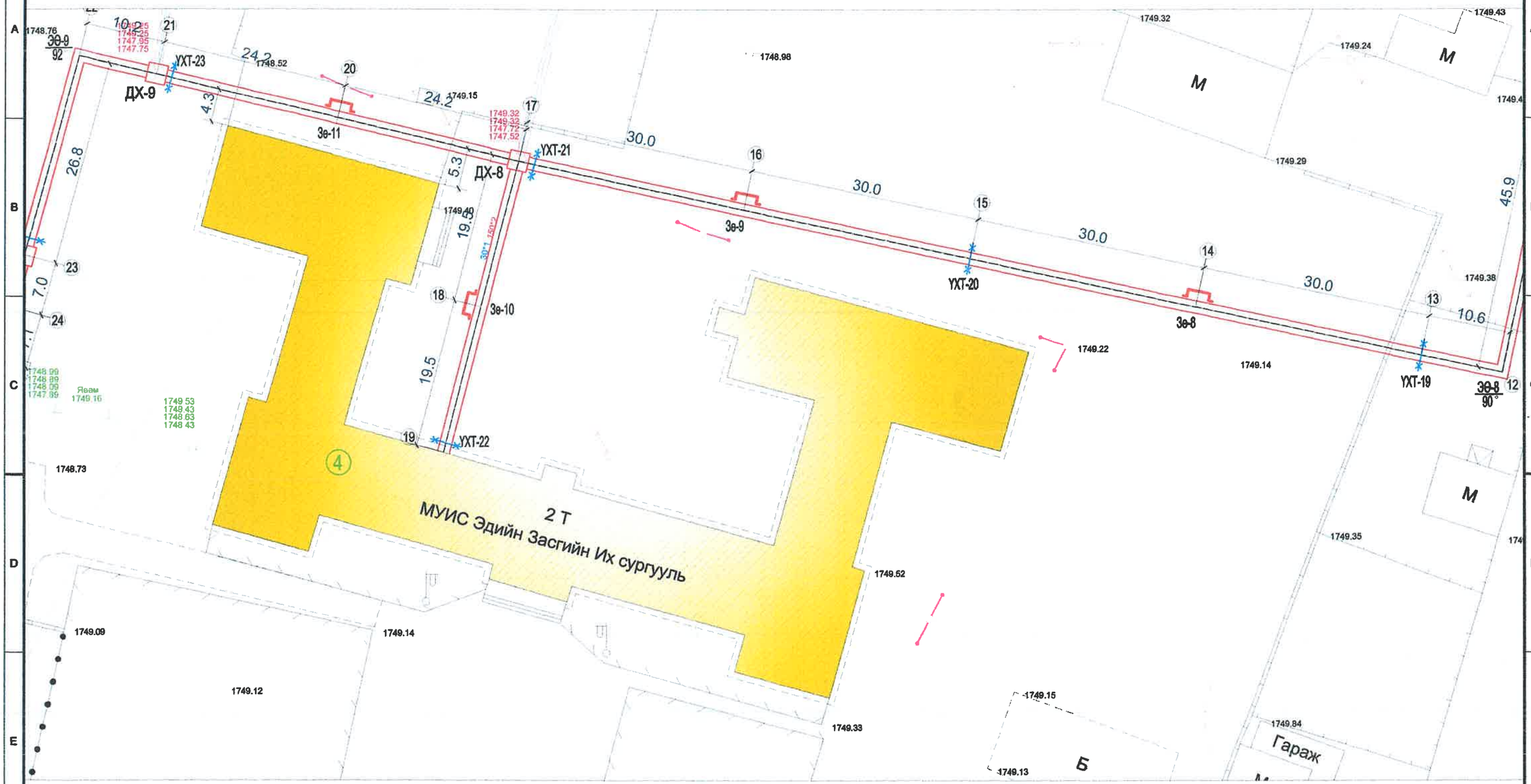

Таних тэмдэг

- ДХ-1 — Төлөвлөж буй дулааны худаг
- УХТ-1 — Төлөвлөж буй үл хөдлөх тулгуур
- ЭЭ-1 — Төлөвлөж буй эргэлтийн өнцөг
- Зе-1 — Яндангийн зөөлөвч
- 1 — Онцлох цэгийн дугаар
- Д1 — 1-р хэлхээний дулаан өгөх шугам хоолой
- Д2 — 1-р хэлхээний дулаан буцах шугам хоолой
- Одоо байгаа дулааны худаг
- Одоо байгаа холбооны худаг
- Одоо байгаа цахилгааны шугам
- БУХ-355 — Одоо байгаа бохир усны худаг

3-01
2022-12-26

KINGSEA E&C
Consulting group Co.,Ltd
Хаяг: Улаанбаатар,ХУД 3-р хороо, Энхэлсийн гудамж 5-р байр Хан-Өргөө оффис, 901 тоот
Утас: 98111987, 77190404
КИНГСИЙ ИНЖЕНЕР ЭНД КОНСТРАКШН"ХХК

Захиан аймаг. Улиастай сум.

2-Р ХЭЛХЭЭНИЙ ГАДНА ДУЛААН ХАНГАМЖИЙН ШУГАМЫН ӨӨРЧЛӨЛТ, ШИНЭЧЛЭЛТ /11-Р УДДТ/

Гадна дулааны шугамын байгуулалт					Үе шат: А3
Инженер		Л.Баасанхүү	Е.Г Шифр: КС 02-32/22	Масштаб: М1:500	Огноо: 2022 он
Гүйцэтгэсэн		Н.Батдорж	Т.Г Шифр:	Зургийн дугаар: ГДГ-10	Бүх хуудас: 65
Шалгасан		Л.Баасанхүү			

Сүүлчийн хэвлэсэн огноо: 2022/12/25

ГАДНА ДУЛААНЫ ШУГАМЫН БАЙГУУЛАЛТ М1:500

Таних тэмдэг

- ДХ-1 — Төлөвлөж буй дулааны худаг
- УХТ-1 — Төлөвлөж буй үл хөдлөх тулгуур
- ЭӨ-1 — Төлөвлөж буй эргэлтийн өнцөг
- Яндангийн зөөлөвч
- Зө-1 — Онцлох цэгийн дугаар
- Д1 — 1-р хэлхээний дулаан өгөх шугам хоолой
- Д2 — 1-р хэлхээний дулаан буцах шугам хоолой
- Одоо байгаа дулааны худаг
- Одоо байгаа холбооны худаг
- Одоо байгаа цахилгааны шугам
- Одоо байгаа бохир усны худаг

3-01
2022.12.28

KINGSEA E&C Consulting group Co.,Ltd. Хаяг: Улаанбаатар,ХУД,3-р хороо, Энхэлийн гудамж, 5-р байр Хан-Вроон офис, 901 тоот Утас: 98111987, 77198404 КИНГСИЙ ИНЖЕНЕР ЭНД КОНСТРАКШН"ХХК	Завхан аймаг, Улиастай сум. 2-Р ХЭЛХЭЭНИЙ ГАДНА ДУЛААН ХАНГАМЖИЙН ШУГАМЫН ӨӨРЧЛӨЛТ, ШИНЭЧЛЭЛТ /11-Р УДДТ/				
	Гадна дулааны шугамын байгуулалт				Үе шат: А3
	Инженер	Л.Баасанхүү	Е.Г Шифр: КС 02-32/22	Масштаб: М1:500	Огноо: 2022 он
	Гүйцэтгэсэн	Н.Батдорж	Т.Г Шифр:	Зургийн дугаар: ГДГ-11	Бүх хуудас: 65
	Шалгасан	Л.Баасанхүү			

Сүүлчийн хэвлэсэн огноо: 2022/12/25

А3

ГАДНА ДУЛААНЫ ШУГАМЫН БАЙГУУЛАЛТ М1:500

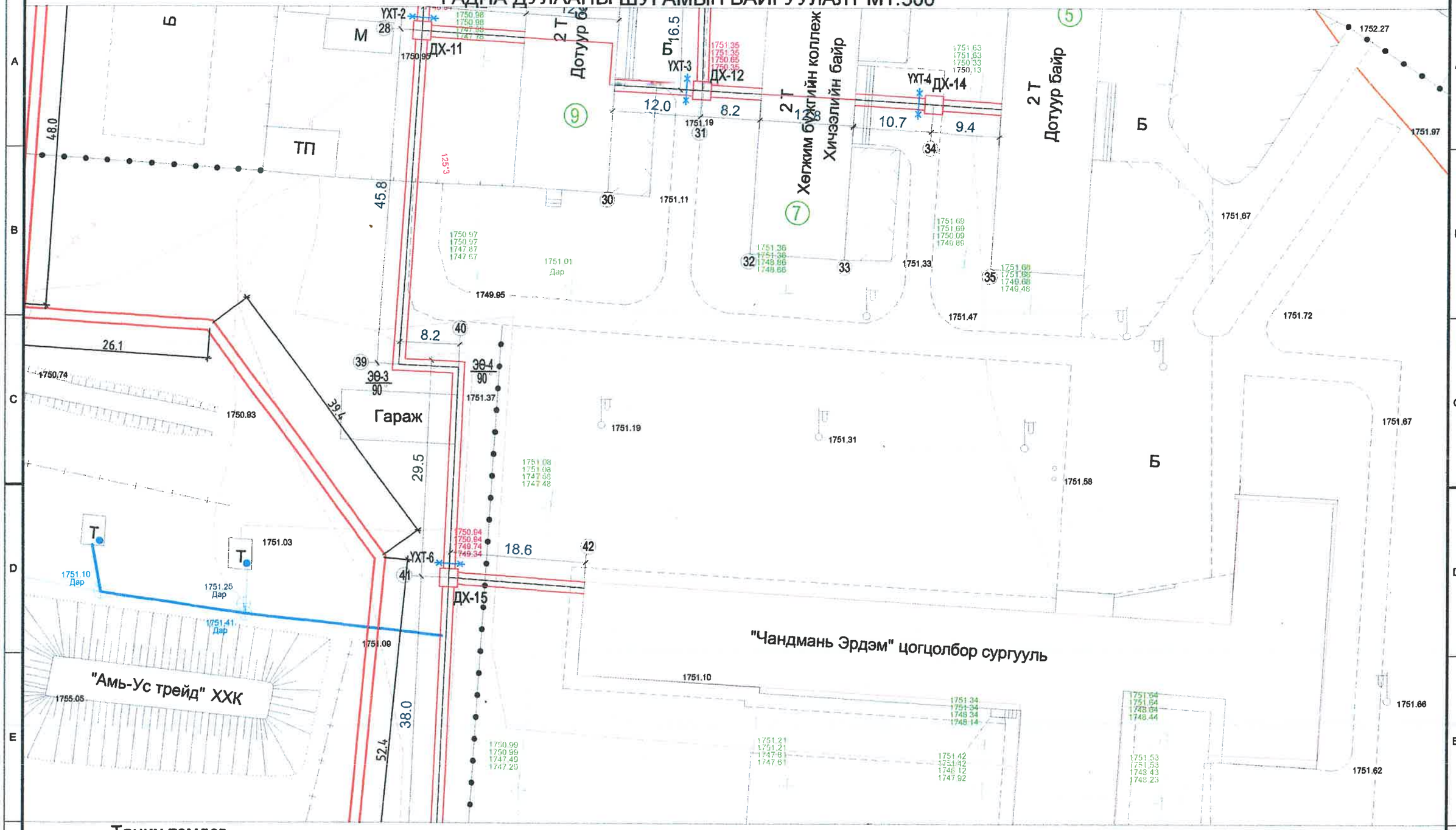

Таних тэмдэг

- ДХ-1 — Төлөвлөж буй дулааны худаг
- УХТ-1 — Төлөвлөж буй үл хөдлөх тулгуур
- ЭЭ-1 — Төлөвлөж буй эргэлтийн өнцөг
- Зе-1 — Яндангийн зеелевч
- 1 — Онцлох цэгийн дугаар
- Д1 — 1-р хэлхээний дулаан өгөх шугам хоолой
- Д2 — 1-р хэлхээний дулаан буцах шугам хоолой
- Одоо байгаа дулааны худаг
- Одоо байгаа холбооны худаг
- Одоо байгаа цахилгааны шугам
- БХХ 155 — Одоо байгаа бохир усны худаг

3-01
2022-12-22

KINGSEA E&C
Consulting group Co.,Ltd
Хаяг: Улаанбаатар,ХУД,3-р хороо. Энгэльсийн гудамж. 5-р байр Хан-Өргөө оффис, 901 тоот
Утас: 99111797, 77190404
КИНГСИЙ ИНЖЕНЕР ЭНД КОНСТРАКШН"ХХК

Завхан аймаг. Улиастай сум.

2-Р ХЭЛХЭЭНИЙ ГАДНА ДУЛААН ХАНГАМЖИЙН ШУГАМЫН ӨӨРЧЛӨЛТ, ШИНЭЧЛЭЛТ /11-Р УДДТ/

Гадна дулааны шугамын байгуулалт			Үе шат: А3	
Инженер	Л.Баасанхүү	Е.Г Шифр: КС 02-32/22	Масштаб: М1:500	Огноо: 2022 он
Гүйцэтгэсэн	Н.Батдорж	Т.Г Шифр:	Эзэмшлийн дугаар: ГДГ-12	Бүх хуудас: 65
Шалгасан	Л.Баасанхүү			

Суулгалтын хэлхээний схемтэй

ГАДНА ДУЛААНЫ ШУГАМЫН БАЙГУУЛАЛТ М1:500

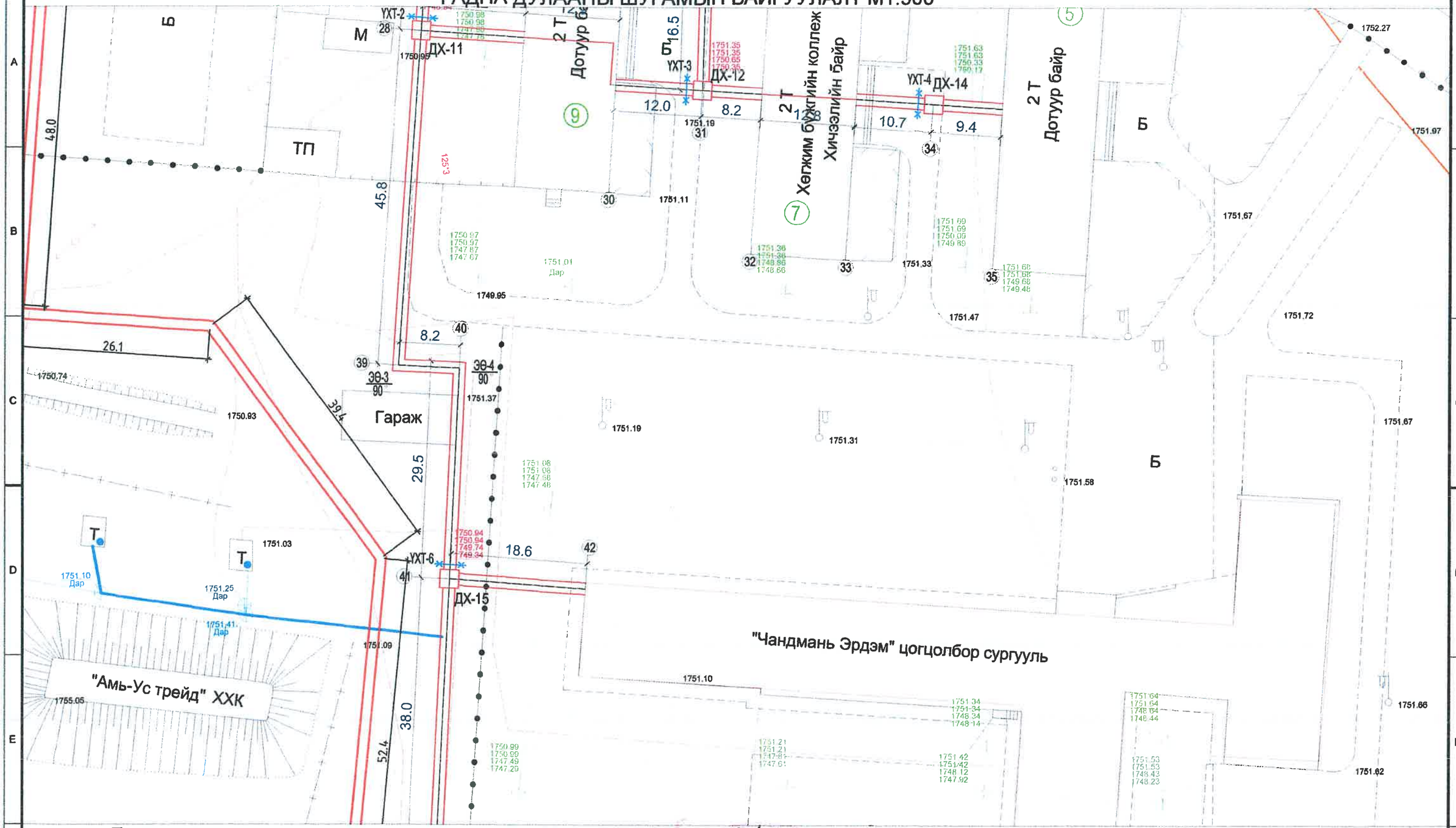

Таних тэмдэг

ДХ-1	Төлөвлөж буй дулааны худаг
УХТ-1	Төлөвлөж буй үл хөдлөх тулгуур
ЭЭ-1	Төлөвлөж буй эргэлтийн өнцөг
	Яндангийн зөөлөвч
Зе-1	Онцлох цэгийн дугаар
Д1	1-р хэлхээний дулаан өгөх шугам хоолой
Д2	1-р хэлхээний дулаан буцах шугам хоолой
	Одоо байгаа дулааны худаг
	Одоо байгаа холбооны худаг
	Одоо байгаа цахилгааны шугам
	Одоо байгаа бохир усны худаг

3-01
2022-12-22

KINGSEA E&C
Consulting group Co.,Ltd
Хаяг: Чингэлтэй дүүрэг,Х.УД.3-р хороо. Энгэльсийн гудамж. 5-р байр Хан-Өргөө оффис, 901 тоот
Утас: 98111967, 77190404
КИНГСИЙ ИНЖЕНЕР ЭНД КОНСТРАКШН"ХХК

Зөвхөн аймаг. Улиастай сум.

2-Р ХЭЛХЭЭНИЙ ГАДНА ДУЛААН ХАНГАМЖИЙН ШУГАМЫН ӨӨРЧЛӨЛТ, ШИНЭЧЛЭЛТ /11-Р УДДТ/

Гадна дулааны шугамын байгуулалт					Ye шат: А3
Инженер	Л.Баасанхүү	Е.Г Шифр: КС 02-32/22	Масштаб: М1:500	Огноо: 2022 он
Гүйцэтгэсэн	Н.Батдорж	Т.Г Шифр:	Зургийн дугаар: ГДГ-12	Бүх хуудас: 65
Шалгасан	Л.Баасанхүү			

МОНГОЛ УЛС
Ихэнгийн Ерөнхий сайдын ЗАХИРГААНЫ ЗӨВШӨӨРӨХ
2021-20

Суулгчийн хавтасны дугаар

2022/11/18

А3

ГАДНА ДУЛААНЫ ШУГАМЫН БАЙГУУЛАЛТ М1:500

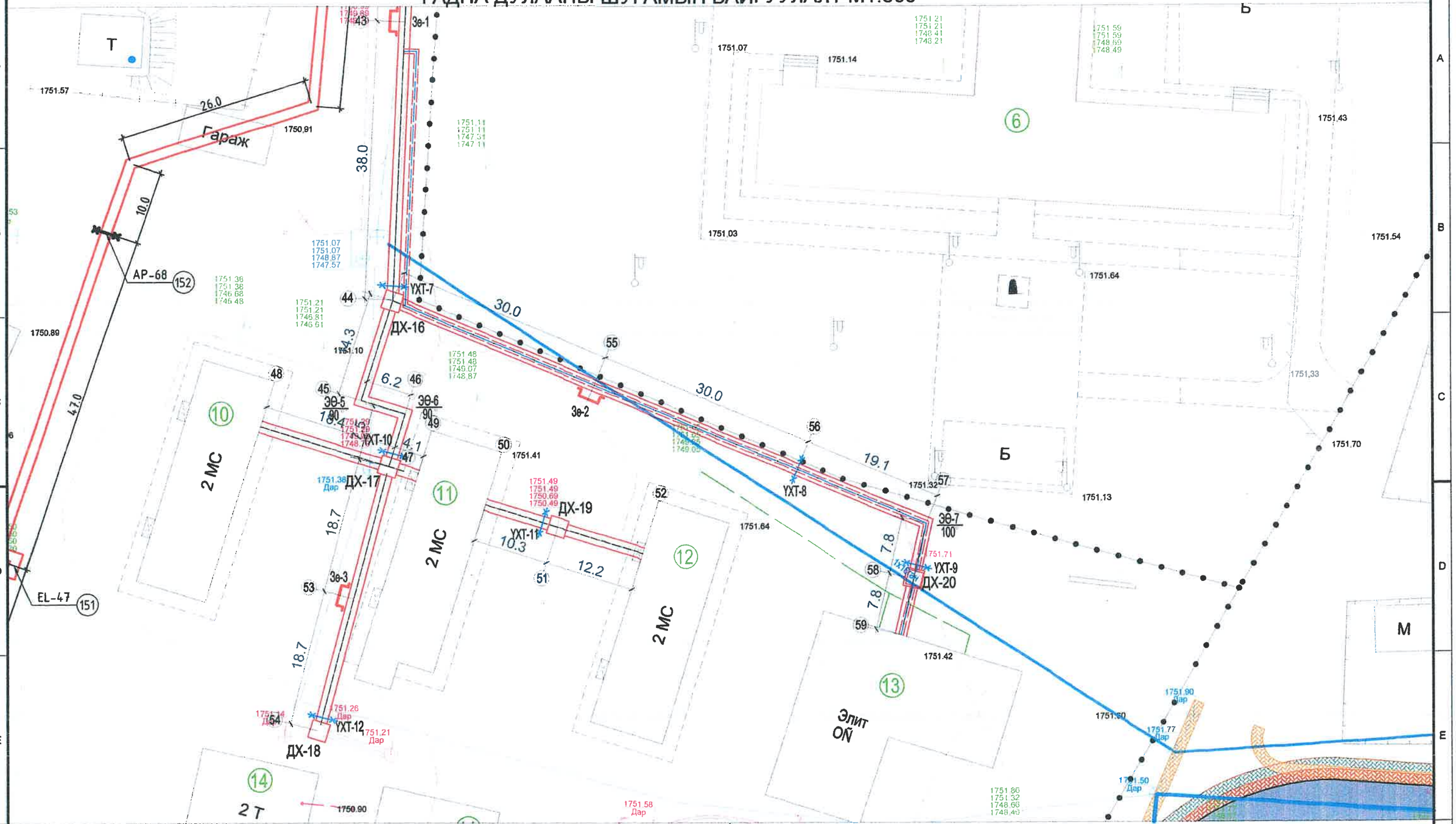

Таних тэмдэг

- ДХ-1 — Төлөвлөж буй дулааны худаг
- УХТ-1 — Төлөвлөж буй үл хөдлөх тулгуур
- ЭӨ-1 — Төлөвлөж буй эргэлтийн өнцөг
- Зө-1 — Яндангийн зөөлөвч
- 1 — Онцлох цэгийн дугаар
- Д1 — 1-р хэлхээний дулаан өгөх шугам хоолой
- Д2 — 1-р хэлхээний дулаан буцах шугам хоолой
- Одоо байгаа дулааны худаг
- Одоо байгаа холбооны худаг
- Одоо байгаа цахилгааны шугам
- Одоо байгаа бохир усны худаг

Зө-1

2022-12-22

KINGSEA E&C Consulting group Co.,Ltd Хаяг: Улаанбаатар,ХУД 3-р хороо, Энхтайвны гудамж, 5-р байр Хан-Өргөө оффис, 901 өрөө Утас: 9911987, 77199404 КИНГСИЙ ИНЖЕНЕР ЭНД КОНСТРАКШН"ХХК	Завхан аймаг. Улиастай сум. 2-Р ХЭЛХЭЭНИЙ ГАДНА ДУЛААН ХАНГАМЖИЙН ШУГАМЫН ӨӨРЧЛӨЛТ, ШИНЭЧЛЭЛТ /11-Р УДДТ/				Үе шат: А3
	Гадна дулааны шугамын байгуулалт				
	Инженер	Л.Баасанхүү	Е.Г Шифр: КС 02-32/22	Масштаб: М1:500	Огноо: 2022 он
	Гүйцэтгэсэн	Н.Батдорж	Т.Г Шифр:	Зургийн дугаар: ГДГ-13	Бүх хуудас: 65
	Шалгасан	Л.Баасанхүү			

МОНГОЛ УЛС Хяналтын БАЛАНХУУ ЗӨВШӨХ

Суулчийн хэвлэсэн огноо

2022/11/18

А3

ГАДНА ДУЛААНЫ ШУГАМЫН ГИДРАВЛИК ТООЦОО

Гол шугамын гидравлик тооцоо

Эхлэх цэг	Төгсөх цэг	Хэсгийн урт	Дулааны ачаалал				Хоолойн голч /мм/		Халуун усны ачаалал				Хоолойн голч /мм/			Гол сувгийн хэмжээ АхН
			Дулааны ачаалал ккал/ц	Усны зардал тн/цаг	Хурд м/с	Даралтын алдагдал кгс/м2 м	Д1	Д2	Халуун усны ачаалал ккал/ц	Усны зардал тн/цаг	Хурд м/с	Даралтын алдагдал кгс/м2 м	Д3	Д4	У1	
ДХ-9	ДХ-8	48.4	179049.1	7.16	0.54	7.1	70	70	118300	2.63	0.38	5.45	50	40	50	1200х580
ДХ-8	ДХ-1	358.6	576597.1	23.06	0.54	3.27	125	125	234200	5.20	0.39	3.62	70	50	70	900х600/900х60
ДХ-12	7	21	113269.1	4.53	0.36	3.7	70	70	68930	1.53	0.32	4.18	50	40	50	1200х580
ДХ-12	9	12	227309.5	9.09	0.49	4.69	80	80	166530	3.70	0.55	11	50	40	50	1500х600
ДХ-11	9	33	283413.3	11.34	0.63	7.65	80	80	206180	4.58	0.36	3.07	70	50	70	1500х600
ДХ-17	11	14.1	68131.8	2.73	0.4	5.88	50	50	29280	0.65	0.22	3.26	32	25	32	1200х580
ДХ-16	ДХ-17	28	214085.7	8.56	0.47	4.18	80	80	50020	1.11	0.25	3.29	40	32	40	1500х600
ДХ-16	ДХ-15	76	347602.1	13.90	0.52	3.96	100	100	206220	4.58	0.36	3.07	70	50	70	1500х600
ДХ-15	ДХ-11	83.5	656493.9	26.26	0.62	4.19	125	125	477920	10.62	0.58	6.38	80	70	80	900х600/900х60
ДХ-11	ДХ-1	59.1	939907.3	37.60	0.87	8.48	125	125	684100	15.20	0.55	4.54	100	80	100	900х600/900х60
ДХ-1	УДДТ	5.7	1516504	60.66	0.95	8.5	150	150	918300	20.41	0.74	8.08	100	80	100	900х600/900х60
Нийт		739.4														

Н ХООЛОЙ УГСРАЛТЫН ТОЙМ

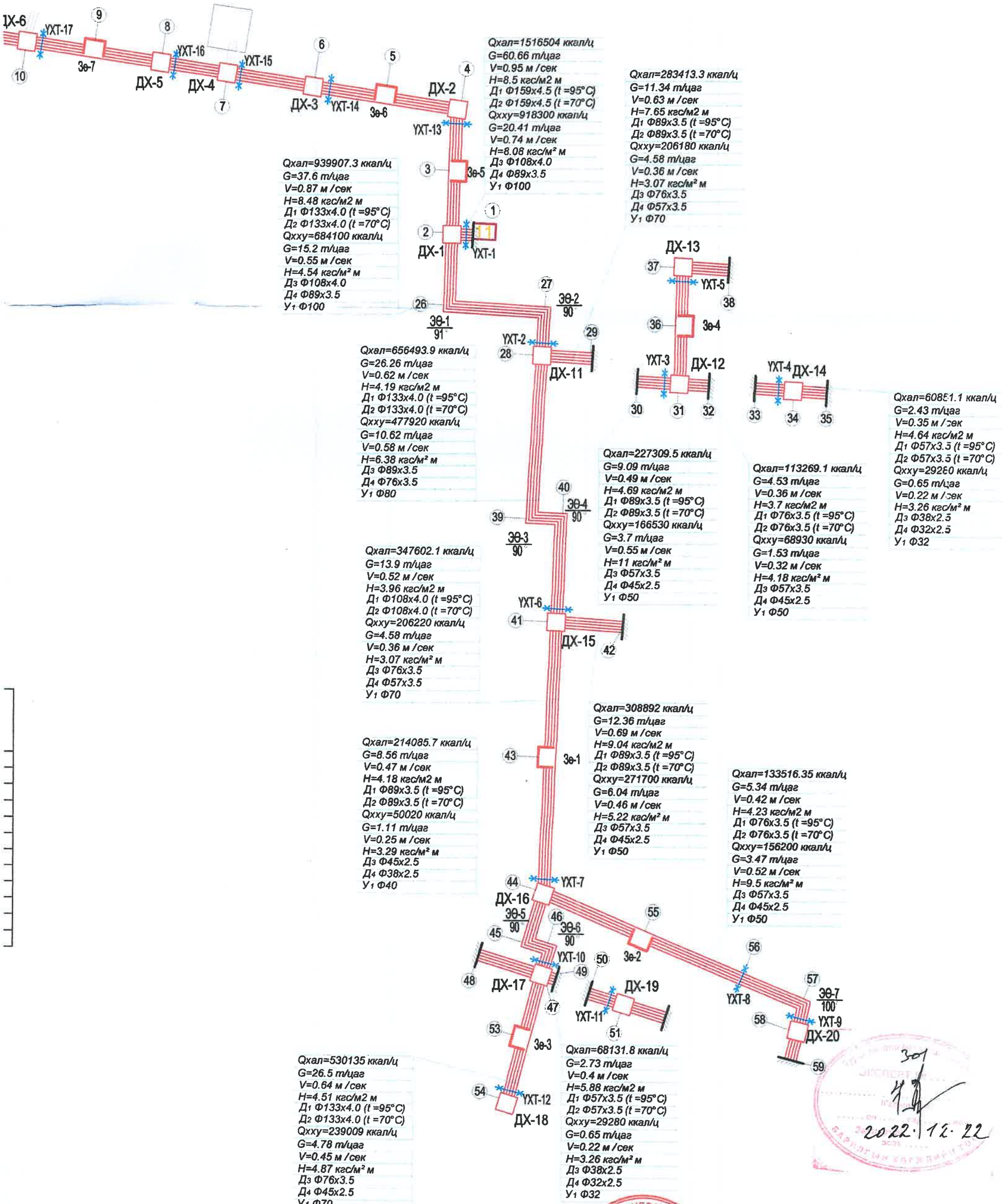

2022.12.22

KINGSEA E&C Consulting group Co.,Ltd Хаяг: Улаанбаатар,ХУД,3-р хороо, Энхтайвны гудамж, 5-р байр Хан-Өргөө оффис, 901 тоот Утас: 98111987, 77190404 КИНГСИЙ ИНЖЕНЕР ЭНД КОНСТРАКШН"ХХК	Завхан аймаг. Улиастай сум. 2-Р ХЭЛХЭЭНИЙ ГАДНА ДУЛААН ХАНГАМЖИЙН ШУГАМЫН ӨӨРЧЛӨЛТ, ШИНЭЧЛЭЛТ /11-Р УДДТ/				
	Гадна дулааны шугамын хоолой угсралтын тойм				Үе шат: АЗ
	Инженер	Л.Баасанхүү	Е.Г Шифр: КС 02-32/22	Масштаб: М1:500	Огноо: 2022 он
	Гүйцэтгэсэн	Н.Батдорж	Т.Г Шифр:	Зургийн дугаар: ГДГ-14	Бүх хуудас: 65
	Шалгасан	Л.Баасанхүү			

Дагуугийн зүсэлт Mб1:100 Mх1:500

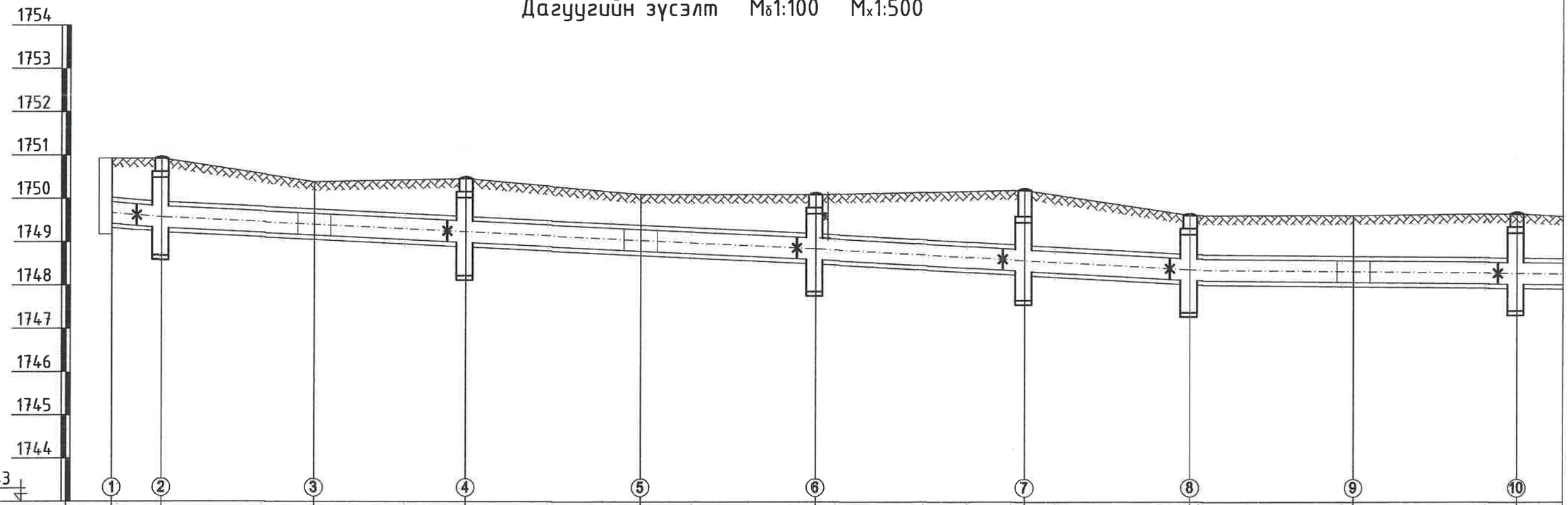

Газрын хөрсний төслийн тэмдэгт	1750.92	1750.92	1750.38	1750.46	1750.10	1750.10	1750.20	1749.62	1749.60	1749.66	
Газрын хөрсний бодит тэмдэгт	1750.92	1750.92	1750.38	1750.46	1750.10	1750.10	1750.20	1749.62	1749.60	1749.66	
Сувгийн таг суух тэмдэгт	1749.92	1749.82	1749.65	1749.48	1749.29	1749.10	1748.83	1748.62	1748.58	1748.54	
Сувгийн шалны тэмдэгт	1749.32	1749.22	1749.05	1748.88	1748.69	1748.50	1748.23	1748.02	1747.98	1747.94	
Огтлол / Сувгийн дотор хэмжээ		3-3 / 900x600h/900x600h					3-3 / 900x600h/900x600h				
Налуу i / Зай м		i=0.018 / 5.7	75.6			i=0.0095	43.3		i=0.011	63.2	
Дэлгэмэл байгуулалт		ДХ-1 90°	Зө-5	ДХ-2 97°	Зө-6	ДХ-3	ДХ-4	ДХ-5	Зө-7	ДХ-6	
		5.7	17.6	17.6	20.2	20.2	24.2	19.8	18.9	19.0	25.3

KINGSEA E&C
Consulting group Co.,Ltd
Хаяг: Улаанбаатар,ХУД,3-р хороо, Энхтайвны гудамж, 5-р байр Хил-Орвоо оффис, 901 тоот
Утас: 98111987, 77199404
КИНГСИЙ ИНЖЕНЕР ЭНД КОНСТРАКШН"ХХК

Завхан аймаг Улиастай сум

2-Р ХЭЛХЭЭНИЙ ГАДНА ДУЛААН ХАНГАМЖИЙН ШУГАМЫН ӨӨРЧЛӨЛТ, ШИНЭЧЛЭЛТ /11-Р УДДТ/

Дагуутийн зүсэлт-1					Үе шат: АЗ
Инженер		Л.Баасанхүү	Е.Г Шифр: КС 02-32/22	Масштаб: М1:100	Огноо: 2022 он
Гүйцэтгэсэн		Н.Батдорж	Т.Г Шифр:	Зургийн дугаар: ГДГ-15	Бүх хуудас: 65
Шалгасан		Л.Баасанхүү			

Дагуугийн зүсэлт Mб1:100 Mх1:500

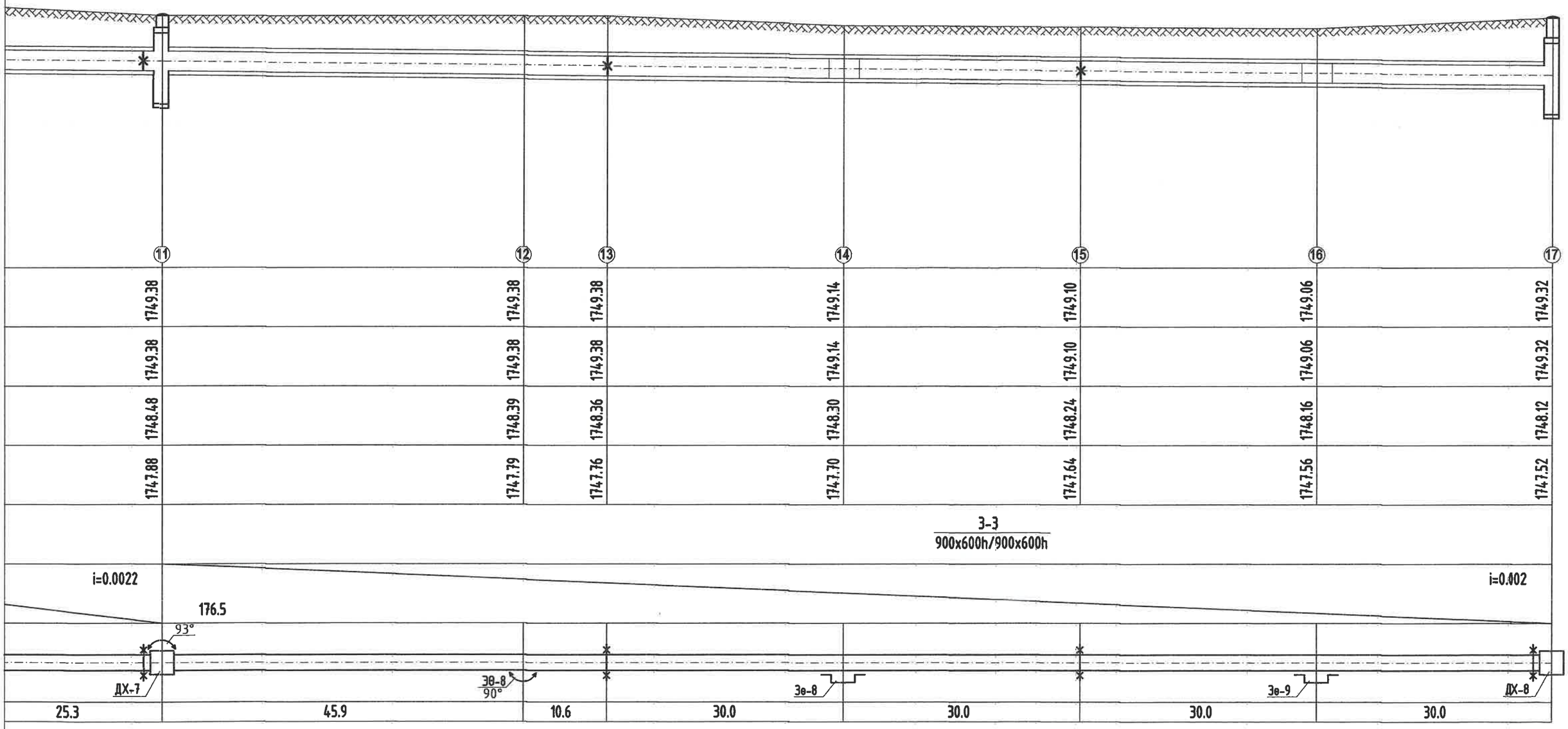

KINGSEA E&C Consulting group Co.,Ltd Хаяг: Улаанбаатар,ХУД,3-р хороо. Энхтайвны гудамж, 5-р байр Хан-Өргөө оффис, 901 тоот Утас: 98111907, 77190484 КИНГСИЙ ИНЖЕНЕР ЭНД КОНСТРАКШН"ХХК	Зөвхан аймаг. Улиастай сум. 2-Р ХЭЛХЭЭНИЙ ГАДНА ДУЛААН ХАНГАМЖИЙН ШУГАМЫН ӨӨРЧЛӨЛТ, ШИНЭЧЛЭЛТ /11-Р УДДТ/				Үе шат: АЗ
	Дагуугийн зүсэлт-2				
	Инженер	Л.Баасанхүү	Е.Г Шифр: КС 02-32/22	Масштаб: М1:100	Оноо: 2022 он
	Гүйцэтгэсэн	Н.Батдорж	Т.Г Шифр:	Зургийн дугаар: ГДГ-16	Бүх хуудас: 65
	Шалгасан	Л.Баасанхүү			

Дагуугийн зүсэлт Mб1:100 Mх1:500

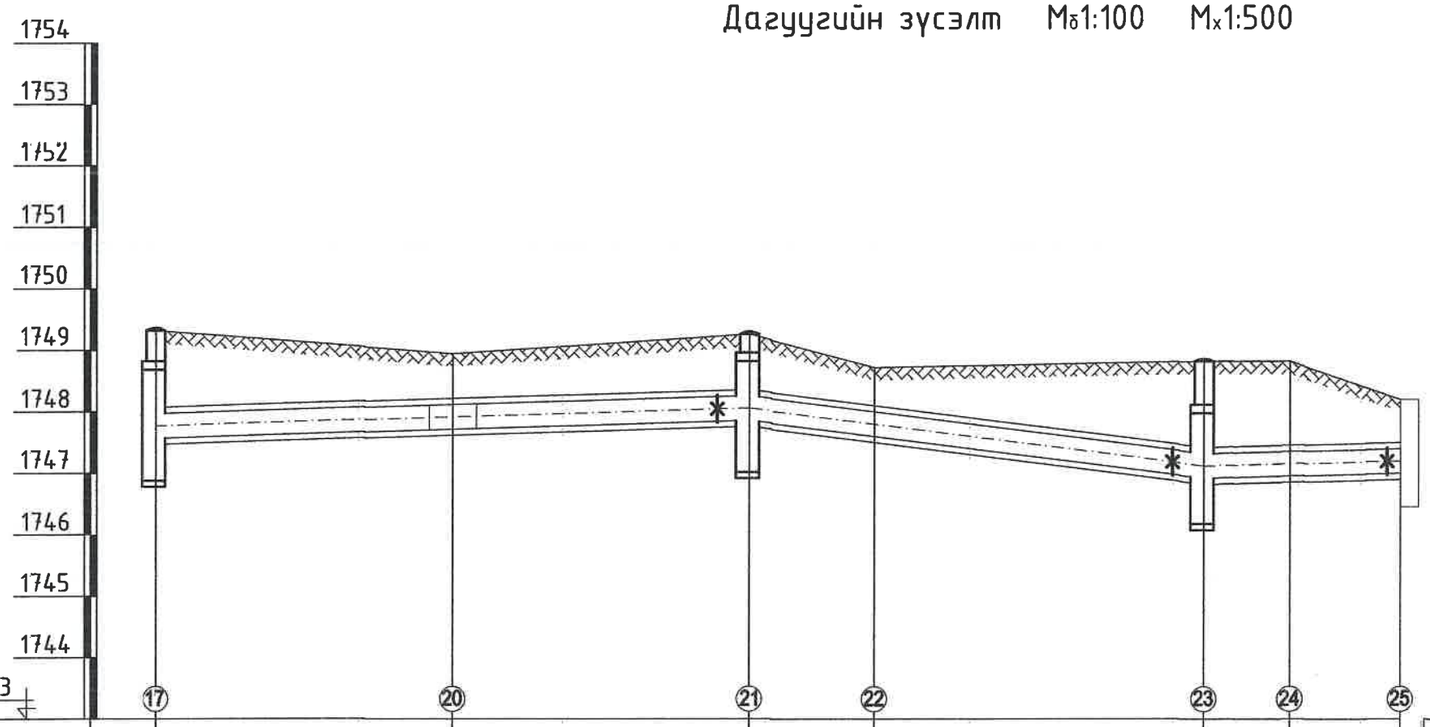

Газрын хөрсний төслийн тэмдэгт	1749.32	1748.94	1749.26	1748.72	1748.82	1748.82	1748.20
Газрын хөрсний бодит тэмдэгт	1749.32	1748.94	1749.26	1748.72	1748.82	1748.82	1748.20
Сувгийн таг суух тэмдэгт	1747.97	1748.12	1748.26	1748.00	1747.32	1747.36	1747.40
Сувгийн шалны тэмдэгт	1747.37	1747.52	1747.66	1747.40	1746.72	1746.76	1746.80
Огтлол / Сувгийн дотор хэмжээ		6-6 / 1200x600h		6-6 / 1200x580h			
Налуу i / Зай м		i=0.006	48.4	37.0	i=0.0254	i=0.005	16.0
Дэлгэмэл байгуулалт		ДХ-8	Зө-11 / ДХ-9	ЭӨ-9 92°	ДХ-10	ЭӨ-10 90°	
		24.2	24.2	10.2	26.8	7.0	9.0

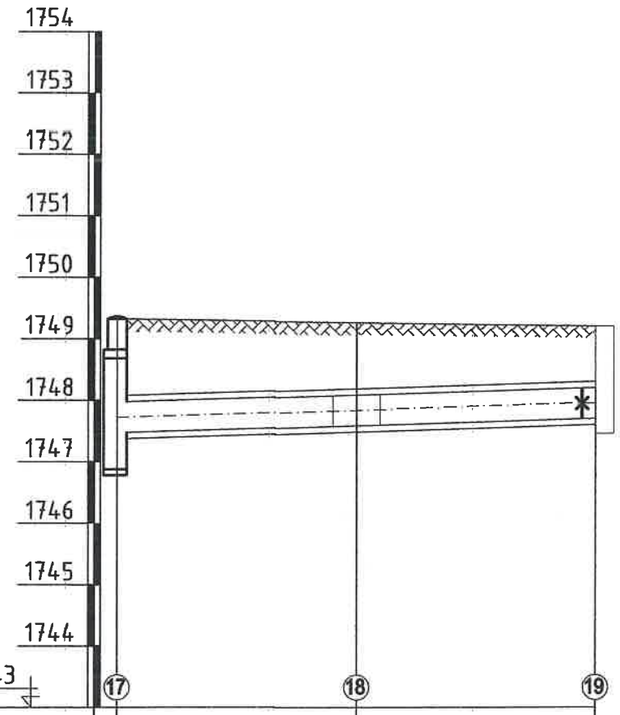

Газрын хөрсний төслийн тэмдэгт	1749.32	1749.26	1749.20
Газрын хөрсний бодит тэмдэгт	1749.32	1749.26	1749.20
Сувгийн таг суух тэмдэгт	1747.97	1748.08	1748.20
Сувгийн шалны тэмдэгт	1747.37	1747.48	1747.60
Огтлол / Сувгийн дотор хэмжээ		4-4 / 1500x600h	
Налуу i / Зай м		i=0.0059	39.0
Дэлгэмэл байгуулалт		ДХ-8 / Зө-10	
		19.5	19.5

KINGSEA E&C
Consulting group Co.,ltd
Хаяг: Улаанбаатар,ХУД,3-р хороо, Энгэльсийн гудамж, 5-р байр Хан-Өргөө оффис, 901 тоот
Утас: 98111987, 77190404
КИНГСИЙ ИНЖЕНЕР ЗӨВ КОНСТРАКШН"ХХК

Завхан аймаг. Улиастай сум.

2-Р ХЭЛХЭЭНИЙ ГАДНА ДУЛААН ХАНГАМЖИЙН ШУГАМЫН ӨӨРЧЛӨЛТ, ШИНЭЧЛЭЛТ /11-Р УДДТ/

Дагуугийн зүсэлт-3					Үе шат: А3
Инженер		Л.Баасанхүү	Е.Г. Шифр: КС 02-32/22	Масштаб: М1:100	Огноо: 2022 он
Гүйцэтгэсэн		Н.Батдорж	Т.Г. Шифр:	Зургийн дугаар: ГДГ-17	Бүх хуудас: 65
Шалгасан		Л.Баасанхүү			

Сүлгийн хэвлэсэн огноо: 2023/02/13

2023/02/13

Дагуугийн зүсэлт Mб1:100 Mх1:500

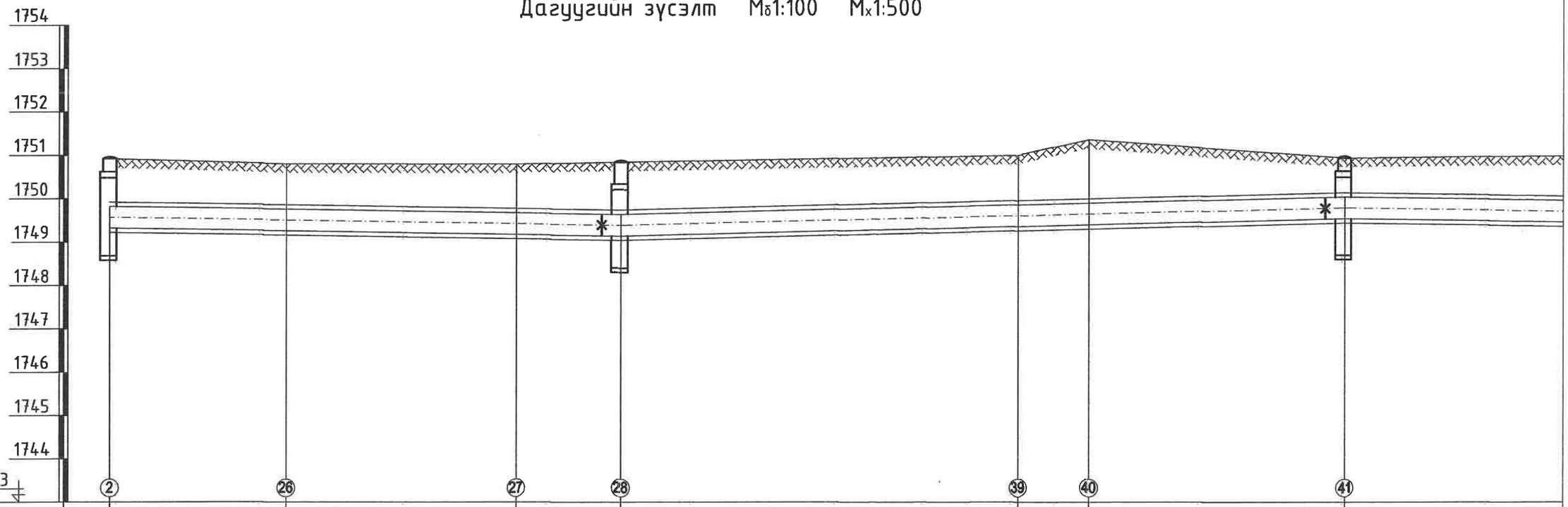

Газрын хөрсний төслийн тэмдэгт	1750.92	1750.80	1750.80	1750.84	1751.00	1751.36	1750.94	
Газрын хөрсний бодит тэмдэгт	1750.92	1750.80	1750.80	1750.84	1751.00	1751.36	1750.94	
Сувгийн таг суух тэмдэгт	1749.82	1749.82	1749.68	1749.64	1749.86	1749.90	1750.04	
Сувгийн шалны тэмдэгт	1749.22	1749.22	1749.08	1749.04	1749.26	1749.30	1749.44	
Огтлол / Сувгийн дотор хэмжээ		3-3 / 900x600h/900x600h			3-3 / 900x600h/900x600h			
Налуу i / Зай м		59.1		i=0.003	i=0.0048		83.5	76.0
Дэлгэмэл байгуулалт		ДХ-1	ЭӨ-3 90° / ЭӨ-4 90°	ДХ-11			ДХ-15	
		20.4	26.6	12.1	45.8	8,2	29.5	38.0

KINGSEA E&C
Consulting group Co.,Ltd
Хаяг: Чингэлтэй дүүрэг,ХУД,3-р хороо. Энхтайвны гудамж. 5-р байр Хан-Эрдэнэ оффис, 901 тоот
Утас: 99111987, 77199464
КИНГСИ ИНЖЕНЕР ЭНД КОНСТРАКШН"ХХК

Завхан аймаг. Улиастай сум
2-Р ХЭЛХЭЗНИЙ ГАДНА ДУЛААН ХАНГАМЖИЙН ШУГАМЫН ӨӨРЧЛӨЛТ, ШИНЭЧЛЭЛТ /11-Р УДДТ/

Дагуугийн зүсэлт-4					Үе шат: А3
Инженер		Л.Баасанхүү	Е.Г Шифр: КС 02-32/22	Масштаб: М1:100	Оноо: 2022 он
Гүйцэтгэсэн	И.Батдорж	Н.Батдорж	Т.Г Шифр:	Зурагийн дугаар: ГДГ-18	Бүх хуудас: 65
Шалгасан		Л.Баасанхүү			

Дагуугийн зүсэлт М№1:100 Мх1:500

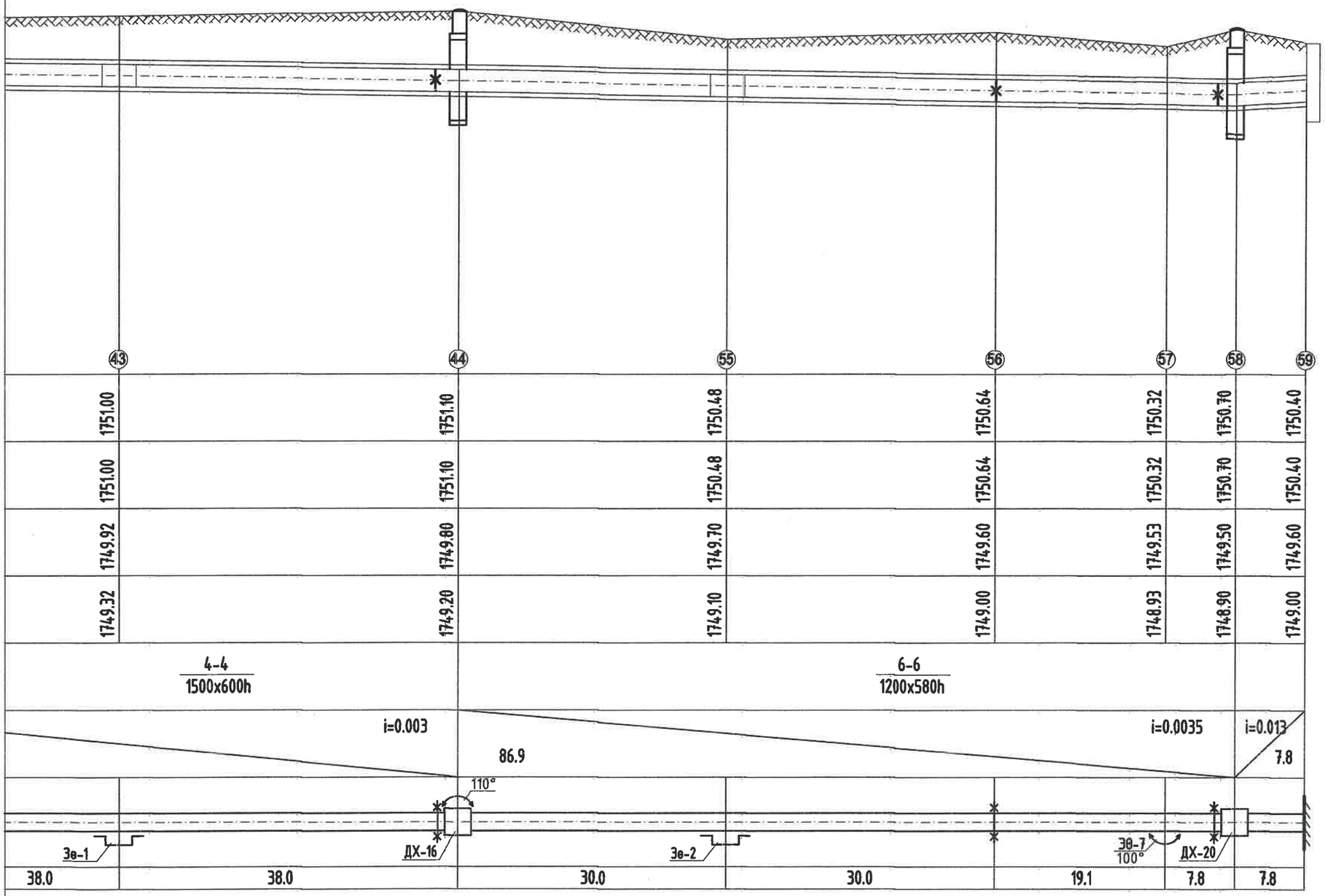

KINGSEA E&C Consulting group Co.,Ltd Хаяг: Чингэлтэй дүүрэг,УХД,3-р хороо, Энхтайвны өргөн чөлөө, 5-р байр Хан-Уул оффис, 901 тоот Утас: 99111987, 77110404	Завхан аймаг. Улиастай сум. 2-Р ХЭЛХЭЭНИЙ ГАДНА ДУЛААН ХАНГАМЖИЙН ШУГАМЫН ӨӨРЧЛӨЛТ, ШИНЭЧЛЭЛТ /11-Р УДДТ/				
	Дагуупийн зүсэлт-5				Үе шат: АЗ
	Инженер	Л.Баасанхүү	Е.Г Шифр: КС 02-32/22	Масштаб: М1:100	Огноо: 2022 он
	Гүйцэтгэсэн	Н.Батдорж	Т.Г Шифр:	Зургийн дугаар: ГДГ-19	Бүх хуудас: 65
КИНГСИЙ ИНЖЕНЕР ЗНД КОНСТРАКШН"ХХК	Шалгасан	Л.Баасанхүү			

Дагуугийн зүсэлт Mб1:100 Mх1:500

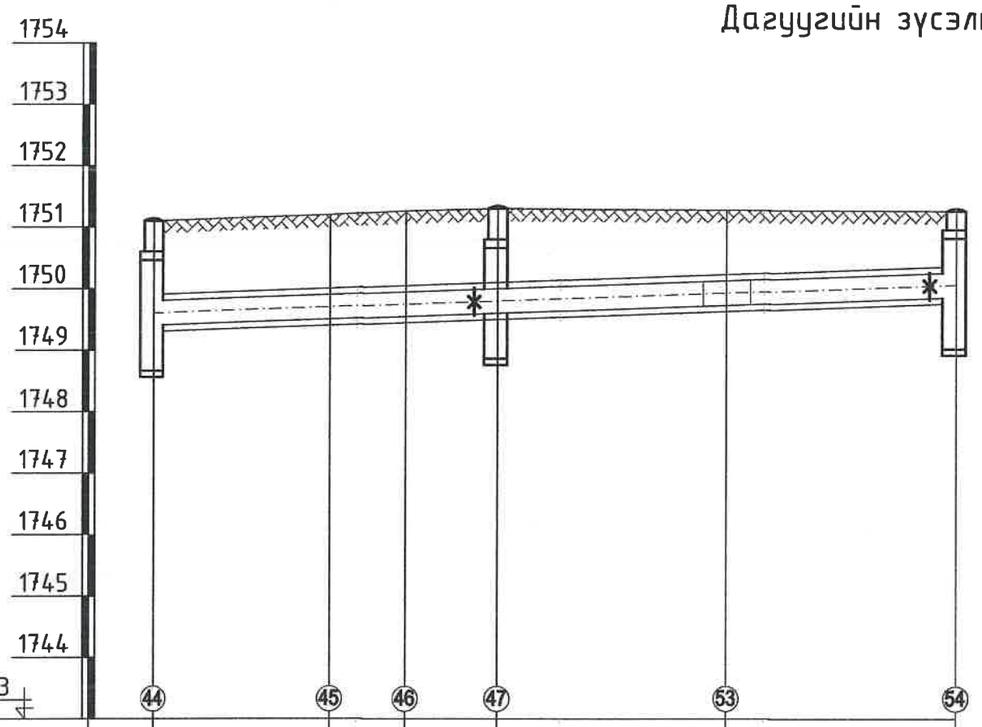

Газрын хөрсний төслийн тэмдэгт	1751.10	1751.20	1751.26	1751.30	1751.28	1751.26
Газрын хөрсний бодит тэмдэгт	1751.10	1751.20	1751.26	1751.30	1751.28	1751.26
Сувгийн таг суух тэмдэгт	1749.80	1749.90	1749.94	1750.00	1750.13	1750.26
Сувгийн шалны тэмдэгт	1749.20	1749.30	1749.34	1749.40	1749.53	1749.66
Огтлол / Сувгийн дотор хэмжээ	5-5 / 1500x600h					
Налуу i / Зай м	i=0.007					65.4
Дэлгэмэл байгуулалт	ДХ-16	ЭӨ-6 90°	ДХ-17		Зө-3	ДХ-18
	14.3	6.2	7.5	18.7		18.7

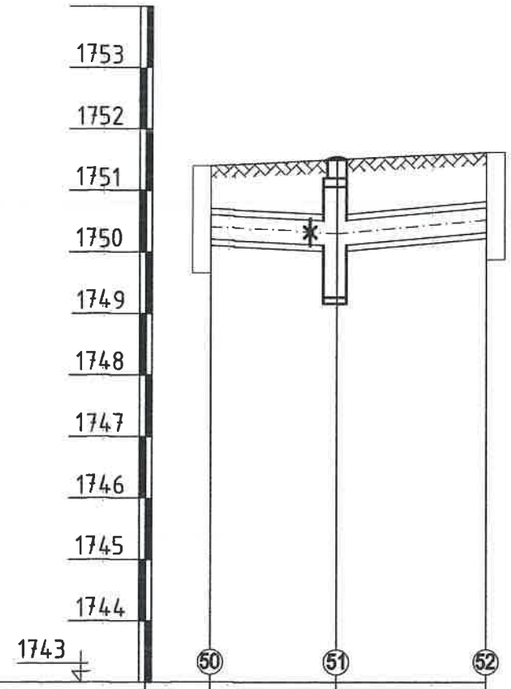

Газрын хөрсний төслийн тэмдэгт	1751.40	1751.50	1751.60
Газрын хөрсний бодит тэмдэгт	1751.40	1751.50	1751.60
Сувгийн таг суух тэмдэгт	1750.60	1750.50	1750.70
Сувгийн шалны тэмдэгт	1750.00	1749.90	1750.10
Огтлол / Сувгийн дотор хэмжээ	6-6 / 1200x600h		
Налуу i / Зай м	i=0.01 / 10.3	i=0.0164 / 12.2	
Дэлгэмэл байгуулалт	ДХ-19		
	10.3	12.2	

KINGSEA E&C
Consulting group Co.,Ltd
Хаяг: Улаанбаатар,ХУД,3-р хороо, Энгэльсийн гудамж, 5-р байр Хан-Эрдэнэ оффис, 901 тоот
Утас: 90111987, 77190604
КИНГСИЙ ИНЖЕНЕР ЭНД КОНСТРАКШН"ХХК

Завхан аймаг. Улиастай сум.

2-Р ХЭЛХЭЭНИЙ ГАДНА ДУЛААН ХАНГАМЖИЙН ШУГАМЫН ӨӨРЧЛӨЛТ, ШИНЭЧЛЭЛТ /11-Р УДДТ/

Дагуугийн зүсэлт-6					Үе шат: А3
Инженер		Л.Баасанхүү	Е.Г Шифр: КС 02-32/22	Масштаб: М1:100	Огноо: 2022 он
Гүйцэтгэгчийн		Н.Батдорж	Т.Г Шифр:	Зургийн дугаар: ГДГ-20	Бүх хуудас: 65
Шалгасан		Л.Баасанхүү			

Суулгийн хавтасны огноо: 2023/02/13

2023/02/13

Дагуугийн зүсэлт Mв1:100 Mх1:500

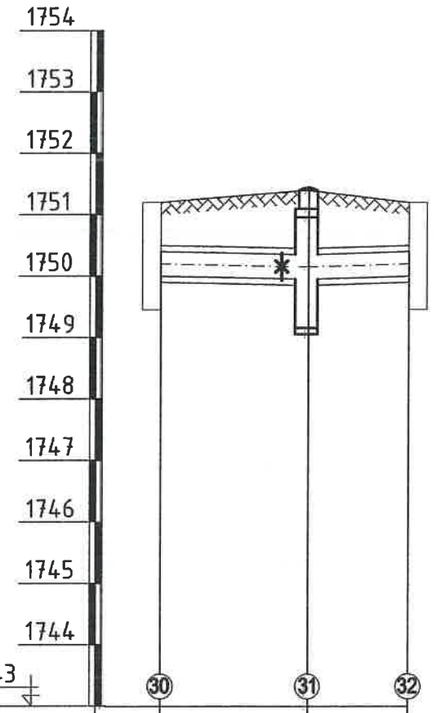

Газрын хөрсний төслийн тэмдэгт	1751.20	1751.40	1751.20
Газрын хөрсний бодит тэмдэгт	1751.20	1751.40	1751.20
Сувгийн таг суух тэмдэгт	1750.40	1750.15	1750.40
Сувгийн шалны тэмдэгт	1749.80	1749.55	1749.80
Огтлол / Сувгийн дотор хэмжээ		5-5 / 1500x600h	6-6 / 1200x600h
Налуу i / Зай м		i=0.0208 / 12.0	i=0.0305 / 8.2
Дэлгэмэл байгуулалт		ДХ-12	
		12.0	8.2

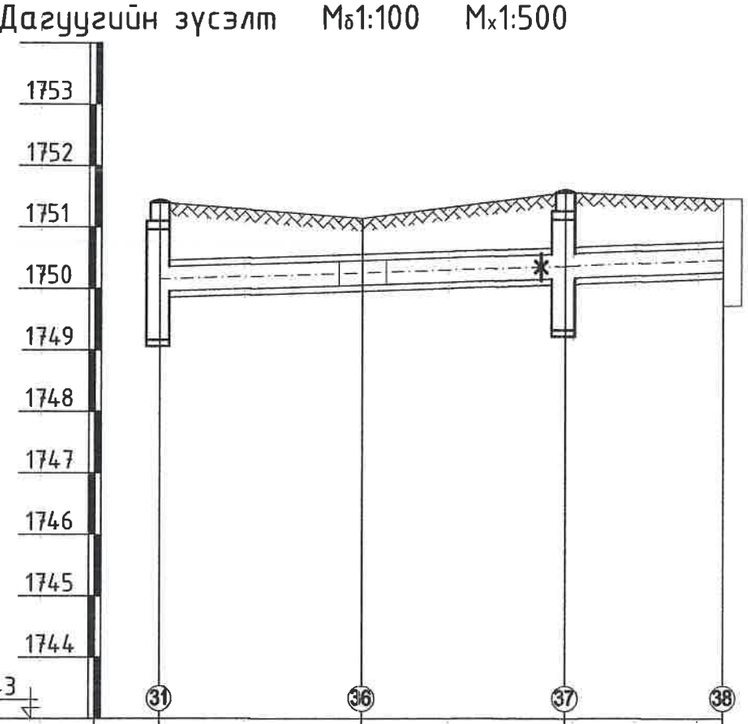

Газрын хөрсний төслийн тэмдэгт	1751.40	1751.14	1751.56	1751.46
Газрын хөрсний бодит тэмдэгт	1751.40	1751.14	1751.56	1751.46
Сувгийн таг суух тэмдэгт	1750.35	1750.46	1750.56	1750.66
Сувгийн шалны тэмдэгт	1749.75	1749.86	1749.96	1750.06
Огтлол / Сувгийн дотор хэмжээ		5-5 / 1500x600h		
Налуу i / Зай м		i=0.006 / 33.0		i=0.007 / 12.9
Дэлгэмэл байгуулалт		ДХ-12 Зе-4	ДХ-13 90°	
		16.5	16.5	12.9

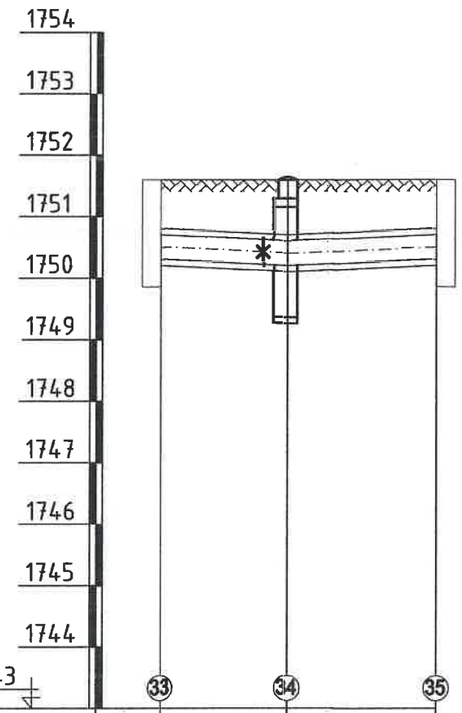

Газрын хөрсний төслийн тэмдэгт	1751.60	1751.60	1751.60
Газрын хөрсний бодит тэмдэгт	1751.60	1751.60	1751.60
Сувгийн таг суух тэмдэгт	1750.70	1750.60	1750.70
Сувгийн шалны тэмдэгт	1750.10	1750.00	1750.10
Огтлол / Сувгийн дотор хэмжээ		6-6 / 1200x600h	
Налуу i / Зай м		i=0.009 / 10.7	i=0.0106 / 9.4
Дэлгэмэл байгуулалт		ДХ-14	
		10.7	9.4

KINGSEA E&C
Consulting group Co.,Ltd
Хаяг: Улаанбаатар,ХУД,3-р хороо. Энхтайвны гудамж. 5-р байр Хан-Өргөө оффис, 901 тоот
Утас: 98111987, 77190484
КИНГСИЙ ИНЖЕНЕР ЭНД КОНСТРАКШН"ХХК

Завхан аймаг. Улиастай сум.

2-Р ХЭЛХЭЭНИЙ ГАДНА ДУЛААН ХАНГАМЖИЙН ШУГАМЫН ӨӨРЧЛӨЛТ, ШИНЭЧЛЭЛТ /11-Р УДДТ/

Дагуугийн зүсэлт-7					Үе шат: АЗ
Инженер		Л.Баасанхүү	Е.Г Шифр: КС 02-32/22	Масштаб: М1:100	Огноо: 2022 он
Гүйцэтгэсэн		Н.Батдорж	Т.Г Шифр:	Зургийн дугаар: ГДГ-21	Бүх хуудас: 65
Шалгасан		Л.Баасанхүү			

Суурилуулсан огноо: 2023/02/13

2023/02/13

Үл хөдлөх тулгуур М1:20

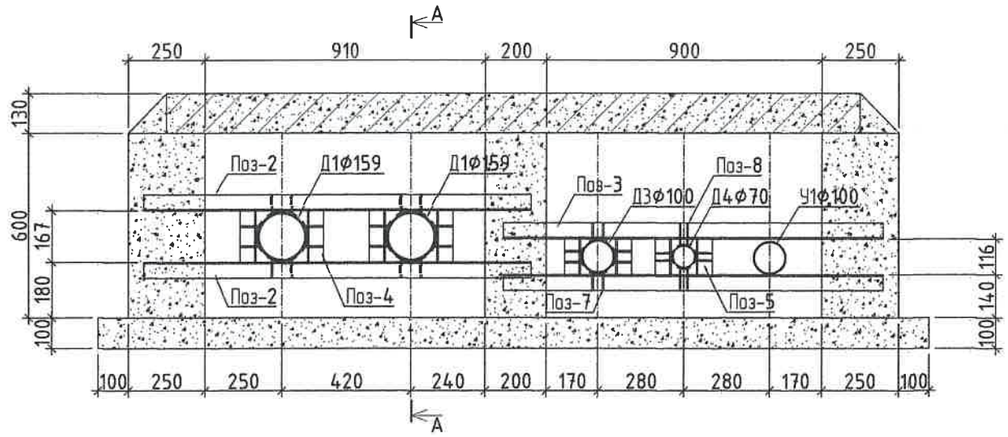

Поз-6 М1:10

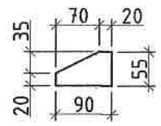

Поз-7 М1:10

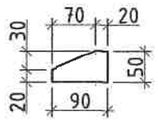

Поз-8 М1:10

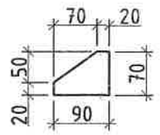

Огтлол А-А М1:25

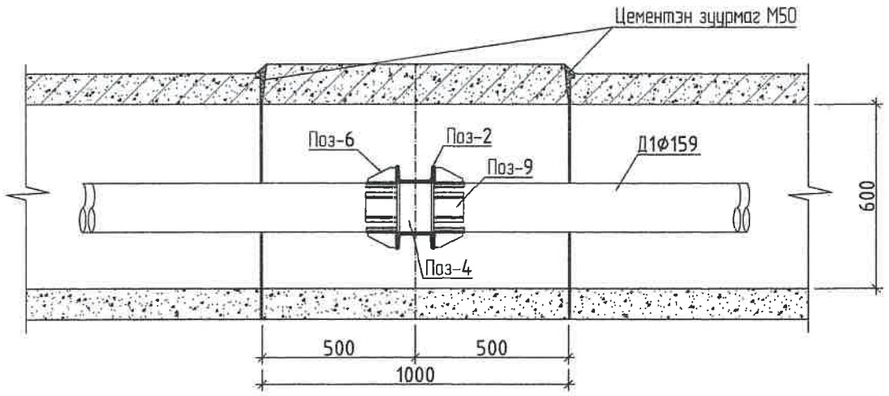

МЕТАЛЛ ХИЙЦИЙН МАТЕРИАЛЫН ТОДОРХОЙЛОЛТ									
Позиц	Тэмдэглэгээ	Нэр					Тоо ширх	Хүнд /кг/	
								Нэгж	Нийт
Үл хөдлөх тулгуур							1	15.30	15.30
2	ГОСТ 8240-89	[	120x52x4.8x7.8		L=	1260	2	3.86	7.71
3	ГОСТ 8240-89	[	120x52x4.8x7.8		L=	1240	2	3.79	7.59
4	ГОСТ 8240-89	[	120x52x4.8x7.8		L=	167	4	0.51	2.04
5	ГОСТ 8240-89	[	120x52x4.8x7.8		L=	116	4	0.35	1.42
6		-	55x5		L=	90	32	0.08	2.71
7		-	55x5		L=	90	28	0.08	2.37
8		-	70x5		L=	90	4	0.08	0.34
9		-	100x5		L=	100	8	0.09	0.75
10		-	70x5		L=	100	8	0.09	0.75
	Суурийн темер бетон маг								9.53
11	ГОСТ 5781-82	ф 6		А240	L=	2200	10	0.49	4.89
12	ГОСТ 5781-82	ф 6		А240	L=950		22	0.21	4.64
Материал В20 V=0.29 м3									

Суурийн маг М1:20

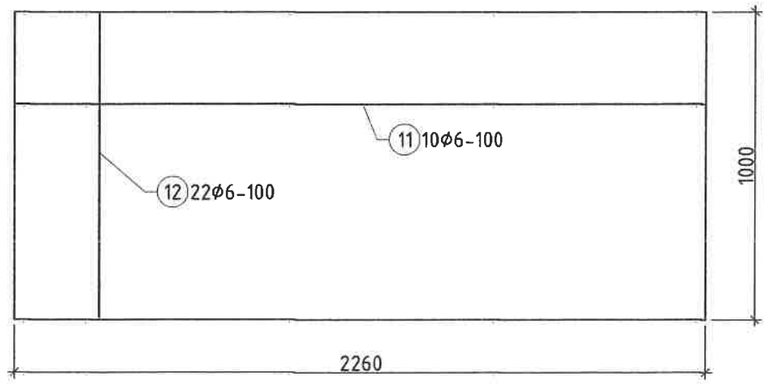

KINGSEA E&C Consulting group Co.,Ltd Хаяг: Чингэлтэй дүүрэг, 3-р хороо, Энхтайвны гудамж, 5-р байр, Хан-Өргөө оффис, 901 тоот Утас: 90111987, 77110404 КИНГСИЙ ИНЖЕНЕР ЭНД КОНСТРАКШН"ХХК	Завхан аймаг, Улиастай сум. 2-Р ХЭЛХЭЭНИЙ ГАДНА ДУЛААН ХАНГАМЖИЙН ШУГАМЫН ӨӨРЧЛӨЛТ, ШИНЭЧЛЭЛТ /11-Р УДДТ/				
	Ф159 Үл хөдлөх тулгуур				Хуудасны хэмжээ: А3
Инженер		Э.Наваан	Е.Г Шифр: КС 02-32/22	Масштаб:	Огноо: 2022 он
Гүйцэтгэсэн		Э.Наваан	Т.Г Шифр:	Зургийн дугаар: ГДГ-22	Бүх хуудас: 65
Шалгасан					

Суулгийн хэвлэсэн огноо: 2023/02/13

Ул хөдлөх тулгуур М1:20

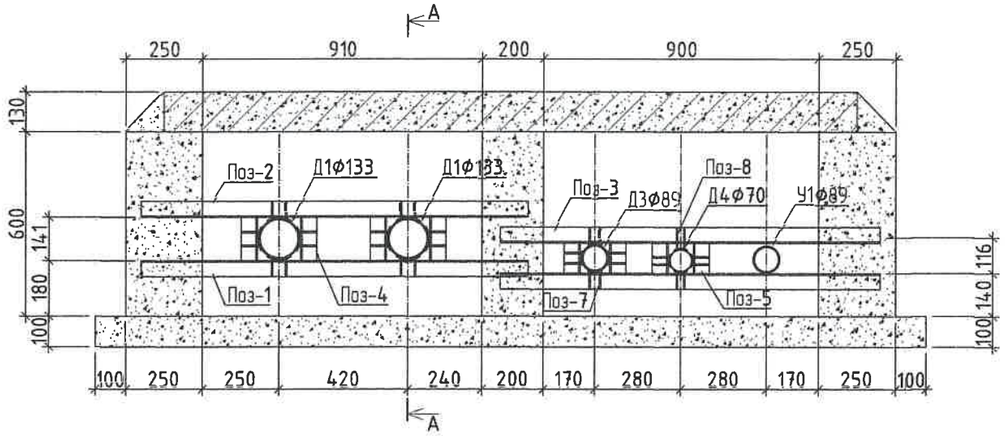

Поз-6 М1:10

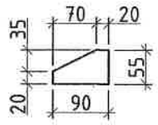

Поз-7 М1:10

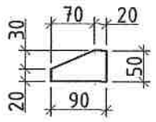

Поз-8 М1:10

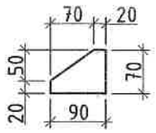

Огтлол А-А М1:25

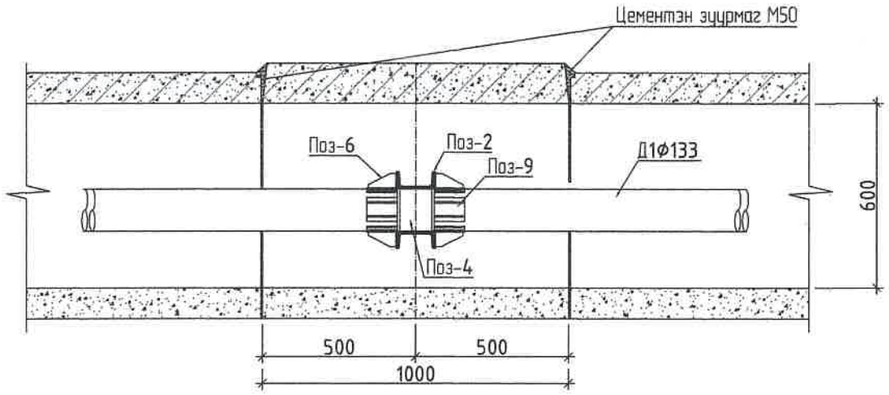

МЕТАЛЛ ХИЙЦИЙН МАТЕРИАЛЫН ТОДОРХОЙЛОЛТ									
Позиц	Тэмдэглэгээ	Нэр					Тоо ширх	Хүнд /кг/	
								Нэгж	Нийт
Ул хөдлөх тулгуур							1	15.02	15.02
1	ГОСТ 8240-89	[	120x52x4.8x7.8		L=	2410	1	7.37	7.37
2	ГОСТ 8240-89	[	120x52x4.8x7.8		L=	1260	1	3.86	3.86
3	ГОСТ 8240-89	[	120x52x4.8x7.8		L=	1240	1	3.79	3.79
4	ГОСТ 8240-89	[	120x52x4.8x7.8		L=	141	4	0.43	1.73
5	ГОСТ 8240-89	[	120x52x4.8x7.8		L=	116	4	0.35	1.42
6		-	55x5		L=	90	32	0.08	2.71
7		-	50x5		L=	90	28	0.08	2.37
8		-	70x5		L=	90	4	0.08	0.34
9		-	100x5		L=	100	8	0.09	0.75
10		-	70x5		L=	100	8	0.09	0.75
	Суурийн төмөр бетон таг								9.53
11	ГОСТ 5781-82	ф 6		А240	L=	2200	10	0.49	4.89
12	ГОСТ 5781-82	ф 6		А240	L=	950	22	0.21	4.64
Материал В20 V=0.29 м3									

Суурийн таг М1:20

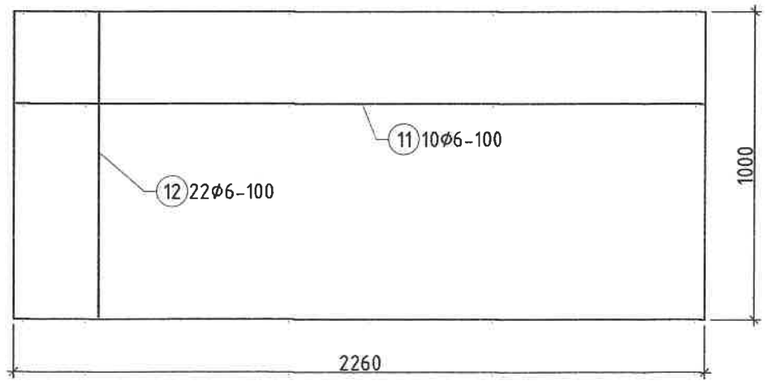

KINGSEA E&C
Consulting group Co.,Ltd
Хаяг: Улаанбаатар,ХУД,3-р хороо. Энгэльсийн гудамж. 5-р байр Хан-Өргөө оффис, 901 тоот
Утас: 90111987, 77190404
КИНГСИЙ ИНЖЕНЕР ЭНД КОНСТРАКШН"ХХК

Зөвхөн аймаг. Улиастай сум.

2-Р ХЭЛХЭЭНИЙ ГАДНА ДУЛААН ХАНГАМЖИЙН ШУГАМЫН ӨӨРЧЛӨЛТ, ШИНЭЧЛЭЛТ /11-Р УДДТ/

Ф133 Ул хөдлөх тулгуур

Инженер		Э.Наваан	Е.Г Шифр: КС 02-32/22	Масштаб:	Огноо: 2022 он
Гүйцэтгэсэн		Э.Наваан	Т.Г Шифр:	Зургийн дугаар: ГДГ-23	Бүх хуудас: 65
Шалгасан					

Хе шат: А3

Суулгийн хавтасан огноо: 2023/02/13

2023/02/13

Ул хөдлөх тулгуур М1:20

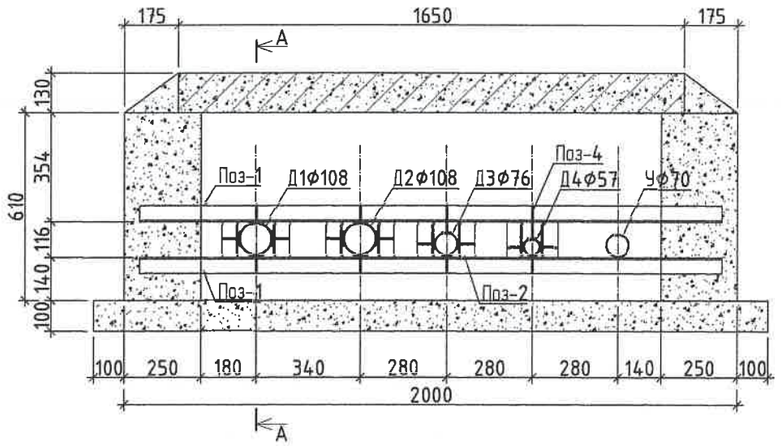

Поз-3 М1:10

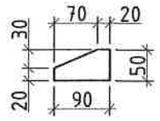

Поз-4 М1:10

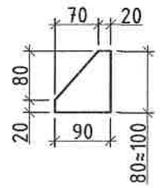

Огтлол А-А М1:25

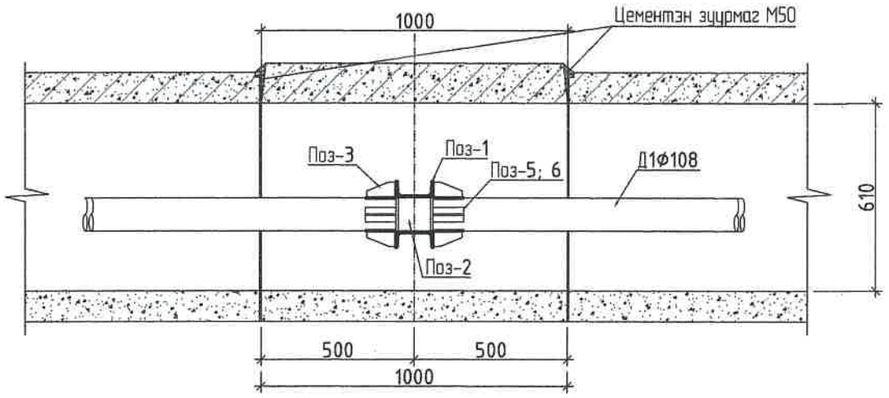

МЕТАЛЛ ХИЙЦИЙН МАТЕРИАЛЫН ТОДОРХОЙЛОЛТ									
Позиц	Тэмдэглэгээ	Нэр					Тоо ширх	Хүнд /кг/	
								Нэгж	Нийт
Ул хөдлөх тулгуур							1	11.63	11.63
1	ГОСТ 8240-89	[	120x52x4.8x7.8		L=	1900	2	5.81	11.63
2	ГОСТ 8240-89	[	120x52x4.8x7.8		L=	116	8	0.35	2.84
3		-	50x5		L=	90	28	0.08	2.37
4		-	50x5		L=	90	4	0.08	0.34
5		-	60x5		L=	100	8	0.09	0.75
6		-	70x5		L=	100	8	0.09	0.75
	Сувгийн төмөр бетон таг								6.24
7	ГОСТ 5781-82	Ф 6		А240	L=	1600	10	0.36	3.55
8	ГОСТ 5781-82	Ф 6		А240	L=	550	22	0.12	2.69
Материал В20 V=0.22 м3									

Сувгийн таг М1:20

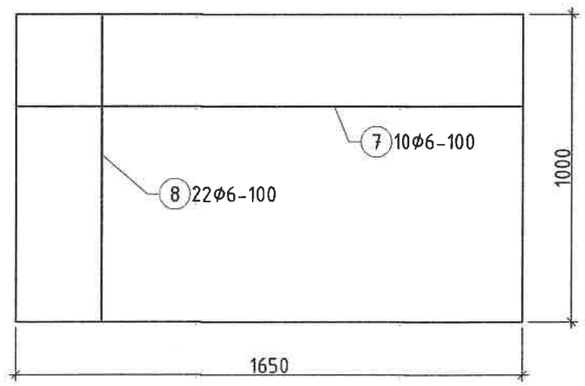

KINGSEA E&C
Consulting group Co.,Ltd
Хаяг: Улаанбаатар,ХУД,3-р хороо, Энхтайвны гудамж, 5-р байр Хан-Өргөө оффис, 901 тоот
Утас: 90111987, 77190404
КИНГСИЙ ИНЖЕНЕР ЭНД КОНСТРАКШН"ХХК

Завхан аймаг. Улиастай сум.

2-Р ХЭЛХЭЭНИЙ ГАДНА ДУЛААН ХАНГАМЖИЙН ШУГАМЫН ӨӨРЧЛӨЛТ, ШИНЭЧЛЭЛТ /11-Р УДДТ/

Ф108 Ул хөдлөх тулгуур

Хе шат: А3

Инженер		Э.Наваан	Е.Г Шифр: КС 02-32/22	Масштаб:	Огноо: 2022 он
Гүйцэтгэсэн		Э.Наваан	Т.Г Шифр:	Зургийн дугаар: ГДГ-24	Бүх хуудас: 65
Шалгасан					

Сунгалтын хавтасан огноо: 2023/02/13

Ул хөдлөх тулгуур М1:20

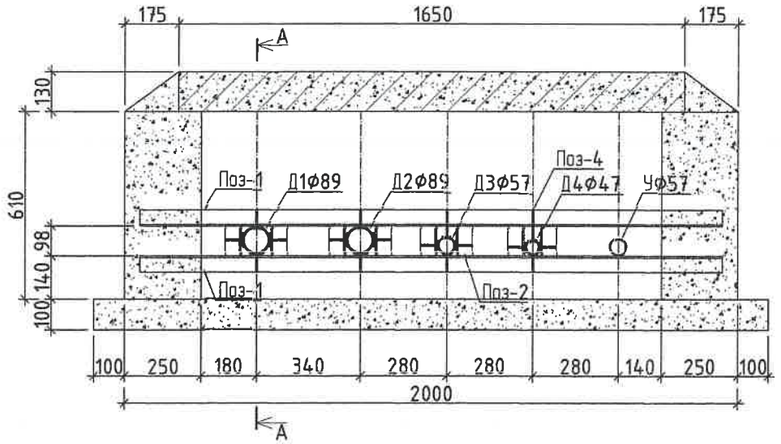

Поз-3 М1:10

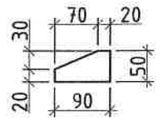

Поз-4 М1:10

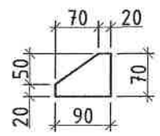

Огтлол А-А М1:25

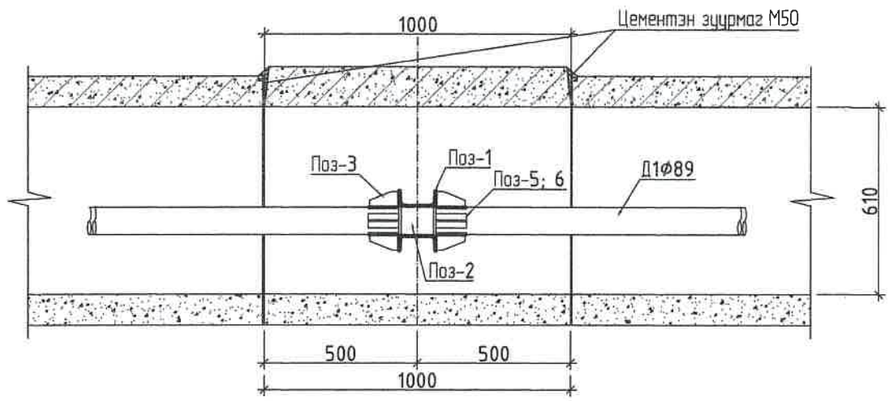

МЕТАЛЛ ХИЙЦИЙН МАТЕРИАЛЫН ТОДОРХОЙЛОЛТ									
Позиц	Тэмдэглэгээ	Нэр					Тоо ширх	Хүнд /кг/	
								Нэгж	Нийт
Ул хөдлөх тулгуур							1	11.63	11.63
1	ГОСТ 8240-89	[	120x52x4.8x7.8		L=	1900	2	5.81	11.63
2	ГОСТ 8240-89	[	120x52x4.8x7.8		L=	98	8	0.30	2.40
3		-	50x5		L=	90	28	0.08	2.37
4		-	50x5		L=	70	4	0.07	0.26
5		-	60x5		L=	100	8	0.09	0.75
6		-	70x5		L=	100	8	0.09	0.75
	Суурийн тамар бетон таг								8.20
7	ГОСТ 5781-82	ф 6		A240	L=	1600	10	0.36	3.55
8	ГОСТ 5781-82	ф 6		A240	L=	950	22	0.21	4.64
Материал В20 V=0.22 м3									

Суурийн таг М1:20

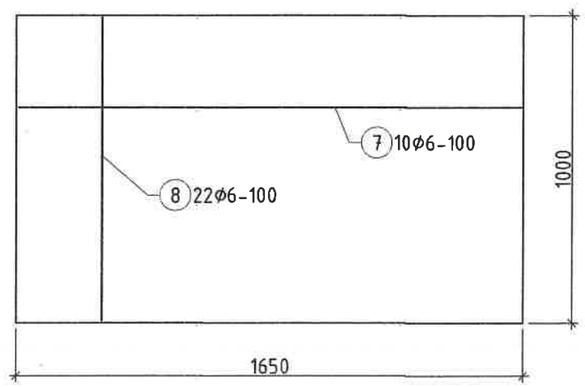

KINGSEA E&C Consulting group Co.,Ltd Хаяг: Улаанбаатар,ХУД,3-р хороо. Экзальбийн гудамж. 5-р байр Хан-Өргөө офис, 901 тоот Утас: 98111987, 77759404 КИНГСИЙ ИНЖЕНЕР ЭНД КОНСТРАКШН"ХХК	Зөвхөн аймаг. Улиастай сум. 2-Р ХЭЛХЭЭНИЙ ГАДНА ДУЛААН ХАНГАМЖИЙН ШУГАМЫН ӨӨРЧЛӨЛТ, ШИНЭЧЛЭЛТ /11-Р УДДТ/				
	ф89 Ул хөдлөх тулгуур				Ие цаг: А3
Инженер		Э.Наваан	Е.Г Шифр: КС 02-32/22	Масштаб:	Огноо: 2022 он
Гүйцэтгэсэн		Э.Наваан	Т.Г Шифр:	Зургийн дугаар: ГДГ-25	Бүх хуудас: 65
Шалгасан					

Суулгийн хавтасан огноо: 2023/02/13

2023/02/13

Ул хөдлөх тулгуур М1:20

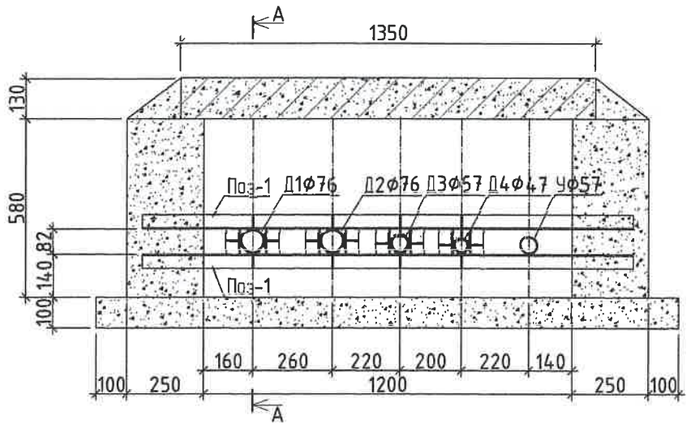

Поз-3 М1:10

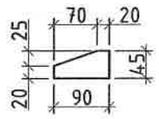

Поз-4 М1:10

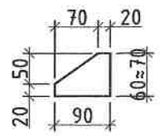

МЕТАЛЛ ХИЙЦИЙН МАТЕРИАЛЫН ТОДОРХОЙЛОЛТ									
Позиц	Тэмдэглэгээ	Нэр					Тоо ширх	Хүнд /кг/	
								Нэгж	Нийт
Ул хөдлөх тулгуур							1	27.49	27.49
1	ГОСТ 8240-89	[	100x46x4.5x7.6		L=	1600	2	13.74	27.49
2	ГОСТ 8240-89	[	100x46x4.5x7.6		L=	82	8	0.70	5.64
3		-	45x5		L=	90	28	0.08	2.37
4		-	50x5		L=	70	4	0.07	0.26
5		-	60x5		L=	100	8	0.09	0.75
6		-	70x5		L=	100	8	0.09	0.75
	Суурийн төмөр бетон таг								7.53
7	ГОСТ 5781-82	ф 6		А240	L=	1300	10	0.29	2.89
8	ГОСТ 5781-82	ф 6		А240	L=	950	22	0.21	4.64
Материал В20 V=0.18 м3									

Огтлол А-А М1:25

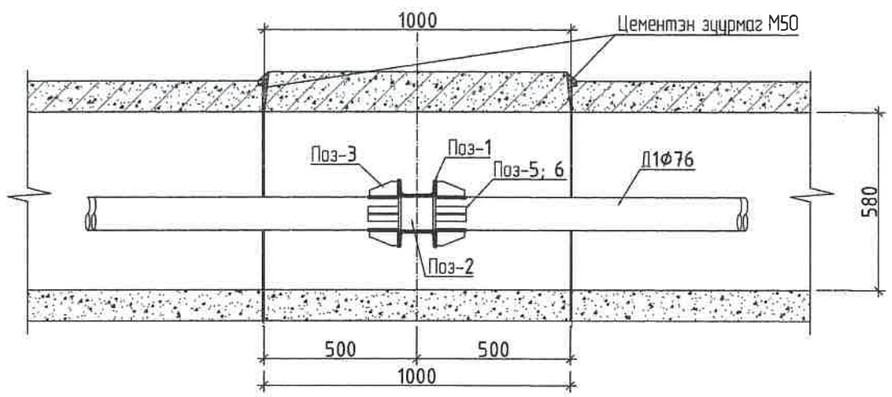

Суурийн таг М1:20

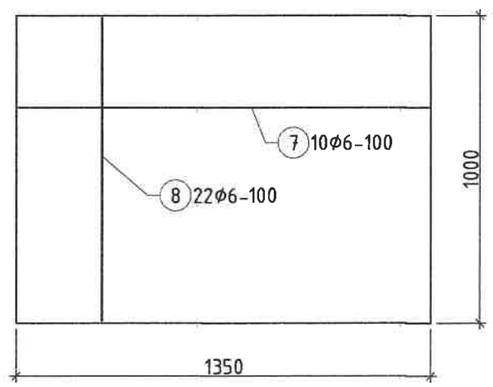

KINGSEA E&C Consulting group Co.,Ltd Хаяг: Улаанбаатар,ХУД,3-р хороо. Экзальбийн гудамж. 5-р байр Хан-Өргөө оффис, 901 тоот Утас: 98111987, 77190404 КИНГСИЙ ИНЖЕНЕР ЭНД КОНСТРАКШН"ХХК	Завхан аймаг. Улиастай сум. 2-Р ХЭЛХЭЭНИЙ ГАДНА ДУЛААН ХАНГАМЖИЙН ШУГАМЫН ӨӨРЧЛӨЛТ, ШИНЭЧЛЭЛТ /11-Р УДДТ/				Үе шат: А3
	Ф76 Ул хөдлөх тулгуур				
Инженер		Э.Наваан	Е.Г Шифр: КС 02-32/22	Масштаб:	Огноо: 2022 он
Гүйцэтгэсэн		Э.Наваан	Т.Г Шифр:	Зургийн дугаар: ГДГ-26	Бүх хуудас: 65
Шалгасан					

Суурийн хавтасан огноо: 2023/02/13

Ул хөдлөх тулгуур М1:20

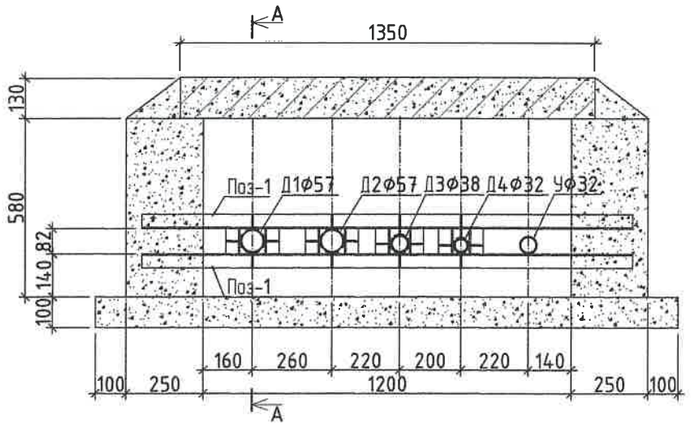

Поз-3 М1:10

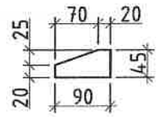

Поз-4 М1:10

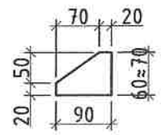

МЕТАЛЛ ХИЦИЙН МАТЕРИАЛЫН ТОДОРХОИЛОЛТ									
Позиц	Тэмдэглэгээ	Нэр					Тоо ширх	Хүнд /кг/	
								Нэгж	Нийт
Ул хөдлөх тулгуур							1	27.49	27.49
1	ГОСТ 8240-89	[	100x46x4.5x7.6		L=	1600	2	13.74	27.49
2	ГОСТ 8240-89	[	100x46x4.5x7.6		L=	82	8	0.70	5.64
3		-	45x5		L=	90	28	0.08	2.37
4		-	50x5		L=	70	4	0.07	0.26
5		-	60x5		L=	100	8	0.09	0.75
6		-	70x5		L=	100	8	0.09	0.75
	Суурийн төмөр бетон таг								7.53
7	ГОСТ 5781-82	ф 6		А240	L=	1300	10	0.29	2.89
8	ГОСТ 5781-82	ф 6		А240	L=	950	22	0.21	4.64
Материал В20 V=0.18 м3									

Огтлол А-А М1:25

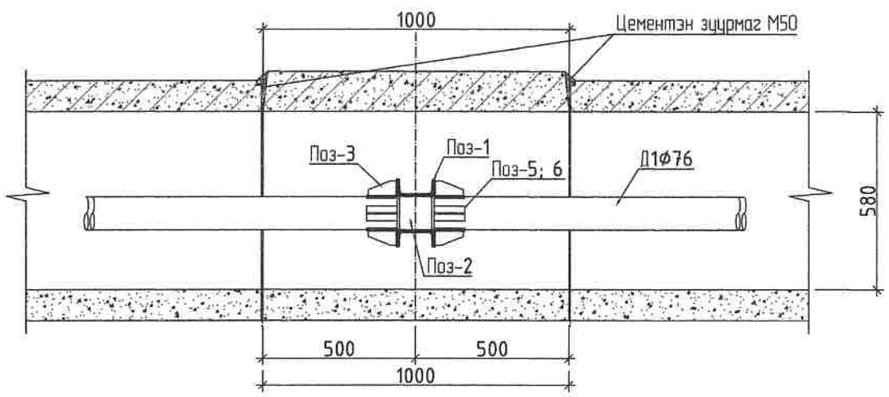

Суурийн таг М1:20

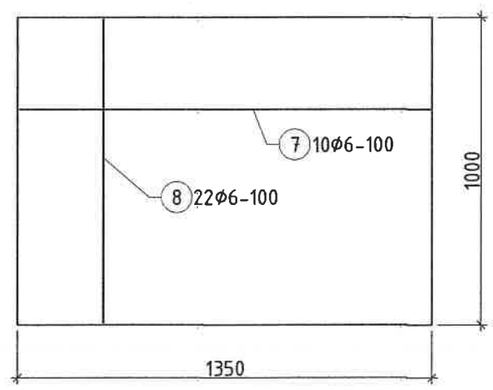

KINGSEA E&C Consulting group Co.,Ltd Хаяг: Улаанбаатар,ХУД,3-р хороо, Экономикийн сургууль 5-р байр Хан-Өргөө оффис, 901 тоот Утас: 98111987, 77190404 КИНГСИЙ ИНЖЕНЕР ЭНД КОНСТРАКШН"ХХК	Завхан аймаг. Улиастай сум. 2-Р ХЭЛХЭЭНИЙ ГАДНА ДУЛААН ХАНГАМЖИЙН ШУГАМЫН ӨӨРЧЛӨЛТ, ШИНЭЧЛЭЛТ /11-Р УДДТ/				
	Ф57 Ул хөдлөх тулгуур				Зураг: А3
Инженер		Э.Наваан	Е.Г Шифр: КС 02-32/22	Масштаб:	Огноо: 2022 он
Гүйцэтгэсэн		Э.Наваан	Т.Г Шифр:	Зургийн дугаар: ГДГ-27	Бүх хуудас: 65
Шалгасан					

Суурилуулсан хэмжээсэн огноо: 2023/02/13

2023/02/13

43-Р ЦЭГИЙН ЗӨӨЛӨВЧ-1-Н БАЙГУУЛАЛТ. М1:50

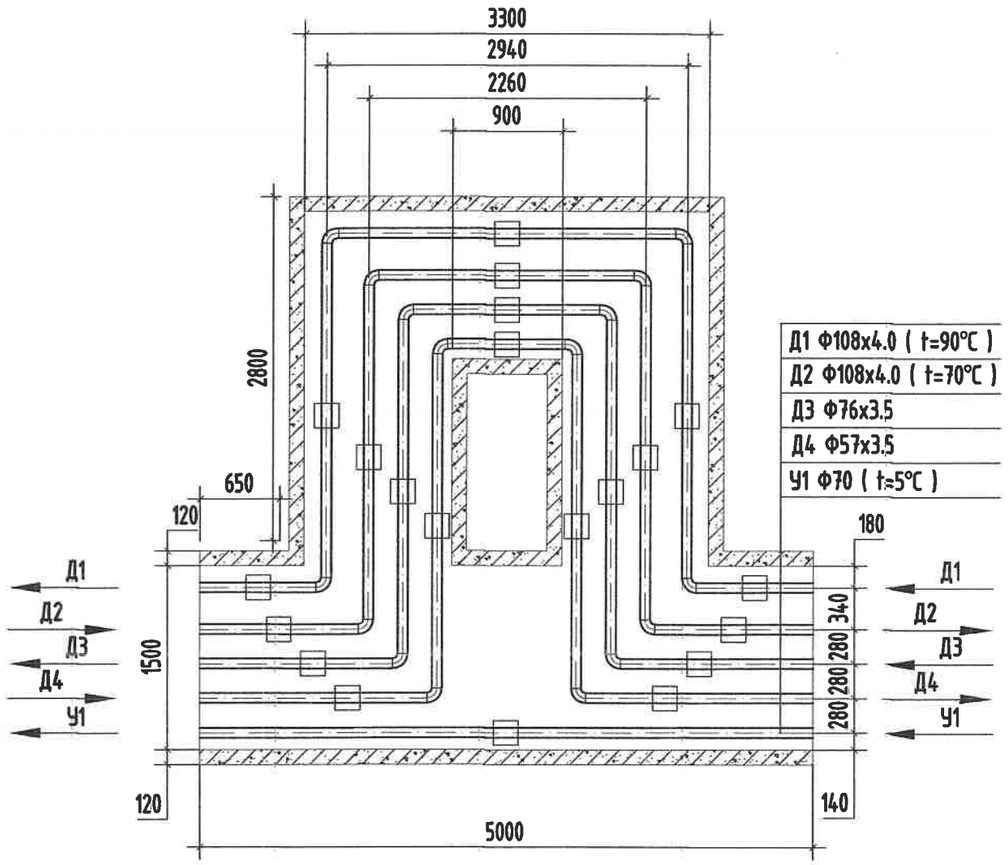

МАТЕРИАЛЫН ТҮҮВЭР

Д/д	Тэмдэглэгээ	Материалын нэр	Тоо хэмжээ	Нэгж жин /кг/	Хэмжих нэгж
43-р цэг /Зө-1/					
1	ГОСТ 10704-91 Ст20	Ган яндан Ф108х4.0мм	12.0		у/м
2	ГОСТ 3262-75	Цайрдсан ган яндан Ф76х3.5мм	6.0		у/м
3	ГОСТ 3262-75	Цайрдсан ган яндан Ф57х3.5мм	6.0		у/м
4	Пенополиуретан	Хоолойн дулаалга Ф100 δ=50мм	12.0		---"---
5	Пенополиуретан	Хоолойн дулаалга Ф70 δ=50мм	6.0		---"---
6	Пенополиуретан	Хоолойн дулаалга Ф50 δ=50мм	6.0		---"---
7	ГОСТ 17375-83	Ган булан Ф100мм 90°	8		шир
8	ГОСТ 3262-75	Цайрдсан ган булан Ф70мм 90°	4		шир
9	ГОСТ 3262-75	Цайрдсан ган булан Ф50мм 90°	4		шир
10		Зөөлөвчийн ниш 5000х600	1		---"---
11	Г-991-1 альбом-2 вып-1 л-68 ОП-2	Бетон дэр Ф100 (300х200х90h)	10		---"---
12	Г-991-1 альбом-2 вып-1 л-68 ОП-1	Бетон дэр Ф70, Ф50 (200х200х90h)	10		---"---
13	ГТ17.10-100 Серия В.493-1	Гулсах тулгуур Ф100мм	10		---"---
14	ГТ17.10-70 Серия В.493-1	Гулсах тулгуур Ф70мм, Ф50мм	10		---"---

KINGSEA E&C
Consulting group Co.,Ltd
Хаяг: Улаанбаатар,ХУД,3-р хороо, Энгэльсийн гудамж, 5-р байр Хан-Өргөө оффис, 901 тоот
Утас: 90111987, 77190444
КИНГСИЙ ИНЖЕНЕР ЭНД КОНСТРАКШН"ХХК

Завхан аймаг. Улиастай сум.

2-Р ХЭЛХЭЭНИЙ ГАДНА ДУЛААН ХАНГАМЖИЙН ШУГАМЫН ӨӨРЧЛӨЛТ, ШИНЭЧЛЭЛТ /11-Р УДДТ/

Зөөлөвч-1					Үе шат: АЗ
Инженер		Л.Баасанхүү	Е.Г Шифр: КС 02-32/22	Масштаб: М1:50	Огноо: 2022 он
Гүйцэтгэсэн		Н.Батдорж	Т.Г Шифр:	Зургийн дугаар: ГДГ-28	Бүх хуудас: 65
Шалгасан		Л.Баасанхүү			

Суулгийн хавтасан огноо: 2023/02/13

55-Р ЦЭГИЙН ЗӨӨЛӨВЧ-2-Н БАЙГУУЛАЛТ. М1:50

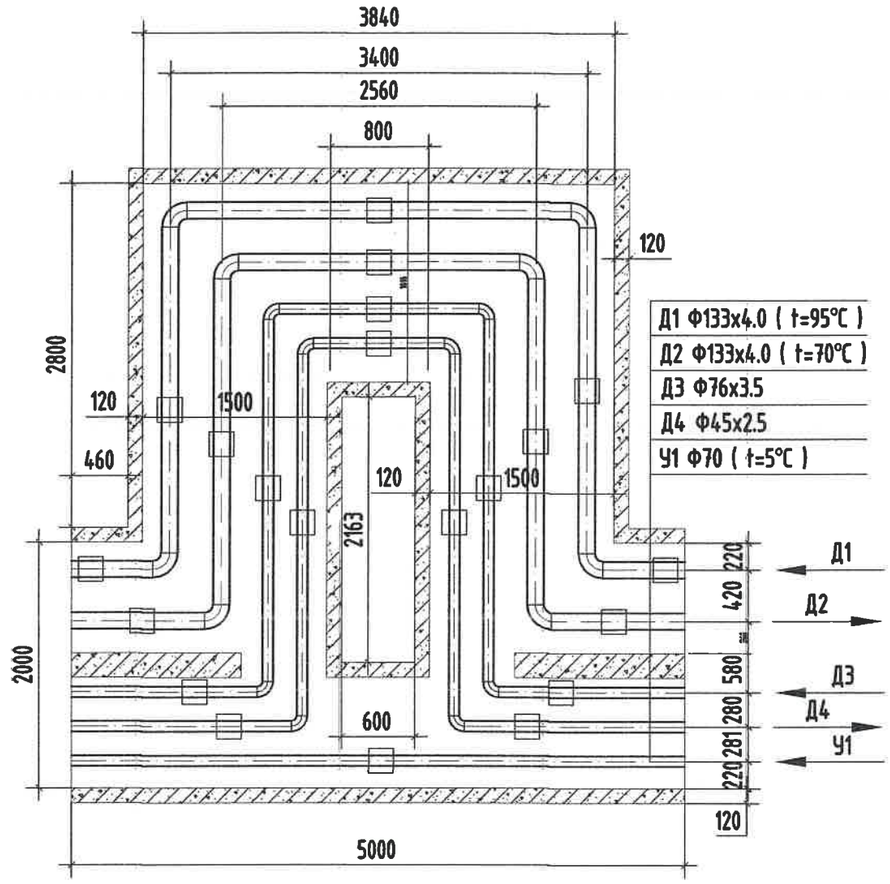

МАТЕРИАЛЫН ТҮҮВЭР

Д/д	Тэмдэглэгээ	Материалын нэр	Тоо хэмжээ	Нэгж жин /кг/	Хэмжих нэгж
55-р цэг /Зө-2/					
1	ГОСТ 10704-91 Ст20	Ган яндан Ф125х4.0мм	12.0		у/м
2	ГОСТ 3262-75	Цайрдсан ган яндан Ф76х3.5мм	6.0		у/м
3	ГОСТ 3262-75	Цайрдсан ган яндан Ф45х2.5мм	6.0		у/м
4	Пенополиуретан	Хоолойн дулаалга Ф125 δ=50мм	12.0		---"---
5	Пенополиуретан	Хоолойн дулаалга Ф70 δ=50мм	6.0		---"---
6	Пенополиуретан	Хоолойн дулаалга Ф40 δ=50мм	6.0		---"---
7	ГОСТ 17375-83	Ган булан Ф125мм 90°	8		шир
8	ГОСТ 3262-75	Цайрдсан ган булан Ф70мм 90°	4		шир
9	ГОСТ 3262-75	Цайрдсан ган булан Ф40мм 90°	4		шир
10		Зөөлөвчийн ниш 5000х600	1		---"---
11	Г-991-1 альбом-2 вып-1 л-68 ОП-2	Бетон дэр Ф125 (300х200х90h)	10		---"---
12	Г-991-1 альбом-2 вып-1 л-68 ОП-1	Бетон дэр Ф70, Ф40 (200х200х90h)	10		---"---
13	ГТ17.10-125 Серия В.493-1	Гулсах тулгуур Ф125мм	10		---"---
14	ГТ17.10-70 Серия В.493-1	Гулсах тулгуур Ф70мм, Ф40мм	10		---"---

KINGSEA E&C
Consulting group Co.,Ltd
Хаяг: Улаанбаатар,ХУД,3-р хороо. Энхтайвны гудамж. 5-р Зайр Хан-Өргөө оффис, 901 тоот
Утас: 98117987, 77790404
КИНГСИЙ ИНЖЕНЕР ЭНД КОНСТРАКШН"ХХК

Завхан аймаг. Улиастай сум.

2-Р ХЭЛХЭЗНИЙ ГАДНА ДУЛААН ХАНГАМЖИЙН ШУГАМЫН ӨӨРЧЛӨЛТ, ШИНЭЧЛЭЛТ /11-Р УДДТ/

Зөөлөвч-2					Үе шат: АЗ
Инженер		Л.Баасанхүү	Е.Г Шифр: КС 02-32/22	Масштаб:	Огноо: 2022 он
Гүйцэтгэсэн		Н.Батдорж	Т.Г Шифр:	Зургийн дугаар: ГДГ-29	Бүх хуудас: 65
Шалгасан		Л.Баасанхүү			

Суулгийн хавтасан огноо: 2023/02/13

53-Р ЦЭГИЙН ЗӨӨЛӨВЧ-3-Н БАЙГУУЛАЛТ. М1:50

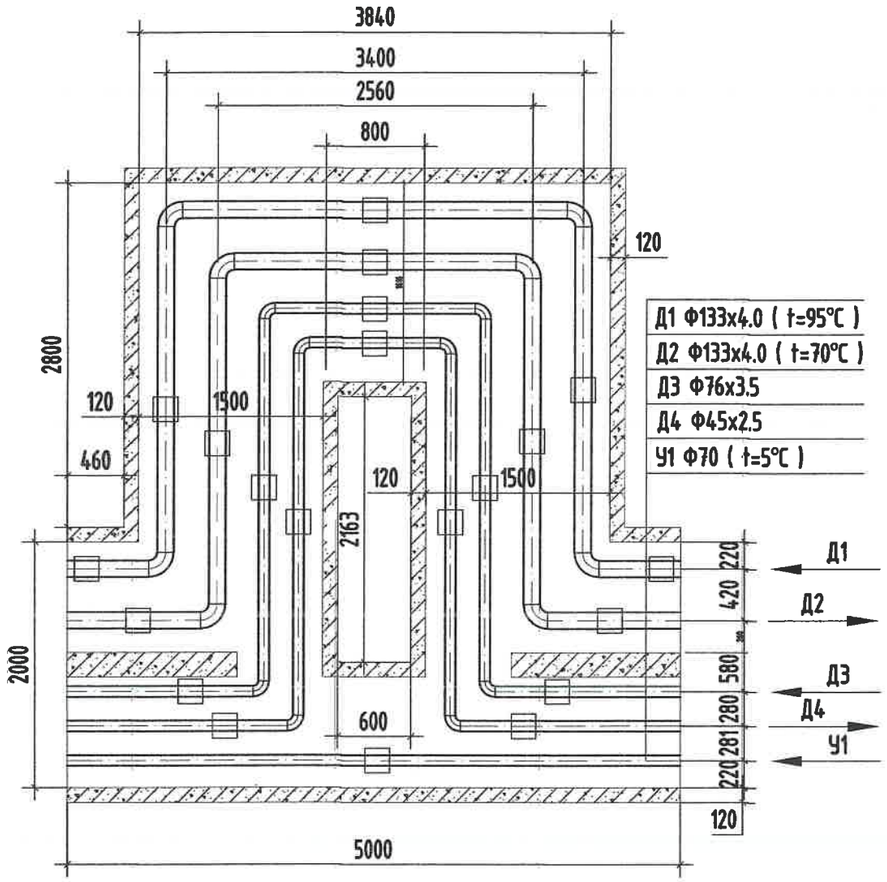

МАТЕРИАЛЫН ТҮҮВЭР

Д/д	Тэмдэглэгээ	Материалын нэр	Тоо хэмжээ	Нэгж жин /кг/	Хэмжих нэгж
53-р цэг /Зө-3/					
1	ГОСТ 10704-91 Ст20	Ган яндан Ф125х4.0мм	12.0		у/м
2	ГОСТ 3262-75	Цайрдсан ган яндан Ф76х3.5мм	6.0		у/м
3	ГОСТ 3262-75	Цайрдсан ган яндан Ф45х2.5мм	6.0		у/м
4	Пенополиуретан	Хоолойн дулаалга Ф125 δ=50мм	12.0		---"---
5	Пенополиуретан	Хоолойн дулаалга Ф70 δ=50мм	6.0		---"---
6	Пенополиуретан	Хоолойн дулаалга Ф40 δ=50мм	6.0		---"---
7	ГОСТ 17375-83	Ган булан Ф125мм 90°	8		шир
8	ГОСТ 3262-75	Цайрдсан ган булан Ф70мм 90°	4		шир
9	ГОСТ 3262-75	Цайрдсан ган булан Ф40мм 90°	4		шир
10		Зөөлөвчийн ниш 5000х600	1		---"---
11	Г-991-1 альбом-2 вып-1 л-68 ОП-2	Бетон дэр Ф125 (300х200х90h)	10		---"---
12	Г-991-1 альбом-2 вып-1 л-68 ОП-1	Бетон дэр Ф70, Ф40 (200х200х90h)	10		---"---
13	ГТ17.10-125 Серия В.493-1	Гулсах тулгуур Ф125мм	10		---"---
14	ГТ17.10-70 Серия В.493-1	Гулсах тулгуур Ф70мм, Ф40мм	10		---"---

KINGSEA E&C
Consulting group Co.,Ltd
Хаяг: Улаанбаатар,ХУД,3-р хороо, Энгэльсийн гудамж, 5-р байр Хан-Өргөө оффис, 901 тоот
Утас: 98111987, 77190444
КИНГСИЙ ИНЖЕНЕР ЭНД КОНСТРАКШН"ХХК

Завхан аймаг. Улиастай сум.

2-Р ХЭЛХЭЗНИЙ ГАДНА ДУЛААН ХАНГАМЖИЙН ШУГАМЫН ӨӨРЧЛӨЛТ, ШИНЭЧЛЭЛТ /11-Р УДДТ/

Зөөлөвч-3					Үе шат: АЗ
Инженер		Л.Баасанхүү	Е.Г Шифр: КС 02-32/22	Масштаб:	Огноо: 2022 он
Гүйцэтгэсэн		Н.Батдорж	Т.Г Шифр:	Зургийн дугаар: ГДГ-30	Бүх хуудас: 65
Шалгасан		Л.Баасанхүү			

Суулгачийн хэвлэсэн огноо: 2023/02/13

36-Р ЦЭГИЙН ЗӨӨЛӨВЧ-4-Н БАЙГУУЛАЛТ. М1:50

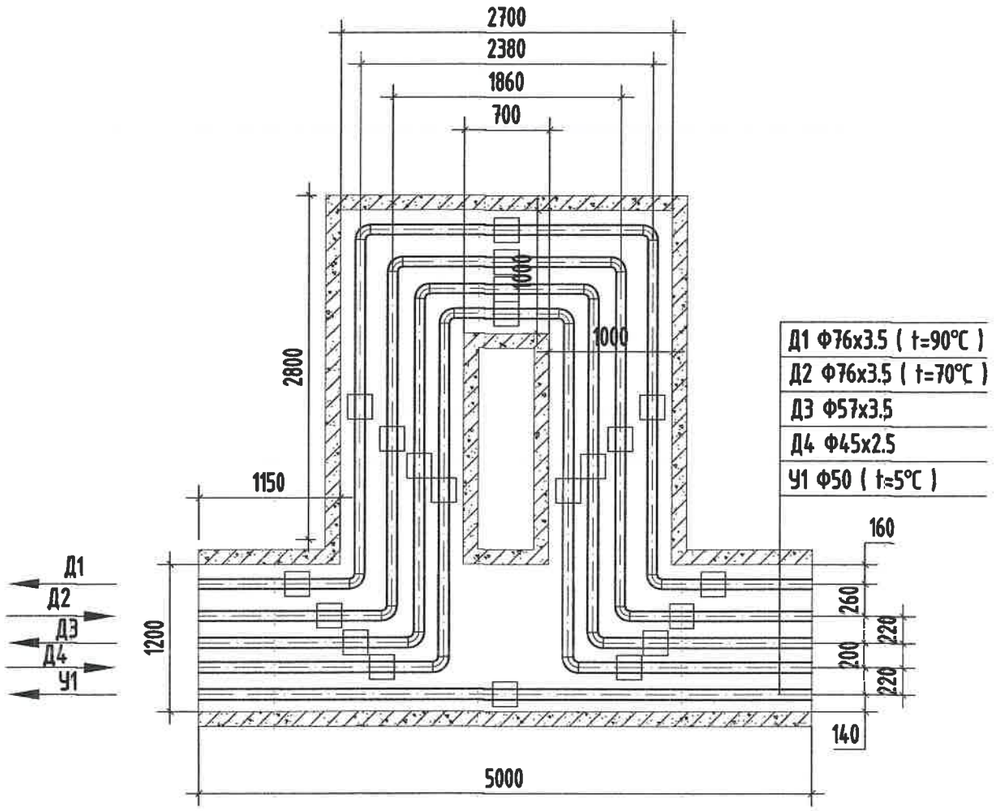

МАТЕРИАЛЫН ТҮҮВЭР

Д/д	Тэмдэглэгээ	Материалын нэр	Тоо хэмжээ	Нэгж жин /кг/	Хэмжих нэгж
36-р цэг /Зө-4/					
1	ГОСТ 10704-91 Ст20	Ган яндан Ф76х3.5мм	12.0		у/м
2	ГОСТ 3262-75	Цайрдсан ган яндан Ф57х3.5мм	6.0		у/м
3	ГОСТ 3262-75	Цайрдсан ган яндан Ф45х2.5мм	6.0		у/м
4	Пенополиуретан	Хоолойн дулаалга Ф70 δ=50мм	12.0		---"---
5	Пенополиуретан	Хоолойн дулаалга Ф70 δ=50мм	6.0		---"---
6	Пенополиуретан	Хоолойн дулаалга Ф40 δ=50мм	6.0		---"---
7	ГОСТ 17375-83	Ган булан Ф70мм 90°	8		шир
8	ГОСТ 3262-75	Цайрдсан ган булан Ф50мм 90°	4		шир
9	ГОСТ 3262-75	Цайрдсан ган булан Ф40мм 90°	4		шир
10		Зөөлөвчийн ниш 5000х580	1		---"---
11	Г-991-1 альбом-2 вып-1 л-68 ОП-1	Бетон дэр Ф70 (200х200х90h)	10		---"---
12	Г-991-1 альбом-2 вып-1 л-68 ОП-1	Бетон дэр Ф50, Ф40 (200х200х90h)	10		---"---
13	ГТ17.10-70 Серия В.493-1	Гулсах тулгуур Ф70мм	10		---"---
14	ГТ17.10-50 Серия В.493-1	Гулсах тулгуур Ф50мм, Ф40мм	10		---"---

KINGSEA E&C
Consulting group Co.,Ltd
Хаяг: Улаанбаатар,ХУД,3-р хороо, Энгэльсийн гудамж, 5-р байр Хан-Өргөн оффис, 901 тоот
Утас: 98111987, 77190644
КИНГСИЙ ИНЖЕНЕР ЭНД КОНСТРАКШН"ХХК

Завхан аймаг. Улиастай сум.

2-Р ХЭЛХЭЭНИЙ ГАДНА ДУЛААН ХАНГАМЖИЙН ШУГАМЫН ӨӨРЧЛӨЛТ, ШИНЭЧЛЭЛТ /11-Р УДДТ/

Зөөлөвч-3					Ye шат: А3
Инженер		Л.Баасанхүү	Е.Г Шифр: КС 02-32/22	Масштаб: М1:50	Огноо: 2022 он
Гүйцэтгэсэн		Н.Батдорж	Т.Г Шифр:	Зургийн дугаар: ГДГ-31	Бүх хуудас: 65
Шалгасан		Л.Баасанхүү			

Суулгийн хавтасан огноо: 2023/02/13

3,5,9,14,16-Р ЦЭГИЙН ЗӨӨЛӨВЧ-5,6,7,8,9-Н БАЙГУУЛАЛТ. М1:50

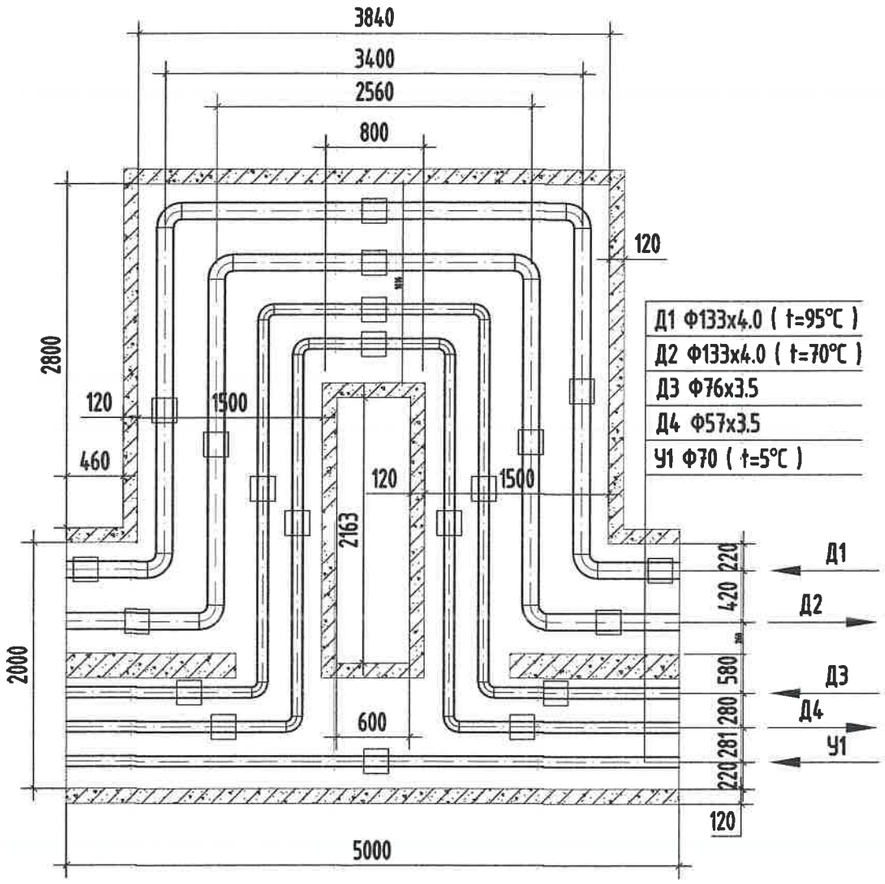

МАТЕРИАЛЫН ТҮҮВЭР

Д/д	Тэмдэглэгээ	Материалын нэр	Тоо хэмжээ	Нэгж жин /кг/	Хэмжих нэгж
3,5,9,14,16-р цэг /Зө-5,6,7,8,9/					
1	ГОСТ 10704-91 Ст20	Ган яндан Ф125х4.0мм	12.0		у/м
2	ГОСТ 3262-75	Цайрдсан ган яндан Ф76х3.5мм	6.0		у/м
3	ГОСТ 3262-75	Цайрдсан ган яндан Ф57х3.5мм	6.0		у/м
4	Пенополиуретан	Хоолойн дулаалга Ф125 δ=50мм	12.0		---"---
5	Пенополиуретан	Хоолойн дулаалга Ф70 δ=50мм	6.0		---"---
6	Пенополиуретан	Хоолойн дулаалга Ф50 δ=50мм	6.0		---"---
7	ГОСТ 17375-83	Ган булан Ф125мм 90°	8		шир
8	ГОСТ 3262-75	Цайрдсан ган булан Ф70мм 90°	4		шир
9	ГОСТ 3262-75	Цайрдсан ган булан Ф50мм 90°	4		шир
10		Зөөлөвчийн ниш 5000х600	1		---"---
11	Г-991-1 альбом-2 вып-1 л-68 ОП-2	Бетон дэр Ф125 (300х200х90h)	10		---"---
12	Г-991-1 альбом-2 вып-1 л-68 ОП-1	Бетон дэр Ф70, Ф50 (200х200х90h)	10		---"---
13	ГТ17.10-125 Серия В.493-1	Гулсах тулгуур Ф125мм	10		---"---
14	ГТ17.10-70 Серия В.493-1	Гулсах тулгуур Ф70мм, Ф50мм	10		---"---

KINGSEA E&C
Consulting group Co.,Ltd
Хаяг: Улаанбаатар,ХУД,3-р хороо, Зөвлөлийн гудамж, 5-р байр Хан-Ордны оффис, 901 тоот
Утас: 99111987, 77190404
КИНГСИЙ ИНЖЕНЕР ЭНД КОНСТРАКШН"ХХК

Завхан аймаг. Улиастай сум.

2-Р ХЭЛХЭЭНИЙ ГАДНА ДУЛААН ХАНГАМЖИЙН ШУГАМЫН ӨӨРЧЛӨЛТ, ШИНЭЧЛЭЛТ /11-Р УДДТ/

Зөөлөвч-5,6,7,8,9

Инженер		Л.Баасанхүү	Е.Г Шифр: КС 02-32/22	Масштаб:	Огноо: 2022 он
Гүйцэтгэсэн		Н.Батдорж	Т.Г Шифр:	Зургийн дугаар: ГДГ-32	Бүх хуудас: 65
Шалгасан		Л.Баасанхүү			

Үе шат: АЗ

Суурилуулсан огноо: 2023/02/13

2023/02/13

18-Р ЦЭГИЙН ЗӨӨЛӨВЧ-10-Н БАЙГУУЛАЛТ. М1:50

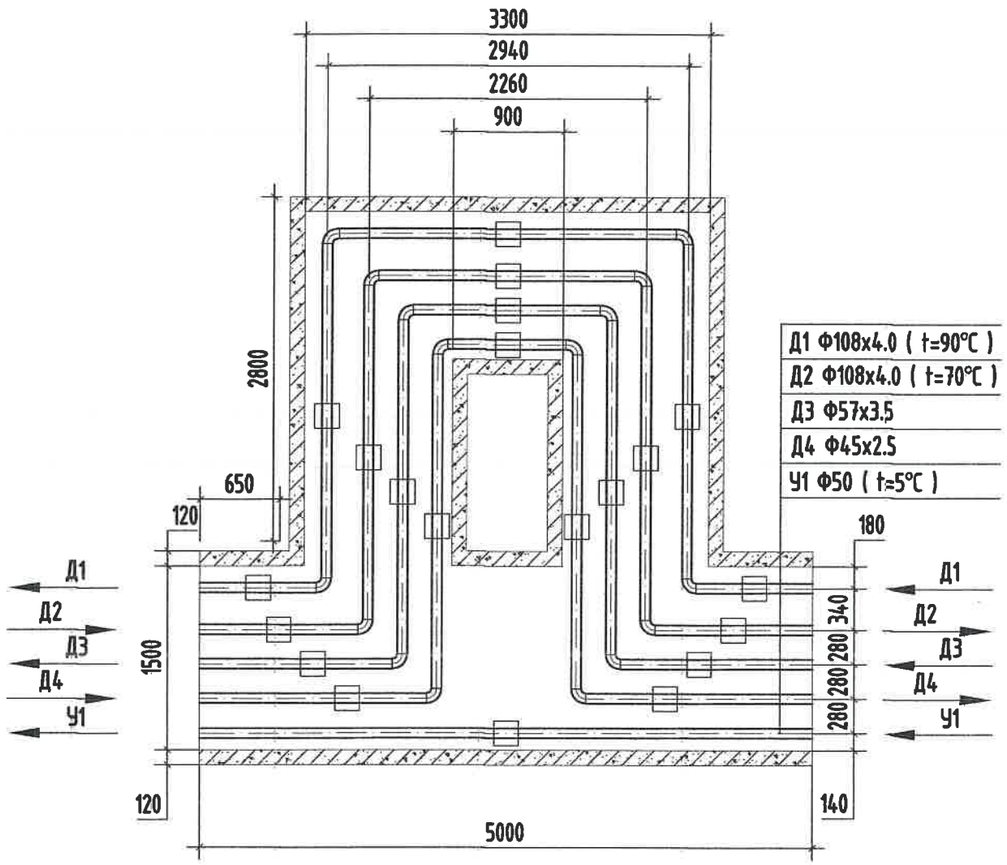

МАТЕРИАЛЫН ТҮҮВЭР

Д/д	Тэмдэглэгээ	Материалын нэр	Тоо хэмжээ	Нэгж жин /кг/	Хэмжих нэгж
18-р цэг /Зө-10/					
1	ГОСТ 10704-91 Ст20	Ган яндан Ф108х4.0мм	12.0		у/м
2	ГОСТ 3262-75	Цайрдсан ган яндан Ф57х3.5мм	6.0		у/м
3	ГОСТ 3262-75	Цайрдсан ган яндан Ф45х2.5мм	6.0		у/м
4	Пенополиуретан	Хоолойн дулаалга Ф100 δ=50мм	12.0		---"---
5	Пенополиуретан	Хоолойн дулаалга Ф50 δ=50мм	6.0		---"---
6	Пенополиуретан	Хоолойн дулаалга Ф40 δ=50мм	6.0		---"---
7	ГОСТ 17375-83	Ган булан Ф100мм 90°	8		шир
8	ГОСТ 3262-75	Цайрдсан ган булан Ф50мм 90°	4		шир
9	ГОСТ 3262-75	Цайрдсан ган булан Ф40мм 90°	4		шир
10		Зөөлөвчийн ниш 5000х580	1		---"---
11	Г-991-1 альбом-2 вып-1 л-68 ОП-2	Бетон дэр Ф100 (300х200х90h)	10		---"---
12	Г-991-1 альбом-2 вып-1 л-68 ОП-1	Бетон дэр Ф50, Ф40 (200х200х90h)	10		---"---
13	ГТ17.10-100 Серия В.493-1	Гулсах тулгуур Ф100мм	10		---"---
14	ГТ17.10-50 Серия В.493-1	Гулсах тулгуур Ф50мм, Ф40мм	10		---"---

KINGSEA E&C
Consulting group Co.,Ltd
Хаяг: Улаанбаатар,ХУД,3-р хороо. Энхтайвны гудамж. 5-р байр Хан-Өргөө оффис, 901 тоот
Утас: 98111987, 77190484
КИНГСИЙ ИНЖЕНЕР ЭНД КОНСТРАКШН"ХХК

Завхан аймаг. Улиастай сум.

2-Р ХЭЛХЭЭНИЙ ГАДНА ДУЛААН ХАНГАМЖИЙН ШУГАМЫН ӨӨРЧЛӨЛТ, ШИНЭЧЛЭЛТ /11-Р УДДТ/

Зөөлөвч-10					Ye шат: А3
Инженер		Л.Баасанхүү	Е.Г Шифр: КС 02-32/22	Масштаб: М1:50	Огноо: 2022 он
Гүйцэтгэсэн		Н.Батдорж	Т.Г Шифр:	Зургийн дугаар: ГДГ-33	Бүх хуудас: 65
Шалгасан		Л.Баасанхүү			

Суурьчийн хэлбэрэн огноо: 2023/02/13

20-Р ЦЭГИЙН ЗӨӨЛӨВЧ-11-Н БАЙГУУЛАЛТ. М1:50

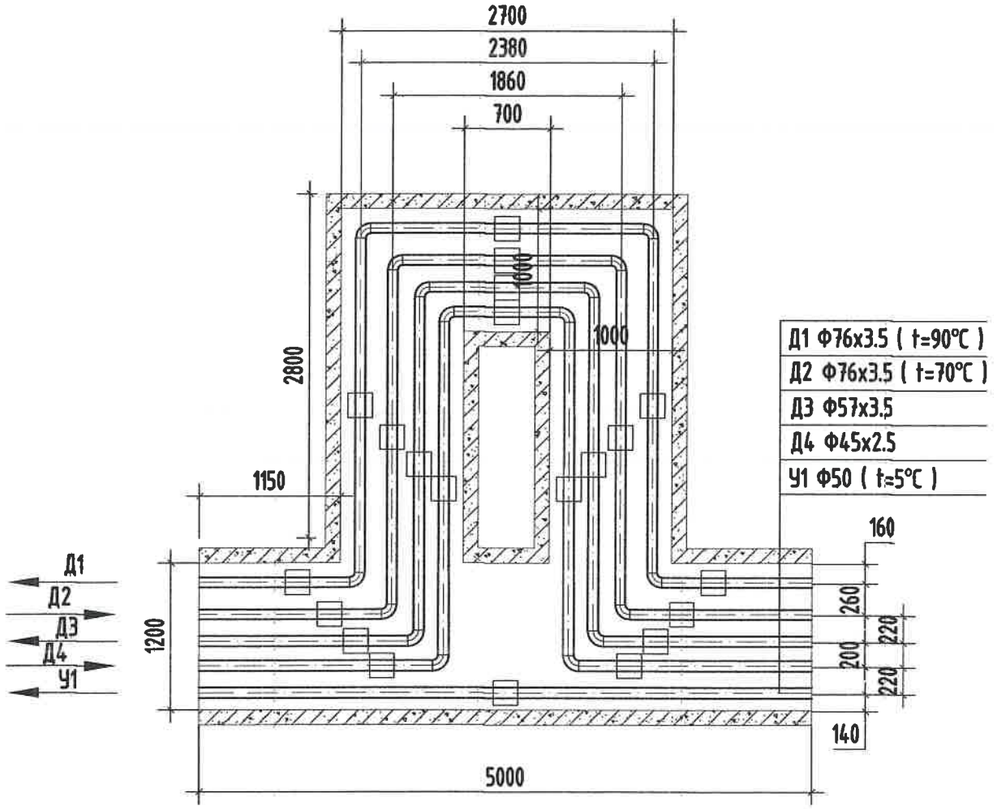

МАТЕРИАЛЫН ТҮҮВЭР

Д/д	Тэмдэглэгээ	Материалын нэр	Тоо хэмжээ	Нэгж жин /кг/	Хэмжих нэгж
20-р цэг /Зө-11/					
1	ГОСТ 10704-91 Ст20	Ган яндан Ф76х3.5мм	12.0		у/м
2	ГОСТ 3262-75	Цайрдсан ган яндан Ф57х3.5мм	6.0		у/м
3	ГОСТ 3262-75	Цайрдсан ган яндан Ф45х2.5мм	6.0		у/м
4	Пенополиуретан	Хоолойн дулаалга Ф70 δ=50мм	12.0		---"---
5	Пенополиуретан	Хоолойн дулаалга Ф50 δ=50мм	6.0		---"---
6	Пенополиуретан	Хоолойн дулаалга Ф40 δ=50мм	6.0		---"---
7	ГОСТ 17375-83	Ган булан Ф70мм 90°	8		шир
8	ГОСТ 3262-75	Цайрдсан ган булан Ф50мм 90°	4		шир
9	ГОСТ 3262-75	Цайрдсан ган булан Ф40мм 90°	4		шир
10		Зөөлөвчийн ниш 5000х580	1		---"---
11	Г-991-1 альбом-2 вып-1 л-68 ОП-1	Бетон дэр Ф70 (200х200х90h)	10		---"---
12	Г-991-1 альбом-2 вып-1 л-68 ОП-1	Бетон дэр Ф50, Ф40 (200х200х90h)	10		---"---
13	ГТ17.10-70 Серия В.493-1	Гулсах тулгуур Ф70мм	10		---"---
14	ГТ17.10-50 Серия В.493-1	Гулсах тулгуур Ф50мм, Ф40мм	10		---"---

KINGSEA E&C
Consulting group Co.,Ltd
Хаяг: Улаанбаатар,ХУД,3-р хороо. Энгэльсийн гудамж. 5-р байр Хан-Өргөө оффис, 901 тоот
Утас: 98111987, 77190484
КИНГСИЙ ИНЖЕНЕР ЗӨД КОНСТРАКШН"ХХК

Завхан аймаг. Улиастай сум.

2-Р ХЭЛХЭЭНИЙ ГАДНА ДУЛААН ХАНГАМЖИЙН ШУГАМЫН ӨӨРЧЛӨЛТ, ШИНЭЧЛЭЛТ /11-Р УДДТ/

Зөөлөвч-11					Үе шат: АЗ
Инженер		Л.Баасанхүү	Е.Г Шифр: КС 02-32/22	Масштаб: М1:50	Огноо: 2022 он
Гүйцэтгэсэн		Н.Батдорж	Т.Г Шифр:	Зургийн дугаар: ГДГ-34	Бүх хуудас: 65
Шалгасан		Л.Баасанхүү			

Суулгачийн хэлбэрсэн огноо: 2023/02/13

2023/02/13

26-Р ЦЭГИЙН ЭРГЭЛТИЙН ӨНЦӨГ-1-Н БАЙГУУЛАЛТ. М1:50

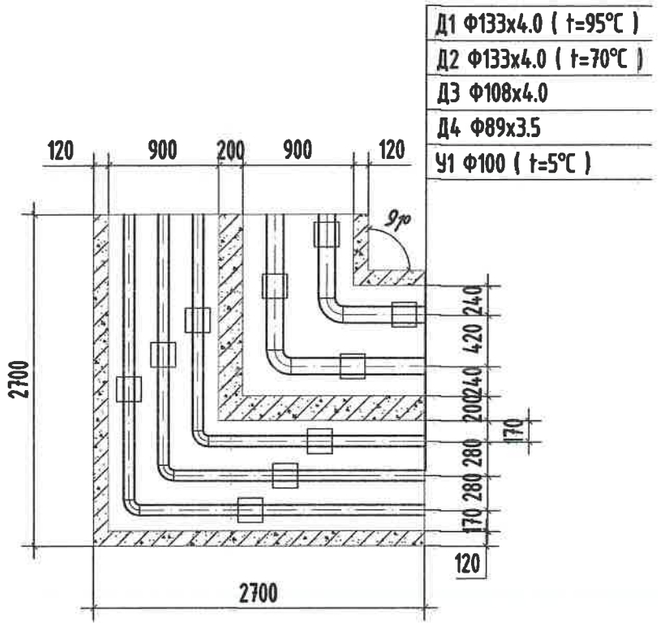

МАТЕРИАЛЫН ТҮҮВЭР

Д/д	Тэмдэглэгээ	Материалын нэр	Тоо хэмжээ	Нэгж жин /кг/	Хэмжих нэгж
26-р цэг /ЭӨ-1/					
1	ГОСТ 10704-91	Ган булан Ф125мм 90°	2		шир
2	ГОСТ 3272-75	Цайрдсан ган булан Ф100мм 90°	2		шир
3	ГОСТ 3272-75	Цайрдсан ган булан Ф80мм 90°	1		шир
4	УП-10М Г-991-1 АЛЬ-2 Вып-1 лист-23	Эргэлтийн өнцгийн ниш 900х600h	2		ком
5	Г-991-1 альбом-2 вып-1 л-68 ОП-2	Бетон дэр Ф125 (300х200х90h)	4		шир
6	Г-991-1 альбом-2 вып-1 л-68 ОП-2	Бетон дэр Ф100, Ф80 (300х200х90h)	6		шир
7	ГТ17.10-125 Серия В.493-1	Гулсах тулгуур Ф125мм	4		шир
8	ГТ17.10-100 Серия В.493-1	Гулсах тулгуур Ф100мм, Ф80мм	6		шир

KINGSEA E&C
Consulting group Co.,Ltd
Хаяг: Улаанбаатар,ХУД,3-р хороо, Энхтайвны гудамж, 5-р байр Хан-Өргөө оффис, 901 тоот
Утас: 98111987, 77190484
КИНГСИЙ ИНЖЕНЕР ЭНД КОНСТРАКШН"ХХК

Завхан аймаг. Улиастай сум.

2-Р ХЭЛХЭЭНИЙ ГАДНА ДУЛААН ХАНГАМЖИЙН ШУГАМЫН ӨӨРЧЛӨЛТ, ШИНЭЧЛЭЛТ /11-Р УДДТ/

Эргэлтийн өнцгийн байгуулалт, огралт

Инженер		Л.Баасанхүү	Е.Г Шифр: КС 02-32/22	Масштаб: М1:50	Хуудасны хэмжээ: А3
Гүйцэтгэсэн		Н.Батдорж	Т.Г Шифр:	Зургийн дугаар: ГДГ-35	Огноо: 2022 он
Шалгасан		Л.Баасанхүү			Бүх хуудас: 65

Суурилуулах хавтасны огноо: 2023/02/13

27-Р ЦЭГИЙН ЭРГЭЛТИЙН ӨНЦӨГ-2-Н БАЙГУУЛАЛТ. М1:50

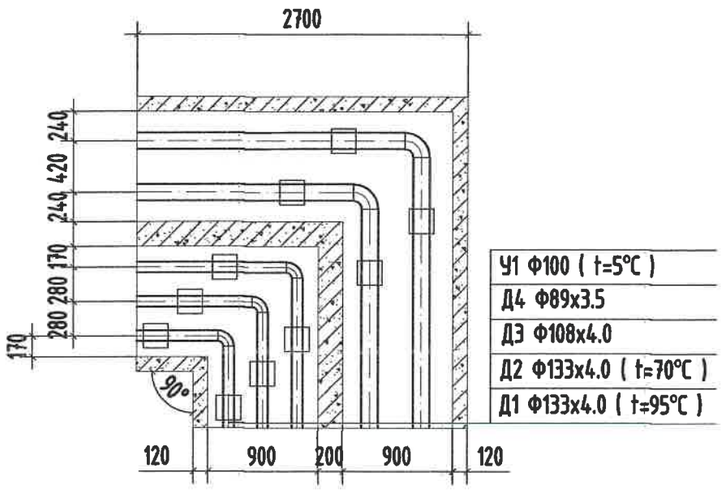

МАТЕРИАЛЫН ТҮҮВЭР

Д/д	Тэмдэглэгээ	Материалын нэр	Тоо хэмжээ	Нэгж жин /кг/	Хэмжих нэгж
27-р цэг /ЭӨ-2/					
1	ГОСТ 10704-91	Ган булан Ф125мм 90°	2		шир
2	ГОСТ 3272-75	Цайрдсан ган булан Ф100мм 90°	2		шир
3	ГОСТ 3272-75	Цайрдсан ган булан Ф80мм 90°	1		шир
4	УП-10М Г-991-1 АЛЬ-2 Вып-1 лист-23	Эргэлтийн өнцгийн ниш 900х600h	2		ком
5	Г-991-1 альбом-2 вып-1 л-68 ОП-2	Бетон дэр Ф125, Ф100 (300х200х90h)	8		шир
6	Г-991-1 альбом-2 вып-1 л-68 ОП-2	Бетон дэр Ф80 (300х200х90h)	2		шир
7	ГТ17.10-125 Серия В.493-1	Гулсах тулгуур Ф125мм, Ф100мм	8		шир
8	ГТ17.10-80 Серия В.493-1	Гулсах тулгуур Ф80мм	2		шир

Суурьчийн хэмжээсэн огноо: 2023/02/13

KINGSEA E&C
Consulting group Co.,Ltd
Хаяг: Улаанбаатар,ХУД,3-р хороо. Экспольсийн гудамж. 5-р байр Хан-Өргөө оффис, 901 тоот
Утас: 99111987, 77190484

КИНГСИЙ ИНЖЕНЕР ЭНД КОНСТРАКШН"ХХК

Завхан аймаг. Улиастай сум.

2-Р ХЭЛХЭЗНИЙ ГАДНА ДУЛААН ХАНГАМЖИЙН ШУГАМЫН ӨӨРЧЛӨЛТ, ШИНЭЧЛЭЛТ /11-Р УДДТ/

Эргэлтийн өнцгийн байгуулалт, огтлол

Инженер		Л.Баасанхүү	Е.Г Шифр: КС 02-32/22	Масштаб: М1:50	Ye шат: А3
Гүйцэтгэсэн		Н.Батдорж	Т.Г Шифр:		Огноо: 2022 он
Шалгасан		Л.Баасанхүү		Зургийн дугаар: ГДГ-36	Бүх хуудас: 65

2023/02/13

39-Р ЦЭГИЙН ЭРГЭЛТИЙН ӨНЦӨГ-3-Н БАЙГУУЛАЛТ. М1:50

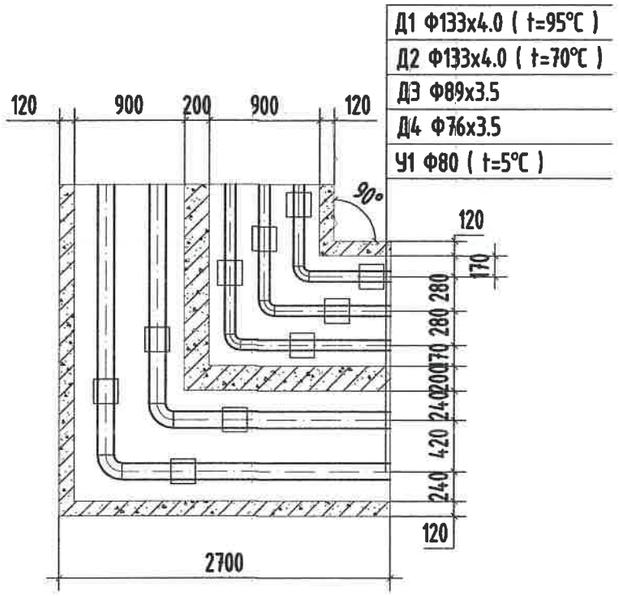

МАТЕРИАЛЫН ТҮҮВЭР

Д/д	Тэмдэглэгээ	Материалын нэр	Тоо хэмжээ	Нэгж жин /кг/	Хэмжих нэгж
39-р цэг /ЭӨ-3/					
1	ГОСТ 10704-91	Ган булан Ф125мм 90°	2		шир
2	ГОСТ 3272-75	Цайрдсан ган булан Ф80мм 90°	2		шир
3	ГОСТ 3272-75	Цайрдсан ган булан Ф70мм 90°	1		шир
4	УП-10М Г-991-1 АЛЬ-2 Вып-1 лист-23	Эргэлтийн өнцгийн ниш 900х600h	2		ком
5	Г-991-1 альбом-2 вып-1 л-68 ОП-2	Бетон дэр Ф125, Ф80 (300х200х90h)	8		шир
6	Г-991-1 альбом-2 вып-1 л-68 ОП-1	Бетон дэр Ф70 (200х200х90h)	2		шир
7	ГТ17.10-125 Серия В.493-1	Гулсах тулгуур Ф125мм, Ф80мм	8		шир
8	ГТ17.10-70 Серия В.493-1	Гулсах тулгуур Ф70мм	2		шир

KINGSEA E&C
Consulting group Co.,Ltd
Хаяг: Улаанбаатар,ХУД,3-р хороо. Энхтайвны гудамж. 5-р байр Хан-Өргөө оффис, 901 өрөө
Утас: 98111987, 77190484
КИНГСИЙ ИНЖЕНЕР ЭНД КОНСТРАКШН"ХХК

Завхан аймаг. Улиастай сум.

2-Р ХЭЛХЭЭНИЙ ГАДНА ДУЛААН ХАНГАМЖИЙН ШУГАМЫН ӨӨРЧЛӨЛТ, ШИНЭЧЛЭЛТ /11-Р УДДТ/

Эргэлтийн өнцгийн байгуулалт, оголол

Инженер		Л.Баасанхүү	Е.Г Шифр: КС 02-32/22	Масштаб: М1:50	Огноо: 2022 он
Гүйцэтгэсэн		Н.Батдорж	Т.Г Шифр:	Зургийн дугаар: ГДГ-37	Бүх хуудас: 65
Шалгасан		Л.Баасанхүү			

Ye шат: А3

Суулгийн хэвлэсэн огноо: 2023/02/13

40-Р ЦЭГИЙН ЭРГЭЛТИЙН ӨНЦӨГ-4-Н БАЙГУУЛАЛТ. М1:50

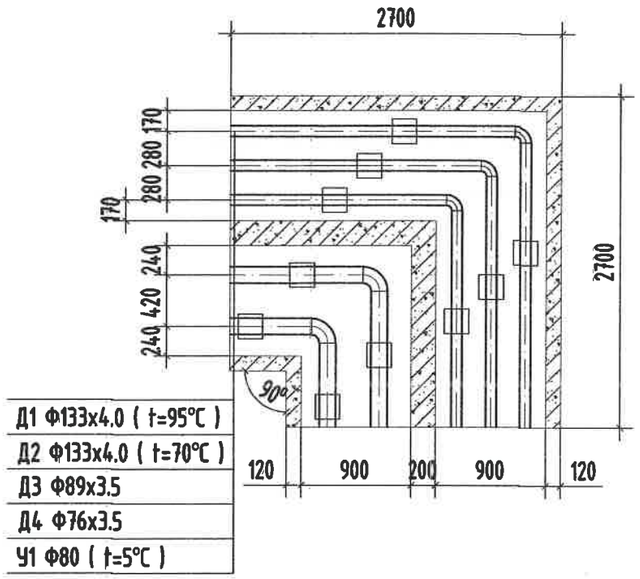

МАТЕРИАЛЫН ТҮҮВЭР

Д/д	Тэмдэглэгээ	Материалын нэр	Тоо хэмжээ	Нэгж жин /кг/	Хэмжих нэгж
40-р цэг /ЭӨ-4/					
1	ГОСТ 10704-91	Ган булан Ф125мм 90°	2		шир
2	ГОСТ 3272-75	Цайрдсан ган булан Ф80мм 90°	2		шир
3	ГОСТ 3272-75	Цайрдсан ган булан Ф70мм 90°	1		шир
4	УП-10М Г-991-1 АЛЬ-2 Вып-1 лист-23	Эргэлтийн өнцгийн ниш 900х600h	2		ком
5	Г-991-1 альбом-2 вып-1 л-68 ОП-2	Бетон дэр Ф125, Ф80 (300х200х90h)	8		шир
6	Г-991-1 альбом-2 вып-1 л-68 ОП-1	Бетон дэр Ф70 (200х200х90h)	2		шир
7	ГТ17.10-125 Серия В.493-1	Гулсах тулгуур Ф125мм, Ф80мм	8		шир
8	ГТ17.10-80 Серия В.493-1	Гулсах тулгуур Ф70мм	2		шир

Суулгалтын хавтасан огноо: 2023/02/13

KINGSEA E&C
Consulting group Co.,Ltd
Хаяг: Улаанбаатар,ХУД,3-р хороо, Экальсийн гудамж, 5-р байр Хан-Эрдэнэ оффис, 901 тоот
Утас: 98111987, 77190104
КИНГСИЙ ИНЖЕНЕР ЭНД КОНСТРАКШН"ХХК

Завхан аймаг. Улиастай сум.

2-Р ХЭЛХЭЭНИЙ ГАДНА ДУЛААН ХАНГАМЖИЙН ШУГАМЫН ӨӨРЧЛӨЛТ, ШИНЭЧЛЭЛТ /11-Р УДДТ/

Эргэлтийн өнцгийн байгуулалт, огтлол

Инженер		Л.Баасанхүү	Е.Г Шифр: КС 02-32/22	Масштаб: М1:50	Огноо: 2022 он
Гүйцэтгэсэн		Н.Батдорж	Т.Г Шифр:	Зургийн дугаар: ГДГ-38	Бүх хуудас: 65
Шалгасан		Л.Баасанхүү			

Үе шат: А3

2023/02/13

45-Р ЦЭГИЙН ЭРГЭЛТИЙН ӨНЦӨГ-5-Н БАЙГУУЛАЛТ. М1:50

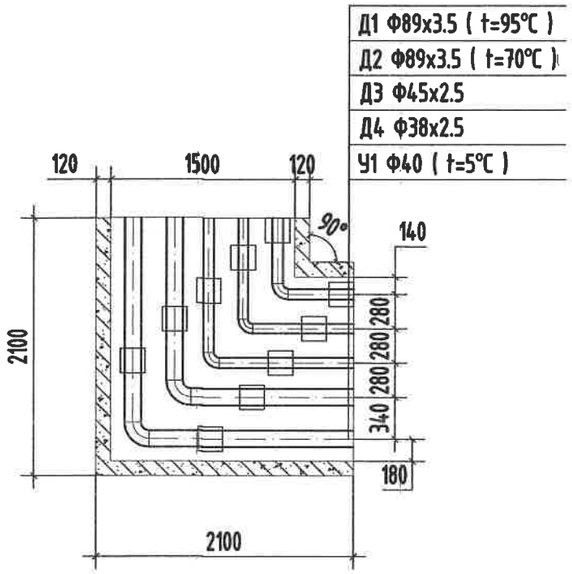

МАТЕРИАЛЫН ТҮҮВЭР

Д/д	Тэмдэглэгээ	Материалын нэр	Тоо хэмжээ	Нэгж жин /кг/	Хэмжих нэгж
45-р цэг /ЭӨ-5/					
1	ГОСТ 10704-91	Ган булан Ф80мм 90°	2		шир
2	ГОСТ 3272-75	Цайрдсан ган булан Ф40мм 90°	2		шир
3	ГОСТ 3272-75	Цайрдсан ган булан Ф32мм 90°	1		шир
4	УП-10М Г-991-1 АЛЬ-2 Вып-1 лист-23	Эргэлтийн өнцгийн ниш 1500х600h	1		ком
5	Г-991-1 альбом-2 вып-1 л-68 ОП-2	Бетон дэр Ф80 (300х200х90h)	4		шир
6	Г-991-1 альбом-2 вып-1 л-68 ОП-1	Бетон дэр Ф40, Ф32 (200х200х90h)	6		шир
7	ГТ17.10-80 Серия В.493-1	Гулсах тулгуур Ф80мм	4		шир
8	ГТ17.10-40 Серия В.493-1	Гулсах тулгуур Ф40мм, Ф32мм	6		шир

KINGSEA E&C
Consulting group Co.,Ltd
Хаяг: Улаанбаатар,ХУД,3-р хороо, Энхтайвны гудамж, 5-р байр Хан-Өргөө оффис, 901 тоот
Утас: 98111987, 77190484
КИНГСИЙ ИНЖЕНЕР ЭНД КОНСТРАКШН"ХХК

Завхан аймаг. Улиастай сум.

2-Р ХЭЛХЭЭНИЙ ГАДНА ДУЛААН ХАНГАМЖИЙН ШУГАМЫН ӨӨРЧЛӨЛТ, ШИНЭЧЛЭЛТ /11-Р УДДТ/

Эргэлтийн өнцгийн байгуулалт, огтлол

Инженер		Л.Баасанхүү	Е.Г Шифр: КС 02-32/22	Масштаб: М1:50	Үе шат: А3
Гүйцэтгэсэн		Н.Батдорж	Т.Г Шифр:	Зургийн дугаар: ГДГ-39	Огноо: 2022 он
Шалгасан		Л.Баасанхүү			Бүх хуудас: 65

Суулгийн хавтасан огноо: 2023/02/13

46-Р ЦЭГИЙН ЭРГЭЛТИЙН ӨНЦӨГ-6-Н БАЙГУУЛАЛТ. М1:50

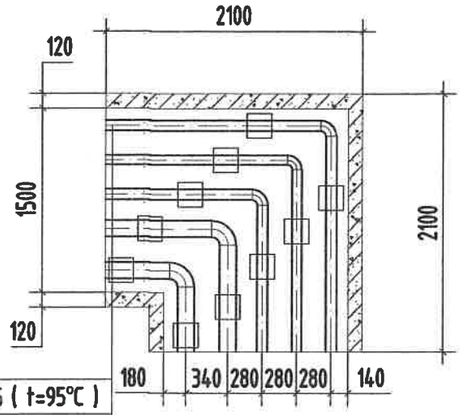

Д1 Ф89х3.5 (t=95°C)
Д2 Ф89х3.5 (t=70°C)
Д3 Ф45х2.5
Д4 Ф38х2.5
У1 Ф40 (t=5°C)

МАТЕРИАЛЫН ТУУВЭР

Д/д	Тэмдэглэгээ	Материалын нэр	Тоо хэмжээ	Нэгж жин /кг/	Хэмжих нэгж
46-р цэг /ЭӨ-6/					
1	ГОСТ 10704-91	Ган булан Ф80мм 90°	2		шир
2	ГОСТ 3272-75	Цайрдсан ган булан Ф40мм 90°	2		шир
3	ГОСТ 3272-75	Цайрдсан ган булан Ф32мм 90°	1		шир
4	УП-10М Г-991-1 АЛЬ-2 Вып-1 лист-23	Эргэлтийн өнцгийн ниш 1500х600h	1		ком
5	Г-991-1 альбом-2 вып-1 л-68 ОП-2	Бетон дэр Ф80 (300х200х90h)	4		шир
6	Г-991-1 альбом-2 вып-1 л-68 ОП-1	Бетон дэр Ф40, Ф32 (200х200х90h)	6		шир
7	ГТ17.10-80 Серия В.493-1	Гулсах тулгуур Ф80мм	4		шир
8	ГТ17.10-40 Серия В.493-1	Гулсах тулгуур Ф40мм, Ф32мм	6		шир

KINGSEA E&C
Consulting group Co.,Ltd
Хаяг: Улаанбаатар,ХУД,3-р хороо, Энхтайвны гудамж, 5-р байр Хан-Өргөө офис, 901 тоот
Утас: 98111987, 77190404
КИНГСИЙ ИНЖЕНЕР ЭНД КОНСТРАКШН"ХХК

Завхан аймаг. Улиастай сум.

2-Р ХЭЛХЭЭНИЙ ГАДНА ДУЛААН ХАНГАМЖИЙН ШУГАМЫН ӨӨРЧЛӨЛТ, ШИНЭЧЛЭЛТ /11-Р УДДТ/

Эргэлтийн өнцгийн байгуулалт, огтлол

Инженер		Л.Баасанхүү	Е.Г Шифр: КС 02-32/22	Масштаб: М1:50	Огноо: 2022 он
Гүйцэтгэсэн		Н.Батдорж	Т.Г Шифр:	Зургийн дугаар: ГДГ-40	Бух хуудас: 65
Шалгасан		Л.Баасанхүү			

Ye шат: А3

Суулгачийн хэвлэсэн огноо: 2023/02/13

57-Р ЦЭГИЙН ЭРГЭЛТИЙН ӨНЦӨГ-7-Н БАЙГУУЛАЛТ. М1:50

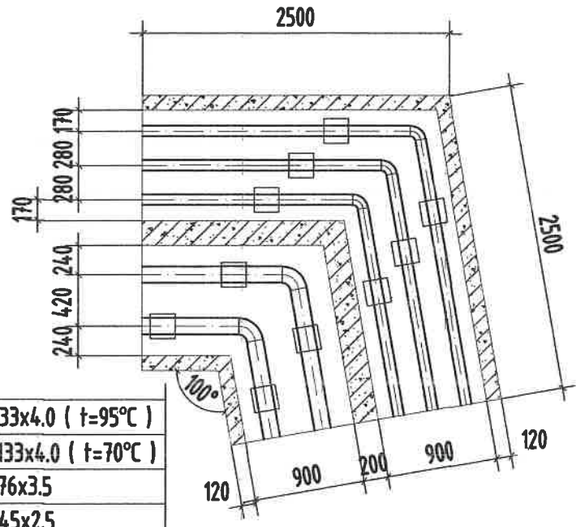

Д1 Ф133х4.0 (t=95°C)
Д2 Ф133х4.0 (t=70°C)
Д3 Ф76х3.5
Д4 Ф45х2.5
У1 Ф70 (t=5°C)

МАТЕРИАЛЫН ТҮҮВЭР

Д/д	Тэмдэглэгээ	Материалын нэр	Тоо хэмжээ	Нэгж жин /кг/	Хэмжих нэгж
57-р цэг /ЭӨ-7/					
1	ГОСТ 10704-91	Ган булан Ф125мм 100°	2		шир
2	ГОСТ 3272-75	Цайрдсан ган булан Ф70мм 100°	2		шир
3	ГОСТ 3272-75	Цайрдсан ган булан Ф40мм 100°	1		шир
4	УП-10М Г-991-1 АЛЬ-2 Вып-1 лист-23	Эргэлтийн өнцгийн ниш 900х580h	2		ком
5	Г-991-1 альбом-2 вып-1 л-68 ОП-2	Бетон дэр Ф125 (300х200х90h)	4		шир
6	Г-991-1 альбом-2 вып-1 л-68 ОП-1	Бетон дэр Ф70, Ф40 (200х200х90h)	6		шир
7	ГТ17.10-125 Серия В.493-1	Гулсах тулгуур Ф125мм	4		шир
8	ГТ17.10-70 Серия В.493-1	Гулсах тулгуур Ф70мм, Ф40мм	6		шир

KINGSEA E&C
Consulting group Co.,Ltd
Хаяг: Улаанбаатар,ХУД,3-р хороо, Энхтайвны гудамж, 5-р байр Хан-Өргөө оффис, 901 тоот
Утас: 90111987, 77190404
КИНГСИЙ ИНЖЕНЕР ЭНД КОНСТРАКШН"ХХК

Завхан аймаг. Улиастай сум.

2-Р ХЭЛХЭЭНИЙ ГАДНА ДУЛААН ХАНГАМЖИЙН ШУГАМЫН ӨӨРЧЛӨЛТ, ШИНЭЧЛЭЛТ /11-Р УДДТ/

Эргэлтийн өнцгийн байгуулалт, огтлол

Инженер		Л.Баасанхүү	Е.Г Шифр: КС 02-32/22	Масштаб: М1:50	Огноо: 2022 он
Гүйцэтгэсэн		Н.Батдорж	Т.Г Шифр:	Зургийн дугаар: ГДГ-41	Бүх хуудас: 65
Шалгасан		Л.Баасанхүү			

Ye шат: А3

Сүлжээний хаягаас татсан: 2023/02/13

2023/02/13

12-Р ЦЭГИЙН ЭРГЭЛТИЙН ӨНЦӨГ-8-Н БАЙГУУЛАЛТ. М1:50

Д1 Ф133х4.0 (t=95°C)
Д2 Ф133х4.0 (t=70°C)
Д3 Ф108х4.0
Д4 Ф89х3.5
У1 Ф100 (t=5°C)

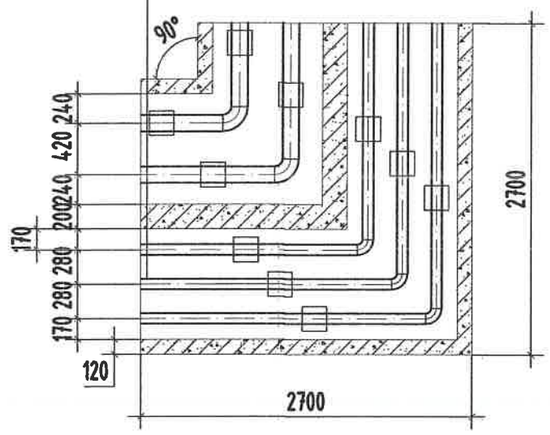

МАТЕРИАЛЫН ТҮҮВЭР

Д/д	Тэмдэглэгээ	Материалын нэр	Тоо хэмжээ	Нэгж жин /кг/	Хэмжих нэгж
12-р цэг /ЭӨ-8/					
1	ГОСТ 10704-91	Ган булан Ф125мм 100°	2		шир
2	ГОСТ 3272-75	Цайрдсан ган булан Ф100мм 90°	2		шир
3	ГОСТ 3272-75	Цайрдсан ган булан Ф80мм 90°	1		шир
4	УП-10М Г-991-1 А/Ь-2 Вып-1 лист-23	Эргэлтийн өнцгийн ниш 900х600h	2		ком
5	Г-991-1 альбом-2 вып-1 л-68 ОП-2	Бетон дэр Ф125, Ф100 (300х200х90h)	8		шир
6	Г-991-1 альбом-2 вып-1 л-68 ОП-2	Бетон дэр Ф80мм (300х200х90h)	2		шир
7	ГТ17.10-125 Серия В.493-1	Гулсах тулгуур Ф125мм, Ф100мм	8		шир
8	ГТ17.10-80 Серия В.493-1	Гулсах тулгуур Ф80мм	2		шир

Сурагчийн хувилбосон огноо: 2023/02/13

KINGSEA E&C
Consulting group Co.,Ltd
Хаяг: Улаанбаатар,ХУД,3-р хороо, Энхтайвны гудамж, 5-р байр Хан-Өргөө оффис, 901 өрөө
Утас: 98111987, 77190446
КИНГСИЙ ИНЖЕНЕР ЭНД КОНСТРАКШН"ХХК

Завхан аймаг. Улиастай сум.
2-Р ХЭЛХЭЭНИЙ ГАДНА ДУЛААН ХАНГАМЖИЙН ШУГАМЫН ӨӨРЧЛӨЛТ, ШИНЭЧЛЭЛТ /11-Р УДДТ/

Эргэлтийн өнцгийн байгууламж, оглол					Уе шат: АЗ
Инженер		Л.Баасанхүү	Е.Г Шифр: КС 02-32/22	Масштаб: М1:50	Огноо: 2022 он
Гүйцэтгэсэн		Н.Батдорж	Т.Г Шифр:	Зургийн дугаар: ГДГ-42	Бүх хуудас: 65
Шалгасан		Л.Баасанхүү			

2023/02/13

22-Р ЦЭГИЙН ЭРГЭЛТИЙН ӨНЦӨГ-9-Н БАЙГУУЛАЛТ. М1:50

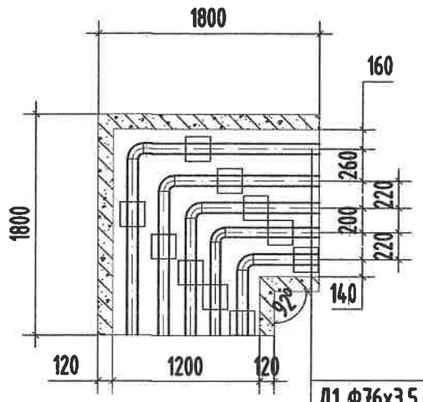

Д1 Ф76х3.5 (t=95°C)
Д2 Ф76х3.5 (t=70°C)
Д3 Ф57х3.5
Д4 Ф45х2.5
У1 Ф50 (t=5°C)

МАТЕРИАЛЫН ТҮҮВЭР

Д/д	Тэмдэглэгээ	Материалын нэр	Тоо хэмжээ	Нэгж жин /кг/	Хэмжих нэгж
22-р цэг /ЭӨ-9/					
1	ГОСТ 10704-91	Ган булан Ф70мм 100°	2		шир
2	ГОСТ 3272-75	Цайрдсан ган булан Ф50мм 90°	2		шир
3	ГОСТ 3272-75	Цайрдсан ган булан Ф40мм 90°	1		шир
4	УП-10М Г-991-1 АЛЬ-2 Вып-1 лист-23	Эргэлтийн өнцгийн ниш 1200х580h	1		ком
5	Г-991-1 альбом-2 вып-1 л-68 ОП-1	Бетон дэр Ф70 (200х200х90h)	4		шир
6	Г-991-1 альбом-2 вып-1 л-68 ОП-1	Бетон дэр Ф50, Ф40 (200х200х90h)	6		шир
7	ГТ17.10-70 Серия В.493-1	Гулсах тулгуур Ф70мм	4		шир
8	ГТ17.10-50 Серия В.493-1	Гулсах тулгуур Ф50мм, Ф40мм	6		шир

KINGSEA E&C
Consulting group Co.,Ltd
Хаяг: Улаанбаатар,ХУД,3-р хороо. Энхтайвны өргөн чөлөө. 5-р байр Хан-Эрдэнэ оффис, 901 өрөө
Утас: 98111987, 77199484
КИНГСИЙ ИНЖЕНЕР ЭНД КОНСТРАКШН"ХХК

Завхан аймаг. Улиастай сум.

2-Р ХЭЛХЭЭНИЙ ГАДНА ДУЛААН ХАНГАМЖИЙН ШУГАМЫН ӨӨРЧЛӨЛТ, ШИНЭЧЛЭЛТ /11-Р УДДТ/

Эргэлтийн өнцгийн байгуулалт, огтлол

Инженер		Л.Баасанхүү	Е.Г Шифр: КС 02-32/22	Масштаб: М1:50	Огноо: 2022 он
Гүйцэтгэсэн		Н.Батдорж	Т.Г Шифр:	Зургийн дугаар: ГДГ-43	Бух хуудас: 65
Шалгасан		Л.Баасанхүү			

Үе шат: АЗ

Суулгахын хавтасны огноо: 2023/02/13
2023/02/13

24-Р ЦЭГИЙН ЭРГЭЛТИЙН ӨНЦӨГ-10-Н БАЙГУУЛАЛТ. М1:50

Д1 Ф76х3.5 (t=95°C)
Д2 Ф76х3.5 (t=70°C)
Д3 Ф57х3.5
Д4 Ф45х2.5
У1 Ф50 (t=5°C)

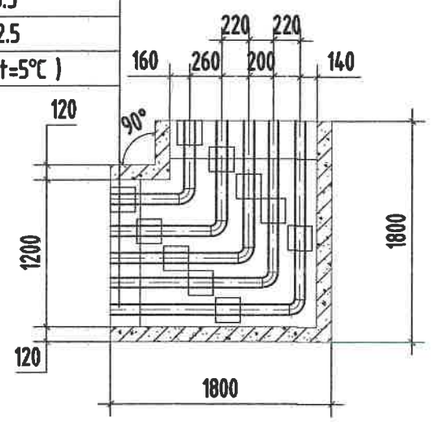

МАТЕРИАЛЫН ТҮҮВЭР

Д/д	Тэмдэглэгээ	Материалын нэр	Тоо хэмжээ	Нэгж жин /кг/	Хэмжих нэгж
24-р цэг /ЭӨ-10/					
1	ГОСТ 10704-91	Ган булан Ф70мм 100°	2		шир
2	ГОСТ 3272-75	Цайрдсан ган булан Ф50мм 90°	2		шир
3	ГОСТ 3272-75	Цайрдсан ган булан Ф40мм 90°	1		шир
4	УП-10М Г-991-1 А/Ib-2 Вып-1 лист-23	Эргэлтийн өнцгийн ниш 1200х580h	1		ком
5	Г-991-1 альбом-2 вып-1 л-68 ОП-1	Бетон дэр Ф70 (200х200х90h)	4		шир
6	Г-991-1 альбом-2 вып-1 л-68 ОП-1	Бетон дэр Ф50, Ф40 (200х200х90h)	6		шир
7	ГТ17.10-70 Серия В.493-1	Гулсах тулгуур Ф70мм	4		шир
8	ГТ17.10-50 Серия В.493-1	Гулсах тулгуур Ф50мм, Ф40мм	6		шир

KINGSEA E&C
Consulting group Co.,Ltd
Хаяг: Улаанбаатар,ХУД,3-р хороо, Энгэльсийн гудамж, 5-р Байр Хан-Эрдэнэ оффис, 901 тоот
Утас: 98111987, 77190684
КИНГСИЙ ИНЖЕНЕР ЭНД КОНСТРАКШН"ХХК

Завхан аймаг. Улиастай сум.

2-Р ХЭЛХЭЭНИЙ ГАДНА ДУЛААН ХАНГАМЖИЙН ШУГАМЫН ӨӨРЧЛӨЛТ, ШИНЭЧЛЭЛТ /11-Р УДДТ/

Эргэлтийн өнцгийн байгуулалт, огтлол

Инженер		Л.Баасанхүү	Е.Г Шифр: КС 02-32/22	Масштаб: М1:50	Үе шат: АЗ
Гүйцэтгэсэн		Н.Батдорж			Огноо: 2022 он
Шалгасан		Л.Баасанхүү	Т.Г Шифр:	Зургийн дугаар: ГДГ-44	Бүх хуудас: 65

Суулгийн хэвлэсэн огноо: 2023/02/13

2-р цэгийн ДХ-1-н байгуулалт. М1:25

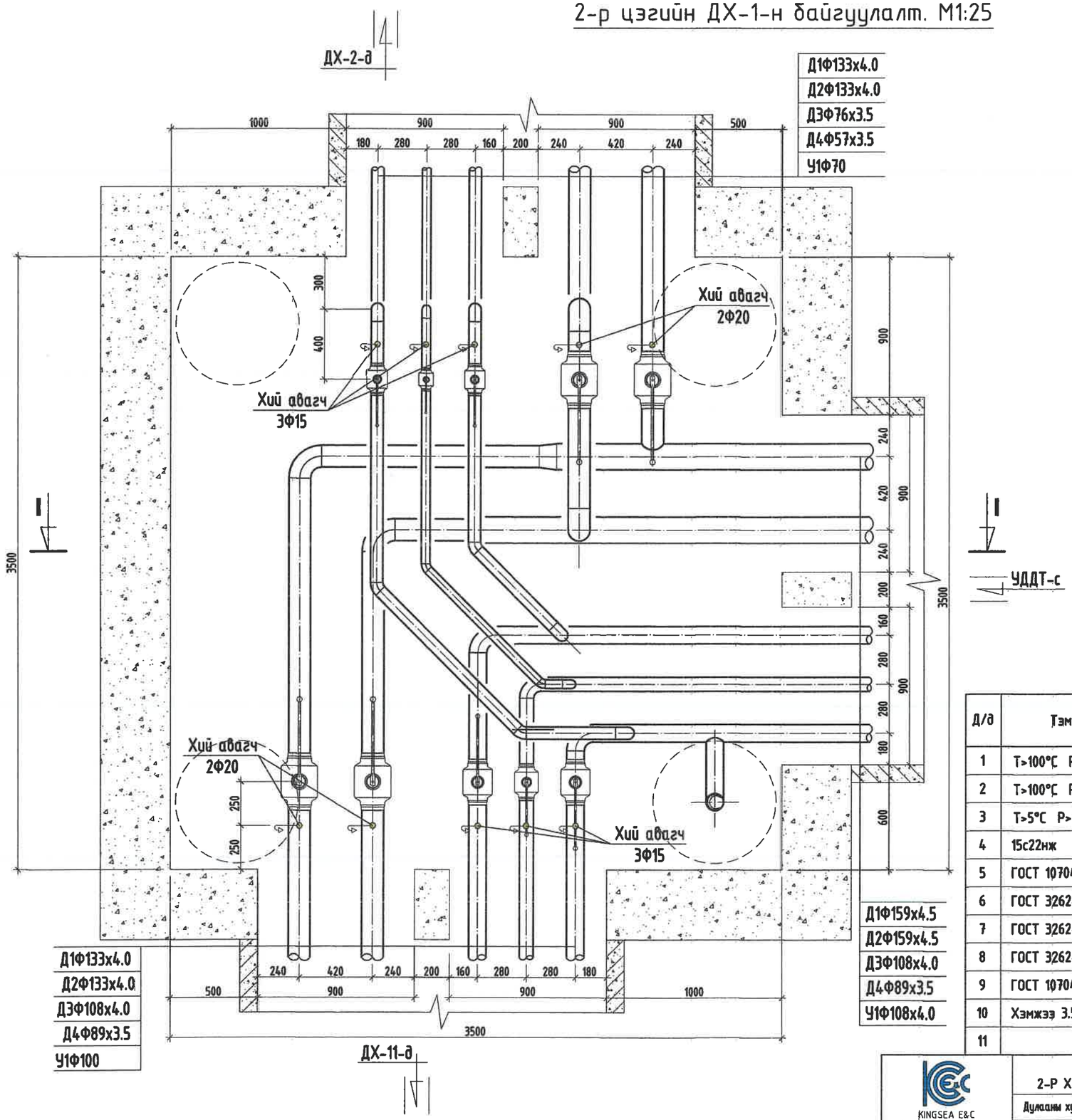

Тайлбар

Хоолойн голч	Юулэгч ○	Хий авагч •
Ф159х4.5	Ф50	Ф20
Ф133х4.0	Ф40	Ф20
Ф108х4.0	Ф40	Ф20
Ф89х3.5	Ф40	Ф20
Ф76х3.0	Ф25	Ф15
Ф57х3.0	Ф25	Ф15
Ф45х2.5	Ф25	Ф15

МАТЕРИАЛЫН ТҮҮВЭР

Д/д	Тэмдэглэгээ	Материалын нэр	Тоо хэмжээ	Нэгж жин /кг/	Хэмжих нэгж
1	Т>100°С Р>1.6 МПа	Бөмбөлгөн хаалт Ф125мм	4		шир
2	Т>100°С Р>1.6 МПа	Бөмбөлгөн хаалт Ф80мм/Ф70мм/Ф50мм	1/2/1		шир
3	Т>5°С Р>1.6 МПа	Бөмбөлгөн хаалт Ф80мм/Ф70мм	1/1		шир
4	15с22нж	Хий авагч хаалт Ф20мм/Ф15мм	4/6		шир
5	ГОСТ 10704-91	Ган булан Ф125мм	5		шир
6	ГОСТ 3262-75	Цайрдсан ган булан Ф100мм/Ф80мм	2/1		шир
7	ГОСТ 3262-75	Цайрдсан ган булан Ф70мм/Ф50мм	6/3		шир
8	ГОСТ 3262-75	Цайрдсан ган булан Ф70мм/Ф50мм 45°	3/1		шир
9	ГОСТ 10704-91	Ган шилжүүр Ф150/Ф125мм	2		шир
10	Хэмжээ 3.5х3.5х2.0h	Худгийн барилга бүтээц	1		шир
11		Даацын ялуу ДЯ-12-12-22	18		шир

KINGSEA E&C
Consulting group Co.,Ltd
Хаяг: Улаанбаатар,ХУД,3-р хороо, Энхтайвны гудамж, 5-р байр Хан-Уул оффис, 901 тоот
Утас: 98117987, 77190404
КИНГСИЙ ИНЖЕНЕР ЭНД КОНСТРАКШН"ХХК

Завхан аймаг. Улиастай сум.

2-Р ХЭЛХЭЭНИЙ ГАДНА ДУЛААН ХАНГАМЖИЙН ШУГАМЫН ӨӨРЧЛӨЛТ, ШИНЭЧЛЭЛТ /11-Р УДДТ/

Дулааны худаг-4, Байгуулалт, огтлол 1-1

Инженер		Л.Баасанхүү	Е.Г Шифр: КС 02-32/22	Масштаб: М1:25	Үе шат: АЗ
Гүйцэтгэсэн		Н.Батдорж			Огноо: 2022 он
Шалгасан		Л.Баасанхүү	Т.Г Шифр:	Зургийн дугаар: ГДГ-45	Бүх хуудас: 65

Суулгахын хавтаснаас огноо: 2023/02/13

2-р цэгийн ДХ-1-н Огтлол 1-1. М1:25

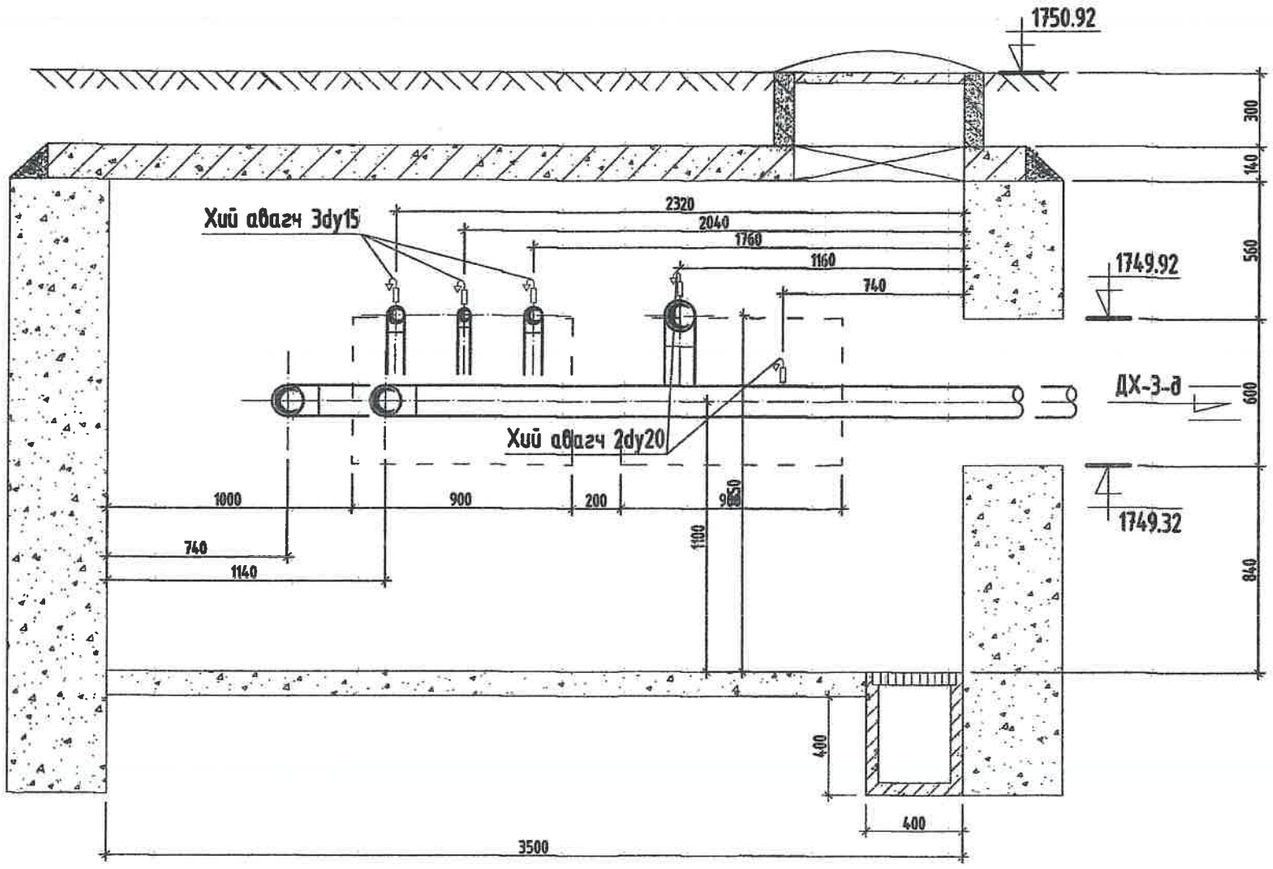

Тайлбар

Хоолойн голч	Юулэгч ○	Хий авагч •
Ф159х4.5	Ф50	Ф20
Ф133х4.0	Ф40	Ф20
Ф108х4.0	Ф40	Ф20
Ф89х3.5	Ф40	Ф20
Ф76х3.0	Ф25	Ф15
Ф57х3.0	Ф25	Ф15
Ф45х2.5	Ф25	Ф15

KINGSEA E&C
Consulting group Co.,Ltd
Хаяг: Улаанбаатар,ХУД,3-р хороо, Энхтайвны өргөн чөлөө, 5-р байр Хан-Уул оффис, 901 өрөө
Утас: 99117987, 77190-84
КИНГСИЙ ИНЖЕНЕР ЗӨВ КОНСТРАКШН ҮЙЗК

Завхан аймаг. Улиастай сум.

2-Р ХЭЛХЭЭНИЙ ГАДНА ДУЛААН ХАНГАМЖИЙН ШУГАМЫН ӨӨРЧЛӨЛТ, ШИНЭЧЛЭЛТ /11-Р УДДТ/

Дулааны хүдэг-1, Огтлол 1-1					Үе шат: АЗ
Инженер		Л.Баасанхүү	Е.Г Шифр: КС 02-32/22	Масштаб:	Огноо: 2022 он
Гүйцэтгэсэн		Н.Батдорж	Т.Г Шифр:	Зургийн дугаар: ГДГ-45а	Бүх хуудас: 65
Шалгасан		Л.Баасанхүү			

Суурийн хавтасны огноо: 2022/02/13

4-р цэгийн ДХ-2-н байгуулалт. М1:25

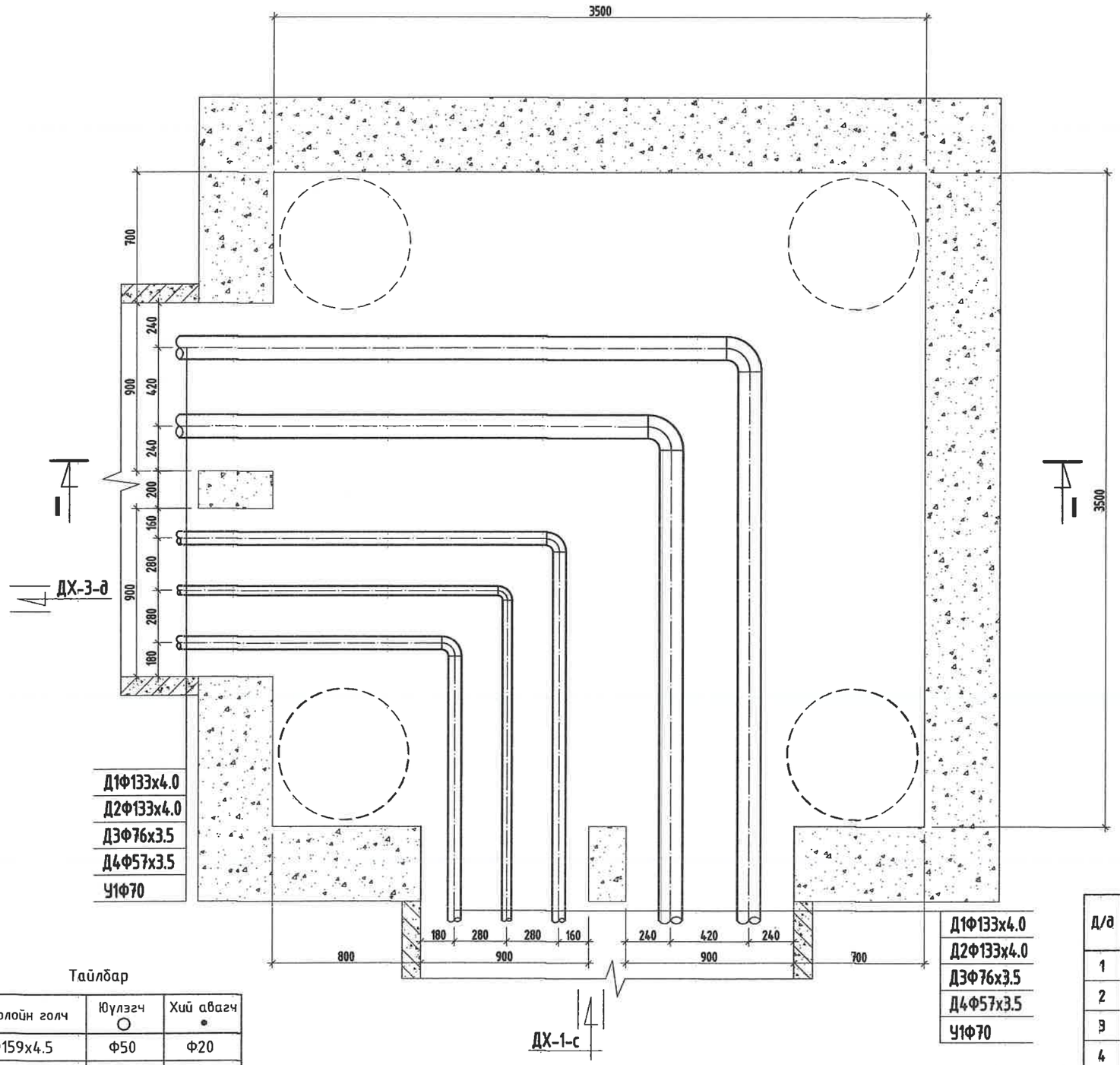

Тайлбар

Хоолойн голч	Юулэгч ○	Хий авагч ●
Ф159х4.5	Ф50	Ф20
Ф133х4.0	Ф40	Ф20
Ф108х4.0	Ф40	Ф20
Ф89х3.5	Ф40	Ф20
Ф76х3.0	Ф25	Ф15
Ф57х3.0	Ф25	Ф15
Ф45х2.5	Ф25	Ф15

МАТЕРИАЛЫН ТҮҮВЭР

Д/д	Тэмдэглэгээ	Материалын нэр	Тоо хэмжээ	Нэгж жин /кг/	Хэмжих нэгж
1	ГОСТ 10704-91	Ган булан Ф125мм	2		шир
2	ГОСТ 3262-75	Цайрдсан ган булан Ф70мм/Ф50мм	2/1		шир
3	Хэмжээ 3,5х3.5х2.0h	Худгийн барилга бүтээц	1		шир
4		Даацын ялуу ДЯ-12-12-22	12		шир

KINGSEA E&C
Consulting group Co.,Ltd
Хаяг: Улаанбаатар,ХУД,3-р хороо, Энгэльсийн гудамж, 5-р байр Хан-Ордон оффис, 901 тоот
Утас: 98111907, 77190484
КИНГСИЙ ИНЖЕНЕР ЭНД КОНСТРАКШН"ХХК

Завхан аймаг. Улиастай сум.

2-Р ХЭЛХЭЭНИЙ ГАДНА ДУЛААН ХАНГАМЖИЙН ШУГАМЫН ӨӨРЧЛӨЛТ, ШИНЭЧЛЭЛТ /11-Р УДДТ/

Дулааны худаг-2, Байгуулалт, огтлол 1-1

Инженер		Л.Баасанхүү	Е.Г Шифр: КС 02-32/22	Масштаб: М1:25	Ye шат: А3
Гүйцэтгэсэн		Н.Батдорж	Т.Г Шифр:	Зургийн дугаар: ГДГ-46	Огноо: 2022 он
Шалгасан		Л.Баасанхүү			Бүх хуудас: 65

Суурийн хавтасан огноо: 2023/02/13

2023/02/13

4-р цэгийн ДХ-2-н Огтлол 1-1. М1:25

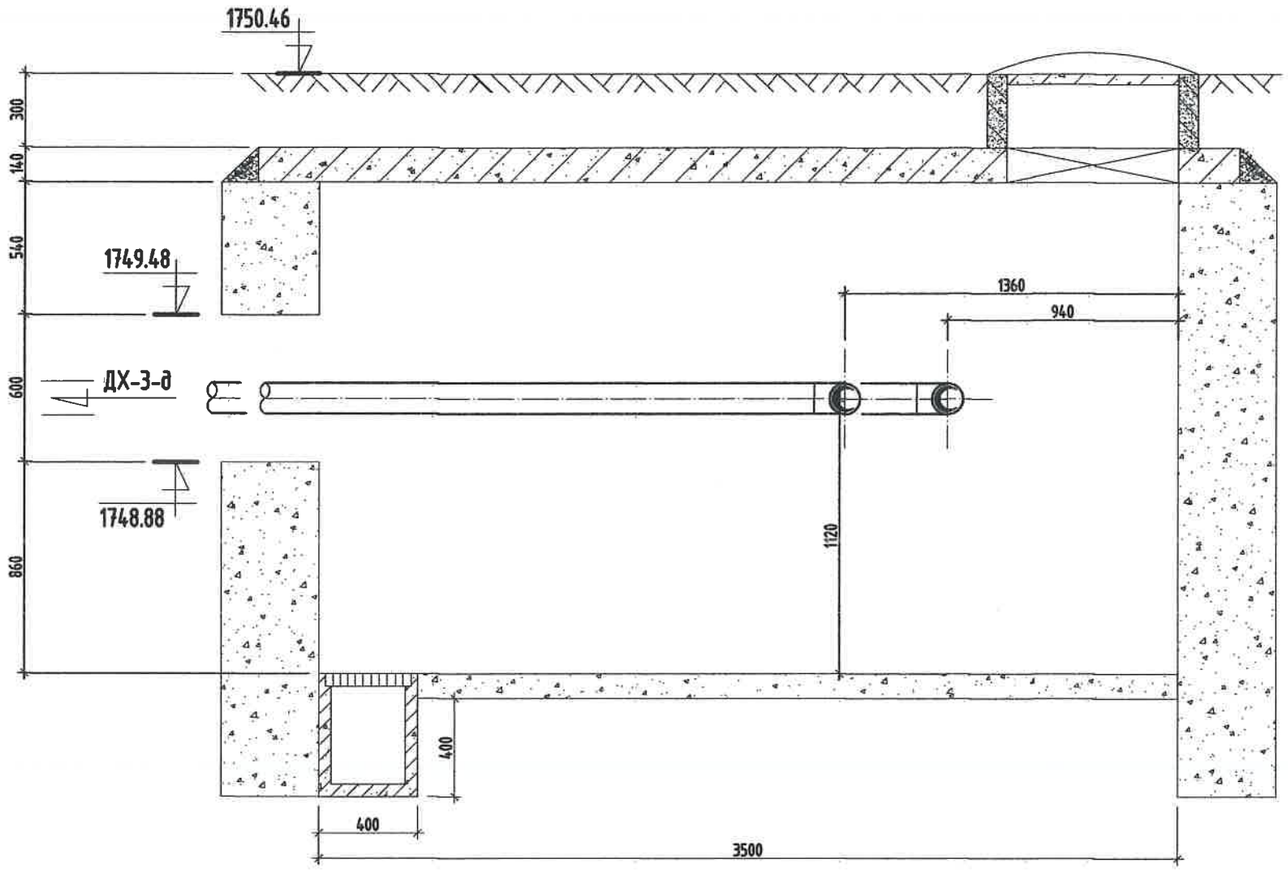

Тайлбар

Хоолойн голч	Үүлэгч ○	Хий авагч ●
Ф159х4.5	Ф50	Ф20
Ф133х4.0	Ф40	Ф20
Ф108х4.0	Ф40	Ф20
Ф89х3.5	Ф40	Ф20
Ф76х3.0	Ф25	Ф15
Ф57х3.0	Ф25	Ф15
Ф45х2.5	Ф25	Ф15

KINGSEA E&C
Consulting group Co.,Ltd
Хаяг: Улаанбаатар,ХУД,3-р хороо, Энхэлийн гудамж, 5-р байр Хан-Өргөө оффис, 901 тоот
Утас: 98111987, 77190684
КИНГСИЙ ИНЖЕНЕР ЭНД КОНСТРАКШН"ХХК

Завхан аймаг. Улиастай сум.

2-Р ХЭЛХЭЭНИЙ ГАДНА ДУЛААН ХАНГАМЖИЙН ШУГАМЫН ӨӨРЧЛӨЛТ, ШИНЭЧЛЭЛТ /11-Р УДДТ/

Дулааны худаг-2, Огтлол 1-1

Инженер		Л.Баасанхүү	Е.Г Шифр: КС 02-32/22	Масштаб:	Үе шат: А3
Гүйцэтгэсэн	И.Баярж.	Н.Батдорж	Т.Г Шифр:		Огноо: 2022 он
Шалгасан		Л.Баасанхүү		Зургийн дугаар: ГДГ-46а	Бух хуудас: 65

Суулгачийн хэвлэсэн огноо: 2023/02/13

6-р цэгийн ДХ-3-н байгуулалт. М1:25

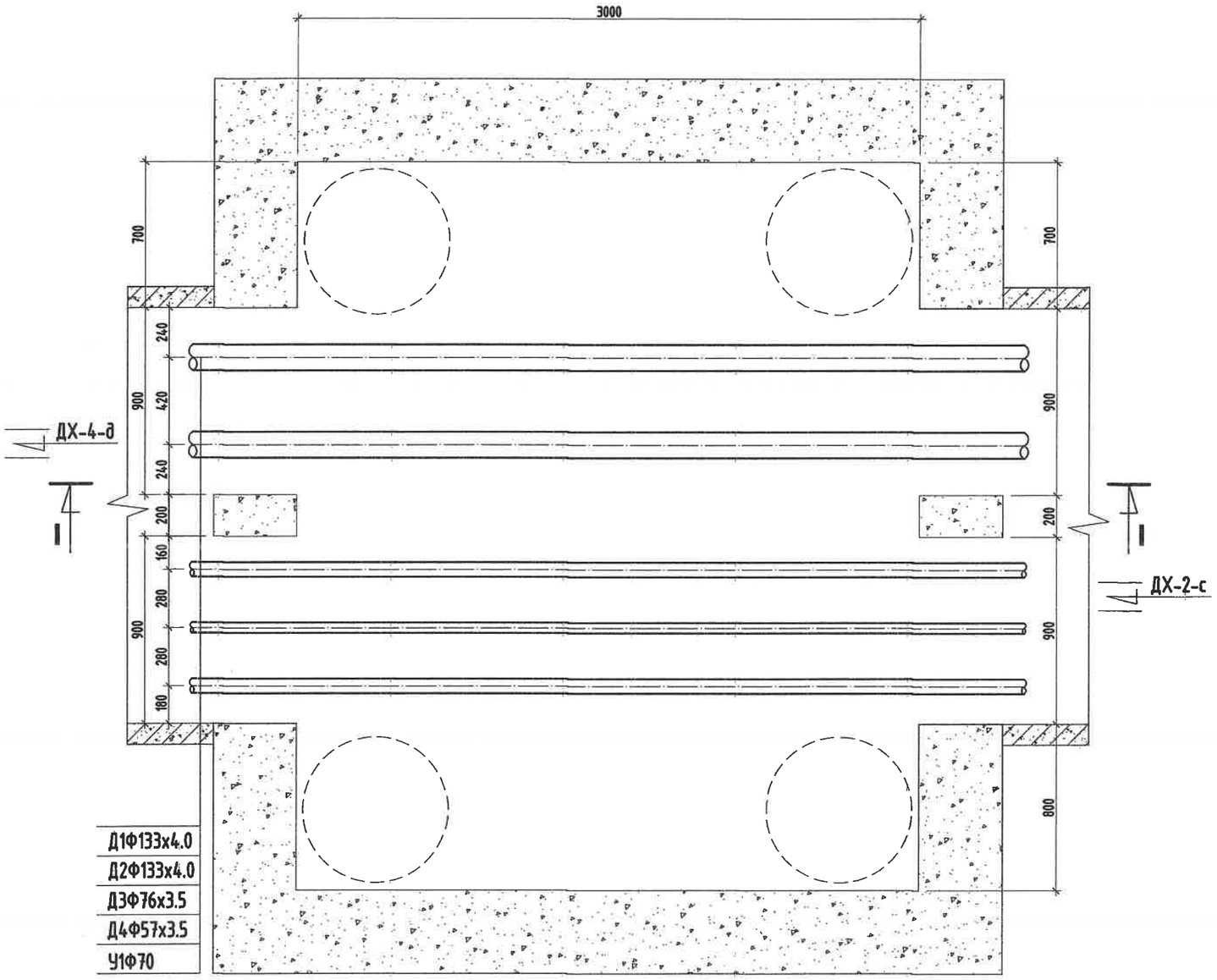

Тайлбар

Хоолойн голч	Юулэгч ○	Хий авагч ●
Ф159х4.5	Ф50	Ф20
Ф133х4.0	Ф40	Ф20
Ф108х4.0	Ф40	Ф20
Ф89х3.5	Ф40	Ф20
Ф76х3.0	Ф25	Ф15
Ф57х3.0	Ф25	Ф15
Ф45х2.5	Ф25	Ф15

МАТЕРИАЛЫН ТҮҮВЭР

Д/д	Тэмдэглэгээ	Материалын нэр	Тоо хэмжээ	Нэгж жин /кг/	Хэмжих нэгж
1	Хэмжээ 3.0х3.5х2.0h	Худгийн барилга бүтээц	1		шир
2		Даацын ялуу ДЯ-12-12-22	12		шир

KINGSEA E&C
Consulting group Co.,Ltd
Хаяг: Улаанбаатар,ХУД,3-р хороо, Энгэльсийн гудамж, 5-р байр Хан-Ордоо оффис, 901 тоот
Утас: 98111987, 77190484
КИНГСИЙ ИНЖЕНЕР ЭНД КОНСТРАКШН"ХХК

Завхан аймаг. Улиастай сум.

2-Р ХЭЛХЭЭНИЙ ГАДНА ДУЛААН ХАНГАМЖИЙН ШУГАМЫН ӨӨРЧЛӨЛТ, ШИНЭЧЛЭЛТ /11-Р УДДТ/

Дулааны худаг-3, Байгуулалт, огтлол 1-1

Ye шат: А3

Инженер		Л.Баасанхүү	Е.Г Шифр: КС 02-32/22	Масштаб: М1:25	Огноо: 2022 он
Гүйцэтгэсэн		Н.Батдорж	Т.Г Шифр:	Зургийн дугаар: ГДГ-47	Бух хуудас: 65
Шалгасан		Л.Баасанхүү			

Суулгахын хавтасан огноо: 2023/02/13

2023/02/13

6-р цэгийн ДХ-3-н Огтлол 1-1. М1:25

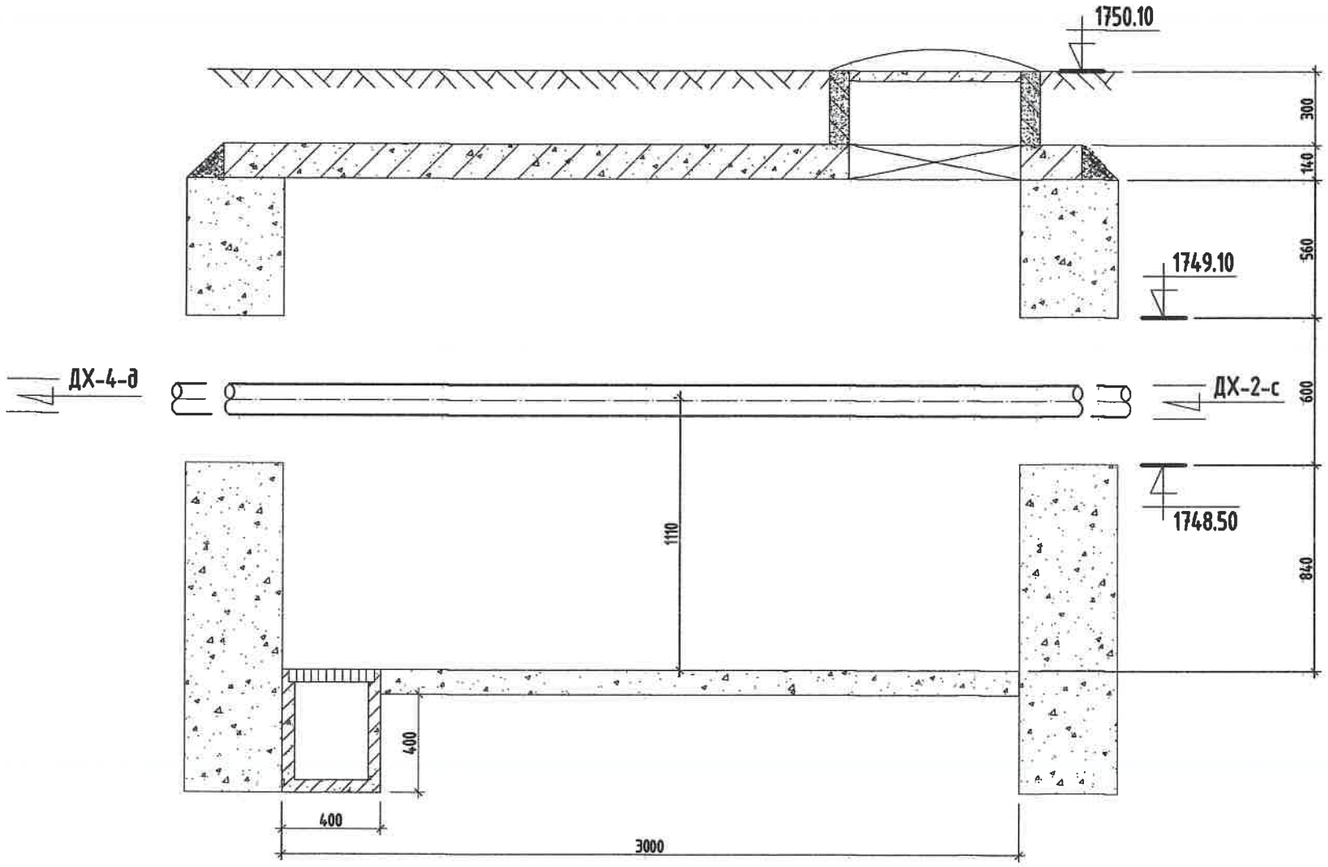

Тайлбар

Хоолойн голч	Үүлэгч ○	Хий авагч •
Ф159х4.5	Ф50	Ф20
Ф133х4.0	Ф40	Ф20
Ф108х4.0	Ф40	Ф20
Ф89х3.5	Ф40	Ф20
Ф76х3.0	Ф25	Ф15
Ф57х3.0	Ф25	Ф15
Ф45х2.5	Ф25	Ф15

KINGSEA E&C
Consulting group Co.,Ltd
Хаяг: Улаанбаатар,ХУД,3-р хороо, Энхтайвны гудамж, 5-р байр Хан-Эрдэнэ офис, 901 тоот
Утас: 98111987, 77199444
КИНГСИЙ ИНЖЕНЕР ЭНД КОНСТРАКШН"ХХК

Завхан аймаг. Улиастай сум.

2-Р ХЭЛХЭЭНИЙ ГАДНА ДУЛААН ХАНГАМЖИЙН ШУГАМЫН ӨӨРЧЛӨЛТ, ШИНЭЧЛЭЛТ /11-Р УДДТ/

Дулааны худаг-3, Огтлол 1-1					Үе шат: АЗ
Инженер		Л.Баасанхүү	Е.Г Шифр: КС 02-32/22	Масштаб:	Огноо: 2022 он
Гүйцэтгэсэн	И.Баярхе	Н.Батдорж	Т.Г Шифр:	Зургийн дугаар: ГДГ-47а	Бух хуудас: 65
Шалгасан		Л.Баасанхүү			

Суурилуулсан хэвлэсэн огноо: 2023/02/13

2023/02/13

7-р цэгийн ДХ-4-н байгуулалт. М1:25

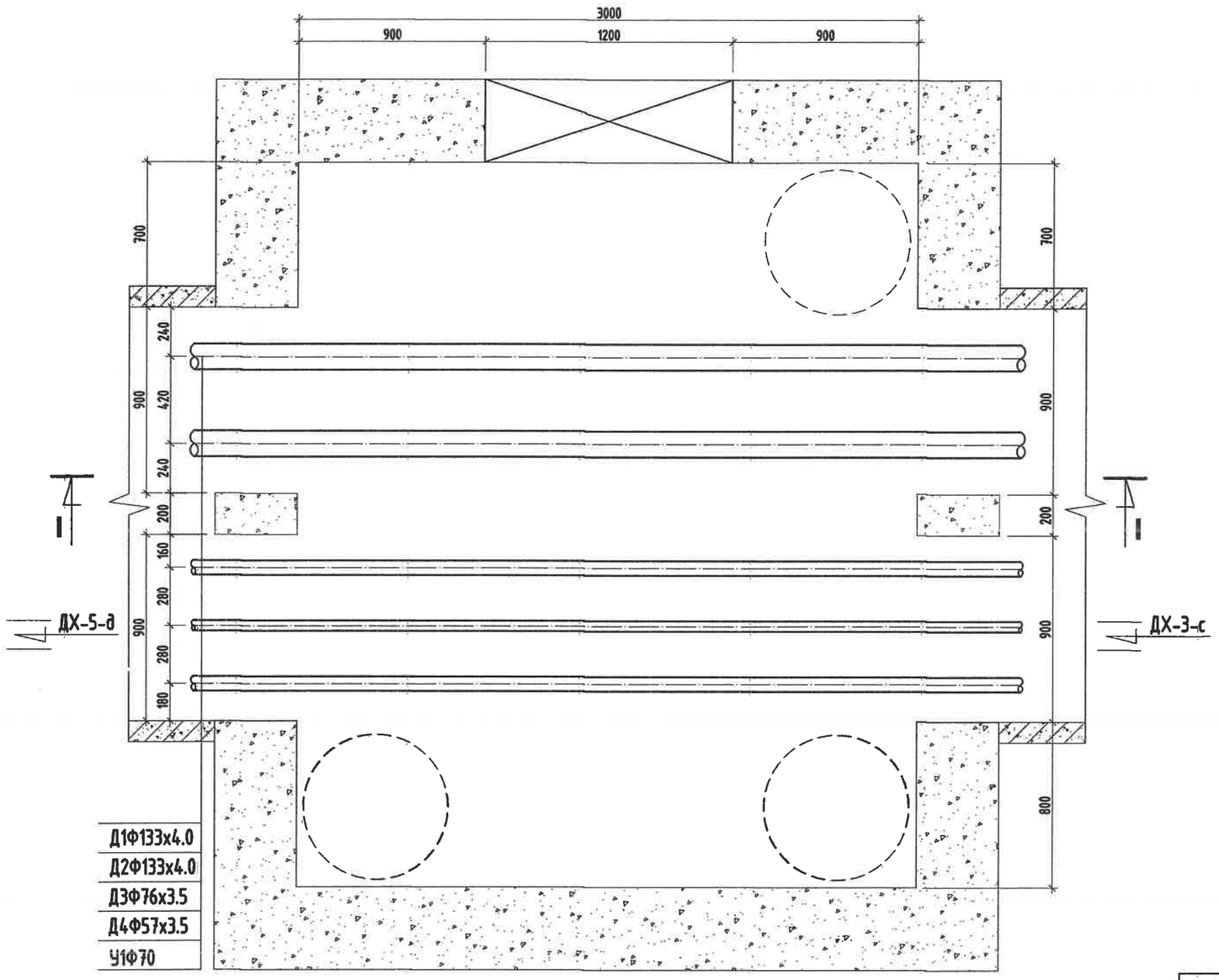

Тайлбар

Хоолойн голч	Юүлэгч ○	Хий авагч •
Ф159х4.5	Ф50	Ф20
Ф133х4.0	Ф40	Ф20
Ф108х4.0	Ф40	Ф20
Ф89х3.5	Ф40	Ф20
Ф76х3.0	Ф25	Ф15
Ф57х3.0	Ф25	Ф15
Ф45х2.5	Ф25	Ф15

МАТЕРИАЛЫН ТҮҮВЭР

Д/д	Тэмдэглэгээ	Материалын нэр	Тоо хэмжээ	Нэгж жин /кг/	Хэмжих нэгж
1	Хэмжээ 3,5х3.0х2.0h	Худгийн барилга бүтээц	1		шир
2		Даацын ялуу ДЯ-12-12-22	12		шир
3		Даацын ялуу ДЯ-18-12-22	3		шир

KINGSEA E&C
Consulting group Co.,Ltd
Хаяг: Улаанбаатар,ХУД,3-р хороо, Энхтайваны өргөн чөл. 5-р байр Хан-Өргөө оффис, 901 тоот
Утас: 98111987, 77190404
КИНГСИЙ ИНЖЕНЕР ЭНД КОНСТРАКШН"ХХК

Завхан аймаг. Улиастай сум.

2-Р ХЭЛХЭЭНИЙ ГАДНА ДУЛААН ХАНГАМЖИЙН ШУГАМЫН ӨӨРЧЛӨЛТ, ШИНЭЧЛЭЛТ /11-Р УДДТ/

Дулааны худаг-4, Байгуулалт, огтлол 1-1

Инженер		Л.Баасанхүү	Е.Г Шифр: КС 02-32/22	Масштаб: М1:25	Үе шат: А3
Гүйцэтгэсэн		Н.Батдорж	Т.Г Шифр:	Зургийн дугаар: ГДГ-48	Огноо: 2022 он
Шалгасан		Л.Баасанхүү			Бүх хуудас: 65

Суурилуулж хэрэглэсэн огноо: 2023/02/13

2023/02/13

7-р цэгийн ДХ-4-н Огтлол 1-1. М1:25

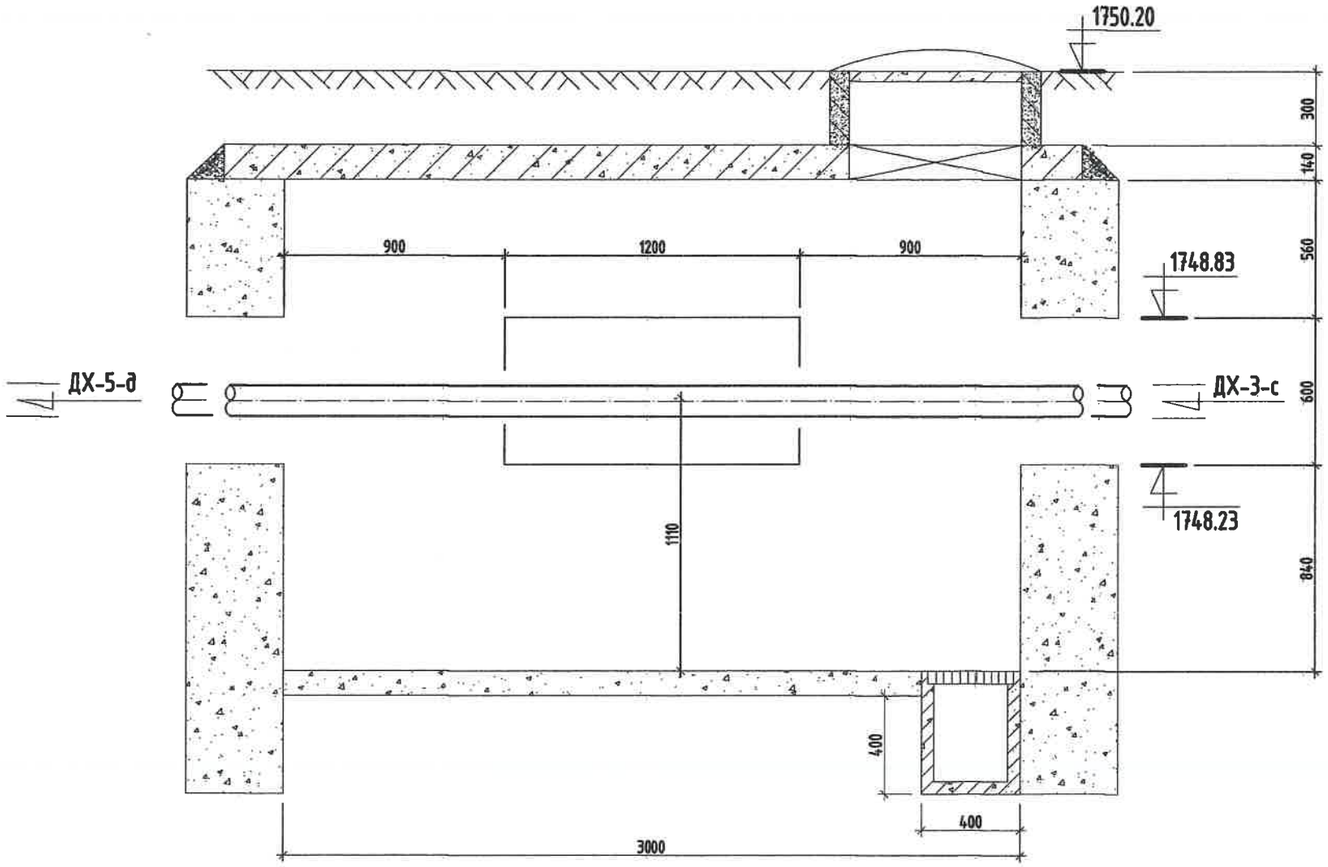

Тайлбар

Хоолойн голч	Үүлэгч ○	Хий авагч •
Ф159х4.5	Ф50	Ф20
Ф133х4.0	Ф40	Ф20
Ф108х4.0	Ф40	Ф20
Ф89х3.5	Ф40	Ф20
Ф76х3.0	Ф25	Ф15
Ф57х3.0	Ф25	Ф15
Ф45х2.5	Ф25	Ф15

KINGSEA E&C
Consulting group Co.,Ltd
Хаяг: Улаанбаатар,ХУД,3-р хороо.
Энгэльсийн гудамж. 5-р Хайр
Хан-Өргөн оффис, 901 өрөө
Утас: 98111987, 77190484
КИНГСИЙ ИНЖЕНЕР
ЭНД КОНСТРАКШН"ХХК

Завхан аймаг. Улиастай сум.

2-Р ХЭЛХЭЭНИЙ ГАДНА ДУЛААН ХАНГАМЖИЙН ШУГАМЫН ӨӨРЧЛӨЛТ, ШИНЭЧЛЭЛТ /11-Р УДДТ/

Дулааны худаг-4, Огтлол 1-1					Үе шат: А3
Инженер		Л.Баасанхүү	Е.Г Шифр: КС 02-32/22	Масштаб:	Огноо: 2022 он
Гүйцэтгэсэн		Н.Батдорж	Т.Г Шифр:	Зургийн дугаар: ГДГ-48а	Бүх хуудас: 65
Шалгасан		Л.Баасанхүү			

Суурилуулж хэрэглэсэн огноо: 2023/02/13

2023/02/13

8-р цэгийн ДХ-5-н байгуулалт. М1:25

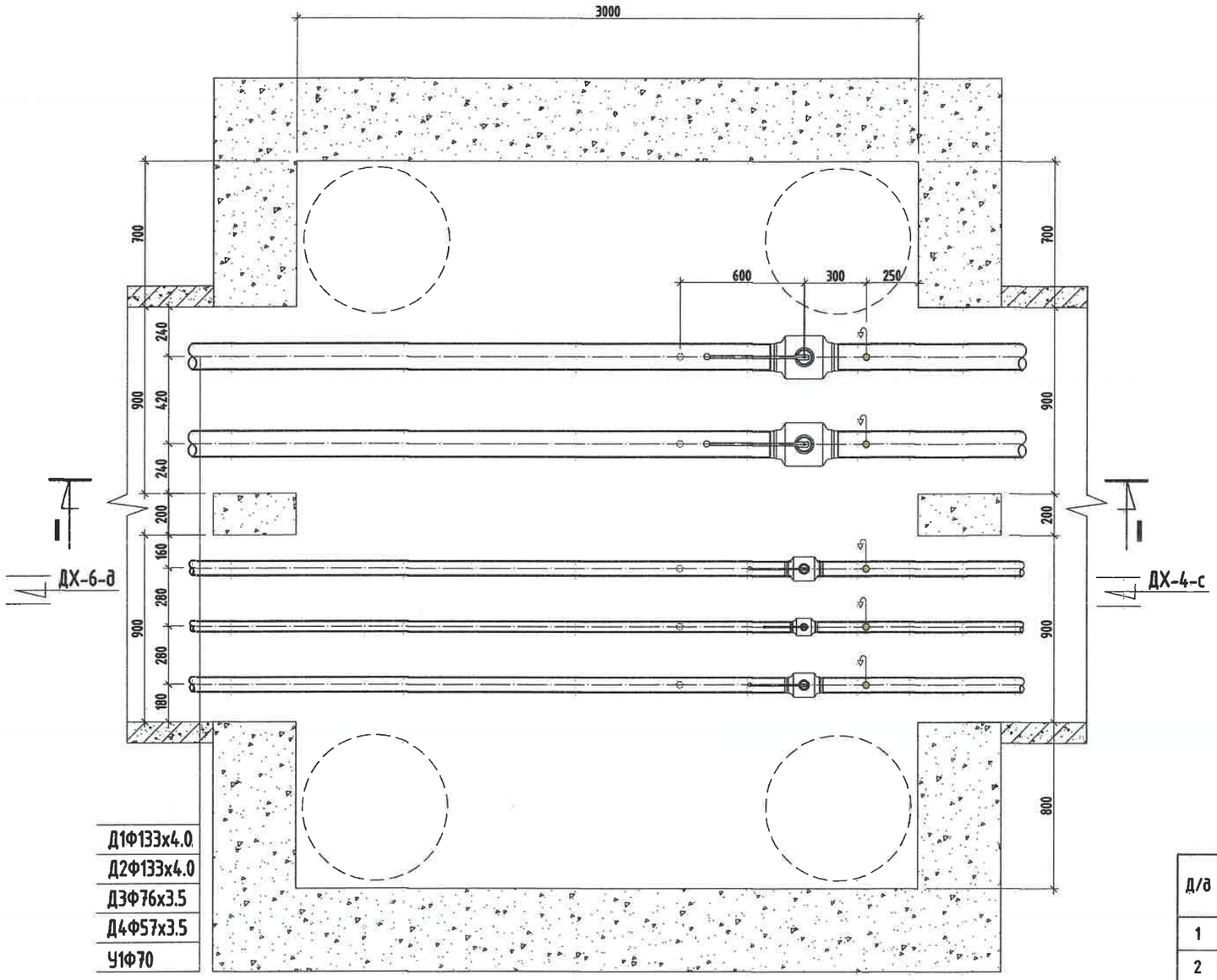

МАТЕРИАЛЫН ТҮҮВЭР

Д/д	Тэмдэглэгээ	Материалын нэр	Тоо хэмжээ	Нэгж жин /кг/	Хэмжих нэгж
1	T_1>100°C P>1.6 МПа	Бөмбөлгөн хаалт Ф125мм	2		шир
2	T_1>100°C P>1.6 МПа	Бөмбөлгөн хаалт Ф70мм/Ф50мм	1/1		шир
3	T_1>5°C P>1.6 МПа	Бөмбөлгөн хаалт Ф70мм	1		шир
4	15с22нж	Ус буулгах хаалт Ф40мм/Ф25мм	2/3		шир
5	15с22нж	Хий авагч хаалт Ф20мм/Ф15мм	2/3		шир
6	Хэмжээ 3.5х3.0х2.0h	Худгийн барилга бүтээц	1		шир
7		Даацын ялуу ДЯ-12-12-22	12		шир

Тайлбар

Хоолойн голч	Юулэгч ○	Хий авагч •
Ф159х4.5	Ф50	Ф20
Ф133х4.0	Ф40	Ф20
Ф108х4.0	Ф40	Ф20
Ф89х3.5	Ф40	Ф20
Ф76х3.0	Ф25	Ф15
Ф57х3.0	Ф25	Ф15
Ф45х2.5	Ф25	Ф15

KINGSEA E&C
Consulting group Co.,Ltd
Хаяг: Улаанбаатар,ХУД,3-р хороо. Энхтайвны гудамж. 5-р байр Хан-Ордоо оффис, 901 тоот
Утас: 90111907, 77190404
КИНГСИЙ ИНЖЕНЕР ЭНД КОНСТРАКШН"ХХК

Завхан аймаг. Улиастай сум.

2-Р ХЭЛХЭЭНИЙ ГАДНА ДУЛААН ХАНГАМЖИЙН ШУГАМЫН ӨӨРЧЛӨЛТ, ШИНЭЧЛЭЛТ /11-Р УДДТ/

Дулааны худаг-5, Байгуулалт, огтлол 1-1

Инженер		Л.Баасанхүү	Е.Г Шифр: КС 02-32/22	Масштаб: М1:25	Ye шат: А3
Гүйцэтгэсэн		Н.Батдорж			Огноо: 2022 он
Шалгасан		Л.Баасанхүү	Т.Г Шифр:	Зургийн дугаар: ГДГ-49	Бух хуудас: 65

Суулгийн хэвлэсэн огноо: 2023/02/13

8-р цэгийн ДХ-5-н Огтлол 1-1. М1:25

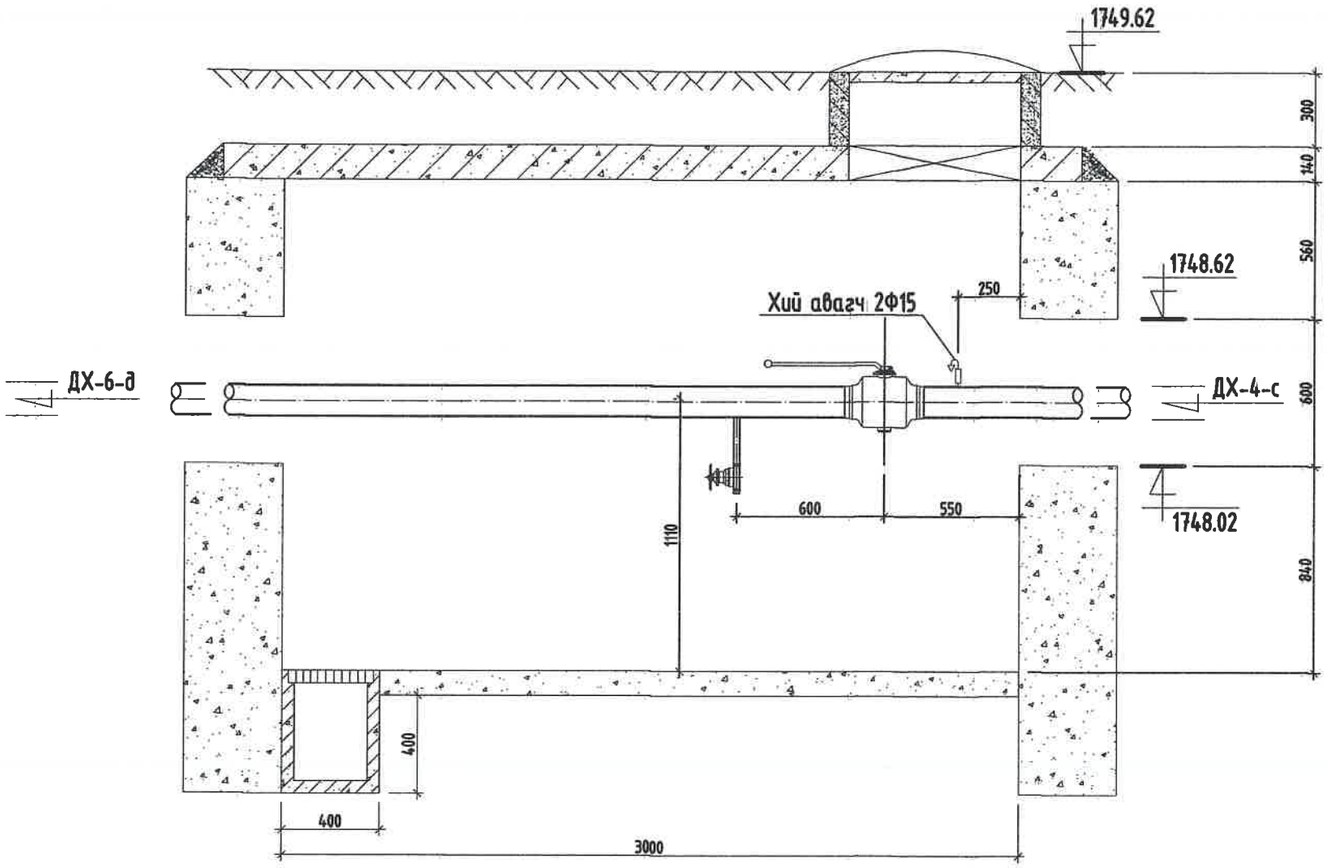

Тайлбар

Хаалойн голч	Юүлэгч ○	Хий авагч •
Ф159х4.5	Ф50	Ф20
Ф133х4.0	Ф40	Ф20
Ф108х4.0	Ф40	Ф20
Ф89х3.5	Ф40	Ф20
Ф76х3.0	Ф25	Ф15
Ф57х3.0	Ф25	Ф15
Ф45х2.5	Ф25	Ф15

KINGSEA E&C
Consulting group Co.,Ltd
Хаяг: Улаанбаатар,ХУД,3-р хороо, Энхтайвны гудамж, 5-р байр Хан-Өргөн оффис, 901 тоот
Утас: 98111987, 77190404
КИНГСИЙ ИНЖЕНЕР ЗӨВ КОНСТРАКШН"ХХК

Завхан аймаг, Улиастай сум.

2-Р ХЭЛХЭЭНИЙ ГАДНА ДУЛААН ХАНГАМЖИЙН ШУГАМЫН ӨӨРЧЛӨЛТ, ШИНЭЧЛЭЛТ /11-Р УДДТ/

Дулааны хоолой-5, Огтлол 1-1					Үе шат: АЗ
Инженер		Л.Баасанхүү	Е.Г Шифр: КС 02-32/22	Масштаб:	Огноо: 2022 он
Гүйцэтгэсэн		Н.Батдорж	Т.Г Шифр:	Зургийн дугаар: ГДГ-49а	Бүх хуудас: 65
Шалгасан		Л.Баасанхүү			

Сэдэлчийн хэвлэсэн огноо: 2023/02/13

2023/02/13

11-р цэгийн ДХ-6-н байгуулалт. М1:25

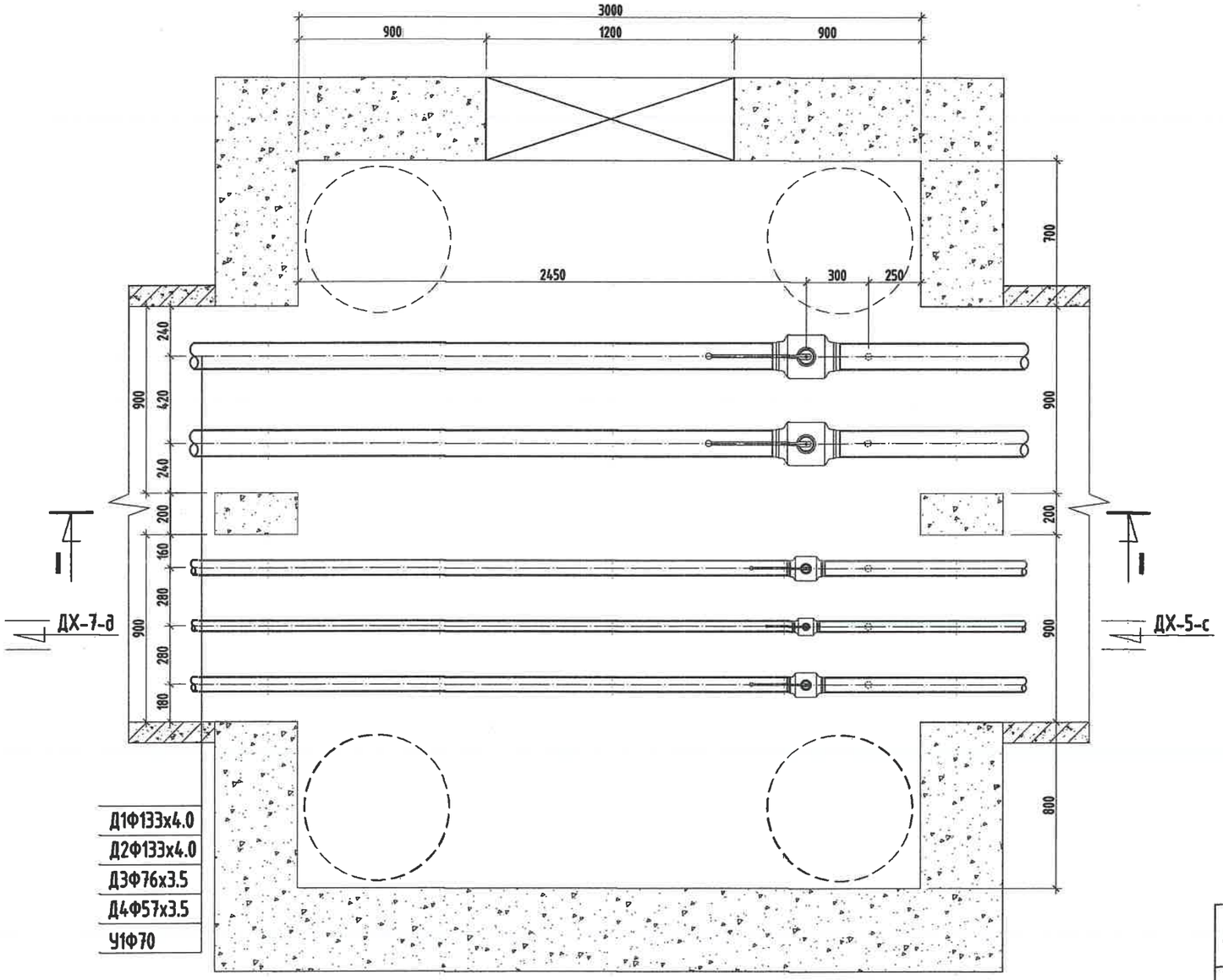

Тайлбар

Хоолойн голч	Үүлэгч ○	Хий авагч •
Ф159х4.5	Ф50	Ф20
Ф133х4.0	Ф40	Ф20
Ф108х4.0	Ф40	Ф20
Ф89х3.5	Ф40	Ф20
Ф76х3.0	Ф25	Ф15
Ф57х3.0	Ф25	Ф15
Ф45х2.5	Ф25	Ф15

МАТЕРИАЛЫН ТҮҮВЭР

Д/д	Тэмдэглэгээ	Материалын нэр	Тоо хэмжээ	Нэгж жин /кг/	Хэмжих нэгж
1	T>100°C P>1.6 МПа	Бөмбөлгөн хаалт Ф125мм	2		шир
2	T>100°C P>1.6 МПа	Бөмбөлгөн хаалт Ф70мм/Ф50мм	1/1		шир
3	T>5°C P>1.6 МПа	Бөмбөлгөн хаалт Ф70мм	1		шир
4	15ç22нж	Ус буулгах хаалт Ф40мм/Ф25мм	2/3		шир
5	Хэмжээ 3.5х3.0х2.0h	Худгийн барилга бүтээц	1		шир
6		Даацын ялуу ДЯ-12-12-22	12		шир

KINGSEA E&C
Consulting group Co.,Ltd
Хаяг: Улаанбаатар,ХУД.3-р хороо. Энгэльсийн гудамж. 5-р байр Хан-Өргөн оффис, 901 тоот
Утас: 98111987, 77190484
КИНГСИЙ ИНЖЕНЕР ЭНД КОНСТРАКШН"ХХК

Завхан аймаг. Улиастай сум.

2-Р ХЭЛХЭЭНИЙ ГАДНА ДУЛААН ХАНГАМЖИЙН ШУГАМЫН ӨӨРЧЛӨЛТ, ШИНЭЧЛЭЛТ /11-Р УДДТ/

Дулааны худаг-6, Байгуулалт, огтлол 1-1

Инженер		Л.Баасанхүү	Е.Г Шифр: КС 02-32/22	Масштаб: М1:25	Үе шат: АЗ
Гүйцэтгэсэн		Н.Батдорж	Т.Г Шифр:	Зургийн дугаар: ГДГ-50	Огноо: 2022 он
Шалгасан		Л.Баасанхүү			Бух хуудас: 65

Суурийн хавтасан огноо: 2023/02/13

2023/02/13

8-р цэгийн ДХ-5-н Огтлол 1-1. М1:25

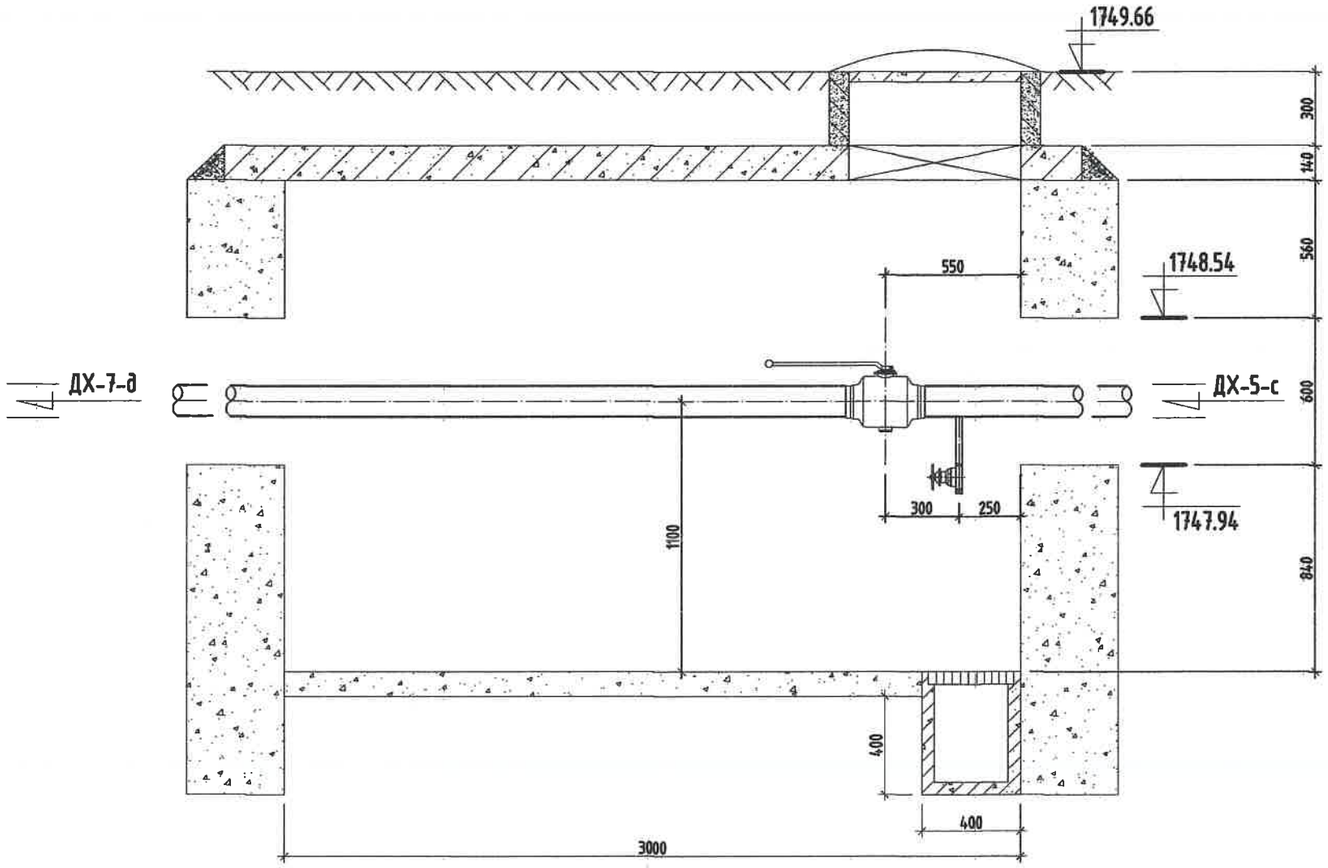

Тайлбар

Хоолойн голч	Юулэгч ○	Хий авагч ●
Ф159х4.5	Ф50	Ф20
Ф133х4.0	Ф40	Ф20
Ф108х4.0	Ф40	Ф20
Ф89х3.5	Ф40	Ф20
Ф76х3.0	Ф25	Ф15
Ф57х3.0	Ф25	Ф15
Ф45х2.5	Ф25	Ф15

KINGSEA E&C
Consulting group Co.,Ltd
Хаяг: Улаанбаатар,ХУД,3-р хороо, Энхтайвны гудамж, 5-р байр Хан-Ордоо оффис, 901 өрөө
Утас: 98111987, 77190604
КИНГСИЙ ИНЖЕНЕР ЗӨВ КОНСТРАКШН"ХХК

Завхан аймаг. Улиастай сум.

2-Р ХЭЛХЭЭНИЙ ГАДНА ДУЛААН ХАНГАМЖИЙН ШУГАМЫН ӨӨРЧЛӨЛТ, ШИНЭЧЛЭЛТ /11-Р УДДТ/

Дулааны худаг-6, Огтлол 1-1					Үе шат: АЗ
Инженер		Л.Баасанхүү	Е.Г Шифр: КС 02-32/22	Масштаб:	Огноо: 2022 он
Гүйцэтгэсэн		Н.Батдорж	Т.Г Шифр:	Зургийн дугаар: ГДГ-50а	Бүх хуудас: 65
Шалгасан		Л.Баасанхүү			

Суурчийн хэлбэсэн огноо: 2023/02/13

2023/02/13

11-р цэгийн ДХ-7-н байгуулалт. М1:25

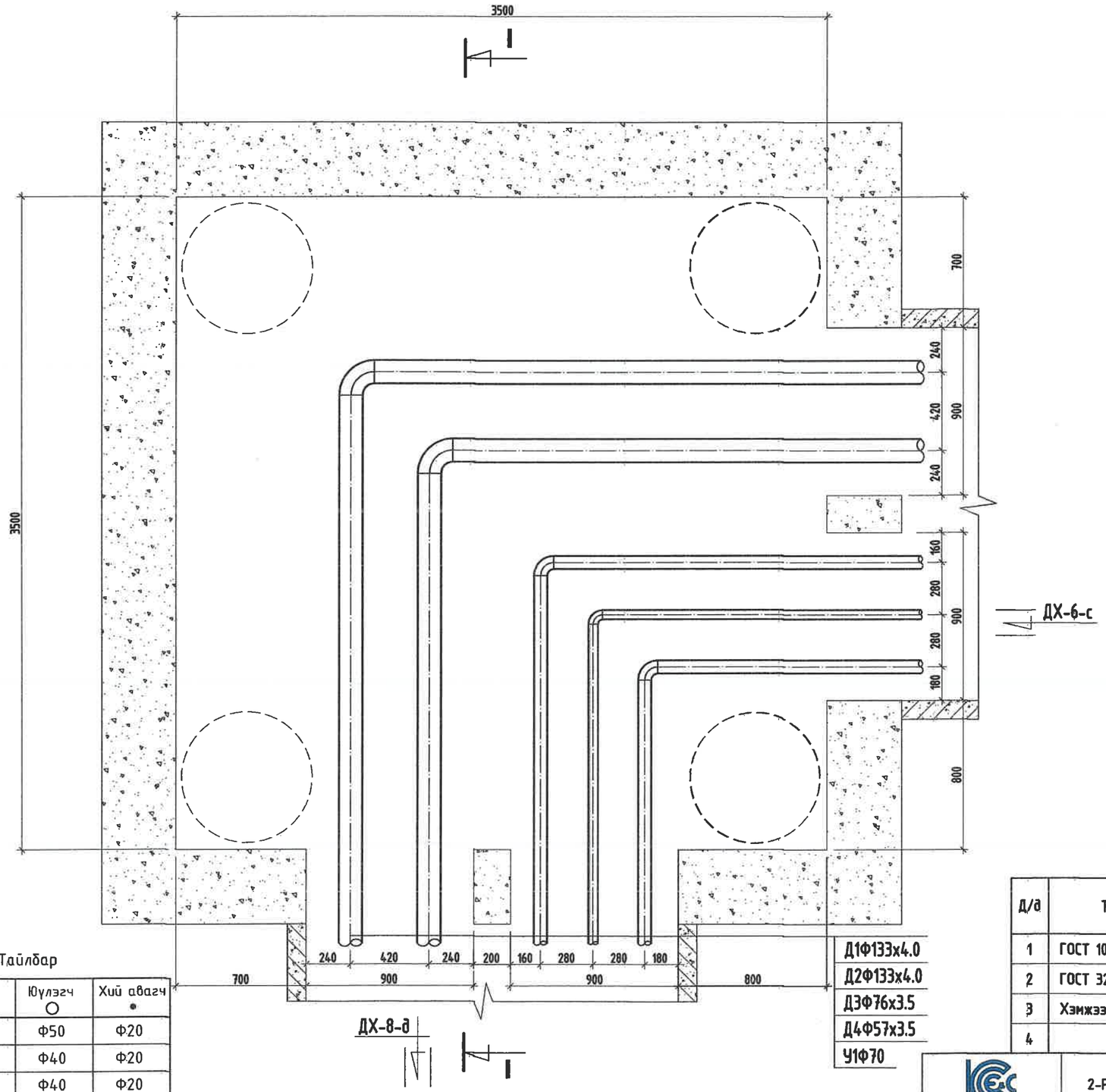

Тайлбар

Хоолойн голч	Юүлэгч ○	Хий авагч •
Ф159х4.5	Ф50	Ф20
Ф133х4.0	Ф40	Ф20
Ф108х4.0	Ф40	Ф20
Ф89х3.5	Ф40	Ф20
Ф76х3.0	Ф25	Ф15
Ф57х3.0	Ф25	Ф15
Ф45х2.5	Ф25	Ф15

МАТЕРИАЛЫН ТҮҮВЭР

Д/д	Тэмдэглэгээ	Материалын нэр	Тоо хэмжээ	Нэгж жин /кг/	Хэмжих нэгж
1	ГОСТ 10704-91	Ган булан Ф125мм	2		шир
2	ГОСТ 3262-75	Цайрдсан ган булан Ф70мм/Ф50мм	2/1		шир
3	Хэмжээ 3,5х3.5х2.0h	Худгийн барилга бүтээц	1		шир
4		Даацын ялуу ДЯ-12-12-22	12		шир

KINGSEA E&C
Consulting group Co.,Ltd
Хаяг: Улаанбаатар,ХУД,3-р хороо, Энгэльсийн гудамж, 5-р байр Хан-Өргөн оффис, 901 тоот
Утас: 98111987, 77190684
КИНГСИЙ ИНЖЕНЕР ЭНД КОНСТРАКШН"ХХК

Завхан аймаг. Улиастай сум.

2-Р ХЭЛХЭЭНИЙ ГАДНА ДУЛААН ХАНГАМЖИЙН ШУГАМЫН ӨӨРЧЛӨЛТ, ШИНЭЧЛЭЛТ /11-Р УДДТ/

Дулааны худаг-7, Байгуулалт, огтлол 1-1

Инженер		Л.Баасанхүү	Е.Г Шифр: КС 02-32/22	Масштаб: М1:25	Огноо: 2022 он
Гүйцэтгэсэн		Н.Батдорж	Т.Г Шифр:	Зургийн дугаар: ГДГ-51	Бүх хуудас: 65
Шалгасан		Л.Баасанхүү			

Ye шат: А3

Суулгалтын хавтасын огноо: 2023/02/13

2023/02/13

11-р цэгийн ДХ-7-н Огтлол 1-1. М1:25

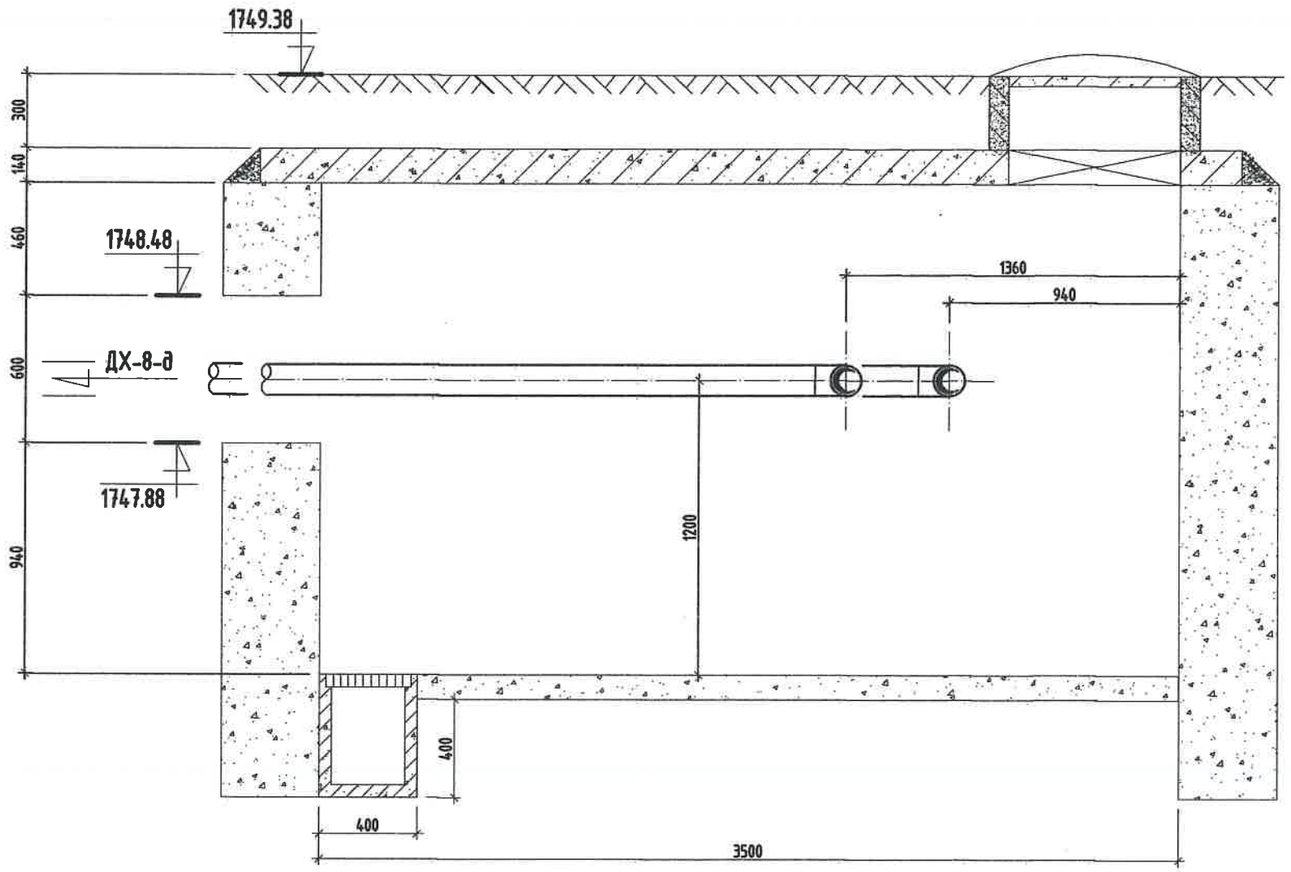

Тайлбар

Хоолойн голч	Юулзгч ○	Хий авагч •
Ф159х4.5	Ф50	Ф20
Ф133х4.0	Ф40	Ф20
Ф108х4.0	Ф40	Ф20
Ф89х3.5	Ф40	Ф20
Ф76х3.0	Ф25	Ф15
Ф57х3.0	Ф25	Ф15
Ф45х2.5	Ф25	Ф15

KINGSEA E&C
Consulting group Co.,Ltd
Хаяг: Улаанбаатар,ХУД,3-р хороо, Энгэльсийн гудамж, 5-р байр Хан-Өргөө оффис, 901 тоот
Утас: 98111987, 77190484
КИНГСИЙ ИНЖЕНЕР ЭНД КОНСТРАКШН"ХХК

Завхан аймаг. Улиастай сум.

2-Р ХЭЛХЭЭНИЙ ГАДНА ДУЛААН ХАНГАМЖИЙН ШУГАМЫН ӨӨРЧЛӨЛТ, ШИНЭЧЛЭЛТ /11-Р УДДТ/

Дулааны худаг-7, Огтлол 1-1

Инженер		Л.Баасанхүү	ЕГ Шифр: КС 02-32/22	Масштаб:	Үе шат: АЗ
Гүйцэтгэсэн		Н.Батдорж	ТіГ Шифр:	Зургийн дугаар: ГДГ-51а	Огноо: 2022 он
Шалгасан		Л.Баасанхүү			Бүх хуудас: 65

Сүлтийн хавтасан огноо: 2023/02/13

2023/02/13

17-р цэгийн ДХ-8-н байгуулалт. М1:25

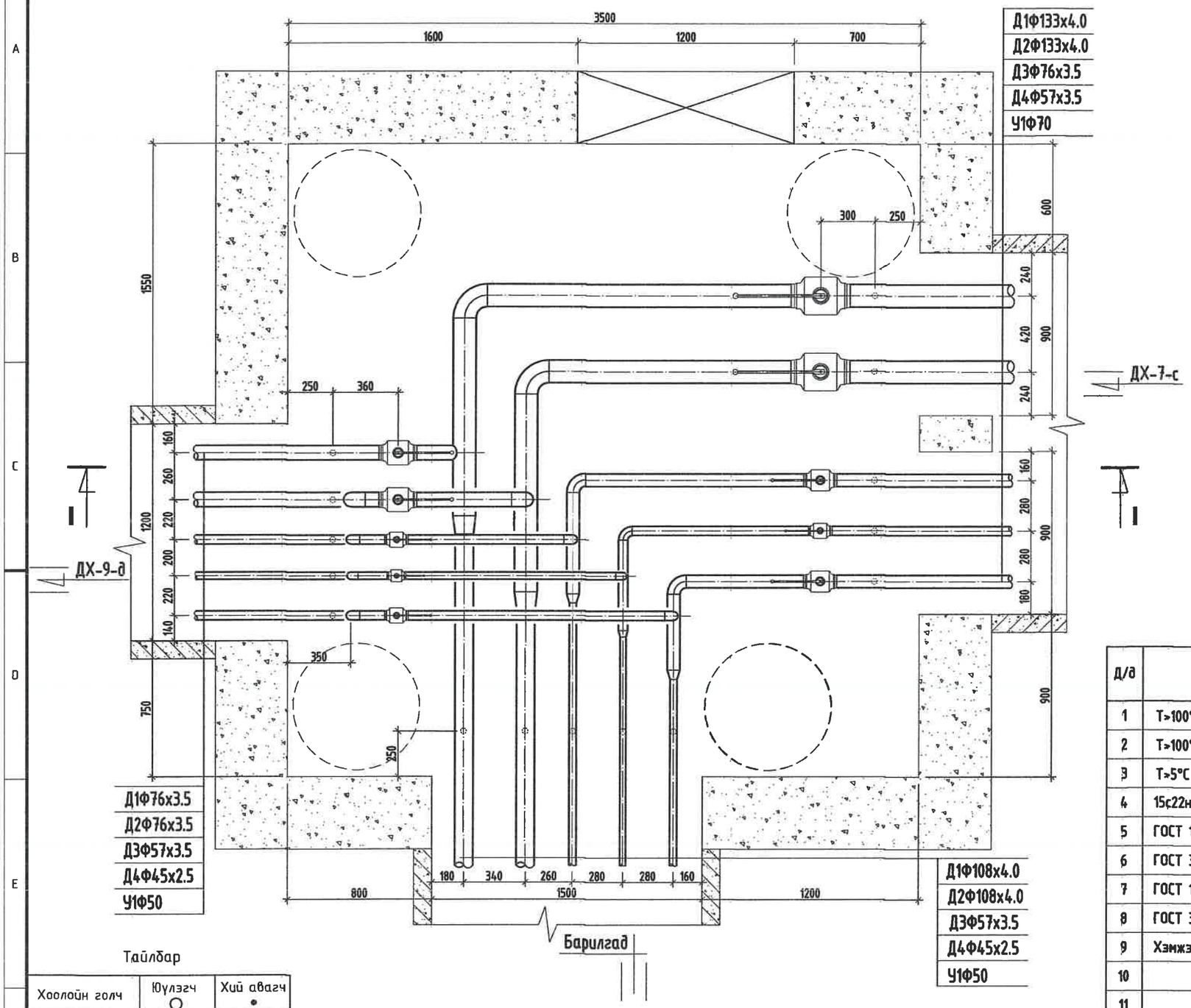

Тайлбар

Хоолойн голч	Юүлэгч ○	Хий авагч •
Ф159х4.5	Ф50	Ф20
Ф133х4.0	Ф40	Ф20
Ф108х4.0	Ф40	Ф20
Ф89х3.5	Ф40	Ф20
Ф76х3.0	Ф25	Ф15
Ф57х3.0	Ф25	Ф15
Ф45х2.5	Ф25	Ф15

МАТЕРИАЛЫН ТҮҮВЭР

Д/д	Тэмдэглэгээ	Материалын нэр	Тоо хэмжээ	Нэгж жин /кг/	Хэмжих нэгж
1	Т>100°С Р>1.6 МПа	Бөмбөлгөн хаалт Ф125мм/Ф70мм	2/3		шир
2	Т>100°С Р>1.6 МПа	Бөмбөлгөн хаалт Ф50мм/Ф40мм	2/1		шир
3	Т>5°С Р>1.6 МПа	Бөмбөлгөн хаалт Ф70мм/Ф50мм	1/1		шир
4	15с22нж	Ус буулгах хаалт Ф40мм/Ф25мм	2/8		шир
5	ГОСТ 10704-91	Ган булан Ф100мм/Ф70мм	2/3		шир
6	ГОСТ 3262-75	Цайрдсан ган булан Ф70мм/Ф50мм/Ф40мм	2/7/3		шир
7	ГОСТ 10704-91	Ган шилхвэр Ф125/100мм	2		шир
8	ГОСТ 3262-75	Цайрдсан ган булан Ф70/Ф50мм, Ф50/Ф40мм	2/1		шир
9	Хэмжээ 3,5х3.5х1.8h	Хуйгийн барилга бүтээц	1		шир
10		Даацын ялуу ДЯ-12-12-22	6		шир
11		Даацын ялуу ДЯ-18-12-22	6		шир
12		Даацын ялуу ДЯ-22-12-22	3		шир

KINGSEA E&C
Consulting group Co.,Ltd
Хаяг: Улаанбаатар,ХУД,3-р хороо. Энхтайвны гудамж. 5-р байр Хан-Өргөө оффис, 901 тоот
Утас: 98111987, 77190484
КИНГСИЙ ИНЖЕНЕР ЭНД КОНСТРАКШН"ХХК

Завхан аймаг. Улиастай сум.

2-Р ХЭЛХЭЭНИЙ ГАДНА ДУЛААН ХАНГАМЖИЙН ШУГАМЫН ӨӨРЧЛӨЛТ, ШИНЭЧЛЭЛТ /11-Р УДДТ/

Дулааны худаг-8, Байгуулалт, огтлол 1-1

Инженер		Л.Баасанхүү	Е.Г Шифр: КС 02-32/22	Масштаб: М1:25	Үе шат: АЗ
Гүйцэтгэсэн	И.Баярх.	Н.Батдорж			Огноо: 2022 он
Шалгасан		Л.Баасанхүү	Т.Г Шифр:	Зургийн дугаар: ГДГ-52	Бүх хуудас: 65

Суулгалтын хэмжээсэн ажлууд: 2022/02/13

17-р цэгийн ДХ-8-н Огтлол 1-1. М1:25

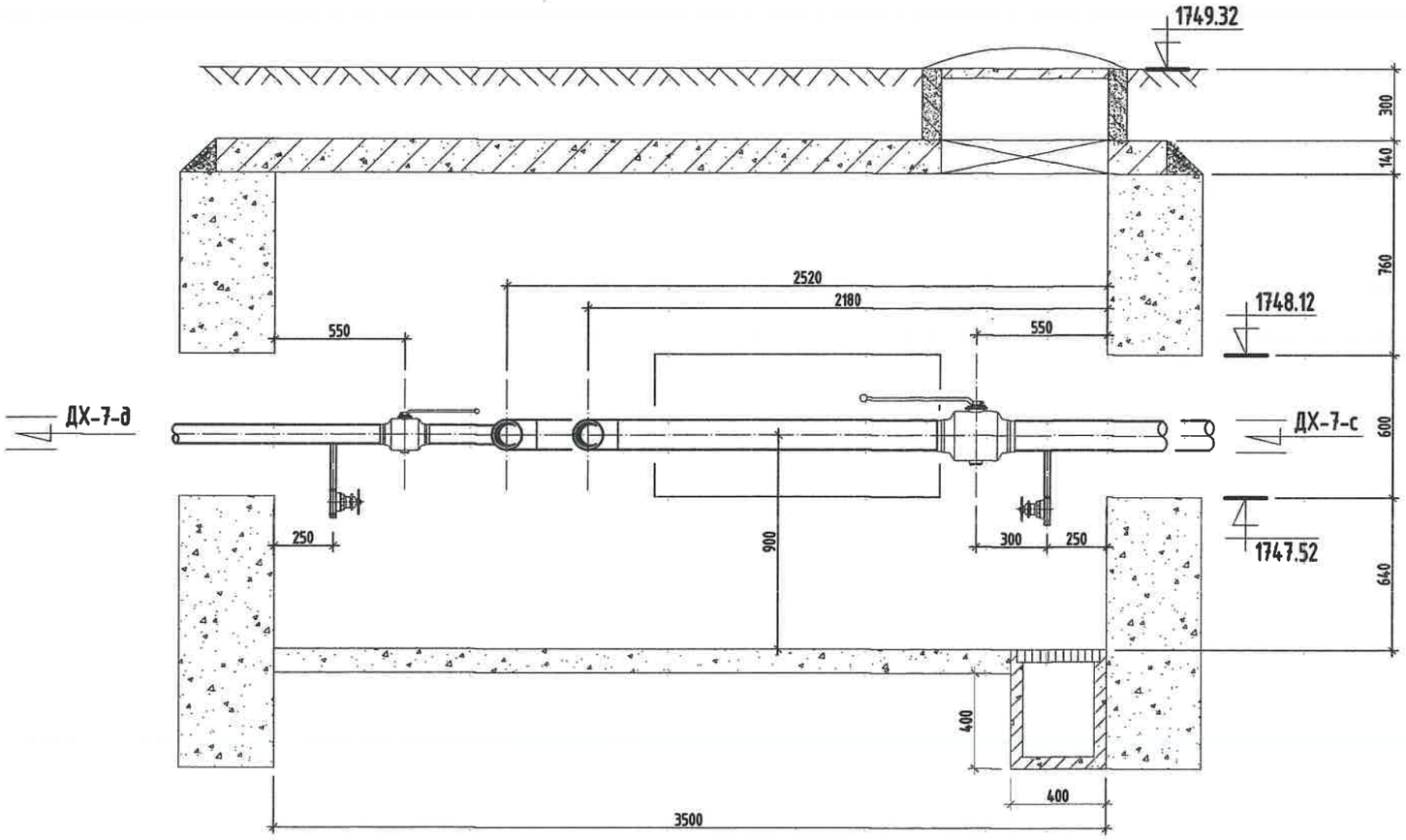

Тайлбар

Хоолойн голч	Юулзгч ○	Хий авагч •
Ф159х4.5	Ф50	Ф20
Ф133х4.0	Ф40	Ф20
Ф108х4.0	Ф40	Ф20
Ф89х3.5	Ф40	Ф20
Ф76х3.0	Ф25	Ф15
Ф57х3.0	Ф25	Ф15
Ф45х2.5	Ф25	Ф15

KINGSEA E&C
Consulting group Co.,Ltd
Хаяг: Улаанбаатар,ХУД,3-р хороо, Энхтайвны гудамж, 5-р байр Хан-Өргөө оффис, 901 тоот
Утас: 98111987, 77190484
КИНГСИЙ ИНЖЕНЕР ЭНД КОНСТРАКШН"ХХК

Завхан аймаг. Улиастай сум.

2-Р ХЭЛХЭЭНИЙ ГАДНА ДУЛААН ХАНГАМЖИЙН ШУГАМЫН ӨӨРЧЛӨЛТ, ШИНЭЧЛЭЛТ /11-Р УДДТ/

Дулааны худаг-6, Огтлол 1-1					Үе шат: АЗ
Инженер		Л.Баасанхүү	Е.Г Шифр: КС 02-32/22	Масштаб:	Огноо: 2022 он
Гүйцэтгэсэн		Н.Батдорж	Т.Г Шифр:	Зургийн дугаар: ГДГ-52а	Бүх хуудас: 65
Шалгасан		Л.Баасанхүү			

Суурилуулсан огноо: 2023/02/13

2023/02/13

21-р цэгийн ДХ-9-н байгуулалт. М1:25

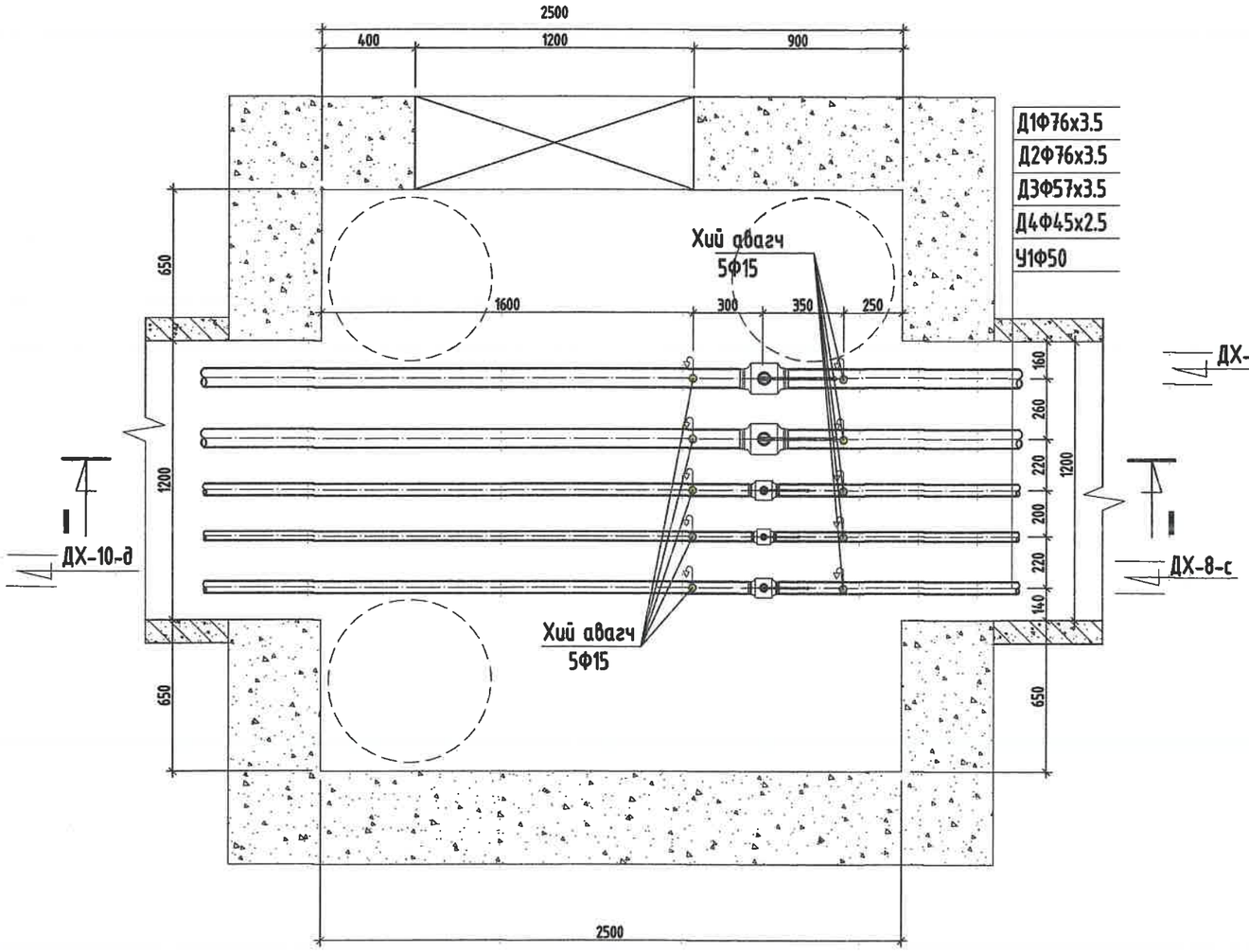

ОГТЛОЛ /I-I/

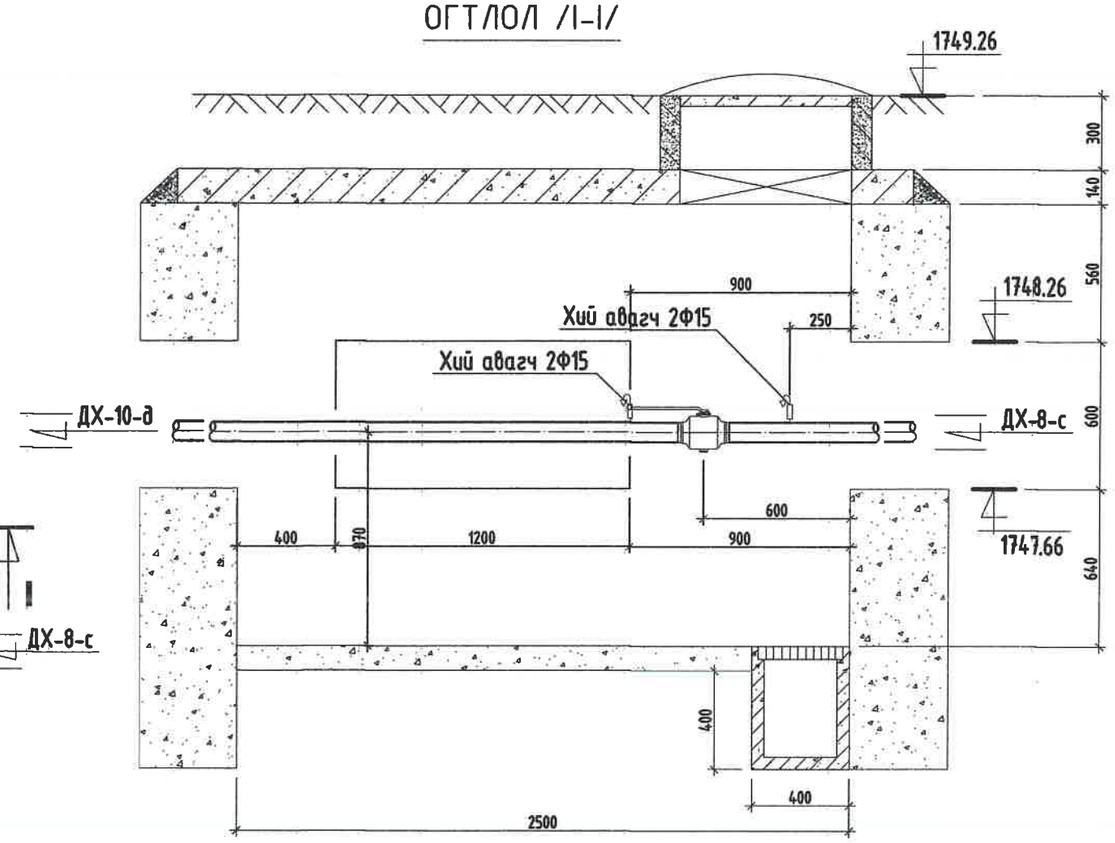

МАТЕРИАЛЫН ТҮҮВЭР

Д/д	Тэмдэглэгээ	Материалын нэр	Тоо хэмжээ	Нэгж жин /кг/	Хэмжих нэгж
1	T>100°C P>1.6 МПа	Бөмбөлгөн хаалт Ф70мм	2		шир
2	T>100°C P>1.6 МПа	Бөмбөлгөн хаалт Ф50мм/Ф40мм	1/1		шир
3	T>5°C P>1.6 МПа	Бөмбөлгөн хаалт Ф50мм	1		шир
4	15с22нж	Хий авагч хаалт Ф15мм	10		шир
5	Хэмжээ 3.5х3.0х1.8h	Худгийн барилга бүтээц	1		шир
6		Даацын ялуу ДЯ-12-12-22	12		шир

Тайлбар

Хоолойн голч	Юулэгч ○	Хий авагч •
Ф159х4.5	Ф50	Ф20
Ф133х4.0	Ф40	Ф20
Ф108х4.0	Ф40	Ф20
Ф89х3.5	Ф40	Ф20
Ф76х3.0	Ф25	Ф15
Ф57х3.0	Ф25	Ф15
Ф45х2.5	Ф25	Ф15

KINGSEA E&C
Consulting group Co.,Ltd
Хаяг: Улаанбаатар,ХУД,3-р хороо, Энгэлсийн гудамж, 5-р байр Хан-Өргөө оффис, 901 тоот
Утас: 98111987, 77190444
КИНГСИЙ ИНЖЕНЕР ЗӨВ КОНСТРАКШН"ХХК

Завхан аймаг. Улиастай сум.

2-Р ХЭЛХЭЭНИЙ ГАДНА ДУЛААН ХАНГАМЖИЙН ШУГАМЫН ӨӨРЧЛӨЛТ, ШИНЭЧЛЭЛТ /11-Р УДДТ/

Дулааны худаг-9, Байгуулалт, огтлол 1-1

Инженер		Л.Баасанхүү	Е.Г Шифр: КС 02-32/22	Масштаб: М1:25	Үе шат: АЗ
Гүйцэтгэсэн	И.Баярсайхан	Н.Батдорж			Огноо: 2022 он
Шалгасан		Л.Баасанхүү	Т.Г Шифр:	Зургийн дугаар: ГДГ-53	Бүх хуудас: 65

Суулгийн хэвлэсэн огноо: 2023/02/13

24-р цэгийн ДХ-10-н байгуулалт. М1:25

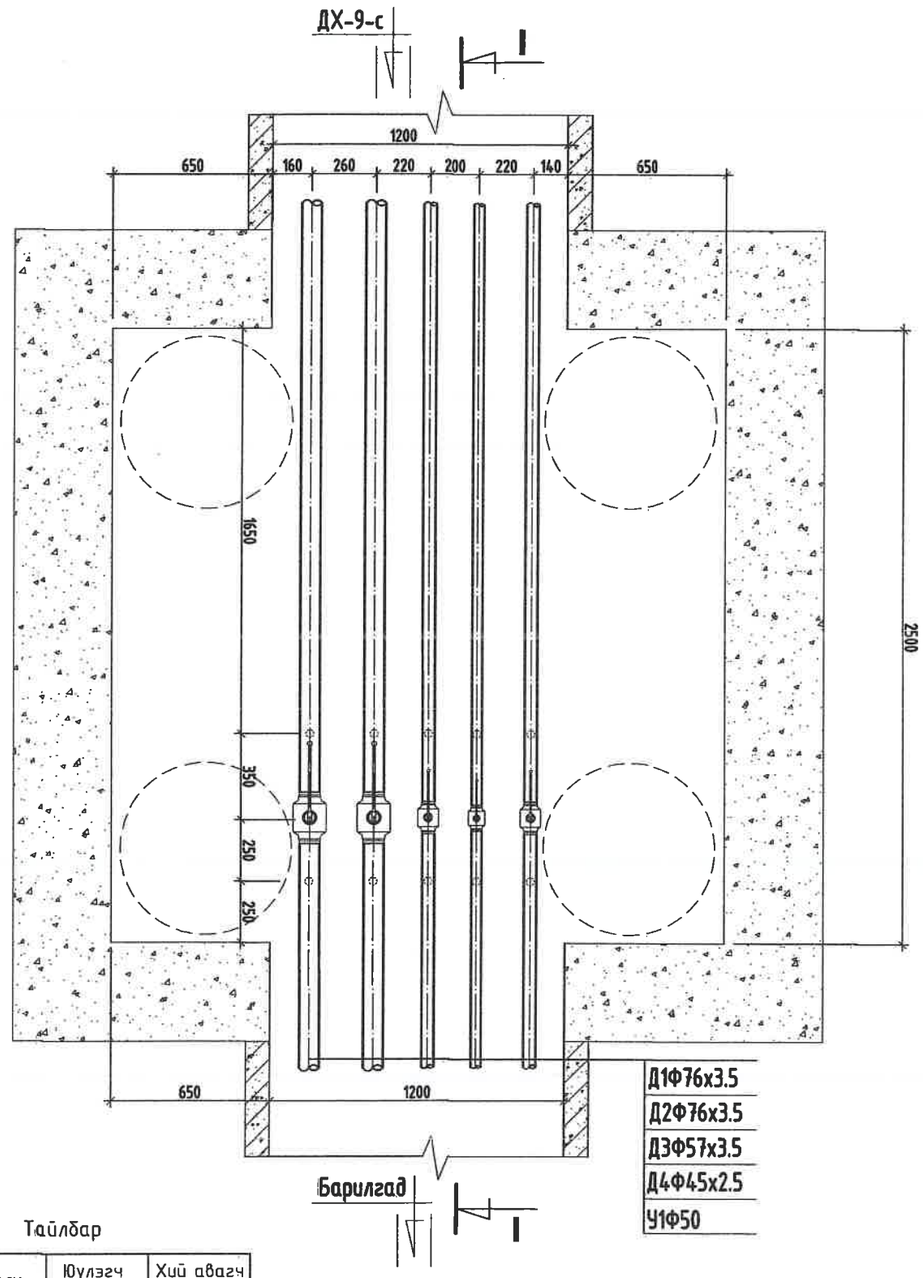

ОГТЛОЛ /I-I/

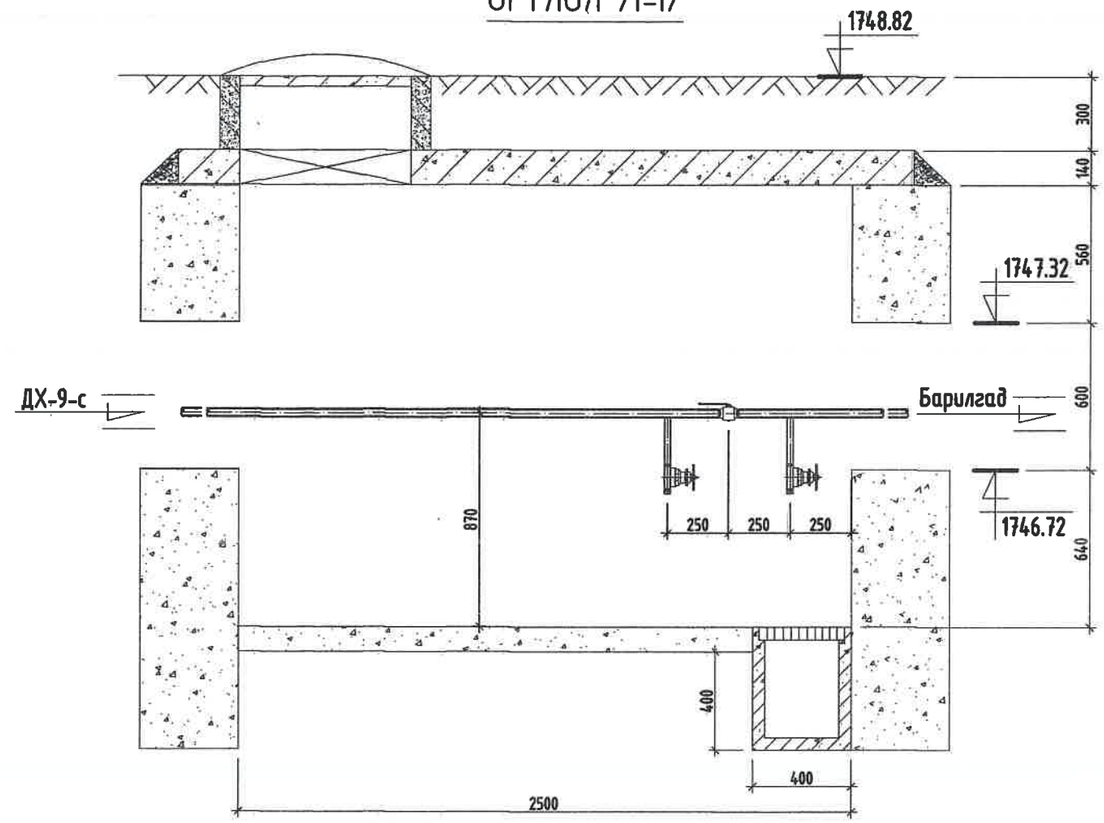

Тайлбар

Хоолойн голч	Юүлэгч ○	Хий авагч •
Ф159х4.5	Ф50	Ф20
Ф133х4.0	Ф40	Ф20
Ф108х4.0	Ф40	Ф20
Ф89х3.5	Ф40	Ф20
Ф76х3.0	Ф25	Ф15
Ф57х3.0	Ф25	Ф15
Ф45х2.5	Ф25	Ф15

МАТЕРИАЛЫН ТҮҮВЭР

Д/д	Тэмдэглэгээ	Материалын нэр	Тоо хэмжээ	Нэгж жин /кг/	Хэмжих нэгж
1	Т>100°С Р>1.6 МПа	Бөмбөлгөн хаалт Ф70мм	2		шир
2	Т>100°С Р>1.6 МПа	Бөмбөлгөн хаалт Ф50мм/Ф40мм	1/1		шир
3	Т>5°С Р>1.6 МПа	Бөмбөлгөн хаалт Ф50мм	1		шир
4	15с22нж	Ус буулгах хаалт Ф25мм	10		шир
5	Хэмжээ 3.5х3.0х1.8h	Худгийн барилга бүтээц	1		шир
6		Даацын ялуу ДЯ-12-12-22	12		шир

KINGSEA E&C
Consulting group Co.,Ltd
Хаяг: Улаанбаатар,ХУД,3-р хороо, Энгэлсийн гудамж, 5-р байр Хан-Өргөө оффис, 901 тоот
Утас: 98111987, 77190444

КИНГСИЙ ИНЖЕНЕР ЭНД КОНСТРАКШН"ХХК

Завхан аймаг. Улиастай сум.

2-Р ХЭЛХЭЭНИЙ ГАДНА ДУЛААН ХАНГАМЖИЙН ШУГАМЫН ӨӨРЧЛӨЛТ, ШИНЭЧЛЭЛТ /11-Р УДДТ/

Думааны худаг-10, Байгуулалт, огтлол 1-1

Инженер		Л.Баасанхүү	Е.Г Шифр: КС 02-32/22	Масштаб: М1:25	Үе шат: АЗ
Гүйцэтгэсэн		Н.Батдорж	Т.Г Шифр:	Зургийн дугаар: ГДГ-54	Огноо: 2022 он
Шалгасан		Л.Баасанхүү			Бүх хуудас: 65

2023/02/13

Сүлгийн хэвлэсэн огноо: 2023/02/13

28-р цэгийн ДХ-11-н байгуулалт. М1:25

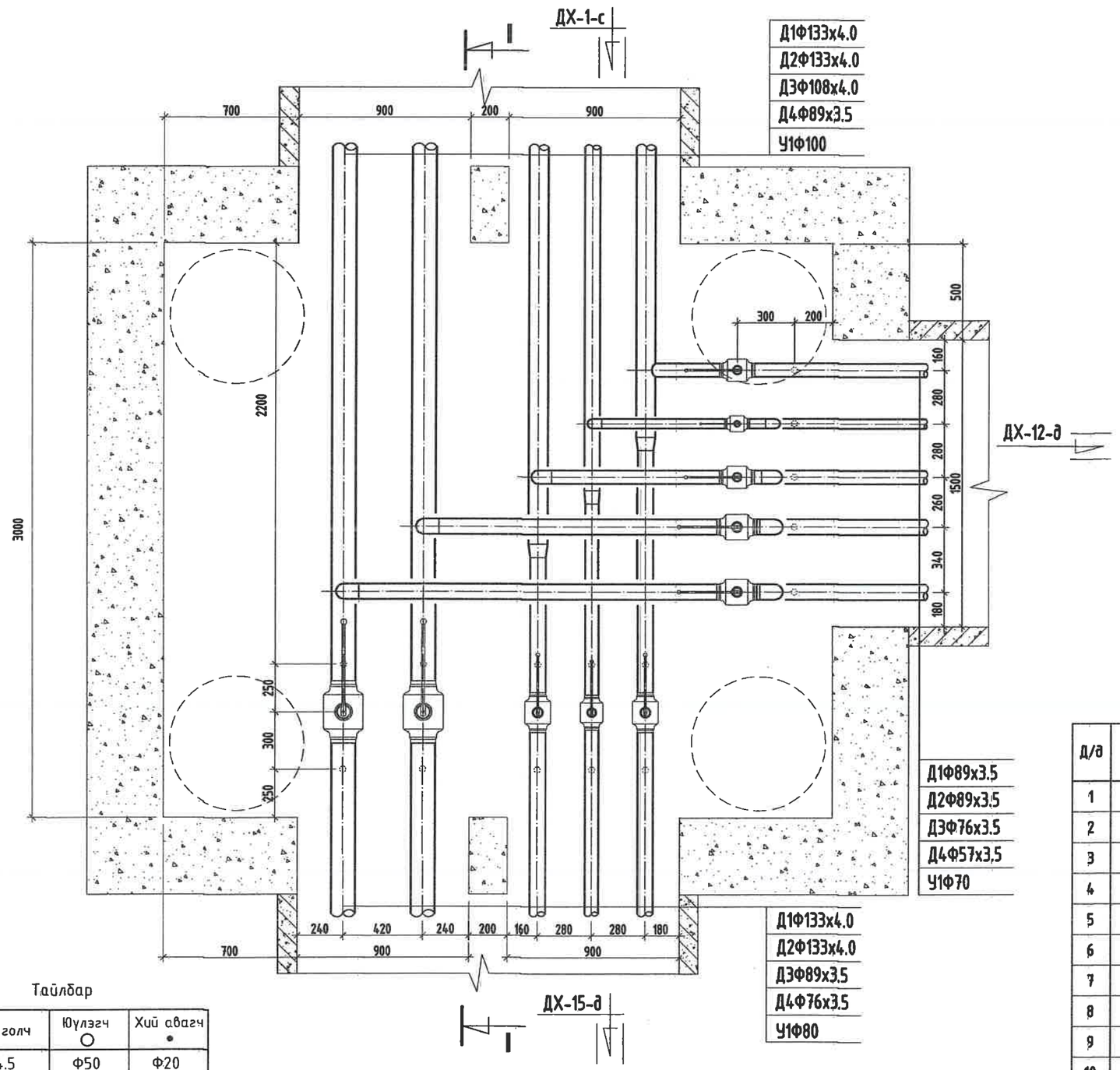

Тайлбар

Хоолойн голч	Юүлэгч ○	Хий авагч •
Ф159х4.5	Ф50	Ф20
Ф133х4.0	Ф40	Ф20
Ф108х4.0	Ф40	Ф20
Ф89х3.5	Ф40	Ф20
Ф76х3.0	Ф25	Ф15
Ф57х3.0	Ф25	Ф15
Ф45х2.5	Ф25	Ф15

МАТЕРИАЛЫН ТУУВЭР

Д/д	Тэмдэглэгээ	Материалын нэр	Тоо хэмжээ	Нэгж жин /кг/	Хэмжих нэгж
1	Т>100°С Р>1.6 МПа	Бөмбөлгөн хаалт Ф125мм/Ф80мм	2/2		шир
2	Т>100°С Р>1.6 МПа	Бөмбөлгөн хаалт Ф80мм/Ф70мм/Ф50мм	1/2/1		шир
3	Т>5°С Р>1.6 МПа	Бөмбөлгөн хаалт Ф80мм/Ф70мм	1/1		шир
4	15с22нж	Ус буулгах хаалт Ф40мм/Ф25мм	6/4		шир
5	ГОСТ 10704-91	Ган булан Ф80мм	6		шир
6	ГОСТ 3262-75	Цайрдсан ган булан Ф70мм/Ф50мм	3/3		шир
7	ГОСТ 3262-75	Цайрдсан ган шилжүүр Ф80/70мм, Ф70/50мм	2/1		шир
8	Хэмжээ 3.5х3.5х2.0h	Худгийн барилга бүтээц	1		шир
9		Даацын ялуу ДЯ-12-12-22	12		шир
10		Даацын ялуу ДЯ-18-12-22	3		шир

KINGSEA E&C
Consulting group Co.,Ltd
Хаяг: Улаанбаатар,ХУД,3-р хороо. Энхэлсийн эдэлбэр. 5-р байр Хан-Уул оффис, 901 тоот
Утас: 98111967, 77190484
КИНГСИЙ ИНЖЕНЕР ЭНД КОНСТРАКШН"ХХК

Завхан аймаг. Улиастай сум.

2-Р ХЭЛХЭЭНИЙ ГАДНА ДУЛААН ХАНГАМЖИЙН ШУГАМЫН ӨӨРЧЛӨЛТ, ШИНЭЧЛЭЛТ /11-Р УДДТ/

Дулааны худаг-11, Байгуулалт, огтлол 1-1

Инженер		Л.Баасанхүү	Е.Г Шифр: КС 02-32/22	Масштаб: М1:25	Үе шат: АЗ
Гүйцэтгэсэн		Н.Батдорж	Т.Г Шифр:	Зургийн дугаар: ГДГ-55	Огноо: 2022 он
Шалгасан		Л.Баасанхүү			Бух хуудас: 65

Суурилуулсан огноо: 2023/02/13

2023/02/13

28-р цэгийн ДХ-11-н Огтлол 1-1. М1:25

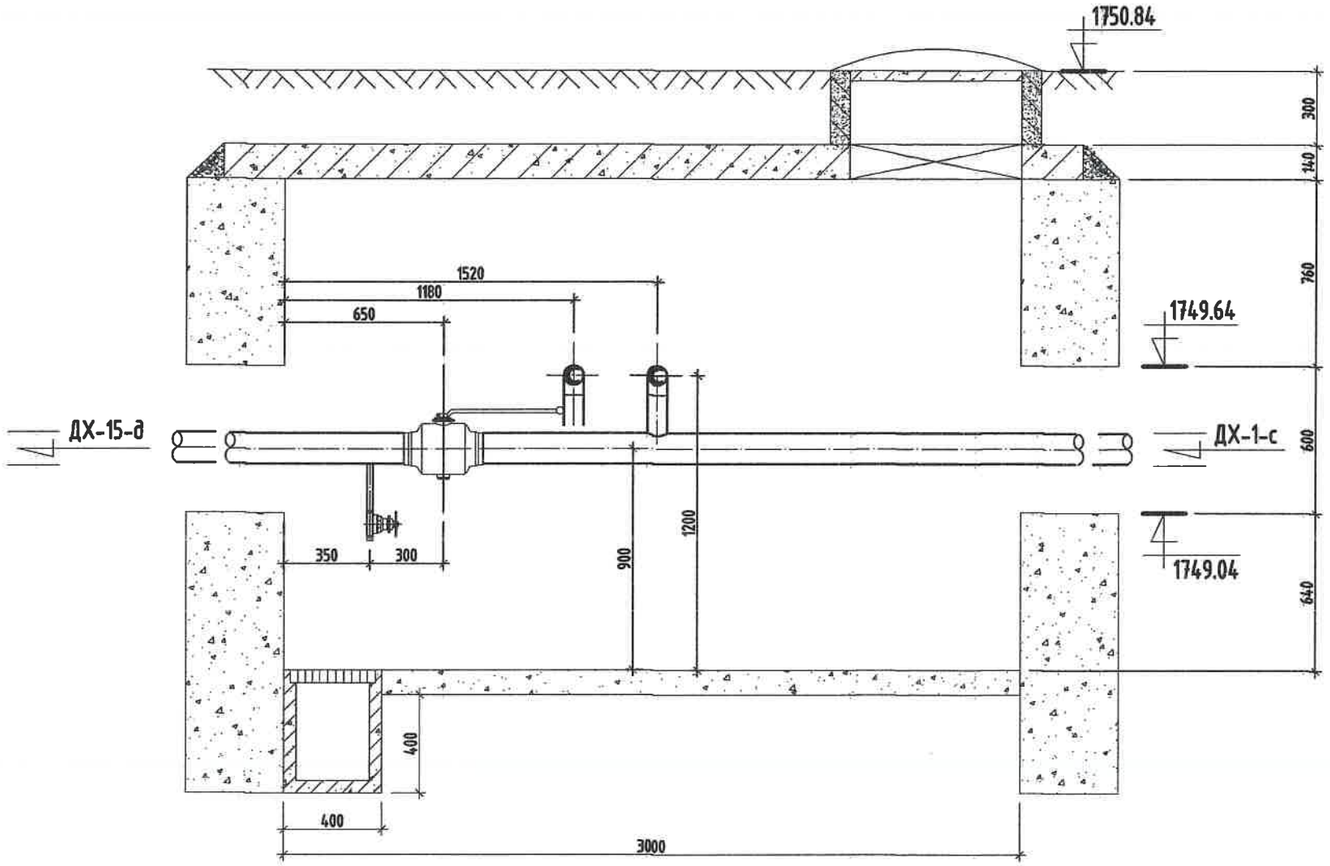

Тайлбар

Хоолойн голч	Юулэгч ○	Хий авагч •
Ф159х4.5	Ф50	Ф20
Ф133х4.0	Ф40	Ф20
Ф108х4.0	Ф40	Ф20
Ф89х3.5	Ф40	Ф20
Ф76х3.0	Ф25	Ф15
Ф57х3.0	Ф25	Ф15
Ф45х2.5	Ф25	Ф15

KINGSEA E&C
Consulting group Co.,Ltd
Хаяг: Улаанбаатар,ХУД,3-р хороо, Экономикийн сургууль, 5-р байр Хан-Эрдэнэ оффис, 901 тоот
Утас: 90111987, 77190184
КИНГСИЙ ИНЖЕНЕР ЭНД КОНСТРАКШН"ХХК

Завхан аймаг, Улиастай сум.

2-Р ХЭЛХЭЭНИЙ ГАДНА ДУЛААН ХАНГАМЖИЙН ШУГАМЫН ӨӨРЧЛӨЛТ, ШИНЭЧЛЭЛТ /11-Р УДДТ/

Дулааны худаг-11, Огтлол 1-1					Ye шал: А3
Инженер		Л.Баасанхүү	Е.Г Шифр: КС 02-32/22	Масштаб:	Огноо: 2022 он
Гүйцэтгэсэн	И.Баярж.	Н.Батдорж	Т.Г Шифр:	Зургийн дугаар: ГДГ-55а	Бух хуудас: 65
Шалгасан		Л.Баасанхүү			

Суулгачийн хэмжээсэн огноо: 2023/02/13

2023/02/13

31-р цэгийн ДХ-12-н байгуулалт. М1:25

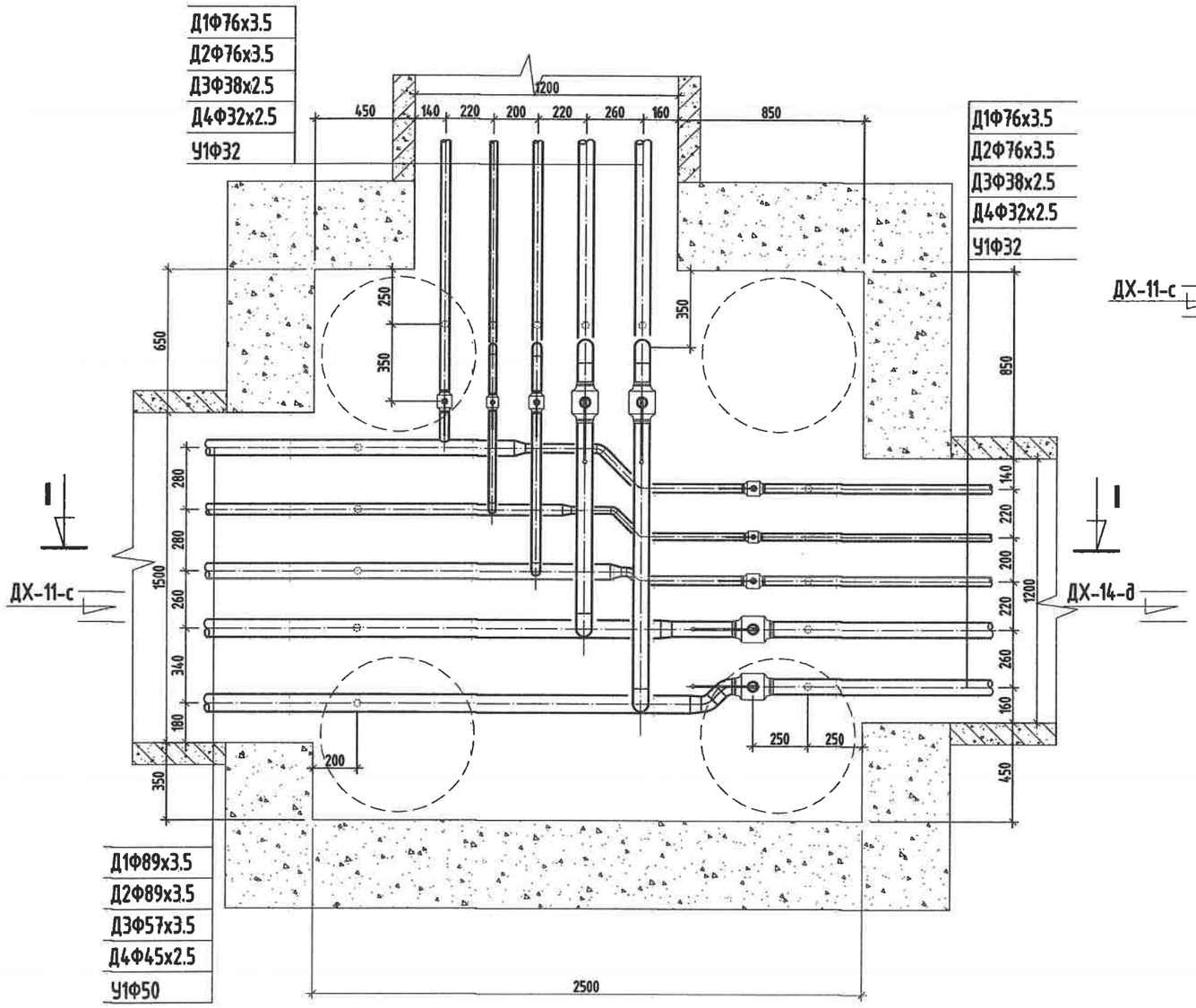

ОГТЛОЛ /I-I/

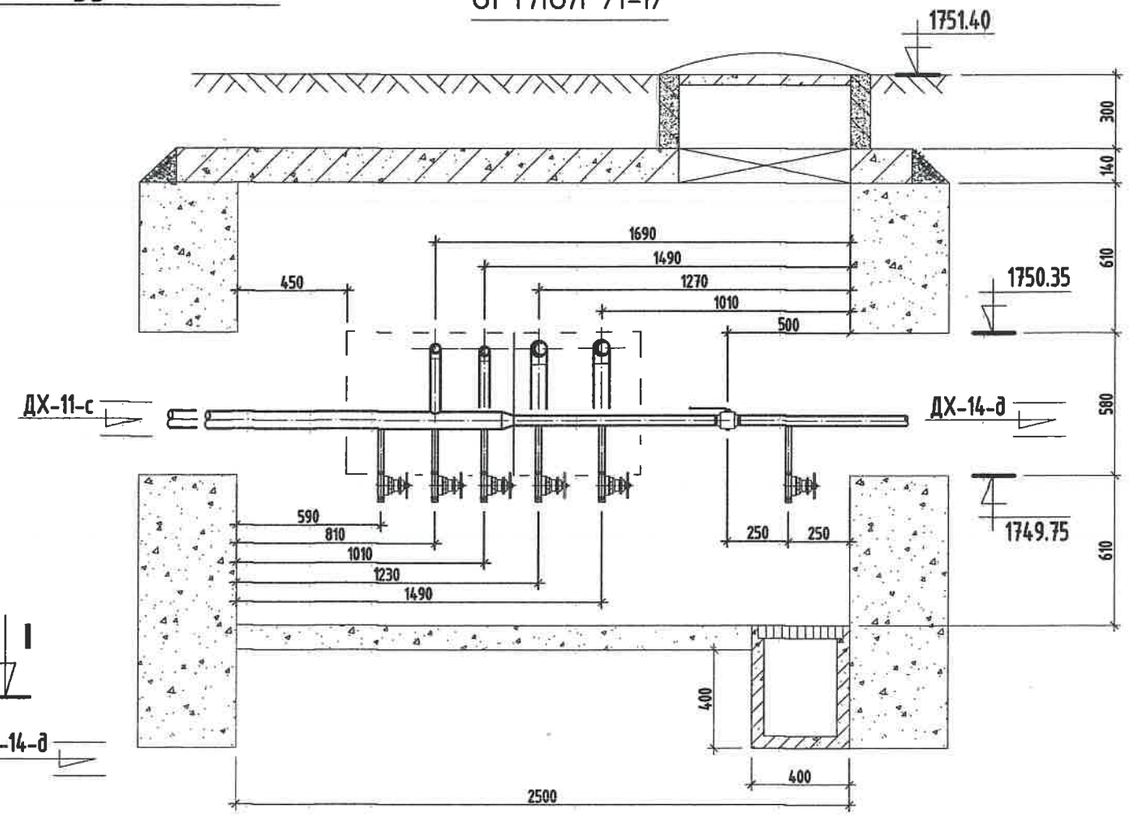

МАТЕРИАЛЫН ТҮҮВЭР

Д/д	Тэмдэглэгээ	Материалын нэр	Тоо хэмжээ	Нэгж жин /кг/	Хэмжих нэгж
1	Т>100°С Р>1.6 МПа	Бөмбөлгөн хаалт Ф70мм	4		шир
2	Т>100°С Р>1.6 МПа	Бөмбөлгөн хаалт Ф32мм/Ф25мм	2/2		шир
3	Т>5°С Р>1.6 МПа	Бөмбөлгөн хаалт Ф32мм	2		шир
4	15с22нж	Ус буулгах хаалт Ф25мм	10		шир
5	ГОСТ 10704-91	Ган булан Ф70мм	6		шир
6	ГОСТ 10704-91	Ган булан Ф70мм 45°	2		шир
7	ГОСТ 3262-75	Цайрдсан ган булан Ф32мм/Ф25мм	3/3		шир
8	ГОСТ 3262-75	Цайрдсан ган булан Ф32мм/Ф25мм 45°	4/2		шир
9	ГОСТ 10704-91	Ган шилжвэр Ф80/70мм	2		шир
10	ГОСТ 3262-75	Цайрдсан ган шилжвэр Ф50/32мм, Ф40/25мм	2/1		шир
11	Хэмжээ 2.5х2.5х1.8h	Худгийн барилга бүтээц	1		шир
12		Даацын ялуу ДЯ-18-12-22	6		шир
13		Даацын ялуу ДЯ-22-12-22	3		шир

Тайлбар

Хоолойн голч	Юүлэгч ○	Хий авагч •
Ф159х4.5	Ф50	Ф20
Ф133х4.0	Ф40	Ф20
Ф108х4.0	Ф40	Ф20
Ф89х3.5	Ф40	Ф20
Ф76х3.0	Ф25	Ф15
Ф57х3.0	Ф25	Ф15
Ф45х2.5	Ф25	Ф15

KINGSEA E&C
Consulting group Co.,Ltd
Хаяг: Улаанбаатар,ХУД,3-р хороо, Энгэльсийн гудамж, 5-р байр Хан-Өргөө оффис, 901 тоот
Утас: 98111987, 77190484
КИНГСИЙ ИНЖЕНЕР ЭНД КОНСТРАКШН"ХХК

Завхан аймаг. Улиастай сум.

2-Р ХЭЛХЭЭНИЙ ГАДНА ДУЛААН ХАНГАМЖИЙН ШУГАМЫН ӨӨРЧЛӨЛТ, ШИНЭЧЛЭЛТ /11-Р УДДТ/

Дулааны худаг-12, Байгуулалт, огтлол 1-1

Инженер		Л.Баасанхүү	Е.Г Шифр: КС 02-32/22	Масштаб: М1:25	Үе шат: А3
Гүйцэтгэсэн		Н.Батдорж			Огноо: 2022 он
Шалгасан		Л.Баасанхүү	Т.Г Шифр:	Зургийн дугаар: ГДГ-56	Бүх хуудас: 65

Суурилуулсан огноо: 2023/02/13

37-р цэгийн ДХ-13-н байгуулалт. М1:25

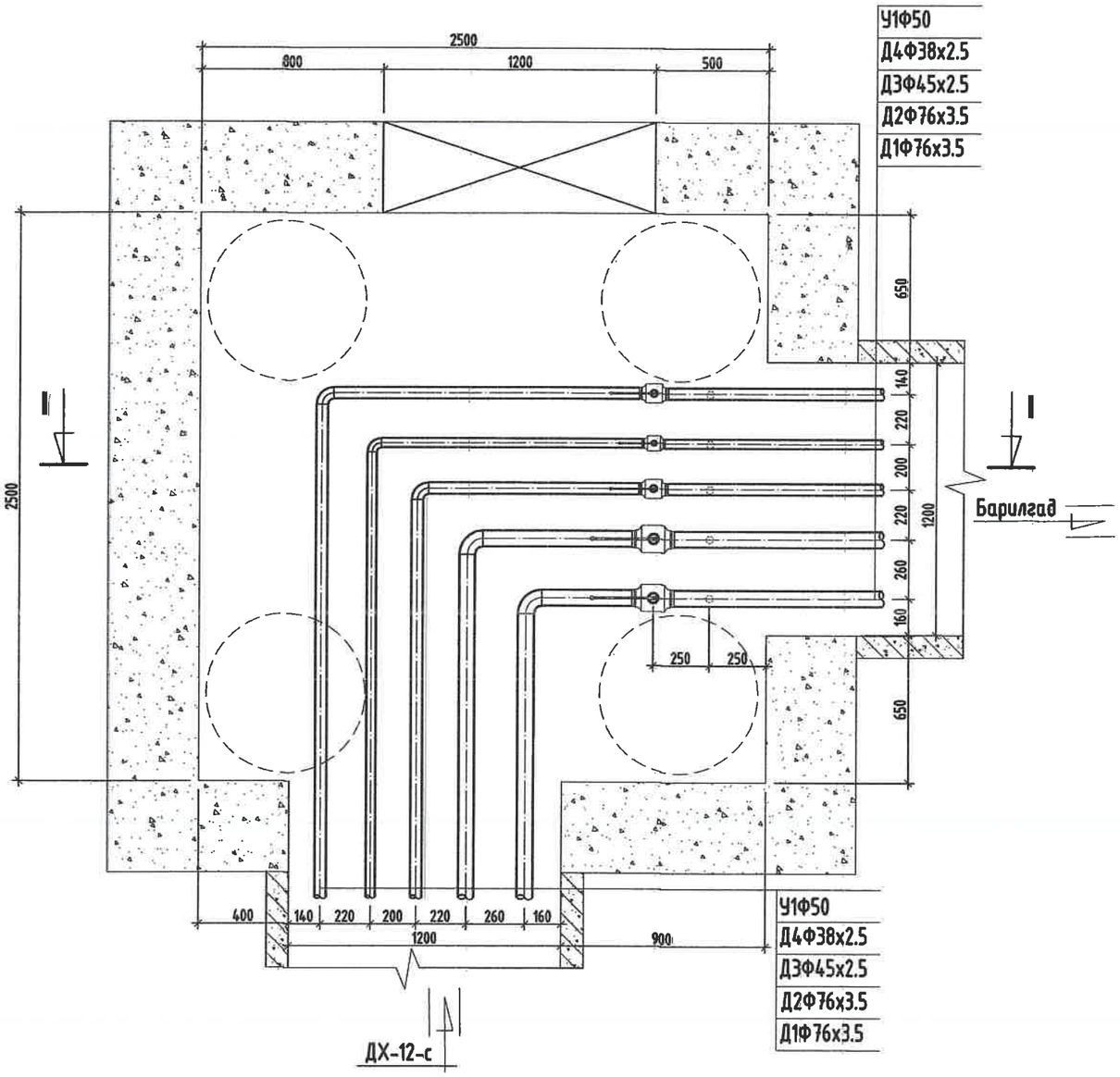

ОГТЛОЛ /I-I/

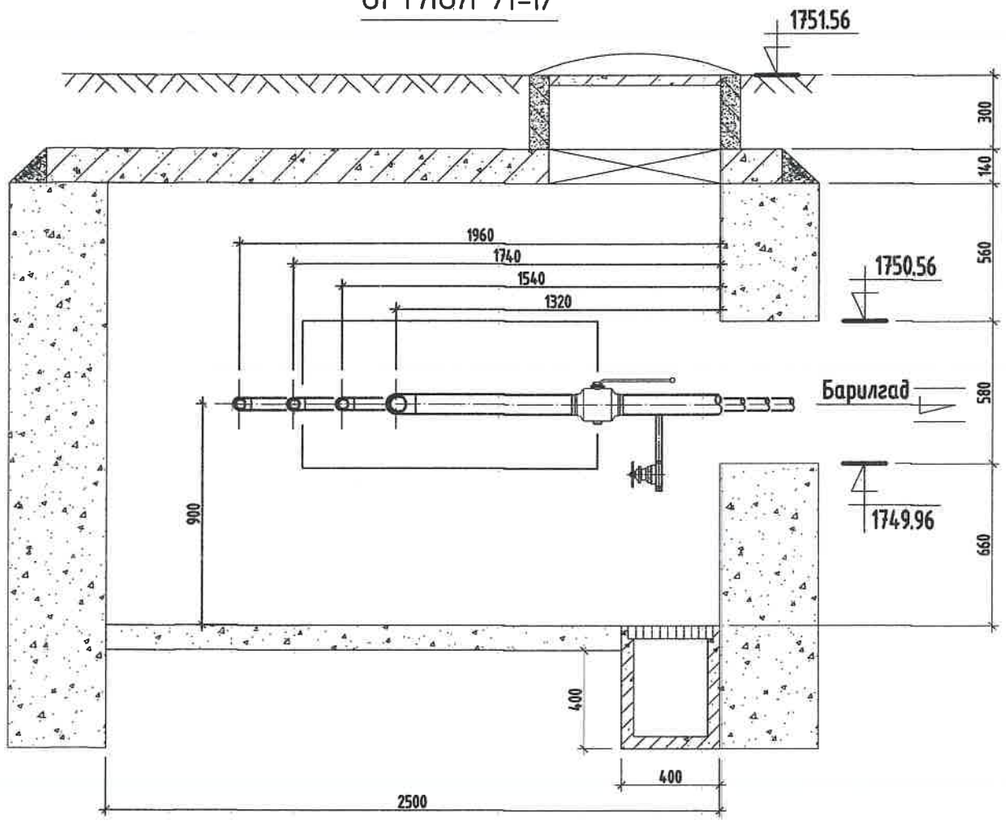

МАТЕРИАЛЫН ТҮҮВЭР

Д/д	Тэмдэглэгээ	Материалын нэр	Тоо хэмжээ	Нэгж жин /кг/	Хэмжих нэгж
1	T>100°C P>1.6 МПа	Бөмбөлгөн хаалт Ф70мм	2		шир
2	T>100°C P>1.6 МПа	Бөмбөлгөн хаалт Ф40мм/Ф32мм	1/1		шир
3	T>5°C P>1.6 МПа	Бөмбөлгөн хаалт Ф50мм	1		шир
4	ГОСТ 10704-91	Ган булан Ф70мм	2		шир
5	ГОСТ 3262-75	Цайрдсан ган булан Ф50мм/Ф40мм/Ф32мм	1/1/1		шир
6	Хэмжээ 2.5х2.5х1.8h	Худгийн барилга бүтээц	1		шир
7		Даацын ялуу ДЯ-18-12-22	9		шир

Тайлбар

Хоолойн голч	Юүлэгч ○	Хий авагч •
Ф159х4.5	Ф50	Ф20
Ф133х4.0	Ф40	Ф20
Ф108х4.0	Ф40	Ф20
Ф89х3.5	Ф40	Ф20
Ф76х3.0	Ф25	Ф15
Ф57х3.0	Ф25	Ф15
Ф45х2.5	Ф25	Ф15

KINGSEA E&C
Consulting group Co.,Ltd
Хаяг: Улаанбаатар,ХУД,3-р хороо, Энхтайвны гудамж, 5-р байр Хан-Өргөн оффис, 901 тоот
Утас: 98111987, 77190404
КИНГСИЙ ИНЖЕНЕР ЭНД КОНСТРАКШН"ХХК

Завхан аймаг, Улиастай сум.

2-Р ХЭЛХЭЭНИЙ ГАДНА ДУЛААН ХАНГАМЖИЙН ШУГАМЫН ӨӨРЧЛӨЛТ, ШИНЭЧЛЭЛТ /11-Р УДДТ/

Дулааны худаг-13, Байгуулалт, огтлол 1-1

Инженер		Л.Баасанхүү	Е.Г Шифр: КС 02-32/22	Масштаб: М1:25	Үе шат: АЗ
Гүйцэтгэсэн		Н.Батдорж	Т.Г Шифр:	Зургийн дугаар: ГДГ-57	Огноо: 2022 он
Шалгасан		Л.Баасанхүү			Бүх хуудас: 65

Суурилуулж эхлэсэн огноо: 2023/02/13

2023/02/13

34-р цэгийн ДХ-14-н байгуулалт. М1:25

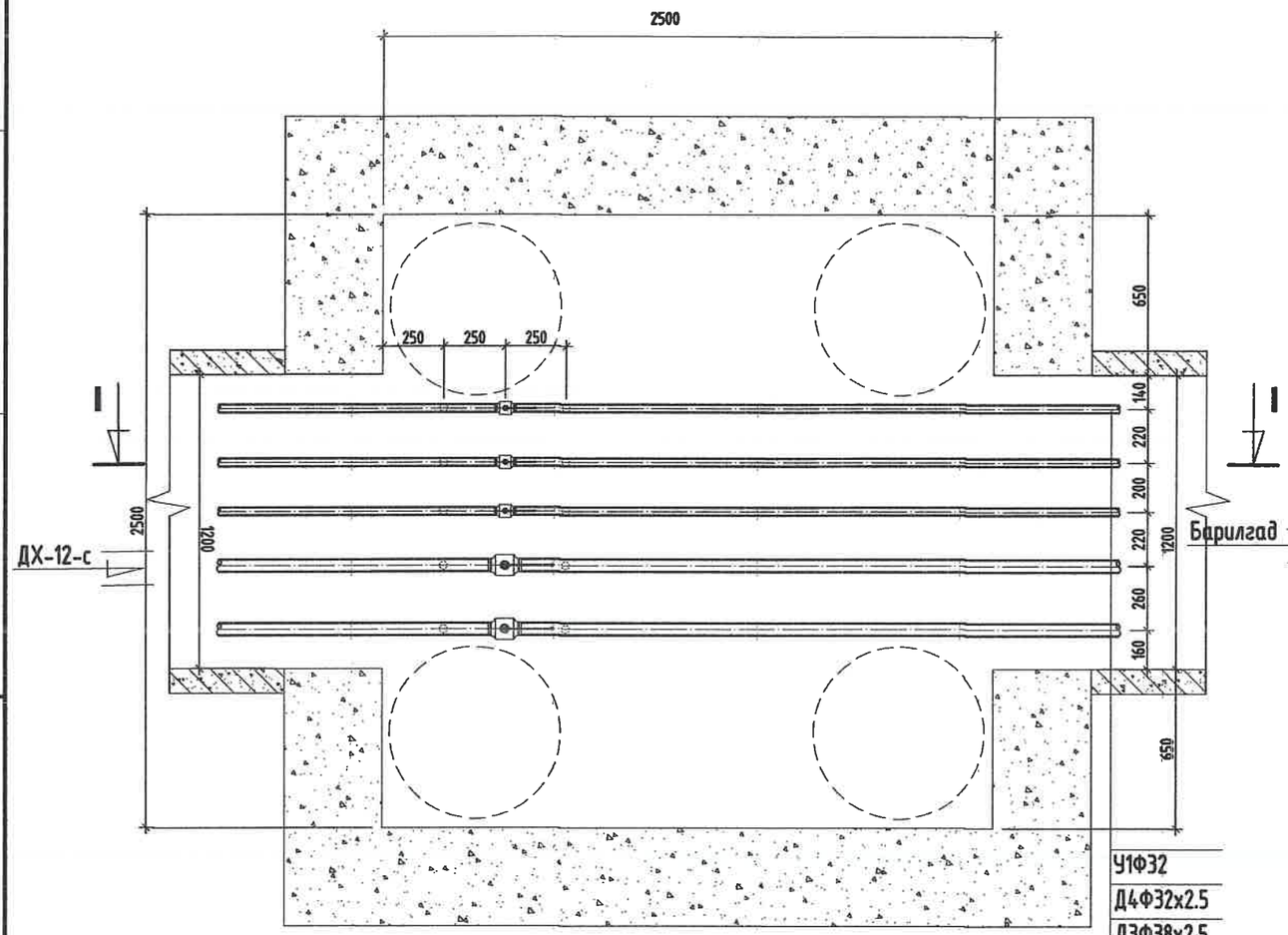

У1Ф32
Д4Ф32х2.5
Д3Ф38х2.5
Д2Ф57х2.5
Д1Ф57х3.5

ОГТЛОЛ /I-I/

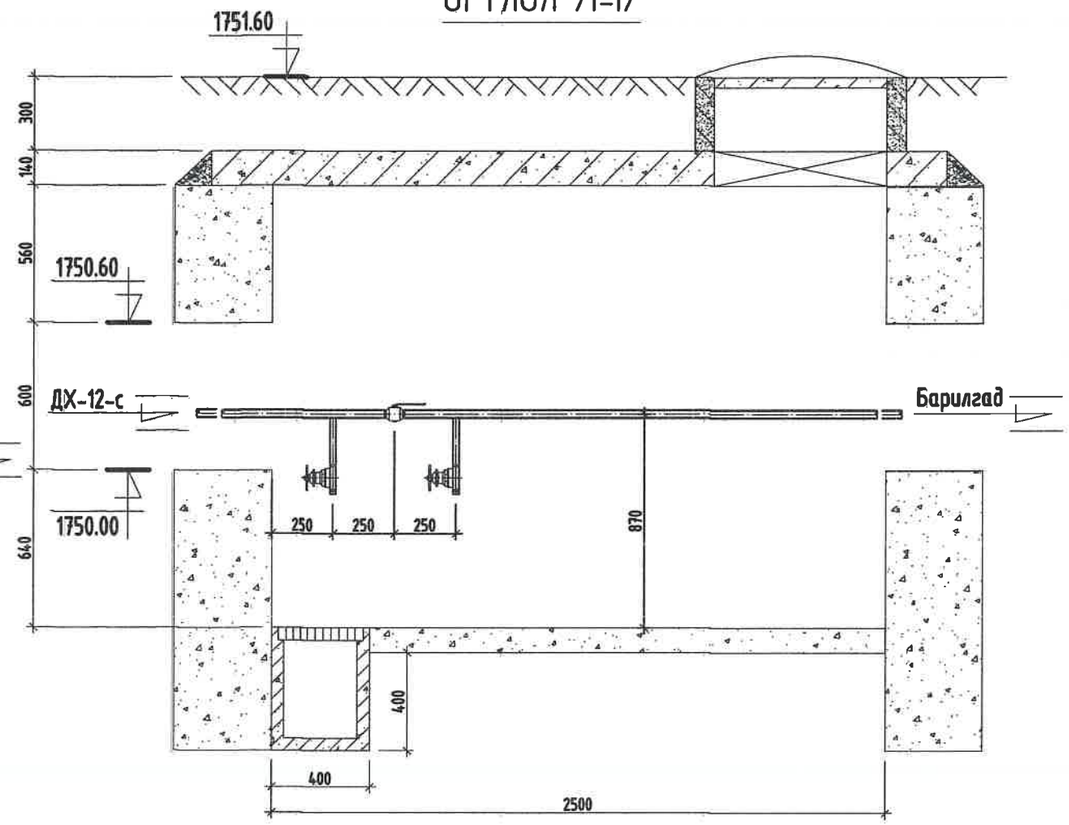

МАТЕРИАЛЫН ТҮҮВЭР

Д/д	Тэмдэглэгээ	Материалын нэр	Тоо хэмжээ	Нэгж жин /кг/	Хэмжих нэгж
1	T>100°C P>1.6 МПа	Бөмбөлгөн хаалт Ф50мм	2		шир
2	T>100°C P>1.6 МПа	Бөмбөлгөн хаалт Ф32мм/Ф25мм	1/1		шир
3	T>5°C P>1.6 МПа	Бөмбөлгөн хаалт Ф32мм	1		шир
4	15с22нж	Ус буулгах хаалт Ф25мм	10		шир
5	Хэмжээ 2.5х2.5х1.8h	Худгийн барилга бүтээц	1		шир
6		Даацын ялуу ДЯ-18-12-22	6		шир

Тайлбар

Хоолойн голч	Юүлэгч ○	Хий авагч •
Ф159х4.5	Ф50	Ф20
Ф133х4.0	Ф40	Ф20
Ф108х4.0	Ф40	Ф20
Ф89х3.5	Ф40	Ф20
Ф76х3.0	Ф25	Ф15
Ф57х3.0	Ф25	Ф15
Ф45х2.5	Ф25	Ф15

KINGSEA E&C
Consulting group Co.,Ltd
Хаяг: Улаанбаатар,ХУД,3-р хороо. Энгэлийн гудамж. 5-р байр Хан-Өргөө оффис, 901 тоот
Утас: 90111987, 77190444
КИНГСИЙ ИНЖЕНЕР ЭНД КОНСТРАКШН"ХХК

Завхан аймаг. Улиастай сум.

2-Р ХЭЛХЭЭНИЙ ГАДНА ДУЛААН ХАНГАМЖИЙН ШУГАМЫН ӨӨРЧЛӨЛТ, ШИНЭЧЛЭЛТ /11-Р УДДТ/

Дулааны худаг-14, Байгуулалт, огтлол 1-1

Инженер		Л.Баасанхүү	Е.Г Шифр: КС 02-32/22	Масштаб: М1:25	Огноо: 2022 он
Гүйцэтгэсэн	И.Баярж.	Н.Батдорж	Т.Г Шифр:	Зургийн дугаар: ГДГ-58	Бух хуудас: 65
Шалгасан		Л.Баасанхүү			

Үе шат: АЗ

Суулгалтын нарийвчлалтай огноо: 2023/02/13

2023/02/13

41-р цэгийн ДХ-15-н байгуулалт. М1:25

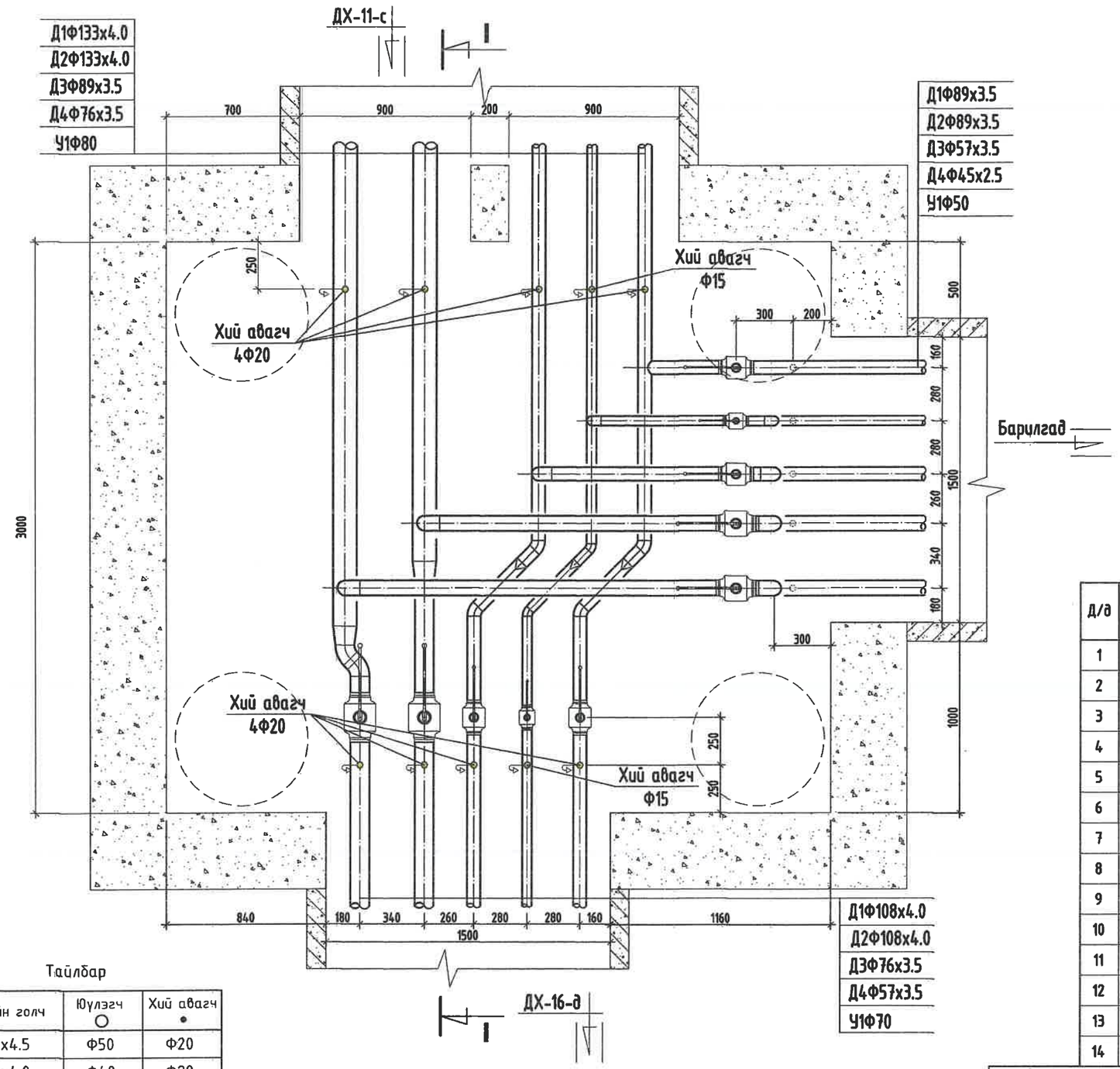

Тайлбар

Хоолойн голч	Юулэгч ○	Хий авагч •
Ф159х4.5	Ф50	Ф20
Ф133х4.0	Ф40	Ф20
Ф108х4.0	Ф40	Ф20
Ф89х3.5	Ф40	Ф20
Ф76х3.0	Ф25	Ф15
Ф57х3.0	Ф25	Ф15
Ф45х2.5	Ф25	Ф15

МАТЕРИАЛЫН ТҮҮВЭР

Д/д	Тэмдэглэгээ	Материалын нэр	Тоо хэмжээ	Нэгж жин /кг/	Хэмжих нэгж
1	Т>100°С Р>1.6 МПа	Бөмбөлгөн хаалт Ф100мм/Ф80мм	2/3		шир
2	Т>100°С Р>1.6 МПа	Бөмбөлгөн хаалт Ф70мм/Ф50мм/Ф40мм	1/1/1		шир
3	Т>5°С Р>1.6 МПа	Бөмбөлгөн хаалт Ф80мм/Ф50мм	1/1		шир
4	15с22нж	Ус буулгах хаалт Ф25мм	2/3		шир
5	15с22нж	Хий авагч хаалт Ф20мм/Ф15мм	2/3		шир
6	ГОСТ 10704-91	Ган булан Ф80мм	6		шир
7	ГОСТ 10704-91	Ган булан Ф100мм 45°	2		шир
8	ГОСТ 3262-75	Цайрдсан ган булан Ф50мм/Ф40мм	3/3		шир
9	ГОСТ 3262-75	Цайрдсан ган булан Ф80мм/Ф70мм 45°	4/2		шир
10	ГОСТ 10704-91	Ган шилжвэр Ф125/100мм	2		шир
11	ГОСТ 3262-75	Цайрдсан ган шилжвэр Ф80/70мм, Ф70/50мм	2/1		шир
12	Хэмжээ 3.0х3.5х2.0h	Худгийн барилга бүтээц	1		шир
13		Даацын ялуу ДЯ-18-12-22	6		шир
14		Даацын ялуу ДЯ-22-12-22	6		шир

KINGSEA E&C
Consulting group Co.,Ltd
Хаяг: Улаанбаатар,ХУД,3-р хороо, Энхтайвны гудамж, 5-р байр
Хан-Уул оффис, 901 тоот
Утас: 90111987, 77190404
КИНГСИЙ ИНЖЕНЕР ЭНД КОНСТРАКШН"ХХК

Завхан аймаг. Улиастай сум.

2-Р ХЭЛХЭЭНИЙ ГАДНА ДУЛААН ХАНГАМЖИЙН ШУГАМЫН ӨӨРЧЛӨЛТ, ШИНЭЧЛЭЛТ /11-Р УДДТ/

Дулааны худаг-15, Байгуулалт, огтлол 1-1

Инженер		Л.Баасанхүү	Е.Г Шифр: КС 02-32/22	Масштаб: М1:25	Ye шат: А3
Гүйцэтгэсэн		Н.Батдорж	Т.Г Шифр:	Зургийн дугаар: ГДГ-59	Огноо: 2022 он
Шалгасан		Л.Баасанхүү			Бух хуудас: 65

Суурилуулсан огноо: 2023/02/13

2023/02/13

41-р цэгийн ДХ-15-н Огтлол 1-1. М1:25

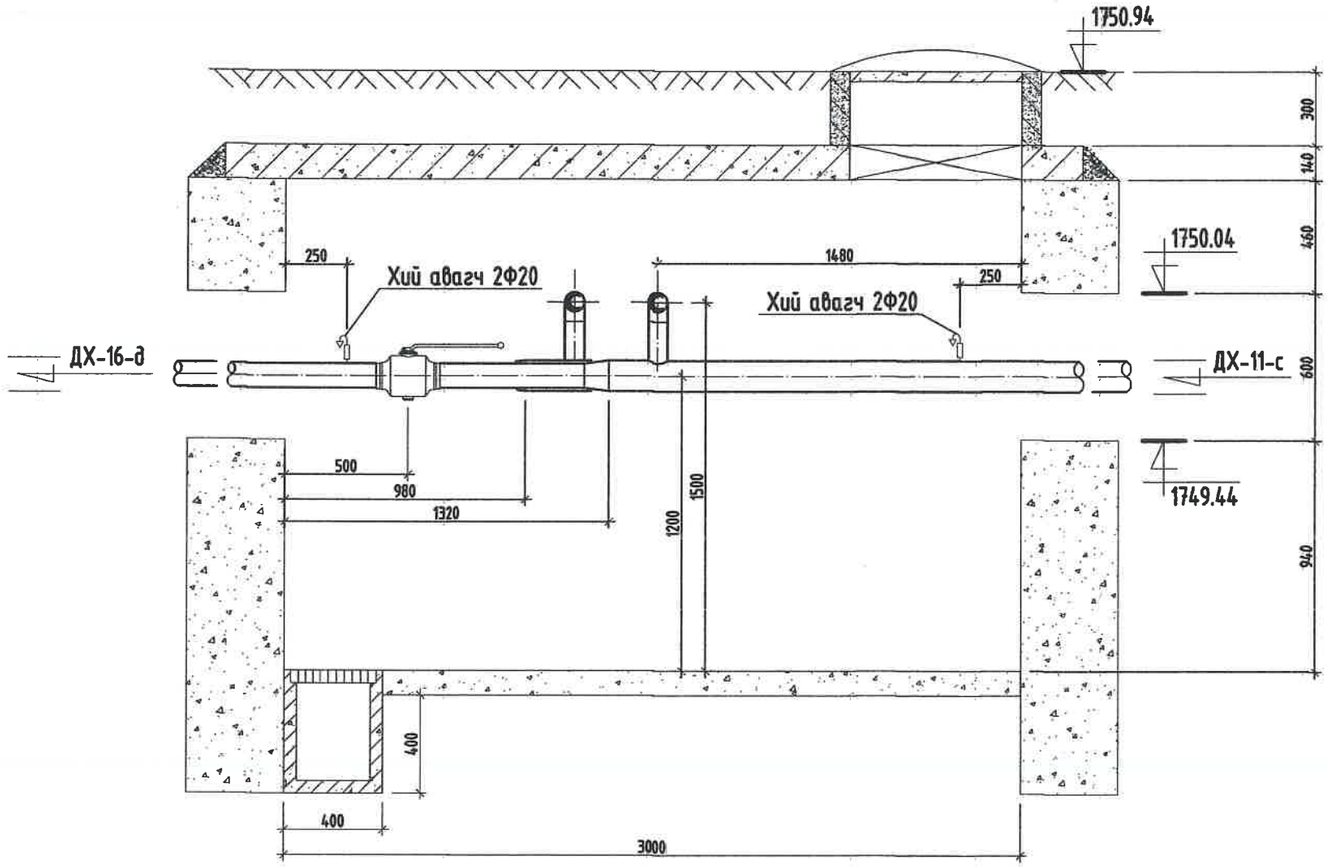

Тайлбар

Хоолойн голч	Юулэгч ○	Хий авагч •
Ф159х4.5	Ф50	Ф20
Ф133х4.0	Ф40	Ф20
Ф108х4.0	Ф40	Ф20
Ф89х3.5	Ф40	Ф20
Ф76х3.0	Ф25	Ф15
Ф57х3.0	Ф25	Ф15
Ф45х2.5	Ф25	Ф15

KINGSEA E&C
Consulting group Co.,Ltd
Хаяг: Улаанбаатар,ХУД.3-р хороо, Энхтайваны гудамж, 5-р байр Хан-Өргөн оффис, 901 өрөө
Утас: 90111987, 77190484
КИНГСИЙ ИНЖЕНЕР ЭНД КОНСТРАКШН"ХХК

Завхан аймаг. Улиастай сум.

2-Р ХЭЛХЭЭНИЙ ГАДНА ДУЛААН ХАНГАМЖИЙН ШУГАМЫН ӨӨРЧЛӨЛТ, ШИНЭЧЛЭЛТ /11-Р УДДТ/

Дулааны худаг-15, Огтлол 1-1					Үе шат: А3
Инженер		Л.Баасанхүү	Е.Г Шифр: КС 02-32/22	Масштаб:	Огноо: 2022 он
Гүйцэтгэсэн		Н.Батдорж	Т.Г Шифр:	Зургийн дугаар: ГДГ-59а	Бүх хуудас: 65
Шалгасан		Л.Баасанхүү			

Суурилуулж хэрэглэсэн огноо: 2023/02/13

2023/02/13

44-р цэгийн ДХ-16-н байгуулалт. М1:25

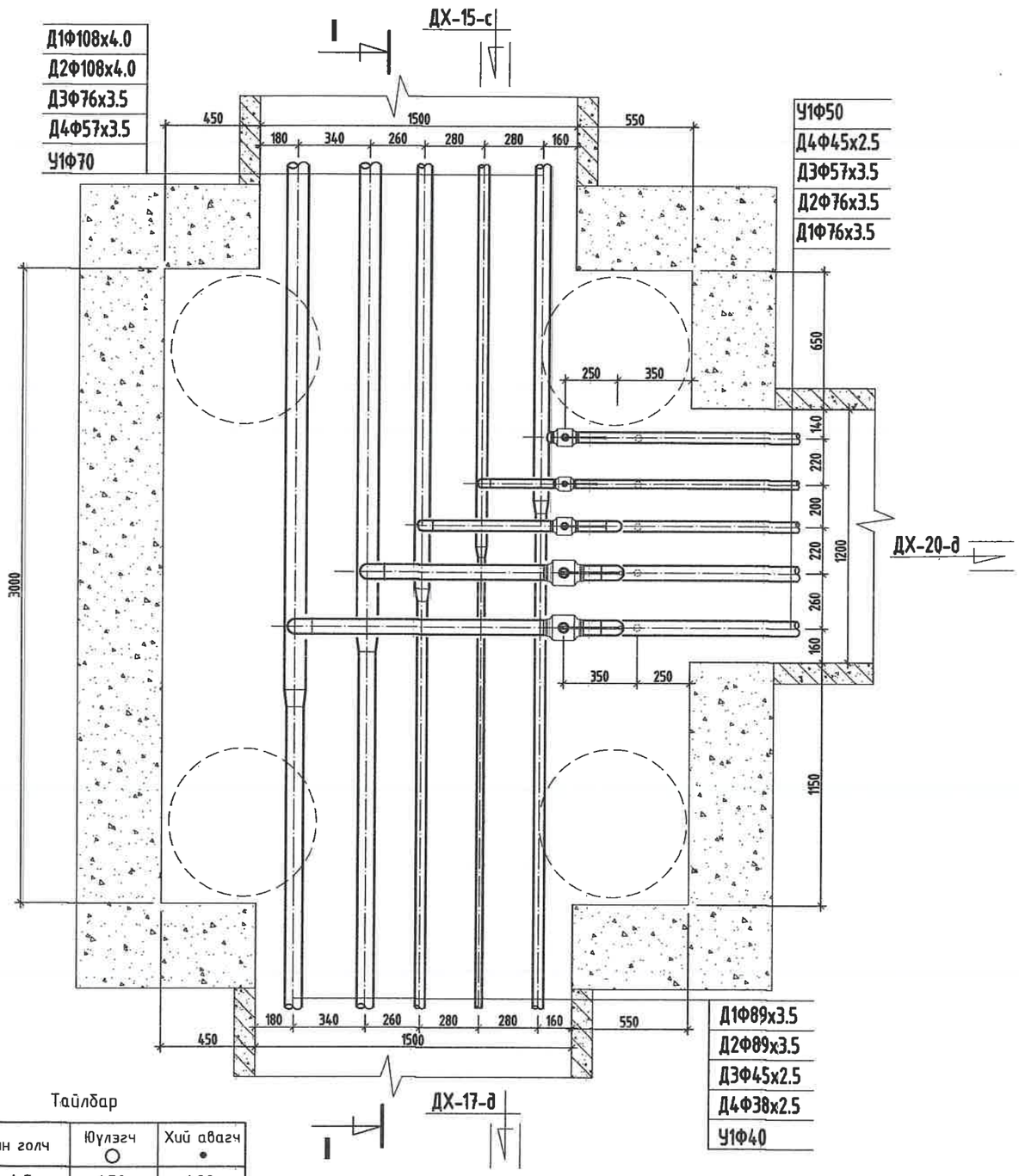

Тайлбар

Хоолойн голч	Үүлзгч ○	Хий авагч •
Ф159х4.5	Ф50	Ф20
Ф133х4.0	Ф40	Ф20
Ф108х4.0	Ф40	Ф20
Ф89х3.5	Ф40	Ф20
Ф76х3.0	Ф25	Ф15
Ф57х3.0	Ф25	Ф15
Ф45х2.5	Ф25	Ф15

МАТЕРИАЛЫН ТҮҮВЭР

Д/д	Тэмдэглэгээ	Материалын нэр	Тоо хэмжээ	Нэгж жин /кг/	Хэмжих нэгж
1	Т>100°С Р>1.6 МПа	Бөмбөлгөн хаалт Ф70мм	2		шир
2	Т>100°С Р>1.6 МПа	Бөмбөлгөн хаалт Ф50мм/Ф40мм	1/1		шир
3	Т>5°С Р>1.6 МПа	Бөмбөлгөн хаалт Ф50мм	1		шир
4	15ς22нж	Ус буулгах хаалт Ф25мм	5		шир
5	ГОСТ 10704-91	Ган булан Ф70мм	6		шир
6	ГОСТ 3262-75	Цайрдсан ган булан Ф50мм/Ф40мм	3/3		шир
7	ГОСТ 10704-91	Ган шилжвэр Ф100/80мм	2		шир
8	ГОСТ 3262-75	Цайрдсан ган шилжвэр Ф70/40мм, Ф50/32мм	2/1		шир
9	Хэмжээ 3.0х2.5х2.0h	Худгийн барилга бүтээц	1		шир
10		Даацын ялуу ДЯ-18-12-22	6		шир
11		Даацын ялуу ДЯ-22-12-22	3		шир

KINGSEA E&C
Consulting group Co.,Ltd
Хаяг: Улаанбаатар,ХУД,3-р хороо, Энхтайвны гудамж, 5-р байр Хан-Өргөө оффис, 901 тоот
Утас: 98117997, 77199444
КИНГСИЙ ИНЖЕНЕР ЭНД КОНСТРАКШН"ХХК

Завхан аймаг. Улиастай сум.

2-Р ХЭЛХЭЭНИЙ ГАДНА ДУЛААН ХАНГАМЖИЙН ШУГАМЫН ӨӨРЧЛӨЛТ, ШИНЭЧЛЭЛТ /11-Р УДДТ/

Дулааны худаг-16, Байгуулалт, огтлол 1-1

Инженер		Л.Баасанхүү	Е.Г Шифр: КС 02-32/22	Масштаб: М1:25	Үе шат: АЗ
Гүйцэтгэсэн		Н.Батдорж			Огноо: 2022 он
Шалгасан		Л.Баасанхүү	Т.Г Шифр:	Зургийн дугаар: ГДГ-60	Бүх хуудас: 65

Суулгачийн хэвлэсэн огноо: 2022/02/13

44-р цэгийн ДХ-16-н Огтлол 1-1. М1:25

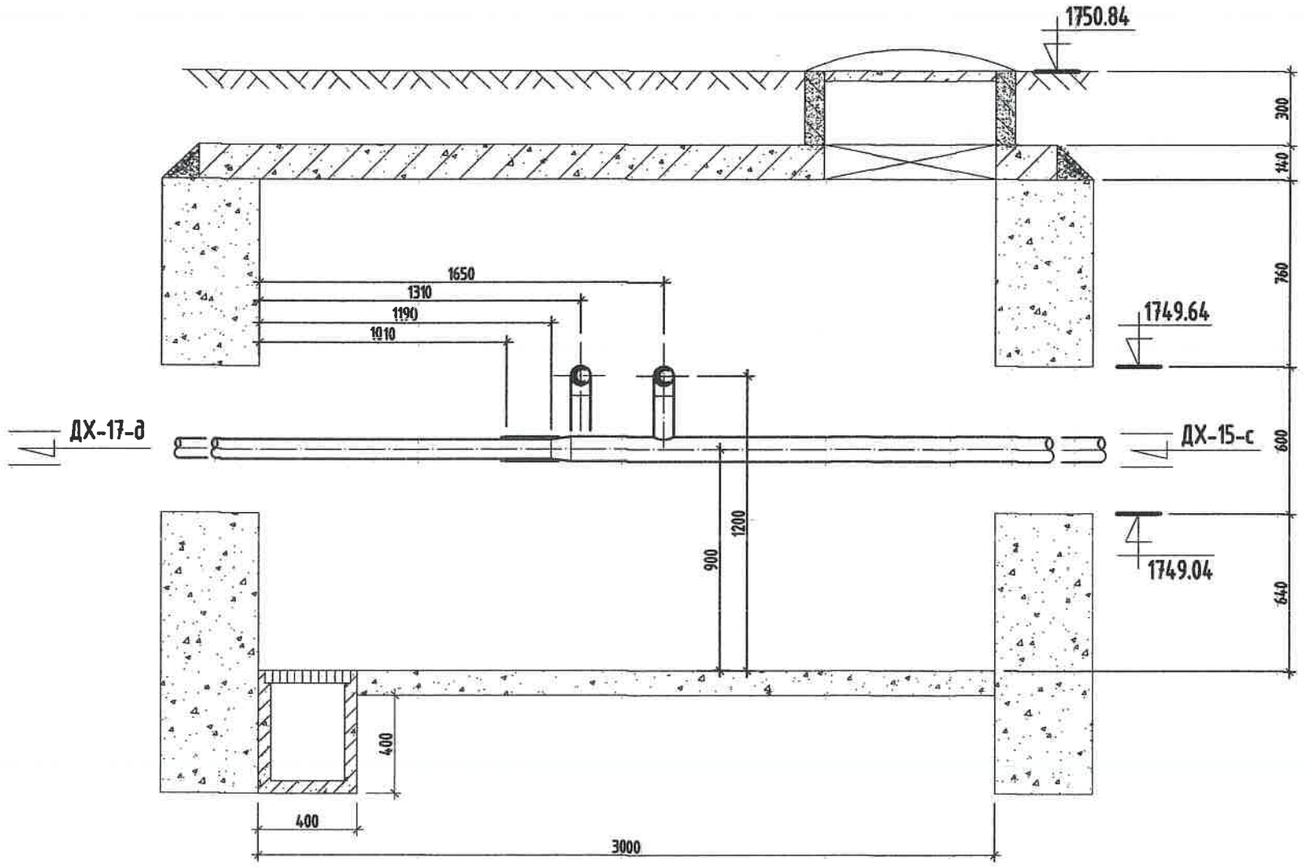

Тайлбар

Хоолойн голч	Юулэгч ○	Хий авагч •
Ф159х4.5	Ф50	Ф20
Ф133х4.0	Ф40	Ф20
Ф108х4.0	Ф40	Ф20
Ф89х3.5	Ф40	Ф20
Ф76х3.0	Ф25	Ф15
Ф57х3.0	Ф25	Ф15
Ф45х2.5	Ф25	Ф15

KINGSEA E&C
Consulting group Co.,Ltd
Хаяг: Улаанбаатар,ХУД,3-р хороо, Энхтайвны гудамж, 5-р байр Хан-Ордын оффис, 901 тоот
Утас: 98111907, 77190684
КИНГСИЙ ИНЖЕНЕР ЗӨВ КОНСТРАКШН"ХХК

Завхан аймаг. Улиастай сум.

2-Р ХЭЛХЭЭНИЙ ГАДНА ДУЛААН ХАНГАМЖИЙН ШУГАМЫН ӨӨРЧЛӨЛТ, ШИНЭЧЛЭЛТ /11-Р УДДТ/

Дулааны худаг-16, Огтлол 1-1					Ye шат: А3
Инженер		Л.Баасанхүү	Е.Г Шифр: КС 02-32/22	Масштаб:	Огноо: 2022 он
Гүйцэтгэсэн	И.Баярж	Н.Батдорж	Т.Г Шифр:		
Шалгасан		Л.Баасанхүү		Зургийн дугаар: ГДГ-60а	Бүх хуудас: 65

Суулгачийн хэвлэсэн огноо: 2023/02/13

47-р цэгийн ДХ-17-н байгуулалт. М1:25

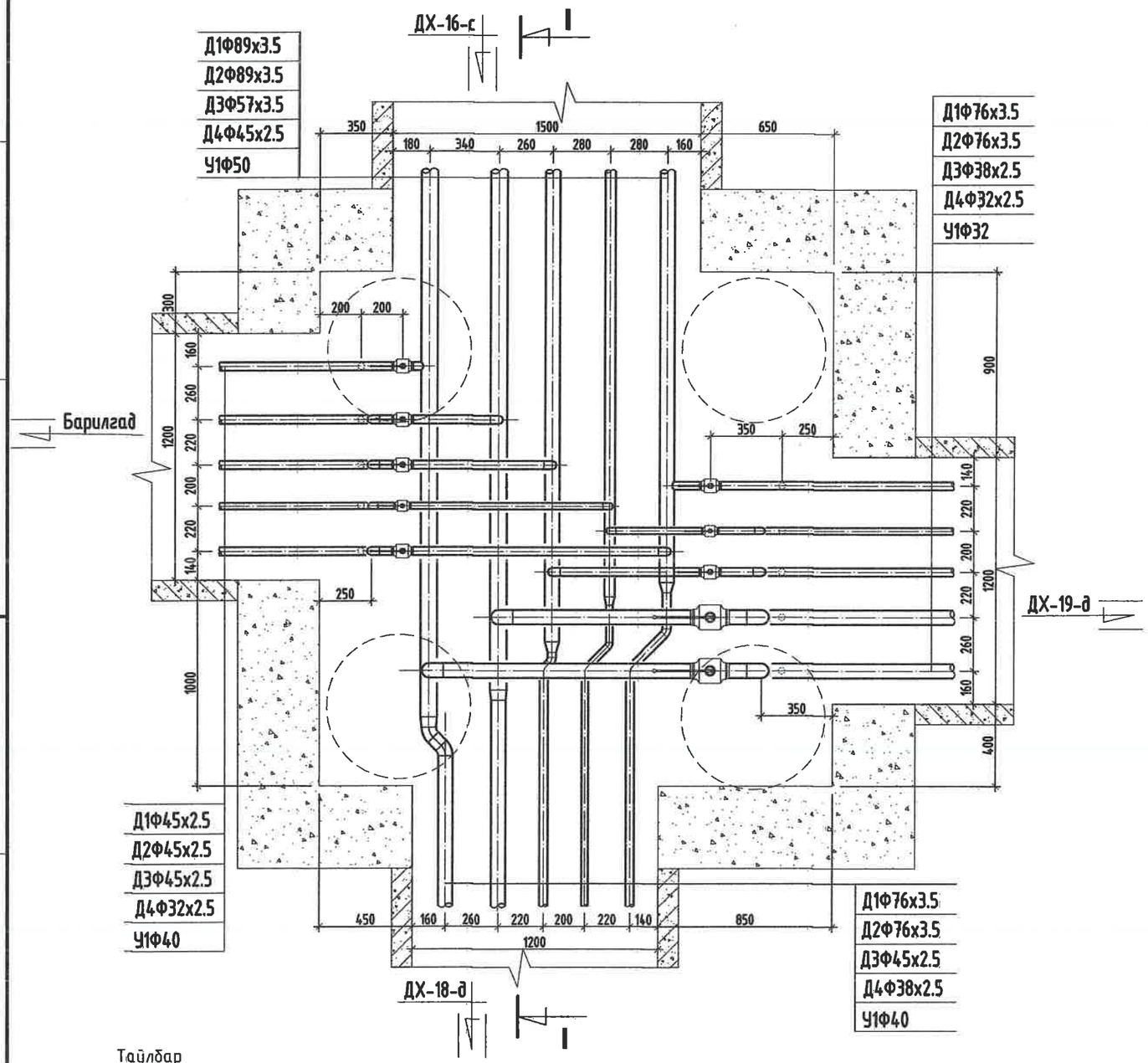

Тайлбар

Хоолойн голч	Юулэгч ○	Хий авагч ●
Ф159х4.5	Ф50	Ф20
Ф133х4.0	Ф40	Ф20
Ф108х4.0	Ф40	Ф20
Ф89х3.5	Ф40	Ф20
Ф76х3.0	Ф25	Ф15
Ф57х3.0	Ф25	Ф15
Ф45х2.5	Ф25	Ф15

МАТЕРИАЛЫН ТҮҮВЭР

Д/д	Тэмдэглэгээ	Материалын нэр	Тоо хэмжээ	Нэгж жин /кг/	Хэмжих нэгж
1	Т>100°С Р>1.6 МПа	Бөмбөлгөн хаалт Ф70мм/Ф40мм	2/3		шир
2	Т>100°С Р>1.6 МПа	Бөмбөлгөн хаалт Ф32мм/Ф25мм	1/2		шир
3	Т>5°С Р>1.6 МПа	Бөмбөлгөн хаалт Ф40мм/Ф32мм	1/1		шир
4	15с22нж	Ус буулгах хаалт Ф25мм	10		шир
5	ГОСТ 10704-91	Ган булан Ф70мм/Ф40мм	6/3		шир
6	ГОСТ 10704-91	Ган булан Ф70мм 45°	2		шир
7	ГОСТ 3262-75	Цайрдсан ган булан Ф40мм/Ф32мм/Ф25мм	3/3/6		шир
8	ГОСТ 3262-75	Цайрдсан ган булан Ф40мм/Ф32мм 45°	4/2		шир
9	ГОСТ 10704-91	Ган шилжвэр Ф80/70мм	2		шир
10	ГОСТ 3262-75	Цайрдсан ган шилжвэр Ф50/40мм, Ф40/32мм	2/1		шир
11	Хэмжээ 2.5х2.5х1.8h	Худгийн барилга бүтээц	1		шир
12		Даацын ялуу ДЯ-18-12-22	9		шир
13		Даацын ялуу ДЯ-22-12-22	3		шир

KINGSEA E&C
Consulting group Co.,Ltd
Хаяг: Улаанбаатар,ХУД,3-р хороо, Энхэлэйн гудамж, 5-р байр Хан-Өргөн оффис, 901 тоот
Утас: 98111987, 77190444
КИНГСИЙ ИНЖЕНЕР ЭНД КОНСТРАКШН"ХХК

Завхан аймаг. Улиастай сум.

2-Р ХЭЛХЭЗНИЙ ГАДНА ДУЛААН ХАНГАМЖИЙН ШУГАМЫН ӨӨРЧЛӨЛТ, ШИНЭЧЛЭЛТ /11-Р УДДТ/

Дулааны худаг-17, Байгуулалт, огтлол 1-1

Инженер		Л.Баасанхүү	Е.Г Шифр: КС 02-32/22	Масштаб: М1:25	Ye шат: А3
Гүйцэтгэсэн		Н.Батдорж			Огноо: 2022 он
Шалгасан		Л.Баасанхүү	Т.Г Шифр:	Эзэгийн дугаар: ГДГ-61	Бух хуудас: 65

Суурийн хавтасны огноо: 2023/02/13

2023/02/13

47-р цэгийн ДХ-17-н Огтлол 1-1. М1:25

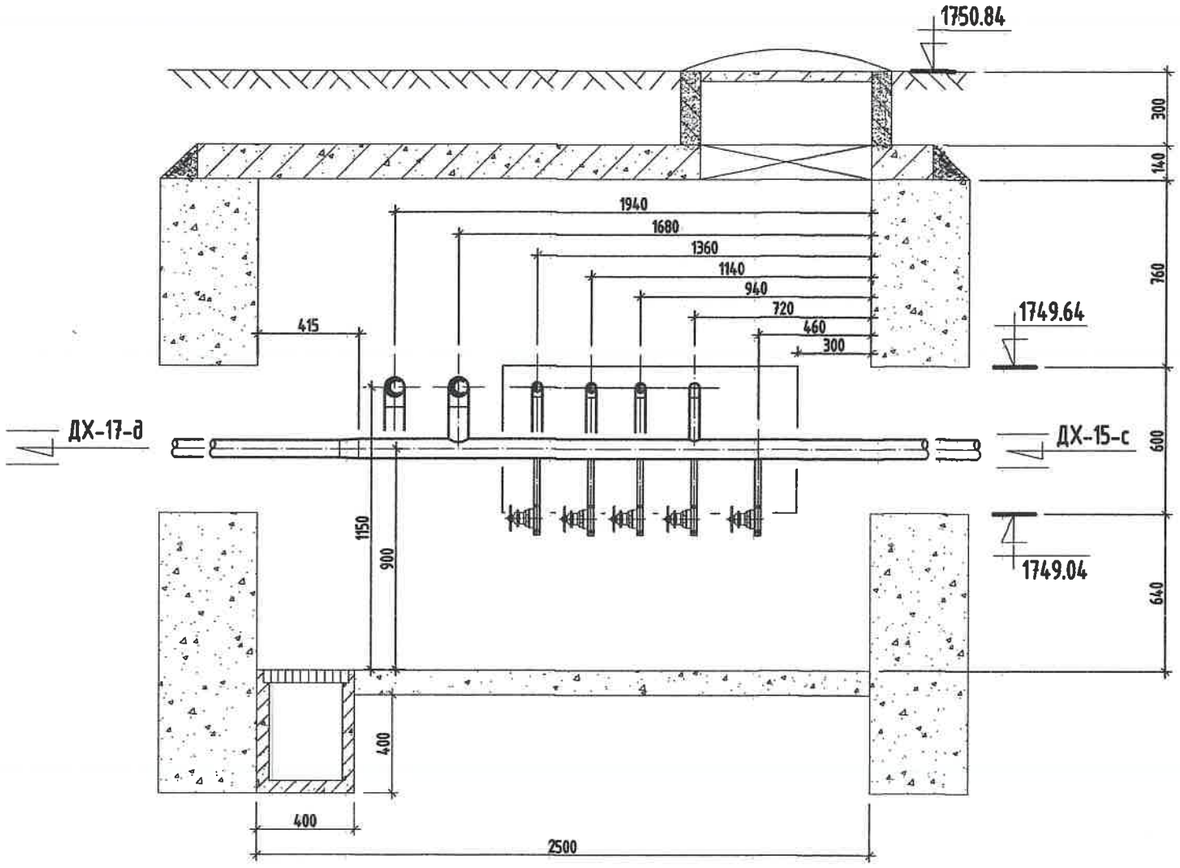

Тайлбар

Хоолойн голч	Ювлэгч ○	Хий авагч •
Ф159х4.5	Ф50	Ф20
Ф133х4.0	Ф40	Ф20
Ф108х4.0	Ф40	Ф20
Ф89х3.5	Ф40	Ф20
Ф76х3.0	Ф25	Ф15
Ф57х3.0	Ф25	Ф15
Ф45х2.5	Ф25	Ф15

KINGSEA E&C
Consulting group Co.,Ltd
Хаяг: Улаанбаатар,ХУД,3-р хороо, Энхтайваны гудамж, 5-р байр Хан-Өргөн оффис, 901 тоот
Утас: 98111987, 77190484
КИНГСИЙ ИНЖЕНЕР ЗӨВ КОНСТРАКШН"ХХК

Завхан аймаг. Улиастай сум.

2-Р ХЭЛХЭЭНИЙ ГАДНА ДУЛААН ХАНГАМЖИЙН ШУГАМЫН ӨӨРЧЛӨЛТ, ШИНЭЧЛЭЛТ /11-Р УДДТ/

Дулааны худаг-17, Огтлол 1-1					Ye шат: АЗ
Инженер		Л.Баасанхүү	Е.Г Шифр: КС 02-32/22	Масштаб:	Огноо: 2022 он
Гүйцэтгэсэн		Н.Батдорж	Т.Г Шифр:	Зургийн дугаар: ГДГ-60а	Бүх хуудас: 65
Шалгасан		Л.Баасанхүү			

Суурилуулсан огноо: 2023/02/13

54-р цэгийн ДХ-18-н байгуулалт. М1:25

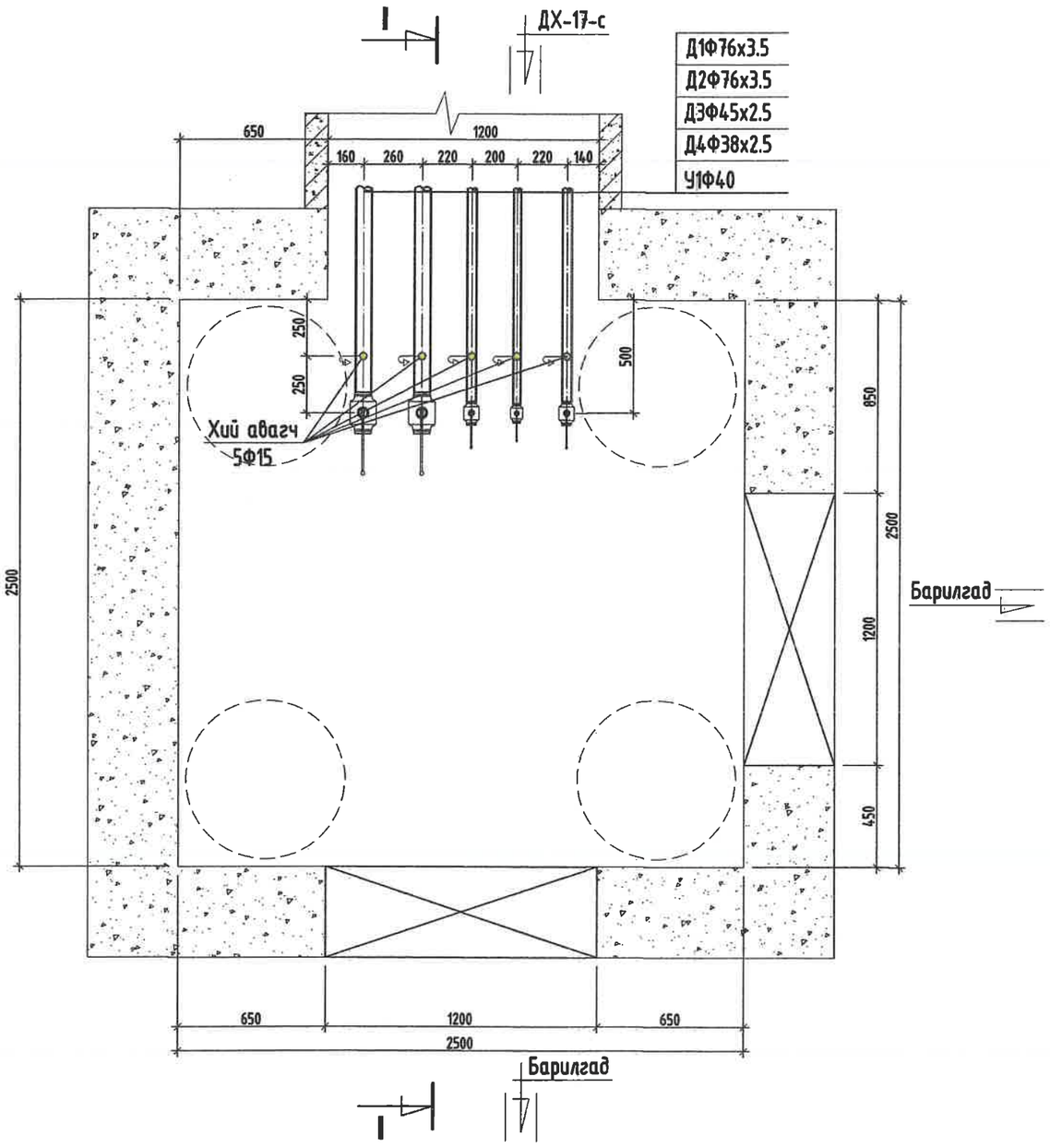

ОГТЛОЛ /I-I/

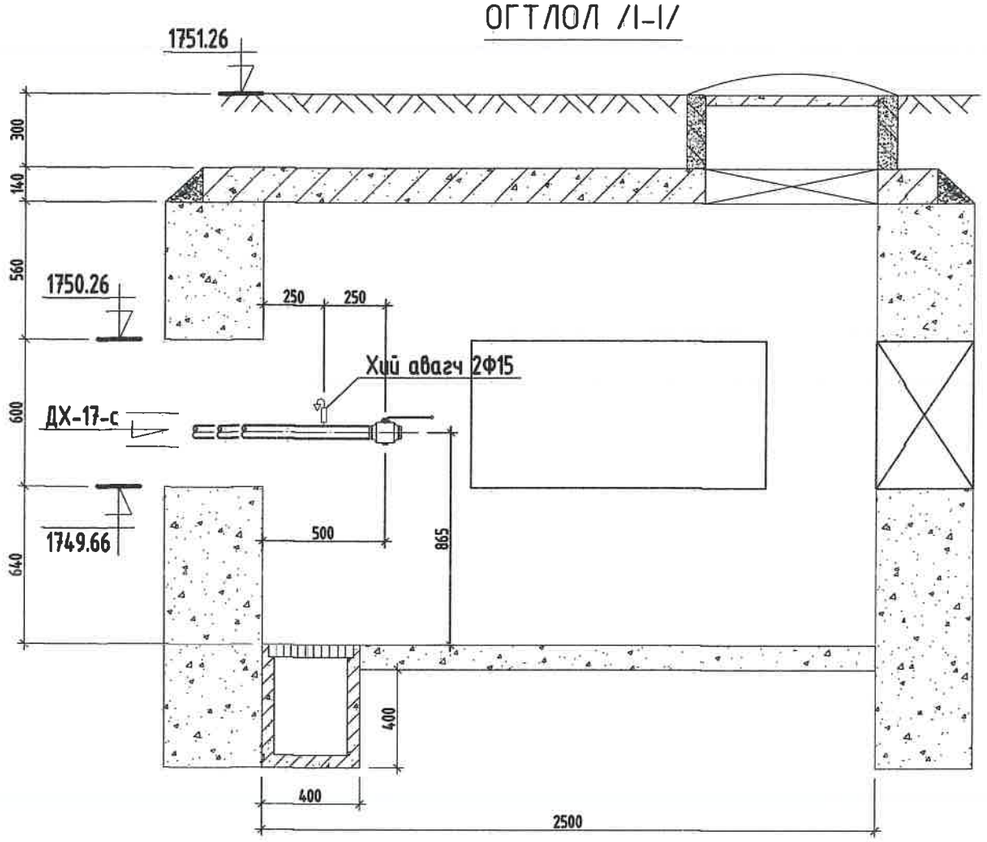

МАТЕРИАЛЫН ТҮҮВЭР

Д/д	Тэмдэглэгээ	Материалын нэр	Тоо хэмжээ	Нэгж жин /кг/	Хэмжих нэгж
1	T>100°C P>1.6 МПа	Бөмбөлгөн хаалт Ф70мм	2		шир
2	T>100°C P>1.6 МПа	Бөмбөлгөн хаалт Ф40мм/Ф32мм	1/1		шир
3	T>5°C P>1.6 МПа	Бөмбөлгөн хаалт Ф40мм	1		шир
4	15с22нж	Ус буулгах хаалт Ф25мм	10		шир
5	Хэмжээ 2.5х2.5х1.8h	Худгийн барилга бүтээц	1		шир
6		Даацын ялуу ДЯ-18-12-22	9		шир

Тайлбар

Хоолойн голч	Юүлэгч ○	Хий авагч •
Ф159х4.5	Ф50	Ф20
Ф133х4.0	Ф40	Ф20
Ф108х4.0	Ф40	Ф20
Ф89х3.5	Ф40	Ф20
Ф76х3.0	Ф25	Ф15
Ф57х3.0	Ф25	Ф15
Ф45х2.5	Ф25	Ф15

KINGSEA E&C
Consulting group Co.,Ltd
Хаяг: Улаанбаатар,ХУД,3-р хороо, Энхтайвны өргөн чөлөө, 5-р байр Хан-Эрдэнэ оффис, 901 тоот
Утас: 98111987, 77190404
КИНГСИЙ ИНЖЕНЕР ЗӨВ КОНСТРАКШН"ХХК

Завхан аймаг. Улиастай сум.

2-Р ХЭЛХЭЭНИЙ ГАДНА ДУЛААН ХАНГАМЖИЙН ШУГАМЫН ӨӨРЧЛӨЛТ, ШИНЭЧЛЭЛТ /11-Р УДДТ/

Дулааны худаг-18, Байгуулалт, огтлол 1-1

Үе шат: АЗ

Инженер		Л.Баасанхүү	Е.Г Шифр: КС 02-32/22	Масштаб: М1:25	Огноо: 2022 он
Гүйцэтгэсэн		Н.Батдорж	Т.Г Шифр:	Зургийн дугаар: ГДГ-62	Бүх хуудас: 65
Шалгасан		Л.Баасанхүү			

Суурилуулсан огноо: 2023/02/13

2023/02/13

51-р цэгийн ДХ-19-н байгуулалт. М1:25

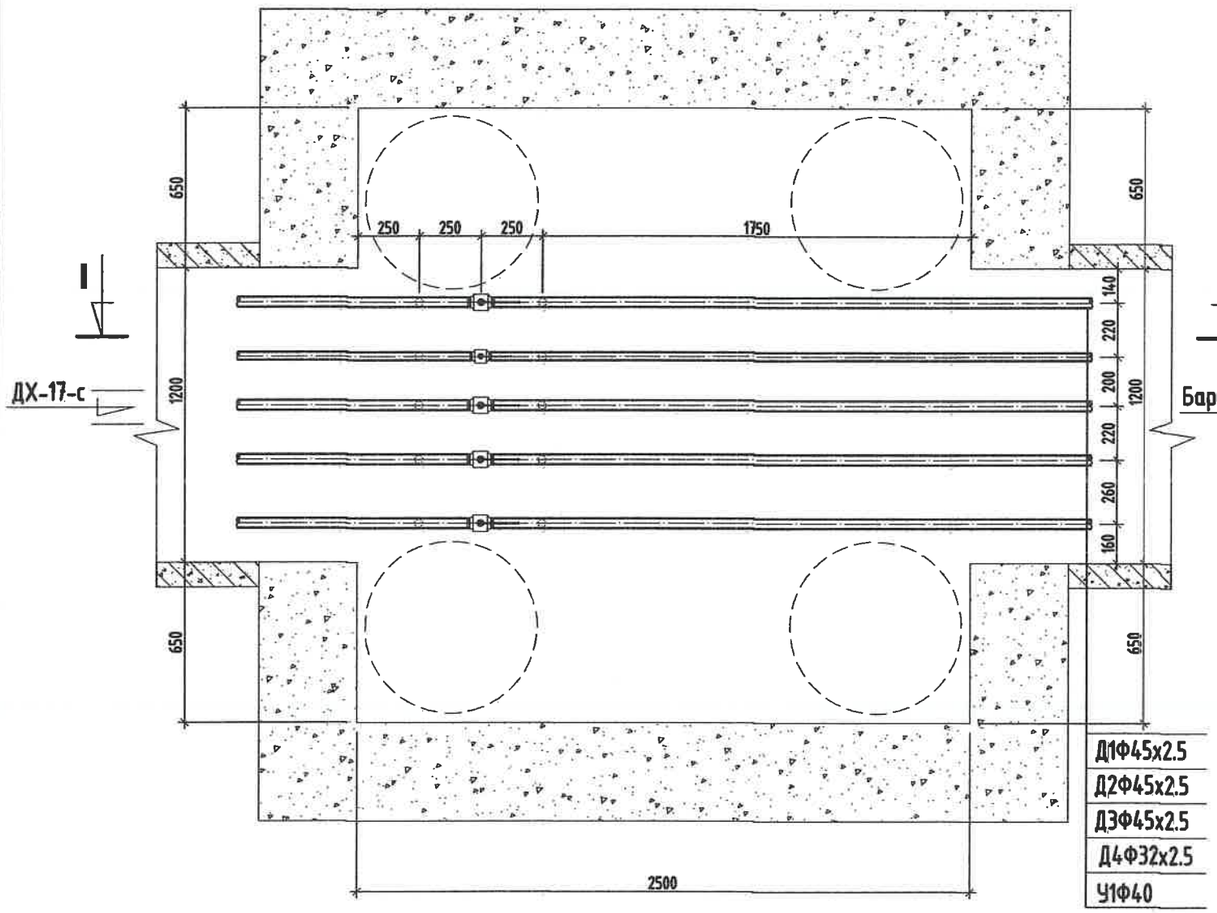

ОГТЛОЛ /I-I/

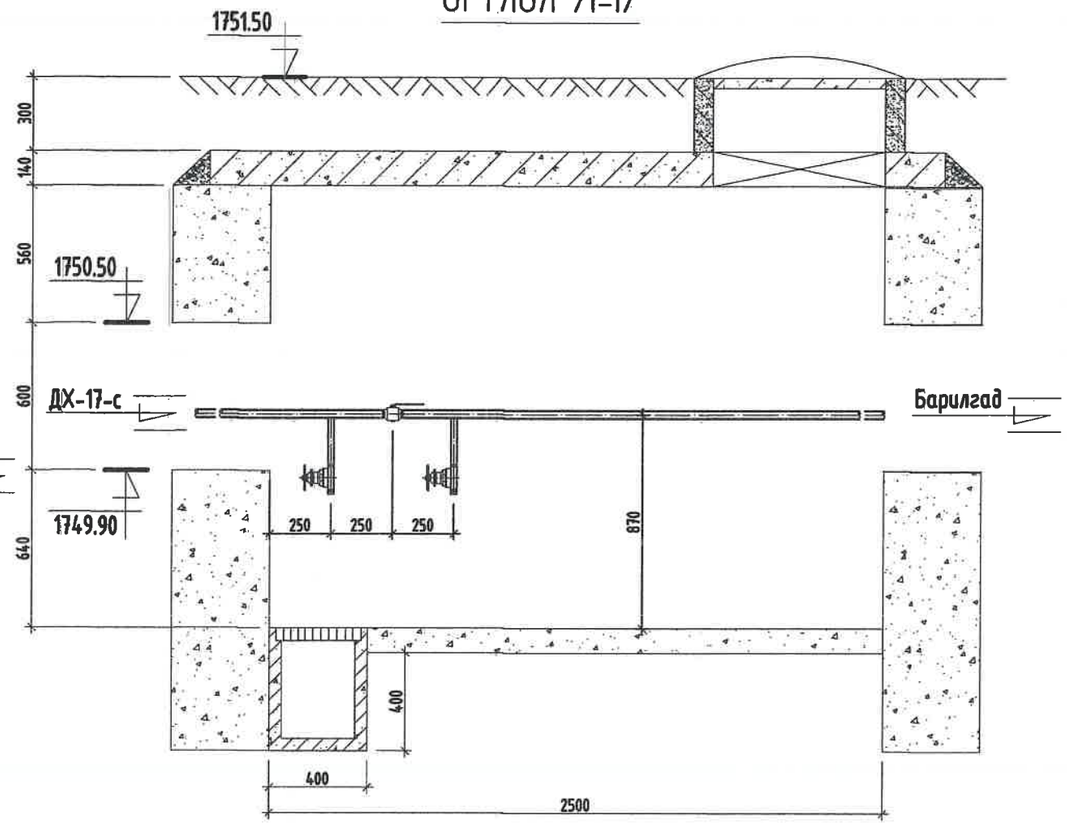

Тайлбар

Хоолойн голч	Юулэгч ○	Хий авагч •
Ф159х4.5	Ф50	Ф20
Ф133х4.0	Ф40	Ф20
Ф108х4.0	Ф40	Ф20
Ф89х3.5	Ф40	Ф20
Ф76х3.0	Ф25	Ф15
Ф57х3.0	Ф25	Ф15
Ф45х2.5	Ф25	Ф15

МАТЕРИАЛЫН ТҮҮВЭР

Д/д	Тэмдэглэгээ	Материалын нэр	Тоо хэмжээ	Нэгж жин /кг/	Хэмжих нэгж
1	Т>100°С Р>1.6 МПа	Бөмбөлгөн хаалт Ф40мм/Ф32мм	3/1		шир
2	Т>5°С Р>1.6 МПа	Бөмбөлгөн хаалт Ф40мм	1		шир
3	15с22нж	Ус буулгах хаалт Ф25мм	10		шир
4	Хэмжээ 2.5х2.5х1.8h	Худгийн барилга бүтээц	1		шир
5		Даацын ялуу ДЯ-18-12-22	6		шир

KINGSEA E&C
Consulting group Co.,Ltd
Хаяг: Улаанбаатар,ХУД,3-р хороо. Энхэлэгийн гудамж, 5-р байр Хан-Өргөн оффис, 901 тоот
Утас: 98111987, 77190404
КИНГСИЙ ИНЖЕНЕР ЭНД КОНСТРАКШН"ХХК

Завхан аймаг. Улиастай сум.

2-Р ХЭЛХЭЭНИЙ ГАДНА ДУЛААН ХАНГАМЖИЙН ШУГАМЫН ӨӨРЧЛӨЛТ, ШИНЭЧЛЭЛТ /11-Р УДДТ/

Дулааны худаг-19, Байгуулалт, огтлол 1-1

Үе шат: АЗ

Инженер		Л.Баасанхүү	Е.Г Шифр: КС 02-32/22	Масштаб: М1:25	Огноо: 2022 он
Гүйцэтгэсэн		Н.Батдорж	Т.Г Шифр:	Зургийн дугаар: ГДГ-63	Бух хуудас: 65
Шалгасан		Л.Баасанхүү			

Суурилуулах хавтасны огноо: 2023/02/13

2023/02/13

58-р цэгийн ДХ-20-н байгуулалт. М1:25

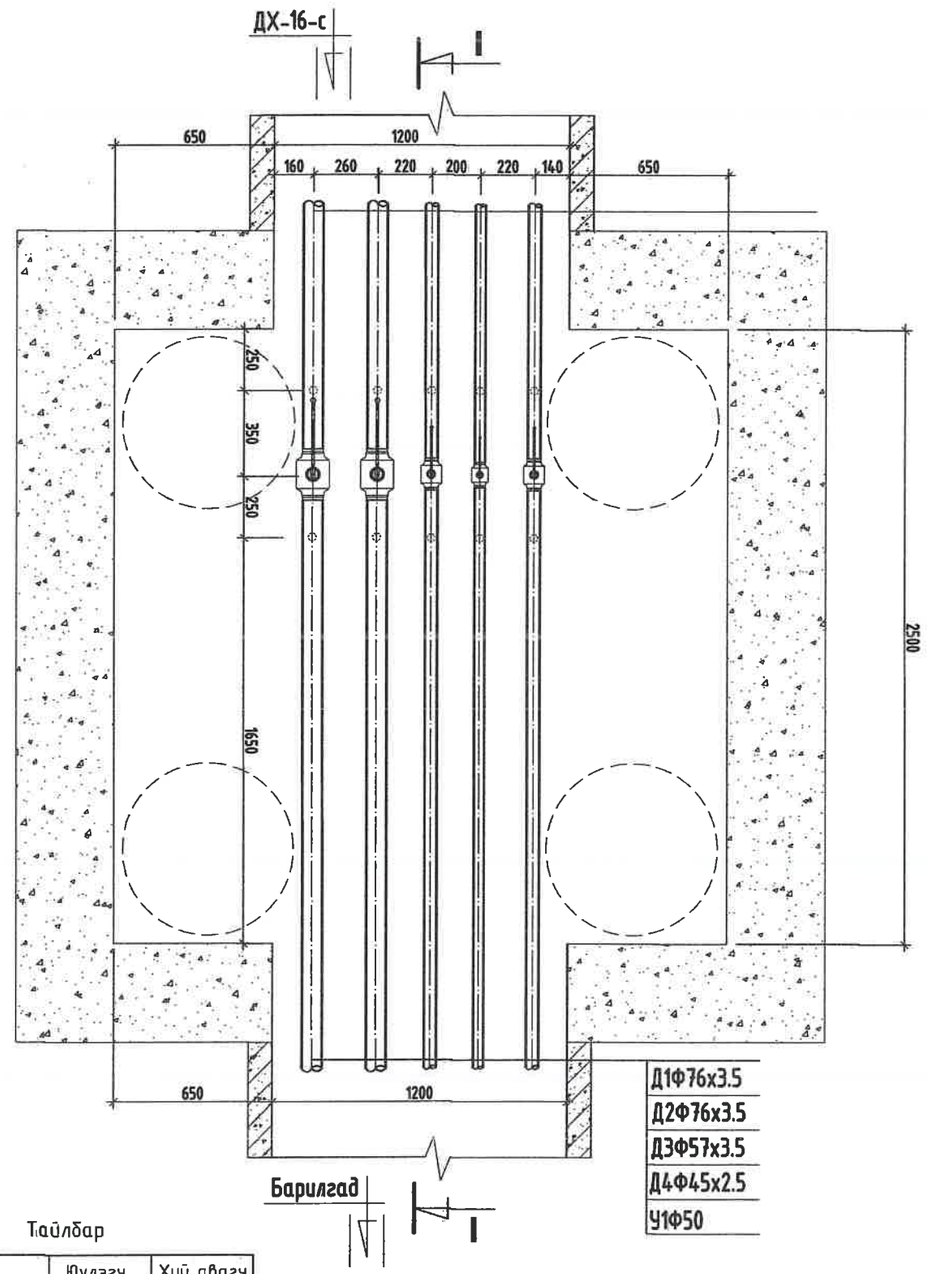

ОГТЛОЛ /I-I/

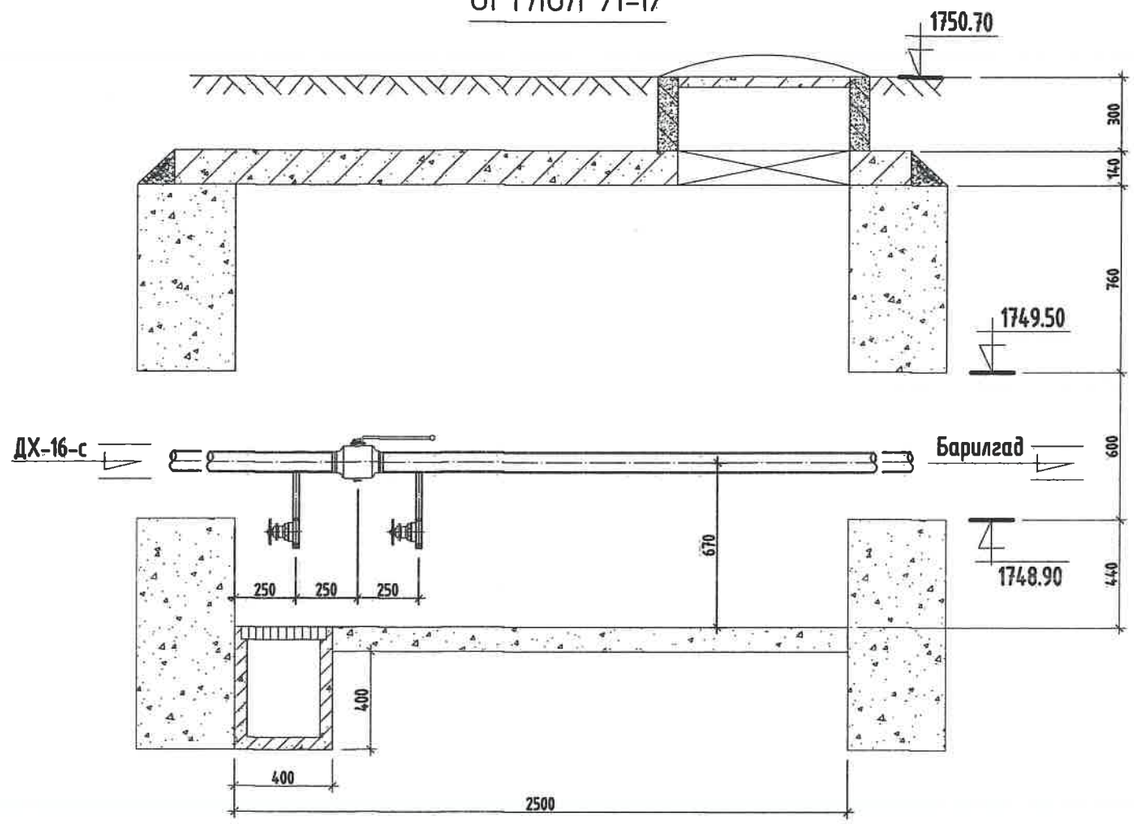

Тайлбар

Хоолойн голч	Юулэгч ○	Хий авагч •
Ф159х4.5	Ф50	Ф20
Ф133х4.0	Ф40	Ф20
Ф108х4.0	Ф40	Ф20
Ф89х3.5	Ф40	Ф20
Ф76х3.0	Ф25	Ф15
Ф57х3.0	Ф25	Ф15
Ф45х2.5	Ф25	Ф15

МАТЕРИАЛЫН ТҮҮВЭР

Д/д	Тэмдэглэгээ	Материалын нэр	Тоо хэмжээ	Нэгж жин /кг/	Хэмжих нэгж
1	Т>100°С Р>1.6 МПа	Бөмбөлгөн хаалт Ф70мм	2		шир
2	Т>100°С Р>1.6 МПа	Бөмбөлгөн хаалт Ф50мм/Ф40мм	1/1		шир
3	Т>5°С Р>1.6 МПа	Бөмбөлгөн хаалт Ф50мм	1		шир
4	15с22нж	Ус буулгах хаалт Ф25мм	10		шир
5	Хэмжээ 2.5х2.5х1.8h	Худгийн барилга бүтээц	1		шир
6		Даацын ялуу ДЯ-18-12-22	6		шир

KINGSEA E&C
Consulting group Co.,Ltd
Хаяг: Улаанбаатар,ХУД,3-р хороо, Энхэльсийн гудамж, 5-р байр Хан-Өргөө оффис, 901 тоот
Утас: 98111987, 77190484
КИНГСИЙ ИНЖЕНЕР ЭНД КОНСТРАКШН"ХХК

Завхан аймаг. Улиастай сум.

2-Р ХЭЛХЭЭНИЙ ГАДНА ДУЛААН ХАНГАМЖИЙН ШУГАМЫН ӨӨРЧЛӨЛТ, ШИНЭЧЛЭЛТ /11-Р УДДТ/

Дулааны худаг-20, Байгуулалт, огтлол 1-1

Инженер		Л.Баасанхүү	Е.Г Шифр: КС 02-32/22	Масштаб: М1:25	Ye шал: А3
Гүйцэтгэсэн		Н.Батдорж	Т.Г Шифр:	Зургийн дугаар: ГДГ-64	Огноо: 2022 он
Шалгасан		Л.Баасанхүү			Бух хуудас: 65

Сүлжээний хэвлэсэн огноо: 2023/02/13

2023/02/13

ЮҮЛЭХ ХУДГИЙН БАЙГУУЛАЛТ. М1:25

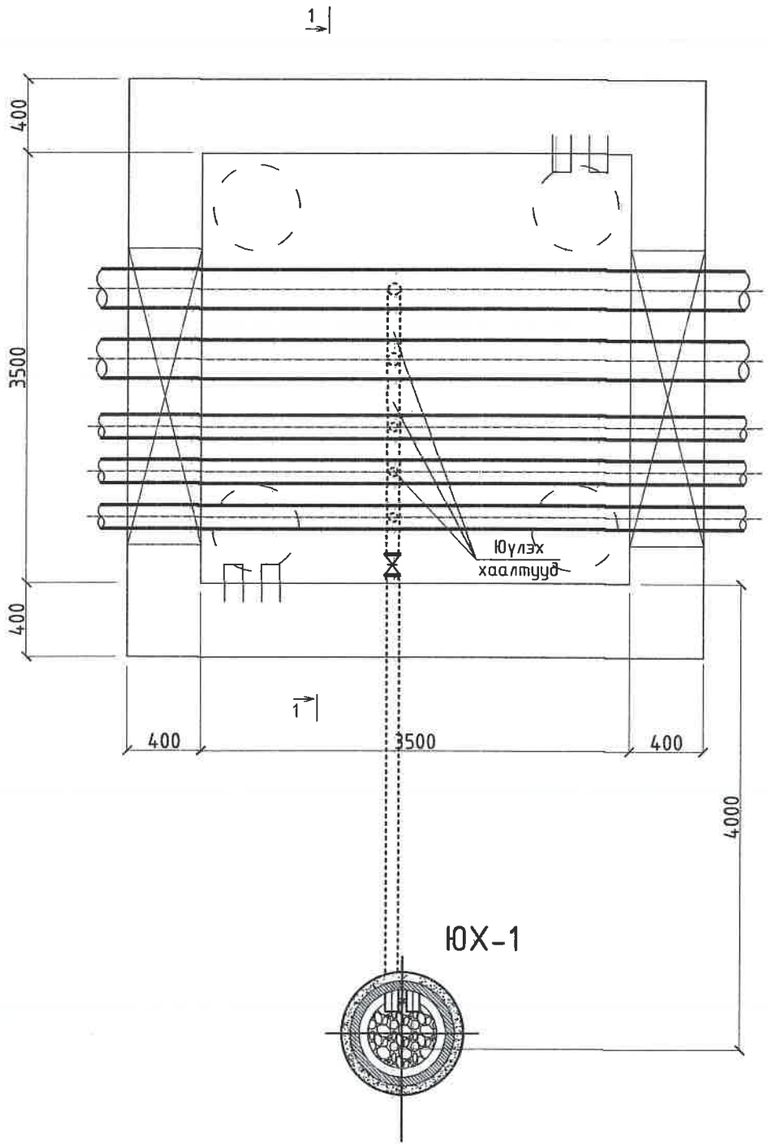

ОГТЛОЛ /I-I/

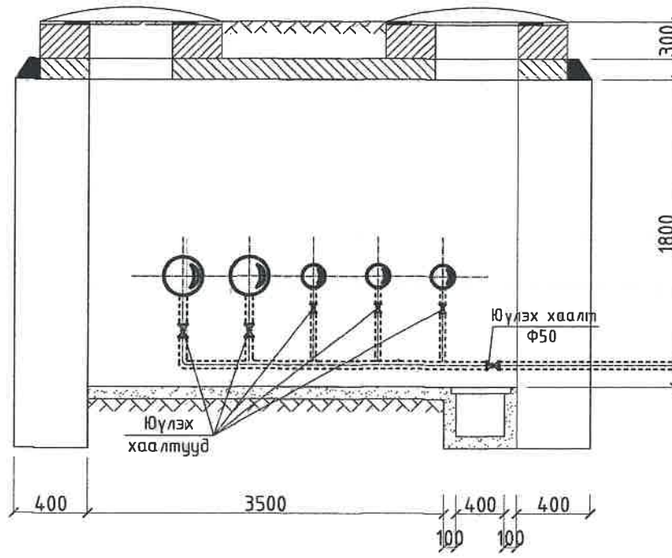

ЮХ-1

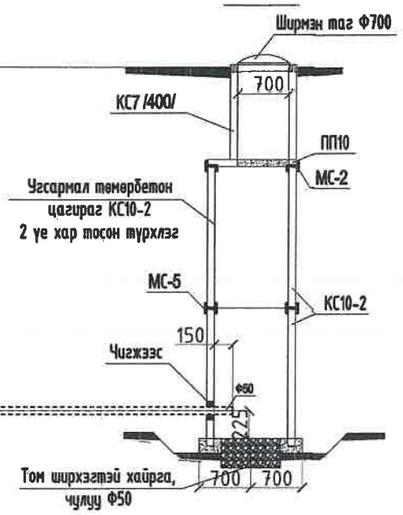

МАТЕРИАЛЫН ТҮҮВЭР /НИЙТ 2ш/

Д/д	Тэмдэглэгээ	Материалын нэр	Тоо хэмжээ	Нэгж жин /кг/	Хэмжих нэгж
1	T>100°C P>1.6 МПа	Юүлэх хаалт Ф50мм	1		шир
2	ГОСТ 10704-91	Ган хоолой Ф50мм	5		у/м
3	КС 10-2	Төмөр бетон цагираг Ф1000мм, h=900мм	2		шир
4	ПП 10	Нүхтэй ташуу таг /Нүх Ф700мм/	1		шир
5	КС 7-1	Төмөр бетон цагираг Ф700мм, h=400мм	1		шир
6		Худгийн ширмэн таг Ф700мм	1		шир
7		Худгийн бэхэлгээ төмөр МС-5	4		шир
8		Худгийн бэхэлгээ төмөр МС-2	4		шир
9		Хайрга	0.38		м3
10		Бетон М100	0.2		м3

KINGSEA E&C
Consulting group Co.,Ltd
Хаяг: Улаанбаатар,ХУД,3-р хороо, Энхтайвны гудамж, 5-р, Пийр Хан-Ордоо оффис, 901 тоот
Утас: 98111987, 77190404
КИНГСИЙ ИНЖЕНЕР ЭНД КОНСТРАКШН"ХХК

Завхан аймаг. Улиастай сум.

2-Р ХЭЛХЭЭНИЙ ГАДНА ДУЛААН ХАНГАМЖИЙН ШУГАМЫН ӨӨРЧЛӨЛТ, ШИНЭЧЛЭЛТ /11-Р УДДТ/

Юүлэх худгийн байгуулалт, огтлол 1-1					Уе шат: АЗ
Инженер		Л.Баасанхүү	Е.Г Шифр: КС 02-32/22	Масштаб: М1:25	Огноо: 2022 он
Гүйцэтгэсэн	И.Баярсайхан	Н.Батдорж	Т.Г Шифр:	Зургийн дугаар: ГДГ-65	Бүх хуудас: 65
Шалгасан		Л.Баасанхүү			

Сүлжээний хавтасны огноо: 2023/02/13

2023/02/13