КИНГСИЙ ИНЖЕНЕР ЭНД КОНСТРАКШН ХХК

Барилгын зураг төслийн тусгай зөвшөөрлийн дугаар: ЗТЗ8-1236/18
Хаяг: Улаанбаатар хот, Хан-Уул дүүрэг 3-р хороо, Энгельсийн гудамж 5-р байр,
Хан-Өргөө оффис, 901 тоот
Утас: 98111987, 88845243

ЕГ Шифр: КС 02-32/22

(Завхан аймаг, Улиастай сум.)

ДУЛААНЫ СТАНЦЫН 2-Р ХЭЛХЭЭНИЙ ГАДНА ДУЛААН ХАНГАМЖИЙН ШУГАМЫН ӨӨРЧЛӨЛТ, ШИНЭЧЛЭЛТ /10-Р УДДТ/

/ажлын зураг/

ГАДНА ДУЛААН ХАНГАМЖ - ГДГ

БОЛОВСРУУЛСАН:

Захирал Л.Баасанхүү

Инженер Н.Батдорж

Улаанбаатар хот
2022 он

Суурчийн хавтасан огноо: 2022/11/17

ТАЙЛБАР БИЧИГ

Ерөнхий хэсэг: Завхан аймгийн Улиастай сум. Дулааны станцын 2-р хэлхээний гадна дулааны хангамжийн шугамын өөрчлөлт, шинэчлэлтийн зураг төслийг зургийн даалгавар, дэвсгэр зураг, өмнө нь хийж байсан ажлын зураг, газар дээрхи тодруулга зэргийг үндэслэн хийж гүйцэтгэлээ. Зураг төслийг гүйцэтгэхдээ дараах норм ба дүрмүүдийг мөрдлөг болголоо.

1. Барилгад хэрэглэх уур амьсгал ба геофизикийн үзүүлэлтүүд БНбД 23-01-09
2. Гадна дулаан хангамж БНбД 41-03-13
3. Тоног төхөөрөмж, дамжуулах хоолойн дулаан тусгаарлалт БНбД 41-04-13
4. "Инженер геодези" ХХК-ийн инженер геологийн дүгнэлт Архив № 068/18
5. "Завхан аймгийн газрын харилцаа, барилга хот байгуулалтын газар" -ын олгосон 2022 оны 7-р сарын 6-ны 357 тоот техникийн нөхцөл
6. Дулааны шугам сүлжээ. Ажлын зураг. Дулаан механикийн хэсэг. MNS 3238:2001

Шинээр халаалтын тогооны барилга төлөвлөж халаалтын тогоог төлөвлөв.

1. Одоо ажиллаж байгаа уурын зуухнуудын байршилд шинээр ус дулаан дамжуулах төвүүд барьж дулааны шугам хоолойг шинэчлэн барихаар төлөвлөв. Дулаан зөөгч нь: 2-р хэлхээнд 95-70°С температуртай халуун ус байна.
2. Гадна агаарын тооцооны температур -35,5°С
3. Дулааны шугам сүлжээний магистрал шугамыг үл нэвтрэх суваг зураг заасны дагуу угсрахаар төлөвлөв. Цэвэр усны шугам дулааны суваг хамт явна. Төсвийн байгууллагуудад ус түгээнэ.
4. Яндан хоолойн агшилт суналтыг зөөлөвч болон өөрийн эргэлтийг ашиглаж нөхнө.
5. Яндан хоолойг угсралтын ажлын явцад гадны хог шороо, бохирдлоос цэвэрлэж, зэврэлтээс хамгаалах түрхлэг түрхэн, дулаалга хийж шилэн даавуугаар 2 уе ороох хэрэгтэй. Дулаалгын материал нь пенополиуретан байх ба дулаан техникийн үзүүлэлтийг материалын түүвэрт зааж өглөө. Дулаалгад өөр төрлийн материалыг хэрэглэх тохиолдолд техникийн үзүүлэлт болон эрүүл ахуйн шаардлага нь зургийн төслийн шаардлагад нийцэж байх хэрэгтэй.
6. Дулааны шугам сүлжээг угсрахдаа угсралтын норм ба дүрмийн дагуу гүйцэтгэж зохих даралтаар шахаж шалгах туршилт зүгшрүүлгийг хийх хэрэгтэй.
7. Ус дамжуулах шугамын доод цэгт ус буулгач, дээд цэгт хий гаргах хаалтыг угсрах хэрэгтэй.
8. Шугам хоолойн гулсах тулгуурын хоорондын зай Ф25, 32, 45 мм-н голчтой шугамд 2 м, Ф50, 65мм-н голчтой шугамд 3 м, Ф80 мм-н голчтой шугамд 3,5 м, Ф100 мм-н голчтой шугамд 4 м, Ф125 мм-н голчтой шугамд 4,5 м, Ф150 мм-н голчтой шугамд 5 м тус тус байна.
9. Тус ажлын зургийн дулааны шугамын суваг, дулааны худаг, зөөлөвч, үл хөдлөх тулгуур, эргэлтийн өнцөг зэргийг дараах нэг маягийн цомгийн дагуу гүйцэтгэхээр төлөвлөв. Авто зам дор орох дулааны шугамын сувгийг бетон ханатай хийж хучитгэсэн хавтангаар хучина.
   Нэг маягийн цомог нь:
   - Каналы для наружных тепловых сетей. Г 991-1 вып-1
   - Унифицированные камеры для тепловых сетей Г 991-1 вып-2
10. Гадна дулааны шугам угсрагдах газар нь элсэнцэрийн линз уе агуулсан бага чийгтэй дунд ширхэгтэй элсэн хөрс, бага чийгтэй элсэн чигжээстэй хайрган хөрс тархсан болон хөрсний усгүй зэргээс инженер-геологийн дунд зэргийн төвөгтэй нөхцөлтэй. 6.0м-9.0м гүнд хөрсний ус илрээгүй. Улирлын хөлдөлтийн норматив гүн:
    - Дунд ширхэгтэй элсэн хөрсөнд 3.19м
    - Хайргархаг элсэнцэр хөрсөнд 3.38м
    - Элсэн чигжээстэй сайр сайрган хөрсөнд 3.76м байна.

Талбайд тархсан дунд ширхэгтэй элсэн хөрс нь улирлын хөлдөлтийн бүсэд овойлт үүсэхгүй, хайргархаг элсэнцэр хөрс нь улирлын хөлдөлтийн бүсэд сулавтар овойлттой, элсэн чигжээстэй сайр сайрган хөрс нь улирлын хөлдөлтийн бүсэд овойлт үүсгэхгүй. Судалгааны талбай нь газар хөдлөлийн 7 баллын бүсэд хамаарагдана.

11. **Гадна дулааны шугамын газар шорооны ажлыг эхлүүлэхээс өмнө аймгийн ГХБХБГ-аас ажил эхлүүлэх зөвшөөрөл авч эхлүүлэх ба холбогдох мэргэжлийн байгууллагуудтай трассын дагуу заавал зөвшилцөх шаардлагатай. Шугам хоолойн угсралтын ажлын явцад чанар ашгүй байдал, ашгүй ажиллагааны БНбД, ТАД, ААД, ХАБ болон холбогдох стандартуудыг мөрдөж ажиллах шаардлагатай.**

БАЙРШИЛЫН ТОЙМ

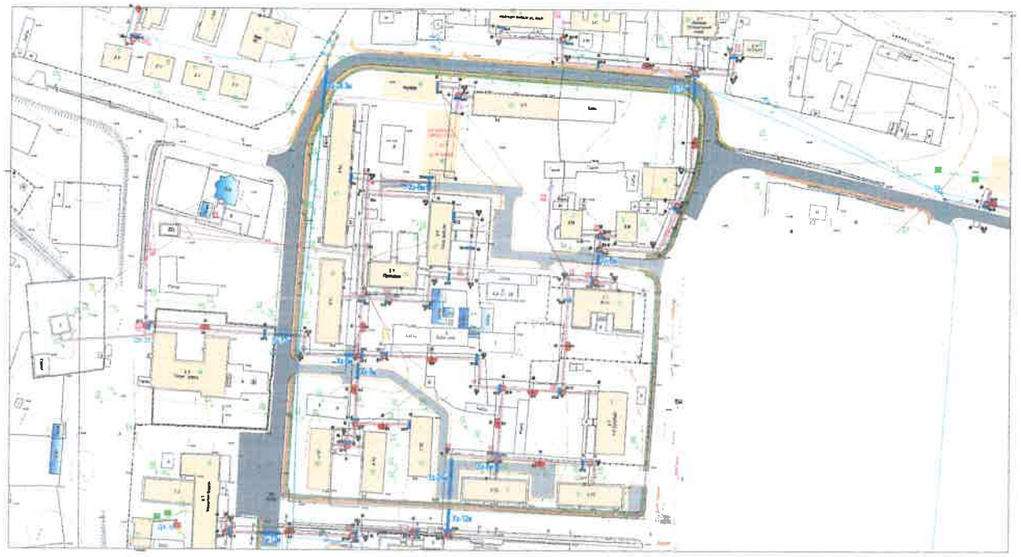

3-01
2022.12.22

KINGSEA E&C Consulting group Co.,Ltd Хаяг: Улаанбаатар,ХУД 3-р хороо, Энгэльсийн гудамж. 5-р байр Хан-Өргөө оффис, 901 тоот Утас: 98111987, 77190404 КИНГСИЙ ИНЖЕНЕР ЭНД КОНСТРАКШН"ХХК	Завхан аймаг. Улиастай сум. 2-Р ХЭЛХЭЭНИЙ ГАДНА ДУЛААН ХАНГАМЖИЙН ШУГАМЫН ӨӨРЧЛӨЛТ, ШИНЭЧЛЭЛТ /10-Р УДДТ/				Уе шат: АЗ
	Тайлбар бичиг				
	Инженер	Л.Баасанхүү	Е.Г Шифр: КС 02-32/22	Масштаб: М1:100	Огноо: 2022 он
	Гүйцэтгэсэн	Н.Батдорж	Т.Г Шифр:	Зургийн дугаар: ГДГ-1	Бүх хуудас: 96
	Шалгасан	Л.Баасанхүү			

МОНГОЛ УЛС АГХ55178 Лхагвадоржийн БАЛДАНХҮҮ

Сунгуулийн хавтасын огноо: 2022/11/19

2022/11/19

Зургийн жагсаалт

Д/д	Фор-мат	Нэрс	Тайлбар
1	12	Тайлбар бичиг	ГДГ-1
2	12	Зургийн жагсаалт-1	ГДГ-2
3	12	Зургийн жагсаалт-2	ГДГ-3
4	12	Сувгийн огтлолууд	ГДГ-4
5	12	Барилгуудын дулааны ачаалал	ГДГ-5
6	12	Материалын түүвэр-1	ГДГ-6
7	12	Материалын түүвэр-2	ГДГ-7
8	12	Гадна дулааны шугамын тойм байгуулалт М1:1500	ГДГ-8
9	12	Гадна дулааны шугамын байгуулалт /Хэсэглэл-1/ М1:500	ГДГ-9
10	12	Гадна дулааны шугамын байгуулалт /Хэсэглэл-2/ М1:500	ГДГ-10
11	12	Гадна дулааны шугамын байгуулалт /Хэсэглэл-3/ М1:500	ГДГ-11
12	12	Гадна дулааны шугамын байгуулалт /Хэсэглэл-4/ М1:500	ГДГ-12
13	12	Гадна дулааны шугамын байгуулалт /Хэсэглэл-5/ М1:500	ГДГ-13
14	12	Гадна дулааны шугамын байгуулалт /Хэсэглэл-6/ М1:500	ГДГ-14
15	12	Гадна дулааны шугамын байгуулалт /Хэсэглэл-7/ М1:500	ГДГ-15
16	12	Гадна дулааны шугамын хоолой угсралтын тойм	ГДГ-16
17	12	Дагуугийн огтлол-1	ГДГ-17
18	12	Дагуугийн огтлол-2	ГДГ-18
19	12	Дагуугийн огтлол-3	ГДГ-19
20	12	Дагуугийн огтлол-4	ГДГ-20
21	12	Дагуугийн огтлол-5	ГДГ-21
22	12	Дагуугийн огтлол-6	ГДГ-22
23	12	Дагуугийн огтлол-7	ГДГ-23
24	12	Дагуугийн огтлол-8	ГДГ-24
25	12	Дагуугийн огтлол-9	ГДГ-25
26	12	Ф219 Үл хөдлөх тулгуур	ГДГ-26
27	12	Ф159 Үл хөдлөх тулгуур	ГДГ-27
28	12	Ф133 Үл хөдлөх тулгуур	ГДГ-28
29	12	Ф108 Үл хөдлөх тулгуур	ГДГ-29
30	12	Ф89 Үл хөдлөх тулгуур	ГДГ-30
31	12	Ф76 Үл хөдлөх тулгуур	ГДГ-31
32	12	Ф57 Үл хөдлөх тулгуур	ГДГ-32
33	12	Ф45 Үл хөдлөх тулгуур	ГДГ-33
34	12	Ф38 Үл хөдлөх тулгуур	ГДГ-34
35	12	Зөөлөвч-1	ГДГ-35
36	12	Зөөлөвч-2	ГДГ-36
37	12	Зөөлөвч-3	ГДГ-37
38	12		ГДГ-38

Д/д	Фор-мат	Нэрс	Тайлбар
39	12	Зөөлөвч-3	ГДГ-39
40	12	Зөөлөвч-4	ГДГ-40
41	12	Зөөлөвч-6	ГДГ-41
42	12	Зөөлөвч-7	ГДГ-42
43	12	Зөөлөвч-8	ГДГ-43
44	12	Зөөлөвч-9	ГДГ-44
45	12	Зөөлөвч-10	ГДГ-45
46	12	Зөөлөвч-11	ГДГ-46
47	12	Зөөлөвч-12	ГДГ-47
48	12	Зөөлөвч-13	ГДГ-48
49	12	Эргэлтийн өнцгийн байгуулалт 1	ГДГ-49
50	12	Эргэлтийн өнцгийн байгуулалт 2	ГДГ-50
51	12	Эргэлтийн өнцгийн байгуулалт 3	ГДГ-51
52	12	Эргэлтийн өнцгийн байгуулалт 4	ГДГ-52
53	12	Эргэлтийн өнцгийн байгуулалт 5	ГДГ-53
54	12	Эргэлтийн өнцгийн байгуулалт 6	ГДГ-54
55	12	Эргэлтийн өнцгийн байгуулалт 7	ГДГ-55
56	12	Эргэлтийн өнцгийн байгуулалт 8	ГДГ-56
57	12	Эргэлтийн өнцгийн байгуулалт 9	ГДГ-57
58	12	Эргэлтийн өнцгийн байгуулалт 10	ГДГ-58
59	12	Эргэлтийн өнцгийн байгуулалт 11	ГДГ-59
60	12	Эргэлтийн өнцгийн байгуулалт 12	ГДГ-60
61	12	Эргэлтийн өнцгийн байгуулалт 13	ГДГ-61
62	12	Эргэлтийн өнцгийн байгуулалт 14	ГДГ-62
63	12	Эргэлтийн өнцгийн байгуулалт 15	ГДГ-63
64	12	Эргэлтийн өнцгийн байгуулалт 16	ГДГ-64
65	12	Эргэлтийн өнцгийн байгуулалт 17	ГДГ-65
66	12	Эргэлтийн өнцгийн байгуулалт 18	ГДГ-66
67	12	Эргэлтийн өнцгийн байгуулалт 19	ГДГ-67
68	12	Эргэлтийн өнцгийн байгуулалт 20	ГДГ-68
69	12	Эргэлтийн өнцгийн байгуулалт 21	ГДГ-69

KINGSEA E&C
Consulting group Co.,Ltd
Хаяг: Улаанбаатар.ХУД.Э-р хороо.
Энгельсийн гудамж. 5-р байр
Хан-Өргөө оффис, 901 тоот
Утас: 98111987, 77190404
КИНГСИЙ ИНЖЕНЕР ЭНД КОНСТРАКШН"ХХК

Завхан аймаг. Улиастай сум.
2-Р ХЭЛХЭЭНИЙ ГАДНА ДУЛААН ХАНГАМЖИЙН ШУГАМЫН ӨӨРЧЛӨЛТ, ШИНЭЧЛЭЛТ /10-Р УДДТ/

Зургийн жагсаалт					Үе шат: А3
Инженер		Л.Баасанхүү	Е.Г Шифр: КС 02-32/22	Масштаб: М1:100	Огноо: 2022 он
Гүйцэтгэсэн		Н.Батдорж	Т.Г Шифр:	Зургийн дугаар: ГДГ-2	Бүх хуудас: 96
Шалгасан		Л.Баасанхүү			

Суулгийн хавтасын огноо: 2022/11/17

Зургийн жагсаалт

Д/д	Формат	Нэрс	Тайлбар
70	12	Эргэлтийн өнцгийн байгуулалт 22	ГДГ-70
71	12	Эргэлтийн өнцгийн байгуулалт 23	ГДГ-71
72	12	Эргэлтийн өнцгийн байгуулалт 24	ГДГ-72
73	12	Эргэлтийн өнцгийн байгуулалт 25	ГДГ-73
74	12	Эргэлтийн өнцгийн байгуулалт 26	ГДГ-74
75	12	Дулааны худаг 1 Байгуулалт, Огтлол 1-1	ГДГ-75
76	12	Дулааны худаг-2 Байгуулалт, Огтлол 1-1	ГДГ-76
77	12	Дулааны худаг-3 Байгуулалт, Огтлол 1-1	ГДГ-77
78	12	Дулааны худаг-4 Байгуулалт, Огтлол 1-1	ГДГ-78
79	12	Дулааны худаг-5 Байгуулалт, Огтлол 1-1	ГДГ-79
80	12	Дулааны худаг-6 Байгуулалт, Огтлол 1-1	ГДГ-80
81	12	Дулааны худаг-7 Байгуулалт, Огтлол 1-1	ГДГ-81
82	12	Дулааны худаг-8 Байгуулалт, Огтлол 1-1	ГДГ-82
83	12	Дулааны худаг-9 Байгуулалт, Огтлол 1-1	ГДГ-83
84	12	Дулааны худаг-10 Байгуулалт, Огтлол 1-1	ГДГ-84
85	12	Дулааны худаг-11 Байгуулалт, Огтлол 1-1	ГДГ-85
86	12	Дулааны худаг-12 Байгуулалт, Огтлол 1-1	ГДГ-86
87	12	Дулааны худаг-13 Байгуулалт, Огтлол 1-1	ГДГ-87
88	12	Дулааны худаг-14 Байгуулалт, Огтлол 1-1	ГДГ-88
89	12	Дулааны худаг-15 Байгуулалт, Огтлол 1-1	ГДГ-89
90	12	Дулааны худаг-16 Байгуулалт, Огтлол 1-1	ГДГ-90
91	12	Дулааны худаг-17 Байгуулалт, Огтлол 1-1	ГДГ-91
92	12	Дулааны худаг-18 Байгуулалт, Огтлол 1-1	ГДГ-92
93	12	Дулааны худаг-19 Байгуулалт, Огтлол 1-1	ГДГ-93
94	12	Дулааны худаг-20 Байгуулалт, Огтлол 1-1	ГДГ-94
95	12	Дулааны худаг-21 Байгуулалт, Огтлол 1-1	ГДГ-95
96	12	Юүлэх худаг-1 Байгуулалт, Огтлол 1-1	ГДГ-96

KINGSEA E&C
Consulting group Co.,Ltd
Хаяг: Улаанбаатар,ХУД 3-р хороо. Энгэльсийн гудамж. 5-р байр Хан-Өргөө оффис, 901 тоот
Утас: 98111987, 77190404
КИНГСИЙ ИНЖЕНЕР ЭНД КОНСТРАКШН"ХХК

Завхан аймаг. Улиастай сум.

2-Р ХЭЛХЭЭНИЙ ГАДНА ДУЛААН ХАНГАМЖИЙН ШУГАМЫН ӨӨРЧЛӨЛТ, ШИНЭЧЛЭЛТ /10-Р УДДТ/

Зургийн жагсаалт					Үе шат: АЗ
Инженер		Л.Баасанхүү	Е.Г Шифр: КС 02-32/22	Масштаб: М1:100	Огноо: 2022 он
Гүйцэтгэсэн		Н.Батдорж	Т.Г Шифр:	Зургийн дугаар: ГДГ-3	Бүх хуудас: 96
Шалгасан		Л.Баасанхүү			

Суулгийн хавтасын огноо: 2022/11/17

Сувгийн огтлолууд //1-1/-/6-6//

ДУЛААНЫ СУВГИЙН ОГТЛОЛ /I-I/ M1:25

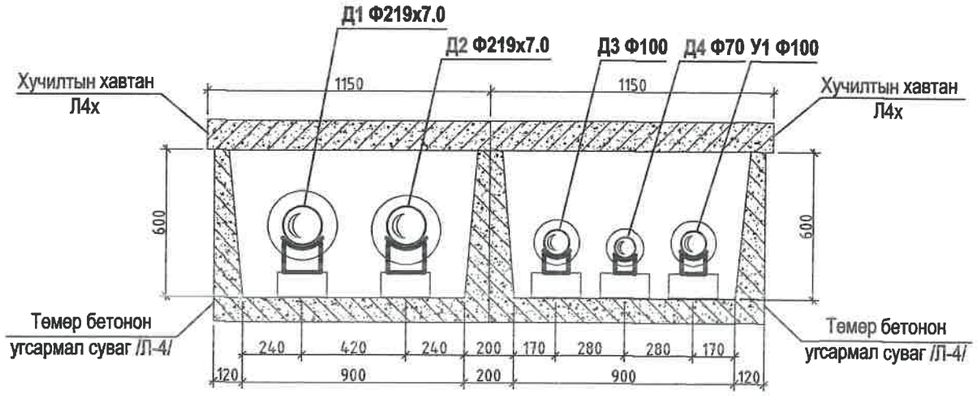

ДУЛААНЫ СУВГИЙН ОГТЛОЛ /II-II/ M1:25

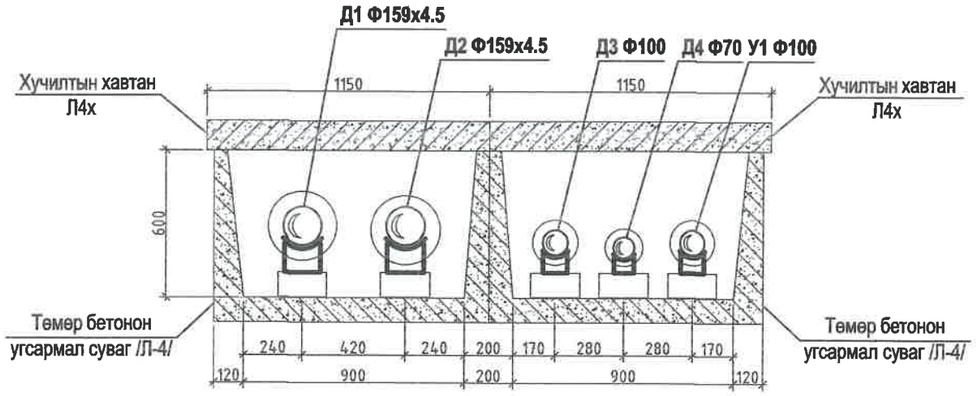

ДУЛААНЫ СУВГИЙН ОГТЛОЛ /III-III/ M1:25

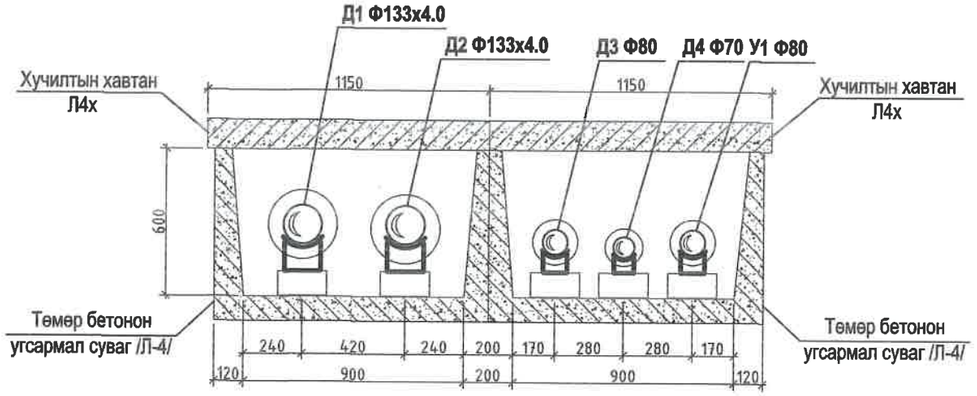

ДУЛААНЫ СУВГИЙН ОГТЛОЛ /IV-IV/ M1:25

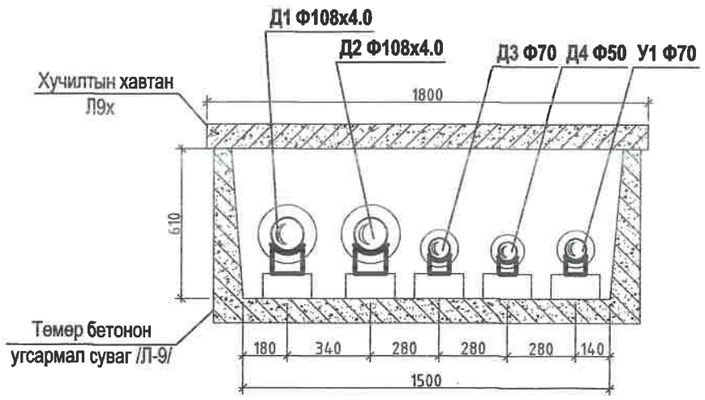

ДУЛААНЫ СУВГИЙН ОГТЛОЛ /V-V/ M1:25

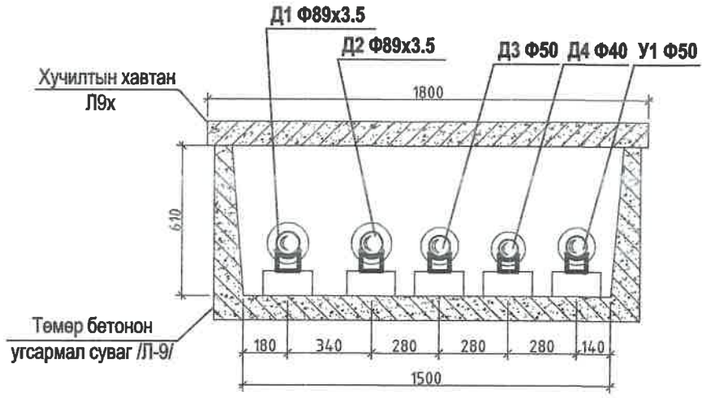

ДУЛААНЫ СУВГИЙН ОГТЛОЛ /VI-VI/ M1:25

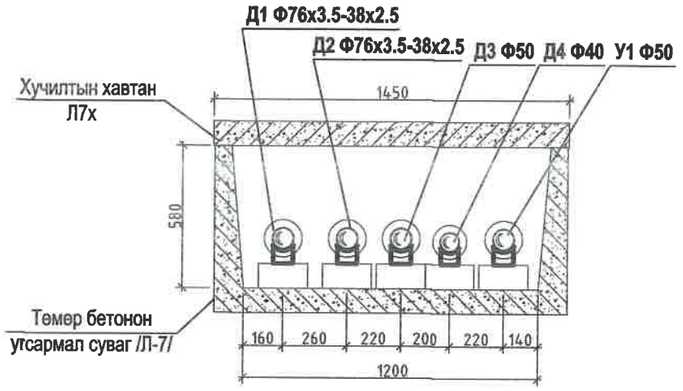

KINGSEA E&C Consulting group Co.,Ltd Хаяг: Улаанбаатар ХУД.3-р хороо. Энгельсийн гудамж. 5-р байр Хан-Өргөө оффис, 901 тоот Утас: 98111987, 77190404	Заөхан аймаг. Улиастай сум. 2-Р ХЭЛХЭЭНИЙ ГАДНА ДУЛААН ХАНГАМЖИЙН ШУГАМЫН ӨӨРЧЛӨЛТ, ШИНЭЧЛЭЛТ /10-Р УДДТ/				
	Сувгийн огтлолууд				Үе шат: АЗ
КИНГСИЙ ИНЖЕНЕР ЭНД КОНСТРАКШН"ХХК	Инженер	Л.Баасанхүү	Е.Г Шифр: КС 02-32/22	Масштаб: М1:25	Огноо: 2022 он
	Гүйцэтгэсэн	Н.Батдорж	Т.Г Шифр:	Зургийн дугаар: ГДГ-4	Бух хуудас: 96
	Шалгасан	Л.Баасанхүү			

Сурдгийн хавтасан огноо: 2022/11/17

2022/11/17

ТАЙЛБАР:

Ерөнхий хэсэг: Завхан аймгийн Улиастай сумын төв төвлөрсөн дулааны эх үүсвэртэй болж байгаатай холбогдуулан **Ундрах ХХК**-ийн одоо байгаа уурын зуухны гадна дулааны шугамын өөрчлөлт шинэчлэлтийн ажлын зураг төслийг зургийн даалгавар, дэвсгэр зураг, сумын халаалттай барилгуудын газар дээрх тодруулга зэргийг үндэслэн хийж гүйцэтгэлээ. Одоо байгаа ТоДоАт ХХК уурын зуухны дулаан хангамжийн шугамыг тус эх үүсвэрт нэгтгэж төлөвлсөн. Уг төсөлд тус уурын зуухны гол шугам 1014.5 м, салбар шугам 598.1 м шугамыг сувгийн хамт бүрэн шинэчлэхээр төлөвлөв. Одоо байгаа гол шугамын трасс зураг төслийн хангахгүй, нарийн, насжилт өндөр учир бүрэн солих шаардлагатай.

БАРИЛГЫН ТОДОРХОЙЛОЛТ, ҮНДСЭН ҮЗҮҮЛЭЛТ

Д/д	Барилгын нэр	Хүчин чадал, хэмжих нэгж	Хүний тоо	Барилгын хэмжээ, насжилт						Тооцооны хэм С			Дулааны ачаалал, гидравлик тооцоо				Халуун усны ачаалал, гидравлик тооцоо				Салбар шугамын хоолойн голч					Салбар шугамын урт	Салбар сувгийн хэмжээ АхН
				урт, м	өргөн, м	өндөр, м	Давхрын тоо	Эзэлхүүн	Ашиглалтанд орсон он	Дотор агаарын хэм	Гадна агаарын хэм	Коэф	Халаалт	Усны зардал	Хурд м/с	Даралт Дн	Хэрэгцээний халуун ус	Усны зардал	Хурд м/с	Даралт Дн	Д1 Ф мм	Д2Ф мм	Д3 Ф мм	Д4Ф мм	У1Ф мм		
1	1-р цэцэрлэг	100 хүүх	110	36	17	3	2	3672	1965	22	-35.5	0.42	88678.8	3.55	0.28	1.92	62300	1.38	0.32	5.21	70	70	40	32	40	20.7	1200x580
2	Шүүх	12	12	35	22	2.7	2	4098.6	2000	18	-35.5	0.36	78939.036	3.16	0.46	7.75	12800	0.28	0.1	0.72	50	50	25	20	25	13.5	1200x580
3	8 айлын орон сууц	8 айл	32	17	12	2.7	2	1101.6	2009	20	-35.5	0.38	23232.744	0.93	0.22	2.48	20800	0.46	0.25	5.55	40	40	25	20	25	9	1200x580
4	8 айлын орон сууц	8 айл	32	17	12	2.7	2	1101.6	2009	20	-35.5	0.38	23232.744	0.93	0.22	2.48	20800	0.46	0.25	5.55	40	40	25	20	25	11	1200x580
5	Орон сууц	18 айл	72	12	36	3	3	3888	1967	20	-35.5	0.38	81997.92	3.28	0.26	1.62	46800	1.04	0.25	3.29	70	70	40	32	40	13	1200x580
6	Орон сууц	18 айл	72	12	36	3	3	3888	1968	20	-35.5	0.38	81997.92	3.28	0.26	1.62	46800	1.04	0.25	3.29	70	70	40	32	40	68.7	1200x580
7	Оффис	1 об	10	13	12	2.7	2	842.4	2001	18	-35.5	0.32	14421.888	0.58	0.2	2.8	10300	0.23	0.1	0.72	32	32	25	20	25		1200x580
8	Тагнуул	0 об	8	18	12	2.7	2	1166.4	1986	18	-35.5	0.36	22464.864	0.90	0.22	2.48	17500	0.39	0.1	0.72	40	40	25	20	25		1200x580
9	Ардчилсан нам	1 об	32	15	18	2.7	3	2187	2001	18	-35.5	0.36	42121.62	1.68	0.39	7.68	12800	0.28	0.1	0.72	40	40	25	20	25		1200x580
10	Улиастай сумын ЗДТГ	1 об	28	56	15.5	3	2	5208	1982	18	-35.5	0.36	100306.08	4.01	0.31	2.33	24605	0.55	0.25	5.55	70	70	25	20	25	11.3	1200x580
11	Жинст өрхийн эмнэлэг		12	16	12	2.7	2	1036.8	2016	20	-35.5	0.32	18413.568	0.74	0.22	2.48	24205	0.54	0.25	5.55	**40**	**40**	25	20	25		1200x580
12	Орон сууц	24 айл	96	35	12	3	4	5040	1985	20	-35.5	0.38	106293.6	4.25	0.33	2.48	62400	1.39	0.32	5.21	70	70	40	32	40	9	1200x580
13	Орон сууц	24 айл	96	35	12	3	4	5040	1984	20	-35.5	0.38	106293.6	4.25	0.33	2.48	62400	1.39	0.32	5.21	70	70	40	32	40	10.2	1200x580
14	Орон сууц	24 айл	96	35	12	3	3	3780	1972	20	-35.5	0.38	79720.2	3.19	0.46	7.75	62400	1.39	0.32	5.21	50	50	40	32	40	32.6	1200x580
15	Спорт хороо	180 суудал	180	44	26	3	2	6864		18	-35.5	0.32	117511.68	4.70	0.36	3.07	36800	0.82	0.32	6.08	70	70	32	25	32	136.2	1200x580
16	Орон сууц	27 айл	108	48	12	3	3	5184	1982	20	-35.5	0.38	109330.56	4.37	0.33	2.48	70200	1.56	0.37	6.8	70	70	40	32	40	12	1200x580
17	Орон сууц	60 айл	240	82	12	3	5	14760	1986	20	-35.5	0.38	311288.4	12.45	0.46	3.15	156000	3.47	0.27	1.82	100	100	70	50	70	19.8	1500x600
18	Орон сууц	40 айл	160	38	18	3	5	10260	2011	20	-35.5	0.38	216383.4	8.66	0.49	4.69	104000	2.31	0.34	4.27	80	80	50	40	50		1500x600
19	Орон сууц	15 айл	60	29	13	2.7	5	5089.5		20	-35.5	0.38	107337.555	4.29	0.33	2.48	39000	0.87	0.32	6.08	70	70	32	25	32	18	1200x580
20	Прокурор	1 об	20	27	14	2.7	2	2041.2	1969	18	-35.5	0.36	39313.512	1.57	0.37	6.8	12800	0.28	0.1	0.72	40	40	25	20	25	7.4	1200x580
21	Монгол банк	3 теллер	9	39	12	3	2	2808	1985	18	-35.5	0.36	54082.08	2.16	0.33	3.68	9600	0.21	0.1	0.72	50	50	25	20	25	107.6	1200x580
22	хаЛуун ус	1	6	37	13	2.8	1	1346.8		18	-35.5	0.38	27380.444	1.10	0.25	3.29	42106	0.94	0.32	6.73	40	40	32	25	32	43.3	1200x580
23	Үйлчилгээ		12	39	10	2.8	1	1086.4		20	-35.5	0.38	22912.176	0.92	0.22	2.48	70200	1.56	0.37	6.8	40	40	40	32	40		1200x580
24	орон сууц	8 айл	32	49	12	2.8	1	1646.4		20	-35.5	0.38	34722.576	1.39	0.32	5.21	20800	0.46	0.25	5.55	40	40	25	20	25		1200x580
25	Гоц халдварт	1	8	12	10	3	2	720		18	-35.5	0.32	12326.4	0.49	0.2	2.8	18600	0.41	0.25	5.55	32	32	25	20	25	39.6	1200x580
26	Орон сууц	25 айл	100	20	18	3	5	5400	1982	20	-35.5	0.38	113886	4.56	0.33	2.48	65000	1.44	0.37	6.8	70	70	40	32	40	6	1200x580
27	орон сууц	27 айл	108	30	13	2.8	3	3276		20	-35.5	0.38	69090.84	2.76	0.41	6.32	70200	1.56	0.37	6.8	50	50	40	32	40	9.2	1200x580
							НИЙТ	**93856.7**				НИЙТ	**2103680.207**			НИЙТ	**1202216**								НИЙТ	**598.1**	

БАРИЛГУУДЫН ДУЛААНЫ АЧААЛАЛ

Ерөнхий төлөвлөгөөний дугаар	Барилга байгууламжийн нэр	Дулааны ачаалал (ккал/цаг)				
		Халаалт	Салхивч	Халуун усны ачаалал	Технологийн хэрэгцээнд	Бүгд
1	Нийт ачаалалаар	2103680	-	1202216		3305896.2
	Шугамын алдагдал /5%/	105184	-	60110.8		165294.8
	Нөөц	-	-	-		500000
	БҮГД					3971191

KINGSEA E&C
Consulting group Co.,Ltd
Хаяг: Улаанбаатар,ХУД.3-р хороо. Энхэльсийн гудамж. 5-р байр Хан-Ордоо оффис, 901 тоот
Утас: 98111997, 77190444
КИНГСИЙ ИНЖЕНЕР ЭНД КОНСТРАКШН"ХХК

Завхан аймаг. Улиастай сум.

2-Р ХЭЛХЭЭНИЙ ГАДНА ДУЛААН ХАНГАМЖИЙН ШУГАМЫН ӨӨРЧЛӨЛТ, ШИНЭЧЛЭЛТ /10-Р УДДТ/

Дулааны ачаллын нэгтгэсэн хүснэгт

Инженер		Л.Баасанхүү	Е.Г Шифр: КС 02-32/22	Масштаб: М1:100	Огноо: 2022 он
Гүйцэтгэсэн		Н.Батдорж	Т.Г Шифр:	Зургийн дугаар: ГДГ-5	Бүх хуудас: 96
Шалгасан		Л.Баасанхүү			

Ye шат: АЗ

Сүүлчийн хавтасан огноо: 2022/11/17

МАТЕРИАЛЫН ТҮҮВЭР

Д/д	Тэмдэглэгээ	Нэрс		тоо	жин кг	хэмжих нэгж
1	2	3		4	5	6
		ДУЛААН ХАНГАМЖ				
1	ГОСТ10704-91	Ган яндан				
	T≥100°C P≥1.6 МПа		Ф219х7.0 мм	33.0	36.60	у.м
			Ф133х4.0 мм	409.0	12.73	у.м
			Ф108х4.0 мм	535.0	10.26	у.м
			Ф89х3.5 мм	480.0	7.38	у.м
			Ф76х3.0 мм	1285.0	6.26	у.м
			Ф57х3.5 мм	561.0	4.62	у.м
			Ф45х2.5 мм	148.0	2.62	у.м
			Ф38х2.5 мм	83.0	1.82	у.м
2	Пенополиуретан	Яндангийн дулаалга				
		а/ Зэврэлтээс хамгаалах түрхлэг				
		б/ Дулаалга δ=0.05 мм λ=0.04 Вт/м°С				
		в/ Хамгаалах бүрхүүл				
			Ф219х7.0 мм	33.0	-	у.м
			Ф133х4.0 мм	409.0	-	у.м
			Ф108х4.0 мм	535.0	-	у.м
			Ф89х3.5 мм	480.0	-	у.м
			Ф76х3.0 мм	1285.0	-	у.м
			Ф57х3.5 мм	561.0	-	у.м
			Ф45х2.5 мм	148.0	-	у.м
			Ф38х2.5 мм	83.0	-	у.м
3	Лобовые опоры	Үл хөдлөх тулгуур	Ф200 мм	1	-	шир
			Ф125 мм	5	-	шир
			Ф100 мм	6	-	шир
			Ф80 мм	5	-	шир
			Ф70 мм	10	-	шир
			Ф50 мм	7	-	шир
			Ф40 мм	1	-	шир
			Ф32 мм	1	-	шир
4		Булан 90 град	Ф200 мм	6	-	шир
			Ф125 мм	28	-	шир
			Ф100 мм	30	-	шир
			Ф80 мм	16	-	шир

1	2	3		4	5	6
		ДУЛААН ХАНГАМЖ				
4		Булан 90 град	Ф70 мм	48	-	шир
			Ф50 мм	28	-	шир
			Ф40 мм	2	-	шир
			Ф32 мм	4	-	шир
5		Гулсах тулгуур	Ф200 мм	6	-	шир
			Ф125 мм	90	-	шир
			Ф100 мм	134	-	шир
			Ф80 мм	137	-	шир
			Ф70 мм	428	-	шир
			Ф50 мм	187	-	шир
			Ф40 мм	74	-	шир
			Ф32 мм	42	-	шир
6		Гулсах тулгуурын бетон дэр				
			200х200х90h ОП-1	1122	-	шир
			300х200х90h ОП-2	496	-	шир
7		Эргэлтийн өнцөг //38х2.5/-/133х4.0//мм		1-26	-	комп
8	Г991-1 вып-1	Эргэлтийн өнцөгийн ниш				
			1500х600 мм	7	-	комп
			1200х580 мм	17	-	комп
			900х600/900х600 мм	2	-	комп
9	Г991-1 вып-1	Зөөлөвч ган	Ф133х4.0 мм	2	-	комп
			Ф108х4.0 мм	3	-	комп
			Ф89х4.0 мм	3	-	комп
			Ф76х3.5 мм	8	-	комп
			Ф57х3.5 мм	6	-	комп
			Ф45х2.5 мм	1	-	комп
			Ф38х2.5 мм	1	-	комп
10			Ф32х2.5 мм	2	-	комп
		Угсармал бетон суваг				
			900х600h/900х600h	169	1.05	у/м
			1200х580h	815	1.72	у/м
			1500х600h	415	2.42	у/м

IKINGSEA E&C
Consulting group Co.,Ltd
Хаяг: Улаанбаатар.ХУД.3-р хороо. Энгэльсийн гудамж. 5-р байр Хан-Өргөө оффис, 901 тоот
Утас: 98111987, 77190404
КИНГСИЙ ИНЖЕНЕР ЭНД КОНСТРАКШН"ХХК

Завхан аймаг, Улиастай сум.

2-Р ХЭЛХЭЭНИЙ ГАДНА ДУЛААН ХАНГАМЖИЙН ШУГАМЫН ӨӨРЧЛӨЛТ, ШИНЭЧЛЭЛТ /10-Р УДДТ/

Материалын түүвэр-1	Инженер	Л.Баасанхүү	Е.Г Шифр: КС 02-32/22	Масштаб:	Үе шат: АЗ
	Гүйцэтгэсэн	Н.Батдорж	Т.Г Шифр:	Зургийн дугаар: ГДГ-6	Огноо: 2022 он
	Шалгасан	Л.Баасанхүү			Бух хуудас: 96

Сүүлчийн хэвлэсэн огноо: 2023/01/24

МАТЕРИАЛЫН ТҮҮВЭР

Д/д	Тэмдэглэгээ	Нэрс		тоо	жин кг	хэмжих нэгж
1	2	3		4	5	6
		ДУЛААН ХАНГАМЖ /ҮРГЭЖИЛЭЛ/				
11		Угсармал бетон сувгийн таг				
		1150x3000x100h/1150x3000x100h		169	0.85	у/м
		1450x3000x120h/450x3000x160h		731/84	1.3/1.74	у/м
		1800x3000x120h/1800x3000x160h		361/54	1.62/2.15	у/м
12		Дулааны худаг /Дулаан механик/		21	-	комп
13		Дулааны худаг /Барилга бүтээц/		21	-	комп
14	ДХ-1; ДХ-6; ДХ-11; ДХ-21-д	Шүүрүүлэх худаг		4	-	комп
		УС ХАНГАМЖ				
1	ГОСТ 3262-75	Цайрдсан ган яндан	Ф20мм	226.0	-	у.м
	T>5°C P>2.5 МПа		Ф25мм	668.0	-	у.м
			Ф32мм	751.0	-	у.м
			Ф40мм	917.0	-	у.м
			Ф50мм	1047.0	-	у.м
			Ф70мм	1134.0	-	у.м
			Ф80мм	411.0	-	у.м
			Ф100мм	45.0	-	у.м
			Ф125мм	26.0	-	у.м
2		Яндангийн дулаалга				
		а/ Зэврэлтээс хамгаалах түрхлэг				
		б/ Дулаалга δ=0.05 мм λ=0.04 Вт/м°С				
		в/ Хамгаалах бүрхүүл	Ф20мм	226.0	-	у.м
			Ф25мм	668.0	-	у.м
			Ф32мм	751.0	-	у.м
			Ф40мм	917.0	-	у.м
			Ф50мм	1047.0	-	у.м
			Ф70мм	1134.0	-	у.м
			Ф80мм	411.0	-	у.м
			Ф100мм	45.0	-	у.м
			Ф125мм	26.0	-	у.м
3		Булан 90 град	Ф20мм	8	-	шир
			Ф25мм	13	-	шир
			Ф32мм	18	-	шир
			Ф40мм	28	-	шир
			Ф50мм	43	-	шир
			Ф70мм	52	-	шир

1	2	3		4	5	6
		УС ХАНГАМЖ /ҮРГЭЖИЛЭЛ/				
3		Булан 90 град	Ф80мм	16	-	шир
			Ф100мм	3	-	шир
			Ф125мм	6	-	шир
4		Гулсах тулгуур	Ф20мм	113	-	у.м
			Ф25мм	334	-	у.м
			Ф32мм	376	-	у.м
			Ф40мм	458	-	у.м
			Ф50мм	350	-	у.м
			Ф70мм	378	-	у.м
			Ф80мм	118	-	у.м
			Ф100мм	12	-	у.м
			Ф125мм	6	-	у.м
5		Гулсах тулгуурын бетон дэр				
			200x200x90h ОП-1	2009	-	шир
			300x200x90h ОП-2	136	-	шир
		Буулгах ажлын тоо хэмжээ				
1		Буулгах суваг	900x500h	853.4	-	у.м
2		Ф100мм доош ган яндан хоолой /дулаалгын хамт/		512	-	у.м
3		Ф100мм дээш ган яндан хоолой /дулаалгын хамт/		341.3	-	у.м
4		Буулгах одоо байгаа дулааны худаг		25	-	шир
		Буулгаж, нөхөн сэргээх ажлын тоо хэмжээ				
1		Авто зам		643.5	-	$м^2$
2		Явган зам		255	-	$м^2$
3		Авто замын хашлага		286	-	у.м
4		Явган замын хашлага		102	-	у.м
5		Ногоон байгууламж		80	-	$м^2$
6		Хашаа /бетонон суурьтай модон хашаа/ h=1.8м		125	-	у.м
7		Бетонон талбай /буулгаж шинээр хийх/ δ=0.1м		172	-	$м^2$

Сурчийн хавтасын огноо: 2023/01/24

KINGSEA E&C
Consulting group Co.,Ltd
Хаяг: Улаанбаатар.ХУД.3-р хороо. Энхэлийн гудамж. 5-р байр Хан-Өргөө оффис, 901 тоот
Утас: 98111987, 77190404
КИНГСИЙ ИНЖЕНЕР ЭНД КОНСТРАКШН"ХХК

Завхан аймаг. Улиастай сум.
2-Р ХЭЛХЭЭНИЙ ГАДНА ДУЛААН ХАНГАМЖИЙН ШУГАМЫН ӨӨРЧЛӨЛТ, ШИНЭЧЛЭЛТ /10-Р УДДТ/

Материалын түүвэр-2

Инженер		Л.Баасанхүү	Е.Г Шифр: КС 02-32/22	Масштаб:	Үе шат: АЗ
Гүйцэтгэсэн		Н.Батдорж	Т.Г Шифр:		Огноо: 2022 он
Шалгасан		Л.Баасанхүү		Зургийн дугаар: ГДГ-7	Бүх хуудас: 96

2023/01/24

ГАДНА ДУЛААНЫ ШУГАМЫН ТОЙМ БАЙГУУЛАЛТ М1:1500

Зөвшилцсөн:

"ГХБХБГ"-ын дарга: Д.Анхтэс

"Ундрах" ХХК-ийн Ж.Лүрэвжав

"Амь-Ус" ХХК-ийн ерөнхий инженер: Г. Баттулга

Завхан "МХС" ХХК-н ерөнхий инженер: Ц.Эрдэнэсайхан

"АУЭХС" ТӨХК-н АЗАлбаны дарга: Г.Нямдэмбэрэл

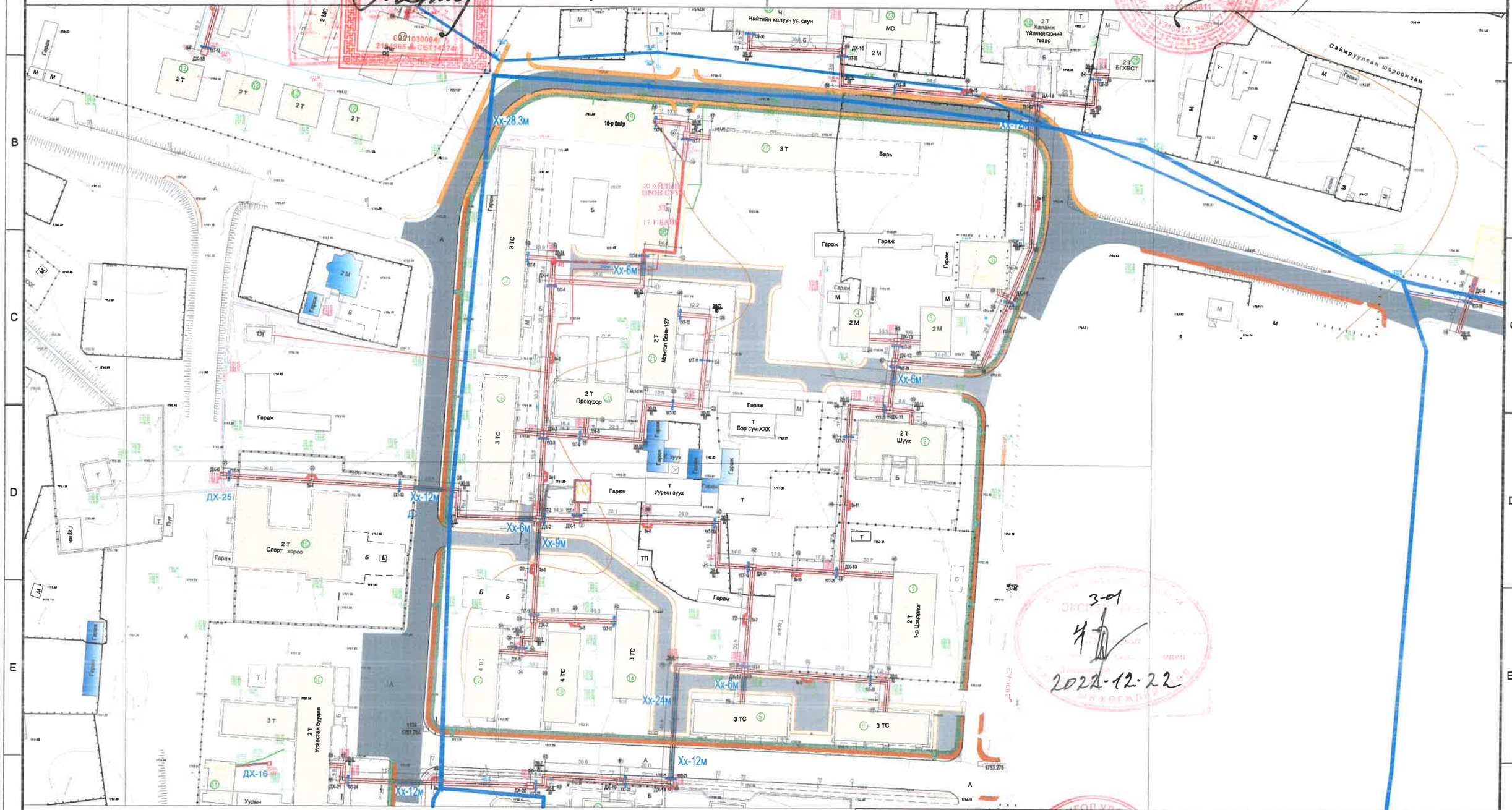

2022-12-22

KINGSEA E&C Consulting group Co.,Ltd. Хаяг: Улаанбаатар ХУД.3-р хороо, Энгэльсийн гудамж. 5-р байр Хан-Өргөө оффис, 901 тоот Утас: 98111987, 77190404 КИНГСИЙ ИНЖЕНЕР ЭНД КОНСТРАКШН"ХХК	Завхан аймаг. Улаастай сум. 2-Р ХЭЛХЭЭНИЙ ГАДНА ДУЛААН ХАНГАМЖИЙН ШУГАМЫН ӨӨРЧЛӨЛТ, ШИНЭЧЛЭЛТ /10-Р УДДТ/			Үе шат: АЗ
	Гадна дулааны шугамын тойм байгуулалт			
Инженер	Л.Баасанхүү	Е.Г Шифр: КС 02-32/22	Масштаб: М1:1500	Огноо: 2022 он
Гүйцэтгэсэн	Н.Батборж	Т.Г Шифр:	Зургийн дугаар ГДГ-8	Бүх хуудас: 96
Шалгасан	Л.Баасанхүү			

Сүүлчийн хэвлэсэн огноо: 2022/11/17

АЗ

ГАДНА ДУЛААНЫ ШУГАМЫН БАЙГУУЛАЛТ М1:500

Таних тэмдэг

ДХ-1	Төлөвлөж буй дулааны худаг
УХТ-1	Төлөвлөж буй үл хөдлөх тулгуур
ЭЭ-1	Төлөвлөж буй эргэлтийн өнцөг
	Яндангийн зөөлөвч
Зе-1	Онцлох цэгийн дугаар
Д1	1-р хэлхээний дулаан өгөх шугам хоолой
Д2	1-р хэлхээний дулаан буцах шугам хоолой
	Одоо байгаа дулааны худаг
	Одоо байгаа холбооны худаг
	Одоо байгаа цахилгааны шугам
БУХ-205	Одоо байгаа бохир усны худаг

3-01
2022.12.26

KINGSEA E&C
Consulting group Co.,Ltd
Хаяг: Улаанбаатар,ХУД,3-р хороо, Энгэльсийн гудамж, 5-р байр Хан-Өргөө оффис, 901 тоот
Утас: 98111987, 77190404
КИНГСИЙ ИНЖЕНЕР ЭНД КОНСТРАКШН"ХХК

Завхан аймаг. Улиастай сум

2-Р ХЭЛХЭЭНИЙ ГАДНА ДУЛААН ХАНГАМЖИЙН ШУГАМЫН ӨӨРЧЛӨЛТ, ШИНЭЧЛЭЛТ /10-Р УДДТ/

Гадна дулааны шугамын байгуулалт

Инженер		Л.Баасанхүү	Е.Г Шифр: КС 02-32/22	Масштаб: М1:500	Ye шат: А3
Гүйцэтгэсэн		Н.Батдорж			Огноо: 2022 он
Шалгасан		Л.Баасанхүү	Т.Г Шифр:	Зургийн дугаар ГДГ-9	Бүх хуудас: 96

А3

Суулгийн хавтасны дугаар

2022/12/25

ГАДНА ДУЛААНЫ ШУГАМЫН БАЙГУУЛАЛТ М1:500

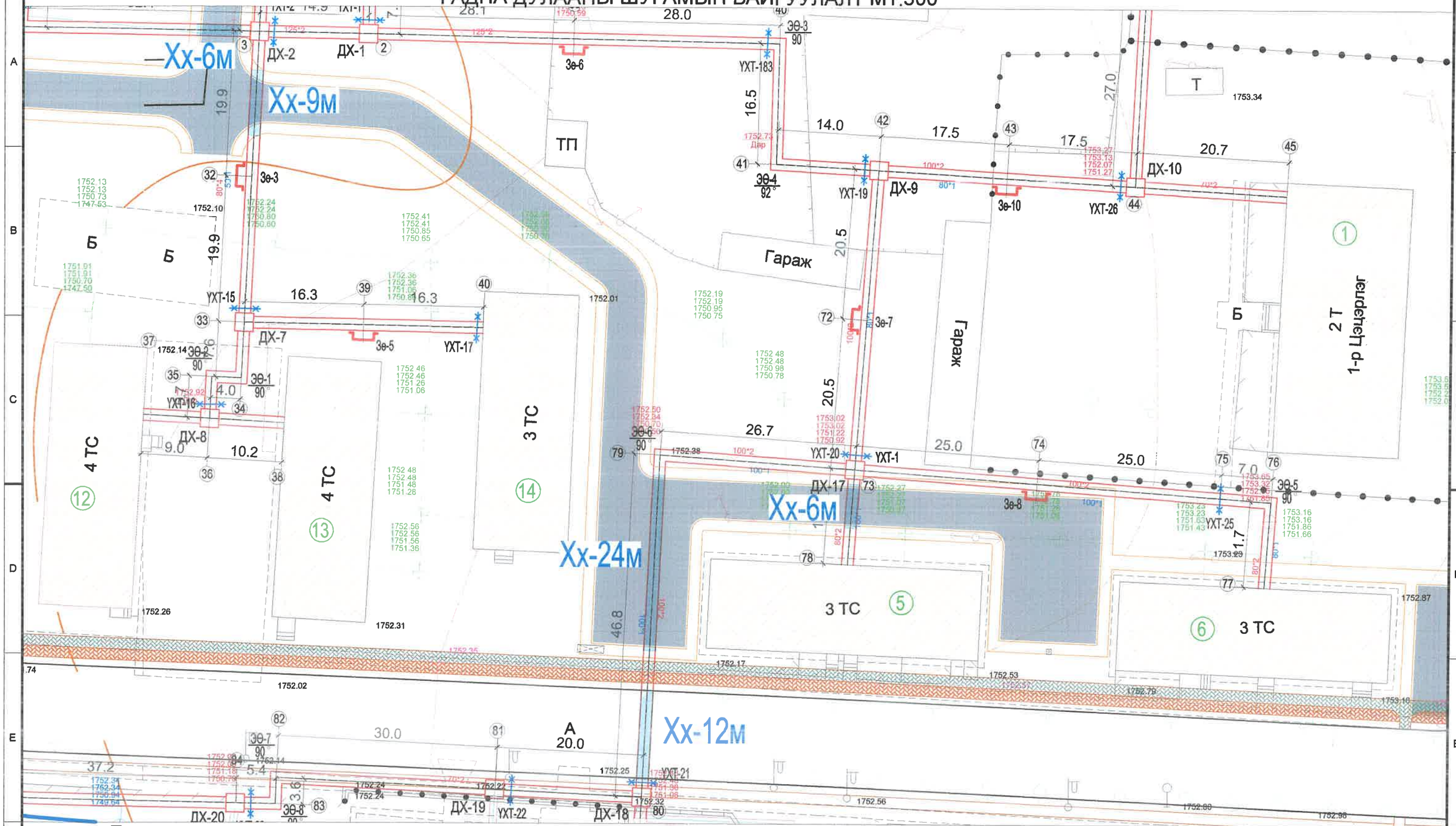

Таних тэмдэг

- ДХ-1 — Төлөвлөж буй дулааны худаг
- УХТ-1 — Төлөвлөж буй үл хөдлөх тулгуур
- ЭӨ-1 — Төлөвлөж буй эргэлтийн өнцөг
- Зө-1 — Яндангийн зөөлөвч
- 1 — Онцлох цэгийн дугаар
- Д1 — 1-р хэлхээний дулаан өгөх шугам хоолой
- Д2 — 1-р хэлхээний дулаан буцах шугам хоолой
- Одоо байгаа дулааны худаг
- Одоо байгаа холбооны худаг
- Одоо байгаа цахилгааны шугам
- БУХ-355 — Одоо байгаа бохир усны худаг

3-01

2022.12.22

KINGSEA E&C Consulting group Co.,Ltd
Хаяг: Улаанбаатар,ХУД,3-р хороо. Энгэльсийн гудамж. 5-р байр Хан-Өргөн оффис, 901 тоот
Утас: 98111987, 77190484
КИНГСИЙ ИНЖЕНЕР ЭНД КОНСТРАКШН"ХХК

Завхан аймаг. Улиастай сум.

2-Р ХЭЛХЭЭНИЙ ГАДНА ДУЛААН ХАНГАМЖИЙН ШУГАМЫН ӨӨРЧЛӨЛТ, ШИНЭЧЛЭЛТ /10-Р УДДТ/

Гадна дулааны шугамын байгуулалт				Үе шат: АЗ	
Инженер		Л.Баасанхүү	Е.Г Шифр: КС 02-32/22	Масштаб: М1:500	Огноо: 2022 он
Гүйцэтгэсэн		Н.Батдорж	Т.Г Шифр:	Зургийн дугаар ГДГ-10	Бүх хуудас: 96
Шалгасан		Л.Баасанхүү			

Сүлгийн хэвлэсэн огноо

ГАДНА ДУЛААНЫ ШУГАМЫН БАЙГУУЛАЛТ М1:500

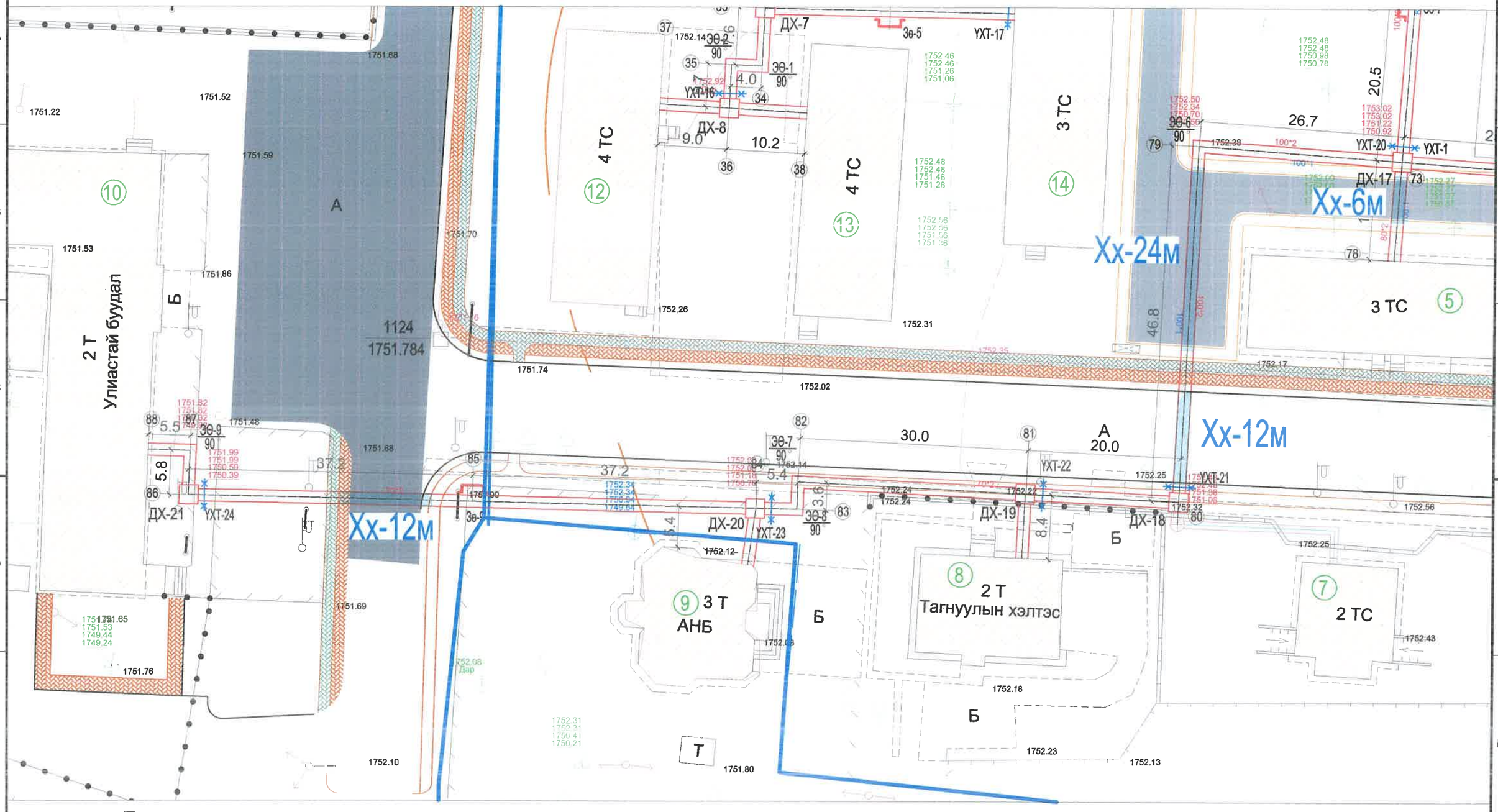

Таних тэмдэг

ДХ-1	Төлөвлөж буй дулааны худаг
УХТ-1	Төлөвлөж буй үл хөдлөх тулгуур
ЭӨ-1	Төлөвлөж буй эргэлтийн өнцөг
Зө-1	Яндангийн зөөлөвч
1	Онцлох цэгийн дугаар
Д1	1-р хэлхээний дулаан өгөх шугам хоолой
Д2	1-р хэлхээний дулаан буцах шугам хоолой
	Одоо байгаа дулааны худаг
	Одоо байгаа холбооны худаг
	Одоо байгаа цахилгааны шугам
БУХ-255	Одоо байгаа бохир усны худаг

Зөвшөөрсөн
2022-12-26

KINGSEA E&C Consulting group Co.,Ltd Хаяг: Улаанбаатар,ХУД,3-р хороо, Энгэльсийн гудамж, 5-р байр Хан-Өргөө оффис, 901 тоот Утас: 98111987, 77190404	Завхан аймаг. Улиастай сум. 2-Р ХЭЛХЭЭНИЙ ГАДНА ДУЛААН ХАНГАМЖИЙН ШУГАМЫН ӨӨРЧЛӨЛТ, ШИНЭЧЛЭЛТ /10-Р УДДТ/				
	Гадна дулааны шугамын байгуулалт				Үе шат: АЗ
Инженер	Л.Баасанхүү	Е.Г Шифр: КС 02-32/22	Масштаб: М1:500	Огноо: 2022 он	
Гүйцэтгэсэн	Н.Батдорж	Т.Г Шифр:	Зургийн дугаар ГДГ-11	Бүх хуудас: 96	
КИНГСИЙ ИНЖЕНЕР ЭНД КОНСТРАКШН"ХХК	Шалгасан	Л.Баасанхүү			

Сүүлчийн хавтасны огноо: 2022/12/26

А3

ГАДНА ДУЛААНЫ ШУГАМЫН БАЙГУУЛАЛТ М1:500

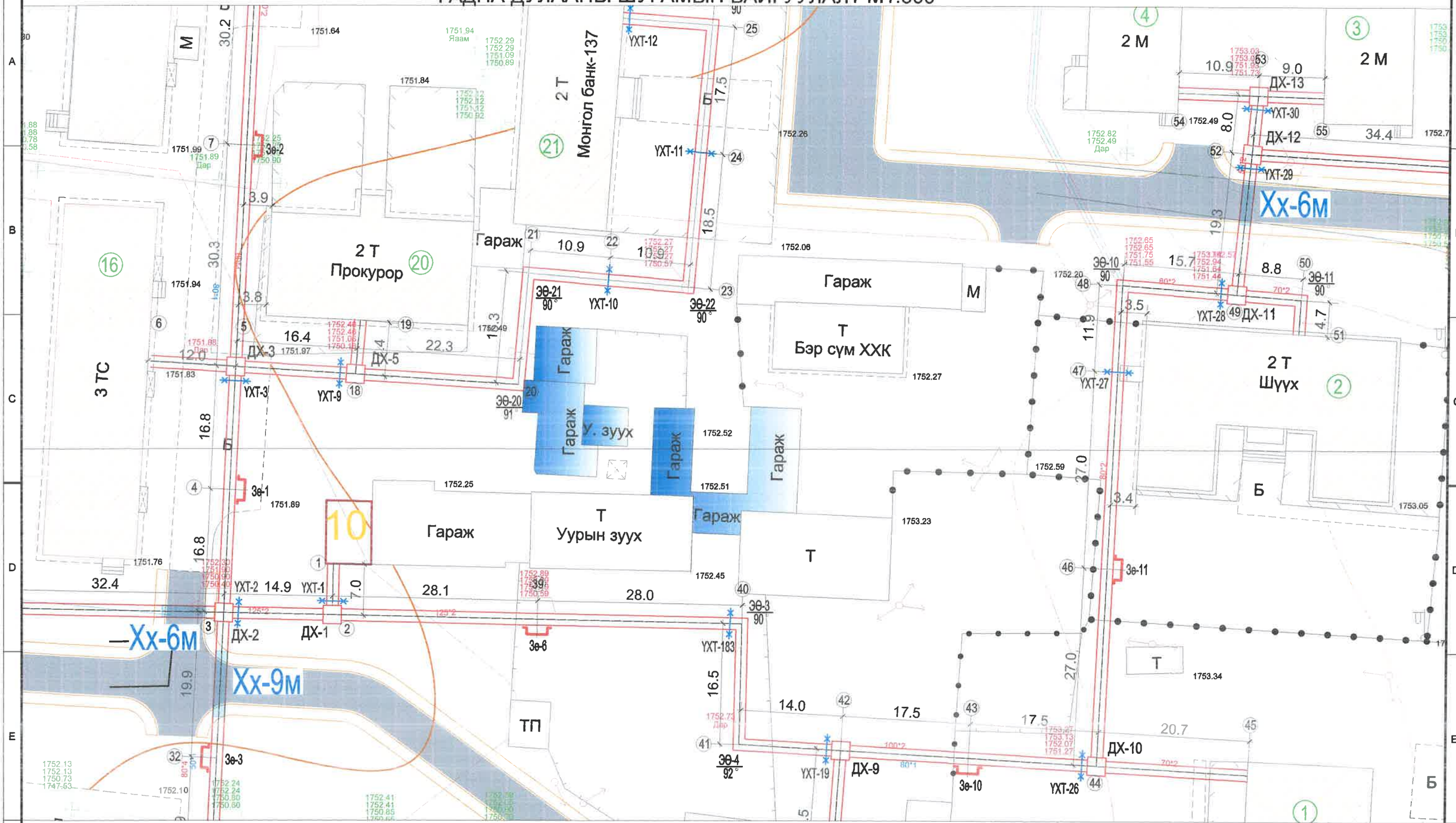

Таних тэмдэг

ДХ-1	Төлөвлөж буй дулааны худаг
УХТ-1	Төлөвлөж буй үл хөдлөх тулгуур
ЭӨ-1	Төлөвлөж буй эргэлтийн өнцөг
Эө-1	Яндангийн зөөлөвч
Эө-1	Онцлох цэгийн дугаар
Д1	1-р хэлхээний дулаан өгөх шугам хоолой
Д2	1-р хэлхээний дулаан буцах шугам хоолой
	Одоо байгаа дулааны худаг
	Одоо байгаа холбооны худаг
	Одоо байгаа цахилгааны шугам
БУХ 355	Одоо байгаа бохир усны худаг

3-01
2022-12-26

KINGSEA E&C
Consulting group Co.,Ltd
Хаяг: Улаанбаатар,ХУД 3-р хороо, Энхэлийн гудамж, 5-р байр, Хан-Өргөө оффис, 901 тоот
Утас: 98111987, 77190404
КИНГСИЙ ИНЖЕНЕР ЭНД КОНСТРАКШН"ХХК

Завхан аймаг. Улиастай сум.

2-Р ХЭЛХЭЭНИЙ ГАДНА ДУЛААН ХАНГАМЖИЙН ШУГАМЫН ӨӨРЧЛӨЛТ, ШИНЭЧЛЭЛТ /10-Р УДДТ/

Гадна дулааны шугамын байгуулалт					Үе шат: А3
Инженер		Л.Баасанхүү	Е.Г Шифр: КС 02-32/22	Масштаб: М1:500	Огноо: 2022 он
Гүйцэтгэсэн	И.Баярх.	Н.Батдорж	Т.Г Шифр:	Зургийн дугаар ГДГ-12	Бүх хуудас: 96
Шалгасан		Л.Баасанхүү			

Суурьшлийн хэлбэрийн нэгж

ГАДНА ДУЛААНЫ ШУГАМЫН БАЙГУУЛАЛТ М1:500

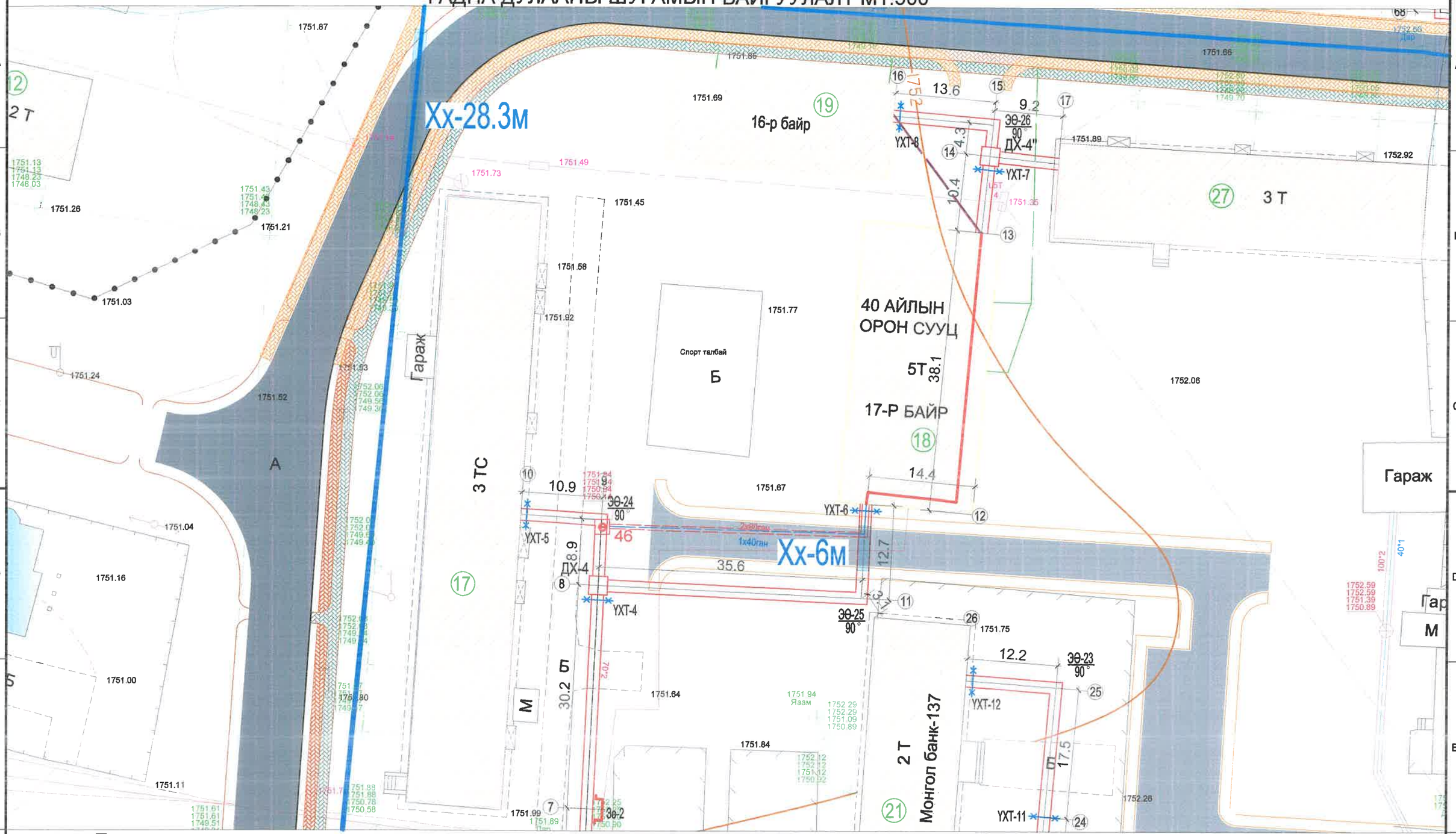

Таних тэмдэг

ДХ-1	Төлөвлөж буй дулааны худаг
УХТ-1	Төлөвлөж буй үл хөдлөх тулгуур
ЭӨ-1	Төлөвлөж буй эргэлтийн өнцөг
	Яндангийн зөөлөвч
Зө-1	Онцлох цэгийн дугаар
Д1	1-р хэлхээний дулаан өгөх шугам хоолой
Д2	1-р хэлхээний дулаан буцах шугам хоолой
	Одоо байгаа дулааны худаг
	Одоо байгаа холбооны худаг
	Одоо байгаа цахилгааны шугам
БУХ-355 Г1355.80 65.01	Одоо байгаа бохир усны худаг

3-01
2022.12.26

KINGSEA E&C
Consulting group Co.,Ltd
Хаяг: Улаанбаатар,ХУД,3-р хороо, Энгэльсийн гудамж, 5-р байр Хан-Өргөө оффис, 901 тоот
Утас: 98111987, 77199404
КИНГСИЙ ИНЖЕНЕР ЭНД КОНСТРАКШН"ХХК

Завхан аймаг. Улиастай сум.

2-Р ХЭЛХЭЭНИЙ ГАДНА ДУЛААН ХАНГАМЖИЙН ШУГАМЫН ӨӨРЧЛӨЛТ, ШИНЭЧЛЭЛТ /10-Р УДДТ/

Гадна дулааны шугамын байгуулалт					Үе шат: А3
Инженер		Л.Баасанхүү	Е.Г Шифр: КС 02-32/22	Масштаб: М1:500	Огноо: 2022 он
Гүйцэтгэсэн		Н.Батдорж	Т.Г Шифр:	Зургийн дугаар ГДГ-13	Бүх хуудас: 96
Шалгасан		Л.Баасанхүү			

2022/12/26

Сүүлчийн хэвлэсэн огноо

ГАДНА ДУЛААНЫ ШУГАМЫН БАЙГУУЛАЛТ М1:500

Таних тэмдэг

ДХ-1	Төлөвлөж буй дулааны худаг
УХТ-1	Төлөвлөж буй үл хөдлөх тулгуур
ЭЭ-1	Төлөвлөж буй эргэлтийн өнцөг
	Яндангийн зөөлөвч
Зе-1	Онцлох цэгийн дугаар
Д1	1-р хэлхээний дулаан өгөх шугам хоолой
Д2	1-р хэлхээний дулаан буцах шугам хоолой
	Одоо байгаа дулааны худаг
	Одоо байгаа холбооны худаг
	Одоо байгаа цахилгааны шугам
БУХ-355	Одоо байгаа бохир усны худаг

3-01
2022.12.26

KINGSEA E&C
Consulting group Co.,Ltd
Хаяг: Улаанбаатар.ХУД.3-р хороо. Энгельсийн гудамж. 5-р байр Хан-Өргөө оффис, 901 тоот
Утас: 98111987, 77190404
КИНГСИЙ ИНЖЕНЕР ЭНД КОНСТРАКШН"ХХК

Завхан аймаг. Улиастай сум.

2-Р ХЭЛХЭЭНИЙ ГАДНА ДУЛААН ХАНГАМЖИЙН ШУГАМЫН ӨӨРЧЛӨЛТ, ШИНЭЧЛЭЛТ /10-Р УДДТ/

Гадна дулааны шугамын байгуулалт					Үе шат: А3
Инженер		Л.Баасанхүү	Е.Г Шифр: КС 02-32/22	Масштаб: М1:500	Огноо: 2022 он
Гүйцэтгэсэн		Н.Батдорж	Т.Г Шифр:	Зургийн дугаар ГДГ-14	Бүх хуудас: 96
Шалгасан		Л.Баасанхүү			

Суулгачийн хэвлэсэн огноо: 2022/12/26

А3

ГАДНА ДУЛААНЫ ШУГАМЫН БАЙГУУЛАЛТ М1:500

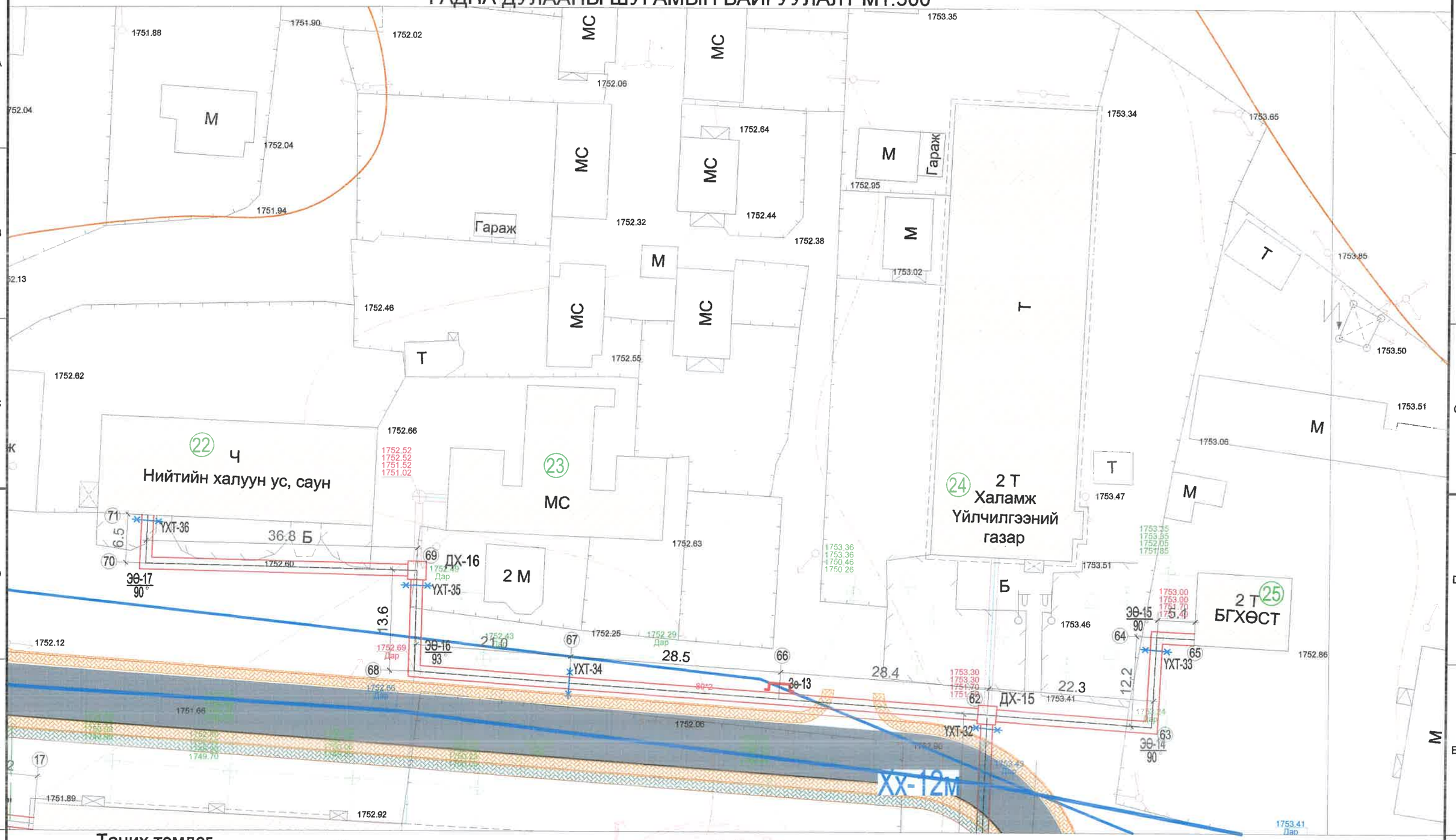

Таних тэмдэг

ДХ-1	Төлөвлөж буй дулааны худаг
УХТ-1	Төлөвлөж буй үл хөдлөх тулгуур
ЭӨ-1	Төлөвлөж буй эргэлтийн өнцөг
	Яндангийн зөөлөвч
Зө-1	Онцлох цэгийн дугаар
Д1	1-р хэлхээний дулаан өгөх шугам хоолой
Д2	1-р хэлхээний дулаан буцах шугам хоолой
	Одоо байгаа дулааны худаг
	Одоо байгаа холбооны худаг
	Одоо байгаа цахилгааны шугам
БУХ-255	Одоо байгаа бохир усны худаг

301
2022.12.22

KINGSEA E&C
Consulting group Co.,Ltd
Хаяг: Улаанбаатар,ХУД,3-р хороо, Энгэльсийн гудамж, 5-р байр Хан-Өргөө оффис, 901 тоот
Утас: 98111987, 77190484
КИНГСИЙ ИНЖЕНЕР ЭНД КОНСТРАКШН"ХХК

Завхан аймаг. Улиастай сум.

2-Р ХЭЛХЭЭНИЙ ГАДНА ДУЛААН ХАНГАМЖИЙН ШУГАМЫН ӨӨРЧЛӨЛТ, ШИНЭЧЛЭЛТ /10-Р УДДТ/

Гадна дулааны шугамын байгуулалт					Үе шат: АЗ
Инженер		Л.Баасанхүү	Е.Г Шифр: КС 02-32/22	Масштаб: М1:500	Огноо: 2022 он
Гүйцэтгэсэн		Н.Батдорж	Т.Г Шифр:	Зургийн дугаар ГДГ-15	Бүх хуудас: 96
Шалгасан		Л.Баасанхүү			

МОНГОЛ УЛС
Хяналт-шинжилгээний мэргэжлийн байгууллага
ХАНХУУ
2021-2026

Суурьшлийн хэвлэсэн хуулбар

2022/11/10

АЗ

Дагуугийн зүсэлт Mб1:100 Mх1:500

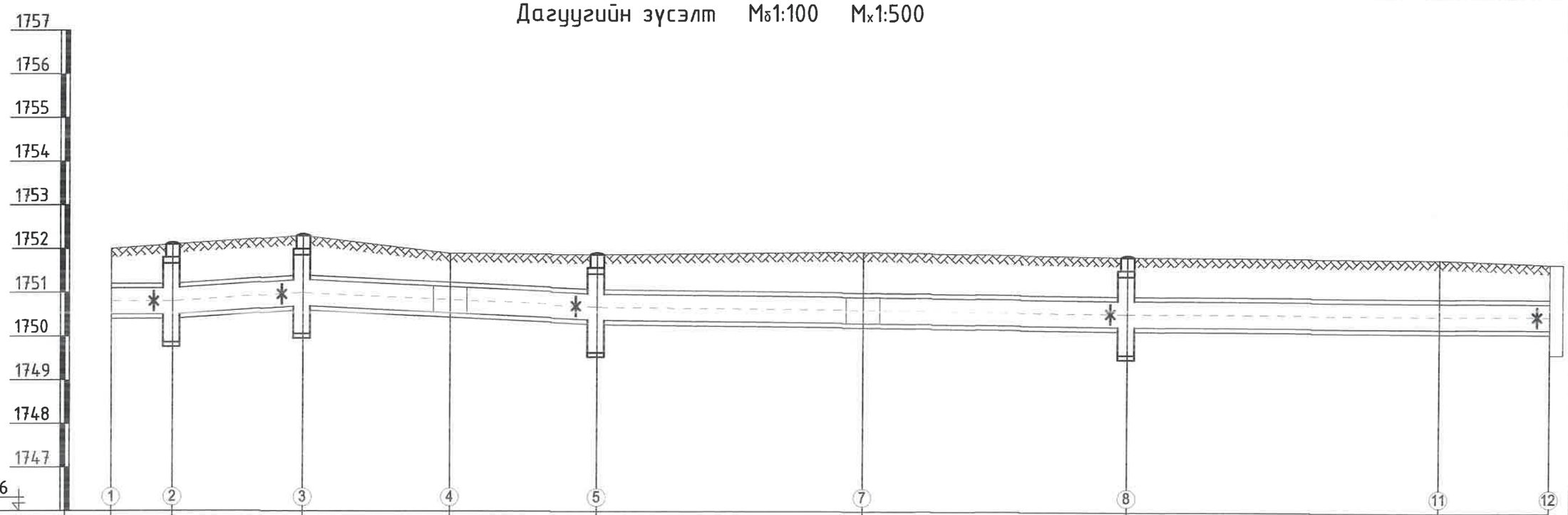

Газрын хөрсний төслийн тэмдэгт	1752.00	1752.10	1752.30	1751.90	1751.88	1751.94	1751.84	1751.80	1751.70		
Газрын хөрсний бодит тэмдэгт	1752.00	1752.10	1752.30	1751.90	1751.88	1751.94	1751.84	1751.80	1751.70		
Сувгийн таг суух тэмдэгт	1751.15	1751.10	1751.30	1751.14	1750.98	1750.91	1750.84	1750.74	1750.70		
Сувгийн шалны тэмдэгт	1750.55	1750.50	1750.70	1750.54	1750.38	1750.31	1750.24	1750.14	1750.10		
Огтлол / Сувгийн дотор хэмжээ		1-1 900x600h/900x600h		1-1 900x600h/900x600h				4-4 1500x600h			
Налуу i / Зай м		i=0.005 7.0	i=0.005 14.9	i=0.0095 33.6		i=0.0023 60.5			i=0.0029 48.3		
Дэлгэмэл байгуулалт		ДХ-1 90°	ДХ-2	Зө-1	ДХ-3	Зө-2	ДХ-4 90°			Зө-25 90°	
		7.0	14.9	16.8	16.8	30.3	30.2	35.6		12.7	

Суурилуулсан огноо: 2023/03/07

KINGSEA E&C Consulting group Co.,Ltd Хаяг: Улаанбаатар,ХУД 3-р хороо, Энхэлсийн гудамж, 5-р байр, Хан-Өргөө оффис, 901 тоот Утас: 98111987, 77190404 КИНГСИЙ ИНЖЕНЕР ЭНД КОНСТРАКШН"ХХК	Завхан аймаг. Улиастай сум. 2-Р ХЭЛХЭЭНИЙ ГАДНА ДУЛААН ХАНГАМЖИЙН ШУГАМЫН ӨӨРЧЛӨЛТ, ШИНЭЧЛЭЛТ /10-Р УДДТ/				
	Дагуугийн зүсэлт-1				Үе шат: АЗ
	Инженер	Л.Баасанхүү	Е.Г Шифр: КС 02-32/22	Масштаб: М1:100	Огноо: 2022 он
	Гүйцэтгэсэн	Н.Батдорж	Т.Г Шифр:	Зургийн дугаар: ГДГ-17	Бүх хуудас: 96
	Шалгасан	Л.Баасанхүү			

2023/03/07

Дагуугийн зүсэлт Mб1:100 Mх1:500

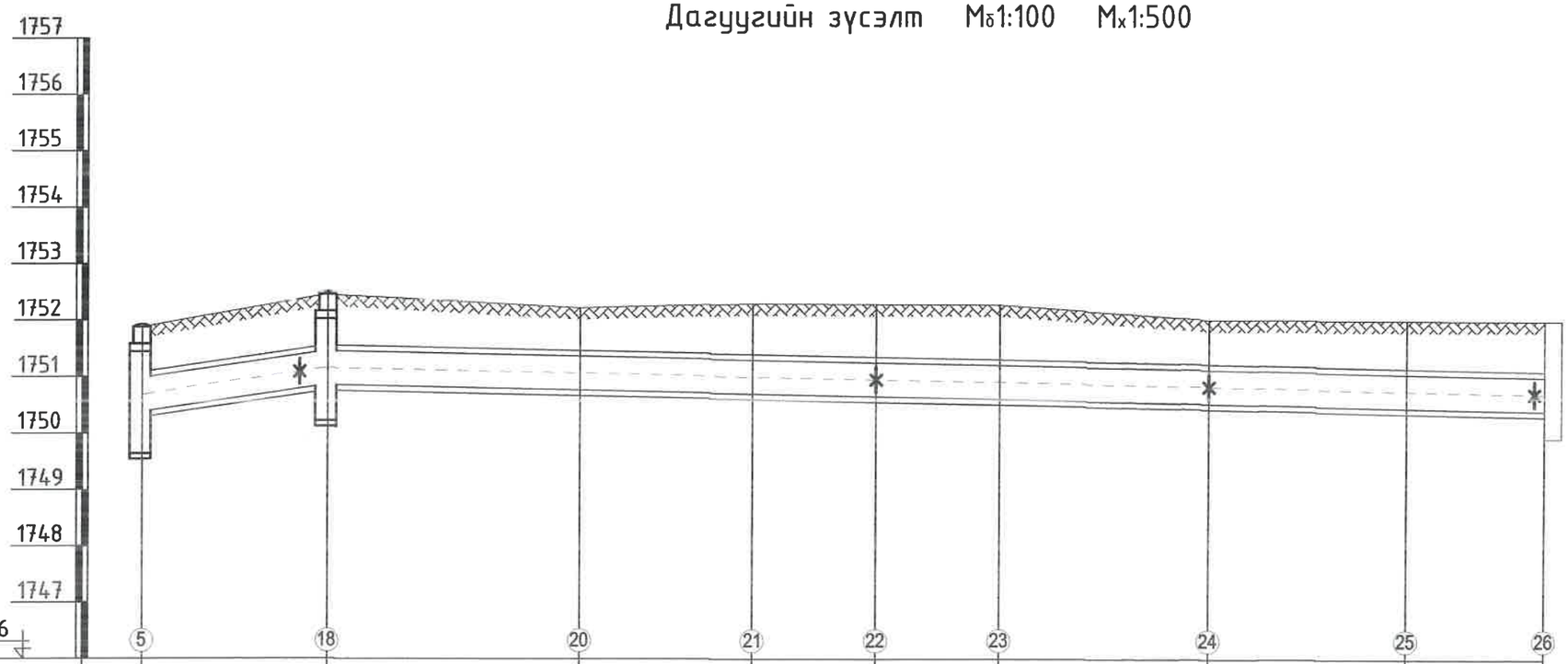

	5	18	20	21	22	23	24	25	26
Газрын хөрсний төслийн тэмдэгт	1751.88	1752.46	1752.22	1752.30	1752.29	1752.28	1752.20	1752.12	1752.06
Газрын хөрсний бодит тэмдэгт	1751.88	1752.46	1752.22	1752.30	1752.29	1752.28	1752.20	1752.12	1752.06
Сувгийн таг суух тэмдэгт	1750.98	1751.46	1751.38	1751.32	1751.28	1751.24	1751.17	1751.11	1751.06
Сувгийн шалны тэмдэгт	1750.38	1750.86	1750.78	1750.72	1750.68	1750.64	1750.57	1750.51	1750.46
Огтлол / Сувгийн дотор хэмжээ		6-6 / 1200x600h							
Налуу i / Зай м		i=0.005 / 16.4	107.6						i=0.0037
Дэлгэмэл байгуулалт		ДХ-3, ДХ-5	ЭӨ-20 91°	ЭӨ-21 90°		ЭӨ-22 90°		ЭӨ-23 90°	
		16.4	22.3	15.3	10.9	10.9	18.5	17.5	12.2

Суурийн хавтасан огноо: 2023/03/07

KINGSEA E&C
Consulting group Co.,Ltd
Хаяг: Улаанбаатар,ХУД.3-р хороо. Энгэльсийн гудамж. 5-р байр Хан-Өргөө оффис, 901 тоот
Утас: 98111987, 77190404
КИНГСИЙ ИНЖЕНЕР ЭНД КОНСТРАКШН"ХХК

Завхан аймаг. Улиастай сум.
2-Р ХЭЛХЭЭНИЙ ГАДНА ДУЛААН ХАНГАМЖИЙН ШУГАМЫН ӨӨРЧЛӨЛТ, ШИНЭЧЛЭЛТ /10-Р УДДТ/

Дагуугийн зүсэлт-2					Ye шат: А3
Инженер		Л.Баасанхүү	Е.Г Шифр: КС 02-32/22	Масштаб: М1:100	Огноо: 2022 он
Гүйцэтгэсэн		Н.Батдорж	Т.Г Шифр:	Зургийн дугаар: ГДГ-18	Бүх хуудас: 96
Шалгасан		Л.Баасанхүү			

2023/03/07

Дагуугийн зүсэлт Mб1:100 Mх1:500

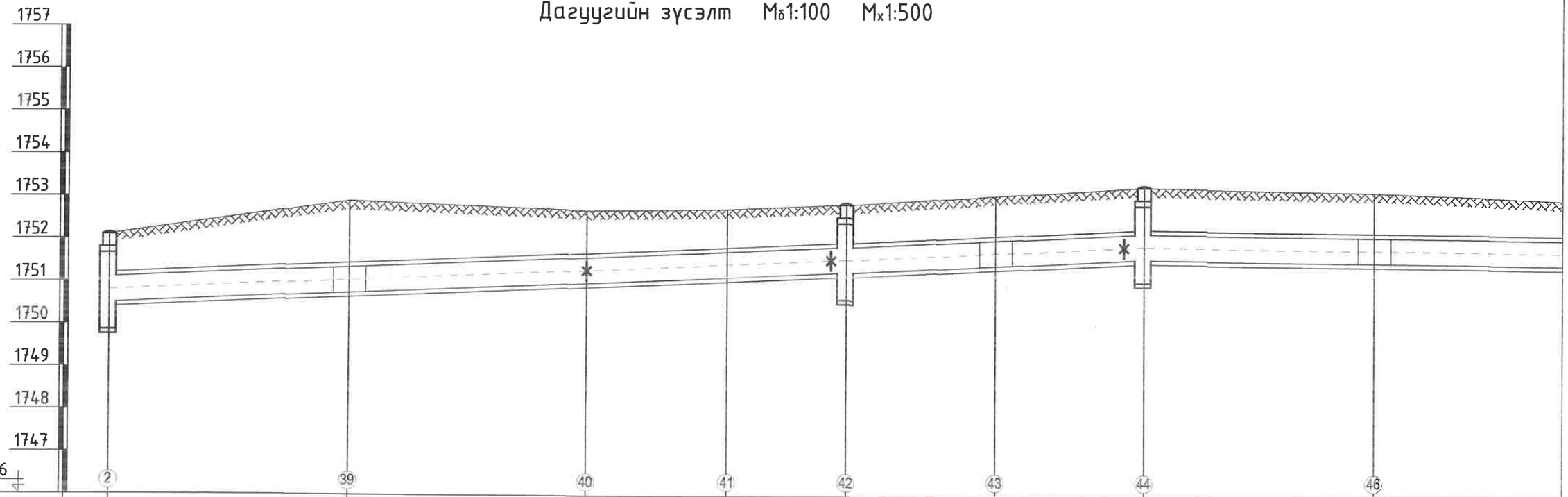

Газрын хөрсний төслийн тэмдэгт	1752.10	1752.90	1752.70	1752.74	1752.86	1753.08	1753.28	1753.16		
Газрын хөрсний бодит тэмдэгт	1752.10	1752.90	1752.70	1752.74	1752.86	1753.08	1753.28	1753.16		
Сувгийн таг суух тэмдэгт	1751.10	1751.35	1751.59	1751.74	1751.86	1752.02	1752.18	1752.10		
Сувгийн шалны тэмдэгт	1750.50	1750.75	1750.99	1751.14	1751.26	1751.42	1751.58	1751.50		
Огтлол / Сувгийн дотор хэмжээ		3-3 / 900x600h/900x600h						4-4 / 1500x600h		
Налуу i / Зай м		i=0.0088			86.6	i=0.0092	35.0	81.6		
Дэлгэмэл байгуулалт		ДХ-1	Зө-6	Зө-3 90°	Зө-4 92° ДХ-9	Зө-10	ДХ-10 90°	Зө-11		
		28.1	28.0	16.5	14.0	17.5	17.5	27.0	27.0	

KINGSEA E&C
Consulting group Co.,Ltd
Хаяг: Улаанбаатар,ХУД,3-р хороо, Энхэлсийн гудамж, 5-р байр Хан-Өргөө оффис, 901 тоот
Утас: 98111987, 77190404
КИНГСИЙ ИНЖЕНЕР ЭНД КОНСТРАКШН"ХХК

Завхан аймаг, Улиастай сум,
2-Р ХЭЛХЭЭНИЙ ГАДНА ДУЛААН ХАНГАМЖИЙН ШУГАМЫН ӨӨРЧЛӨЛТ, ШИНЭЧЛЭЛТ /10-Р УДДТ/

Дагуугийн зүсэлт-3					Үе шат: АЗ
Инженер		Л.Баасанхүү	Е.Г Шифр: КС 02-32/22	Масштаб: М1:100	Огноо: 2022 он
Гүйцэтгэсэн		Н.Батдорж			
Шалгасан		Л.Баасанхүү	Т.Г Шифр:	Зургийн дугаар: ГДГ-19	Бүх хуудас: 96

Дагуугийн зүсэлт Mб1:100 Mх1:500

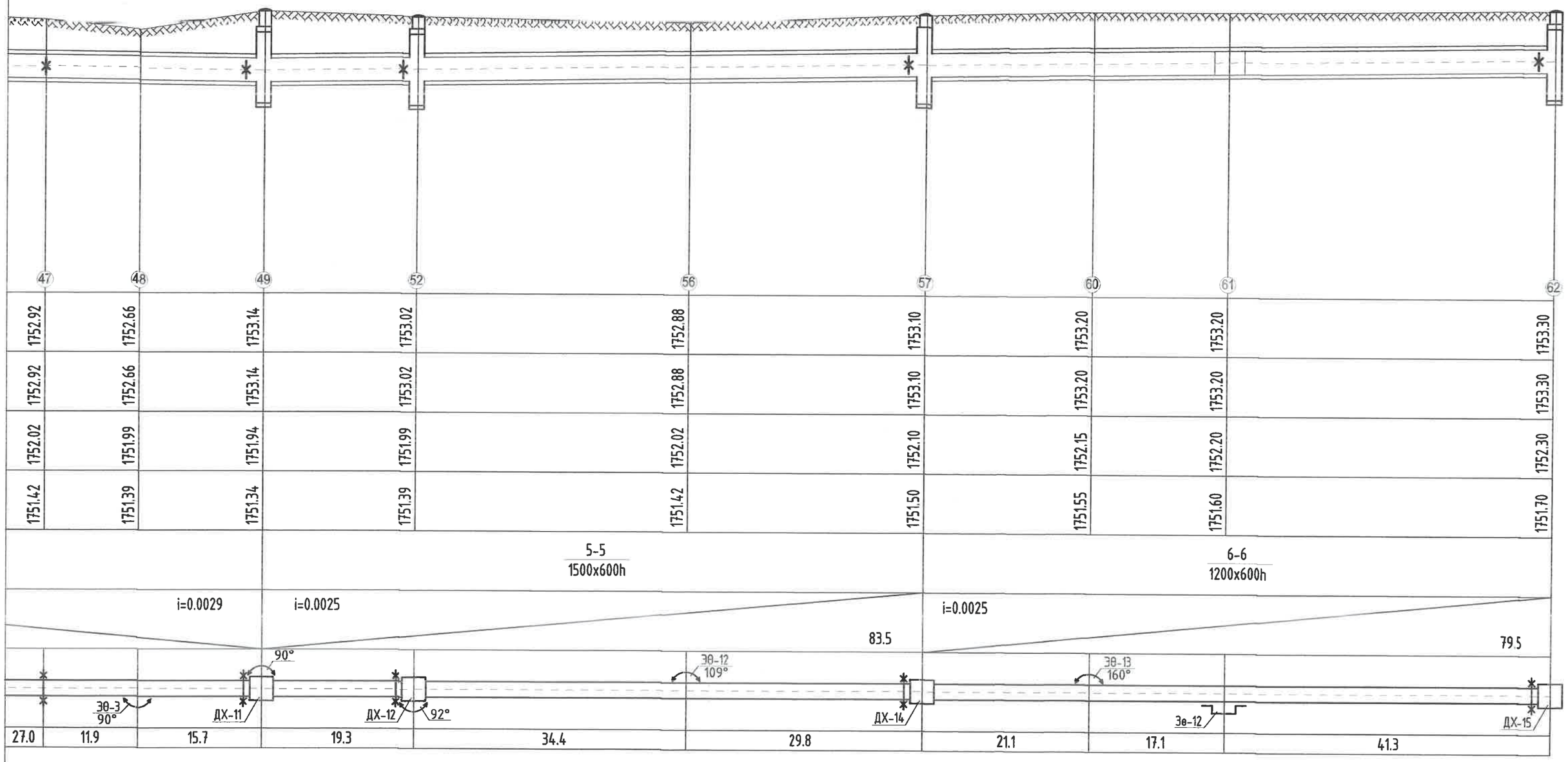

KINGSEA E&C Consulting group Co.,Ltd Хаяг: Улаанбаатар ХУД.Э-р хороо. Энхельсийн гудамж. 5-р байр Хан-Өргөө оффис, 901 тоот Утас: 98111987, 77190404 КИНГСИЙ ИНЖЕНЕР ЭНД КОНСТРАКШН"ХХК	Завхан аймаг. Улиастай сум. 2-Р ХЭЛХЭЗНИЙ ГАДНА ДУЛААН ХАНГАМЖИЙН ШУГАМЫН ӨӨРЧЛӨЛТ, ШИНЭЧЛЭЛТ /10-Р УДДТ/				
	Дагуугийн зүсэлт-4				Үе шат: АЗ
	Инженер	Л.Баасанхүү	Е.Г Шифр: КС 02-32/22	Масштаб: М1:100	Огноо: 2022 он
	Гүйцэтгэсэн	Н.Батдорж	Т.Г Шифр:	Зургийн дугаар: ГДГ-20	Бүх хуудас: 96
	Шалгасан	Л.Баасанхүү			

Дагуугийн зүсэлт Mб1:100 Mх1:500

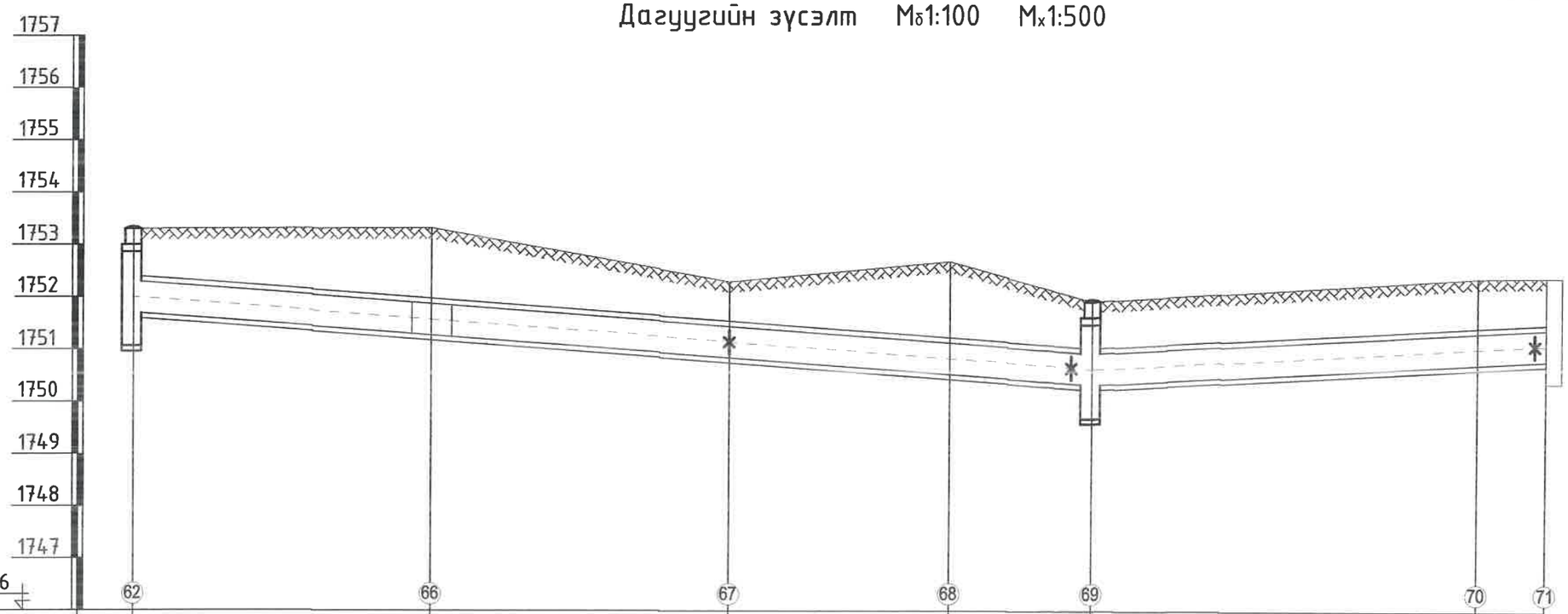

Газрын хөрсний теслийн тэмдэгт	1753.30	1753.32	1752.30	1752.69	1751.93	1752.38	1752.40
Газрын хөрсний бодит тэмдэгт	1753.30	1753.32	1752.30	1752.69	1751.93	1752.38	1752.40
Сувгийн таг суух тэмдэгт	1752.30	1751.87	1751.45	1751.13	1750.93	1751.33	1751.40
Сувгийн шалны тэмдэгт	1751.70	1751.27	1750.85	1750.53	1750.33	1750.73	1750.80
Огтлол / Сувгийн дотор хэмжээ		6-6 / 1200x600h					
Налуу i / Зай м		91.5		i=0.015	i=0.0109		43.3
Дэлгэмэл байгуулалт		ДХ-15	Зө-13	Зө-16 93°	ДХ-16	Зө-17 90°	
		28.4	28.5	21.0	13.6	36.8	6.5

Суурилуулсан огноо: 2023/03/07

KINGSEA E&C
Consulting group Co.,Ltd
Хаяг: Улаанбаатар,ХУД.3-р хороо, Энхэлсийн гудамж. 5-р байр Хан-Өргөө оффис, 901 тоот
Утас: 98111987, 77190404
КИНГСИЙ ИНЖЕНЕР ЭНД КОНСТРАКШН"ХХК

Завхан аймаг. Улиастай сум.
2-Р ХЭЛХЭЭНИЙ ГАДНА ДУЛААН ХАНГАМЖИЙН ШУГАМЫН ӨӨРЧЛӨЛТ, ШИНЭЧЛЭЛТ /10-Р УДДТ/

Дагуугийн зүсэлт-5					Ye шат: А3
Инженер		Л.Баасанхүү	Е.Г Шифр: КС 02-32/22	Масштаб: М1:100	Огноо: 2022 он
Гүйцэтгэсэн		Н.Батдорж	Т.Г Шифр:	Зургийн дугаар: ГДГ-21	Бүх хуудас: 96
Шалгасан		Л.Баасанхүү			

2023/03/07

Дагуугийн зүсэлт Mб1:100 Mх1:500

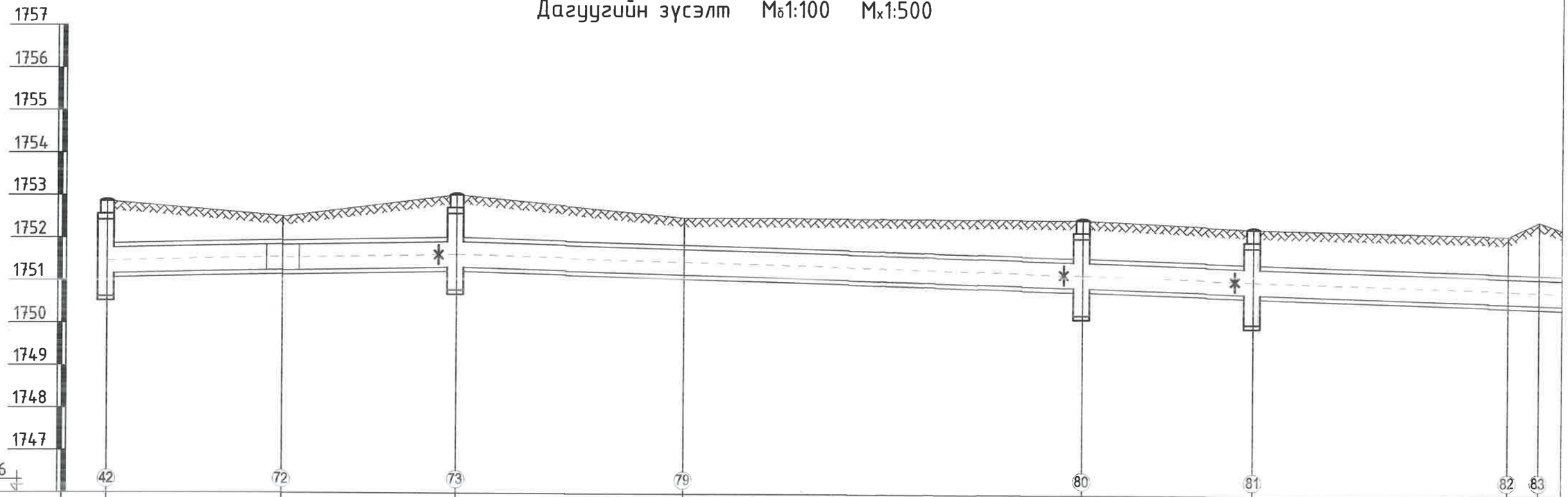

Газрын хөрсний төслийн тэмдэгт	1752.86	1752.50	1753.02	1752.50	1752.48	1752.28	1752.13	1752.48				
Газрын хөрсний бодит тэмдэгт	1752.86	1752.50	1753.02	1752.50	1752.48	1752.28	1752.13	1752.48				
Сувгийн таг суух тэмдэгт	1751.76	1751.84	1751.92	1751.74	1751.48	1751.34	1751.14	1751.12				
Сувгийн шалны тэмдэгт	1751.16	1751.24	1751.32	1751.14	1750.88	1750.74	1750.54	1750.62				
Огтлол / Сувгийн дотор хэмжээ		4-4 / 1500x600h		5-5 / 1500x600h		6-6 / 1200x600h						
Налуу i / Зай м		i=0.0039	41.0	73.5	i=0.0056		20.0	i=0.0068	39.0	i=0.0068		
Дэлгэмэл байгуулалт		ДХ-9	Зө-13	ДХ-17	90°	Зө-6 90°	ДХ-18	90°	ДХ-19	Зө-8 90°	Зө-7 90°	
		20.5	20.5	26.7	46.8		20.0	30.0			3.6	

KINGSEA E&C Consulting group Co.,Ltd Хаяг: Улаанбаатар.ХУД.Э-р хороо, Энхтайвны гудамж, 5-р байр Хан-Өргөө оффис, 901 тоот Утас: 98111987, 77190404	Завхан аймаг. Улиастай сум. 2-Р ХЭЛХЭЭНИЙ ГАДНА ДУЛААН ХАНГАМЖИЙН ШУГАМЫН ӨӨРЧЛӨЛТ, ШИНЭЧЛЭЛТ /10-Р УДДТ/				
	Дагуугийн зүсэлт-6				Үе шат: АЗ
	Инженер	Л.Баасанхүү	Е.Г Шифр: КС 02-32/22	Масштаб: М1:100	Оноо: 2022 он
	Гүйцэтгэсэн	Н.Батдорж	Т.Г Шифр:	Зургийн дугаар: ГДГ-22	Бүх хуудас: 96
КИНГСИЙ ИНЖЕНЕР ЭНД КОНСТРАКШН"ХХК	Шалгасан	Л.Баасанхүү			

Дагуугийн зүсэлт Mб1:100 Mх1:500

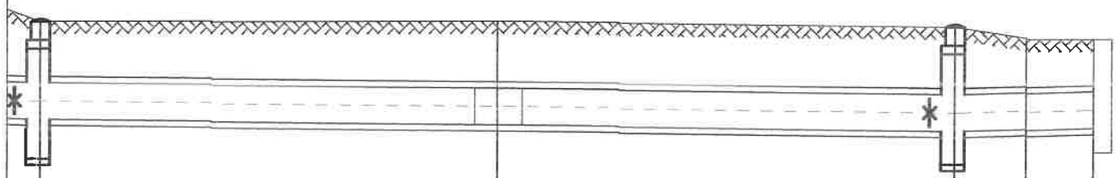

	84	85	86	87	88
Газрын хөрсний төслийн тэмдэгт	1752.08	1751.90	1752.00	1751.82	1751.82
Газрын хөрсний бодит тэмдэгт	1752.08	1751.90	1752.00	1751.82	1751.82
Сувгийн таг суух тэмдэгт	1751.08	1750.99	1750.90	1750.94	1750.97
Сувгийн шалны тэмдэгт	1750.48	1750.39	1750.30	1750.34	1750.37
Огтлол / Сувгийн дотор хэмжээ	6-6 / 1200x600h				
Налуу i / Зай м	74.4	i=0.0024		i=0.0062	11.3
Дэлгэмэл байгуулалт	ДХ-20	Зө-9	ДХ-21	90°	Зө-9 90°
	5.4	37.2	37.2	5.8	5.5

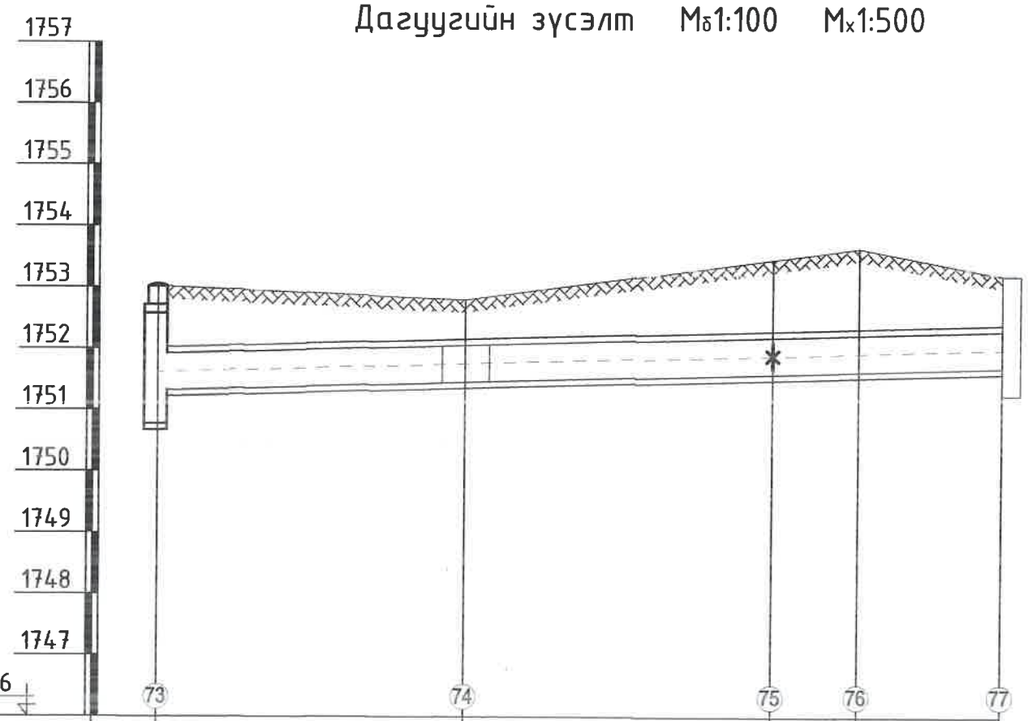

	73	74	75	76	77
Газрын хөрсний төслийн тэмдэгт	1753.02	1752.80	1753.46	1753.65	1753.20
Газрын хөрсний бодит тэмдэгт	1753.02	1752.80	1753.46	1753.65	1753.20
Сувгийн таг суух тэмдэгт	1751.92	1752.06	1752.20	1752.24	1752.30
Сувгийн шалны тэмдэгт	1751.32	1751.46	1751.60	1751.64	1751.70
Огтлол / Сувгийн дотор хэмжээ	6-6 / 1200x600h				
Налуу i / Зай м	i=0.0055				68.7
Дэлгэмэл байгуулалт	ДХ-17	Зө-8	Зө-5 90°		
	25.0	25.0	7.0	11.7	

KINGSEA E&C Consulting group Co.,Ltd. Хаяг: Улаанбаатар.ХУД.3-р хороо. Энгельсийн гудамж. 5-р байр Хан-Өргөө оффис, 901 тоот Утас: 98111987, 77190404	Завхан аймаг. Улиастай сум. 2-Р ХЭЛХЗЭНИЙ ГАДНА ДУЛААН ХАНГАМЖИЙН ШУГАМЫН ӨӨРЧЛӨЛТ, ШИНЭЧЛЭЛТ /10-Р УДДТ/				
	Дагуугийн зүсэлт-7				Үе шат: АЗ
КИНГСИЙ ИНЖЕНЕР ЭНД КОНСТРАКШН"ХХК	Инженер	Л.Баасанхүү	Е.Г Шифр: КС 02-32/22	Масштаб: М1:100	Огноо: 2022 он
	Гүйцэтгэсэн	Н.Батдорж	Т.Г Шифр:	Зургийн дугаар: ГДГ-23	Бүх хуудас: 96
	Шалгасан	Л.Баасанхүү			

Дагуугийн зүсэлт Mб1:100 Mх1:500

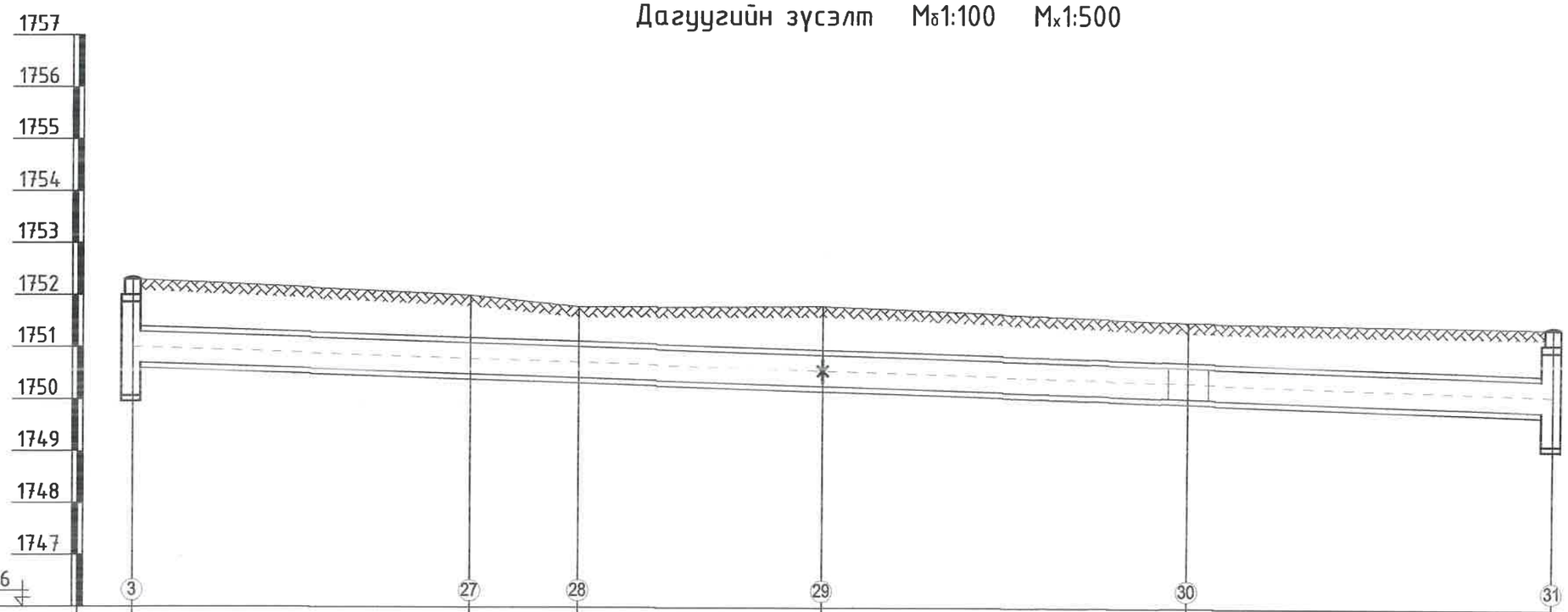

Газрын хөрсний төслийн тэмдэгт	1752.30	1752.00	1751.78	1751.80	1751.50	1751.40
Газрын хөрсний бодит тэмдэгт	1752.30	1752.00	1751.78	1751.80	1751.50	1751.40
Сувгийн таг суух тэмдэгт	1751.30	1751.09	1751.02	1750.86	1750.63	1750.40
Сувгийн шалны тэмдэгт	1750.70	1750.49	1750.42	1750.26	1750.03	1749.80
Огтлол / Сувгийн дотор хэмжээ				6-6 / 1200x600h		
Налуу i / Зай м	136.2					i=0.0066
Дэлгэмэл байгуулалт	ДХ-2	Эθ-18 90°	Эθ-19 90°		Эθ-4	ДХ-6
	32.4		10.4	23.4	35.0	35.0

Сугалчийн хавтасан огноо: 2023/03/07

KINGSEA E&C
Consulting group Co.,Ltd
Хаяг: Улаанбаатар,ХУД,3-р хороо. Энгэльсийн гудамж, 5-р байр Хан-Өргөө оффис, 901 тоот
Утас: 98111987, 77190404
КИНГСИЙ ИНЖЕНЕР ЭНД КОНСТРАКШН"ХХК

Завхан аймаг, Улиастай сум.
2-Р ХЭЛХЭЭНИЙ ГАДНА ДУЛААН ХАНГАМЖИЙН ШУГАМЫН ӨӨРЧЛӨЛТ, ШИНЭЧЛЭЛТ /10-Р УДДТ/

Дагуугийн зүсэлт-8					Уе шат: АЗ
Инженер		Л.Баасанхүү	Е.Г Шифр: КС 02-32/22	Масштаб: М1:100	Огноо: 2022 он
Гүйцэтгэсэн		Н.Батдорж	Т.Г Шифр:	Зургийн дугаар: ГДГ-24	Бух хуудас: 96
Шалгасан		Л.Баасанхүү			

2023/03/07

Дагуугийн зүсэлт Mб1:100 Mх1:500

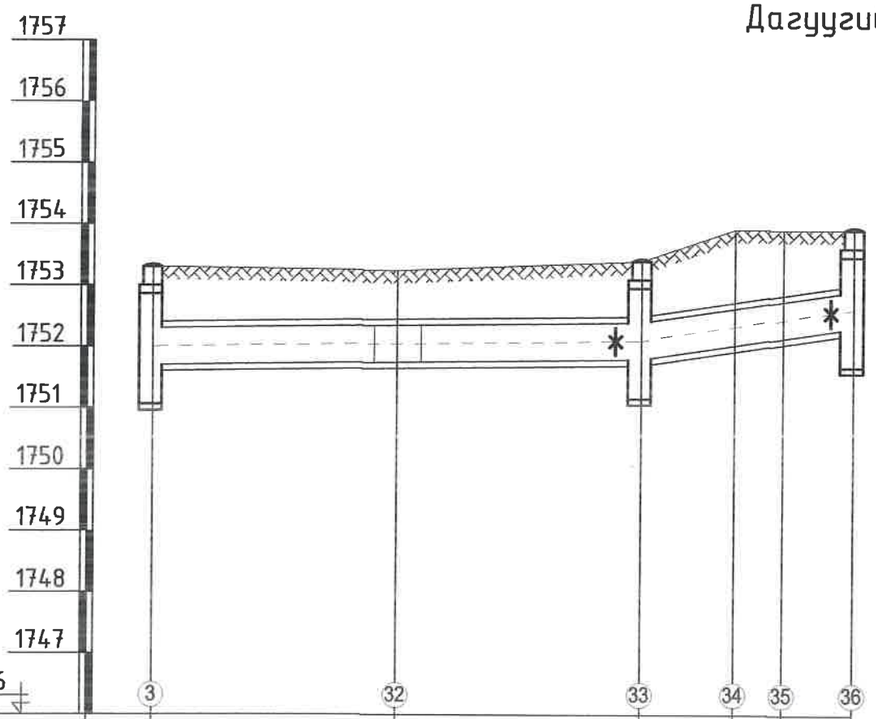

Газрын хөрсний төслийн тэмдэгт	1752.30	1752.24	1752.40	1752.92	1752.92	1752.92
Газрын хөрсний бодит тэмдэгт	1752.30	1752.24	1752.40	1752.92	1752.92	1752.92
Сувгийн таг суух тэмдэгт	1751.30	1751.35	1751.40	1751.63	1751.75	1751.92
Сувгийн шалны тэмдэгт	1750.70	1750.75	1750.80	1751.03	1751.15	1751.32
Огтлол / Сувгийн дотор хэмжээ	5-5 / 1500x600h					
Налуу i / Зай м	i=0.005	39.8		i=0.005	17.3	
Дэлгэмэл байгуулалт	ДХ-2	Зө-13	ДХ-7	Зө-1 90°	Зө-2 90°	ДХ-8
	19.9	19.9		7.6	4.0	5.7

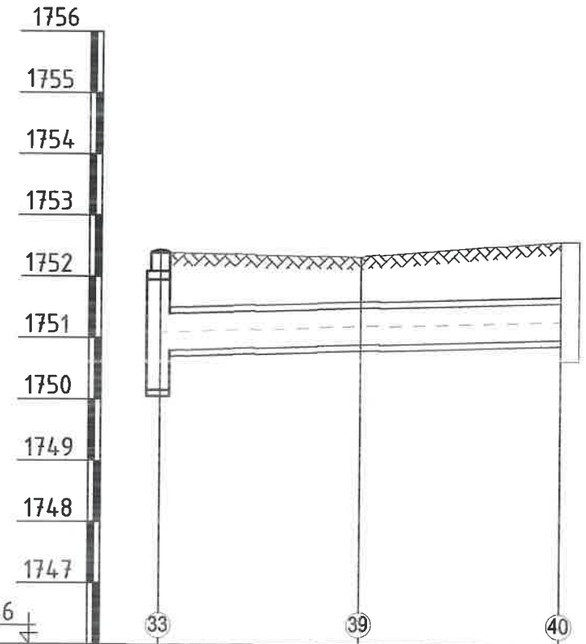

Газрын хөрсний төслийн тэмдэгт	1752.40	1752.33	1752.60
Газрын хөрсний бодит тэмдэгт	1752.40	1752.33	1752.60
Сувгийн таг суух тэмдэгт	1751.40	1751.50	1751.60
Сувгийн шалны тэмдэгт	1750.80	1750.90	1751.00
Огтлол / Сувгийн дотор хэмжээ	6-6 / 1200x600h		
Налуу i / Зай м	i=0.006	32.6	
Дэлгэмэл байгуулалт	ДХ-7	Зө-5	
	16.3	16.3	

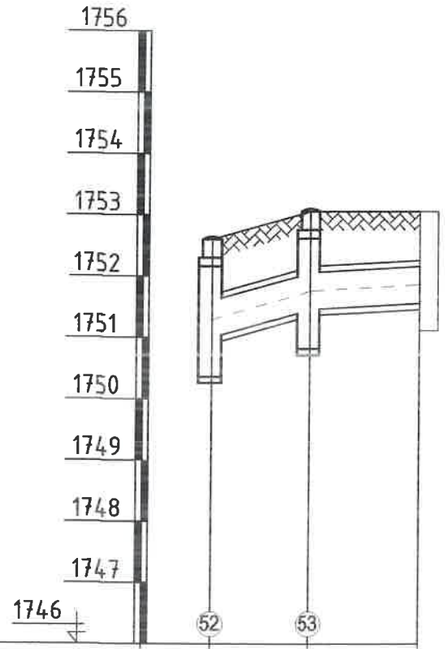

Газрын хөрсний төслийн тэмдэгт	1752.60	1753.06	1753.06
Газрын хөрсний бодит тэмдэгт	1752.60	1753.06	1753.06
Сувгийн таг суух тэмдэгт	1751.60	1752.06	1752.16
Сувгийн шалны тэмдэгт	1751.00	1751.46	1751.56
Огтлол / Сувгийн дотор хэмжээ	6-6 / 1200x600h		
Налуу i / Зай м	i=0.0575	8.0	i=0.011 / 9.0
Дэлгэмэл байгуулалт	ДХ-12	ДХ-13	
	8.0	9.0	

KINGSEA E&C
Consulting group Co.,Ltd
Хаяг: Улаанбаатар,ХУД,3-р хороо, Энгэльсийн гудамж, 5-р байр Хан-Өргөө оффис, 901 тоот
Утас: 98111987, 77190404
КИНГСИЙ ИНЖЕНЕР ЭНД КОНСТРАКШН"ХХК

Завхан аймаг. Улиастай сум.
2-Р ХЭЛХЭЭНИЙ ГАДНА ДУЛААН ХАНГАМЖИЙН ШУГАМЫН ӨӨРЧЛӨЛТ, ШИНЭЧЛЭЛТ /10-Р УДДТ/

Дагуугийн зүсэлт-9					Ye шат: А3
Инженер		Л.Баасанхүү	Е.Г Шифр: КС 02-32/22	Масштаб: М1:100	Огноо: 2022 он
Гүйцэтгэсэн		Н.Батдорж	Т.Г Шифр:	Зургийн дугаар: ГДГ-25	Бүх хуудас: 96
Шалгасан		Л.Баасанхүү			

Сүүлчийн хавтасан огноо: 2023/03/07

Ул хөдлөх тулгуур М1:20

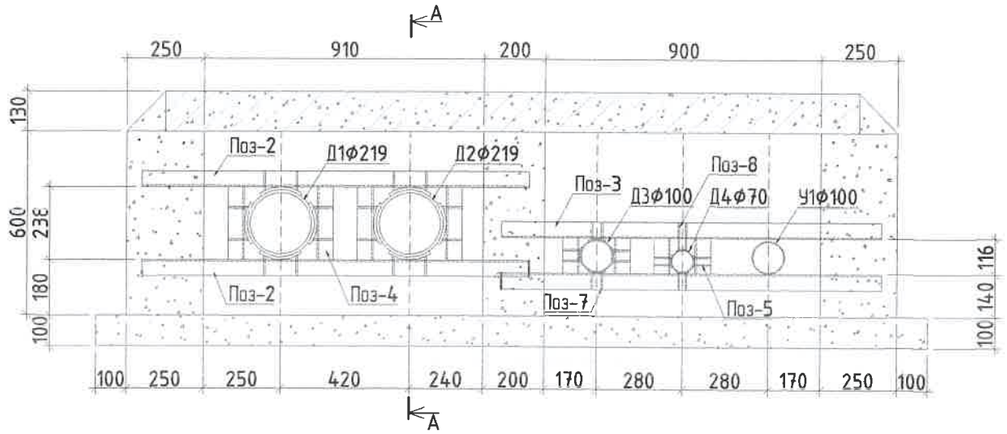

Поз-6 М1:10

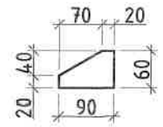

Поз-7 М1:10

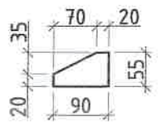

Поз-8 М1:10

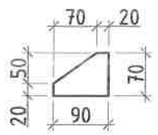

Огтлол А-А М1:25

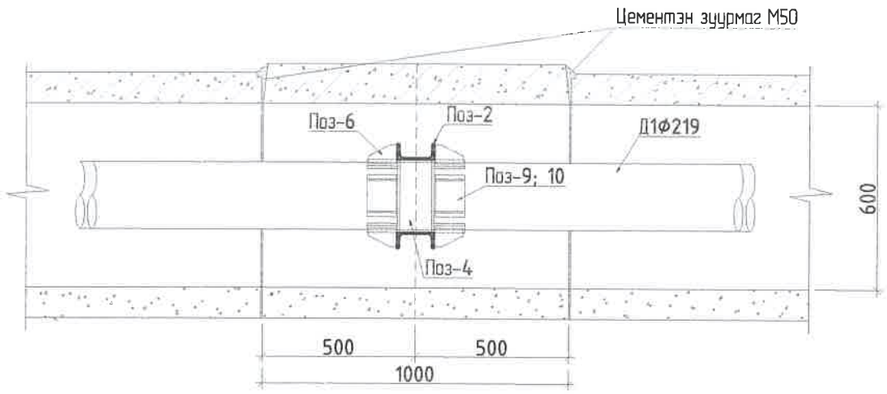

МЕТАЛЛ ХИЙЦИЙН МАТЕРИАЛЫН ТОДОРХОЙЛОЛТ									
Позиц	Тэмдэглэгээ	Нэр					Тоо шир	Хүнд /кг/	
								Нэгж	Нийт
Ул хөдлөх тулгуур							1	15.30	15.30
2	ГОСТ 8240-89	[	120x52x4.8x7.8		L=	1260	2	3.86	7.71
3	ГОСТ 8240-89	[	120x52x4.8x7.8		L=	1240	2	3.79	7.59
4	ГОСТ 8240-89	[	120x52x4.8x7.8		L=	238	4	0.73	2.91
5	ГОСТ 8240-89	[	120x52x4.8x7.8		L=	116	4	0.35	1.42
6		–	60x5		L=	90	32	0.08	2.71
7		–	55x5		L=	90	28	0.08	2.37
8		–	70x5		L=	90	4	0.08	0.34
9		–	150x10		L=	100	8	0.09	0.75
10		–	70x5		L=	100	8	0.09	0.75
	Суйгийн төмөр бетон таг								7.57
11	ГОСТ 5781-82	ф 6		A240	L=	2200	10	0.49	4.89
12	ГОСТ 5781-82	ф 6		A240	L=	550	22	0.12	2.69
Материал В20 V=0.29 м3									

Суйгийн таг М1:20

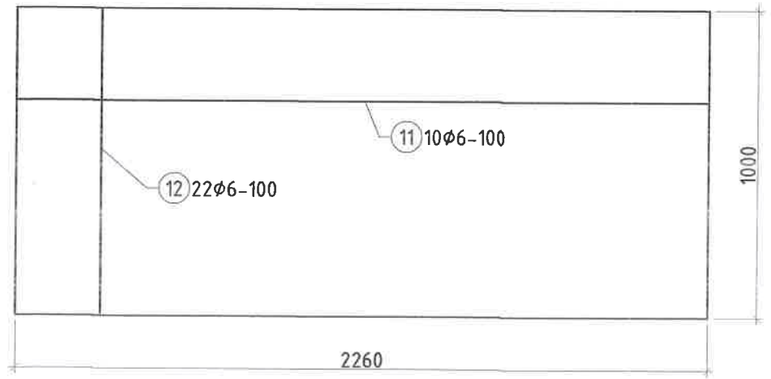

KINGSEA E&C
Consulting group Co.,Ltd
Хаяг: Улаанбаатар,ХУД.3-р хороо, Энгэльсийн гудамж, 5-р байр Хан-Өргөө оффис, 901 тоот
Утас: 98111987, 77190404
КИНГСИЙ ИНЖЕНЕР ЭНД КОНСТРАКШН"ХХК

Завхан аймаг. Улиастай сум.

2-Р ХЭЛХЭЭНИЙ ГАДНА ДУЛААН ХАНГАМЖИЙН ШУГАМЫН ӨӨРЧЛӨЛТ, ШИНЭЧЛЭЛТ /10-Р УДДТ/

Ф219 Ул хөдлөх тулгуур

Инженер	Э.Наваан	Е.Г Шифр: КС 02-32/22	Масштаб:	Огноо: 2022 он
Гүйцэтгэсэн	Э.Наваан	Т.Г Шифр:	Зургийн дугаар: ГДГ-26	Бүх хуудас: 96
Шалгасан				

Ye шат: АЗ

МОНГОЛ УЛС 19-3473 АТХ5866 Эрдэнэдаваагийн НАВААН МЭРГЭШСЭН ИНЖЕНЕР 31-86 2021-2024

Суурилуулсан огноо: 2022/11/17

2022/11/17

Ул хөдлөх тулгуур М1:20

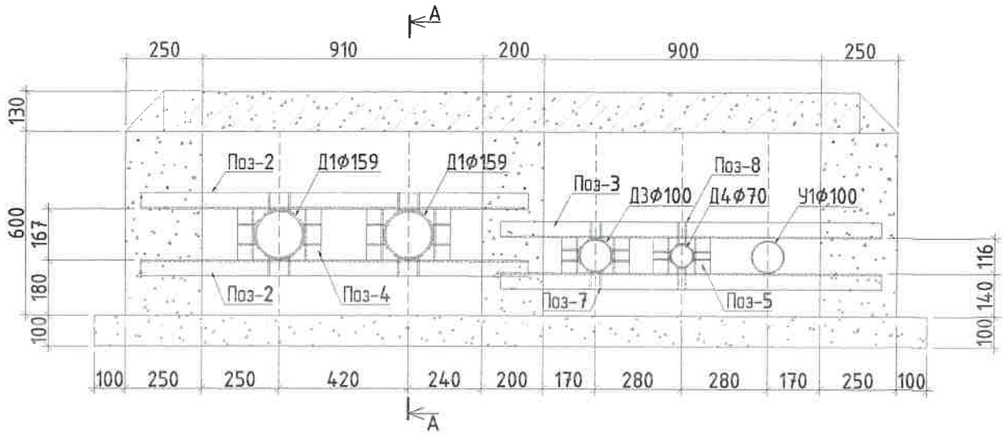

Поз-6 М1:10

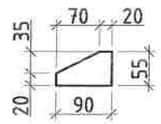

Поз-7 М1:10

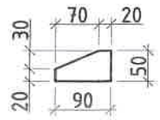

Поз-8 М1:10

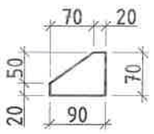

Огтлол А-А М1:25

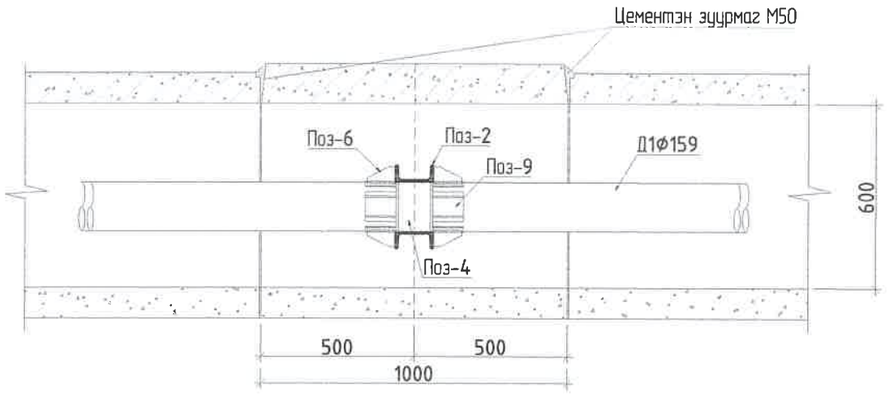

МЕТАЛЛ ХИЙЦИЙН МАТЕРИАЛЫН ТОДОРХОЙЛОЛТ									
Позиц	Тэмдэглэгээ	Нэр					Тоо шир	Хүнд /кг/	
								Нэгж	Нийт
Ул хөдлөх тулгуур							1	15.30	15.30
2	ГОСТ 8240-89	[	120x52x4.8x7.8		L=	1260	2	3.86	7.71
3	ГОСТ 8240-89	[	120x52x4.8x7.8		L=	1240	2	3.79	7.59
4	ГОСТ 8240-89	[	120x52x4.8x7.8		L=	167	4	0.51	2.04
5	ГОСТ 8240-89	[	120x52x4.8x7.8		L=	116	4	0.35	1.42
6		–	55x5		L=	90	32	0.08	2.71
7		–	55x5		L=	90	28	0.08	2.37
8		–	70x5		L=	90	4	0.08	0.34
9		–	100x5		L=	100	8	0.09	0.75
10		–	70x5		L=	100	8	0.09	0.75
	Суурийн төмөр бетон таг								9.53
11	ГОСТ 5781-82	ф 6		A240	L=	2200	10	0.49	4.89
12	ГОСТ 5781-82	ф 6		A240	L=950		22	0.21	4.64
Материал В20 V=0.29 м3									

Суурийн таг М1:20

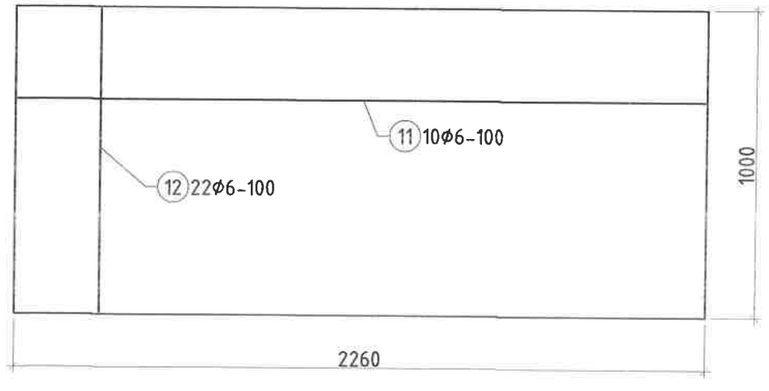

KINGSEA E&C Consulting group Co.,Ltd Хаяг: Улаанбаатар,ХУД.3-р хороо. Энгэльсийн гудамж. 5-р байр Хан-Өргөө оффис, 901 тоот Утас: 98111987, 77190404 КИНГСИЙ ИНЖЕНЕР ЭНД КОНСТРАКШН"ХХК	Зөвхөн аймаг. Улиастай сум. 2-Р ХЭЛХЭЭНИЙ ГАДНА ДУЛААН ХАНГАМЖИЙН ШУГАМЫН ӨӨРЧЛӨЛТ, ШИНЭЧЛЭЛТ /10-Р УДДТ/ Ф159 Ул хөдлөх тулгуур			Үе шат: АЗ
	Инженер	Э.Наваан	Е.Г Шифр: КС 02-32/22	Масштаб:
	Гүйцэтгэсэн	Э.Наваан	Т.Г Шифр:	Зургийн дугаар: ГДГ-27
	Шалгасан			Бүх хуудас: 96

Огноо: 2022 он

19-3473 АТХ ХХК Эрдэнэдаваагийн НАВААН МЭРГЭШСЭН ИНЖЕНЕР эт-бб 2021-2024

Суудлийн хавтасан огноо: 2022/11/17

2022/11/17

Ул хөдлөх тулгуур М1:20

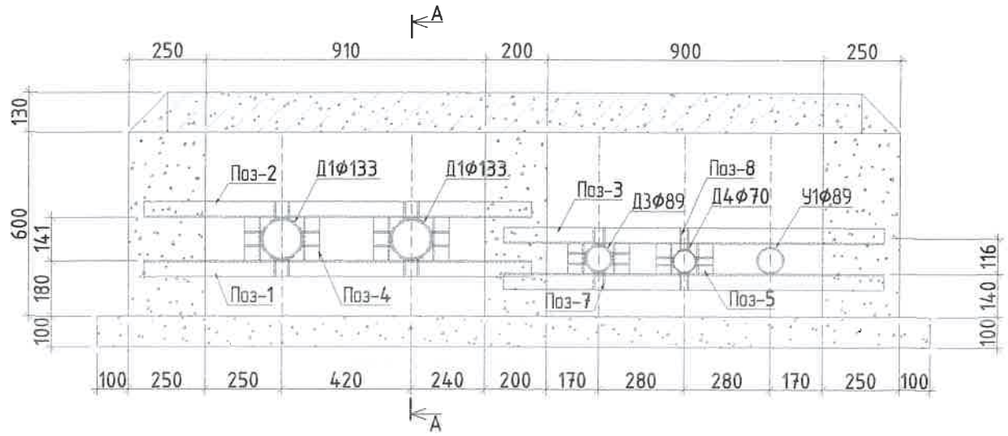

Поз-6 М1:10

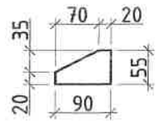

Поз-7 М1:10

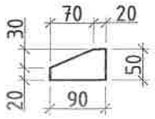

Поз-8 М1:10

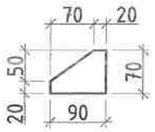

Огтлол А-А М1:25

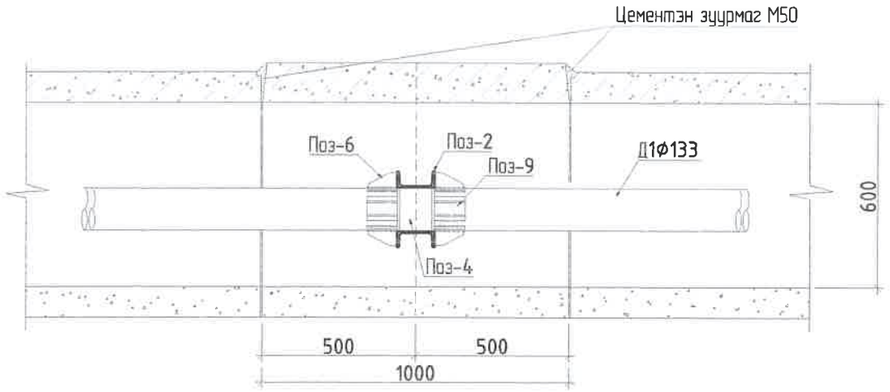

МЕТАЛЛ ХИЙЦИЙН МАТЕРИАЛЫН ТОДОРХОЙЛОЛТ									
Позиц	Тэмдэглэгээ	Нэр					Тоо шир	Хүнд /кг/	
								Нэгж	Нийт
Ул хөдлөх тулгуур							1	15.02	15.02
1	ГОСТ 8240-89	[	120x52x4.8x7.8		L=	2410	1	7.37	7.37
2	ГОСТ 8240-89	[	120x52x4.8x7.8		L=	1260	1	3.86	3.86
3	ГОСТ 8240-89	[	120x52x4.8x7.8		L=	1240	1	3.79	3.79
4	ГОСТ 8240-89	[	120x52x4.8x7.8		L=	141	4	0.43	1.73
5	ГОСТ 8240-89	[	120x52x4.8x7.8		L=	116	4	0.35	1.42
6		–	55x5		L=	90	32	0.08	2.71
7		–	50x5		L=	90	28	0.08	2.37
8		–	70x5		L=	90	4	0.08	0.34
9		–	100x5		L=	100	8	0.09	0.75
10		–	70x5		L=	100	8	0.09	0.75
	Суурийн төмөр бетон таг								9.53
11	ГОСТ 5781-82	ϕ 6		A240	L=	2200	10	0.49	4.89
12	ГОСТ 5781-82	ϕ 6		A240	L=	950	22	0.21	4.64
Материал В20 V=0.29 м3									

Суурийн таг М1:20

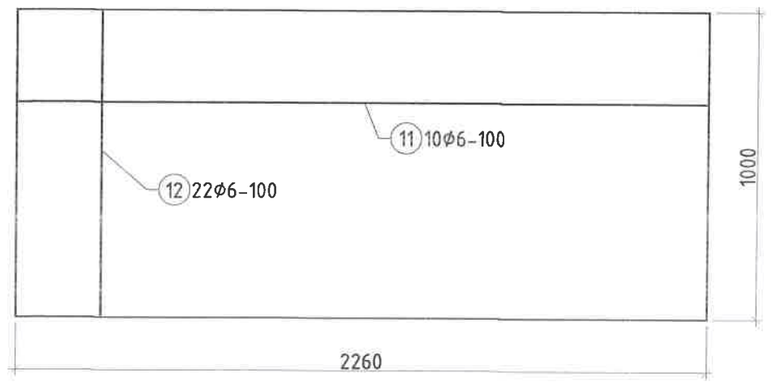

KINGSEA E&C
Consulting group Co.,Ltd
Хаяг: Улаанбаатар,ХУД,3-р хороо. Энгэльсийн гудамж. 5-р байр Хан-Брэйв оффис, 901 тоот
Утас: 98111987, 77190404
КИНГСИЙ ИНЖЕНЕР ЭНД КОНСТРАКШН"ХХК

Завхан аймаг. Улиастай сум.

2-Р ХЭЛХЭЭНИЙ ГАДНА ДУЛААН ХАНГАМЖИЙН ШУГАМЫН ӨӨРЧЛӨЛТ, ШИНЭЧЛЭЛТ /10-Р УДДТ/

ϕ133 Ул хөдлөх тулгуур

Инженер	Э.Наваан	Е.Г Шифр: КС 02-32/22	Масштаб:	Ye шат: А3	
Гүйцэтгэсэн	Э.Наваан	Т.Г Шифр:	Эургийн дугаар: ГДГ-28	Огноо: 2022 он	
Шалгасан				Бүх хуудас: 96	

МОНГОЛ УЛС 19-3473 АТХ5861 Эрдэнэдаваагийн НАВААН МЭРГЭШСЭН ИНЖЕНЕР зэ.бб 2021-2024

Суурийн хавтасан огноо: 2022/11/17

Ул хөдлөх тулгуур М1:20

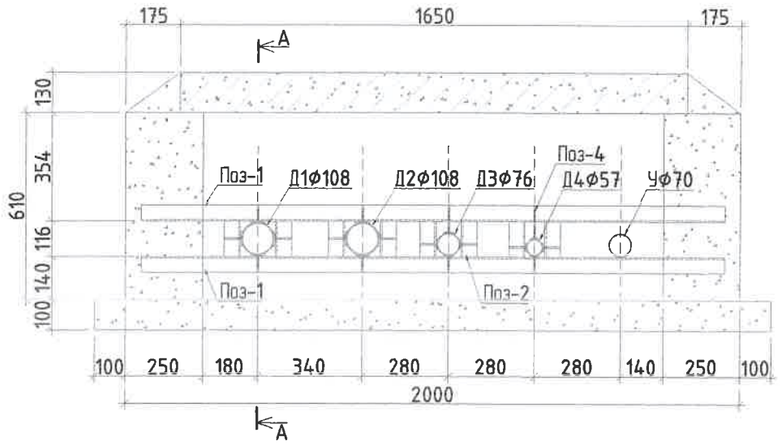

Поз-3 М1:10

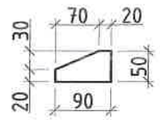

Поз-4 М1:10

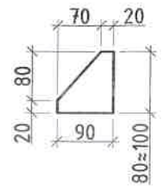

Огтлол А-А М1:25

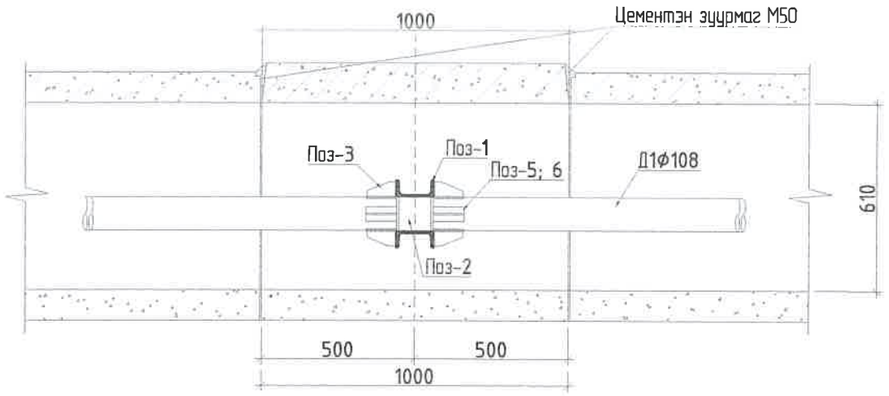

МЕТАЛЛ ХИЙЦИЙН МАТЕРИАЛЫН ТОДОРХОЙЛОЛТ									
Позиц	Тэмдэглэгээ	Нэр					Тоо шир	Хүнд /кг/	
								Нэгж	Нийт
Ул хөдлөх тулгуур							1	11.63	11.63
1	ГОСТ 8240-89	[	120x52x4.8x7.8		L=	1900	2	5.81	11.63
2	ГОСТ 8240-89	[	120x52x4.8x7.8		L=	116	8	0.35	2.84
3		–	50x5		L=	90	28	0.08	2.37
4		–	50x5		L=	90	4	0.08	0.34
5		–	60x5		L=	100	8	0.09	0.75
6		–	70x5		L=	100	8	0.09	0.75
	Сувгийн төмөр бетон таг								6.24
7	ГОСТ 5781-82	ф 6		A240	L=	1600	10	0.36	3.55
8	ГОСТ 5781-82	ф 6		A240	L=	550	22	0.12	2.69
Материал В20 V=0.22 м3									

Сувгийн таг М1:20

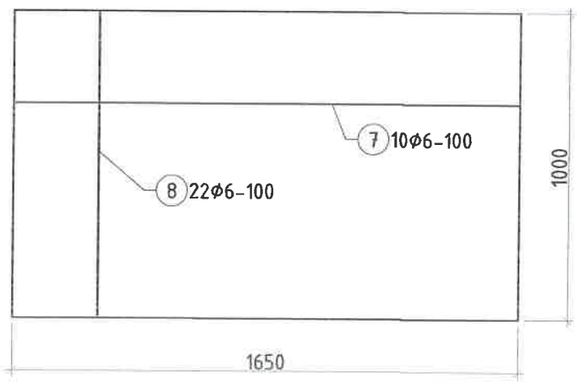

KINGSEA E&C Consulting group Co.,Ltd Хаяг: Чингэлтэй дүүрэг, 5-р хороо, Энгэлсийн гудамж, 5-р байр, Хан-Өргөө оффис, 901 тоот Утас: 98111987, 77190404 КИНГСИЙ ИНЖЕНЕР ЭНД КОНСТРАКШН"ХХК	Завхан аймаг, Улиастай сум. 2-Р ХЭЛХЭЭНИЙ ГАДНА ДУЛААН ХАНГАМЖИЙН ШУГАМЫН ӨӨРЧЛӨЛТ, ШИНЭЧЛЭЛТ /10-Р УДДТ/ Ф108 Ул хөдлөх тулгуур			Үе шат: АЗ
Инженер	Э.Наваан	Е.Г Шифр: КС 02-32/22	Масштаб:	Огноо: 2022 он
Гүйцэтгэсэн	Э.Наваан	Т.Г Шифр:	Зургийн дугаар: ГДГ-29	Бүх хуудас: 96
Шалгасан				

МОНГОЛЫН ЗӨВШӨӨРӨЛ 19-3473 АТГ-ЫН ЗӨВШӨӨРӨЛ Эрдэнэдаваагийн НАВААН МЭРГЭШСЭН ИНЖЕНЕР 2021-2024

Сунгуулийн хавтасын огноо: 2022/11/17

2022/11/17

Ул хөдлөх тулгуур М1:20

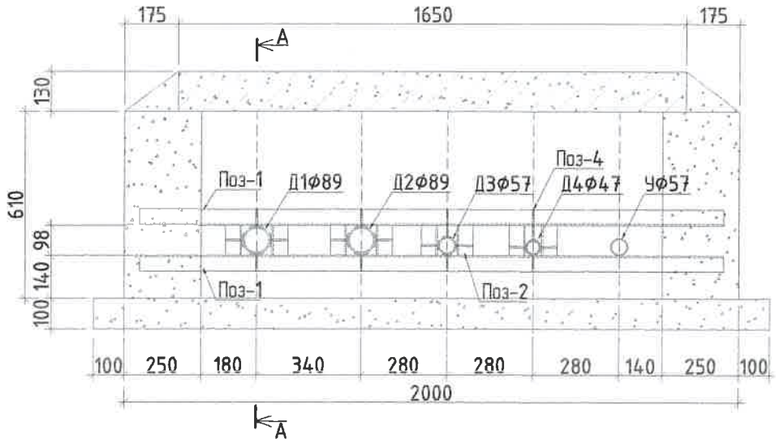

Поз-3 М1:10

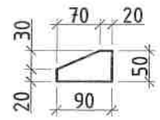

Поз-4 М1:10

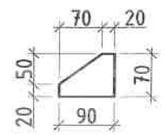

МЕТАЛЛ ХИЙЦИЙН МАТЕРИАЛЫН ТОДОРХОЙЛОЛТ									
Позиц	Тэмдэглэгээ	Нэр					Тоо шир	Хүнд /кг/	
								Нэгж	Нийт
Ул хөдлөх тулгуур							1	11.63	11.63
1	ГОСТ 8240-89	[	120x52x4.8x7.8		L=	1900	2	5.81	11.63
2	ГОСТ 8240-89	[	120x52x4.8x7.8		L=	98	8	0.30	2.40
3		–	50x5		L=	90	28	0.08	2.37
4		–	50x5		L=	70	4	0.07	0.26
5		–	60x5		L=	100	8	0.09	0.75
6		–	70x5		L=	100	8	0.09	0.75
	Сувгийн тамер бетон таг								8.20
7	ГОСТ 5781-82	ф 6		A240	L=	1600	10	0.36	3.55
8	ГОСТ 5781-82	ф 6		A240	L=	950	22	0.21	4.64
Материал В20 V=0.22 м3									

Огтлол А-А М1:25

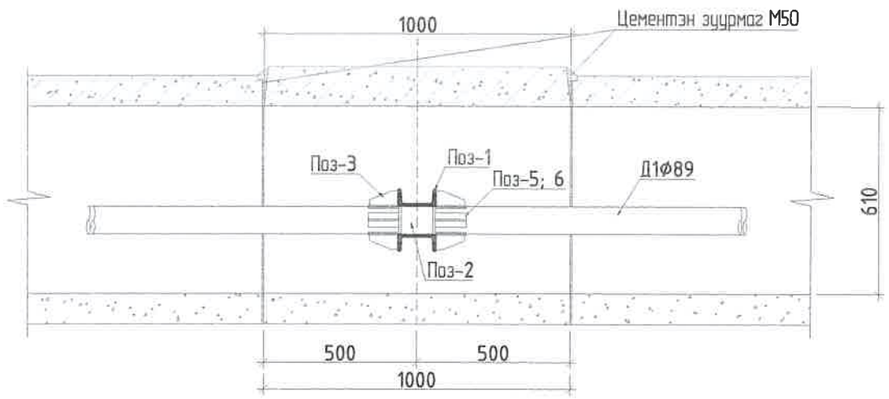

Сувгийн таг М1:20

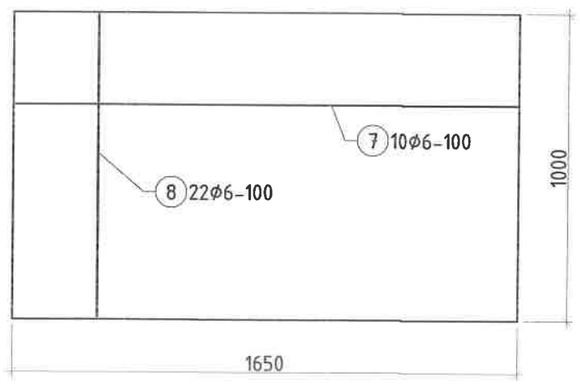

KINGSEA E&C
Consulting group Co.,Ltd
Хаяг: Улаанбаатар,ХУД.3-р хороо. Энгэльсийн гудамж. 5-р байр Хан-Өргөө оффис, 901 тоот
Утас: 98111987, 77190404
КИНГСИЙ ИНЖЕНЕР ЭНД КОНСТРАКШН"ХХК

Завхан аймаг. Улиастай сум.

2-Р ХЭЛХЭЭНИЙ ГАДНА ДУЛААН ХАНГАМЖИЙН ШУГАМЫН ӨӨРЧЛӨЛТ, ШИНЭЧЛЭЛТ /10-Р УДДТ/

Ф89 Ул хөдлөх тулгуур

Инженер	Э.Наваан	Е.Г Шифр: КС 02-32/22	Масштаб:	Ye шат: А3	
Гүйцэтгэсэн	Э.Наваан	Т.Г Шифр:	Зургийн дугаар: ГДГ-30	Огноо: 2022 он	
Шалгасан				Бүх хуудас: 96	

МОНГОЛ УЛС 19-3473 АТХ5360 Эрдэнэдаваагийн НАВААН МЭРГЭШСЭН ИНЖЕНЕР 3Т-55 2021.09.24

Сүлжмийн хавтасан огноо: 2022/11/17

2022/11/17

Ул хөдлөх тулгуур М1:20

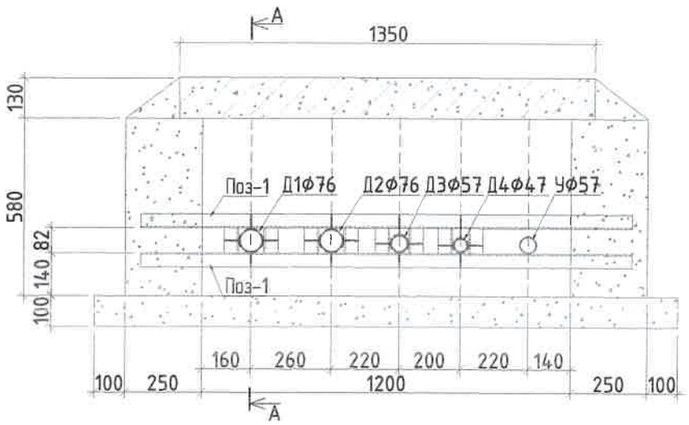

Поз-3 М1:10

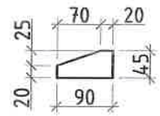

Поз-4 М1:10

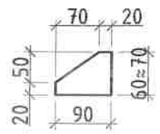

МЕТАЛЛ ХИЙЦИЙН МАТЕРИАЛЫН ТОДОРХОЙЛОЛТ									
Позиц	Тэмдэглэгээ	Нэр					Тоо ширх	Хүнд /кг/	
								Нэгж	Нийт
Ул хөдлөх тулгуур							1	27.49	27.49
1	ГОСТ 8240-89	[	100x46x4.5x7.6		L=	1600	2	13.74	27.49
2	ГОСТ 8240-89	[	100x46x4.5x7.6		L=	82	8	0.70	5.64
3		–	45x5		L=	90	28	0.08	2.37
4		–	50x5		L=	70	4	0.07	0.26
5		–	60x5		L=	100	8	0.09	0.75
6		–	70x5		L=	100	8	0.09	0.75
	Сувгийн темер бетон таг								7.53
7	ГОСТ 5781-82	ф 6		A240	L=	1300	10	0.29	2.89
8	ГОСТ 5781-82	ф 6		A240	L=950		22	0.21	4.64
Материал В20 V=0.18 м3									

Огтлол А-А М1:25

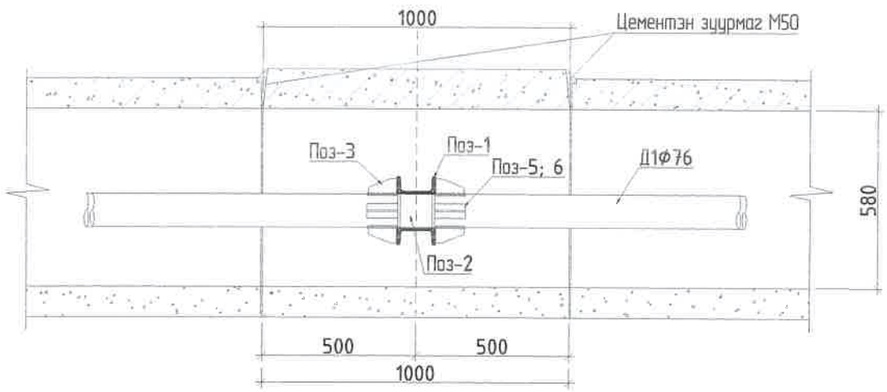

Сувгийн таг М1:20

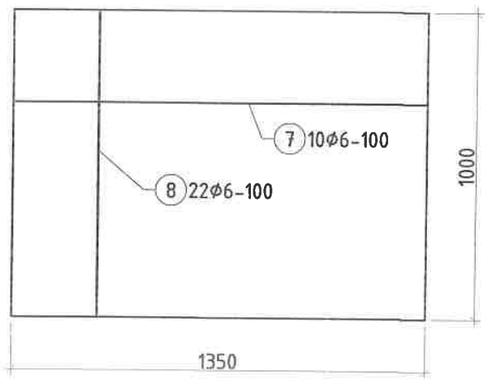

KINGSEA E&C Consulting group Co.,Ltd Хаяг: Улаанбаатар,ХУД 3-р хороо. Энгэлмэйн гудамж. 5-р байр Хан-Өргөө оффис, 901 тоот Утас: 9011987, 77190404 КИНГСИЙ ИНЖЕНЕР ЭНД КОНСТРАКШН"ХХК	Зөвхөн аймаг. Улиастай сум. 2-Р ХЭЛХЭЭНИЙ ГАДНА ДУЛААН ХАНГАМЖИЙН ШУГАМЫН ӨӨРЧЛӨЛТ, ШИНЭЧЛЭЛТ /10-Р УДДТ/ Ф76 Ул хөдлөх тулгуур			Үе шат: АЗ	
	Инженер	Э.Наваан	Е.Г Шифр: КС 02-32/22	Масштаб:	Огноо: 2022 он
	Гүйцэтгэсэн	Э.Наваан	Т.Г Шифр:	Зургийн дугаар: ГДГ-31	Бүх хуудас: 96
	Шалгасан				

МОНГОЛ УЛС 19-3473 Эрдэнэдаваагийн НАВААН МЭРГЭШСЭН ИНЖЕНЕР 37-66 2021-2024

Сунгаагийн хавтасын огноо: 2022/11/17

2022/11/17

Ул хөдлөх тулгуур М1:20

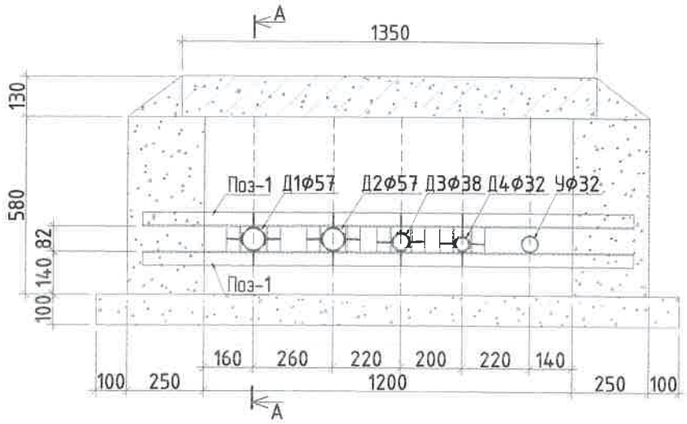

Поз-3 М1:10

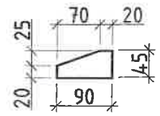

Поз-4 М1:10

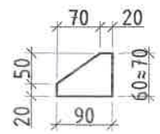

МЕТАЛЛ ХИЙЦИЙН МАТЕРИАЛЫН ТОДОРХОЙЛОЛТ									
Позиц	Тэмдэглэгээ	Нэр					Тоо шир	Хүнд /кг/	
								Нэгж	Нийт
Ул хөдлөх тулгуур							1	27.49	27.49
1	ГОСТ 8240-89	[	100x46x4.5x7.6		L=	1600	2	13.74	27.49
2	ГОСТ 8240-89	[	100x46x4.5x7.6		L=	82	8	0.70	5.64
3		–	45x5		L=	90	28	0.08	2.37
4		–	50x5		L=	70	4	0.07	0.26
5		–	60x5		L=	100	8	0.09	0.75
6		–	70x5		L=	100	8	0.09	0.75
	Сувгийн тамер бетон таг								7.53
7	ГОСТ 5781-82	ф 6		A240	L=	1300	10	0.29	2.89
8	ГОСТ 5781-82	ф 6		A240	L=	950	22	0.21	4.64
Материал В20 V=0.18 м3									

Огтлол А-А М1:25

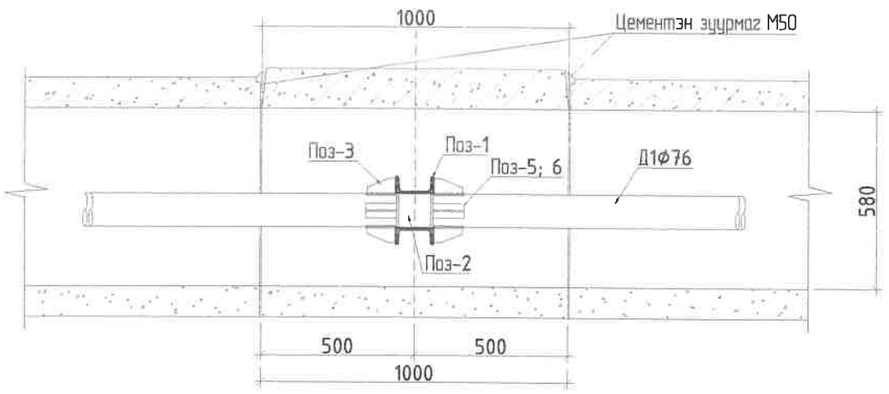

Сувгийн таг М1:20

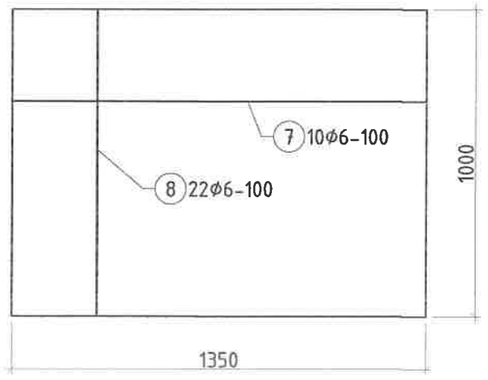

KINGSEA E&C Consulting group Co.,Ltd Хаяг: Улаанбаатар,ХУД,3-р хороо, Энгэльсийн гудамж, 5-р байр Хан-Өргөө оффис, 901 тоот Утас: 98111987, 77190404 КИНГСИЙ ИНЖЕНЕР ЭНД КОНСТРАКШН"ХХК	Завхан аймаг. Улиастай сум. 2-Р ХЭЛХЭЭНИЙ ГАДНА ДУДААН ХАНГАМЖИЙН ШУГАМЫН ӨӨРЧЛӨЛТ, ШИНЭЧЛЭЛТ /10-Р УДДТ/				
	Ф57 Ул хөдлөх тулгуур				Ye шат: А3
Инженер	Э.Наваан	Е.Г Шифр: КС 02-32/22	Масштаб:	Огноо: 2022 он	
Гүйцэтгэсэн	Э.Наваан	Т.Г Шифр:	Зургийн дугаар: ГДГ-32	Бүх хуудас: 96	
Шалгасан					

МОНГОЛ УЛС 19-3473 АТХ5860 Эрдэнэдаваагийн НАВААН МЭРГЭШСЭН ИНЖЕНЕР ЗТ-ББ 2021-2024

Сүүлчийн хэвлэсэн огноо: 2022/11/17

Үл хөдлөх тулгуур М1:20

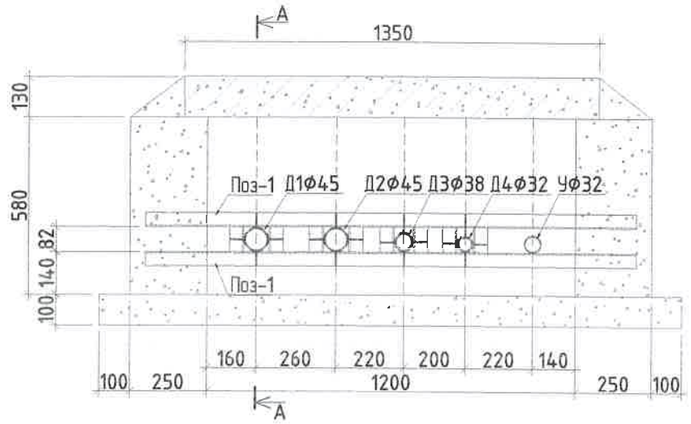

Поз-3 М1:10

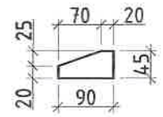

Поз-4 М1:10

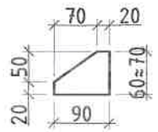

МЕТАЛЛ ХИЙЦИЙН МАТЕРИАЛЫН ТОДОРХОЙЛОЛТ									
Позиц	Тэмдэглэгээ	Нэр					Тоо ширх	Хүнд /кг/	
								Нэгж	Нийт
Үл хөдлөх тулгуур							1	27.49	27.49
1	ГОСТ 8240-89	[	100x46x4.5x7.6		L=	1600	2	13.74	27.49
2	ГОСТ 8240-89	[	100x46x4.5x7.6		L=	82	8	0.70	5.64
3		–	45x5		L=	90	28	0.08	2.37
4		–	50x5		L=	70	4	0.07	0.26
5		–	60x5		L=	100	8	0.09	0.75
6		–	70x5		L=	100	8	0.09	0.75
	Сувгийн темер бетон таг								7.53
7	ГОСТ 5781-82	ϕ 6		A240	L=	1300	10	0.29	2.89
8	ГОСТ 5781-82	ϕ 6		A240	L=	950	22	0.21	4.64
Материал В20 V=0.18 м3									

Огтлол А-А М1:25

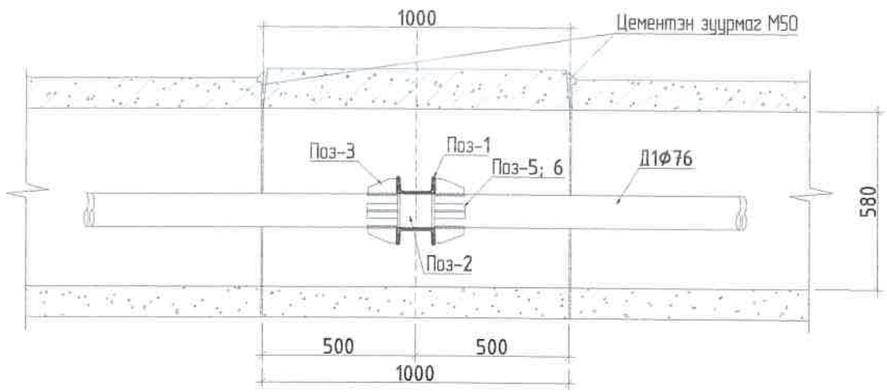

Сувгийн таг М1:20

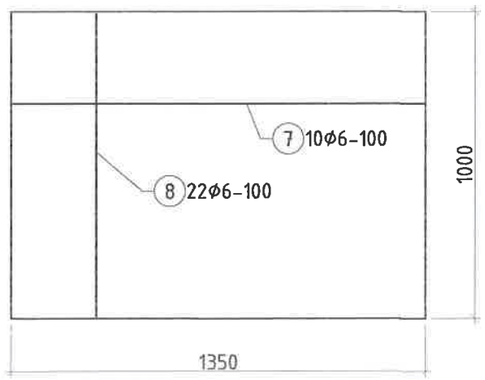

Сүүлчийн хэвлэсэн огноо: 2022/11/17

KINGSEA E&C Consulting group Co.,Ltd. Хаяг: Улаанбаатар.ХУД.3-р хороо. Энгэльсийн гудамж. 5-р байр Хан-Өргөө оффис, 901 тоот Утас: 98111987, 77190404	Завхан аймаг. Улиастай сум. 2-Р ХЭЛХЭЭНИЙ ГАДНА ДУЛААН ХАНГАМЖИЙН ШУГАМЫН ӨӨРЧЛӨЛТ, ШИНЭЧЛЭЛТ /10-Р УДДТ/				Ye шат: А3
	19-3473 АТХ-ФЕБ Үл хөдлөх тулгуур				
Инженер	Э.Наваан	Е.Г Шифр: КС 02-32/22	Масштаб:	Огноо: 2022 он	
Гүйцэтгэсэн	Э.Наваан	Т.Г Шифр:	Зургийн дугаар: ГДГ-33	Бүх хуудас: 96	
Шалгасан					
КИНГСИЙ ИНЖЕНЕР ЭНД КОНСТРАКШН"ХХК					

МОНГОЛ УЛС Эрдэнэдаваагийн НАВААН МЭРГЭШСЭН ИНЖЕНЕР зт-бб 2021-2024

2022/11/17

Үл хөдлөх тулгуур М1:20

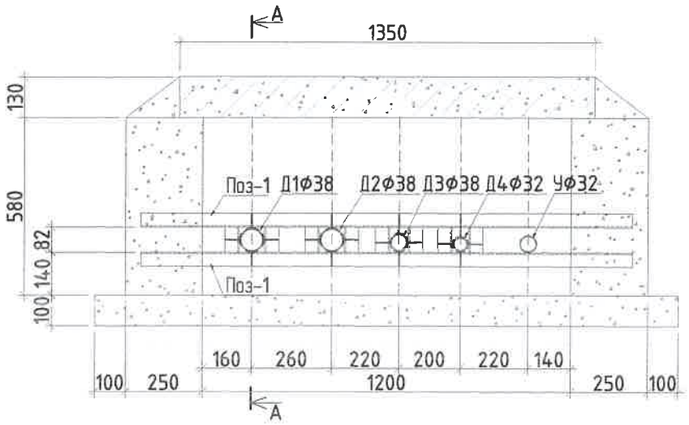

Поз-3 М1:10

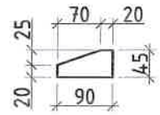

Поз-4 М1:10

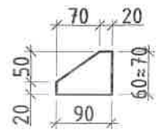

МЕТАЛЛ ХИЙЦИЙН МАТЕРИАЛЫН ТОДОРХОЙЛОЛТ									
Позиц	Тэмдэглэгээ	Нэр					Тоо ширх	Хүнд /кг/	
								Нэгж	Нийт
Үл хөдлөх тулгуур							1	27.49	27.49
1	ГОСТ 8240-89	[	100x46x4.5x7.6		L=	1600	2	13.74	27.49
2	ГОСТ 8240-89	[	100x46x4.5x7.6		L=	82	8	0.70	5.64
3		-	45x5		L=	90	28	0.08	2.37
4		-	50x5		L=	70	4	0.07	0.26
5		-	60x5		L=	100	8	0.09	0.75
6		-	70x5		L=	100	8	0.09	0.75
	Сувгийн темер бетон таг								7.53
7	ГОСТ 5781-82	ф 6		A240	L=	1300	10	0.29	2.89
8	ГОСТ 5781-82	ф 6		A240	L=	950	22	0.21	4.64
Материал В20 V=0.18 м3									

Огтлол А-А М1:25

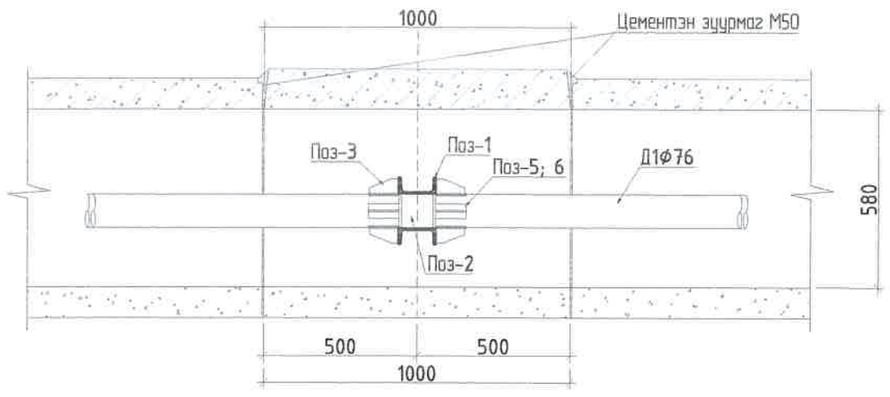

Сувгийн таг М1:20

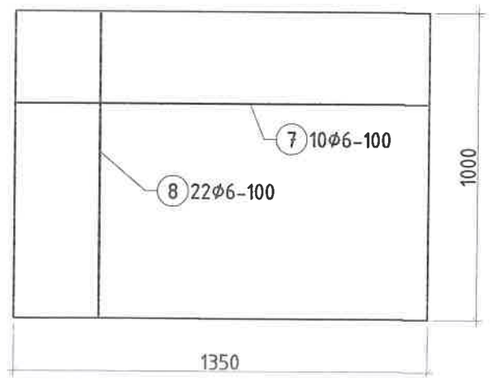

KINGSEA E&C Consulting group Co.,Ltd Хаяг: Улаанбаатар,ХУД,3-р хороо. Энгэлсийн гудамж. 5-р байр Хан-Өргөө оффис, 901 тоот Утас: 98111987, 77190404 КИНГСИЙ ИНЖЕНЕР ЭНД КОНСТРАКШН"ХХК	Завхан аймаг. Улиастай сум. 2-Р ХЭЛХЭЭНИЙ ГАДНА ДУЛААН ХАНГАМЖИЙН ШУГАМЫН ӨӨРЧЛӨЛТ, ШИНЭЧЛЭЛТ /10-Р УДДТ/ Ф38 Үл хөдлөх тулгуур				Ye шат: АЭ
	Инженер	З.Наваан	Е.Г Шифр: КС 02-32/22	Масштаб:	Огноо: 2022 он
	Гүйцэтгэсэн	З.Наваан	Т.Г Шифр:	Зургийн дугаар: ГДГ-34	Бүх хуудас: 96
	Шалгасан				

МОНГОЛ УЛС 19-3473 АТХ Эрдэнэдаваагийн НАВААН МЭРГЭШСЭН ИНЖЕНЕР 2021-2024

Судлчийн хаалгасан огноо: 2022/11/17

4-Р ЦЭГИЙН ЗӨӨЛӨВЧ-1-Н БАЙГУУЛАЛТ. М1:50

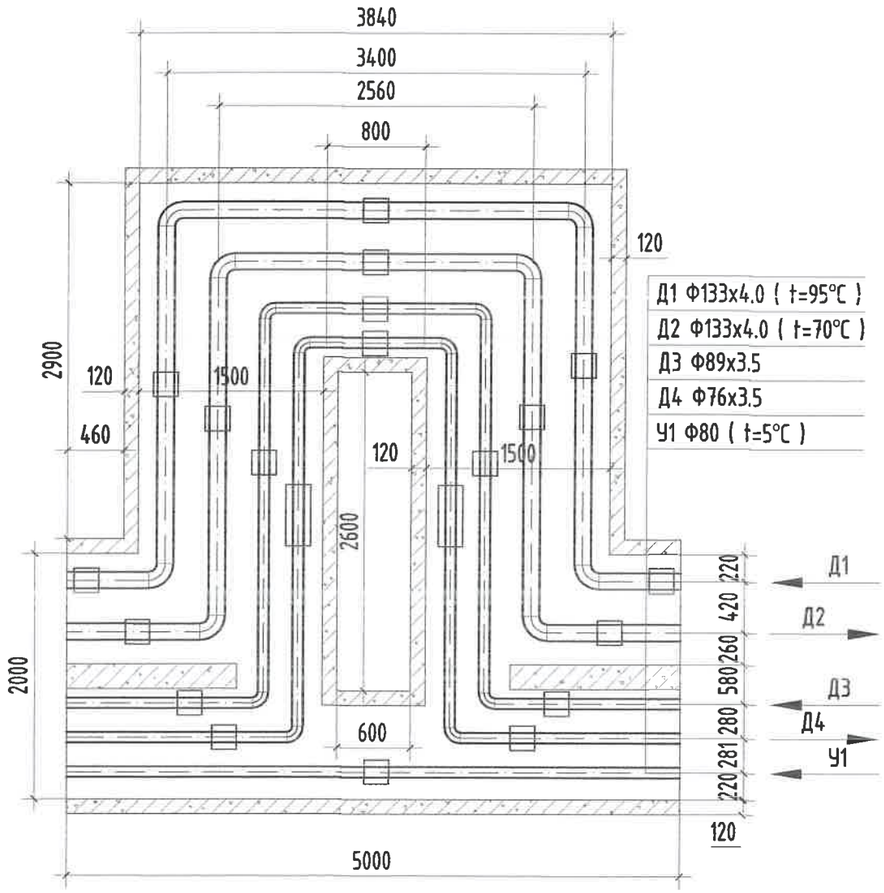

МАТЕРИАЛЫН ТҮҮВЭР

Д/д	Тэмдэглэгээ	Материалын нэр	Тоо хэмжээ	Нэгж жин /кг/	Хэмжих нэгж
4-р цэг /Зө-1/					
1	ГОСТ 10704-91 Ст20	Ган яндан Ф133х4.0мм	11.0		у/м
2	ГОСТ 3262-75	Цайрдсан ган яндан Ф89х3.5мм	5.5		у/м
3	ГОСТ 3262-75	Цайрдсан ган яндан Ф76х3.5мм	5.5		у/м
4	Пенополиуретан	Хоолойн дулаалга Ф125 δ=50мм	11.0		---"---
5	Пенополиуретан	Хоолойн дулаалга Ф80 δ=50мм	5.5		---"---
6	Пенополиуретан	Хоолойн дулаалга Ф70 δ=50мм	5.5		---"---
7	ГОСТ 17375-83	Ган булан Ф125мм 90°	8		шир
8	ГОСТ 3262-75	Цайрдсан ган булан Ф80мм 90°	4		шир
9	ГОСТ 3262-75	Цайрдсан ган булан Ф70мм 90°	4		шир
10		Зөөлөвчийн ниш 5000х600h	1		---"---
11	Г-991-1 альбом-2 вып-1 л-68 ОП-2	Бетон дэр Ф125 (300х200х90h)	10		---"---
12	Г-991-1 альбом-2 вып-1 л-68 ОП-1	Бетон дэр Ф80, Ф70 (200х200х90h)	10		---"---
13	ГТ17.10-125 Серия В.493-1	Гулсах тулгуур Ф125мм	10		---"---
14	ГТ17.10-80 Серия В.493-1	Гулсах тулгуур Ф80мм, Ф70мм	10		---"---

KINGSEA E&C
Consulting group Co.,Ltd
Хаяг: Улаанбаатар,ХУД,3-р хороо. Энгельсийн гудамж. 5-р байр Хан-Өргөө оффис, 901 өрөө
Утас: 98111987, 77190404
КИНГСИЙ ИНЖЕНЕР ЭНД КОНСТРАКШН"ХХК

Завхан аймаг. Улиастай сум.
2-Р ХЭЛХЭЭНИЙ ГАДНА ДУЛААН ХАНГАМЖИЙН ШУГАМЫН ӨӨРЧЛӨЛТ, ШИНЭЧЛЭЛТ /10-Р УДДТ/

Зөвлөвч-1					Уе шат: АЗ
Инженер		Л.Баасанхүү	Е.Г Шифр: КС 02-32/22	Масштаб: М1:50	Огноо: 2022 он
Гүйцэтгэсэн		Н.Батдорж	Т.Г Шифр:	Зургийн дугаар: ГДГ-35	Бүх хуудас: 96
Шалгасан		Л.Баасанхүү			

Суулгийн хавтасан огноо: 2023/03/07

7-Р ЦЭГИЙН ЗӨӨЛӨВЧ-2-Н БАЙГУУЛАЛТ. М1:50

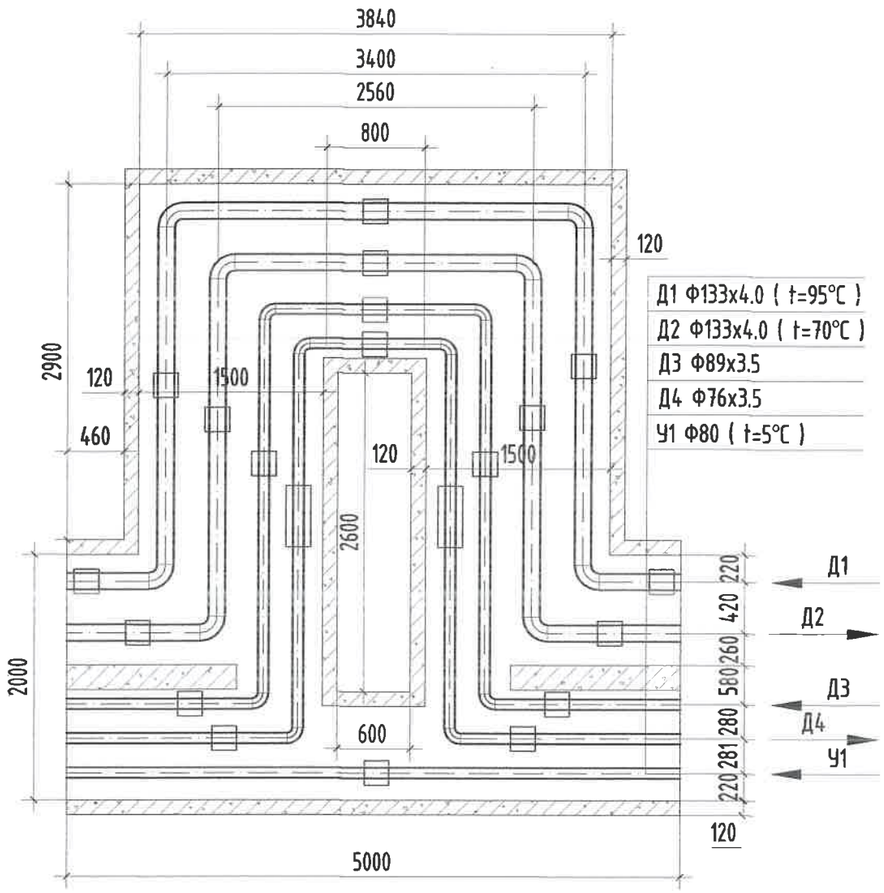

МАТЕРИАЛЫН ТҮҮВЭР

Д/д	Тэмдэглэгээ	Материалын нэр	Тоо хэмжээ	Нэгж жин /кг/	Хэмжих нэгж
		7-р цэг /Зө-2/			
1	ГОСТ 10704-91 Ст20	Ган яндан Ф133х4.0мм	11.0		у/м
2	ГОСТ 3262-75	Цайрдсан ган яндан Ф89х3.5мм	5.5		у/м
3	ГОСТ 3262-75	Цайрдсан ган яндан Ф76х3.5мм	5.5		у/м
4	Пенополиуретан	Хоолойн дулаалга Ф125 δ=50мм	11.0		---"---
5	Пенополиуретан	Хоолойн дулаалга Ф80 δ=50мм	5.5		---"---
6	Пенополиуретан	Хоолойн дулаалга Ф70 δ=50мм	5.5		---"---
7	ГОСТ 17375-83	Ган булан Ф125мм 90°	8		шир
8	ГОСТ 3262-75	Цайрдсан ган булан Ф80мм 90°	4		шир
9	ГОСТ 3262-75	Цайрдсан ган булан Ф70мм 90°	4		шир
10		Зөөлөвчийн ниш 5000х600h	1		---"---
11	Г-991-1 альбом-2 вып-1 л-68 ОП-2	Бетон дэр Ф125 (300х200х90h)	10		---"---
12	Г-991-1 альбом-2 вып-1 л-68 ОП-1	Бетон дэр Ф80, Ф70 (200х200х90h)	10		---"---
13	ГТ17.10-125 Серия В.493-1	Гулсах тулгуур Ф125мм	10		---"---
14	ГТ17.10-80 Серия В.493-1	Гулсах тулгуур Ф80мм, Ф70мм	10		---"---

KINGSEA E&C
Consulting group Co.,Ltd
Хаяг: Улаанбаатар,ХУД.3-р хороо. Энгэльсийн гудамж. 5-р байр Хан-Өргөө оффис, 901 тоот
Утас: 98111987, 77190404
КИНГСИЙ ИНЖЕНЕР ЭНД КОНСТРАКШН"ХХК

Завхан аймаг. Улиастай сум.
2-Р ХЭЛХЭЭНИЙ ГАДНА ДУЛААН ХАНГАМЖИЙН ШУГАМЫН ӨӨРЧЛӨЛТ, ШИНЭЧЛЭЛТ /10-Р УДДТ/

Зөвлөвч-2					Үе шат: А3
Инженер		Л.Баасанхүү	Е.Г Шифр: КС 02-32/22	Масштаб: М1:50	Огноо: 2022 он
Гүйцэтгэсэн		Н.Батдорж	Т.Г Шифр:	Зургийн дугаар: ГДГ-36	Бух хуудас: 96
Шалгасан		Л.Баасанхүү			

Суулгахын хавтсан огноо: 2023/03/07

32-Р ЦЭГИЙН ЗӨӨЛӨВЧ-3-Н БАЙГУУЛАЛТ. М1:50

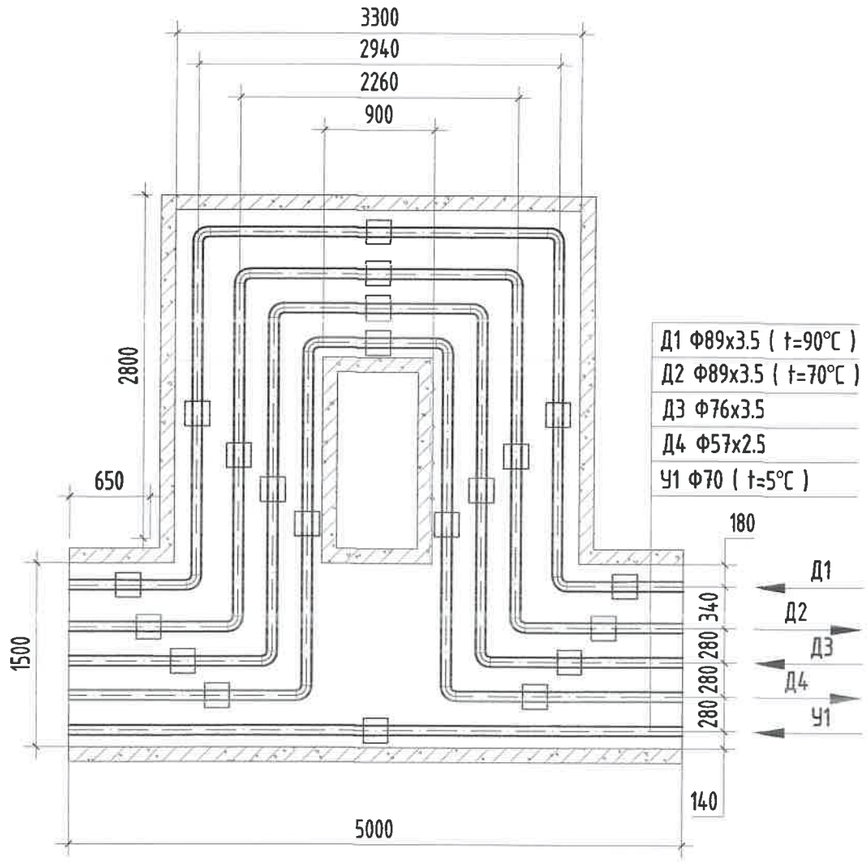

МАТЕРИАЛЫН ТҮҮВЭР

Д/д	Тэмдэглэгээ	Материалын нэр	Тоо хэмжээ	Нэгж жин /кг/	Хэмжих нэгж
32-р цэг /Зө-3/					
1	ГОСТ 10704-91 Ст20	Ган яндан Ф89х3.5мм	12.0		у/м
2	ГОСТ 3262-75	Цайрдсан ган яндан Ф76х3.5мм	6.0		у/м
3	ГОСТ 3262-75	Цайрдсан ган яндан Ф57х3.5мм	6.0		у/м
4	Пенополиуретан	Хоолойн дулаалга Ф80 δ=50мм	12.0		---"---
5	Пенополиуретан	Хоолойн дулаалга Ф70 δ=50мм	6.0		---"---
6	Пенополиуретан	Хоолойн дулаалга Ф50 δ=50мм	6.0		---"---
7	ГОСТ 17375-83	Ган булан Ф80мм 90°	8		шир
8	ГОСТ 3262-75	Цайрдсан ган булан Ф70мм 90°	4		шир
9	ГОСТ 3262-75	Цайрдсан ган булан Ф50мм 90°	4		шир
10		Зөөлөвчийн ниш 5000х600h	1		---"---
11	Г-991-1 альбом-2 вып-1 л-68 ОП-1	Бетон дэр Ф80 (200х200х90h)	10		
12	Г-991-1 альбом-2 вып-1 л-68 ОП-1	Бетон дэр Ф70, Ф50 (200х200х90h)	10		---"---
13	ГТ17.10-80 Серия В.493-1	Гулсах тулгуур Ф80мм	10		---"---
14	ГТ17.10-70 Серия В.493-1	Гулсах тулгуур Ф70мм, Ф50мм	10		---"---

KINGSEA E&C
Consulting group Co.,Ltd
Хаяг: Улаанбаатар.ХУД.3-р хороо. Энгэльсийн гудамж. 5-р байр Хан-Време оффис, 901 тоот
Утас: 98111987, 77190404
КИНГСИЙ ИНЖЕНЕР ЭНД КОНСТРАКШН"ХХК

Завхан аймаг. Улиастай сум.
2-Р ХЭЛХЭЭНИЙ ГАДНА ДУЛААН ХАНГАМЖИЙН ШУГАМЫН ӨӨРЧЛӨЛТ, ШИНЭЧЛЭЛТ /10-Р УДДТ/

Зөөлөвч-3					Үе шат: АЗ
Инженер		Л.Баасанхүү	Е.Г Шифр: КС 02-32/22	Масштаб: М1:50	Огноо: 2022 он
Гүйцэтгэсэн		Н.Батдорж	Т.Г Шифр:	Зургийн дугаар: ГДГ-37	Бүх хуудас: 96
Шалгасан		Л.Баасанхүү			

Сунгчийн хавтасан огноо: 2023/03/07

30-Р ЦЭГИЙН ЗӨӨЛӨВЧ-4-Н БАЙГУУЛАЛТ. М1:50

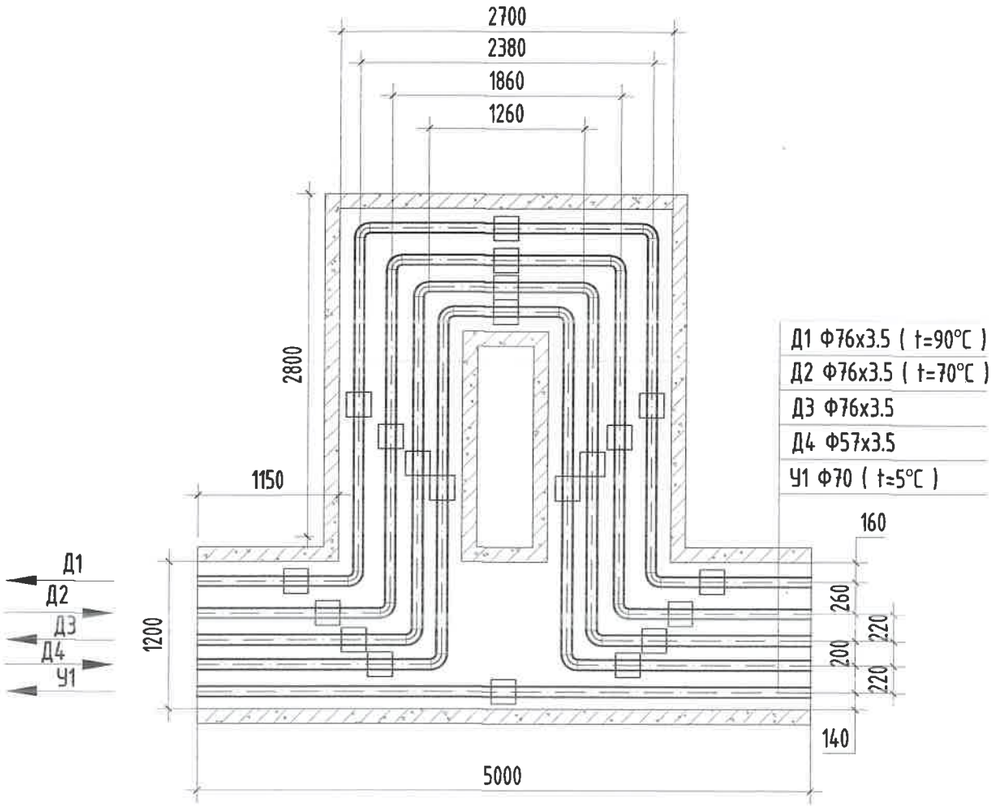

МАТЕРИАЛЫН ТҮҮВЭР

Д/д	Тэмдэглэгээ	Материалын нэр	Тоо хэмжээ	Нэгж жин /кг/	Хэмжих нэгж
17-р цэг /Зө-3/					
1	ГОСТ 10704-91 Ст20	Ган яндан Ф76х3.5мм	12.0		у/м
2	ГОСТ 3262-75	Цайрдсан ган яндан Ф38х2.5мм	6.0		у/м
3	ГОСТ 3262-75	Цайрдсан ган яндан Ф32х2.5мм	6.0		у/м
4	Пенополиуретан	Хоолойн дулаалга Ф70 δ=50мм	18.0		---"---
5	Пенополиуретан	Хоолойн дулаалга Ф50 δ=50мм	6.0		---"---
6	ГОСТ 17375-83	Ган булан Ф70мм 90°	8		шир
7	ГОСТ 3262-75	Цайрдсан ган булан Ф70мм 90°	4		шир
8	ГОСТ 3262-75	Цайрдсан ган булан Ф50мм 90°	4		шир
9		Зөөлөвчийн ниш 5000х600h	1		---"---
10	Г-991-1 альбом-2 вып-1 л-68 ОП-1	Бетон дэр (200х200х90h)	20		---"---
11	ГТ17.10-70 Серия В.493-1	Гулсах тулгуур Ф70мм	15		---"---
12	ГТ17.10-50 Серия В.493-1	Гулсах тулгуур Ф50мм	5		---"---

KINGSEA E&C
Consulting group Co.,Ltd
Хаяг: Улаанбаатар,ХУД.3-р хороо. Энгэльсийн гудамж. 5-р байр Хан-Өргөө оффис, 901 тоот
Утас: 98111987, 77190404
КИНГСИЙ ИНЖЕНЕР ЭНД КОНСТРАКШН"ХХК

Завхан аймаг. Улиастай сум.
2-Р ХЭЛХЭЭНИЙ ГАДНА ДУЛААН ХАНГАМЖИЙН ШУГАМЫН ӨӨРЧЛӨЛТ, ШИНЭЧЛЭЛТ /10-Р УДДТ/

Зөөлөвч-4					Ye шат: А3
Инженер		Л.Баасанхүү	Е.Г Шифр: КС 02-32/22	Масштаб: М1:50	Огноо: 2022 он
Гүйцэтгэсэн		Н.Батдорж	Т.Г Шифр:	Зургийн дугаар: ГДГ-38	Бүх хуудас: 96
Шалгасан		Л.Баасанхүү			

Суулгийн хэвлэсэн огноо: 2023/03/07

39-Р ЦЭГИЙН ЗӨӨЛӨВЧ-5-Н БАЙГУУЛАЛТ. М1:50

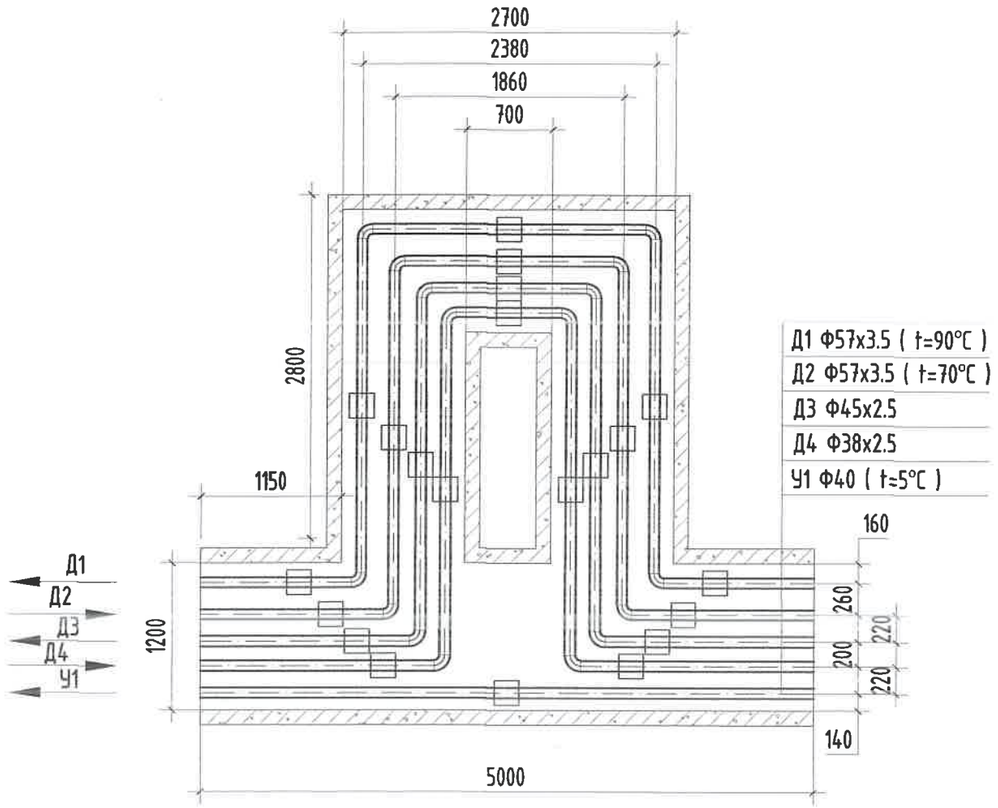

МАТЕРИАЛЫН ТҮҮВЭР

Д/д	Тэмдэглэгээ	Материалын нэр	Тоо хэмжээ	Нэгж жин /кг/	Хэмжих нэгж
		39-р цэг /Зө-5/			
1	ГОСТ 10704-91 Ст20	Ган яндан Ф57х3.5мм	12.0		у/м
2	ГОСТ 3262-75	Цайрдсан ган яндан Ф45х3.5мм	6.0		у/м
3	ГОСТ 3262-75	Цайрдсан ган яндан Ф38х2.5мм	6.0		у/м
4	Пенополиуретан	Хоолойн дулаалга Ф50 δ=50мм	12.0		---"---
5	Пенополиуретан	Хоолойн дулаалга Ф40 δ=50мм	6.0		---"---
6	Пенополиуретан	Хоолойн дулаалга Ф32 δ=50мм	6.0		---"---
7	ГОСТ 17375-83	Ган булан Ф50мм 90°	8		шир
8	ГОСТ 3262-75	Цайрдсан ган булан Ф40мм 90°	4		шир
9	ГОСТ 3262-75	Цайрдсан ган булан Ф32мм 90°	4		шир
10		Зөөлөвчийн ниш 5000х600h	1		---"---
11	Г-991-1 альбом-2 вып-1 л-68 ОП-1	Бетон дэр (200х200х90h)	20		---"---
12	ГТ17.10-50 Серия В.493-1	Гулсах тулгуур Ф50мм	10		---"---
	ГТ17.10-40 Серия В.493-1	Гулсах тулгуур Ф40мм, Ф32мм	10		---"---

KINGSEA E&C
Consulting group Co.,Ltd
Хаяг: Улаанбаатар,ХУД.3-р хороо. Энгэльсийн гудамж. 5-р байр Хан-Вргөө оффис, 901 өрөөт
Утас: 98111987, 77190404
КИНГСИЙ ИНЖЕНЕР ЭНД КОНСТРАКШН"ХХК

Завхан аймаг. Улиастай сум.

2-Р ХЭЛХЭЭНИЙ ГАДНА ДУЛААН ХАНГАМЖИЙН ШУГАМЫН ӨӨРЧЛӨЛТ, ШИНЭЧЛЭЛТ /10-Р УДДТ/

Зөөлөвч-5					Ye шат: АЗ
Инженер		Л.Баасанхүү	Е.Г Шифр: КС 02-32/22	Масштаб: М1:50	Огноо: 2022 он
Гүйцэтгэсэн		Н.Батдорж	Т.Г Шифр:	Зургийн дугаар: ГДГ-39	Бүх хуудас: 96
Шалгасан		Л.Баасанхүү			

Суулгийн хавтасан огноо: 2023/03/07

39-Р ЦЭГИЙН ЗӨӨЛӨВЧ-6-Н БАЙГУУЛАЛТ. М1:50

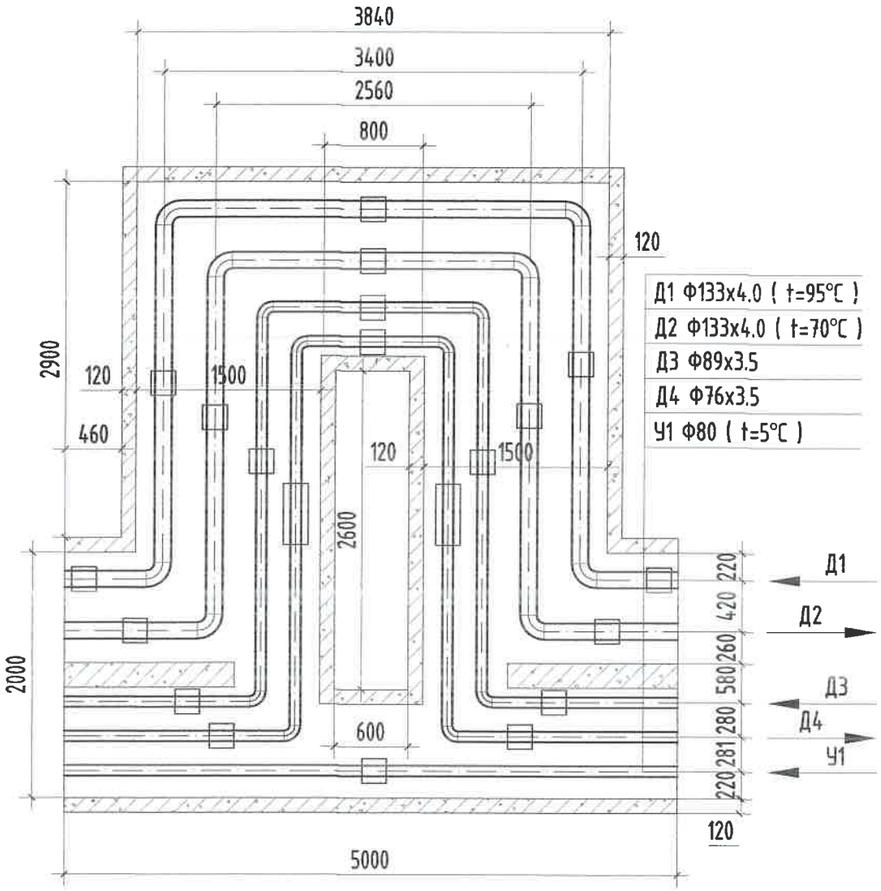

МАТЕРИАЛЫН ТҮҮВЭР

Д/д	Тэмдэглэгээ	Материалын нэр	Тоо хэмжээ	Нэгж жин /кг/	Хэмжих нэгж
		39-р цэг /Зө-6/			
1	ГОСТ 10704-91 Ст20	Ган яндан Ф133х4.0мм	11.0		у/м
2	ГОСТ 3262-75	Цайрдсан ган яндан Ф89х3.5мм	5.5		у/м
3	ГОСТ 3262-75	Цайрдсан ган яндан Ф76х3.5мм	5.5		у/м
4	Пенополиуретан	Хоолойн дулаалга Ф125 δ=50мм	11.0		---"---
5	Пенополиуретан	Хоолойн дулаалга Ф80 δ=50мм	5.5		---"---
6	Пенополиуретан	Хоолойн дулаалга Ф70 δ=50мм	5.5		---"---
7	ГОСТ 17375-83	Ган булан Ф125мм 90°	8		шир
8	ГОСТ 3262-75	Цайрдсан ган булан Ф80мм 90°	4		шир
9	ГОСТ 3262-75	Цайрдсан ган булан Ф70мм 90°	4		шир
10		Зөөлөвчийн ниш 5000х600h	1		---"---
11	Г-991-1 альбом-2 вып-1 л-68 ОП-2	Бетон дэр Ф125 (300х200х90h)	10		---"---
12	Г-991-1 альбом-2 вып-1 л-68 ОП-1	Бетон дэр Ф80, Ф70 (200х200х90h)	10		---"---
13	ГТ17.10-125 Серия В.493-1	Гулсах тулгуур Ф125мм	10		---"---
14	ГТ17.10-80 Серия В.493-1	Гулсах тулгуур Ф80мм, Ф70мм	10		---"---

KINGSEA E&C
Consulting group Co.,Ltd
Хаяг: Улаанбаатар,ХУД,3-р хороо, Энхельсийн гудамж, 5-р байр Хан-Өргөө оффис, 901 тоот
Утас: 98111987, 77193404
КИНГСИЙ ИНЖЕНЕР ЭНД КОНСТРАКШН"ХХК

Завхан аймаг. Улиастай сум.
2-Р ХЭЛХЭЭНИЙ ГАДНА ДУЛААН ХАНГАМЖИЙН ШУГАМЫН ӨӨРЧЛӨЛТ, ШИНЭЧЛЭЛТ /10-Р УДДТ/

Зөөлөвч-6					Үе шат: АЗ
Инженер		Л.Баасанхүү	Е.Г Шифр: КС 02-32/22	Масштаб: М1:50	Огноо: 2022 он
Гүйцэтгэсэн	И.Баярсайхан	Н.Батдорж	Т.Г Шифр:	Зургийн дугаар: ГДГ-40	Бүх хуудас: 96
Шалгасан		Л.Баасанхүү			

Сурдчийн хавтасан огноо: 2023/03/07

72-Р ЦЭГИЙН ЗӨӨЛӨВЧ-7-Н БАЙГУУЛАЛТ. М1:50

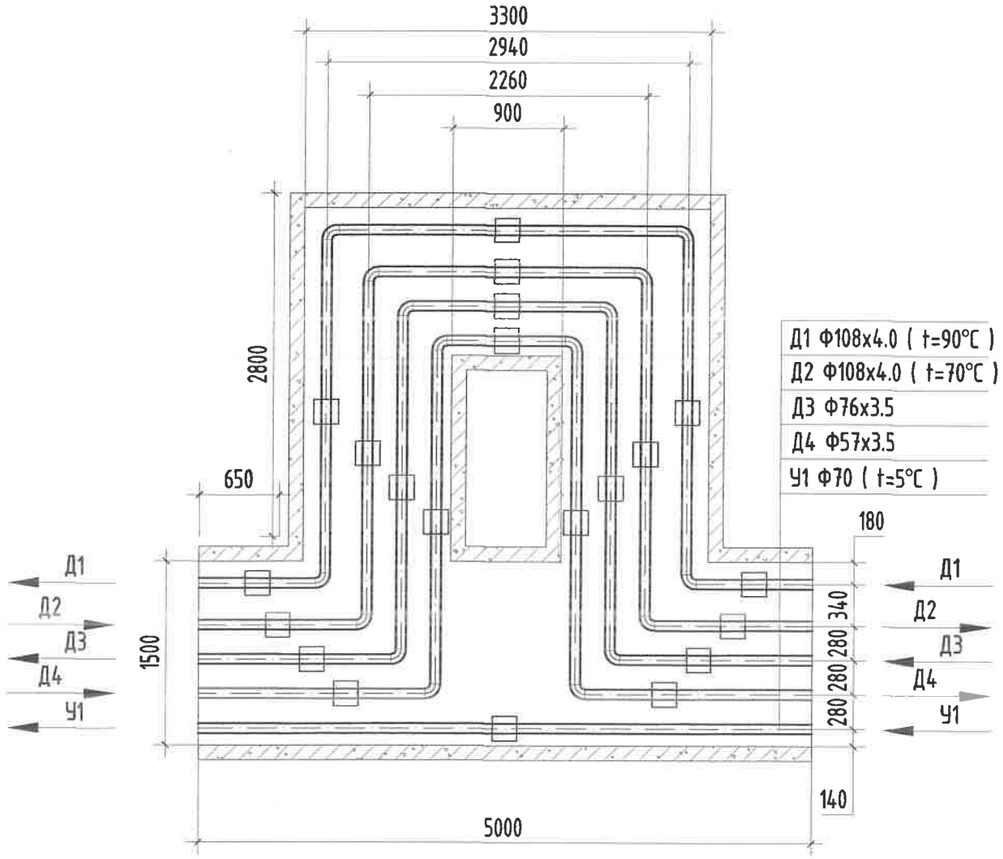

МАТЕРИАЛЫН ТҮҮВЭР

Д/д	Тэмдэглэгээ	Материалын нэр	Тоо хэмжээ	Нэгж жин /кг/	Хэмжих нэгж
72-р цэг /Зө-7/					
1	ГОСТ 10704-91 Ст20	Ган яндан Ф108х4.0мм	12.0		у/м
2	ГОСТ 3262-75	Цайрдсан ган яндан Ф76х3.5мм	6.0		у/м
3	ГОСТ 3262-75	Цайрдсан ган яндан Ф57х3.5мм	6.0		у/м
4	Пенополиуретан	Хоолойн дулаалга Ф100 δ=50мм	12.0		---"---
5	Пенополиуретан	Хоолойн дулаалга Ф70 δ=50мм	6.0		---"---
6	Пенополиуретан	Хоолойн дулаалга Ф50 δ=50мм	6.0		---"---
7	ГОСТ 17375-83	Ган булан Ф100мм 90°	8		шир
8	ГОСТ 3262-75	Цайрдсан ган булан Ф70мм 90°	4		шир
9	ГОСТ 3262-75	Цайрдсан ган булан Ф50мм 90°	4		шир
10		Зөөлөвчийн ниш 5000х600h	1		---"---
11	Г-991-1 альбом-2 вып-1 л-68 ОП-1	Бетон дэр Ф100 (200х200х90h)	10		---"---
12	Г-991-1 альбом-2 вып-1 л-68 ОП-1	Бетон дэр Ф70, Ф50 (200х200х90h)	10		---"---
13	ГТ17.10-100 Серия В.493-1	Гулсах тулгуур Ф100мм	10		---"---
14	ГТ17.10-70 Серия В.493-1	Гулсах тулгуур Ф70мм, Ф50мм	10		---"---

KINGSEA E&C
Consulting group Co.,Ltd
Хаяг: Улаанбаатар.ХУД.3-р хороо. Энгэльсийн гудамж. 5-р байр Хан-Врее оффис, 901 тоот
Утас: 98111987, 77190404
КИНГСИЙ ИНЖЕНЕР ЭНД КОНСТРАКШН"ХХК

Завхан аймаг. Улиастай сум.

2-Р ХЭЛХЭЭНИЙ ГАДНА ДУЛААН ХАНГАМЖИЙН ШУГАМЫН ӨӨРЧЛӨЛТ, ШИНЭЧЛЭЛТ /10-Р УДДТ/

Зөөлөвч-7					Ye шат: АЗ
Инженер		Л.Баасанхүү	Е.Г Шифр: КС 02-32/22	Масштаб: М1:50	Огноо: 2022 он
Гүйцэтгэсэн		Н.Батдорж	Т.Г Шифр:	Зургийн дугаар: ГДГ-41	Бүх хуудас: 96
Шалгасан		Л.Баасанхүү			

Суулгийн хавтасан огноо: 2023/03/07

2023/03/07

74-Р ЦЭГИЙН ЗӨӨЛӨВЧ-8-Н БАЙГУУЛАЛТ. М1:50

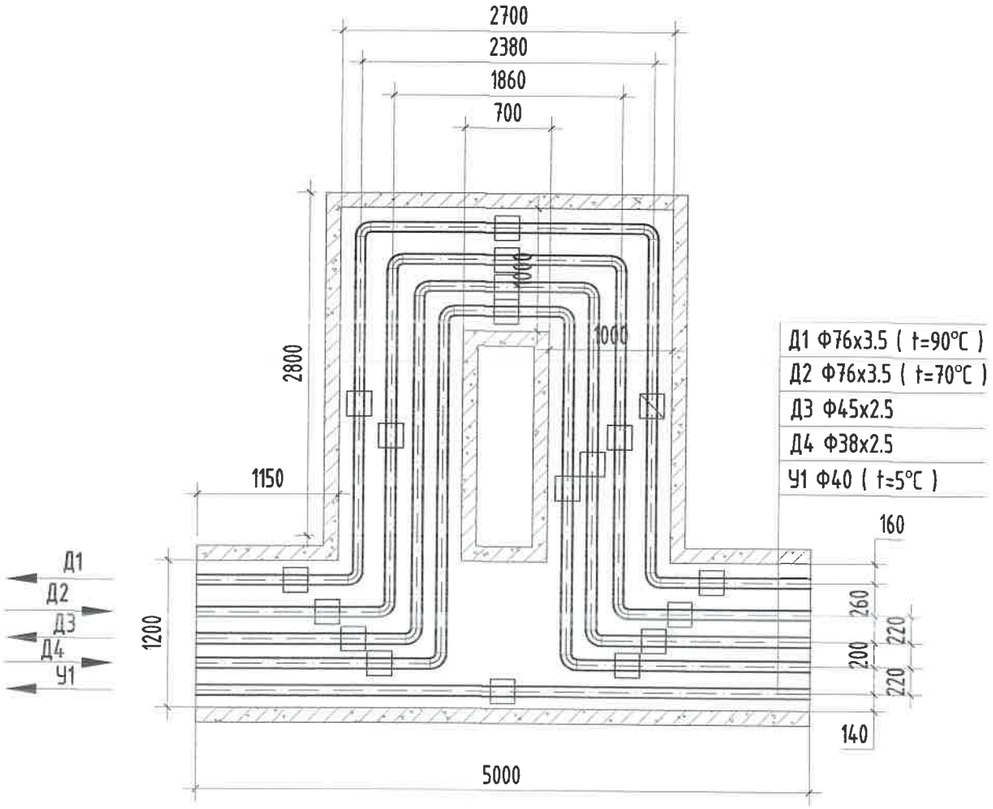

МАТЕРИАЛЫН ТУУВЭР

Д/д	Тэмдэглэгээ	Материалын нэр	Тоо хэмжээ	Нэгж жин /кг/	Хэмжих нэгж
74-р цэг /Зө-8/					
1	ГОСТ 10704-91 Ст20	Ган яндан Ф76х3.5мм	12.0		у/м
2	ГОСТ 3262-75	Цайрдсан ган яндан Ф45х2.5мм	6.0		у/м
3	ГОСТ 3262-75	Цайрдсан ган яндан Ф38х2.5мм	6.0		у/м
4	Пенополиуретан	Хоолойн дулаалга Ф70 δ=50мм	12.0		---"---
5	Пенополиуретан	Хоолойн дулаалга Ф40 δ=50мм	6.0		---"---
6	Пенополиуретан	Хоолойн дулаалга Ф32 δ=50мм	6.0		---"---
7	ГОСТ 17375-83	Ган булан Ф70мм 90°	8		шир
8	ГОСТ 3262-75	Цайрдсан ган булан Ф40мм 90°	4		шир
9	ГОСТ 3262-75	Цайрдсан ган булан Ф32мм 90°	4		шир
10		Зөөлөвчийн ниш 5000х600h	1		---"---
11	Г-991-1 альбом-2 вып-1 л-68 ОП-1	Бетон дэр Ф70 (200х200х90h)	10		---"---
12	Г-991-1 альбом-2 вып-1 л-68 ОП-1	Бетон дэр Ф40, Ф32 (200х200х90h)	10		---"---
13	ГТ17.10-125 Серия В.493-1	Гулсах тулгуур Ф70мм	10		---"---
14	ГТ17.10-125 Серия В.493-1	Гулсах тулгуур Ф40мм, Ф32мм	10		---"---

KINGSEA E&C
Consulting group Co.,Ltd
Хаяг: Улаанбаатар ХУД 3-р хороо. Энгэльсийн гудамж. 5-р байр Хан-Өргөө оффис, 901 тоот
Утас: 98111987, 77190404
КИНГСИЙ ИНЖЕНЕР ЭНД КОНСТРАКШН"ХХК

Завхан аймаг. Улиастай сум.

2-Р ХЭЛХЭЭНИЙ ГАДНА ДУЛААН ХАНГАМЖИЙН ШУГАМЫН ӨӨРЧЛӨЛТ, ШИНЭЧЛЭЛТ /10-Р УДДТ/

Зөөлөвч-8				Үе шат: АЗ	
Инженер		Л.Баасанхүү	Е.Г Шифр: КС 02-32/22	Масштаб: М1:50	Огноо: 2022 он
Гүйцэтгэсэн		Н.Батдорж	Т.Г Шифр:	Зургийн дугаар: ГДГ-42	Бүх хуудас: 96
Шалгасан		Л.Баасанхүү			

Суулгийн хавтасын огноо: 2023/03/07

2023/03/07

85-Р ЦЭГИЙН ЗӨӨЛӨВЧ-9-Н БАЙГУУЛАЛТ. М1:50

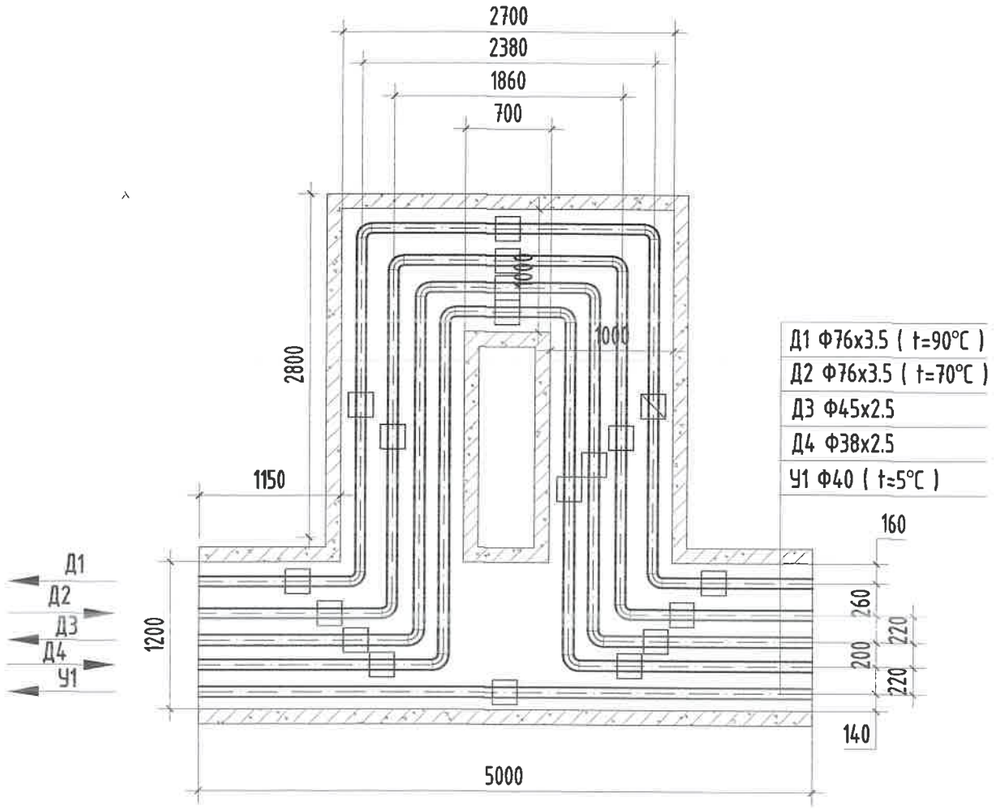

МАТЕРИАЛЫН ТҮҮВЭР

Д/д	Тэмдэглэгээ	Материалын нэр	Тоо хэмжээ	Нэгж жин /кг/	Хэмжих нэгж
85-р цэг /Зө-9					
1	ГОСТ 10704-91 Ст20	Ган яндан Ф76х3.5мм	12.0		у/м
2	ГОСТ 3262-75	Цайрдсан ган яндан Ф45х2.5мм	6.0		у/м
3	ГОСТ 3262-75	Цайрдсан ган яндан Ф38х2.5мм	6.0		у/м
4	Пенополиуретан	Хоолойн дулаалга Ф70 δ=50мм	12.0		---"---
5	Пенополиуретан	Хоолойн дулаалга Ф40 δ=50мм	6.0		---"---
6	Пенополиуретан	Хоолойн дулаалга Ф32 δ=50мм	6.0		---"---
7	ГОСТ 17375-83	Ган булан Ф70мм 90°	8		шир
8	ГОСТ 3262-75	Цайрдсан ган булан Ф40мм 90°	4		шир
9	ГОСТ 3262-75	Цайрдсан ган булан Ф32мм 90°	4		шир
10		Зөөлөвчийн ниш 5000х600h	1		---"---
11	Г-991-1 альбом-2 вып-1 л-68 ОП-1	Бетон дэр Ф70 (200х200х90h)	10		---"---
12	Г-991-1 альбом-2 вып-1 л-68 ОП-1	Бетон дэр Ф40, Ф32 (200х200х90h)	10		---"---
13	ГТ17.10-125 Серия В.493-1	Гулсах тулгуур Ф70мм	10		---"---
14	ГТ17.10-125 Серия В.493-1	Гулсах тулгуур Ф40мм, Ф32мм	10		---"---

KINGSEA E&C
Consulting group Co.,Ltd
Хаяг: Улаанбаатар,ХУД 3-р хороо, Энхтайвны гудамж, 5-р байр Хан-Өргөө оффис, 901 тоот
Утас: 98111987, 77190404
КИНГСИЙ ИНЖЕНЕР ЭНД КОНСТРАКШН"ХХК

Завхан аймаг. Улиастай сум.

2-Р ХЭЛХЭЭНИЙ ГАДНА ДУЛААН ХАНГАМЖИЙН ШУГАМЫН ӨӨРЧЛӨЛТ, ШИНЭЧЛЭЛТ /10-Р УДДТ/

Зөөлөвч-9					Үе шат: АЗ
Инженер		Л.Баасанхүү	Е.Г Шифр: КС 02-32/22	Масштаб: М1:50	Огноо: 2022 он
Гүйцэтгэсэн		Н.Батдорж	Т.Г Шифр:	Зургийн дугаар: ГДГ-43	Бүх хуудас: 96
Шалгасан		Л.Баасанхүү			

Сүүлчийн хэвлэсэн огноо: 2023/03/07

43-Р ЦЭГИЙН ЗӨӨЛӨВЧ-10-Н БАЙГУУЛАЛТ. М1:50

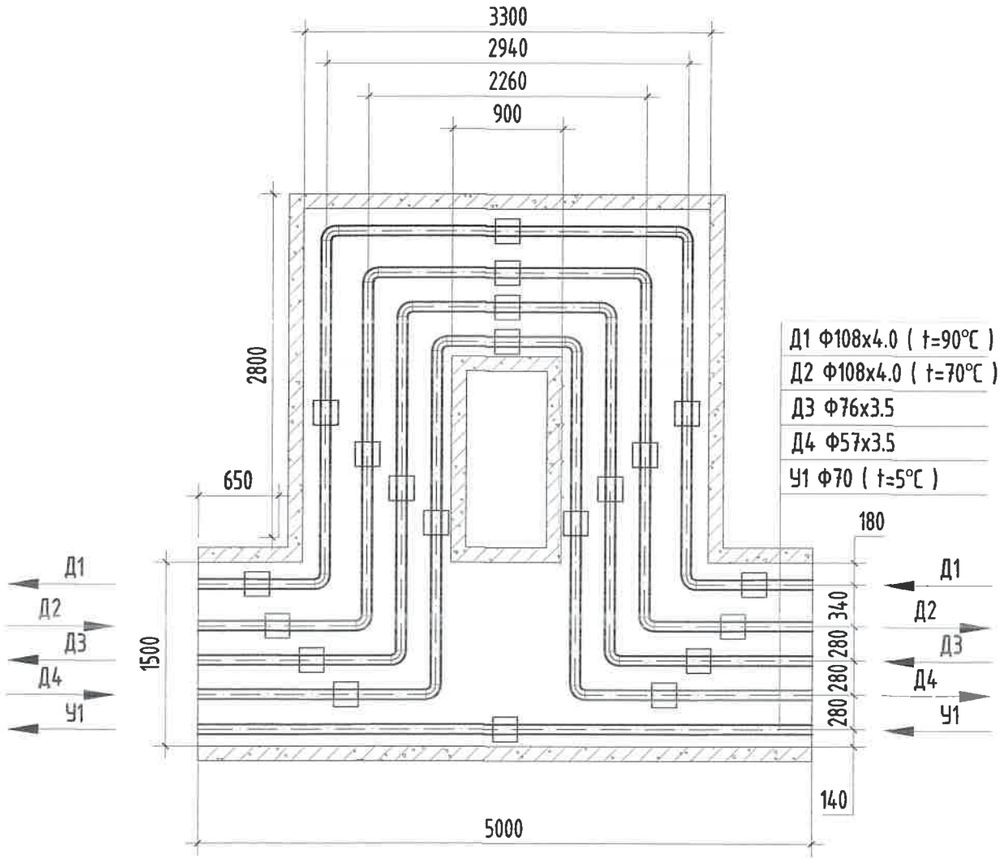

МАТЕРИАЛЫН ТҮҮВЭР

Д/д	Тэмдэглэгээ	Материалын нэр	Тоо хэмжээ	Нэгж жин /кг/	Хэмжих нэгж
43-р цэг /Зө-10/					
1	ГОСТ 10704-91 Ст20	Ган яндан Ф108х4.0мм	12.0		у/м
2	ГОСТ 3262-75	Цайрдсан ган яндан Ф76х3.5мм	6.0		у/м
3	ГОСТ 3262-75	Цайрдсан ган яндан Ф57х3.5мм	6.0		у/м
4	Пенополиуретан	Хоолойн дулаалга Ф100 δ=50мм	12.0		---"---
5	Пенополиуретан	Хоолойн дулаалга Ф70 δ=50мм	6.0		---"---
6	Пенополиуретан	Хоолойн дулаалга Ф50 δ=50мм	6.0		---"---
7	ГОСТ 17375-83	Ган булан Ф100мм 90°	8		шир
8	ГОСТ 3262-75	Цайрдсан ган булан Ф70мм 90°	4		шир
9	ГОСТ 3262-75	Цайрдсан ган булан Ф50мм 90°	4		шир
10		Зөөлөвчийн ниш 5000х600h	1		---"---
11	Г-991-1 альбом-2 вып-1 л-68 ОП-1	Бетон дэр Ф100 (200х200х90h)	10		---"---
12	Г-991-1 альбом-2 вып-1 л-68 ОП-1	Бетон дэр Ф70, Ф50 (200х200х90h)	10		---"---
13	ГТ17.10-100 Серия В.493-1	Гулсах тулгуур Ф100мм	10		---"---
14	ГТ17.10-70 Серия В.493-1	Гулсах тулгуур Ф70мм, Ф50мм	10		---"---

KINGSEA E&C
Consulting group Co.,Ltd
Хаяг: Улаанбаатар,ХУД.3-р хороо.
Энгэльсийн гудамж. 5-р байр
Хан-Өргөө оффис, 901 тоот
Утас: 98111987, 77190444
КИНГСИЙ ИНЖЕНЕР ЭНД КОНСТРАКШН"ХХК

Завхан аймаг. Улиастай сум.

2-Р ХЭЛХЭЭНИЙ ГАДНА ДУЛААН ХАНГАМЖИЙН ШУГАМЫН ӨӨРЧЛӨЛТ, ШИНЭЧЛЭЛТ /10-Р УДДТ/

Зөөлөвч-10					Ye шат: А3
Инженер		Л.Баасанхүү	Е.Г Шифр: КС 02-32/22	Масштаб: М1:50	Огноо: 2022 он
Гүйцэтгэсэн		Н.Батдорж	Т.Г Шифр:	Зургийн дугаар: ГДГ-44	Бүх хуудас: 96
Шалгасан		Л.Баасанхүү			

Суулгийн хавтасан огноо: 2023/03/07

46-Р ЦЭГИЙН ЗӨӨЛӨВЧ-11-Н БАЙГУУЛАЛТ. М1:50

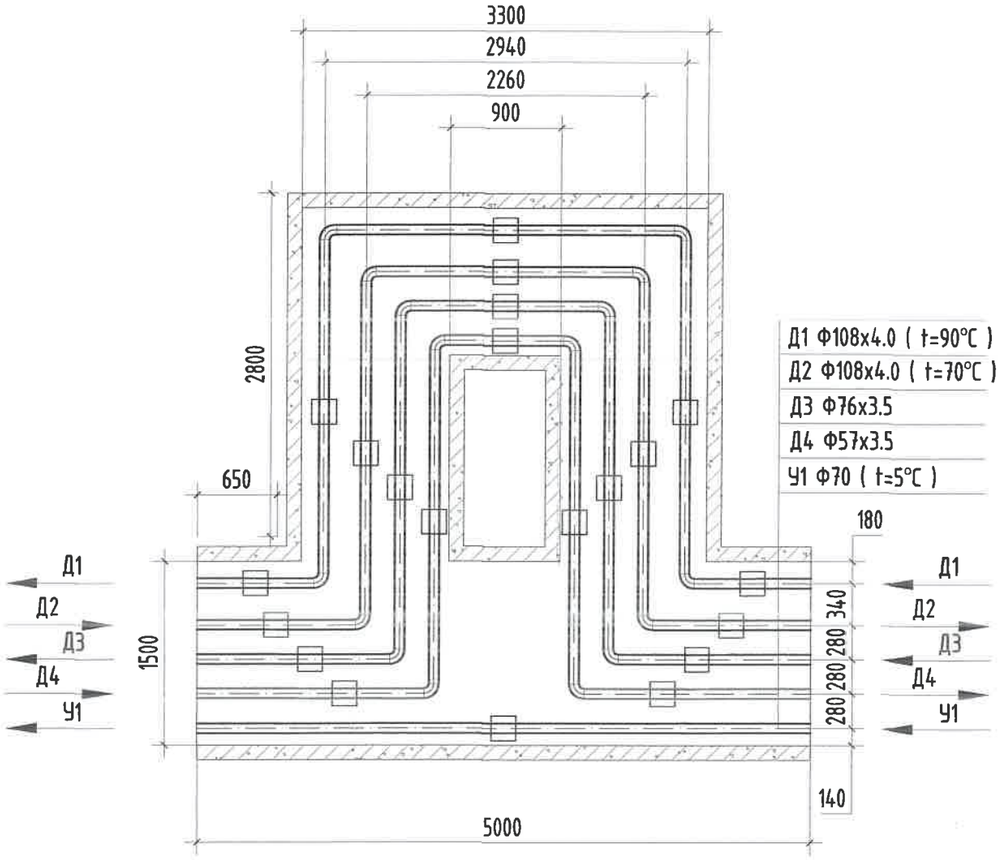

МАТЕРИАЛЫН ТҮҮВЭР

Д/д	Тэмдэглэгээ	Материалын нэр	Тоо хэмжээ	Нэгж жин /кг/	Хэмжих нэгж
46-р цэг /Зө-11/					
1	ГОСТ 10704-91 Ст20	Ган яндан Ф108х4.0мм	12.0		у/м
2	ГОСТ 3262-75	Цайрдсан ган яндан Ф76х3.5мм	6.0		у/м
3	ГОСТ 3262-75	Цайрдсан ган яндан Ф57х3.5мм	6.0		у/м
4	Пенополиуретан	Хоолойн дулаалга Ф100 δ=50мм	12.0		---"---
5	Пенополиуретан	Хоолойн дулаалга Ф70 δ=50мм	6.0		---"---
6	Пенополиуретан	Хоолойн дулаалга Ф50 δ=50мм	6.0		---"---
7	ГОСТ 17375-83	Ган булан Ф100мм 90°	8		шир
8	ГОСТ 3262-75	Цайрдсан ган булан Ф70мм 90°	4		шир
9	ГОСТ 3262-75	Цайрдсан ган булан Ф50мм 90°	4		шир
10		Зөөлөвчийн ниш 5000х600h	1		---"---
11	Г-991-1 альбом-2 вып-1 л-68 ОП-1	Бетон дэр Ф100 (200х200х90h)	10		---"---
12	Г-991-1 альбом-2 вып-1 л-68 ОП-1	Бетон дэр Ф70, Ф50 (200х200х90h)	10		---"---
13	ГТ17.10-100 Серия В.493-1	Гулсах тулгуур Ф100мм	10		---"---
14	ГТ17.10-70 Серия В.493-1	Гулсах тулгуур Ф70мм, Ф50мм	10		---"---

KINGSEA E&C
Consulting group Co.,Ltd
Хаяг: Улаанбаатар,ХУД.3-р хороо. Энгэльсийн гудамж. 5-р байр Хан-Өргөө оффис, 901 тоот
Утас: 98111987, 77190404
КИНГСИЙ ИНЖЕНЕР ЭНД КОНСТРАКШН"ХХК

Завхан аймаг. Улиастай сум.
2-Р ХЭЛХЭЭНИЙ ГАДНА ДУЛААН ХАНГАМЖИЙН ШУГАМЫН ӨӨРЧЛӨЛТ, ШИНЭЧЛЭЛТ /10-Р УДДТ/

Зөөлөвч-11					Уе шат: АЗ
Инженер		Л.Баасанхүү	Е.Г Шифр: КС 02-32/22	Масштаб: М1:50	Огноо: 2022 он
Гүйцэтгэсэн		Н.Батдорж	Т.Г Шифр:	Зургийн дугаар: ГДГ-45	Бүх хуудас: 96
Шалгасан		Л.Баасанхүү			

Суурийн хавтасан огноо: 2023/03/07
2023/03/07

61-Р ЦЭГИЙН ЗӨӨЛӨВЧ-12-Н БАЙГУУЛАЛТ. М1:50

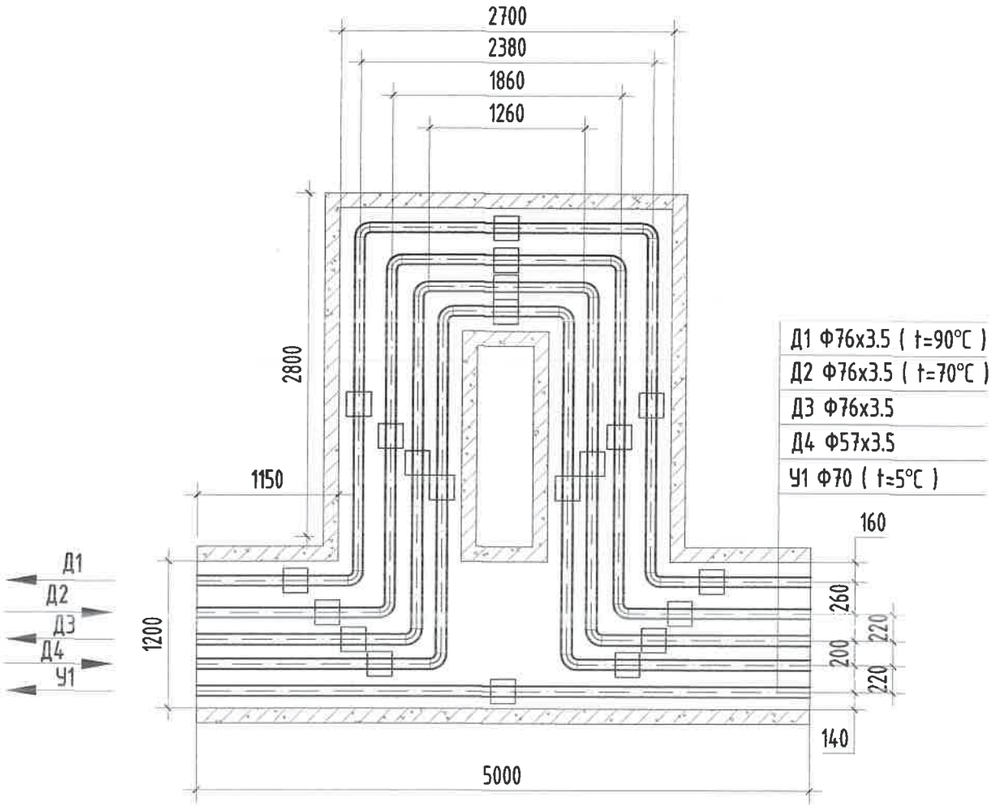

МАТЕРИАЛЫН ТҮҮВЭР

Д/д	Тэмдэглэгээ	Материалын нэр	Тоо хэмжээ	Нэгж жин /кг/	Хэмжих нэгж
61-р цэг /Зө-12/					
1	ГОСТ 10704-91 Ст20	Ган яндан Ф76х3.5мм	12.0		у/м
2	ГОСТ 3262-75	Цайрдсан ган яндан Ф38х2.5мм	6.0		у/м
3	ГОСТ 3262-75	Цайрдсан ган яндан Ф32х2.5мм	6.0		у/м
4	Пенополиуретан	Хоолойн дулаалга Ф70 δ=50мм	18.0		---"---
5	Пенополиуретан	Хоолойн дулаалга Ф50 δ=50мм	6.0		---"---
6	ГОСТ 17375-83	Ган булан Ф70мм 90°	8		шир
7	ГОСТ 3262-75	Цайрдсан ган булан Ф70мм 90°	4		шир
8	ГОСТ 3262-75	Цайрдсан ган булан Ф50мм 90°	4		шир
9		Зөөлөвчийн ниш 5000х600h	1		---"---
10	Г-991-1 альбом-2 вып-1 л-68 ОП-1	Бетон дэр (200х200х90h)	20		---"---
11	ГТ17.10-70 Серия В.493-1	Гулсах тулгуур Ф70мм	15		---"---
12	ГТ17.10-50 Серия В.493-1	Гулсах тулгуур Ф50мм	5		---"---

KINGSEA E&C
Consulting group Co.,Ltd
Хаяг: Улаанбаатар.ХУД 3-р хороо. Энгэльсийн гудамж. 5-р байр Хан-Өргөө оффис, 901 тоот
Утас: 98111987, 77190404
КИНГСИЙ ИНЖЕНЕР ЭНД КОНСТРАКШН"ХХК

Завхан аймаг. Улиастай сум.

2-Р ХЭЛХЭЭНИЙ ГАДНА ДУЛААН ХАНГАМЖИЙН ШУГАМЫН ӨӨРЧЛӨЛТ, ШИНЭЧЛЭЛТ /10-Р УДДТ/

Зөөлөвч-12					Үе шат: АЗ
Инженер		Л.Баасанхүү	Е.Г Шифр: КС 02-32/22	Масштаб: М1:50	Огноо: 2022 он
Гүйцэтгэсэн		Н.Батдорж	Т.Г Шифр:	Зургийн дугаар: ГДГ-46	Бух хуудас: 96
Шалгасан		Л.Баасанхүү			

2023/03/07

Суулгачийн хэвлэсэн огноо: 2023/03/07

66-Р ЦЭГИЙН ЗӨӨЛӨВЧ-13-Н БАЙГУУЛАЛТ. М1:50

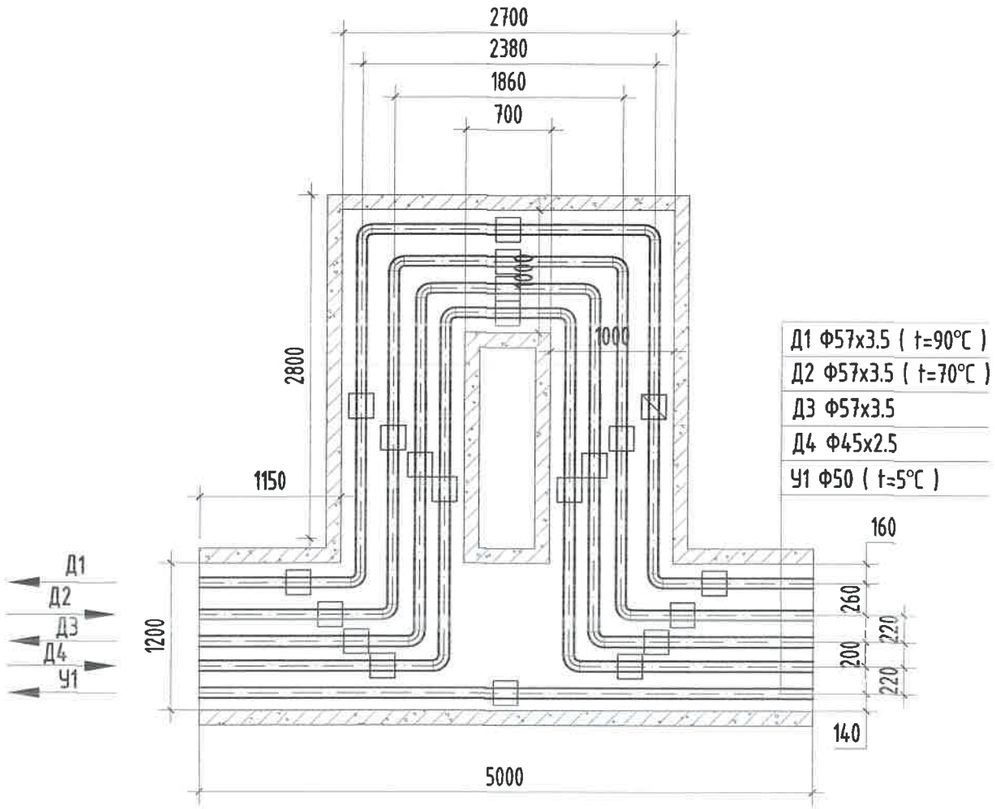

МАТЕРИАЛЫН ТҮҮВЭР

Д/д	Тэмдэглэгээ	Материалын нэр	Тоо хэмжээ	Нэгж жин /кг/	Хэмжих нэгж
66-р цэг /Зө-13/					
1	ГОСТ 10704-91 Ст20	Ган яндан Ф57х3.5мм	12.0		у/м
2	ГОСТ 3262-75	Цайрдсан ган яндан Ф57х3.5мм	6.0		у/м
3	ГОСТ 3262-75	Цайрдсан ган яндан Ф45х2.5мм	6.0		у/м
4	Пенополиуретан	Хоолойн дулаалга Ф50 δ=50мм	18.0		---"---
5	Пенополиуретан	Хоолойн дулаалга Ф40 δ=50мм	6.0		---"---
6	ГОСТ 17375-83	Ган булан Ф50мм 90°	8		шир
7	ГОСТ 3262-75	Цайрдсан ган булан Ф50мм 90°	4		шир
8	ГОСТ 3262-75	Цайрдсан ган булан Ф40мм 90°	4		шир
9		Зөөлөвчийн ниш 5000х600h	1		---"---
10	Г-991-1 альбом-2 вып-1 л-68 ОП-1	Бетон дэр Ф50 (200х200х90h)	15		---"---
11	Г-991-1 альбом-2 вып-1 л-68 ОП-1	Бетон дэр Ф40 (200х200х90h)	5		---"---
12	ГТ17.10-50 Серия В.493-1	Гулсах тулгуур Ф50мм	15		---"---
13	ГТ17.10-40 Серия В.493-1	Гулсах тулгуур Ф40мм	5		---"---

KINGSEA E&C
Consulting group Co.,Ltd
Хаяг: Улаанбаатар.ХУД.3-р хороо. Энгэльсийн гудамж. 5-р байр Хан-Өргөө оффис, 901 тоот
Утас: 98111987, 77190404
КИНГСИЙ ИНЖЕНЕР ЭНД КОНСТРАКШН"ХХК

Завхан аймаг. Улиастай сум.

2-Р ХЭЛХЭЭНИЙ ГАДНА ДУЛААН ХАНГАМЖИЙН ШУГАМЫН ӨӨРЧЛӨЛТ, ШИНЭЧЛЭЛТ /10-Р УДДТ/

Зөөлөвч-13					Уе шат: АЗ
Инженер		Л.Баасанхүү	Е.Г Шифр: КС 02-32/22	Масштаб: М1:50	Огноо: 2022 он
Гүйцэтгэсэн		Н.Батдорж	Т.Г Шифр:	Зургийн дугаар: ГДГ-47	Бүх хуудас: 96
Шалгасан		Л.Баасанхүү			

Сүлжмийн хавтасан огноо: 2023/03/07

2023/03/07

34-Р ЦЭГИЙН ЭРГЭЛТИЙН ӨНЦӨГ-1-Н БАЙГУУЛАЛТ. М1:50

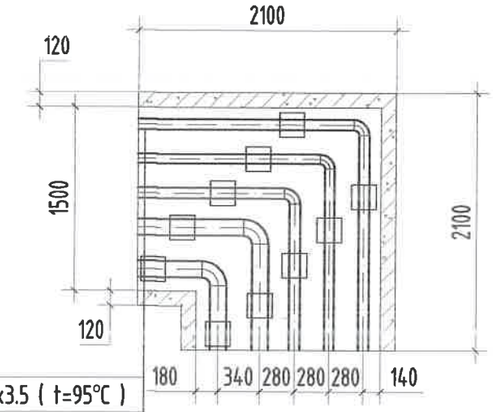

Д1 Ф89х3.5 (t=95°C)
Д2 Ф89х3.5 (t=70°C)
Д3 Ф57х3.5
Д4 Ф45х2.5
У1 Ф50 (t=5°C)

МАТЕРИАЛЫН ТҮҮВЭР

Д/д	Тэмдэглэгээ	Материалын нэр	Тоо хэмжээ	Нэгж жин /кг/	Хэмжих нэгж
34-р цэг /ЭӨ-1/					
1	ГОСТ 10704-91	Ган булан Ф80мм 90°	2		шир
2	ГОСТ 3272-75	Цайрдсан ган булан Ф50мм 90°	2		шир
3	ГОСТ 3272-75	Цайрдсан ган булан Ф40мм 90°	1		шир
4	УП-10М Г-991-1 АЛЬ-2 Вып-1 лист-23	Эргэлтийн өнцгийн ниш 1500х600h	1		ком
5	Г-991-1 альбом-2 вып-1 л-68 ОП-2	Бетон дэр Ф80 (300х200х90h)	4		шир
6	Г-991-1 альбом-2 вып-1 л-68 ОП-1	Бетон дэр Ф50, Ф40 (200х200х90h)	6		шир
7	ГТ17.10-80 Серия В.493-1	Гулсах тулгуур Ф80мм	4		шир
8	ГТ17.10-50 Серия В.493-1	Гулсах тулгуур Ф50мм, Ф40мм	6		шир

KINGSEA E&C
Consulting group Co.,Ltd
Хаяг: Улаанбаатар,ХУД.Э-р дүүрэг, Энгэльсийн гудамж. 5-р байр Хан-Өргөө оффис, 901 тоот
Утас: 98111987, 77190484
КИНГСИЙ ИНЖЕНЕР ЭНД КОНСТРАКШН"ХХК

Завхан аймаг. Улиастай сум.

2-Р ХЭЛХЭЭНИЙ ГАДНА ДУЛААН ХАНГАМЖИЙН ШУГАМЫН ӨӨРЧЛӨЛТ, ШИНЭЧЛЭЛТ /10-Р УДДТ/

Эрэлтийн өнцгийн байгуулалт, огтлол

Инженер		Л.Баасанхүү	Е.Г Шифр: КС 02-32/22	Масштаб: М1:50	Огноо: 2022 он
Гүйцэтгэсэн		Н.Батдорж	Т.Г Шифр:	Зургийн дугаар: ГДГ-48	Бүх хуудас: 96
Шалгасан		Л.Баасанхүү			

Ye шат: А3

Суулгийн хавтасан огноо: 2023/03/07

2023/03/07

35-Р ЦЭГИЙН ЭРГЭЛТИЙН ӨНЦӨГ-2-Н БАЙГУУЛАЛТ. М1:50

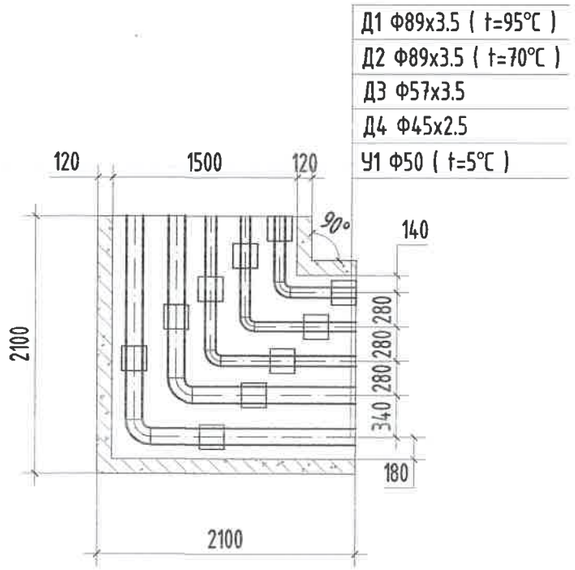

МАТЕРИАЛЫН ТҮҮВЭР

Д/д	Тэмдэглэгээ	Материалын нэр	Тоо хэмжээ	Нэгж жин /кг/	Хэмжих нэгж
35-р цэг /ЭӨ-2/					
1	ГОСТ 10704-91	Ган булан Ф80мм 90°	2		шир
2	ГОСТ 3272-75	Цайрдсан ган булан Ф50мм 90°	2		шир
3	ГОСТ 3272-75	Цайрдсан ган булан Ф40мм 90°	1		шир
4	УП-10М Г-991-1 АЛЬ-2 Вып-1 лист-23	Эргэлтийн өнцгийн ниш 1500х600h	1		ком
5	Г-991-1 альбом-2 вып-1 л-68 ОП-2	Бетон дэр Ф80 (300х200х90h)	4		шир
6	Г-991-1 альбом-2 вып-1 л-68 ОП-1	Бетон дэр Ф50, Ф40 (200х200х90h)	6		шир
7	ГТ17.10-80 Серия В.493-1	Гулсах тулгуур Ф80мм	4		шир
8	ГТ17.10-50 Серия В.493-1	Гулсах тулгуур Ф50мм, Ф40мм	6		шир

KINGSEA E&C
Consulting group Co.,Ltd
Хаяг: Улаанбаатар ХУД 3-р хороо. Энгельсийн гудамж. 5-р байр Хан-Өргөө оффис, 901 тоот
Утас: 98111987, 77190484
КИНГСИЙ ИНЖЕНЕР ЭНД КОНСТРАКШН"ХХК

Завхан аймаг. Улиастай сум.
2-Р ХЭЛХЭЭНИЙ ГАДНА ДУЛААН ХАНГАМЖИЙН ШУГАМЫН ӨӨРЧЛӨЛТ, ШИНЭЧЛЭЛТ /10-Р УДДТ/

Эргэлтийн өнцгийн байгуулалт, огтлол

Инженер		Л.Баасанхүү	Е.Г Шифр: КС 02-32/22	Масштаб: М1:50	Ye шат: А3
Гүйцэтгэсэн	И.Баярхе.	Н.Батдорж			Огноо: 2022 он
Шалгасан		Л.Баасанхүү	Т.Г Шифр:	Зургийн дугаар: ГДГ-49	Бух хуудас: 96

Суулгачийн хавтасан огноо: 2023/03/07

40-Р ЦЭГИЙН ЭРГЭЛТИЙН ӨНЦӨГ-3-Н БАЙГУУЛАЛТ. М1:50

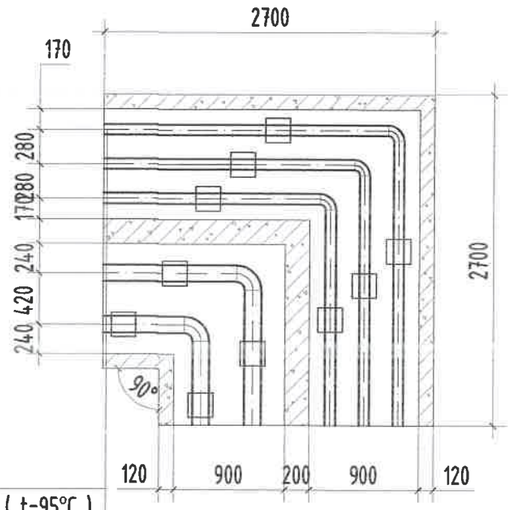

Д1 Ф133х4.0 (t=95°С)
Д2 Ф133х4.0 (t=70°С)
Д3 Ф89х3.5
Д4 Ф76х3.5
У1 Ф80 (t=5°С)

МАТЕРИАЛЫН ТҮҮВЭР

Д/д	Тэмдэглэгээ	Материалын нэр	Тоо хэмжээ	Нэгж жин /кг/	Хэмжих нэгж
40-р цэг /ЭӨ-3/					
1	ГОСТ 10704-91	Ган булан Ф125мм 90°	2		шир
2	ГОСТ 3272-75	Цайрдсан ган булан Ф80мм 90°	2		шир
3	ГОСТ 3272-75	Цайрдсан ган булан Ф70мм 90°	1		шир
4	УП-10М Г-991-1 АЛЬ-2 Вып-1 лист-23	Эргэлтийн өнцгийн ниш 900х580h	2		ком
5	Г-991-1 альбом-2 вып-1 л-68 ОП-2	Бетон дэр Ф125 (300х200х90h)	4		шир
6	Г-991-1 альбом-2 вып-1 л-68 ОП-1	Бетон дэр Ф80, Ф70 (200х200х90h)	6		шир
7	ГТ17.10-125 Серия В.493-1	Гулсах тулгуур Ф125мм	4		шир
8	ГТ17.10-80 Серия В.493-1	Гулсах тулгуур Ф80мм, Ф70мм	6		шир

Сүлгэчийн хавтасын огноо: 2023/03/07

KINGSEA E&C
Consulting group Co.,Ltd
Хаяг: Улаанбаатар ХУД.3-р хороо. Энгэльсийн гудамж. 5-р байр Хан-Өргөө оффис, 901 тоот
Утас: 96111997, 77190404
КИНГСИЙ ИНЖЕНЕР ЭНД КОНСТРАКШН"ХХК

Завхан аймаг. Улиастай сум.
2-Р ХЭЛХЭЭНИЙ ГАДНА ДУЛААН ХАНГАМЖИЙН ШУГАМЫН ӨӨРЧЛӨЛТ, ШИНЭЧЛЭЛТ /10-Р УДДТ/

Эргэлтийн өнцгийн байгуулалт, огтлол

Инженер		Л.Баасанхүү	Е.Г Шифр: КС 02-32/22	Масштаб: М1:50	Огноо: 2022 он
Гүйцэтгэсэн	И.Баярхе	Н.Батдорж	Т.Г Шифр:	Зургийн дугаар: ГДГ-50	Бүх хуудас: 96
Шалгасан		Л.Баасанхүү			

Ye шат: А3

2023/03/07

41-Р ЦЭГИЙН ЭРГЭЛТИЙН ӨНЦӨГ-4-Н БАЙГУУЛАЛТ. М1:50

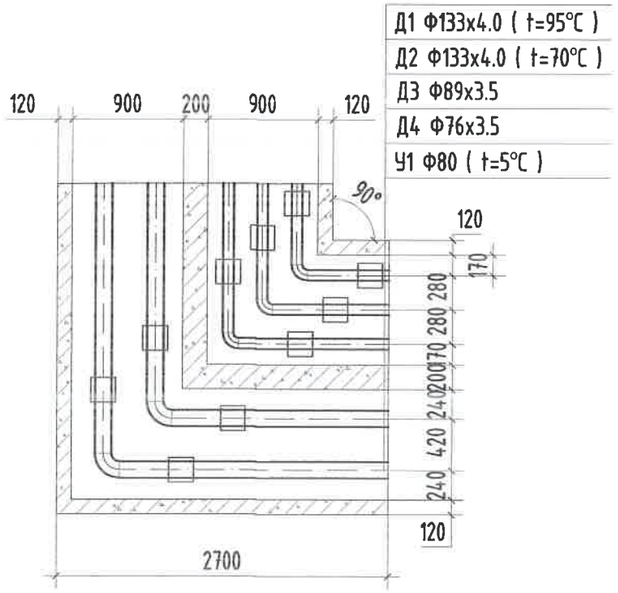

МАТЕРИАЛЫН ТҮҮВЭР

Д/д	Тэмдэглэгээ	Материалын нэр	Тоо хэмжээ	Нэгж жин /кг/	Хэмжих нэгж
41-р цэг /ЭӨ-4/					
1	ГОСТ 10704-91	Ган булан Ф125мм 90°	2		шир
2	ГОСТ 3272-75	Цайрдсан ган булан Ф80мм 90°	2		шир
3	ГОСТ 3272-75	Цайрдсан ган булан Ф70мм 90°	1		шир
4	УП-10М Г-991-1 АЛЬ-2 Вып-1 лист-23	Эргэлтийн өнцгийн ниш 900х580h	2		ком
5	Г-991-1 альбом-2 вып-1 л-68 ОП-2	Бетон дэр Ф125 (300х200х90h)	4		шир
6	Г-991-1 альбом-2 вып-1 л-68 ОП-1	Бетон дэр Ф80, Ф70 (200х200х90h)	6		шир
7	ГТ17.10-125 Серия В.493-1	Гулсах тулгуур Ф125мм	4		шир
8	ГТ17.10-80 Серия В.493-1	Гулсах тулгуур Ф80мм, Ф70мм	6		шир

Суулгачийн хавтасан огноо: 2023/03/07

KINGSEA E&C
Consulting group Co.,Ltd
Хаяг: Улаанбаатар,ХУД,3-р хороо, Энгэльсийн гудамж, 5-р байр Хан-Өргөө оффис, 901 тоот
Утас: 99111987, 77190404
КИНГСИЙ ИНЖЕНЕР ЭНД КОНСТРАКШН"ХХК

Завхан аймаг. Улиастай сум.
2-Р ХЭЛХЭЭНИЙ ГАДНА ДУЛААН ХАНГАМЖИЙН ШУГАМЫН ӨӨРЧЛӨЛТ, ШИНЭЧЛЭЛТ /10-Р УДДТ/

Эргэлтийн өнцгийн байгуулалт, огтлол					Ye шат: А3
Инженер		Л.Баасанхүү	Е.Г Шифр: КС 02-32/22	Масштаб: М1:50	Огноо: 2022 он
Гүйцэтгэсэн		Н.Батдорж	Т.Г Шифр:		
Шалгасан		Л.Баасанхүү		Зургийн дугаар: ГДГ-51	Бух хуудас: 96

2023/03/07

76-Р ЦЭГИЙН ЭРГЭЛТИЙН ӨНЦӨГ-5-Н БАЙГУУЛАЛТ. М1:50

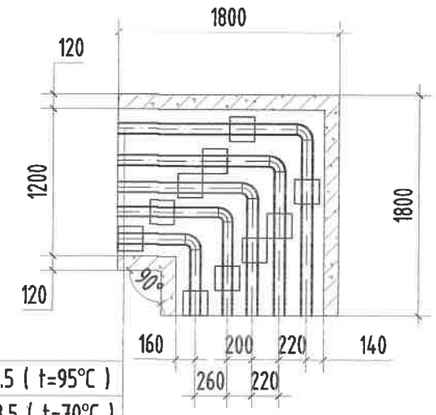

Д1 Ф76х3.5 (t=95°С)
Д2 Ф76х3.5 (t=70°С)
Д3 Ф45х2.5
Д4 Ф38х2.5
У1 Ф40 (t=5°С)

МАТЕРИАЛЫН ТҮҮВЭР

Д/д	Тэмдэглэгээ	Материалын нэр	Тоо хэмжээ	Нэгж жин /кг/	Хэмжих нэгж
		76-р цэг /ЭӨ-5/			
1	ГОСТ 10704-91	Ган булан Ф70мм 90°	2		шир
2	ГОСТ 3272-75	Цайрдсан ган булан Ф40мм 90°	2		шир
3	ГОСТ 3272-75	Цайрдсан ган булан Ф32мм 90°	1		шир
4	УП-10М Г-991-1 АЛЬ-2 Вып-1 лист-23	Эргэлтийн өнцгийн ниш 1200х600h	1		ком
5	Г-991-1 альбом-2 вып-1 л-68 ОП-1	Бетон дэр Ф70 (200х200х90h)	4		шир
6	Г-991-1 альбом-2 вып-1 л-68 ОП-1	Бетон дэр Ф40, Ф32 (200х200х90h)	6		шир
7	ГТ17.10-70 Серия В.493-1	Гулсах тулгуур Ф70мм	4		шир
8	ГТ17.10-40 Серия В.493-1	Гулсах тулгуур Ф40мм, Ф32мм	6		шир

Сунгчийн хавтасан огноо: 2023/03/07

KINGSEA E&C
Consulting group Co.,Ltd
Хаяг: Улаанбаатар.ХУД 3-р хороо. Энгэльсийн гудамж. 5-р байр Хан-Өргөө оффис, 901 тоот
Утас: 98111987, 77190484
КИНГСИЙ ИНЖЕНЕР ЭНД КОНСТРАКШН"ХХК

Завхан аймаг. Улиастай сум.
2-Р ХЭЛХЭЭНИЙ ГАДНА ДУЛААН ХАНГАМЖИЙН ШУГАМЫН ӨӨРЧЛӨЛТ, ШИНЭЧЛЭЛТ /10-Р УДДТ/

Эргэлтийн өнцгийн байгуулалт, огтлол				Ye шат: А3	
Инженер		Л.Баасанхүү	Е.Г Шифр: КС 02-32/22	Масштаб: М1:50	Огноо: 2022 он
Гүйцэтгэсэн		Н.Батдорж	Т.Г Шифр:		
Шалгасан		Л.Баасанхүү		Зургийн дугаар: ГДГ-52	Бүх хуудас: 96

2023/03/07

79-Р ЦЭГИЙН ЭРГЭЛТИЙН ӨНЦӨГ-6-Н БАЙГУУЛАЛТ. М1:50

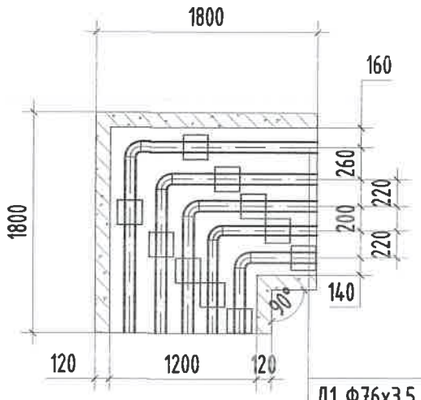

Д1 Ф76х3.5 (t=95°C)
Д2 Ф76х3.5 (t=70°C)
Д3 Ф57х3.5
Д4 Ф45х2.5
У1 Ф50 (t=5°C)

МАТЕРИАЛЫН ТҮҮВЭР

Д/д	Тэмдэглэгээ	Материалын нэр	Тоо хэмжээ	Нэгж жин /кг/	Хэмжих нэгж
79-р цэг /ЭӨ-6/					
1	ГОСТ 10704-91	Ган булан Ф70мм 90°	2		шир
2	ГОСТ 3272-75	Цайрдсан ган булан Ф50мм 90°	2		шир
3	ГОСТ 3272-75	Цайрдсан ган булан Ф40мм 90°	1		шир
4	УП-10М Г-991-1 АЛЬ-2 Вып-1 лист-23	Эргэлтийн өнцгийн ниш 1200х600h	1		ком
5	Г-991-1 альбом-2 вып-1 л-68 ОП-1	Бетон дэр Ф70 (200х200х90h)	4		шир
6	Г-991-1 альбом-2 вып-1 л-68 ОП-1	Бетон дэр Ф50, Ф40 (200х200х90h)	6		шир
7	ГТ17.10-70 Серия В.493-1	Гулсах тулгуур Ф70мм	4		шир
8	ГТ17.10-50 Серия В.493-1	Гулсах тулгуур Ф50мм, Ф40мм	6		шир

KINGSEA E&C
Consulting group Co.,Ltd
Хаяг: Улаанбаатар,ХУД.3-р хороо. Энгэльсийн гудамж. 5-р байр Хан-Өргөө оффис, 901 тоот
Утас: 98111987, 77190404
КИНГСИЙ ИНЖЕНЕР ЭНД КОНСТРАКШН"ХХК

Завхан аймаг. Улиастай сум.
2-Р ХЭЛХЭЭНИЙ ГАДНА ДУЛААН ХАНГАМЖИЙН ШУГАМЫН ӨӨРЧЛӨЛТ, ШИНЭЧЛЭЛТ /10-Р УДДТ/

Эргэлтийн өнцгийн байгуулалт, огтлол					Ye шат: А3
Инженер		Л.Баасанхүү	Е.Г Шифр: КС 02-32/22	Масштаб: М1:50	Огноо: 2022 он
Гүйцэтгэсэн	И.Баярхе.	Н.Батдорж	Т.Г Шифр:	Зургийн дугаар: ГДГ-53	Бүх хуудас: 96
Шалгасан		Л.Баасанхүү			

Суулгийн хэвлэсэн огноо: 2023/03/07

82-Р ЦЭГИЙН ЭРГЭЛТИЙН ӨНЦӨГ-7-Н БАЙГУУЛАЛТ. М1:50

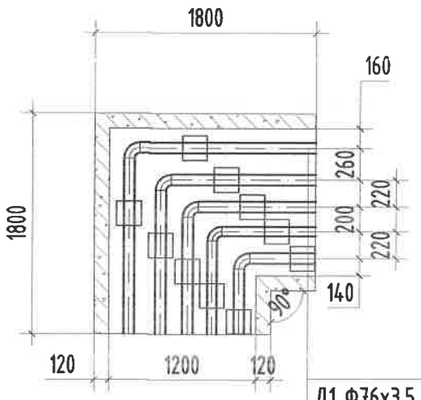

Д1 Ф76х3.5 (t=95°С)
Д2 Ф76х3.5 (t=70°С)
Д3 Ф45х2.5
Д4 Ф38х2.5
У1 Ф40 (t=5°С)

МАТЕРИАЛЫН ТҮҮВЭР

Д/д	Тэмдэглэгээ	Материалын нэр	Тоо хэмжээ	Нэгж жин /кг/	Хэмжих нэгж
82-р цэг /ЭӨ-7/					
1	ГОСТ 10704-91	Ган булан Ф70мм 90°	2		шир
2	ГОСТ 3272-75	Цайрдсан ган булан Ф40мм 90°	2		шир
3	ГОСТ 3272-75	Цайрдсан ган булан Ф32мм 90°	1		шир
4	УП-10М Г-991-1 АЛЬ-2 Вып-1 лист-23	Эргэлтийн өнцгийн ниш 1200х600h	1		ком
5	Г-991-1 альбом-2 вып-1 л-68 ОП-1	Бетон дэр Ф70 (200х200х90h)	4		шир
6	Г-991-1 альбом-2 вып-1 л-68 ОП-1	Бетон дэр Ф40, Ф32 (200х200х90h)	6		шир
7	ГТ17.10-70 Серия В.493-1	Гулсах тулгуур Ф70мм	4		шир
8	ГТ17.10-40 Серия В.493-1	Гулсах тулгуур Ф40мм, Ф32мм	6		шир

KINGSEA E&C
Consulting group Co.,Ltd
Хаяг: Улаанбаатар,ХУД.3-р хороо. Энгэльсийн гудамж. 5-р байр Хан-Өргөө оффис, 901 тоот
Утас: 98111987, 77190444
КИНГСИЙ ИНЖЕНЕР ЭНД КОНСТРАКШН"ХХК

Завхан аймаг. Улиастай сум.

2-Р ХЭЛХЭЭНИЙ ГАДНА ДУЛААН ХАНГАМЖИЙН ШУГАМЫН ӨӨРЧЛӨЛТ, ШИНЭЧЛЭЛТ /10-Р УДДТ/

Эргэлтийн өнцгийн байгуулалт, огтлол

Инженер		Л.Баасанхүү	Е.Г Шифр: КС 02-32/22	Масштаб: М1:50	Огноо: 2022 он
Гүйцэтгэсэн	И.Баярхе.	Н.Батдорж	Т.Г Шифр:	Зургийн дугаар: ГДГ-54	Бүх хуудас: 96
Шалгасан		Л.Баасанхүү			

Ye шат: А3

Суулгийн хэвлэсэн огноо: 2023/03/07

2023/03/07

83-Р ЦЭГИЙН ЭРГЭЛТИЙН ӨНЦӨГ-8-Н БАЙГУУЛАЛТ. М1:50

Д1 Ф76х3.5 (t=95°С)
Д2 Ф76х3.5 (t=70°С)
Д3 Ф45х2.5
Д4 Ф38х2.5
У1 Ф40 (t=5°С)

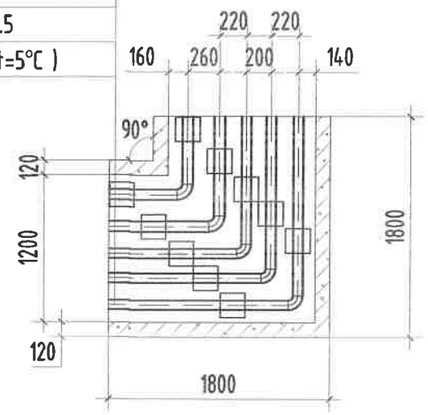

МАТЕРИАЛЫН ТҮҮВЭР

Д/д	Тэмдэглэгээ	Материалын нэр	Тоо хэмжээ	Нэгж жин /кг/	Хэмжих нэгж
83-р цэг /ЭӨ-8/					
1	ГОСТ 10704-91	Ган булан Ф70мм 90°	2		шир
2	ГОСТ 3272-75	Цайрдсан ган булан Ф40мм 90°	2		шир
3	ГОСТ 3272-75	Цайрдсан ган булан Ф32мм 90°	1		шир
4	УП-10М Г-991-1 АЛЬ-2 Вып-1 лист-23	Эргэлтийн өнцгийн ниш 1200х600h	1		ком
5	Г-991-1 альбом-2 вып-1 л-68 ОП-1	Бетон дэр Ф70 (200х200х90h)	4		шир
6	Г-991-1 альбом-2 вып-1 л-68 ОП-1	Бетон дэр Ф40, Ф32 (200х200х90h)	6		шир
7	ГТ17.10-70 Серия В.493-1	Гулсах тулгуур Ф70мм	4		шир
8	ГТ17.10-40 Серия В.493-1	Гулсах тулгуур Ф40мм, Ф32мм	6		шир

Сунгчийн хавтасан огноо: 2023/03/07

KINGSEA E&C
Consulting group Co.,Ltd
Хаяг: Улаанбаатар,ХУД,3-р хороо. Энгэльсийн гудамж. 5-р байр Хан-Өргөө оффис, 901 тоот
Утас: 98111987, 77190404
КИНГСИЙ ИНЖЕНЕР ЭНД КОНСТРАКШН"ХХК

Завхан аймаг. Улиастай сум.

2-Р ХЭЛХЭЭНИЙ ГАДНА ДУЛААН ХАНГАМЖИЙН ШУГАМЫН ӨӨРЧЛӨЛТ, ШИНЭЧЛЭЛТ /10-Р УДДТ/

Эргэлтийн өнцгийн байгуулалт, огтлол

Инженер		Л.Баасанхүү	Е.Г Шифр: КС 02-32/22	Масштаб: М1:50	Ye шал: А3
Гүйцэтгэсэн	И.Батдорж	Н.Батдорж			Огноо: 2022 он
Шалгасан		Л.Баасанхүү	Т.Г Шифр:	Зургийн дугаар: ГДГ-55	Бүх хуудас: 96

2023/03/07

87-Р ЦЭГИЙН ЭРГЭЛТИЙН ӨНЦӨГ-9-Н БАЙГУУЛАЛТ. М1:50

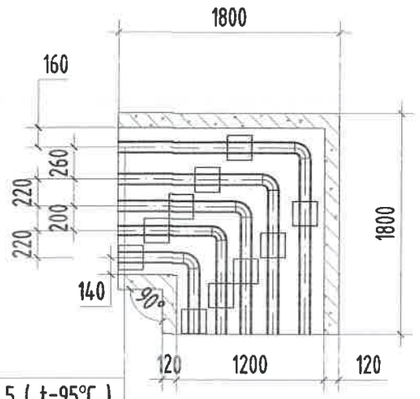

Д1 Ф76х3.5 (t=95°C)
Д2 Ф76х3.5 (t=70°C)
Д3 Ф32х2.5
Д4 Ф25х2.5
У1 Ф25 (t=5°C)

МАТЕРИАЛЫН ТҮҮВЭР

Д/д	Тэмдэглэгээ	Материалын нэр	Тоо хэмжээ	Нэгж жин /кг/	Хэмжих нэгж
87-р цэг /ЭӨ-9/					
1	ГОСТ 10704-91	Ган булан Ф70мм 90°	2		шир
2	ГОСТ 3272-75	Цайрдсан ган булан Ф25мм 90°	2		шир
3	ГОСТ 3272-75	Цайрдсан ган булан Ф20мм 90°	1		шир
4	УП-10М Г-991-1 АЛЬ-2 Вып-1 лист-23	Эргэлтийн өнцгийн ниш 1200х600h	1		ком
5	Г-991-1 альбом-2 вып-1 л-68 ОП-1	Бетон дэр Ф70 (200х200х90h)	4		шир
6	Г-991-1 альбом-2 вып-1 л-68 ОП-1	Бетон дэр Ф25, Ф20 (200х200х90h)	6		шир
7	ГТ17.10-70 Серия В.493-1	Гулсах тулгуур Ф70мм	4		шир
8	ГТ17.10-25 Серия В.493-1	Гулсах тулгуур Ф25мм, Ф20мм	6		шир

KINGSEA E&C
Consulting group Co.,Ltd
Хаяг: Улаанбаатар,ХУД.3-р хороо. Энгэльсийн гудамж. 5-р байр Хан-Өргөө оффис, 901 тоот
Утас: 98111987, 77150404
КИНГСИЙ ИНЖЕНЕР ЭНД КОНСТРАКШН"ХХК

Завхан аймаг. Улиастай сум.

2-Р ХЭЛХЭЭНИЙ ГАДНА ДУЛААН ХАНГАМЖИЙН ШУГАМЫН ӨӨРЧЛӨЛТ, ШИНЭЧЛЭЛТ /10-Р УДДТ/

Эргэлтийн өнцгийн байгуулалт, огтлол

Инженер		Л.Баасанхүү	Е.Г Шифр: КС 02-32/22	Масштаб: М1:50	Ye шат: А3
Гүйцэтгэсэн	И.Баторж.	Н.Батдорж			Огноо: 2022 он
Шалгасан		Л.Баасанхүү	Т.Г Шифр:	Зургийн дугаар: ГДГ-56	Бүх хуудас: 96

Сүлчийн хавтасан огноо: 2023/03/07

2023/03/07

48-Р ЦЭГИЙН ЭРГЭЛТИЙН ӨНЦӨГ-10-Н БАЙГУУЛАЛТ. М1:50

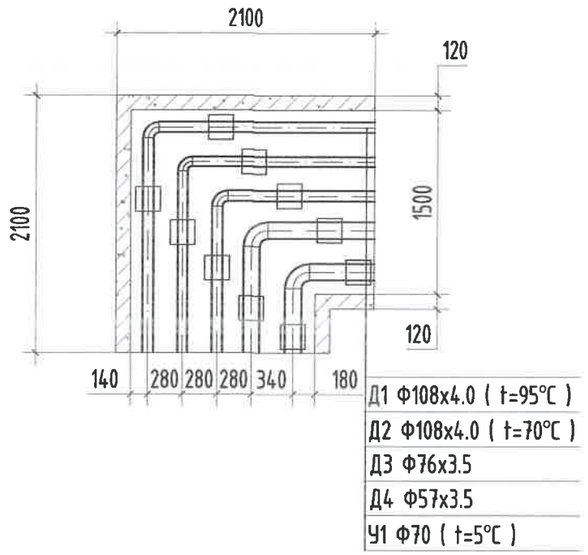

МАТЕРИАЛЫН ТҮҮВЭР

Д/д	Тэмдэглэгээ	Материалын нэр	Тоо хэмжээ	Нэгж жин /кг/	Хэмжих нэгж
48-р цэг /ЭӨ-10/					
1	ГОСТ 10704-91	Ган булан Ф100мм 90°	2		шир
2	ГОСТ 3272-75	Цайрдсан ган булан Ф70мм 90°	2		шир
3	ГОСТ 3272-75	Цайрдсан ган булан Ф50мм 90°	1		шир
4	УП-10М Г-991-1 АЛЬ-2 Вып-1 лист-23	Эргэлтийн өнцгийн ниш 1500х600h	1		ком
5	Г-991-1 альбом-2 вып-1 л-68 ОП-2	Бетон дэр Ф100 (300х200х90h)	4		шир
6	Г-991-1 альбом-2 вып-1 л-68 ОП-1	Бетон дэр Ф70, Ф50 (200х200х90h)	6		шир
7	ГТ17.10-100 Серия В.493-1	Гулсах тулгуур Ф100мм	4		шир
8	ГТ17.10-70 Серия В.493-1	Гулсах тулгуур Ф70мм, Ф50мм	6		шир

KINGSEA E&C
Consulting group Co.,Ltd
Хаяг: Улаанбаатар,ХУД.3-р хороо.
Энгэльсийн гудамж. 5-р байр
Хан-Өргөө оффис, 901 тоот
Утас: 98111987, 77190404
КИНГСИЙ ИНЖЕНЕР ЭНД КОНСТРАКШН"ХХК

Завхан аймаг. Улиастай сум.

2-Р ХЭЛХЭЭНИЙ ГАДНА ДУЛААН ХАНГАМЖИЙН ШУГАМЫН ӨӨРЧЛӨЛТ, ШИНЭЧЛЭЛТ /10-Р УДДТ/

Эргэлтийн өнцгийн байгуулалт, огтлол

Инженер		Л.Баасанхүү	Е.Г Шифр: КС 02-32/22	Масштаб: М1:50	Ге шат: А3
Гүйцэтгэсэн	И.Баярхе	Н.Батдорж	Т.Г Шифр:		Огноо: 2022 он
Шалгасан		Л.Баасанхүү		Зургийн дугаар: ГДГ-57	Бүх хуудас: 96

Суулгачийн хавтасан огноо: 2023/03/07

2023/03/07

50-Р ЦЭГИЙН ЭРГЭЛТИЙН ӨНЦӨГ-11-Н БАЙГУУЛАЛТ. М1:50

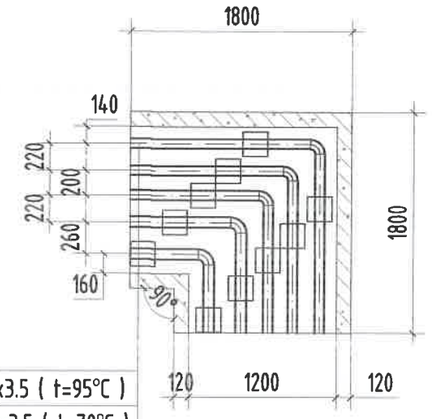

Д1 Ф76х3.5 (t=95°С)
Д2 Ф76х3.5 (t=70°С)
Д3 Ф32х2.5
Д4 Ф25х2.5
У1 Ф25 (t=5°С)

МАТЕРИАЛЫН ТҮҮВЭР

Д/д	Тэмдэглэгээ	Материалын нэр	Тоо хэмжээ	Нэгж жин /кг/	Хэмжих нэгж
50-р цэг /ЭӨ-11/					
1	ГОСТ 10704-91	Ган булан Ф50мм 90°	2		шир
2	ГОСТ 3272-75	Цайрдсан ган булан Ф25мм 90°	2		шир
3	ГОСТ 3272-75	Цайрдсан ган булан Ф20мм 90°	1		шир
4	УП-10М Г-991-1 АЛЬ-2 Вып-1 лист-23	Эргэлтийн өнцгийн ниш 1200х600h	1		ком
5	Г-991-1 альбом-2 вып-1 л-68 ОП-1	Бетон дэр Ф50 (200х200х90h)	4		шир
6	Г-991-1 альбом-2 вып-1 л-68 ОП-1	Бетон дэр Ф25, Ф20 (200х200х90h)	6		шир
7	ГТ17.10-50 Серия В.493-1	Гулсах тулгуур Ф50мм	4		шир
8	ГТ17.10-25 Серия В.493-1	Гулсах тулгуур Ф25мм, Ф20мм	6		шир

Сүлгийн хавтасан огноо: 2023/03/07

KINGSEA E&C
Consulting group Co.,Ltd
Хаяг: Улаанбаатар.ХУД.3-р хороо. Энгельсийн гудамж. 5-р байр Хан-Өргөө оффис, 901 тоот
Утас: 98111987, 77190404
КИНГСИЙ ИНЖЕНЕР ЭНД КОНСТРАКШН"ХХК

Завхан аймаг. Улиастай сум.

2-Р ХЭЛХЭЭНИЙ ГАДНА ДУЛААН ХАНГАМЖИЙН ШУГАМЫН ӨӨРЧЛӨЛТ, ШИНЭЧЛЭЛТ /10-Р УДДТ/

Эргэлтийн өнцгийн байгуулалт, огтлол

Инженер		Л.Баасанхүү	Е.Г Шифр: КС 02-32/22	Масштаб: М1:50	Огноо: 2022 он
Гүйцэтгэсэн		Н.Батдорж	Т.Г Шифр:	Зургийн дугаар: ГДГ-58	Бүх хуудас: 96
Шалгасан		Л.Баасанхүү			

Ye шат: А3

2023/03/07

56-Р ЦЭГИЙН ЭРГЭЛТИЙН ӨНЦӨГ-12-Н БАЙГУУЛАЛТ. М1:50

Д1 Ф89х3.5 (t=95°C)
Д2 Ф89х3.5 (t=70°C)
Д3 Ф76х3.5
Д4 Ф57х3.5
У1 Ф70 (t=5°C)

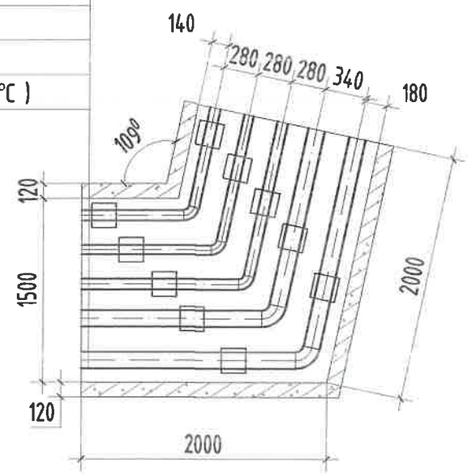

МАТЕРИАЛЫН ТҮҮВЭР

Д/д	Тэмдэглэгээ	Материалын нэр	Тоо хэмжээ	Нэгж жин /кг/	Хэмжих нэгж
		53-р цэг /ЭӨ-12/			
1	ГОСТ 10704-91	Ган булан Ф80мм 109°	2		шир
2	ГОСТ 3272-75	Цайрдсан ган булан Ф70мм 109°	2		шир
3	ГОСТ 3272-75	Цайрдсан ган булан Ф50мм 109°	1		шир
4	УП-10М Г-991-1 АЛЬ-2 Вып-1 лист-23	Эргэлтийн өнцгийн ниш 1500х600h	2		ком
5	Г-991-1 альбом-2 вып-1 л-68 ОП-2	Бетон дэр Ф80 (300х200х90h)	4		шир
6	Г-991-1 альбом-2 вып-1 л-68 ОП-1	Бетон дэр Ф70, Ф50 (200х200х90h)	6		шир
7	ГТ17.10-80 Серия В.493-1	Гулсах тулгуур Ф80мм	4		шир
8	ГТ17.10-70 Серия В.493-1	Гулсах тулгуур Ф70мм, Ф50мм	6		шир

KINGSEA E&C
Consulting group Co.,Ltd
Хаяг: Улаанбаатар,ХУД 3-р хороо, Энгэльсийн гудамж, 5-р байр Хан-Өргөө оффис, 901 тоот
Утас: 98111987, 77190404
КИНГСИЙ ИНЖЕНЕР ЭНД КОНСТРАКШН"ХХК

Завхан аймаг. Улиастай сум.

2-Р ХЭЛХЭЭНИЙ ГАДНА ДУЛААН ХАНГАМЖИЙН ШУГАМЫН ӨӨРЧЛӨЛТ, ШИНЭЧЛЭЛТ /10-Р УДДТ/

Эргэлтийн өнцгийн байгуулалт, огтлол

Инженер		Л.Баасанхүү	Е.Г Шифр: КС 02-32/22	Масштаб: М1:50	Үе шат: АЗ
Гүйцэтгэсэн		Н.Батдорж	Т.Г Шифр:	Зургийн дугаар: ГДГ-59	Огноо: 2022 он
Шалгасан		Л.Баасанхүү			Бүх хуудас: 96

Сүүлчийн хавтасан огноо: 2023/03/07

60-Р ЦЭГИЙН ЭРГЭЛТИЙН ӨНЦӨГ-13-Н БАЙГУУЛАЛТ. М1:50

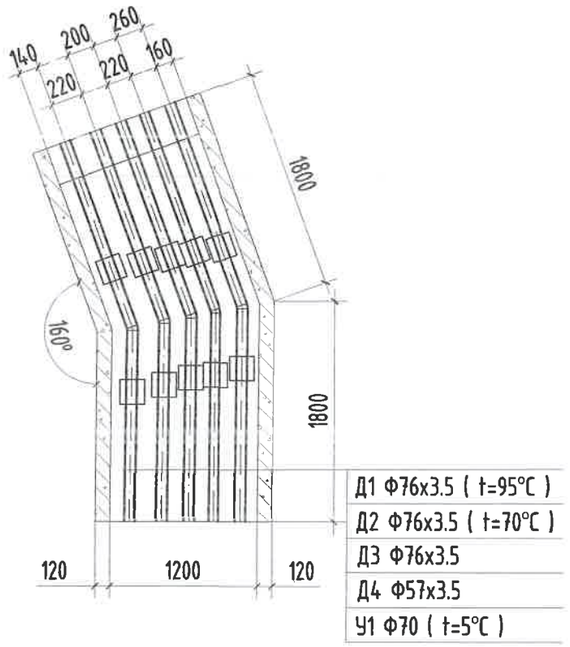

МАТЕРИАЛЫН ТУУВЭР

Д/д	Тэмдэглэгээ	Материалын нэр	Тоо хэмжээ	Нэгж жин /кг/	Хэмжих нэгж
60-р цэг /ЭӨ-13/					
1	ГОСТ 10704-91	Ган булан Ф70мм 160°	2		шир
2	ГОСТ 3272-75	Цайрдсан ган булан Ф70мм 160°	1		шир
3	ГОСТ 3272-75	Цайрдсан ган булан Ф50мм 160°	2		шир
4	УП-10М Г-991-1 АЛЬ-2 Вып-1 лист-23	Эргэлтийн өнцгийн ниш 1200х580h	1		ком
5	Г-991-1 альбом-2 вып-1 л-68 ОП-1	Бетон дэр Ф70 (200х200х90h)	8		шир
6	Г-991-1 альбом-2 вып-1 л-68 ОП-1	Бетон дэр Ф50 (200х200х90h)	2		шир
7	ГТ17.10-70 Серия В.493-1	Гулсах тулгуур Ф70мм	8		шир
8	ГТ17.10-50 Серия В.493-1	Гулсах тулгуур Ф50мм	2		шир

KINGSEA E&C
Consulting group Co.,Ltd
Хаяг: Улаанбаатар,ХУД 3-р хороо. Энгэльсийн гудамж. 5-р байр Хан-Өргөө оффис, 901 тоот
Утас: 98111987, 77190444
КИНГСИЙ ИНЖЕНЕР ЭНД КОНСТРАКШН"ХХК

Завхан аймаг. Улиастай сум.

2-Р ХЭЛХЭЭНИЙ ГАДНА ДУЛААН ХАНГАМЖИЙН ШУГАМЫН ӨӨРЧЛӨЛТ, ШИНЭЧЛЭЛТ /10-Р УДДТ/

Эргэлтийн өнцгийн байгуулалт, огтлол

Инженер		Л.Баасанхүү	Е.Г Шифр: КС 02-32/22	Масштаб: М1:50	Ye шат: А3
Гүйцэтгэсэн	И.Баярхе	Н.Батдорж			Огноо: 2022 он
Шалгасан		Л.Баасанхүү	Т.Г Шифр:	Зургийн дугаар: ГДГ-60	Бүх хуудас: 96

Сунгуулийн хавтасын огноо: 2023/03/07

2023/03/07

63-Р ЦЭГИЙН ЭРГЭЛТИЙН ӨНЦӨГ-14-Н БАЙГУУЛАЛТ. М1:50

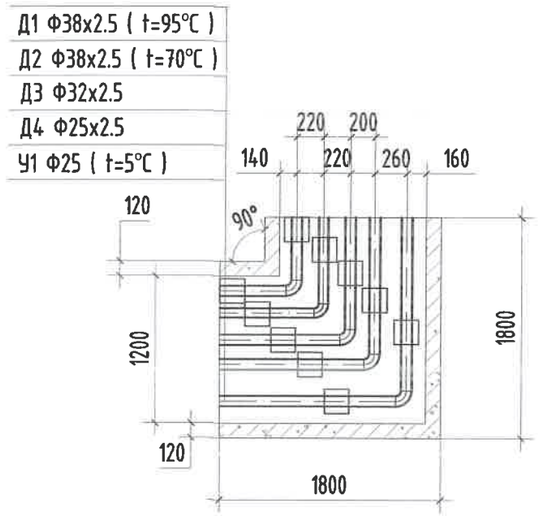

МАТЕРИАЛЫН ТУУВЭР

Д/д	Тэмдэглэгээ	Материалын нэр	Тоо хэмжээ	Нэгж жин /кг/	Хэмжих нэгж
63-р цэг /ЭӨ-14/					
1	ГОСТ 10704-91	Ган булан Ф32мм 90°	2		шир
2	ГОСТ 3272-75	Цайрдсан ган булан Ф25мм 90°	2		шир
3	ГОСТ 3272-75	Цайрдсан ган булан Ф20мм 90°	1		шир
4	УП-10М Г-991-1 АЛЬ-2 Вып-1 лист-23	Эргэлтийн өнцгийн ниш 1200х580h	2		ком
5	Г-991-1 альбом-2 вып-1 л-68 ОП-1	Бетон дэр Ф32 (200х200х90h)	4		шир
6	Г-991-1 альбом-2 вып-1 л-68 ОП-1	Бетон дэр Ф25, Ф20 (200х200х90h)	6		шир
7	ГТ17.10-32 Серия В.493-1	Гулсах тулгуур Ф32мм	4		шир
8	ГТ17.10-25 Серия В.493-1	Гулсах тулгуур Ф25мм, Ф20мм	6		шир

KINGSEA E&C
Consulting group Co.,Ltd
Хаяг: Улаанбаатар ХУД 3-р хороо. Энгэльсийн гудамж. 5-р байр Хан-Өргөө оффис, 901 өрөөт
Утас: 98111981, 77190404
КИНГСИЙ ИНЖЕНЕР ЭНД КОНСТРАКШН"ХХК

Завхан аймаг. Улиастай сум.

2-Р ХЭЛХЭЭНИЙ ГАДНА ДУЛААН ХАНГАМЖИЙН ШУГАМЫН ӨӨРЧЛӨЛТ, ШИНЭЧЛЭЛТ /10-Р УДДТ/

Эргэлтийн өнцгийн байгуулалт, огтлол					Ye шат: А3
Инженер		Л.Баасанхүү	Е.Г Шифр: КС 02-32/22	Масштаб: М1:50	Огноо: 2022 он
Гүйцэтгэсэн		Н.Батдорж	Т.Г Шифр:	Зургийн дугаар: ГДГ-61	Бух хуудас: 96
Шалгасан		Л.Баасанхүү			

Суулгийн хавтасан огноо: 2023/03/07

64-Р ЦЭГИЙН ЭРГЭЛТИЙН ӨНЦӨГ-15-Н БАЙГУУЛАЛТ. М1:50

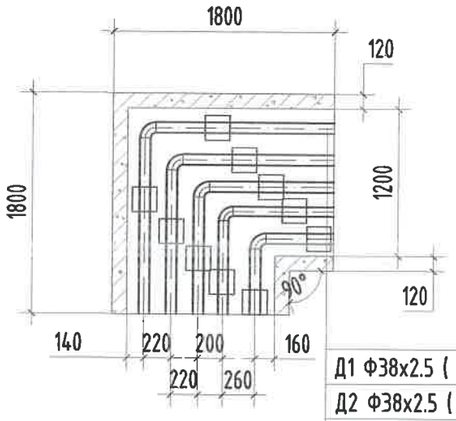

Д1 Ф38х2.5 (t=95°C)
Д2 Ф38х2.5 (t=70°C)
Д3 Ф32х2.5
Д4 Ф25х2.5
У1 Ф25 (t=5°C)

МАТЕРИАЛЫН ТҮҮВЭР

Д/д	Тэмдэглэгээ	Материалын нэр	Тоо хэмжээ	Нэгж жин /кг/	Хэмжих нэгж
64-р цэг /ЭӨ-15/					
1	ГОСТ 10704-91	Ган булан Ф32мм 90°	2		шир
2	ГОСТ 3272-75	Цайрдсан ган булан Ф25мм 90°	2		шир
3	ГОСТ 3272-75	Цайрдсан ган булан Ф20мм 90°	1		шир
4	УП-10М Г-991-1 АЛЬ-2 Вып-1 лист-23	Эргэлтийн өнцгийн ниш 1200х580h	2		ком
5	Г-991-1 альбом-2 вып-1 л-68 ОП-1	Бетон дэр Ф32 (200х200х90h)	4		шир
6	Г-991-1 альбом-2 вып-1 л-68 ОП-1	Бетон дэр Ф25, Ф20 (200х200х90h)	6		шир
7	ГТ17.10-32 Серия В.493-1	Гулсах тулгуур Ф32мм	4		шир
8	ГТ17.10-25 Серия В.493-1	Гулсах тулгуур Ф25мм, Ф20мм	6		шир

Сүлжээний хэвлэсэн огноо: 2023/03/07

KINGSEA E&C
Consulting group Co.,Ltd
Хаяг: Улаанбаатар,ХУД,3-р хороо, Энгэльсийн гудамж, 5-р байр Хан-Өргөө оффис, 901 тоот
Утас: 98111987, 77190404
КИНГСИЙ ИНЖЕНЕР ЭНД КОНСТРАКШН"ХХК

Завхан аймаг. Улиастай сум.
2-Р ХЭЛХЭЭНИЙ ГАДНА ДУЛААН ХАНГАМЖИЙН ШУГАМЫН ӨӨРЧЛӨЛТ, ШИНЭЧЛЭЛТ /10-Р УДДТ/

Эргэлтийн өнцгийн байгуулалт, огтлол

Инженер		Л.Баасанхүү	Е.Г Шифр: КС 02-32/22	Масштаб: М1:50	Ү.е шаат: А3
Гүйцэтгэсэн		Н.Батдорж			Огноо: 2022 он
Шалгасан		Л.Баасанхүү	Т.Г Шифр:	Зургийн дугаар: ГДГ-62	Бүх хуудас: 96

2023/03/07

68-Р ЦЭГИЙН ЭРГЭЛТИЙН ӨНЦӨГ-16-Н БАЙГУУЛАЛТ. М1:50

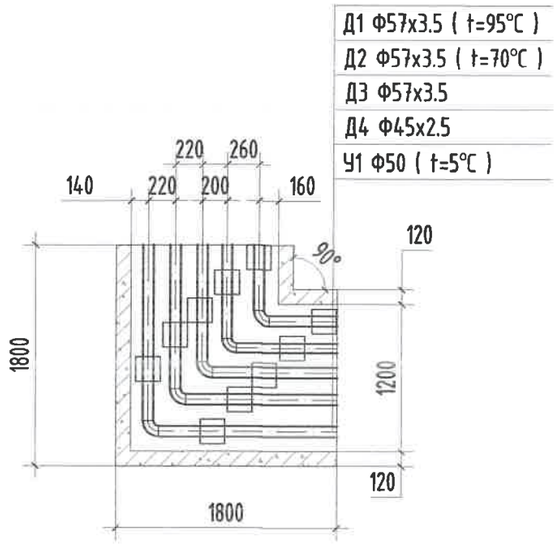

МАТЕРИАЛЫН ТҮҮВЭР

Д/д	Тэмдэглэгээ	Материалын нэр	Тоо хэмжээ	Нэгж жин /кг/	Хэмжих нэгж
68-р цэг /ЭӨ-16/					
1	ГОСТ 10704-91	Ган булан Ф50мм 90°	2		шир
2	ГОСТ 3272-75	Цайрдсан ган булан Ф50мм 90°	2		шир
3	ГОСТ 3272-75	Цайрдсан ган булан Ф40мм 90°	1		шир
4	УП-10М Г-991-1 АЛЬ-2 Вып-1 лист-23	Эргэлтийн өнцгийн ниш 1200х600h	1		ком
5	Г-991-1 альбом-2 вып-1 л-68 ОП-1	Бетон дэр Ф50 (200х200х90h)	8		шир
6	Г-991-1 альбом-2 вып-1 л-68 ОП-1	Бетон дэр Ф40 (200х200х90h)	2		шир
7	ГТ17.10-50 Серия В.493-1	Гулсах тулгуур Ф50мм	8		шир
8	ГТ17.10-40 Серия В.493-1	Гулсах тулгуур Ф40мм	2		шир

KINGSEA E&C
Consulting group Co.,Ltd
Хаяг: Улаанбаатар,ХУД.3-р хороо.
Энгэльсийн гудамж. 5-р байр
Хан-Өргөө оффис, 901 тоот
Утас: 98111987, 77190404
КИНГСИЙ ИНЖЕНЕР ЭНД КОНСТРАКШН"ХХК

Завхан аймаг. Улиастай сум.

2-Р ХЭЛХЭЭНИЙ ГАДНА ДУЛААН ХАНГАМЖИЙН ШУГАМЫН ӨӨРЧЛӨЛТ, ШИНЭЧЛЭЛТ /10-Р УДДТ/

Эргэлтийн өнцгийн байгуулалт, огтлол					Уе шат: АЗ
Инженер		Л.Баасанхүү	Е.Г Шифр: КС 02-32/22	Масштаб: М1:50	Огноо: 2022 он
Гүйцэтгэсэн		Н.Батдорж	Т.Г Шифр:	Зургийн дугаар: ГДГ-63	Бүх хуудас: 96
Шалгасан		Л.Баасанхүү			

Сүүлчийн хавтасан огноо: 2023/03/07

2023/03/07

70-Р ЦЭГИЙН ЭРГЭЛТИЙН ӨНЦӨГ-17-Н БАЙГУУЛАЛТ. М1:50

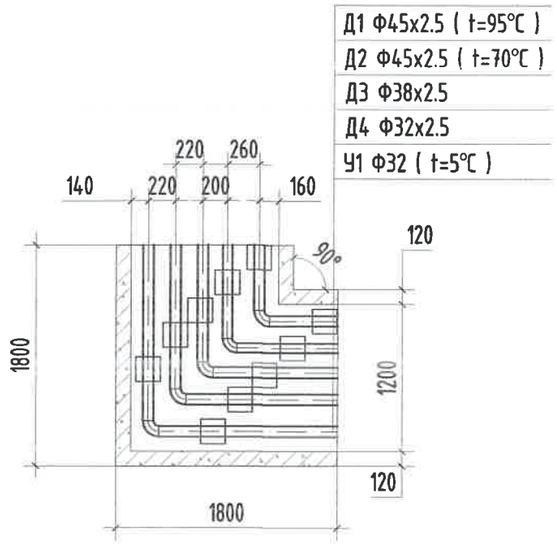

МАТЕРИАЛЫН ТҮҮВЭР

Д/д	Тэмдэглэгээ	Материалын нэр	Тоо хэмжээ	Нэгж жин /кг/	Хэмжих нэгж
70-р цэг /ЭӨ-17/					
1	ГОСТ 10704-91	Ган булан Ф40мм 90°	2		шир
2	ГОСТ 3272-75	Цайрдсан ган булан Ф32мм 90°	2		шир
3	ГОСТ 3272-75	Цайрдсан ган булан Ф25мм 90°	1		шир
4	УП-10М Г-991-1 АЛЬ-2 Вып-1 лист-23	Эргэлтийн өнцгийн ниш 1200х600h	1		ком
5	Г-991-1 альбом-2 вып-1 л-68 ОП-1	Бетон дэр Ф40 (200х200х90h)	8		шир
6	Г-991-1 альбом-2 вып-1 л-68 ОП-1	Бетон дэр Ф32, Ф25 (200х200х90h)	2		шир
7	ГТ17.10-40 Серия В.493-1	Гулсах тулгуур Ф40мм	8		шир
8	ГТ17.10-32 Серия В.493-1	Гулсах тулгуур Ф32мм, Ф25мм	2		шир

Сүүлчийн хавтасын огноо: 2023/03/07

KINGSEA E&C
Consulting group Co.,Ltd
Хаяг: Улаанбаатар,ХУД 3-р хороо. Энгэльсийн гудамж. 5-р байр Хан-Өргөө оффис, 901 тоот
Утас: 98119987, 77190444
КИНГСИЙ ИНЖЕНЕР ЭНД КОНСТРАКШН"ХХК

Завхан аймаг. Улиастай сум.
2-Р ХЭЛХЭЭНИЙ ГАДНА ДУЛААН ХАНГАМЖИЙН ШУГАМЫН ӨӨРЧЛӨЛТ, ШИНЭЧЛЭЛТ /10-Р УДДТ/

Эргэлтийн өнцгийн байгуулалт, огтлол

Инженер		Л.Баасанхүү	Е.Г Шифр: КС 02-32/22	Масштаб: М1:50	Үе шат: АЗ
Гүйцэтгэсэн		Н.Батдорж	Т.Г Шифр:	Зургийн дугаар: ГДГ-64	Огноо: 2022 он
Шалгасан		Л.Баасанхүү			Бүх хуудас: 96

2023/03/07

27-Р ЦЭГИЙН ЭРГЭЛТИЙН ӨНЦӨГ-18-Н БАЙГУУЛАЛТ. М1:50

Д1 Ф76х3.5 (t=95°C)
Д2 Ф76х3.5 (t=70°C)
Д3 Ф76х3.5
Д4 Ф57х3.5
У1 Ф70 (t=5°C)

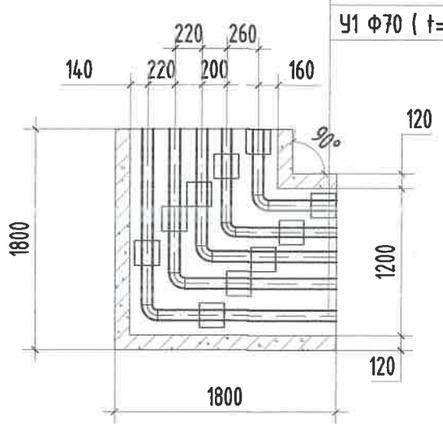

МАТЕРИАЛЫН ТҮҮВЭР

Д/д	Тэмдэглэгээ	Материалын нэр	Тоо хэмжээ	Нэгж жин /кг/	Хэмжих нэгж
27-р цэг /ЭӨ-18/					
1	ГОСТ 10704-91	Ган булан Ф70мм 90°	2		шир
2	ГОСТ 3272-75	Цайрдсан ган булан Ф70мм 90°	2		шир
3	ГОСТ 3272-75	Цайрдсан ган булан Ф50мм 90°	1		шир
4	УП-10М Г-991-1 АЛЬ-2 Вып-1 лист-23	Эргэлтийн өнцгийн ниш 1200х600h	1		ком
5	Г-991-1 альбом-2 вып-1 л-68 ОП-1	Бетон дэр Ф70 (200х200х90h)	8		шир
6	Г-991-1 альбом-2 вып-1 л-68 ОП-1	Бетон дэр Ф50 (200х200х90h)	2		шир
7	ГТ17.10-70 Серия В.493-1	Гулсах тулгуур Ф70мм	8		шир
8	ГТ17.10-50 Серия В.493-1	Гулсах тулгуур Ф50мм	2		шир

Суурийн хавтасан огноо: 2023/03/07

KINGSEA E&C
Consulting group Co.,Ltd
Хаяг: Улаанбаатар,ХУД 3-р хороо. Энгэльсийн гудамж. 5-р байр Хан-Өргөө оффис, 901 тоот
Утас: 98111987, 77190404
КИНГСИЙ ИНЖЕНЕР ЭНД КОНСТРАКШН"ХХК

Завхан аймаг. Улиастай сум.
2-Р ХЭЛХЭЭНИЙ ГАДНА ДУЛААН ХАНГАМЖИЙН ШУГАМЫН ӨӨРЧЛӨЛТ, ШИНЭЧЛЭЛТ /10-Р УДДТ/

Эргэлтийн өнцгийн байгуулалт, огтлол

Инженер		Л.Баасанхүү	Е.Г Шифр: КС 02-32/22	Масштаб: М1:50	Огноо: 2022 он
Гүйцэтгэсэн		Н.Батдорж	Т.Г Шифр:	Зургийн дугаар: ГДГ-65	Бүх хуудас: 96
Шалгасан		Л.Баасанхүү			

Үе шат: АЗ

2023/03/07

28-Р ЦЭГИЙН ЭРГЭЛТИЙН ӨНЦӨГ-19-Н БАЙГУУЛАЛТ. М1:50

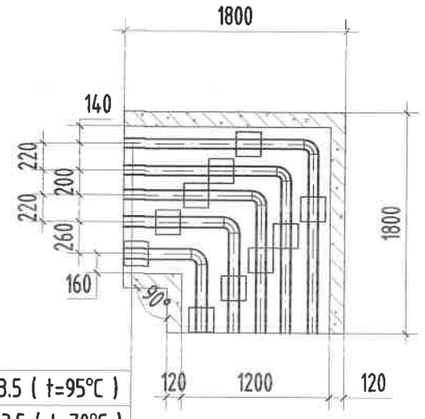

Д1 Ф76х3.5 (t=95°C)
Д2 Ф76х3.5 (t=70°C)
Д3 Ф76х3.5
Д4 Ф57х3.5
У1 Ф70 (t=5°C)

МАТЕРИАЛЫН ТҮҮВЭР

Д/д	Тэмдэглэгээ	Материалын нэр	Тоо хэмжээ	Нэгж жин /кг/	Хэмжих нэгж
28-р цэг /ЭӨ-19/					
1	ГОСТ 10704-91	Ган булан Ф70мм 90°	2		шир
2	ГОСТ 3272-75	Цайрдсан ган булан Ф70мм 90°	2		шир
3	ГОСТ 3272-75	Цайрдсан ган булан Ф50мм 90°	1		шир
4	УП-10М Г-991-1 АЛЬ-2 Вып-1 лист-23	Эргэлтийн өнцгийн ниш 1200х600h	1		ком
5	Г-991-1 альбом-2 вып-1 л-68 ОП-1	Бетон дэр Ф70 (200х200х90h)	8		шир
6	Г-991-1 альбом-2 вып-1 л-68 ОП-1	Бетон дэр Ф50 (200х200х90h)	2		шир
7	ГТ17.10-70 Серия В.493-1	Гулсах тулгуур Ф70мм	8		шир
8	ГТ17.10-50 Серия В.493-1	Гулсах тулгуур Ф50мм	2		шир

KINGSEA E&C
Consulting group Co.,Ltd
Хаяг: Улаанбаатар,ХУД,3-р хороо.
Энгэльсийн гудамж. 5-р байр
Хан-Өргөө оффис, 901 өрөө
Утас: 98111987, 77190404
КИНГСИЙ ИНЖЕНЕР ЭНД КОНСТРАКШН"ХХК

Завхан аймаг. Улиастай сум.

2-Р ХЭЛХЭЭНИЙ ГАДНА ДУЛААН ХАНГАМЖИЙН ШУГАМЫН ӨӨРЧЛӨЛТ, ШИНЭЧЛЭЛТ /10-Р УДДТ/

Эргэлтийн өнцгийн байгуулалт, огтлол

Инженер		Л.Баасанхүү	Е.Г Шифр: КС 02-32/22	Масштаб: М1:50	Огноо: 2022 он
Гүйцэтгэсэн		Н.Батдорж	Т.Г Шифр:	Зургийн дугаар: ГДГ-66	Бүх хуудас: 96
Шалгасан		Л.Баасанхүү			

Ye шат: А3

Сунгаагийн хавтасын огноо: 2023/03/07

2023/03/07

20-Р ЦЭГИЙН ЭРГЭЛТИЙН ӨНЦӨГ-20-Н БАЙГУУЛАЛТ. М1:50

Д1 Ф57х3.5 (t=95°С)
Д2 Ф57х3.5 (t=70°С)
Д3 Ф32х2.5
Д4 Ф25х2.5
У1 Ф25 (t=5°С)

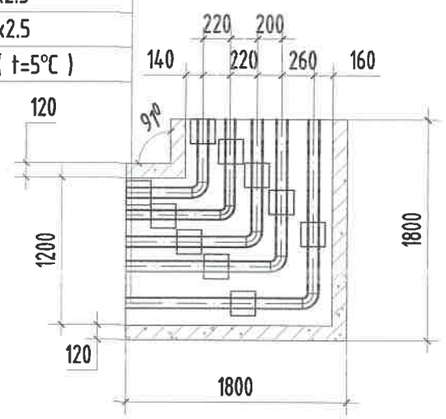

МАТЕРИАЛЫН ТУУВЭР

Д/д	Тэмдэглэгээ	Материалын нэр	Тоо хэмжээ	Нэгж жин /кг/	Хэмжих нэгж
20-р цэг /ЭӨ-20/					
1	ГОСТ 10704-91	Ган булан Ф50мм 91°	2		шир
2	ГОСТ 3272-75	Цайрдсан ган булан Ф25мм 91°	2		шир
3	ГОСТ 3272-75	Цайрдсан ган булан Ф20мм 91°	1		шир
4	УП-10М Г-991-1 АЛЬ-2 Вып-1 лист-23	Эргэлтийн өнцгийн ниш 1200х580h	2		ком
5	Г-991-1 альбом-2 вып-1 л-68 ОП-1	Бетон дэр Ф50 (200х200х90h)	4		шир
6	Г-991-1 альбом-2 вып-1 л-68 ОП-1	Бетон дэр Ф25, Ф20 (200х200х90h)	6		шир
7	ГТ17.10-50 Серия В.493-1	Гулсах тулгуур Ф50мм	4		шир
8	ГТ17.10-25 Серия В.493-1	Гулсах тулгуур Ф25мм, Ф20мм	6		шир

KINGSEA E&C
Consulting group Co.,Ltd
Хаяг: Улаанбаатар ХУД.3-р хороо. Энгэльсийн гудамж. 5-р байр Хан-Өргөө оффис, 901 тоот
Утас: 98111987, 77190484
КИНГСИЙ ИНЖЕНЕР ЭНД КОНСТРАКШН"ХХК

Завхан аймаг. Улиастай сум.

2-Р ХЭЛХЭЭНИЙ ГАДНА ДУЛААН ХАНГАМЖИЙН ШУГАМЫН ӨӨРЧЛӨЛТ, ШИНЭЧЛЭЛТ /10-Р УДДТ/

Эргэлтийн өнцгийн байгуулалт, огтлол					Үе шат: А3
Инженер		Л.Баасанхүү	Е.Г Шифр: КС 02-32/22	Масштаб: М1:50	Огноо: 2022 он
Гүйцэтгэсэн		Н.Батдорж	Т.Г Шифр:	Зургийн дугаар: ГДГ-67	Бүх хуудас: 96
Шалгасан		Л.Баасанхүү			

Сүүлчийн хавтасан огноо: 2023/03/07

2023/03/07

21-Р ЦЭГИЙН ЭРГЭЛТИЙН ӨНЦӨГ-21-Н БАЙГУУЛАЛТ. М1:50

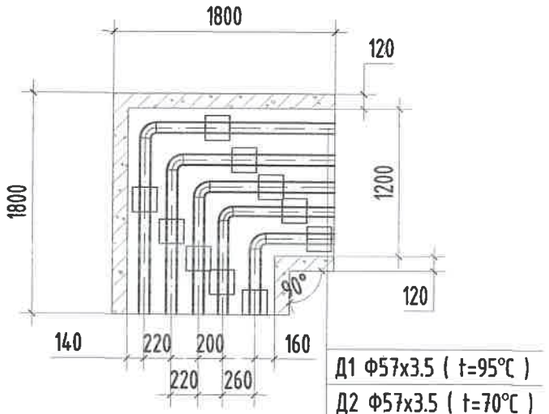

Д1 Ф57х3.5 (t=95°C)
Д2 Ф57х3.5 (t=70°C)
Д3 Ф32х2.5
Д4 Ф25х2.5
У1 Ф25 (t=5°C)

МАТЕРИАЛЫН ТҮҮВЭР

Д/д	Тэмдэглэгээ	Материалын нэр	Тоо хэмжээ	Нэгж жин /кг/	Хэмжих нэгж
21-р цэг /ЭӨ-21/					
1	ГОСТ 10704-91	Ган булан Ф50мм 90°	2		шир
2	ГОСТ 3272-75	Цайрдсан ган булан Ф25мм 90°	2		шир
3	ГОСТ 3272-75	Цайрдсан ган булан Ф20мм 90°	1		шир
4	УП-10М Г-991-1 АЛЬ-2 Вып-1 лист-23	Эргэлтийн өнцгийн ниш 1200х580h	2		ком
5	Г-991-1 альбом-2 вып-1 л-68 ОП-1	Бетон дэр Ф50 (200х200х90h)	4		шир
6	Г-991-1 альбом-2 вып-1 л-68 ОП-1	Бетон дэр Ф25, Ф20 (200х200х90h)	6		шир
7	ГТ17.10-50 Серия В.493-1	Гулсах тулгуур Ф50мм	4		шир
8	ГТ17.10-25 Серия В.493-1	Гулсах тулгуур Ф25мм, Ф20мм	6		шир

Сүүлчийн хэвлэсэн огноо: 2023/03/07

KINGSEA E&C
Consulting group Co.,Ltd
Хаяг: Улаанбаатар,ХУД.3-р хороо.
Энгельсийн гудамж. 5-р байр
Хан-Өргөө оффис, 901 тоот
Утас: 98111987, 77190404
КИНГСИЙ ИНЖЕНЕР ЭНД КОНСТРАКШН"ХХК

Завхан аймаг. Улиастай сум.

2-Р ХЭЛХЭЭНИЙ ГАДНА ДУЛААН ХАНГАМЖИЙН ШУГАМЫН ӨӨРЧЛӨЛТ, ШИНЭЧЛЭЛТ /10-Р УДДТ/

Эргэлтийн өнцгийн байгуулалт, огтлол

Инженер		Л.Баасанхүү	Е.Г Шифр: КС 02-32/22	Масштаб: М1:50	Ye шат: АЗ
Гүйцэтгэсэн	И.Баярсе.	Н.Батдорж	Т.Г Шифр:	Зургийн дугаар: ГДГ-68	Огноо: 2022 он
Шалгасан		Л.Баасанхүү			Бүх хуудас: 96

2023/03/07

23-Р ЦЭГИЙН ЭРГЭЛТИЙН ӨНЦӨГ-22-Н БАЙГУУЛАЛТ. М1:50

Д1 Ф57х3.5 (t=95°С)
Д2 Ф57х3.5 (t=70°С)
Д3 Ф32х2.5
Д4 Ф25х2.5
У1 Ф25 (t=5°С)

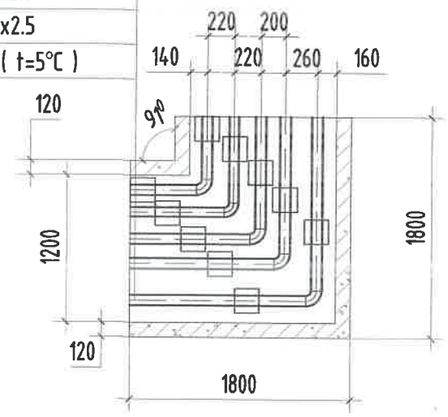

МАТЕРИАЛЫН ТҮҮВЭР

Д/д	Тэмдэглэгээ	Материалын нэр	Тоо хэмжээ	Нэгж жин /кг/	Хэмжих нэгж
23-р цэг /ЭӨ-22/					
1	ГОСТ 10704-91	Ган булан Ф50мм 91°	2		шир
2	ГОСТ 3272-75	Цайрдсан ган булан Ф25мм 91°	2		шир
3	ГОСТ 3272-75	Цайрдсан ган булан Ф20мм 91°	1		шир
4	УП-10М Г-991-1 АЛЬ-2 Вып-1 лист-23	Эргэлтийн өнцгийн ниш 1200х580h	2		ком
5	Г-991-1 альбом-2 вып-1 л-68 ОП-1	Бетон дэр Ф50 (200х200х90h)	4		шир
6	Г-991-1 альбом-2 вып-1 л-68 ОП-1	Бетон дэр Ф25, Ф20 (200х200х90h)	6		шир
7	ГТ17.10-50 Серия В.493-1	Гулсах тулгуур Ф50мм	4		шир
8	ГТ17.10-25 Серия В.493-1	Гулсах тулгуур Ф25мм, Ф20мм	6		шир

KINGSEA E&C
Consulting group Co.,Ltd
Хаяг: Улаанбаатар,ХУД.Э-р хороо. Энхельсийн гудамж. 5-р байр Хан-Ордоо оффис, 901 тоот
Утас: 98111987, 77190404
КИНГСИЙ ИНЖЕНЕР ЭНД КОНСТРАКШН"ХХК

Завхан аймаг. Улиастай сум.

2-Р ХЭЛХЭЭНИЙ ГАДНА ДУЛААН ХАНГАМЖИЙН ШУГАМЫН ӨӨРЧЛӨЛТ, ШИНЭЧЛЭЛТ /10-Р УДДТ/

Эргэлтийн өнцгийн байгуулалт, огтлол					Ye шат: АЗ
Инженер		Л.Баасанхүү	Е.Г Шифр: КС 02-32/22	Масштаб: М1:50	Огноо: 2022 он
Гүйцэтгэсэн		Н.Батдорж	Т.Г Шифр:	Зургийн дугаар: ГДГ-69	Бүх хуудас: 96
Шалгасан		Л.Баасанхүү			

Суулгийн хэвлэсэн огноо: 2023/03/07

25-Р ЦЭГИЙН ЭРГЭЛТИЙН ӨНЦӨГ-23-Н БАЙГУУЛАЛТ. М1:50

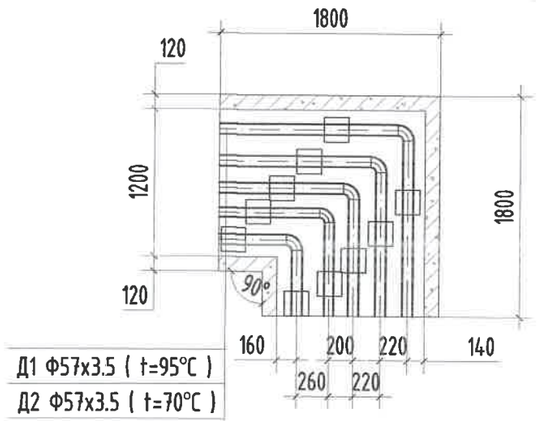

Д1 Ф57х3.5 (t=95°С)
Д2 Ф57х3.5 (t=70°С)
Д3 Ф32х2.5
Д4 Ф25х2.5
У1 Ф25 (t=5°С)

МАТЕРИАЛЫН ТҮҮВЭР

Д/д	Тэмдэглэгээ	Материалын нэр	Тоо хэмжээ	Нэгж жин /кг/	Хэмжих нэгж
25-р цэг /ЭӨ-23/					
1	ГОСТ 10704-91	Ган булан Ф50мм 90°	2		шир
2	ГОСТ 3272-75	Цайрдсан ган булан Ф25мм 90°	2		шир
3	ГОСТ 3272-75	Цайрдсан ган булан Ф20мм 90°	1		шир
4	УП-10М Г-991-1 АЛЬ-2 Вып-1 лист-23	Эргэлтийн өнцгийн ниш 1200х580h	2		ком
5	Г-991-1 альбом-2 вып-1 л-68 ОП-1	Бетон дэр Ф50 (200х200х90h)	4		шир
6	Г-991-1 альбом-2 вып-1 л-68 ОП-1	Бетон дэр Ф25, Ф20 (200х200х90h)	6		шир
7	ГТ17.10-50 Серия В.493-1	Гулсах тулгуур Ф50мм	4		шир
8	ГТ17.10-25 Серия В.493-1	Гулсах тулгуур Ф25мм, Ф20мм	6		шир

KINGSEA E&C
Consulting group Co.,Ltd
Хаяг: Улаанбаатар,ХУД.3-р хороо, Энхэлсийн гудамж, 5-р байр Хан-Өргөө оффис, 901 тоот
Утас: 98111987, 77190404
КИНГСИЙ ИНЖЕНЕР ЭНД КОНСТРАКШН"ХХК

Завхан аймаг. Улиастай сум.

2-Р ХЭЛХЭЭНИЙ ГАДНА ДУЛААН ХАНГАМЖИЙН ШУГАМЫН ӨӨРЧЛӨЛТ, ШИНЭЧЛЭЛТ /10-Р УДДТ/

Эргэлтийн өнцгийн байгуулалт, огтлол					Үе шат: АЭ
Инженер		Л.Баасанхүү	Е.Г Шифр: КС 02-32/22	Масштаб: М1:50	Огноо: 2022 он
Гүйцэтгэсэн		Н.Батдорж	Т.Г Шифр:	Зургийн дугаар: ГДГ-70	Бүх хуудас: 96
Шалгасан		Л.Баасанхүү			

Суулгахын хавтаснаас огноо: 2023/03/07

2023/03/07

9-Р ЦЭГИЙН ЭРГЭЛТИЙН ӨНЦӨГ-24-Н БАЙГУУЛАЛТ. М1:50

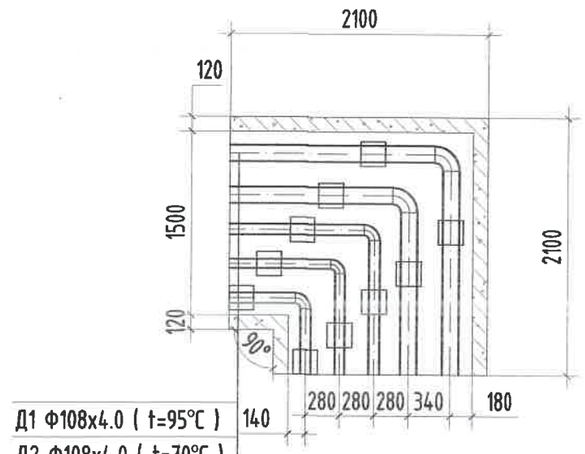

Д1 Ф108х4.0 (t=95°С)	
Д2 Ф108х4.0 (t=70°С)	
Д3 Ф76х3.5	
Д4 Ф57х2.5	
У1 Ф70 (t=5°С)	

МАТЕРИАЛЫН ТУУВЭР

Д/д	Тэмдэглэгээ	Материалын нэр	Тоо хэмжээ	Нэгж жин /кг/	Хэмжих нэгж
9-р цэг /ЭӨ-24/					
1	ГОСТ 10704-91	Ган булан Ф100мм 90°	2		шир
2	ГОСТ 3272-75	Цайрдсан ган булан Ф70мм 90°	2		шир
3	ГОСТ 3272-75	Цайрдсан ган булан Ф50мм 90°	1		шир
4	УП-10М Г-991-1 АЛЬ-2 Вып-1 лист-23	Эргэлтийн өнцгийн ниш 1500х600h	1		ком
5	Г-991-1 альбом-2 вып-1 л-68 ОП-2	Бетон дэр 100 (300х200х90h)	4		шир
6	Г-991-1 альбом-2 вып-1 л-68 ОП-1	Бетон дэр Ф70, Ф50 (200х200х90h)	6		шир
7	ГТ17.10-100 Серия В.493-1	Гулсах тулгуур Ф100мм	4		шир
8	ГТ17.10-70 Серия В.493-1	Гулсах тулгуур Ф70мм, Ф50мм	6		шир

KINGSEA E&C
Consulting group Co.,Ltd
Хаяг: Улаанбаатар ХУД 3-р хороо. Энгельсийн гудамж. 5-р байр Хан-Өргөө оффис, 901 тоот
Утас: 98111987, 77190404
КИНГСИЙ ИНЖЕНЕР ЭНД КОНСТРАКШН"ХХК

Завхан аймаг. Улиастай сум.

2-Р ХЭЛХЭЭНИЙ ГАДНА ДУЛААН ХАНГАМЖИЙН ШУГАМЫН ӨӨРЧЛӨЛТ, ШИНЭЧЛЭЛТ /10-Р УДДТ/

Эргэлтийн өнцгийн байгуулалт, огтлол

Инженер		Л.Баасанхүү	Е.Г Шифр: КС 02-32/22	Масштаб: М1:50	Үе шат: АЗ
Гүйцэтгэсэн		Н.Батдорж	Т.Г Шифр:	Зургийн дугаар: ГДГ-71	Огноо: 2022 он
Шалгасан		Л.Баасанхүү			Бүх хуудас: 96

Суулгачийн хэвлэсэн огноо: 2023/03/07

2023/03/07

11-Р ЦЭГИЙН ЭРГЭЛТИЙН ӨНЦӨГ-25-Н БАЙГУУЛАЛТ. М1:50

Д1 Ф108х4.0 (t=95°C)
Д2 Ф108х4.0 (t=70°C)
Д3 Ф76х3.5
Д4 Ф57х2.5
У1 Ф70 (t=5°C)

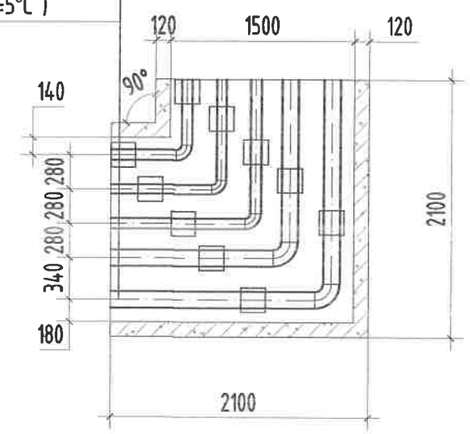

МАТЕРИАЛЫН ТҮҮВЭР

Д/д	Тэмдэглэгээ	Материалын нэр	Тоо хэмжээ	Нэгж жин /кг/	Хэмжих нэгж
11-р цэг /ЭӨ-25/					
1	ГОСТ 10704-91	Ган булан Ф100мм 90°	2		шир
2	ГОСТ 3272-75	Цайрдсан ган булан Ф70мм 90°	2		шир
3	ГОСТ 3272-75	Цайрдсан ган булан Ф50мм 90°	1		шир
4	УП-10М Г-991-1 АЛЬ-2 Вып-1 лист-23	Эргэлтийн өнцгийн ниш 1500х600h	1		ком
5	Г-991-1 альбом-2 вып-1 л-68 ОП-2	Бетон дэр 100 (300х200х90h)	4		шир
6	Г-991-1 альбом-2 вып-1 л-68 ОП-1	Бетон дэр Ф70, Ф50 (200х200х90h)	6		шир
7	ГТ17.10-100 Серия В.493-1	Гулсах тулгуур Ф100мм	4		шир
8	ГТ17.10-70 Серия В.493-1	Гулсах тулгуур Ф70мм, Ф50мм	6		шир

Сунгчийн хавтасан огноо: 2023/03/07

KINGSEA E&C
Consulting group Co.,Ltd
Хаяг: Улаанбаатар,ХУД,3-р хороо. Энгэльсийн гудамж. 5-р байр Хан-Өргөө оффис, 901 тоот
Утас: 98111987, 77190444
КИНГСИЙ ИНЖЕНЕР ЭНД КОНСТРАКШН"ХХК

Завхан аймаг. Улиастай сум.
2-Р ХЭЛХЭЭНИЙ ГАДНА ДУЛААН ХАНГАМЖИЙН ШУГАМЫН ӨӨРЧЛӨЛТ, ШИНЭЧЛЭЛТ /10-Р УДДТ/

Эргэлтийн өнцгийн байгуулалт, огтлол

Инженер		Л.Баасанхүү	Е.Г Шифр: КС 02-32/22	Масштаб: М1:50	Огноо: 2022 он
Гүйцэтгэсэн		Н.Батдорж	Т.Г Шифр:	Зургийн дугаар: ГДГ-72	Бүх хуудас: 96
Шалгасан		Л.Баасанхүү			

Үе шат: АЗ

2023/03/07

15-Р ЦЭГИЙН ЭРГЭЛТИЙН ӨНЦӨГ-26-Н БАЙГУУЛАЛТ. М1:50

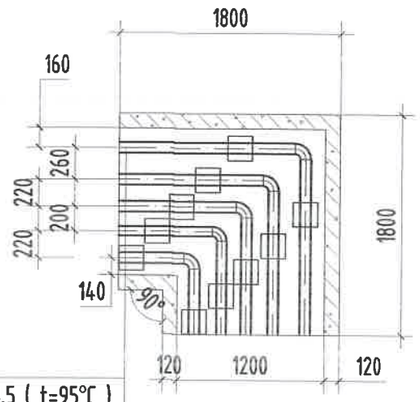

Д1 Ф76х3.5 (t=95°С)
Д2 Ф76х3.5 (t=70°С)
Д3 Ф45х2.5
Д4 Ф38х2.5
У1 Ф40 (t=5°С)

МАТЕРИАЛЫН ТҮҮВЭР

Д/д	Тэмдэглэгээ	Материалын нэр	Тоо хэмжээ	Нэгж жин /кг/	Хэмжих нэгж
15-р цэг /ЭӨ-26/					
1	ГОСТ 10704-91	Ган булан Ф70мм 90°	2		шир
2	ГОСТ 3272-75	Цайрдсан ган булан Ф40мм 90°	2		шир
3	ГОСТ 3272-75	Цайрдсан ган булан Ф32мм 90°	1		шир
4	УП-10М Г-991-1 АЛЬ-2 Вып-1 лист-23	Эргэлтийн өнцгийн ниш 1200х600h	1		ком
5	Г-991-1 альбом-2 вып-1 л-68 ОП-1	Бетон дэр Ф70 (200х200х90h)	4		шир
6	Г-991-1 альбом-2 вып-1 л-68 ОП-1	Бетон дэр Ф40, Ф32 (200х200х90h)	6		шир
7	ГТ17.10-70 Серия В.493-1	Гулсах тулгуур Ф70мм	4		шир
8	ГТ17.10-40 Серия В.493-1	Гулсах тулгуур Ф40мм, Ф32мм	6		шир

Сүүлчийн хавтасан огноо: 2023/03/07

KINGSEA E&C
Consulting group Co.,Ltd
Хаяг: Улаанбаатар,ХУД,3-р хороо. Энгэльсийн гудамж. 5-р байр Хан-Өргөө оффис, 901 тоот
Утас: 98111987, 77190404
КИНГСИЙ ИНЖЕНЕР ЭНД КОНСТРАКШН"ХХК

Завхан аймаг. Улиастай сум.

2-Р ХЭЛХЭЭНИЙ ГАДНА ДУЛААН ХАНГАМЖИЙН ШУГАМЫН ӨӨРЧЛӨЛТ, ШИНЭЧЛЭЛТ /10-Р УДДТ/

Эргэлтийн өнцгийн байгуулалт, огтлол

Инженер		Л.Баасанхүү	Е.Г Шифр: КС 02-32/22	Масштаб: М1:50	Ye шат: АЗ
Гүйцэтгэсэн	И.Баярхе	Н.Батдорж	Т.Г Шифр:	Зургийн дугаар: ГДГ-73	Огноо: 2022 он
Шалгасан		Л.Баасанхүү			Бүх хуудас: 96

2023/03/07

2-р цэгийн ДХ-1-ийн байгуулалт. М1:25

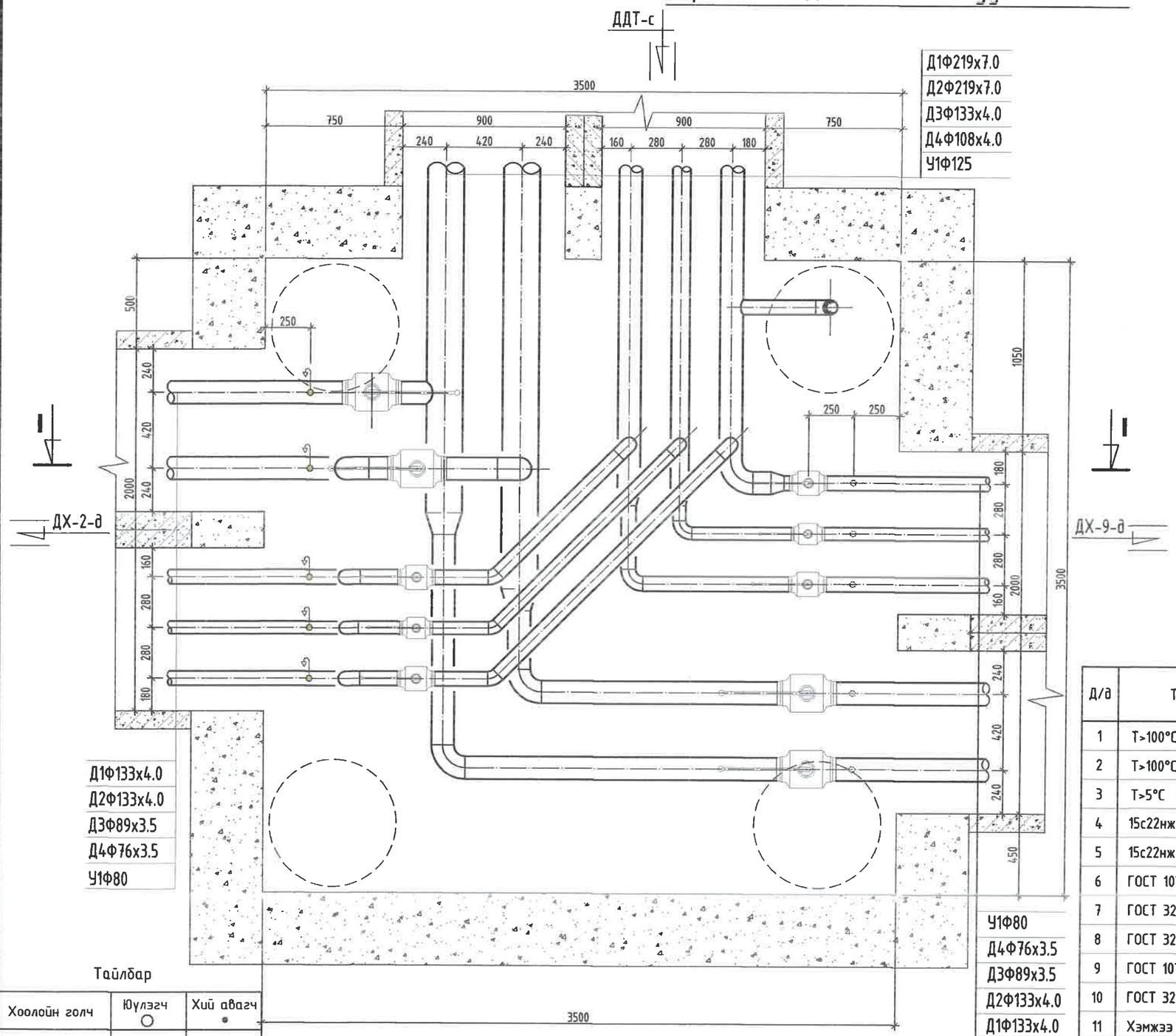

Тайлбар

Хоолойн голч	Юулэгч ○	Хий авагч ●
Ф159х4.5	Ф50	Ф20
Ф133х4.0	Ф40	Ф20
Ф108х4.0	Ф40	Ф20
Ф89х3.5	Ф40	Ф20
Ф76х3.0	Ф25	Ф15
Ф57х3.0	Ф25	Ф15
Ф45х2.5	Ф25	Ф15

МАТЕРИАЛЫН ТҮҮВЭР

Д/д	Тэмдэглэгээ	Материалын нэр	Тоо хэмжээ	Нэгж жин /кг/	Хэмжих нэгж
1	Т>100°С Р>1.6 МПа	Бөмбөлгөн хаалт Ф125мм	4		шир
2	Т>100°С Р>1.6 МПа	Бөмбөлгөн хаалт Ф80мм/Ф70мм	2/2		шир
3	Т>5°С Р>1.6 МПа	Бөмбөлгөн хаалт Ф80мм	2		шир
4	15с22нж	Ус буулгах хаалт Ф40мм/Ф25мм	4/1		шир
5	15с22нж	Хий авагч хаалт Ф20мм/Ф15мм	4/1		шир
6	ГОСТ 10704-91	Ган булан Ф125мм	5		шир
7	ГОСТ 3262-75	Цайрдсан ган булан Ф125мм/Ф80мм/Ф70мм	1/7/4		шир
8	ГОСТ 3262-75	Цайрдсан ган булан Ф80мм/70мм 45°	2/1		шир
9	ГОСТ 10704-91	Ган шилжвэр Ф200/125мм	2		шир
10	ГОСТ 3262-75	Цайрдсан ган шилжвэр Ф125/80мм, Ф100/70мм	2/1		шир
11	Хэмжээ 3.5х3.5х1.8h	Худгийн барилга бүтээц	1		шир
12		Даацын ялуу ДЯ-12-12-22	18		шир

KINGSEA E&C
Consulting group Co.,Ltd
Хаяг: Улаанбаатар,ХУД.3-р хороо. Энгэлсийн гудамж. 5-р байр Хан-Өргөө оффис, 901 тоот
Утас: 98111987, 77190404
КИНГСИЙ ИНЖЕНЕР ЭНД КОНСТРАКШН"ХХК

Завхан аймаг. Улиастай сум.

2-Р ХЭЛХЭЭНИЙ ГАДНА ДУЛААН ХАНГАМЖИЙН ШУГАМЫН ӨӨРЧЛӨЛТ, ШИНЭЧЛЭЛТ /10-Р УДДТ/

Дулааны худаг-1, Байгуулалт, огтлол 1-1

Инженер		Л.Баасанхүү	Е.Г Шифр: КС 02-32/22	Масштаб:	Ye шат: А3
Гүйцэтгэсэн	И.Баярж	Н.Батдорж	Т.Г Шифр:	Зургийн дугаар: ГДГ-74	Огноо: 2022 он
Шалгасан		Л.Баасанхүү			Бух хуудас: 96

Суурийн хавтасан огноо: 2022/11/17

2022/11/17

2-р цэгийн ДХ-1-н Огтлол 1-1. М1:25

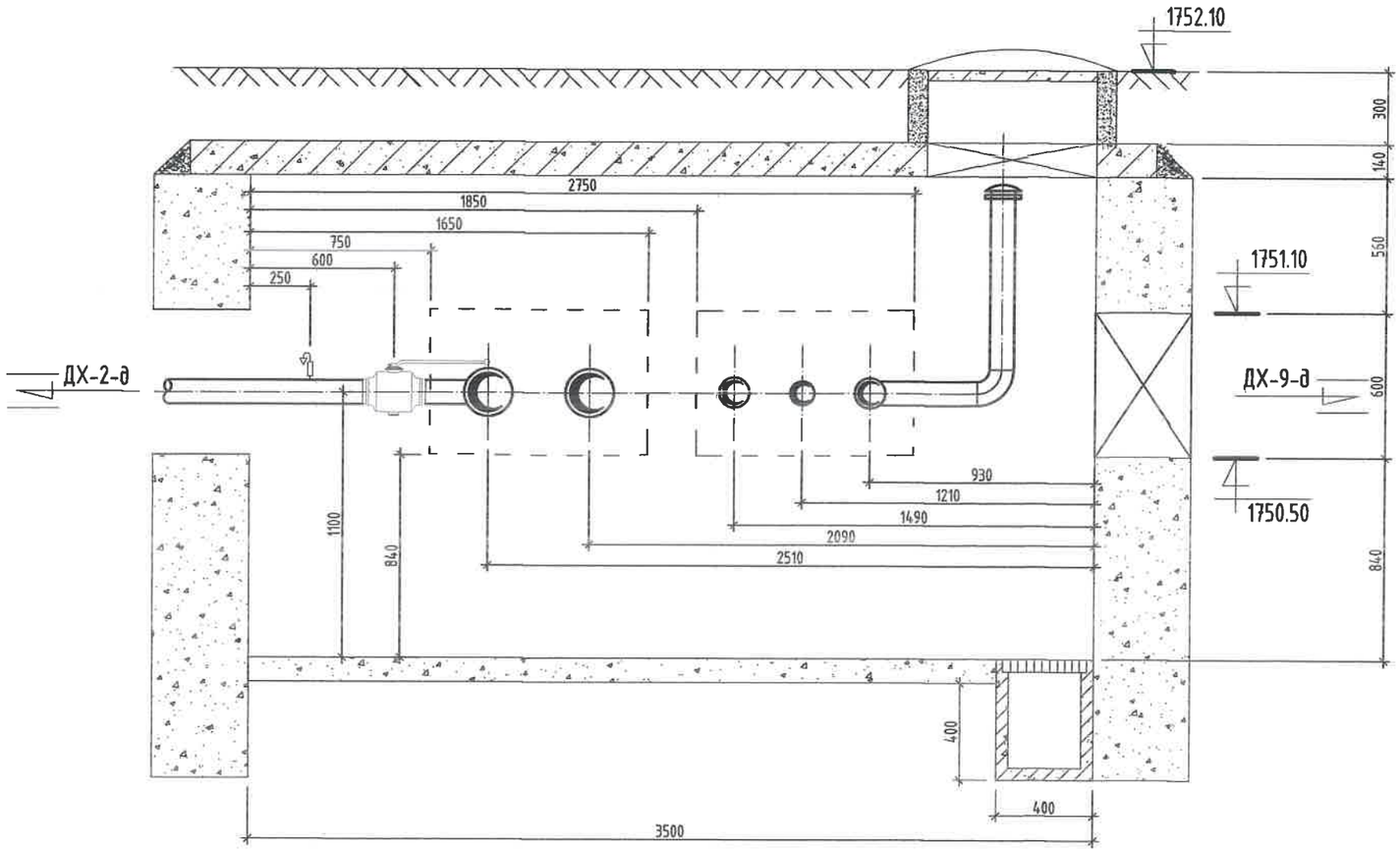

Тайлбар

Хоолойн голч	Юүлэгч ○	Хий авагч •
Ф159х4.5	Ф50	Ф20
Ф133х4.0	Ф40	Ф20
Ф108х4.0	Ф40	Ф20
Ф89х3.5	Ф40	Ф20
Ф76х3.0	Ф25	Ф15
Ф57х3.0	Ф25	Ф15
Ф45х2.5	Ф25	Ф15

Суулгчийн хавсаргсан огноо: 2023/03/08

KINGSEA E&C
Consulting group Co.,Ltd
Хаяг: Улаанбаатар,ХУД,3-р хороо. Энгэльсийн гудамж. 5-р байр Хан-Өргөө оффис, 901 тоот
Утас: 90111987, 77190484
КИНГСИЙ ИНЖЕНЕР ЭНД КОНСТРАКШН"ХХК

Завхан аймаг. Улиастай сум.

2-Р ХЭЛХЭЭНИЙ ГАДНА ДУЛААН ХАНГАМЖИЙН ШУГАМЫН ӨӨРЧЛӨЛТ, ШИНЭЧЛЭЛТ /10-Р УДДТ/

Дулааны худаг-1, Огтлол 1-1

Инженер		Л.Баасанхүү	Е.Г Шифр: КС 02-32/22	Масштаб:	Үе шат: А3
Гүйцэтгэсэн		Н.Батдорж			Огноо: 2022 он
Шалгасан		Л.Баасанхүү	Т.Г Шифр:	Зургийн дугаар: ГДГ-74а	Бүх хуудас: 96

2023/03/08

3-р цэгийн ДХ-2-н байгуулалт. М1:25

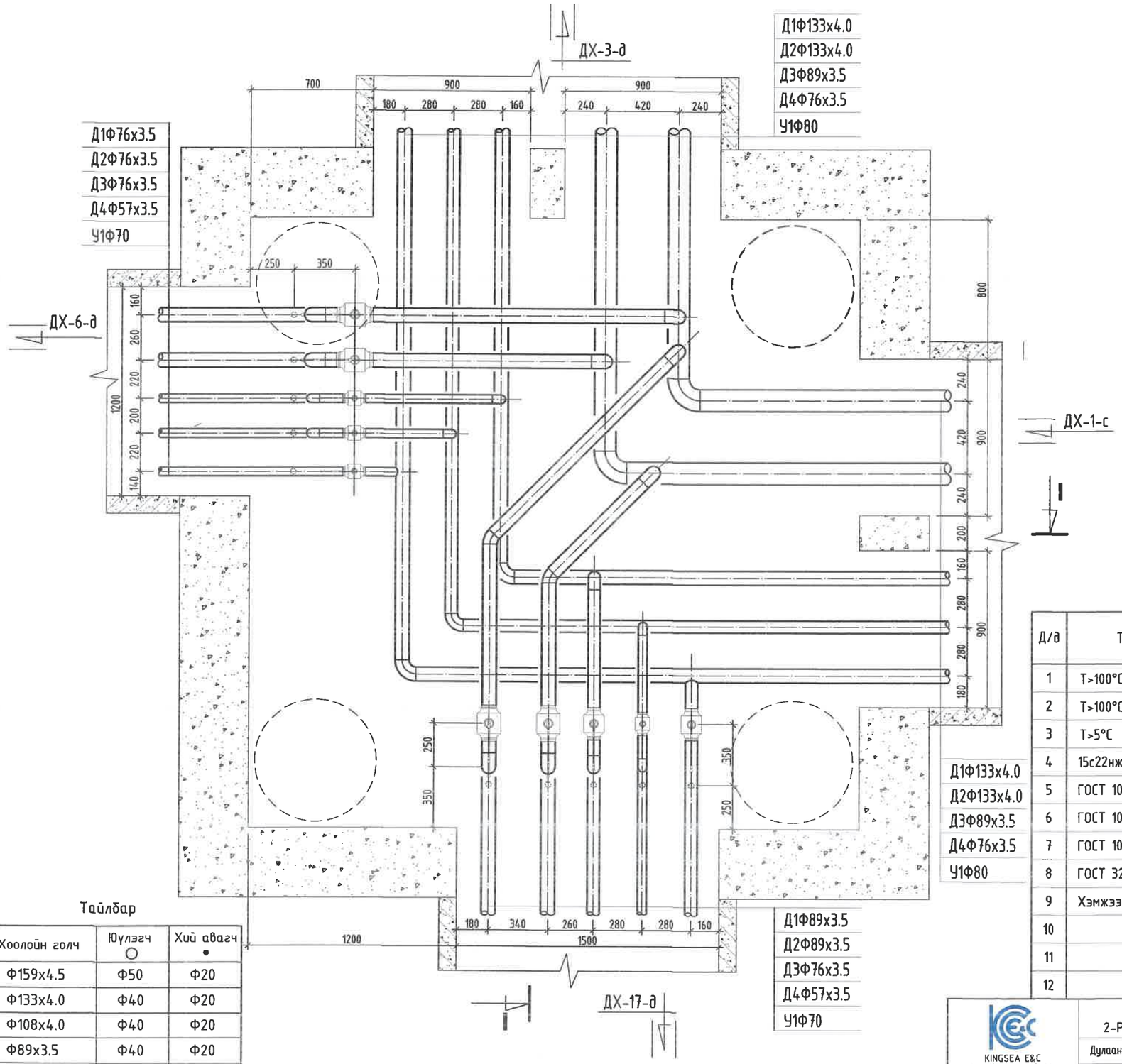

Тайлбар

Хоолойн голч	Юулэгч ○	Хий авагч ●
Ф159х4.5	Ф50	Ф20
Ф133х4.0	Ф40	Ф20
Ф108х4.0	Ф40	Ф20
Ф89х3.5	Ф40	Ф20
Ф76х3.0	Ф25	Ф15
Ф57х3.0	Ф25	Ф15
Ф45х2.5	Ф25	Ф15

МАТЕРИАЛЫН ТҮҮВЭР

Д/д	Тэмдэглэгээ	Материалын нэр	Тоо хэмжээ	Нэгж жин /кг/	Хэмжих нэгж
1	Т>100°С Р>1.6 МПа	Бөмбөлгөн хаалт Ф80мм/Ф70мм	2/4		шир
2	Т>100°С Р>1.6 МПа	Бөмбөлгөн хаалт Ф50мм	2		шир
3	Т>5°С Р>1.6 МПа	Бөмбөлгөн хаалт Ф70мм	2		шир
4	15с22нж	Ус буулгах хаалт Ф40мм/Ф25мм	2/8		шир
5	ГОСТ 10704-91	Ган булан Ф125мм	2		шир
6	ГОСТ 10704-91	Ган булан Ф80мм/Ф70мм	6/6		шир
7	ГОСТ 10704-91	Ган булан Ф80мм 45°	2		шир
8	ГОСТ 3262-75	Цайрдсан ган булан Ф80мм/Ф70мм/Ф50мм	2/7/6		шир
9	Хэмжээ 3.5х3.5х1.8h	Худгийн барилга бүтээц	1		шир
10		Даацын ялуу ДЯ-12-12-22	12		шир
11		Даацын ялуу ДЯ-18-12-22	3		шир
12		Даацын ялуу ДЯ-22-12-22	3		шир

KINGSEA E&C
Consulting group Co.,Ltd
Хаяг: Улаанбаатар.ХУД.3-р хороо. Энгельсийн гудамж. 5-р байр Хан-Өргөө оффис, 901 тоот
Утас: 98111987, 77190404
КИНГСИЙ ИНЖЕНЕР ЭНД КОНСТРАКШН"ХХК

Захиалагч: Улиастай сум.

2-Р ХЭЛХЭЭНИЙ ГАДНА ДУЛААН ХАНГАМЖИЙН ШУГАМЫН ӨӨРЧЛӨЛТ, ШИНЭЧЛЭЛТ /10-Р УДДТ/

Дулааны худаг-2, Байгуулалт, огтлол 1-1

Инженер		Л.Баасанхүү	Е.Г Шифр: КС 02-32/22	Масштаб:	Огноо: 2022 он
Гүйцэтгэсэн		Н.Батдорж	Т.Г Шифр:	Зургийн дугаар: ГДГ-75	Бух хуудас: 96
Шалгасан		Л.Баасанхүү			

Ye шат: А3

Сунгачийн хэвлэсэн огноо: 2022/11/17

2022/11/17

З-р цэгийн ДХ-2-н Огтлол 1-1. М1:25

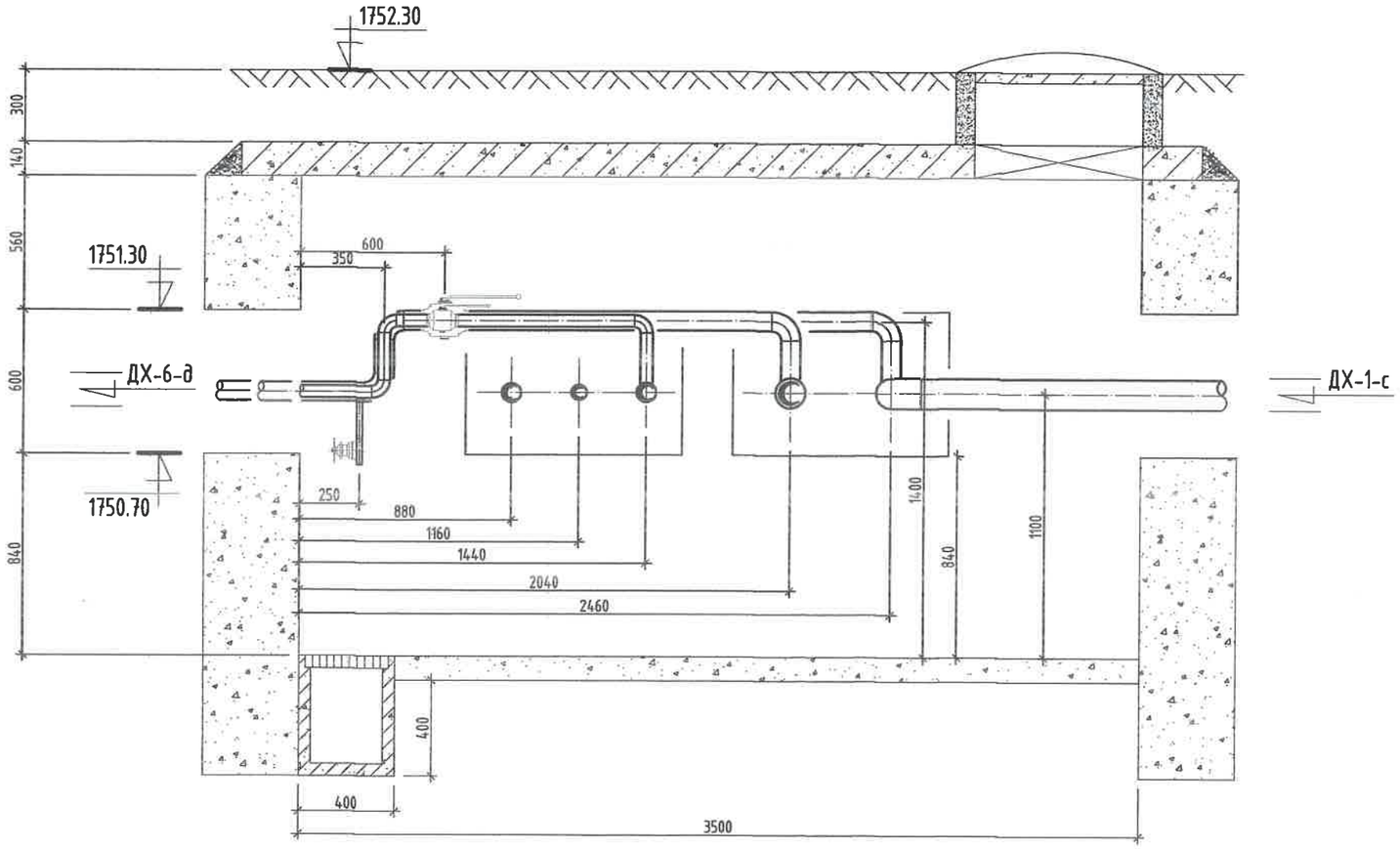

Тайлбар

Хоолойн голч	Юулэгч ○	Хий авагч •
Ф159х4.5	Ф50	Ф20
Ф133х4.0	Ф40	Ф20
Ф108х4.0	Ф40	Ф20
Ф89х3.5	Ф40	Ф20
Ф76х3.0	Ф25	Ф15
Ф57х3.0	Ф25	Ф15
Ф45х2.5	Ф25	Ф15

Сунгчийн хавтасын огноо: 2023/03/08

KINGSEA E&C
Consulting group Co.,Ltd
Хаяг: Улаанбаатар,ХУД,3-р хороо, Энгэльсийн гудамж, 5-р байр, Хан-Өргөө оффис, 901 тоот
Утас: 98111987, 77190404
КИНГСИЙ ИНЖЕНЕР ЭНД КОНСТРАКШН"ХХК

Завхан аймаг. Улиастай сум.

2-Р ХЭЛХЭЭНИЙ ГАДНА ДУЛААН ХАНГАМЖИЙН ШУГАМЫН ӨӨРЧЛӨЛТ, ШИНЭЧЛЭЛТ /10-Р УДДТ/

Дулааны худаг-2, Огтлол 1-1					Ye шат: АЗ
Инженер		Л.Баасанхүү	Е.Г Шифр: КС 02-32/22	Масштаб:	Огноо: 2022 он
Гүйцэтгэсэн	И.Баярхе.	Н.Батдорж	Т.Г Шифр:	Зургийн дугаар: ГДГ-75а	Бүх хуудас: 96
Шалгасан		Л.Баасанхүү			

2023/03/08

5-р цэгийн ДХ-3-н байгуулалт. М1:25

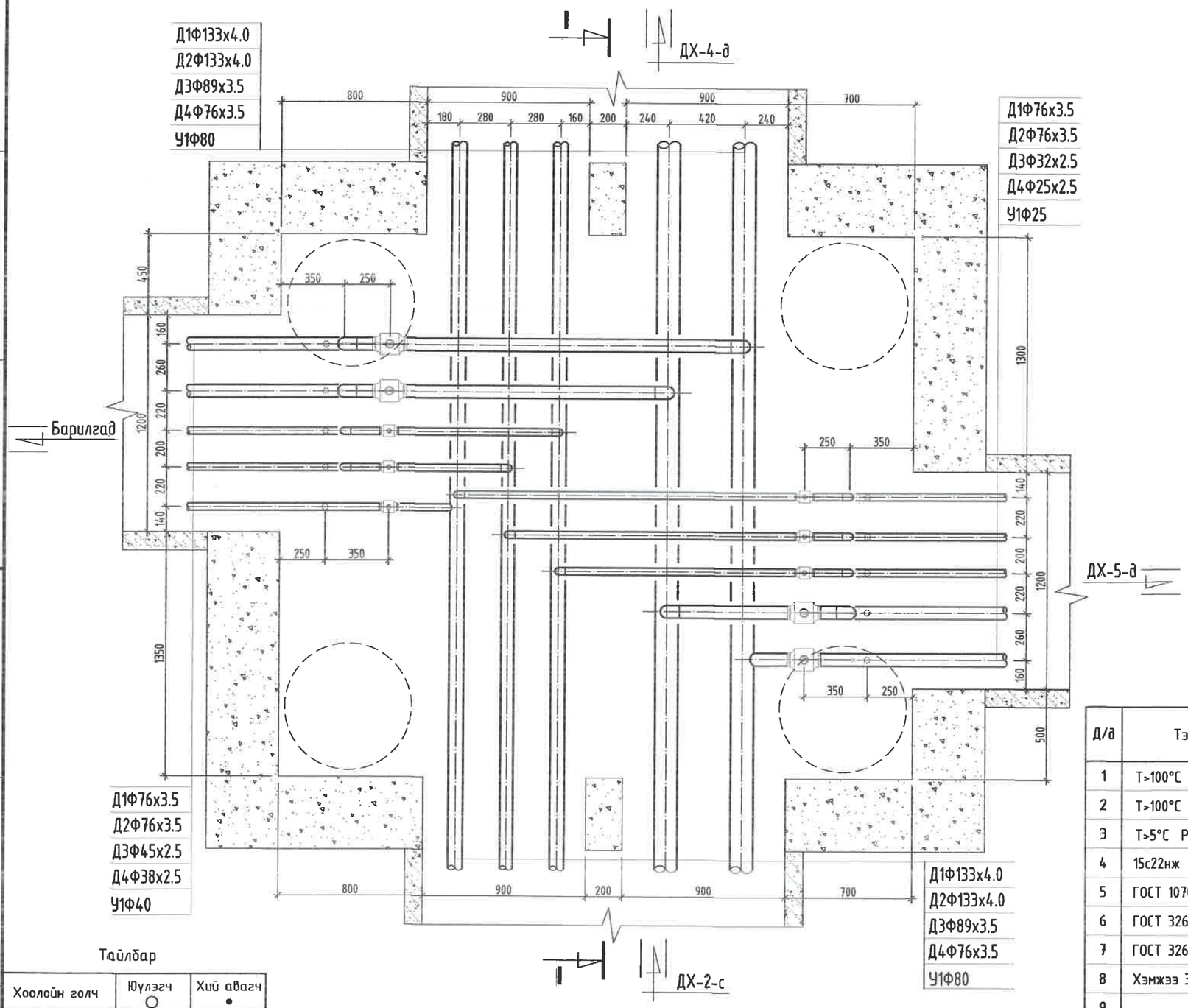

Тайлбар

Хоолойн голч	Юүлэгч ○	Хий авагч ●
Ф159х4.5	Ф50	Ф20
Ф133х4.0	Ф40	Ф20
Ф108х4.0	Ф40	Ф20
Ф89х3.5	Ф40	Ф20
Ф76х3.0	Ф25	Ф15
Ф57х3.0	Ф25	Ф15
Ф45х2.5	Ф25	Ф15

МАТЕРИАЛЫН ТҮҮВЭР

Д/д	Тэмдэглэгээ	Материалын нэр	Тоо хэмжээ	Нэгж жин /кг/	Хэмжих нэгж
1	T>100°C P>1.6 МПа	Бөмбөлгөн хаалт Ф70мм/Ф40мм	4/1		шир
2	T>100°C P>1.6 МПа	Бөмбөлгөн хаалт Ф32мм/Ф25мм/Ф20мм	1/1/1		шир
3	T>5°C P>1.6 МПа	Бөмбөлгөн хаалт Ф40мм/Ф25мм	1/1		шир
4	15с22нж	Ус буулгах хаалт Ф40мм/Ф25мм/Ф15мм	4/9/2		шир
5	ГОСТ 10704-91	Ган булан Ф70мм	9		шир
6	ГОСТ 3262-75	Цайрдсан ган булан Ф40мм/Ф32мм	3/3		шир
7	ГОСТ 3262-75	Цайрдсан ган булан Ф25мм/Ф20мм	6/3		шир
8	Хэмжээ 3.5х3.5х2.0h	Худгийн барилга бүтээц	1		шир
9		Даацын ялуу ДЯ-12-12-22	12		шир
10		Даацын ялуу ДЯ-18-12-22	6		шир

KINGSEA E&C
Consulting group Co.,Ltd
Хаяг: Улаанбаатар.ХУД.3-р хороо. Энгельсийн гудамж. 5-р байр Хан-Өргөө оффис. 901 тоот
Утас: 98111987, 77190404
КИНГСИЙ ИНЖЕНЕР ЭНД КОНСТРАКШН"ХХК

Завхан аймаг. Улиастай сум.

2-Р ХЭЛХЭЭНИЙ ГАДНА ДУЛААН ХАНГАМЖИЙН ШУГАМЫН ӨӨРЧЛӨЛТ, ШИНЭЧЛЭЛТ /10-Р УДДТ/

Дулааны худаг-3, Байгуулалт, огтлол 1-1

Инженер		Л.Баасанхүү	Е.Г Шифр: КС 02-32/22	Масштаб:	Үе шат: АЗ
Гүйцэтгэсэн		Н.Батдорж	Т.Г Шифр:		Огноо: 2022 он
Шалгасан		Л.Баасанхүү		Зургийн дугаар: ГДГ-76	Бүх хуудас: 96

Сүүлчийн хэвлэсэн огноо: 2023/03/08

2023/03/08

5-р цэгийн ДХ-3-н Огтлол 1-1. М1:25

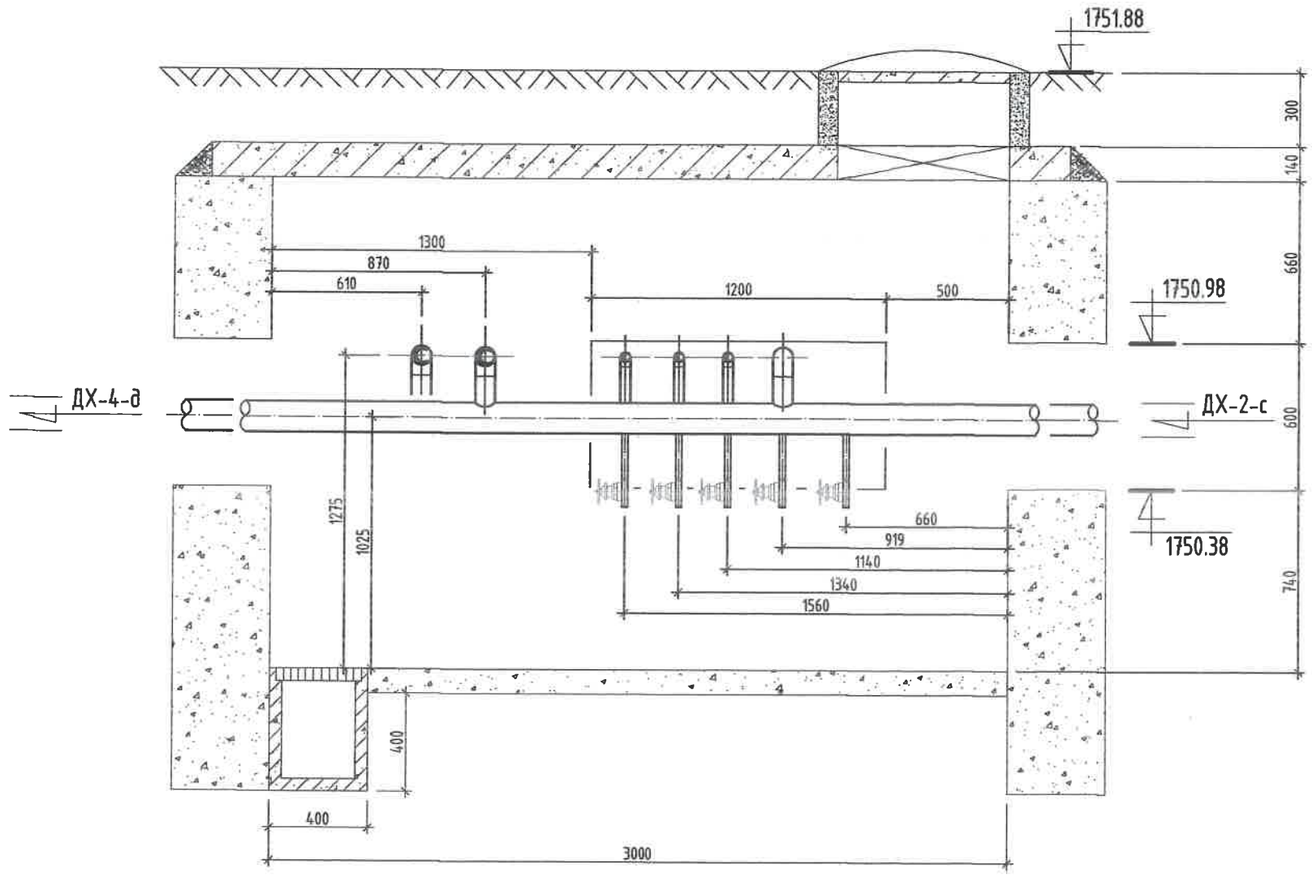

Тайлбар

Хоолойн голч	Юүлэгч ○	Хий авагч ●
Ф159х4.5	Ф50	Ф20
Ф133х4.0	Ф40	Ф20
Ф108х4.0	Ф40	Ф20
Ф89х3.5	Ф40	Ф20
Ф76х3.0	Ф25	Ф15
Ф57х3.0	Ф25	Ф15
Ф45х2.5	Ф25	Ф15

KINGSEA E&C
Consulting group Co.,Ltd
Хаяг: Улаанбаатар.ХУД.3-р хороо. Энгельсийн гудамж. 5-р байр Хан-Өргөө оффис, 901 тоот
Утас: 98111987, 77190444
КИНГСИЙ ИНЖЕНЕР ЭНД КОНСТРАКШН"ХХК

Завхан аймаг. Улиастай сум.

2-Р ХЭЛХЭЭНИЙ ГАДНА ДУЛААН ХАНГАМЖИЙН ШУГАМЫН ӨӨРЧЛӨЛТ, ШИНЭЧЛЭЛТ /10-Р УДДТ/

Дулааны худаг-3, Огтлол 1-1					Үе шат: АЗ
Инженер		Л.Баасанхүү	Е.Г Шифр: КС 02-32/22	Масштаб:	Огноо: 2022 он
Гүйцэтгэсэн		Н.Батдорж	Т.Г Шифр:	Зургийн дугаар: ГДГ-76а	Бүх хуудас: 96
Шалгасан		Л.Баасанхүү			

Суулгачийн хавтасан огноо: 2023/03/08

2023/03/08

8-р цэгийн ДХ-4-н байгуулалт. М1:25

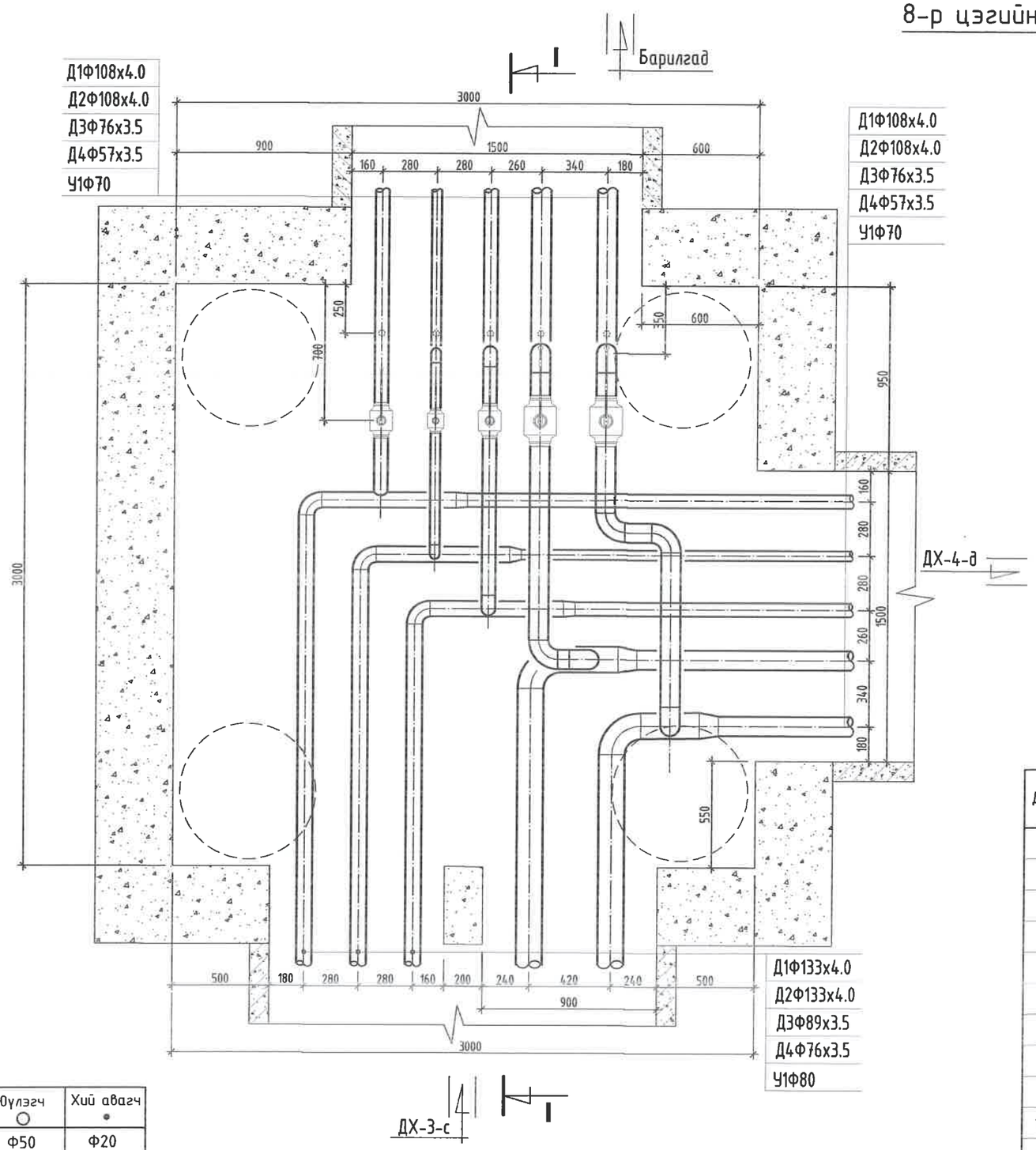

Тайлбар

Хоолойн голч	Юүлэгч ○	Хий авагч •
Ф159х4.5	Ф50	Ф20
Ф133х4.0	Ф40	Ф20
Ф108х4.0	Ф40	Ф20
Ф89х3.5	Ф40	Ф20
Ф76х3.0	Ф25	Ф15
Ф57х3.0	Ф25	Ф15
Ф45х2.5	Ф25	Ф15

МАТЕРИАЛЫН ТҮҮВЭР

Д/д	Тэмдэглэгээ	Материалын нэр	Тоо хэмжээ	Нэгж жин /кг/	Хэмжих нэгж
1	Т>100°С Р>1.6 МПа	Бөмбөлгөн хаалт Ф100мм	2		шир
2	Т>100°С Р>1.6 МПа	Бөмбөлгөн хаалт Ф70мм/Ф50мм	1/1		шир
3	Т>5°С Р>1.6 МПа	Бөмбөлгөн хаалт Ф70мм	1		шир
4	15с22нж	Ус буулгах хаалт Ф40мм/Ф25мм	2/3		шир
5	ГОСТ 10704-91	Ган булан Ф125мм/Ф100мм	2/9		шир
6	ГОСТ 3262-75	Цайрдсан ган булан Ф70мм/Ф50мм	3/3		шир
7	ГОСТ 10704-91	Ган шилжвэр Ф125/100мм	2		шир
8	ГОСТ 3262-75	Цайрдсан ган шилжвэр Ф80/70мм, Ф70/50мм	2/1		шир
9	Хэмжээ 3.5х3.5х2.0h	Хүдгийн барилга бүтээц	1		шир
10		Даацын ялуу ДЯ-12-12-22	6		шир
11		Даацын ялуу ДЯ-22-12-22	6		шир

KINGSEA E&C
Consulting group Co.,Ltd
Хаяг: Улаанбаатар,ХУД.3-р хороо, Энгэльсийн гудамж, 5-р байр Хан-Өргөө оффис, 901 тоот
Утас: 98111987, 77190404
КИНГСИЙ ИНЖЕНЕР ЭНД КОНСТРАКШН"ХХК

Завхан аймаг. Улиастай сум.

2-Р ХЭЛХЭЭНИЙ ГАДНА ДУЛААН ХАНГАМЖИЙН ШУГАМЫН ӨӨРЧЛӨЛТ, ШИНЭЧЛЭЛТ /10-Р УДДТ/

Дулааны худаг-4, Байгуулалт, огтлол 1-1

Инженер		Л.Баасанхүү	Е.Г Шифр: КС 02-32/22	Масштаб:	Үе шат: А3
Гүйцэтгэсэн		Н.Батдорж	Т.Г Шифр:		Огноо: 2022 он
Шалгасан		Л.Баасанхүү		Зургийн дугаар: ГДГ-77	Бүх хуудас: 96

Сүлпчийн хэвлэсэн огноо: 2023/03/07

2023/03/07

8-р цэгийн ДХ-4-н огтлол /I-I/. M1:25

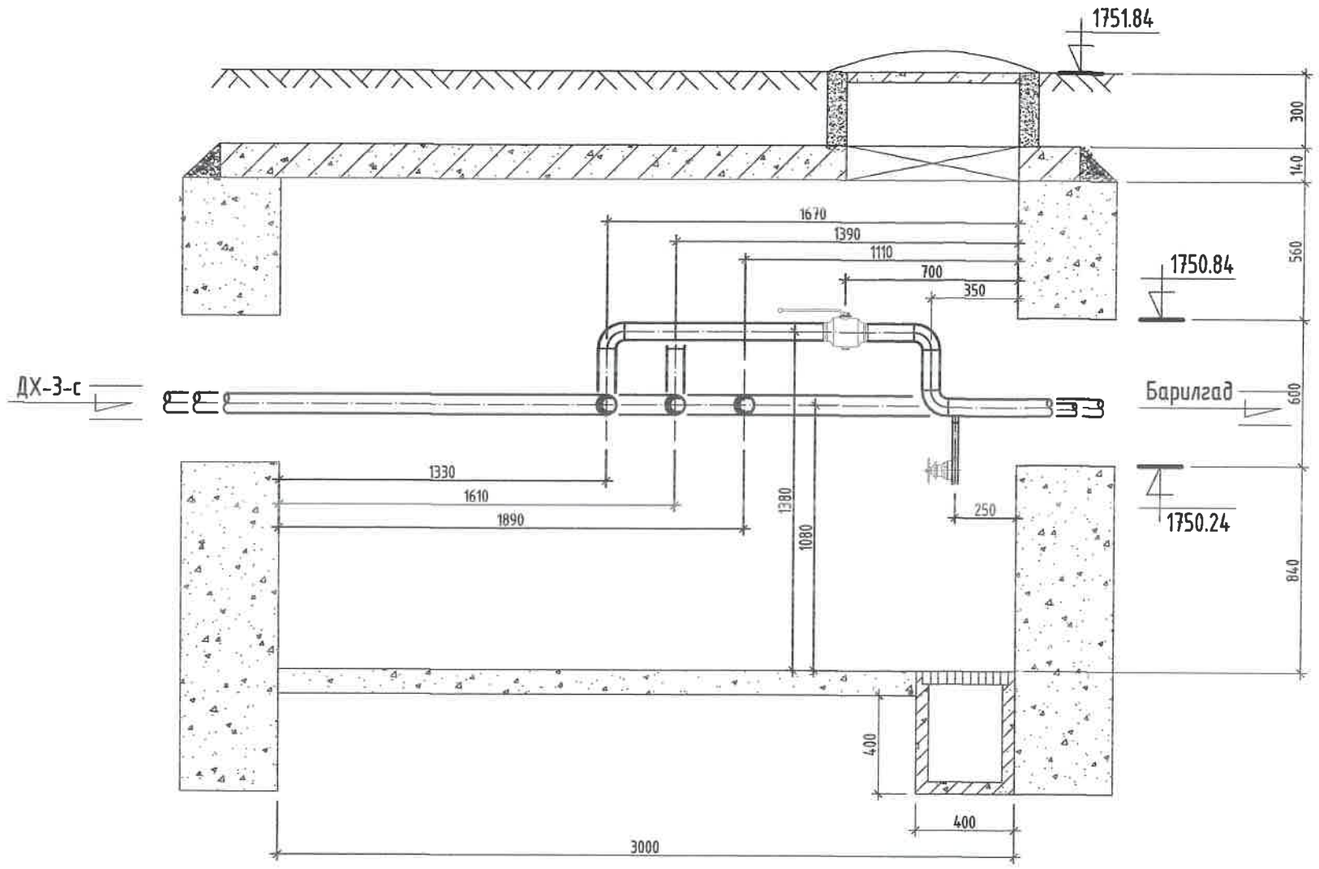

Тайлбар

Хоолойн голч	Юулэгч ○	Хий авагч ●
Ф159х4.5	Ф50	Ф20
Ф133х4.0	Ф40	Ф20
Ф108х4.0	Ф40	Ф20
Ф89х3.5	Ф40	Ф20
Ф76х3.0	Ф25	Ф15
Ф57х3.0	Ф25	Ф15
Ф45х2.5	Ф25	Ф15

Суулгийн хэвлэсэн огноо: 2023/03/07

KINGSEA E&C
Consulting group Co.,Ltd
Хаяг: Улаанбаатар.ХУД.3-р хороо. Энгэльсийн гудамж. 5-р байр Хан-Өргөө оффис, 901 тоот
Утас: 98111987, 77190484
КИНГСИЙ ИНЖЕНЕР ЭНД КОНСТРАКШН"ХХК

Завхан аймаг. Улиастай сум.
2-Р ХЭЛХЭЭНИЙ ГАДНА ДУЛААН ХАНГАМЖИЙН ШУГАМЫН ӨӨРЧЛӨЛТ, ШИНЭЧЛЭЛТ /10-Р УДДТ/

Дулааны худаг-4, Огтлол 1-1

Инженер		Л.Баасанхүү	Е.Г Шифр: КС 02-32/22	Масштаб:	Ye шат: А3
Гүйцэтгэсэн		Н.Батдорж	Т.Г Шифр:		Огноо: 2022 он
Шалгасан		Л.Баасанхүү		Зургийн дугаар: ГДГ-77а	Бух хуудас: 96

2023/03/07

14-р цэгийн ДХ-4"-н байгуулалт. М1:25

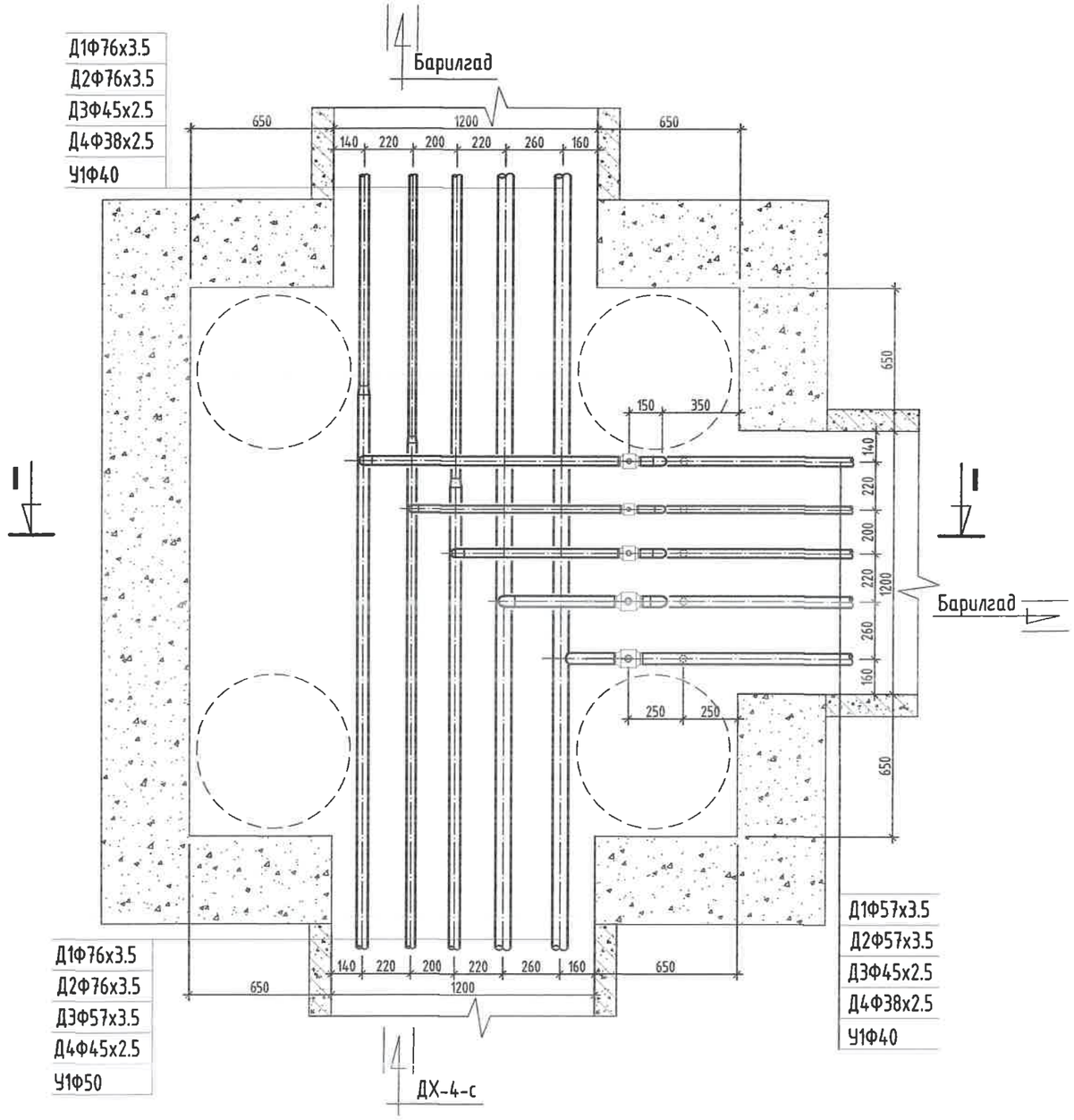

ОГТЛОЛ /I-I/

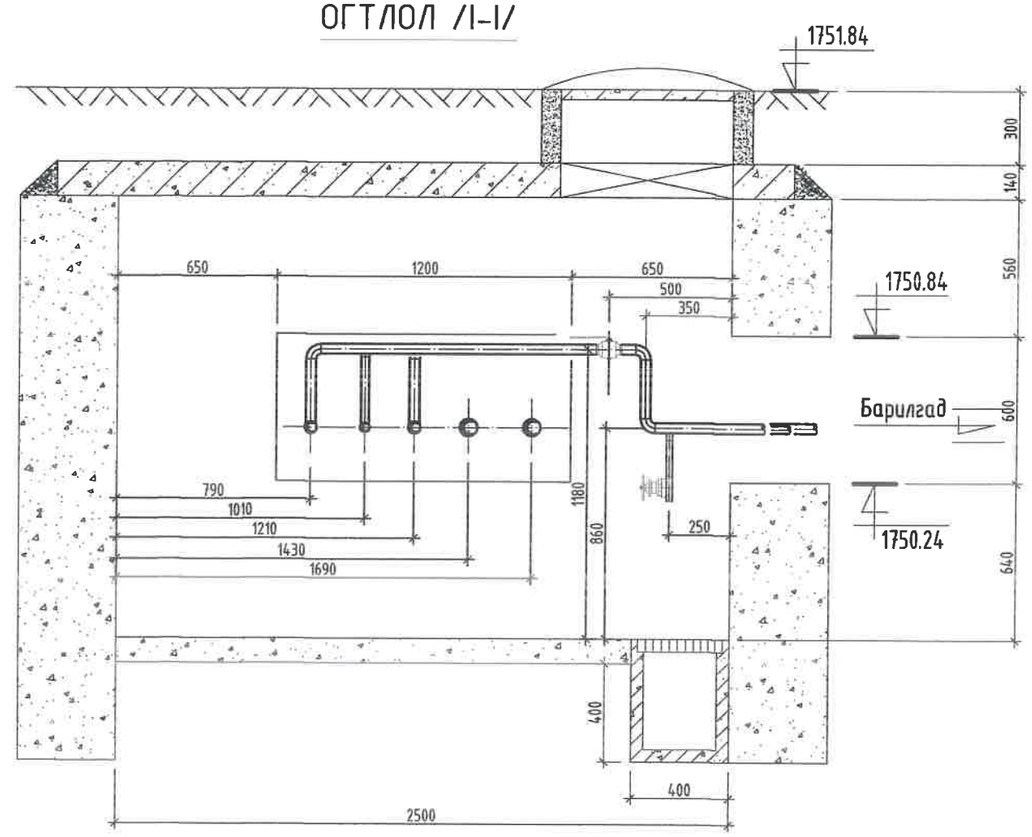

МАТЕРИАЛЫН ТҮҮВЭР

Д/д	Тэмдэглэгээ	Материалын нэр	Тоо хэмжээ	Нэгж жин /кг/	Хэмжих нэгж
1	T>100°C P>1.6 МПа	Бөмбөлгөн хаалт Ф50мм	2		шир
2	T>100°C P>1.6 МПа	Бөмбөлгөн хаалт Ф40мм/Ф32мм	1/1		шир
3	T>5°C P>1.6 МПа	Бөмбөлгөн хаалт Ф40мм	1		шир
4	15с22нж	Ус буулгах хаалт Ф25мм	5		шир
5	ГОСТ 10704-91	Ган булан Ф50мм	3		шир
6	ГОСТ 3262-75	Цайрдсан ган булан Ф40мм/Ф32мм	6/3		шир
7	ГОСТ 3262-75	Цайрдсан ган шилжвэр Ф50/40мм, Ф40/32мм	2/1		шир
8	Хэмжээ 2.5х2.5х1.8h	Худгийн барилга бүтээц	1		шир
9		Даацын ялуу ДЯ-18-12-22	9		шир

Тайлбар

Хоолойн голч	Юулэгч ○	Хий авагч •
Ф159х4.5	Ф50	Ф20
Ф133х4.0	Ф40	Ф20
Ф108х4.0	Ф40	Ф20
Ф89х3.5	Ф40	Ф20
Ф76х3.0	Ф25	Ф15
Ф57х3.0	Ф25	Ф15
Ф45х2.5	Ф25	Ф15

KINGSEA E&C
Consulting group Co.,Ltd
Хаяг: Улаанбаатар ХУД 3-р хороо. Энгэлсийн гудамж. 5-р байр Хан-Өргөө оффис, 901 тоот
Утас: 98111987, 77190444
КИНГСИЙ ИНЖЕНЕР ЭНД КОНСТРАКШН"ХХК

Завхан аймаг. Улиастай сум.
2-Р ХЭЛХЭЭНИЙ ГАДНА ДУЛААН ХАНГАМЖИЙН ШУГАМЫН ӨӨРЧЛӨЛТ, ШИНЭЧЛЭЛТ /10-Р УДДТ/

Дулааны худаг-4", Байгуулалт, огтлол 1-1

Инженер		Л.Баасанхүү	Е.Г Шифр: КС 02-32/22	Масштаб:	Ye шат: А3
Гүйцэтгэсэн		Н.Батдорж	Т.Г Шифр:	Зургийн дугаар: ГДГ-78	Огноо: 2022 он
Шалгасан		Л.Баасанхүү			Бүх хуудас: 96

Суурийн хавтасын огноо: 2023/03/07
2023/03/07

18-р цэгийн ДХ-5-н байгуулалт. М1:25

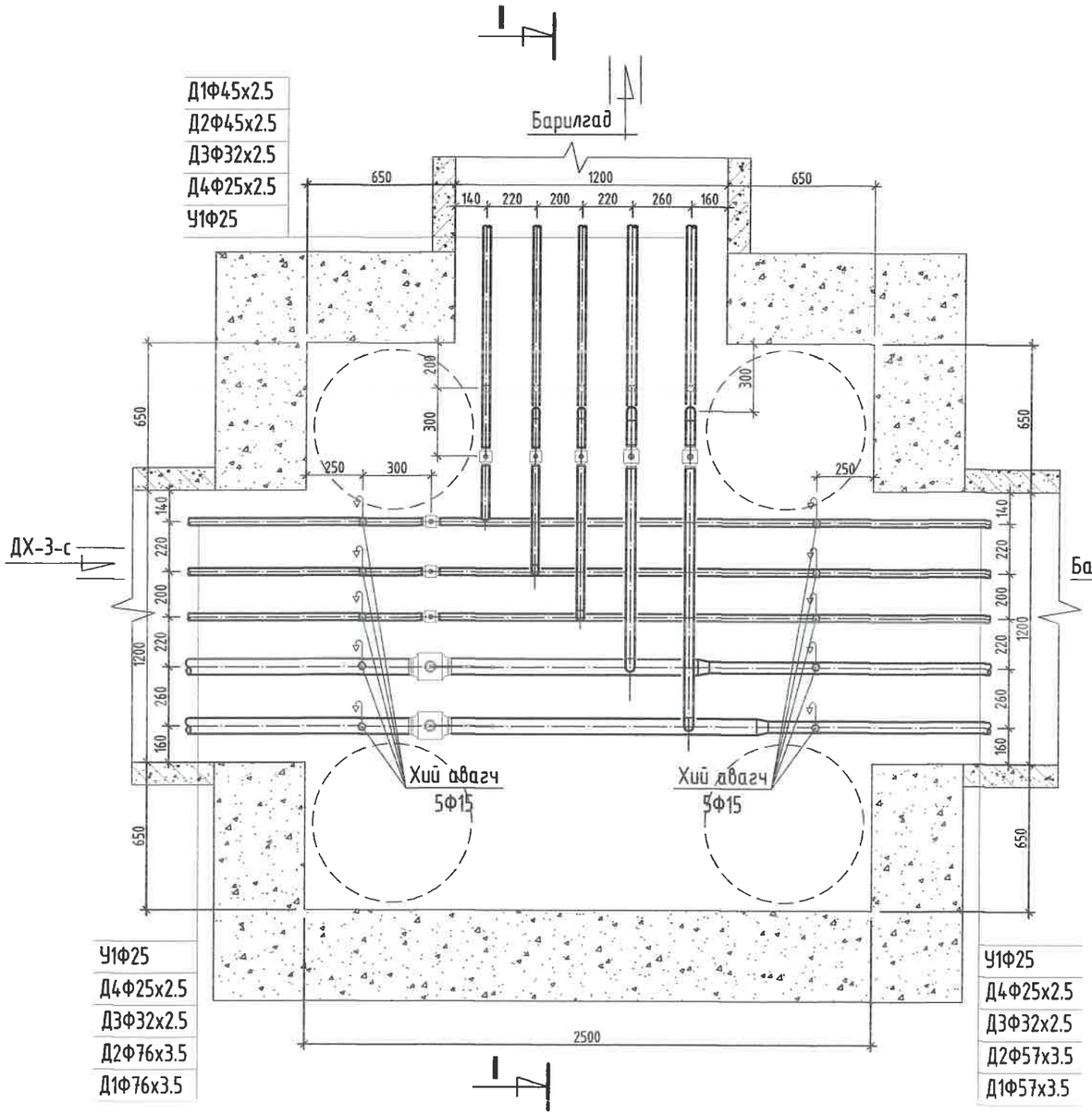

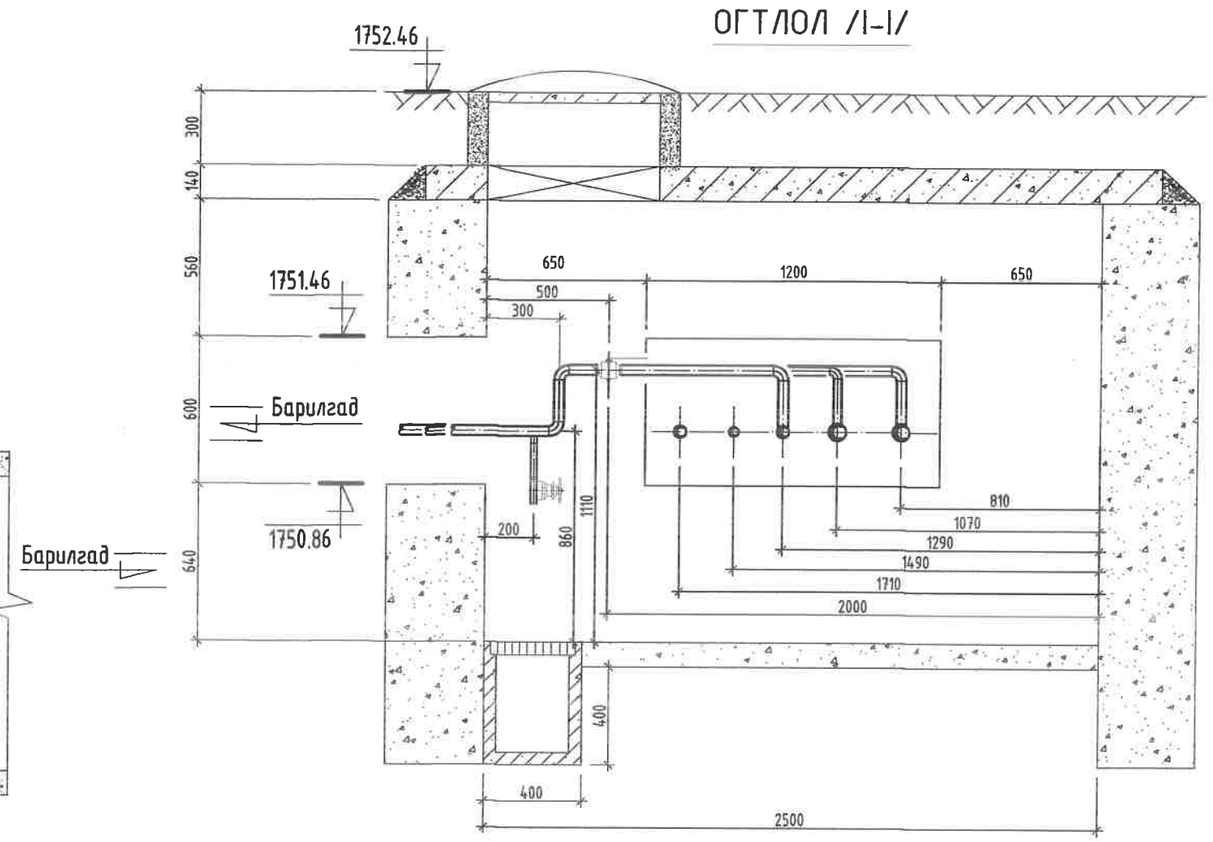

МАТЕРИАЛЫН ТУУВЭР

Д/д	Тэмдэглэгээ	Материалын нэр	Тоо хэмжээ	Нэгж жин /кг/	Хэмжих нэгж
1	T>100°C P>1.6 МПа	Бөмбөлгөн хаалт Ф70мм/Ф40мм	2/2		шир
2	T>100°C P>1.6 МПа	Бөмбөлгөн хаалт Ф25мм/Ф20мм	2/2		шир
3	T>5°C P>1.6 МПа	Бөмбөлгөн хаалт Ф25мм	2		шир
4	15с22нж	Ус буулгах хаалт Ф20мм/Ф15мм	3/2		шир
5	15с22нж	Хий авагч хаалт Ф15мм	10		шир
6	ГОСТ 10704-91	Ган булан Ф40мм	6		шир
7	ГОСТ 3262-75	Цайрдсан ган булан Ф25мм/Ф20мм	3/3		шир
8	ГОСТ 10704-91	Ган шилжвэр Ф70/50мм	2		шир
9	Хэмжээ 2.5х2.5х1.8h	Худгийн барилга бүтээц	1		шир
10		Даацын ялуу ДЯ-18-12-22	9		шир

Тайлбар

Хоолойн голч	Юүлэгч ○	Хий авагч •
Ф159х4.5	Ф50	Ф20
Ф133х4.0	Ф40	Ф20
Ф108х4.0	Ф40	Ф20
Ф89х3.5	Ф40	Ф20
Ф76х3.0	Ф25	Ф15
Ф57х3.0	Ф25	Ф15
Ф45х2.5	Ф25	Ф15

KINGSEA E&C
Consulting group Co.,Ltd
Хаяг: Улаанбаатар,ХУД,3-р хороо, Энгэльсийн гудамж, 5-р байр Хан-Өргөө оффис, 901 тоот
Утас: 98111987, 77190404
КИНГСИЙ ИНЖЕНЕР ЭНД КОНСТРАКШН"ХХК

Зөвхөн аймаг. Улиастай сум.

2-Р ХЭЛХЭЭНИЙ ГАДНА ДУЛААН ХАНГАМЖИЙН ШУГАМЫН ӨӨРЧЛӨЛТ, ШИНЭЧЛЭЛТ /10-Р УДДТ/

Дулааны худаг-5, Байгуулалт, огтлол 1-1

Инженер		Л.Баасанхүү	Е.Г Шифр: КС 02-32/22	Масштаб: М1:25	Ye шат: А3
Гүйцэтгэсэн	И.Баярх	Н.Батдорж			Огноо: 2022 он
Шалгасан		Л.Баасанхүү	Т.Г Шифр:	Зургийн дугаар: ГДГ-79	Бух хуудас: 96

Суулгийн хавтасан огноо: 2023/03/07

2023/03/07

31-р цэгийн ДХ-6-н байгуулалт. М1:25

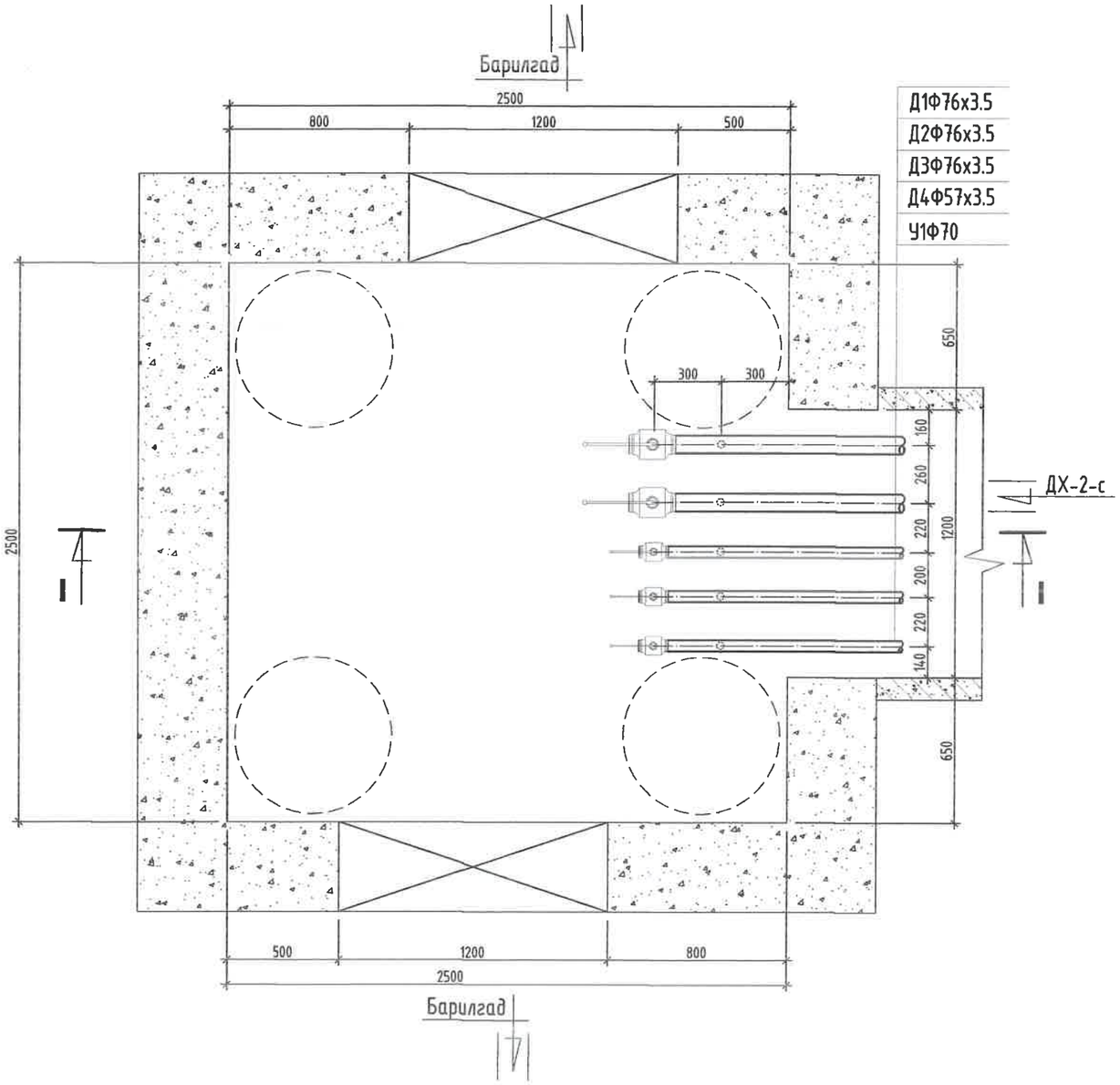

ОГТЛОЛ /I-I/

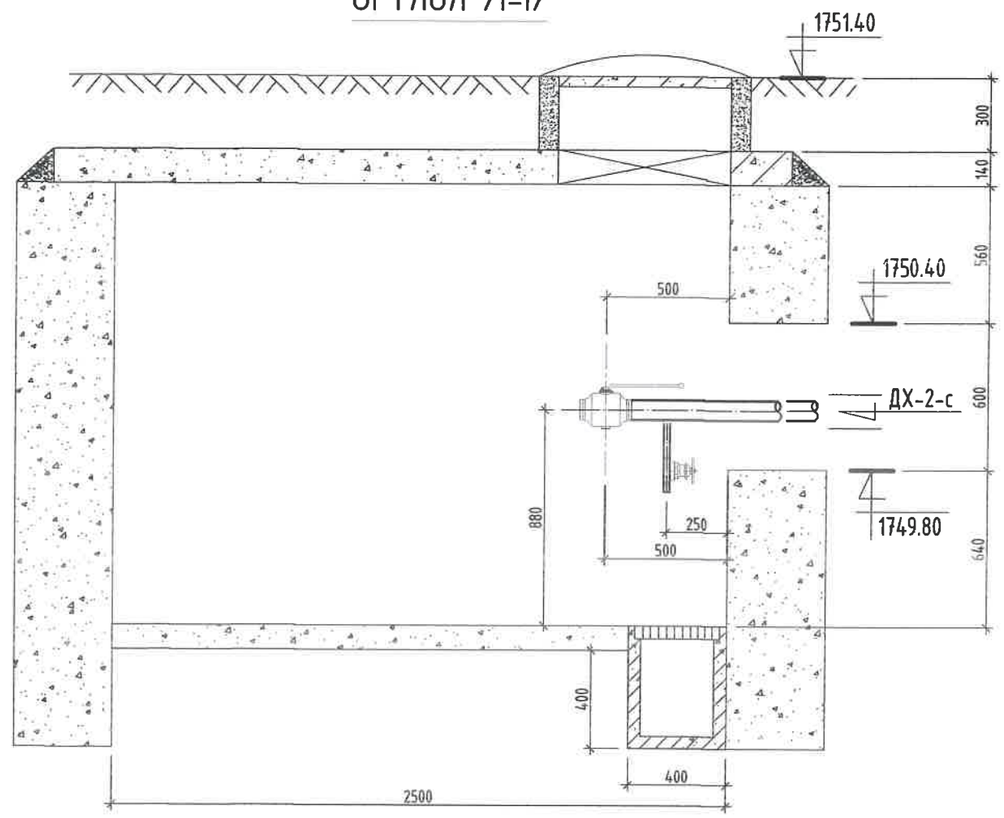

МАТЕРИАЛЫН ТҮҮВЭР

Д/д	Тэмдэглэгээ	Материалын нэр	Тоо хэмжээ	Нэгж жин /кг/	Хэмжих нэгж
1	T>100°C P>1.6 МПа	Бөмбөлгөн хаалт Ф70мм	3		шир
2	T>100°C P>1.6 МПа	Бөмбөлгөн хаалт Ф50мм	1		шир
3	T>5°C P>1.6 МПа	Бөмбөлгөн хаалт Ф70мм	1		шир
4	15с22нж	Ус буулгах хаалт Ф20мм	5		шир
5	Хэмжээ 2.5х2.5х1.8h	Худгийн барилга бүтээц	1		шир
6		Даацын ялуу ДЯ-18-12-22	9		шир

Тайлбар

Хоолойн голч	Юулэгч ○	Хий авагч •
Ф159х4.5	Ф50	Ф20
Ф133х4.0	Ф40	Ф20
Ф108х4.0	Ф40	Ф20
Ф89х3.5	Ф40	Ф20
Ф76х3.0	Ф25	Ф15
Ф57х3.0	Ф25	Ф15
Ф45х2.5	Ф25	Ф15

KINGSEA E&C
Consulting group Co.,Ltd
Хаяг: Улаанбаатар,ХУД.3-р хороо.
Энгэльсийн гудамж. 5-р байр
Хан-Өргөө оффис, 901 тоот
Утас: 98111987, 77190404
КИНГСИЙ ИНЖЕНЕР ЭНД КОНСТРАКШН"ХХК

Завхан аймаг. Улиастай сум.

2-Р ХЭЛХЭЭНИЙ ГАДНА ДУЛААН ХАНГАМЖИЙН ШУГАМЫН ӨӨРЧЛӨЛТ, ШИНЭЧЛЭЛТ /10-Р УДДТ/

Дулааны худаг-6, Байгуулалт, огтлол 1-1

Инженер		Л.Баасанхүү	Е.Г Шифр: КС 02-32/22	Масштаб: М1:25	Ye шат: АЗ
Гүйцэтгэсэн		Н.Батдорж	Т.Г Шифр:	Зургийн дугаар: ГДГ-80	Огноо: 2022 он
Шалгасан		Л.Баасанхүү			Бүх хуудас: 96

Суурилуулсан огноо: 2023/03/07

2023/03/07

33-р цэгийн ДХ-7-н байгуулалт. М1:25

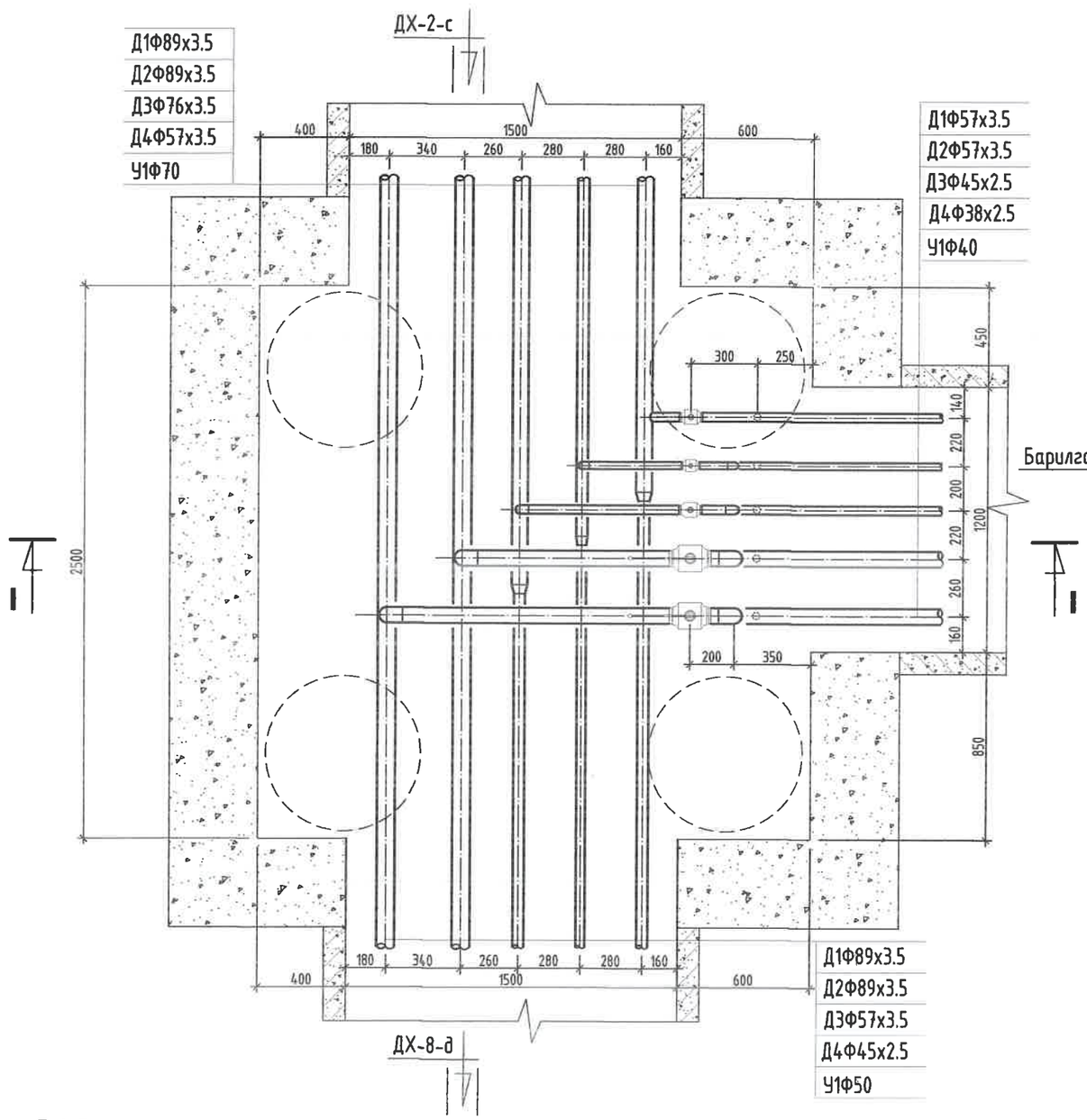

ОГТЛОЛ /I-I/

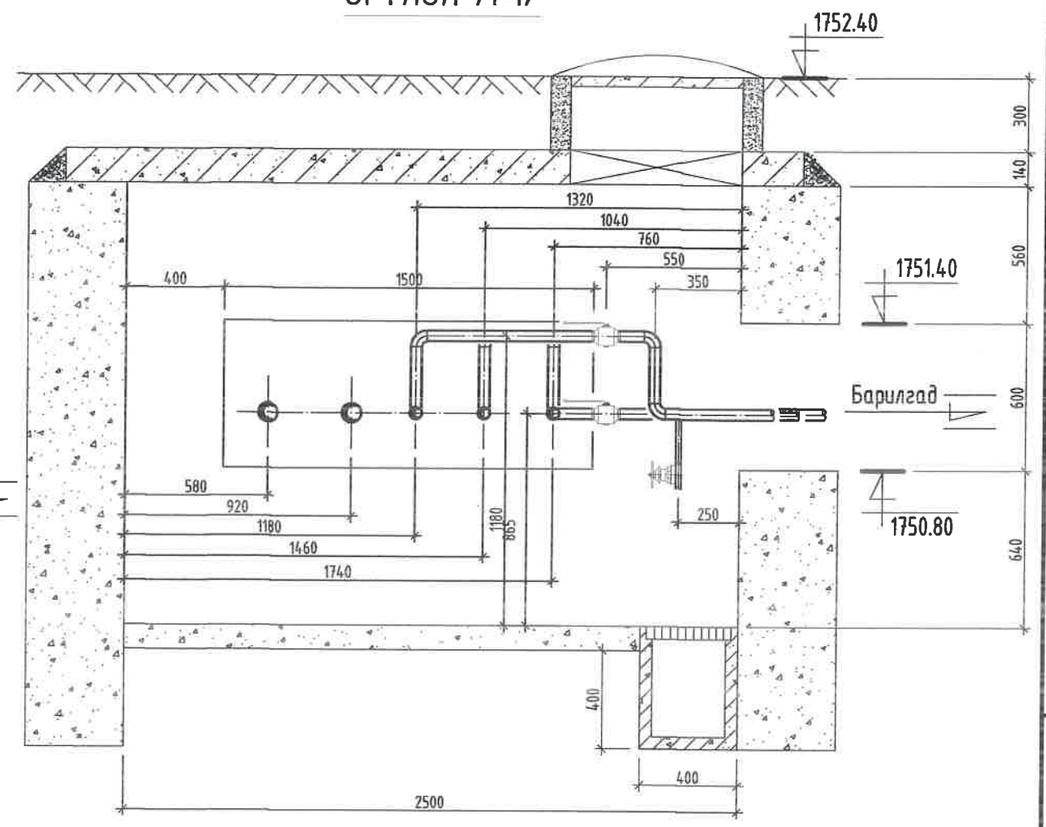

МАТЕРИАЛЫН ТУУВЭР

Д/д	Тэмдэглэгээ	Материалын нэр	Тоо хэмжээ	Нэгж жин /кг/	Хэмжих нэгж
1	T>100°C P>1.6 МПа	Бөмбөлгөн хаалт Ф50мм	2		шир
2	T>100°C P>1.6 МПа	Бөмбөлгөн хаалт Ф40мм/Ф32мм	1/1		шир
3	T>5°C P>1.6 МПа	Бөмбөлгөн хаалт Ф40мм	1		шир
4	15с22нж	Ус буулгах хаалт Ф20мм	5		шир
5	ГОСТ 10704-91	Ган булан Ф50мм	6		шир
6	ГОСТ 3262-75	Цайрдсан ган булан Ф40мм/Ф32мм	2/1		шир
7	ГОСТ 3262-75	Цайрдсан ган шилжвэр Ф70/50мм, Ф50/40мм	2/1		шир
8	Хэмжээ 2.5х2.5х1.8h	Худгийн барилга бүтээц	1		шир
9		Даацын ялуу ДЯ-18-12-22	3		шир
10		Даацын ялуу ДЯ-22-12-22	6		шир

Тайлбар

Хоолойн голч	Юүлэгч ○	Хий авагч ●
Ф159х4.5	Ф50	Ф20
Ф133х4.0	Ф40	Ф20
Ф108х4.0	Ф40	Ф20
Ф89х3.5	Ф40	Ф20
Ф76х3.0	Ф25	Ф15
Ф57х3.0	Ф25	Ф15
Ф45х2.5	Ф25	Ф15

KINGSEA E&C
Consulting group Co.,Ltd
Хаяг: Улаанбаатар ХУД 3-р хороо. Энгэльсийн гудамж. 5-р байр Хан-Өргөө оффис, 901 тоот
Утас: 98111987, 77190404
КИНГСИЙ ИНЖЕНЕР ЭНД КОНСТРАКШН"ХХК

Завхан аймаг. Улиастай сум.

2-Р ХЭЛХЭЭНИЙ ГАДНА ДУЛААН ХАНГАМЖИЙН ШУГАМЫН ӨӨРЧЛӨЛТ, ШИНЭЧЛЭЛТ /10-Р УДДТ/

Дулааны худаг-7, Байгуулалт, огтлол 1-1

Инженер		Л.Баасанхүү	Е.Г Шифр: КС 02-32/22	Масштаб:	Уе шат: АЗ
Гүйцэтгэсэн		Н.Батдорж	Т.Г Шифр:		Огноо: 2022 он
Шалгасан		Л.Баасанхүү		Зургийн дугаар: ГДГ-81	Бүх хуудас: 96

Сунгуулийн хавтасын огноо: 2023/03/07

2023/03/07

36-р цэгийн ДХ-8-н байгуулалт. М1:25

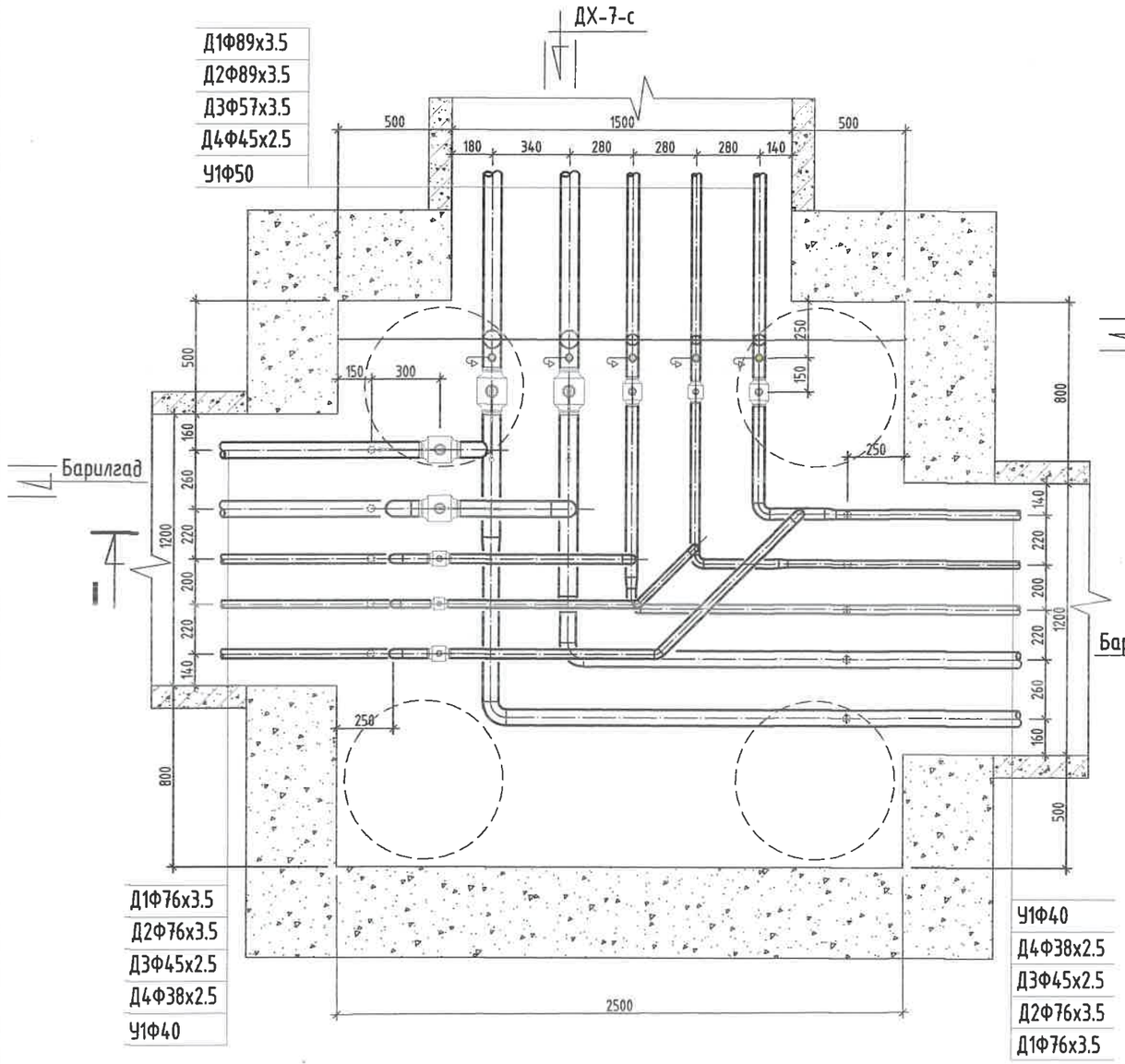

ОГТЛОЛ /I-I/

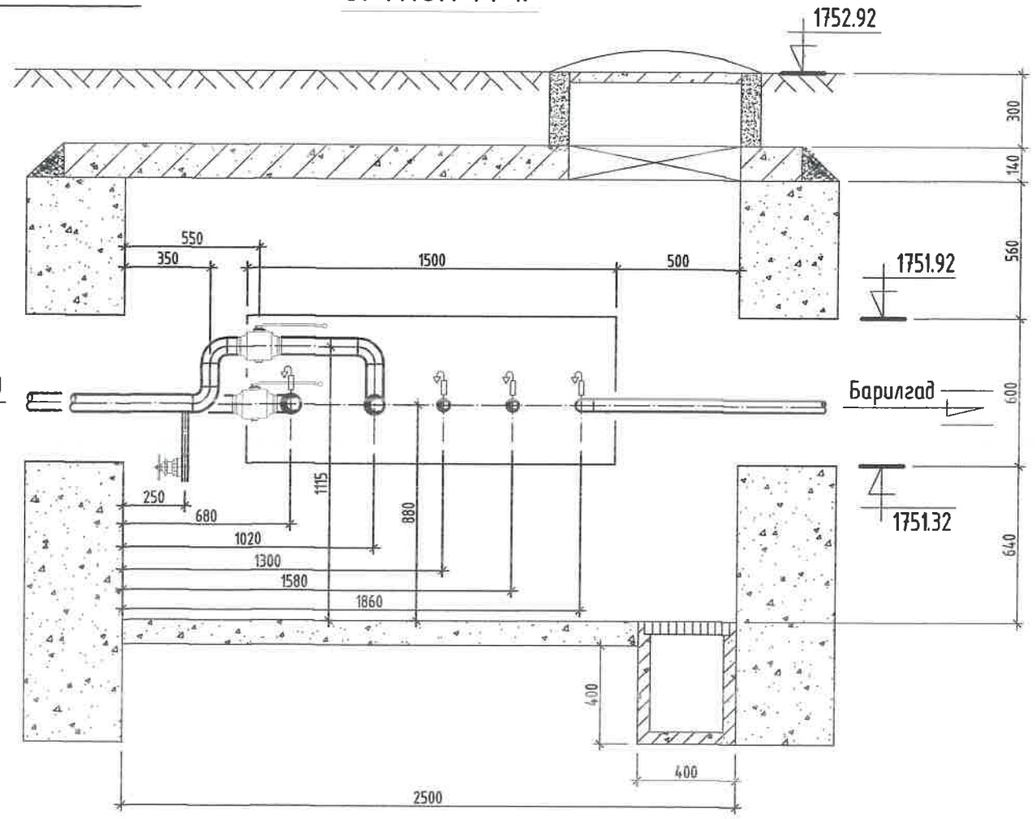

МАТЕРИАЛЫН ТУУВЭР

Д/д	Тэмдэглэгээ	Материалын нэр	Тоо хэмжээ	Нэгж жин /кг/	Хэмжих нэгж
1	T>100°C P>1.6 МПа	Бөмбөлгөн хаалт Ф80мм/Ф70мм	2/2		шир
2	T>100°C P>1.6 МПа	Бөмбөлгөн хаалт Ф50мм/Ф40мм/Ф32мм	1/2/1		шир
3	T>5°C P>1.6 МПа	Бөмбөлгөн хаалт Ф50мм/Ф40мм	1/1		шир
4	15с22нж	Ус буулгах хаалт Ф20мм	10		шир
5	15с22нж	Хий авагч хаалт Ф20мм/Ф15мм	2/3		шир
6	ГОСТ 10704-91	Ган булан Ф70мм	5		шир
7	ГОСТ 3262-75	Цайрдсан ган булан Ф50мм/Ф40мм/Ф32мм	1/8/3		шир
8	ГОСТ 3262-75	Цайрдсан ган булан Ф40мм/Ф32мм 45°	1/1		шир
9	ГОСТ 10704-91	Ган шилжвэр Ф80/70мм	2		шир
10	ГОСТ 3262-75	Цайрдсан ган шилжвэр Ф50/40мм, Ф40/32мм	2/1		шир
11	Хэмжээ 2.5х2.5х1.8h	Худгийн барилга бүтээц	1		шир
12		Даацын ялуу ДЯ-18-12-22	6		шир
13		Даацын ялуу ДЯ-22-12-22	3		шир

Тайлбар

Хоолойн голч	Юүлэгч ○	Хий авагч •
Ф159х4.5	Ф50	Ф20
Ф133х4.0	Ф40	Ф20
Ф108х4.0	Ф40	Ф20
Ф89х3.5	Ф40	Ф20
Ф76х3.0	Ф25	Ф15
Ф57х3.0	Ф25	Ф15
Ф45х2.5	Ф25	Ф15

KINGSEA E&C
Consulting group Co.,Ltd
Хаяг: Улаанбаатар,ХУД.3-р хороо. Энгэльсийн гудамж. 5-р байр Хан-Өргөө оффис, 901 тоот
Утас: 98111987, 77190404
КИНГСИЙ ИНЖЕНЕР ЭНД КОНСТРАКШН"ХХК

Завхан аймаг. Улиастай сум.

2-Р ХЭЛХЭЭНИЙ ГАДНА ДУЛААН ХАНГАМЖИЙН ШУГАМЫН ӨӨРЧЛӨЛТ, ШИНЭЧЛЭЛТ /10-Р УДДТ/

Дулааны худаг-8, Байгуулалт, огтлол 1-1

Инженер		Л.Баасанхүү	Е.Г Шифр: КС 02-32/22	Масштаб:	Үе шат: АЗ
Гүйцэтгэсэн	И.Баярх.	Н.Батдорж			Огноо: 2022 он
Шалгасан		Л.Баасанхүү	Т.Г Шифр:	Зургийн дугаар: ГДГ-82	Бүх хуудас: 96

Суурлуулсан огноо: 2023/03/07

2023/03/07

42-р цэгийн ДХ-9-н байгуулалт. М1:25

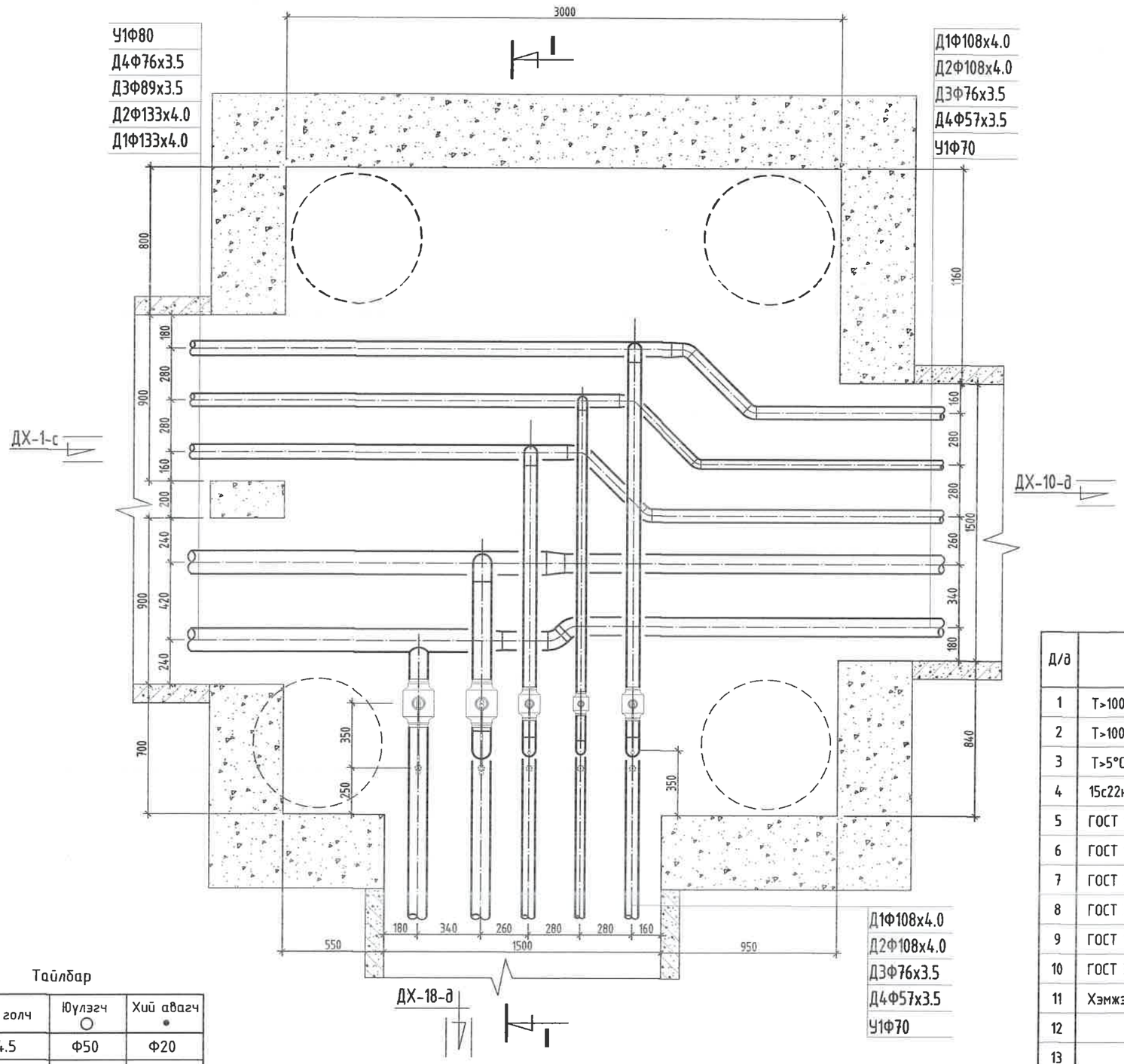

Тайлбар

Хоолойн голч	Юулэгч ○	Хий авагч ●
Ф159х4.5	Ф50	Ф20
Ф133х4.0	Ф40	Ф20
Ф108х4.0	Ф40	Ф20
Ф89х3.5	Ф40	Ф20
Ф76х3.0	Ф25	Ф15
Ф57х3.0	Ф25	Ф15
Ф45х2.5	Ф25	Ф15

МАТЕРИАЛЫН ТҮҮВЭР

Д/д	Тэмдэглэгээ	Материалын нэр	Тоо хэмжээ	Нэгж жин /кг/	Хэмжих нэгж
1	Т>100°С Р>1.6 МПа	Бөмбөлгөн хаалт Ф100мм	2		шир
2	Т>100°С Р>1.6 МПа	Бөмбөлгөн хаалт Ф70мм/Ф50мм	1/1		шир
3	Т>5°С Р>1.6 МПа	Бөмбөлгөн хаалт Ф70мм	1		шир
4	15с22нж	Ус буулгах хаалт Ф40мм/Ф25мм	2/3		шир
5	ГОСТ 10704-91	Ган булан Ф100мм	3		шир
6	ГОСТ 10704-91	Ган булан Ф100мм 45°	2		шир
7	ГОСТ 3262-75	Цайрдсан ган булан Ф70мм/Ф50мм	6/3		шир
8	ГОСТ 3262-75	Цайрдсан ган булан Ф70мм/Ф50мм 45°	4/2		шир
9	ГОСТ 10704-91	Ган шилжвэр Ф125/100мм	2		шир
10	ГОСТ 3262-75	Цайрдсан ган шилжвэр Ф80/70мм, Ф70/50мм	2/1		шир
11	Хэмжээ 3.5х3.0х2.0h	Худгийн барилга бүтээц	1		шир
12		Даацын ялуу ДЯ-12-12-22	6		шир
13		Даацын ялуу ДЯ-22-12-22	6		шир

KINGSEA E&C
Consulting group Co.,Ltd
Хаяг: Улаанбаатар,ХУД.3-р хороо. Зайсаны гудамж. 5-р байр Хан-Өргөө оффис, 901 тоот
Утас: 98111997, 77190404
КИНГСИЙ ИНЖЕНЕР ЭНД КОНСТРАКШН"ХХК

Завхан аймаг. Улиастай сум.

2-Р ХЭЛХЭЭНИЙ ГАДНА ДУЛААН ХАНГАМЖИЙН ШУГАМЫН ӨӨРЧЛӨЛТ, ШИНЭЧЛЭЛТ /10-Р УДДТ/

Дулааны худаг-9, Байгуулалт, огтлол 1-1

Инженер		Л.Баасанхүү	Е.Г Шифр: КС 02-32/22	Масштаб:	Ye шат: А3
Гүйцэтгэсэн		Н.Батдорж	Т.Г Шифр:		Огноо: 2022 он
Шалгасан		Л.Баасанхүү		Зургийн дугаар: ГДГ-83	Бүх хуудас: 96

Суулгийн хэвлэсэн огноо: 2023/03/07

2023/03/07

42-р цэгийн ДХ-9-н огтлол /I-I/. М1:25

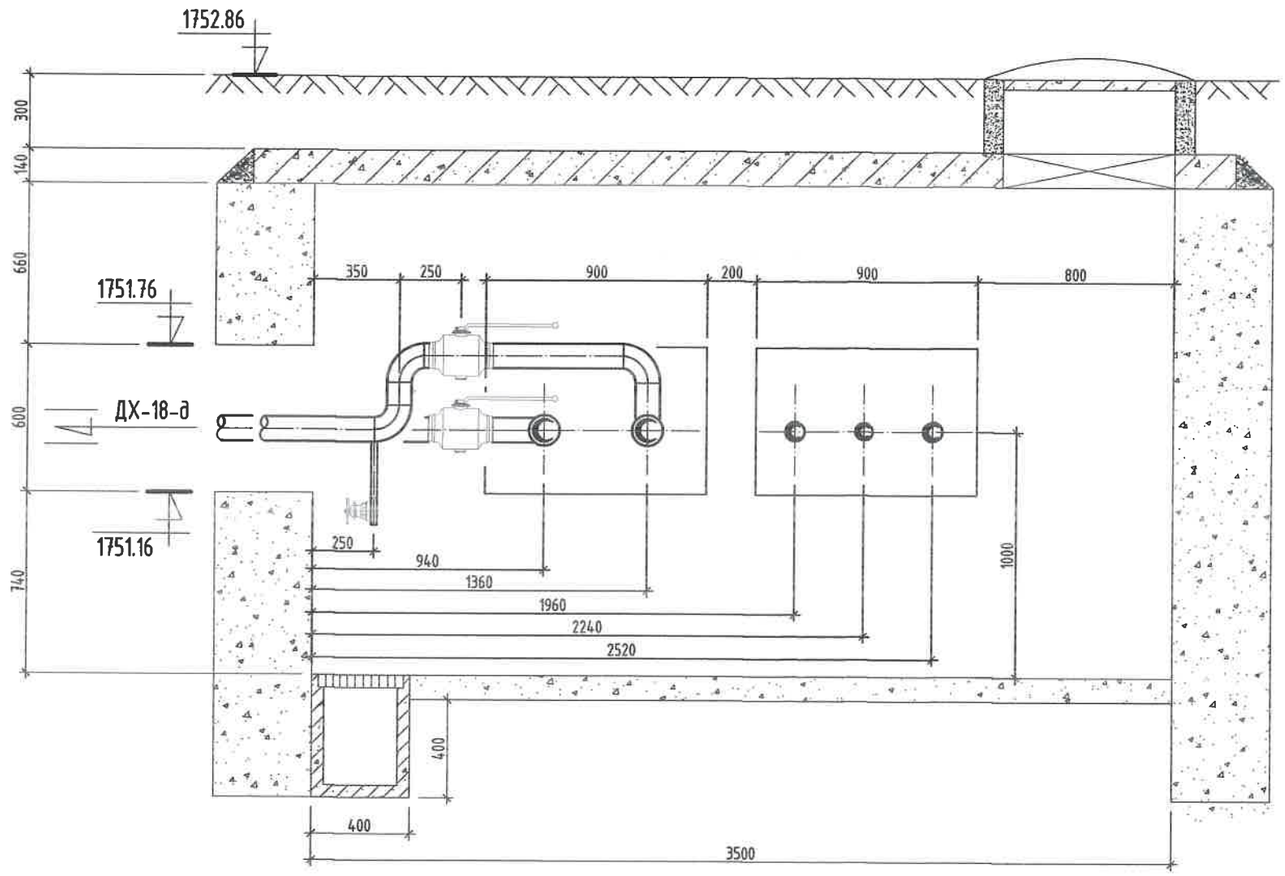

Тайлбар

Хоолойн голч	Юүлэгч ○	Хий авагч •
Ф159х4.5	Ф50	Ф20
Ф133х4.0	Ф40	Ф20
Ф108х4.0	Ф40	Ф20
Ф89х3.5	Ф40	Ф20
Ф76х3.0	Ф25	Ф15
Ф57х3.0	Ф25	Ф15
Ф45х2.5	Ф25	Ф15

Сүлчийн хавтасын огноо: 2023/03/07

KINGSEA E&C Consulting group Co.,Ltd Хаяг: Улаанбаатар,ХУД.3-р хороо. Энгельсийн гудамж. 5-р байр Хан-Өргөө оффис, 901 тоот Утас: 98111987, 77190404 КИНГСИЙ ИНЖЕНЕР ЭНД КОНСТРАКШН"ХХК	Завхан аймаг. Улиастай сум. 2-Р ХЭЛХЭЭНИЙ ГАДНА ДУЛААН ХАНГАМЖИЙН ШУГАМЫН ӨӨРЧЛӨЛТ, ШИНЭЧЛЭЛТ /10-Р УДДТ/				Ye шат: А3
	Дулааны худаг-9, Огтлол 1-1				
	Инженер		Л.Баасанхүү	Е.Г Шифр: КС 02-32/22	Масштаб:	Огноо: 2022 он
	Гүйцэтгэсэн		Н.Батдорж	Т.Г Шифр:	Зургийн дугаар: ГДГ-83а	Бүх хуудас: 96
	Шалгасан		Л.Баасанхүү			

2023/03/07

42-р цэгийн ДХ-9-н огтлол /I-I/. М1:25

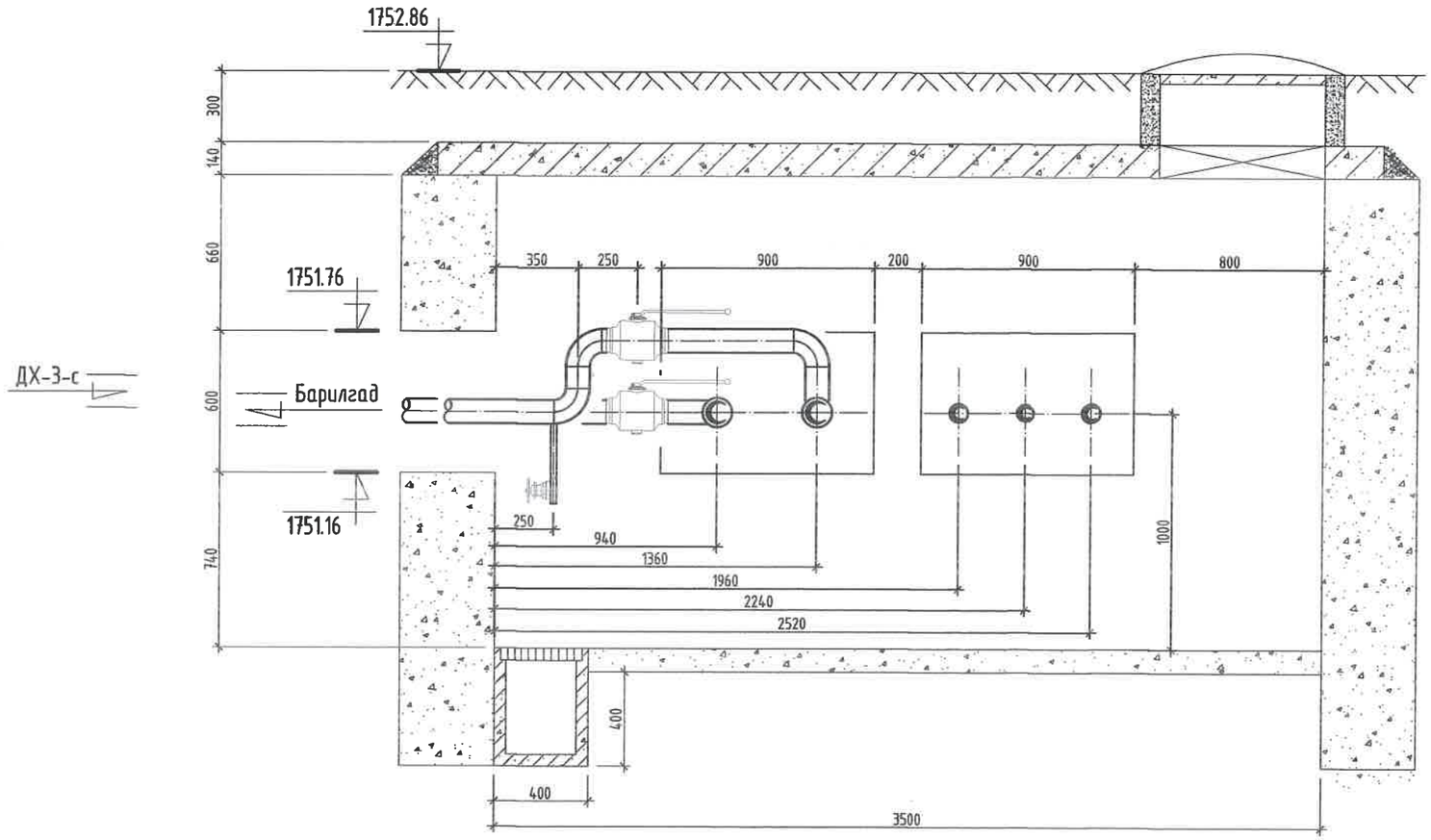

Тайлбар

Хоолойн голч	Юүлэгч ○	Хий авагч •
Ф159х4.5	Ф50	Ф20
Ф133х4.0	Ф40	Ф20
Ф108х4.0	Ф40	Ф20
Ф89х3.5	Ф40	Ф20
Ф76х3.0	Ф25	Ф15
Ф57х3.0	Ф25	Ф15
Ф45х2.5	Ф25	Ф15

Сунгчийн хавтасан огноо: 2023/03/07

KINGSEA E&C
Consulting group Co.,Ltd
Хаяг: Улаанбаатар.ХУД 3-р хороо. Энгэльсийн гудамж. 5-р байр Хан-Врээв оффис, 901 тоот
Утас: 98111983, 77190404
КИНГСИЙ ИНЖЕНЕР ЭНД КОНСТРАКШН"ХХК

Завхан аймаг. Улиастай сум.

2-Р ХЭЛХЭЭНИЙ ГАДНА ДУЛААН ХАНГАМЖИЙН ШУГАМЫН ӨӨРЧЛӨЛТ, ШИНЭЧЛЭЛТ /10-Р УДДТ/

Дулааны худаг-9, Огтлол 1-1					Ye шат: АЗ
Инженер		Л.Баасанхүү	Е.Г Шифр: КС 02-32/22	Масштаб:	Огноо: 2022 он
Гүйцэтгэсэн	И.Баярж.	Н.Батдорж	Т.Г Шифр:	Зургийн дугаар: ГДГ-83а	Бүх хуудас: 96
Шалгасан		Л.Баасанхүү			

2023/03/07

44-р цэгийн ДХ-10-н байгуулалт. М1:25

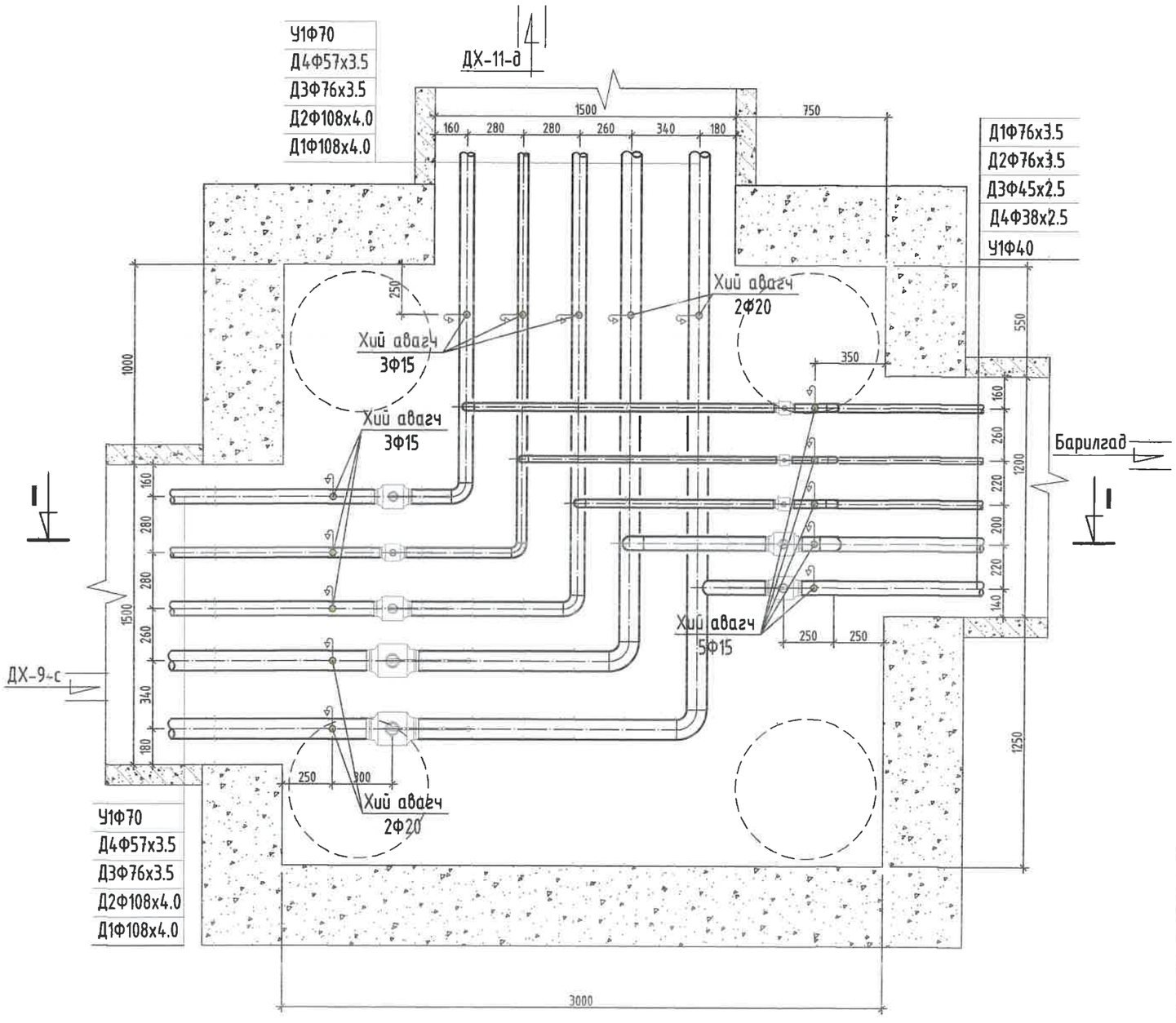

Тайлбар

Хоолойн голч	Юүлэгч ○	Хий авагч ●
Ф159х4.5	Ф50	Ф20
Ф133х4.0	Ф40	Ф20
Ф108х4.0	Ф40	Ф20
Ф89х3.5	Ф40	Ф20
Ф76х3.0	Ф25	Ф15
Ф57х3.0	Ф25	Ф15
Ф45х2.5	Ф25	Ф15

МАТЕРИАЛЫН ТҮҮВЭР

Д/д	Тэмдэглэгээ	Материалын нэр	Тоо хэмжээ	Нэгж жин /кг/	Хэмжих нэгж
1	Т>100°С Р>1.6 МПа	Бөмбөлгөн хаалт Ф100мм/Ф70мм	2/3		шир
2	Т>100°С Р>1.6 МПа	Бөмбөлгөн хаалт Ф50мм/Ф40мм/Ф32мм	1/1/1		шир
3	Т>5°С Р>1.6 МПа	Бөмбөлгөн хаалт Ф70мм/Ф40мм	1/1		шир
4	15с22нж	Хий авагч хаалт Ф20мм/Ф15мм	4/11		шир
5	ГОСТ 10704-91	Ган булан Ф100мм/Ф70мм	2/3		шир
6	ГОСТ 3262-75	Цайрдсан ган булан Ф70мм/Ф50мм	2/1		шир
7	ГОСТ 3262-75	Цайрдсан ган булан Ф40мм/Ф32мм	6/3		шир
8	Хэмжээ 3.0х3.0х1.8h	Худгийн барилга бүтээц	1		шир
9		Даацын ялуу ДЯ-18-12-22	3		шир
10		Даацын ялуу ДЯ-22-12-22	6		шир

KINGSEA E&C
Consulting group Co.,Ltd
Хаяг: Улаанбаатар,ХУД.3-р хороо. Энхтайвны гудамж. 5-р байр Хан-Өргөө оффис, 901 тоот
Утас: 98111587, 77190404
КИНГСИЙ ИНЖЕНЕР ЭНД КОНСТРАКШН"ХХК

Завхан аймаг. Улиастай сум.

2-Р ХЭЛХЭЭНИЙ ГАДНА ДУЛААН ХАНГАМЖИЙН ШУГАМЫН ӨӨРЧЛӨЛТ, ШИНЭЧЛЭЛТ /10-Р УДДТ/

Дулааны худаг-10, Байгуулалт, огтлол 1-1

Инженер	Л.Баасанхүү	Е.Г Шифр: КС 02-32/22	Масштаб:	Үе шат: АЗ	
Гүйцэтгэсэн	Н.Батдорж			Огноо: 2022 он	
Шалгасан	Л.Баасанхүү	Т.Г Шифр:	Зургийн дугаар: ГДГ-84	Бүх хуудас: 96	

Сүлжээний хэвлэсэн огноо: 2022/11/17

44-р цэгийн ДХ-10-н огтлол /I-I/. М1:25

ОГТЛОЛ /I-I/

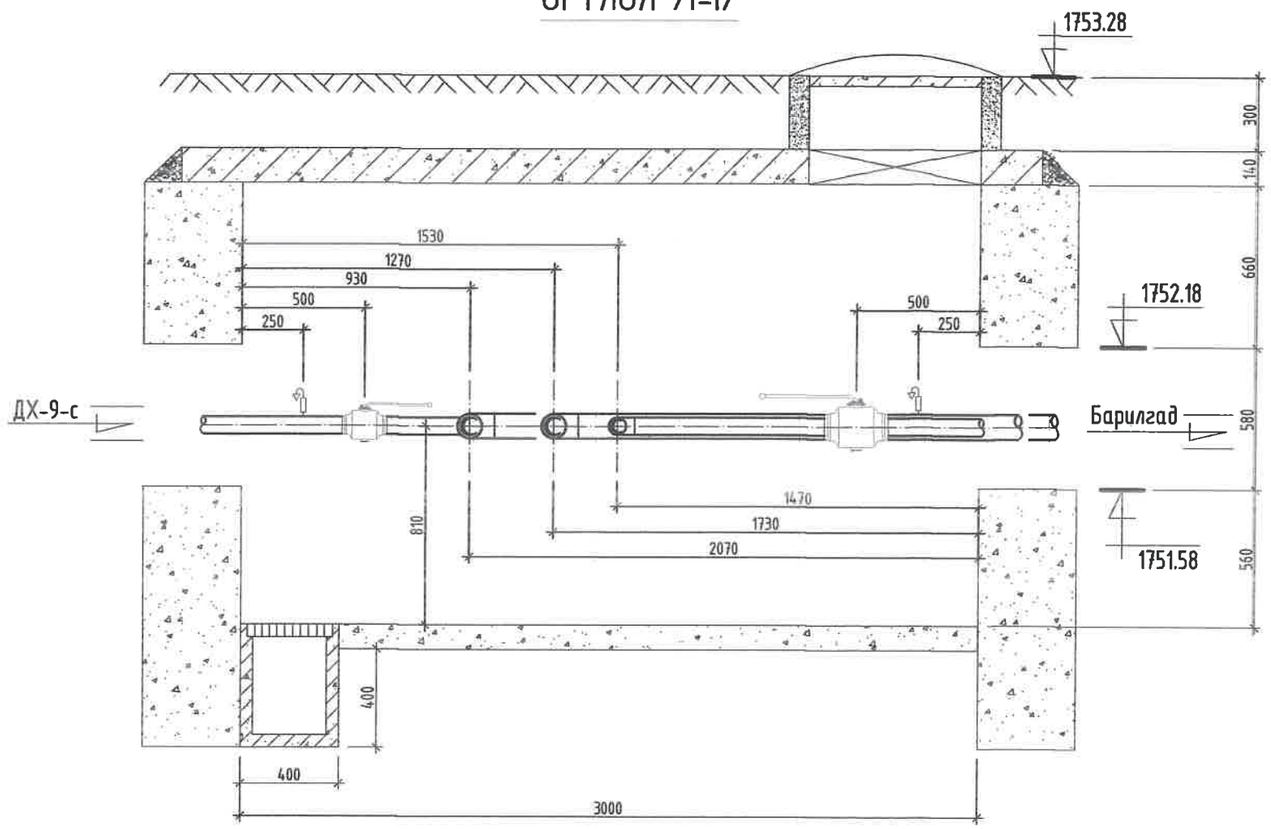

Тайлбар

Хоолойн голч	Юүлэгч ○	Хий авагч •
Ф159х4.5	Ф50	Ф20
Ф133х4.0	Ф40	Ф20
Ф108х4.0	Ф40	Ф20
Ф89х3.5	Ф40	Ф20
Ф76х3.0	Ф25	Ф15
Ф57х3.0	Ф25	Ф15
Ф45х2.5	Ф25	Ф15

KINGSEA E&C
Consulting group Co.,Ltd
Хаяг: Улаанбаатар,ХУД.3-р хороо. Энгэльсийн гудамж. 5-р байр Хан-Өргөө оффис, 901 тоот
Утас: 98111987, 77190404
КИНГСИЙ ИНЖЕНЕР ЭНД КОНСТРАКШН"ХХК

Завхан аймаг. Улиастай сум.

2-Р ХЭЛХЭЭНИЙ ГАДНА ДУЛААН ХАНГАМЖИЙН ШУГАМЫН ӨӨРЧЛӨЛТ, ШИНЭЧЛЭЛТ /10-Р УДДТ/

Дулааны худаг-10, Огтлол 1-1

Инженер		Л.Баасанхүү	Е.Г Шифр: КС 02-32/22	Масштаб:	Үе шат: АЗ
Гүйцэтгэсэн		Н.Батдорж	Т.Г Шифр:	Эзэгтэй дугаар: ГДГ-84а	Огноо: 2022 он
Шалгасан		Л.Баасанхүү			Бүх хуудас: 96

Суулгахын хавтаснаас огноо: 2023/03/08

2023/03/08

49-р цэгийн ДХ-11-н байгуулалт. М1:25

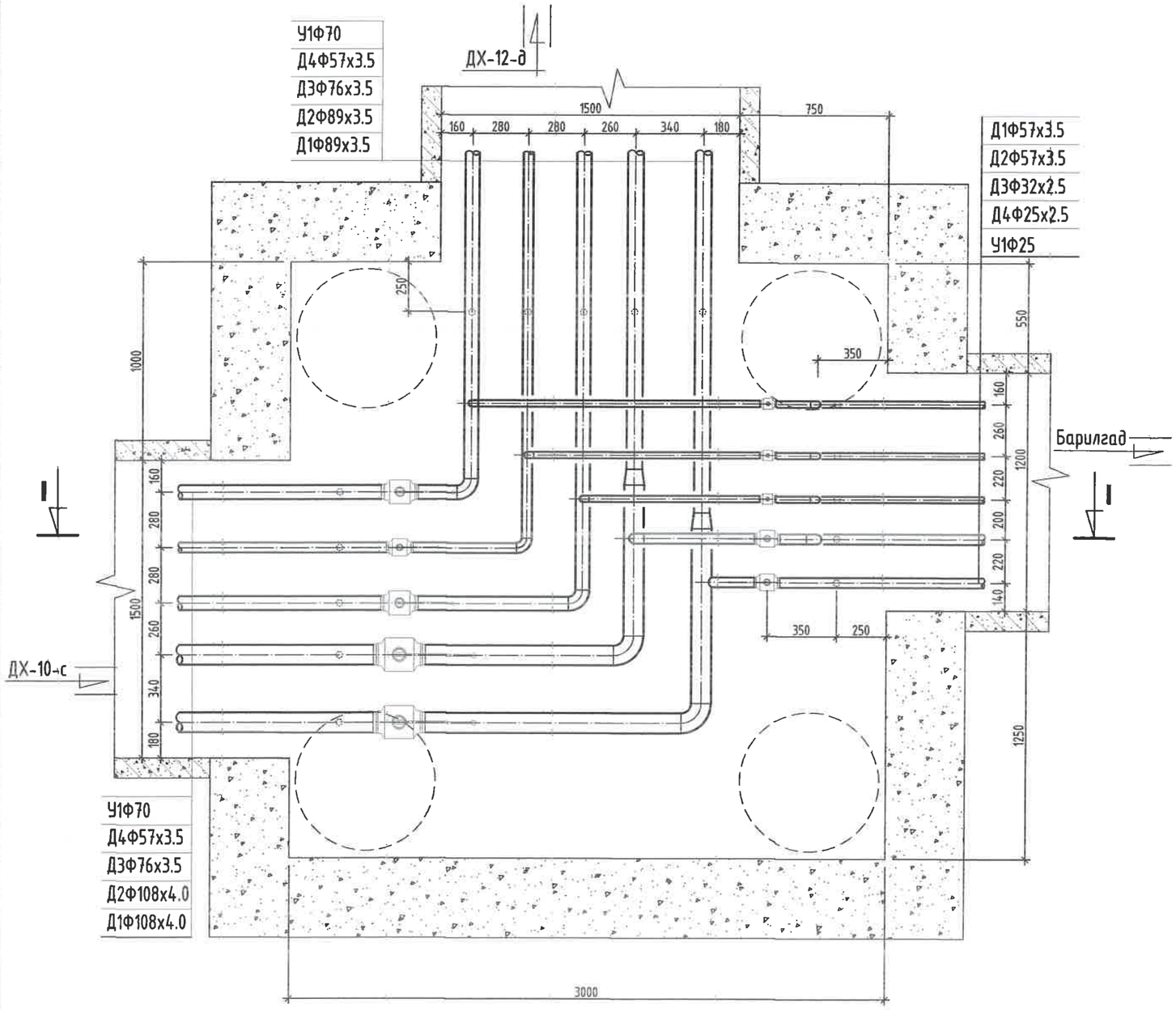

Тайлбар

Хоолойн голч	Юулэгч ○	Хий авагч ●
Ф159х4.5	Ф50	Ф20
Ф133х4.0	Ф40	Ф20
Ф108х4.0	Ф40	Ф20
Ф89х3.5	Ф40	Ф20
Ф76х3.0	Ф25	Ф15
Ф57х3.0	Ф25	Ф15
Ф45х2.5	Ф25	Ф15

МАТЕРИАЛЫН ТҮҮВЭР

Д/д	Тэмдэглэгээ	Материалын нэр	Тоо хэмжээ	Нэгж жин /кг/	Хэмжих нэгж
1	Т>100°С Р>1.6 МПа	Бөмбөлгөн хаалт Ф100мм/Ф70мм	2/1		шир
2	Т>100°С Р>1.6 МПа	Бөмбөлгөн хаалт Ф50мм/Ф25мм/Ф20мм	3/1/1		шир
3	Т>5°С Р>1.6 МПа	Бөмбөлгөн хаалт Ф70мм/Ф25мм	1/1		шир
4	15с22нж	Ус буулгах хаалт Ф40мм/Ф25мм/Ф15мм	4/8/3		шир
5	ГОСТ 10704-91	Ган булан Ф100мм/Ф50мм	2/3		шир
6	ГОСТ 3262-75	Цайрдсан ган булан Ф70мм/Ф50мм	2/1		шир
7	ГОСТ 3262-75	Цайрдсан ган булан Ф32мм/Ф25мм	6/3		шир
8	ГОСТ 10704-91	Ган шилжвэр Ф100/80мм	2		шир
9	Хэмжээ 3.0х3.0х1.8h	Худгийн барилга бүтээц	1		шир
10		Даацын ялуу ДЯ-18-12-22	3		шир
11		Даацын ялуу ДЯ-22-12-22	6		шир

KINGSEA E&C
Consulting group Co.,Ltd
Хаяг: Улаанбаатар,ХУД.3-р хороо, Энгэльсийн гудамж. 5-р байр Хан-Өргөө оффис, 901 тоот
Утас: 98111987, 77190404
КИНГСИЙ ИНЖЕНЕР ЭНД КОНСТРАКШН"ХХК

Завхан аймаг. Улиастай сум.

2-Р ХЭЛХЭЭНИЙ ГАДНА ДУЛААН ХАНГАМЖИЙН ШУГАМЫН ӨӨРЧЛӨЛТ, ШИНЭЧЛЭЛТ /10-Р УДДТ/

Дулааны худаг-11, Байгуулалт, огтлол 1-1

Инженер		Л.Баасанхүү	Е.Г Шифр: КС 02-32/22	Масштаб:	Огноо: 2022 он
Гүйцэтгэсэн		Н.Батдорж	Т.Г Шифр:	Зургийн дугаар: ГДГ-85	Бүх хуудас: 96
Шалгасан		Л.Баасанхүү			

Ye шат: А3

Суулгийн хавтасын огноо: 2022/11/17

2022/11/17

49-р цэгийн ДХ-11-н огтлол /I-I/. M1:25

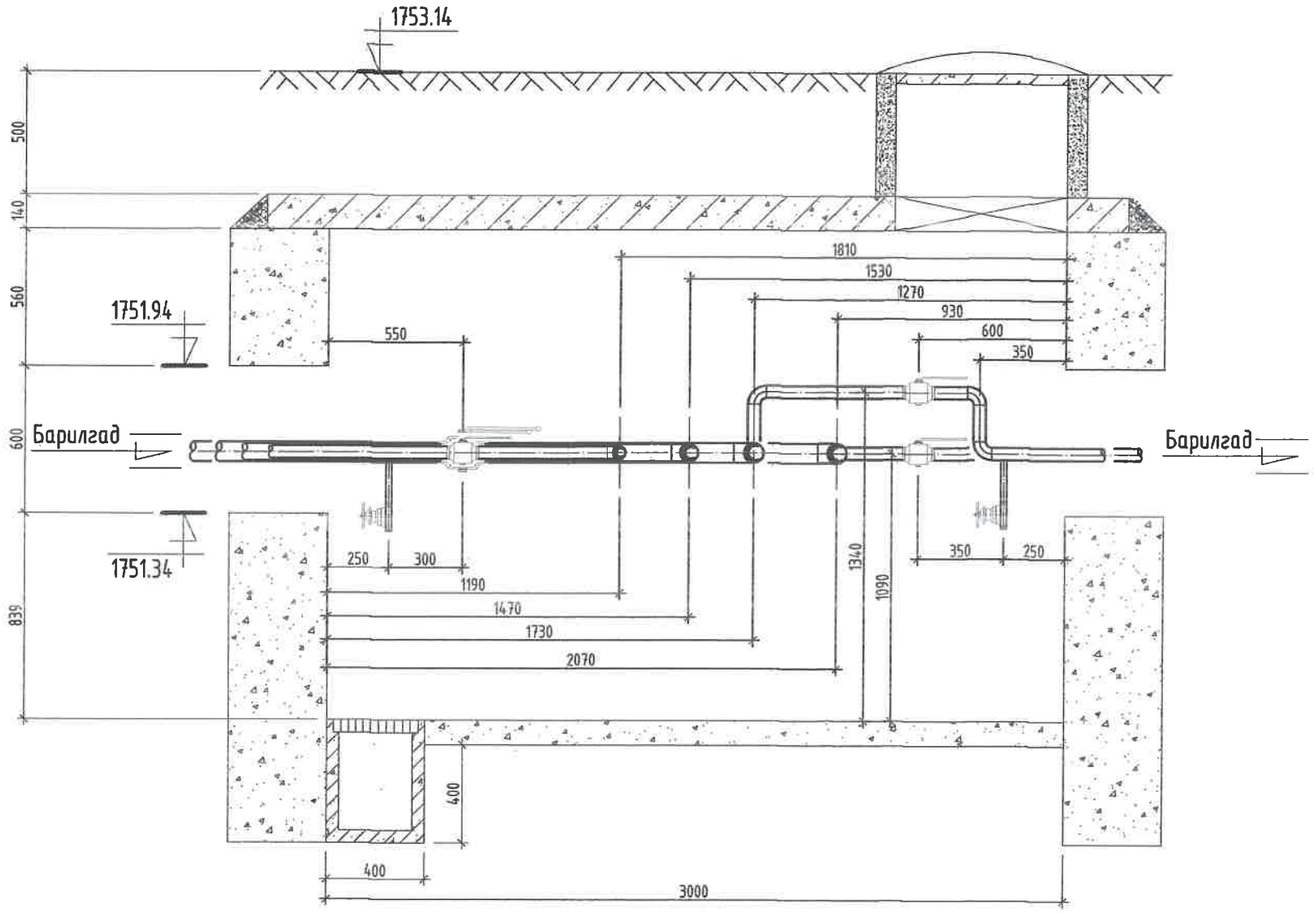

Тайлбар

Хоолойн голч	Юүлэгч ○	Хий авагч •
Ф159х4.5	Ф50	Ф20
Ф133х4.0	Ф40	Ф20
Ф108х4.0	Ф40	Ф20
Ф89х3.5	Ф40	Ф20
Ф76х3.0	Ф25	Ф15
Ф57х3.0	Ф25	Ф15
Ф45х2.5	Ф25	Ф15

Сунгчийн хэвлэсэн огноо: 2023/03/08

KINGSEA E&C
Consulting group Co.,Ltd
Хаяг: Улаанбаатар.ХУД.3-р хороо. Энгэльсийн гудамж. 5-р байр Хан-Өргөө оффис, 901 тоот
Утас: 98111987, 77190484
КИНГСИЙ ИНЖЕНЕР ЭНД КОНСТРАКШН"ХХК

Завхан аймаг. Улиастай сум.

2-Р ХЭЛХЭЭНИЙ ГАДНА ДУЛААН ХАНГАМЖИЙН ШУГАМЫН ӨӨРЧЛӨЛТ, ШИНЭЧЛЭЛТ /10-Р УДДТ/

Дулааны худаг-11, Огтлол 1-1					Үе шат: АЗ
Инженер		Л.Баасанхүү	Е.Г Шифр: КС 02-32/22	Масштаб:	Огноо: 2022 он
Гүйцэтгэсэн	И.Батдорж	Н.Батдорж	Т.Г Шифр:	Зургийн дугаар: ГДГ-85а	Бүх хуудас: 96
Шалгасан		Л.Баасанхүү			

2023/03/08

52-р цэгийн ДХ-12-н байгуулалт. М1:25

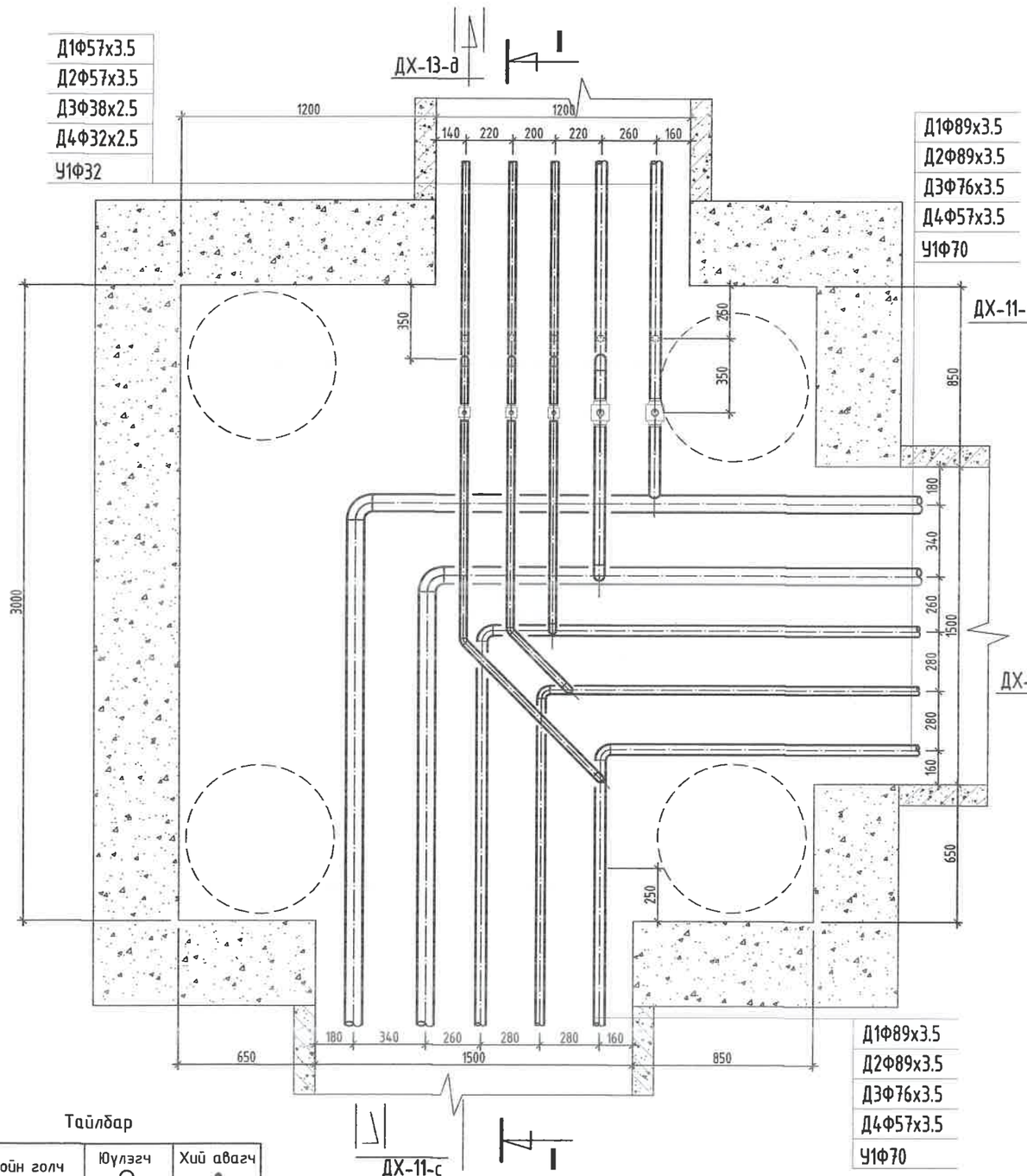

ОГТЛОЛ /I-I/

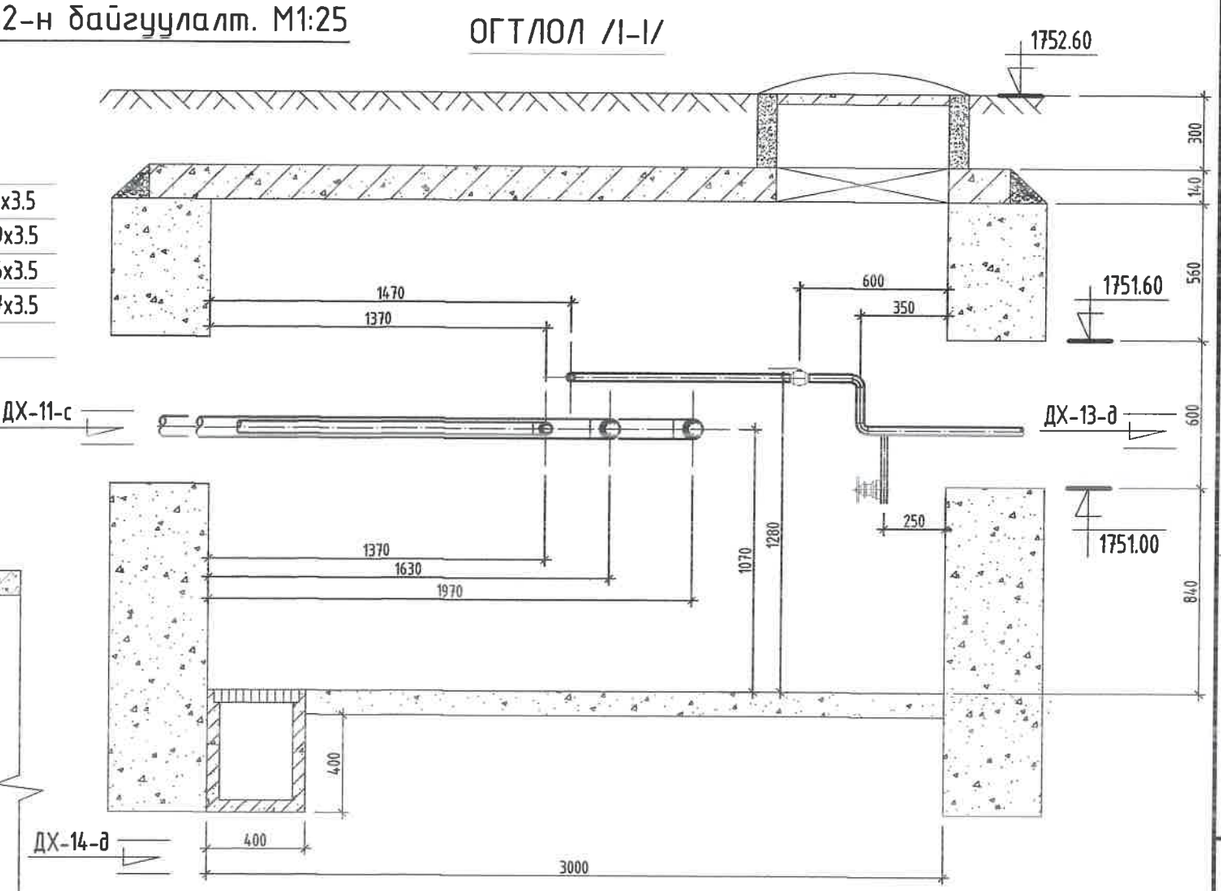

Тайлбар

Хоолойн голч	Юулэгч ○	Хий авагч ●
Ф159х4.5	Ф50	Ф20
Ф133х4.0	Ф40	Ф20
Ф108х4.0	Ф40	Ф20
Ф89х3.5	Ф40	Ф20
Ф76х3.0	Ф25	Ф15
Ф57х3.0	Ф25	Ф15
Ф45х2.5	Ф25	Ф15

МАТЕРИАЛЫН ТҮҮВЭР

Д/д	Тэмдэглэгээ	Материалын нэр	Тоо хэмжээ	Нэгж жин /кг/	Хэмжих нэгж
1	T>100°C P>1.6 МПа	Бөмбөлгөн хаалт Ф50мм	2		шир
2	T>100°C P>1.6 МПа	Бөмбөлгөн хаалт Ф32мм/Ф25мм	1/1		шир
3	T>5°C P>1.6 МПа	Бөмбөлгөн хаалт Ф32мм	1		шир
4	15с22нж	Ус буулгах хаалт Ф25мм/Ф15мм	2/3		шир
5	ГОСТ 10704-91	Ган булан Ф80мм/Ф50мм	2/3		шир
6	ГОСТ 3262-75	Цайрдсан ган булан Ф70мм/Ф50мм	2/1		шир
7	ГОСТ 3262-75	Цайрдсан ган булан Ф32мм/Ф25мм	6/3		шир
8	ГОСТ 3262-75	Цайрдсан ган булан Ф32мм/Ф25мм 45°	1/1		шир
9	Хэмжээ 3.0х3.0х2.0h	Худгийн барилга бүтээц	1		шир
10		Даацын ялуу ДЯ-18-12-22	3		шир
11		Даацын ялуу ДЯ-22-12-22	6		шир

KINGSEA E&C
Consulting group Co.,Ltd
Хаяг: Улаанбаатар,ХУД,3-р хороо. Энхэлсийн гудамж, 5-р байр Хан-Өргөө оффис, 901 тоот
Утас: 98111987, 77190484
КИНГСИЙ ИНЖЕНЕР ЭНД КОНСТРАКШН"ХХК

Завхан аймаг. Улиастай сум.

2-Р ХЭЛХЭЭНИЙ ГАДНА ДУЛААН ХАНГАМЖИЙН ШУГАМЫН ӨӨРЧЛӨЛТ, ШИНЭЧЛЭЛТ /10-Р УДДТ/

Дулааны худаг-12, Байгуулалт, огтлол 1-1

Инженер		Л.Баасанхүү	Е.Г Шифр: КС 02-32/22	Масштаб:	Үе шат: А3
Гүйцэтгэсэн		Н.Батдорж			Огноо: 2022 он
Шалгасан		Л.Баасанхүү	Т.Г Шифр:	Зургийн дугаар: ГДГ-86	Бүх хуудас: 96

Сүүлчийн хэвлэсэн огноо: 2023/03/07

2023/03/07

53-р цэгийн ДХ-13-н байгуулалт. М1:25

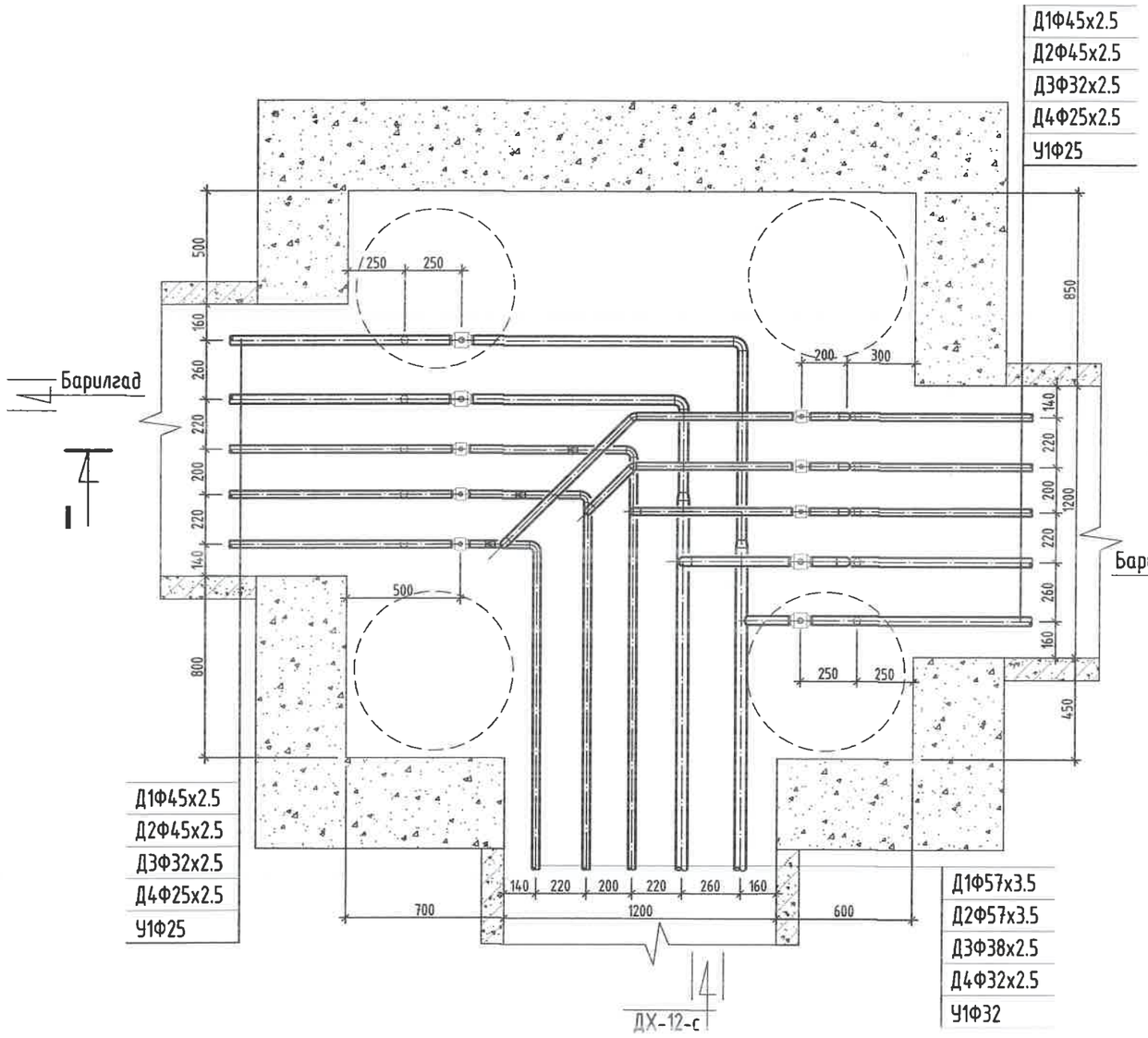

ОГТЛОЛ /I-I/

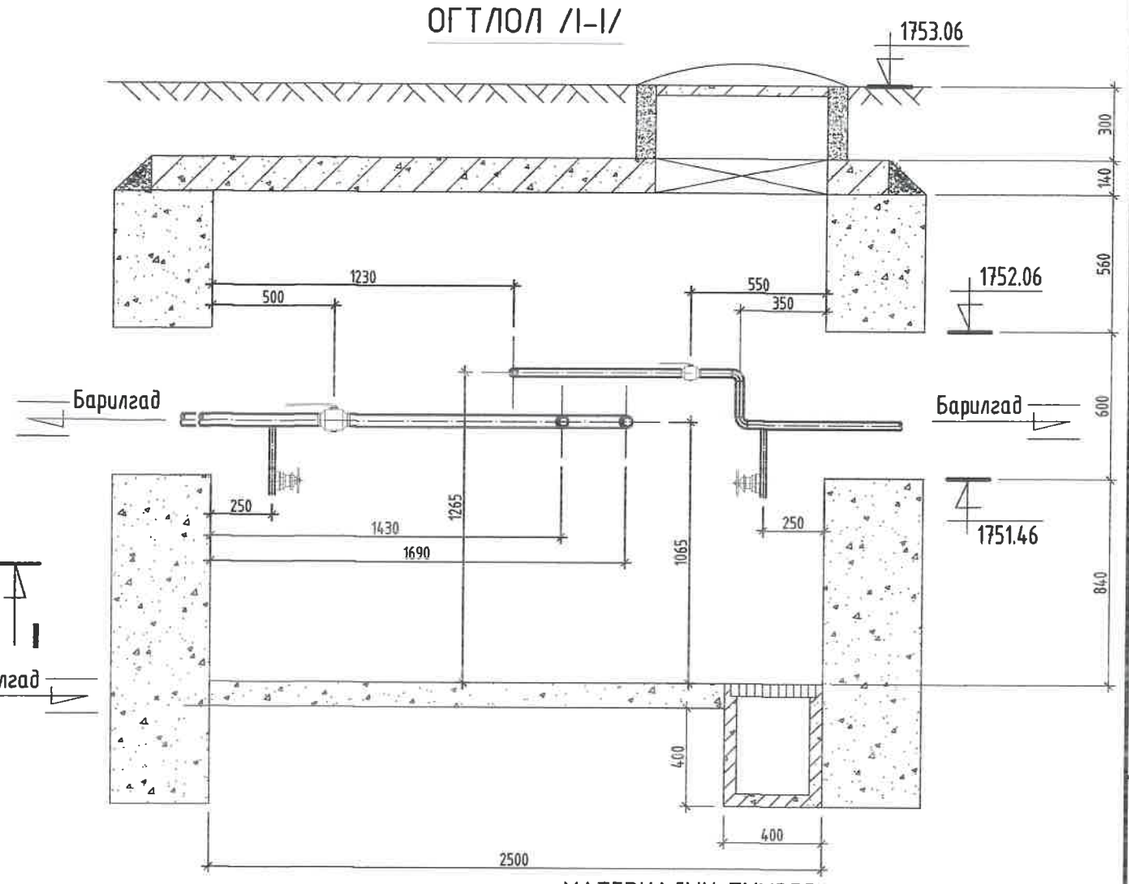

МАТЕРИАЛЫН ТҮҮВЭР

Д/д	Тэмдэглэгээ	Материалын нэр	Тоо хэмжээ	Нэгж жин /кг/	Хэмжих нэгж
1	T>100°C P>1.6 МПа	Бөмбөлгөн хаалт Ф40мм	4		шир
2	T>100°C P>1.6 МПа	Бөмбөлгөн хаалт Ф25мм/Ф20мм	2/2		шир
3	T>5°C P>1.6 МПа	Бөмбөлгөн хаалт Ф25мм	2		шир
4	15с22нж	Ус буулгах хаалт Ф25мм/Ф15мм	4/6		шир
5	ГОСТ 10704-91	Ган булан Ф40мм	5		шир
6	ГОСТ 3262-75	Цайрдсан ган булан Ф32мм/Ф25мм/Ф20мм	2/7/3		шир
7	ГОСТ 3262-75	Цайрдсан ган булан Ф25мм/Ф20мм 45°	1/1		шир
8	ГОСТ 10704-91	Ган шилжвэр Ф50/40мм	2		шир
9	ГОСТ 3262-75	Цайрдсан ган шилжвэр Ф32/25мм, Ф25/20мм	2/1		шир
10	Хэмжээ 2.5х2.5х1.8h	Худгийн барилга бүтээц	1		шир
11		Даацын ялуу ДЯ-18-12-22	9		шир

Тайлбар

Хоолойн голч	Юүлэгч ○	Хий авагч •
Ф159х4.5	Ф50	Ф20
Ф133х4.0	Ф40	Ф20
Ф108х4.0	Ф40	Ф20
Ф89х3.5	Ф40	Ф20
Ф76х3.0	Ф25	Ф15
Ф57х3.0	Ф25	Ф15
Ф45х2.5	Ф25	Ф15

KINGSEA E&C
Consulting group Co.,Ltd
Хаяг: Улаанбаатар,ХУД 3-р хороо. Энгэльсийн гудамж. 5-р байр Хан-Өргөө оффис, 901 тоот
Утас: 98111987, 77190404
КИНГСИЙ ИНЖЕНЕР ЭНД КОНСТРАКШН"ХХК

Завхан аймаг. Улиастай сум.

2-Р ХЭЛХЭЭНИЙ ГАДНА ДУЛААН ХАНГАМЖИЙН ШУГАМЫН ӨӨРЧЛӨЛТ, ШИНЭЧЛЭЛТ /10-Р УДДТ/

Дулааны худаг-13, Байгуулалт, огтлол 1-1

Инженер		Л.Баасанхүү	Е.Г Шифр: КС 02-32/22	Масштаб:	Уе шат: АЗ
Гүйцэтгэсэн		Н.Батдорж	Т.Г Шифр:	Зургийн дугаар: ГДГ-87	Огноо: 2022 он
Шалгасан		Л.Баасанхүү			Бух хуудас: 96

Сүлжээний хавтасын огноо: 2023/03/07

2023/03/07

57-р цэгийн ДХ-14-н байгуулалт. М1:25

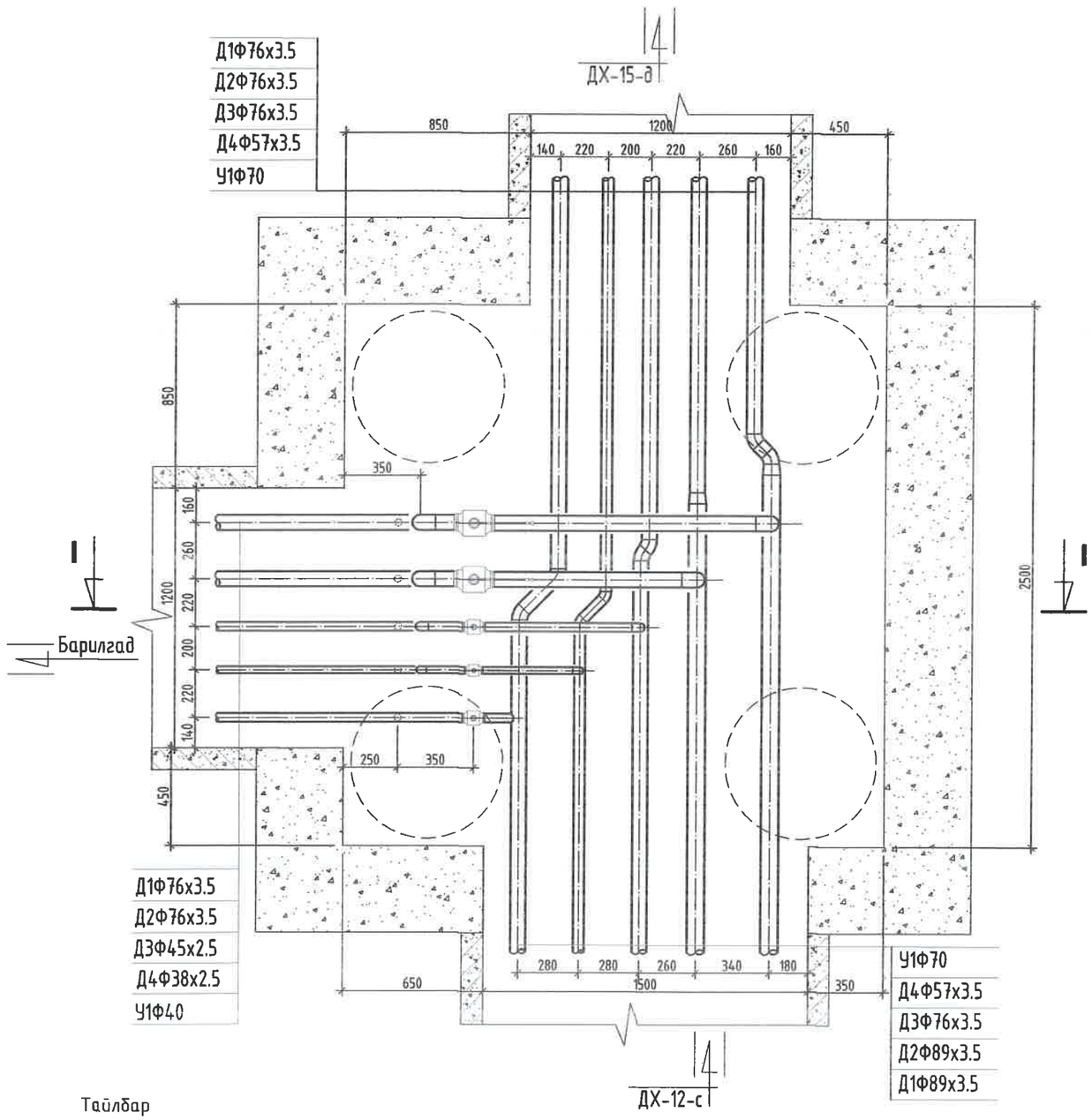

ОГТЛОЛ /I-I/

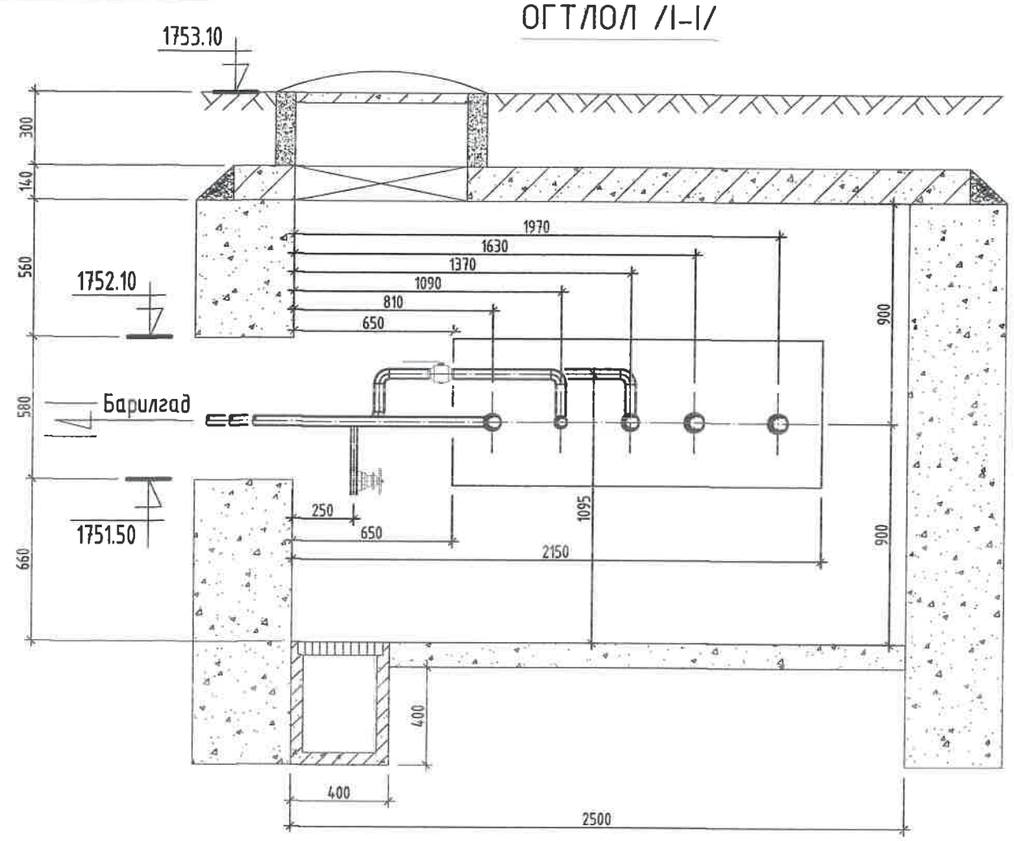

МАТЕРИАЛЫН ТҮҮВЭР

Д/д	Тэмдэглэгээ	Материалын нэр	Тоо хэмжээ	Нэгж жин /кг/	Хэмжих нэгж
1	T>100°C P>1.6 МПа	Бөмбөлгөн хаалт Ф70мм	2		шир
2	T>100°C P>1.6 МПа	Бөмбөлгөн хаалт Ф40мм/Ф32мм	1/1		шир
3	T>5°C P>1.6 МПа	Бөмбөлгөн хаалт Ф40мм	1		шир
4	15с22нж	Ус буулгах хаалт Ф25мм	5		шир
5	ГОСТ 10704-91	Ган булан Ф70мм	6		шир
6	ГОСТ 10704-91	Ган булан Ф70мм 45°	2		шир
7	ГОСТ 3262-75	Цайрдсан ган булан Ф40мм/Ф32мм	3/3		шир
8	ГОСТ 3262-75	Цайрдсан ган булан Ф70мм/Ф50мм 45°	4/2		шир
9	ГОСТ 10704-91	Ган шилжвэр Ф80/70мм	2		шир
10	ГОСТ 3262-75	Цайрдсан ган шилжвэр Ф32/25мм, Ф25/20мм	2/1		шир
11	Хэмжээ 2.5х2.5х1.8h	Худгийн барилга бүтээц	1		шир
12		Даацын ялуу ДЯ-18-12-22	9		шир

Тайлбар

Хоолойн голч	Юүлэгч ○	Хий авагч •
Ф159х4.5	Ф50	Ф20
Ф133х4.0	Ф40	Ф20
Ф108х4.0	Ф40	Ф20
Ф89х3.5	Ф40	Ф20
Ф76х3.0	Ф25	Ф15
Ф57х3.0	Ф25	Ф15
Ф45х2.5	Ф25	Ф15

KINGSEA E&C
Consulting group Co.,Ltd
Хаяг: Улаанбаатар хот, Х.УД.3-р хороо, Энгэльсийн гудамж, 5-р байр, Хан-Өргөн оффис, 901 тоот
Утас: 98111987, 77190404
КИНГСИЙ ИНЖЕНЕР ЭНД КОНСТРАКШН"ХХК

Завхан аймаг. Улиастай сум.

2-Р ХЭЛХЭЭНИЙ ГАДНА ДУЛААН ХАНГАМЖИЙН ШУГАМЫН ӨӨРЧЛӨЛТ, ШИНЭЧЛЭЛТ /10-Р УДДТ/

Дулааны худаг-14, Байгуулалт, огтлол 1-1					Ye шат: А3
Инженер		Л.Баасанхүү	Е.Г Шифр: КС 02-32/22	Масштаб:	Огноо: 2022 он
Гүйцэтгэсэн		Н.Батдорж	Т.Г Шифр:	Зургийн дугаар: ГДГ-88	Бүх хуудас: 96
Шалгасан		Л.Баасанхүү			

Сүүлчийн хавтасын огноо: 2023/03/07

2023/03/07

62-р цэгийн ДХ-15-н байгуулалт. М1:25

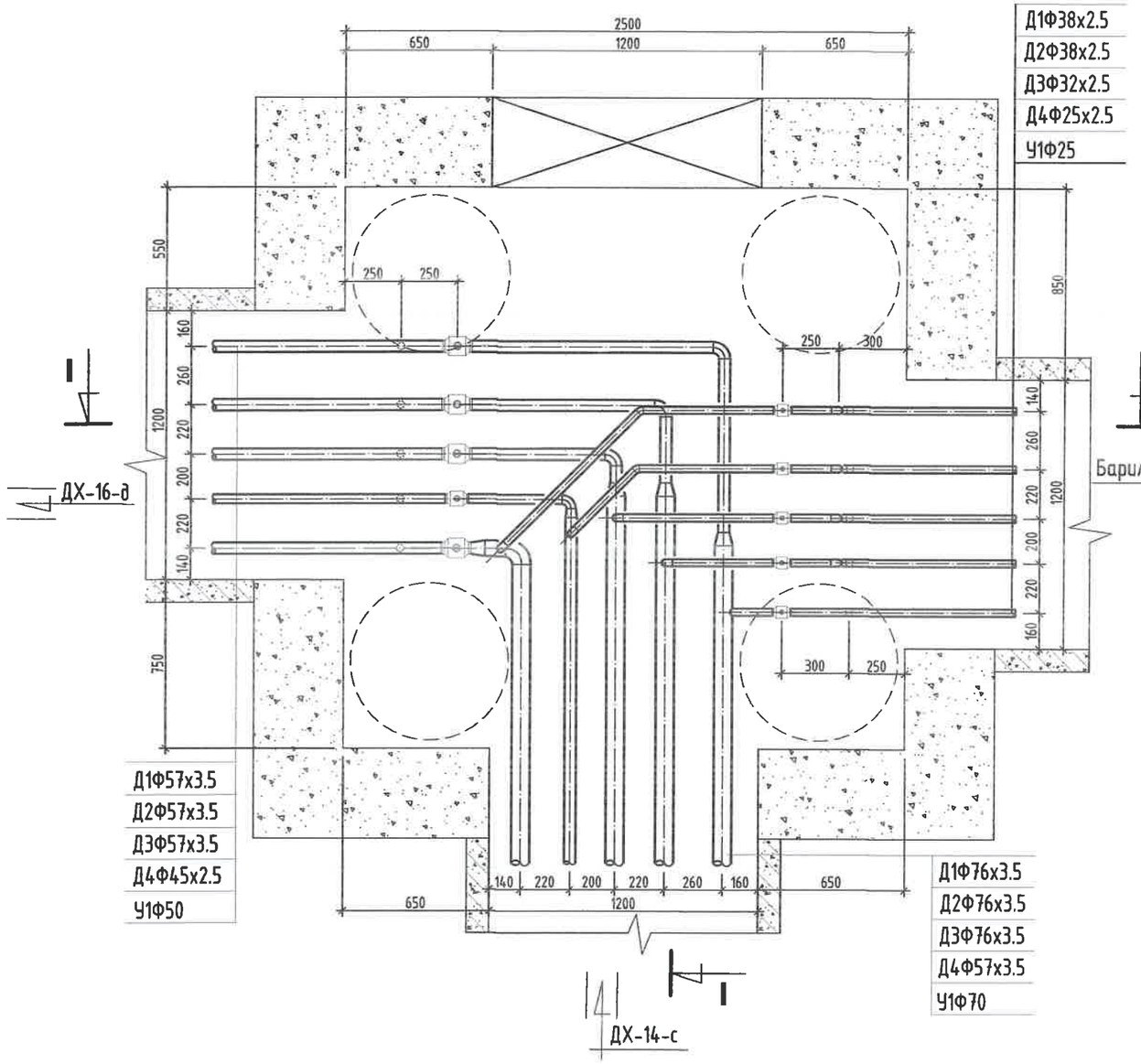

ОГТЛОЛ /I-I/

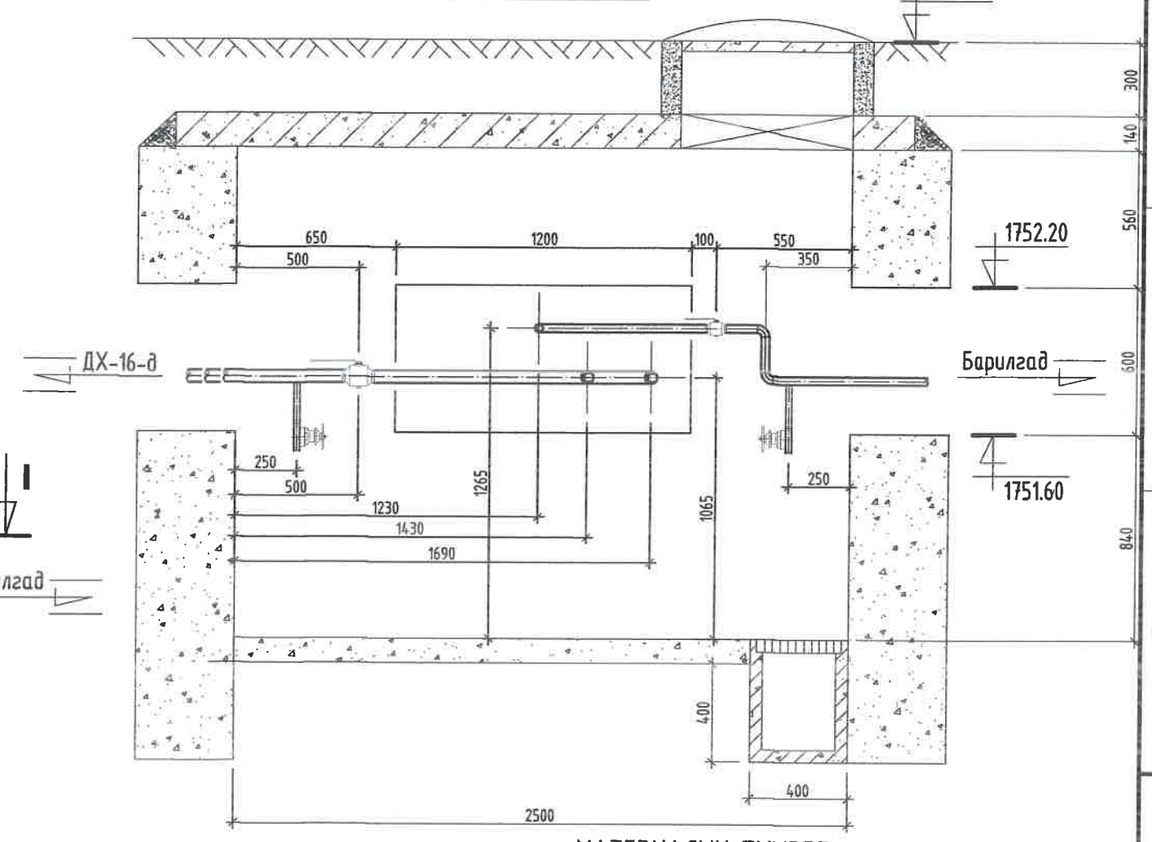

МАТЕРИАЛЫН ТҮҮВЭР

Д/д	Тэмдэглэгээ	Материалын нэр	Тоо хэмжээ	Нэгж жин /кг/	Хэмжих нэгж
1	T>100°C P>1.6 МПа	Бөмбөлгөн хаалт Ф50мм/Ф32мм	2/2		шир
2	T>100°C P>1.6 МПа	Бөмбөлгөн хаалт Ф40мм/Ф32мм/Ф25мм	1/2/1		шир
3	T>5°C P>1.6 МПа	Бөмбөлгөн хаалт Ф40мм/Ф32мм	1/1		шир
4	15с22нж	Ус буулгах хаалт Ф25мм/Ф20мм	4/6		шир
5	ГОСТ 10704-91	Ган булан Ф50мм/Ф32мм	2/3		шир
6	ГОСТ 3262-75	Цайрдсан ган булан Ф50мм/Ф40мм	2/1		шир
7	ГОСТ 3262-75	Цайрдсан ган булан Ф25мм/Ф20мм	6/3		шир
8	ГОСТ 3262-75	Цайрдсан ган булан Ф25мм/Ф20мм 45°	1/1		шир
9	ГОСТ 10704-91	Ган шилжвэр Ф70/50мм	2		шир
10	ГОСТ 3262-75	Цайрдсан ган шилжвэр Ф70/50мм, Ф50/40мм	2/1		шир
11	Хэмжээ 2.5х2.5х1.8h	Худгийн барилга бүтээц	1		шир
12		Даацын ялуу ДЯ-18-12-22	12		шир

Тайлбар

Хоолойн голч	Юүлэгч ○	Хий авагч •
Ф159х4.5	Ф50	Ф20
Ф133х4.0	Ф40	Ф20
Ф108х4.0	Ф40	Ф20
Ф89х3.5	Ф40	Ф20
Ф76х3.0	Ф25	Ф15
Ф57х3.0	Ф25	Ф15
Ф45х2.5	Ф25	Ф15

KINGSEA E&C
Consulting group Co.,Ltd
Хаяг: Улаанбаатар.ХУД.3-р хороо. Энгэльсийн гудамж. 5-р байр Хан-Өргөн оффис, 901 тоот
Утас: 98111987, 77190404
КИНГСИЙ ИНЖЕНЕР ЭНД КОНСТРАКШН"ХХК

Завхан аймаг. Улиастай сум.

2-Р ХЭЛХЭЭНИЙ ГАДНА ДУЛААН ХАНГАМЖИЙН ШУГАМЫН ӨӨРЧЛӨЛТ, ШИНЭЧЛЭЛТ /10-Р УДДТ/

Дулааны худаг-15, Байгуулалт, огтлол 1-1

Инженер		Л.Баасанхүү	Е.Г Шифр: КС 02-32/22	Масштаб:	Ye шал: А3
Гүйцэтгэсэн		Н.Батдорж	Т.Г Шифр:	Зургийн дугаар: ГДГ-89	Огноо: 2022 он
Шалгасан		Л.Баасанхүү			Бүх хуудас: 96

Сүлчийн хавтасан огноо: 2023/03/07

2023/03/07

69-р цэгийн ДХ-16-н байгуулалт. М1:25

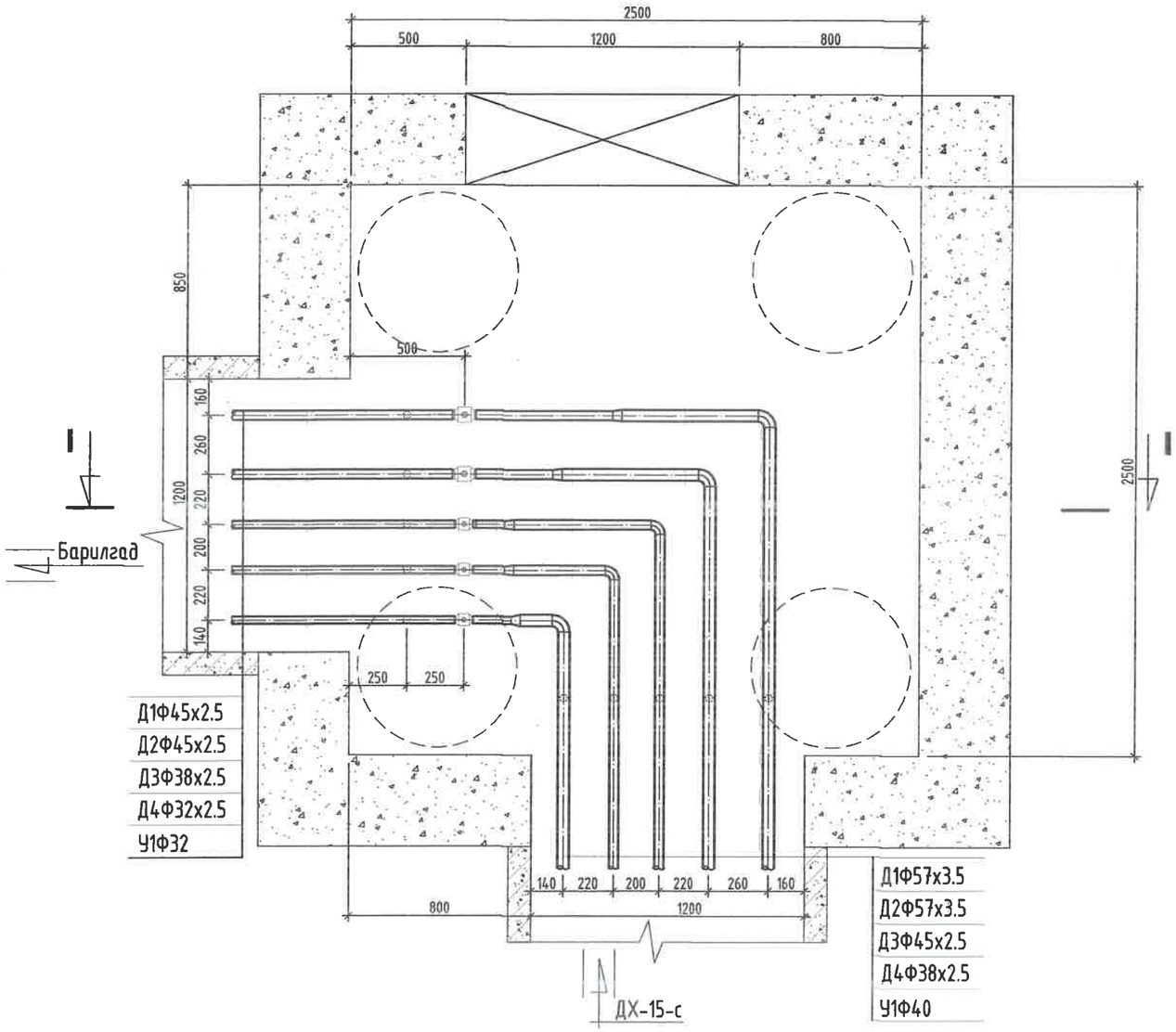

ОГТЛОЛ /I-I/

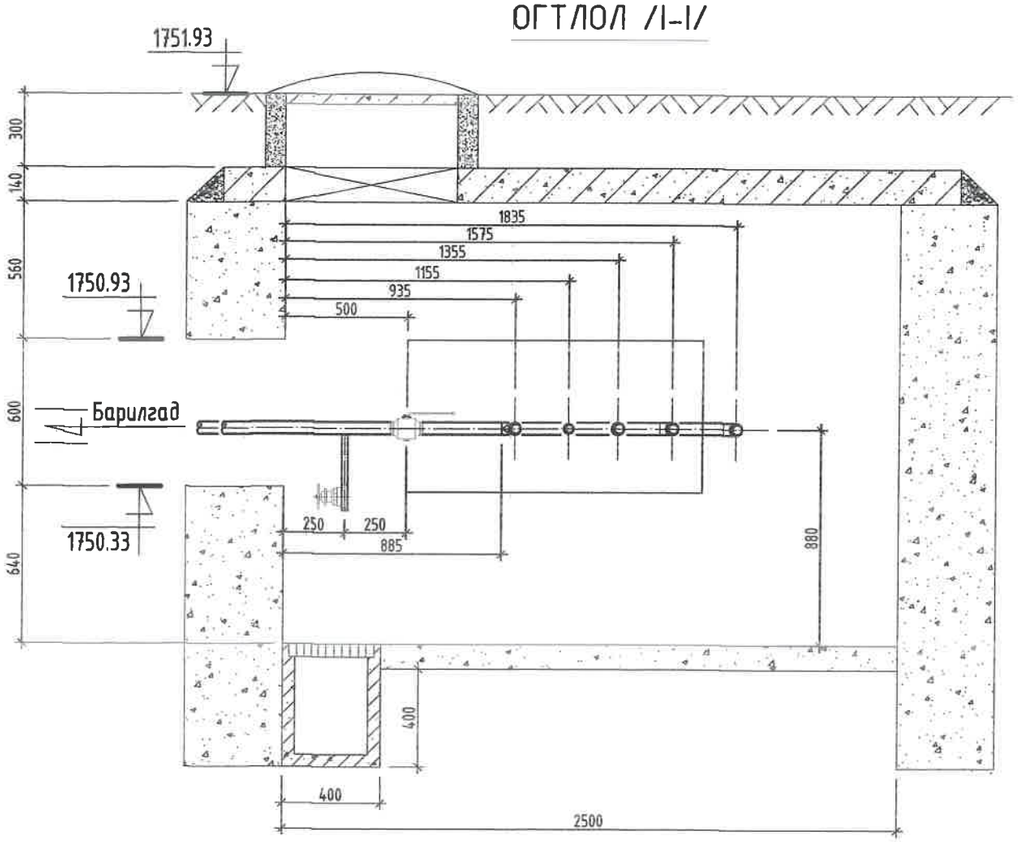

МАТЕРИАЛЫН ТҮҮВЭР

Д/д	Тэмдэглэгээ	Материалын нэр	Тоо хэмжээ	Нэгж жин /кг/	Хэмжих нэгж
1	T>100°C P>1.6 МПа	Бөмбөлгөн хаалт Ф40мм	2		шир
2	T>100°C P>1.6 МПа	Бөмбөлгөн хаалт Ф32мм/Ф25мм	1/1		шир
3	T>5°C P>1.6 МПа	Бөмбөлгөн хаалт Ф32мм	1		шир
4	15с22нж	Ус буулгах хаалт Ф25мм/Ф20мм	9/1		шир
5	ГОСТ 10704-91	Ган булан Ф50мм	2		шир
6	ГОСТ 3262-75	Цайрдсан ган булан Ф40мм/Ф32мм	2/1		шир
7	ГОСТ 10704-91	Ган шилжвэр Ф50/40мм	2		шир
8	ГОСТ 3262-75	Цайрдсан ган шилжвэр Ф40/32мм, Ф32/25мм	2/1		шир
9	Хэмжээ 3.0х2.5х1.8h	Худгийн барилга бүтээц	1		шир
10		Даацын ялуу ДЯ-18-12-22	6		шир
11		Даацын ялуу ДЯ-22-12-22	3		шир

Тайлбар

Хоолойн голч	Ногоон ○	Хий авагч ●
Ф159х4.5	Ф50	Ф20
Ф133х4.0	Ф40	Ф20
Ф108х4.0	Ф40	Ф20
Ф89х3.5	Ф40	Ф20
Ф76х3.0	Ф25	Ф15
Ф57х3.0	Ф25	Ф15
Ф45х2.5	Ф25	Ф15

KINGSEA E&C
Consulting group Co.,Ltd
Хаяг: Улаанбаатар,ХУД.Э-р хороо, Энгэльсийн гудамж. 5-р байр Хан-Өргөө оффис, 901 тоот
Утас: 98111987, 77190404
КИНГСИЙ ИНЖЕНЕР ЭНД КОНСТРАКШН"ХХК

Завхан аймаг. Улиастай сум.

2-Р ХЭЛХЭЭНИЙ ГАДНА ДУЛААН ХАНГАМЖИЙН ШУГАМЫН ӨӨРЧЛӨЛТ, ШИНЭЧЛЭЛТ /10-Р УДДТ/

Дулааны худаг-16, Байгуулалт, огтлол 1-1

Инженер		Л.Баасанхүү	Е.Г Шифр: КС 02-32/22	Масштаб:	Уе шат: А3
Гүйцэтгэсэн		Н.Батдорж	Т.Г Шифр:	Зургийн дугаар: ГДГ-90	Огноо: 2022 он
Шалгасан		Л.Баасанхүү			Бух хуудас: 96

Суулгийн хавтасын огноо: 2023/03/08

2023/03/08

73-р цэгийн ДХ-17-н байгуулалт. М1:25

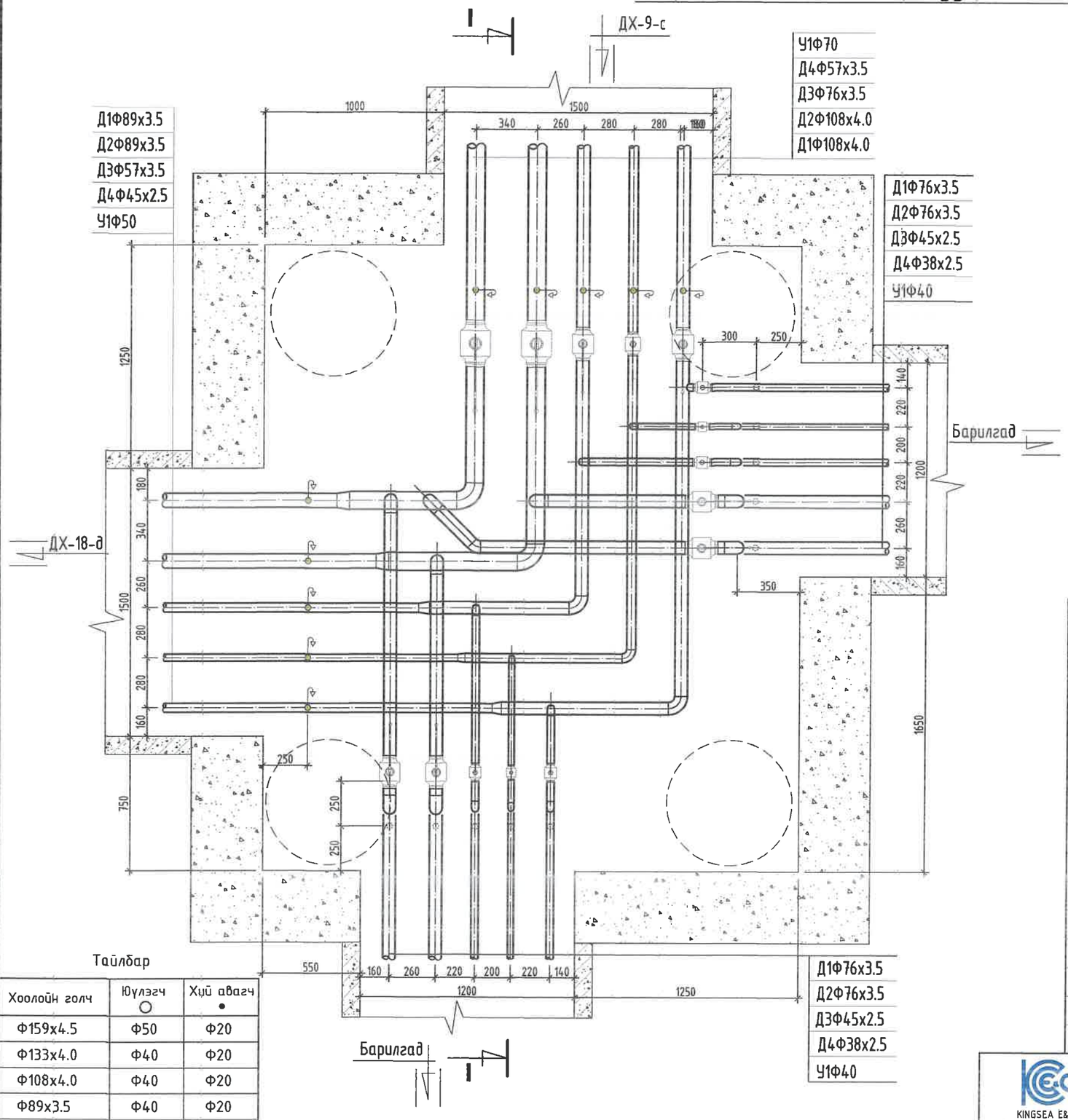

Тайлбар

Хоолойн голч	Юулэгч ○	Хүй авагч ●
Ф159х4.5	Ф50	Ф20
Ф133х4.0	Ф40	Ф20
Ф108х4.0	Ф40	Ф20
Ф89х3.5	Ф40	Ф20
Ф76х3.0	Ф25	Ф15
Ф57х3.0	Ф25	Ф15
Ф45х2.5	Ф25	Ф15

МАТЕРИАЛЫН ТҮҮВЭР

Д/д	Тэмдэглэгээ	Материалын нэр	Тоо хэмжээ	Нэгж жин /кг/	Хэмжих нэгж
1	Т>100°С Р>1.6 МПа	Бөмбөлгөн хаалт Ф100мм/Ф70мм	2/5		шир
2	Т>100°С Р>1.6 МПа	Бөмбөлгөн хаалт Ф50мм/Ф40мм/Ф32мм	1/2/2		шир
3	Т>5°С Р>1.6 МПа	Бөмбөлгөн хаалт Ф70мм/Ф40мм	1/2		шир
4	15с22нж	Ус буулгах хаалт Ф25мм	10		шир
5	15с22нж	Хүй авагч хаалт Ф20мм/Ф15мм	2/8		
6	ГОСТ 10704-91	Ган булан Ф100мм/Ф70мм	2/6		шир
7	ГОСТ 10704-91	Ган булан Ф70мм 45°	1		шир
8	ГОСТ 3262-75	Цайрдсан ган булан Ф70мм/Ф50мм	2/1		шир
9	ГОСТ 3262-75	Цайрдсан ган булан Ф40мм/Ф32мм	6/6		шир
10	ГОСТ 10704-91	Ган шилжвэр Ф100/80мм	2		шир
11	ГОСТ 3262-75	Цайрдсан ган шилжвэр Ф70/50мм, Ф50/40мм	2/1		шир
12	Хэмжээ 2.5х2.5х1.8h	Хүдгийн барилга бүтээц	1		шир
13		Даацын ялуу ДЯ-18-12-22	6		шир
14		Даацын ялуу ДЯ-22-12-22	6		шир

KINGSEA E&C
Consulting group Co.,Ltd
Хаяг: Улаанбаатар,ХУД.3-р хороо. Энгэльсийн гудамж. 5-р байр Хан-Өргөө оффис, 901 тоот
Утас: 98111987, 77190404
КИНГСИЙ ИНЖЕНЕР ЭНД КОНСТРАКШН"ХХК

Завхан аймаг. Улиастай сум.

2-Р ХЭЛХЭЭНИЙ ГАДНА ДУЛААН ХАНГАМЖИЙН ШУГАМЫН ӨӨРЧЛӨЛТ, ШИНЭЧЛЭЛТ /10-Р УДДТ/

Дулааны худаг-17, Байгуулалт, огтлол 1-1

Инженер		Л.Баасанхүү	Е.Г Шифр: КС 02-32/22	Масштаб:	Ye шат: А3
Гүйцэтгэсэн		Н.Батдорж	Т.Г Шифр:		Огноо: 2022 он
Шалгасан		Л.Баасанхүү		Эзэгийн дугаар: ГДГ-91	Бух хуудас: 96

Сүлжнийн хэвлэсэн огноо: 2022/11/17

73-р цэгийн ДХ-17-н Огтлол 1-1. М1:25

ОГТЛОЛ /I-I/

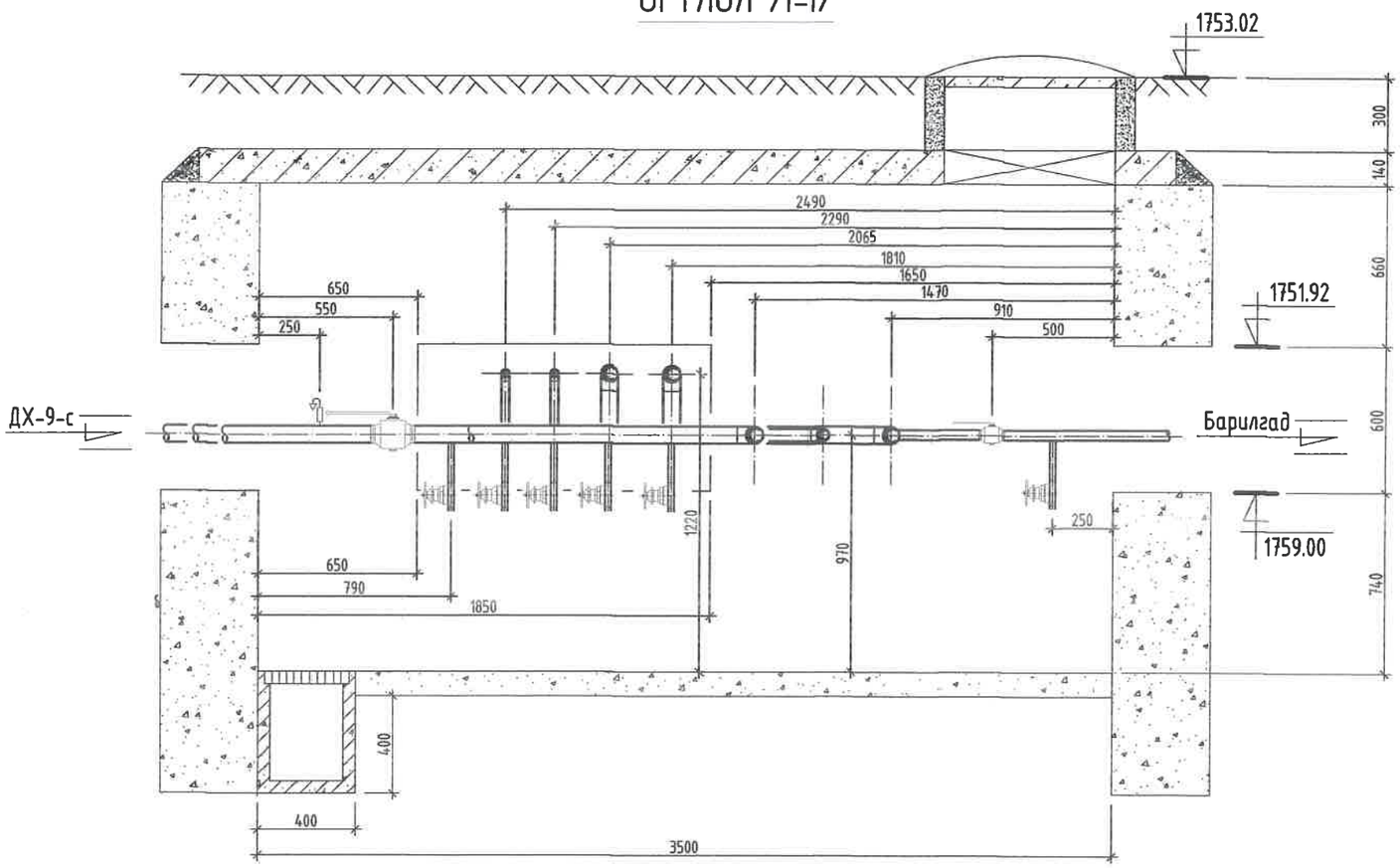

Тайлбар

Хоолойн голч	Юулэгч ○	Хий авагч ●
Ф159х4.5	Ф50	Ф20
Ф133х4.0	Ф40	Ф20
Ф108х4.0	Ф40	Ф20
Ф89х3.5	Ф40	Ф20
Ф76х3.0	Ф25	Ф15
Ф57х3.0	Ф25	Ф15
Ф45х2.5	Ф25	Ф15

Сүлчийн хэвлэсэн огноо: 2023/03/08

KINGSEA E&C
Consulting group Co.,Ltd
Хаяг: Улаанбаатар,ХУД.3-р хороо.
Энгэльсийн гудамж. 5-р байр
Хан-Өргөө оффис, 901 тоот
Утас: 98111983, 77190404
КИНГСИЙ ИНЖЕНЕР ЗӨВ КОНСТРАКШН"ХХК

Завхан аймаг. Улиастай сум.

2-Р ХЭЛХЭЭНИЙ ГАДНА ДУЛААН ХАНГАМЖИЙН ШУГАМЫН ӨӨРЧЛӨЛТ, ШИНЭЧЛЭЛТ /10-Р УДДТ/

Дулааны худаг-17, Огтлол 1-1

Инженер		Л.Баасанхүү	Е.Г Шифр: КС 02-32/22	Масштаб:	Ү.е шат: АЗ
Гүйцэтгэсэн		Н.Батдорж	Т.Г Шифр:		Огноо: 2022 он
Шалгасан		Л.Баасанхүү		Зургийн дугаар: ГДГ-91а	Бух хуудас: 96

2023/03/08

80-р цэгийн ДХ-18-н байгуулалт. М1:25

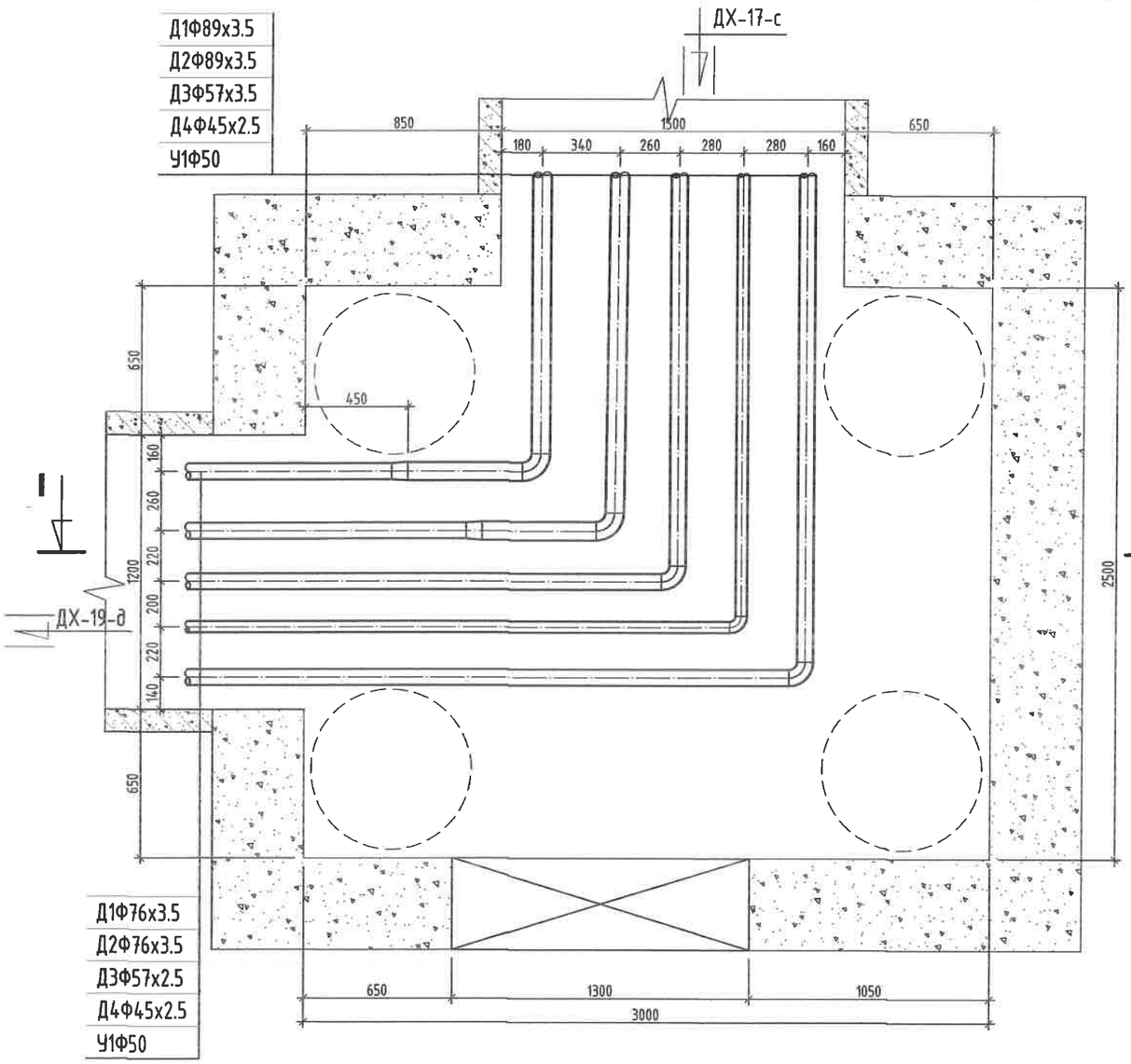

ОГТЛОЛ /I-I/

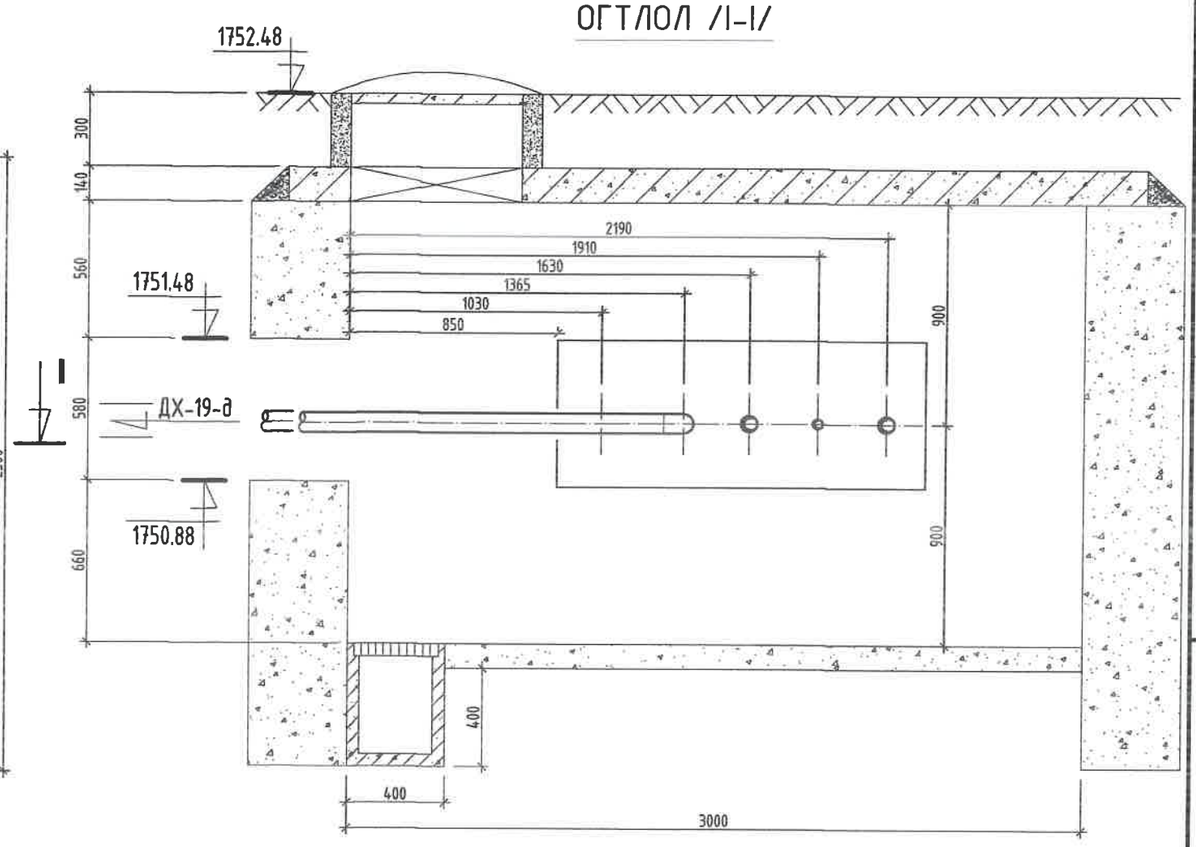

МАТЕРИАЛЫН ТҮҮВЭР

Д/д	Тэмдэглэгээ	Материалын нэр	Тоо хэмжээ	Нэгж жин /кг/	Хэмжих нэгж
1	ГОСТ 10704-91	Ган булан Ф80мм	2		шир
2	ГОСТ 3262-75	Цайрдсан ган булан Ф50мм/Ф40мм	2/1		шир
3	ГОСТ 10704-91	Ган шилжвэр Ф80/70мм	2		шир
4	Хэмжээ 3.0х2.5х2.0h	Худгийн барилга бүтээц	1		шир
5		Даацын ялуу ДЯ-18-12-22	6		шир
6		Даацын ялуу ДЯ-22-12-22	3		шир

Тайлбар

Хоолойн голч	Юүлэгч ○	Хий авагч ●
Ф159х4.5	Ф50	Ф20
Ф133х4.0	Ф40	Ф20
Ф108х4.0	Ф40	Ф20
Ф89х3.5	Ф40	Ф20
Ф76х3.0	Ф25	Ф15
Ф57х3.0	Ф25	Ф15
Ф45х2.5	Ф25	Ф15

KINGSEA E&C
Consulting group Co.,Ltd
Хаяг: Улаанбаатар,ХУД.3-р хороо. Энгэльсийн гудамж. 5-р байр Хан-Өргөө оффис, 901 тоот
Утас: 94111987, 77190404
КИНГСИЙ ИНЖЕНЕР ЭНД КОНСТРАКШН"ХХК

Завхан аймаг. Улиастай сум.

2-Р ХЭЛХЭЭНИЙ ГАДНА ДУЛААН ХАНГАМЖИЙН ШУГАМЫН ӨӨРЧЛӨЛТ, ШИНЭЧЛЭЛТ /10-Р УДДТ/

Дулааны худаг-18, Байгуулалт, огтлол 1-1

Инженер		Л.Баасанхүү	Е.Г Шифр: КС 02-32/22	Масштаб:	Ye шат: А3
Гүйцэтгэсэн	И.Батдорж	Н.Батдорж	Т.Г Шифр:	Зургийн дугаар: ГДГ-92	Огноо: 2022 он
Шалгасан		Л.Баасанхүү			Бүх хуудас: 96

Сунгалтийн хавтасын огноо: 2023/03/07

2023/03/07

81-р цэгийн ДХ-19-н байгуулалт. М1:25

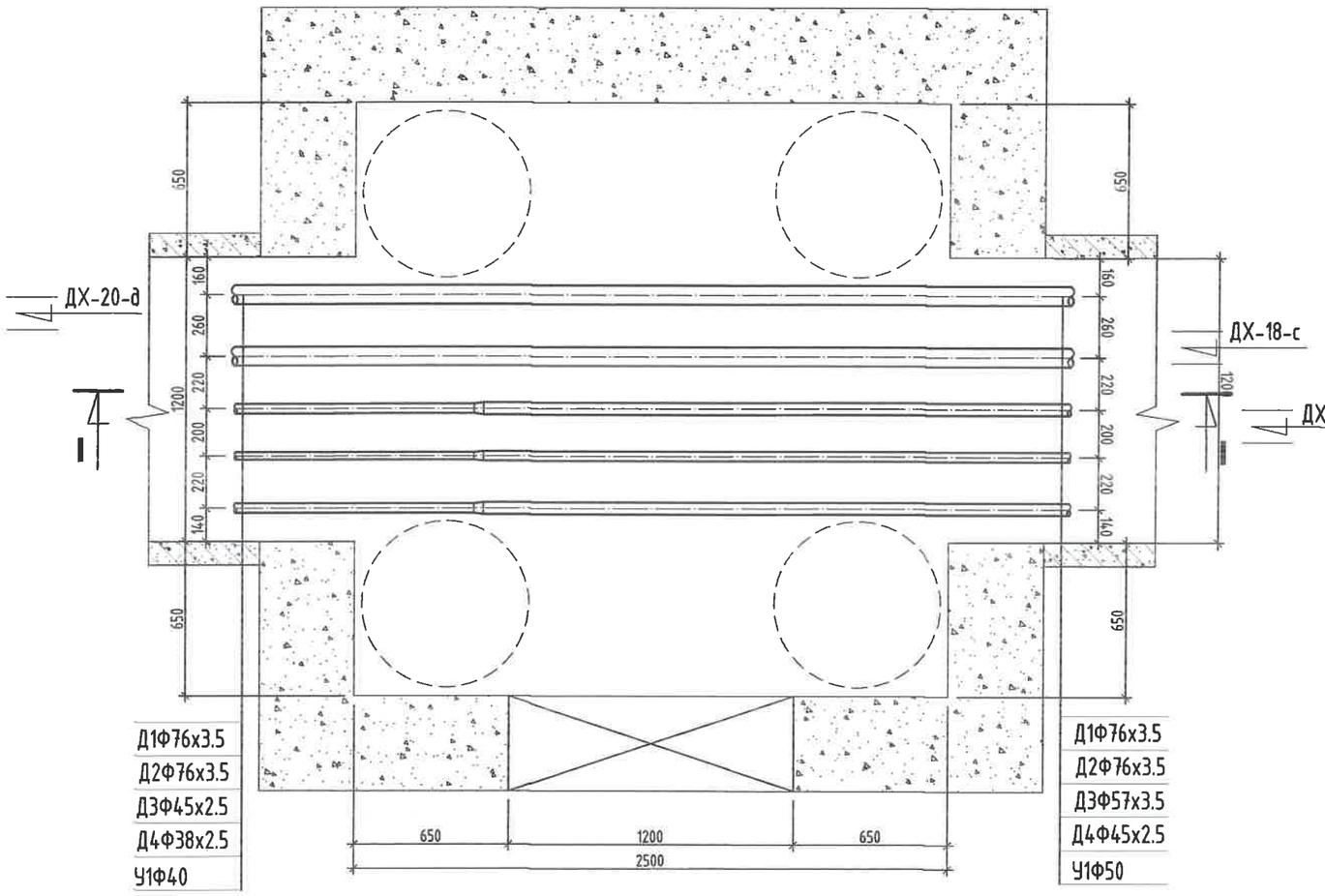

ОГТЛОЛ /I-I/

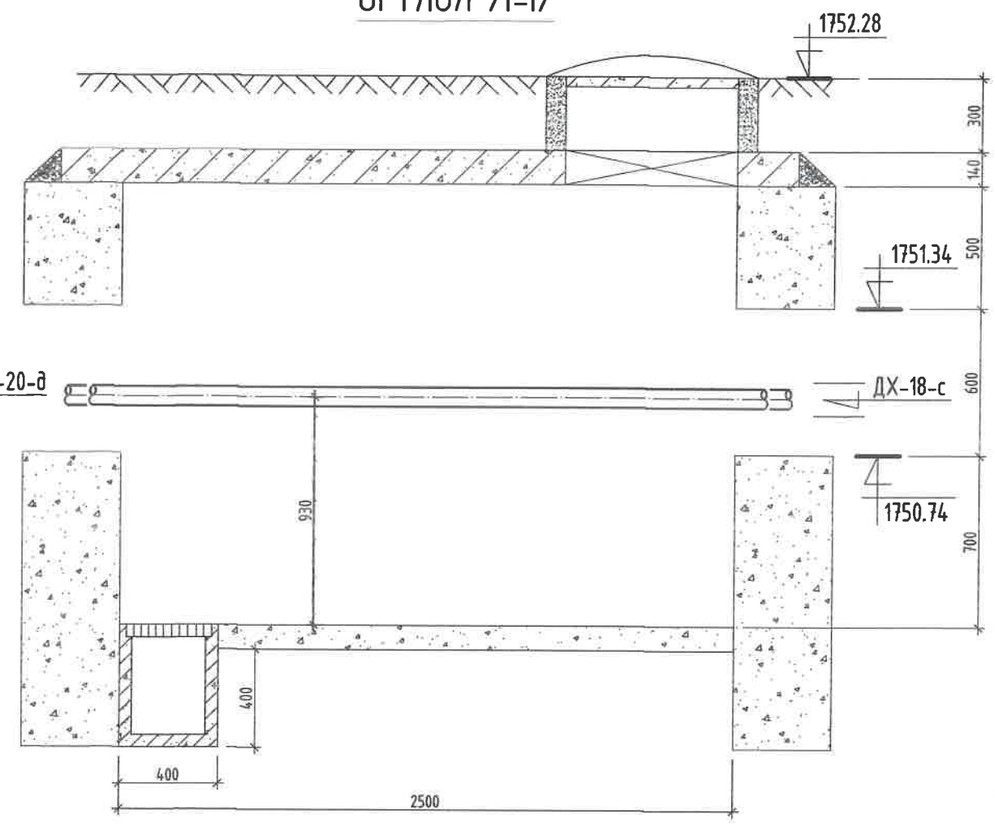

Тайлбар

Хоолойн голч	Юүлэгч ○	Хий авагч ●
Ф159х4.5	Ф50	Ф20
Ф133х4.0	Ф40	Ф20
Ф108х4.0	Ф40	Ф20
Ф89х3.5	Ф40	Ф20
Ф76х3.0	Ф25	Ф15
Ф57х3.0	Ф25	Ф15
Ф45х2.5	Ф25	Ф15

МАТЕРИАЛЫН ТҮҮВЭР

Д/д	Тэмдэглэгээ	Материалын нэр	Тоо хэмжээ	Нэгж жин /кг/	Хэмжих нэгж
1	ГОСТ 3262-75	Цайрдсан ган шилжвэр Ф50/40мм, Ф40/32мм	2/1		шир
2	Хэмжээ 2.5х2.5х1.8h	Худгийн барилга бүтээц	1		шир
3		Даацын ялуу ДЯ-18-12-22	9		шир

KINGSEA E&C
Consulting group Co.,Ltd
Хаяг: Улаанбаатар,ХУД.3-р хороо, Энгэльсийн гудамж. 5-р байр Хан-Өргөө оффис, 901 тоот
Утас: 98111987, 77190404
КИНГСИЙ ИНЖЕНЕР ЭНД КОНСТРАКШН"ХХК

Завхан аймаг. Улиастай сум.
2-Р ХЭЛХЭЭНИЙ ГАДНА ДУЛААН ХАНГАМЖИЙН ШУГАМЫН ӨӨРЧЛӨЛТ, ШИНЭЧЛЭЛТ /10-Р УДДТ/

Дулааны худаг-19, Байгуулалт, огтлол 1-1

Инженер		Л.Баасанхүү	Е.Г Шифр: КС 02-32/22	Масштаб:	Үе шат: А3
Гүйцэтгэсэн		Н.Батдорж	Т.Г Шифр:		Огноо: 2022 он
Шалгасан		Л.Баасанхүү		Зургийн дугаар: ГДГ-93	Бүх хуудас: 96

Суулгачийн хавтасын огноо: 2023/03/07

2023/03/07

84-р цэгийн ДХ-20-н байгуулалт. М1:25

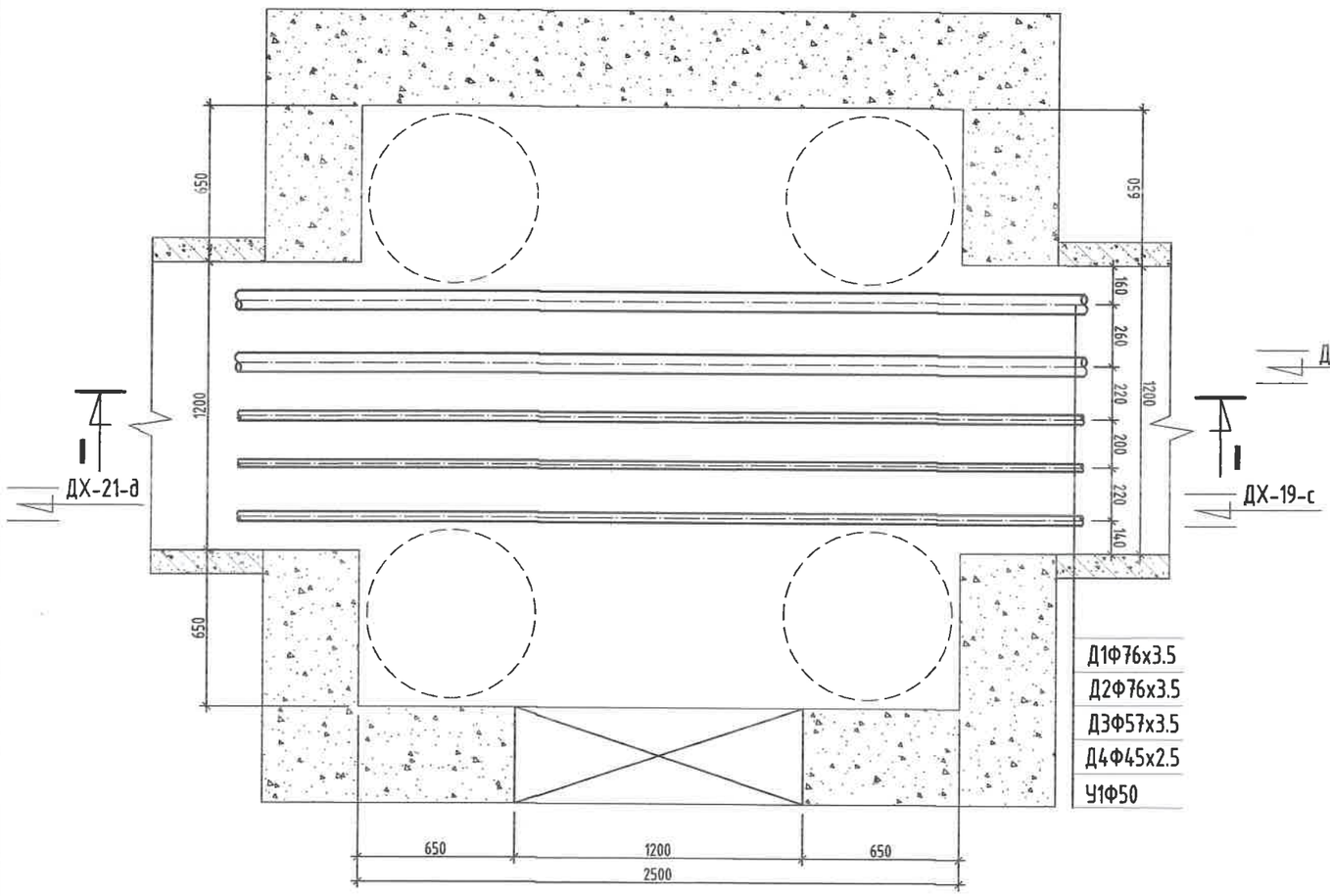

ОГТЛОЛ /I-I/

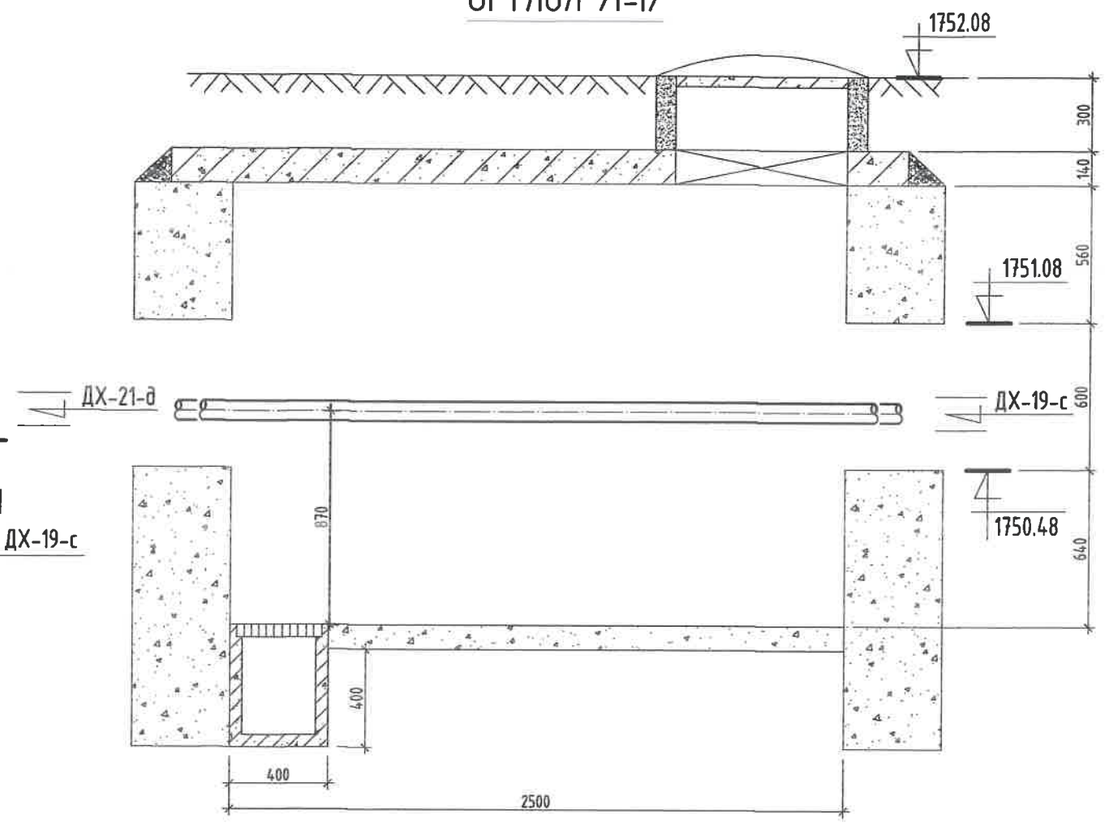

Тайлбар

Хоолойн голч	Юулэгч ○	Хий авагч ●
Ф159х4.5	Ф50	Ф20
Ф133х4.0	Ф40	Ф20
Ф108х4.0	Ф40	Ф20
Ф89х3.5	Ф40	Ф20
Ф76х3.0	Ф25	Ф15
Ф57х3.0	Ф25	Ф15
Ф45х2.5	Ф25	Ф15

МАТЕРИАЛЫН ТҮҮВЭР

Д/д	Тэмдэглэгээ	Материалын нэр	Тоо хэмжээ	Нэгж жин /кг/	Хэмжих нэгж
1	Хэмжээ 2.5х2.5х1.8h	Худгийн барилга бүтээц	1		шир
2		Даацын ялуу ДЯ-18-12-22	9		шир

KINGSEA E&C
Consulting group Co.,Ltd
Хаяг: Улаанбаатар,ХУД.3-р хороо. Энгэльсийн гудамж. 5-р байр Хан-Өргөө оффис, 901 тоот
Утас: 98111987, 77190444
КИНГСИЙ ИНЖЕНЕР ЭНД КОНСТРАКШН"ХХК

Завхан аймаг. Улиастай сум.

2-Р ХЭЛХЭЭНИЙ ГАДНА ДУЛААН ХАНГАМЖИЙН ШУГАМЫН ӨӨРЧЛӨЛТ, ШИНЭЧЛЭЛТ /10-Р УДДТ/

Дулааны худаг-20, Байгуулалт, огтлол 1-1

Инженер		Л.Баасанхүү	Е.Г Шифр: КС 02-32/22	Масштаб:	Уе шат: АЗ
Гүйцэтгэсэн	И.Баярхе	Н.Батдорж	Т.Г Шифр:		Огноо: 2022 он
Шалгасан		Л.Баасанхүү		Зургийн дугаар: ГДГ-94	Бүх хуудас: 96

Сүүлчийн хэвлэсэн огноо: 2023/03/07

86-р цэгийн ДХ-21-н байгуулалт. М1:25

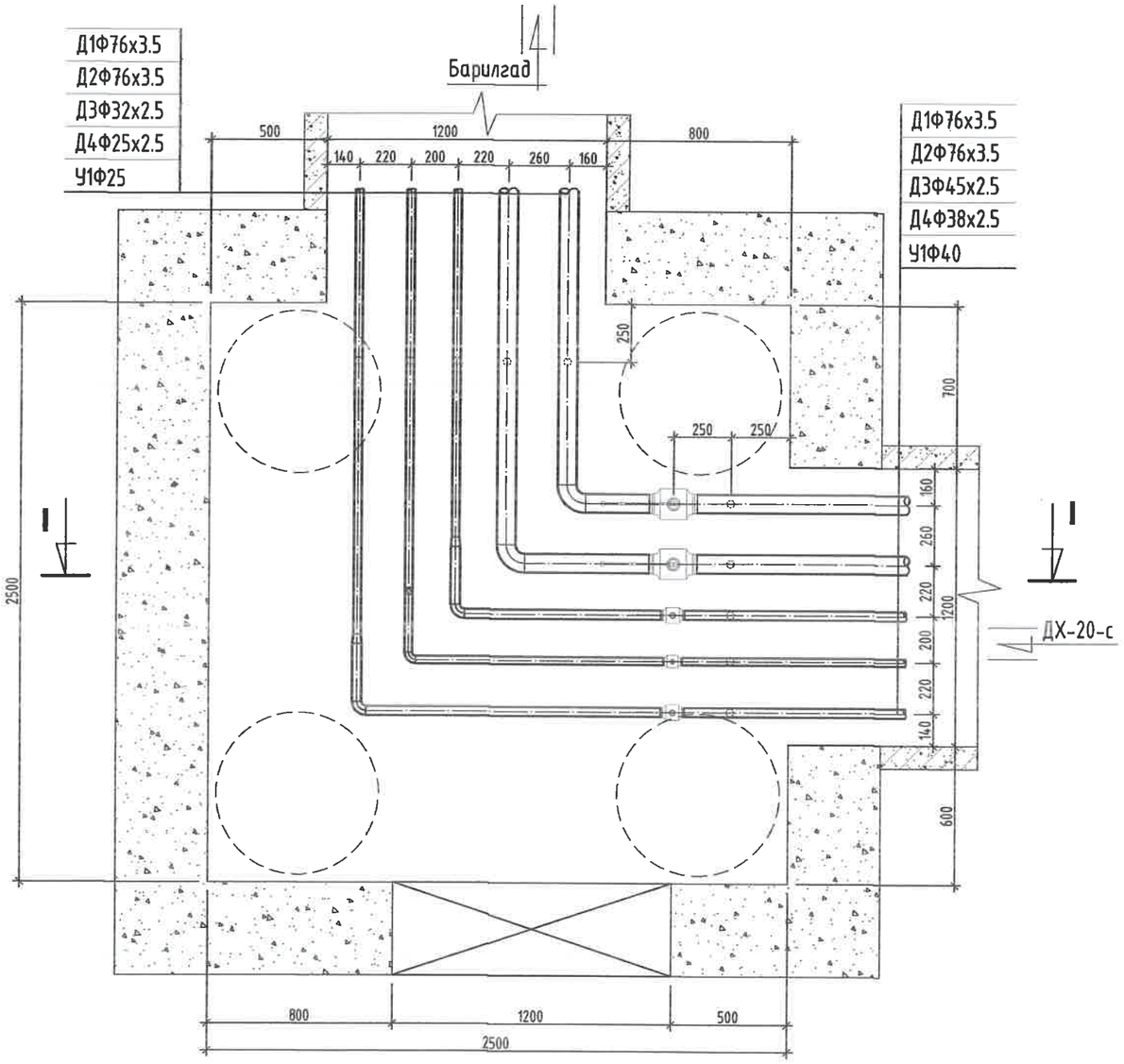

ОГТЛОЛ /I-I/

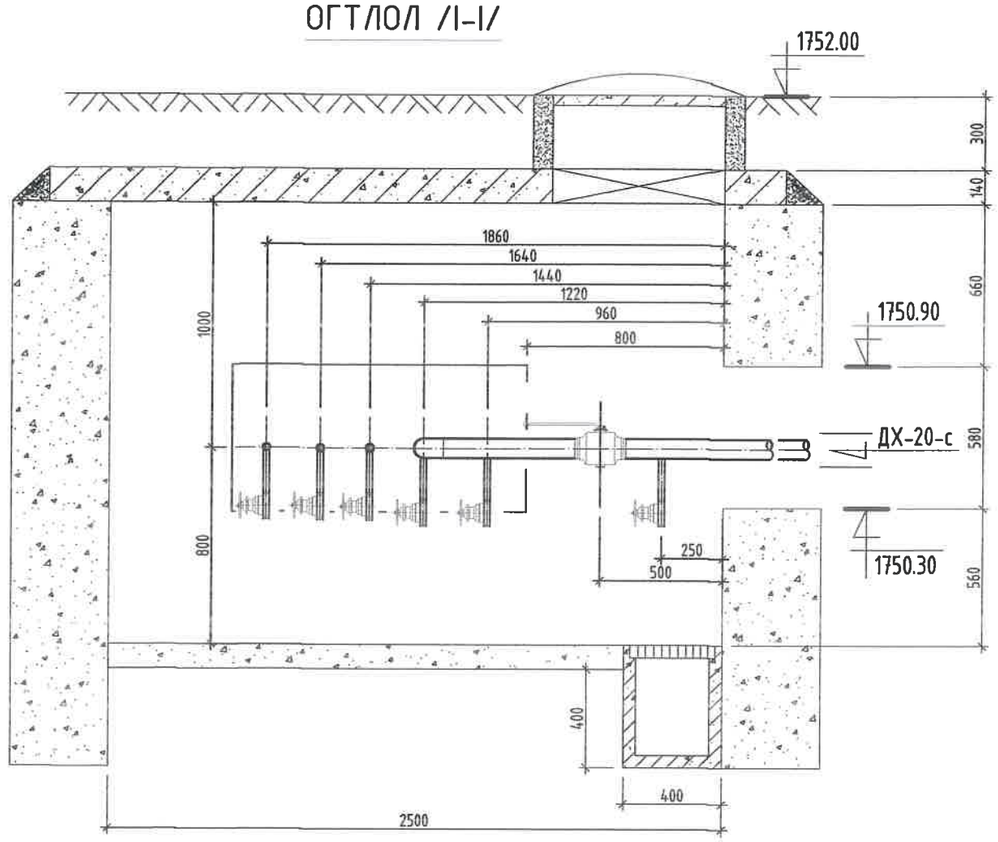

МАТЕРИАЛЫН ТҮҮВЭР

Д/д	Тэмдэглэгээ	Материалын нэр	Тоо хэмжээ	Нэгж жин /кг/	Хэмжих нэгж
1	T>100°C P>1.6 МПа	Бөмбөлгөн хаалт Ф70мм	2		шир
2	T>100°C P>1.6 МПа	Бөмбөлгөн хаалт Ф40мм/Ф32мм	1/1		шир
3	T>5°C P>1.6 МПа	Бөмбөлгөн хаалт Ф40мм	1		шир
4	15с22нж	Ус буулгах хаалт Ф25мм	10		шир
5	ГОСТ 10704-91	Ган булан Ф70мм	2		шир
6	ГОСТ 3262-75	Цайрдсан ган булан Ф40мм/Ф32мм	2/1		шир
7	ГОСТ 3262-75	Цайрдсан ган шилжвэр Ф40/32мм, Ф32/25мм	2/1		шир
8	ГОСТ 3262-75	Цайрдсан ган шилжвэр Ф40/25мм	1		шир
9	Хэмжээ 2.5х2.5х1.8h	Худгийн барилга бүтээц	1		шир
10		Даацын ялуу ДЯ-18-12-22	9		шир

Тайлбар

Хоолойн голч	Юулэгч ○	Хий авагч •
Ф159х4.5	Ф50	Ф20
Ф133х4.0	Ф40	Ф20
Ф108х4.0	Ф40	Ф20
Ф89х3.5	Ф40	Ф20
Ф76х3.0	Ф25	Ф15
Ф57х3.0	Ф25	Ф15
Ф45х2.5	Ф25	Ф15

Сунгчийн хавтасан огноо: 2023/03/07

KINGSEA E&C
Consulting group Co.,Ltd
Хаяг: Улаанбаатар ХУД.3-р хороо. Энгэльсийн гудамж. 5-р байр Хан-Өргөө оффис, 901 тоот
Утас: 98111987, 77190404
КИНГСИЙ ИНЖЕНЕР ЭНД КОНСТРАКШН"ХХК

Завхан аймаг. Улиастай сум.

2-Р ХЭЛХЭЭНИЙ ГАДНА ДУЛААН ХАНГАМЖИЙН ШУГАМЫН ӨӨРЧЛӨЛТ, ШИНЭЧЛЭЛТ /10-Р УДДТ/

Дулааны худаг-21, Байгуулалт, огтлол 1-1

Инженер		Л.Баасанхүү	Е.Г Шифр: КС 02-32/22	Масштаб:	Ye шат: А3
Гүйцэтгэсэн	И.Батдорж	Н.Батдорж	Т.Г Шифр:		Огноо: 2022 он
Шалгасан		Л.Баасанхүү		Зургийн дугаар: ГДГ-95	Бүх хуудас: 96

2023/03/07

ЮҮЛЭХ ХУДГИЙН БАЙГУУЛАЛТ. М1:25

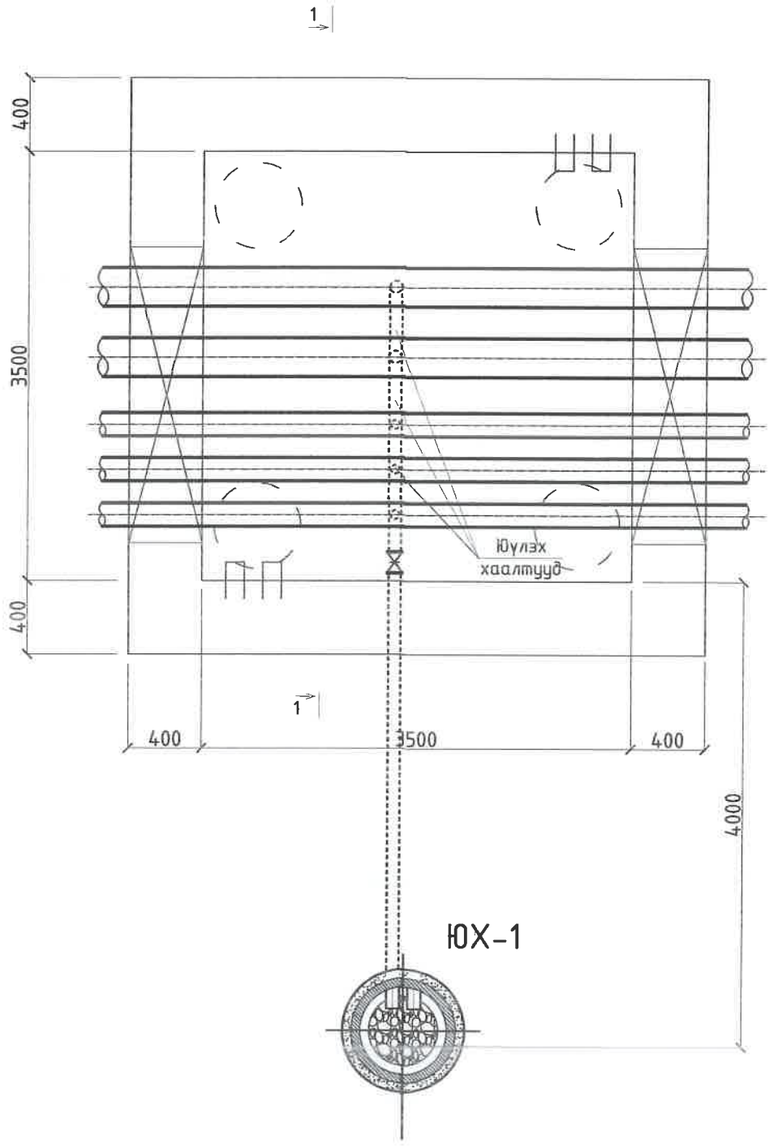

ОГТЛОЛ /I-I/

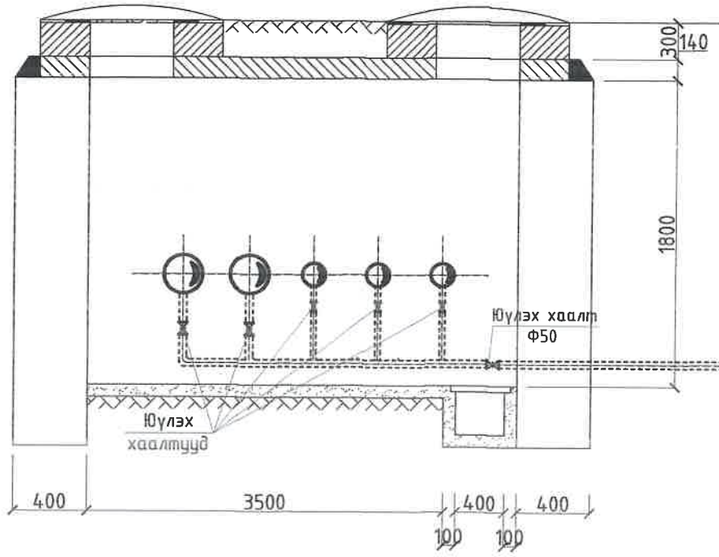

ЮХ-1

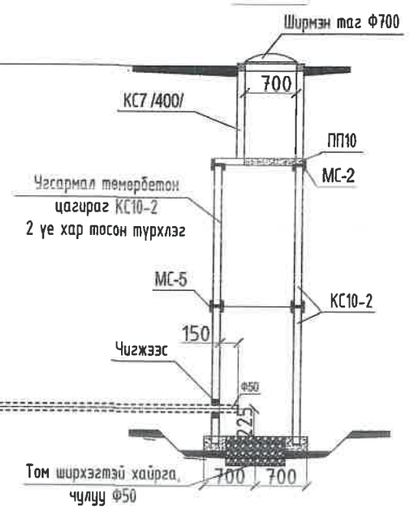

МАТЕРИАЛЫН ТҮҮВЭР /НИЙТ 2ш/

Д/д	Тэмдэглэгээ	Материалын нэр	Тоо хэмжээ	Нэгж жин /кг/	Хэмжих нэгж
1	T>100°C P>1.6 МПа	Юүлэх хаалт Ф50мм	1		шир
2	ГОСТ 10704-91	Ган хоолой Ф50мм	5		у/м
3	КС 10-2	Төмөр бетон цагираг Ф1000мм, h=900мм	2		шир
4	ПП 10	Нүхтэй ташуу таг /Нүх Ф700мм/	1		шир
5	КС 7-1	Төмөр бетон цагираг Ф700мм, h=400мм	1		шир
6		Худгийн ширмэн таг Ф700мм	1		шир
7		Худгийн бэхэлгээ төмөр МС-5	4		шир
8		Худгийн бэхэлгээ төмөр МС-2	4		шир
9		Хайрга	0.38		м3
10		Бетон М100	0.2		м3

KINGSEA E&C
Consulting group Co.,Ltd
Хаяг: Улаанбаатар,ХУД.3-р хороо.
Энгэльсийн гудамж. 5-р байр
Хан-Өргөө оффис, 901 тоот
Утас: 98111987, 77190404
КИНГСИЙ ИНЖЕНЕР ЭНД КОНСТРАКШН"ХХК

Завхан аймаг. Улиастай сум.

2-Р ХЭЛХЭЭНИЙ ГАДНА ДУЛААН ХАНГАМЖИЙН ШУГАМЫН ӨӨРЧЛӨЛТ, ШИНЭЧЛЭЛТ /10-Р УДДТ/

Юүлэх худгийн байгуулалт, огтлол 1-1

Ye шат: АЗ

Инженер		Л.Баасанхүү	Е.Г Шифр: КС 02-32/22	Масштаб: М1:25	Огноо: 2022 он
Гүйцэтгэсэн	И.Баярж.	Н.Батдорж	Т.Г Шифр:	Зургийн дугаар: ГДГ-96	Бүх хуудас: 96
Шалгасан		Л.Баасанхүү			

Сунгалтийн хавтасын огноо: 2023/03/07

2023/03/07