КИНГСИЙ ИНЖЕНЕР ЭНД КОНСТРАКШН ХХК

Барилгын зураг төслийн тусгай зөвшөөрлийн дугаар: ЗТ38-1236/18
Хаяг: Улаанбаатар хот, Хан-Уул дүүрэг 3-р хороо, Энгельсийн гудамж 5-р байр,
Хан-Өргөө оффис, 901 тоот
Утас: 98111987, 88845243

ЕГ Шифр: КС 02-32/22

(Завхан аймаг, Улиастай сум.)

ДУЛААНЫ СТАНЦЫН 2-Р ХЭЛХЭЭНИЙ ГАДНА ДУЛААН ХАНГАМЖИЙН ШУГАМЫН ӨӨРЧЛӨЛТ, ШИНЭЧЛЭЛТ /9-Р УДДТ/

/ажлын зураг/

ГАДНА ДУЛААН ХАНГАМЖ - ГДГ

БОЛОВСРУУЛСАН:

Захирал Л.Баасанхүү

Инженер Н.Батдорж

Улаанбаатар хот
2022 он

Сүүлчийн хавтасан огноо: 2022/11/17

ТАЙЛБАР БИЧИГ

Ерөнхий хэсэг: Завхан аймгийн Улиастай сум. Дулааны станцын 2-р хэлхээний гадна дулааны хангамжийн шугамын өөрчлөлт, шинэчлэлтийн зураг төслийг зургийн даалгавар, дэвсгэр зураг, өмнө нь хийж байсан ажлын зураг, газар дээрхи тодруулга зэргийг үндэслэн хийж гүйцэтгэлээ. Зураг төслийг гүйцэтгэхдээ дараах норм ба дүрмүүдийг мөрдлөг болголоо.

1. Барилгад хэрэглэх уур амьсгал ба геофизикийн үзүүлэлтүүд БНбД 23-01-09
2. Гадна дулаан хангамж БНбД 41-03-13
3. Тоног төхөөрөмж, дамжуулах хоолойн дулаан тусгаарлалт БНбД 41-04-13
4. Барилгын инженер хайгуулын "Буурь хөрс" ХХК-н инженер геологийн дүгнэлт ЗТ16-849/17 Архив № 2021/105-1
5. "Завхан аймгийн газрын харилцаа, барилга хот байгуулалтын газар" -н олгосон 2022 оны 7-р сарын 6-ны 357 тоот техникийн нөхцөл
6. Дулааны шугам сүлжээ. Ажлын зураг. Дулаан механикийн хэсэг. MNS 3238:2001

Шинээр халаалтын тогооны барилга төлөвлөж халаалтын тогоог төлөвлөв.

1. Одоо ажиллаж байгаа уурын зуухнуудын байршилд шинээр ус дулаан дамжуулах төвүүд барьж дулааны шугам хоолойг шинэчлэн барихаар төлөвлөв. Дулаан зөөгч нь: 2-р хэлхээнд 95-70°С температуртай халуун ус байна.
2. Гадна агаарын тооцооны температур -35,5°С
3. Дулааны шугам сүлжээний магистрал шугамыг үл нэвтрэх суваг зураг заасны дагуу угсрахаар төлөвлөв. Цэвэр усны шугам дулааны суваг хамт явна. Төсвийн байгууллагуудад ус түгээнэ.
4. Яндан хоолойн агшилт суналтыг зөөлөвч болон өөрийн эргэлтийг ашиглаж нөхнө.
5. Яндан хоолойг угсралтын ажлын явцад гадны хог шороо, бохирдлоос цэвэрлэж, зэврэлтээс хамгаалах түрхлэг түрхэн, дулаалга хийж шилэн даавуугаар 2 уе ороох хэрэгтэй. Дулаалгын материал нь пенополиуретан байх ба дулаан техникийн үзүүлэлтийг материалын түүвэрт заасан өглөө. Дулаалгад өөр төрлийн материалыг хэрэглэх тохиолдолд техникийн үзүүлэлт болон эрүүл ахуйн шаардлага нь зургийн төслийн шаардлагад нийцэж байх хэрэгтэй.
6. Дулааны шугам сүлжээг угсрахдаа угсралтын норм ба дүрмийн дагуу гүйцэтгэж зохих даралтаар шахаж шалгаж туршилт зүгшрүүлгийг хийх хэрэгтэй.
7. Ус дамжуулах шугамын доод цэгт ус буулгагч, дээд цэгт хий гаргах хаалтыг угсрах хэрэгтэй.
8. Шугам хоолойн гулсах тулгуурын хоорондын зай Ф25, 32, 45 мм-н голчтой шугамд 2 м, Ф50, 65мм-н голчтой шугамд 3 м, Ф80 мм-н голчтой шугамд 3,5 м, Ф100 мм-н голчтой шугамд 4 м, Ф125 мм-н голчтой шугамд 4,5 м, Ф150 мм-н голчтой шугамд 5 м тус тус байна.
9. Тус ажлын зургийн дулааны шугамын суваг, дулааны худаг, зөөлөвч, үл хөдлөх тулгуур, эргэлтийн өнцөг зэргийг дараах нэг маягийн цомгийн дагуу гүйцэтгэхээр төлөвлөв. Авто зам дор орох дулааны шугамын сувгийг бетон ханатай хийж хучитгэсэн хавтангаар хучина.
   Нэг маягийн цомог нь:
   - Каналы для наружных тепловых сетей. Г 991-1 вып-1
   - Унифицированные камеры для тепловых сетей Г 991-1 вып-2
10. Гадна дулааны шугам угсрагдах газар нь элсэнцэрийн линз уе агуулсан бага чийгтэй дунд ширхэгтэй элсэн хөрс, бага чийгтэй элсэн чигжээстэй хайргаг хөрс тархсан болон хөрсний усгүй зэргээс инженер-геологийн дунд зэргийн төвөгтэй нөхцөлтэй. 6.0м-9.0м гүнд хөрсний ус илрээгүй. Улирлын хөлдөлтийн норматив гүн:
    - Дунд ширхэгтэй элсэн хөрсөнд 3.19м
    - Хайргархаг элсэнцэр хөрсөнд 3.38м
    - Элсэн чигжээстэй сайр сайргаг хөрсөнд 3.76м байна.

Талбайд тархсан дунд ширхэгтэй элсэн хөрс нь улирлын хөлдөлтийн бүсэд овойлт үүсэхгүй, хайргархаг элсэнцэр хөрс нь улирлын хөлдөлтийн бүсэд сулавтар овойлттой, элсэн чигжээстэй сайр сайргаг хөрс нь улирлын хөлдөлтийн бүсэд овойлт үүсгэхгүй. Судалгааны талбай нь газар хөдлөлийн 7 баллын бүсэд хамаарагдана.

11. Гадна дулааны шугамын газар шорооны ажлыг эхлүүлэхээс өмнө аймгийн ГХБХБГ-аас ажил эхлүүлэх зөвшөөрөл авч эхлүүлэх ба холбогдох мэргэжлийн байгууллагуудтай трассын дагуу заавал зөвшилцөх шаардлагатай. Шугам хоолойн угсралтын ажлын явцад чанар аюулгүй байдал, аюулгүй ажиллагааны БНбД, ТАД, ААД, ХАБ болон холбогдох стандартуудыг мөрдөж ажиллах шаардлагатай.

БАЙРШИЛЫН ТОЙМ

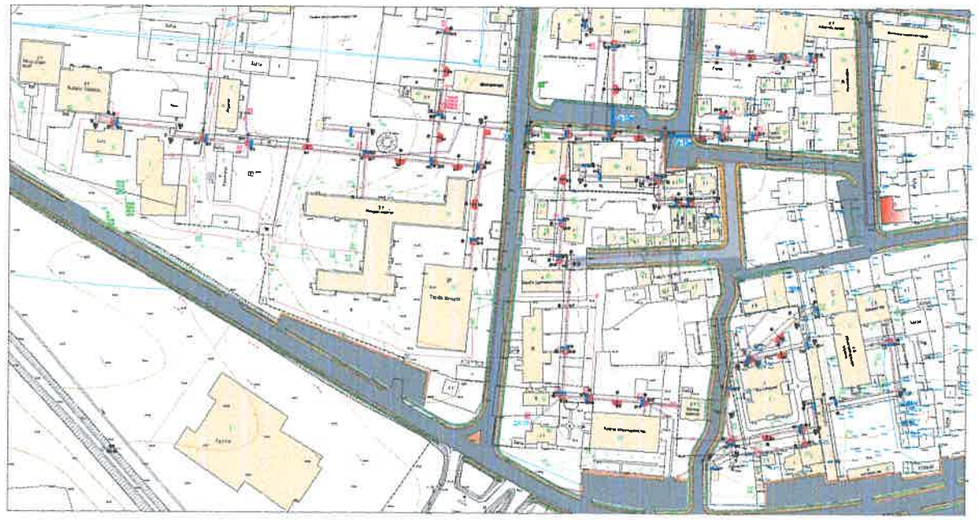

3-01
2022.12.22

KINGSEA E&C Consulting group Co.,Ltd Хаяг: Улаанбаатар ХУД 3-р хороо, Энгэльсийн гудамж, 5-р байр Хан-Өргөө оффис, 901 тоот Утас: 98111997, 77190404 КИНГСИЙ ИНЖЕНЕР ЭНД КОНСТРАКШН"ХХК	Завхан аймаг, Улиастай сум. 2-Р ХЭЛХЭЭНИЙ ГАДНА ДУЛААН ХАНГАМЖИЙН ШУГАМЫН ӨӨРЧЛӨЛТ, ШИНЭЧЛЭЛТ /9-Р УДДТ/				
	Тайлбар бичиг				Уе шат: АЗ
	Инженер	Л.Баасанхүү	Е.Г Шифр: КС 02-32/22	Масштаб: М1:100	Огноо: 2022 он
	Гүйцэтгэсэн	Н.Батдорж	Т.Г Шифр:	Зургийн дугаар: ГДГ-1	Бүх хуудас: 82
	Шалгасан	Л.Баасанхүү			

Сунгалтийн хавтасын огноо: 2022/12/16

ТАЙЛБАР:

Ерөнхий хэсэг: Завхан аймгийн Улиастай сумын төв төвлөрсөн дулааны эх үүсвэртэй болж байгаатай холбогдуулан Мөнхдөл мандах **ХХК**-ийн одоо байгаа уурын зуухны гадна дулааны шугамын өөрчлөлт шинэчлэлтийн ажлын зураг төслийг зургийн даалгавар, дэвсгэр зураг, сумын халаалттай барилгуудын газар дээрх тодруулга зэргийг үндэслэн хийж гүйцэтгэлээ. Уг төсөлд тус уурын зуухны гол шугам 933.9 м, салбар шугам 118.8 м шугамыг сувгийн хамт бүрэн шинэчлэхээр төлөвлөв. Одоо байгаа гол шугамын трасс зураг төслийн хангахгүй, нарийн, насжилт өндөр учир бүрэн солих шаардлагатай.

БАРИЛГЫН ТОДОРХОЙЛОЛТ, ҮНДСЭН ҮЗҮҮЛЭЛТ

Д/д	Барилгын нэр	Хүчин чадал, хэмжих нэгж	Хүний тоо	Барилгын хэмжээ, насжилт						Тооцооны хэм С			Дулааны ачаалал, гидравлик тооцоо				Халуун усны ачаалал, гидравлик				Салбар шугамын хоолойн голч					Салбар шугамын урт	Салбар сувгийн хэмжээ АхН
				урт, м	өр-гөн, м	өн-дөр, м	Давх-рын тоо	Эзэл-хүүн	Ашиглал-танд орсон он	Дотор агаарын хэм	Гадна агаарын хэм	Коэф	Халаалт	Усны зардал	Хурд м/с	Даралт Дн	Хэрэгцээ-ний халуун ус	Усны зардал	Хурд м/с	Даралт Дн	Д1 Ф мм	Д2Ф мм	Д3 Ф мм	Д4Ф мм	У1Ф мм		
1	Эрүүл мэндийн газар	50 ор	60	24	24	3	2	3456		18	-35,5	0,32	59166,72	2,37	0,35	4,64	29300	0,65	0,22	3,26	50	50	25	20	25		1200x400
2	Хүүхдийн поликлиник	120 ор	160	30	25	3	3	6750		20	-35,5	0,32	119880	4,80	0,37	3,34	73600	1,64	0,38	7,23	70	70	40	32	40		1200x400
3	Халдвартын эмнэлэг	30 ор	55	42	23	3	2	5796		20	-35,5	0,32	102937	4,12	0,33	2,48	57600	1,28	0,3	4,51	70	70	40	32	40		1200x400
4	Эрүүл мэндийн газар-2	20	25	24	13	2,7	3	2527,2		18	-35,5	0,36	48673,87	1,95	0,29	3,1	12000	0,27	0,14	1,82	50	50	25	20	25		1200x400
5	Агуулах			30	12	2,7	1	972		10	-35,5	0,36	15921,36	0,64	0,22	3,26					32	32					
6	Терийн банк	6	12	24	12	3	2	1728		18	-35,5	0,36	33281,28	1,33	0,31	4,86	3660	0,08	0,17	0,95	40	40	25	20	25		1200x400
7	Зуух																										
8	Капитал банк	5	10	18	12,5	3	1	675		18	-35,5	0,36	13000,5	0,52	0,17	1,95	3050	0,07	0,17	0,95	32	32	25	20	25		1200x400
9	Орон сууц	30 айл	120	33	12	2,7	5	5346		20	-35,5	0,38	112747,1	4,51	0,36	3,07	78000	1,73	0,4	8,14	70	70	40	32	40		1200x400
10	Шүдний эмнэлэг		10	16	10	3	2	960		18	-35,5	0,32	16435,2	0,66	0,22	3,26	3050	0,07	0,17	0,95	32	32	25	20	25		1200x400
11	Нэгдсэн эмнэлэг	160 ор	200	96	26	3	3	22464		18	-35,5	0,32	384583,7	15,38	0,55	4,54	61000	1,36	0,31	4,86	100	100	40	32	40	26,5	1500x500
12	Төрөх эмнэлэг	50 ор	70	50	30	3	3	13500		18	-35,5	0,32	231120	9,24	0,49	4,69	21350	0,47	0,23	4,75	80	80	25	20	25	16	1500x400
13	Өвөрбаян	20 суу	25	11	6,2	3	2	409,2		18	-35,5	0,36	7881,192	0,32	0,11	0,81	7625	0,17	0,1	0,95	32	32	25	20	25		1200x400
14	Амины сууц	1 айл	4	16	7,8	2,7	1	336,96		18	-35,5	0,36	6489,85	0,26	0,13	1,59	2600	0,06	0,17	0,95	32	32	25	20	25		1200x400
15	Хүүхэд залуучуудын төв		12	41	22	3	2	5412		18	-35,5	0,36	104235,1	4,17	0,33	2,48	3660	0,08	0,17	0,95	70	70	25	20	25		1200x400
16	Орон сууц	10 айл	40	40	12	2,7	1	1296		20	-35,5	0,38	27332,64	1,09	0,25	3,29	26000	0,58	0,3	7,85	40	40	32	25	32		1200x400
17	Хийд	10 лам	10	25	13	3	1	975		18	-35,5	0,36	18778,5	0,75	0,25	4,31	3050	0,07	0,17	0,95	32	32	25	20	25		1200x400
18	Хувийн эмнэлэг	10 ор	15	15	12	3	2	1080		18	-35,5	0,32	18489,6	0,74	0,25	4,31	4575	0,10	0,17	0,95	32	32	25	20	25		1200x400
19	Дэлгүүр	2	4	10	8	3	2	480		18	-35,5	0,36	9244,8	0,37	0,13	1,15	2400	0,05	0,17	0,95	32	32	25	20	25		1200x400
20	Хийд	3 лам	15	15	8	3	2	720		18	-35,5	0,36	13867,2	0,55	0,19	2,35	4575	0,10	0,17	0,95	32	32	25	20	25		1200x400
21	Тэжээ фонд оффис	5	5	22	6,3	3	2	831,6		18	-35,5	0,36	16016,62	0,64	0,22	3,26	8600	0,19	0,1	0,95	32	32	25	20	25		1200x400
22	Туна далай ХХК	4	5	13	5,5	3	2	429		18	-35,5	0,36	8262,54	0,33	0,11	0,81	8600	0,19	0,1	0,95	32	32	25	20	25	23,2	1200x400
23	Дэлгүүр	2	4	14	8	3	2	672		18	-35,5	0,36	12942,72	0,52	0,17	1,95	2400	0,05	0,17	0,95	32	32	25	20	25		1200x400
24	Дэлгүүр	2	4	12	12	3	2	864		18	-35,5	0,36	16640,64	0,67	0,22	3,26	2400	0,05	0,17	0,95	32	32	25	20	25		1200x400
25	Орон сууц	8 айл	32	28	18	3	2	3024		18	-35,5	0,38	61477,92	2,46	0,37	5,04	20800	0,46	0,23	4,75	50	50	32	25	32	37,1	1200x400
26	Дэлгүүр	2	4	12	11	3	2	792		18	-35,5	0,36	15253,92	0,61	0,22	3,26	2600	0,06	0,17	0,95	32	32	25	20	25	16	1200x400
27	Завхан харуул	2	4	12	11	3	2	792		18	-35,5	0,36	15253,92	0,61	0,22	3,26	2600	0,06	0,17	0,95	32	32	25	20	25		1200x400
28	Амины сууц	1 айл	5	9	8,3	2,8	2	418,32		18	-35,5	0,36	8056,843	0,32	0,11	0,81	2600	0,06	0,17	0,95	32	32	25	20	25		1200x400
29	Амины сууц	1 айл	5	9	8,3	2,8	2	418,32		18	-35,5	0,36	8056,843	0,32	0,11	0,81	2600	0,06	0,17	0,95	32	32	25	20	25		1200x400
30	Орон сууц	30 айл	120	18	12	2,8	5	3024		18	-35,5	0,38	61477,92	2,46	0,22	3,26	78000	1,73	0,4	8,14	50	50	40	32	40		1200x400
31	Орон сууц	4 айл	16	23	12	2,8	2	1545,6		18	-35,5	0,38	31422,05	1,26	0,29	4,2	10400	0,23	0,17	1,35	40	40	32	25	32		1200x400
32	Өргөө зочид буудал	15 ор	20	16	11	3	2	1056		18	-35,5	0,36	20338,56	0,81	0,42	8,61	6100	0,14	0,1	0,95	40	40	25	20	25		1200x400
33	Наран ресторан	50 суу	55	19	13	3	2	1482		18	-35,5	0,36	28543,32	1,14	0,27	3,58	16775	0,37	0,19	3,3	40	40	25	20	25		1200x400
34	Амины сууц	1	40	8	5	3	1	120		18	-35,5	0,36	23112	0,92	0,32	6,73	12200	0,27	0,14	1,82	32	32	25	20	25		1200x400
35	Даатгал	1	15	14	12	3	2	1008		18	-35,5	0,36	19414,08	0,78	0,27	4,,86	4575	0,10	0,17	0,95	32	32	25	20	25		1200x400
							НИЙТ	**91360**				НИЙТ	**1690336**			НИЙТ	**578345**								НИЙТ	**118,8**	

БАРИЛГУУДЫН ДУЛААНЫ АЧААЛАЛ

Ерөнхийн төлөвлөгөөний дугаар	Барилга байгууламжийн нэр	Дулааны ачаалал (ккал/цаг)				
		Халаалт	Салхивч	Халуун усан хангамж	Технологийн хэрэгцээнд	Бүгд
1	Нийт барилгаар	1690336	-	578345		2268681
	Шугамын алдагдал /5%/	84516.8	-	28917.25		113434
	БҮГД					2382115

KINGSEA E&C
Consulting group Co.,Ltd
Хаяг: Улаанбаатар,ХУД,3-р хороо, Энгэльсийн гудамж, 5-р байр Хан-Өргөө оффис, 901 тоот
Утас: 98111987, 77190404
КИНГСИЙ ИНЖЕНЕР ЭНД КОНСТРАКШН"ХХК

Завхан аймаг, Улиастай сум.

2-Р ХЭЛХЭЭНИЙ ГАДНА ДУЛААН ХАНГАМЖИЙН ШУГАМЫН ӨӨРЧЛӨЛТ, ШИНЭЧЛЭЛТ /9-Р УДДТ/

Дулааны ачааллын нэгтгэсэн хүснэгт

Инженер		Л.Баасанхүү	Е.Г Шифр: КС 02-32/22	Масштаб: М1:100	Огноо: 2022 он
Гүйцэтгэсэн		Н.Батдорж	Т.Г Шифр:	Зургийн дугаар: ГДГ-2	Бүх хуудас: 82
Шалгасан		Л.Баасанхүү			

Ye шат: А3

Сүлчийн хавтасын огноо: 2022/11/19

2022/11/19

Зургийн жагсаалт

Д/д	Фор-мат	Нэрс	Тайлбар
1	12	Тайлбар бичиг	ГДГ-1
2	12	Барилгуудын дулааны ачаалал	ГДГ-2
3	12	Зургийн жагсаалт	ГДГ-3
4	12	Зургийн жагсаалт	ГДГ-4
5	12	Сувгийн огтлолууд	ГДГ-5
6	12	Материалын түүвэр-1	ГДГ-6
7	12	Материалын түүвэр-2	ГДГ-7
8	12	Гадна дулааны шугамын тойм байгуулалт М1:1500	ГДГ-8
9	12	Гадна дулааны шугамын байгуулалт /Хэсэглэл-1/ М1:500	ГДГ-9
10	12	Гадна дулааны шугамын байгуулалт /Хэсэглэл-2/ М1:500	ГДГ-10
11	12	Гадна дулааны шугамын байгуулалт /Хэсэглэл-3/ М1:500	ГДГ-11
12	12	Гадна дулааны шугамын байгуулалт /Хэсэглэл-4/ М1:500	ГДГ-12
13	12	Гадна дулааны шугамын байгуулалт /Хэсэглэл-5/ М1:500	ГДГ-13
14	12	Гадна дулааны шугамын байгуулалт /Хэсэглэл-6/ М1:500	ГДГ-14
15	12	Гадна дулааны шугамын байгуулалт /Хэсэглэл-7/ М1:500	ГДГ-15
16	12	Гадна дулааны шугамын байгуулалт /Хэсэглэл-8/ М1:500	ГДГ-16
17	12	Гадна дулааны шугамын байгуулалт /Хэсэглэл-9/ М1:500	ГДГ-17
18	12	Гадна дулааны шугамын хоолой угсралтын тойм	ГДГ-18
19	12	Дагуугийн огтлол-1	ГДГ-19
20	12	Дагуугийн огтлол-2	ГДГ-20
21	12	Дагуугийн огтлол-3	ГДГ-21
22	12	Дагуугийн огтлол-4	ГДГ-22
23	12	Дагуугийн огтлол-5	ГДГ-23
24	12	Дагуугийн огтлол-6	ГДГ-24
25	12	Ф219 Үл хөдлөх тулгуур	ГДГ-25
26	12	Ф159 Үл хөдлөх тулгуур	ГДГ-26
27	12	Ф133 Үл хөдлөх тулгуур	ГДГ-27
28	12	Ф108 Үл хөдлөх тулгуур	ГДГ-28
29	12	Ф89 Үл хөдлөх тулгуур	ГДГ-29
30	12	Ф76 Үл хөдлөх тулгуур	ГДГ-30
31	12	Ф57 Үл хөдлөх тулгуур	ГДГ-31
32	12	Ф45 Үл хөдлөх тулгуур	ГДГ-32
33	12	Ф38 Үл хөдлөх тулгуур	ГДГ-33
34	12	Зөөлөвч-1	ГДГ-34
35	12	Зөөлөвч-2	ГДГ-35
36	12	Зөөлөвч-3	ГДГ-36
37	12	Зөөлөвч-4	ГДГ-37
38	12	Зөөлөвч-5,6	ГДГ-38

Д/д	Фор-мат	Нэрс	Тайлбар
39	12	Зөөлөвч-7	ГДГ-39
40	12	Зөөлөвч-8	ГДГ-40
41	12	Зөөлөвч-9	ГДГ-41
42	12	Зөөлөвч-10	ГДГ-42
43	12	Зөөлөвч-11	ГДГ-43
44	12	Зөөлөвч-12	ГДГ-44
45	12	Эргэлтийн өнцгийн байгуулалт 1	ГДГ-45
46	12	Эргэлтийн өнцгийн байгуулалт 2	ГДГ-46
47	12	Эргэлтийн өнцгийн байгуулалт 3	ГДГ-47
48	12	Эргэлтийн өнцгийн байгуулалт 4	ГДГ-48
49	12	Эргэлтийн өнцгийн байгуулалт 5	ГДГ-49
50	12	Эргэлтийн өнцгийн байгуулалт 6	ГДГ-50
51	12	Эргэлтийн өнцгийн байгуулалт 7	ГДГ-51
52	12	Эргэлтийн өнцгийн байгуулалт 8	ГДГ-52
53	12	Эргэлтийн өнцгийн байгуулалт 9	ГДГ-53
54	12	Эргэлтийн өнцгийн байгуулалт 10	ГДГ-54
55	12	Дулааны худаг-1 Байгуулалт, Огтлол 1-1	ГДГ-55
56	12	Дулааны худаг-2 Байгуулалт, Огтлол 1-1	ГДГ-56
57	12	Дулааны худаг-3 Байгуулалт, Огтлол 1-1	ГДГ-57
58	12	Дулааны худаг-4 Байгуулалт, Огтлол 1-1	ГДГ-58
59	12	Дулааны худаг-5 Байгуулалт, Огтлол 1-1	ГДГ-59
60	12	Дулааны худаг-6 Байгуулалт, Огтлол 1-1	ГДГ-60
61	12	Дулааны худаг-7 Байгуулалт, Огтлол 1-1	ГДГ-61
62	12	Дулааны худаг-8 Байгуулалт, Огтлол 1-1	ГДГ-62
63	12	Дулааны худаг-9 Байгуулалт, Огтлол 1-1	ГДГ-63
64	12	Дулааны худаг-10 Байгуулалт, Огтлол 1-1	ГДГ-64
65	12	Дулааны худаг-11 Байгуулалт, Огтлол 1-1	ГДГ-65
66	12	Дулааны худаг-12 Байгуулалт, Огтлол 1-1	ГДГ-66
67	12	Дулааны худаг-13 Байгуулалт, Огтлол 1-1	ГДГ-67
68	12	Дулааны худаг-14 Байгуулалт, Огтлол 1-1	ГДГ-68
69	12	Дулааны худаг-15 Байгуулалт, Огтлол 1-1	ГДГ-69
70	12	Дулааны худаг-16 Байгуулалт, Огтлол 1-1	ГДГ-70

KINGSEA E&C
Consulting group Co.,Ltd
Хаяг: Улаанбаатар,ХУД.3-р хороо.
Энхтайвны гудамж. 5-р байр
Хан-Өргөө оффис, 901 тоот
Утас: 98111987, 77190404
КИНГСИЙ ИНЖЕНЕР ЭНД КОНСТРАКШН"ХХК

Завхан аймаг. Улиастай сум.

2-Р ХЭЛХЭЭНИЙ ГАДНА ДУЛААН ХАНГАМЖИЙН ШУГАМЫН ӨӨРЧЛӨЛТ, ШИНЭЧЛЭЛТ /9-Р УДДТ/

Зургийн жагсаалт					Ує шат: А3
Инженер		Л.Баасанхүү	Е.Г Шифр: КС 02-32/22	Масштаб: М1:100	Огноо: 2022 он
Гүйцэтгэсэн		Н.Батдорж	Т.Г Шифр:	Зургийн дугаар: ГДГ-3	Бүх хуудас: 82
Шалгасан		Л.Баасанхүү			

Сүүлчийн хэвлэсэн огноо: 2022/11/19

2022/11/19

Зургийн жагсаалт

Д/д	Фор-мат	Нэрс	Тайлбар
71	12	Дулааны худаг-17 Байгуулалт, Огтлол 1-1	ГДГ-71
72	12	Дулааны худаг-18 Байгуулалт, Огтлол 1-1	ГДГ-72
73	12	Дулааны худаг-19 Байгуулалт, Огтлол 1-1	ГДГ-73
74	12	Дулааны худаг-20 Байгуулалт, Огтлол 1-1	ГДГ-74
75	12	Дулааны худаг-21 Байгуулалт, Огтлол 1-1	ГДГ-75
76	12	Дулааны худаг-22 Байгуулалт, Огтлол 1-1	ГДГ-76
77	12	Дулааны худаг-23 Байгуулалт, Огтлол 1-1	ГДГ-77
78	12	Дулааны худаг-24 Байгуулалт, Огтлол 1-1	ГДГ-78
79	12	Дулааны худаг-25 Байгуулалт, Огтлол 1-1	ГДГ-79
80	12	Дулааны худаг-26 Байгуулалт, Огтлол 1-1	ГДГ-80
81	12	Дулааны худаг-27 Байгуулалт, Огтлол 1-1	ГДГ-81
82	12	Юүлэх худаг-1 Байгуулалт, Огтлол 1-1	ГДГ-82

KINGSEA E&C
Consulting group Co.,Ltd
Хаяг: Улаанбаатар.ХУД 3-р хороо.
Энгэльсийн гудамж. 5-р байр
Хан-Өргөө оффис, 901 тоот
Утас: 98111987, 77190404
КИНГСИЙ ИНЖЕНЕР ЭНД КОНСТРАКШН"ХХК

Завхан аймаг. Улиастай сум.

2-Р ХЭЛХЭЭНИЙ ГАДНА ДУЛААН ХАНГАМЖИЙН ШУГАМЫН ӨӨРЧЛӨЛТ, ШИНЭЧЛЭЛТ /9-Р УДДТ/

Зургийн жагсаалт					Үе шат: АЗ
Инженер		Л.Баасанхүү	Е.Г Шифр: КС 02-32/22	Масштаб: М1:100	Огноо: 2022 он
Гүйцэтгэсэн		Н.Батдорж	Т.Г Шифр:	Зургийн дугаар: ГДГ-4	Бүх хуудас: 82
Шалгасан		Л.Баасанхүү			

Суулгийн хавтасын огноо: 2022/11/19

Сувгийн огтлолууд //1-1/-/6-6//

ДУЛААНЫ СУВГИЙН ОГТЛОЛ /I-I/ M1:25

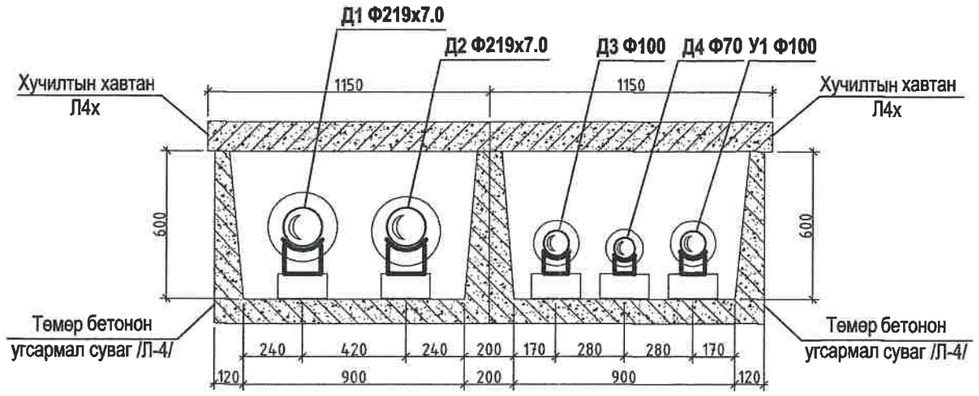

ДУЛААНЫ СУВГИЙН ОГТЛОЛ /II-II/ M1:25

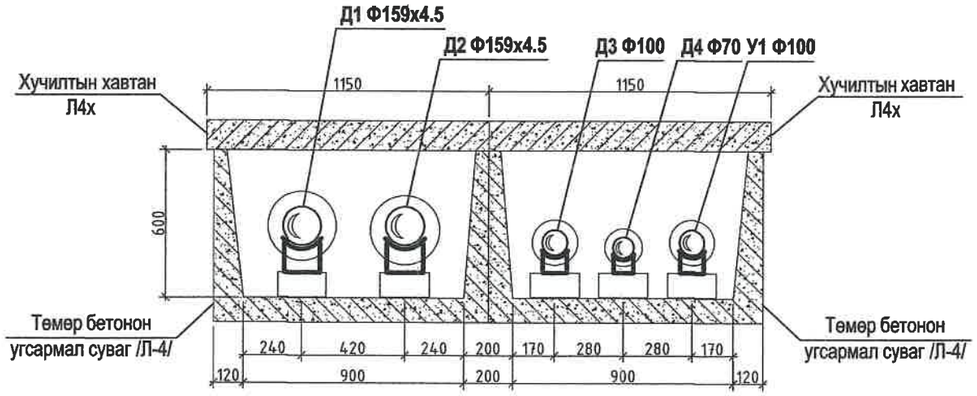

ДУЛААНЫ СУВГИЙН ОГТЛОЛ /III-III/ M1:25

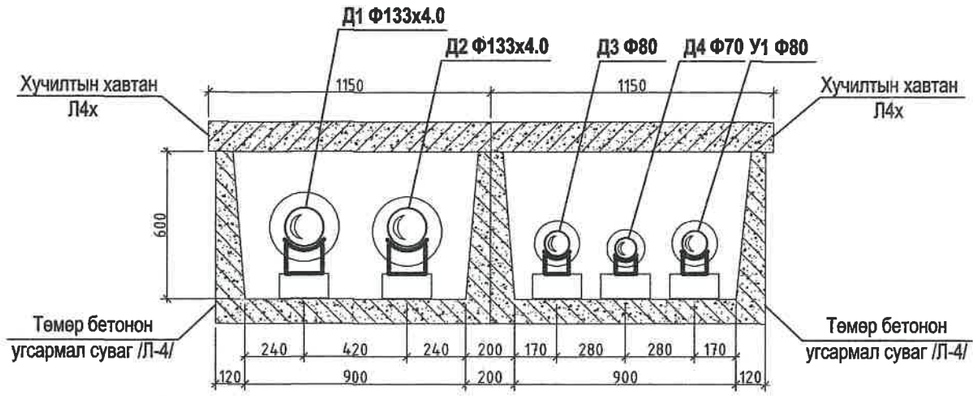

ДУЛААНЫ СУВГИЙН ОГТЛОЛ /IV-IV/ M1:25

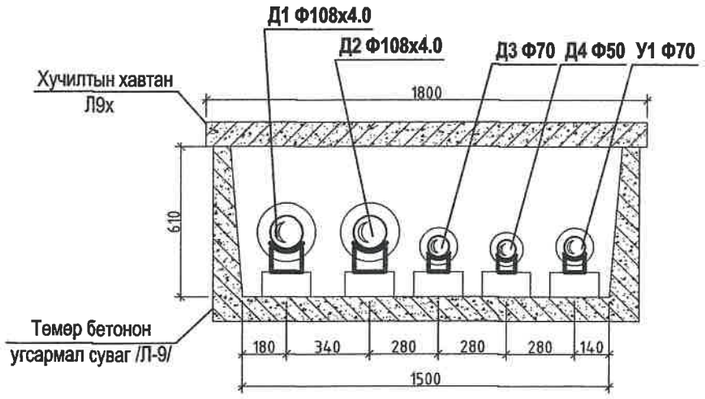

ДУЛААНЫ СУВГИЙН ОГТЛОЛ /V-V/ M1:25

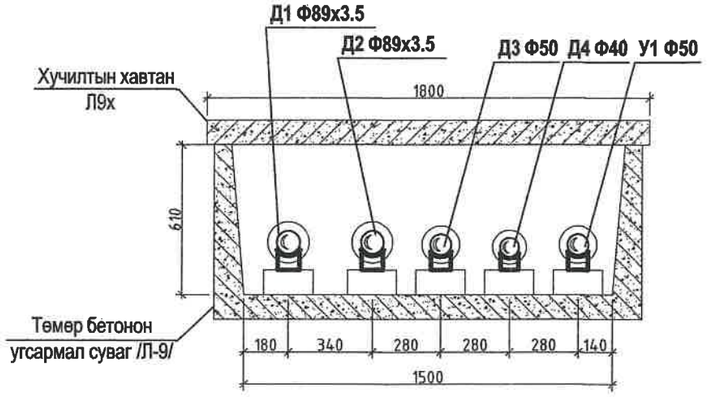

ДУЛААНЫ СУВГИЙН ОГТЛОЛ /VI-VI/ M1:25

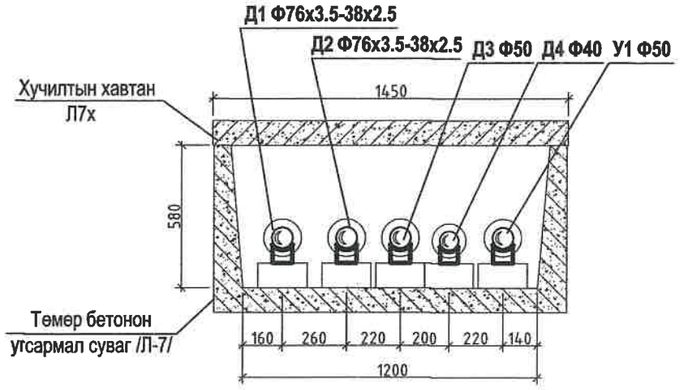

KINGSEA E&C Consulting group Co.,Ltd Хаяг: Улаанбаатар,ХУД 3-р хороо, Энгэльсийн гудамж, 5-р байр Хан-Өргөө оффис, 901 тоот Утас: 98111987, 77190404 КИНГСИЙ ИНЖЕНЕР ЭНД КОНСТРАКШН"ХХК	Завхан аймаг. Улиастай сум. 2-Р ХЭЛХЭЭНИЙ ГАДНА ДУЛААН ХАНГАМЖИЙН ШУГАМЫН ӨӨРЧЛӨЛТ, ШИНЭЧЛЭЛТ /9-Р УДДТ/				
	Сувгийн огтлолууд				Үе шат: АЗ
	Инженер	Л.Баасанхүү	Е.Г Шифр: КС 02-32/22	Масштаб: М1:25	Огноо: 2022 он
	Гүйцэтгэсэн	Н.Батдорж	Т.Г Шифр:	Зургийн дугаар: ГДГ-5	Бүх хуудас: 82
	Шалгасан	Л.Баасанхүү			

Сугалчийн хэвлэсэн огноо: 2022/11/19

2022/11/19

МАТЕРИАЛЫН ТҮҮВЭР

Д/д	Тэмдэглэгээ	Нэрс		тоо	жин кг	хэмжих нэгж
1	2	3		4	5	6
		ДУЛААН ХАНГАМЖ				
1	ГОСТ10704-91	Ган яндан				
	T≥100°C P>1.6 МПа		Ф219х7.0 мм	71.0	36.60	у.м
			Ф159х4.5 мм	99.0	17.15	у.м
			Ф133х4.0 мм	179.0	12.73	у.м
			Ф108х4.0 мм	326.0	10.26	у.м
			Ф89х3.5 мм	492.0	7.38	у.м
			Ф76х3.0 мм	543.0	6.26	у.м
			Ф57х3.5 мм	206.0	4.62	у.м
			Ф45х2.5 мм	155.0	2.62	у.м
			Ф38х2.5 мм	270.0	1.76	у.м
2	Пенополиуретан	Яндангийн дулаалга				
		а/ Зэврэлтээс хамгаалах түрхлэг				
		б/ Дулаалга δ=0.05 мм λ=0.04 Вт/м°С				
		в/ Хамгаалах бүрхүүл				
			Ф219х7.0 мм	71.0	-	у.м
			Ф159х4.5 мм	99.0	-	у.м
			Ф133х4.0 мм	179.0	-	у.м
			Ф108х4.0 мм	326.0	-	у.м
			Ф89х3.5 мм	492.0	-	у.м
			Ф76х3.0 мм	543.0	-	у.м
			Ф57х3.5 мм	206.0	-	у.м
			Ф45х2.5 мм	155.0	-	у.м
			Ф38х2.5 мм	270.0	-	у.м
3	Лобовые опоры	Үл хөдлөх тулгуур	Ф200 мм	2	-	шир
			Ф150 мм	1	-	шир
			Ф125 мм	2	-	шир
			Ф100 мм	3	-	шир
			Ф80 мм	5	-	шир
			Ф70 мм	9	-	шир
			Ф50 мм	1	-	шир
			Ф40 мм	4	-	шир
			Ф32 мм	4	-	шир
4		Булан	Ф200 мм	8	-	шир
			Ф150 мм	8	-	шир
			Ф125 мм	10	-	шир
			Ф100 мм	8	-	шир

1	2	3		4	5	6
		ДУЛААН ХАНГАМЖ				
4		Булан 90 град	Ф80 мм	20	-	шир
			Ф70 мм	34	-	шир
			Ф50 мм	8	-	шир
			Ф40 мм	10	-	шир
			Ф32 мм	16	-	шир
5		Гулсах тулгуур	Ф200 мм	12	-	шир
			Ф150 мм	20	-	шир
			Ф125 мм	40	-	шир
			Ф100 мм	82	-	шир
			Ф80 мм	140	-	шир
			Ф70 мм	181	-	шир
			Ф50 мм	68	-	шир
			Ф40 мм	78	-	шир
			Ф32 мм	135	-	шир
6		Гулсах тулгуурын бетон дэр				
			200х200х90h ОП-1	718	-	шир
			300х200х90h ОП-2	354	-	шир
7		Эргэлтийн өнцөг //45х2.5/-/219х7.0//мм		1-10	-	комп
8	Г991-1 вып-1	Эргэлтийн өнцөгийн ниш				
			1500х600 мм	2	-	комп
			1200х580 мм	6	-	комп
			900х600/900х600 мм	2	-	комп
9	Г991-1 вып-1	Зөөлөвч ган	Ф159х4.5 мм	1	-	комп
			Ф133х4.0 мм	1	-	комп
			Ф108х4.0 мм	1	-	комп
			Ф89х3.5 мм	2	-	комп
			Ф76х3.5 мм	3	-	комп
			Ф57х3.5 мм	1	-	комп
			Ф45х2.5 мм	1	-	комп
			Ф38х2.5 мм	2	-	комп

KINGSEA E&C
Consulting group Co.,Ltd
Хаяг: Улаанбаатар.ХУД.3-р хороо. Энгельсийн гудамж. 5-р байр Хан-Өргөө оффис, 901 тоот
Утас: 98111987, 77190404
КИНГСИЙ ИНЖЕНЕР ЭНД КОНСТРАКШН"ХХК

Завхан аймаг. Улиастай сум.

2-Р ХЭЛХЭЭНИЙ ГАДНА ДУЛААН ХАНГАМЖИЙН ШУГАМЫН ӨӨРЧЛӨЛТ, ШИНЭЧЛЭЛТ /9-Р УДДТ/

Материалын түүвэр-1

Инженер		Л.Баасанхүү	Е.Г Шифр: КС 02-32/22	Масштаб:	Үе шат: А3
Гүйцэтгэсэн	И.Батдорж	Н.Батдорж	Т.Г Шифр:	Зургийн дугаар: ГДГ-6	Огноо: 2022 он
Шалгасан		Л.Баасанхүү			Бүх хуудас: 82

Сүүлчийн хэвлэсэн огноо: 2023/01/24

2023/01/24

МАТЕРИАЛЫН ТҮҮВЭР

Д/д	Тэмдэглэгээ	Нэрс	тоо	жин кг	хэмжих нэгж
1	2	3	4	5	6
		ДУЛААН ХАНГАМЖ /ҮРГЭЖИЛЭЛ/			
10		Угсармал бетон суваг			
		900x600h/900x600h	147	1.05	у/м
		1200x580h	448	1.72	у/м
		1500x610h	293	2.42	у/м
11		Угсармал бетон сувгийн таг			
		1150x3000x100h/1150x3000x100h	138	0.85	у/м
		1150x3000x140h/1150x3000x140h	9	1.20	у/м
		1450x3000x120h	418	1.30	у/м
		1450x3000x160h	30	1.74	у/м
		1800x3000x120h	293	1.62	у/м
12		Дулааны худаг /Дулаан механик/	27	-	комп
13		Дулааны худаг /Барилга бүтээц/	27	-	комп
14	ДХ-2; ДХ-5; ДХ-19; ДХ-25-д	Шүүрүүлэх худаг	4	-	комп
		УС ХАНГАМЖ			
1	ГОСТ 3262-75	Цайрдсан ган яндан Ф20мм	58.0	-	у.м
	T>5°C P>2.5 МПа	Ф25мм	570.0	-	у.м
		Ф32мм	1106.0	-	у.м
		Ф40мм	509.0	-	у.м
		Ф50мм	543.0	-	у.м
		Ф70мм	533.0	-	у.м
		Ф80мм	33.0	-	у.м
		Ф100мм	66.0	-	у.м
2		Яндангийн дулаалга			
		а/ Зэврэлтээс хамгаалах түрхлэг			
		б/ Дулаалга δ=0.05 мм λ=0.04 Вт/м°С			
		в/ Хамгаалах бүрхүүл Ф20мм	58.0	-	у.м
		Ф25мм	570.0	-	у.м
		Ф32мм	1106.0	-	у.м
		Ф40мм	509.0	-	у.м
		Ф50мм	543.0	-	у.м
		Ф70мм	533.0	-	у.м
		Ф80мм	33.0	-	у.м
		Ф100мм	66.0	-	у.м
3		Булан 90 град Ф20мм	1	-	шир
		Ф25мм	35	-	шир

1	2	3	4	5	6
		УС ХАНГАМЖ /ҮРГЭЖИЛЭЛ/			
3		Булан 90 град Ф32мм	41	-	шир
		Ф40мм	13	-	шир
		Ф50мм	19	-	шир
		Ф70мм	14	-	шир
		Ф80мм	5	-	шир
		Ф100мм	10	-	шир
4		Гулсах тулгуур Ф20мм	29	-	у.м
		Ф25мм	285	-	у.м
		Ф32мм	553	-	у.м
		Ф40мм	255	-	у.м
		Ф50мм	181	-	у.м
		Ф70мм	178	-	у.м
		Ф80мм	10	-	у.м
		Ф100мм	17	-	у.м
5		Гулсах тулгуурын бетон дэр			
		200x200x90h ОП-1	1481	-	шир
		300x200x90h ОП-2	27	-	шир
		Буулгах ажлын тоо хэмжээ			
1		Буулгах суваг 1000x500h	735.2	-	у.м
2		Ф100мм доош ган яндан хоолой /дулаалгын хамт/	441	-	у.м
3		Ф100мм дээш ган яндан хоолой /дулаалгын хамт/	294	-	у.м
4		Буулгах одоо байгаа дулааны худаг	26	-	шир
		Буулгаж, нөхөн сэргээх ажлын тоо хэмжээ			
1		Авто зам	175.5	-	$м^2$
2		Явган зам	100	-	$м^2$
3		Авто замын хашлага	78	-	у.м
4		Явган замын хашлага	40	-	у.м
5		Ногоон байгууламж	96	-	$м^2$
6		Барилгын довжоо /буулгаж шинээр хийх/	2.25	-	$м^3$

KINGSEA E&C
Consulting group Co.,Ltd
Хаяг: Улаанбаатар,ХУД.3-р хороо. Энгельсийн гудамж. 5-р байр Хан-Өргөө оффис, 901 тоот
Утас: 98111987, 77110404
КИНГСИЙ ИНЖЕНЕР ЭНД КОНСТРАКШН"ХХК

Завхан аймаг. Улиастай сум.

2-Р ХЭЛХЭЭНИЙ ГАДНА ДУЛААН ХАНГАМЖИЙН ШУГАМЫН ӨӨРЧЛӨЛТ, ШИНЭЧЛЭЛТ /9-Р УДДТ/

Материалын түүвэр-2

Инженер		Л.Баасанхүү	Е.Г Шифр: КС 02-32/22	Масштаб:	Огноо: 2022 он
Гүйцэтгэсэн		Н.Батдорж	Т.Г Шифр:	Зургийн дугаар: ГДГ-7	Бүх хуудас: 82
Шалгасан		Л.Баасанхүү			

Ye шат: А3

2023/01/24

Суулгийн хавтасын огноо: 2023/01/24

ГАДНА ДУЛААНЫ ШУГАМЫН БАЙГУУЛАЛТ М1:500

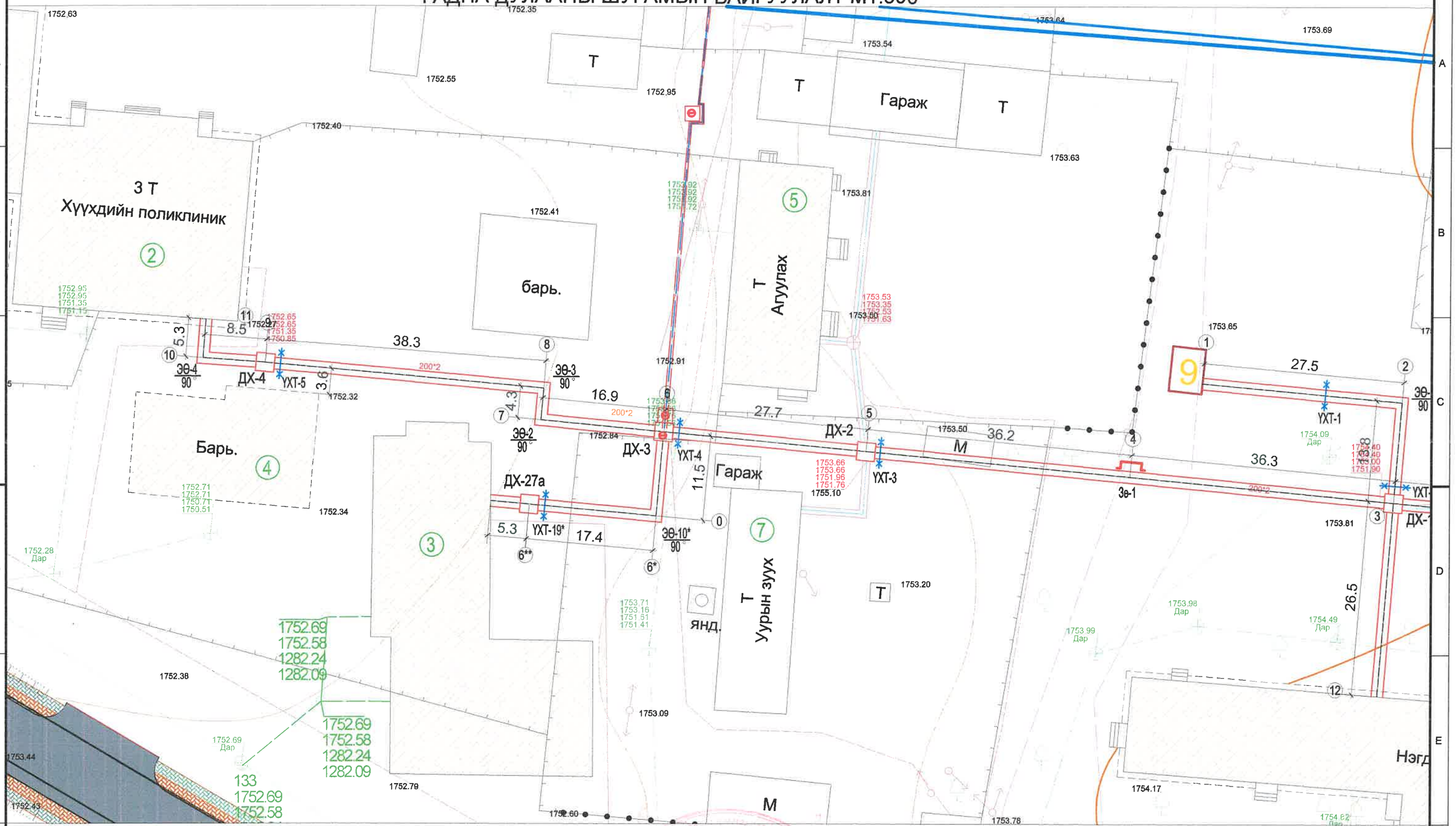

Таних тэмдэг

ДХ-1	Төлөвлөж буй дулааны худаг
УХТ-1	Төлөвлөж буй үл хөдлөх тулгуур
ЭӨ-1	Төлөвлөж буй эргэлтийн өнцөг
	Яндангийн зөөлөвч
Зө-1	Онцлох цэгийн дугаар
Д1	1-р хэлхээний дулаан өгөх шугам хоолой
Д2	1-р хэлхээний дулаан буцах шугам хоолой
	Одоо байгаа дулааны худаг
	Одоо байгаа холбооны худаг
	Одоо байгаа цахилгааны шугам
БУХ-355	Одоо байгаа бохир усны худаг

3-01
2022-12-26

KINGSEA E&C
Consulting group Co.,Ltd
Хаяг: Улаанбаатар,ХУД,3-р хороо, Энгэльсийн гудамж, 5-р байр Хан-Өргөө оффис, 901 тоот
Утас: 98111997, 77190404
КИНГСИЙ ИНЖЕНЕР ЭНД КОНСТРАКШН"ХХК

Завхан аймаг. Улиастай сум.

2-Р ХЭЛХЭЭНИЙ ГАДНА ДУЛААН ХАНГАМЖИЙН ШУГАМЫН ӨӨРЧЛӨЛТ, ШИНЭЧЛЭЛТ /9-Р УДДТ/

Гадна дулааны шугамын байгуулалт					Үе шат: А3
Инженер		Л.Баасанхүү	Е.Г Шифр: КС 02-32/22	Масштаб: М1:500	Огноо: 2022 он
Гүйцэтгэсэн		Н.Батдорж	Т.Г Шифр:	Зургийн дугаар ГДГ-8	Бүх хуудас: 82
Шалгасан		Л.Баасанхүү			

Суурьшлын хэлбэрийн нэгж

2022/12/16

А3

ГАДНА ДУЛААНЫ ШУГАМЫН ТОЙМ БАЙГУУЛАЛТ М1:1500

Зөвшилцсөн:

"ГХБХБГ"-ын дарга: Д.Анхтэс

"Мөнхдөл мандах" ХХК-ийн захирал: Т.Жамба

"Амь-Ус" ХХК-ийн ерөнхий инженер: Г. Баттулга

Завхан "МХС" ХХК-н ерөнхий инженер: Ц.Эрдэнэсайхан

"АУЭХС" ТӨХК-н АЗАлбаны дарга: Г.Нямдэмбэрэл

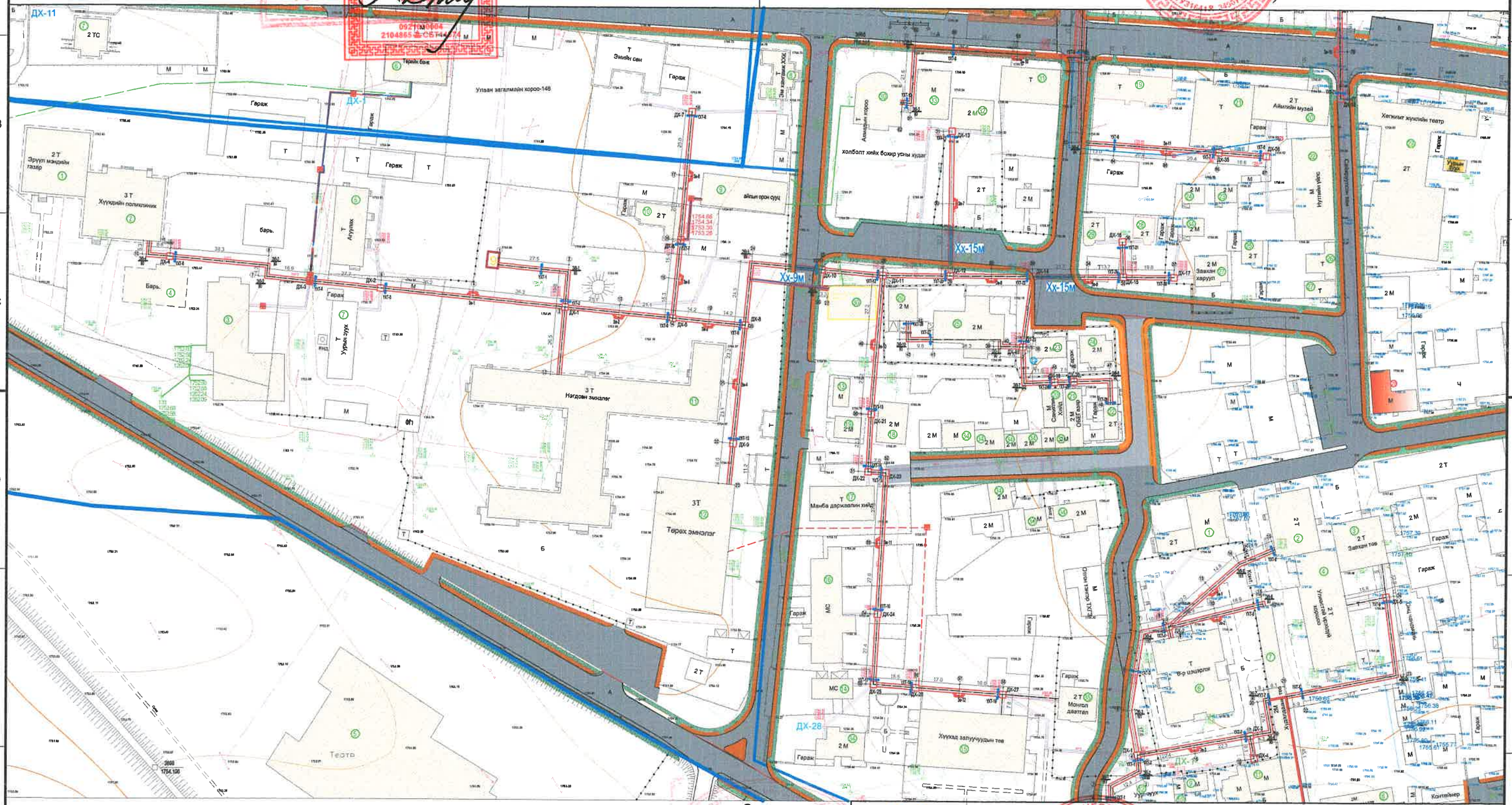

Суурьшлын хэлбэрийн нарийвчлал

KINGSEA E&C
Consulting group Co.,Ltd
Хаяг: Улаанбаатар,ХУД,3-р хороо, Энхэлийн гудамж, 5-р байр Хан-Өргөө оффис, 901 тоот
Утас: 98111987, 77190404
КИНГСИЙ ИНЖЕНЕР ЭНД КОНСТРАКШН"ХХК

Завхан аймаг. Улиастай сум.

2-Р ХЭЛХЭЭНИЙ ГАДНА ДУЛААН ХАНГАМЖИЙН ШУГАМЫН ӨӨРЧЛӨЛТ, ШИНЭЧЛЭЛТ /9-Р УДДТ/

Гадна дулааны шугамын тойм байгуулалт

Инженер	Л.Баасанхүү	Е.Г Шифр: КС 02-32/22	Масштаб: М1:1500	Ye шат: А3	Огноо: 2022 он
Гүйцэтгэсэн	Н.Батдорж	Т.Г Шифр:	Зургийн дугаар ГДГ-8		Бүх хуудас: 82
Шалгасан	Л.Баасанхүү				

2022/11/19

А3

ГАДНА ДУЛААНЫ ШУГАМЫН БАЙГУУЛАЛТ М1:500

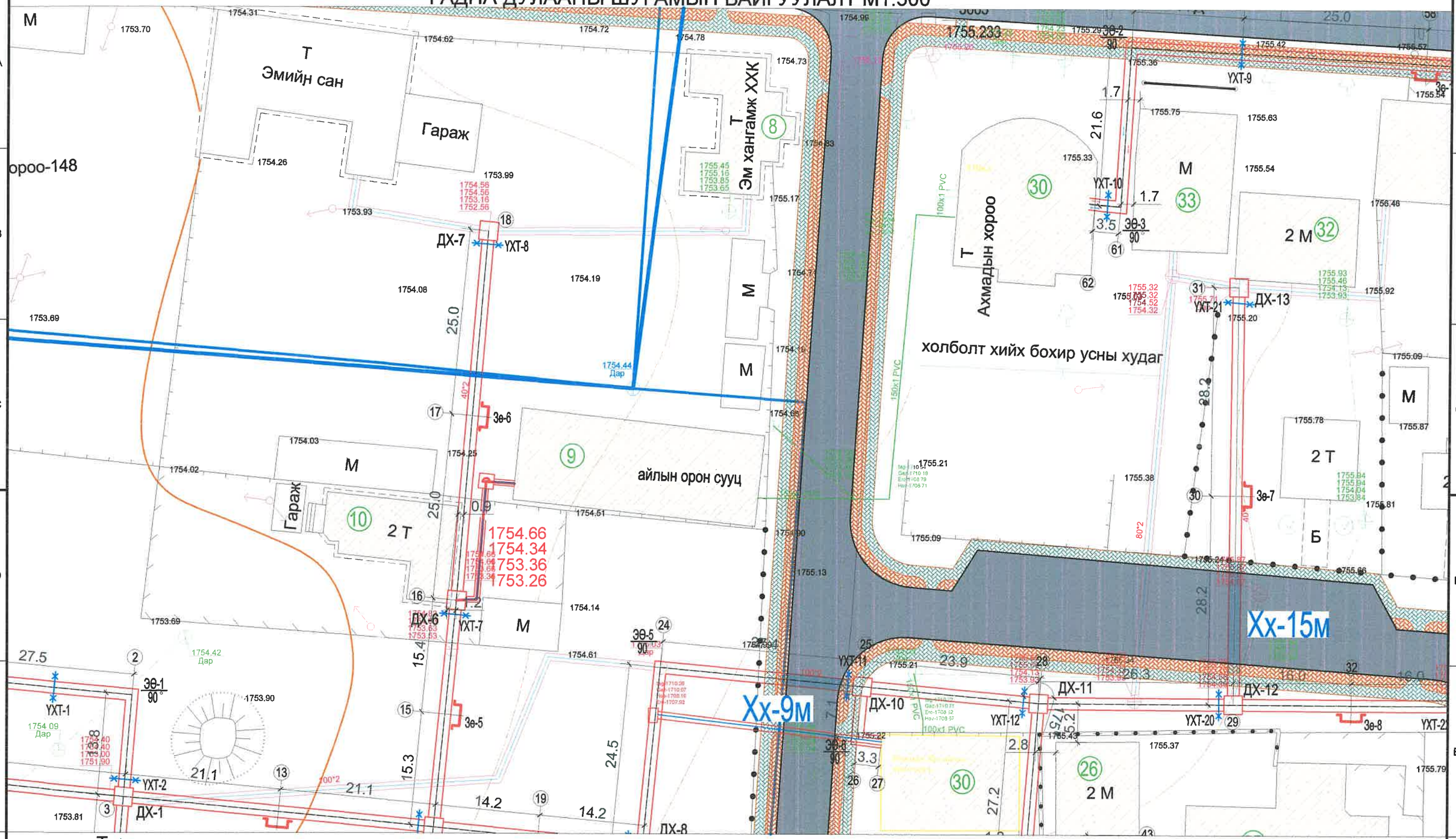

Таних тэмдэг

ДХ-1	Төлөвлөж буй дулааны худаг
УХТ-1	Төлөвлөж буй үл хөдлөх тулгуур
ЭЭ-1	Төлөвлөж буй эргэлтийн өнцөг
	Яндангийн зөөлөвч
ЭЭ-1	Онцлох цэгийн дугаар
Д1	1-р хэлхээний дулаан өгөх шугам хоолой
Д2	1-р хэлхээний дулаан буцах шугам хоолой
	Одоо байгаа дулааны худаг
	Одоо байгаа холбооны худаг
	Одоо байгаа цахилгааны шугам
БУХ-355	Одоо байгаа бохир усны худаг

3-01
2022.12.26

KINGSEA E&C
Consulting group Co.,Ltd
Хаяг: Улаанбаатар,ХУД.3-р хороо. Энгэлсийн гудамж. 5-р байр Хан-Өргөө офис, 901 тоот
Утас: 98111987, 77190404
КИНГСИЙ ИНЖЕНЕР ЭНД КОНСТРАКШН"ХХК

Завхан аймаг. Улиастай сум.

2-Р ХЭЛХЭЭНИЙ ГАДНА ДУЛААН ХАНГАМЖИЙН ШУГАМЫН ӨӨРЧЛӨЛТ, ШИНЭЧЛЭЛТ /9-Р УДДТ/

Гадна дулааны шугамын байгуулалт					Үе шат: А3
Инженер		Л.Баасанхүү	Е.Г Шифр: КС 02-32/22	Масштаб: М1:500	Огноо: 2022 он
Гүйцэтгэсэн		Н.Батдорж	Т.Г Шифр:	Зургийн дугаар ГДГ-9	Бүх хуудас: 82
Шалгасан		Л.Баасанхүү			

2022/12/16

Сүүлчийн хэвлэсэн огноо

ГАДНА ДУЛААНЫ ШУГАМЫН БАЙГУУЛАЛТ М1:500

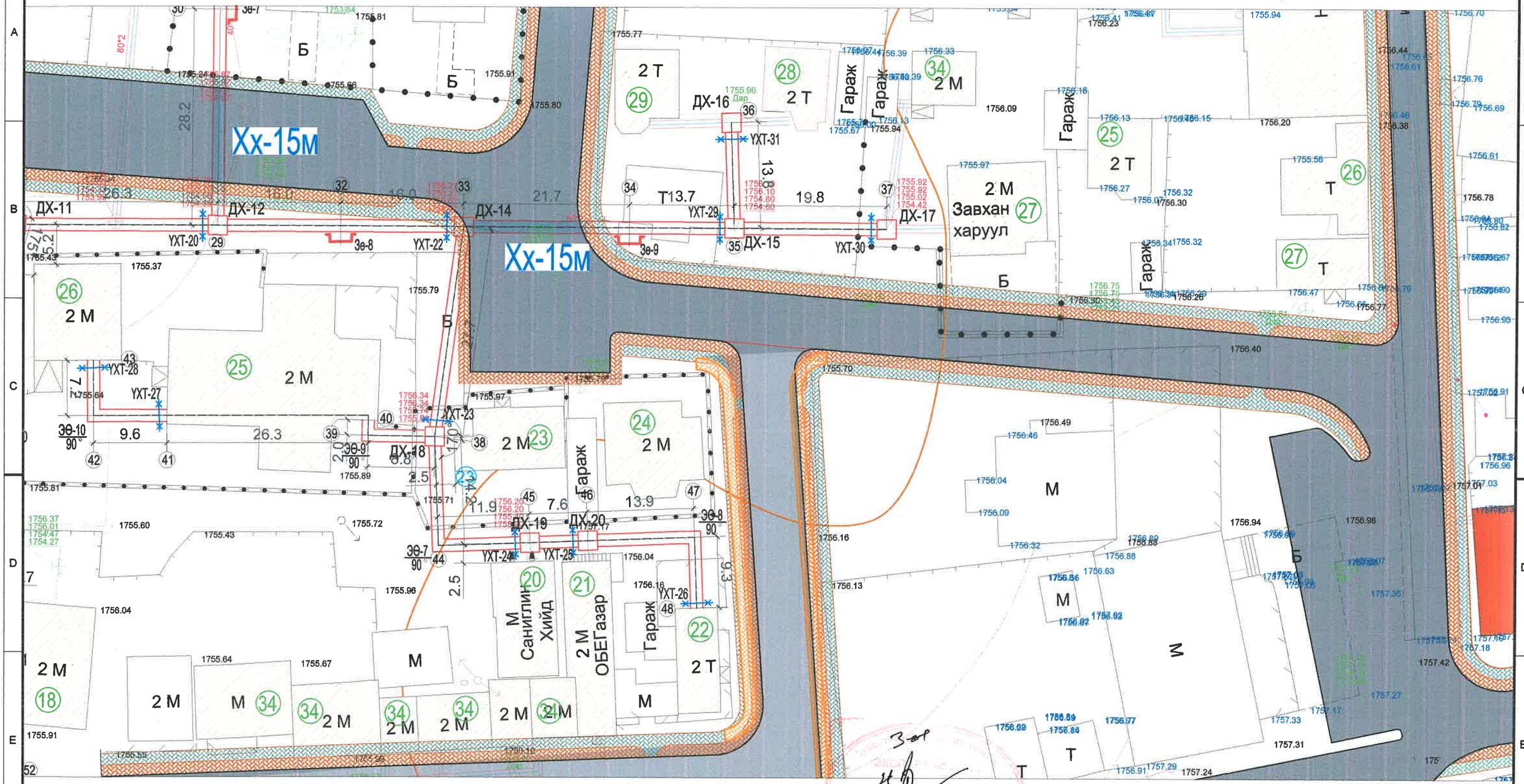

Таних тэмдэг

- ДХ-1 — Төлөвлөж буй дулааны худаг
- УХТ-1 — Төлөвлөж буй үл хөдлөх тулгуур
- ЭО-1 — Төлөвлөж буй эргэлтийн өнцөг
- Эо-1 — Яндангийн зөөлөвч
- 1 — Онцлох цэгийн дугаар
- Д1 — 1-р хэлхээний дулаан өгөх шугам хоолой
- Д2 — 1-р хэлхээний дулаан буцах шугам хоолой
- Одоо байгаа дулааны худаг
- Одоо байгаа холбооны худаг
- Одоо байгаа цахилгааны шугам
- БУХ-355 — Одоо байгаа бохир усны худаг

Зөв

2022-12-26

KINGSEA E&C
Consulting group Co.,Ltd
Хаяг: Улаанбаатар,ХУД,3-р хороо, Энгельсийн гудамж, 5-р байр Хан-Өргөө оффис, 901 тоот
Утас: 98111987, 77190404
КИНГСИЙ ИНЖЕНЕР ЭНД КОНСТРАКШН"ХХК

Завхан аймаг. Улиастай сум.

2-Р ХЭЛХЭЭНИЙ ГАДНА ДУЛААН ХАНГАМЖИЙН ШУГАМЫН ӨӨРЧЛӨЛТ, ШИНЭЧЛЭЛТ /9-Р УДДТ/

Гадна дулааны шугамын байгуулалт					Үе шат: А3
Инженер		Л.Баасанхүү	Е.Г Шифр: КС 02-32/22	Масштаб: М1:500	Огноо: 2022 он
Гүйцэтгэсэн		Н.Батдорж	Т.Г Шифр:	Зургийн дугаар ГДГ-10	Бүх хуудас: 82
Шалгасан		Л.Баасанхүү			

2022/12/16

Суурьчийн хэвлэсэн

ГАДНА ДУЛААНЫ ШУГАМЫН БАЙГУУЛАЛТ М1:500

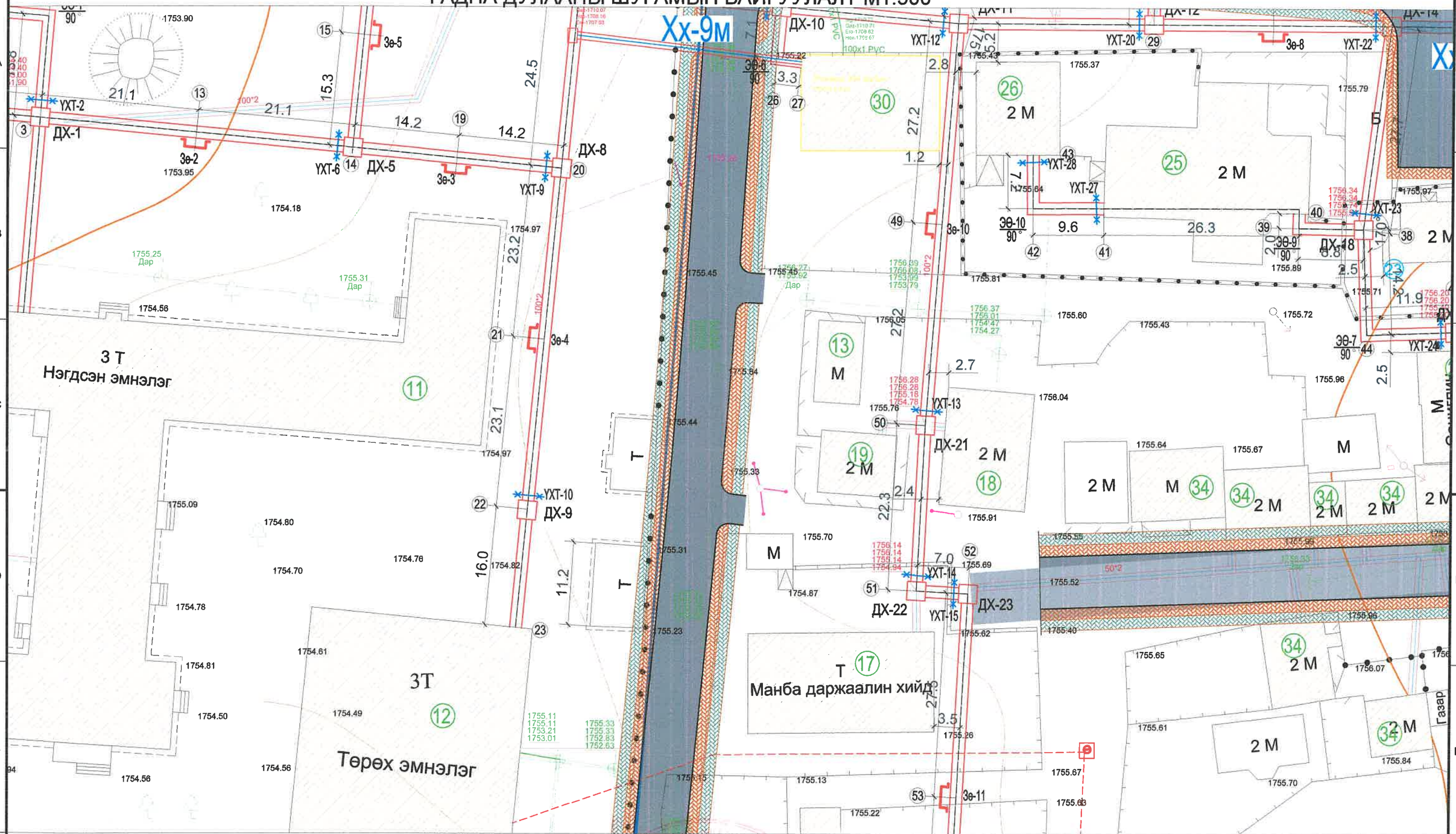

Таних тэмдэг

ДХ-1	Төлөвлөж буй дулааны худаг
УХТ-1	Төлөвлөж буй үл хөдлөх тулгуур
ЭӨ-1	Төлөвлөж буй эргэлтийн өнцөг
	Яндангийн зөөлөвч
Зө-1	Онцлох цэгийн дугаар
Д1	1-р хэлхээний дулаан өгөх шугам хоолой
Д2	1-р хэлхээний дулаан буцах шугам хоолой
	Одоо байгаа дулааны худаг
	Одоо байгаа холбооны худаг
	Одоо байгаа цахилгааны шугам
БУХ-355	Одоо байгаа бохир усны худаг

2022.12.26

KINGSEA E&C Consulting group Co.,Ltd
Хаяг: Чингэлтэй дүүрэг,ХУДЗ-р хороо, Энхтайвны гудамж, 5-р байр, Хан-Өргөө оффис, 901 тоот
Утас: 98111987, 77190404
КИНГСИЙ ИНЖЕНЕР ЭНД КОНСТРАКШН"ХХК

Завхан аймаг, Улиастай сум.

2-Р ХЭЛХЭЭНИЙ ГАДНА ДУЛААН ХАНГАМЖИЙН ШУГАМЫН ӨӨРЧЛӨЛТ, ШИНЭЧЛЭЛТ /9-Р УДДТ/

Гадна дулааны шугамын байгуулалт					Үе шат: А3
Инженер		Л.Баасанхүү	Е.Г Шифр: КС 02-32/22	Масштаб: М1:500	Огноо: 2022 он
Гүйцэтгэсэн		Н.Батдорж	Т.Г Шифр:	Зургийн дугаар ГДГ-11	Бүх хуудас: 82
Шалгасан		Л.Баасанхүү			

2022/12/16

Суурьчийн хавтасны дугаар

ГАДНА ДУЛААНЫ ШУГАМЫН БАЙГУУЛАЛТ М1:500

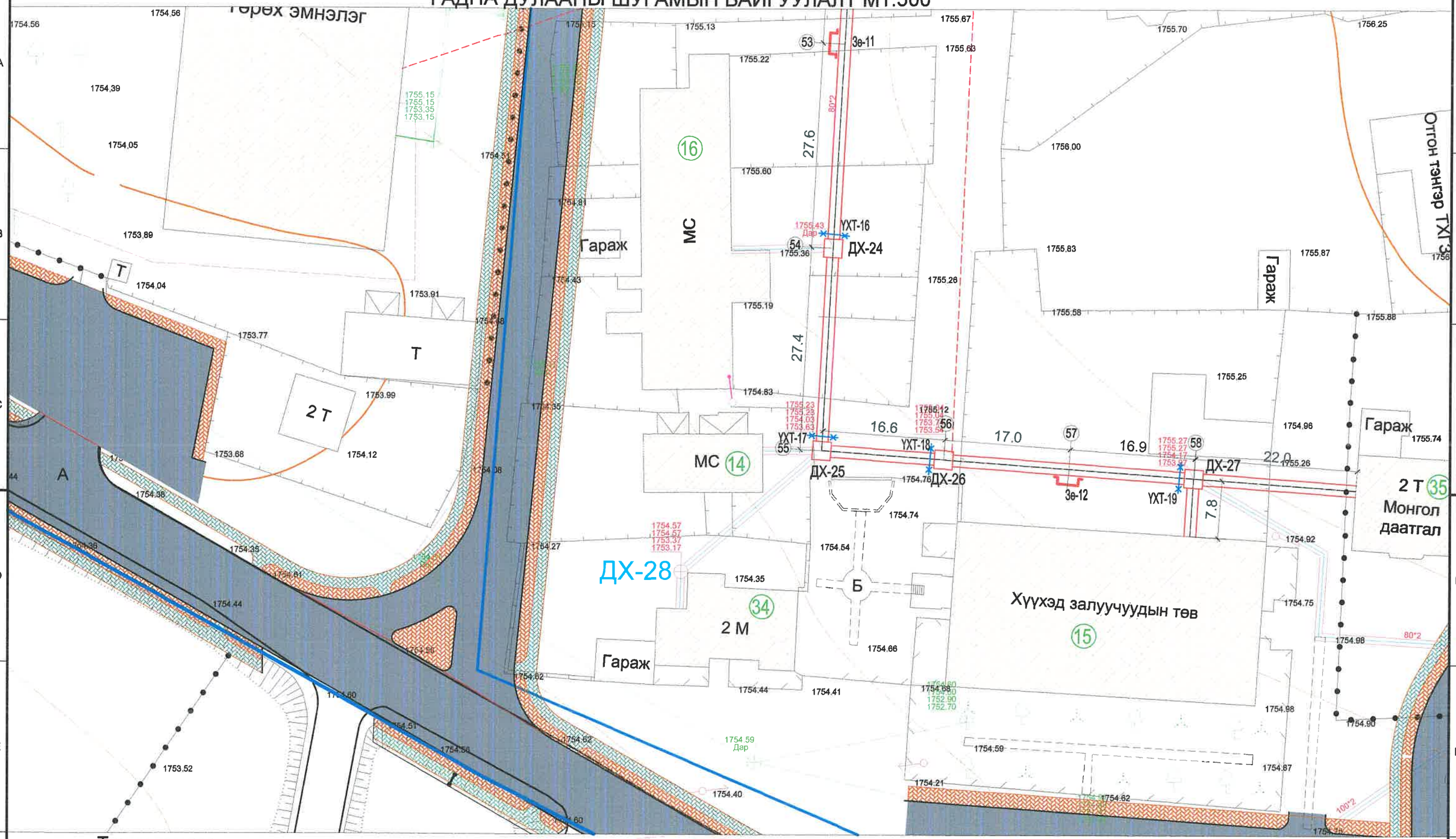

Таних тэмдэг

ДХ-1	Төлөвлөж буй дулааны худаг
УХТ-1	Төлөвлөж буй үл хөдлөх тулгуур
Зе-1	Төлөвлөж буй эргэлтийн өнцөг
Зе-1	Яндангийн зөөлөвч
1	Онцлох цэгийн дугаар
Д1	1-р хэлхээний дулаан өгөх шугам хоолой
Д2	1-р хэлхээний дулаан буцах шугам хоолой
	Одоо байгаа дулааны худаг
	Одоо байгаа холбооны худаг
	Одоо байгаа цахилгааны шугам
БУХ-355 Г1355.80 58.51	Одоо байгаа бохир усны худаг

3-01
2022-12-22

KINGSEA E&C
Consulting group Co.,Ltd
Хаяг: Улаанбаатар,ХУД,3-р хороо, Энхэльсийн гудамж, 5-р байр Хан-Өргөө оффис, 901 тоот
Утас: 98111987, 77190404
КИНГСИЙ ИНЖЕНЕР ЭНД КОНСТРАКШН"ХХК

Завхан аймаг. Улиастай сум.

2-Р ХЭЛХЭЭНИЙ ГАДНА ДУЛААН ХАНГАМЖИЙН ШУГАМЫН ӨӨРЧЛӨЛТ, ШИНЭЧЛЭЛТ /9-Р УДДТ/

Гадна дулааны шугамын байгуулалт				Үе шат: АЗ	
Инженер		Л.Баасанхүү	Е.Г Шифр: КС 02-32/22	Масштаб: М1:500	Огноо: 2022 он
Гүйцэтгэсэн		Н.Батдорж	Т.Г Шифр:	Зургийн дугаар ГДГ-12	Бүх хуудас: 82
Шалгасан		Л.Баасанхүү			

Сүүлчийн хэвлэсэн огноо: 2022/12/16

A3

ГАДНА ДУЛААНЫ ШУГАМЫН БАЙГУУЛАЛТ М1:500

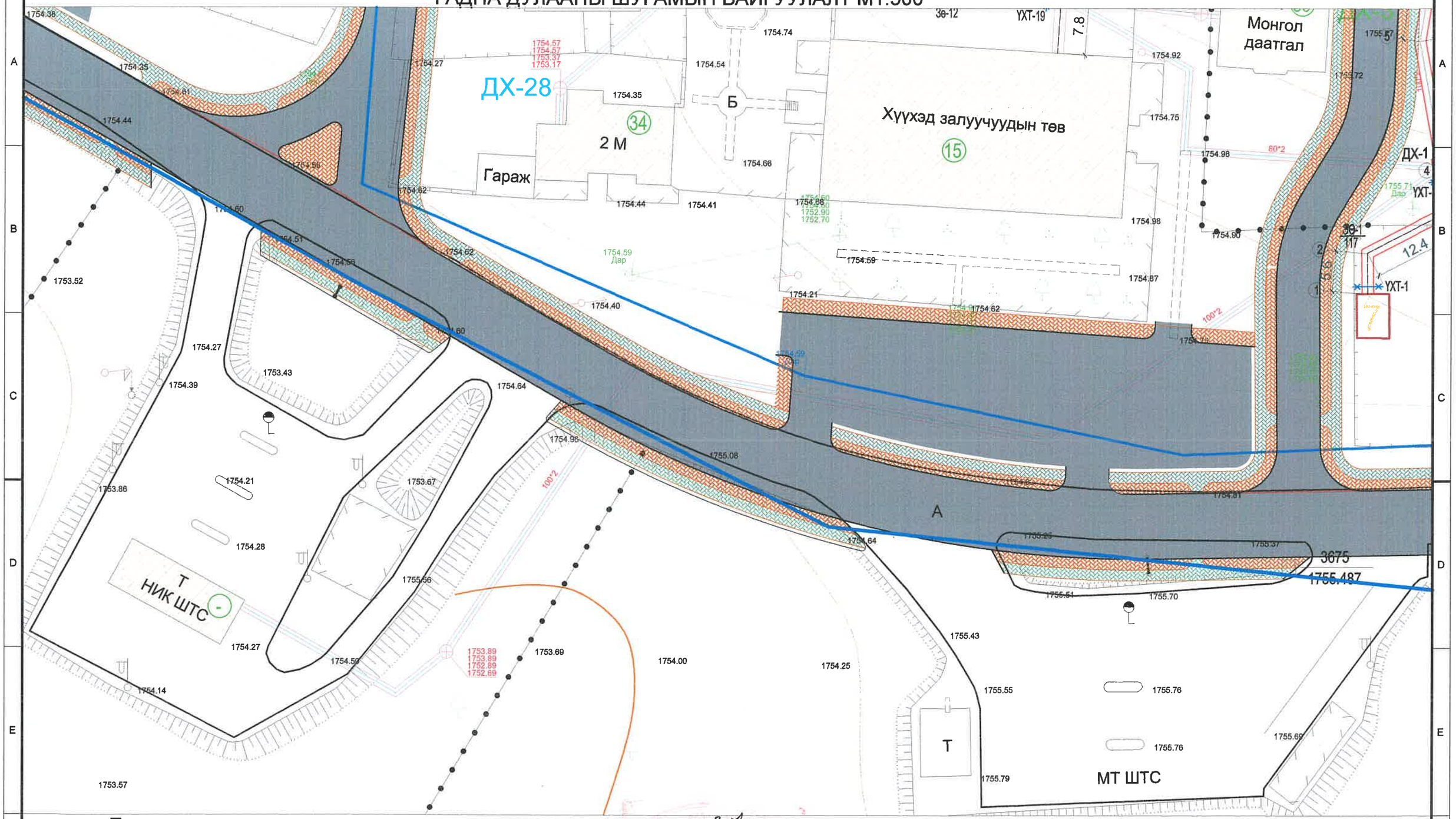

Таних тэмдэг

ДХ-1	Төлөвлөж буй дулааны худаг
УХТ-1	Төлөвлөж буй үл хөдлөх тулгуур
ЭѲ-1	Төлөвлөж буй эргэлтийн өнцөг
ЗѲ-1	Яндангийн зөөлөвч
1	Онцлох цэгийн дугаар
Д1	1-р хэлхээний дулаан өгөх шугам хоолой
Д2	1-р хэлхээний дулаан буцах шугам хоолой
	Одоо байгаа дулааны худаг
	Одоо байгаа холбооны худаг
	Одоо байгаа цахилгааны шугам
БУХ-355 r355.80 55.61	Одоо байгаа бохир усны худаг

3-01
2022.12.22

KINGSEA E&C
Consulting group Co.,Ltd
Хаяг: Улаанбаатар,ХУД,3-р хороо. Энгэльсийн гудамж. 5-р байр Хан-Өргөө оффис, 901 тоот
Утас: 96111987, 77190404
КИНГСИЙ ИНЖЕНЕР ЭНД КОНСТРАКШН"ХХК

Завхан аймаг. Улиастай сум.

2-Р ХЭЛХЭЭНИЙ ГАДНА ДУЛААН ХАНГАМЖИЙН ШУГАМЫН ӨѲРЧЛӨЛТ, ШИНЭЧЛЭЛТ /9-Р УДДТ/

Гадна дулааны шугамын байгууламж				Үе шат:	А3
Инженер	Л.Баасанхүү	Е.Г Шифр: КС 02-32/22	Масштаб: М1:500	Огноо:	2022 он
Гүйцэтгэсэн	Н.Батбаяр	Т.Г Шифр:	Зургийн дугаар ГДГ-13	Бүх хуудас:	82
Шалгасан	Л.Баасанхүү				

Сүүлчийн хэвлэсэн огноо: 2022/11/19

ГАДНА ДУЛААНЫ ШУГАМЫН БАЙГУУЛАЛТ М1:500

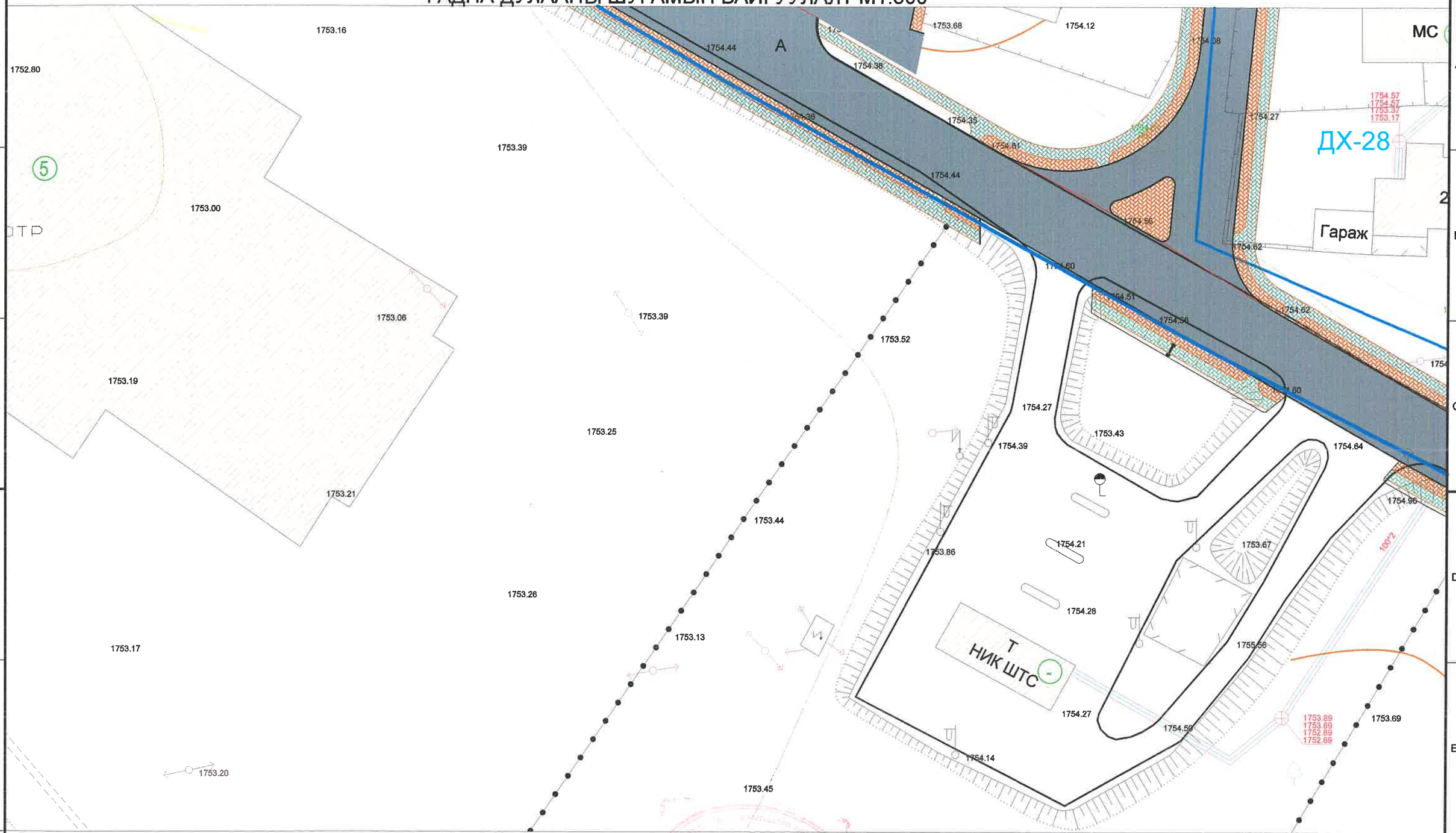

Таних тэмдэг

ДХ-1	Төлөвлөж буй дулааны худаг
ҮХТ-1	Төлөвлөж буй үл хөдлөх тулгуур
ЭӨ-1	Төлөвлөж буй эргэлтийн өнцөг
	Яндангийн зөөлөвч
Зө-1	Онцлох цэгийн дугаар
Д1	1-р хэлхээний дулаан өгөх шугам хоолой
Д2	1-р хэлхээний дулаан буцах шугам хоолой
	Одоо байгаа дулааны худаг
	Одоо байгаа холбооны худаг
	Одоо байгаа цахилгааны шугам
БҮХ-355	Одоо байгаа бохир усны худаг

3-01
2022-12-22

KINGSEA E&C
Consulting group Co.,Ltd
Хаяг: Улаанбаатар,ХУД 3-р хороо. Энгэльсийн гудамж. 5-р байр Хан-Өргөө оффис, 901 тоот
Утас: 98111987, 77190404
КИНГСИЙ ИНЖЕНЕР ЭНД КОНСТРАКШН"ХХК

Завхан аймаг. Улиастай сум.

2-Р ХЭЛХЭЭНИЙ ГАДНА ДУЛААН ХАНГАМЖИЙН ШУГАМЫН ӨӨРЧЛӨЛТ, ШИНЭЧЛЭЛТ /9-Р УДДТ/

Гадна дулааны шугамын байгуулалт					Уе шат: А3
Инженер	Л.Баасанхүү	Е.Г Шифр: КС 02-32/22	Масштаб: М1:500	Огноо: 2022 он
Гүйцэтгэсэн	Н.Батдорж	Т.Г Шифр:	Зургийн дугаар ГДГ-14	Бүх хуудас: 82
Шалгасан	Л.Баасанхүү			

Сүүлчийн хэвлэсэн огноо: 2022/11/19

А3

Дагуугийн зүсэлт Mб1:100 Mх1:500

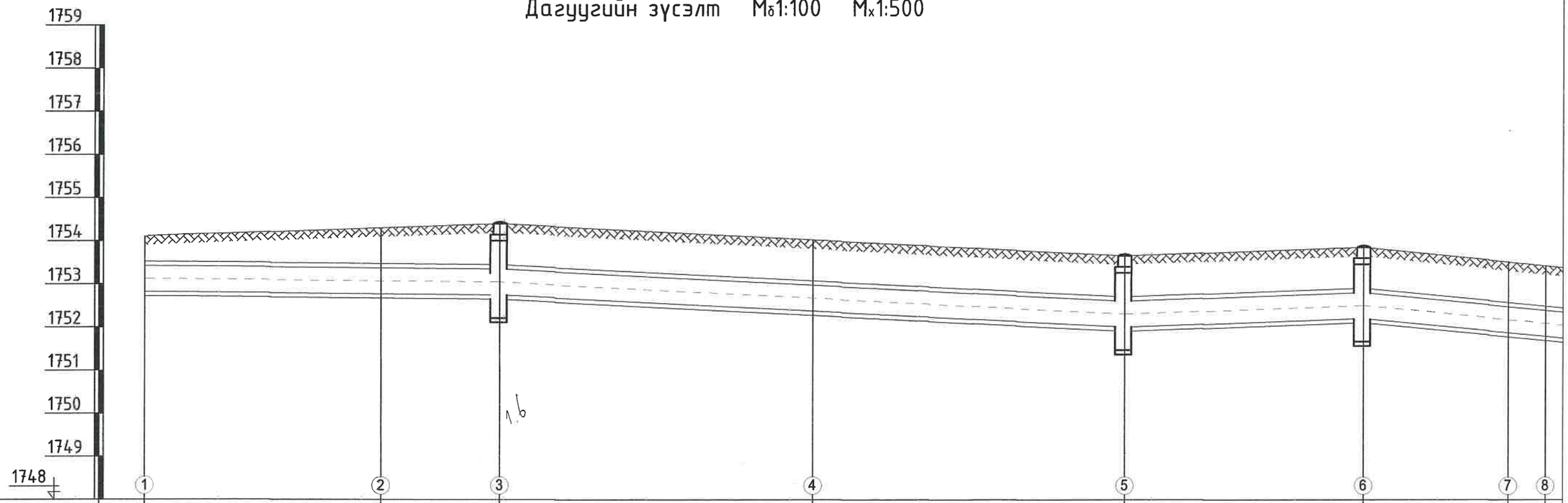

Газрын хөрсний төслийн тэмдэгт	1753.65	1754.24	1754.40	1754.03	1753.66	1753.86	1753.52	1753.43		
Газрын хөрсний бодит тэмдэгт	1753.65	1754.24	1754.40	1754.03	1753.66	1753.86	1753.52	1753.43		
Сувгийн таг суух тэмдэгт	1753.51	1753.47	1753.40	1753.03	1752.66	1752.86	1752.48	1752.40		
Сувгийн шалны тэмдэгт	1752.91	1752.87	1752.80	1752.43	1752.06	1752.26	1751.88	1752.80		
Огтлол / Сувгийн дотор хэмжээ		1-1 / 900x600h/900x600h		2-2 / 1500x610h						
Налуу i / Зай м		41.3 i=0.0027		72.5 i=0.0102		i=0.0072 27.7	59.5			
Дэлгэмэл байгуулалт		ЭӨ-1 90°	ДХ-1 90°	ЭӨ-1	ДХ-2	ДХ-3	ЭӨ-2 90°			
		27.5	13.8	36.3	36.2	27.7	16.9	4.3		

KINGSEA E&C
Consulting group Co.,Ltd
Хаяг: Улаанбаатар,ХУД.3-р хороо. Энгэлийн гудамж. 5-р байр Хан-Өргөө оффис, 901 тоот
Утас: 98111987, 77190404
КИНГСИЙ ИНЖЕНЕР ЭНД КОНСТРАКШН"ХХК

Завхан аймаг. Улиастай сум.
2-Р ХЭЛХЭЭНИЙ ГАДНА ДУЛААН ХАНГАМЖИЙН ШУГАМЫН ӨӨРЧЛӨЛТ, ШИНЭЧЛЭЛТ /9-Р УДДТ/

Дагуутийн зүсэлт-2					Үе шат: А3
Инженер		Л.Баасанхүү	Е.Г Шифр: КС 02-32/22	Масштаб: М1:100	Оноо: 2022 он
Гүйцэтгэсэн		Н.Батдорж	Т.Г Шифр:	Зургийн дугаар: ГДГ-19	Бүх хуудас: 82
Шалгасан		Л.Баасанхүү			

Дагуугийн зүсэлт Mб1:100 Mх1:500

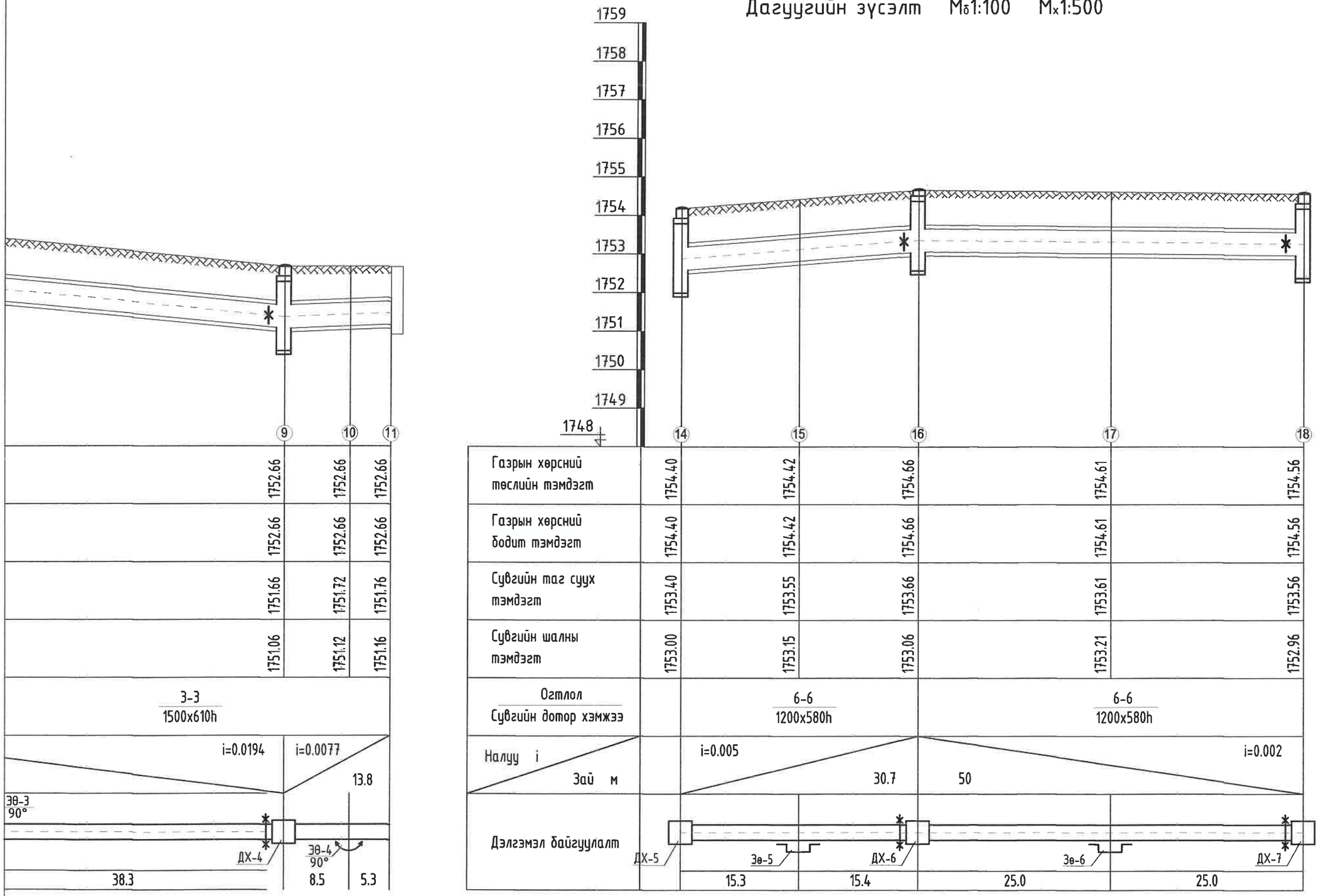

KINGSEA E&C Consulting group Co.,Ltd Хаяг: Улаанбаатар.ХУД.3-р хороо, Энгельсийн гудамж. 5-р байр Хан-Өргөө оффис, 901 тоот Утас: 98111987, 77190404 КИНГСИЙ ИНЖЕНЕР ЭНД КОНСТРАКШН"ХХК	Завхан аймаг. Улиастай сум. 2-Р ХЭЛХЭЭНИЙ ГАДНА ДУЛААН ХАНГАМЖИЙН ШУГАМЫН ӨӨРЧЛӨЛТ, ШИНЭЧЛЭЛТ /9-Р УДДТ/				
	Дагуугийн зүсэлт-2				Үе шат: А3
	Инженер	Л.Баасанхүү	Е.Г Шифр: КС 02-32/22	Масштаб: М1:100	Огноо: 2022 он
	Гүйцэтгэсэн	Н.Батдорж	Т.Г Шифр:	Зургийн дугаар: ГДГ-20	Бүх хуудас: 82
	Шалгасан	Л.Баасанхүү			

Дагуугийн зүсэлт Mб1:100 Mх1:500

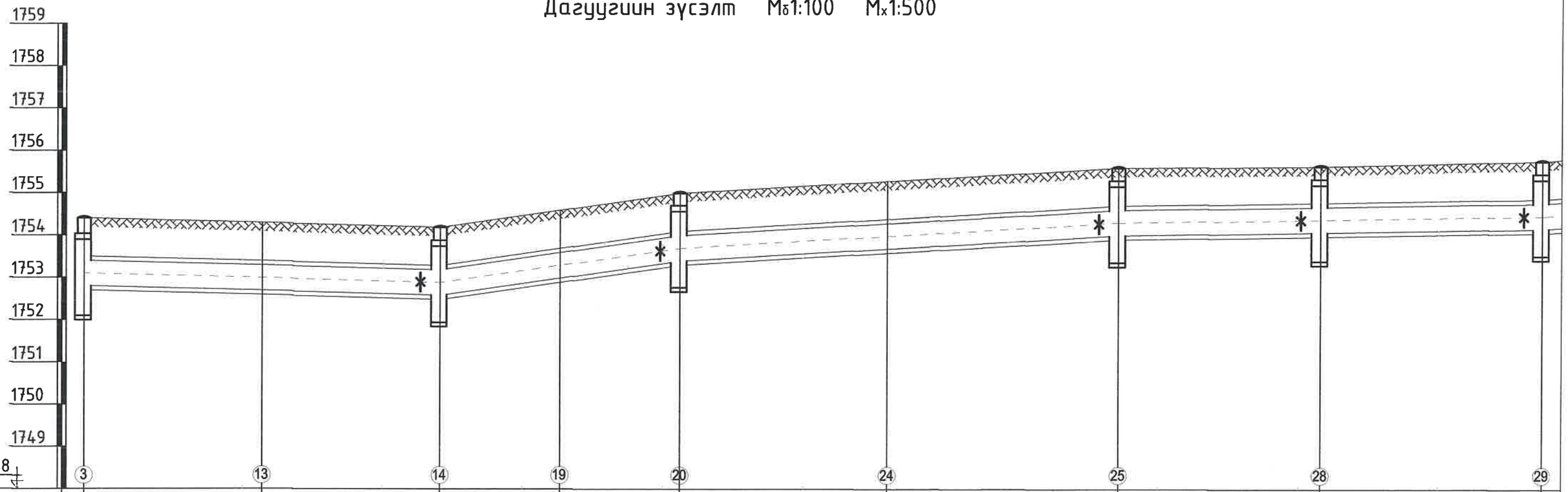

Газрын хөрсний төслийн тэмдэгт	1754.40			1754.29			1754.18			1754.59		1755.00			1755.28			1755.60			1755.64			1755.76
Газрын хөрсний бодит тэмдэгт	1754.40			1754.29			1754.18			1754.59		1755.00			1755.28			1755.60			1755.64			1755.76
Сувгийн таг суух тэмдэгт	1753.40			1753.29			1753.18			1753.59		1754.00			1754.28			1754.60			1754.67			1754.76
Сувгийн шалны тэмдэгт	1752.80			1752.69			1752.58			1752.99		1753.40			1753.68			1754.00			1754.07			1754.16
Огтлол / Сувгийн дотор хэмжээ		2-2 900x600h/900x600h							3-3 900x600h/900x600h											4-4 1500x610h				
Налуу i / Зай м		42.2				i=0.0052			i=0.0288		28.4		i=0.0115					51.9		i=0.0032				50.2
Дэлгэмэл байгуулалт		ДХ-1		Зө-2			ДХ-5		Зө-3		ДХ-8	90°			Зө-5 90°			ДХ-10		ДХ-11	175°			ДХ-12
		21.1				21.1			14.2		14.2			24.5			27.4			23.9			26.3	

KINGSEA E&C Consulting group Co.,Ltd Хаяг: Улаанбаатар,ХУД,3-р хороо, Энгэльсийн гудамж, 5-р байр Хан-Өргөө оффис, 901 тоот Утас: 98111987, 77190404 КИНГСИЙ ИНЖЕНЕР ЭНД КОНСТРАКШН"ХХК	Завхан аймаг. Улиастай сум. 2-Р ХЭЛХЭЭНИЙ ГАДНА ДУЛААН ХАНГАМЖИЙН ШУГАМЫН ӨӨРЧЛӨЛТ, ШИНЭЧЛЭЛТ /9-Р УДДТ/				
	Дагуугийн зүсэлт-3				Ye шат: А3
	Инженер	Л.Баасанхүү	Е.Г Шифр: КС 02-32/22	Масштаб: М1:100	Огноо: 2022 он
	Гүйцэтгэсэн	Н.Батдорж	Т.Г Шифр:	Зургийн дугаар: ГДГ-21	Бүх хуудас: 82
	Шалгасан	Л.Баасанхүү			

Дагуугийн зүсэлт Mб1:100 Mх1:500

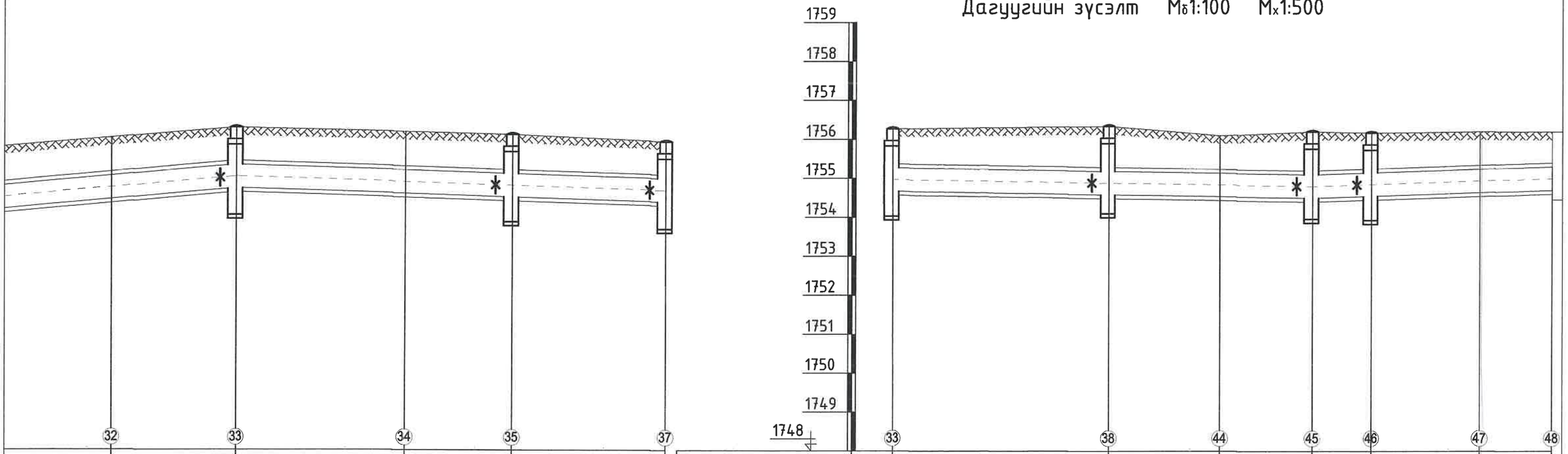

Газрын хөрсний төслийн тэмдэгт	1756.02	1756.27	1756.17	1756.10	1755.92	1756.27	1756.34	1756.10	1756.20	1756.17	1756.20	1756.20
Газрын хөрсний бодит тэмдэгт	1756.02	1756.27	1756.17	1756.10	1755.92	1756.27	1756.34	1756.10	1756.20	1756.17	1756.20	1756.20
Сувгийн таг суух тэмдэгт	1755.60	1755.32	1755.18	1755.09	1754.97	1755.27	1755.18	1755.13	1755.10	1755.15	1755.24	1755.30
Сувгийн шалны тэмдэгт	1755.00	1754.72	1754.58	1754.49	1754.37	1754.67	1754.58	1754.53	1754.50	1754.55	1754.64	1754.70
Огтлол / Сувгийн дотор хэмжээ	6-6 / 1200x580h		6-6 / 1200x580h				6-6 / 1200x580h					
Налуу i / Зай м	i=0.0159	32.0	55.2	i=0.0063			53.8	i=0.00315		i=0.0065	30.8	
Дэлгэмэл байгуулалт	Зө-8	ДХ-14	Зө-9	ДХ-15	ДХ-17	ДХ-14	ДХ-18 (170°)	Зө-7 90°	ДХ-19	ДХ-20	Зө-8 90°	
	16	16	21.7	13.7	19.8		27.7	14.2	11.9	7.6	13.9	9.3

KINGSEA E&C
Consulting group Co.,Ltd
Хаяг: Улаанбаатар.ХУД.3-р хороо. Энгельсийн гудамж. 5-р байр Хан-Өргөө оффис, 901 тоот
Утас: 98111987, 77190404
КИНГСИЙ ИНЖЕНЕР ЭНД КОНСТРАКШН"ХХК

Завхан аймаг. Улиастай сум.
2-Р ХЭЛХЭЭНИЙ ГАДНА ДУЛААН ХАНГАМЖИЙН ШУГАМЫН ӨӨРЧЛӨЛТ, ШИНЭЧЛЭЛТ /9-Р УДДТ/

Дагуугийн зүсэлт-4

Инженер		Л.Баасанхүү	Е.Г Шифр: КС 02-32/22	Масштаб: М1:100	Үе шат: АЗ
Гүйцэтгэсэн		Н.Батдорж	Т.Г Шифр:	Зургийн дугаар: ГДГ-22	Огноо: 2022 он
Шалгасан		Л.Баасанхүү			Бүх хуудас: 82

Дагуугийн зүсэлт Mб1:100 Mх1:500

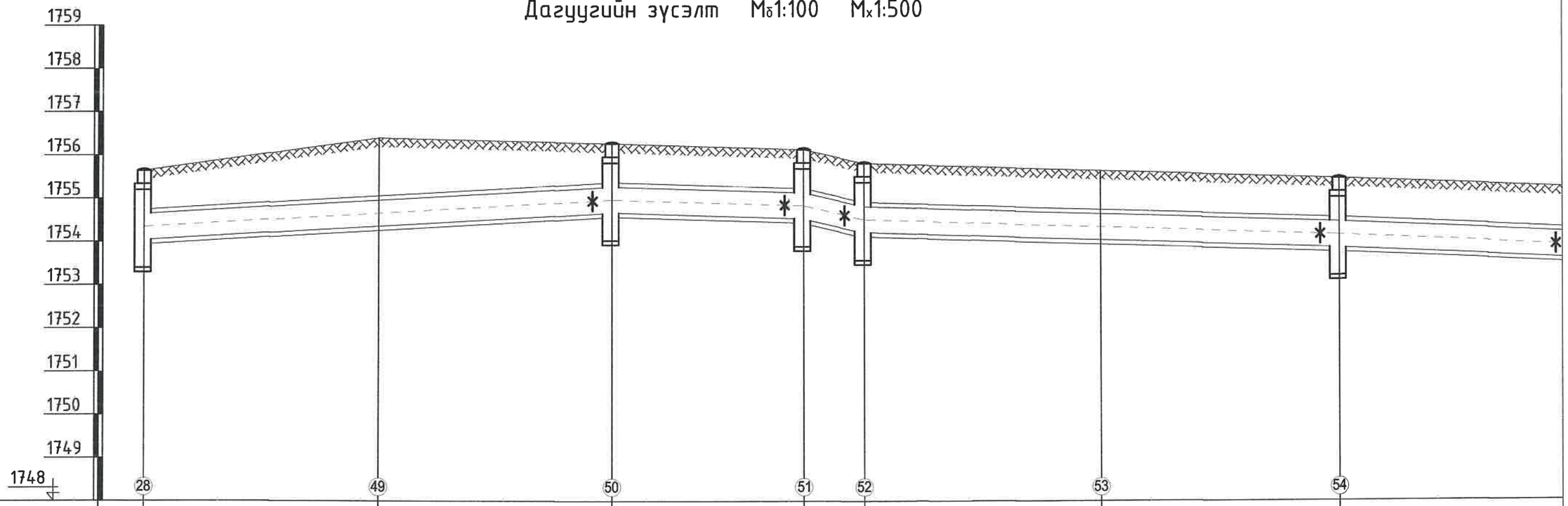

Газрын хөрсний төслийн тэмдэгт	1755.64		1756.40		1756.28		1756.14	1755.82	1755.64	1755.46
Газрын хөрсний бодит тэмдэгт	1755.64		1756.40		1756.28		1756.14	1755.82	1755.64	1755.46
Сувгийн таг суух тэмдэгт	1754.67	1754.67	1755.97		1755.28		1755.14	1754.82	1754.64	1754.46
Сувгийн шалны тэмдэгт	1754.07	1754.07	1755.37		1754.68		1754.54	1754.22	1754.04	1753.86
Огтлол / Сувгийн дотор хэмжээ		5-5 / 1500x610h						6-6 / 1200x580h		
Налуу i / Зай м		i=0.0112		54.4		22.3	i=0.005	i=0.005 / 7	55.1	i=0.005 / 44
Дэлгэмэл байгуулалт	ДХ-11		Зө-10		ДХ-21		ДХ-22	ДХ-23 90° 90°	Зө-11	ДХ-24 ДХ-25
		27.2		27.2		22.3		7.0	27.5	27.6 27.4

KINGSEA E&C
Consulting group Co.,Ltd
Хаяг: Улаанбаатар.ХУД.3-р хороо. Энхэлсийн гудамж. 5-р байр Хан-Өргөө оффис, 901 тоот
Утас: 98111987, 77190404
КИНГСИЙ ИНЖЕНЕР ЭНД КОНСТРАКШН"ХХК

Завхан аймаг. Улиастай сум.
2-Р ХЭЛХЭЭНИЙ ГАДНА ДУЛААН ХАНГАМЖИЙН ШУГАМЫН ӨӨРЧЛӨЛТ, ШИНЭЧЛЭЛТ /9-Р УДДТ/

Дагуугийн зүсэлт-5					Үе шат: АЗ
Инженер		Л.Баасанхүү	Е.Г Шифр: КС 02-32/22	Масштаб: М1:100	Огноо: 2022 он
Гүйцэтгэсэн		Н.Батдорж	Т.Г Шифр:	Зургийн дугаар: ГДГ-23	Бүх хуудас: 82
Шалгасан		Л.Баасанхүү			

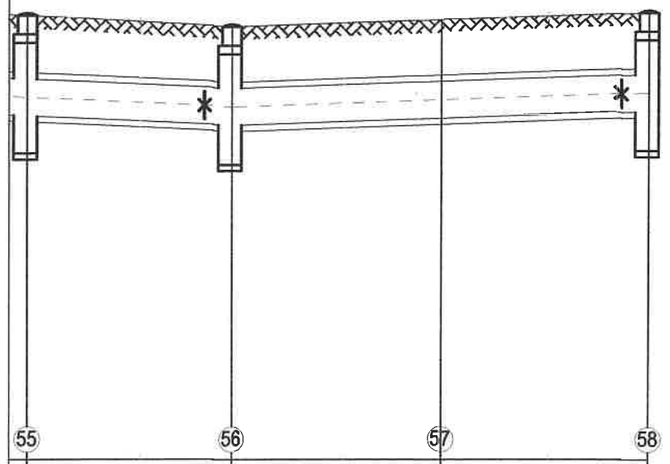

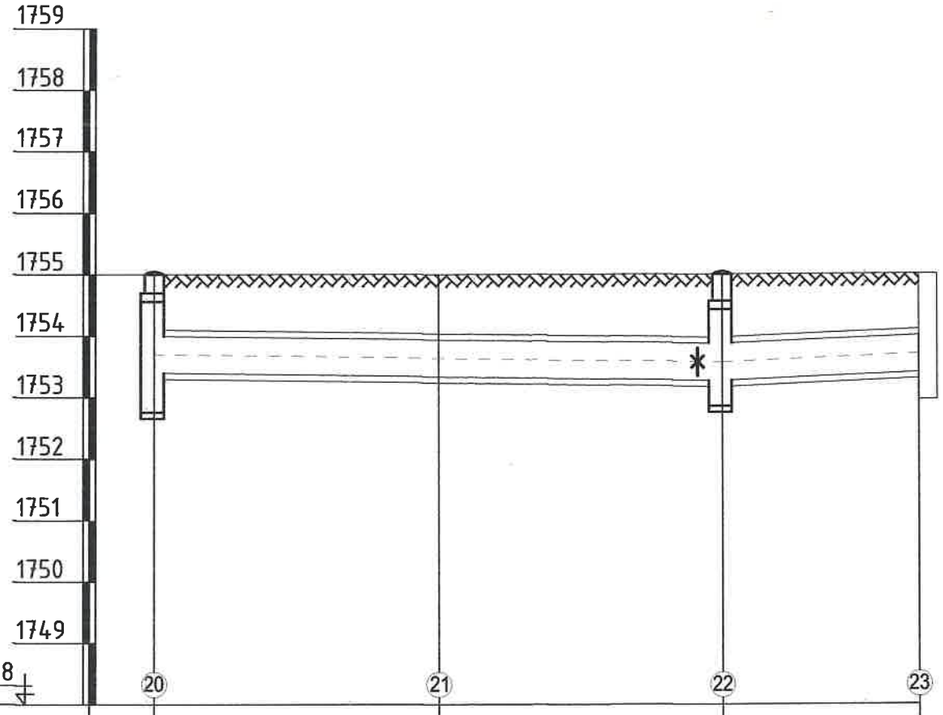

	1755.23	1755.04	1755.16	1755.27			
	1755.23	1755.04	1755.16	1755.27			
	1754.21	1754.04	1754.13	1754.27			
	1753.61	1753.44	1753.53	1753.67			
Газрын хөрсний төслийн тэмдэгт		1755.00	1755.00	1755.00	1755.00		
Газрын хөрсний бодит тэмдэгт		1755.00	1755.00	1755.00	1755.00		
Сувгийн таг суух тэмдэгт		1754.00	1753.94	1753.88	1754.00		
Сувгийн шалны тэмдэгт		1753.40	1753.34	1753.28	1753.40		
Огтлол / Сувгийн дотор хэмжээ	6-6 / 1200x580h		6-6 / 1200x580h				
Налуу i / Зай м	i=0.005	i=0.005 33.9		46.3 i=0.0026		i=0.0075 16.0	
Дэлгэмэл байгуулалт	90° ДХ-26	Зө-12	ДХ-27	ДХ-8	Зө-4	ДХ-9	
	16.6	17.0	16.9	23.2	23.1	16.0	

KINGSEA E&C
Consulting group Co.,Ltd
Хан: Улаанбаатар.ХУД.Э-р хороо. Энгельсийн гудамж. 5-р байр Хан-Өргөө оффис, 901 тоот
Утас: 98111987, 77190404
КИНГСИЙ ИНЖЕНЕР ЭНД КОНСТРАКШН"ХХК

Завхан аймаг. Улиастай сум.
2-Р ХЭЛХЭЭНИЙ ГАДНА ДУЛААН ХАНГАМЖИЙН ШУГАМЫН ӨӨРЧЛӨЛТ, ШИНЭЧЛЭЛТ /9-Р УДДТ/

Дагуугийн зүсэлт-6					Уе шат: АЗ
Инженер		Л.Баасанхүү	Е.Г Шифр: КС 02-32/22	Масштаб: М1:100	Огноо: 2022 он
Гүйцэтгэсэн		Н.Батдорж	Т.Г Шифр:	Зургийн дугаар: ГДГ-24	Бүх хуудас: 82
Шалгасан		Л.Баасанхүү			

Ул хөдлөх тулгуур М1:20

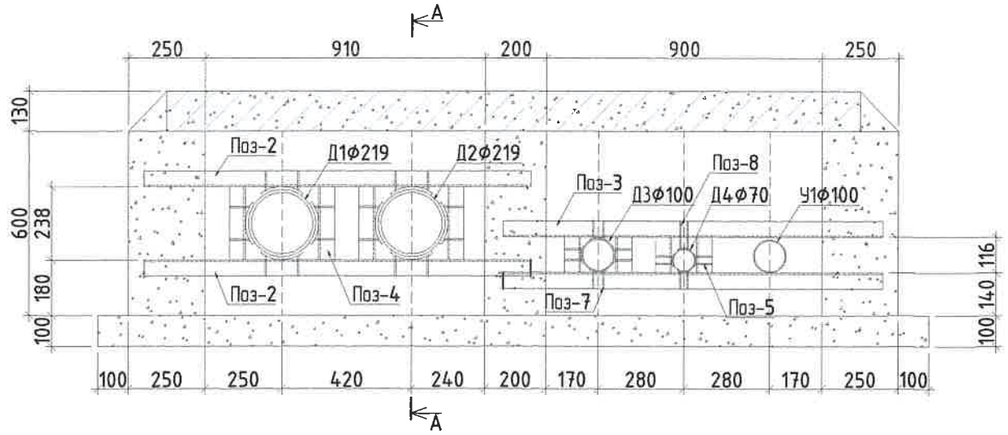

Поз-6 М1:10

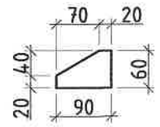

Поз-7 М1:10

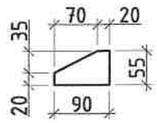

Поз-8 М1:10

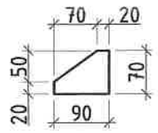

Огтлол А-А М1:25

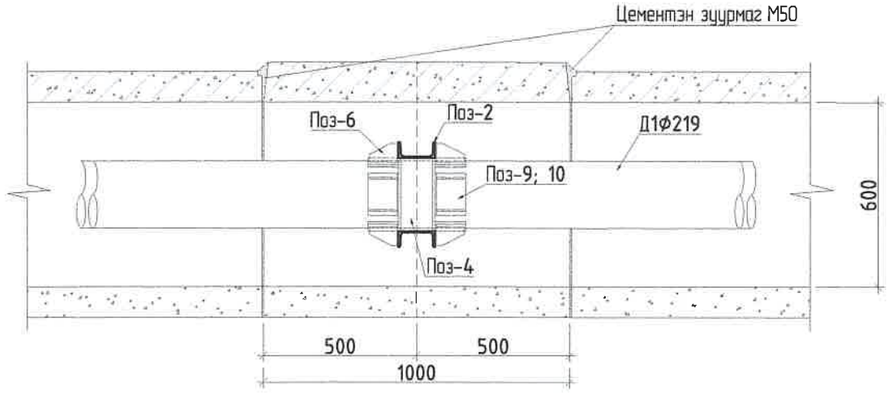

МЕТАЛЛ ХИЙЦИЙН МАТЕРИАЛЫН ТОДОРХОЙЛОЛТ									
Позиц	Тэмдэглэгээ	Нэр					Тоо ширхэг	Хүнд /кг/	
								Нэгж	Нийт
Ул хөдлөх тулгуур							1	15.30	15.30
2	ГОСТ 8240-89	[	120x52x4.8x7.8		L=	1260	2	3.86	7.71
3	ГОСТ 8240-89	[	120x52x4.8x7.8		L=	1240	2	3.79	7.59
4	ГОСТ 8240-89	[	120x52x4.8x7.8		L=	238	4	0.73	2.91
5	ГОСТ 8240-89	[	120x52x4.8x7.8		L=	116	4	0.35	1.42
6		–	60x5		L=	90	32	0.08	2.71
7		–	55x5		L=	90	28	0.08	2.37
8		–	70x5		L=	90	4	0.08	0.34
9		–	150x10		L=	100	8	0.09	0.75
10		–	70x5		L=	100	8	0.09	0.75
	Суурийн төмөр бетон таг								7.57
11	ГОСТ 5781-82	ф 6		AZ40	L=	2200	10	0.49	4.89
12	ГОСТ 5781-82	ф 6		AZ40	L=	550	22	0.12	2.69
Материал В20 V=0.29 м3									

Суурийн таг М1:20

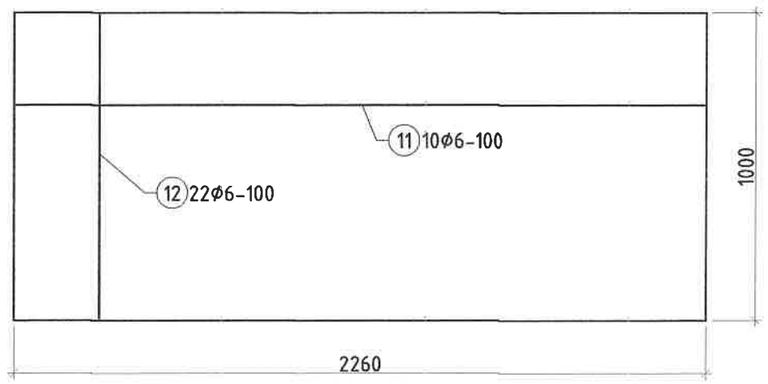

KINGSEA E&C
Consulting group Co.,Ltd
Хаяг: Улаанбаатар,ХУД,3-р хороо. Энгэльсийн гудамж. 5-р байр Хан-Өргөө оффис, 901 тоот
Утас: 98111987, 77190404
КИНГСИЙ ИНЖЕНЕР ЭНД КОНСТРАКШН"ХХК

Завхан аймаг. Улиастай сум.

2-Р ХЭЛХЭЭНИЙ ГАДНА ДУЛААН ХАНГАМЖИЙН ШУГАМЫН ӨӨРЧЛӨЛТ, ШИНЭЧЛЭЛТ /9-Р УДДТ/

Ф219 Ул хөдлөх тулгуур

Инженер	Э.Наваан	Е.Г Шифр: КС 02-32/22	Масштаб:	Үе шат: АЭ
Гүйцэтгэсэн	Э.Наваан	Т.Г Шифр:	Зургийн дугаар: ГДГ-25	Огноо: 2022 он
Шалгасан				Бүх хуудас: 82

МОНГОЛ УЛС 19-3473 АТХ5860 Эрдэнэдаваагийн НАВААН МЭРГЭШСЭН ИНЖЕНЕР 31-65 2021-2024

Суулгачийн хэлбэсэн огноо: 2022/11/19

2022/11/19

Ул хөдлөх тулгуур М1:20

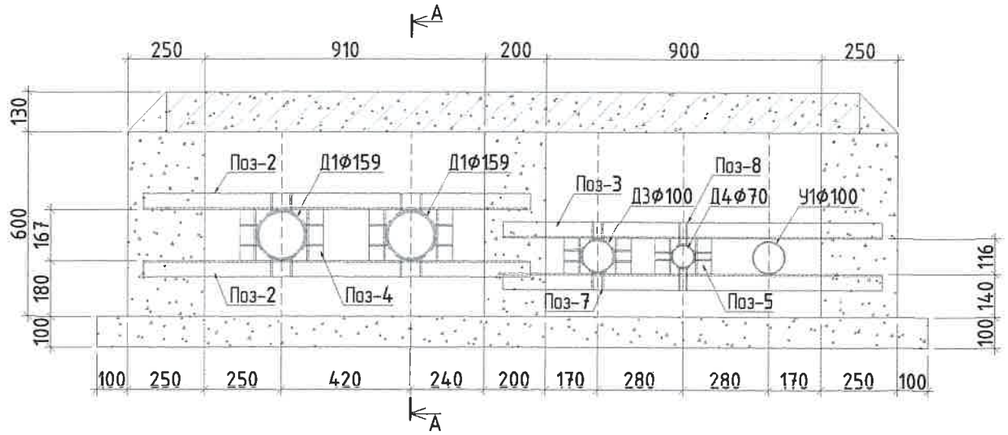

Огтлол А-А М1:25

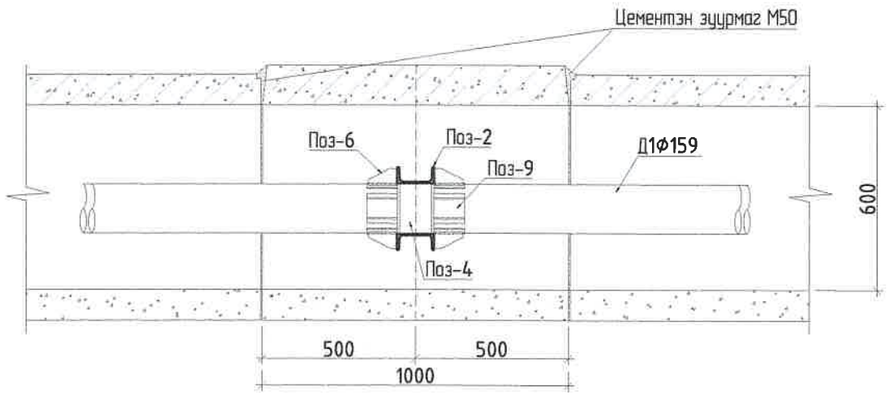

Поз-6 М1:10

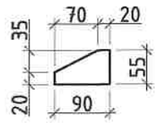

Поз-7 М1:10

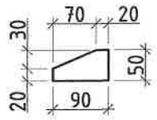

Поз-8 М1:10

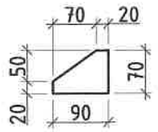

МЕТАЛЛ ХИЙЦИЙН МАТЕРИАЛЫН ТОДОРХОЙЛОЛТ

Позиц	Тэмдэглэгээ	Нэр				Тоо шир	Хүнд /кг/ Нэгж	Хүнд /кг/ Нийт
	Ул хөдлөх тулгуур					1	15.30	15.30
2	ГОСТ 8240-89	[	120x52x4.8x7.8		L= 1260	2	3.86	7.71
3	ГОСТ 8240-89	[	120x52x4.8x7.8		L= 1240	2	3.79	7.59
4	ГОСТ 8240-89	[	120x52x4.8x7.8		L= 167	4	0.51	2.04
5	ГОСТ 8240-89	[	120x52x4.8x7.8		L= 116	4	0.35	1.42
6		–	55x5		L= 90	32	0.08	2.71
7		–	55x5		L= 90	28	0.08	2.37
8		–	70x5		L= 90	4	0.08	0.34
9		–	100x5		L= 100	8	0.09	0.75
10		–	70x5		L= 100	8	0.09	0.75
	Суурийн төмөр бетон таг							9.53
11	ГОСТ 5781-82	ф 6	A240		L= 2200	10	0.49	4.89
12	ГОСТ 5781-82	ф 6	A240		L=950	22	0.21	4.64
	Материал В20 V=0.29 м3							

Суурийн таг М1:20

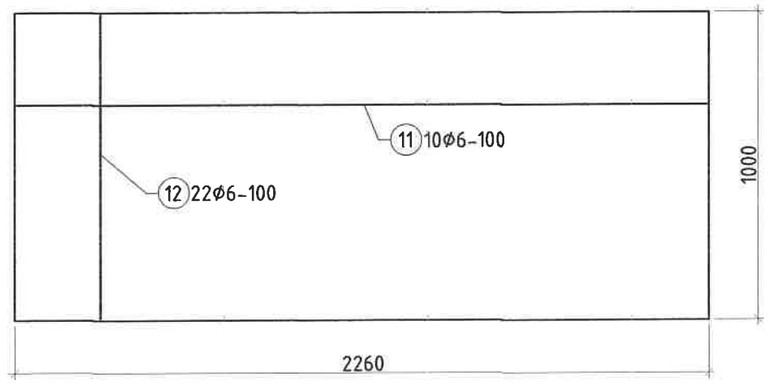

KINGSEA E&C
Consulting group Co.,Ltd
Хаяг: Улаанбаатар,ХУД.3-р хороо, Энгэльсийн гудамж. 5-р байр Хан-Враге оффис, 901 тоот
Утас: 98111987, 77190404
КИНГСИЙ ИНЖЕНЕР ЭНД КОНСТРАКШН"ХХК

Завхан аймаг. Улиастай сум.

2-Р ХЭЛХЭЭНИЙ ГАДНА ДУЛААН ХАНГАМЖИЙН ШУГАМЫН ӨӨРЧЛӨЛТ, ШИНЭЧЛЭЛТ /9-Р УДДТ/

Ф159 Ул хөдлөх тулгуур

Инженер	Э.Наваан	Е.Г Шифр: КС 02-32/22	Масштаб:	Огноо: 2022 он
Гүйцэтгэсэн	Э.Наваан	Т.Г Шифр:	Зургийн дугаар: ГДГ-26	Бүх хуудас: 82
Шалгасан				

Үе шат: АЗ

МОНГОЛ УЛСЫН ШАЛГАЛТ 19-3473 АТХ5860 Эрдэнэдаваагийн НАВААН МЭРГЭШСЭН ИНЖЕНЕР ЗТ-55 2022-12-24

Суурийн хэлбэрсэн онгоц: 2022/11/19

Ул хөдлөх тулгуур М1:20

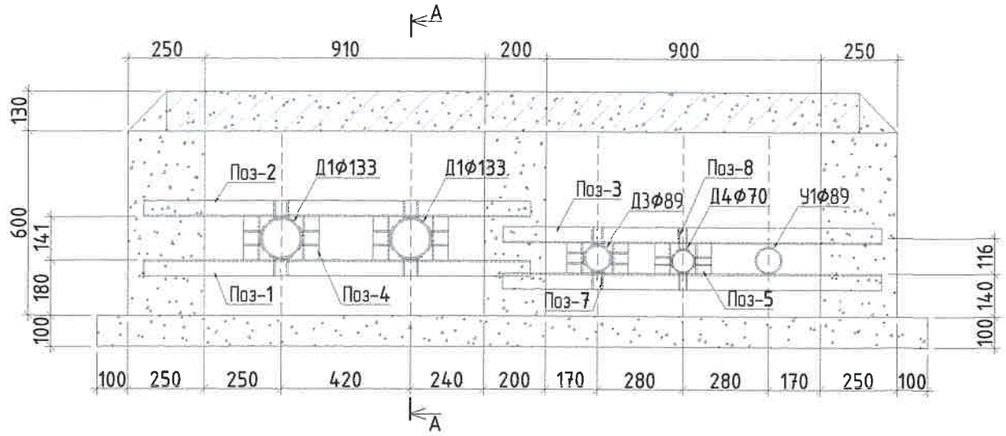

Поз-6 М1:10

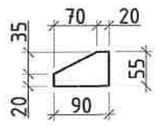

Поз-7 М1:10

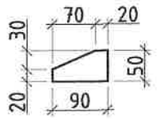

Поз-8 М1:10

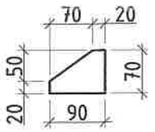

Огтлол А-А М1:25

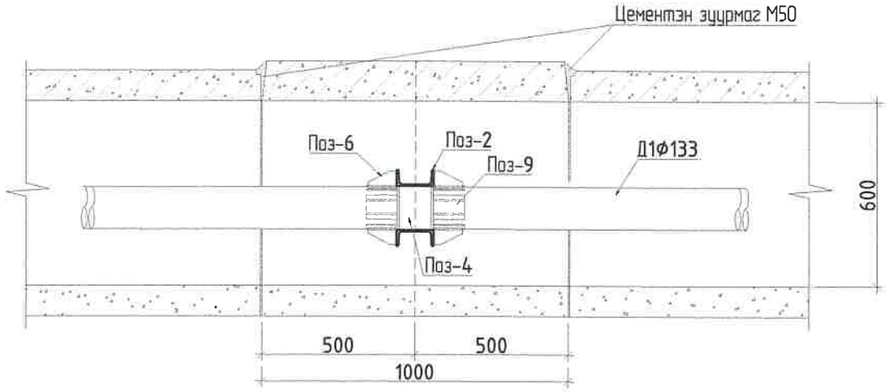

МЕТАЛЛ ХИЙЦИЙН МАТЕРИАЛЫН ТОДОРХОЙЛОЛТ									
Позиц	Тэмдэглэгээ	Нэр					Тоо шир	Хүнд /кг/	
								Нэгж	Нийт
Ул хөдлөх тулгуур							1	15.02	15.02
1	ГОСТ 8240-89	[	120х52х4.8х7.8		L=	2410	1	7.37	7.37
2	ГОСТ 8240-89	[	120х52х4.8х7.8		L=	1260	1	3.86	3.86
3	ГОСТ 8240-89	[	120х52х4.8х7.8		L=	1240	1	3.79	3.79
4	ГОСТ 8240-89	[	120х52х4.8х7.8		L=	141	4	0.43	1.73
5	ГОСТ 8240-89	[	120х52х4.8х7.8		L=	116	4	0.35	1.42
6		-	55х5		L=	90	32	0.08	2.71
7		-	50х5		L=	90	28	0.08	2.37
8		-	70х5		L=	90	4	0.08	0.34
9		-	100х5		L=	100	8	0.09	0.75
10		-	70х5		L=	100	8	0.09	0.75
	Суурийн төмөр бетон таг								9.53
11	ГОСТ 5781-82	ϕ 6		A240	L=	2200	10	0.49	4.89
12	ГОСТ 5781-82	ϕ 6		A240	L=950		22	0.21	4.64
Материал В20 V=0.29 м3									

Суурийн таг М1:20

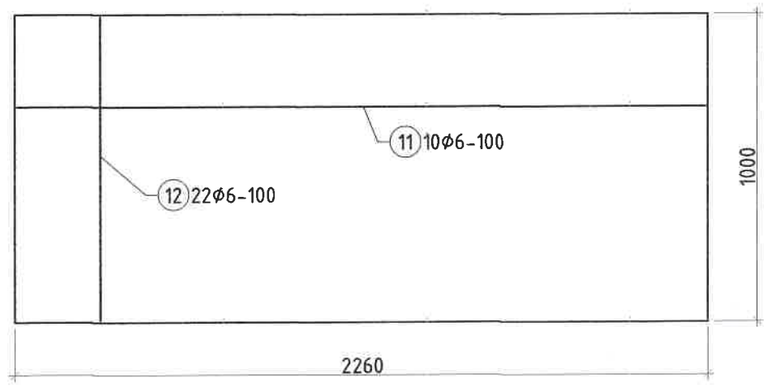

KINGSEA E&C
Consulting group Co.,Ltd
Хаяг: Улаанбаатар,ХУД.3-р хороо. Энгэльсийн гудамж. 5-р байр Хан-Өргөө оффис, 901 тоот
Утас: 98111987, 77190404
КИНГСИЙ ИНЖЕНЕР ЭНД КОНСТРАКШН"ХХК

Завхан аймаг. Улиастай сум.

2-Р ХЭЛХЭЭНИЙ ГАДНА ДУЛААН ХАНГАМЖИЙН ШУГАМЫН ӨӨРЧЛӨЛТ, ШИНЭЧЛЭЛТ /9-Р УДДТ/

ϕ133 Ул хөдлөх тулгуур

Инженер	Э.Наваан	Е.Г Шифр: КС 02-32/22	Масштаб:	Огноо: 2022 он
Гүйцэтгэсэн	Э.Наваан	Т.Г Шифр:	Зургийн дугаар: ГДГ-27	Бүх хуудас: 82
Шалгасан				

Ye шат: АЭ

МОНГОЛ УЛС 19-3473 АТХ5860 Эрдэнэдаваагийн НАВААН МЭРГЭШСЭН ИНЖЕНЕР ЗТ-ББ 2021-2014

Суурийн хавтасан огноо: 2022/11/19

Үл хөдлөх тулгуур М1:20

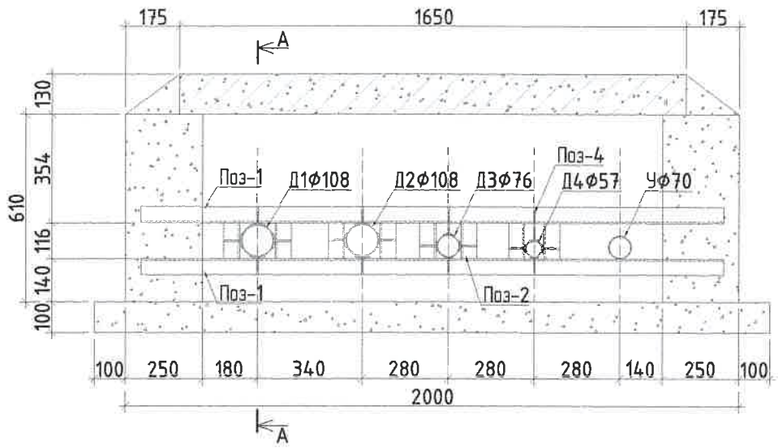

Поз-3 М1:10

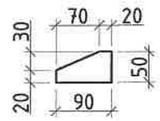

Поз-4 М1:10

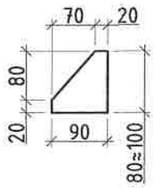

МЕТАЛЛ ХИЙЦИЙН МАТЕРИАЛЫН ТОДОРХОЙЛОЛТ									
Позиц	Тэмдэглэгээ	Нэр					Тоо шир	Хүнд /кг/	
								Нэгж	Нийт
Үл хөдлөх тулгуур							1	11.63	11.63
1	ГОСТ 8240-89	[	120x52x4.8x7.8		L=	1900	2	5.81	11.63
2	ГОСТ 8240-89	[	120x52x4.8x7.8		L=	116	8	0.35	2.84
3		–	50x5		L=	90	28	0.08	2.37
4		–	50x5		L=	90	4	0.08	0.34
5		–	60x5		L=	100	8	0.09	0.75
6		–	70x5		L=	100	8	0.09	0.75
	Суурийн тавер бетон таг								6.24
7	ГОСТ 5781-82	ф 6		A240	L=	1600	10	0.36	3.55
8	ГОСТ 5781-82	ф 6		A240	L=550		22	0.12	2.69
Материал В20 V=0.22 м3									

Огтлол А-А М1:25

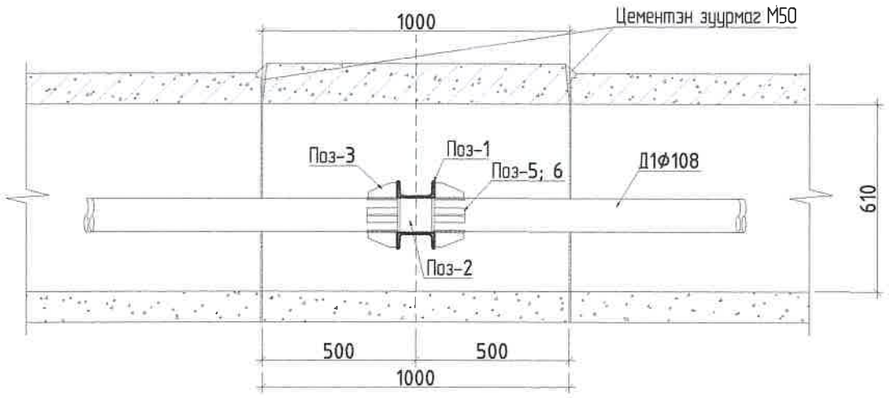

Суурийн таг М1:20

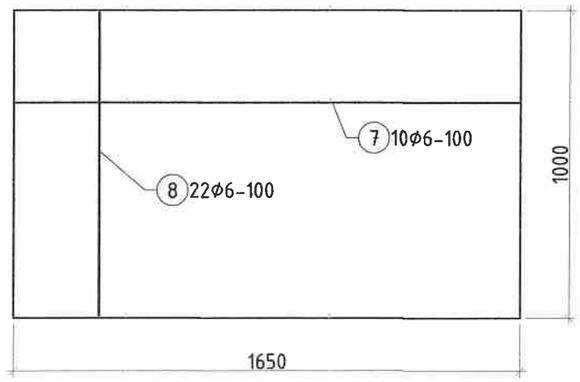

Суурийн хавтасан огноо: 2022/11/19

KINGSEA E&C
Consulting group Co.,Ltd
Хаяг: Улаанбаатар.ХУД.3-р хороо. Энгэльсийн гудамж. 5-р байр Хан-Өргөө оффис, 901 тоот
Утас: 98111997, 77190404
КИНГСИЙ ИНЖЕНЕР ЭНД КОНСТРАКШН"ХХК

Завхан аймаг. Улиастай сум.

2-Р ХЭЛХЭЭНИЙ ГАДНА ДУЛААН ХАНГАМЖИЙН ШУГАМЫН ӨӨРЧЛӨЛТ, ШИНЭЧЛЭЛТ /9-Р УДДТ/

Ф108 Үл хөдлөх тулгуур

Үе шат: АЗ

Инженер	Э.Наваан	Е.Г Шифр: КС 02-32/22	Масштаб:	Огноо: 2022 он
Гүйцэтгэсэн	Э.Наваан	Т.Г Шифр:	Зургийн дугаар: ГДГ-28	Бүх хуудас: 82
Шалгасан				

МОНГОЛ УЛС 19-3473 АТХ5860 Эрдэнэдаваагийн НАВААН МЭРГЭШСЭН ИНЖЕНЕР ЗТ-66

2022/11/19

Ул хөдлөх тулгуур М1:20

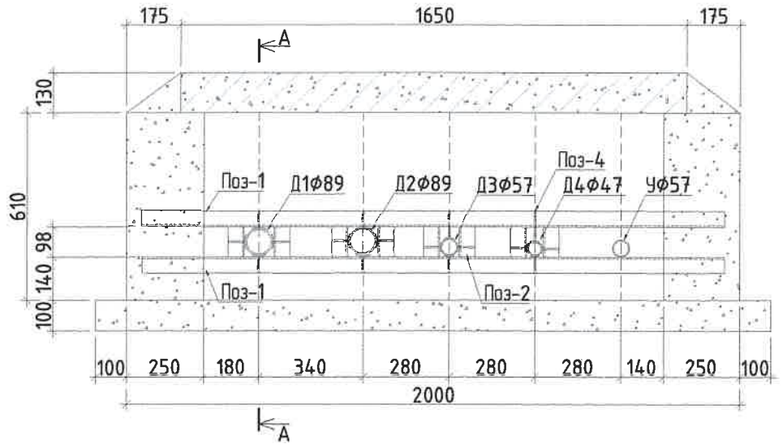

Поз-3 М1:10

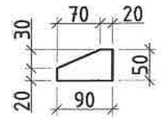

Поз-4 М1:10

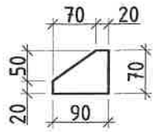

Огтлол А-А М1:25

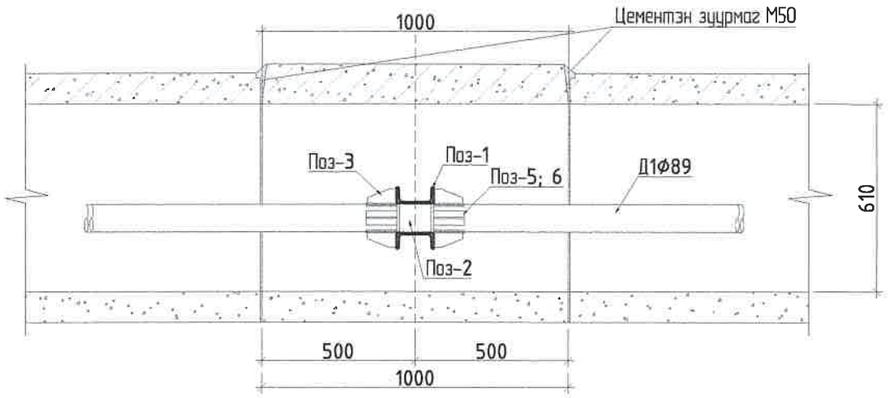

МЕТАЛЛ ХИЙЦИЙН МАТЕРИАЛЫН ТОДОРХОЙЛОЛТ									
Позиц	Тэмдэглэгээ	Нэр					Тоо шир	Хүнд /кг/	
								Нэгж	Нийт
Ул хөдлөх тулгуур							1	11.63	11.63
1	ГОСТ 8240-89	[	120x52x4.8x7.8		L=	1900	2	5.81	11.63
2	ГОСТ 8240-89	[	120x52x4.8x7.8		L=	98	8	0.30	2.40
3		–	50x5		L=	90	28	0.08	2.37
4		–	50x5		L=	70	4	0.07	0.26
5		–	60x5		L=	100	8	0.09	0.75
6		–	70x5		L=	100	8	0.09	0.75
	Сувгийн төмөр бетон таг								8.20
7	ГОСТ 5781-82	ф 6		A240	L=	1600	10	0.36	3.55
8	ГОСТ 5781-82	ф 6		A240	L=	950	22	0.21	4.64
Материал В20 V=0.22 м3									

Сувгийн таг М1:20

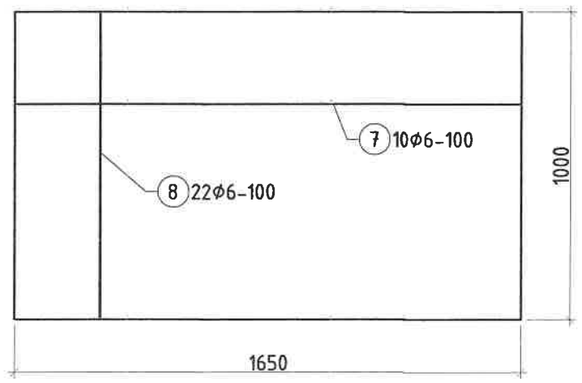

KINGSEA E&C Consulting group Co.,Ltd. Хаяг: Улаанбаатар,ХУД,3-р хороо. Энгэльсийн гудамж. 5-р байр Хан-Өргөө оффис, 901 тоот Утас: 98111987, 77190404	Завхан аймаг. Улиастай сум. 2-Р ХЭЛХЭЭНИЙ ГАДНА ДУЛААН ХАНГАМЖИЙН ШУГАМЫН ӨӨРЧЛӨЛТ, ШИНЭЧЛЭЛТ /9-Р УДДТ/				
	Ф89 Ул хөдлөх тулгуур				Үе шат: АЗ
Инженер	Э.Нарсан	Е.Г Шифр: КС 02-32/22	Масштаб:	Огноо: 2022 он	
Гүйцэтгэсэн	Э.Нарсан	Т.Г Шифр:	Зургийн дугаар: ГДГ-29	Бүх хуудас: 82	
КИНГСИЙ ИНЖЕНЕР ЭНД КОНСТРАКШН"ХХК	Шалгасан				

МОНГОЛ УЛС 19-3473 АТХ5660 Эрдэнэдаваагийн НАВААН МЭРГЭШСЭН ИНЖЕНЕР 31-56 2022.04.04

Сүүлийнх хэвлэсэн огноо: 2022/11/19

Ул хөдлөх тулгуур М1:20

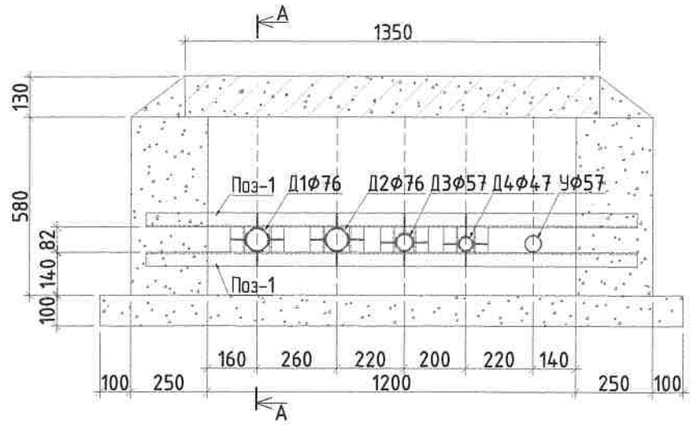

Поз-3 М1:10

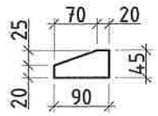

Поз-4 М1:10

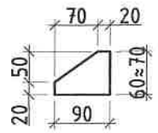

МЕТАЛЛ ХИЙЦИЙН МАТЕРИАЛЫН ТОДОРХОЙЛОЛТ									
Позиц	Тэмдэглэгээ	Нэр					Тоо шир	Хүнд /кг/	
								Нэгж	Нийт
Ул хөдлөх тулгуур							1	27.49	27.49
1	ГОСТ 8240-89	[	100x46x4.5x7.6		L=	1600	2	13.74	27.49
2	ГОСТ 8240-89	[	100x46x4.5x7.6		L=	82	8	0.70	5.64
3		–	45x5		L=	90	28	0.08	2.37
4		–	50x5		L=	70	4	0.07	0.26
5		–	60x5		L=	100	8	0.09	0.75
6		–	70x5		L=	100	8	0.09	0.75
	Суурийн төмөр бетон таг								7.53
7	ГОСТ 5781-82	ф 6		A240	L=	1300	10	0.29	2.89
8	ГОСТ 5781-82	ф 6		A240	L=	950	22	0.21	4.64
Материал В20 V=0.18 м3									

Огтлол А-А М1:25

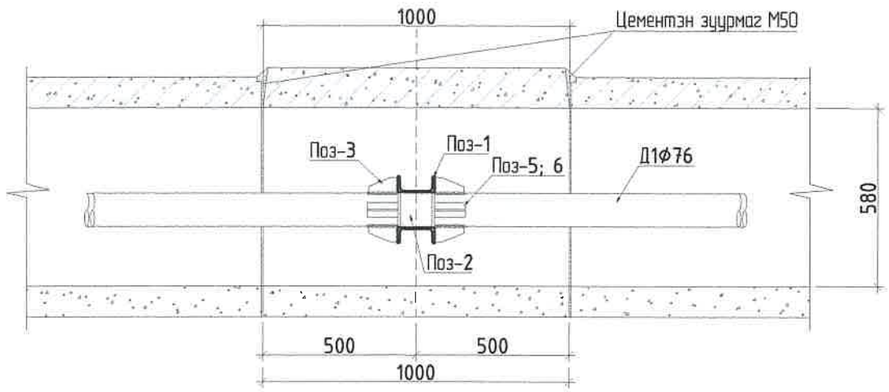

Суурийн таг М1:20

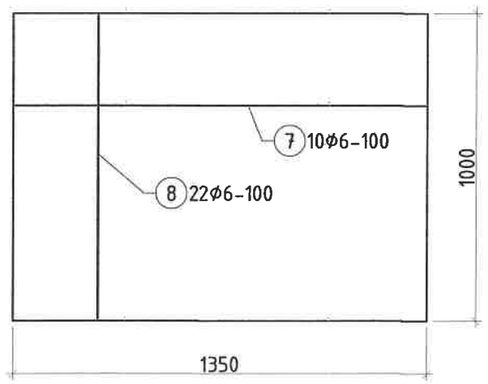

Суурилуулсан огноо: 2022/11/19

KINGSEA E&C Consulting group Co.,Ltd Хаяг: Улаанбаатар,ХУД,3-р хороо. Энгэльсийн гудамж. 5-р байр Хан-Өргөө оффис, 901 тоот Утас: 98111987, 77190404 КИНГСИЙ ИНЖЕНЕР ЭНД КОНСТРАКШН"ХХК	Завхан аймаг. Улиастай сум. 2-Р ХЭЛХЭЭНИЙ ГАДНА ДУЛААН ХАНГАМЖИЙН ШУГАМЫН ӨӨРЧЛӨЛТ, ШИНЭЧЛЭЛТ /9-Р УДДТ/				
	Ф76 Ул хөдлөх тулгуур				Ye шат: А3
Инженер	Э.Наваан	Е.Г Шифр: КС 02-32/22	Масштаб:	Огноо: 2022 он	
Гүйцэтгэсэн	Э.Наваан	Т.Г Шифр:	Зургийн дугаар: ГДГ-30	Бүх хуудас: 82	
Шалгасан					

МОНГОЛ УЛСЫН 19-3473 АТХ5860 Эрдэнэдаваагийн НАВААН МЭРГЭШСЭН ИНЖЕНЕР ЗТ-66 2021-2024

2022/11/19

Ул хөдлөх тулгуур М1:20

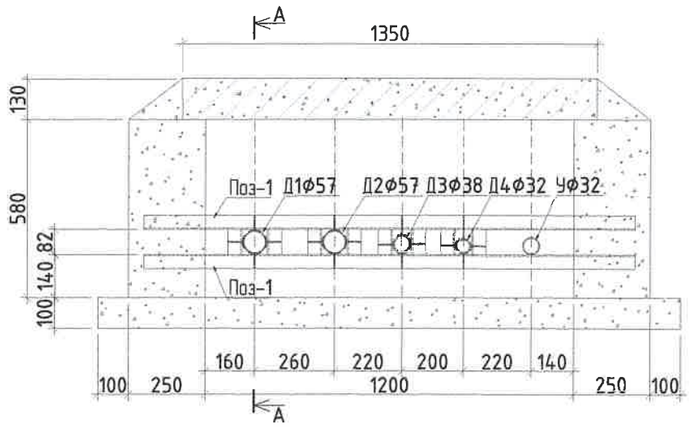

Огтлол А-А М1:25

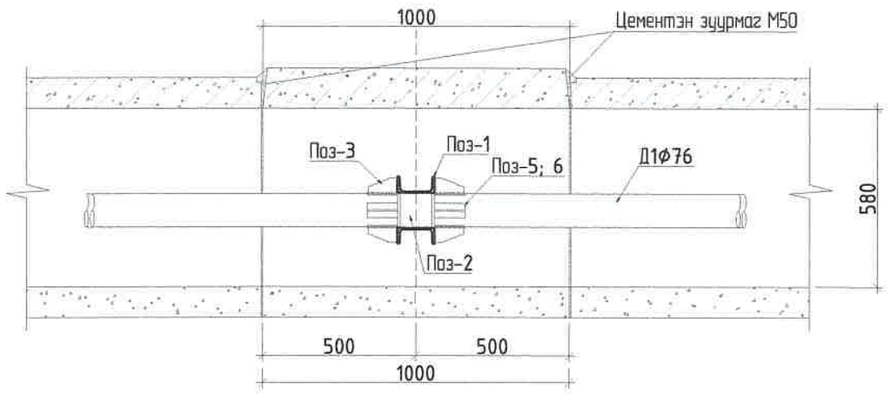

Поз-3 М1:10

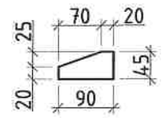

Поз-4 М1:10

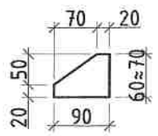

МЕТАЛЛ ХИЙЦИЙН МАТЕРИАЛЫН ТОДОРХОЙЛОЛТ									
Позиц	Тэмдэглэгээ	Нэр					Тоо ширх	Хүнд /кг/	
								Нэгж	Нийт
Ул хөдлөх тулгуур							1	27.49	27.49
1	ГОСТ 8240-89	[	100x46x4.5x7.6		L=	1600	2	13.74	27.49
2	ГОСТ 8240-89	[	100x46x4.5x7.6		L=	82	8	0.70	5.64
3		–	45x5		L=	90	28	0.08	2.37
4		–	50x5		L=	70	4	0.07	0.26
5		–	60x5		L=	100	8	0.09	0.75
6		–	70x5		L=	100	8	0.09	0.75
	Сувгийн темер бетон таг								7.53
7	ГОСТ 5781-82	ф 6		AZ40	L=	1300	10	0.29	2.89
8	ГОСТ 5781-82	ф 6		AZ40	L=	950	22	0.21	4.64
Материал В20 V=0.18 м3									

Сувгийн таг М1:20

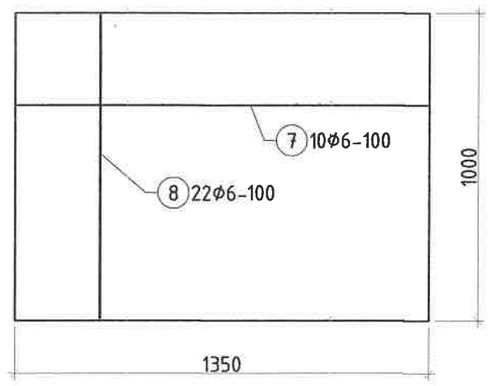

KINGSEA E&C Consulting group Co.,Ltd. Хаяг: Улаанбаатар,ХУД,3-р хороо. Энгельсийн гудамж. 5-р байр Хан-Өргөө оффис, 901 тоот Утас: 98111987, 77190404 КИНГСИЙ ИНЖЕНЕР ЭНД КОНСТРАКШН"ХХК	Завхан аймаг. Улиастай сум. 2-Р ХЭЛХЭЭНИЙ ГАДНА ДУЛААН ХАНГАМЖИЙН ШУГАМЫН ӨӨРЧЛӨЛТ, ШИНЭЧЛЭЛТ /9-Р УДДТ/ Ф57 Ул хөдлөх тулгуур			Ye шат: А3
	Инженер	Э.Наваан	Е.Г Шифр: КС 02-32/22	Масштаб:	Огноо: 2022 он
	Гүйцэтгэсэн	Э.Наваан	Т.Г Шифр:	Зургийн дугаар: ГДГ-31	Бүх хуудас: 82
	Шалгасан				

МОНГОЛ УЛС 19-3473 АТХ5800 Эрдэнэдаваагийн НАВААН МЭРГЭШСЭН ИНЖЕНЕР 2021-2024

Сүүлчийн хэвлэсэн огноо: 2022/11/19

2022/11/19

Ул хөдлөх тулгуур М1:20

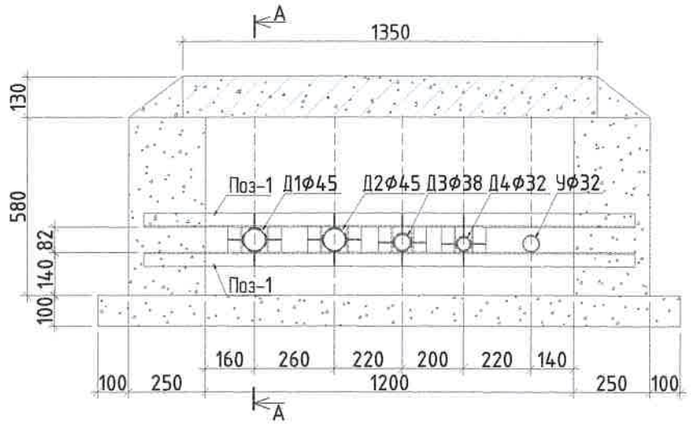

Огтлол А-А М1:25

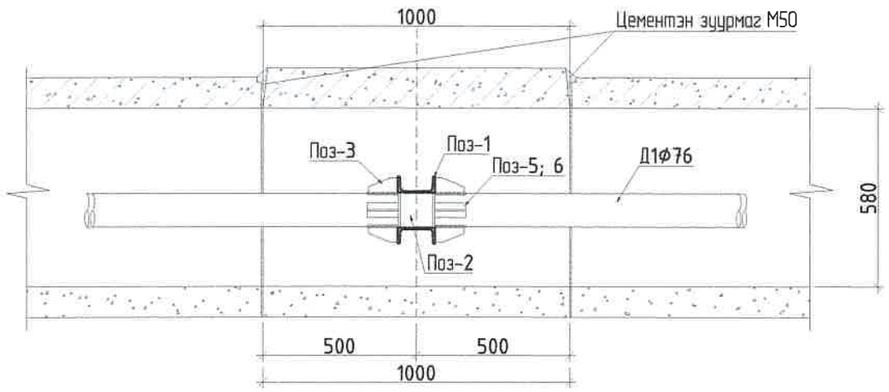

Поз-3 М1:10

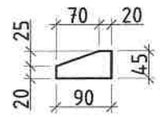

Поз-4 М1:10

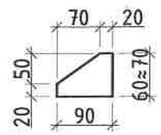

МЕТАЛЛ ХИЙЦИЙН МАТЕРИАЛЫН ТОДОРХОЙЛОЛТ									
Позиц	Тэмдэглэгээ	Нэр					Тоо шир	Хүнд /кг/	
								Нэгж	Нийт
Ул хөдлөх тулгуур							1	27.49	27.49
1	ГОСТ 8240-89	[	100x46x4.5x7.6		L=	1600	2	13.74	27.49
2	ГОСТ 8240-89	[	100x46x4.5x7.6		L=	82	8	0.70	5.64
3		–	45x5		L=	90	28	0.08	2.37
4		–	50x5		L=	70	4	0.07	0.26
5		–	60x5		L=	100	8	0.09	0.75
6		–	70x5		L=	100	8	0.09	0.75
	Сувгийн темер бетон таг								7.53
7	ГОСТ 5781-82	ф 6		A240	L=	1300	10	0.29	2.89
8	ГОСТ 5781-82	ф 6		A240	L=950		22	0.21	4.64
Материал В20 V=0.18 м3									

Сувгийн таг М1:20

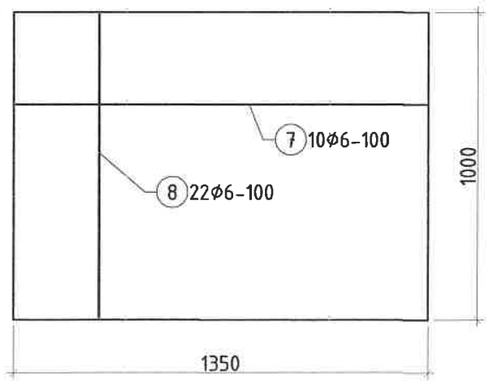

KINGSEA E&C Consulting group Co.,Ltd Хаяг: Улаанбаатар.ХУД.3-р хороо. Энгэлсийн гудамж. 5-р байр Хан-Өргөө оффис, 901 тоот Утас: 98111987, 77190404 КИНГСИЙ ИНЖЕНЕР ЭНД КОНСТРАКШН"ХХК	Завхан аймаг. Улиастай сум. 2-Р ХЭЛХЭЭНИЙ ГАДНА ДУЛААН ХАНГАМЖИЙН ШУГАМЫН ӨӨРЧЛӨЛТ, ШИНЭЧЛЭЛТ /9-Р УДДТ/			Үе шат: АЗ
	Ф45 Ул хөдлөх тулгуур			
Инженер	Э.Наваан	Е.Г Шифр: КС 02-32/22	Масштаб:	Огноо: 2022 он
Гүйцэтгэсэн	Э.Наваан	Т.Г Шифр:	Эзэгтэй дугаар: ГДГ-32	Бүх хуудас: 82
Шалгасан				

МОНГОЛ УЛСЫН ГАЗАРЗҮЙН АЛБАН ТАТВАР 19-3473 АТХ5860 Эрдэнэдаваагийн НАВААН МЭРГЭШСЭН ИНЖЕНЕР ЗТ-65 2021-08-04

Сүүлчийн хэвлэсэн огноо: 2022/11/19

2022/11/19

Ул хөвлөх тулгуур М1:20

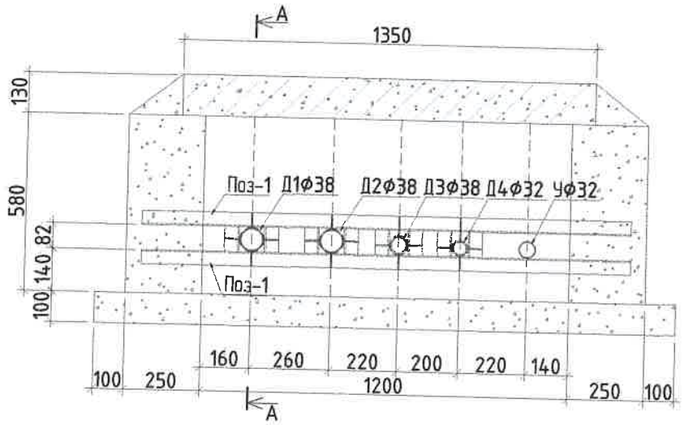

Поз-3 М1:10

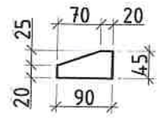

Поз-4 М1:10

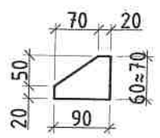

Огтлол А-А М1:25

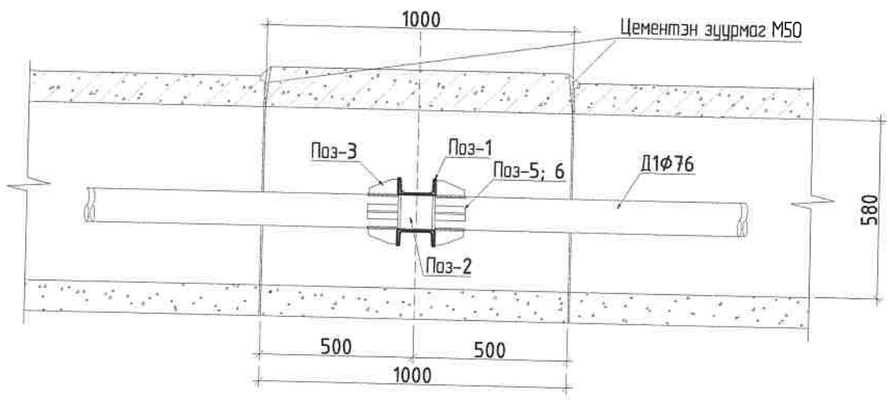

МЕТАЛЛ ХИЙЦИЙН МАТЕРИАЛЫН ТОДОРХОЙЛОЛТ									
Позиц	Тэмдэглэгээ	Нэр					Тоо ширх	Хүнд /кг/	
								Нэгж	Нийт
Ул хөвлөх тулгуур							1	27.49	27.49
1	ГОСТ 8240-89	[	100x46x4.5x7.6		L=	1600	2	13.74	27.49
2	ГОСТ 8240-89	[	100x46x4.5x7.6		L=	82	8	0.70	5.64
3		–	45x5		L=	90	28	0.08	2.37
4		–	50x5		L=	70	4	0.07	0.26
5		–	60x5		L=	100	8	0.09	0.75
6		–	70x5		L=	100	8	0.09	0.75
	Сувгийн төмөр бетон таг								7.53
7	ГОСТ 5781-82	⌀ 6		A240	L=	1300	10	0.29	2.89
8	ГОСТ 5781-82	⌀ 6		A240	L=950		22	0.21	4.64
Материал В20 V=0.18 м3									

Сувгийн таг М1:20

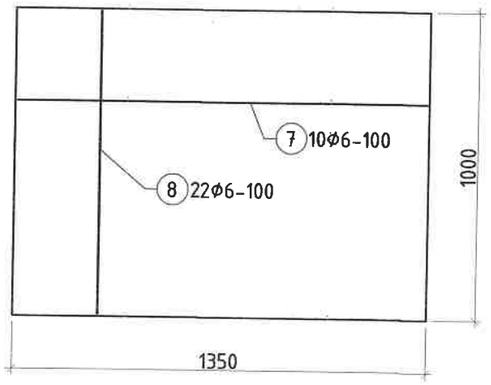

Сурлгийн хавтасан огноо: 2022/11/19

KINGSEA E&C Consulting group Co.,Ltd Хаяг: Улаанбаатар.ХУД.3-р хороо. Энгэльсийн гудамж. 5-р байр Хан-Өргөө оффис, 901 тоот Утас: 98111987, 77190404 КИНГСИЙ ИНЖЕНЕР ЭНД КОНСТРАКШН"ХХК	Завхан аймаг. Улиастай сум. 2-Р ХЭЛХЭЭНИЙ ГАДНА ДУЛААН ХАНГАМЖИЙН ШУГАМЫН ӨӨРЧЛӨЛТ, ШИНЭЧЛЭЛТ /9-Р УДДТ/ Ул хөвлөх тулгуур			Үе шат: АЗ
	Инженер	Э.Наваан	Е.Г Шифр: КС 02-32/22	Масштаб:	Огноо: 2022 он
	Гүйцэтгэсэн	Э.Наваан	Т.Г Шифр:	Зургийн дугаар: ГДГ-33	Бүх хуудас: 82
	Шалгасан				

МАТЕРИАЛЫН ЭРДЭНЭДАВААГИЙН НАВААН МЭРГЭШСЭН ИНЖЕНЕР ЗТ-ББ 19-3473 АТ 2021-2024

4-Р ЦЭГИЙН ЗӨӨЛӨВЧ-1-Н БАЙГУУЛАЛТ. М1:50

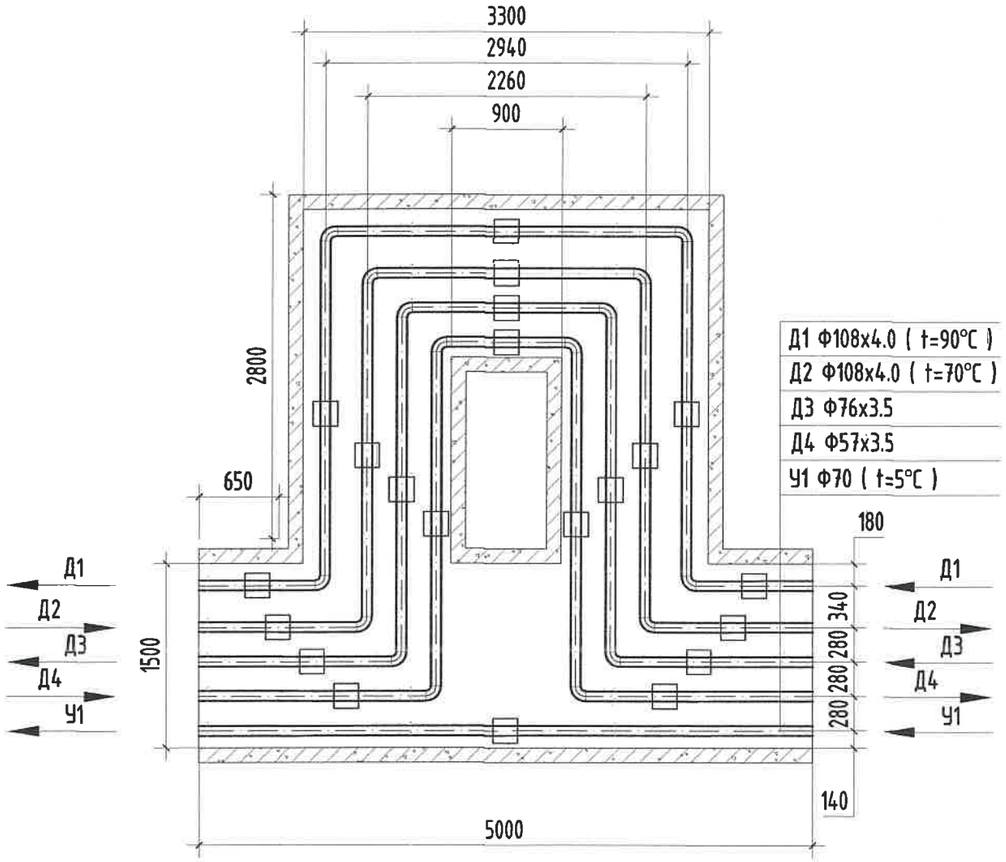

МАТЕРИАЛЫН ТҮҮВЭР

Д/д	Тэмдэглэгээ	Материалын нэр	Тоо хэмжээ	Нэгж жин /кг/	Хэмжих нэгж
4-р цэг /Зө-1/					
1	ГОСТ 10704-91 Ст20	Ган яндан Ф108х4.0мм	12.0		у/м
2	ГОСТ 3262-75	Цайрдсан ган яндан Ф76х3.5мм	6.0		у/м
3	ГОСТ 3262-75	Цайрдсан ган яндан Ф57х3.5мм	6.0		у/м
4	Пенополиуретан	Хоолойн дулаалга Ф100 δ=50мм	12.0		---"---
5	Пенополиуретан	Хоолойн дулаалга Ф70 δ=50мм	6.0		---"---
6	Пенополиуретан	Хоолойн дулаалга Ф50 δ=50мм	6.0		---"---
7	ГОСТ 17375-83	Ган булан Ф100мм 90°	8		шир
8	ГОСТ 3262-75	Цайрдсан ган булан Ф70мм 90°	4		шир
9	ГОСТ 3262-75	Цайрдсан ган булан Ф50мм 90°	4		шир
10		Зөөлөвчийн ниш 5000х600h	1		---"---
11	Г-991-1 альбом-2 вып-1 л-68 ОП-2	Бетон дэр Ф100 (300х200х90h)	10		---"---
12	Г-991-1 альбом-2 вып-1 л-68 ОП-1	Бетон дэр Ф70, Ф50 (200х200х90h)	10		---"---
13	ГТ17.10-100 Серия В.493-1	Гулсах тулгуур Ф100мм	10		---"---
14	ГТ17.10-70 Серия В.493-1	Гулсах тулгуур Ф70мм, Ф50	10		---"---

KINGSEA E&C
Consulting group Co.,Ltd
Хаяг: Улаанбаатар.ХУД 3-р хороо. Энгэльсийн гудамж. 5-р байр Хан-Өргөө оффис, 901 тоот
Утас: 98111987, 77190484
КИНГСИЙ ИНЖЕНЕР ЭНД КОНСТРАКШН"ХХК

Завхан аймаг. Улиастай сум.

2-Р ХЭЛХЭЭНИЙ ГАДНА ДУЛААН ХАНГАМЖИЙН ШУГАМЫН ӨӨРЧЛӨЛТ, ШИНЭЧЛЭЛТ /9-Р УДДТ/

Зөөлөвч-1					Ye шат: АЗ
Инженер		Л.Баасанхүү	Е.Г Шифр: КС 02-32/22	Масштаб: М1:50	Огноо: 2022 он
Гүйцэтгэсэн		Н.Батдорж	Т.Г Шифр:	Эзэгийн дугаар: ГДГ-34	Бүх хуудас: 82
Шалгасан		Л.Баасанхүү			

Суулчийн хавтасан огноо: 2022/11/19

2022/11/19

13-Р ЦЭГИЙН ЗӨӨЛӨВЧ-2-Н БАЙГУУЛАЛТ. М1:50

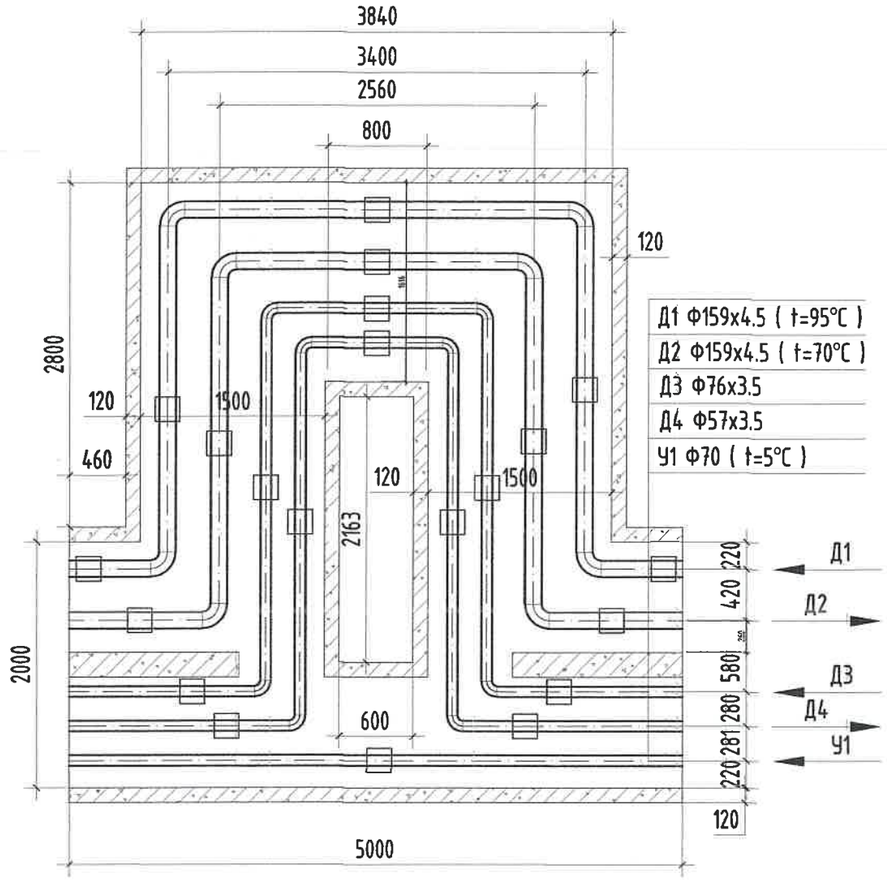

МАТЕРИАЛЫН ТҮҮВЭР

Д/д	Тэмдэглэгээ	Материалын нэр	Тоо хэмжээ	Нэгж жин /кг/	Хэмжих нэгж
13-р цэг /Зө-2/					
1	ГОСТ 10704-91 Ст20	Ган яндан Ф159х4.5мм	12.0		у/м
2	ГОСТ 3262-75	Цайрдсан ган яндан Ф76х3.5мм	6.0		у/м
3	ГОСТ 3262-75	Цайрдсан ган яндан Ф57х3.5мм	6.0		у/м
4	Пенополиуретан	Хоолойн дулаалга Ф150 δ=50мм	12.0		---"---
5	Пенополиуретан	Хоолойн дулаалга Ф70 δ=50мм	6.0		---"---
6	Пенополиуретан	Хоолойн дулаалга Ф50 δ=50мм	6.0		---"---
7	ГОСТ 17375-83	Ган булан Ф150мм 90°	8		ширх
8	ГОСТ 3262-75	Цайрдсан ган булан Ф70мм 90°	4		ширх
9	ГОСТ 3262-75	Цайрдсан ган булан Ф50мм 90°	4		ширх
10		Зөөлөвчийн ниш 5000х600h	1		---"---
11	Г-991-1 альбом-2 вып-1 л-68 ОП-2	Бетон дэр Ф150 (300х200х90h)	10		---"---
12	Г-991-1 альбом-2 вып-1 л-68 ОП-1	Бетон дэр Ф70, Ф50 (200х200х90h)	10		---"---
13	ГТ17.10-150 Серия В.493-1	Гулсах тулгуур Ф150мм	10		---"---
14	ГТ17.10-70 Серия В.493-1	Гулсах тулгуур Ф70мм, Ф50мм	10		---"---

KINGSEA E&C
Consulting group Co.,Ltd
Хаяг: Улаанбаатар,ХУД,3-р хороо.
Энгельсийн гудамж. 5-р байр
Хан-Өргөө оффис, 901 тоот
Утас: 99111987, 77190404
КИНГСИЙ ИНЖЕНЕР ЭНД КОНСТРАКШН"ХХК

Завхан аймаг. Улиастай сум.
2-Р ХЭЛХЭЭНИЙ ГАДНА ДУЛААН ХАНГАМЖИЙН ШУГАМЫН ӨӨРЧЛӨЛТ, ШИНЭЧЛЭЛТ /9-Р УДДТ/

Зөөлөвч-2					Үе шат: А3
Инженер		Л.Баасанхүү	Е.Г Шифр: КС 02-32/22	Масштаб: М1:50	Огноо: 2022 он
Гүйцэтгэсэн	И.Баярх	Н.Батдорж	Т.Г Шифр:	Зургийн дугаар: ГДГ-35	Бүх хуудас: 82
Шалгасан		Л.Баасанхүү			

Сүүлчийн хавтасан огноо: 2022/11/19
2022/11/19

19-Р ЦЭГИЙН ЗӨӨЛӨВЧ-3-Н БАЙГУУЛАЛТ. М1:50

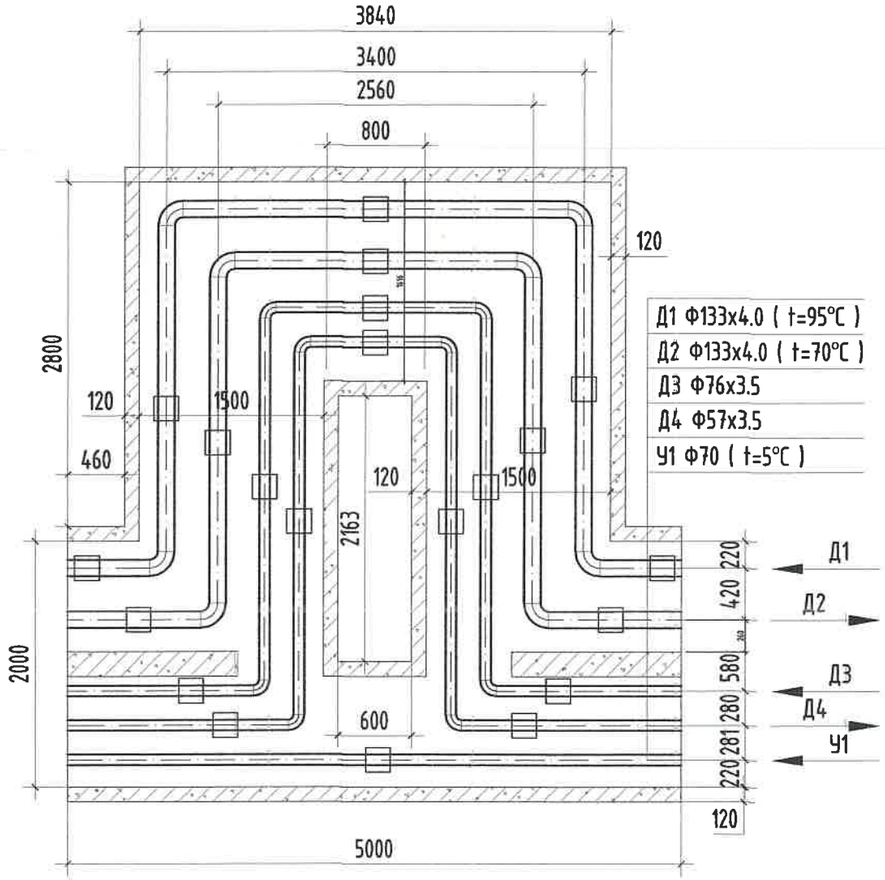

МАТЕРИАЛЫН ТҮҮВЭР

Д/д	Тэмдэглэгээ	Материалын нэр	Тоо хэмжээ	Нэгж жин /кг/	Хэмжих нэгж
19-р цэг /Зө-3/					
1	ГОСТ 10704-91 Ст20	Ган яндан Ф133х4.0мм	12.0		у/м
2	ГОСТ 3262-75	Цайрдсан ган яндан Ф76х3.5мм	6.0		у/м
3	ГОСТ 3262-75	Цайрдсан ган яндан Ф57х3.5мм	6.0		у/м
4	Пенополиуретан	Хоолойн дулаалга Ф125 δ=50мм	12.0		---"---
5	Пенополиуретан	Хоолойн дулаалга Ф70 δ=50мм	6.0		---"---
6	Пенополиуретан	Хоолойн дулаалга Ф50 δ=50мм	6.0		---"---
7	ГОСТ 17375-83	Ган булан Ф125мм 90°	8		шир
8	ГОСТ 3262-75	Цайрдсан ган булан Ф70мм 90°	4		шир
9	ГОСТ 3262-75	Цайрдсан ган булан Ф50мм 90°	4		шир
10		Зөөлөвчийн ниш 5000х600h	1		---"---
11	Г-991-1 альбом-2 вып-1 л-68 ОП-2	Бетон дэр Ф125 (300х200х90h)	10		---"---
12	Г-991-1 альбом-2 вып-1 л-68 ОП-1	Бетон дэр Ф70, Ф50 (200х200х90h)	10		---"---
13	ГТ17.10-125 Серия В.493-1	Гулсах тулгуур Ф125мм	10		---"---
14	ГТ17.10-70 Серия В.493-1	Гулсах тулгуур Ф70мм, Ф50	10		---"---

KINGSEA E&C
Consulting group Co.,Ltd
Хаяг: Улаанбаатар,ХУД,3-р хороо. Энгэльсийн гудамж, 5-р байр Хан-Өргөө оффис, 901 тоот
Утас: 98111987, 77190404
КИНГСИЙ ИНЖЕНЕР ЭНД КОНСТРАКШН"ХХК

Завхан аймаг. Улиастай сум.
2-Р ХЭЛХЭЭНИЙ ГАДНА ДУЛААН ХАНГАМЖИЙН ШУГАМЫН ӨӨРЧЛӨЛТ, ШИНЭЧЛЭЛТ /9-Р УДДТ/

Зөөлөвч-3					Ye шат: А3
Инженер		Л.Баасанхүү	Е.Г Шифр: КС 02-32/22	Масштаб:	Огноо: 2022 он
Гүйцэтгэсэн		Н.Батдорж	Т.Г Шифр:	Зургийн дугаар: ГДГ-36	Бүх хуудас: 82
Шалгасан		Л.Баасанхүү			

Сүүлийнх хавтасны огноо: 2022/11/19

21-Р ЦЭГИЙН ЗӨӨЛӨВЧ-4-Н БАЙГУУЛАЛТ. М1:50

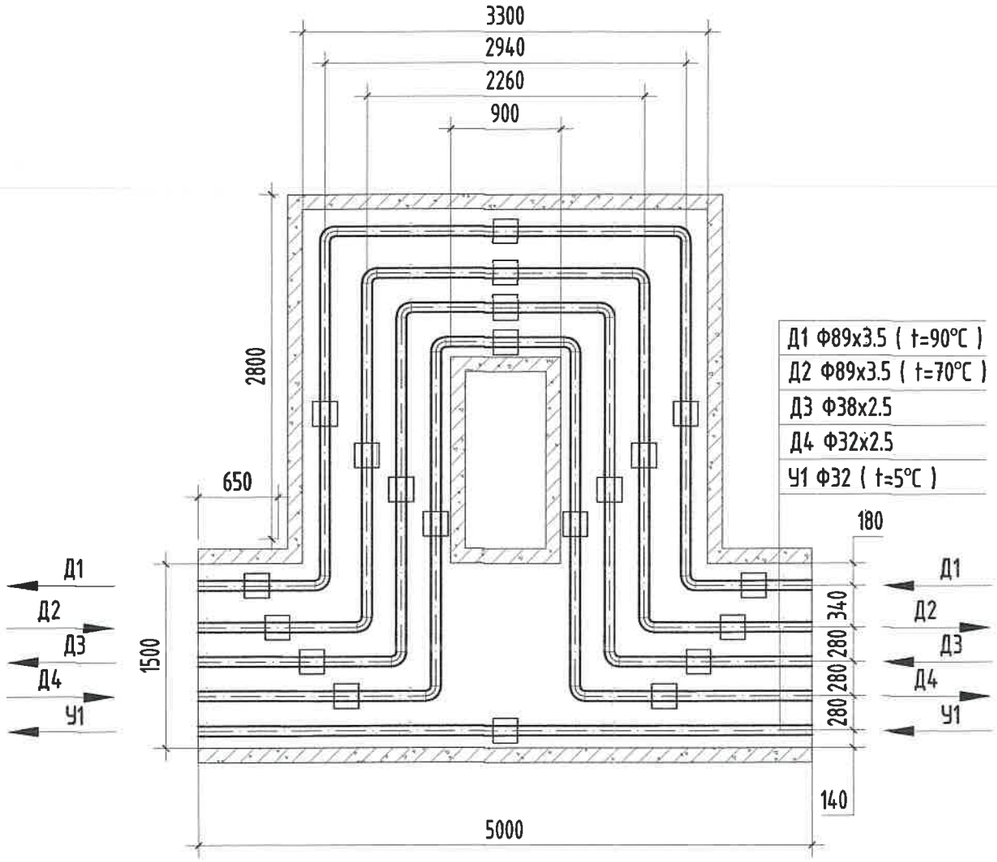

МАТЕРИАЛЫН ТҮҮВЭР

Д/д	Тэмдэглэгээ	Материалын нэр	Тоо хэмжээ	Нэгж жин /кг/	Хэмжих нэгж
21-р цэг /Зө-4/					
1	ГОСТ 10704-91 Ст20	Ган яндан Ф89х3.5мм	12.0		у/м
2	ГОСТ 3262-75	Цайрдсан ган яндан Ф38х2.5мм	6.0		у/м
3	ГОСТ 3262-75	Цайрдсан ган яндан Ф32х2.5мм	6.0		у/м
4	Пенополиуретан	Хоолойн дулаалга Ф80 δ=50мм	12.0		---"---
5	Пенополиуретан	Хоолойн дулаалга Ф32 δ=50мм	6.0		---"---
6	Пенополиуретан	Хоолойн дулаалга Ф25 δ=50мм	6.0		---"---
7	ГОСТ 17375-83	Ган булан Ф80мм 90°	8		шир
8	ГОСТ 3262-75	Цайрдсан ган булан Ф32мм 90°	4		шир
9	ГОСТ 3262-75	Цайрдсан ган булан Ф25мм 90°	4		шир
10		Зөөлөвчийн ниш 5000х600h	1		---"---
11	Г-991-1 альбом-2 вып-1 л-68 ОП-2	Бетон дэр Ф80 (300х200х90h)	10		---"---
12	Г-991-1 альбом-2 вып-1 л-68 ОП-1	Бетон дэр Ф32, Ф25 (200х200х90h)	10		---"---
13	ГТ17.10-80 Серия В.493-1	Гулсах тулгуур Ф80мм	10		---"---
14	ГТ17.10-32 Серия В.493-1	Гулсах тулгуур Ф32мм, Ф25мм	10		---"---

KINGSEA E&C
Consulting group Co.,Ltd
Хаяг: Улаанбаатар,ХУД.3-р хороо.
Энгэльсийн гудамж. 5-р байр
Хан-Өргөө оффис, 901 тоот
Утас: 98111987, 77190444
КИНГСИЙ ИНЖЕНЕР ЭНД КОНСТРАКШН"ХХК

Завхан аймаг. Улиастай сум.

2-Р ХЭЛХЭЭНИЙ ГАДНА ДУЛААН ХАНГАМЖИЙН ШУГАМЫН ӨӨРЧЛӨЛТ, ШИНЭЧЛЭЛТ /9-Р УДДТ/

Зөөлөвч-4					Үе шат: АЗ
Инженер		Л.Баасанхүү	Е.Г Шифр: КС 02-32/22	Масштаб: М1:50	Огноо: 2022 он
Гүйцэтгэсэн		Н.Батдорж	Т.Г Шифр:	Зургийн дугаар: ГДГ-37	Бүх хуудас: 32
Шалгасан		Л.Баасанхүү			

Сүүлчийн хэвлэсэн огноо: 2022/11/19

15,17-Р ЦЭГИЙН ЗӨӨЛӨВЧ-5,6-Н БАЙГУУЛАЛТ. М1:50

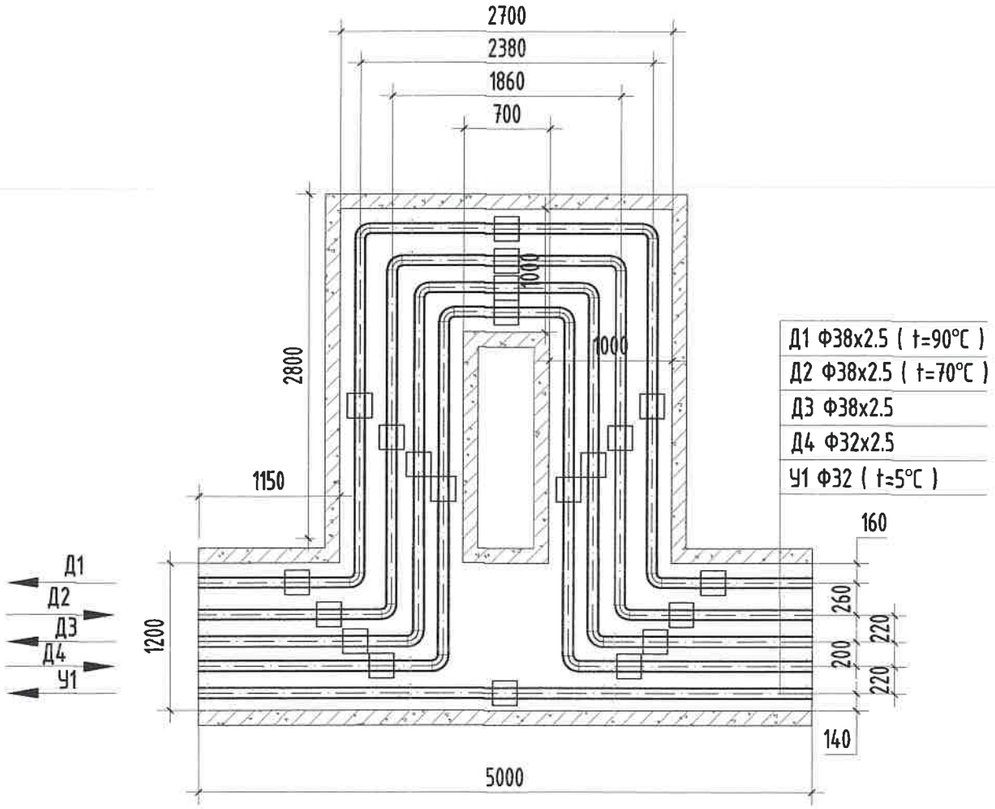

МАТЕРИАЛЫН ТҮҮВЭР

Д/д	Тэмдэглэгээ	Материалын нэр	Тоо хэмжээ	Нэгж жин /кг/	Хэмжих нэгж
15, 17-р цэг /Зө-5,6/					
1	ГОСТ 10704-91 Ст20	Ган яндан Ф38х2.5мм	12.0		у/м
2	ГОСТ 3262-75	Цайрдсан ган яндан Ф38х2.5мм	6.0		у/м
3	ГОСТ 3262-75	Цайрдсан ган яндан Ф32х2.5мм	6.0		у/м
4	Пенополиуретан	Хоолойн дулаалга Ф32 δ=50мм	18.0		---"---
5	Пенополиуретан	Хоолойн дулаалга Ф25 δ=50мм	6.0		---"---
6	ГОСТ 17375-83	Ган булан Ф32мм 90°	8		шир
7	ГОСТ 3262-75	Цайрдсан ган булан Ф32мм 90°	4		шир
8	ГОСТ 3262-75	Цайрдсан ган булан Ф25мм 90°	4		шир
9		Зөөлөвчийн ниш 5000х600h	1		---"---
10	Г-991-1 альбом-2 вып-1 л-68 ОП-1	Бетон дэр Ф32 (200х200х90h)	15		---"---
11	Г-991-1 альбом-2 вып-1 л-68 ОП-1	Бетон дэр Ф25 (200х200х90h)	5		---"---
12	ГТ17.10-32 Серия В.493-1	Гулсах тулгуур Ф32мм	15		---"---
13	ГТ17.10-25 Серия В.493-1	Гулсах тулгуур Ф25мм	5		---"---

KINGSEA E&C
Consulting group Co.,Ltd
Хаяг: Улаанбаатар.ХУД.3-р хороо. Энгельсийн гудамж. 5-р байр Хан-Өргөө оффис, 901 тоот
Утас: 98111987, 77190444
КИНГСИЙ ИНЖЕНЕР ЭНД КОНСТРАКШН"ХХК

Завхан аймаг. Улиастай сум.
2-Р ХЭЛХЭЭНИЙ ГАДНА ДУЛААН ХАНГАМЖИЙН ШУГАМЫН ӨӨРЧЛӨЛТ, ШИНЭЧЛЭЛТ /9-Р УДДТ/

Зөөлөвч-5,6					Ye шат: А3
Инженер		Л.Баасанхүү	Е.Г Шифр: КС 02-32/22	Масштаб: М1:50	Огноо: 2022 он
Гүйцэтгэсэн		Н.Батдорж	Т.Г Шифр:	Зургийн дугаар: ГДГ-38	Бүх хуудас: 82
Шалгасан		Л.Баасанхүү			

Сүүлчийн хэвлэсэн огноо: 2022/11/19

30-Р ЦЭГИЙН ЗӨӨЛӨВЧ-7-Н БАЙГУУЛАЛТ. М1:50

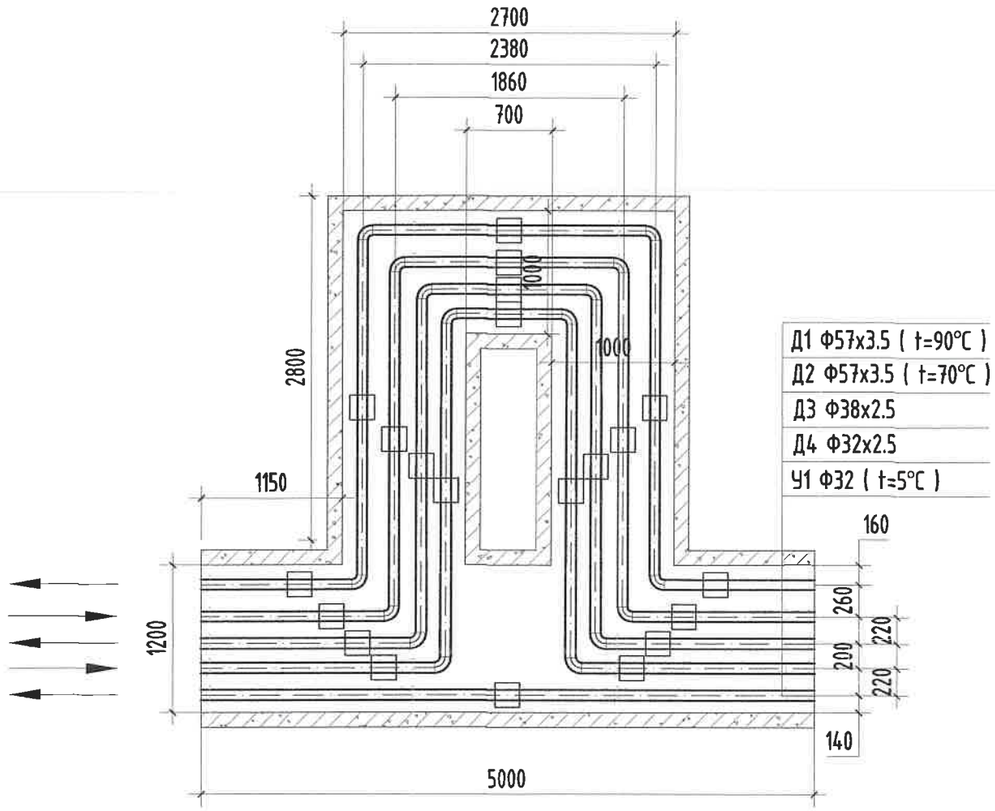

МАТЕРИАЛЫН ТҮҮВЭР

Д/д	Тэмдэглэгээ	Материалын нэр	Тоо хэмжээ	Нэгж жин /кг/	Хэмжих нэгж
30-р цэг /30-7/					
1	ГОСТ 10704-91 Ст20	Ган яндан Ф57х3.5мм	12.0		у/м
2	ГОСТ 3262-75	Цайрдсан ган яндан Ф38х2.5мм	6.0		у/м
3	ГОСТ 3262-75	Цайрдсан ган яндан Ф32х2.5мм	6.0		у/м
4	Пенополиуретан	Хоолойн дулаалга Ф50 δ=50мм	12.0		---"---
5	Пенополиуретан	Хоолойн дулаалга Ф32 δ=50мм	6.0		---"---
6	Пенополиуретан	Хоолойн дулаалга Ф25 δ=50мм	6.0		---"---
7	ГОСТ 17375-83	Ган булан Ф50мм 90°	8		шир
8	ГОСТ 3262-75	Цайрдсан ган булан Ф32мм 90°	4		шир
9	ГОСТ 3262-75	Цайрдсан ган булан Ф25мм 90°	4		шир
10		Зөөлөвчийн ниш 5000х600h	1		---"---
11	Г-991-1 альбом-2 вып-1 л-68 ОП-1	Бетон дэр Ф50 (200х200х90h)	10		---"---
12	Г-991-1 альбом-2 вып-1 л-68 ОП-1	Бетон дэр Ф32, Ф25 (200х200х90h)	10		---"---
13	ГТ17.10-50 Серия В.493-1	Гулсах тулгуур Ф50мм	10		---"---
14	ГТ17.10-32 Серия В.493-1	Гулсах тулгуур Ф32мм, Ф25мм	10		---"---

KINGSEA E&C
Consulting group Co.,Ltd
Хаяг: Улаанбаатар хот,Х.УД.3-р хороо, Энгэльсийн гудамж. 5-р байр Хан-Өргөө оффис, 901 тоот
Утас: 98111987, 77190444
КИНГСИЙ ИНЖЕНЕР ЭНД КОНСТРАКШН"ХХК

Завхан аймаг. Улиастай сум.

2-Р ХЭЛХЭЭНИЙ ГАДНА ДУЛААН ХАНГАМЖИЙН ШУГАМЫН ӨӨРЧЛӨЛТ, ШИНЭЧЛЭЛТ /9-Р УДДТ/

Зөөлөвч-7					Үе шат: АЗ
Инженер		Л.Баасанхүү	Е.Г Шифр: КС 02-32/22	Масштаб: М1:50	Огноо: 2022 он
Гүйцэтгэсэн		Н.Батдорж	Т.Г Шифр:	Зургийн дугаар: ГДГ-39	Бүх хуудас: 62
Шалгасан		Л.Баасанхүү			

Сүүлчийн хэвлэсэн огноо: 2022/11/19

32-Р ЦЭГИЙН ЗӨӨЛӨВЧ-8-Н БАЙГУУЛАЛТ. М1:50

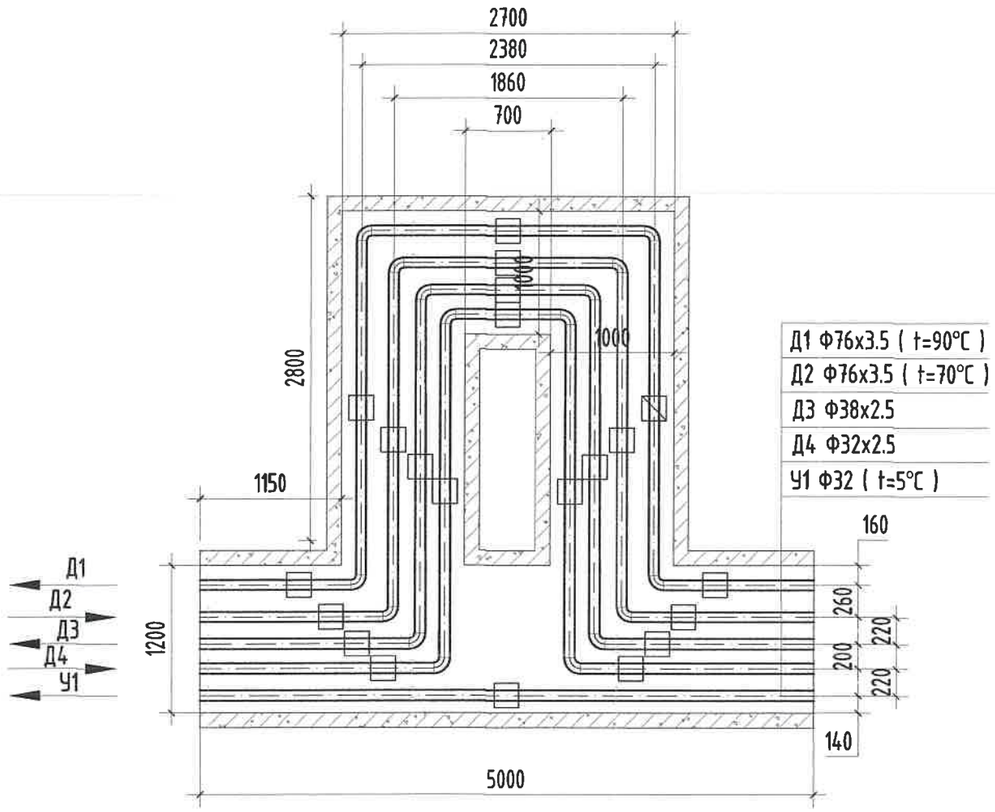

МАТЕРИАЛЫН ТҮҮВЭР

Д/д	Тэмдэглэгээ	Материалын нэр	Тоо хэмжээ	Нэгж жин /кг/	Хэмжих нэгж
32-р цэг /Зө-8/					
1	ГОСТ 10704-91 Ст20	Ган яндан Ф76х3.5мм	12.0		у/м
2	ГОСТ 3262-75	Цайрдсан ган яндан Ф38х2.5мм	6.0		у/м
3	ГОСТ 3262-75	Цайрдсан ган яндан Ф32х2.5мм	6.0		у/м
4	Пенополиуретан	Хоолойн дулаалга Ф70 δ=50мм	12.0		---"---
5	Пенополиуретан	Хоолойн дулаалга Ф32 δ=50мм	6.0		---"---
6	Пенополиуретан	Хоолойн дулаалга Ф25 δ=50мм	6.0		---"---
7	ГОСТ 17375-83	Ган булан Ф70мм 90°	8		шир
8	ГОСТ 3262-75	Цайрдсан ган булан Ф32мм 90°	4		шир
9	ГОСТ 3262-75	Цайрдсан ган булан Ф25мм 90°	4		шир
10		Зөөлөвчийн ниш 5000х600h	1		---"---
11	Г-991-1 альбом-2 вып-1 л-68 ОП-1	Бетон дэр Ф70 (200х200х90h)	10		---"---
12	Г-991-1 альбом-2 вып-1 л-68 ОП-1	Бетон дэр Ф32, Ф25 (200х200х90h)	10		---"---
13	ГТ17.10-70 Серия В.493-1	Гулсах тулгуур Ф70мм	10		---"---
14	ГТ17.10-32 Серия В.493-1	Гулсах тулгуур Ф32мм, Ф25мм	10		---"---

KINGSEA E&C
Consulting group Co.,Ltd
Хаяг: Улаанбаатар.ХУД.3-р хороо. Энгэльсийн гудамж. 5-р байр Хан-Өргөө оффис, 901 тоот
Утас: 98111987, 77190404
КИНГСИЙ ИНЖЕНЕР ЭНД КОНСТРАКШН"ХХК

Завхан аймаг. Улиастай сум.

2-Р ХЭЛХЭЭНИЙ ГАДНА ДУЛААН ХАНГАМЖИЙН ШУГАМЫН ӨӨРЧЛӨЛТ, ШИНЭЧЛЭЛТ /9-Р УДДТ/

Зөөлөвч-8					Үе шат: АЗ
Инженер		Л.Баасанхүү	Е.Г Шифр: КС 02-32/22	Масштаб: М1:50	Огноо: 2022 он
Гүйцэтгэсэн		Н.Батдорж	Т.Г Шифр:	Зургийн дугаар: ГДГ-40	Бүх хуудас: 82
Шалгасан		Л.Баасанхүү			

Суурилуулсан огноо: 2022/11/19

2022/11/19

34-Р ЦЭГИЙН ЗӨӨЛӨВЧ-9-Н БАЙГУУЛАЛТ. М1:50

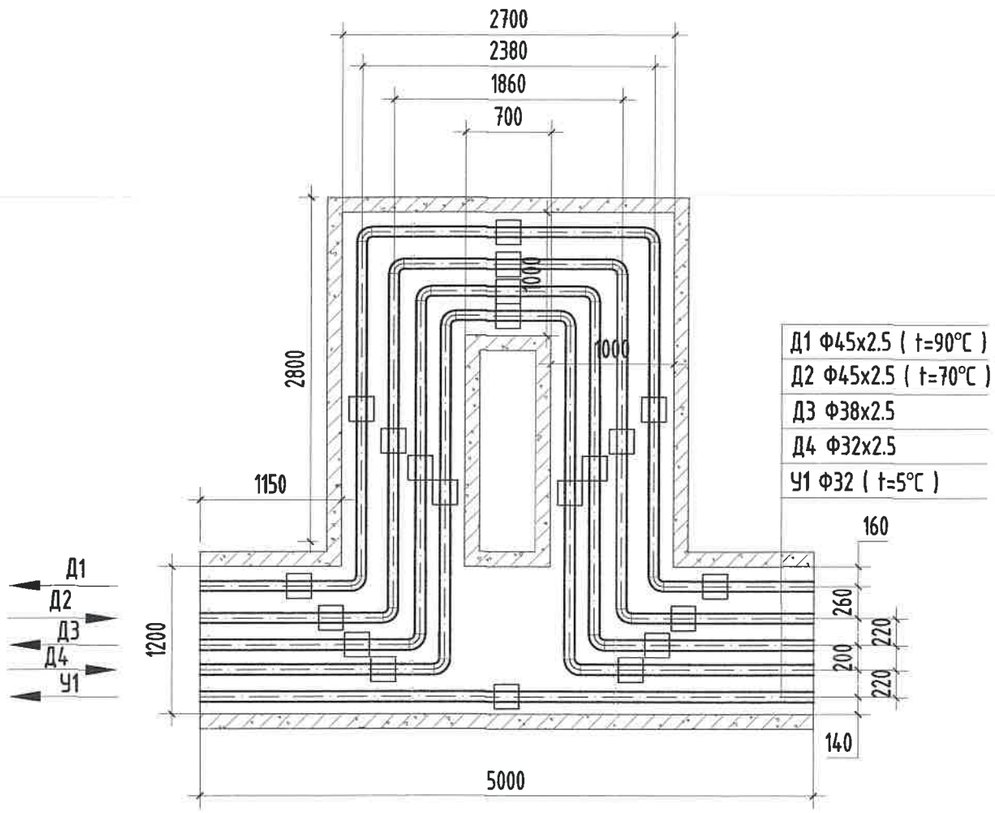

МАТЕРИАЛЫН ТҮҮВЭР

Д/д	Тэмдэглэгээ	Материалын нэр	Тоо хэмжээ	Нэгж жин /кг/	Хэмжих нэгж
34-р цэг /Зө-9/					
1	ГОСТ 10704-91 Ст20	Ган яндан Ф45х2.5мм	12.0		у/м
2	ГОСТ 3262-75	Цайрдсан ган яндан Ф38х2.5мм	6.0		у/м
3	ГОСТ 3262-75	Цайрдсан ган яндан Ф32х2.5мм	6.0		у/м
4	Пенополиуретан	Хоолойн дулаалга Ф40 δ=50мм	12.0		---"---
5	Пенополиуретан	Хоолойн дулаалга Ф32 δ=50мм	6.0		---"---
6	Пенополиуретан	Хоолойн дулаалга Ф25 δ=50мм	6.0		---"---
7	ГОСТ 17375-83	Ган булан Ф40мм 90°	8		шир
8	ГОСТ 3262-75	Цайрдсан ган булан Ф32мм 90°	4		шир
9	ГОСТ 3262-75	Цайрдсан ган булан Ф25мм 90°	4		шир
10		Зөөлөвчийн ниш 5000х600h	1		---"---
11	Г-991-1 альбом-2 вып-1 л-68 ОП-1	Бетон дэр Ф40 (200х200х90h)	10		---"---
12	Г-991-1 альбом-2 вып-1 л-68 ОП-1	Бетон дэр Ф32, Ф25 (200х200х90h)	10		---"---
13	ГТ17.10-40 Серия В.493-1	Гулсах тулгуур Ф40мм	10		---"---
14	ГТ17.10-32 Серия В.493-1	Гулсах тулгуур Ф32мм, Ф25мм	10		---"---

KINGSEA E&C
Consulting group Co.,Ltd
Хаяг: Улаанбаатар,ХУД,3-р хороо, Энгэльсийн гудамж, 5-р байр Хан-Өргөө оффис, 901 тоот
Утас: 98111987, 77190404
КИНГСИЙ ИНЖЕНЕР ЭНД КОНСТРАКШН"ХХК

Завхан аймаг. Улиастай сум.
2-Р ХЭЛХЭЭНИЙ ГАДНА ДУЛААН ХАНГАМЖИЙН ШУГАМЫН ӨӨРЧЛӨЛТ, ШИНЭЧЛЭЛТ /9-Р УДДТ/

Зөөлөвч-9					Уе шат: АЗ
Инженер		Л.Баасанхүү	Е.Г Шифр: КС 02-32/22	Масштаб: М1:50	Огноо: 2022 он
Гүйцэтгэсэн		Н.Батдорж	Т.Г Шифр:	Зургийн дугаар: ГДГ-41	Бүх хуудас: 82
Шалгасан		Л.Баасанхүү			

Суулгийн хэвлэсэн огноо: 2022/11/19

49-Р ЦЭГИЙН ЗӨӨЛӨВЧ-10-Н БАЙГУУЛАЛТ. М1:50

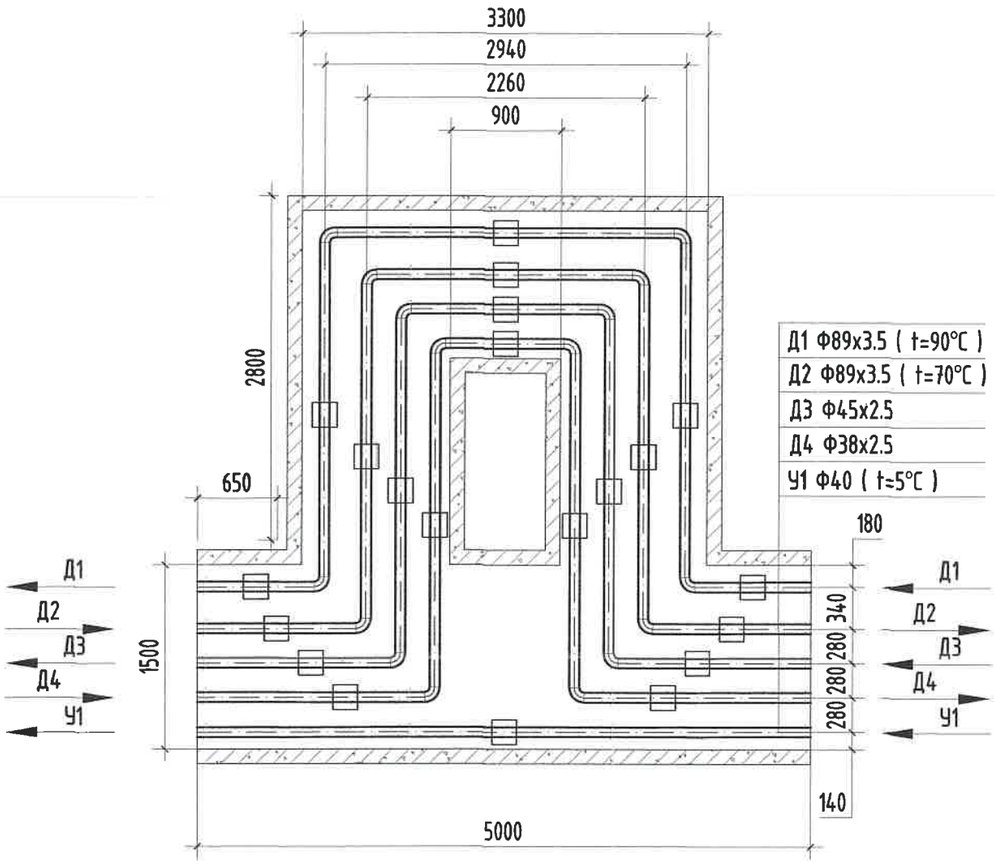

МАТЕРИАЛЫН ТҮҮВЭР

Д/д	Тэмдэглэгээ	Материалын нэр	Тоо хэмжээ	Нэгж жин /кг/	Хэмжих нэгж
49-р цэг /Зө-10/					
1	ГОСТ 10704-91 Ст20	Ган яндан Ф89х3.5мм	12.0		у/м
2	ГОСТ 3262-75	Цайрдсан ган яндан Ф45х2.5мм	6.0		у/м
3	ГОСТ 3262-75	Цайрдсан ган яндан Ф38х2.5мм	6.0		у/м
4	Пенополиуретан	Хоолойн дулаалга Ф80 δ=50мм	12.0		---"---
5	Пенополиуретан	Хоолойн дулаалга Ф40 δ=50мм	6.0		---"---
6	Пенополиуретан	Хоолойн дулаалга Ф32 δ=50мм	6.0		---"---
7	ГОСТ 17375-83	Ган булан Ф80мм 90°	8		шир
8	ГОСТ 3262-75	Цайрдсан ган булан Ф40мм 90°	4		шир
9	ГОСТ 3262-75	Цайрдсан ган булан Ф32мм 90°	4		шир
10		Зөөлөвчийн ниш 5000х600h	1		---"---
11	Г-991-1 альбом-2 вып-1 л-68 ОП-2	Бетон дэр Ф80 (300х200х90h)	10		---"---
12	Г-991-1 альбом-2 вып-1 л-68 ОП-1	Бетон дэр Ф40, Ф32 (200х200х90h)	10		---"---
13	ГТ17.10-80 Серия В.493-1	Гулсах тулгуур Ф80мм	10		---"---
14	ГТ17.10-40 Серия В.493-1	Гулсах тулгуур Ф40мм, Ф32мм	10		---"---

KINGSEA E&C
Consulting group Co.,Ltd
Хаяг: Улаанбаатар,ХУД.3-р хороо, Энгэльсийн гудамж, 5-р байр Хан-Өргөө оффис, 901 тоот
Утас: 98111987, 77190404
КИНГСИЙ ИНЖЕНЕР ЭНД КОНСТРАКШН"ХХК

Завхан аймаг. Улиастай сум.
2-Р ХЭЛХЭЭНИЙ ГАДНА ДУЛААН ХАНГАМЖИЙН ШУГАМЫН ӨӨРЧЛӨЛТ, ШИНЭЧЛЭЛТ /9-Р УДДТ/

Зөөлөвч-10					Ye шат: А3
Инженер		Л.Баасанхүү	Е.Г Шифр: КС 02-32/22	Масштаб: М1:50	Огноо: 2022 он
Гүйцэтгэсэн		Н.Бамдорж	Т.Г Шифр:		
Шалгасан		Л.Баасанхүү		Зургийн дугаар: ГДГ-42	Бүх хуудас: 82

Сүүлчийн хэвлэсэн огноо: 2022/11/19

53-Р ЦЭГИЙН ЗӨӨЛӨВЧ-11-Н БАЙГУУЛАЛТ. М1:50

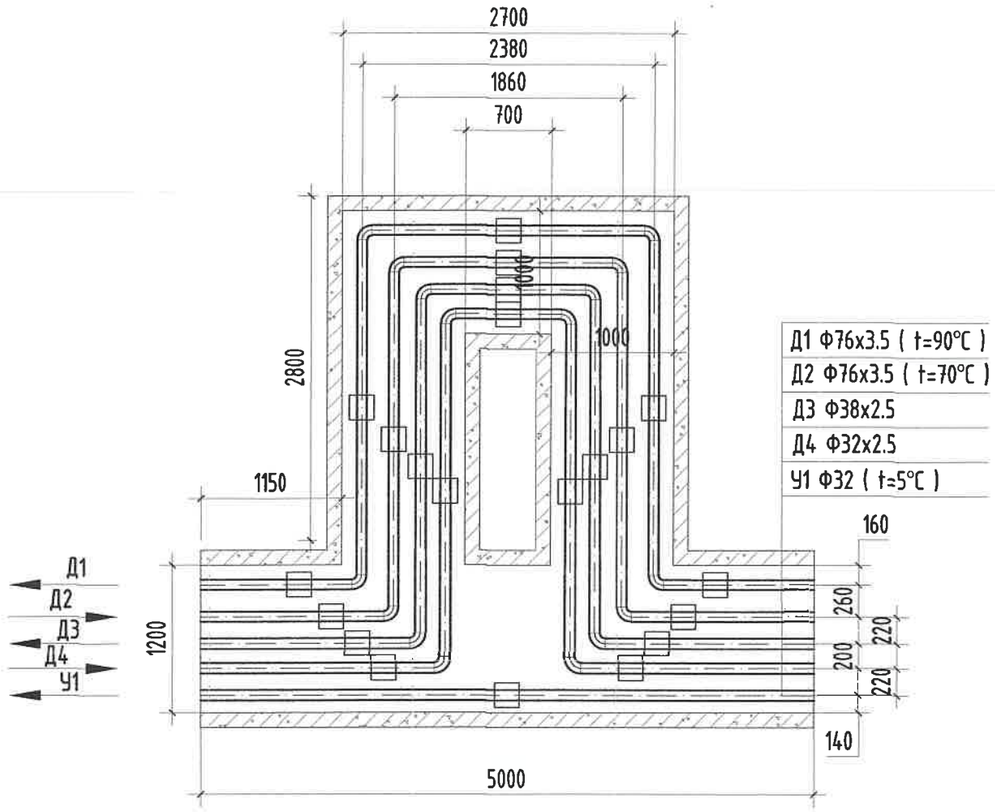

МАТЕРИАЛЫН ТҮҮВЭР

Д/д	Тэмдэглэгээ	Материалын нэр	Тоо хэмжээ	Нэгж жин /кг/	Хэмжих нэгж
53-р цэг /Зө-11/					
1	ГОСТ 10704-91 Ст20	Ган яндан Ф76х3.5мм	12.0		у/м
2	ГОСТ 3262-75	Цайрдсан ган яндан Ф38х2.5мм	6.0		у/м
3	ГОСТ 3262-75	Цайрдсан ган яндан Ф32х2.5мм	6.0		у/м
4	Пенополиуретан	Хоолойн дулаалга Ф70 δ=50мм	12.0		---"---
5	Пенополиуретан	Хоолойн дулаалга Ф32 δ=50мм	6.0		---"---
6	Пенополиуретан	Хоолойн дулаалга Ф25 δ=50мм	6.0		---"---
7	ГОСТ 17375-83	Ган булан Ф70мм 90°	8		шир
8	ГОСТ 3262-75	Цайрдсан ган булан Ф32мм 90°	4		шир
9	ГОСТ 3262-75	Цайрдсан ган булан Ф25мм 90°	4		шир
10		Зөөлөвчийн ниш 5000х580h	1		---"---
11	Г-991-1 альбом-2 вып-1 л-68 ОП-1	Бетон дэр Ф70 (200х200х90h)	10		---"---
12	Г-991-1 альбом-2 вып-1 л-68 ОП-1	Бетон дэр Ф32, Ф25 (200х200х90h)	10		---"---
13	ГТ17.10-70 Серия В.493-1	Гулсах тулгуур Ф70мм	10		---"---
14	ГТ17.10-32 Серия В.493-1	Гулсах тулгуур Ф32мм, Ф25мм	10		---"---

KINGSEA E&C
Consulting group Co.,Ltd
Хаяг: Улаанбаатар,ХУД.3-р хороо. Энгэльсийн гудамж. 5-р байр Хан-Өргөө оффис, 901 тоот
Утас: 98111987, 77190404
КИНГСИЙ ИНЖЕНЕР ЭНД КОНСТРАКШН"ХХК

Завхан аймаг. Улиастай сум.

2-Р ХЭЛХЭЭНИЙ ГАДНА ДУЛААН ХАНГАМЖИЙН ШУГАМЫН ӨӨРЧЛӨЛТ, ШИНЭЧЛЭЛТ /9-Р УДДТ/

Зөөлөвч-11					Үе шат: АЗ
Инженер		Л.Баасанхүү	Е.Г Шифр: КС 02-32/22	Масштаб: М1:50	Огноо: 2022 он
Гүйцэтгэсэн		Н.Батдорж	Т.Г Шифр:	Зургийн дугаар: ГДГ-43	Бүх хуудас: 82
Шалгасан		Л.Баасанхүү			

Сүүлийнх хавтасан огноо: 2022/11/19

2022/11/19

57-Р ЦЭГИЙН ЗӨӨЛӨВЧ-12-Н БАЙГУУЛАЛТ. М1:50

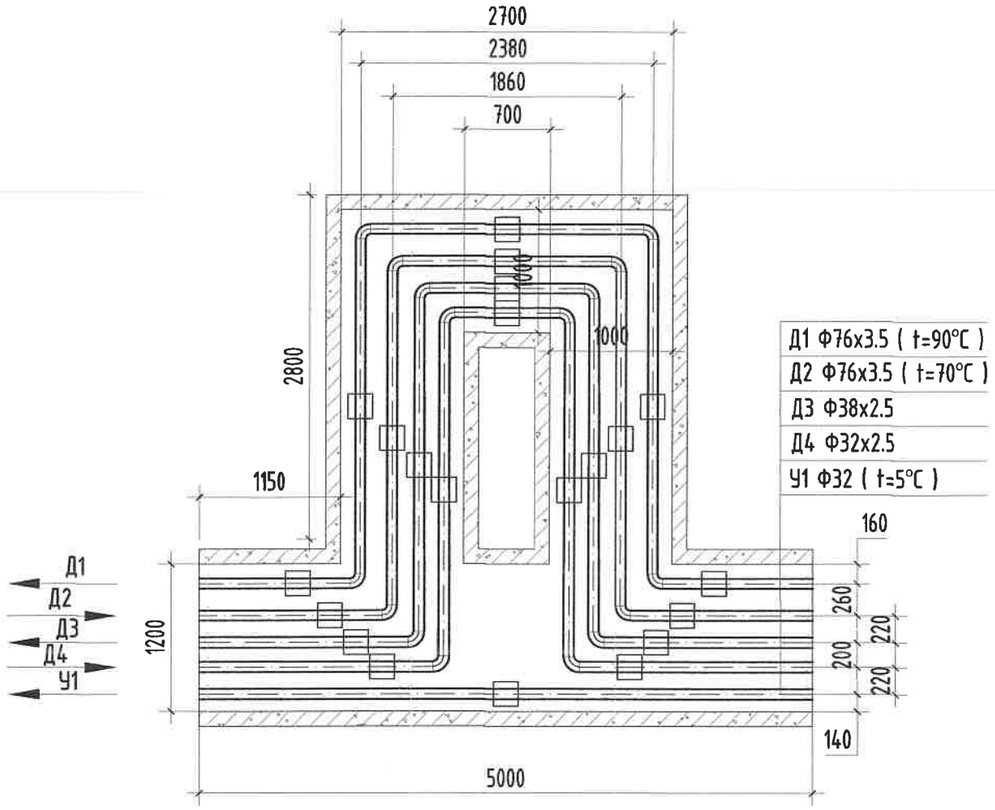

МАТЕРИАЛЫН ТҮҮВЭР

Д/д	Тэмдэглэгээ	Материалын нэр	Тоо хэмжээ	Нэгж жин /кг/	Хэмжих нэгж
57-р цэг /Зө-12/					
1	ГОСТ 10704-91 Ст20	Ган яндан Ф76х3.5мм	12.0		у/м
2	ГОСТ 3262-75	Цайрдсан ган яндан Ф38х2.5мм	6.0		у/м
3	ГОСТ 3262-75	Цайрдсан ган яндан Ф32х2.5мм	6.0		у/м
4	Пенополиуретан	Хоолойн дулаалга Ф70 δ=50мм	12.0		---"---
5	Пенополиуретан	Хоолойн дулаалга Ф32 δ=50мм	6.0		---"---
6	Пенополиуретан	Хоолойн дулаалга Ф25 δ=50мм	6.0		---"---
7	ГОСТ 17375-83	Ган булан Ф70мм 90°	8		шир
8	ГОСТ 3262-75	Цайрдсан ган булан Ф32мм 90°	4		шир
9	ГОСТ 3262-75	Цайрдсан ган булан Ф25мм 90°	4		шир
10		Зөөлөвчийн ниш 5000х600h	1		---"---
11	Г-991-1 альбом-2 вып-1 л-68 ОП-1	Бетон дэр Ф70 (200х200х90h)	10		---"---
12	Г-991-1 альбом-2 вып-1 л-68 ОП-1	Бетон дэр Ф32, Ф25 (200х200х90h)	10		---"---
13	ГТ17.10-70 Серия В.493-1	Гулсах тулгуур Ф70мм	10		---"---
14	ГТ17.10-32 Серия В.493-1	Гулсах тулгуур Ф32мм, Ф25мм	10		---"---

KINGSEA E&C
Consulting group Co.,Ltd
Хаяг: Улаанбаатар,ХУД,3-р хороо, Энгэльсийн гудамж, 5-р байр Хан-Өргөө оффис, 901 тоот
Утас: 98111987, 77190404
КИНГСИЙ ИНЖЕНЕР ЭНД КОНСТРАКШН"ХХК

Завхан аймаг. Улиастай сум.

2-Р ХЭЛХЭЭНИЙ ГАДНА ДУЛААН ХАНГАМЖИЙН ШУГАМЫН ӨӨРЧЛӨЛТ, ШИНЭЧЛЭЛТ /9-Р УДДТ/

Зөөлөвч-12				Ye шат: А3	
Инженер		Л.Баасанхүү	Е.Г Шифр: КС 02-32/22	Масштаб: М1:50	Огноо: 2022 он
Гүйцэтгэсэн		Н.Батдорж	Т.Г Шифр:	Зургийн дугаар: ГДГ-44	Бүх хуудас: 82
Шалгасан		Л.Баасанхүү			

Сүүлчийн хэвлэсэн огноо: 2022/11/19
2022/11/19

2-Р ЦЭГИЙН ЭРГЭЛТИЙН ӨНЦӨГ-1-Н БАЙГУУЛАЛТ. М1:50

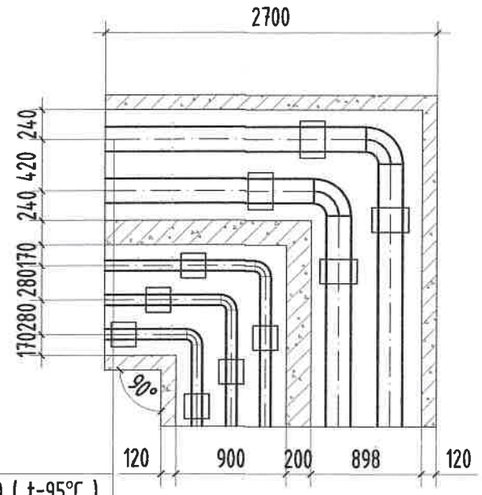

Д1 Ф219х7.0 (t=95°C)
Д2 Ф219х7.0 (t=70°C)
Д3 Ф108х4.0
Д4 Ф89х3.5
У1 Ф100 (t=5°C)

МАТЕРИАЛЫН ТУУВЭР

Д/д	Тэмдэглэгээ	Материалын нэр	Тоо хэмжээ	Нэгж жин /кг/	Хэмжих нэгж
2-р цэг /ЭӨ-1/					
1	ГОСТ 10704-91	Ган булан Ф200мм 90°	2		шир
2	ГОСТ 3272-75	Цайрдсан ган булан Ф100мм 90°	2		шир
3	ГОСТ 3272-75	Цайрдсан ган булан Ф80мм 90°	1		шир
4	УП-10М Г-991-1 АЛЬ-2 Вып-1 лист-23	Эргэлтийн өнцгийн ниш 900х580h	2		ком
5	Г-991-1 альбом-2 вып-1 л-68 ОП-2	Бетон дэр Ф200/100 (300х200х90h)	8		шир
6	Г-991-1 альбом-2 вып-1 л-68 ОП-1	Бетон дэр Ф80 (200х200х90h)	2		шир
7	ГТ17.10-200 Серия В.493-1	Гулсах тулгуур Ф200мм	4		шир
8	ГТ17.10-100 Серия В.493-1	Гулсах тулгуур Ф100мм, Ф80мм	6		шир

KINGSEA E&C
Consulting group Co.,Ltd
Хаяг: Улаанбаатар.ХУД.3-р хороо. Энгельсийн гудамж. 5-р байр Хан-Өргөө оффис, 901 тоот
Утас: 98111987, 77190404
КИНГСИЙ ИНЖЕНЕР ЭНД КОНСТРАКШН"ХХК

Завхан аймаг. Улиастай сум.

2-Р ХЭЛХЭЭНИЙ ГАДНА ДУЛААН ХАНГАМЖИЙН ШУГАМЫН ӨӨРЧЛӨЛТ, ШИНЭЧЛЭЛТ /9-Р УДДТ/

Эргэлтийн өнцгийн байгуулалт, огтлол					Үе шат: АЗ
Инженер		Л.Баасанхүү	Е.Г Шифр: КС 02-32/22	Масштаб: М1:50	Огноо: 2022 он
Гүйцэтгэсэн		Н.Батдорж	Т.Г Шифр:	Зургийн дугаар: ГДГ-45	Бух хуудас: 82
Шалгасан		Л.Баасанхүү			

Суурьчлийн хэвлэсэн огноо: 2022/11/19

2022/11/19

7-Р ЦЭГИЙН ЭРГЭЛТИЙН ӨНЦӨГ-2-Н БАЙГУУЛАЛТ. М1:50

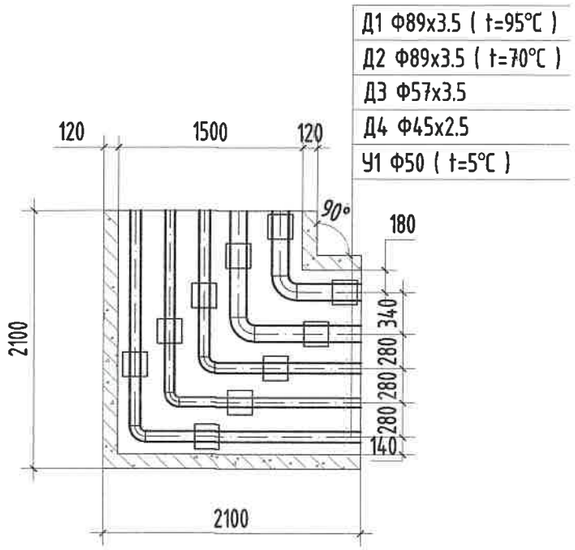

МАТЕРИАЛЫН ТҮҮВЭР

Д/д	Тэмдэглэгээ	Материалын нэр	Тоо хэмжээ	Нэгж жин /кг/	Хэмжих нэгж
7-р цэг /ЭӨ-2/					
1	ГОСТ 10704-91	Ган булан Ф80мм 90°	2		шир
2	ГОСТ 3272-75	Цайрдсан ган булан Ф50мм 90°	2		шир
3	ГОСТ 3272-75	Цайрдсан ган булан Ф40мм 90°	1		шир
4	УП-10М Г-991-1 АЛЬ-2 Вып-1 лист-23	Эргэлтийн өнцгийн ниш 1500х600h	1		ком
5	Г-991-1 альбом-2 вып-1 л-68 ОП-2	Бетон дэр Ф80 (300х200х90h)	4		шир
6	Г-991-1 альбом-2 вып-1 л-68 ОП-1	Бетон дэр Ф50, Ф40 (200х200х90h)	6		шир
7	ГТ17.10-80 Серия В.493-1	Гулсах тулгуур Ф80мм	4		шир
8	ГТ17.10-50 Серия В.493-1	Гулсах тулгуур Ф50мм, Ф40мм	6		шир

Сүлжээний хавтасын огноо: 2022/11/19

KINGSEA E&C
Consulting group Co.,Ltd
Хаяг: Улаанбаатар.ХУД.3-р хороо. Энгэльсийн гудамж. 5-р байр Хан-Өргөө оффис, 901 тоот
Утас: 98111987, 77190404
КИНГСИЙ ИНЖЕНЕР ЭНД КОНСТРАКШН"ХХК

Завхан аймаг. Улиастай сум.
2-Р ХЭЛХЭЭНИЙ ГАДНА ДУЛААН ХАНГАМЖИЙН ШУГАМЫН ӨӨРЧЛӨЛТ, ШИНЭЧЛЭЛТ /9-Р УДДТ/

Эргэлтийн өнцгийн байгуулалт, огтлол					Ye шат: А3
Инженер		Л.Баасанхүү	Е.Г Шифр: КС 02-32/22	Масштаб: М1:50	Огноо: 2022 он
Гүйцэтгэсэн		Н.Батдорж	Т.Г Шифр:		
Шалгасан		Л.Баасанхүү		Зургийн дугаар: ГДГ-46	Бүх хуудас: 82

2022/11/19

8-Р ЦЭГИЙН ЭРГЭЛТИЙН ӨНЦӨГ-3-Н БАЙГУУЛАЛТ. М1:50

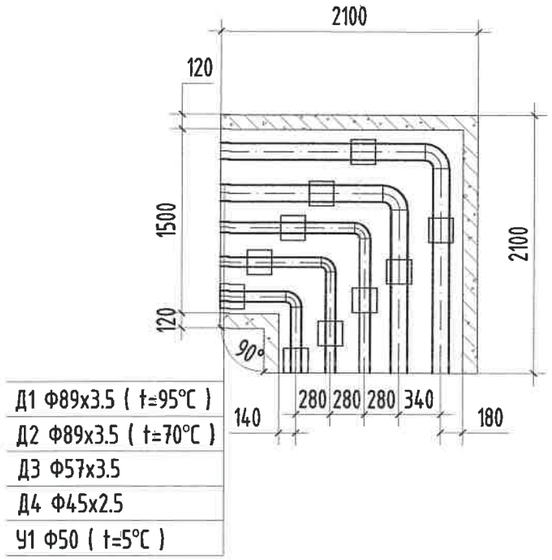

МАТЕРИАЛЫН ТҮҮВЭР

Д/д	Тэмдэглэгээ	Материалын нэр	Тоо хэмжээ	Нэгж жин /кг/	Хэмжих нэгж
8-р цэг /ЭӨ-3/					
1	ГОСТ 10704-91	Ган булан Ф80мм 90°	2		шир
2	ГОСТ 3272-75	Цайрдсан ган булан Ф50мм 90°	2		шир
3	ГОСТ 3272-75	Цайрдсан ган булан Ф40мм 90°	1		шир
4	УП-10М Г-991-1 АЛЬ-2 Вып-1 лист-23	Эргэлтийн өнцгийн ниш 1500х600h	1		ком
5	Г-991-1 альбом-2 вып-1 л-68 ОП-2	Бетон дэр Ф80 (300х200х90h)	4		шир
6	Г-991-1 альбом-2 вып-1 л-68 ОП-1	Бетон дэр Ф50, Ф40 (200х200х90h)	6		шир
7	ГТ17.10-80 Серия В.493-1	Гулсах тулгуур Ф80мм	4		шир
8	ГТ17.10-50 Серия В.493-1	Гулсах тулгуур Ф50мм, Ф40мм	6		шир

KINGSEA E&C
Consulting group Co.,Ltd
Хаяг: Улаанбаатар,ХУД.3-р хороо. Энгэльсийн гудамж. 5-р байр Хан-Өргөө оффис, 901 тоот
Утас: 98111987, 77190404
КИНГСИЙ ИНЖЕНЕР ЭНД КОНСТРАКШН"ХХК

Завхан аймаг. Улиастай сум.

2-Р ХЭЛХЭЭНИЙ ГАДНА ДУЛААН ХАНГАМЖИЙН ШУГАМЫН ӨӨРЧЛӨЛТ, ШИНЭЧЛЭЛТ /9-Р УДДТ/

Эргэлтийн өнцгийн байгуулалт, огтлол					Үе шат: АЗ
Инженер		Л.Баасанхүү	Е.Г Шифр: КС 02-32/22	Масштаб: М1:50	Огноо: 2022 он
Гүйцэтгэсэн		Н.Батдорж	Т.Г Шифр:	Зургийн дугаар: ГДГ-47	Бүх хуудас: 82
Шалгасан		Л.Баасанхүү			

Сүүлчийн хавтасын огноо: 2022/11/19

2022/11/19

10-Р ЦЭГИЙН ЭРГЭЛТИЙН ӨНЦӨГ-4-Н БАЙГУУЛАЛТ. М1:50

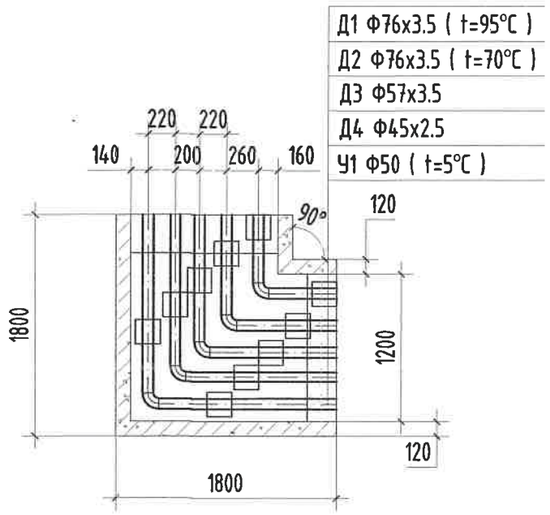

МАТЕРИАЛЫН ТҮҮВЭР

Д/д	Тэмдэглэгээ	Материалын нэр	Тоо хэмжээ	Нэгж жин /кг/	Хэмжих нэгж
10-р цэг /ЭӨ-4/					
1	ГОСТ 10704-91	Ган булан Ф70мм 90°	2		шир
2	ГОСТ 3272-75	Цайрдсан ган булан Ф50мм 90°	2		шир
3	ГОСТ 3272-75	Цайрдсан ган булан Ф40мм 90°	1		шир
4	УП-10М Г-991-1 АЛЬ-2 Вып-1 лист-23	Эргэлтийн өнцгийн ниш 1200х580h	1		ком
5	Г-991-1 альбом-2 вып-1 л-68 ОП-1	Бетон дэр Ф70 (200х200х90h)	4		шир
6	Г-991-1 альбом-2 вып-1 л-68 ОП-1	Бетон дэр Ф50, Ф40 (200х200х90h)	6		шир
7	ГТ17.10-70 Серия В.493-1	Гулсах тулгуур Ф70мм	4		шир
8	ГТ17.10-50 Серия В.493-1	Гулсах тулгуур Ф50мм, Ф40мм	6		шир

KINGSEA E&C
Consulting group Co.,Ltd
Хаяг: Улаанбаатар.ХУД.3-р хороо. Энхтайвны гудамж, 5-р байр Хан-Өргөө оффис, 901 тоот
Утас: 98111997, 77190404
КИНГСИЙ ИНЖЕНЕР ЭНД КОНСТРАКШН"ХХК

Завхан аймаг. Улиастай сум.
2-Р ХЭЛХЭЭНИЙ ГАДНА ДУЛААН ХАНГАМЖИЙН ШУГАМЫН ӨӨРЧЛӨЛТ, ШИНЭЧЛЭЛТ /9-Р УДДТ/

Эргэлтийн өнцгийн байгуулалт, огтлол					Үе шат: АЗ
Инженер		Л.Баасанхүү	Е.Г Шифр: КС 02-32/22	Масштаб: М1:50	Огноо: 2022 он
Гүйцэтгэсэн		Н.Батдорж	Т.Г Шифр:	Зургийн дугаар: ГДГ-48	Бүх хуудас: 82
Шалгасан		Л.Баасанхүү			

Сүүлчийн хэвлэсэн огноо: 2022/11/19

24-Р ЦЭГИЙН ЭРГЭЛТИЙН ӨНЦӨГ-5-Н БАЙГУУЛАЛТ. М1:50

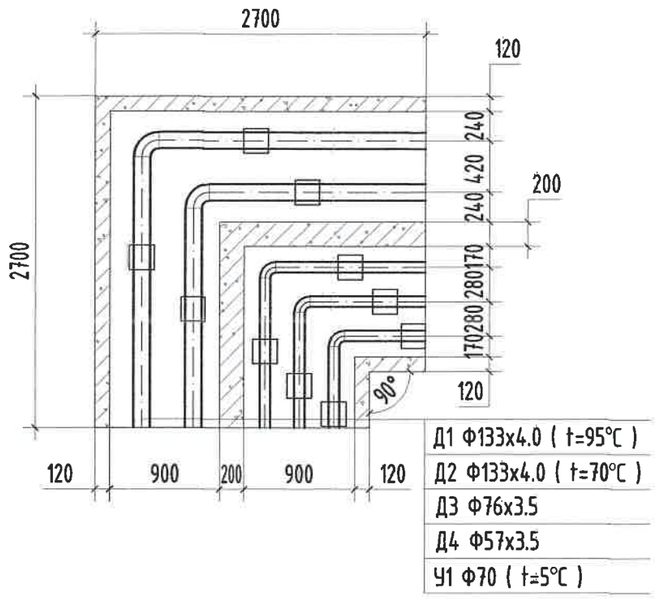

МАТЕРИАЛЫН ТҮҮВЭР

Д/д	Тэмдэглэгээ	Материалын нэр	Тоо хэмжээ	Нэгж жин /кг/	Хэмжих нэгж
24-р цэг /ЭӨ-5/					
1	ГОСТ 10704-91	Ган булан Ф125мм 90°	2		шир
2	ГОСТ 3272-75	Цайрдсан ган булан Ф70мм 90°	2		шир
3	ГОСТ 3272-75	Цайрдсан ган булан Ф50мм 90°	1		шир
4	УП-10М Г-991-1 АЛЬ-2 Вып-1 лист-23	Эргэлтийн өнцгийн ниш 900х600h	2		ком
5	Г-991-1 альбом-2 вып-1 л-68 ОП-2	Бетон дэр Ф125 (300х200х90h)	4		шир
6	Г-991-1 альбом-2 вып-1 л-68 ОП-1	Бетон дэр Ф70, Ф50 (200х200х90h)	6		шир
7	ГТ17.10-125 Серия В.493-1	Гулсах тулгуур Ф125мм	4		шир
8	ГТ17.10-70 Серия В.493-1	Гулсах тулгуур Ф70мм, Ф50мм	6		шир

KINGSEA E&C
Consulting group Co.,Ltd
Хаяг: Улаанбаатар.ХУД.3-р хороо. Энгэльсийн гудамж. 5-р байр Хан-Өргөө оффис, 901 тоот
Утас: 98111987, 77190404
КИНГСИЙ ИНЖЕНЕР ЭНД КОНСТРАКШН"ХХК

Завхан аймаг. Улиастай сум.
2-Р ХЭЛХЭЭНИЙ ГАДНА ДУЛААН ХАНГАМЖИЙН ШУГАМЫН ӨӨРЧЛӨЛТ, ШИНЭЧЛЭЛТ /9-Р УДДТ/

Эргэлтийн өнцгийн байгуулалт, огтлол					Үе шат: АЗ
Инженер		Л.Баасанхүү	Е.Г Шифр: КС 02-32/22	Масштаб: М1:50	Огноо: 2022 он
Гүйцэтгэсэн		Н.Батдорж	Т.Г Шифр:	Зургийн дугаар: ГДГ-49	Бүх хуудас: 82
Шалгасан		Л.Баасанхүү			

Суулгийн хавтасан огноо: 2022/11/19

26-Р ЦЭГИЙН ЭРГЭЛТИЙН ӨНЦӨГ-6-Н БАЙГУУЛАЛТ. М1:50

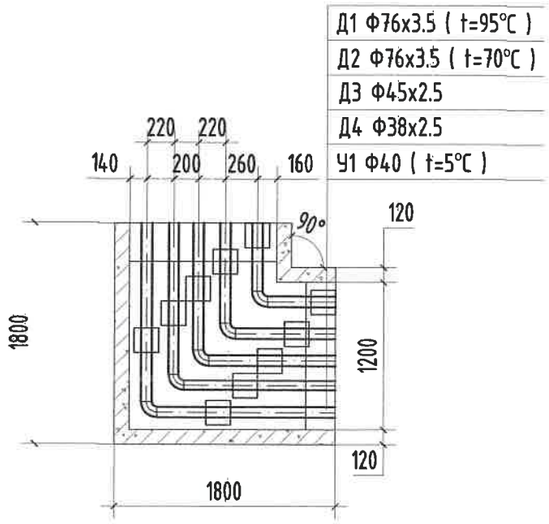

МАТЕРИАЛЫН ТҮҮВЭР

Д/д	Тэмдэглэгээ	Материалын нэр	Тоо хэмжээ	Нэгж жин /кг/	Хэмжих нэгж
26-р цэг /ЭӨ-6/					
1	ГОСТ 10704-91	Ган булан Ф70мм 90°	2		шир
2	ГОСТ 3272-75	Цайрдсан ган булан Ф40мм 90°	2		шир
3	ГОСТ 3272-75	Цайрдсан ган булан Ф32мм 90°	1		шир
4	УП-10М Г-991-1 АЛЬ-2 Вып-1 лист-23	Эргэлтийн өнцгийн ниш 1200х580h	1		ком
5	Г-991-1 альбом-2 вып-1 л-68 ОП-1	Бетон дэр Ф70 (200х200х90h)	4		шир
6	Г-991-1 альбом-2 вып-1 л-68 ОП-1	Бетон дэр Ф40, Ф32 (200х200х90h)	6		шир
7	ГТ17.10-70 Серия В.493-1	Гулсах тулгуур Ф70мм	4		шир
8	ГТ17.10-40 Серия В.493-1	Гулсах тулгуур Ф40мм, Ф32мм	6		шир

KINGSEA E&C
Consulting group Co.,Ltd
Хаяг: Улаанбаатар,ХУД.3-р хороо, Энгельсийн гудамж. 5-р байр Хан-Ордоо оффис, 901 тоот
Утас: 98111987, 77190484
КИНГСИЙ ИНЖЕНЕР ЭНД КОНСТРАКШН"ХХК

Завхан аймаг. Улиастай сум.
2-Р ХЭЛХЭЭНИЙ ГАДНА ДУЛААН ХАНГАМЖИЙН ШУГАМЫН ӨӨРЧЛӨЛТ, ШИНЭЧЛЭЛТ /9-Р УДДТ/

Эргэлтийн өнцгийн байгуулалт, огтлол					Үе шат: АЗ
Инженер		Л.Баасанхүү	Е.Г Шифр: КС 02-32/22	Масштаб: М1:50	Огноо: 2022 он
Гүйцэтгэсэн		Н.Батдорж	Т.Г Шифр:	Зургийн дугаар: ГДГ-50	Бүх хуудас: 82
Шалгасан		Л.Баасанхүү			

Сүүлчийн хэвлэсэн огноо: 2022/11/19

44-Р ЦЭГИЙН ЭРГЭЛТИЙН ӨНЦӨГ-7-Н БАЙГУУЛАЛТ. М1:50

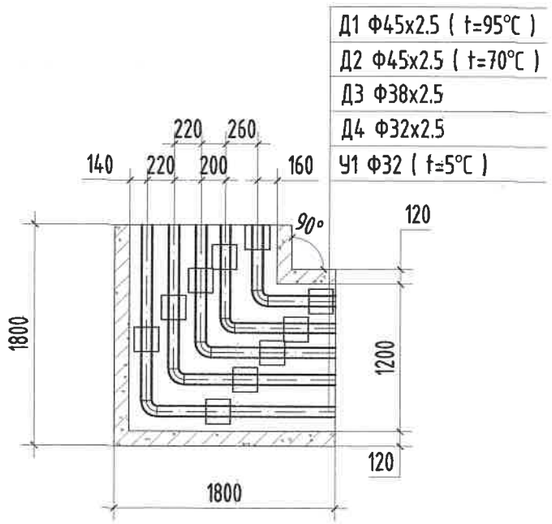

МАТЕРИАЛЫН ТҮҮВЭР

Д/д	Тэмдэглэгээ	Материалын нэр	Тоо хэмжээ	Нэгж жин /кг/	Хэмжих нэгж
44-р цэг /ЭӨ-7/					
1	ГОСТ 10704-91	Ган булан Ф40мм 90°	2		шир
2	ГОСТ 3272-75	Цайрдсан ган булан Ф32мм 90°	2		шир
3	ГОСТ 3272-75	Цайрдсан ган булан Ф25мм 90°	1		шир
4	УП-10М Г-991-1 АЛЬ-2 Вып-1 лист-23	Эргэлтийн өнцгийн ниш 1200х580h	1		ком
5	Г-991-1 альбом-2 вып-1 л-68 ОП-1	Бетон дэр Ф40 (200х200х90h)	4		шир
6	Г-991-1 альбом-2 вып-1 л-68 ОП-1	Бетон дэр Ф32, Ф25 (200х200х90h)	6		шир
7	ГТ17.10-40 Серия В.493-1	Гулсах тулгуур Ф40мм	4		шир
8	ГТ17.10-32 Серия В.493-1	Гулсах тулгуур Ф32мм, Ф25мм	6		шир

KINGSEA E&C
Consulting group Co.,Ltd
Хаяг: Улаанбаатар.ХУД.Э-р хороо. Энгэльсийн гудамж. 5-р байр Хан-Өргөө оффис, 901 тоот
Утас: 90111987, 77190404
КИНГСИЙ ИНЖЕНЕР ЭНД КОНСТРАКШН"ХХК

Завхан аймаг. Улиастай сум.
2-Р ХЭЛХЭЭНИЙ ГАДНА ДУЛААН ХАНГАМЖИЙН ШУГАМЫН ӨӨРЧЛӨЛТ, ШИНЭЧЛЭЛТ /9-Р УДДТ/

Эргэлтийн өнцгийн байгуулалт, огтлол

Инженер		Л.Баасанхүү	Е.Г Шифр: КС 02-32/22	Масштаб: М1:50	Ү.е шат: А3
Гүйцэтгэсэн		Н.Батдорж	Т.Г Шифр:	Зургийн дугаар: ГДГ-51	Огноо: 2022 он
Шалгасан		Л.Баасанхүү			Бүх хуудас: 82

Сүүлийнх хаяглсан огноо: 2022/11/19

47-Р ЦЭГИЙН ЭРГЭЛТИЙН ӨНЦӨГ-8-Н БАЙГУУЛАЛТ. М1:50

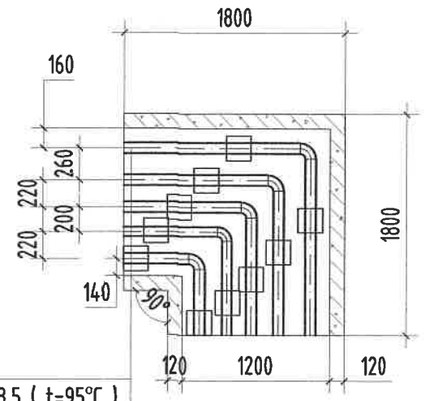

Д1 Ф76х3.5 (t=95°С)
Д2 Ф76х3.5 (t=70°С)
Д3 Ф32х2.5
Д4 Ф25х2.5
У1 Ф25 (t=5°С)

МАТЕРИАЛЫН ТҮҮВЭР

Д/д	Тэмдэглэгээ	Материалын нэр	Тоо хэмжээ	Нэгж жин /кг/	Хэмжих нэгж
47-р цэг /ЭӨ-8/					
1	ГОСТ 10704-91	Ган булан Ф70мм 90°	2		шир
2	ГОСТ 3272-75	Цайрдсан ган булан Ф25мм 90°	2		шир
3	ГОСТ 3272-75	Цайрдсан ган булан Ф20мм 90°	1		шир
4	УП-10М Г-991-1 АЛЬ-2 Вып-1 лист-23	Эргэлтийн өнцгийн ниш 1200х580h	1		ком
5	Г-991-1 альбом-2 вып-1 л-68 ОП-1	Бетон дэр Ф70 (200х200х90h)	4		шир
6	Г-991-1 альбом-2 вып-1 л-68 ОП-1	Бетон дэр Ф25, Ф20 (200х200х90h)	6		шир
7	ГТ17.10-70 Серия В.493-1	Гулсах тулгуур Ф70мм	4		шир
8	ГТ17.10-25 Серия В.493-1	Гулсах тулгуур Ф25мм, Ф20мм	6		шир

KINGSEA E&C
Consulting group Co.,Ltd
Хаяг: Улаанбаатар.ХУД.3-р хороо. Энгэльсийн гудамж. 5-р байр Хан-Эрдэм оффис, 901 тоот
Утас: 98111987, 77190484
КИНГСИЙ ИНЖЕНЕР ЭНД КОНСТРАКШН"ХХК

Завхан аймаг. Улиастай сум.
2-Р ХЭЛХЭЭНИЙ ГАДНА ДУЛААН ХАНГАМЖИЙН ШУГАМЫН ӨӨРЧЛӨЛТ, ШИНЭЧЛЭЛТ /9-Р УДДТ/

Эргэлтийн өнцгийн байгуулалт, огтлол					Үе шат: АЗ
Инженер		Л.Баасанхүү	Е.Г Шифр: КС 02-32/22	Масштаб: М1:50	Огноо: 2022 он
Гүйцэтгэсэн		Н.Батдорж	Т.Г Шифр:	Зургийн дугаар: ГДГ-52	Бүх хуудас: 82
Шалгасан		Л.Баасанхүү			

Сүүлийнх хэвлэсэн огноо: 2022/11/19

39-Р ЦЭГИЙН ЭРГЭЛТИЙН ӨНЦӨГ-9-Н БАЙГУУЛАЛТ. М1:50

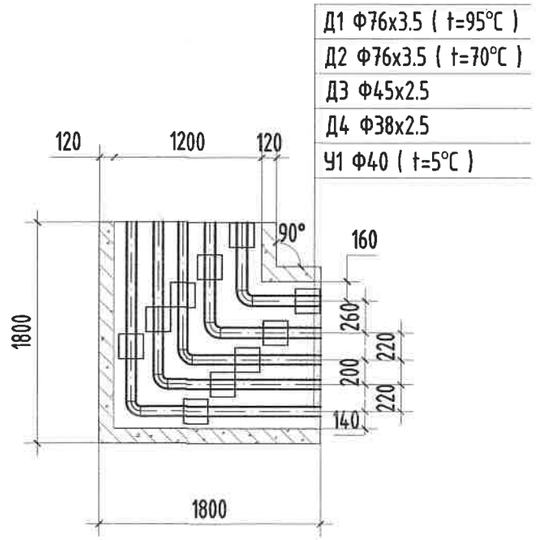

МАТЕРИАЛЫН ТУУВЭР

Д/д	Тэмдэглэгээ	Материалын нэр	Тоо хэмжээ	Нэгж жин /кг/	Хэмжих нэгж
39-р цэг /ЭӨ-9/					
1	ГОСТ 10704-91	Ган булан Ф70мм 90°	2		шир
2	ГОСТ 3272-75	Цайрдсан ган булан Ф40мм 90°	2		шир
3	ГОСТ 3272-75	Цайрдсан ган булан Ф32мм 90°	1		шир
4	УП-10М Г-991-1 АЛЬ-2 Вып-1 лист-23	Эргэлтийн өнцгийн ниш 1200х580h	1		ком
5	Г-991-1 альбом-2 вып-1 л-68 ОП-1	Бетон дэр Ф70 (200х200х90h)	4		шир
6	Г-991-1 альбом-2 вып-1 л-68 ОП-1	Бетон дэр Ф40, Ф32 (200х200х90h)	6		шир
7	ГТ17.10-70 Серия В.493-1	Гулсах тулгуур Ф70мм	4		шир
8	ГТ17.10-40 Серия В.493-1	Гулсах тулгуур Ф40мм, Ф32мм	6		шир

Сүүлчийн хэвлэсэн огноо: 2022/11/19

KINGSEA E&C
Consulting group Co.,Ltd
Хаяг: Улаанбаатар,ХУД,3-р хороо, Энгэльсийн гудамж, 5-р байр Хан-Өргөө оффис, 901 тоот
Утас: 98111987, 77190404
КИНГСИЙ ИНЖЕНЕР ЭНД КОНСТРАКШН"ХХК

Завхан аймаг. Улиастай сум.
2-Р ХЭЛХЭЭНИЙ ГАДНА ДУЛААН ХАНГАМЖИЙН ШУГАМЫН ӨӨРЧЛӨЛТ, ШИНЭЧЛЭЛТ /9-Р УДДТ/

Эргэлтийн өнцгийн байгуулалт, огтлол					Үе шат: АЗ
Инженер		Л.Баасанхүү	Е.Г Шифр: КС 02-32/22	Масштаб: М1:50	Огноо: 2022 он
Гүйцэтгэсэн		Н.Батдорж	Т.Г Шифр:	Зургийн дугаар: ГДГ-53	Бүх хуудас: 82
Шалгасан		Л.Баасанхүү			

2022/11/19

42-Р ЦЭГИЙН ЭРГЭЛТИЙН ӨНЦӨГ-10-Н БАЙГУУЛАЛТ. М1:50

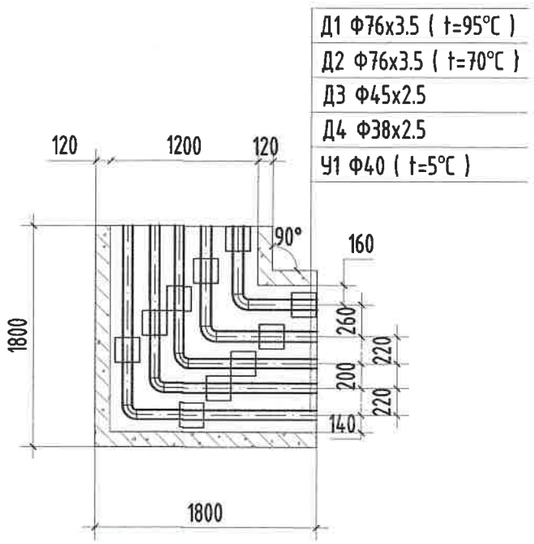

МАТЕРИАЛЫН ТҮҮВЭР

Д/д	Тэмдэглэгээ	Материалын нэр	Тоо хэмжээ	Нэгж жин /кг/	Хэмжих нэгж
42-р цэг /ЭӨ-10/					
1	ГОСТ 10704-91	Ган булан Ф70мм 90°	2		шир
2	ГОСТ 3272-75	Цайрдсан ган булан Ф40мм 90°	2		шир
3	ГОСТ 3272-75	Цайрдсан ган булан Ф32мм 90°	1		шир
4	УП-10М Г-991-1 АЛЬ-2 Вып-1 лист-23	Эргэлтийн өнцгийн ниш 1200х580h	1		ком
5	Г-991-1 альбом-2 вып-1 л-68 ОП-1	Бетон дэр Ф70 (200х200х90h)	4		шир
6	Г-991-1 альбом-2 вып-1 л-68 ОП-1	Бетон дэр Ф40, Ф32 (200х200х90h)	6		шир
7	ГТ17.10-70 Серия В.493-1	Гулсах тулгуур Ф70мм	4		шир
8	ГТ17.10-40 Серия В.493-1	Гулсах тулгуур Ф40мм, Ф32мм	6		шир

KINGSEA E&C
Consulting group Co.,Ltd
Хаяг: Улаанбаатар,ХУД.3-р хороо. Энгэльсийн гудамж. 5-р байр Хан-Өргөө оффис, 901 тоот
Утас: 98111987, 77150404
КИНГСИЙ ИНЖЕНЕР ЭНД КОНСТРАКШН"ХХК

Завхан аймаг. Улиастай сум.
2-Р ХЭЛХЭЭНИЙ ГАДНА ДУЛААН ХАНГАМЖИЙН ШУГАМЫН ӨӨРЧЛӨЛТ, ШИНЭЧЛЭЛТ /9-Р УДДТ/

Эргэлтийн өнцгийн байгуулалт, огтлол

Инженер		Л.Баасанхүү	Е.Г Шифр: КС 02-32/22	Масштаб: М1:50	Үе шат: АЗ
Гүйцэтгэсэн		Н.Батдорж	Т.Г Шифр:	Зургийн дугаар: ГДГ-54	Огноо: 2022 он
Шалгасан		Л.Баасанхүү			Бүх хуудас: 82

Суулгачийн хавтасан огноо: 2022/11/19
2022/11/19

3-р цэгийн ДХ-1-н байгуулалт. М1:25

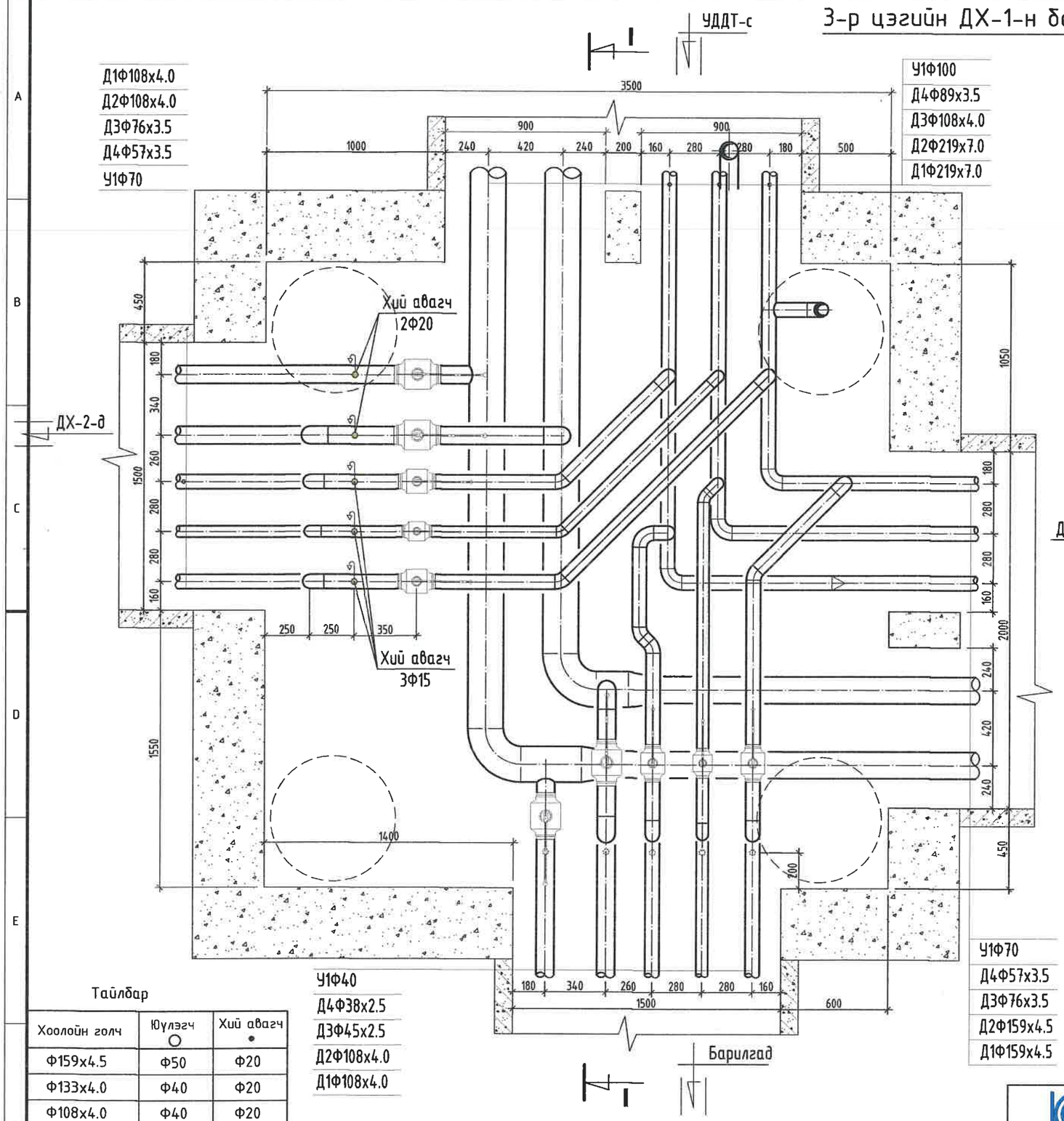

Тайлбар

Хоолойн голч	Юүлэгч ○	Хий авагч ●
Ф159х4.5	Ф50	Ф20
Ф133х4.0	Ф40	Ф20
Ф108х4.0	Ф40	Ф20
Ф89х3.5	Ф40	Ф20
Ф76х3.0	Ф25	Ф15
Ф57х3.0	Ф25	Ф15
Ф45х2.5	Ф25	Ф15

МАТЕРИАЛЫН ТҮҮВЭР

Д/д	Тэмдэглэгээ	Материалын нэр	Тоо хэмжээ	Нэгж жин /кг/	Хэмжих нэгж
1	Т>100°С Р>1.6 МПа	Бөмбөлгөн хаалт Ф100мм	4		шир
2	Т>100°С Р>1.6 МПа	Бөмбөлгөн хаалт Ф70мм/Ф50мм	1/1		шир
3	Т>100°С Р>1.6 МПа	Бөмбөлгөн хаалт Ф40мм/32мм	1/1		шир
4	Т>5°С Р>1.6 МПа	Бөмбөлгөн хаалт Ф70мм/Ф40мм	1/1		шир
5	15с22нж	Хий авагч хаалт Ф20мм/Ф15мм	2/3		шир
6	15с22нж	Ус буулгах хаалт Ф40мм/Ф25мм	2/3		шир
7	ГОСТ 10704-91	Ган шилжвэр Ф200/150мм	2		шир
8	ГОСТ 3262-75	Цайрдсан ган шилжвэр Ф100/70мм, Ф80/50мм	2/1		шир
9	ГОСТ 10704-91	Ган булан Ф200/100мм	2/6		шир
10	ГОСТ 3262-75	Цайрдсан ган булан Ф100/80/70мм	3/1/6		шир
11	ГОСТ 3262-75	Цайрдсан ган булан Ф50/40/32мм	3/6/3		шир
12		Галын кран	1		ком
13	Хэмжээ 3.5х3.5х2.0h	Худгийн барилга бүтээц	1		шир
14		Даацын ялуу ДЯ-12-12-22	12		шир
15		Даацын ялуу ДЯ-22-12-22	6		шир

KINGSEA E&C
Consulting group Co.,Ltd
Хаяг: Улаанбаатар,ХУД,3-р хороо. Энгэльсийн гудамж. 5-р байр Хан-Өргөө оффис, 901 тоот
Утас: 98111987, 77190404
КИНГСИЙ ИНЖЕНЕР ЭНД КОНСТРАКШН"ХХК

Завхан аймаг. Улиастай сум.

2-Р ХЭЛХЭЭНИЙ ГАДНА ДУЛААН ХАНГАМЖИЙН ШУГАМЫН ӨӨРЧЛӨЛТ, ШИНЭЧЛЭЛТ /9-Р УДДТ/

Дулааны худаг-1, Байгуулалт, огтлол 1-1

Инженер		Л.Баасанхүү	Е.Г Шифр: КС 02-32/22	Масштаб:	Ye шат: А3
Гүйцэтгэсэн		Н.Батдорж			Огноо: 2022 он
Шалгасан		Л.Баасанхүү	Т.Г Шифр:	Зургийн дугаар: ГДГ-55	Бүх хуудас: 82

Суулгачийн хавтасын огноо: 2023/02/01
2023/02/01

З-р цэгийн ДХ-1-н Огтлол 1-1. М1:25

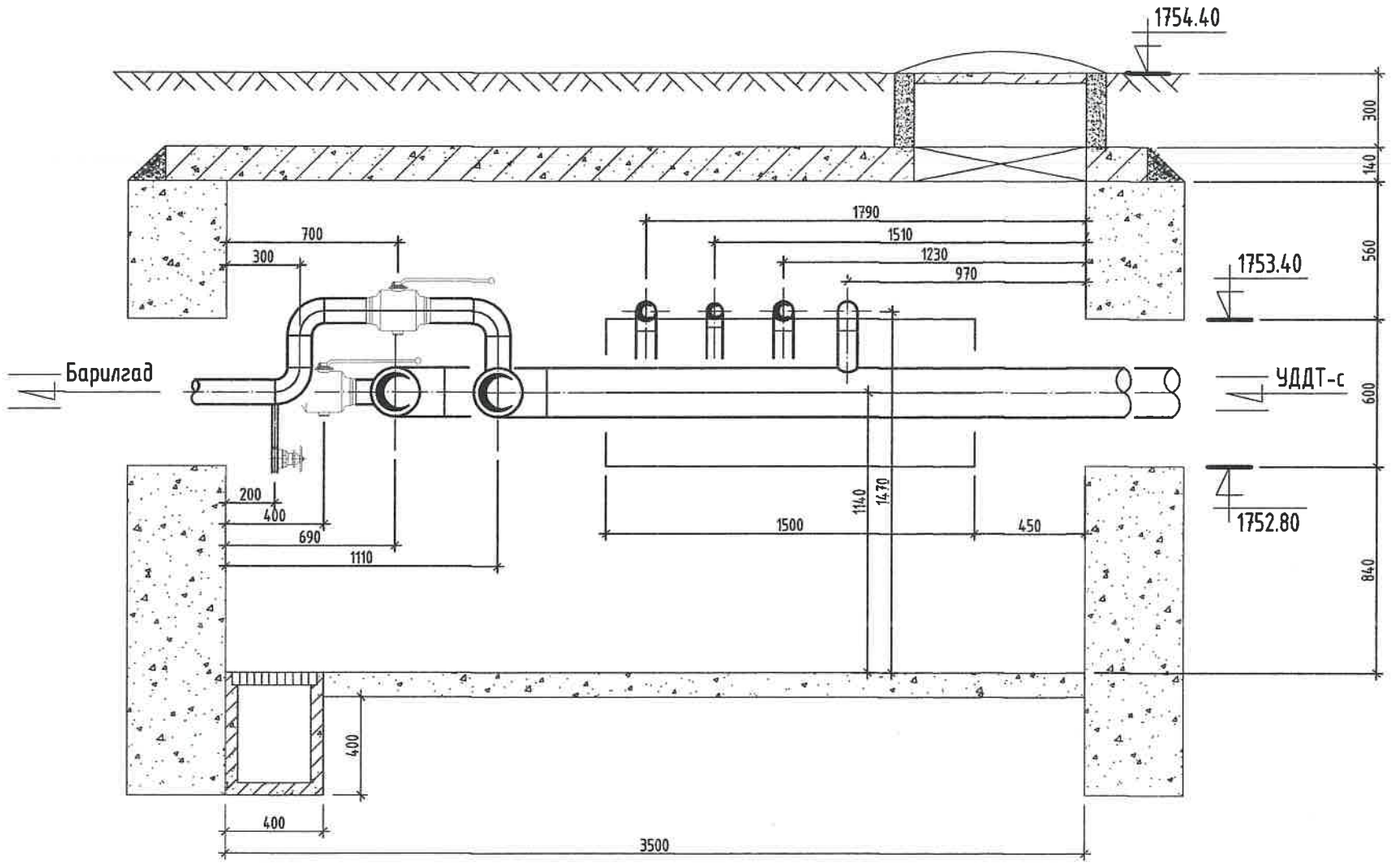

Тайлбар

Хоолойн голч	Юүлэгч ○	Хий авагч •
Ф159х4.5	Ф50	Ф20
Ф133х4.0	Ф40	Ф20
Ф108х4.0	Ф40	Ф20
Ф89х3.5	Ф40	Ф20
Ф76х3.0	Ф25	Ф15
Ф57х3.0	Ф25	Ф15
Ф45х2.5	Ф25	Ф15

KINGSEA E&C
Consulting group Co.,Ltd
Хаяг: Улаанбаатар,ХУД.3-р хороо. Энгэльсийн гудамж. 5-р байр Хан-Өргөө оффис, 901 тоот
Утас: 98111987, 77190484
КИНГСИЙ ИНЖЕНЕР ЭНД КОНСТРАКШН"ХХК

Завхан аймаг. Улиастай сум.
2-Р ХЭЛХЭЭНИЙ ГАДНА ДУЛААН ХАНГАМЖИЙН ШУГАМЫН ӨӨРЧЛӨЛТ, ШИНЭЧЛЭЛТ /9-Р УДДТ/

Дулааны худаг-1, Огтлол 1-1					Ye шат: АЭ
Инженер		Л.Баасанхүү	Е.Г Шифр: КС 02-32/22	Масштаб:	Огноо: 2022 он
Гүйцэтгэсэн		Н.Батдорж	Т.Г Шифр:	Зургийн дугаар: ГДГ-55а	Бүх хуудас: 82
Шалгасан		Л.Баасанхүү			

Суулгачийн хэлбэсэн огноо: 2023/02/01

2023/02/01

5-р цэгийн ДХ-2-н байгуулалт. М1:25

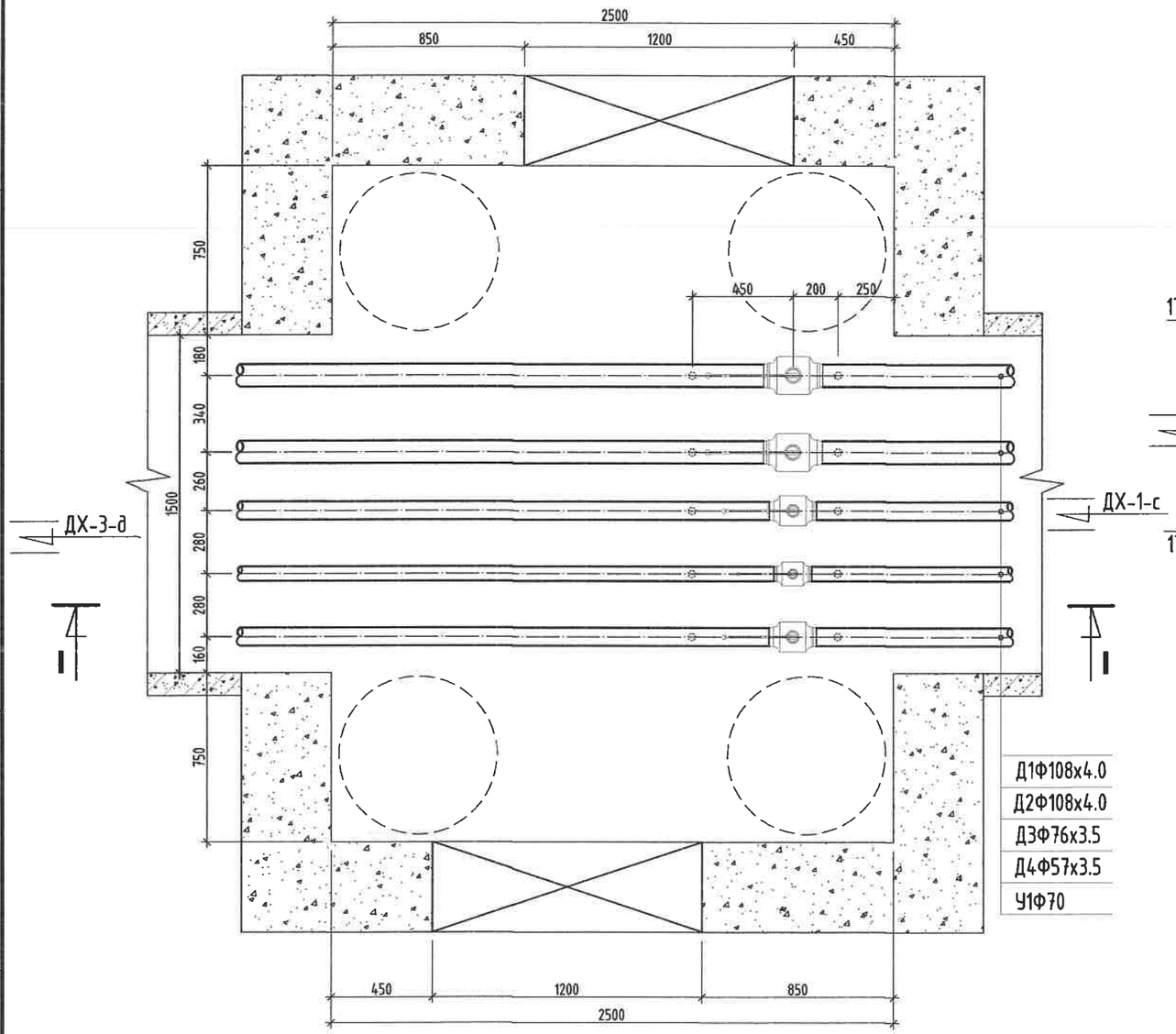

Д1Ф108х4.0
Д2Ф108х4.0
Д3Ф76х3.5
Д4Ф57х3.5
У1Ф70

ОГТЛОЛ /I-I/

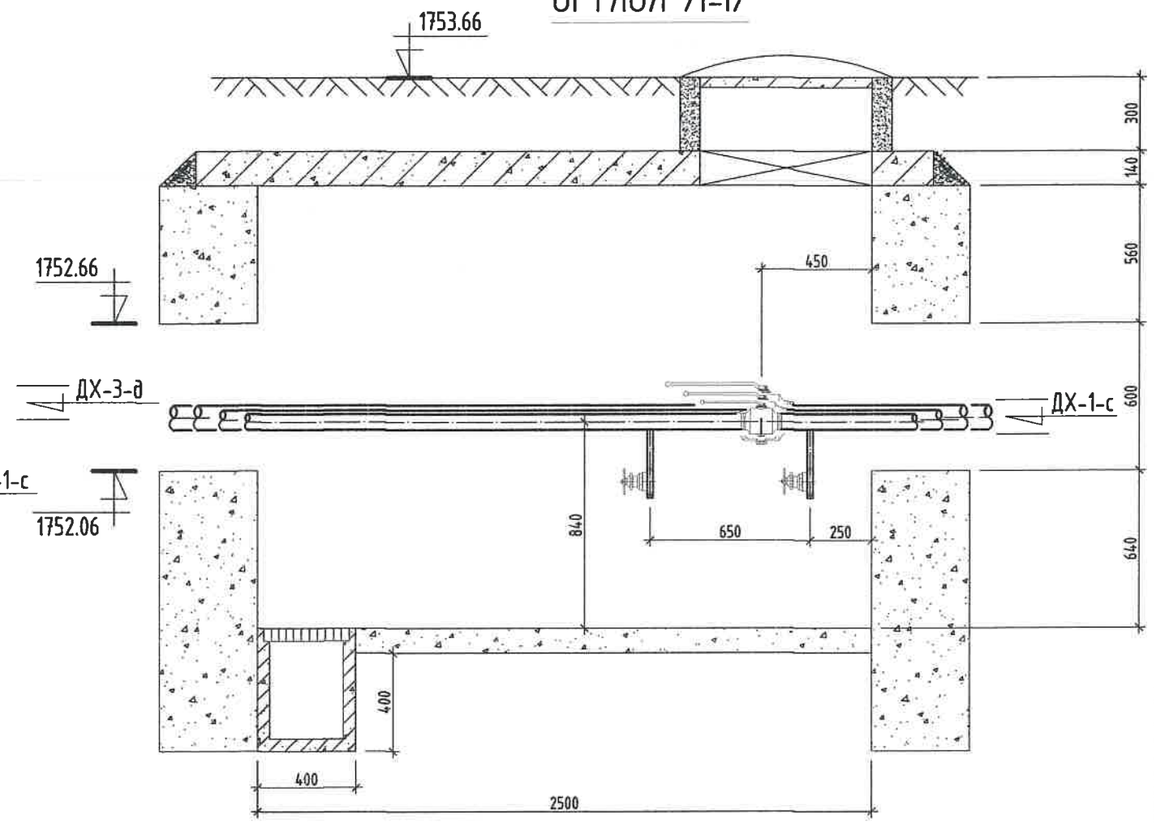

МАТЕРИАЛЫН ТҮҮВЭР

Д/д	Тэмдэглэгээ	Материалын нэр	Тоо хэмжээ	Нэгж жин /кг/	Хэмжих нэгж
1	T>100°C P>1.6 МПа	Бөмбөлгөн хаалт Ф100мм	3		шир
2	T>100°C P>1.6 МПа	Бөмбөлгөн хаалт Ф70мм/Ф50мм	1/1		шир
3	T>5°C P>1.6 МПа	Бөмбөлгөн хаалт Ф70мм	1		шир
4	15с22нж	Ус буулгах хаалт Ф40мм/Ф25мм	4/6		шир
5	Хэмжээ 2.5х2.5х1.8h	Худгийн барилга бүтээц	1		шир
6		Даацын ялуу ДЯ-18-12-22	6		шир
7		Даацын ялуу ДЯ-22-12-22	6		шир

KINGSEA E&C
Consulting group Co.,Ltd
Хаяг: Улаанбаатар,ХУД.3-р хороо, Энгэльсийн гудамж, 5-р байр Хан-Өргөө оффис, 901 тоот
Утас: 98111987, 77190404
КИНГСИЙ ИНЖЕНЕР ЭНД КОНСТРАКШН"ХХК

Завхан аймаг. Улиастай сум.

2-Р ХЭЛХЭЭНИЙ ГАДНА ДУЛААН ХАНГАМЖИЙН ШУГАМЫН ӨӨРЧЛӨЛТ, ШИНЭЧЛЭЛТ /9-Р УДДТ/

Дулааны худаг-2, Байгуулалт, огтлол 1-1

Инженер		Л.Баасанхүү	Е.Г Шифр: КС 02-32/22	Масштаб:	Үе шат: АЗ
Гүйцэтгэсэн		Н.Батдорж	Т.Г Шифр:	Зургийн дугаар: ГДГ-56	Огноо: 2022 он
Шалгасан		Л.Баасанхүү			Бух хуудас: 82

Сүүлчийн хавтасын огноо: 2023/02/01

2023/02/01

6-р цэгийн ДХ-3-н байгуулалт. М1:25

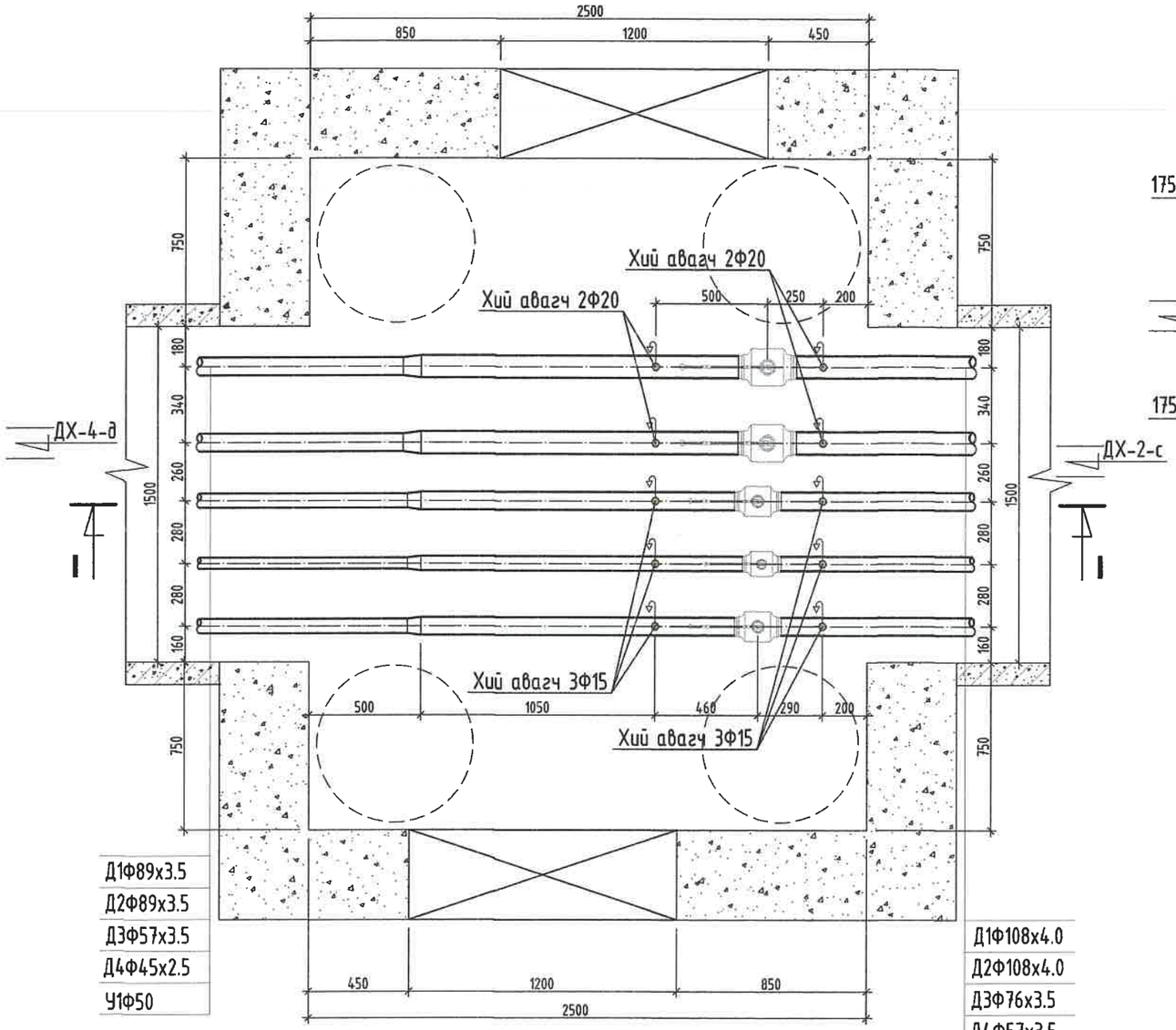

ОГТЛОЛ /I-I/

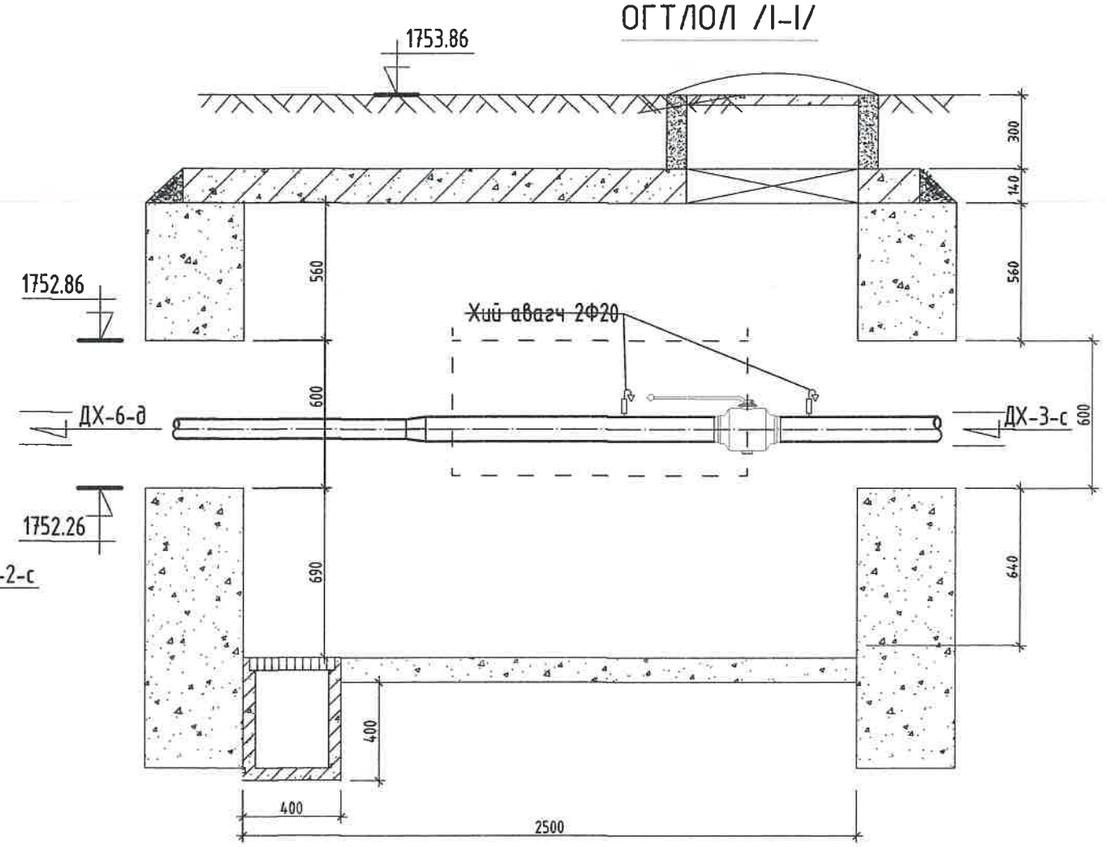

МАТЕРИАЛЫН ТҮҮВЭР

Д/д	Тэмдэглэгээ	Материалын нэр	Тоо хэмжээ	Нэгж жин /кг/	Хэмжих нэгж
1	T>100°C P>1.6 МПа	Бөмбөлгөн хаалт Ф100мм	2		шир
2	T>100°C P>1.6 МПа	Бөмбөлгөн хаалт Ф70мм/Ф50мм	1/1		шир
3	T>5°C P>1.6 МПа	Бөмбөлгөн хаалт Ф70мм	1		шир
4	15с22нж	Хий авагч хаалт Ф20мм/Ф15мм	4/6		шир
5	ГОСТ 10704-91	Ган шилжвэр Ф100/80мм	2		шир
6	ГОСТ 3262-75	Цайрдсан ган шилжвэр Ф70/50мм, Ф50/40мм	1/1		шир
7	ГОСТ 3262-75	Цайрдсан ган шилжвэр Ф70/50мм	1		шир
8	Хэмжээ 2.5х2.5х1.8h	Худгийн барилга бүтээц	1		шир
9		Даацын ялуу ДЯ-18-12-22	6		шир
10		Даацын ялуу ДЯ-22-12-22	6		шир

Тайлбар

Хоолойн голч	Юүлэгч ○	Хий авагч •
Ф159х4.5	Ф50	Ф20
Ф133х4.0	Ф40	Ф20
Ф108х4.0	Ф40	Ф20
Ф89х3.5	Ф40	Ф20
Ф76х3.0	Ф25	Ф15
Ф57х3.0	Ф25	Ф15
Ф45х2.5	Ф25	Ф15

KINGSEA E&C
Consulting group Co.,Ltd
Хаяг: Улаанбаатар,ХУД 3-р хороо. Энгэльсийн гудамж 5-р байр Хан-Өргөө оффис, 901 тоот
Утас: 98111987, 77150404
КИНГСИЙ ИНЖЕНЕР ЭНД КОНСТРАКШН"ХХК

Завхан аймаг. Улиастай сум.

2-Р ХЭЛХЭЭНИЙ ГАДНА ДУЛААН ХАНГАМЖИЙН ШУГАМЫН ӨӨРЧЛӨЛТ, ШИНЭЧЛЭЛТ /9-Р УДДТ/

Дулааны худаг-3, Байгуулалт, огтлол 1-1					Уе шат: АЗ
Инженер		Л.Баасанхүү	Е.Г Шифр: КС 02-32/22	Масштаб:	Огноо: 2022 он
Гүйцэтгэсэн		Н.Батдорж	Т.Г Шифр:	Зургийн дугаар: ГДГ-57	Бүх хуудас: 82
Шалгасан		Л.Баасанхүү			

Суурилуулсан хавтасны огноо: 2023/02/01

2023/02/01

9-р цэгийн ДХ-4-н байгуулалт. М1:25

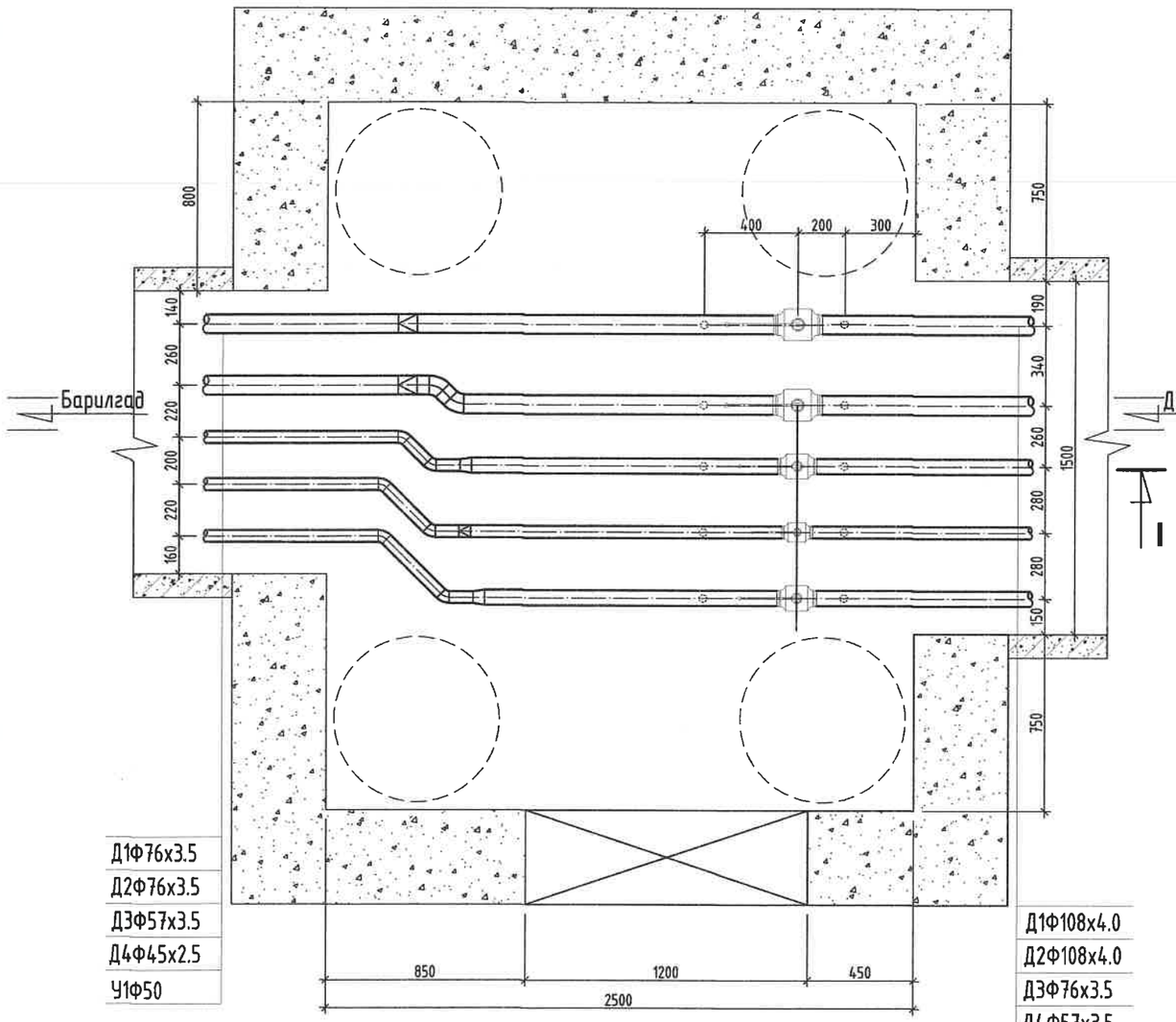

ОГТЛОЛ /I-I/

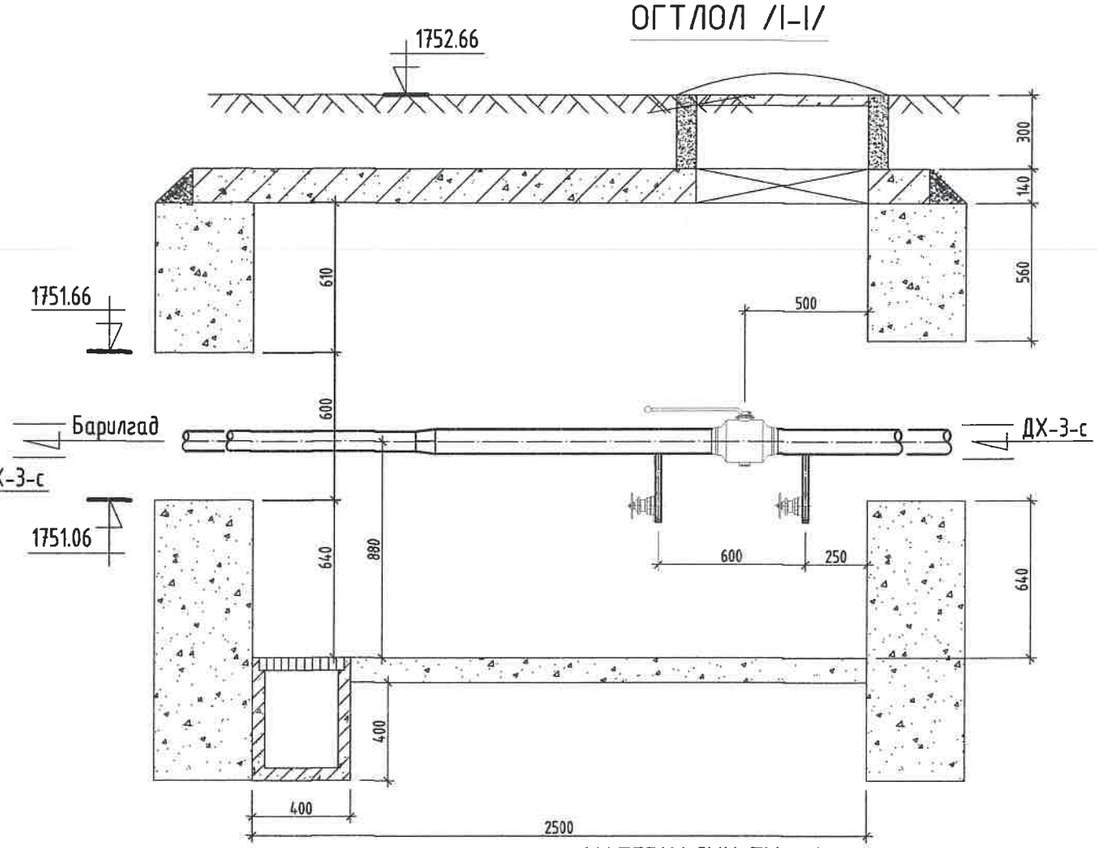

МАТЕРИАЛЫН ТҮҮВЭР

Д/д	Тэмдэглэгээ	Материалын нэр	Тоо хэмжээ	Нэгж жин /кг/	Хэмжих нэгж
1	T>100°C P>1.6 МПа	Бөмбөлгөн хаалт Ф100мм	2		шир
2	T>100°C P>1.6 МПа	Бөмбөлгөн хаалт Ф70мм/Ф50мм	1/1		шир
3	T>5°C P>1.6 МПа	Бөмбөлгөн хаалт Ф70мм	1		шир
4	15с22нж	Ус буулгах хаалт Ф40мм/Ф25	2/8		шир
5	ГОСТ 10704-91	Ган булан Ф100мм 45°	2		шир
6	ГОСТ 3262-75	Цайрдсан ган булан Ф50/40мм 45°	4/2		шир
7	ГОСТ 10704-91	Ган шилжвэр Ф100/70мм	2		шир
8	ГОСТ 3262-75	Цайрдсан ган шилжвэр Ф70/50мм, Ф50/40мм	1/1		шир
9	ГОСТ 3262-75	Цайрдсан ган шилжвэр Ф70/50мм	1		шир
10	Хэмжээ 2.5х2.5х1.8h	Худгийн барилга бүтээц	1		шир
11		Даацын ялуу ДЯ-18-12-22	3		шир
12		Даацын ялуу ДЯ-22-12-22	6		шир

Тайлбар

Хоолойн голч	Юүлэгч ○	Хий авагч •
Ф159х4.5	Ф50	Ф20
Ф133х4.0	Ф40	Ф20
Ф108х4.0	Ф40	Ф20
Ф89х3.5	Ф40	Ф20
Ф76х3.0	Ф25	Ф15
Ф57х3.0	Ф25	Ф15
Ф45х2.5	Ф25	Ф15

KINGSEA E&C
Consulting group Co.,Ltd
Хаяг: Улаанбаатар.ХУД.Э-р хороо. Энгельсийн гудамж. 5-р байр Хан-Өргөө оффис, 901 тоот
Утас: 98111987, 77190404
КИНГСИЙ ИНЖЕНЕР ЭНД КОНСТРАКШН"ХХК

Завхан аймаг. Улиастай сум.

2-Р ХЭЛХЭЭНИЙ ГАДНА ДУЛААН ХАНГАМЖИЙН ШУГАМЫН ӨӨРЧЛӨЛТ, ШИНЭЧЛЭЛТ /9-Р УДДТ/

Дулааны худаг-4, Байгуулалт, огтлол 1-1

Ye шат: АЗ					
Инженер	Л.Баасанхүү	Е.Г Шифр: КС 02-32/22	Масштаб:	Огноо: 2022 он	
Гүйцэтгэсэн	Н.Батдорж	Т.Г Шифр:	Зургийн дугаар: ГДГ-58	Бүх хуудас: 82	
Шалгасан	Л.Баасанхүү				

Суурилуулсан огноо: 2023/02/01

2023/02/01

14-р цэгийн ДХ-5-н байгуулалт. М1:25

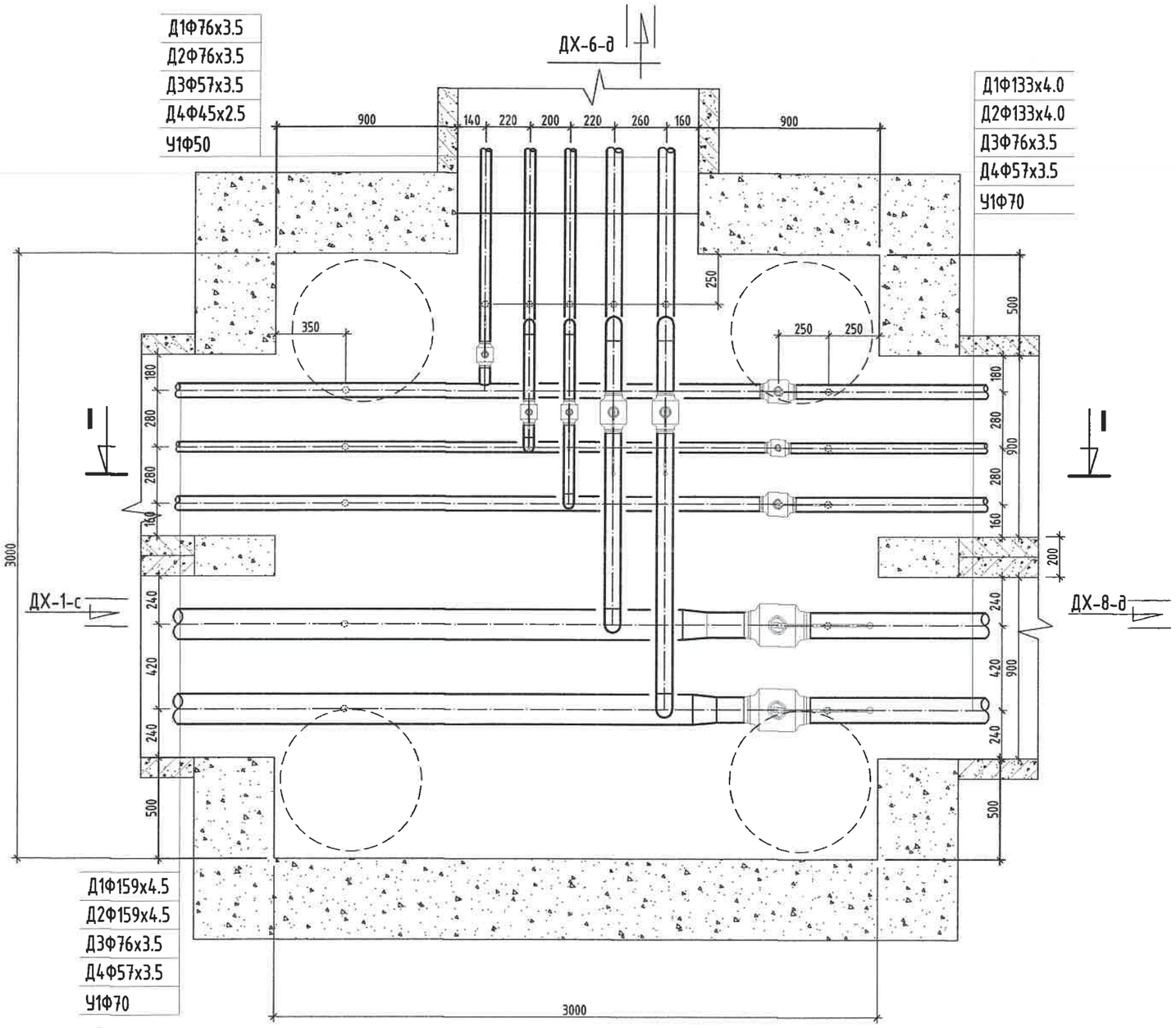

Тайлбар

Хоолойн голч	Юүлэгч ○	Хий авагч •
Ф159х4.5	Ф50	Ф20
Ф133х4.0	Ф40	Ф20
Ф108х4.0	Ф40	Ф20
Ф89х3.5	Ф40	Ф20
Ф76х3.0	Ф25	Ф15
Ф57х3.0	Ф25	Ф15
Ф45х2.5	Ф25	Ф15

МАТЕРИАЛЫН ТҮҮВЭР

Д/д	Тэмдэглэгээ	Материалын нэр	Тоо хэмжээ	Нэгж жин /кг/	Хэмжих нэгж
1	Т>100°С Р>1.6 МПа	Бөмбөлгөн хаалт Ф125мм/Ф70мм	2/2		шир
2	Т>100°С Р>1.6 МПа	Бөмбөлгөн хаалт Ф70мм/Ф50мм/Ф40мм	1/2/1		шир
3	Т>5°С Р>1.6 МПа	Бөмбөлгөн хаалт Ф70мм/Ф50мм	1/1		шир
4	15с22нж	Ус буулгах хаалт Ф50мм/Ф40мм/Ф25мм	2/2/11		шир
5	ГОСТ 10704-91	Ган шилжвэр Ф150/125мм	2		шир
6	ГОСТ 10704-91	Ган булан Ф70мм	6		шир
7	ГОСТ 3262-75	Цайрдсан ган булан Ф50/40мм	3/3		шир
8	Хэмжээ 3.0х3.0х2.0h	Худгийн барилга бүтээц	1		шир
9		Даацын ялуу ДЯ-15-12-22	12		шир
10		Даацын ялуу ДЯ-18-12-22	3		шир

KINGSEA E&C
Consulting group Co.,Ltd
Хаяг: Улаанбаатар.ХУД.3-р хороо. Энгэльсийн гудамж. 5-р байр Хан-Өргөө оффис, 901 тоот
Утас: 98111987, 77190404
КИНГСИЙ ИНЖЕНЕР ЭНД КОНСТРАКШН"ХХК

Завхан аймаг. Улиастай сум.

2-Р ХЭЛХЭЭНИЙ ГАДНА ДУЛААН ХАНГАМЖИЙН ШУГАМЫН ӨӨРЧЛӨЛТ, ШИНЭЧЛЭЛТ /9-Р УДДТ/

Дулааны худаг-5, Байгуулалт, огтлол 1-1

Инженер		Л.Баасанхүү	Е.Г Шифр: КС 02-32/22	Масштаб: М1:25	Үе шат: АЗ
Гүйцэтгэсэн		Н.Батдорж	Т.Г Шифр:	Зургийн дугаар: ГДГ-59	Огноо: 2022 он
Шалгасан		Л.Баасанхүү			Бүх хуудас: 82

Суурилуулсан огноо: 2023/02/01

2023/02/01

14-р цэгийн ДХ-5-н Огтлол 1-1. М1:25

ОГТЛОЛ /I-I/

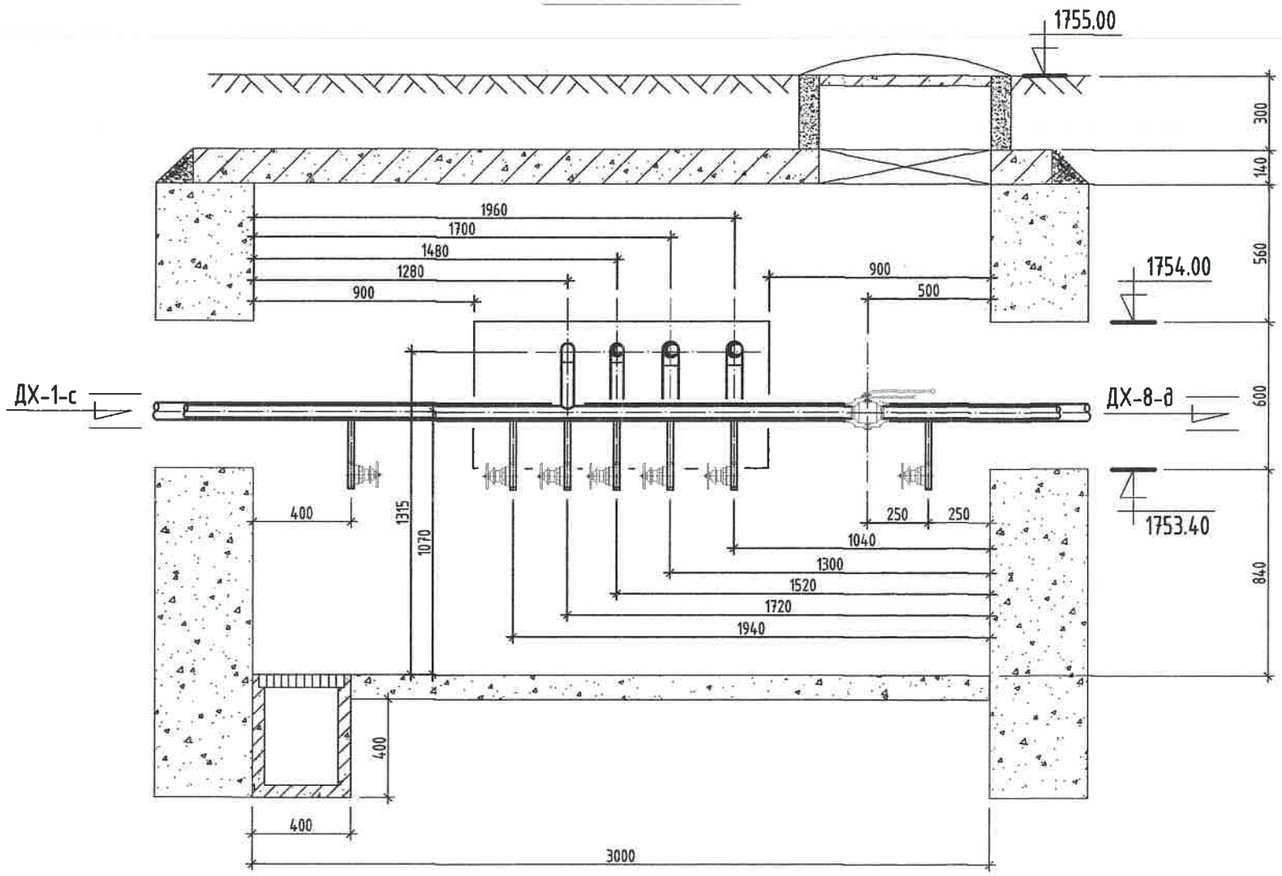

Тайлбар

Хоолойн голч	Юүлэгч ○	Хий авагч •
Ф159х4.5	Ф50	Ф20
Ф133х4.0	Ф40	Ф20
Ф108х4.0	Ф40	Ф20
Ф89х3.5	Ф40	Ф20
Ф76х3.0	Ф25	Ф15
Ф57х3.0	Ф25	Ф15
Ф45х2.5	Ф25	Ф15

KINGSEA E&C
Consulting group Co.,Ltd
Хаяг: Улаанбаатар,ХУД.3-р хороо.
Энгэльсийн гудамж. 5-р байр
Хан-Өргөө оффис, 901 тоот
Утас: 98111987, 77190404
КИНГСИЙ ИНЖЕНЕР ЭНД КОНСТРАКШН"ХХК

Завхан аймаг. Улиастай сум.

2-Р ХЭЛХЭЭНИЙ ГАДНА ДУЛААН ХАНГАМЖИЙН ШУГАМЫН ӨӨРЧЛӨЛТ, ШИНЭЧЛЭЛТ /9-Р УДДТ/

Дулааны худаг-5, Огтлол 1-1					Ye шат: АЗ
Инженер		Л.Баасанхүү	Е.Г Шифр: КС 02-32/22	Масштаб:	Огноо: 2022 он
Гүйцэтгэсэн		Н.Батдорж	Т.Г Шифр:	Зургийн дугаар: ГДГ-59а	Бүх хуудас: 82
Шалгасан		Л.Баасанхүү			

Суурьчийн хэвлэсэн огноо: 2023/02/01

2023/02/01

16-р цэгийн ДХ-6-н байгуулалт. М1:25

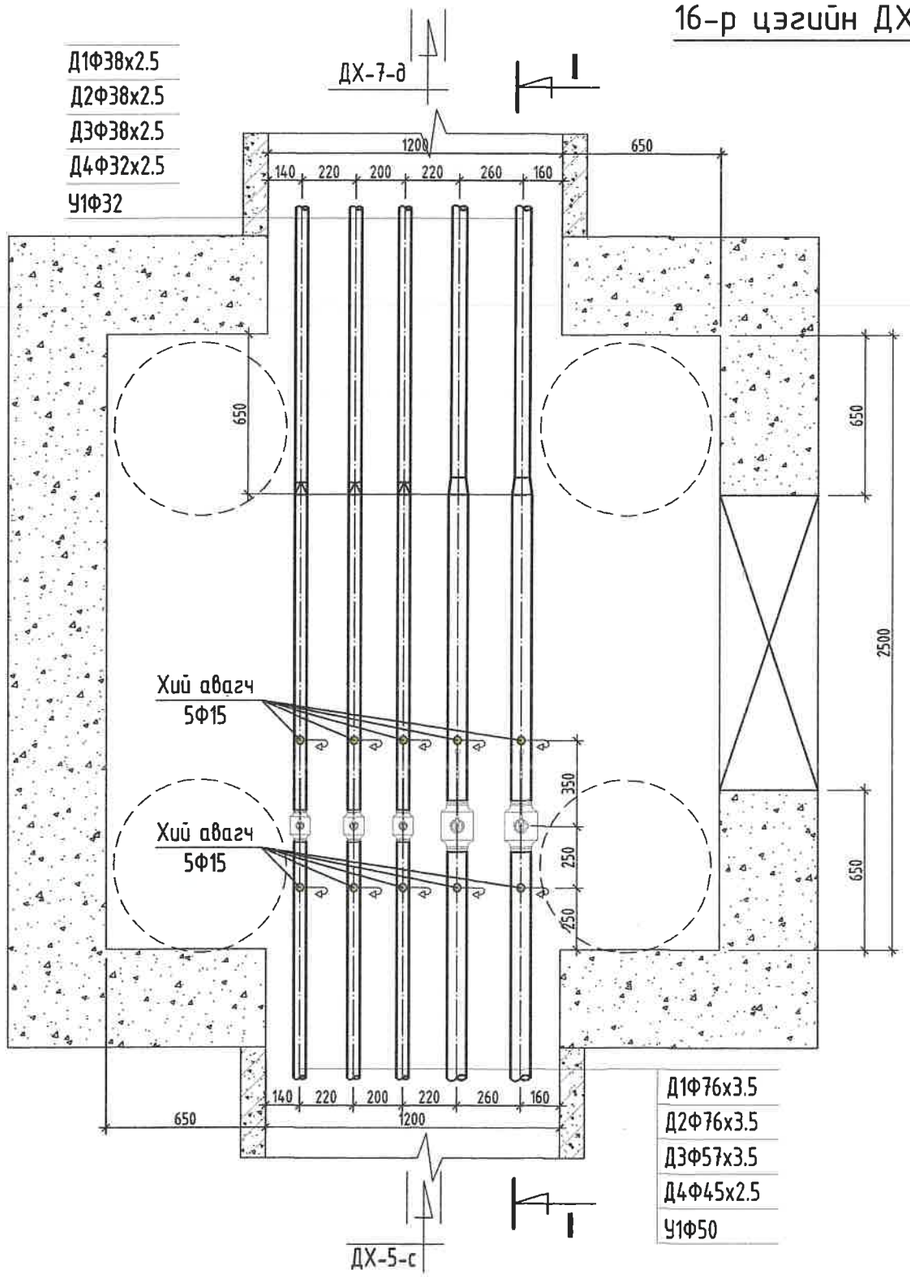

ОГТЛОЛ /I-I/

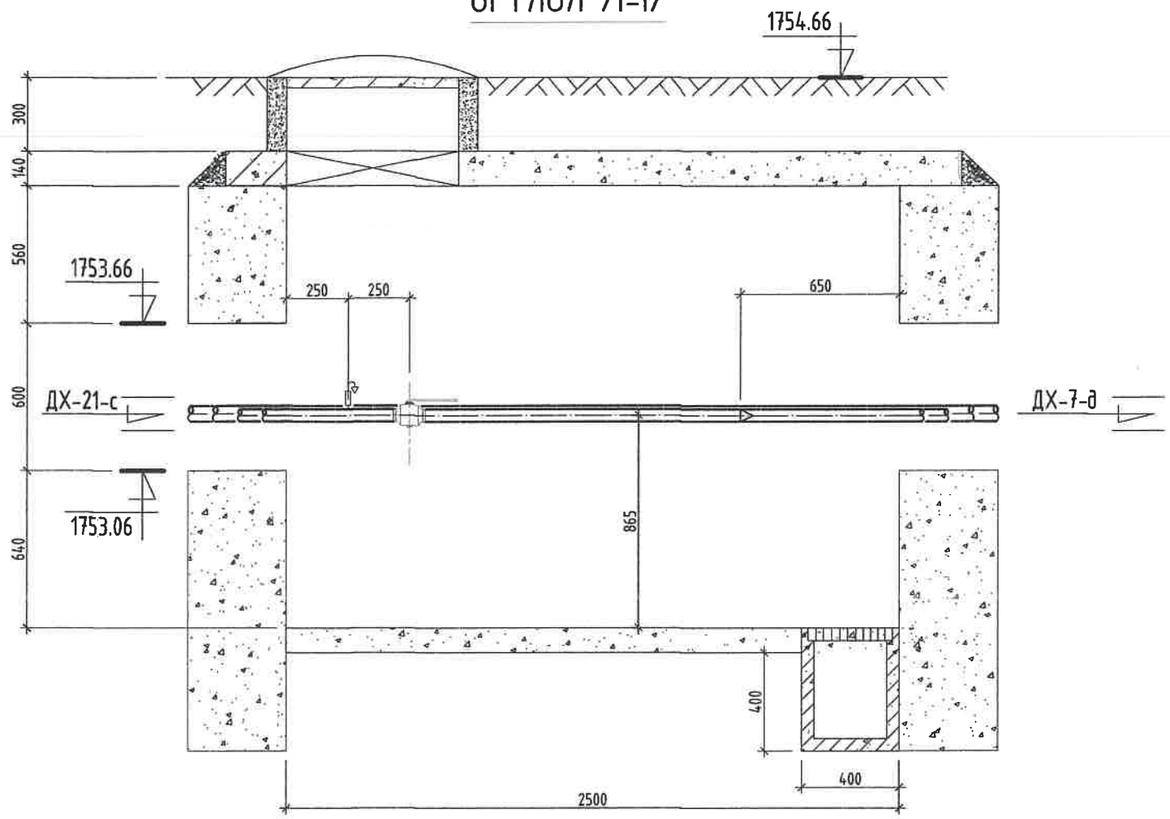

МАТЕРИАЛЫН ТУУВЭР

Д/д	Тэмдэглэгээ	Материалын нэр	Тоо хэмжээ	Нэгж жин /кг/	Хэмжих нэгж
1	T>100°C P>1.6 МПа	Бөмбөлгөн хаалт Ф70мм	2/2		шир
2	T>100°C P>1.6 МПа	Бөмбөлгөн хаалт Ф50мм/Ф40мм	1/1		шир
3	T>5°C P>1.6 МПа	Бөмбөлгөн хаалт Ф50мм	1		шир
4	15с22нж	Хий авагч хаалт Ф15мм	10		шир
5	ГОСТ 10704-91	Ган шилжвэр Ф70/32мм	2		шир
6	ГОСТ 3262-75	Цайрдсан ган шилжвэр Ф50/32мм, Ф40/25мм	1/1		шир
7	ГОСТ 3262-75	Цайрдсан ган шилжвэр Ф50/32мм	1		шир
8	Хэмжээ 2.5х2.5х1.8h	Худгийн барилга бүтээц	1		шир
9		Даацын ялуу ДЯ-18-12-22	9		шир

Тайлбар

Хоолойн голч	Юүлэгч ○	Хий авагч •
Ф159х4.5	Ф50	Ф20
Ф133х4.0	Ф40	Ф20
Ф108х4.0	Ф40	Ф20
Ф89х3.5	Ф40	Ф20
Ф76х3.0	Ф25	Ф15
Ф57х3.0	Ф25	Ф15
Ф45х2.5	Ф25	Ф15

KINGSEA E&C
Consulting group Co.,Ltd
Хаяг: Улаанбаатар,ХУД,3-р хороо, Энгэльсийн гудамж, 5-р байр Хан-Враже оффис, 901 тоот
Утас: 98111987, 77190404
КИНГСИЙ ИНЖЕНЕР ЭНД КОНСТРАКШН"ХХК

Завхан аймаг, Улиастай сум.
2-Р ХЭЛХЭЭНИЙ ГАДНА ДУЛААН ХАНГАМЖИЙН ШУГАМЫН ӨӨРЧЛӨЛТ, ШИНЭЧЛЭЛТ /9-Р УДДТ/

Дулааны худаг-6, Байгуулалт, огтлол 1-1

Инженер		Л.Баасанхүү	Е.Г Шифр: КС 02-32/22	Масштаб:	Үе шат: АЗ
Гүйцэтгэсэн		Н.Батдорж	Т.Г Шифр:		Огноо: 2022 он
Шалгасан		Л.Баасанхүү		Зургийн дугаар: ГДГ-60	Бух хуудас: 82

Суурилуулсан огноо: 2023/02/01

2023/02/01

18-р цэгийн ДХ-7-н байгуулалт. М1:25

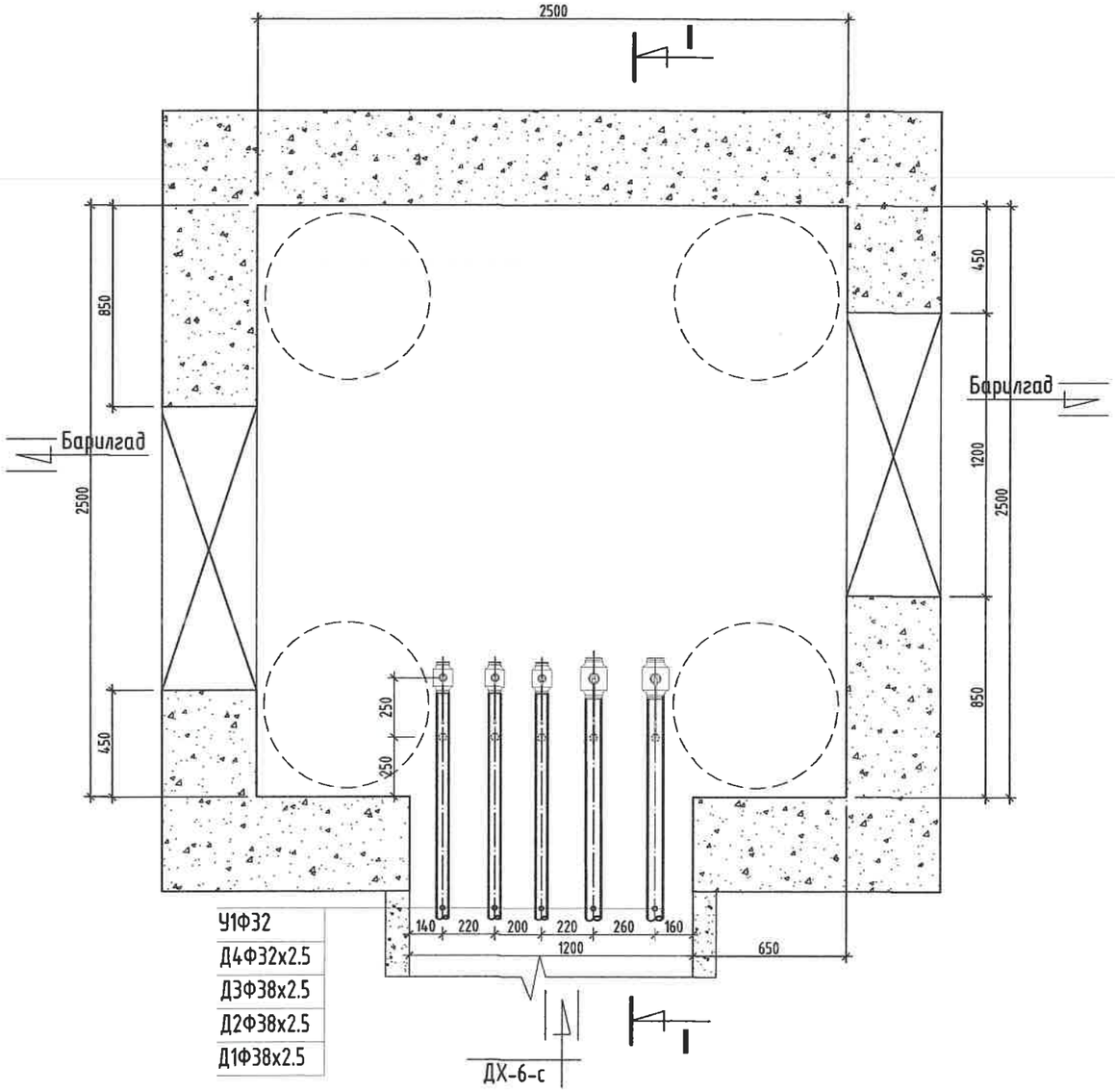

ОГТЛОЛ /I-I/

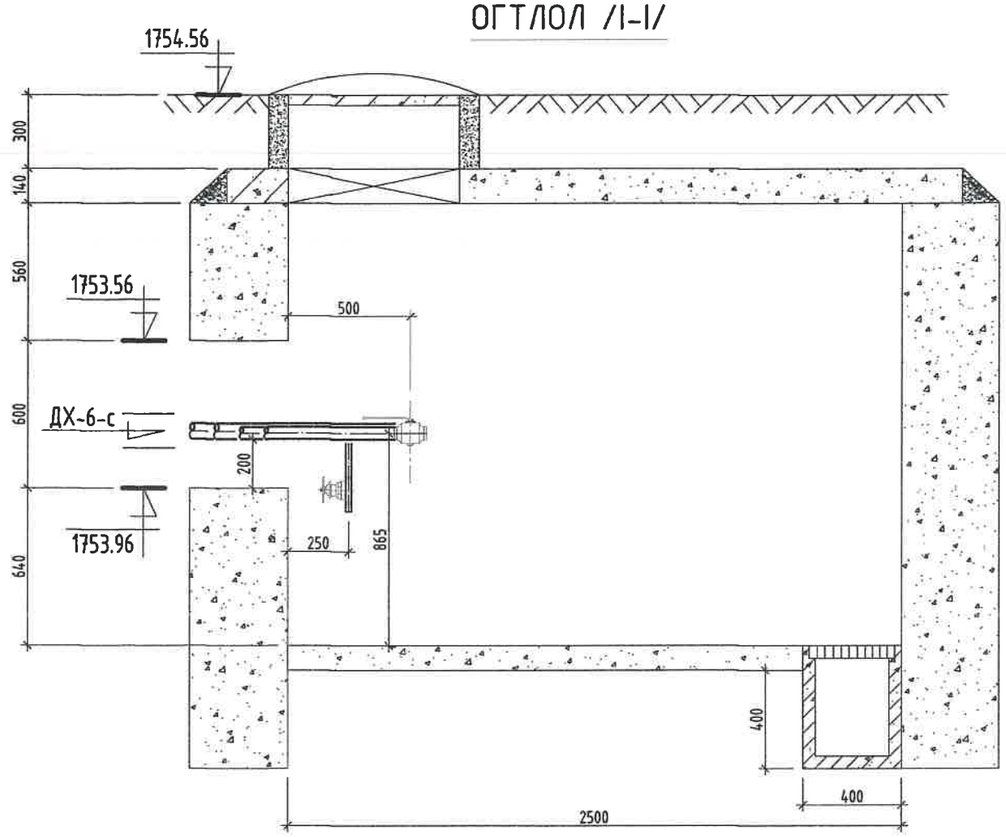

Тайлбар

Хоолойн голч	Юүлэгч ○	Хий авагч ●
Ф159х4.5	Ф50	Ф20
Ф133х4.0	Ф40	Ф20
Ф108х4.0	Ф40	Ф20
Ф89х3.5	Ф40	Ф20
Ф76х3.0	Ф25	Ф15
Ф57х3.0	Ф25	Ф15
Ф45х2.5	Ф25	Ф15

МАТЕРИАЛЫН ТУУВЭР

Д/д	Тэмдэглэгээ	Материалын нэр	Тоо хэмжээ	Нэгж жин /кг/	Хэмжих нэгж
1	T>100°C P>1.6 МПа	Бөмбөлгөн хаалт Ф32мм	3		шир
2	T>100°C P>1.6 МПа	Бөмбөлгөн хаалт Ф25мм	1		шир
3	T>5°C P>1.6 МПа	Бөмбөлгөн хаалт Ф32мм	1		шир
4	15с22нж	Ус буулгах хаалт Ф25мм	5		шир
5	Хэмжээ 2.5х2.5х1.8h	Худгийн барилга бүтээц	1		шир
6		Даацын ялуу ДЯ-18-12-22	9		шир

KINGSEA E&C
Consulting group Co.,Ltd
Хаяг: Улаанбаатар ХУД.3-р хороо. Энгэльсийн гудамж. 5-р байр Хан-Өргөө оффис, 901 тоот
Утас: 98111987, 77190404
КИНГСИЙ ИНЖЕНЕР ЭНД КОНСТРАКШН"ХХК

Завхан аймаг. Улиастай сум.

2-Р ХЭЛХЭЭНИЙ ГАДНА ДУЛААН ХАНГАМЖИЙН ШУГАМЫН ӨӨРЧЛӨЛТ, ШИНЭЧЛЭЛТ /9-Р УДДТ/

Дулааны худаг-7, Байгуулалт, огтлол 1-1					Ye шат: А3
Инженер		Л.Баасанхүү	Е.Г Шифр: КС 02-32/22	Масштаб:	Огноо: 2022 он
Гүйцэтгэгч		Н.Батдорж	Т.Г Шифр:	Зургийн дугаар: ГДГ-61	Бүх хуудас: 82
Шалгасан		Л.Баасанхүү			

Сүүлчийн хэвлэсэн огноо: 2023/02/01
2023/02/01

20-р цэгийн ДХ-8-н байгуулалт. М1:25

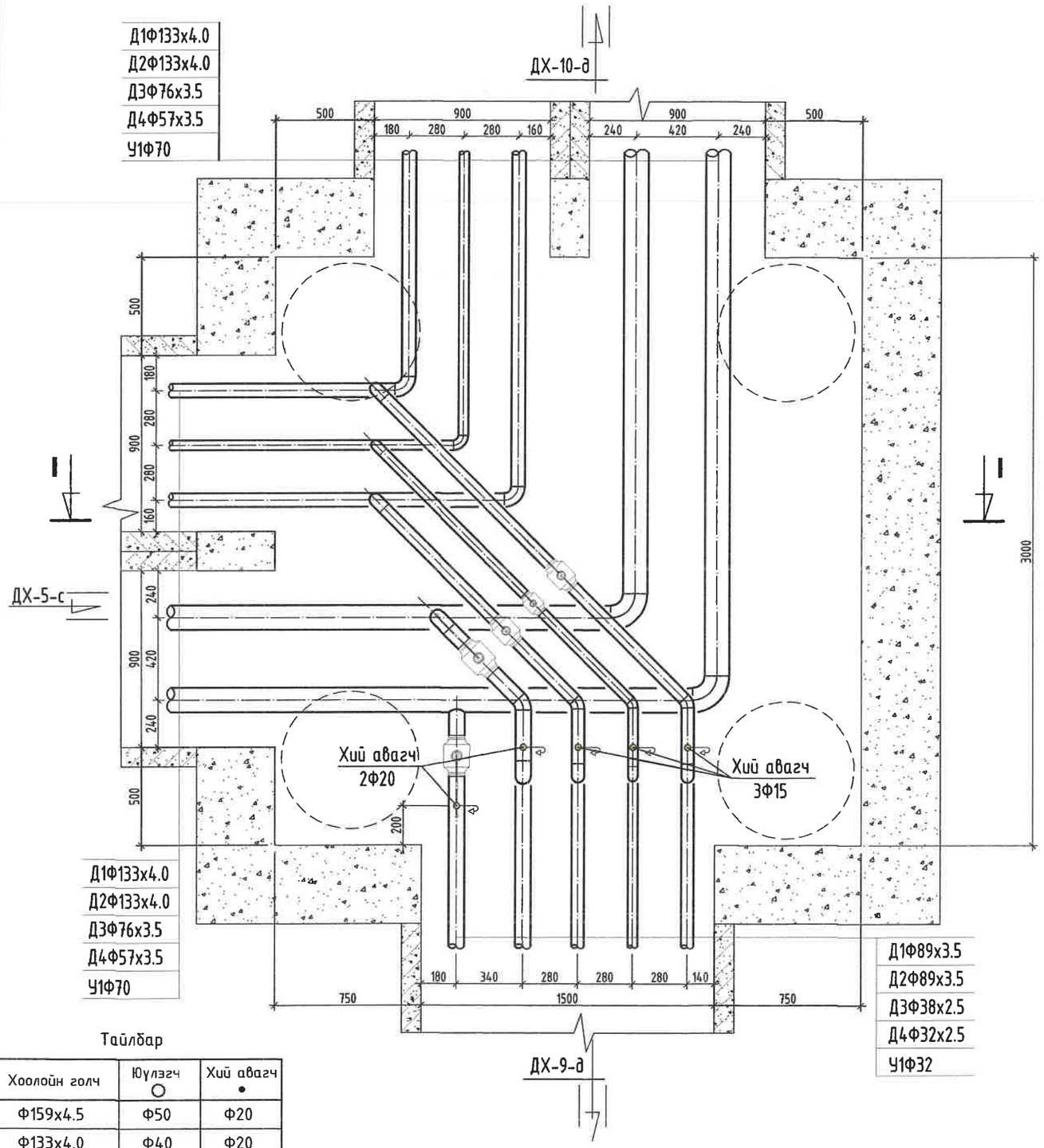

Тайлбар

Хоолойн голч	Юүлэгч ○	Хий авагч •
Ф159х4.5	Ф50	Ф20
Ф133х4.0	Ф40	Ф20
Ф108х4.0	Ф40	Ф20
Ф89х3.5	Ф40	Ф20
Ф76х3.0	Ф25	Ф15
Ф57х3.0	Ф25	Ф15
Ф45х2.5	Ф25	Ф15

МАТЕРИАЛЫН ТҮҮВЭР

Д/д	Тэмдэглэгээ	Материалын нэр	Тоо хэмжээ	Нэгж жин /кг/	Хэмжих нэгж
1	Т>100°С Р>1.6 МПа	Бөмбөлгөн хаалт 80мм	2		шир
2	Т>100°С Р>1.6 МПа	Бөмбөлгөн хаалт Ф32мм/Ф25мм	1/1		шир
3	Т>5°С Р>1.6 МПа	Бөмбөлгөн хаалт Ф32мм	1		шир
4	15с22нж	Хий авагч хаалт Ф20мм/Ф15мм	2/3		шир
5	ГОСТ 10704-91	Ган булан Ф125/80мм 90^0	2/6		шир
6	ГОСТ 3262-75	Цайрдсан ган булан Ф70/50/32/25мм 90^0	2/1/6/3		шир
7	ГОСТ 10704-91	Ган булан Ф80мм 45^0	1		шир
8	ГОСТ 3262-75	Цайрдсан ган булан Ф32/25мм 45^0	1/1		шир
9	Хэмжээ 3.0х3.0х2.0h	Худгийн барилга бүтээц	1		шир
10		Даацын ялуу ДЯ-12-12-22	12		шир
11		Даацын ялуу ДЯ-22-12-22	3		шир

KINGSEA E&C
Consulting group Co.,Ltd
Хаяг: Улаанбаатар ХУД.3-р хороо. Энгэльсийн гудамж. 5-р байр Хан-Өргөө оффис, 901 тоот
Утас: 98111987, 77190404
КИНГСИЙ ИНЖЕНЕР ЭНД КОНСТРАКШН"ХХК

Зөвхөн аймаг. Улиастай сум.

2-Р ХЭЛХЭЭНИЙ ГАДНА ДУЛААН ХАНГАМЖИЙН ШУГАМЫН ӨӨРЧЛӨЛТ, ШИНЭЧЛЭЛТ /9-Р УДДТ/

Дулааны худаг-8, Байгуулалт, огтлол 1-1

Ye шат: А3

Инженер		Л.Баасанхүү	Е.Г Шифр: КС 02-32/22	Масштаб: М1:25	Огноо: 2022 он
Гүйцэтгэсэн		Н.Батдорж	Т.Г Шифр:	Зургийн дугаар: ГДГ-62	Бух хуудас: 82
Шалгасан		Л.Баасанхүү			

Суулгахын хэвлэсэн огноо: 2023/02/01

2023/02/01

20-р цэгийн ДХ-8-н Огтлол 1-1. М1:25

ОГТЛОЛ /I-I/

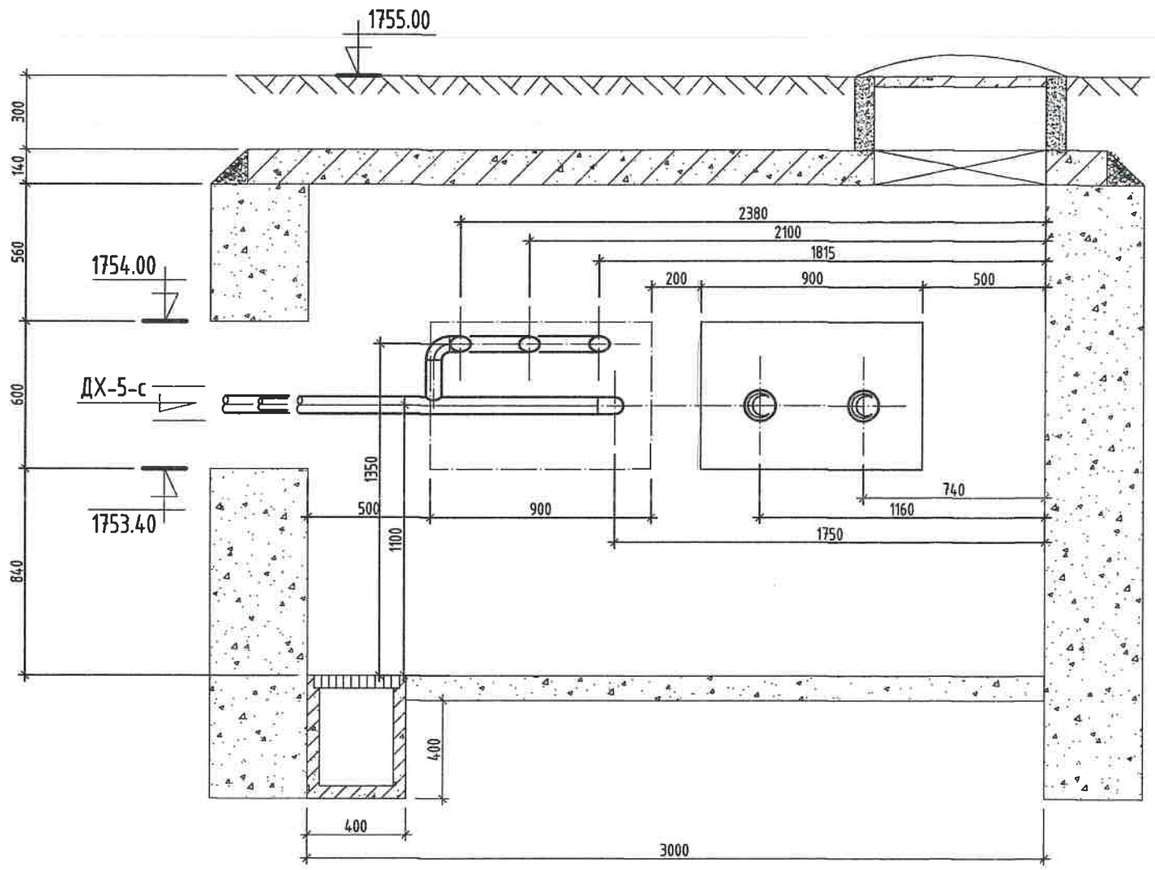

Тайлбар

Хоолойн голч	Юүлэгч ○	Хий авагч •
Ф159х4.5	Ф50	Ф20
Ф133х4.0	Ф40	Ф20
Ф108х4.0	Ф40	Ф20
Ф89х3.5	Ф40	Ф20
Ф76х3.0	Ф25	Ф15
Ф57х3.0	Ф25	Ф15
Ф45х2.5	Ф25	Ф15

KINGSEA E&C
Consulting group Co.,Ltd
Хаяг: Улаанбаатар.ХУД.3-р хороо. Энгельсийн гудамж. 5-р байр Хан-Өргөө оффис, 901 тоот
Утас: 98111987, 77190404
КИНГСИЙ ИНЖЕНЕР ЭНД КОНСТРАКШН"ХХК

Завхан аймаг. Улиастай сум.

2-Р ХЭЛХЭЭНИЙ ГАДНА ДУЛААН ХАНГАМЖИЙН ШУГАМЫН ӨӨРЧЛӨЛТ, ШИНЭЧЛЭЛТ /9-Р УДДТ/

Дулааны худаг-8, Огтлол 1-1					Үе шат: АЗ
Инженер		Л.Баасанхүү	Е.Г Шифр: КС 02-32/22	Масштаб:	Огноо: 2022 он
Гүйцэтгэсэн		Н.Батдорж	Т.Г Шифр:	Зургийн дугаар: ГДГ-62а	Бүх хуудас: 82
Шалгасан		Л.Баасанхүү			

Суурилуулсан огноо: 2023/02/01

2023/02/01

22-р цэгийн ДХ-9-н байгуулалт. М1:25

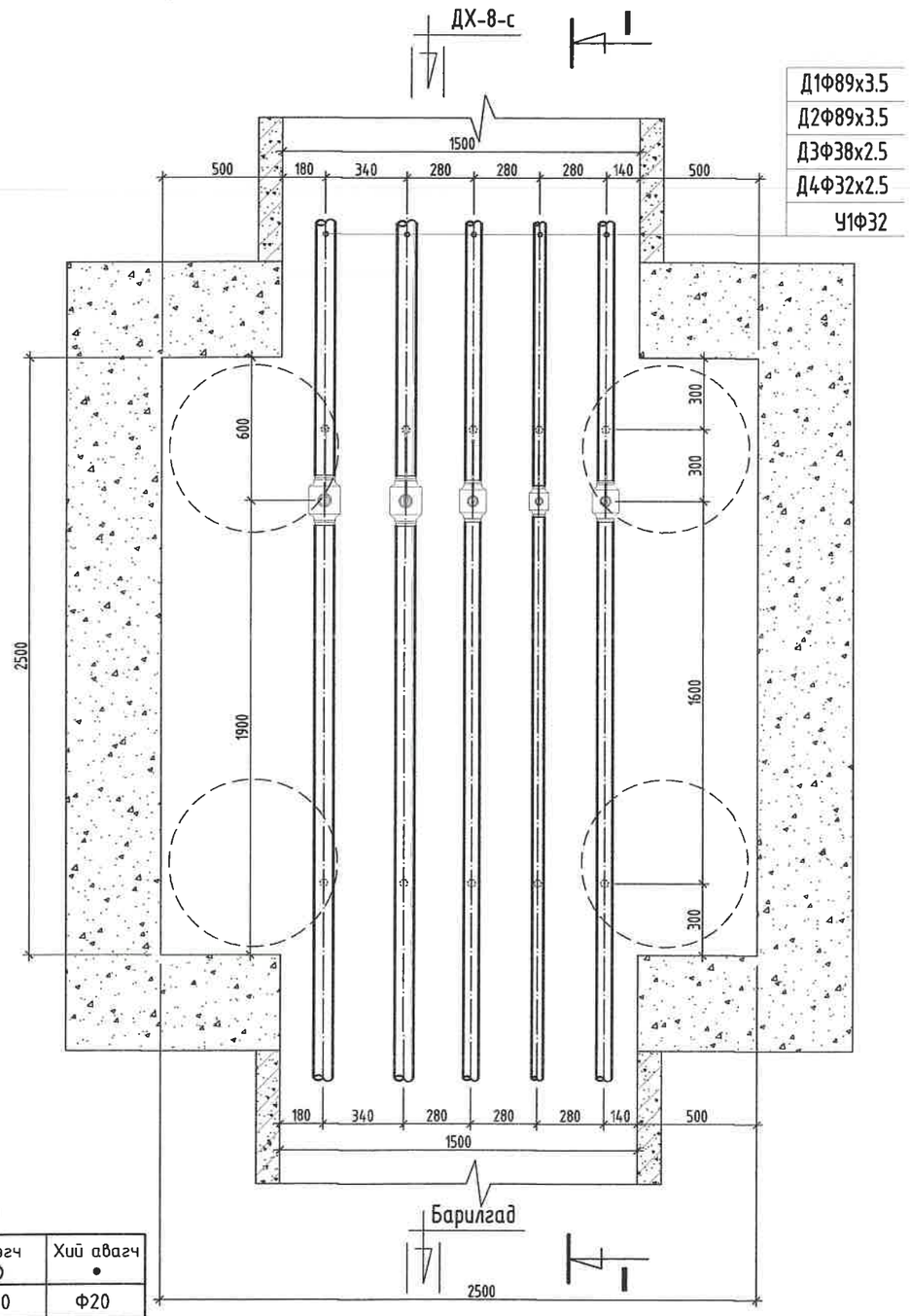

ОГТЛОЛ /I-I/

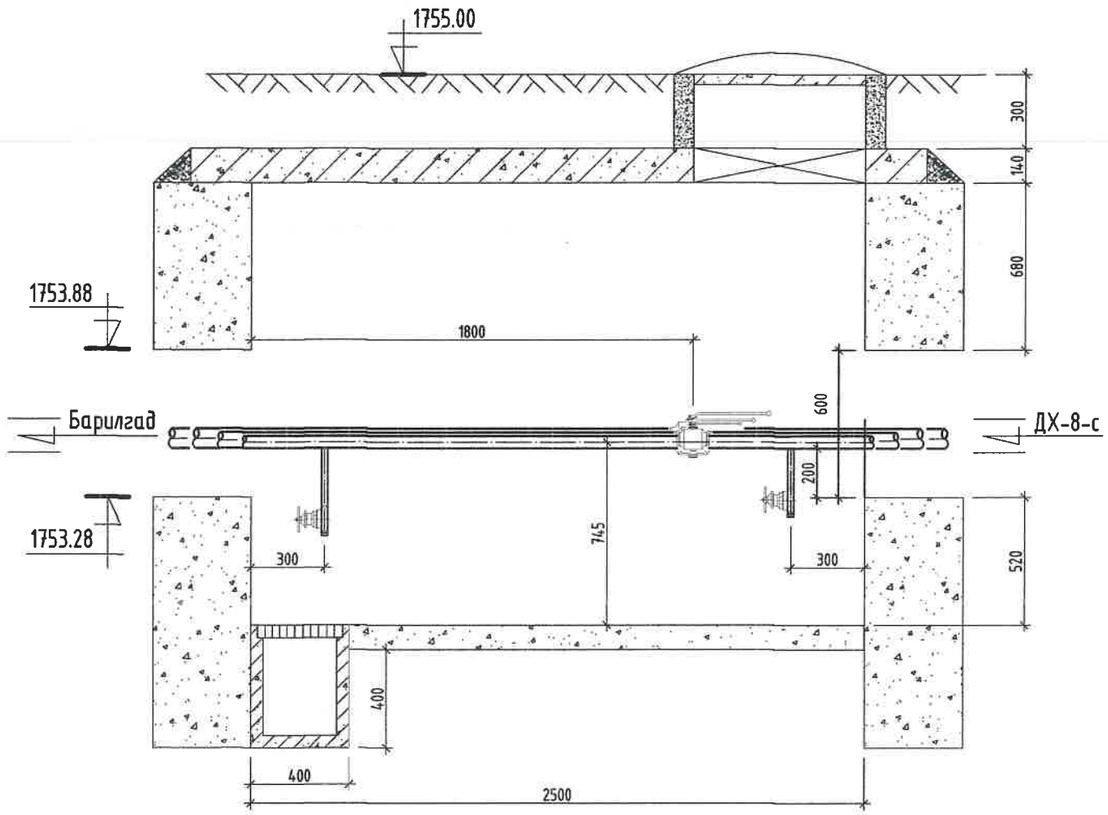

Тайлбар

Хоолойн голч	Юүлэгч ○	Хий авагч •
Ф159х4.5	Ф50	Ф20
Ф133х4.0	Ф40	Ф20
Ф108х4.0	Ф40	Ф20
Ф89х3.5	Ф40	Ф20
Ф76х3.0	Ф25	Ф15
Ф57х3.0	Ф25	Ф15
Ф45х2.5	Ф25	Ф15

МАТЕРИАЛЫН ТҮҮВЭР

Д/д	Тэмдэглэгээ	Материалын нэр	Тоо хэмжээ	Нэгж жин /кг/	Хэмжих нэгж
1	Т>100°С Р>1.6 МПа	Бөмбөлгөн хаалт Ф80мм	2		шир
2	Т>100°С Р>1.6 МПа	Бөмбөлгөн хаалт Ф32мм/Ф25мм	1/1		шир
3	Т>5°С Р>1.6 МПа	Бөмбөлгөн хаалт Ф32мм	1		шир
4	15с22нж	Ус буулгах хаалт Ф40мм/Ф25мм	2/3		шир
5	Хэмжээ 2.5х2.5х1.8h	Худгийн барилга бүтээц	1		шир
6		Даацын ялуу ДЯ-22-12-22	6		шир

KINGSEA E&C
Consulting group Co.,Ltd
Хаяг: Улаанбаатар,ХУД.3-р хороо. Энгельсийн гудамж. 5-р байр Хан-Вргаа оффис, 901 тоот
Утас: 98111987, 77190444
КИНГСИЙ ИНЖЕНЕР ЭНД КОНСТРАКШН"ХХК

Завхан аймаг. Улиастай сум.

2-Р ХЭЛХЭЭНИЙ ГАДНА ДУЛААН ХАНГАМЖИЙН ШУГАМЫН ӨӨРЧЛӨЛТ, ШИНЭЧЛЭЛТ /9-Р УДДТ/

Дулааны худаг-9, Байгуулалт, огтлол 1-1

Инженер		Л.Баасанхүү	Е.Г Шифр: КС 02-32/22	Масштаб:	Ye шат: А3
Гүйцэтгэсэн	И.Баярж.	Н.Батдорж	Т.Г Шифр:	Зургийн дугаар: ГДГ-63	Огноо: 2022 он
Шалгасан		Л.Баасанхүү			Бух хуудас: 82

Сүүлчийн хавтасан огноо: 2023/02/01

2023/02/01

25-р цэгийн ДХ-10-н байгуулалт. М1:25

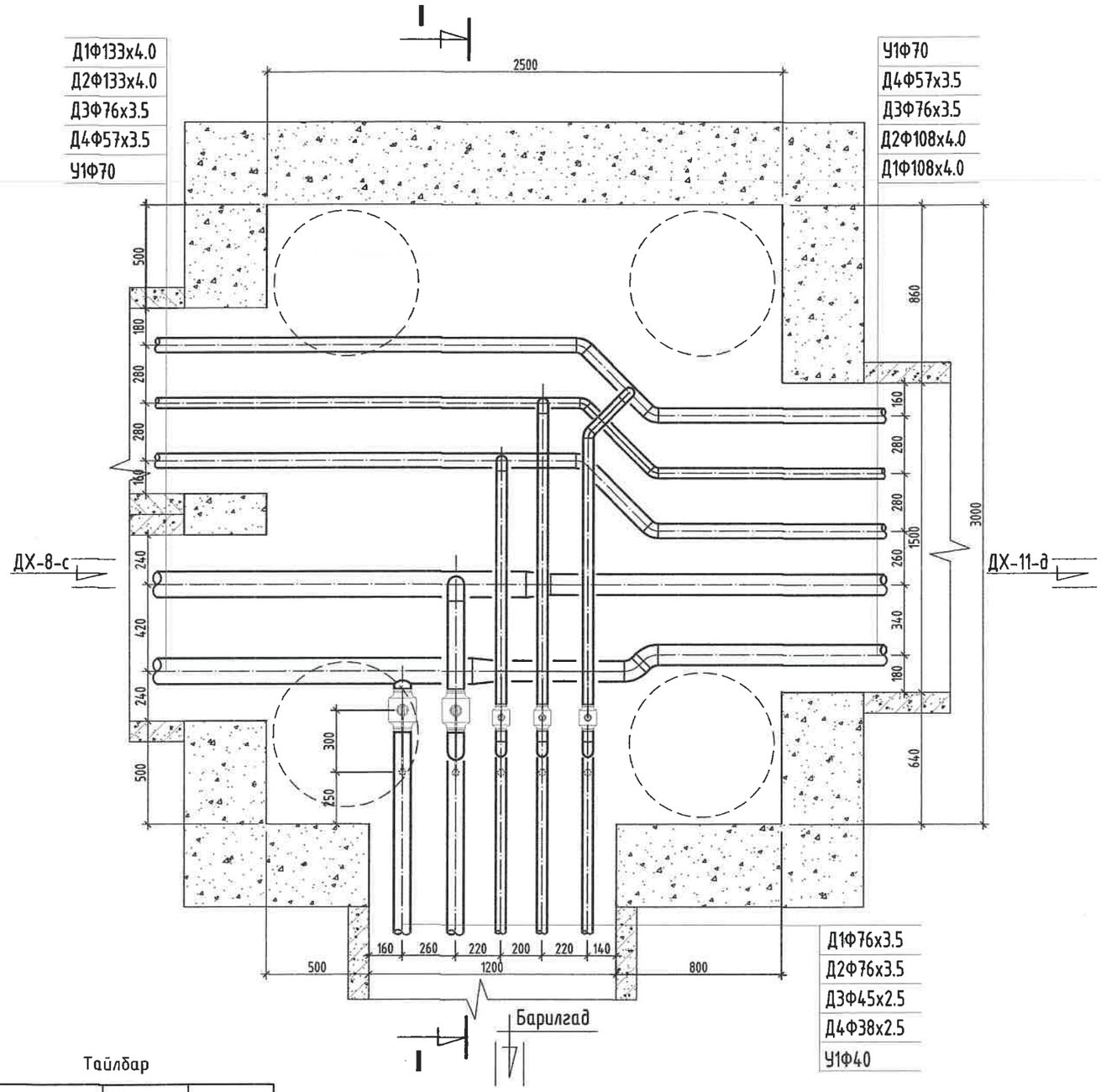

Тайлбар

Хоолойн голч	Юүлэгч ○	Хий авагч •
Ф159х4.5	Ф50	Ф20
Ф133х4.0	Ф40	Ф20
Ф108х4.0	Ф40	Ф20
Ф89х3.5	Ф40	Ф20
Ф76х3.0	Ф25	Ф15
Ф57х3.0	Ф25	Ф15
Ф45х2.5	Ф25	Ф15

МАТЕРИАЛЫН ТҮҮВЭР

Д/д	Тэмдэглэгээ	Материалын нэр	Тоо хэмжээ	Нэгж жин /кг/	Хэмжих нэгж
1	Т>100°С Р>1.6 МПа	Бөмбөлгөн хаалт Ф70мм	2		шир
2	Т>100°С Р>1.6 МПа	Бөмбөлгөн хаалт Ф40мм/Ф32мм	1/1		шир
3	Т>5°С Р>1.6 МПа	Бөмбөлгөн хаалт Ф40мм	1		шир
4	15с22нж	Ус буулгах хаалт Ф25мм	5		шир
5	ГОСТ 10704-91	Ган булан Ф100мм 45°/Ф70мм	2/3		шир
6	ГОСТ 3262-75	Цайрдсан ган булан Ф40/32мм 45°	5/2		шир
7	ГОСТ 3262-75	Цайрдсан ган булан Ф40/32мм 90°	6/3		шир
8	ГОСТ 10704-91	Ган шилжвэр Ф125/100мм	2		шир
9	Хэмжээ 3.0х2.5х2.0h	Худгийн барилга бүтээц	1		шир
10		Даацын ялуу ДЯ-12-12-22	6		шир
11		Даацын ялуу ДЯ-18-12-22	3		шир
12		Даацын ялуу ДЯ-22-12-22	3		шир

KINGSEA E&C
Consulting group Co.,Ltd
Хаяг: Улаанбаатар.ХУД.3-р хороо. Энгэльсийн гудамж. 5-р байр Хан-Өргөө оффис, 901 тоот
Утас: 98111987, 77190404
КИНГСИЙ ИНЖЕНЕР ЭНД КОНСТРАКШН"ХХК

Завхан аймаг. Улиастай сум.

2-Р ХЭЛХЭЭНИЙ ГАДНА ДУЛААН ХАНГАМЖИЙН ШУГАМЫН ӨӨРЧЛӨЛТ, ШИНЭЧЛЭЛТ /9-Р УДДТ/

Дулааны худаг-10, Байгуулалт, огтлол 1-1

Инженер		Л.Баасанхүү	Е.Г Шифр: КС 02-32/22	Масштаб: М1:25	Ye шал: А3
Гүйцэтгэсэн		Н.Батдорж			Огноо: 2022 он
Шалгасан		Л.Баасанхүү	Т.Г Шифр:	Зургийн дугаар: ГДГ-64	Бух хуудас: 82

Сүүлчийн хэвлэсэн огноо: 2023/02/01

2023/02/01

25-р цэгийн ДХ-10-н Огтлол 1-1. М1:25

ОГТЛОЛ /I-I/

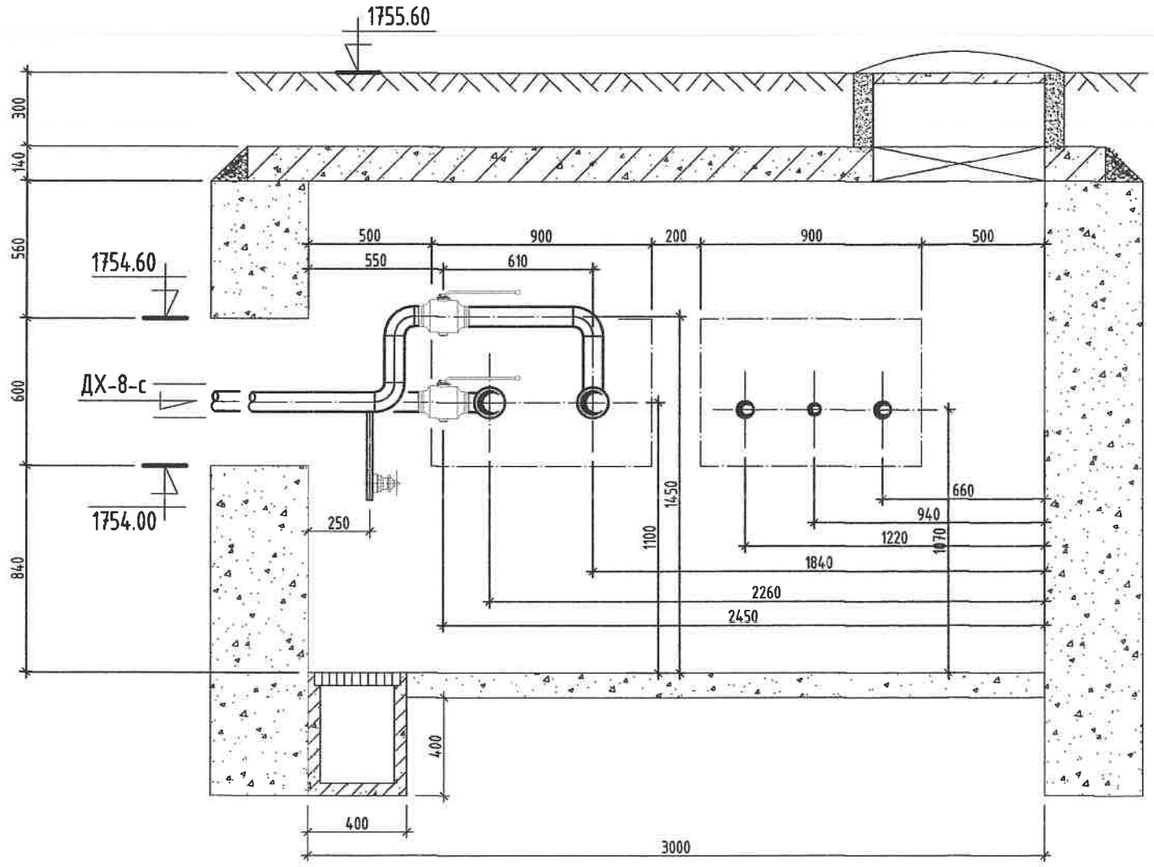

Тайлбар

Хоолойн голч	Ялгаварлагч ○	Хий авагч ●
Ф159х4.5	Ф50	Ф20
Ф133х4.0	Ф40	Ф20
Ф108х4.0	Ф40	Ф20
Ф89х3.5	Ф40	Ф20
Ф76х3.0	Ф25	Ф15
Ф57х3.0	Ф25	Ф15
Ф45х2.5	Ф25	Ф15

KINGSEA E&C
Consulting group Co.,Ltd
Хаяг: Улаанбаатар,ХУД 3-р хороо. Энгэльсийн гудамж. 5-р байр Хан-Өргөө оффис, 901 тоот
Утас: 98111987, 77190404
КИНГСИЙ ИНЖЕНЕР ЭНД КОНСТРАКШН"ХХК

Завхан аймаг. Улиастай сум.
2-Р ХЭЛХЭЭНИЙ ГАДНА ДУЛААН ХАНГАМЖИЙН ШУГАМЫН ӨӨРЧЛӨЛТ, ШИНЭЧЛЭЛТ /9-Р УДДТ/

Дулааны худаг-10, Огтлол 1-1					Ye шат: А3
Инженер		Л.Баасанхүү	Е.Г Шифр: КС 02-32/22	Масштаб:	Огноо: 2022 он
Гүйцэтгэсэн		Н.Батдорж	Т.Г Шифр:	Зургийн дугаар: ГДГ-62а	Бүх хуудас: 82
Шалгасан		Л.Баасанхүү			

Сүүлчийн хэвлэсэн огноо: 2023/02/01

28-р цэгийн ДХ-11-н байгуулалт. М1:25

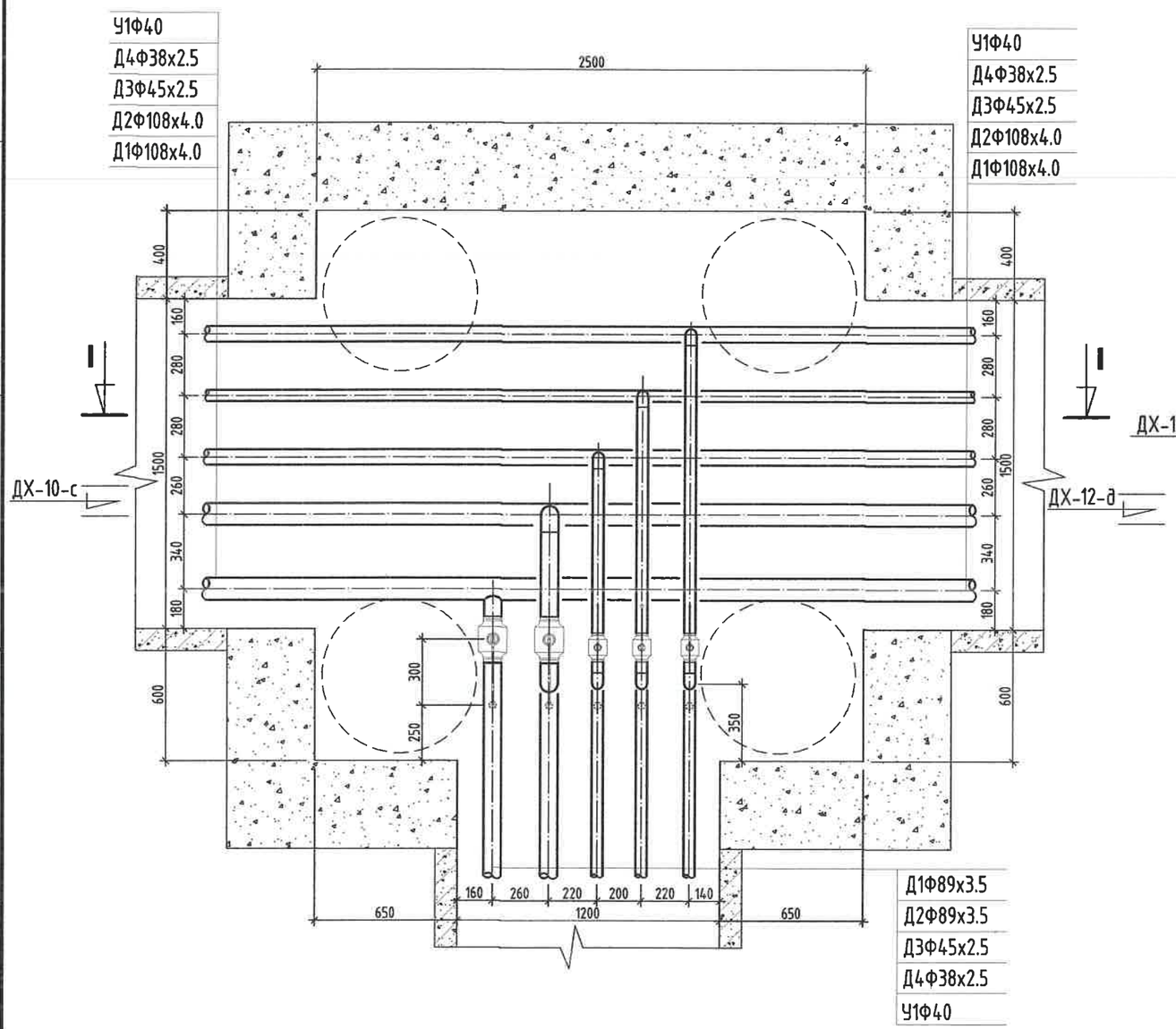

ОГТЛОЛ /I-I/

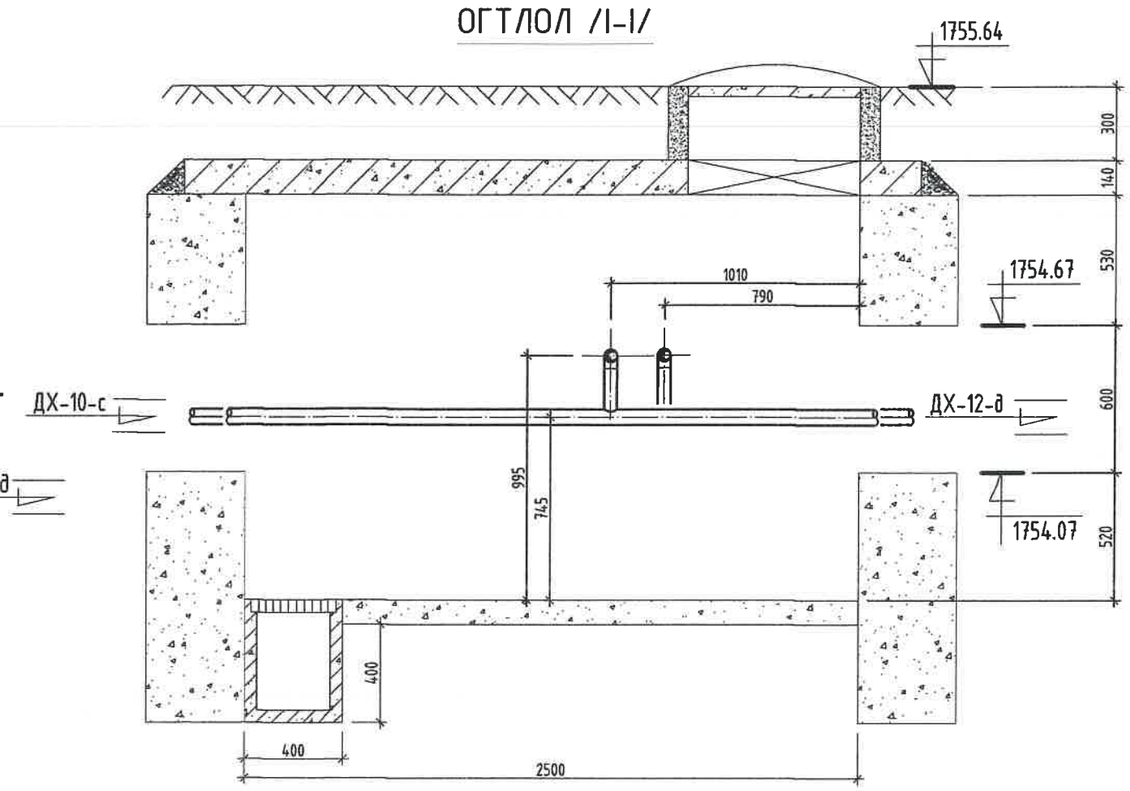

МАТЕРИАЛЫН ТҮҮВЭР

Д/д	Тэмдэглэгээ	Материалын нэр	Тоо хэмжээ	Нэгж жин /кг/	Хэмжих нэгж
1	T>100°C P>1.6 МПа	Бөмбөлгөн хаалт Ф80мм	2		шир
2	T>100°C P>1.6 МПа	Бөмбөлгөн хаалт Ф40мм/Ф32мм	1/1		шир
3	T>5°C P>1.6 МПа	Бөмбөлгөн хаалт Ф40мм	1		шир
4	15с22нж	Ус буулгах хаалт Ф40мм/Ф25мм	2/3		шир
5	ГОСТ 10704-91	Ган булан Ф80мм	3		шир
6	ГОСТ 3262-75	Цайрдсан ган булан Ф40/32мм	6/3		шир
7	Хэмжээ 2.5х2.5х1.8h	Худгийн барилга бүтээц	1		шир
8		Даацын ялуу ДЯ-18-12-22	3		шир
9		Даацын ялуу ДЯ-22-12-22	6		шир

Тайлбар

Хоолойн голч	Юүлэгч ○	Хий авагч •
Ф159х4.5	Ф50	Ф20
Ф133х4.0	Ф40	Ф20
Ф108х4.0	Ф40	Ф20
Ф89х3.5	Ф40	Ф20
Ф76х3.0	Ф25	Ф15
Ф57х3.0	Ф25	Ф15
Ф45х2.5	Ф25	Ф15

KINGSEA E&C
Consulting group Co.,Ltd
Хаяг: Улаанбаатар,ХУД.3-р хороо, Энгэльсийн гудамж, 5-р байр Хан-Өргөө оффис, 901 тоот
Утас: 98111987, 77190404
КИНГСИЙ ИНЖЕНЕР ЭНД КОНСТРАКШН"ХХК

Захиалгын дугаар: 2023/02/01

Завхан аймаг, Улиастай сум.

2-Р ХЭЛХЭЭНИЙ ГАДНА ДУЛААН ХАНГАМЖИЙН ШУГАМЫН ӨӨРЧЛӨЛТ, ШИНЭЧЛЭЛТ /9-Р УДДТ/

Дулааны худаг-11, Байгуулалт, огтлол 1-1

Инженер		Л.Баасанхүү	ЕГ Шифр: КС 02-32/22	Масштаб: М1:25	Ye шат: АЗ
Гүйцэтгэсэн		Н.Батдорж			Огноо: 2022 он
Шалгасан		Л.Баасанхүү	Т.Г Шифр:	Зургийн дугаар: ГДГ-65	Бух хуудас: 82

29-р цэгийн ДХ-12-н байгуулалт. М1:25

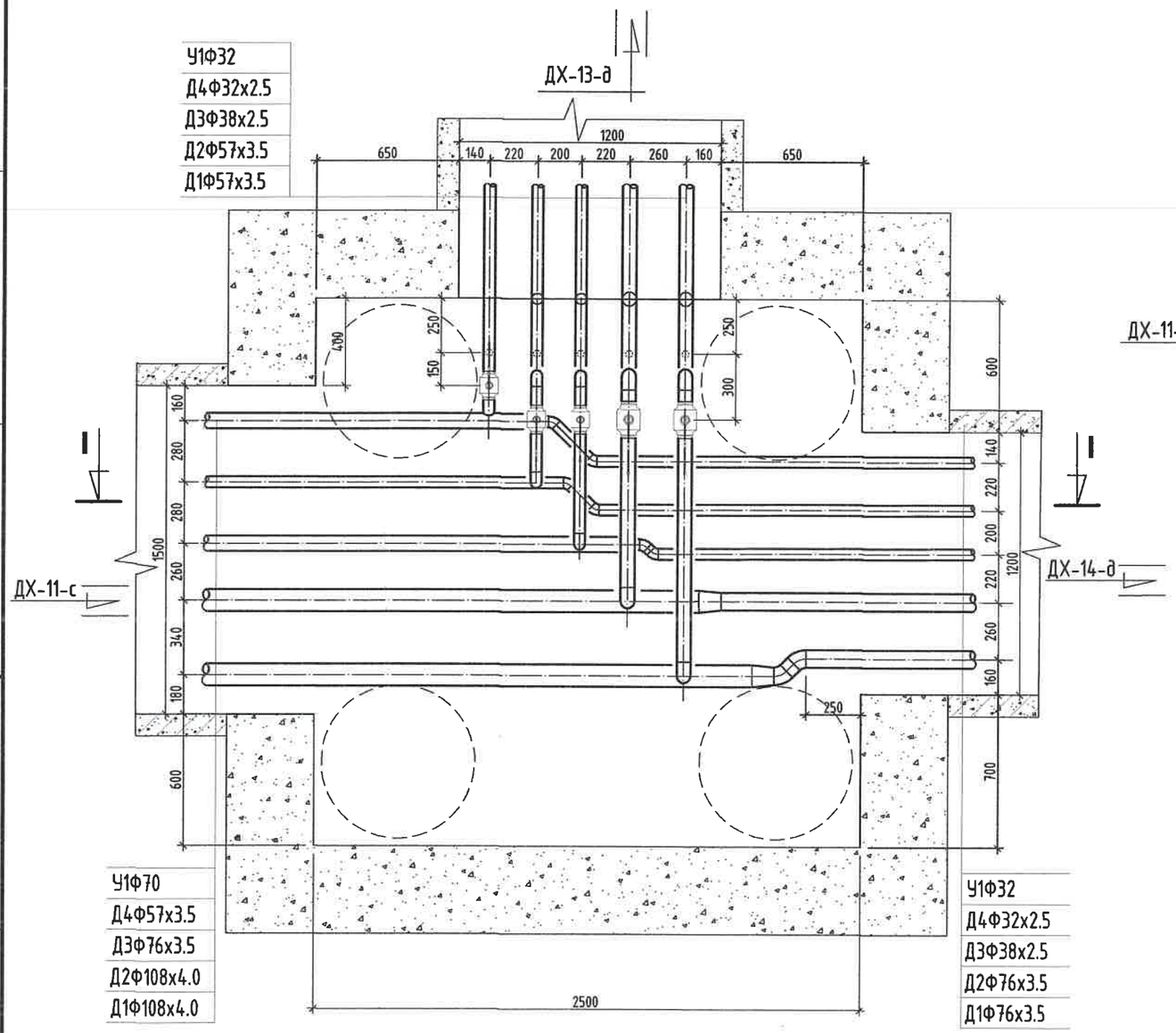

ОГТЛОЛ /I-I/

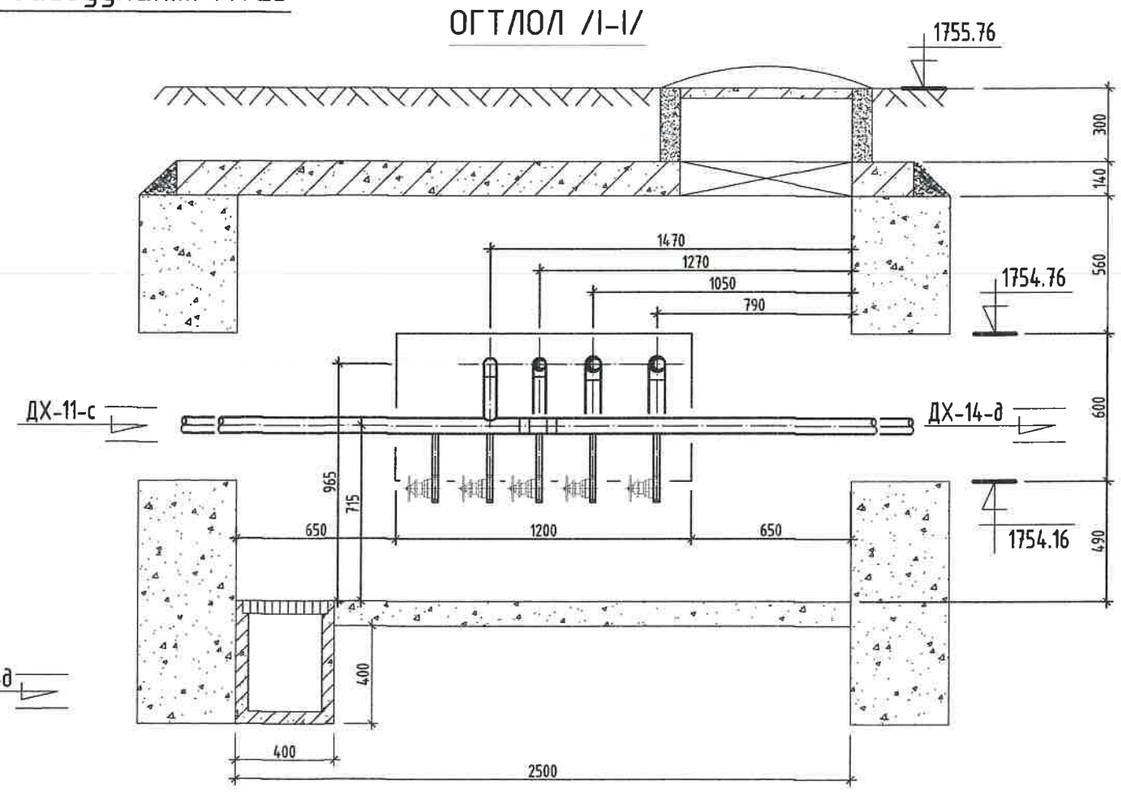

МАТЕРИАЛЫН ТҮҮВЭР

Д/д	Тэмдэглэгээ	Материалын нэр	Тоо хэмжээ	Нэгж жин /кг/	Хэмжих нэгж
1	T>100°C P>1.6 МПа	Бөмбөлгөн хаалт Ф50мм	2		шир
2	T>100°C P>1.6 МПа	Бөмбөлгөн хаалт Ф32мм/Ф25мм	1/1		шир
3	T>5°C P>1.6 МПа	Бөмбөлгөн хаалт Ф32мм	1		шир
4	15с22нж	Ус буулгах хаалт Ф25мм	5		шир
5	ГОСТ 10704-91	Ган булан Ф50мм	6		шир
6	ГОСТ 10704-91	Ган булан Ф70мм 45°	2		шир
7	ГОСТ 3262-75	Цайрдсан ган булан Ф32/25мм	3/3		шир
8	ГОСТ 3262-75	Цайрдсан ган булан Ф32/25мм 45°	4/2		шир
9	ГОСТ 10704-91	Ган шилжвэр Ф100/70мм	2		шир
10	ГОСТ 3262-75	Цайрдсан ган шилжвэр Ф70/32мм, Ф50/25мм	1/1		шир
11	ГОСТ 3262-75	Цайрдсан ган шилжвэр Ф70/32мм	1		шир
12	Хэмжээ 2.5х2.5х1.8h	Худгийн барилга бүтээц	1		шир
13		Даацын ялуу ДЯ-18-12-22	6		шир
14		Даацын ялуу ДЯ-22-12-22	3		шир

Тайлбар

Хоолойн голч	Юүлэгч ○	Хий авагч •
Ф159х4.5	Ф50	Ф20
Ф133х4.0	Ф40	Ф20
Ф108х4.0	Ф40	Ф20
Ф89х3.5	Ф40	Ф20
Ф76х3.0	Ф25	Ф15
Ф57х3.0	Ф25	Ф15
Ф45х2.5	Ф25	Ф15

KINGSEA E&C
Consulting group Co.,Ltd
Хаяг: Улаанбаатар,ХУД.3-р хороо. Энгельсийн гудамж. 5-р байр Хан-Вргөө оффис, 901 тоот
Утас: 98111987, 77190404
КИНГСИЙ ИНЖЕНЕР ЭНД КОНСТРАКШН"ХХК

Завхан аймаг. Улиастай сум.

2-Р ХЭЛХЭЭНИЙ ГАДНА ДУЛААН ХАНГАМЖИЙН ШУГАМЫН ӨӨРЧЛӨЛТ, ШИНЭЧЛЭЛТ /9-Р УДДТ/

Дулааны худаг-12, Байгуулалт, огтлол 1-1

Инженер		Л.Баасанхүү	Е.Г Шифр: КС 02-32/22	Масштаб: М1:25	Ye шат: А3
Гүйцэтгэсэн		Н.Батдорж	Т.Г Шифр:	Зургийн дугаар: ГДГ-66	Огноо: 2022 он
Шалгасан		Л.Баасанхүү			Бүх хуудас: 82

Сүүлчийн хэвлэсэн огноо: 2023/02/01

2023/02/01

31-р цэгийн ДХ-13-н байгуулалт. М1:25

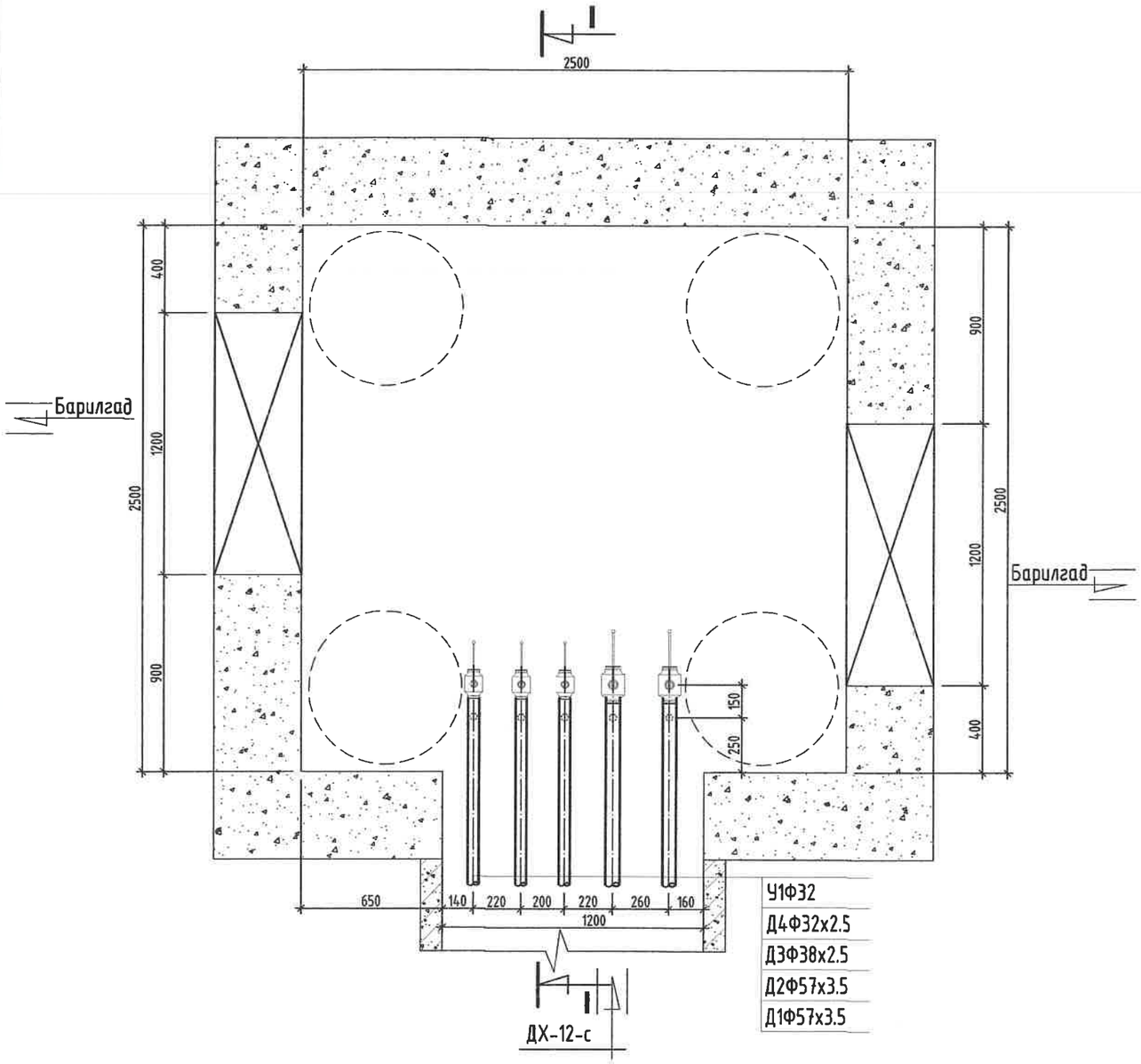

ОГТЛОЛ /I-I/

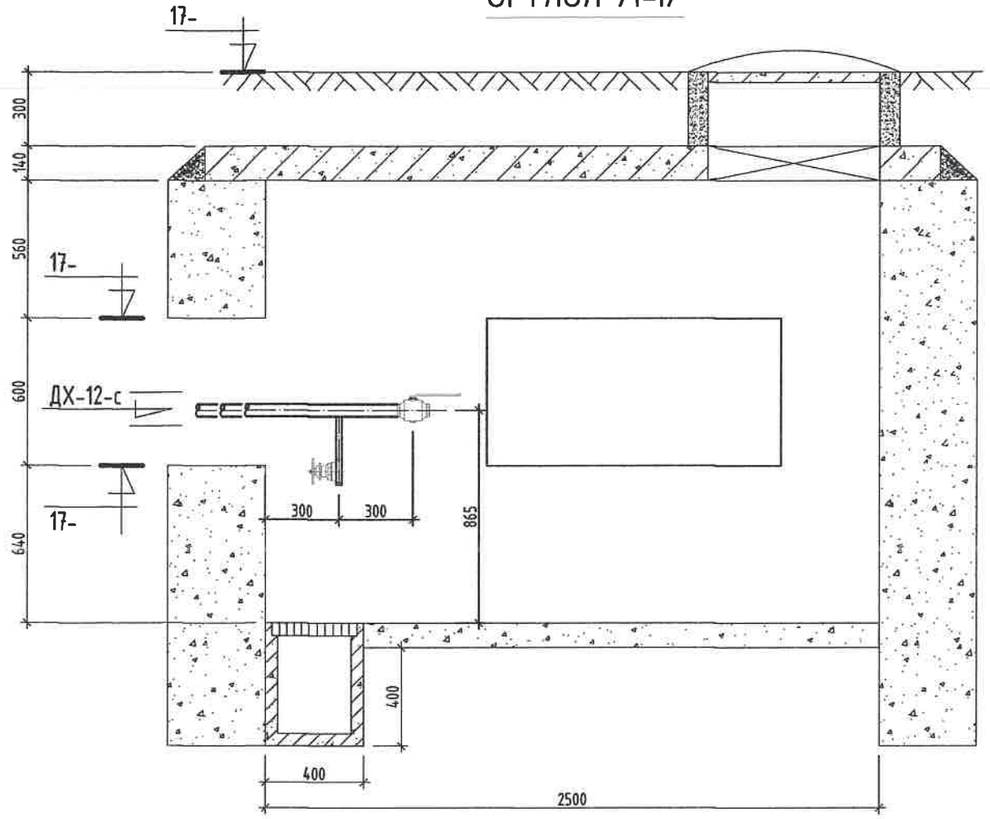

МАТЕРИАЛЫН ТҮҮВЭР

Д/д	Тэмдэглэгээ	Материалын нэр	Тоо хэмжээ	Нэгж жин /кг/	Хэмжих нэгж
1	T>100°C P>1.6 МПа	Бөмбөлгөн хаалт Ф50мм	2		шир
2	T>100°C P>1.6 МПа	Бөмбөлгөн хаалт Ф32мм/Ф25мм	1/1		шир
3	T>5°C P>1.6 МПа	Бөмбөлгөн хаалт Ф32мм	1		шир
4	15с22нж	Ус буулгах хаалт Ф25мм	5		шир
5	Хэмжээ 2.5х2.5х1.8h	Худгийн барилга бүтээц	1		шир
6		Даацын ялуу ДЯ-18-12-22	9		шир

Тайлбар

Хоолойн голч	Юүлэгч ○	Хий авагч •
Ф159х4.5	Ф50	Ф20
Ф133х4.0	Ф40	Ф20
Ф108х4.0	Ф40	Ф20
Ф89х3.5	Ф40	Ф20
Ф76х3.0	Ф25	Ф15
Ф57х3.0	Ф25	Ф15
Ф45х2.5	Ф25	Ф15

KINGSEA E&C
Consulting group Co.,Ltd
Хаяг: Улаанбаатар ХУД.3-р хороо. Энгельсийн гудамж. 5-р байр Хан-Өргөө оффис, 901 тоот
Утас: 98111987, 77190404
КИНГСИЙ ИНЖЕНЕР ЭНД КОНСТРАКШН"ХХК

Завхан аймаг. Улиастай сум.

2-Р ХЭЛХЭЭНИЙ ГАДНА ДУЛААН ХАНГАМЖИЙН ШУГАМЫН ӨӨРЧЛӨЛТ, ШИНЭЧЛЭЛТ /9-Р УДДТ/

Дулааны худаг-13, Байгуулалт, огтлол 1-1

Инженер		Л.Баасанхүү	Е.Г Шифр: КС 02-32/22	Масштаб: М1:25	Ye шат: А3
Гүйцэтгэсэн		Н.Батдорж			Огноо: 2022 он
Шалгасан		Л.Баасанхүү	Т.Г Шифр:	Зургийн дугаар: ГДГ-67	Бүх хуудас: 82

Сүүлчийн хэвлэсэн огноо: 2023/02/01
2023/02/01

33-р цэгийн ДХ-14-н байгуулалт. М1:25

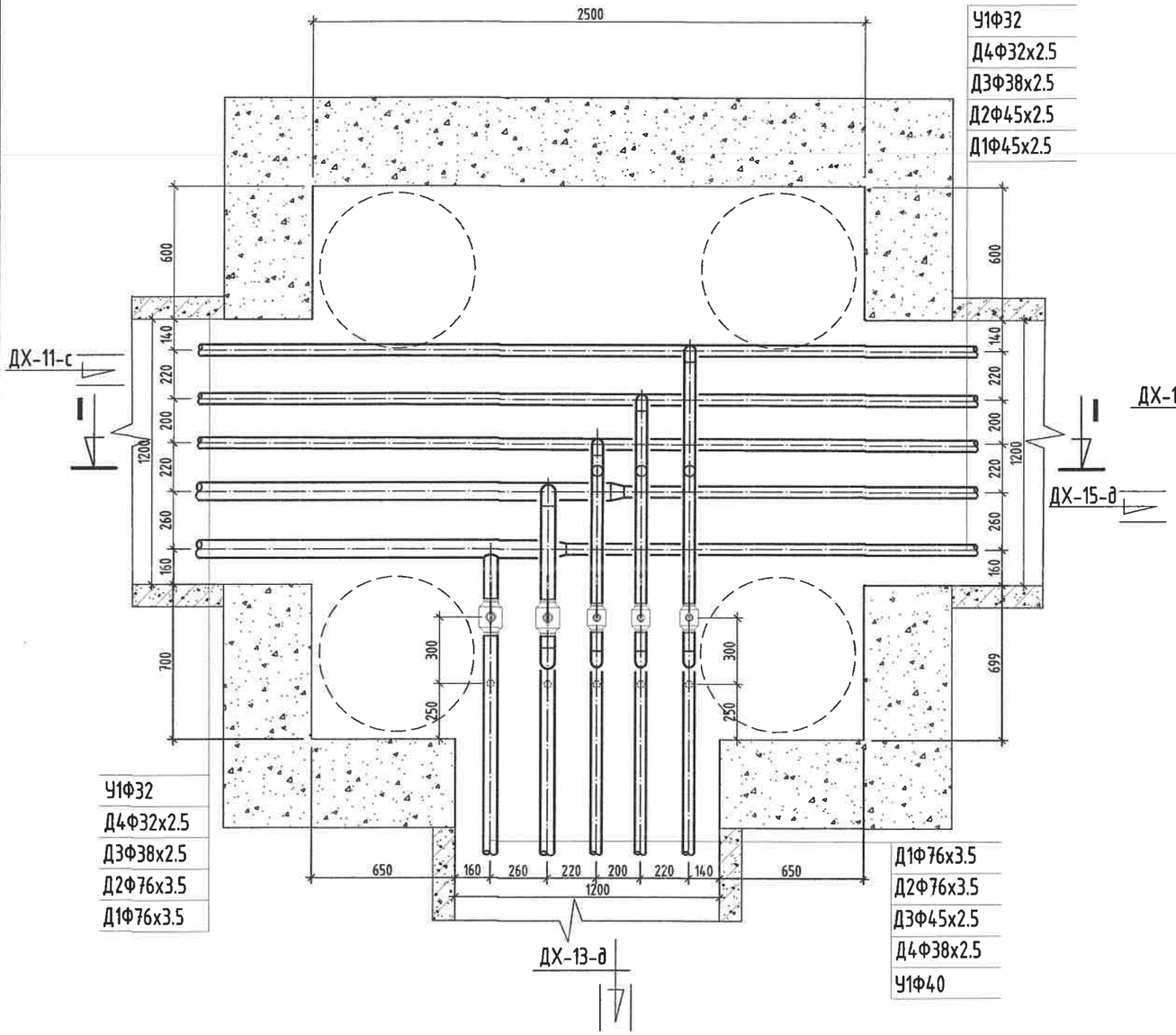

ОГТЛОЛ /I-I/

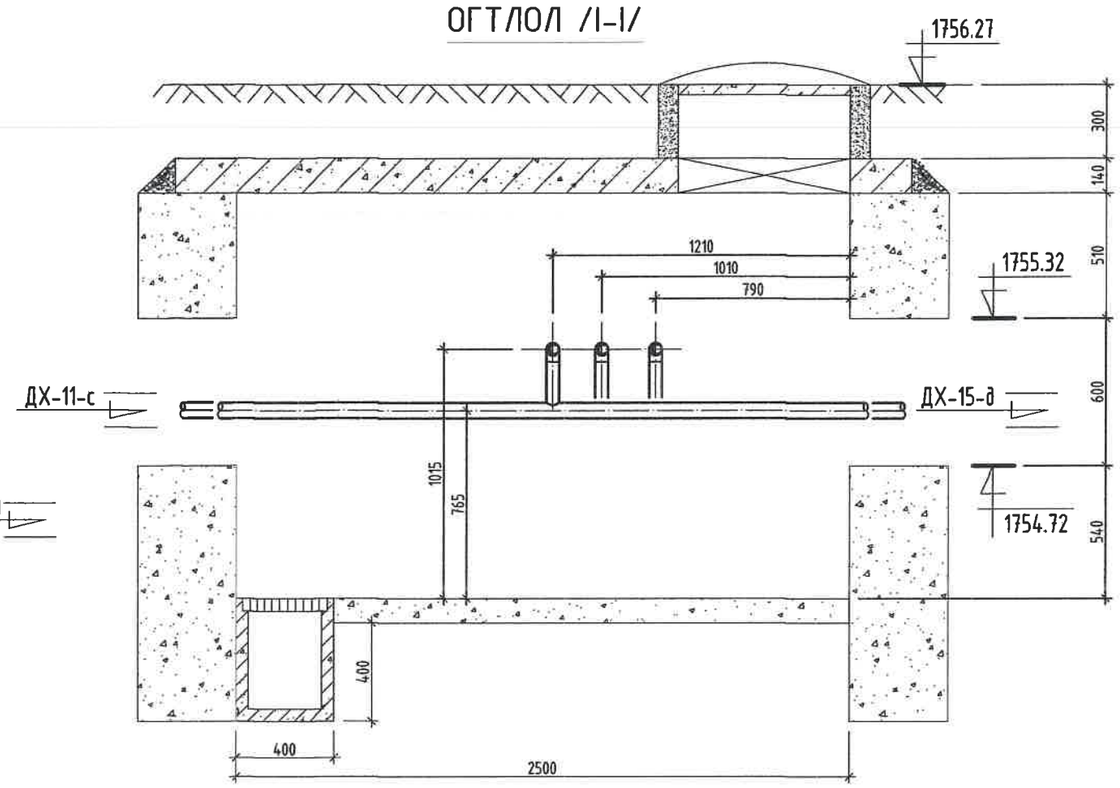

МАТЕРИАЛЫН ТҮҮВЭР

Д/д	Тэмдэглэгээ	Материалын нэр	Тоо хэмжээ	Нэгж жин /кг/	Хэмжих нэгж
1	T>100°C P>1.6 МПа	Бөмбөлгөн хаалт Ф70мм	2		шир
2	T>100°C P>1.6 МПа	Бөмбөлгөн хаалт Ф32мм/Ф25мм	1/1		шир
3	T>5°C P>1.6 МПа	Бөмбөлгөн хаалт Ф40мм	1		шир
4	15с22нж	Ус буулгах хаалт Ф25мм	5		шир
5	ГОСТ 10704-91	Ган булан Ф70мм	3		шир
6	ГОСТ 3262-75	Цайрдсан ган булан Ф40/32мм	6/3		шир
7	ГОСТ 10704-91	Ган шилжвэр Ф70/40мм	2		
8	Хэмжээ 2.5х2.5х1.8h	Худгийн барилга бүтээц	1		
9		Даацын ялуу ДЯ-18-12-22	9		

Тайлбар

Хоолойн голч	Юүлэгч ○	Хий авагч •
Ф159х4.5	Ф50	Ф20
Ф133х4.0	Ф40	Ф20
Ф108х4.0	Ф40	Ф20
Ф89х3.5	Ф40	Ф20
Ф76х3.0	Ф25	Ф15
Ф57х3.0	Ф25	Ф15
Ф45х2.5	Ф25	Ф15

KINGSEA E&C
Consulting group Co.,Ltd
Хаяг: Улаанбаатар,ХУД 3-р хороо. Энгэльсийн гудамж. 5-р байр Хан-Өргөө оффис, 901 тоот
Утас: 98111987, 77190404
КИНГСИЙ ИНЖЕНЕР ЭНД КОНСТРАКШН"ХХК

Завхан аймаг. Улиастай сум.

2-Р ХЭЛХЭЭНИЙ ГАДНА ДУЛААН ХАНГАМЖИЙН ШУГАМЫН ӨӨРЧЛӨЛТ, ШИНЭЧЛЭЛТ /9-Р УДДТ/

Дулааны худаг-14, Байгуулалт, огтлол 1-1

Инженер		Л.Баасанхүү	Е.Г Шифр: КС 02-32/22	Масштаб: М1:25	Огноо 2022 он
Гүйцэтгэсэн		Н.Батдорж	Т.Г Шифр:	Зургийн дугаар: ГДГ-68	Бүх хуудас: 82
Шалгасан		Л.Баасанхүү			

Ye шал: А3

Сүүлчийн хэвлэсэн огноо: 2023/02/01
2023/02/01

35-р цэгийн ДХ-15-н байгуулалт. М1:25

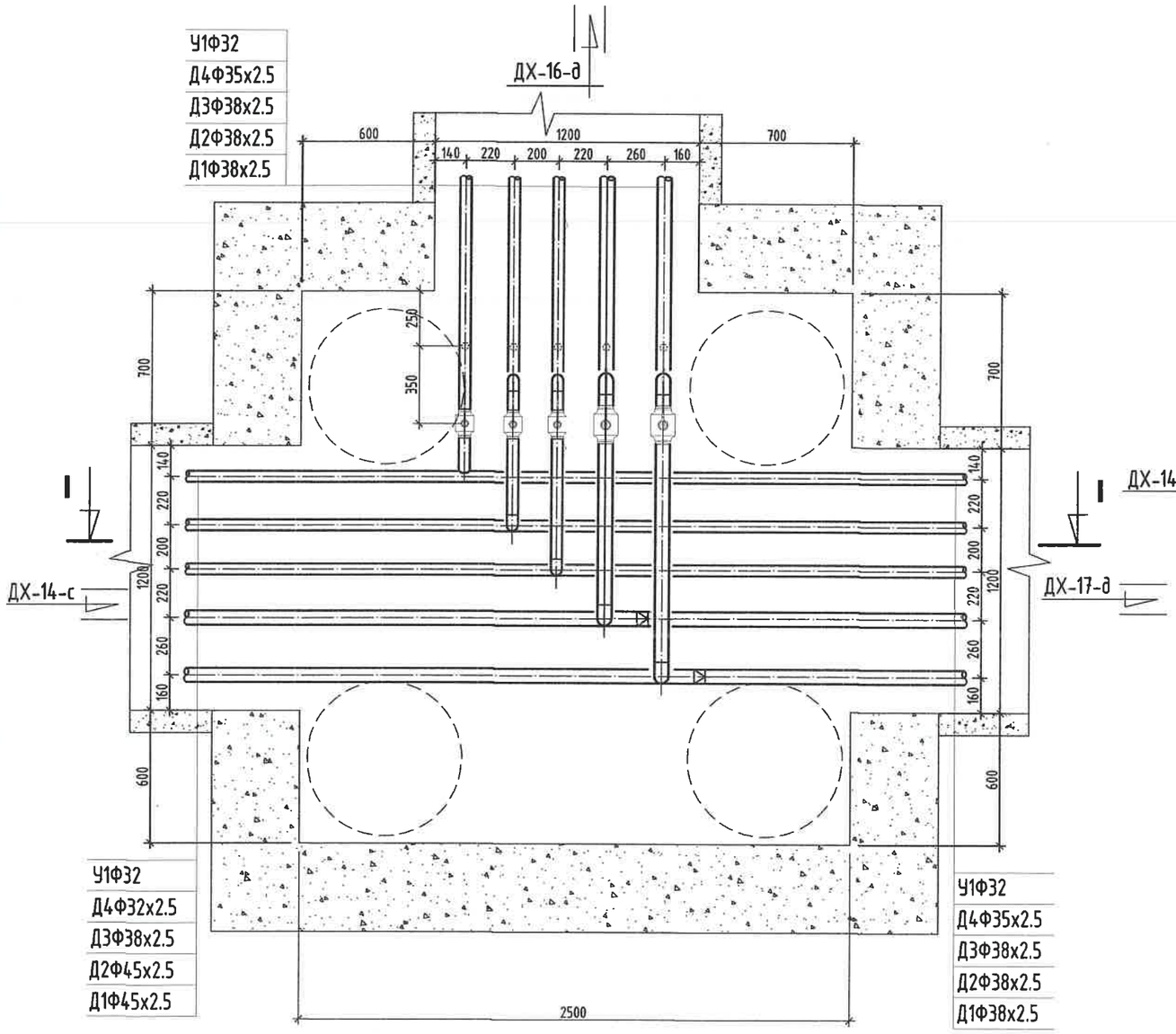

ОГТЛОЛ /I-I/

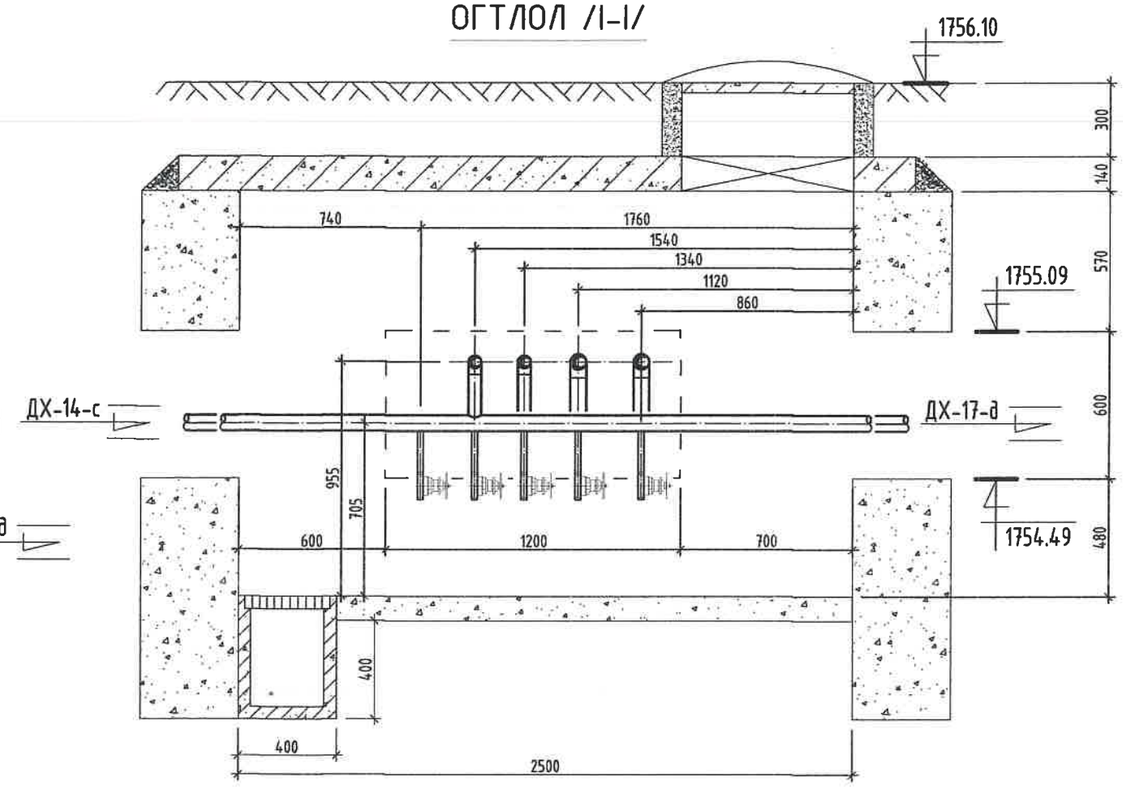

МАТЕРИАЛЫН ТҮҮВЭР

Д/д	Тэмдэглэгээ	Материалын нэр	Тоо хэмжээ	Нэгж жин /кг/	Хэмжих нэгж
1	Т>100°С Р>1.6 МПа	Бөмбөлгөн хаалт Ф32мм	3		шир
2	Т>100°С Р>1.6 МПа	Бөмбөлгөн хаалт Ф25мм	1		шир
3	Т>5°С Р>1.6 МПа	Бөмбөлгөн хаалт Ф32мм	1		шир
4	15с22нж	Ус буулгах хаалт Ф25мм	5		шир
5	ГОСТ 10704-91	Ган булан Ф32мм	6		шир
6	ГОСТ 3262-75	Цайртай ган булан Ф32/25мм	3/3		шир
7	ГОСТ 10704-91	Ган шилжвэр Ф40/32мм	2		
8	Хэмжээ 2.5х2.5х1.8h	Худгийн барилга бүтээц	1		
9		Даацын ялуу ДЯ-18-12-22	9		

Тайлбар

Хоолойн голч	Юүлэгч ○	Хий авагч •
Ф159х4.5	Ф50	Ф20
Ф133х4.0	Ф40	Ф20
Ф108х4.0	Ф40	Ф20
Ф89х3.5	Ф40	Ф20
Ф76х3.0	Ф25	Ф15
Ф57х3.0	Ф25	Ф15
Ф45х2.5	Ф25	Ф15

KINGSEA E&C
Consulting group Co.,Ltd
Хаяг: Улаанбаатар ХУД.3-р хороо. Энгельсийн гудамж. 5-р байр Хан-Өргөө оффис, 901 тоот
Утас: 98111987, 77190404
КИНГСИЙ ИНЖЕНЕР ЭНД КОНСТРАКШН"ХХК

Завхан аймаг. Улиастай сум.

2-Р ХЭЛХЭЭНИЙ ГАДНА ДУЛААН ХАНГАМЖИЙН ШУГАМЫН ӨӨРЧЛӨЛТ, ШИНЭЧЛЭЛТ /9-Р УДДТ/

Дулааны худаг-15, Байгуулалт, огтлол 1-1

Инженер		Л.Баасанхүү	Е.Г Шифр: КС 02-32/22	Масштаб:	Уе шат: АЗ
Гүйцэтгэсэн		Н.Батдорж			Огноо: 2022 он
Шалгасан		Л.Баасанхүү	Т.Г Шифр:	Зургийн дугаар: ГДГ-69	Бүх хуудас: 82

Суулгийн хавтасан огноо: 2023/02/01
2023/02/01

36-р цэгийн ДХ-16-н байгуулалт. М1:25

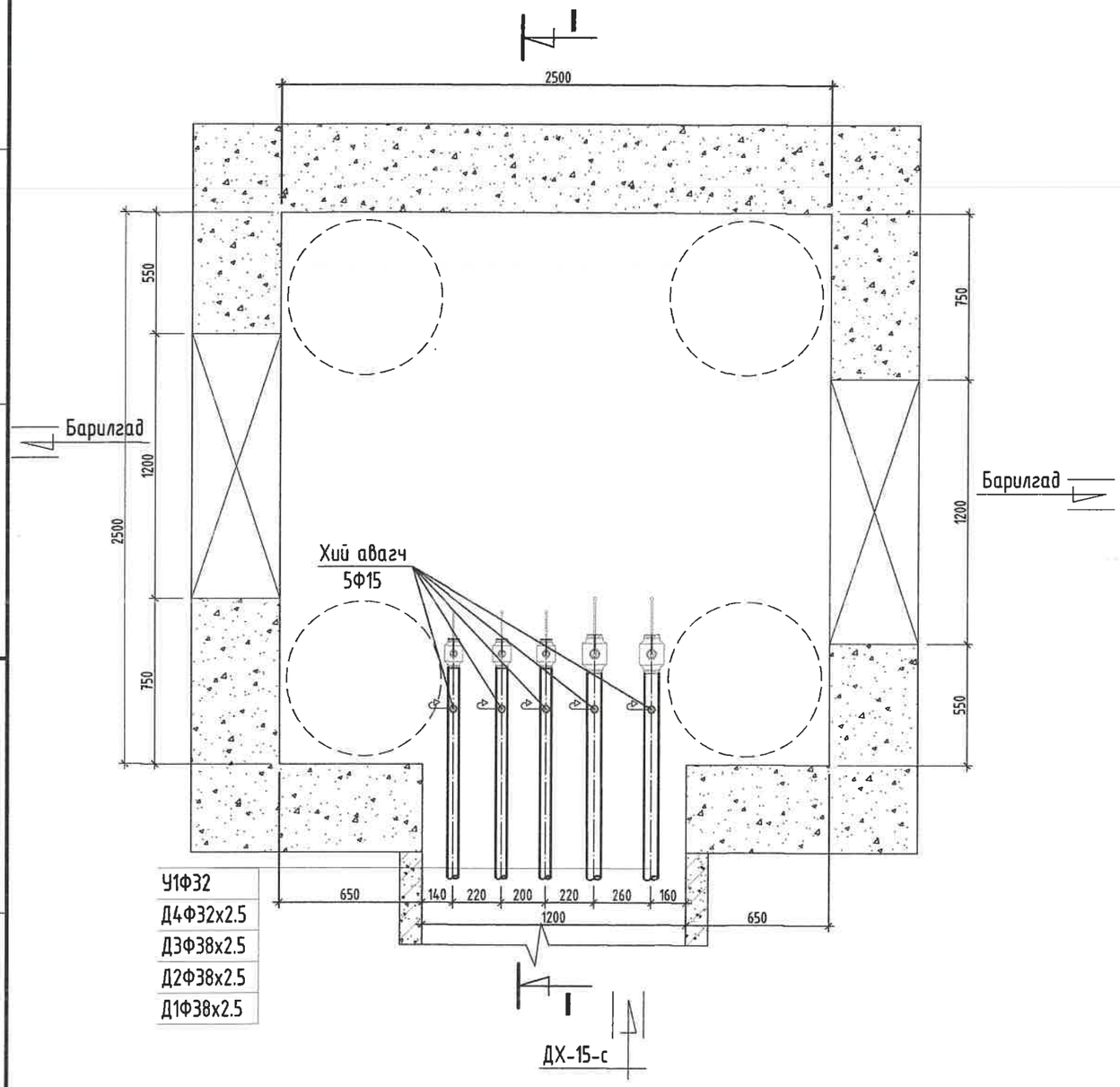

ОГТЛОЛ /I-I/

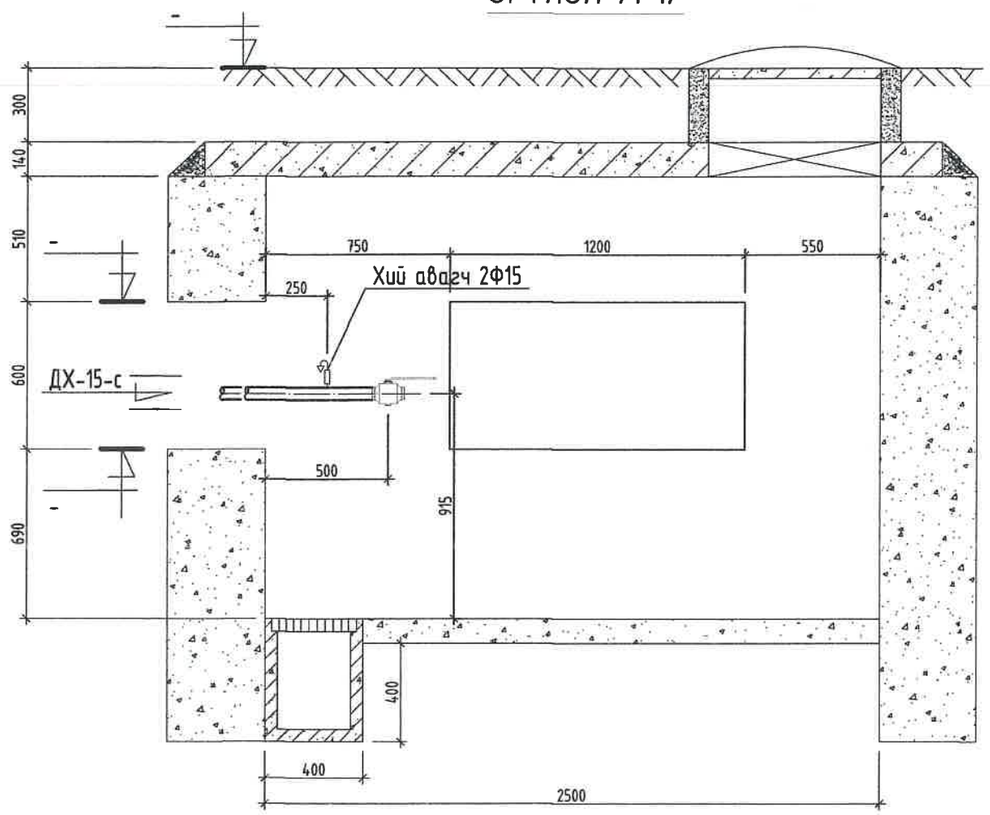

МАТЕРИАЛЫН ТҮҮВЭР

Д/д	Тэмдэглэгээ	Материалын нэр	Тоо хэмжээ	Нэгж жин /кг/	Хэмжих нэгж
1	T>100°C P>1.6 МПа	Бөмбөлгөн хаалт Ф32мм	3		шир
2	T>100°C P>1.6 МПа	Бөмбөлгөн хаалт Ф25мм	1		шир
3	T>5°C P>1.6 МПа	Бөмбөлгөн хаалт Ф32мм	1		шир
4	15с22нж	Хий авагч хаалт Ф15мм	5		шир
5	Хэмжээ 2.5х2.5х1.8h	Худгийн барилга бүтээц	1		шир
6		Даацын ялуу ДЯ-18-12-22	9		шир

Тайлбар

Хоолойн голч	Юүлэгч ○	Хий авагч •
Ф159х4.5	Ф50	Ф20
Ф133х4.0	Ф40	Ф20
Ф108х4.0	Ф40	Ф20
Ф89х3.5	Ф40	Ф20
Ф76х3.0	Ф25	Ф15
Ф57х3.0	Ф25	Ф15
Ф45х2.5	Ф25	Ф15

KINGSEA E&C
Consulting group Co.,Ltd
Хаяг: Улаанбаатар.ХУД.3-р хороо. Энгэльсийн гудамж. 5-р байр Хан-Өргөө оффис, 901 тоот
Утас: 98111987, 77190404
КИНГСИЙ ИНЖЕНЕР ЭНД КОНСТРАКШН"ХХК

Завхан аймаг. Улиастай сум.

2-Р ХЭЛХЭЭНИЙ ГАДНА ДУЛААН ХАНГАМЖИЙН ШУГАМЫН ӨӨРЧЛӨЛТ, ШИНЭЧЛЭЛТ /9-Р УДДТ/

Дулааны худаг-20, Байгуулалт, огтлол 1-1					Үе шат: АЗ
Инженер		Л.Баасанхүү	Е.Г Шифр: КС 02-32/22	Масштаб:	Огноо: 2022 он
Гүйцэтгэсэн		Н.Батдорж	Т.Г Шифр:	Зургийн дугаар: ГДГ-70	Бүх хуудас: 82
Шалгасан		Л.Баасанхүү			

Сүүлчийн хэвлэсэн огноо: 2023/02/01
2023/02/01

37-р цэгийн ДХ-17-н байгуулалт. М1:25

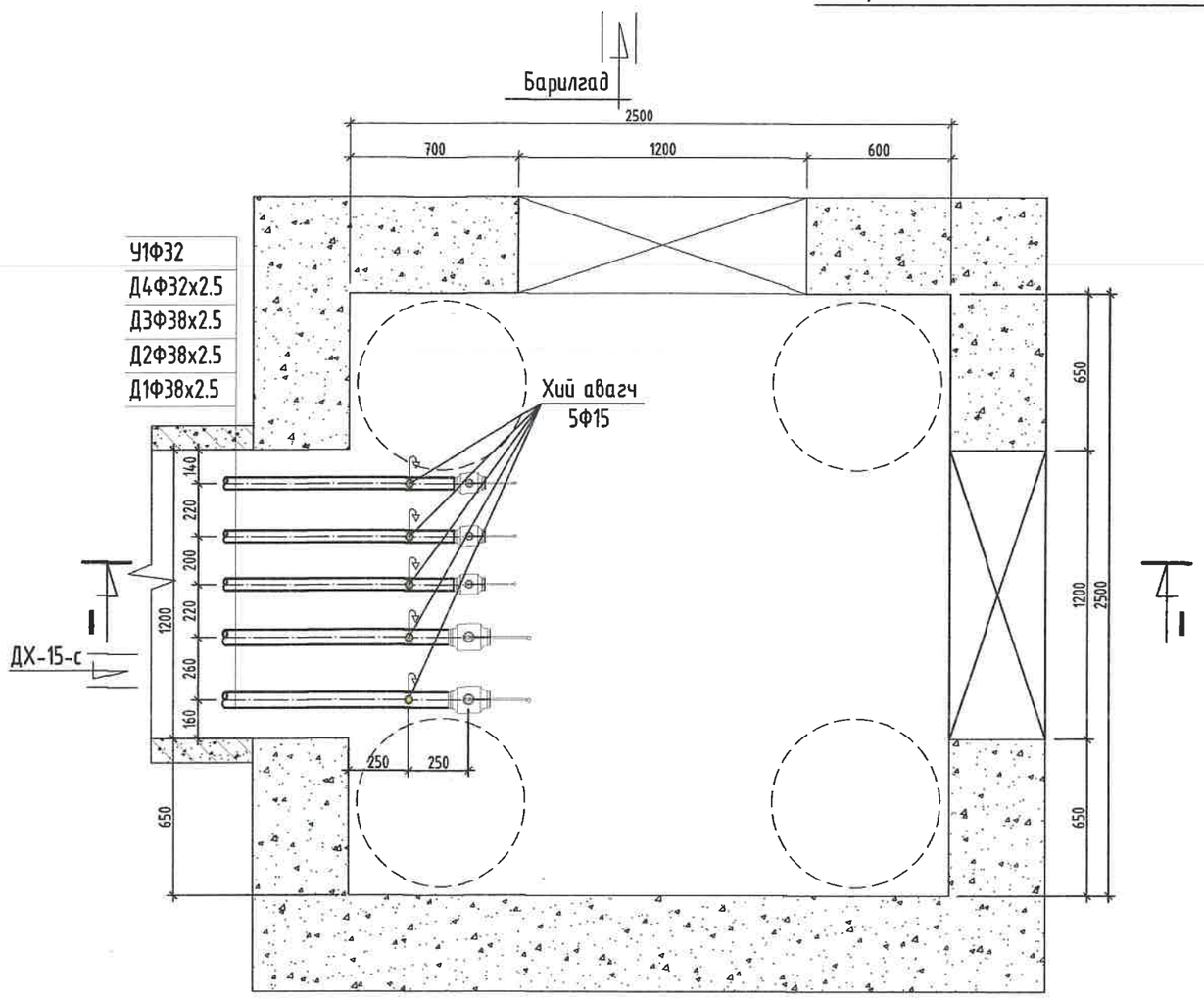

ОГТЛОЛ /I-I/

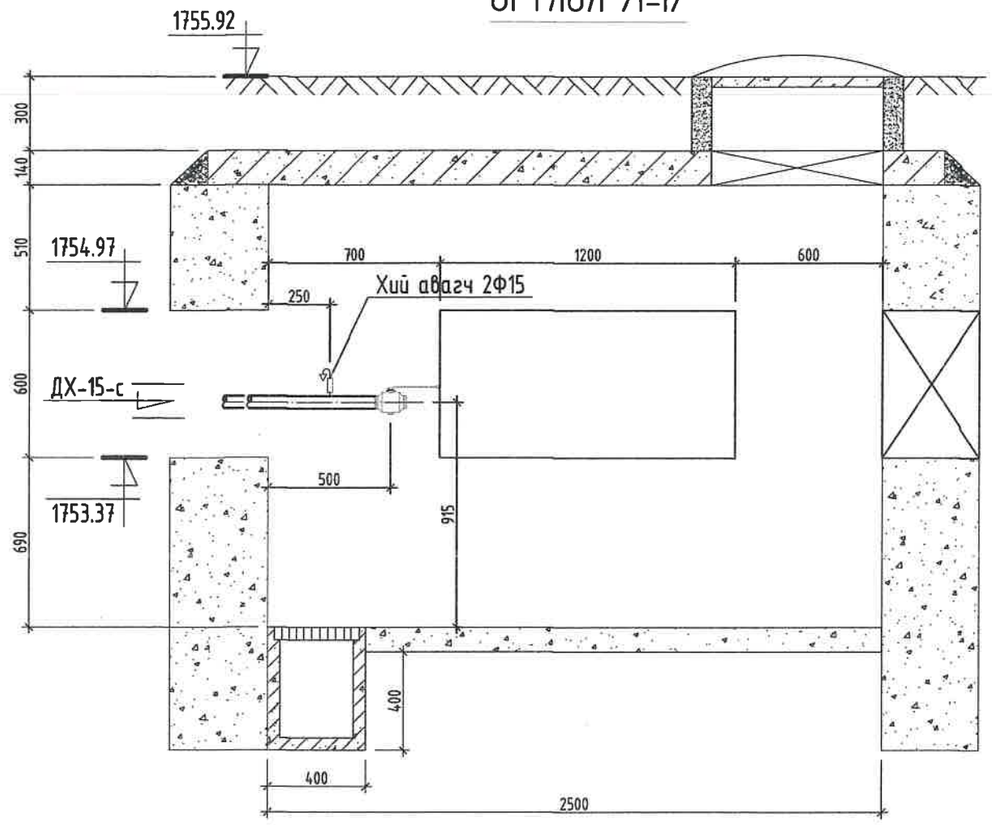

МАТЕРИАЛЫН ТҮҮВЭР

Д/д	Тэмдэглэгээ	Материалын нэр	Тоо хэмжээ	Нэгж жин /кг/	Хэмжих нэгж
1	T>100°C P>1.6 МПа	Бөмбөлгөн хаалт Ф32мм	3		шир
2	T>100°C P>1.6 МПа	Бөмбөлгөн хаалт Ф25мм	1		шир
3	T>5°C P>1.6 МПа	Бөмбөлгөн хаалт Ф32мм	1		шир
4	15с22нж	Хий авагч хаалт Ф15мм	5		шир
5	Хэмжээ 2.5х2.5х1.8h	Худгийн барилга бүтээц	1		шир
6		Даацын ялуу ДЯ-18-12-22	9		шир

Тайлбар

Хоолойн голч	Юүлэгч ○	Хий авагч •
Ф159х4.5	Ф50	Ф20
Ф133х4.0	Ф40	Ф20
Ф108х4.0	Ф40	Ф20
Ф89х3.5	Ф40	Ф20
Ф76х3.0	Ф25	Ф15
Ф57х3.0	Ф25	Ф15
Ф45х2.5	Ф25	Ф15

KINGSEA E&C
Consulting group Co.,Ltd
Хаяг: Улаанбаатар,ХУД,3-р хороо, Энгэльсийн гудамж, 5-р байр Хан-Өргөө оффис, 901 тоот
Утас: 98111987, 77190404
КИНГСИЙ ИНЖЕНЕР ЗӨВ КОНСТРАКШН"ХХК

Завхан аймаг. Улиастай сум.

2-Р ХЭЛХЭЭНИЙ ГАДНА ДУЛААН ХАНГАМЖИЙН ШУГАМЫН ӨӨРЧЛӨЛТ, ШИНЭЧЛЭЛТ /9-Р УДДТ/

Дулааны худаг-17, Байгуулалт, огтлол 1-1

Инженер		Л.Баасанхүү	Е.Г Шифр: КС 02-32/22	Масштаб:	Үе шат: АЗ
Гүйцэтгэсэн		Н.Батдорж			Огноо: 2022 он
Шалгасан		Л.Баасанхүү	Т.Г Шифр:	Зургийн дугаар: ГДГ-71	Бүх хуудас: 82

Оцуулчийн хэвлэсэн огноо: 2023/02/01
2023/02/01

38-р цэгийн ДХ-18-н байгуулалт. М1:25

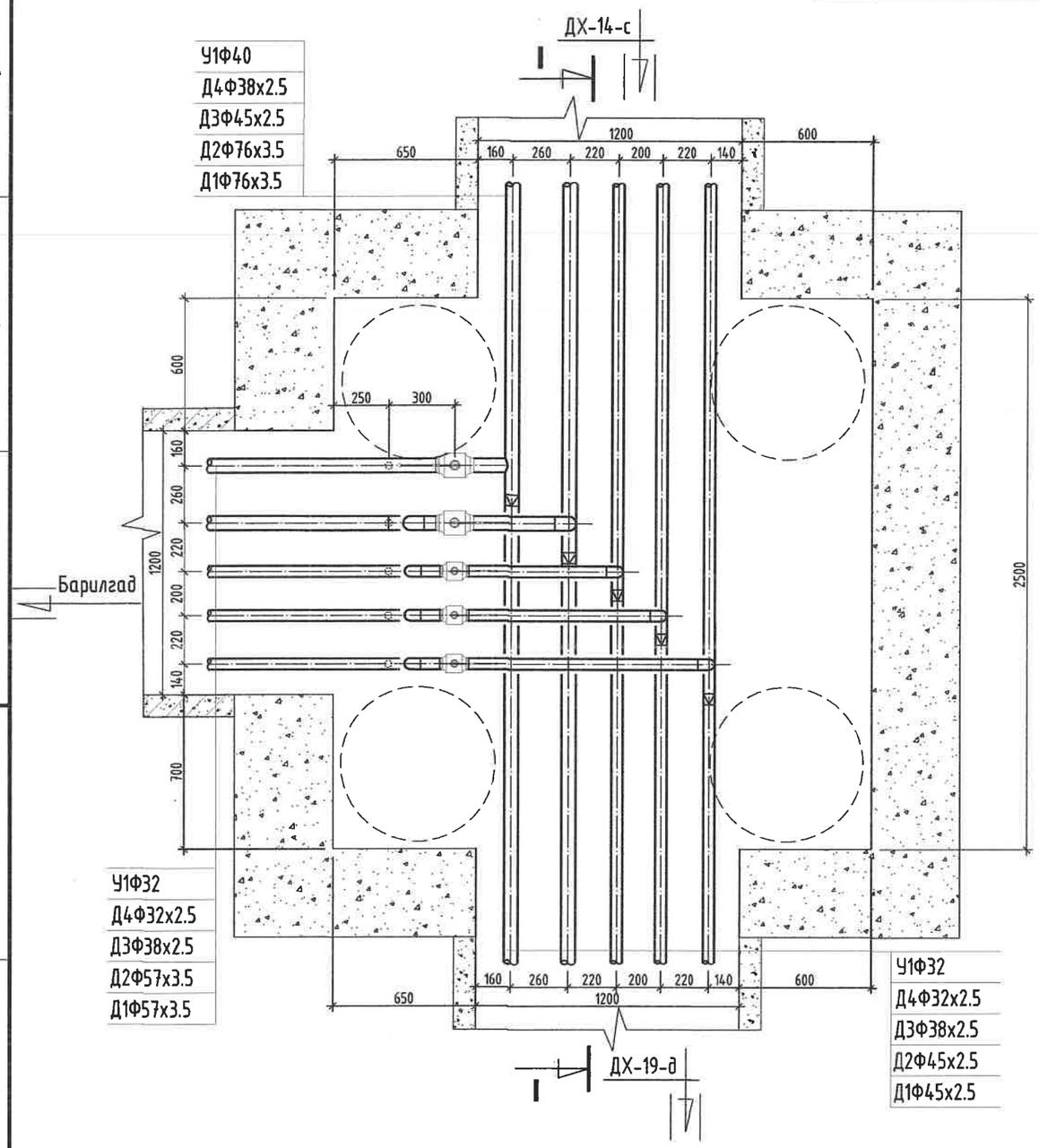

ОГТЛОЛ /I-I/

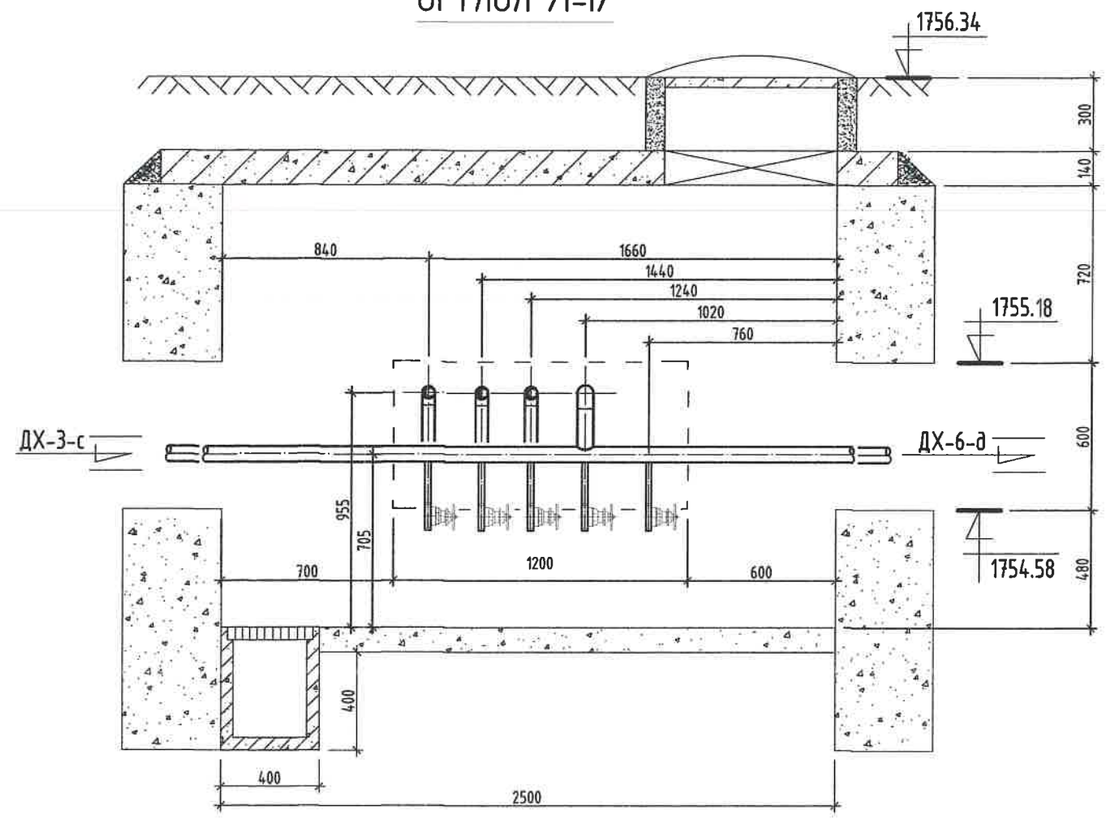

МАТЕРИАЛЫН ТҮҮВЭР

Д/д	Тэмдэглэгээ	Материалын нэр	Тоо хэмжээ	Нэгж жин /кг/	Хэмжих нэгж
1	T>100°C P>1.6 МПа	Бөмбөлгөн хаалт Ф50мм	2		шир
2	T>100°C P>1.6 МПа	Бөмбөлгөн хаалт Ф32мм/Ф25мм	1/1		шир
3	T>5°C P>1.6 МПа	Бөмбөлгөн хаалт Ф32мм	1		шир
4	15с22нж	Ус буулгах хаалт Ф25мм	5		шир
5	ГОСТ 10704-91	Ган булан Ф50мм	3		шир
6	ГОСТ 3262-75	Цайрдсан ган булан Ф32/25мм	6/3		шир
7	ГОСТ 10704-91	Ган шилжвэр Ф70/40мм	2		
8	ГОСТ 3262-75	Цайрдсан ган шилжвэр Ф40/32мм, Ф32/25мм	2/1		
9	Хэмжээ 2.5х2.5х1.8h	Худгийн барилга бүтээц	1		
10		Даацын ялуу ДЯ-18-12-22	9		

Тайлбар

Хоолойн голч	Юүлэгч ○	Хий авагч •
Ф159х4.5	Ф50	Ф20
Ф133х4.0	Ф40	Ф20
Ф108х4.0	Ф40	Ф20
Ф89х3.5	Ф40	Ф20
Ф76х3.0	Ф25	Ф15
Ф57х3.0	Ф25	Ф15
Ф45х2.5	Ф25	Ф15

KINGSEA E&C
Consulting group Co.,Ltd
Хаяг: Улаанбаатар.ХУД 3-р хороо. Энгельсийн гудамж. 5-р байр Хан-Өргөө оффис, 901 тоот
Утас: 98111987, 77190404
КИНГСИЙ ИНЖЕНЕР ЭНД КОНСТРАКШН"ХХК

Завхан аймаг. Улиастай сум.

2-Р ХЭЛХЭЗНИЙ ГАДНА ДУЛААН ХАНГАМЖИЙН ШУГАМЫН ӨӨРЧЛӨЛТ, ШИНЭЧЛЭЛТ /9-Р УДДТ/

Дулааны худаг-18, Байгуулалт, огтлол 1-1

Инженер		Л.Баасанхүү	Е.Г Шифр: КС 02-32/22	Масштаб: М1:25	Үе шат: АЗ
Гүйцэтгэсэн		Н.Батдорж			Огноо: 2022 он
Шалгасан		Л.Баасанхүү	Т.Г Шифр:	Зургийн дугаар: ГДГ-72	Бух хуудас: 82

Сүүлчийн хэвлэсэн огноо: 2023/02/01

45-р цэгийн ДХ-19-н байгуулалт. М1:25

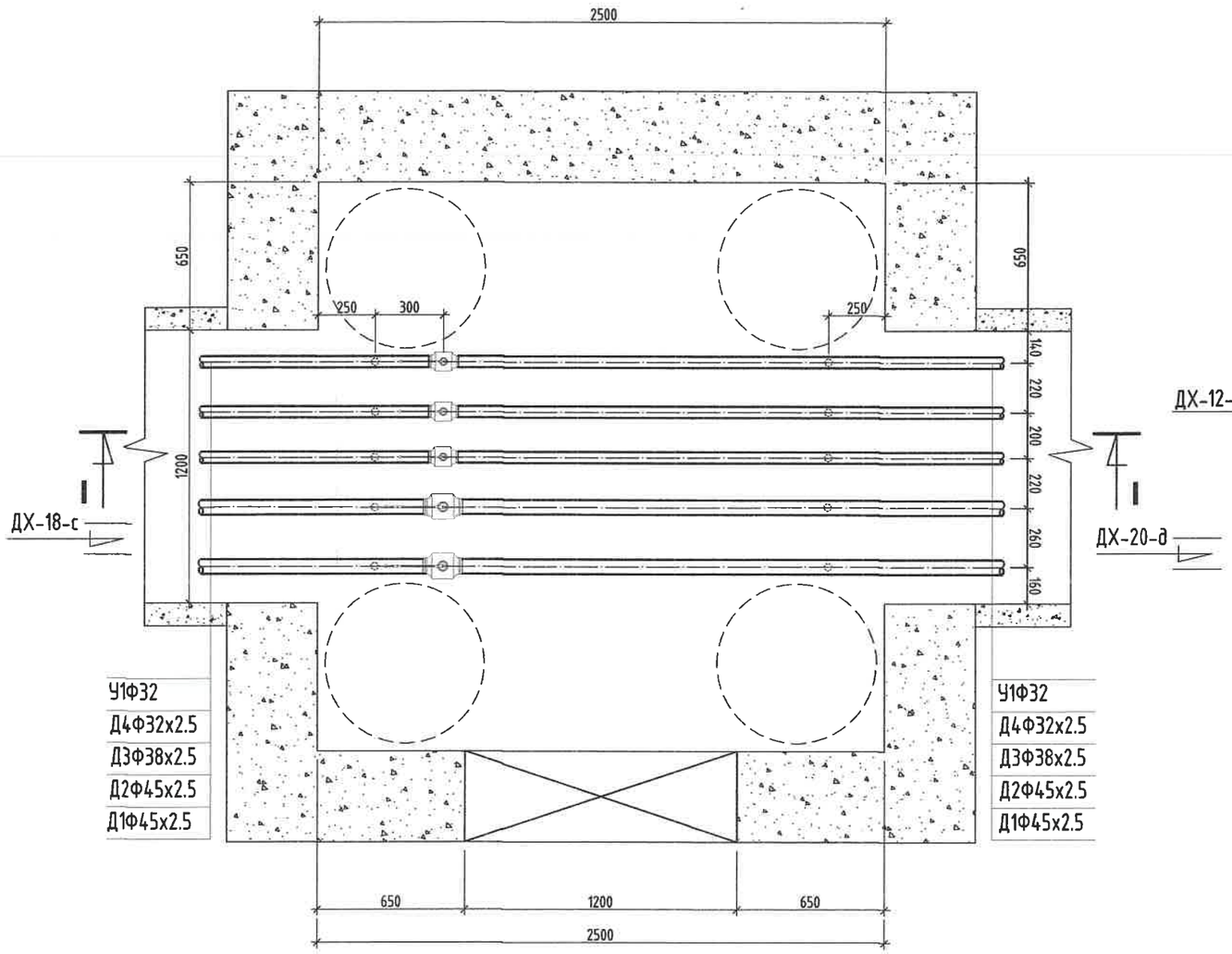

ОГТЛОЛ /I-I/

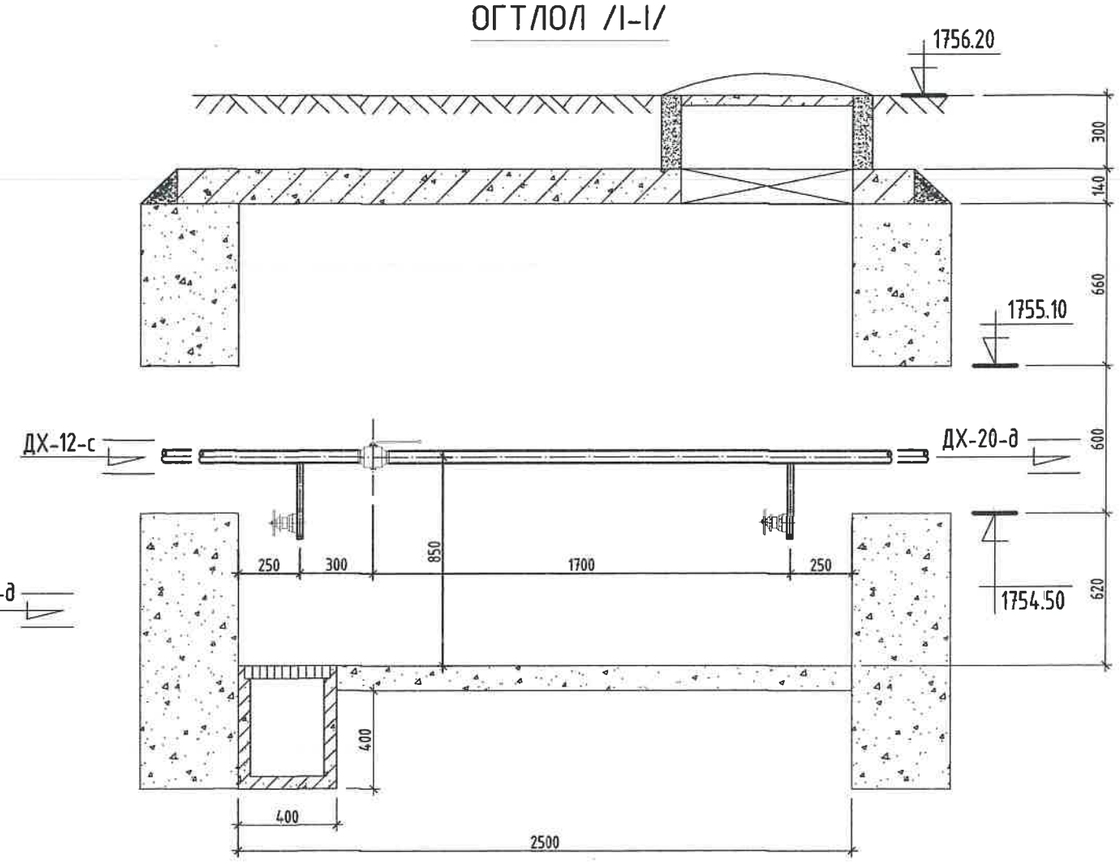

Д/д	Тэмдэглэгээ	Материалын нэр	Тоо хэмжээ	Нэгж жин /кг/	Хэмжих нэгж
1	T>100°C P>1.6 МПа	Бөмбөлгөн хаалт Ф40мм	2		шир
2	T>100°C P>1.6 МПа	Бөмбөлгөн хаалт Ф32мм/Ф25мм	1/1		шир
3	T>5°C P>1.6 МПа	Бөмбөлгөн хаалт Ф32мм	1		шир
4	15с22нж	Ус буулгах хаалт Ф25мм	10		шир
5	Хэмжээ 2.5х2.5х1.8h	Худгийн барилга бүтээц	1		шир
6		Даацын ялуу ДЯ-18-12-22	9		шир

Тайлбар

Хоолойн голч	Юүлэгч ○	Хий авагч •
Ф159х4.5	Ф50	Ф20
Ф133х4.0	Ф40	Ф20
Ф108х4.0	Ф40	Ф20
Ф89х3.5	Ф40	Ф20
Ф76х3.0	Ф25	Ф15
Ф57х3.0	Ф25	Ф15
Ф45х2.5	Ф25	Ф15

KINGSEA E&C
Consulting group Co.,Ltd
Хаяг: Улаанбаатар,ХУД.3-р хороо. Энгельсийн гудамж. 5-р байр Хан-Өргөө оффис, 901 тоот
Утас: 98111987, 77190404
КИНГСИЙ ИНЖЕНЕР ЭНД КОНСТРАКШН"ХХК

Завхан аймаг. Улиастай сум.

2-Р ХЭЛХЭЭНИЙ ГАДНА ДУЛААН ХАНГАМЖИЙН ШУГАМЫН ӨӨРЧЛӨЛТ, ШИНЭЧЛЭЛТ /9-Р УДДТ/

Дулааны худаг-19, Байгуулалт, огтлол 1-1

Инженер		Л.Баасанхүү	Е.Г Шифр: КС 02-32/22	Масштаб: М1:25	Ye шат: А3
Гүйцэтгэсэн	И.Баярж	Н.Батдорж	Т.Г Шифр:	Зургийн дугаар: ГДГ-73	Огноо: 2022 он
Шалгасан		Л.Баасанхүү			Бүх хуудас: 82

2023/02/01

Сүүлчийн хэвлэсэн огноо: 2023/02/01

46-р цэгийн ДХ-20-н байгуулалт. М1:25

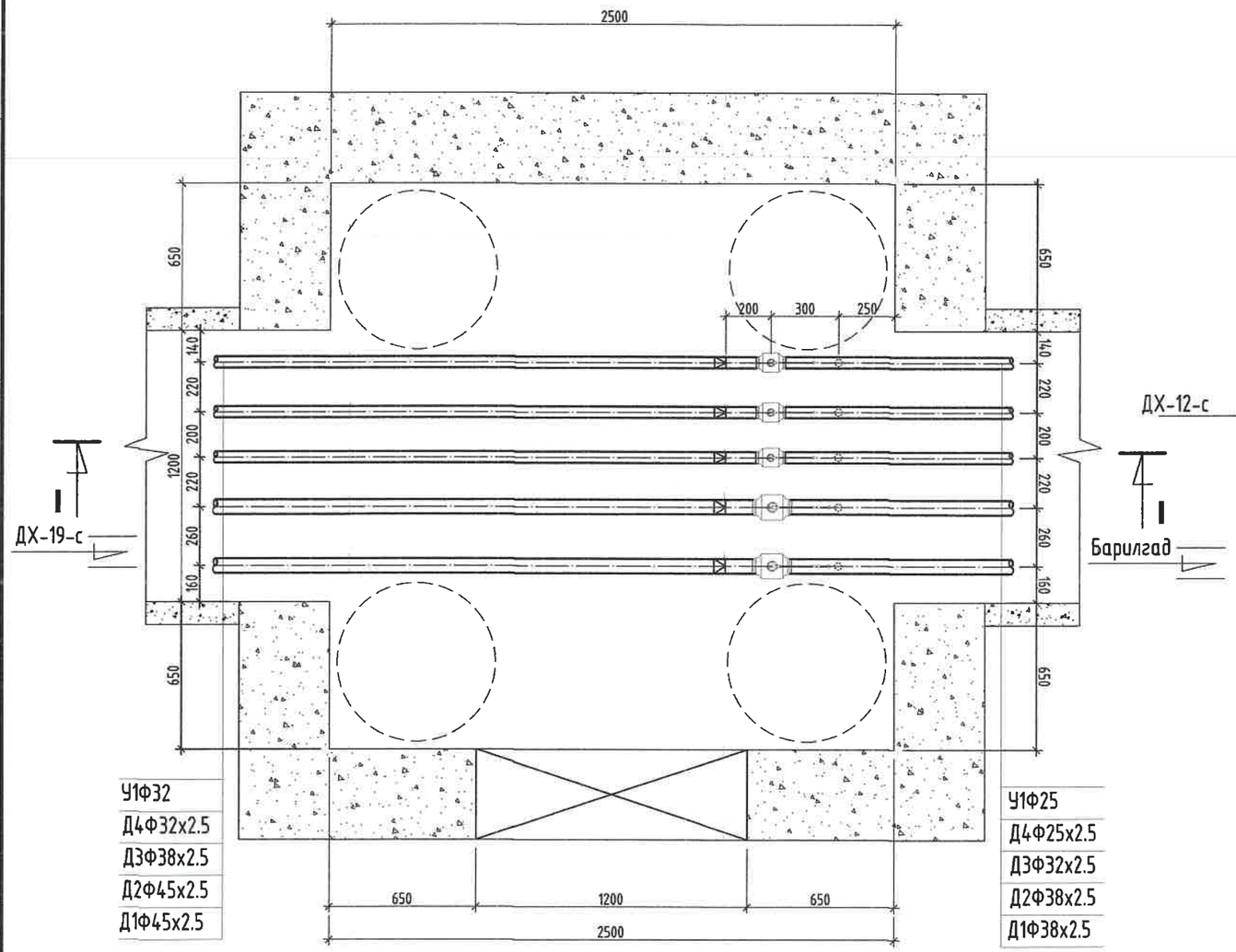

ОГТЛОЛ /I-I/

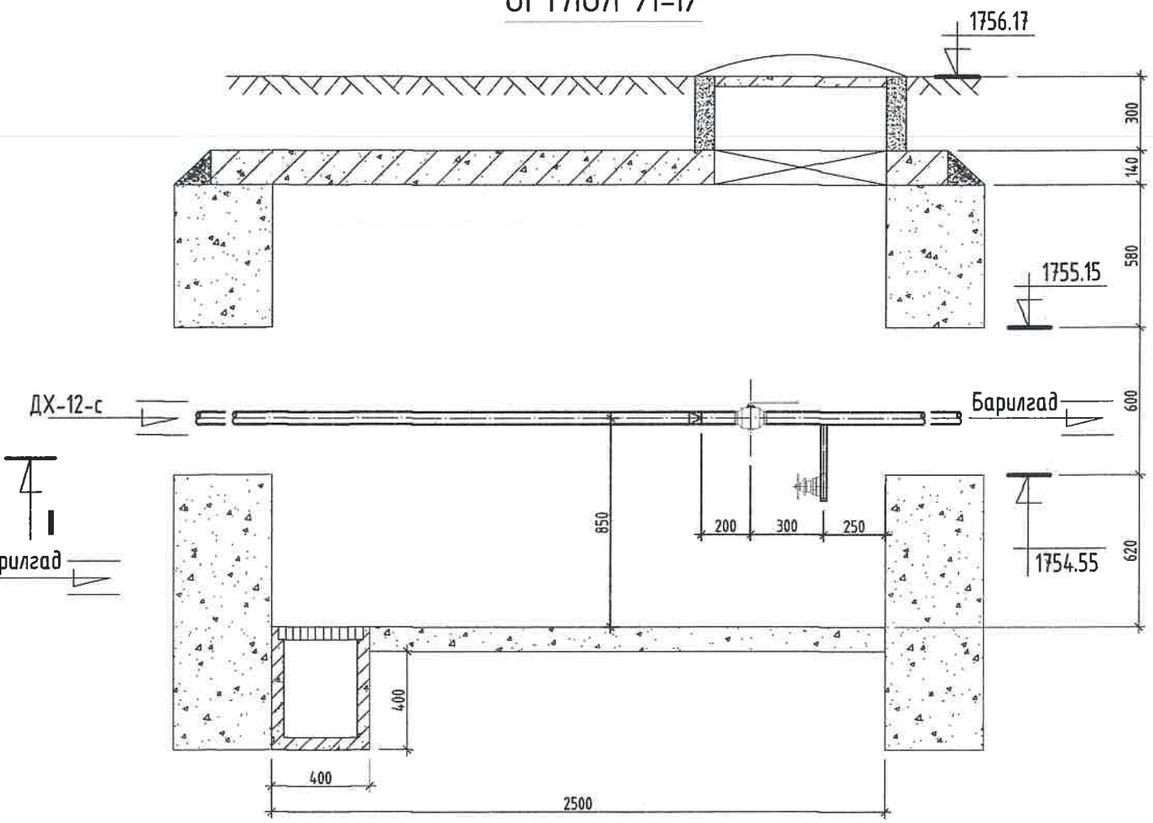

МАТЕРИАЛЫН ТҮҮВЭР

Д/д	Тэмдэглэгээ	Материалын нэр	Тоо хэмжээ	Нэгж жин /кг/	Хэмжих нэгж
1	T>100°C P>1.6 МПа	Бөмбөлгөн хаалт Ф32мм	2		шир
2	T>100°C P>1.6 МПа	Бөмбөлгөн хаалт Ф32мм/Ф25мм	1/1		шир
3	T>5°C P>1.6 МПа	Бөмбөлгөн хаалт Ф25мм	1		шир
4	15с22нж	Ус буулгах хаалт Ф25мм	5		шир
5	ГОСТ 10704-91	Ган шилжвэр Ф40/32мм	2		шир
6	ГОСТ 3262-75	Цайрдсан ган шилжвэр Ф32/25мм, Ф25/20мм	2/1		
7	Хэмжээ 2.5х2.5х1.8h	Худгийн барилга бүтээц	1		
8		Даацын ялуу ДЯ-18-12-22	9		

Тайлбар

Хоолойн голч	Юүлэгч ○	Хий авагч •
Ф159х4.5	Ф50	Ф20
Ф133х4.0	Ф40	Ф20
Ф108х4.0	Ф40	Ф20
Ф89х3.5	Ф40	Ф20
Ф76х3.0	Ф25	Ф15
Ф57х3.0	Ф25	Ф15
Ф45х2.5	Ф25	Ф15

KINGSEA E&C
Consulting group Co.,Ltd
Хаяг: Улаанбаатар.ХУД.3-р хороо. Энгэльсийн гудамж. 5-р байр Хан-Өргөө оффис, 901 тоот
Утас: 98111987, 77190404
КИНГСИЙ ИНЖЕНЕР ЭНД КОНСТРАКШН"ХХК

Завхан аймаг. Улиастай сум.

2-Р ХЭЛХЭЭНИЙ ГАДНА ДУЛААН ХАНГАМЖИЙН ШУГАМЫН ӨӨРЧЛӨЛТ, ШИНЭЧЛЭЛТ /9-Р УДДТ/

Дулааны худаг-20, Байгуулалт, огтлол 1-1					Ye шат: АЗ
Инженер		Л.Баасанхүү	Е.Г Шифр: КС 02-32/22	Масштаб: М1:25	Огноо: 2022 он
Гүйцэтгэсэн		Н.Батдорж	Т.Г Шифр:	Зургийн дугаар: ГДГ-74	Бух хуудас: 82
Шалгасан		Л.Баасанхүү			

Сүлжнийн хавтасан огноо: 2023/02/01

2023/02/01

50-р цэгийн ДХ-21-н байгуулалт. М1:25

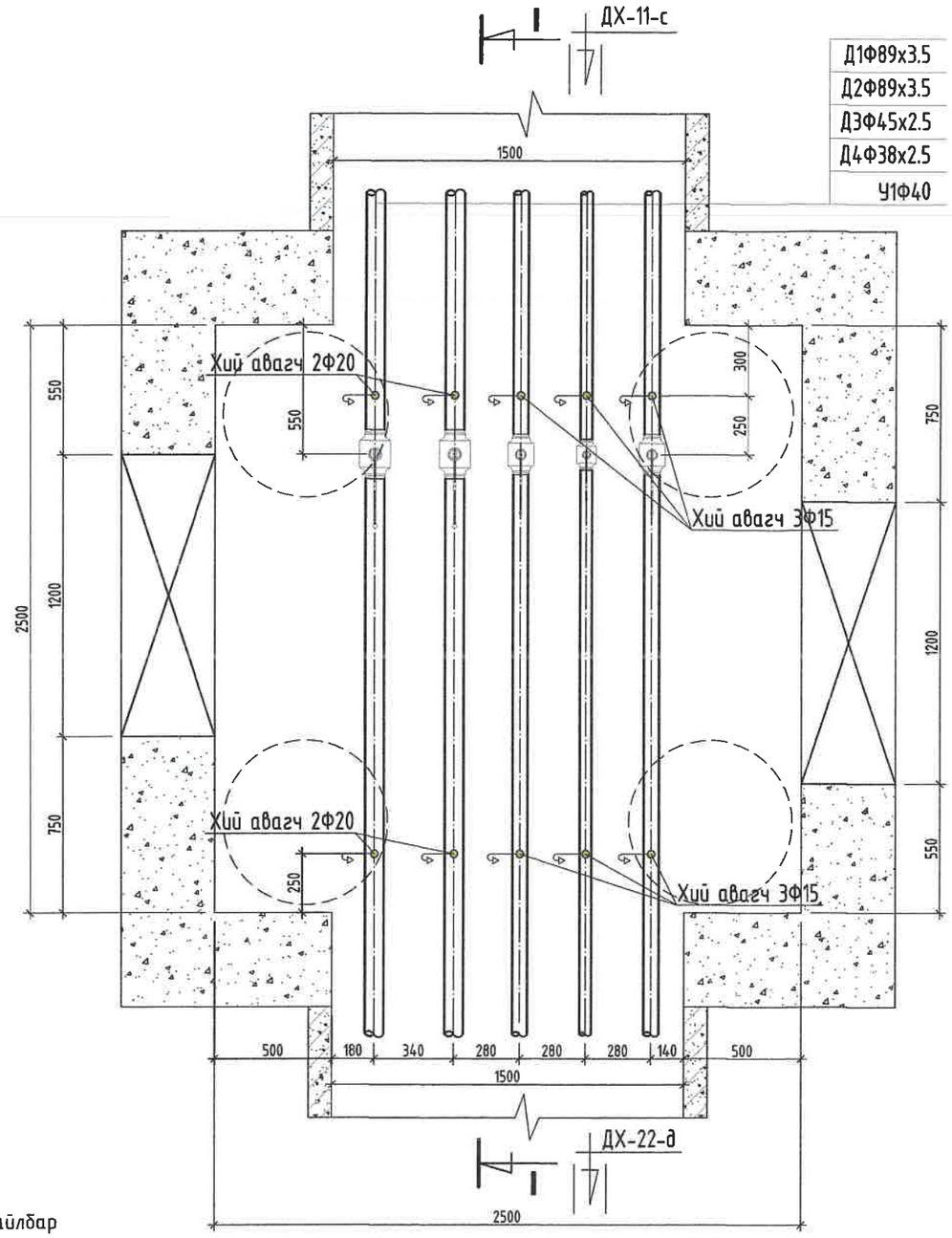

ОГТЛОЛ /I-I/

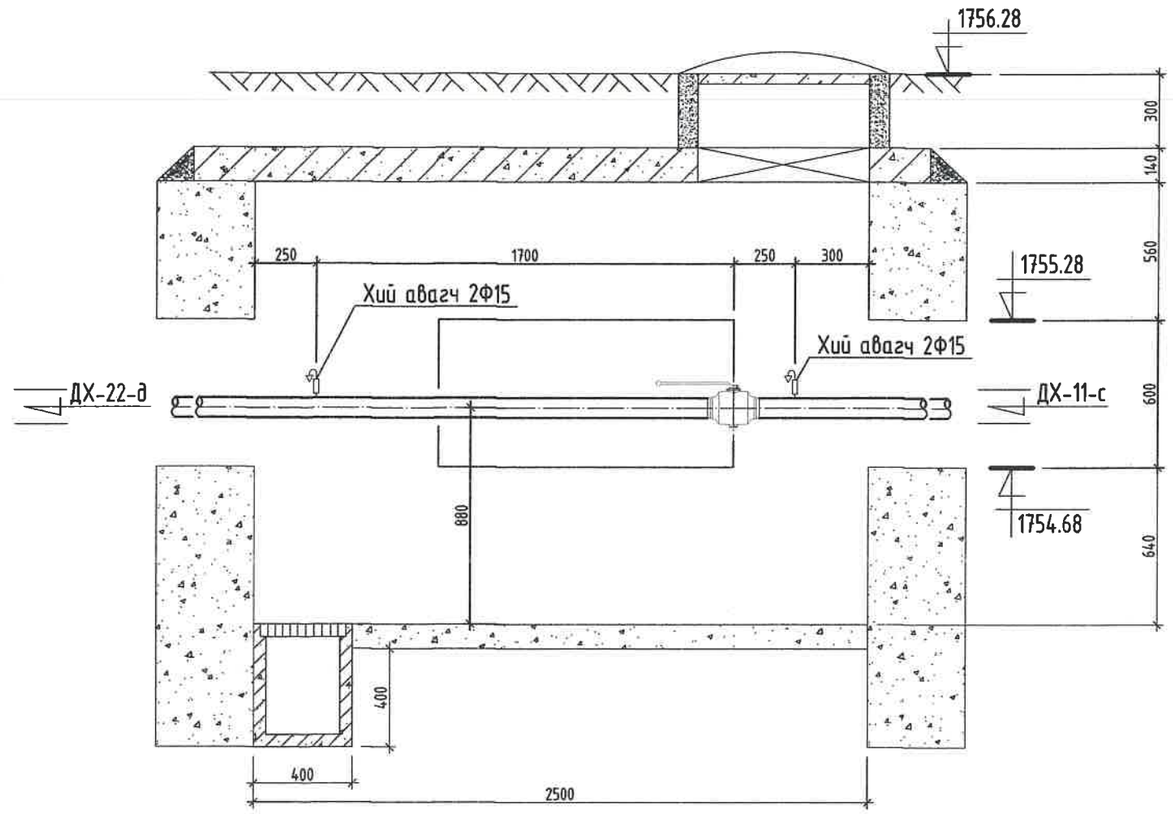

Тайлбар

Хоолойн голч	Юүлэгч ○	Хий авагч •
Ф159х4.5	Ф50	Ф20
Ф133х4.0	Ф40	Ф20
Ф108х4.0	Ф40	Ф20
Ф89х3.5	Ф40	Ф20
Ф76х3.0	Ф25	Ф15
Ф57х3.0	Ф25	Ф15
Ф45х2.5	Ф25	Ф15

МАТЕРИАЛЫН ТҮҮВЭР

Д/д	Тэмдэглэгээ	Материалын нэр	Тоо хэмжээ	Нэгж жин /кг/	Хэмжих нэгж
1	Т>100°С Р>1.6 МПа	Бөмбөлгөн хаалт Ф80мм	2		шир
2	Т>100°С Р>1.6 МПа	Бөмбөлгөн хаалт Ф40мм/Ф32мм	1/1		шир
3	Т>5°С Р>1.6 МПа	Бөмбөлгөн хаалт Ф40мм	1		шир
4	15с22нж	Хий авагч хаалт Ф20мм/Ф15мм	4/6		шир
5	Хэмжээ 2.5х2.5х1.8h	Худгийн барилга бүтээц	1		шир
6		Даацын ялуу ДЯ-18-12-22	6		шир
7		Даацын ялуу ДЯ-22-12-22	6		шир

KINGSEA E&C
Consulting group Co.,Ltd
Хаяг: Улаанбаатар,ХУД.3-р хороо, Энхтайвны гудамж. 5-р байр Хан-Өргөө оффис, 901 тоот
Утас: 98111987, 77190404
КИНГСИЙ ИНЖЕНЕР ЭНД КОНСТРАКШН"ХХК

Завхан аймаг. Улиастай сум.
2-Р ХЭЛХЭЭНИЙ ГАДНА ДУЛААН ХАНГАМЖИЙН ШУГАМЫН ӨӨРЧЛӨЛТ, ШИНЭЧЛЭЛТ /9-Р УДДТ/

Дулааны худаг-21, Байгуулалт, огтлол 1-1

Инженер		Л.Баасанхүү	Е.Г Шифр: КС 02-32/22	Масштаб:	Уе шат: АЗ
Гүйцэтгэсэн		Н.Батдорж	Т.Г Шифр:	Зургийн дугаар: ГДГ-75	Огноо: 2022 он
Шалгасан		Л.Баасанхүү			Бүх хуудас: 82

Сүлгүүдийн хавтасан огноо: 2023/02/01

2023/02/01

51-р цэгийн ДХ-22-н байгуулалт. М1:25

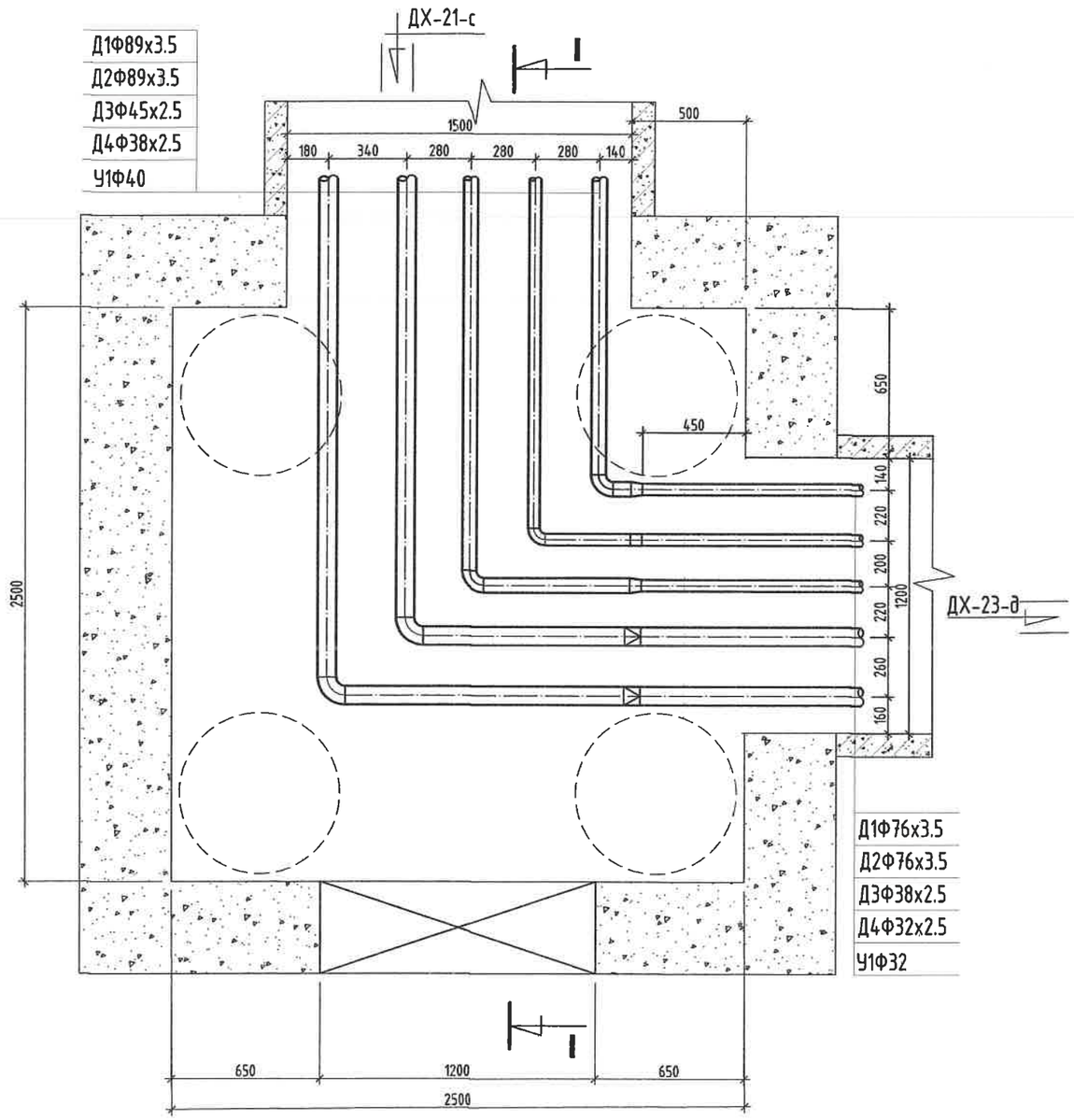

ОГТЛОЛ /I-I/

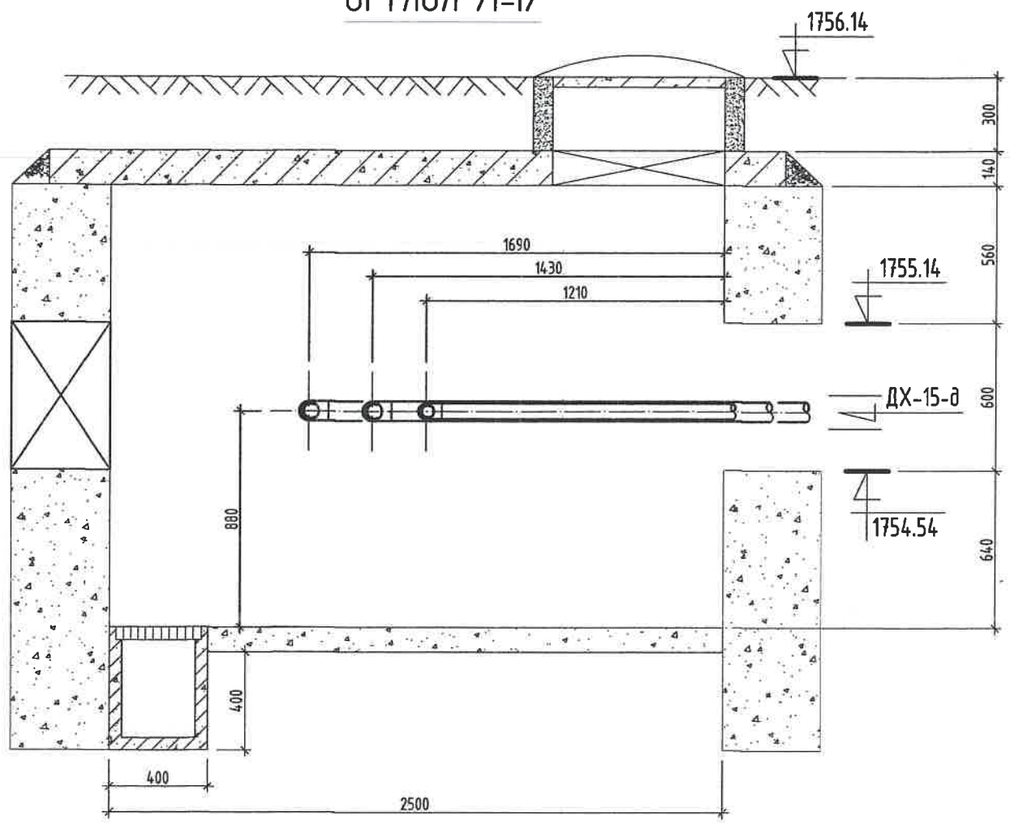

МАТЕРИАЛЫН ТҮҮВЭР

Д/д	Тэмдэглэгээ	Материалын нэр	Тоо хэмжээ	Нэгж жин /кг/	Хэмжих нэгж
1	ГОСТ 10704-91	Ган булан Ф80мм	2		шир
2	ГОСТ 3262-75	Цайртай ган булан Ф40/32мм	2/1		шир
3	ГОСТ 10704-91	Ган шилжвэр Ф80/70мм	2		шир
4	ГОСТ 3262-75	Цайртай ган шилжвэр Ф40/32мм, Ф32/25мм	2/1		шир
5	Хэмжээ 2.5х2.5х1.8h	Худгийн барилга бүтээц	1		шир
6		Даацын ялуу ДЯ-18-12-22	6		шир
7		Даацын ялуу ДЯ-22-12-22	3		шир

Тайлбар

Хоолойн голч	Юулэгч ○	Хий авагч •
Ф159х4.5	Ф50	Ф20
Ф133х4.0	Ф40	Ф20
Ф108х4.0	Ф40	Ф20
Ф89х3.5	Ф40	Ф20
Ф76х3.0	Ф25	Ф15
Ф57х3.0	Ф25	Ф15
Ф45х2.5	Ф25	Ф15

KINGSEA E&C
Consulting group Co.,Ltd
Хаяг: Улаанбаатар.ХУД.3-р хороо. Энгельсийн гүүрний. 5-р байр Хан-Өргөө оффис, 901 тоот
Утас: 98111987, 77190404
КИНГСИЙ ИНЖЕНЕР ЗӨВ КОНСТРАКШН"ХХК

Завхан аймаг. Улиастай сум.

2-Р ХЭЛХЭЭНИЙ ГАДНА ДУЛААН ХАНГАМЖИЙН ШУГАМЫН ӨӨРЧЛӨЛТ, ШИНЭЧЛЭЛТ /9-Р УДДТ/

Дулааны худаг-22, Байгуулалт, огтлол 1-1					Ye шат: А3
Инженер		Л.Баасанхүү	Е.Г Шифр: КС 02-32/22	Масштаб:	Огноо: 2022 он
Гүйцэтгэсэн		Н.Батдорж	Т.Г Шифр:	Зургийн дугаар: ГДГ-76	Бух хуудас: 82
Шалгасан		Л.Баасанхүү			

Сүүлчийн хавтасан огноо: 2023/02/01

2023/02/01

52-р цэгийн ДХ-23-н байгуулалт. М1:25

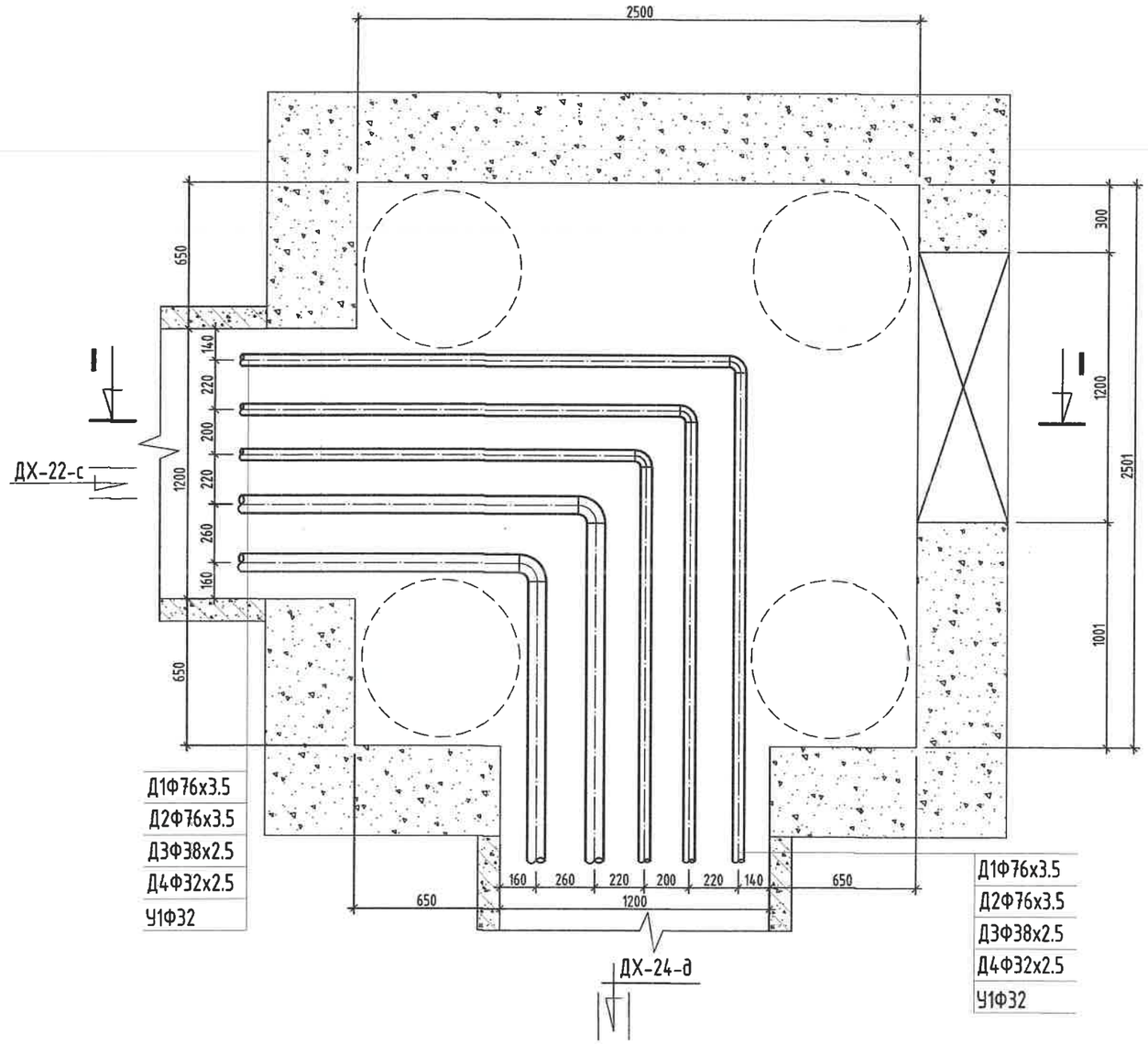

ОГТЛОЛ /I-I/

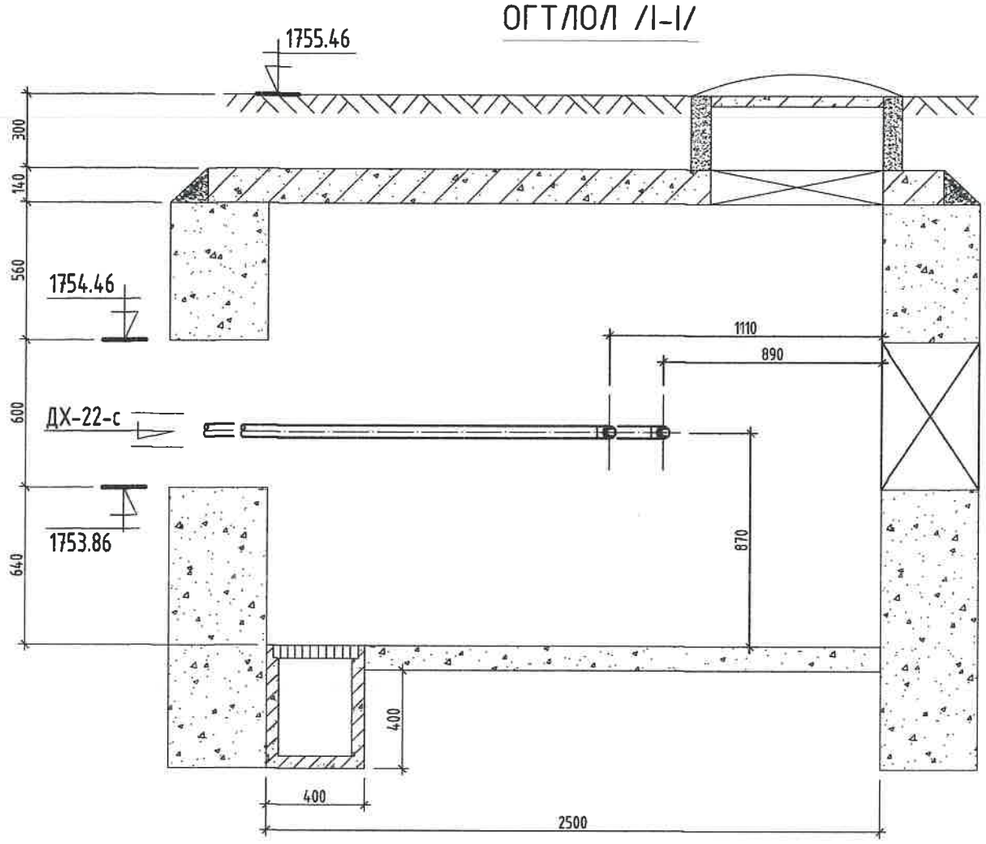

Тайлбар

Хоолойн голч	Юүлэгч ○	Хий авагч •
Ф159х4.5	Ф50	Ф20
Ф133х4.0	Ф40	Ф20
Ф108х4.0	Ф40	Ф20
Ф89х3.5	Ф40	Ф20
Ф76х3.0	Ф25	Ф15
Ф57х3.0	Ф25	Ф15
Ф45х2.5	Ф25	Ф15

МАТЕРИАЛЫН ТҮҮВЭР

Д/д	Тэмдэглэгээ	Материалын нэр	Тоо хэмжээ	Нэгж жин /кг/	Хэмжих нэгж
1	ГОСТ 10704-91	Ган булан Ф70мм	2		шир
2	ГОСТ 3262-75	Цайрдсан ган булан Ф32/25мм	2/1		шир
3	Хэмжээ 2.5х2.5х1.8h	Худгийн барилга бүтээц	1		шир
4		Даацын ялуу ДЯ-18-12-22	9		шир

KINGSEA E&C
Consulting group Co.,Ltd
Хаяг: Улаанбаатар.ХУД.3-р хороо. Энгельсийн гудамж. 5-р байр Хан-Өргөө оффис, 901 тоот
Утас: 98111987, 77190404
КИНГСИЙ ИНЖЕНЕР ЭНД КОНСТРАКШН"ХХК

Завхан аймаг. Улиастай сум.

2-Р ХЭЛХЭЭНИЙ ГАДНА ДУЛААН ХАНГАМЖИЙН ШУГАМЫН ӨӨРЧЛӨЛТ, ШИНЭЧЛЭЛТ /9-Р УДДТ/

Дулааны худаг-23, Байгуулалт, огтлол 1-1

Инженер		Л.Баасанхүү	Е.Г Шифр: КС 02-32/22	Масштаб:	Уе шат: АЗ
Гүйцэтгэсэн		Н.Батдорж	Т.Г Шифр:	Зургийн дугаар: ГДГ-77	Огноо: 2022 он
Шалгасан		Л.Баасанхүү			Бух хуудас: 82

Сүлгчийн хэвлэсэн огноо: 2023/02/01

54-р цэгийн ДХ-24-н байгуулалт. М1:25

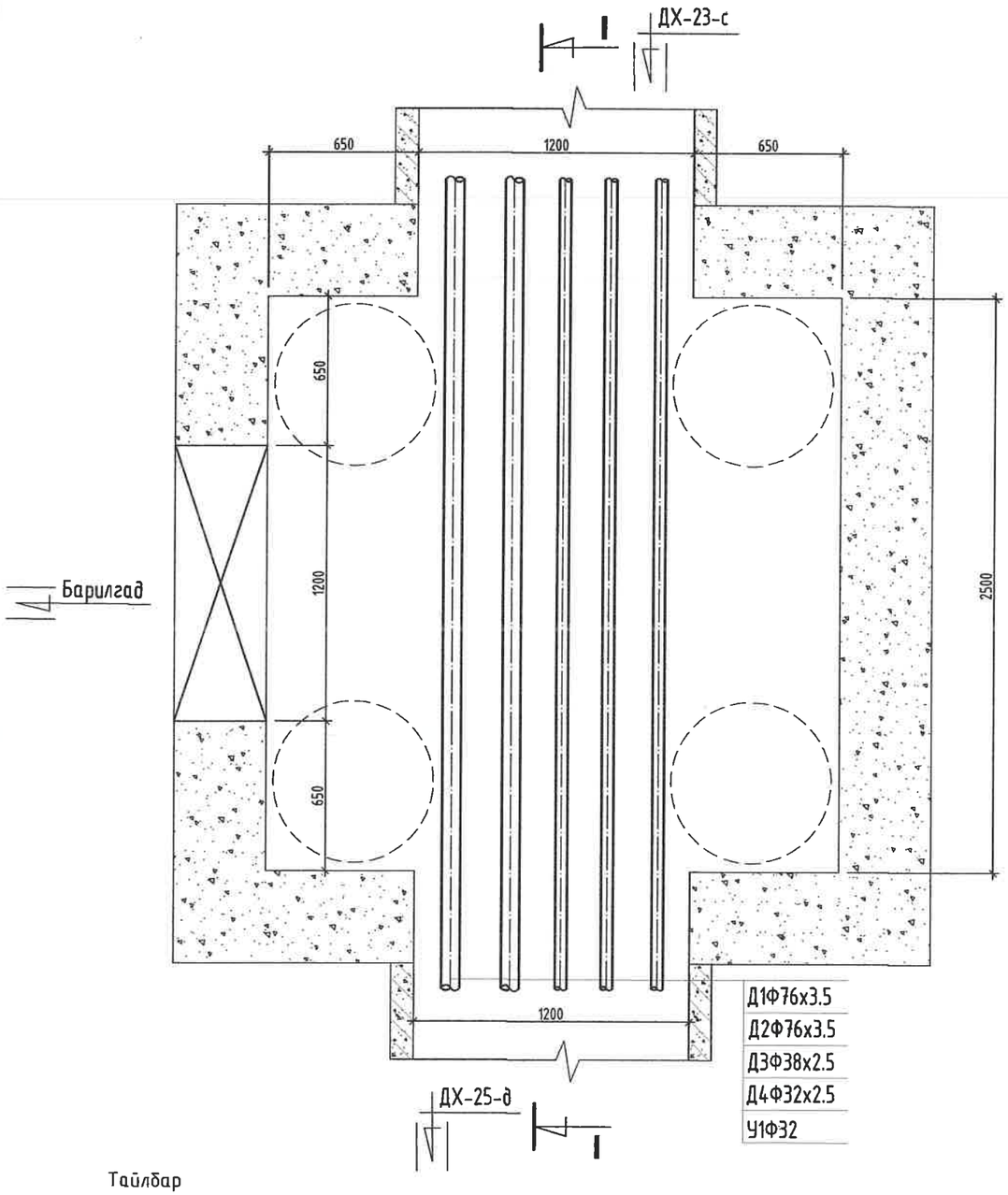

ОГТЛОЛ /I-I/

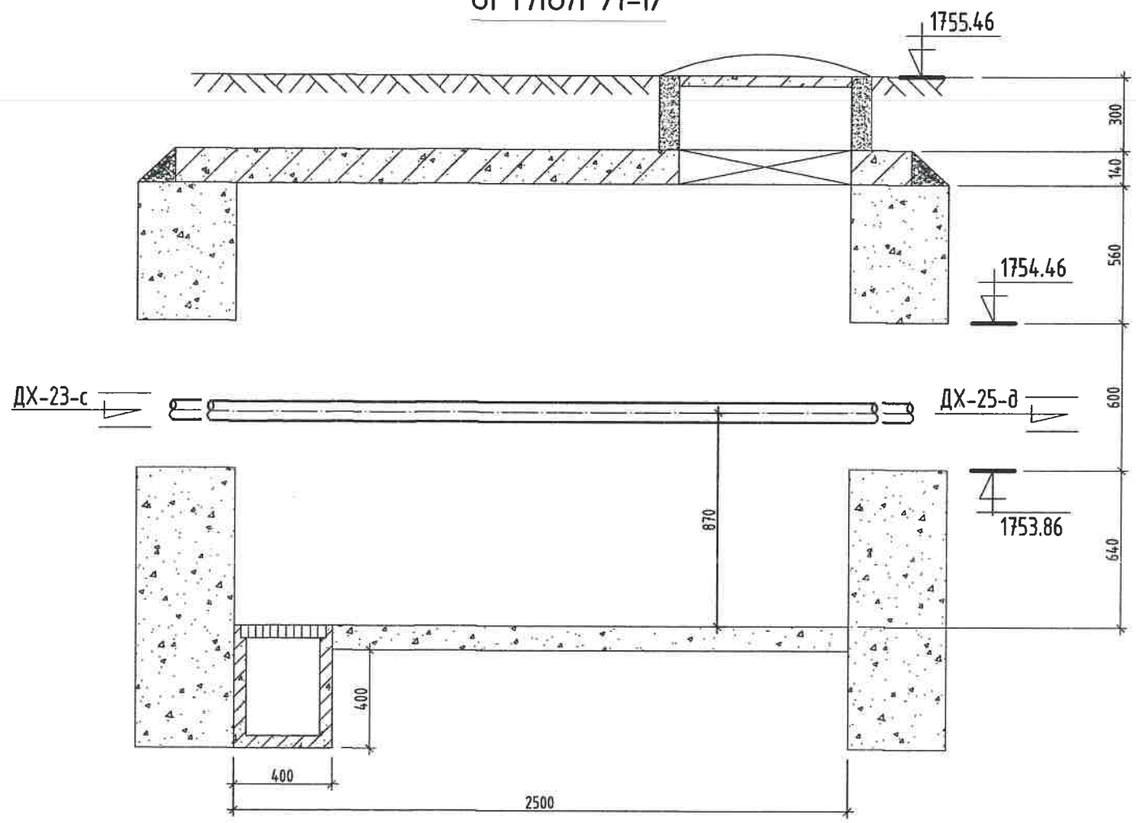

Тайлбар

Хоолойн голч	Юулэгч ○	Хий авагч •
Ф159х4.5	Ф50	Ф20
Ф133х4.0	Ф40	Ф20
Ф108х4.0	Ф40	Ф20
Ф89х3.5	Ф40	Ф20
Ф76х3.0	Ф25	Ф15
Ф57х3.0	Ф25	Ф15
Ф45х2.5	Ф25	Ф15

МАТЕРИАЛЫН ТҮҮВЭР

Д/д	Тэмдэглэгээ	Материалын нэр	Тоо хэмжээ	Нэгж жин /кг/	Хэмжих нэгж
1	Хэмжээ 2.5х2.5х1.8h	Худгийн барилга бүтээц	1		шир
2		Даацын ялуу ДЯ-18-12-22	9		шир

KINGSEA E&C
Consulting group Co.,Ltd
Хаяг: Улаанбаатар,ХУД 3-р хороо. Энгельсийн гудамж. 5-р байр Хан-Өргөө оффис, 901 тоот
Утас: 98111967, 77190484
КИНГСИЙ ИНЖЕНЕР ЭНД КОНСТРАКШН"ХХК

Завхан аймаг. Улиастай сум.

2-Р ХЭЛХЭЭНИЙ ГАДНА ДУЛААН ХАНГАМЖИЙН ШУГАМЫН ӨӨРЧЛӨЛТ, ШИНЭЧЛЭЛТ /9-Р УДДТ/

Дулааны худаг-24, Байгуулалт, огтлол 1-1

Инженер		Л.Баасанхүү	Е.Г Шифр: КС 02-32/22	Масштаб:	Үе шат: АЗ
Гүйцэтгэсэн		Н.Батдорж	Т.Г Шифр:		Огноо: 2022 он
Шалгасан		Л.Баасанхүү		Зургийн дугаар: ГДГ-78	Бүх хуудас: 82

Суурчийн хавтасан огноо: 2023/02/01

2023/02/01

55-р цэгийн ДХ-25-н байгуулалт. М1:25

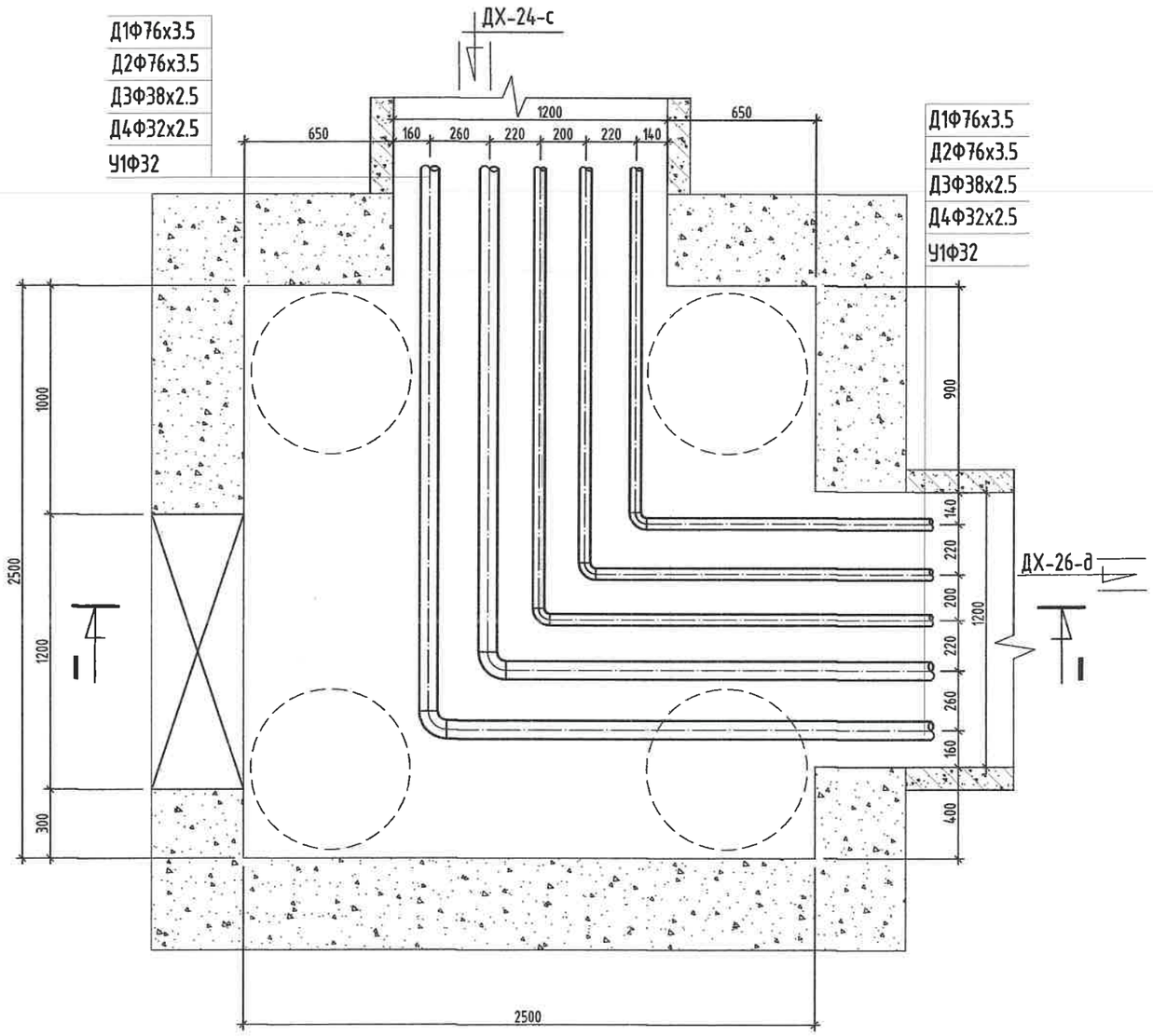

ОГТЛОЛ /I-I/

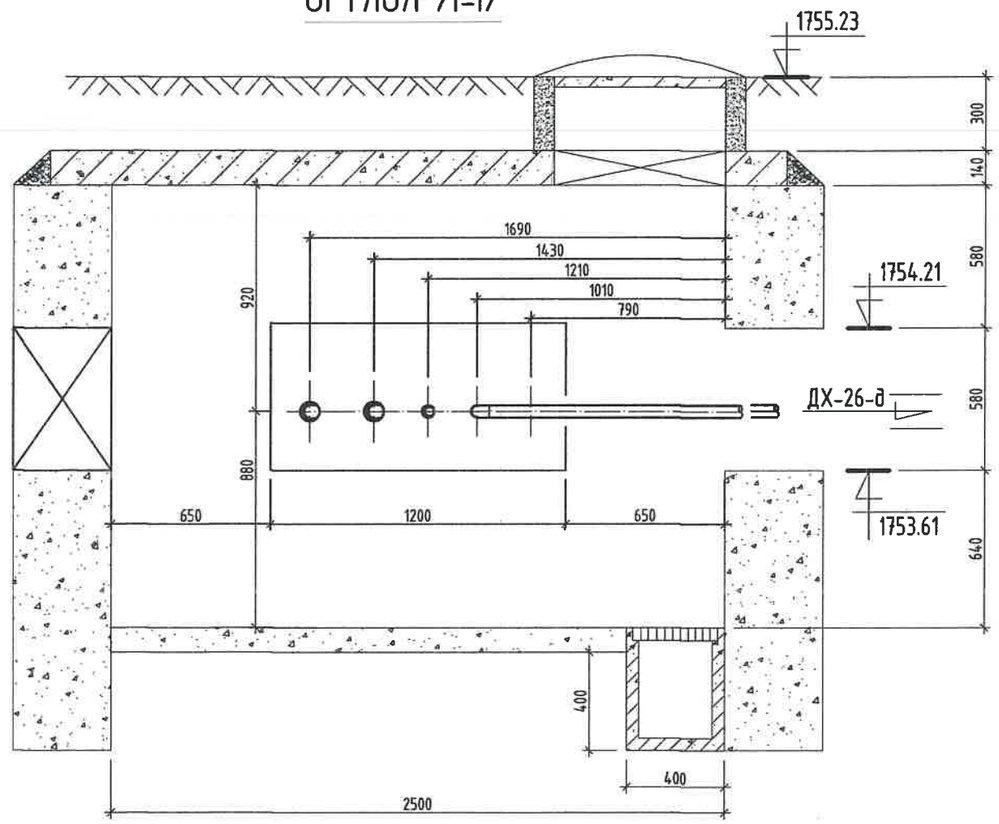

МАТЕРИАЛЫН ТУУВЭР

Д/д	Тэмдэглэгээ	Материалын нэр	Тоо хэмжээ	Нэгж жин /кг/	Хэмжих нэгж
1	ГОСТ 10704-91	Ган булан Ф70мм	2		шир
2	ГОСТ 3262-75	Цайрдсан ган булан Ф32/25мм	2/1		шир
3	Хэмжээ 2.5х2.5х1.8h	Худгийн бариулга бүтээц	1		шир
4		Даацын ялуу ДЯ-18-12-22	9		шир

Тайлбар

Хоолойн голч	Юулэгч ○	Хий авагч •
Ф159х4.5	Ф50	Ф20
Ф133х4.0	Ф40	Ф20
Ф108х4.0	Ф40	Ф20
Ф89х3.5	Ф40	Ф20
Ф76х3.0	Ф25	Ф15
Ф57х3.0	Ф25	Ф15
Ф45х2.5	Ф25	Ф15

KINGSEA E&C
Consulting group Co.,Ltd
Хаяг: Улаанбаатар,ХУД.3-р хороо. Энгэльсийн гудамж. 5-р байр Хан-Өргөө оффис, 901 тоот
Утас: 98111987, 77190404
КИНГСИЙ ИНЖЕНЕР ЭНД КОНСТРАКШН"ХХК

Завхан аймаг. Улиастай сум.

2-Р ХЭЛХЭЭНИЙ ГАДНА ДУЛААН ХАНГАМЖИЙН ШУГАМЫН ӨӨРЧЛӨЛТ, ШИНЭЧЛЭЛТ /9-Р УДДТ/

Дулааны худаг-25, Байгуулалт, огтлол 1-1

Инженер		Л.Баасанхүү	Е.Г Шифр: КС 02-32/22	Масштаб:	Үе шат: АЗ
Гүйцэтгэсэн	И.Баярж.	Н.Батдорж	Т.Г Шифр:		Огноо: 2022 он
Шалгасан		Л.Баасанхүү		Зургийн дугаар: ГДГ-79	Бүх хуудас: 82

Сүүлчийн хэвлэсэн огноо: 2023/02/01

56-р цэгийн ДХ-26-н байгуулалт. М1:25

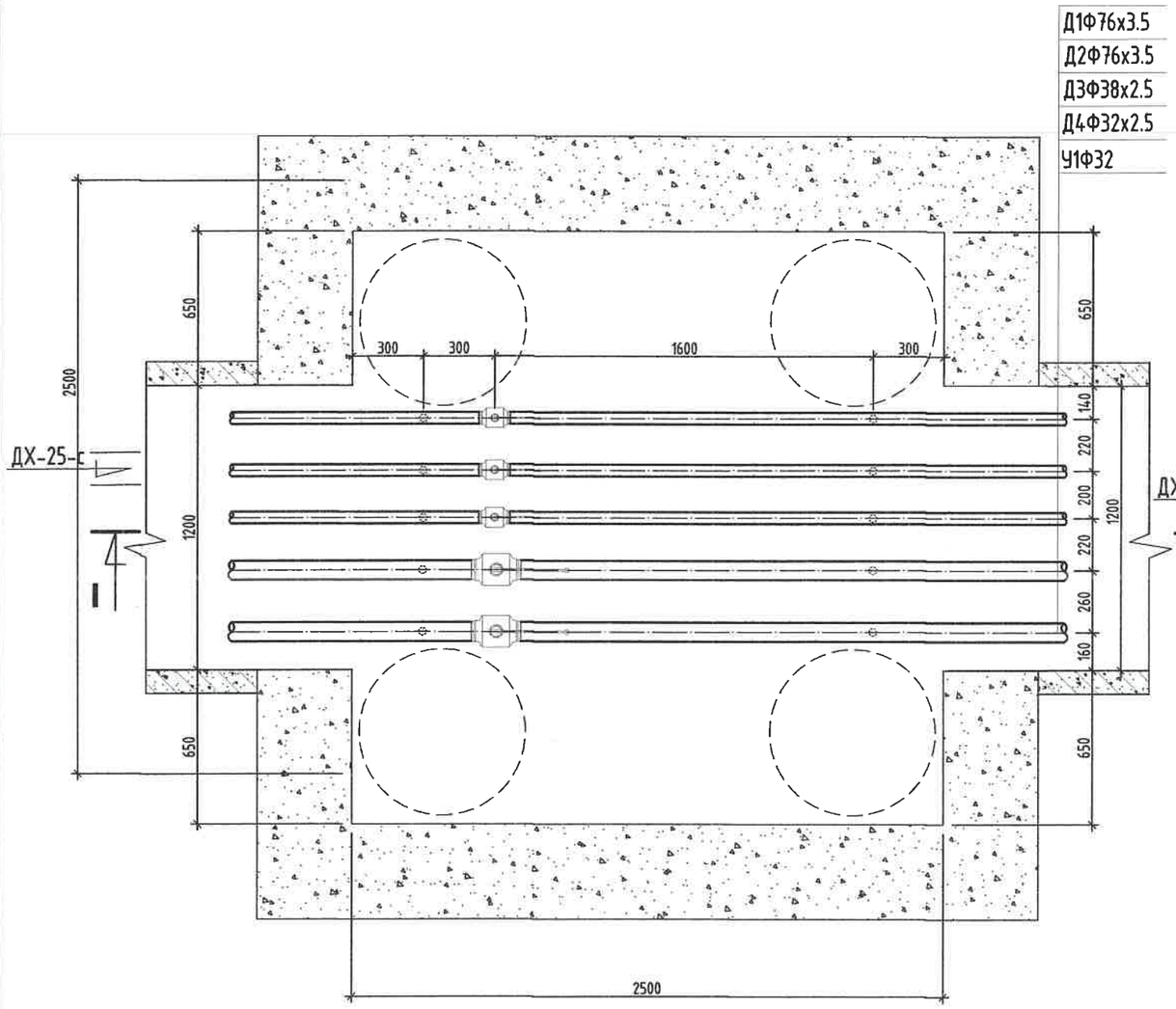

ОГТЛОЛ /I-I/

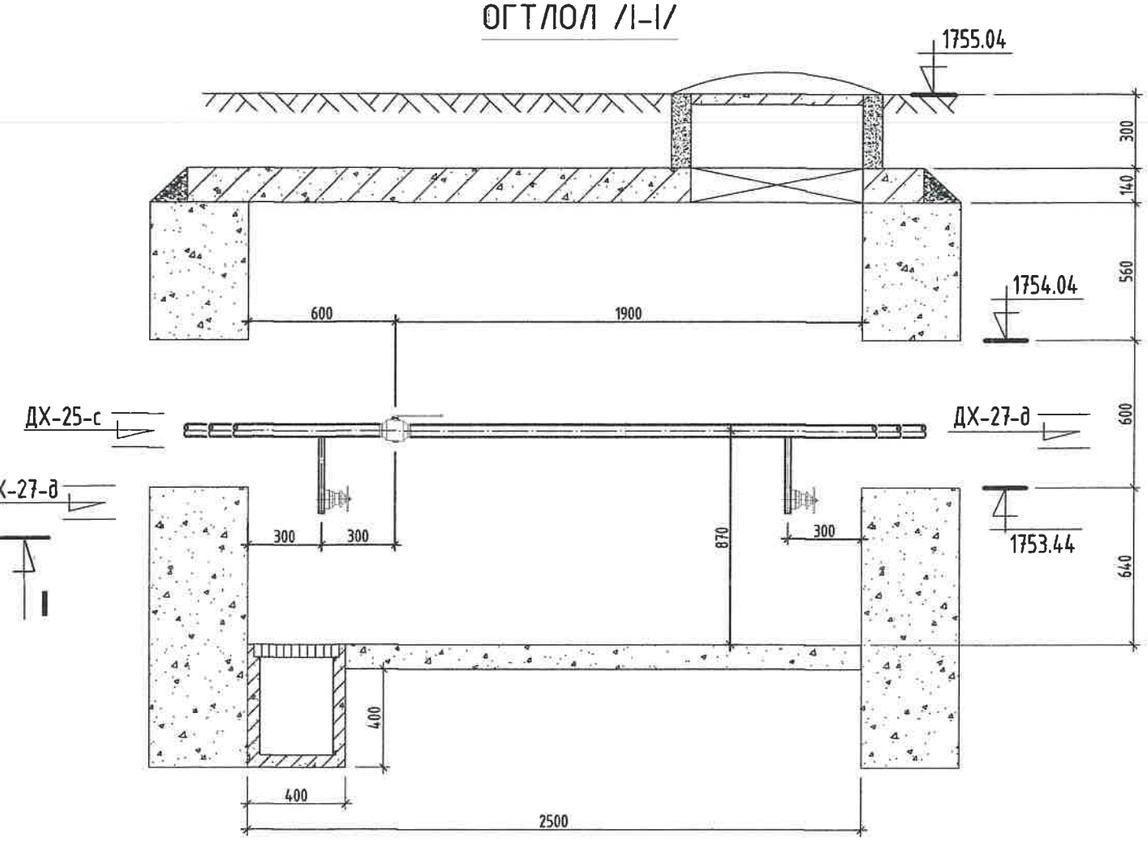

МАТЕРИАЛЫН ТҮҮВЭР

Д/д	Тэмдэглэгээ	Материалын нэр	Тоо хэмжээ	Нэгж жин /кг/	Хэмжих нэгж
1	T>100°C P>1.6 МПа	Бөмбөлгөн хаалт Ф70мм	2		шир
2	T>100°C P>1.6 МПа	Бөмбөлгөн хаалт Ф32мм/Ф25мм	1/1		шир
3	T>5°C P>1.6 МПа	Бөмбөлгөн хаалт Ф32мм	1		шир
4	15с22нж	Ус буулгах хаалт Ф25мм	10		шир
5	Хэмжээ 2.5х2.5х1.8h	Худгийн бариулга бүтээц	1		шир
6		Даацын ялуу ДЯ-18-12-22	6		шир

Тайлбар

Хоолойн голч	Юүлэгч ○	Хий авагч •
Ф159х4.5	Ф50	Ф20
Ф133х4.0	Ф40	Ф20
Ф108х4.0	Ф40	Ф20
Ф89х3.5	Ф40	Ф20
Ф76х3.0	Ф25	Ф15
Ф57х3.0	Ф25	Ф15
Ф45х2.5	Ф25	Ф15

KINGSEA E&C
Consulting group Co.,Ltd
Хаяг: Улаанбаатар,ХУД.3-р хороо. Энгельсийн гудамж. 5-р байр Хан-Өргөө оффис, 901 тоот
Утас: 98111987, 77190444
КИНГСИЙ ИНЖЕНЕР ЭНД КОНСТРАКШН"ХХК

Завхан аймаг. Улиастай сум.

2-Р ХЭЛХЭЭНИЙ ГАДНА ДУЛААН ХАНГАМЖИЙН ШУГАМЫН ӨӨРЧЛӨЛТ, ШИНЭЧЛЭЛТ /9-Р УДДТ/

Дулааны худаг-26, Байгуулалт, огтлол 1-1					Үе шат: АЗ
Инженер		Л.Баасанхүү	Е.Г Шифр: КС 02-32/22	Масштаб:	Огноо: 2022 он
Гүйцэтгэсэн		Н.Батдорж	Т.Г Шифр:	Зургийн дугаар: ГДГ-80	Бүх хуудас: 82
Шалгасан		Л.Баасанхүү			

Сунгчийн хавтасан огноо: 2023/02/01

2023/02/01

58-р цэгийн ДХ-27-н байгуулалт. М1:25

Д1Ф76х3.5
Д2Ф76х3.5
Д3Ф38х2.5
Д4Ф32х2.5
У1Ф32

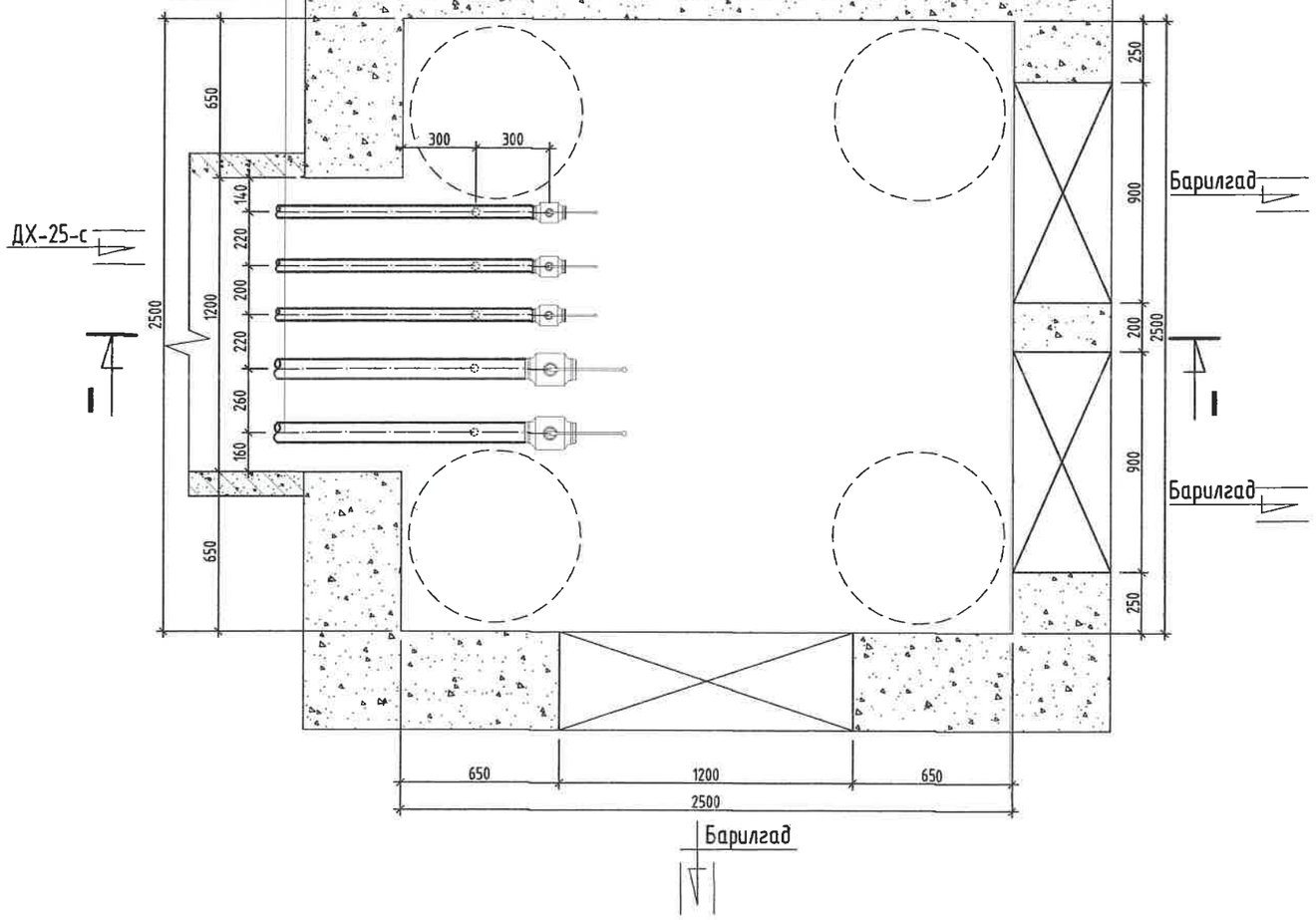

ОГТЛОЛ /I-I/

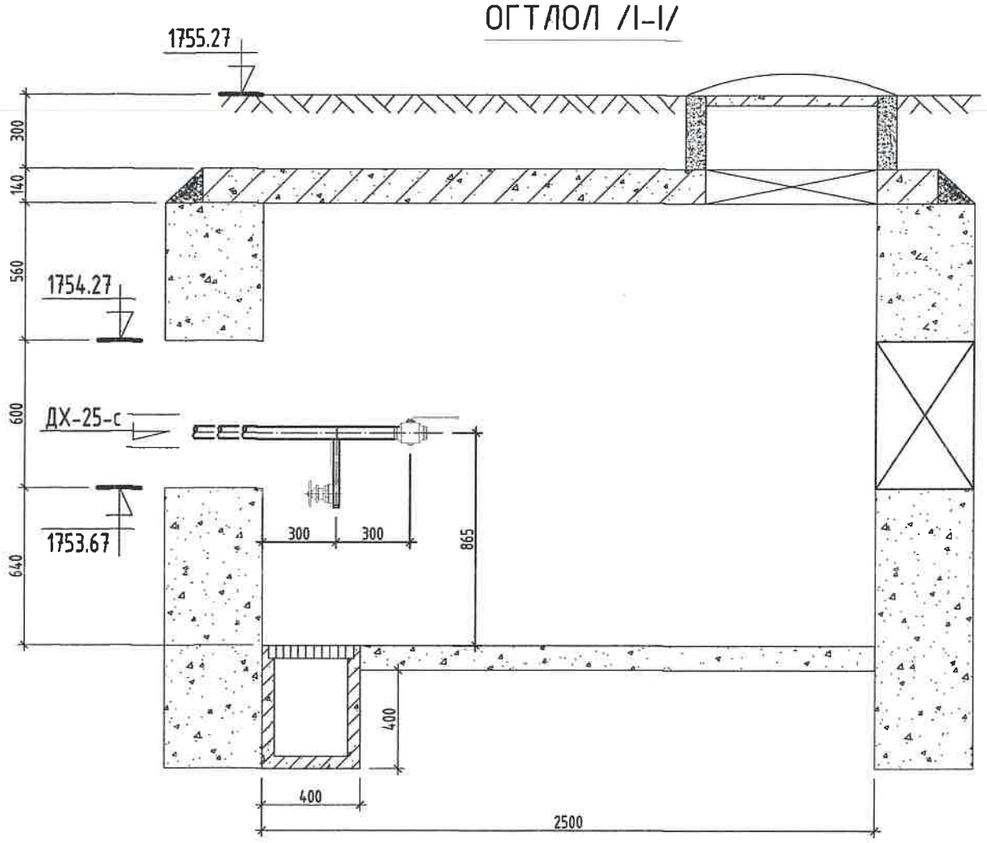

МАТЕРИАЛЫН ТҮҮВЭР

Д/д	Тэмдэглэгээ	Материалын нэр	Тоо хэмжээ	Нэгж жин /кг/	Хэмжих нэгж
1	T>100°C P>1.6 МПа	Бөмбөлгөн хаалт Ф70мм	2		шир
2	T>100°C P>1.6 МПа	Бөмбөлгөн хаалт Ф32мм/Ф25мм	1/1		шир
3	T>5°C P>1.6 МПа	Бөмбөлгөн хаалт Ф32мм	1		шир
4	15с22нж	Ус буулгах хаалт Ф25мм	5		шир
5	Хэмжээ 2.5х2.5х1.8h	Худгийн барилга бүтээц	1		шир
6		Даацын ялуу ДЯ-12-12-22	6		шир
7		Даацын ялуу ДЯ-18-12-22	6		

Тайлбар

Хоолойн голч	Юүлэгч ○	Хий авагч •
Ф159х4.5	Ф50	Ф20
Ф133х4.0	Ф40	Ф20
Ф108х4.0	Ф40	Ф20
Ф89х3.5	Ф40	Ф20
Ф76х3.0	Ф25	Ф15
Ф57х3.0	Ф25	Ф15
Ф45х2.5	Ф25	Ф15

KINGSEA E&C
Consulting group Co.,Ltd
Хаяг: Улаанбаатар.ХУД.3-р хороо. Энгэльсийн гудамж. 5-р байр Хан-Өргөөн оффис, 901 тоот
Утас: 98111987, 77190404
КИНГСИЙ ИНЖЕНЕР ЭНД КОНСТРАКШН"ХХК

Завхан аймаг. Улиастай сум.

2-Р ХЭЛХЭЭНИЙ ГАДНА ДУЛААН ХАНГАМЖИЙН ШУГАМЫН ӨӨРЧЛӨЛТ, ШИНЭЧЛЭЛТ /9-Р УДДТ/

Дулааны худаг-27, Байгуулалт, огтлол 1-1					Үе шат: АЗ
Инженер		Л.Баасанхүү	Е.Г Шифр: КС 02-32/22	Масштаб:	Огноо: 2022 он
Гүйцэтгэсэн		Н.Батдорж	Т.Г Шифр:	Зургийн дугаар: ГДГ-81	Бүх хуудас: 82
Шалгасан		Л.Баасанхүү			

Сүлжээнд хавтасан огноо: 2023/02/01
2023/02/01

ЮҮЛЭХ ХУДГИЙН БАЙГУУЛАЛТ. М1:25

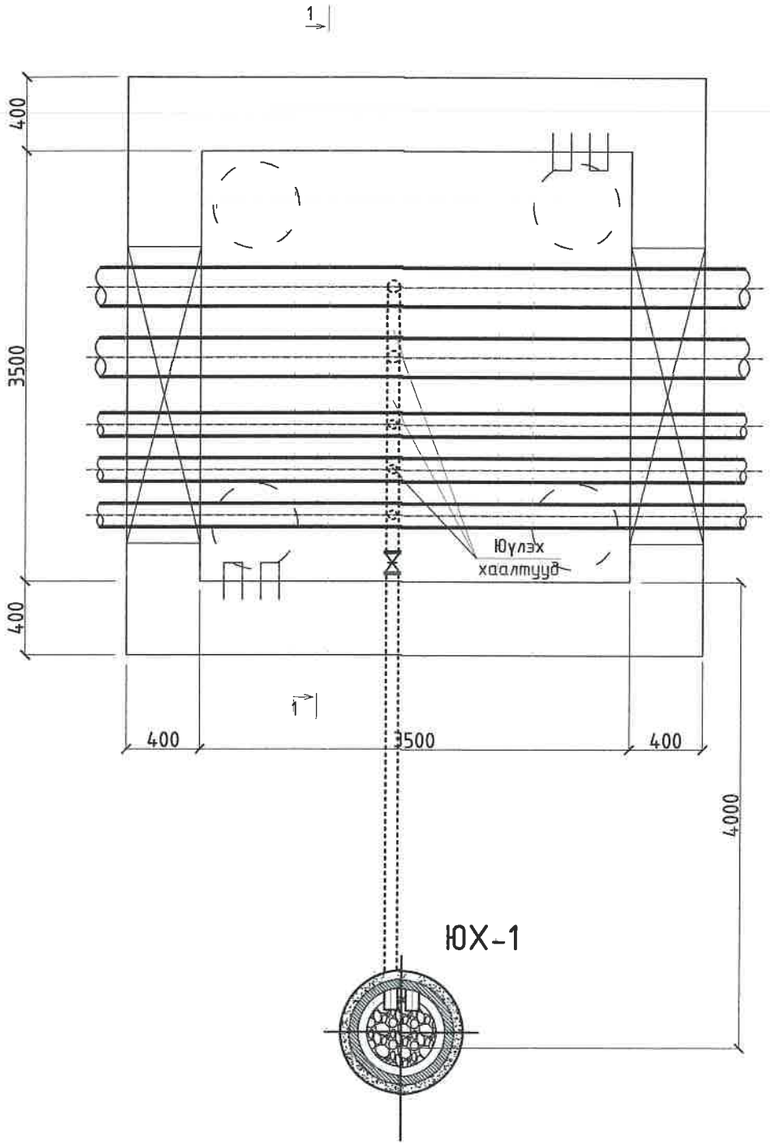

ОГТЛОЛ /I-I/

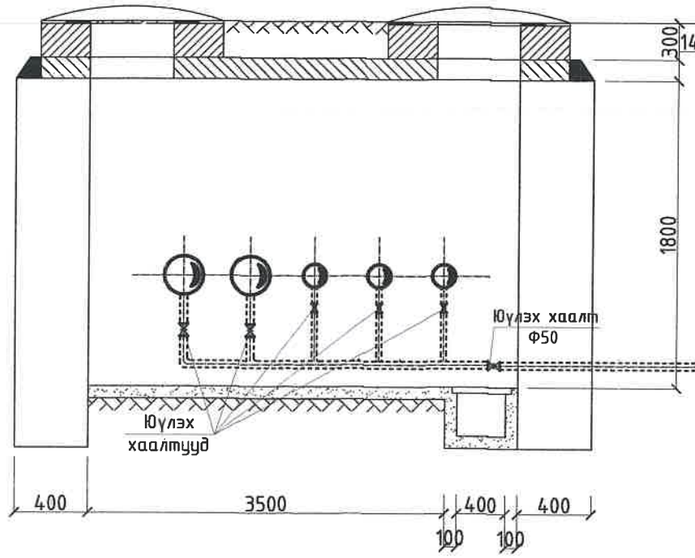

ЮХ-1

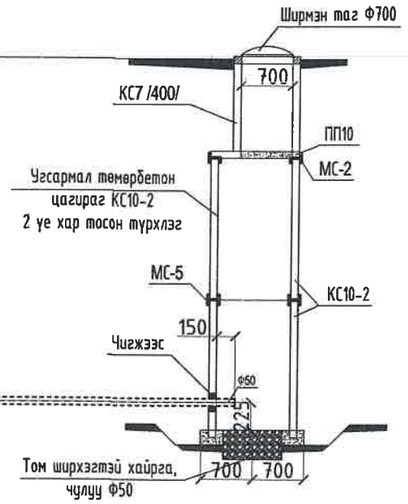

МАТЕРИАЛЫН ТҮҮВЭР /НИЙТ 2ш/

Д/д	Тэмдэглэгээ	Материалын нэр	Тоо хэмжээ	Нэгж жин /кг/	Хэмжих нэгж
1	T>100°C P>1.6 МПа	Юүлэх хаалт Ф50мм	1		шир
2	ГОСТ 10704-91	Ган хоолой Ф50мм	5		у/м
3	КС 10-2	Төмөр бетон цагираг Ф1000мм, h=900мм	2		шир
4	ПП 10	Нүхтэй ташуу таг /Нүх Ф700мм/	1		шир
5	КС 7-1	Төмөр бетон цагираг Ф700мм, h=400мм	1		шир
6		Худгийн ширмэн таг Ф700мм	1		шир
7		Худгийн бэхэлгээ төмөр МС-5	4		шир
8		Худгийн бэхэлгээ төмөр МС-2	4		шир
9		Хайрга	0.38		м3
10		Бетон М100	0.2		м3

KINGSEA E&C
Consulting group Co.,Ltd
Хаяг: Улаанбаатар,ХУД,3-р хороо.
Энгэльсийн гудамж. 5-р байр
Хан-Өргөө оффис, 901 тоот
Утас: 98111987, 77190484
КИНГСИЙ ИНЖЕНЕР
ЭНД КОНСТРАКШН"ХХК

Завхан аймаг. Улиастай сум.

2-Р ХЭЛХЭЭНИЙ ГАДНА ДУЛААН ХАНГАМЖИЙН ШУГАМЫН ӨӨРЧЛӨЛТ, ШИНЭЧЛЭЛТ /9-Р УДДТ/

Юүлэх худгийн байгуулалт, огтлол 1-1

Ye шат: АЗ

Инженер		Л.Баасанхүү	Е.Г Шифр: КС 02-32/22	Масштаб: М1:25	Огноо: 2022 он
Гүйцэтгэсэн		Н.Батдорж	Т.Г Шифр:	Зургийн дугаар: ГДГ-82	Бүх хуудас: 82
Шалгасан		Л.Баасанхүү			

Сүүлчийн хавтасын огноо: 2022/11/19

2022/11/19