37-Р ЦЭГИЙН ЭРГЭЛТИЙН ӨНЦӨГ-11-Н БАЙГУУЛАЛТ. М1:50

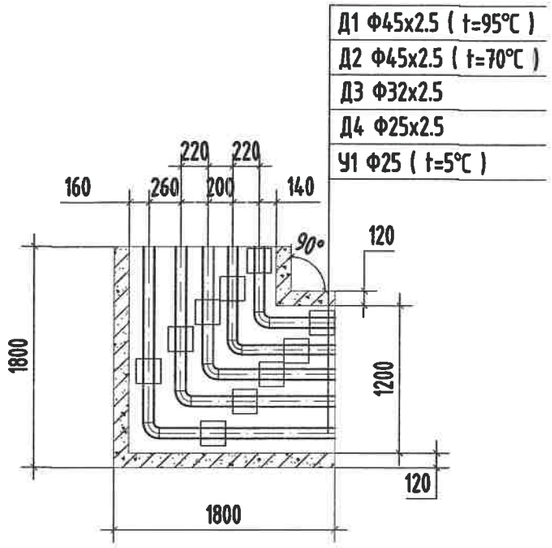

МАТЕРИАЛЫН ТҮҮВЭР

Д/д	Тэмдэглэгээ	Материалын нэр	Тоо хэмжээ	Нэгж жин /кг/	Хэмжих нэгж
37-р цэг /ЭӨ-11/					
1	ГОСТ 10704-91	Ган булан Ф40мм 90°	2		шир
2	ГОСТ 3272-75	Цайрдсан ган булан Ф25мм 90°	2		шир
3	ГОСТ 3272-75	Цайрдсан ган булан Ф20мм 90°	1		шир
4	УП-10М Г-991-1 АЛЬ-2 Вып-1 лист-23	Эргэлтийн өнцгийн ниш 1200х580h	2		ком
5	Г-991-1 альбом-2 вып-1 л-68 ОП-1	Бетон дэр Ф40 (200х200х90h)	4		шир
6	Г-991-1 альбом-2 вып-1 л-68 ОП-1	Бетон дэр Ф25, Ф20 (200х200х90h)	6		шир
7	ГТ17.10-40 Серия В.493-1	Гулсах тулгуур Ф40мм	4		шир
8	ГТ17.10-25 Серия В.493-1	Гулсах тулгуур Ф25мм, Ф20мм	4/2		шир

KINGSEA E&C
Consulting group Co.,Ltd
Хаяг: Улаанбаатар,ХУД,3-р хороо, Энхтайвны гудамж, 5-р байр Хан-Өргөө оффис, 901 тоот
Утас: 98111987, 77190404
КИНГСИЙ ИНЖЕНЕР ЭНД КОНСТРАКШН"ХХК

Завхан аймаг. Улиастай сум.

2-Р ХЭЛХЭЭНИЙ ГАДНА ДУЛААН ХАНГАМЖИЙН ШУГАМЫН ӨӨРЧЛӨЛТ, ШИНЭЧЛЭЛТ /8-Р УДДТ/

Эргэлтийн өнцгийн байгуулалт, огтлол

Үе шат: АЗ

Инженер		Л.Баасанхүү	Е.Г Шифр: КС 02-32/22	Масштаб: М1:50	Огноо: 2022 он
Гүйцэтгэсэн		Н.Батдорж	Т.Г Шифр:	Зургийн дугаар: ГДГ-60	Бүх хуудас: 116
Шалгасан		Л.Баасанхүү			

Сүүлчийн хэвлэсэн огноо: 2023/01/30

2023/01/30

42-Р ЦЭГИЙН ЭРГЭЛТИЙН ӨНЦӨГ-12-Н БАЙГУУЛАЛТ. М1:50

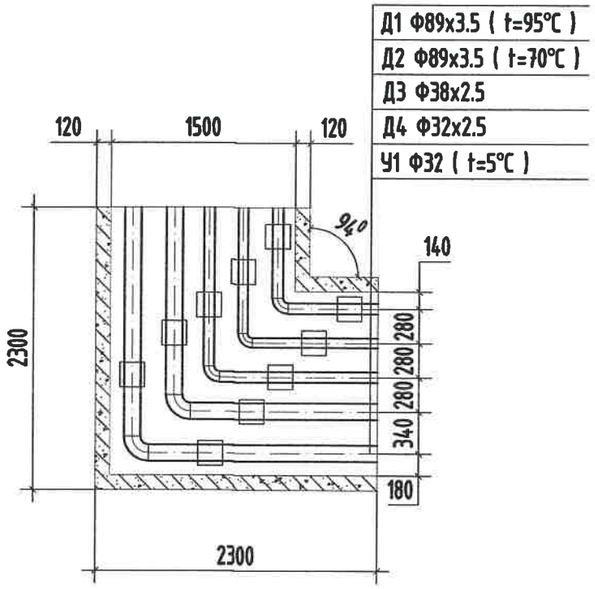

МАТЕРИАЛЫН ТУУВЭР

Д/д	Тэмдэглэгээ	Материалын нэр	Тоо хэмжээ	Нэгж жин /кг/	Хэмжих нэгж
42-р цэг /ЭӨ-12/					
1	ГОСТ 10704-91	Ган булан Ф80мм 94°	2		шир
2	ГОСТ 3272-75	Ган цайрдсан булан Ф32мм 94°	2		шир
3	ГОСТ 3272-75	Ган цайрдсан булан Ф25мм 94°	1		шир
4	УП-10М Г-991-1 АЛЬ-2 Вып-1 лист-23	Эргэлтийн өнцгийн ниш 1500х600h	1		ком
5	Г-991-1 альбом-2 вып-1 л-68 ОП-2	Бетон дэр Ф80 (300х200х90h)	4		шир
6	Г-991-1 альбом-2 вып-1 л-68 ОП-1	Бетон дэр Ф32, Ф25 (200х200х90h)	4/2		шир
7	ГТ17.10-80 Серия В.493-1	Гулсах тулгуур Ф80мм	4		шир
8	ГТ17.10-32 Серия В.493-1	Гулсах тулгуур Ф32мм, Ф25мм	4/2		шир

KINGSEA E&C
Consulting group Co.,Ltd
Хаяг: Чингэлтэй дүүрэг,ХУД,3-р хороо, Энхэлийн гудамж, 5-р байр Хан-Эрдэнэ оффис, 901 тоот
Утас: 90111987, 77190484
КИНГСИЙ ИНЖЕНЕР ЭНД КОНСТРАКШН"ХХК

Завхан аймаг. Улиастай сум.

2-Р ХЭЛХЭЗНИЙ ГАДНА ДУЛААН ХАНГАМЖИЙН ШУГАМЫН ӨӨРЧЛӨЛТ, ШИНЭЧЛЭЛТ /8-Р УДДТ/

Эргэлтийн өнцгийн байгууламж, огцлол

Үе шат: АЗ

Инженер		Л.Баасанхүү	Е.Г Шифр: КС 02-32/22	Масштаб: М1:50	Огноо: 2022 он
Гүйцэтгэсэн		Н.Батдорж	Т.Г Шифр:	Зургийн дугаар: ГДГ-61	Бух хуудас: 116
Шалгасан		Л.Баасанхүү			

Сунгалтийн хэрэглэсэн огноо: 2023/01/30

2023/01/30

44-Р ЦЭГИЙН ЭРГЭЛТИЙН ӨНЦӨГ-13-Н БАЙГУУЛАЛТ. М1:50

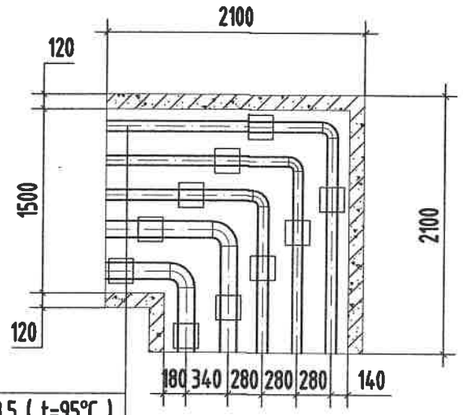

Д1 Ф89х3.5 (t=95°C)
Д2 Ф89х3.5 (t=70°C)
Д3 Ф38х2.5
Д4 Ф32х2.5
У1 Ф32 (t=5°C)

МАТЕРИАЛЫН ТҮҮВЭР

Д/д	Тэмдэглэгээ	Материалын нэр	Тоо хэмжээ	Нэгж жин /кг/	Хэмжих нэгж
44-р цэг /ЭӨ-13/					
1	ГОСТ 10704-91	Ган булан Ф80мм 90°	2		шир
2	ГОСТ 3272-75	Ган цайрдсан булан Ф32мм 90°	2		шир
3	ГОСТ 3272-75	Ган цайрдсан булан Ф25мм 90°	1		шир
4	УП-10М Г-991-1 АЛЬ-2 Вып-1 лист-23	Эргэлтийн өнцгийн ниш 1500х600h	1		ком
5	Г-991-1 альбом-2 вып-1 л-68 ОП-2	Бетон дэр Ф80 (300х200х90h)	4		шир
6	Г-991-1 альбом-2 вып-1 л-68 ОП-1	Бетон дэр Ф32, Ф25 (200х200х90h)	4/2		шир
7	ГТ17.10-80 Серия В.493-1	Гулсах тулгуур Ф80мм	4		шир
8	ГТ17.10-32 Серия В.493-1	Гулсах тулгуур Ф32мм, Ф25мм	4/2		шир

KINGSEA E&C
Consulting group Co.,Ltd
Хаяг: Улаанбаатар,ХУД,3-р хороо, Зайсаны гудамж, 5-р байр Хан-Өргөө сэрвис, 901 тоот
Утас: 98111987, 77990484
КИНГСИЙ ИНЖЕНЕР ЭНД КОНСТРАКШН"ХХК

Завхан аймаг. Улиастай сум.

2-Р ХЭЛХЭЭНИЙ ГАДНА ДУЛААН ХАНГАМЖИЙН ШУГАМЫН ӨӨРЧЛӨЛТ, ШИНЭЧЛЭЛТ /8-Р УДДТ/

Эргэлтийн өнцгийн байгууламж, огтлол

Инженер		Л.Баасанхүү	Е.Г Шифр: КС 02-32/22	Масштаб: М1:50	Үе шат: АЗ
Гүйцэтгэсэн		Н.Батдорж			Огноо: 2022 он
Шалгасан		Л.Баасанхүү	Т.Г Шифр:	Зургийн дугаар: ГДГ-62	Бүх хуудас: 116

Сүүлчийн хэвлэсэн огноо: 2023/01/30

48-Р ЦЭГИЙН ЭРГЭЛТИЙН ӨНЦӨГ-14-Н БАЙГУУЛАЛТ. М1:50

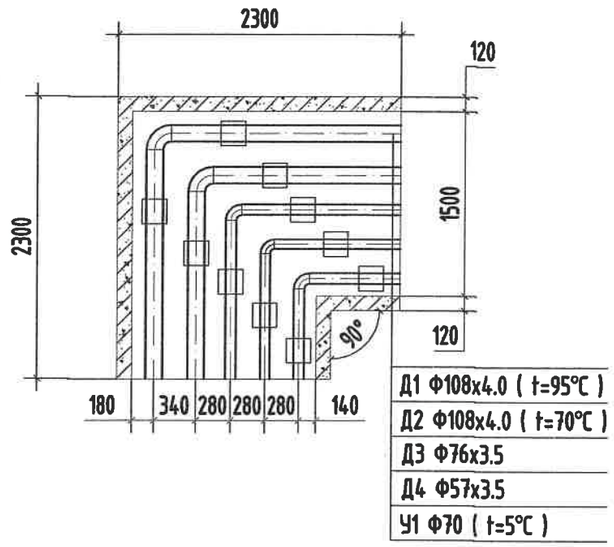

МАТЕРИАЛЫН ТҮҮВЭР

Д/д	Тэмдэглэгээ	Материалын нэр	Тоо хэмжээ	Нэгж жин /кг/	Хэмжих нэгж
14-р цэг /ЭӨ-14/					
1	ГОСТ 10704-91	Ган булан Ф100мм 90°	2		шир
2	ГОСТ 3272-75	Ган цайрдсан булан Ф70мм 90°	2		шир
3	ГОСТ 3272-75	Ган цайрдсан булан Ф50мм 90°	1		шир
4	УП-10М Г-991-1 АЛЬ-2 Вып-1 лист-23	Эргэлтийн өнцгийн ниш 1500х600h	1		ком
5	Г-991-1 альбом-2 вып-1 л-68 ОП-2	Бетон дэр Ф100 (300х200х90h)	4		шир
6	Г-991-1 альбом-2 вып-1 л-68 ОП-1	Бетон дэр Ф70, Ф50 (200х200х90h)	6		шир
7	ГТ17.10-100 Серия В.493-1	Гулсах тулгуур Ф100мм	4		шир
8	ГТ17.10-70 Серия В.493-1	Гулсах тулгуур Ф70мм, Ф50мм	6		шир

KINGSEA E&C
Consulting group Co.,Ltd
Хаяг: Улаанбаатар,ХУД,3-р хороо, Энхтайвны гудамж, 5-р байр Хан-Өргөө оффис, 901 тоот
Утас: 90111907, 77190404
КИНГСИЙ ИНЖЕНЕР ЭНД КОНСТРАКШН"ХХК

Завхан аймаг. Улиастай сум.

2-Р ХЭЛХЭЗНИЙ ГАДНА ДУЛААН ХАНГАМЖИЙН ШУГАМЫН ӨӨРЧЛӨЛТ, ШИНЭЧЛЭЛТ /8-Р УДДТ/

Эргэлтийн өнцгийн байгуулалт, огтлол

Ye шат: А3					
Инженер		Л.Баасанхүү	Е.Г. Шифр: КС 02-32/22	Масштаб: М1:50	Огноо: 2022 он
Гүйцэтгэсэн		Н.Батдорж	Т.Г. Шифр:	Зургийн дугаар: ГДГ-63	Бух хуудас: 116
Шалгасан		Л.Баасанхүү			

Сүүлчийн хэвлэсэн огноо: 2023/01/30

53-Р ЦЭГИЙН ЭРГЭЛТИЙН ӨНЦӨГ-15-Н БАЙГУУЛАЛТ. М1:50

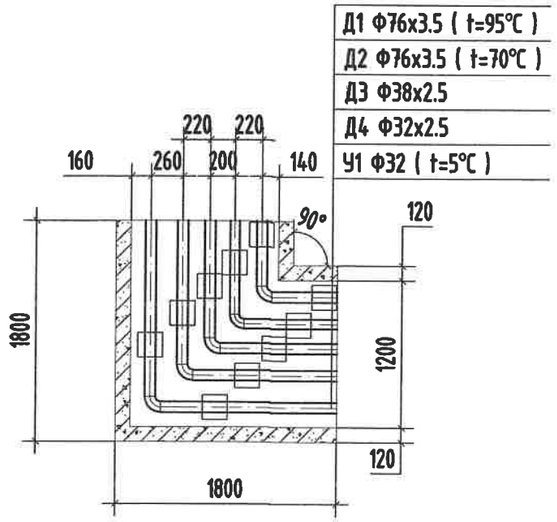

МАТЕРИАЛЫН ТҮҮВЭР

Д/д	Тэмдэглэгээ	Материалын нэр	Тоо хэмжээ	Нэгж жин /кг/	Хэмжих нэгж
53-р цэг /ЭӨ-15/					
1	ГОСТ 10704-91	Ган булан Ф70мм 90°	2		шир
2	ГОСТ 3272-75	Ган цайрдсан булан Ф32мм 90°	2		шир
3	ГОСТ 3272-75	Ган цайрдсан булан Ф25мм 90°	1		шир
4	УП-10М Г-991-1 АЛЬ-2 Вып-1 лист-23	Эргэлтийн өнцгийн ниш 1200х580h	1		ком
5	Г-991-1 альбом-2 вып-1 л-68 ОП-1	Бетон дэр Ф70 (200х200х90h)	4		шир
6	Г-991-1 альбом-2 вып-1 л-68 ОП-1	Бетон дэр Ф32, Ф25 (200х200х90h)	4/2		шир
7	ГТ17.10-70 Серия В.493-1	Гулсах тулгуур Ф70мм	4		шир
8	ГТ17.10-32 Серия В.493-1	Гулсах тулгуур Ф32мм, Ф25мм	4/2		шир

KINGSEA E&C
Consulting group Co.,Ltd
Хаяг: Улаанбаатар,ХУД,3-р хороо, Энхтайвны гудамж, 5-р байр Хан-Өргөө оффис, 901 тоот
Утас: 98111987, 77190484
КИНГСИЙ ИНЖЕНЕР ЗӨВ КОНСТРАКШН"ХХК

Завхан аймаг. Улиастай сум.

2-Р ХЭЛХЭЭНИЙ ГАДНА ДУЛААН ХАНГАМЖИЙН ШУГАМЫН ӨӨРЧЛӨЛТ, ШИНЭЧЛЭЛТ /8-Р УДДТ/

Эргэлтийн өнцгийн байгуулалт, огтлол

Инженер		Л.Баасанхүү	Е.Г Шифр: КС 02-32/22	Масштаб: М1:50	Огноо: 2022 он
Гүйцэтгэсэн	Н.Батдорж	Н.Батдорж	Т.Г Шифр:	Зургийн дугаар: ГДГ-64	Бух хуудас: 116
Шалгасан		Л.Баасанхүү			

Ye шат: А3

Сүүлчийн хэвлэсэн огноо: 2023/01/30

2023/01/30

60-Р ЦЭГИЙН ЭРГЭЛТИЙН ӨНЦӨГ-16-Н БАЙГУУЛАЛТ. М1:50

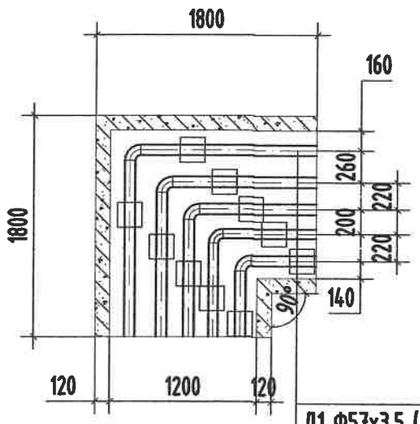

Д1 Ф57х3.5 (t=95°С)
Д2 Ф57х3.5 (t=70°С)
Д3 Ф32х2.5
Д4 Ф25х2.5
У1 Ф25 (t=5°С)

МАТЕРИАЛЫН ТҮҮВЭР

Д/д	Тэмдэглэгээ	Материалын нэр	Тоо хэмжээ	Нэгж жин /кг/	Хэмжих нэгж
60-р цэг /ЭӨ-16/					
1	ГОСТ 10704-91	Ган булан Ф50мм 90°	2		шир
2	ГОСТ 3272-75	Ган цайрдсан булан Ф25мм 90°	2		шир
3	ГОСТ 3272-75	Ган цайрдсан булан Ф20мм 90°	1		шир
4	УП-10М Г-991-1 АЛЬ-2 Вып-1 лист-23	Эргэлтийн өнцгийн ниш 1200х580h	1		ком
5	Г-991-1 альбом-2 вып-1 л-68 ОП-1	Бетон дэр Ф50 (200х200х90h)	4		шир
6	Г-991-1 альбом-2 вып-1 л-68 ОП-1	Бетон дэр Ф25, Ф20 (200х200х90h)	4/2		шир
7	ГТ17.10-50 Серия В.493-1	Гулсах тулгуур Ф50мм	4		шир
8	ГТ17.10-25 Серия В.493-1	Гулсах тулгуур Ф25мм, Ф20мм	4/2		шир

KINGSEA E&C
Consulting group Co.,Ltd
Хаяг: Улаанбаатар,ХУД,3-р хороо, Энгэльсийн гудамж, 5-р байр Хан-Өргөө оффис, 901 тоот
Утас: 98111987, 77190444
КИНГСИЙ ИНЖЕНЕР ЭНД КОНСТРАКШН"ХХК

Завхан аймаг. Улиастай сум.

2-Р ХЭЛХЭЭНИЙ ГАДНА ДУЛААН ХАНГАМЖИЙН ШУГАМЫН ӨӨРЧЛӨЛТ, ШИНЭЧЛЭЛТ /8-Р УДДТ/

Зургийн өнцгийн байгуулалт, огцлол					Үе шат: А3
Инженер		Л.Баасанхүү	Е.Г Шифр: КС 02-32/22	Масштаб: М1:50	Огноо: 2022 он
Гүйцэтгэсэн		Н.Батдорж	Т.Г Шифр:	Зургийн дугаар: ГДГ-65	Бүх хуудас: 116
Шалгасан		Л.Баасанхүү			

Сүүлчийн хэвлэсэн огноо: 2023/01/30

61-Р ЦЭГИЙН ЭРГЭЛТИЙН ӨНЦӨГ-17-Н БАЙГУУЛАЛТ. М1:50

Д1 Ф57х3.5 (t=95°C)
Д2 Ф57х3.5 (t=70°C)
Д3 Ф32х2.5
Д4 Ф25х2.5
У1 Ф25 (t=5°C)

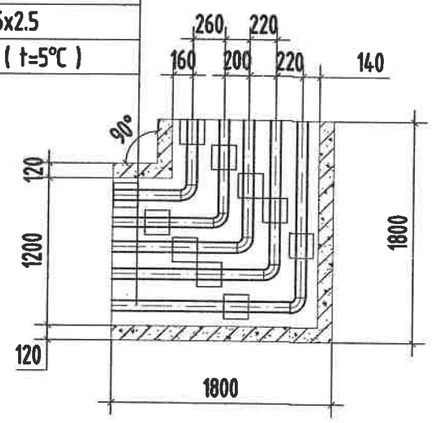

МАТЕРИАЛЫН ТҮҮВЭР

Д/д	Тэмдэглэгээ	Материалын нэр	Тоо хэмжээ	Нэгж жин /кг/	Хэмжих нэгж
61-р цэг /ЗӨ-17/					
1	ГОСТ 10704-91	Ган булан Ф50мм 90°	2		шир
2	ГОСТ 3272-75	Ган цайрдсан булан Ф25мм 90°	2		шир
3	ГОСТ 3272-75	Ган цайрдсан булан Ф20мм 90°	1		шир
4	УП-10М Г-991-1 АЛЬ-2 Вып-1 лист-23	Эргэлтийн өнцгийн ниш 1200х580h	1		ком
5	Г-991-1 альбом-2 вып-1 л-68 ОП-1	Бетон дэр Ф50 (200х200х90h)	4		шир
6	Г-991-1 альбом-2 вып-1 л-68 ОП-1	Бетон дэр Ф25, Ф20 (200х200х90h)	4/2		шир
7	ГТ17.10-50 Серия В.493-1	Гулсах тулгуур Ф50мм	4		шир
8	ГТ17.10-25 Серия В.493-1	Гулсах тулгуур Ф25мм, Ф20мм	4/2		шир

KINGSEA E&C
Consulting group Co.,Ltd
Хаяг: Чингэлтэй дүүрэг, 5-р хороо, Энхтайвны гудамж, 5-р байр Хан-Өргөө оффис, 901 тоот
Утас: 98111987, 77190404
КИНГСИЙ ИНЖЕНЕР ЭНД КОНСТРАКШН"ХХК

Завхан аймаг. Улиастай сум.

2-Р ХЭЛХЭЭНИЙ ГАДНА ДУЛААН ХАНГАМЖИЙН ШУГАМЫН ӨӨРЧЛӨЛТ, ШИНЭЧЛЭЛТ /8-Р УДДТ/

Эргэлтийн өнцгийн байгуулалт, огтлол

Үе шат: АЗ

Инженер		Л.Баасанхүү	Е.Г Шифр: КС 02-32/22	Масштаб: М1:50	Огноо: 2022 он
Гүйцэтгэсэн		Н.Батдорж	Т.Г Шифр:	Зургийн дугаар: ГДГ-66	Бүх хуудас: 116
Шалгасан		Л.Баасанхүү			

Сүүлчийн хэвлэсэн огноо: 2023/01/30

68-Р ЦЭГИЙН ЭРГЭЛТИЙН ӨНЦӨГ-18-Н БАЙГУУЛАЛТ. М1:50

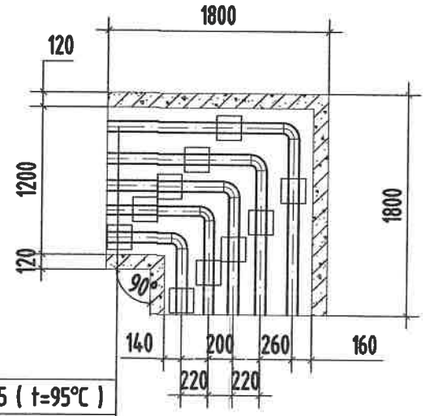

Д1 Ф38х2.5 (t=95°C)
Д2 Ф38х2.5 (t=70°C)
Д3 Ф25х2.5
Д4 Ф20х2.5
У1 Ф20 (t=5°C)

МАТЕРИАЛЫН ТҮҮВЭР

Д/д	Тэмдэглэгээ	Материалын нэр	Тоо хэмжээ	Нэгж жин /кг/	Хэмжих нэгж
68-р цэг /ЭӨ-18/					
1	ГОСТ 10704-91	Ган булан Ф32мм 90°	2		шир
2	ГОСТ 3272-75	Ган цайрдсан булан Ф20мм 90°	2		шир
3	ГОСТ 3272-75	Ган цайрдсан булан Ф15мм 90°	1		шир
4	УП-10М Г-991-1 АЛЬ-2 Вып-1 лист-23	Эргэлтийн өнцгийн ниш 1200х580h	1		ком
5	Г-991-1 альбом-2 вып-1 л-68 ОП-1	Бетон дэр Ф32 (200х200х90h)	4		шир
6	Г-991-1 альбом-2 вып-1 л-68 ОП-1	Бетон дэр Ф20, Ф15 (200х200х90h)	4/2		шир
7	ГТ17.10-32 Серия В.493-1	Гулсах тулгуур Ф32мм	4		шир
8	ГТ17.10-25 Серия В.493-1	Гулсах тулгуур Ф20мм, Ф15мм	4/2		шир

KINGSEA E&C
Consulting group Co.,Ltd
Хаяг: Чингэлтэй дүүрэг,ХУД,3-р хороо, Энгэльсийн гудамж, 5-р байр Хан-Өргөө оффис, 901 тоот
Утас: 98111987, 77190484
КИНГСИЙ ИНЖЕНЕР ЭНД КОНСТРАКШН"ХХК

Завхан аймаг. Улиастай сум.

2-Р ХЭЛХЭЭНИЙ ГАДНА ДУЛААН ХАНГАМЖИЙН ШУГАМЫН ӨӨРЧЛӨЛТ, ШИНЭЧЛЭЛТ /8-Р УДДТ/

Эргэлтийн өнцгийн байгууламж, огтлол

Үе шат: АЗ

Инженер		Л.Баасанхүү	Е.Г Шифр: КС 02-32/22	Масштаб: М1:50	Огноо: 2022 он
Гүйцэтгэсэн		Н.Батдорж	Т.Г Шифр:	Зургийн дугаар: ГДГ-67	Бүх хуудас: 116
Шалгасан		Л.Баасанхүү			

Сүүлийн хэвлэсэн огноо: 2023/01/30

70-Р ЦЭГИЙН ЭРГЭЛТИЙН ӨНЦӨГ-19-Н БАЙГУУЛАЛТ. М1:50

Д1 Ф57х3.5 (t=95°C)
Д2 Ф57х3.5 (t=70°C)
Д3 Ф38х2.5
Д4 Ф32х2.5
У1 Ф32 (t=5°C)

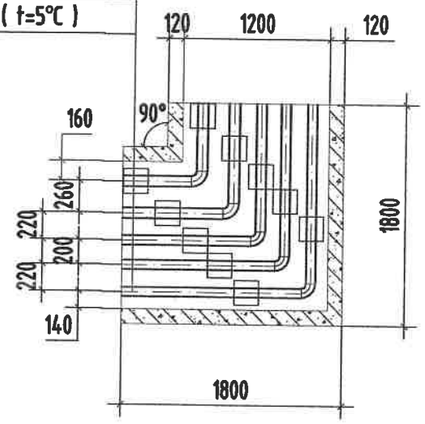

МАТЕРИАЛЫН ТУУВЭР

Д/д	Тэмдэглэгээ	Материалын нэр	Тоо хэмжээ	Нэгж жин /кг/	Хэмжих нэгж
70-р цэг /ЭӨ-19/					
1	ГОСТ 10704-91	Ган булан Ф50мм 90°	2		шир
2	ГОСТ 3272-75	Цайрдсан ган булан Ф32мм 90°	2		шир
3	ГОСТ 3272-75	Цайрдсан ган булан Ф25мм 90°	1		шир
4	УП-10М Г-991-1 АЛЬ-2 Вып-1 лист-23	Эргэлтийн өнцгийн ниш 1200х580h	2		ком
5	Г-991-1 альбом-2 вып-1 л-68 ОП-1	Бетон дэр Ф50(200х200х90h)	4		шир
6	Г-991-1 альбом-2 вып-1 л-68 ОП-1	Бетон дэр Ф32, Ф25 (200х200х90h)	4/2		шир
7	ГТ17.10-40 Серия В.493-1	Гулсах тулгуур Ф40мм	4		шир
8	ГТ17.10-32 Серия В.493-1	Гулсах тулгуур Ф32мм, Ф25мм	4/2		шир

KINGSEA E&C
Consulting group Co.,Ltd
Хаяг: Улаанбаатар,ХУД,3-р хороо, Энхтайвны гудамж, 5-р байр Хан-Эрдэнэ оффис, 901 тоот
Утас: 98111987, 77190404
КИНГСИЙ ИНЖЕНЕР ЭНД КОНСТРАКШН"ХХК

Завхан аймаг. Улиастай сум.

2-Р ХЭЛХЭЭНИЙ ГАДНА ДУЛААН ХАНГАМЖИЙН ШУГАМЫН ӨӨРЧЛӨЛТ, ШИНЭЧЛЭЛТ /8-Р УДДТ/

Эргэлтийн өнцгийн байгууламж, огтлол					Уе шат: АЗ
Инженер		Л.Баасанхүү	Е.Г Шифр: КС 02-32/22	Масштаб: М1:50	Огноо: 2022 он
Гүйцэтгэгсэн		Н.Батдорж	Т.Г Шифр:	Зургийн дугаар: ГДГ-68	Бүх хуудас: 116
Шалгасан		Л.Баасанхүү			

Сүүлчийн хаалсан огноо: 2023/01/30

2023/01/30

71-Р ЦЭГИЙН ЭРГЭЛТИЙН ӨНЦӨГ-20-Н БАЙГУУЛАЛТ. М1:50

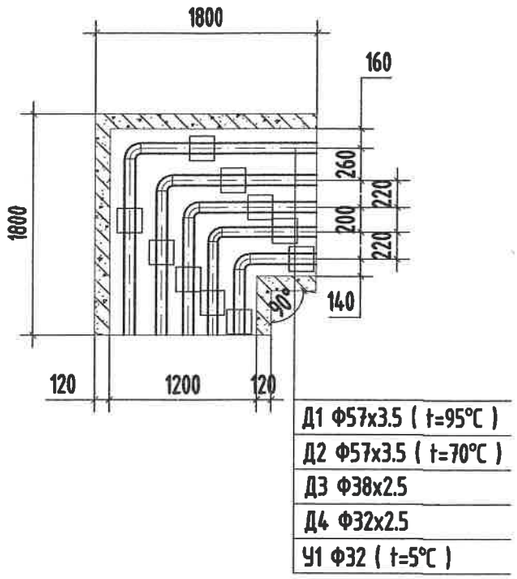

МАТЕРИАЛЫН ТУУВЭР

Д/д	Тэмдэглэгээ	Материалын нэр	Тоо хэмжээ	Нэгж жин /кг/	Хэмжих нэгж
71-р цэг /ЭӨ-20/					
1	ГОСТ 10704-91	Ган булан Ф50мм 90°	2		шир
2	ГОСТ 3272-75	Цайрдсан ган булан Ф32мм 90°	2		шир
3	ГОСТ 3272-75	Цайрдсан ган булан Ф25мм 90°	1		шир
4	УП-10М Г-991-1 АЛЬ-2 Вып-1 лист-23	Эргэлтийн өнцгийн ниш 1200х580h	2		ком
5	Г-991-1 альбом-2 вып-1 л-68 ОП-1	Бетон дэр Ф50(200х200х90h)	4		шир
6	Г-991-1 альбом-2 вып-1 л-68 ОП-1	Бетон дэр Ф32, Ф25 (200х200х90h)	4/2		шир
7	ГТ17.10-40 Серия В.493-1	Гулсах тулгуур Ф40мм	4		шир
8	ГТ17.10-32 Серия В.493-1	Гулсах тулгуур Ф32мм, Ф25мм	4/2		шир

KINGSEA E&C
Consulting group Co.,Ltd
Хаяг: Улаанбаатар,ХУД,3-р хороо, Энхтайваны гудамж, 5-р байр Хан-Өргөө оффис, 901 тоот
Утас: 98111987, 77190404
КИНГСИЙ ИНЖЕНЕР ЭНД КОНСТРАКШН"ХХК

Завхан аймаг. Улиастай сум.

2-Р ХЭЛХЭЭНИЙ ГАДНА ДУЛААН ХАНГАМЖИЙН ШУГАМЫН ӨӨРЧЛӨЛТ, ШИНЭЧЛЭЛТ /8-Р УДДТ/

Эргэлтийн өнцгийн байгуулалт, огтлол					Үе шат: А3
Инженер		Л.Баасанхүү	Е.Г Шифр: КС 02-32/22	Масштаб: М1:50	Огноо: 2022 он
Гүйцэтгэсэн		Н.Батдорж	Т.Г Шифр:	Зургийн дугаар: ГДГ-69	Бух хуудас: 116
Шалгасан		Л.Баасанхүү			

Сүүлчийн хэвлэсэн огноо: 2023/01/30

73-Р ЦЭГИЙН ЭРГЭЛТИЙН ӨНЦӨГ-21-Н БАЙГУУЛАЛТ. М1:50

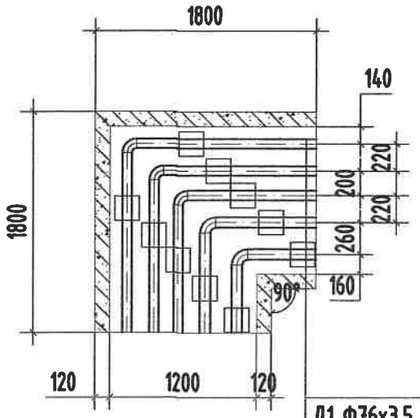

Д1 Ф76х3.5 (t=95°C)
Д2 Ф76х3.5 (t=70°C)
Д3 Ф57х3.5
Д4 Ф45х2.5
У1 Ф50 (t=5°C)

МАТЕРИАЛЫН ТҮҮВЭР

Д/д	Тэмдэглэгээ	Материалын нэр	Тоо хэмжээ	Нэгж жин /кг/	Хэмжих нэгж
73-р цэг /ЭӨ-21/					
1	ГОСТ 10704-91	Ган булан Ф70мм 90°	2		шир
2	ГОСТ 3272-75	Цайрдсан ган булан Ф50мм 90°	2		шир
3	ГОСТ 3272-75	Цайрдсан ган булан Ф40мм 90°	1		шир
4	УП-10М Г-991-1 АЛЬ-2 Вып-1 лист-23	Эргэлтийн өнцгийн ниш 1200х580h	2		ком
5	Г-991-1 альбом-2 вып-1 л-68 ОП-1	Бетон дэр Ф70(200х200х90h)	4		шир
6	Г-991-1 альбом-2 вып-1 л-68 ОП-1	Бетон дэр Ф50, Ф40 (200х200х90h)	4/2		шир
7	ГТ17.10-70 Серия В.493-1	Гулсах тулгуур Ф70мм	4		шир
8	ГТ17.10-50 Серия В.493-1	Гулсах тулгуур Ф50мм, Ф40мм	4/2		шир

KINGSEA E&C
Consulting group Co.,Ltd
Хаяг: Улаанбаатар,ХУД,3-р хороо, Энхтайвны гудамж, 5-р байр Хан-Эрдэнэ оффис, 501 тоот
Утас: 90111987, 77190484
КИНГСИЙ ИНЖЕНЕР ЭНД КОНСТРАКШН"ХХК

Завхан аймаг. Улиастай сум.

2-Р ХЭЛХЭЭНИЙ ГАДНА ДУЛААН ХАНГАМЖИЙН ШУГАМЫН ӨӨРЧЛӨЛТ, ШИНЭЧЛЭЛТ /8-Р УДДТ/

Эргэлтийн өнцгийн байгуулалт, огтлол

Инженер		Л.Баасанхүү	Е.Г Шифр: КС 02-32/22	Масштаб: М1:50	Огноо: 2022 он
Гүйцэтгэсэн		Н.Батдорж	Т.Г Шифр:	Зургийн дугаар: ГДГ-70	Бүх хуудас: 116
Шалгасан		Л.Баасанхүү			

Үе шат: АЗ

Сүүлийн хэвлэсэн огноо: 2023/01/30

2023/01/30

74-Р ЦЭГИЙН ЭРГЭЛТИЙН ӨНЦӨГ-22-Н БАЙГУУЛАЛТ. М1:50

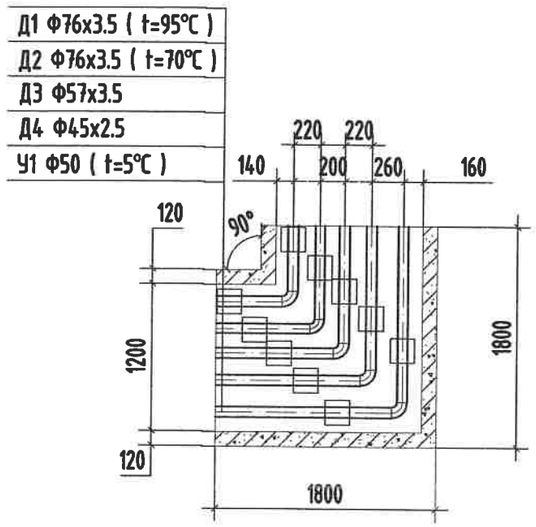

МАТЕРИАЛЫН ТҮҮВЭР

Д/д	Тэмдэглэгээ	Материалын нэр	Тоо хэмжээ	Нэгж жин /кг/	Хэмжих нэгж
74-р цэг /ЭӨ-22/					
1	ГОСТ 10704-91	Ган булан Ф70мм 90°	2		шир
2	ГОСТ 3272-75	Цайрдсан ган булан Ф50мм 90°	2		шир
3	ГОСТ 3272-75	Цайрдсан ган булан Ф40мм 90°	1		шир
4	УП-10М Г-991-1 АЛЬ-2 Вып-1 лист-23	Эргэлтийн өнцгийн ниш 1200х580h	2		ком
5	Г-991-1 альбом-2 вып-1 л-68 ОП-1	Бетон дэр Ф70(200х200х90h)	4		шир
6	Г-991-1 альбом-2 вып-1 л-68 ОП-1	Бетон дэр Ф50, Ф40 (200х200х90h)	4/2		шир
7	ГТ17.10-70 Серия В.493-1	Гулсах тулгуур Ф70мм	4		шир
8	ГТ17.10-50 Серия В.493-1	Гулсах тулгуур Ф50мм, Ф40мм	4/2		шир

KINGSEA E&C
Consulting group Co.,Ltd
Хаяг: Улаанбаатар,ХУД,3-р хороо, Энхтайвны гудамж, 5-р байр Хан-Өргөө оффис, 901 тоот
Утас: 98111907, 77190484
КИНГСИЙ ИНЖЕНЕР ЭНД КОНСТРАКШН"ХХК

Завхан аймаг. Улиастай сум.

2-Р ХЭЛХЭЭНИЙ ГАДНА ДУЛААН ХАНГАМЖИЙН ШУГАМЫН ӨӨРЧЛӨЛТ, ШИНЭЧЛЭЛТ /8-Р УДДТ/

Эргэлтийн өнцгийн байгуулалт, огтлол

Инженер		Л.Баасанхүү	Е.Г Шифр: КС 02-32/22	Масштаб: М1:50	Үе шат: АЗ
Гүйцэтгэсэн		Н.Батдорж			Огноо: 2022 он
Шалгасан		Л.Баасанхүү	Т.Г Шифр:	Зургийн дугаар: ГДГ-71	Бүх хуудас: 116

Сүүлчийн хэвлэсэн огноо: 2023/01/30

75-Р ЦЭГИЙН ЭРГЭЛТИЙН ӨНЦӨГ-23-Н БАЙГУУЛАЛТ. М1:50

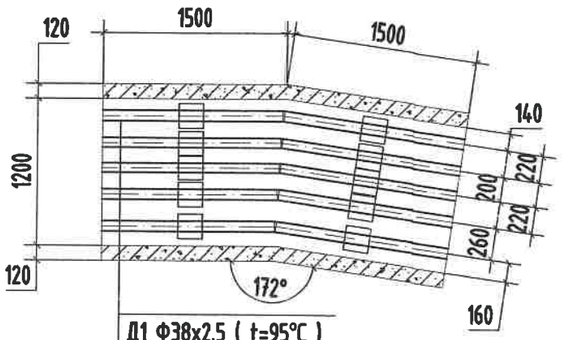

Д1 Ф38х2.5 (t=95°C)
Д2 Ф38х2.5 (t=70°C)
Д3 Ф38х2.5
Д4 Ф32х2.5
У1 Ф32 (t=5°C)

Д/д	Тэмдэглэгээ	Материалын нэр	Тоо хэмжээ	Нэгж жин /кг/	Хэмжих нэгж
75-р цэг /ЭӨ-23/					
1	ГОСТ 10704-91	Ган булан Ф32мм 172°	2		шир
2	ГОСТ 3272-75	Цайрдсан ган булан Ф32мм 172°	2		шир
3	ГОСТ 3272-75	Цайрдсан ган булан Ф25мм 172°	1		шир
4	УП-10М Г-991-1 АЛЬ-2 Вып-1 лист-23	Эргэлтийн өнцгийн ниш 1200х600h	1		ком
5	Г-991-1 альбом-2 вып-1 л-68 ОП-1	Бетон дэр Ф32 (200х200х90h)	8		шир
6	Г-991-1 альбом-2 вып-1 л-68 ОП-1	Бетон дэр Ф25 (200х200х90h)	2		шир
7	ГТ17.10-32 Серия В.493-1	Гулсах тулгуур Ф32мм	8		шир
8	ГТ17.10-25 Серия В.493-1	Гулсах тулгуур Ф25мм	2		шир

KINGSEA E&C
Consulting group Co.,Ltd
Хаяг: Улаанбаатар,ХУД,3-р хороо.
Энхтайвны гудамж. 5-р байр
Хан-Өргөө оффис, 901 тоот
Утас: 98111907, 77199484
КИНГСИЙ ИНЖЕНЕР ЭНД КОНСТРАКШН"ХХК

Завхан аймаг. Улиастай сум.

2-Р ХЭЛХЭЭНИЙ ГАДНА ДУЛААН ХАНГАМЖИЙН ШУГАМЫН ӨӨРЧЛӨЛТ, ШИНЭЧЛЭЛТ /8-Р УДДТ/

Эргэлтийн өнцгийн байгуулалт, огтлол					Үе шат: АЗ
Инженер		Л.Баасанхүү	Е.Г Шифр: КС 02-32/22	Масштаб: М1:50	Огноо: 2022 он
Гүйцэтгэсэн		Н.Батдорж	Т.Г Шифр:	Зургийн дугаар: ГДГ-72	Бүх хуудас: 116
Шалгасан		Л.Баасанхүү			

Сүүлчийн хэвлэсэн огноо: 2023/01/30

77-Р ЦЭГИЙН ЭРГЭЛТИЙН ӨНЦӨГ-24-Н БАЙГУУЛАЛТ. М1:50

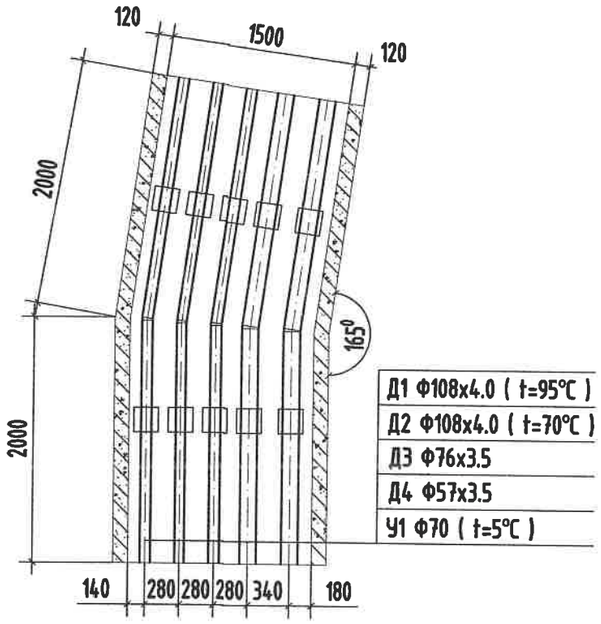

МАТЕРИАЛЫН ТҮҮВЭР

Д/д	Тэмдэглэгээ	Материалын нэр	Тоо хэмжээ	Нэгж жин /кг/	Хэмжих нэгж
77-р цэг /ЭӨ-24/					
1	ГОСТ 10704-91	Ган булан Ф100мм 165	2		шир
2	ГОСТ 3272-75	Цайрдсан ган булан Ф70мм 165°	2		шир
3	ГОСТ 3272-75	Цайрдсан ган булан Ф50мм 165°	1		шир
4	УП-10М Г-991-1 А/Ь-2 Вып-1 лист-23	Эргэлтийн өнцгийн ниш 1500х600h	2		ком
5	Г-991-1 альбом-2 вып-1 л-68 ОП-2	Бетон дэр Ф100 (300х200х90h)	4		шир
6	Г-991-1 альбом-2 вып-1 л-68 ОП-1	Бетон дэр Ф70, Ф50 (200х200х90h)	4/2		шир
7	ГТ17.10-100 Серия В.493-1	Гулсах тулгуур Ф100мм	4		шир
8	ГТ17.10-70 Серия В.493-1	Гулсах тулгуур Ф70мм, Ф50мм	4/2		шир

KINGSEA E&C
Consulting group Co.,Ltd
Хаяг: Улаанбаатар,ХУД,3-р хороо, Энхтайвны гудамж, 5-р байр Хан-Эрдэнэ оффис, 901 тоот
Утас: 98111987, 77190484
КИНГСИЙ ИНЖЕНЕР ЗӨВ КОНСТРАКШН"ХХК

Завхан аймаг. Улиастай сум.

2-Р ХЭЛХЭЭНИЙ ГАДНА ДУЛААН ХАНГАМЖИЙН ШУГАМЫН ӨӨРЧЛӨЛТ, ШИНЭЧЛЭЛТ /8-Р УДДТ/

Эргэлтийн өнцгийн байгуулалт, огцлол					Үе шат: А3
Инженер		Л.Баасанхүү	Е.Г Шифр: КС 02-32/22	Масштаб: М1:50	Огноо: 2022 он
Гүйцэтгэгсэн		Н.Батдорж	Т.Г Шифр:	Зургийн дугаар: ГДГ-73	Бүх хуудас: 116
Шалгасан		Л.Баасанхүү			

Сүүлчийн хэвлэсэн огноо: 2023/01/30

2023/01/30

80-Р ЦЭГИЙН ЭРГЭЛТИЙН ӨНЦӨГ-25-Н БАЙГУУЛАЛТ. М1:50

Д1 Ф108х4.0 (t=95°С)
Д2 Ф108х4.0 (t=70°С)
Д3 Ф57х3.5
Д4 Ф45х2.5
У1 Ф50 (t=5°С)

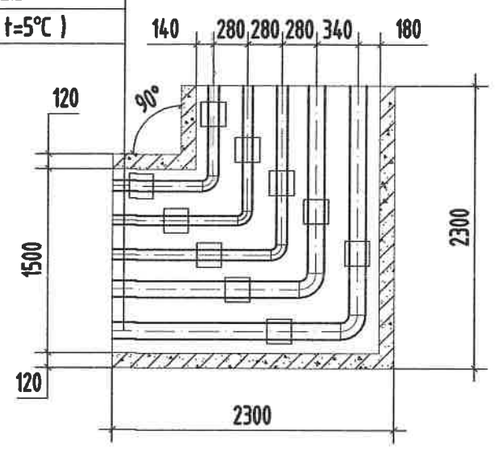

МАТЕРИАЛЫН ТҮҮВЭР

Д/д	Тэмдэглэгээ	Материалын нэр	Тоо хэмжээ	Нэгж жин /кг/	Хэмжих нэгж
80-р цэг /ЭӨ-25/					
1	ГОСТ 10704-91	Ган булан Ф100мм 90°	2		шир
2	ГОСТ 3272-75	Ган цайрдсан булан Ф50мм 90°	2		шир
3	ГОСТ 3272-75	Ган цайрдсан булан Ф40мм 90°	1		шир
4	УП-10М Г-991-1 АЛЬ-2 Вып-1 лист-23	Эргэлтийн өнцгийн ниш 1500х600h	1		ком
5	Г-991-1 альбом-2 вып-1 л-68 ОП-2	Бетон дэр Ф100 (300х200х90h)	4		шир
6	Г-991-1 альбом-2 вып-1 л-68 ОП-1	Бетон дэр Ф50, Ф40 (200х200х90h)	4/2		шир
7	ГТ17.10-100 Серия В.493-1	Гулсах тулгуур Ф100мм	4		шир
8	ГТ17.10-50 Серия В.493-1	Гулсах тулгуур Ф50мм, Ф40мм	4/2		шир

KINGSEA E&C
Consulting group Co.,Ltd
Хаяг: Улаанбаатар,ХУД,3-р хороо, Энхтайвны өргөн чөл. 5-р байр Хан-Өргөө оффис, 901 өрөө
Утас: 90111987, 77190484
КИНГСИЙ ИНЖЕНЕР ЭНД КОНСТРАКШН"ХХК

Завхан аймаг. Улиастай сум.

2-Р ХЭЛХЭЭНИЙ ГАДНА ДУЛААН ХАНГАМЖИЙН ШУГАМЫН ӨӨРЧЛӨЛТ, ШИНЭЧЛЭЛТ /8-Р УДДТ/

Эргэлтийн өнцгийн байгуулалт, огтлол

Инженер		Л.Баасанхүү	Е.Г Шифр: КС 02-32/22	Масштаб: М1:50	Үе шат: АЗ
Гүйцэтгэсэн	И.Баярсе	Н.Батдорж	Т.Г Шифр:	Зургийн дугаар: ГДГ-74	Огноо: 2022 он
Шалгасан		Л.Баасанхүү			Бух хуудас: 116

2023/01/30

Сунгалтын нарийвчлал: 2023/01/30

83-Р ЦЭГИЙН ЭРГЭЛТИЙН ӨНЦӨГ-26-Н БАЙГУУЛАЛТ. М1:50

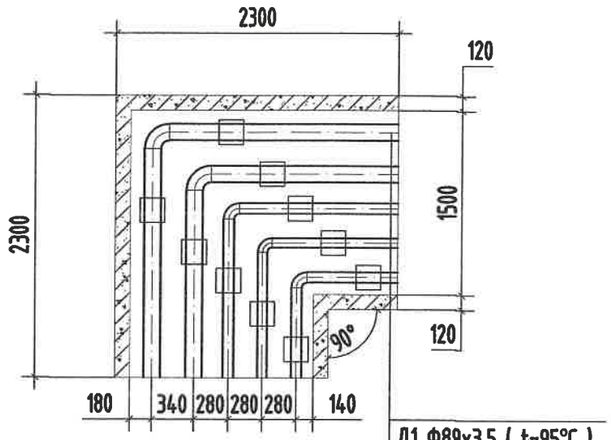

Д1 Ф89х3.5 (t=95°C)
Д2 Ф89х3.5 (t=70°C)
Д3 Ф45х2.5
Д4 Ф38х2.5
У1 Ф40 (t=5°C)

МАТЕРИАЛЫН ТУУВЭР

Д/д	Тэмдэглэгээ	Материалын нэр	Тоо хэмжээ	Нэгж жин /кг/	Хэмжих нэгж
83-р цэг /ЭӨ-26/					
1	ГОСТ 10704-91	Ган булан Ф80мм 90°	2		шир
2	ГОСТ 3272-75	Ган цайрдсан булан Ф40мм 90°	2		шир
3	ГОСТ 3272-75	Ган цайрдсан булан Ф32мм 90°	1		шир
4	УП-10М Г-991-1 АЛЬ-2 Вып-1 лист-23	Эргэлтийн өнцгийн ниш 1500х600h	1		ком
5	Г-991-1 альбом-2 вып-1 л-68 ОП-2	Бетон дэр Ф800 (300х200х90h)	4		шир
6	Г-991-1 альбом-2 вып-1 л-68 ОП-1	Бетон дэр Ф40, Ф32 (200х200х90h)	4/2		шир
7	ГТ17.10-80 Серия В.493-1	Гулсах тулгуур Ф80мм	4		шир
8	ГТ17.10-40 Серия В.493-1	Гулсах тулгуур Ф40мм, Ф32мм	4/2		шир

Сүүлчийн хэвлэсэн огноо: 2023/01/30

KINGSEA E&C Consulting group Co.,Ltd Хаяг: Чингэлтэй дүүрэг,ХУД,3-р хороо, Зайсалийн гудамж, 5-р байр Хан-Эрдэнэ оффис, 901 тоот Утас: 98111987, 77190444	Завхан аймаг. Улиастай сум. 2-Р ХЭЛХЭЭНИЙ ГАДНА ДУЛААН ХАНГАМЖИЙН ШУГАМЫН ӨӨРЧЛӨЛТ, ШИНЭЧЛЭЛТ /8-Р УДДТ/				
	Эргэлтийн өнцгийн байгууламж, оглол				Үе шат: АЗ
Инженер		Л.Баасанхүү	Е.Г Шифр: КС 02-32/22	Масштаб: М1:50	Огноо: 2022 он
Гүйцэтгэсэн		Н.Батдорж	Т.Г Шифр:	Зургийн дугаар: ГДГ-75	Бүх хуудас: 116
Шалгасан		Л.Баасанхүү			
КИНГСИЙ ИНЖЕНЕР ЭНД КОНСТРАКШН"ХХК					

2023/01/30

86-Р ЦЭГИЙН ЭРГЭЛТИЙН ӨНЦӨГ-27-Н БАЙГУУЛАЛТ. М1:50

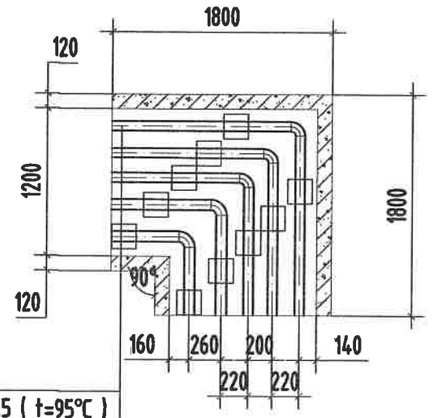

Д1 Ф57х3.5 (t=95°С)
Д2 Ф57х3.5 (t=70°С)
Д3 Ф32х2.5
Д4 Ф25х2.5
У1 Ф25 (t=5°С)

МАТЕРИАЛЫН ТУУВЭР

Д/д	Тэмдэглэгээ	Материалын нэр	Тоо хэмжээ	Нэгж жин /кг/	Хэмжих нэгж
86-р цэг /ЭӨ-27/					
1	ГОСТ 10704-91	Ган булан Ф50мм 90°	2		шир
2	ГОСТ 3272-75	Цайрдсан ган булан Ф25мм 90°	2		шир
3	ГОСТ 3272-75	Цайрдсан ган булан Ф20мм 90°	1		шир
4	УП-10М Г-991-1 АЛЬ-2 Вып-1 лист-23	Эргэлтийн өнцгийн ниш 1200х580h	2		ком
5	Г-991-1 альбом-2 вып-1 л-68 ОП-1	Бетон дэр Ф50(200х200х90h)	4		шир
6	Г-991-1 альбом-2 вып-1 л-68 ОП-1	Бетон дэр Ф25, Ф20 (200х200х90h)	4/2		шир
7	ГТ17.10-50 Серия В.493-1	Гулсах тулгуур Ф50мм	4		шир
8	ГТ17.10-25 Серия В.493-1	Гулсах тулгуур Ф25мм, Ф20мм	4/2		шир

Сунгуулийн хэмжээ өөрчлөх: 2023/01/30

KINGSEA E&C
Consulting group Co.,Ltd
Хаяг: Улаанбаатар.ХУД.3-р хороо. Энхтайвны гудамж. 5-р байр Хан-Өргөө оффис, 901 тоот
Утас: 98111987, 77190404
КИНГСИЙ ИНЖЕНЕР ЗӨВ КОНСТРАКШН"ХХК

Завхан аймаг. Улиастай сум.

2-Р ХЭЛХЭЭНИЙ ГАДНА ДУЛААН ХАНГАМЖИЙН ШУГАМЫН ӨӨРЧЛӨЛТ, ШИНЭЧЛЭЛТ /8-Р УДДТ/

Эргэлтийн өнцгийн байгуулалт, огтлол

Инженер		Л.Баасанхүү	Е.Г Шифр: КС 02-32/22	Масштаб: М1:50	Үе шат: АЗ
Гүйцэтгэсэн		Н.Батдорж	Т.Г Шифр:	Зургийн дугаар: ГДГ-76	Огноо: 2022 он
Шалгасан		Л.Баасанхүү			Бүх хуудас: 116

2023/01/30

87-Р ЦЭГИЙН ЭРГЭЛТИЙН ӨНЦӨГ-28-Н БАЙГУУЛАЛТ. М1:50

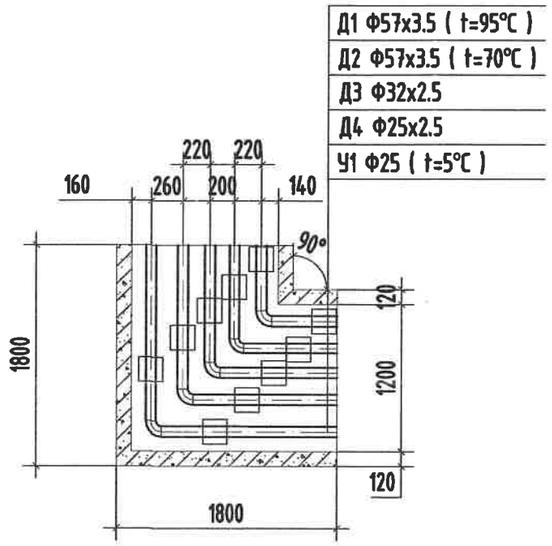

МАТЕРИАЛЫН ТҮҮВЭР

Д/д	Тэмдэглэгээ	Материалын нэр	Тоо хэмжээ	Нэгж жин /кг/	Хэмжих нэгж
87-р цэг /ЭӨ-28/					
1	ГОСТ 10704-91	Ган булан Ф50мм 90°	2		шир
2	ГОСТ 3272-75	Ган цайрдсан булан Ф25мм 90°	2		шир
3	ГОСТ 3272-75	Ган цайрдсан булан Ф20мм 90°	1		шир
4	УП-10М Г-991-1 АЛЬ-2 Вып-1 лист-23	Эргэлтийн өнцгийн ниш 1200х580h	1		ком
5	Г-991-1 альбом-2 вып-1 л-68 ОП-1	Бетон дэр Ф50 (200х200х90h)	4		шир
6	Г-991-1 альбом-2 вып-1 л-68 ОП-1	Бетон дэр Ф25, Ф20 (200х200х90h)	4/2		шир
7	ГТ17.10-50 Серия В.493-1	Гулсах тулгуур Ф50мм	4		шир
8	ГТ17.10-25 Серия В.493-1	Гулсах тулгуур Ф25мм, Ф20мм	4/2		шир

KINGSEA E&C
Consulting group Co.,Ltd
Хаяг: Улаанбаатар,ХУД,3-р хороо, Энхтайвны гудамж, 5-р байр Хан-Өргөө оффис, 901 тоот
Утас: 90111987, 77190484
КИНГСИЙ ИНЖЕНЕР ЭНД КОНСТРАКШН"ХХК

Завхан аймаг. Улиастай сум.

2-Р ХЭЛХЭЭНИЙ ГАДНА ДУЛААН ХАНГАМЖИЙН ШУГАМЫН ӨӨРЧЛӨЛТ, ШИНЭЧЛЭЛТ /8-Р УДДТ/

Эргэлтийн өнцгийн байгуулалт, огтлол

Үе шат: АЗ

Инженер		Л.Баасанхүү	Е.Г Шифр: КС 02-32/22	Масштаб: М1:50	Огноо: 2022 он
Гүйцэтгэсэн		Н.Батдорж	Т.Г Шифр:	Зургийн дугаар: ГДГ-77	Бүх хуудас: 116
Шалгасан		Л.Баасанхүү			

Сүүлийн хөвөлсөн огноо: 2023/01/30

2023/01/30

91-Р ЦЭГИЙН ЭРГЭЛТИЙН ӨНЦӨГ-29-Н БАЙГУУЛАЛТ. М1:50

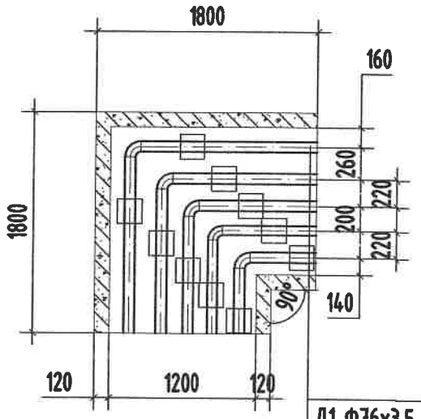

Д1 Ф76х3.5 (t=95°С)
Д2 Ф76х3.5 (t=70°С)
Д3 Ф32х2.5
Д4 Ф25х2.5
У1 Ф25 (t=5°С)

МАТЕРИАЛЫН ТҮҮВЭР

Д/д	Тэмдэглэгээ	Материалын нэр	Тоо хэмжээ	Нэгж жин /кг/	Хэмжих нэгж
		91-р цэг /ЭӨ-29/			
1	ГОСТ 10704-91	Ган булан Ф70мм 90°	2		шир
2	ГОСТ 3272-75	Ган цайрдсан булан Ф25мм 90°	2		шир
3	ГОСТ 3272-75	Ган цайрдсан булан Ф20мм 90°	1		шир
4	УП-10М Г-991-1 АЛЬ-2 Вып-1 лист-23	Эргэлтийн өнцгийн ниш 1200х580h	1		ком
5	Г-991-1 альбом-2 вып-1 л-68 ОП-1	Бетон дэр Ф70 (200х200х90h)	4		шир
6	Г-991-1 альбом-2 вып-1 л-68 ОП-1	Бетон дэр Ф25, Ф20 (200х200х90h)	4/2		шир
7	ГТ17.10-70 Серия В.493-1	Гулсах тулгуур Ф70мм	4		шир
8	ГТ17.10-25 Серия В.493-1	Гулсах тулгуур Ф25мм, Ф20мм	4/2		шир

Сүүлчийн хаяжсан огноо: 2023/01/30

KINGSEA E&C Consulting group Co.,Ltd Хаяг: Чингэлтэй дүүрэг,ХУД.3-р хороо. Энхтайвны гудамж. 5-р байр Хан-Өргөө оффис, 901 тоот Утас: 98111987, 77190484 КИНГСИЙ ИНЖЕНЕР ЭНД КОНСТРАКШН"ХХК	Завхан аймаг. Улиастай сум. 2-Р ХЭЛХЭЭНИЙ ГАДНА ДУЛААН ХАНГАМЖИЙН ШУГАМЫН ӨӨРЧЛӨЛТ, ШИНЭЧЛЭЛТ /8-Р УДДТ/				
	Эргэлтийн өнцгийн байгуулалт, огцлол				Уе шат: АЗ
	Инженер	Л.Баасанхүү	Е.Г Шифр: КС 02-32/22	Масштаб: М1:50	Огноо: 2022 он
	Гүйцэтгэсэн	Н.Батдорж	Т.Г Шифр:	Зургийн дугаар: ГДГ-78	Бүх хуудас: 116
	Шалгасан	Л.Баасанхүү			

2023/01/30

4-р цэгийн ДХ-1-н байгуулалт. М1:25

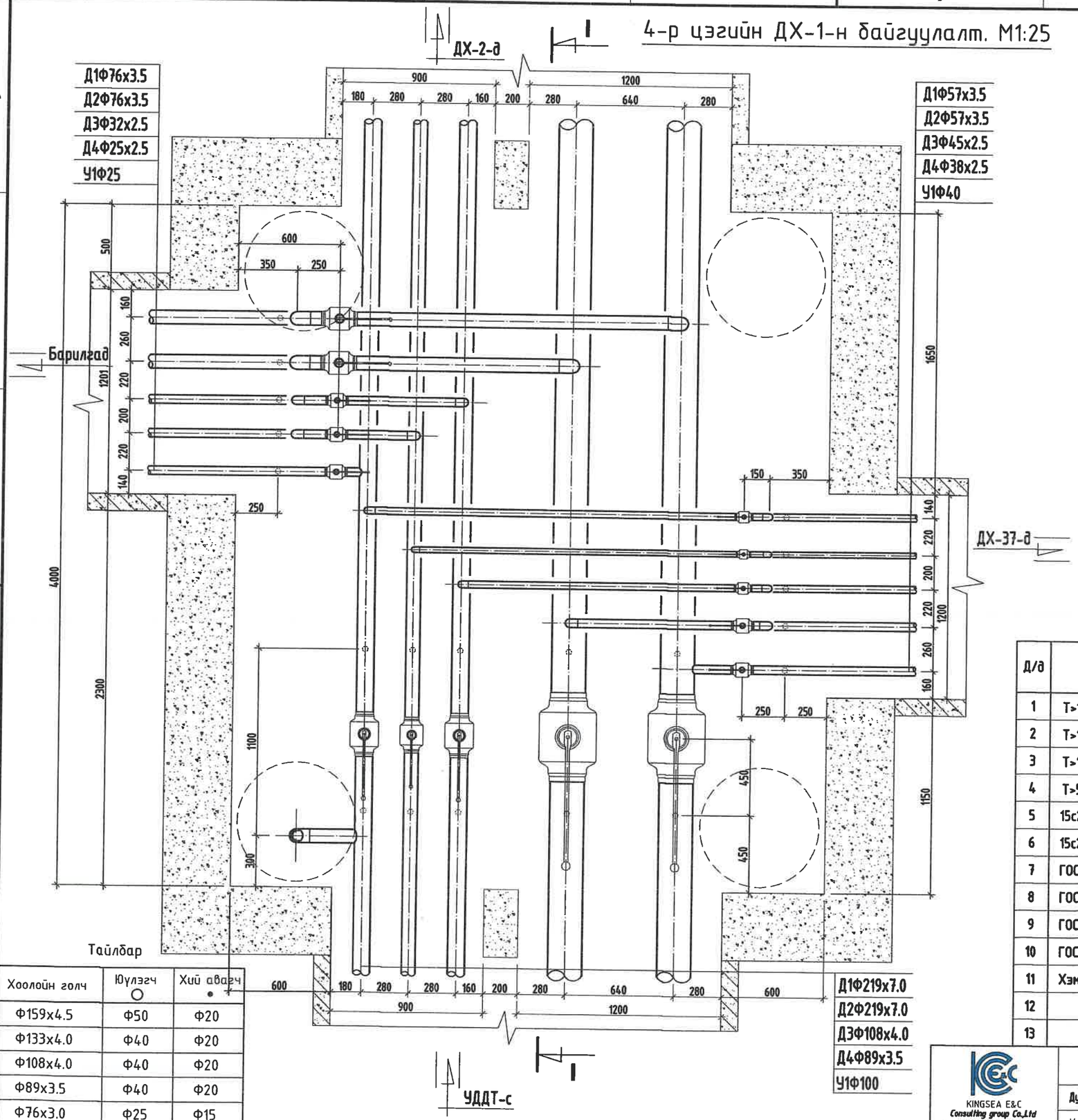

Тайлбар

Хоолойн голч	Юүлэгч ○	Хий авагч •
Ф159х4.5	Ф50	Ф20
Ф133х4.0	Ф40	Ф20
Ф108х4.0	Ф40	Ф20
Ф89х3.5	Ф40	Ф20
Ф76х3.0	Ф25	Ф15
Ф57х3.0	Ф25	Ф15
Ф45х2.5	Ф25	Ф15

МАТЕРИАЛЫН ТҮҮВЭР

Д/д	Тэмдэглэгээ	Материалын нэр	Тоо хэмжээ	Нэгж жин /кг/	Хэмжих нэгж
1	T>100°C P>1.6 МПа	Бөмбөлгөн хаалт Ф200мм/Ф100мм/Ф80мм	2/1/1		шир
2	T>100°C P>1.6 МПа	Бөмбөлгөн хаалт Ф70мм/Ф50мм/Ф40мм	2/2/1		шир
3	T>100°C P>1.6 МПа	Бөмбөлгөн хаалт Ф32мм/Ф25мм/Ф20мм	1/1/1		шир
4	T>5°C P>1.6 МПа	Бөмбөлгөн хаалт Ф100мм/Ф40мм/Ф25мм	1/1/1		шир
5	15с22нж	Ус буулгах хаалт Ф50мм/Ф40мм	4/6		шир
6	15с22нж	Ус буулгах хаалт Ф25мм/Ф15мм	6/4		шир
7	ГОСТ 10704-91	Ган булан Ф70мм/Ф50мм 90°	6/3		шир
8	ГОСТ 3262-75	Цайрдсан ган булан Ф40мм/Ф32мм 90°	6/3		шир
9	ГОСТ 3262-75	Цайрдсан ган булан Ф25мм/Ф20мм 90°	3/3		шир
10	ГОСТ 3262-75	Галын кран	1		ком
11	Хэмжээ 4.0х3.5х2.0h	Худгийн барилга бүтээц	1		шир
12		Даацын ялуу ДЯ-12-12-22	6		шир
13		Даацын ялуу ДЯ-18-12-22	12		шир

KINGSEA E&C
Consulting group Co.,Ltd
Хаяг: Чингэлтэй дүүрэг,ХУД,3-р хороо.
Энгэльсийн гудамж. 5-р байр
Хан-Өргөө оффис, 901 өрөө
Утас: 98111987, 77198444
КИНГСИЙ ИНЖЕНЕР ЭНД КОНСТРАКШН"ХХК

Завхан аймаг. Улиастай сум.

2-Р ХЭЛХЭЭНИЙ ГАДНА ДУЛААН ХАНГАМЖИЙН ШУГАМЫН ӨӨРЧЛӨЛТ, ШИНЭЧЛЭЛТ /8-Р УДДТ/

Дулааны худаг-1, Байгуулалт, огтлол 1-1

Инженер		Л.Баасанхүү	Е.Г Шифр: КС 02-32/22	Масштаб:	Үе шат: АЗ
Гүйцэтгэсэн		Н.Батдорж	Т.Г Шифр:	Зургийн дугаар: ГДГ-79	Огноо: 2022 он
Шалгасан		Л.Баасанхүү			Бүх хуудас: 116

Сүүлчийн хэвлэсэн огноо: 2023/01/30

2023/01/30

4-р цэгийн ДХ-1-н Огтлол 1-1. М1:25

ОГТЛОЛ /I-I/

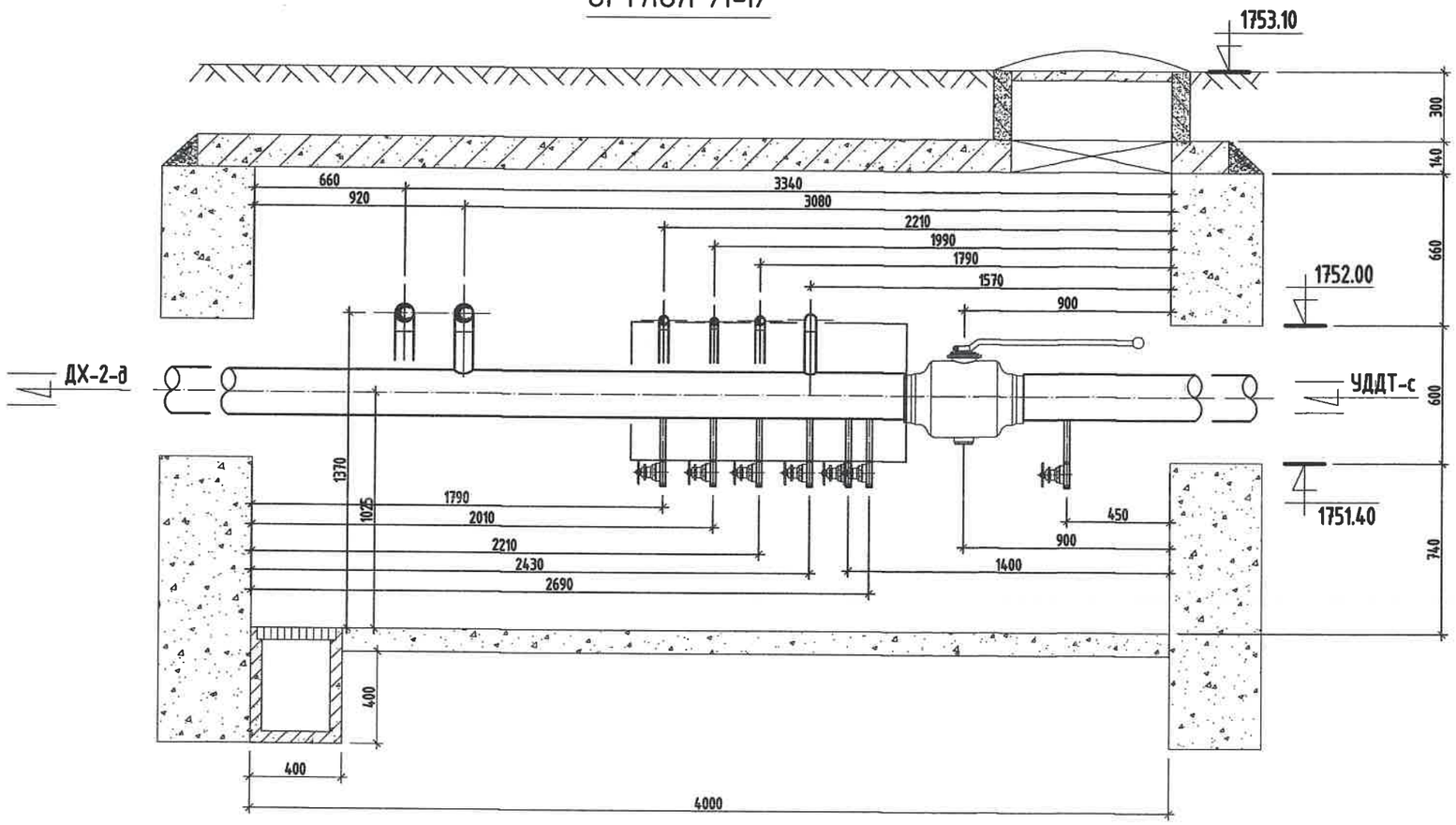

Тайлбар

Хоолойн голч	Юүлэгч ○	Хий авагч •
Ф159х4.5	Ф50	Ф20
Ф133х4.0	Ф40	Ф20
Ф108х4.0	Ф40	Ф20
Ф89х3.5	Ф40	Ф20
Ф76х3.0	Ф25	Ф15
Ф57х3.0	Ф25	Ф15
Ф45х2.5	Ф25	Ф15

Сүүлчийн хэвлэсэн огноо: 2023/01/30

KINGSEA E&C
Consulting group Co.,Ltd
Хаяг: Улаанбаатар,ХУД,3-р хороо, Энхтайвны гудамж, 5-р байр Хан-Өргөн оффис, 901 тоот
Утас: 98111987, 77190484
КИНГСИЙ ИНЖЕНЕР ЭНД КОНСТРАКШН"ХХК

Завхан аймаг. Улиастай сум.

2-Р ХЭЛХЭЭНИЙ ГАДНА ДУЛААН ХАНГАМЖИЙН ШУГАМЫН ӨӨРЧЛӨЛТ, ШИНЭЧЛЭЛТ /8-Р УДДТ/

Дулааны худаг-1, Огтлол 1-1					Үе шат: АЗ
Инженер		Л.Баасанхүү	Е.Г Шифр: КС 02-32/22	Масштаб:	Огноо: 2022 он
Гүйцэтгэгсэн		Н.Батдорж	Т.Г Шифр:	Зургийн дугаар: ГДГ-79а	Бүх хуудас: 116
Шалгасан		Л.Баасанхүү			

2023/01/30

12-р цэгийн ДХ-2-н байгуулалт. М1:25

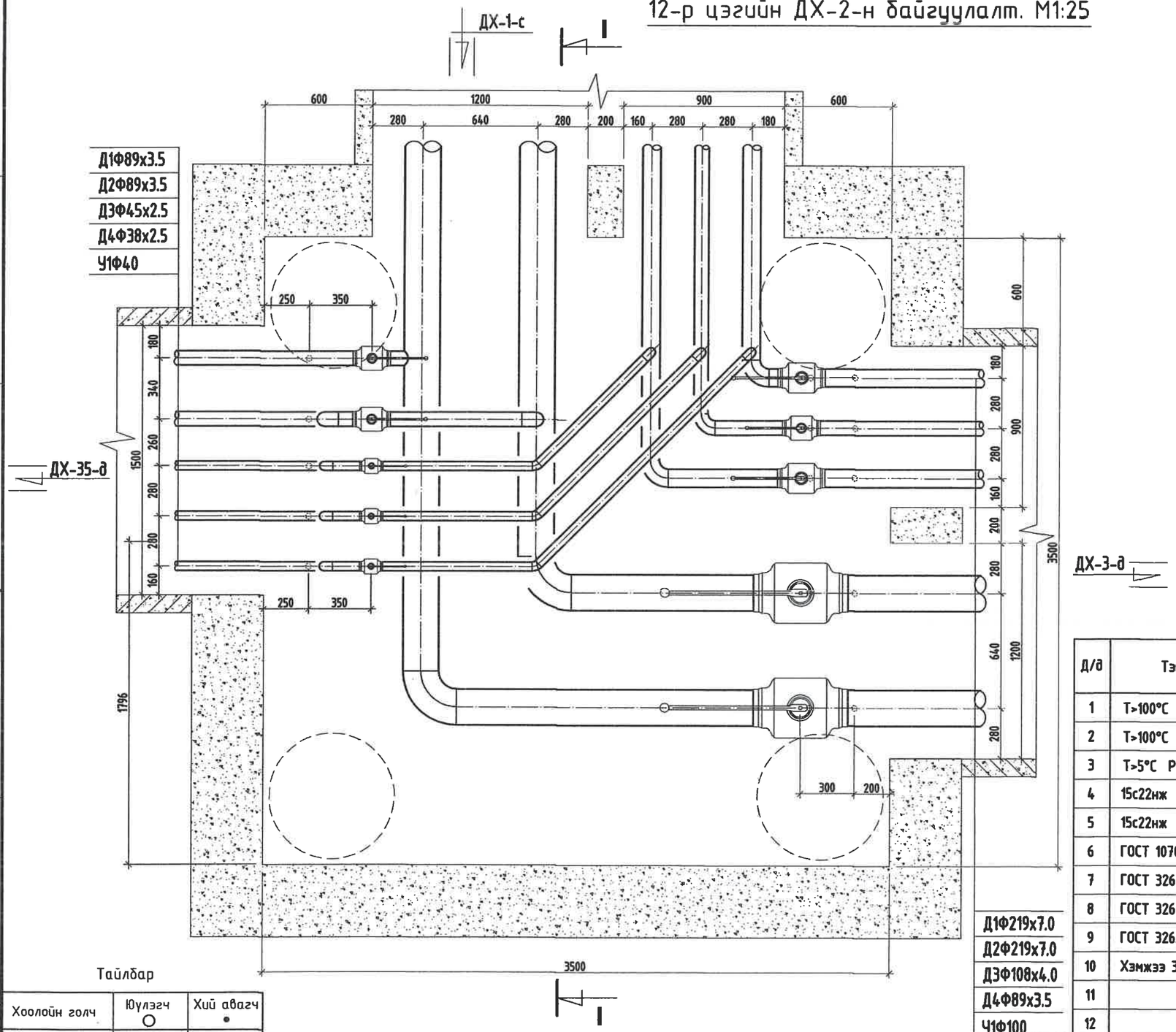

МАТЕРИАЛЫН ТҮҮВЭР

Д/д	Тэмдэглэгээ	Материалын нэр	Тоо хэмжээ	Нэгж жин /кг/	Хэмжих нэгж
1	T>100°C P>1.6 МПа	Бөмбөлгөн хаалт Ф200мм/Ф100мм/Ф80мм	2/1/3		шир
2	T>100°C P>1.6 МПа	Бөмбөлгөн хаалт Ф40мм/Ф32мм	1/1		шир
3	T>5°C P>1.6 МПа	Бөмбөлгөн хаалт Ф100мм/Ф40мм	1/1		шир
4	15с22нж	Ус буулгах хаалт Ф50мм/Ф40мм	2/5		шир
5	15с22нж	Ус буулгах хаалт Ф25мм/Ф15мм	2/1		шир
6	ГОСТ 10704-91	Ган булан Ф200мм/Ф80мм 90°	2/3		шир
7	ГОСТ 3262-75	Цайрдсан ган булан Ф100мм/Ф80мм 90°	2/1		шир
8	ГОСТ 3262-75	Цайрдсан ган булан Ф40мм/Ф32мм 90°	6/3		шир
9	ГОСТ 3262-75	Цайрдсан ган булан Ф40мм/Ф32мм 45°	2/1		шир
10	Хэмжээ 3.5х3.5х2.0h	Хуванцар барилга бүтээц	1		шир
11		Даацын ялуу ДЯ-12-12-22	6		шир
12		Даацын ялуу ДЯ-18-12-22	6		шир
13		Даацын ялуу ДЯ-22-12-22	3		шир

Тайлбар

Хоолойн голч	Юүлэгч ○	Хий авагч •
Ф159х4.5	Ф50	Ф20
Ф133х4.0	Ф40	Ф20
Ф108х4.0	Ф40	Ф20
Ф89х3.5	Ф40	Ф20
Ф76х3.0	Ф25	Ф15
Ф57х3.0	Ф25	Ф15
Ф45х2.5	Ф25	Ф15

Сүүлийн хэвлэсэн огноо: 2023/01/30

KINGSEA E&C
Consulting group Co.,Ltd
Хаяг: Улаанбаатар,ХУД,3-р хороо, Энгэльсийн гудамж, 5-р байр Хан-Өргөө оффис, 901 тоот
Утас: 98111987, 77190484
КИНГСИЙ ИНЖЕНЕР ЭНД КОНСТРАКШН"ХХК

Завхан аймаг. Улиастай сум.

2-Р ХЭЛХЭЭНИЙ ГАДНА ДУЛААН ХАНГАМЖИЙН ШУГАМЫН ӨӨРЧЛӨЛТ, ШИНЭЧЛЭЛТ /8-Р УДДТ/

Дулааны худаг-2, Байгуулалт, огтлол 1-1

Инженер		Л.Баасанхүү	Е.Г Шифр: КС 02-32/22	Масштаб:	Уе шат: АЗ
Гүйцэтгэсэн		Н.Батдорж			Огноо: 2022 он
Шалгасан		Л.Баасанхүү	Т.Г Шифр:	Зургийн дугаар: ГДГ-80	Бух хуудас: 116

2023/01/30

12-р цэгийн ДХ-2-н Огтлол 1-1. М1:25

ОГТЛОЛ /I-I/

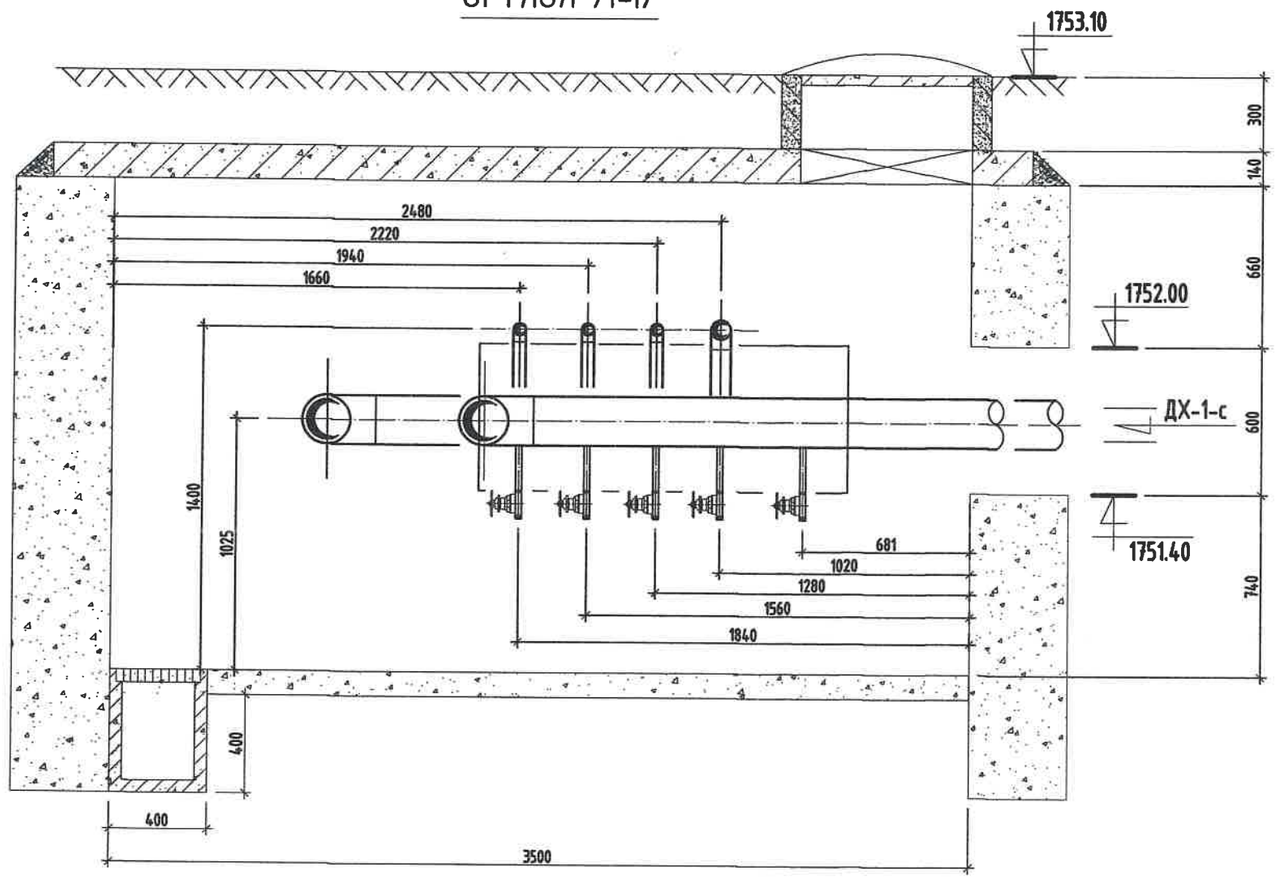

Тайлбар

Хоолойн голч	Юүлэгч ○	Хий авагч •
Ф159х4.5	Ф50	Ф20
Ф133х4.0	Ф40	Ф20
Ф108х4.0	Ф40	Ф20
Ф89х3.5	Ф40	Ф20
Ф76х3.0	Ф25	Ф15
Ф57х3.0	Ф25	Ф15
Ф45х2.5	Ф25	Ф15

KINGSEA E&C
Consulting group Co.,Ltd
Хаяг: Улаанбаатар,ХУД,3-р хороо, Энхтайвны гудамж, 5-р байр Хан-Өргөө оффис, 901 тоот
Утас: 90111987, 77190484
КИНГСИЙ ИНЖЕНЕР ЭНД КОНСТРАКШН"ХХК

Завхан аймаг. Улиастай сум.

2-Р ХЭЛХЭЭНИЙ ГАДНА ДУЛААН ХАНГАМЖИЙН ШУГАМЫН ӨӨРЧЛӨЛТ, ШИНЭЧЛЭЛТ /8-Р УДДТ/

Дулааны худаг-2, Огтлол 1-1

Инженер		Л.Баасанхүү	Е.Г Шифр: КС 02-32/22	Масштаб:	Уе шат: А3
Гүйцэтгэсэн		Н.Батдорж			Огноо: 2022 он
Шалгасан		Л.Баасанхүү	Т.Г Шифр:	Зургийн дугаар: ГДГ-80а	Бүх хуудас: 116

Сүүлчийн хаалсан огноо: 2023/02/13

14-р цэгийн ДХ-3-н байгуулалт. М1:25

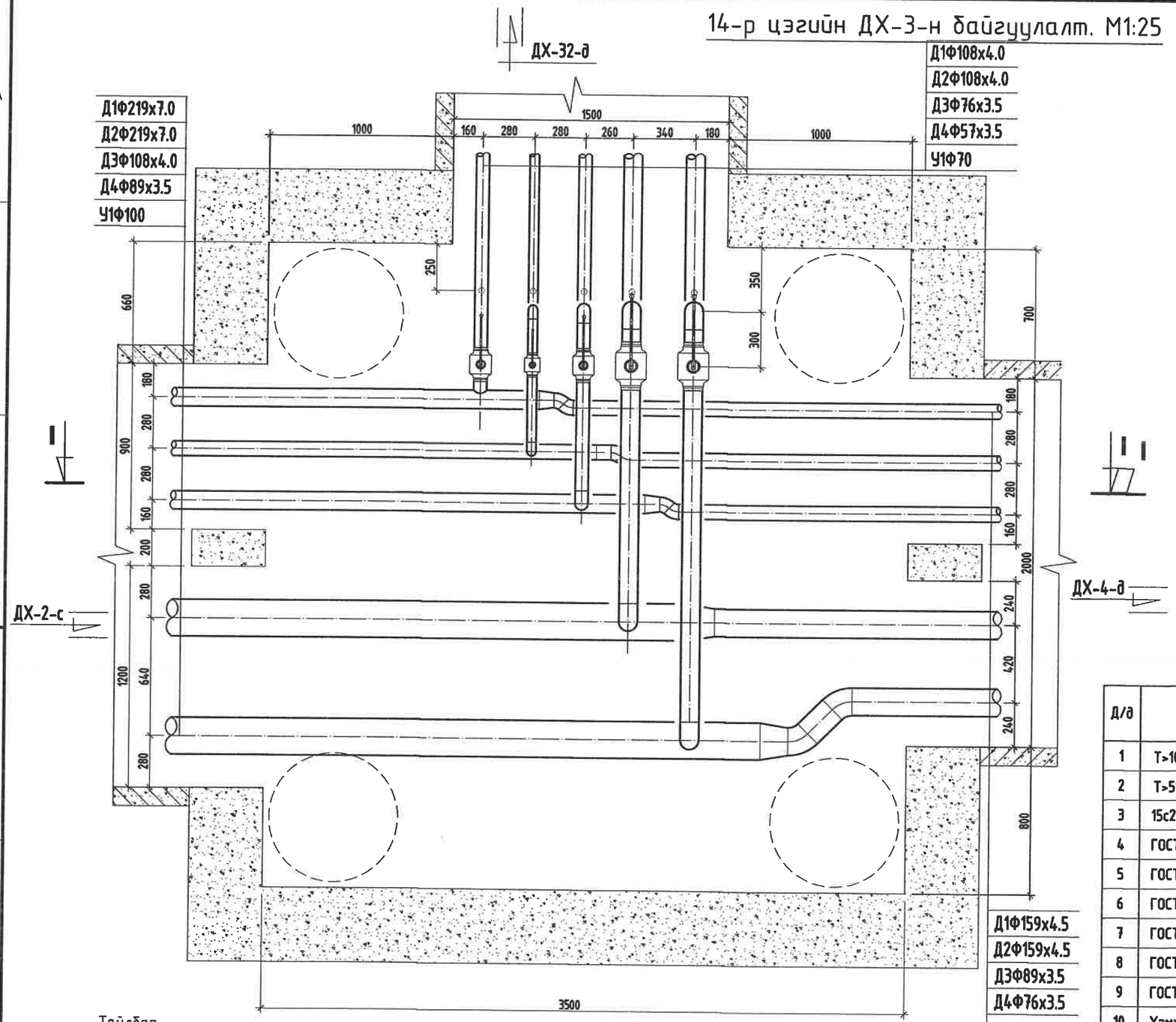

Тайлбар

Хоолойн голч	Юүлэгч ○	Хий авагч •
Ф159х4.5	Ф50	Ф20
Ф133х4.0	Ф40	Ф20
Ф108х4.0	Ф40	Ф20
Ф89х3.5	Ф40	Ф20
Ф76х3.0	Ф25	Ф15
Ф57х3.0	Ф25	Ф15
Ф45х2.5	Ф25	Ф15

МАТЕРИАЛЫН ТҮҮВЭР

Д/д	Тэмдэглэгээ	Материалын нэр	Тоо хэмжээ	Нэгж жин /кг/	Хэмжих нэгж
1	Т>100°С Р>1.6 МПа	Бөмбөлгөн хаалт Ф100мм/Ф70мм/Ф50мм	2/1/1		шир
2	Т>5°С Р>1.6 МПа	Бөмбөлгөн хаалт Ф70мм	1		шир
3	15с22нж	Ус буулгах хаалт Ф40мм/Ф25мм	2/3		шир
4	ГОСТ 10704-91	Ган булан Ф100мм 90°	6		шир
5	ГОСТ 10704-91	Ган булан Ф150мм 45°	2		шир
6	ГОСТ 3262-75	Цайрдсан ган булан Ф70мм/Ф50мм 90°	3/3		шир
7	ГОСТ 3262-75	Цайрдсан ган булан Ф80мм/Ф70мм 45°	4/2		шир
8	ГОСТ 10704-91	Ган шилжвэр Ф200/150мм	2		шир
9	ГОСТ 3262-75	Цайрдсан ган шилжвэр Ф100/80мм, Ф80/70мм	2/1		шир
10	Хэмжээ 3.5х3.5х2.0h	Худгийн барилга бүтээц	1		шир
11		Даацын ялуу ДЯ-12-12-22	9		шир
12		Даацын ялуу ДЯ-18-12-22	3		шир
13		Даацын ялуу ДЯ-22-12-22	3		шир

KINGSEA E&C
Consulting group Co.,Ltd
Хаяг: Чингэлтэй дүүрэг,ХУД,3-р хороо, Энхтайвны гудамж, 5-р байр Хан-Эрдэнэ оффис, 901 тоот
Утас: 98111987, 77190444
КИНГСИЙ ИНЖЕНЕР ЭНД КОНСТРАКШН"ХХК

Завхан аймаг. Улиастай сум.

2-Р ХЭЛХЭЗНИЙ ГАДНА ДУЛААН ХАНГАМЖИЙН ШУГАМЫН ӨӨРЧЛӨЛТ, ШИНЭЧЛЭЛТ /8-Р УДДТ/

Дулааны худаг-3, Байгуулалт, огтлол 1-1

Инженер		Л.Баасанхүү	Е.Г Шифр: КС 02-32/22	Масштаб:	Үе шат: АЗ
Гүйцэтгэсэн		Н.Батдорж	Т.Г Шифр:		Огноо: 2022 он
Шалгасан		Л.Баасанхүү		Зургийн дугаар: ГДГ-81	Бүх хуудас: 116

Сүүлчийн хаягласан огноо: 2023/02/13

2023/02/13

14-р цэгийн ДХ-3-н Огтлол 1-1. М1.25

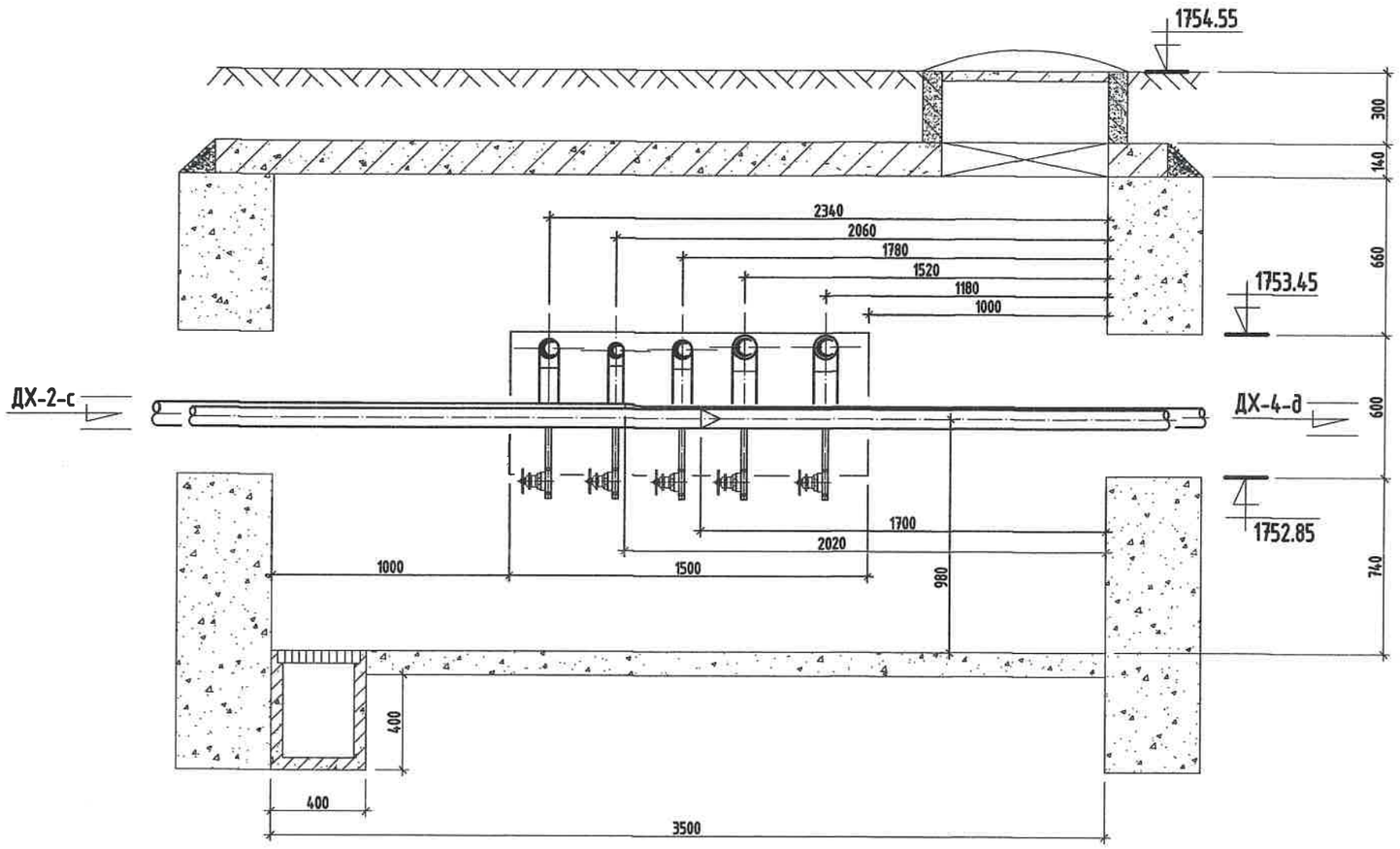

Тайлбар

Хоолойн голч	Юүлэгч ○	Хий авагч •
Ф159х4.5	Ф50	Ф20
Ф133х4.0	Ф40	Ф20
Ф108х4.0	Ф40	Ф20
Ф89х3.5	Ф40	Ф20
Ф76х3.0	Ф25	Ф15
Ф57х3.0	Ф25	Ф15
Ф45х2.5	Ф25	Ф15

Сүүлчийн хаалсан огноо: 2023/02/13

KINGSEA E&C
Consulting group Co.,Ltd
Хаяг: Улаанбаатар,ХУД,3-р хороо, Энхтайвны өргөн чөлөө, 5-р байр Хан-Ордоо оффис, 901 тоот
Утас: 98111987, 77190404
КИНГСИЙ ИНЖЕНЕР ЭНД КОНСТРАКШН"ХХК

Завхан аймаг. Улиастай сум.

2-Р ХЭЛХЭЭНИЙ ГАДНА ДУЛААН ХАНГАМЖИЙН ШУГАМЫН ӨӨРЧЛӨЛТ, ШИНЭЧЛЭЛТ /8-Р УДДТ/

Дулааны худаг-3, Байгуулалт, огтлол 1-1

Инженер		Л.Баасанхүү	Е.Г Шифр: КС 02-32/22	Масштаб:	Үе шат: АЗ
Гүйцэтгэсэн		Н.Батдорж	Т.Г Шифр:	Зургийн дугаар: ГДГ-01а	Огноо: 2022 он
Шалгасан		Л.Баасанхүү			Бүх хуудас: 116

2023/02/13

16-р цэгийн ДХ-4-н байгуулалт. М1:25

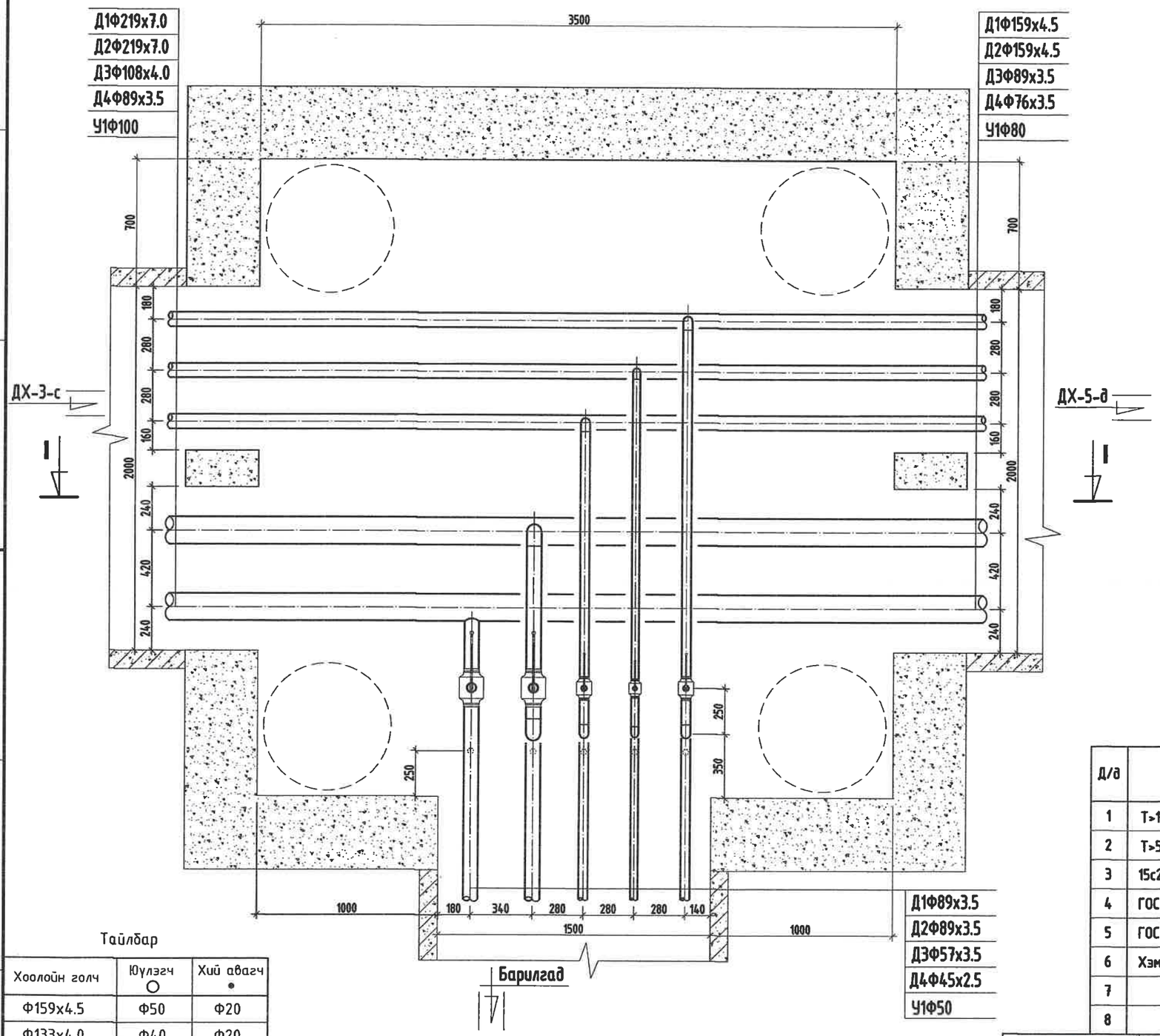

Тайлбар

Хоолойн голч	Юулэгч ○	Хий авагч •
Ф159х4.5	Ф50	Ф20
Ф133х4.0	Ф40	Ф20
Ф108х4.0	Ф40	Ф20
Ф89х3.5	Ф40	Ф20
Ф76х3.0	Ф25	Ф15
Ф57х3.0	Ф25	Ф15
Ф45х2.5	Ф25	Ф15

МАТЕРИАЛЫН ТҮҮВЭР

Д/д	Тэмдэглэгээ	Материалын нэр	Тоо хэмжээ	Нэгж жин /кг/	Хэмжих нэгж
1	Т>100°С Р>1.6 МПа	Бөмбөлгөн хаалт Ф80мм/Ф50мм/Ф40мм	2/1/1		шир
2	Т>5°С Р>1.6 МПа	Бөмбөлгөн хаалт Ф50мм	1		шир
3	15с22нж	Ус буулгах хаалт Ф40мм/Ф25мм	2/3		шир
4	ГОСТ 10704-91	Ган булан Ф80мм 90°	3		шир
5	ГОСТ 3262-75	Цайрдсан ган булан Ф50мм/Ф40мм 90°	6/3		шир
6	Хэмжээ 3.5х3.5х2.0h	Худгийн барилга бүтээц	1		шир
7		Даацын ялуу ДЯ-12-12-22	12		шир
8		Даацын ялуу ДЯ-22-12-22	3		шир

KINGSEA E&C
Consulting group Co.,Ltd
Хаяг: Улаанбаатар,ХУД,3-р хороо, Энхтайвны гудамж, 5-р байр Хан-Өргөө оффис, 901 тоот
Утас: 98111987, 77190484
КИНГСИЙ ИНЖЕНЕР ЗӨВ КОНСТРАКШИН"ХХК

Завхан аймаг. Улиастай сум.

2-Р ХЭЛХЭЭНИЙ ГАДНА ДУЛААН ХАНГАМЖИЙН ШУГАМЫН ӨӨРЧЛӨЛТ, ШИНЭЧЛЭЛТ /8-Р УДДТ/

Дулааны худаг-4, Байгуулалт, огтлол 1-1

Инженер		Л.Баасанхүү	Е.Г Шифр: КС 02-32/22	Масштаб:	Үе шат: А3
Гүйцэтгэсэн		Н.Батдорж	Т.Г Шифр:		Огноо: 2022 он
Шалгасан		Л.Баасанхүү		Зургийн дугаар: ГДГ-82	Бүх хуудас: 116

Сунгачийн хэвлэсэн огноо: 2023/02/13

2023/02/13

16-р цэгийн ДХ-4-н Огтлол 1-1. М1:25

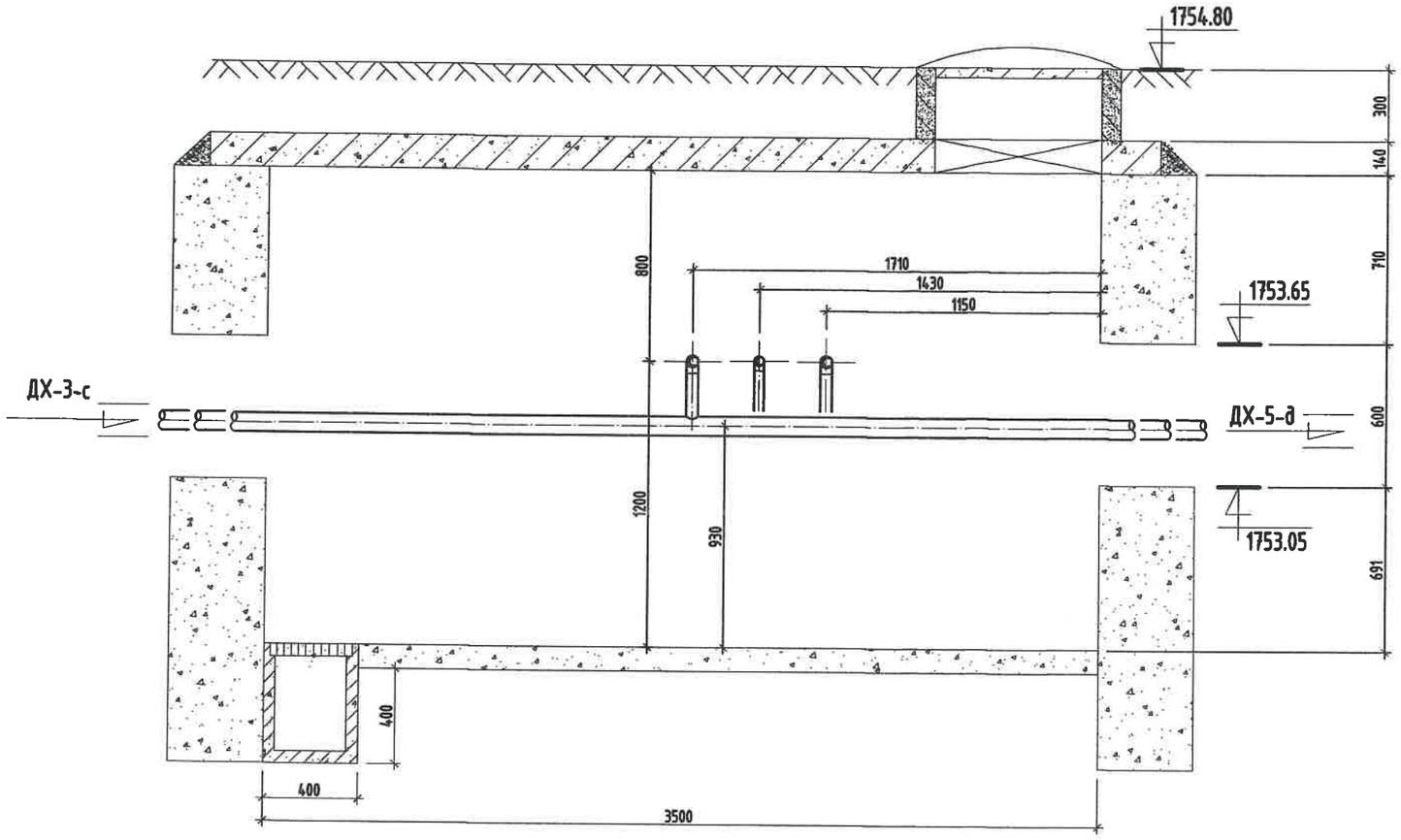

Тайлбар

Хоолойн голч	Юулэгч ○	Хий авагч •
Ф159х4.5	Ф50	Ф20
Ф133х4.0	Ф40	Ф20
Ф108х4.0	Ф40	Ф20
Ф89х3.5	Ф40	Ф20
Ф76х3.0	Ф25	Ф15
Ф57х3.0	Ф25	Ф15
Ф45х2.5	Ф25	Ф15

Сүүлчийн хэвлэсэн огноо: 2023/02/13

KINGSEA E&C
Consulting group Co.,Ltd
Хаяг: Чингэлтэй дүүрэг,УХД,3-р хороо,
Энгэльсийн гудамж, 5-р байр
Хан-Өргөө оффис, 901 өрөө
Утас: 98111987, 77190484
КИНГСИЙ ИНЖЕНЕР ЭНД КОНСТРАКШН"ХХК

Завхан аймаг. Улиастай сум.

2-Р ХЭЛХЭЭНИЙ ГАДНА ДУЛААН ХАНГАМЖИЙН ШУГАМЫН ӨӨРЧЛӨЛТ, ШИНЭЧЛЭЛТ /8-Р УДДТ/

Дулааны худаг-4, Огтлол 1-1

Инженер		Л.Баасанхүү	Е.Г Шифр: КС 02-32/22	Масштаб:	Ү е шат: А3
Гүйцэтгэсэн		Н.Батдорж	Т.Г Шифр:		Огноо: 2022 он
Шалгасан		Л.Баасанхүү		Зургийн дугаар: ГДГ-02а	Бүх хуудас: 116

2023/02/13

18-р цэгийн ДХ-5-н байгуулалт. М1:25

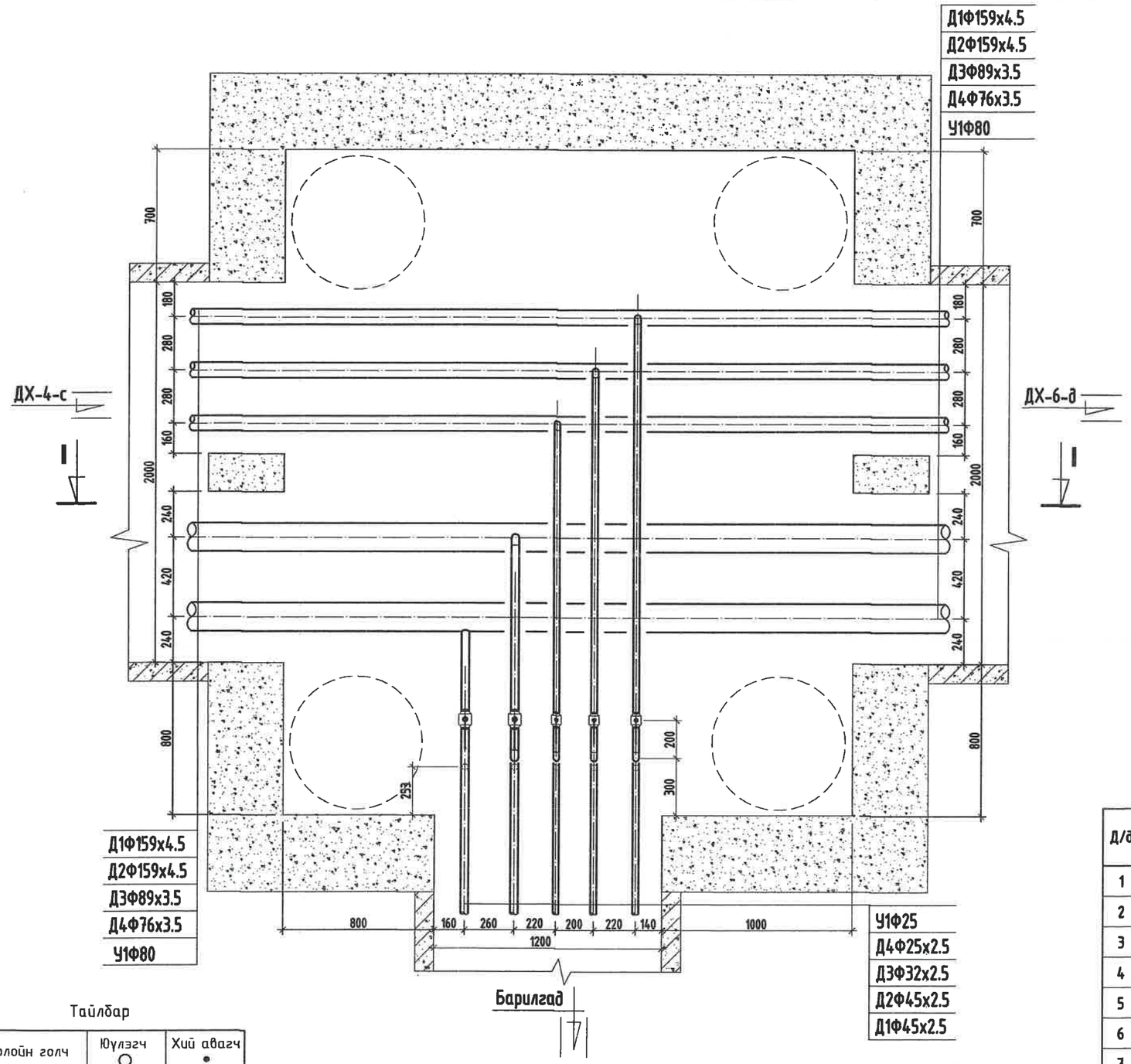

Тайлбар

Хоолойн голч	Юүлэгч ○	Хий авагч •
Ф159х4.5	Ф50	Ф20
Ф133х4.0	Ф40	Ф20
Ф108х4.0	Ф40	Ф20
Ф89х3.5	Ф40	Ф20
Ф76х3.0	Ф25	Ф15
Ф57х3.0	Ф25	Ф15
Ф45х2.5	Ф25	Ф15

МАТЕРИАЛЫН ТҮҮВЭР

Д/д	Тэмдэглэгээ	Материалын нэр	Тоо хэмжээ	Нэгж жин /кг/	Хэмжих нэгж
1	Т>100°С Р>1.6 МПа	Бөмбөлгөн хаалт Ф40мм/Ф25мм/Ф20мм	2/1/1		шир
2	Т>5°С Р>1.6 МПа	Бөмбөлгөн хаалт Ф25мм	1		шир
3		Ус буулгах хаалт Ф25мм/Ф15мм	2/3		шир
4	ГОСТ 10704-91	Ган булан Ф40мм 90°	3		шир
5	15с22нж	Цайрдсан ган булан Ф25мм/Ф20мм 90°	6/3		шир
6	Хэмжээ 3.5х3.0х2.0h	Хүдгийн барилга бүтээц	1		шир
7	ГОСТ 3262-75	Даацын ялуу ДЯ-12-12-22	12		шир
8		Даацын ялуу ДЯ-18-12-22	3		шир

KINGSEA E&C
Consulting group Co.,Ltd
Хаяг: Улаанбаатар,ХУД,3-р хороо. Энхмаяагийн гудамж, 5-р байр Хан-Уул оффис, 901 өрөө
Утас: 98111987, 77194484
КИНГСИЙ ИНЖЕНЕР ЭНД КОНСТРАКШН"ХХК

Завхан аймаг. Улиастай сум.

2-Р ХЭЛХЭЭНИЙ ГАДНА ДУЛААН ХАНГАМЖИЙН ШУГАМЫН ӨӨРЧЛӨЛТ, ШИНЭЧЛЭЛТ /8-Р УДДТ/

Дулааны худаг-5, Байгуулалт, огтлол 1-1

Үе шат: АЗ

Инженер		Л.Баасанхүү	Е.Г Шифр: КС 02-32/22	Масштаб:	Огноо: 2022 он
Гүйцэтгэсэн		Н.Батдорж	Т.Г Шифр:	Зургийн дугаар: ГДГ-83	Бүх хуудас: 116
Шалгасан		Л.Баасанхүү			

Сүүлчийн хэвлэсэн огноо: 2023/02/13

2023/02/13

18-р цэгийн ДХ-5-н Огтлол 1-1. М1:25

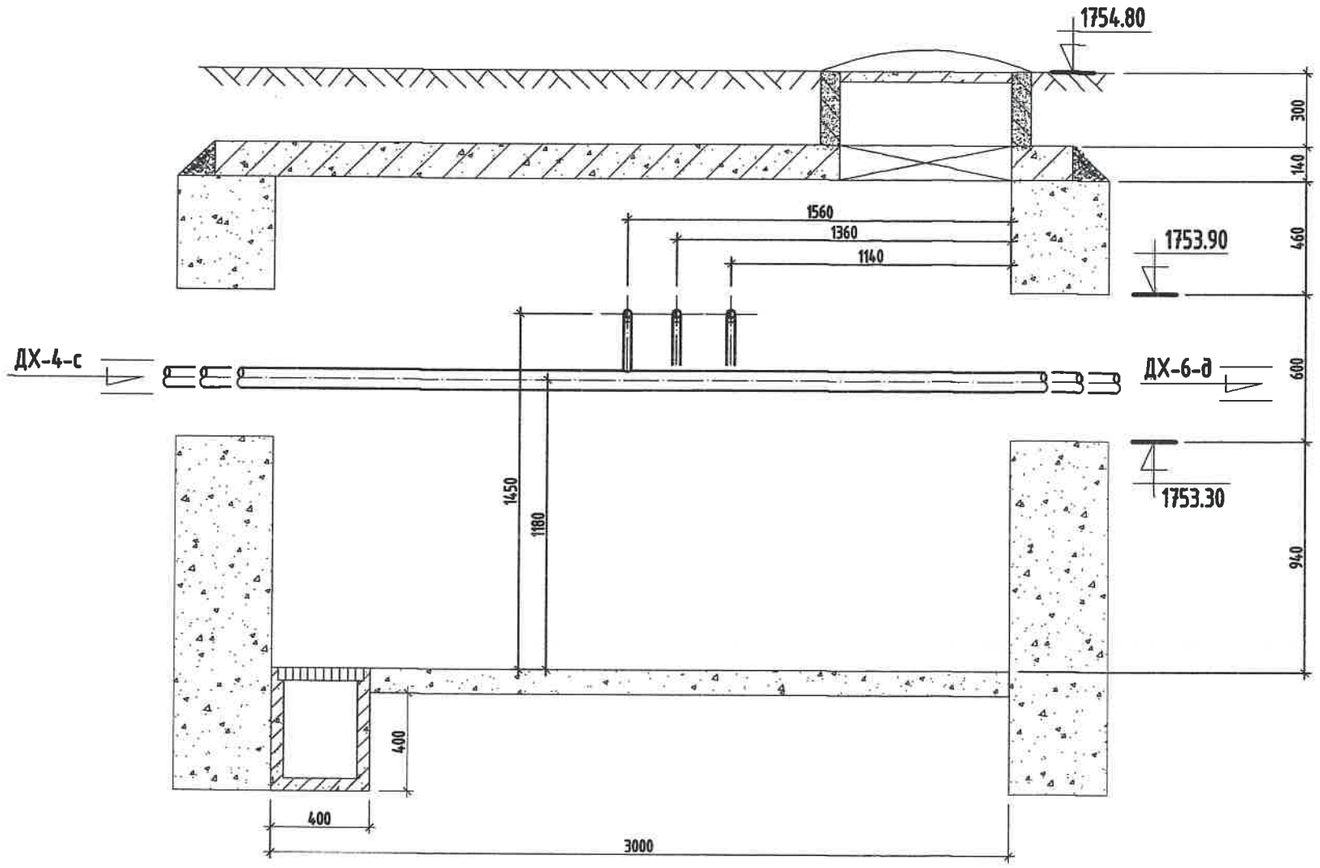

Тайлбар

Хоолойн голч	Юулэгч ○	Хий авагч •
Ф159х4.5	Ф50	Ф20
Ф133х4.0	Ф40	Ф20
Ф108х4.0	Ф40	Ф20
Ф89х3.5	Ф40	Ф20
Ф76х3.0	Ф25	Ф15
Ф57х3.0	Ф25	Ф15
Ф45х2.5	Ф25	Ф15

Сунгачийн хэмжээн дэлгэц: 2023/02/13

KINGSEA E&C
Consulting group Co.,Ltd
Хаяг: Улаанбаатар,ХУД,3-р хороо, Энхтайвны гудамж, 5-р байр Хан-Эрдэнэ оффис, 901 тоот
Утас: 98111987, 77190484
КИНГСИЙ ИНЖЕНЕР ЭНД КОНСТРАКШН"ХХК

Завхан аймаг. Улиастай сум.

2-Р ХЭЛХЭЭНИЙ ГАДНА ДУЛААН ХАНГАМЖИЙН ШУГАМЫН ӨӨРЧЛӨЛТ, ШИНЭЧЛЭЛТ /8-Р УДДТ/

Дулааны худаг-5, Огтлол 1-1

Инженер		Л.Баасанхүү	Е.Г Шифр: КС 02-32/22	Масштаб:	Үе шат: АЗ
Гүйцэтгэсэн		Н.Батдорж	Т.Г Шифр:		Огноо: 2022 он
Шалгасан		Л.Баасанхүү		Зургийн дугаар: ГДГ-83а	Бух хуудас: 116

2023/02/13

19-р цэгийн ДХ-6-н байгуулалт. М1:25

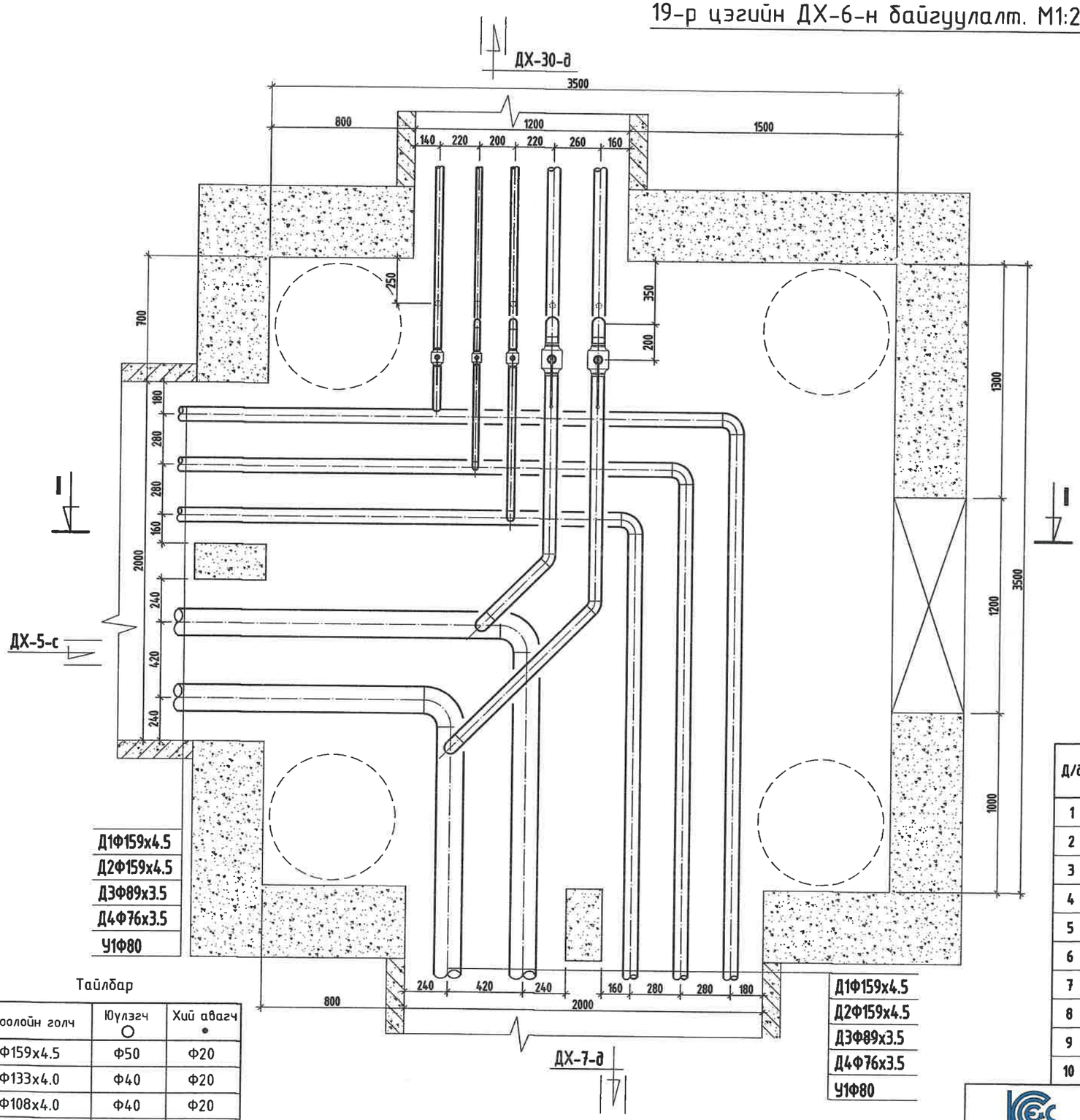

Тайлбар

Хоолойн голч	Юулэгч ○	Хий авагч •
Ф159х4.5	Ф50	Ф20
Ф133х4.0	Ф40	Ф20
Ф108х4.0	Ф40	Ф20
Ф89х3.5	Ф40	Ф20
Ф76х3.0	Ф25	Ф15
Ф57х3.0	Ф25	Ф15
Ф45х2.5	Ф25	Ф15

МАТЕРИАЛЫН ТҮҮВЭР

Д/д	Тэмдэглэгээ	Материалын нэр	Тоо хэмжээ	Нэгж жин /кг/	Хэмжих нэгж
1	Т>100°С Р>1.6 МПа	Бөмбөлгөн хаалт Ф70мм/Ф50мм/Ф40мм	2/1/1		шир
2	Т>5°С Р>1.6 МПа	Бөмбөлгөн хаалт Ф50мм	1		шир
3	15с22нж	Ус буулгах хаалт Ф25мм	5		шир
4	ГОСТ 10704-91	Ган булан Ф150мм/Ф70мм 90°	2/6		шир
5	ГОСТ 10704-91	Ган булан Ф70мм 45°	2		шир
6	ГОСТ 3262-75	Цайрдсан ган булан Ф80мм/Ф70мм 90°	2/1		шир
7	ГОСТ 3262-75	Цайрдсан ган булан Ф50мм/Ф40мм 90°	3/3		шир
8	Хэмжээ 3.5х3.5х2.0h	Худгийн барилга бүтээц	1		шир
9		Даацын ялуу ДЯ-12-12-22	12		шир
10		Даацын ялуу ДЯ-18-12-22	6		шир

KINGSEA E&C
Consulting group Co.,Ltd
Хаяг: Улаанбаатар,ХУД,3-р хороо, Энхтайвны гудамж, 5-р байр Хан-Эрдэнэ оффис, 901 өрөө
Утас: 98111987, 77190484
КИНГСИЙ ИНЖЕНЕР ЭНД КОНСТРАКШН"ХХК

Завхан аймаг. Улиастай сум.

2-Р ХЭЛХЭЗНИЙ ГАДНА ДУЛААН ХАНГАМЖИЙН ШУГАМЫН ӨӨРЧЛӨЛТ, ШИНЭЧЛЭЛТ /8-Р УДДТ/

Дулааны худаг-6, Байгуулалт, огтлол 1-1

Ye шат: А3

Инженер		Л.Баасанхүү	Е.Г Шифр: КС 02-32/22	Масштаб:	Огноо: 2022 он
Гүйцэтгэсэн		Н.Батдорж	Т.Г Шифр:	Зургийн дугаар: ГДГ-84	Бүх хуудас: 116
Шалгасан		Л.Баасанхүү			

Сунгачийн хэмжээн огноо: 2023/02/13

2023/02/13

19-р цэгийн ДХ-6-н Огтлол 1-1. М1:25

ОГТЛОЛ /I-I/

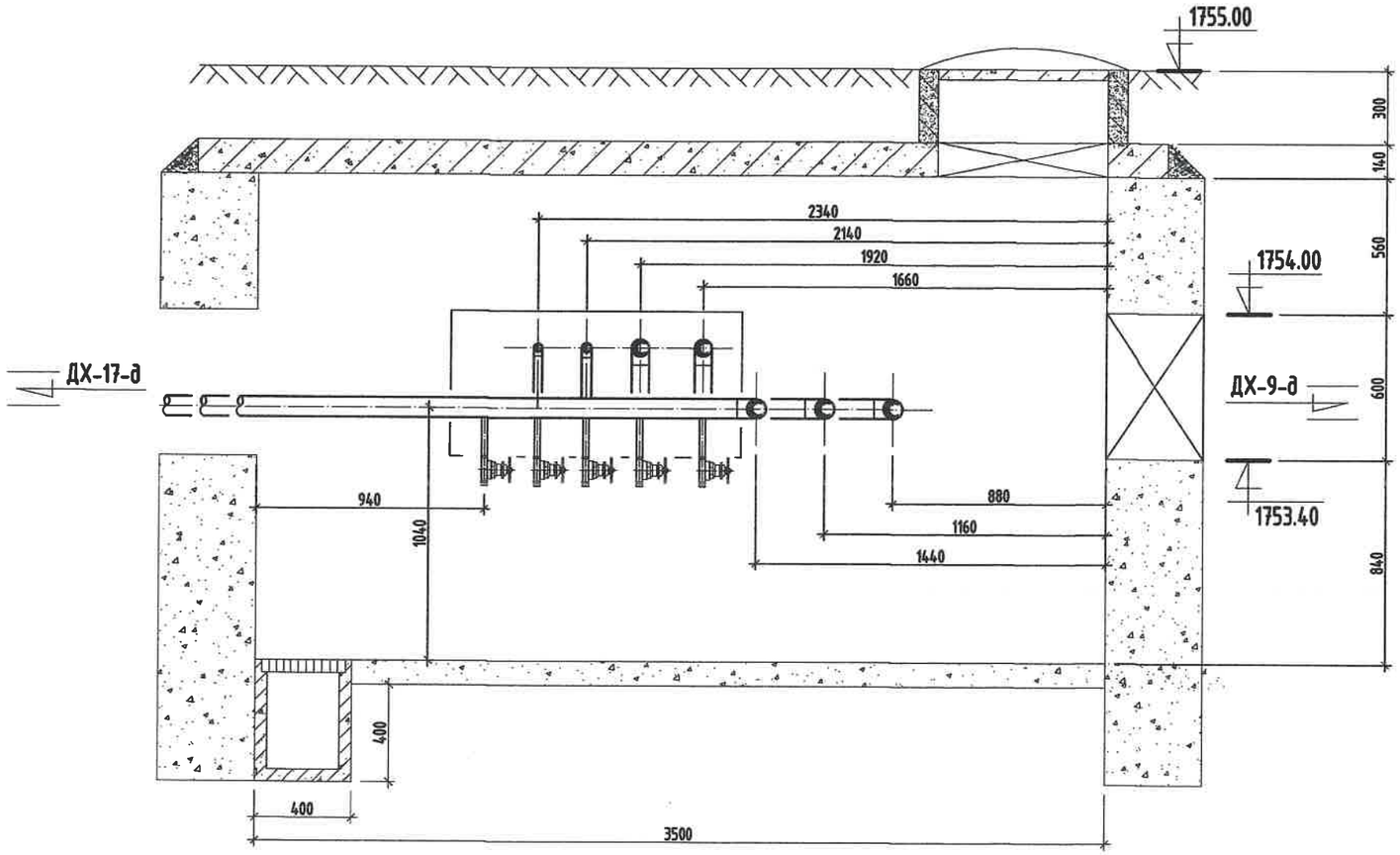

Тайлбар

Хоолойн голч	Юүлэгч ○	Хий авагч •
Ф159х4.5	Ф50	Ф20
Ф133х4.0	Ф40	Ф20
Ф108х4.0	Ф40	Ф20
Ф89х3.5	Ф40	Ф20
Ф76х3.0	Ф25	Ф15
Ф57х3.0	Ф25	Ф15
Ф45х2.5	Ф25	Ф15

KINGSEA E&C
Consulting group Co.,Ltd
Хаяг: Улаанбаатар,ХУД,3-р хороо, Энхтайвны гудамж, 5-р байр Хан-Ордоо оффис, 901 тоот
Утас: 98111907, 77190484
КИНГСИЙ ИНЖЕНЕР ЭНД КОНСТРАКШН"ХХК

Завхан аймаг. Улиастай сум.

2-Р ХЭЛХЭЭНИЙ ГАДНА ДУЛААН ХАНГАМЖИЙН ШУГАМЫН ӨӨРЧЛӨЛТ, ШИНЭЧЛЭЛТ /8-Р УДДТ/

Дулааны худаг-6, Огтлол 1-1					Үе шат: АЗ
Инженер		Л.Баасанхүү	ЕГ Шифр: КС 02-32/22	Масштаб:	Огноо: 2022 он
Гүйцэтгэсэн		Н.Батдорж	ТГ Шифр:		
Шалгасан		Л.Баасанхүү		Зургийн дугаар: ГДГ-84а	Бүх хуудас: 116

Суулгалтын хэмжээсэн огноо: 2023/02/13

2023/02/13

21-р цэгийн ДХ-7-н байгуулалт. М1:25

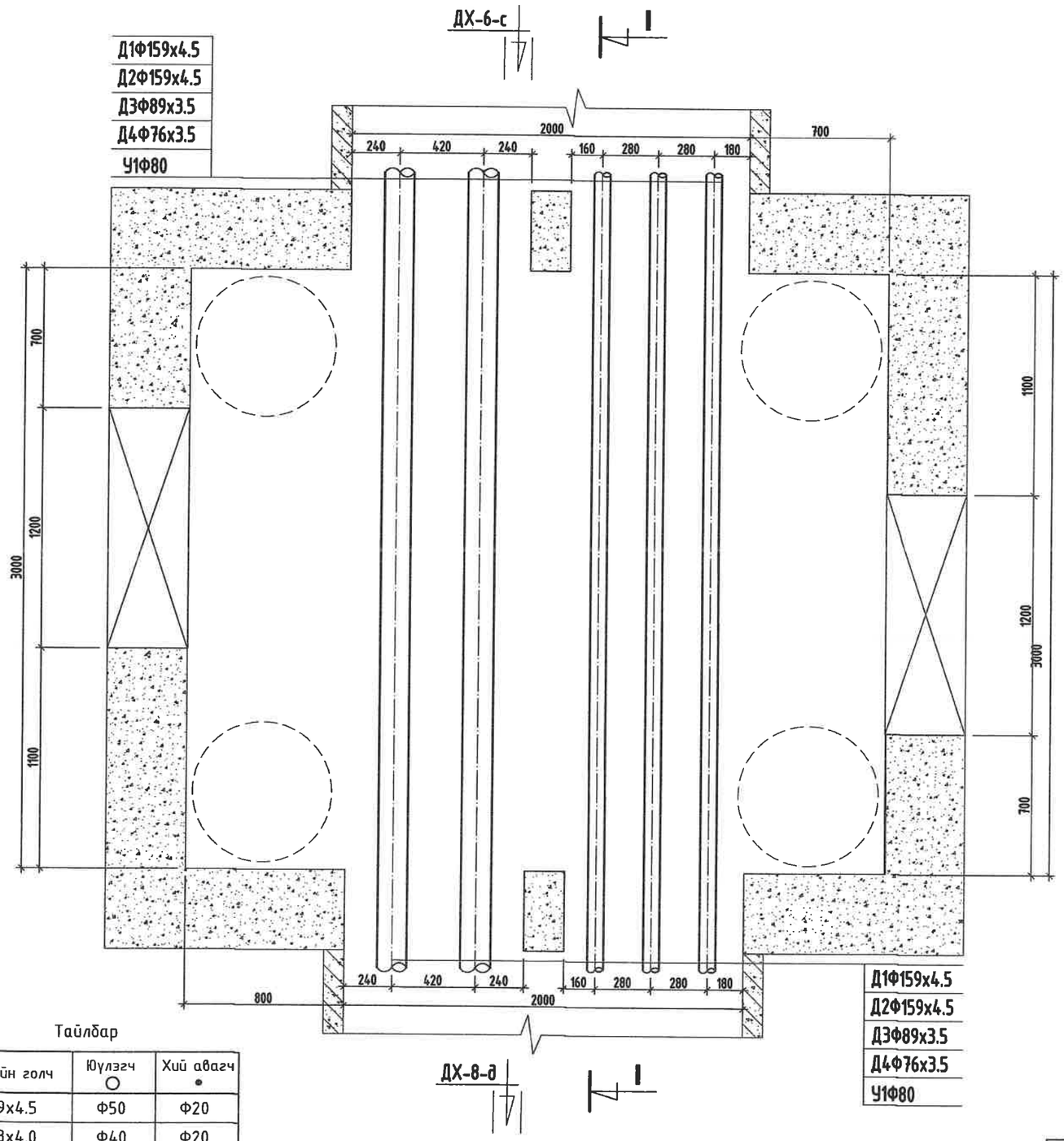

Тайлбар

Хоолойн голч	Юүлэгч ○	Хий авагч ●
Ф159х4.5	Ф50	Ф20
Ф133х4.0	Ф40	Ф20
Ф108х4.0	Ф40	Ф20
Ф89х3.5	Ф40	Ф20
Ф76х3.0	Ф25	Ф15
Ф57х3.0	Ф25	Ф15
Ф45х2.5	Ф25	Ф15

МАТЕРИАЛЫН ТҮҮВЭР

Д/д	Тэмдэглэгээ	Материалын нэр	Тоо хэмжээ	Нэгж жин /кг/	Хэмжих нэгж
1	Хэмжээ 3.5х3.0х2.0h	Худгийн барилга бүтээц	1		шир
2		Даацын ялуу ДЯ-12-12-22	12		шир
3		Даацын ялуу ДЯ-18-12-22	6		шир

KINGSEA E&C
Consulting group Co.,Ltd
Хаяг: Чингэлтэй дүүрэг,ХУД,3-р хороо, Энхтайваны гудамж, 5-р байр Хан-Өргөө оффис, 901 тоот
Утас: 98111987, 77190404
КИНГСИЙ ИНЖЕНЕР ЭНД КОНСТРАКШН"ХХК

Завхан аймаг, Улиастай сум.

2-Р ХЭЛХЭЭНИЙ ГАДНА ДУЛААН ХАНГАМЖИЙН ШУГАМЫН ӨӨРЧЛӨЛТ, ШИНЭЧЛЭЛТ /8-Р УДДТ/

Думааны худаг-7, Байгуулалт, огтлол 1-1

Инженер		Л.Баасанхүү	Е.Г Шифр: КС 02-32/22	Масштаб:	Үе шат: АЗ
Гүйцэтгэсэн		Н.Батдорж	Т.Г Шифр:	Зургийн дугаар: ГДГ-85	Огноо: 2022 он
Шалгасан		Л.Баасанхүү			Бух хуудас: 116

Сунгуулийн хэмжээн огноо: 2023/02/13

2023/02/13

21-р цэгийн ДХ-7-н Огтлол 1-1. М1:25

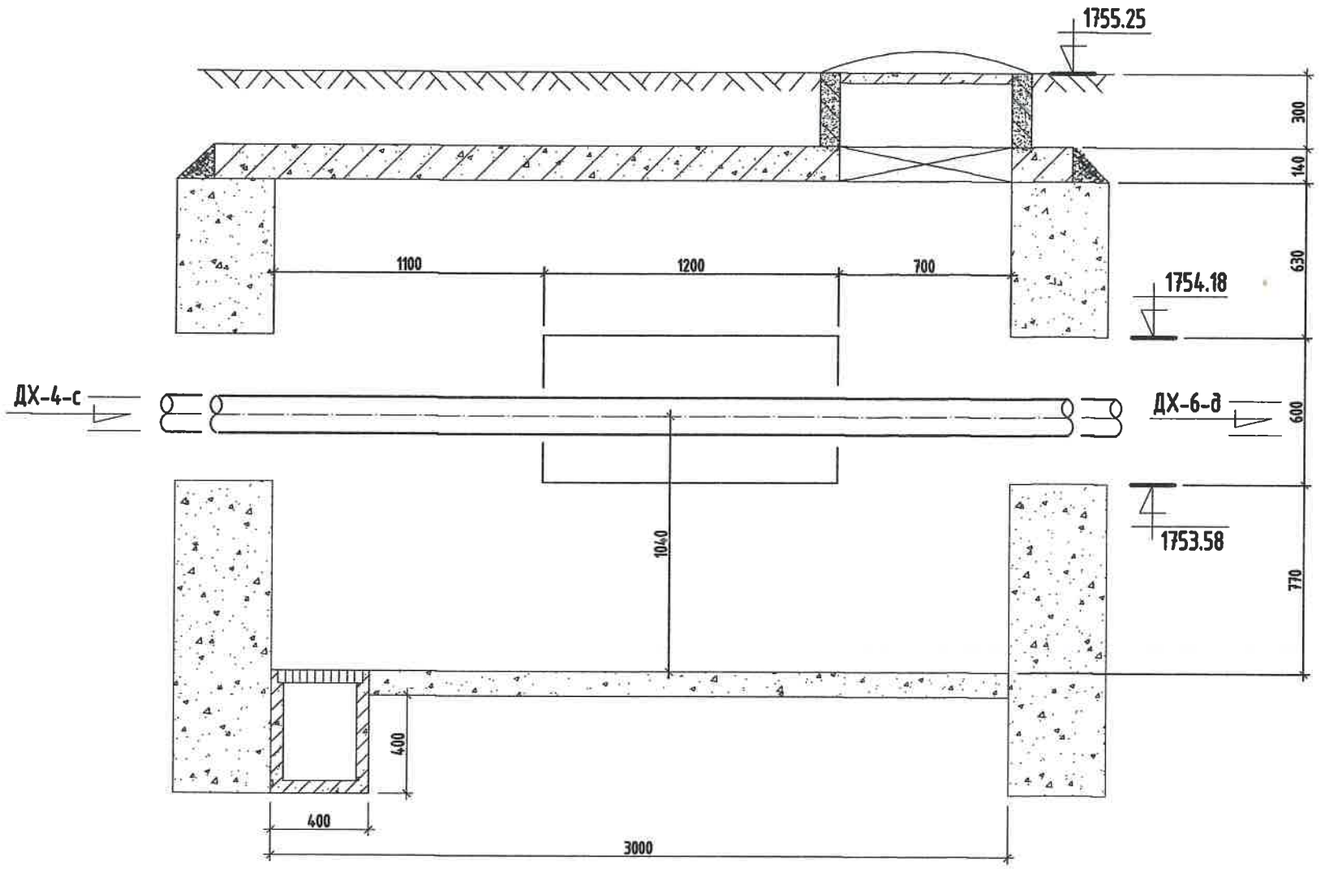

Тайлбар

Хоолойн голч	Юүлэгч ○	Хий авагч •
Ф159х4.5	Ф50	Ф20
Ф133х4.0	Ф40	Ф20
Ф108х4.0	Ф40	Ф20
Ф89х3.5	Ф40	Ф20
Ф76х3.0	Ф25	Ф15
Ф57х3.0	Ф25	Ф15
Ф45х2.5	Ф25	Ф15

Сунгачийн хэвлэсэн огноо: 2023/02/13

KINGSEA E&C
Consulting group Co.,Ltd
Хаяг: Улаанбаатар,ХУД,3-р хороо, Энхтайвны өргөн чөлөө, 5-р байр Хан-Өргөн оффис, 901 тоот
Утас: 98111987, 77190404
КИНГСИЙ ИНЖЕНЕР ЭНД КОНСТРАКШН"ХХК

Завхан аймаг. Улиастай сум.

2-Р ХЭЛХЭЭНИЙ ГАДНА ДУЛААН ХАНГАМЖИЙН ШУГАМЫН ӨӨРЧЛӨЛТ, ШИНЭЧЛЭЛТ /8-Р УДДТ/

Дулааны худаг-7, Огтлол 1-1

Инженер		Л.Баасанхүү	Е.Г Шифр: КС 02-32/22	Масштаб:	Үе шат: АЗ
Гүйцэтгэсэн		Н.Батдорж	Т.Г Шифр:		Огноо: 2022 он
Шалгасан		Л.Баасанхүү		Зургийн дугаар: ГДГ-85а	Бүх хуудас: 116

2023/02/13

23-р цэгийн ДХ-8-н байгуулалт. М1:25

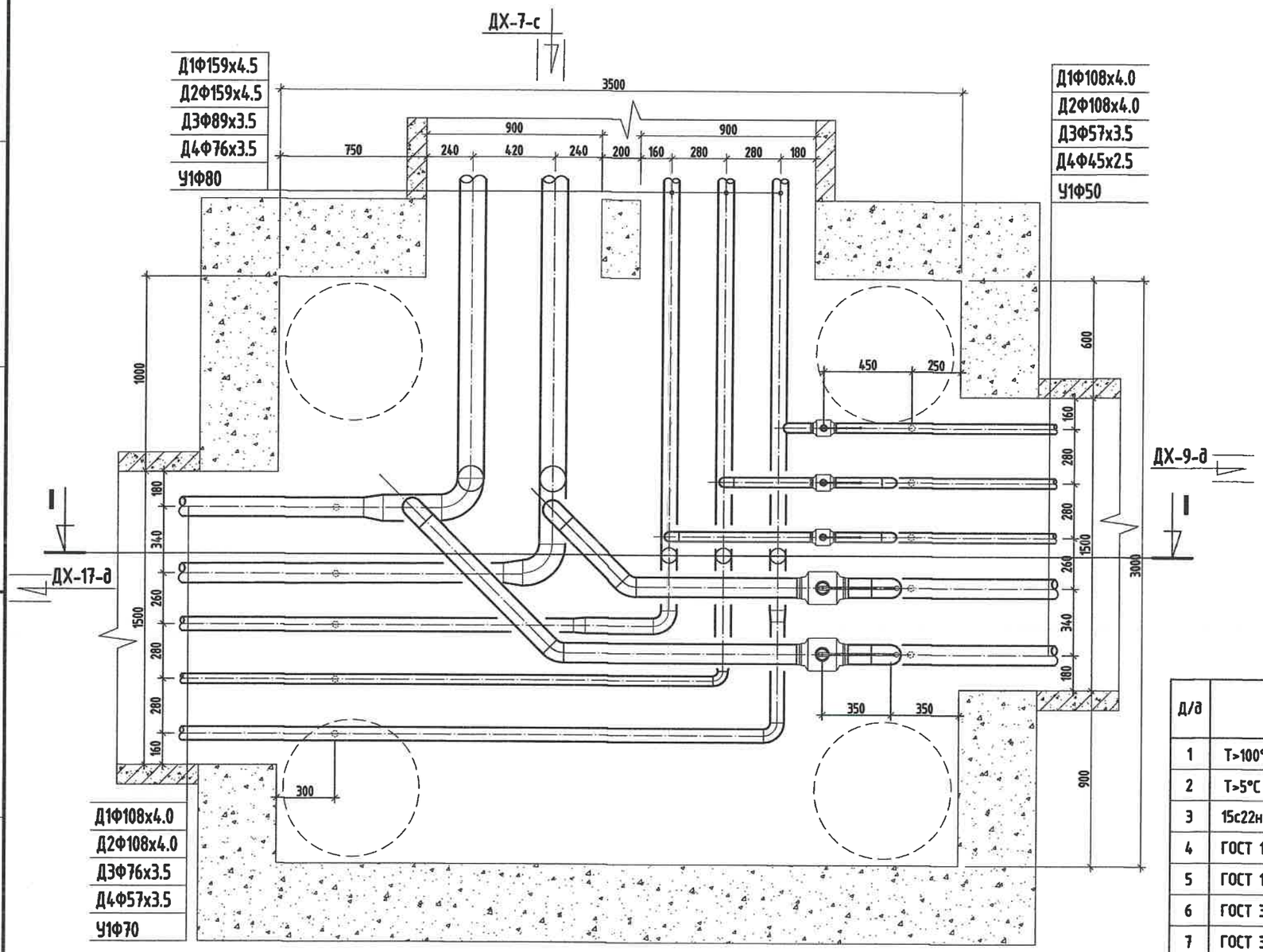

Тайлбар

Хоолойн голч	Юүлэгч ○	Хий авагч •
Ф159х4.5	Ф50	Ф20
Ф133х4.0	Ф40	Ф20
Ф108х4.0	Ф40	Ф20
Ф89х3.5	Ф40	Ф20
Ф76х3.0	Ф25	Ф15
Ф57х3.0	Ф25	Ф15
Ф45х2.5	Ф25	Ф15

МАТЕРИАЛЫН ТҮҮВЭР

Д/д	Тэмдэглэгээ	Материалын нэр	Тоо хэмжээ	Нэгж жин /кг/	Хэмжих нэгж
1	Т>100°С Р>1.6 МПа	Бөмбөлгөн хаалт Ф100мм/Ф50мм/Ф40мм	2/1/1		шир
2	Т>5°С Р>1.6 МПа	Бөмбөлгөн хаалт Ф50мм	1		шир
3	15с22нж	Ус буулгах хаалт Ф40мм/Ф25мм	2/3		шир
4	ГОСТ 10704-91	Ган булан Ф150мм/Ф100мм 90°	2/6		шир
5	ГОСТ 10704-91	Ган булан Ф100мм 45°	2		шир
6	ГОСТ 3262-75	Цайрдсан ган булан Ф80мм/Ф70мм 90°	1/1		шир
7	ГОСТ 3262-75	Цайрдсан ган булан Ф50мм/Ф40мм 90°	4/3		шир
8	ГОСТ 10704-91	Ган шилжвэр Ф150/100мм	2		шир
9	ГОСТ 3262-75	Цайрдсан ган шилжвэр Ф80/70мм, Ф70/50мм	2/1		шир
10	Хэмжээ 3.5х3.0х2.0h	Худгийн барилга бүтээц	1		шир
11		Даацын ялуу ДЯ-12-12-22	6		шир
12		Даацын ялуу ДЯ-22-12-22	6		шир

KINGSEA E&C
Consulting group Co.,Ltd
Хаяг: Чингэлтэй дүүрэг, 3-р хороо, Энгэльсийн гудамж, 5-р байр, Хан-Өргөө оффис, 901 тоот
Утас: 98111907, 77190404
КИНГСИЙ ИНЖЕНЕР ЭНД КОНСТРАКШН"ХХК

Завхан аймаг, Улиастай сум.

2-Р ХЭЛХЭЭНИЙ ГАДНА ДУЛААН ХАНГАМЖИЙН ШУГАМЫН ӨӨРЧЛӨЛТ, ШИНЭЧЛЭЛТ /8-Р УДДТ/

Дулааны худаг-8, Байгуулалт, огтлол 1-1

Инженер		Л.Баасанхүү	Е.Г Шифр: КС 02-32/22	Масштаб:	Уе шат: АЗ
Гүйцэтгэсэн		Н.Батдорж	Т.Г Шифр:		Огноо: 2022 он
Шалгасан		Л.Баасанхүү		Зургийн дугаар: ГДГ-06	Бүх хуудас: 116

Сүүлчийн хэвлэсэн огноо: 2023/02/13

23-р цэгийн ДХ-8-н Огтлол 1-1. М1:25

ОГТЛОЛ /I-I/

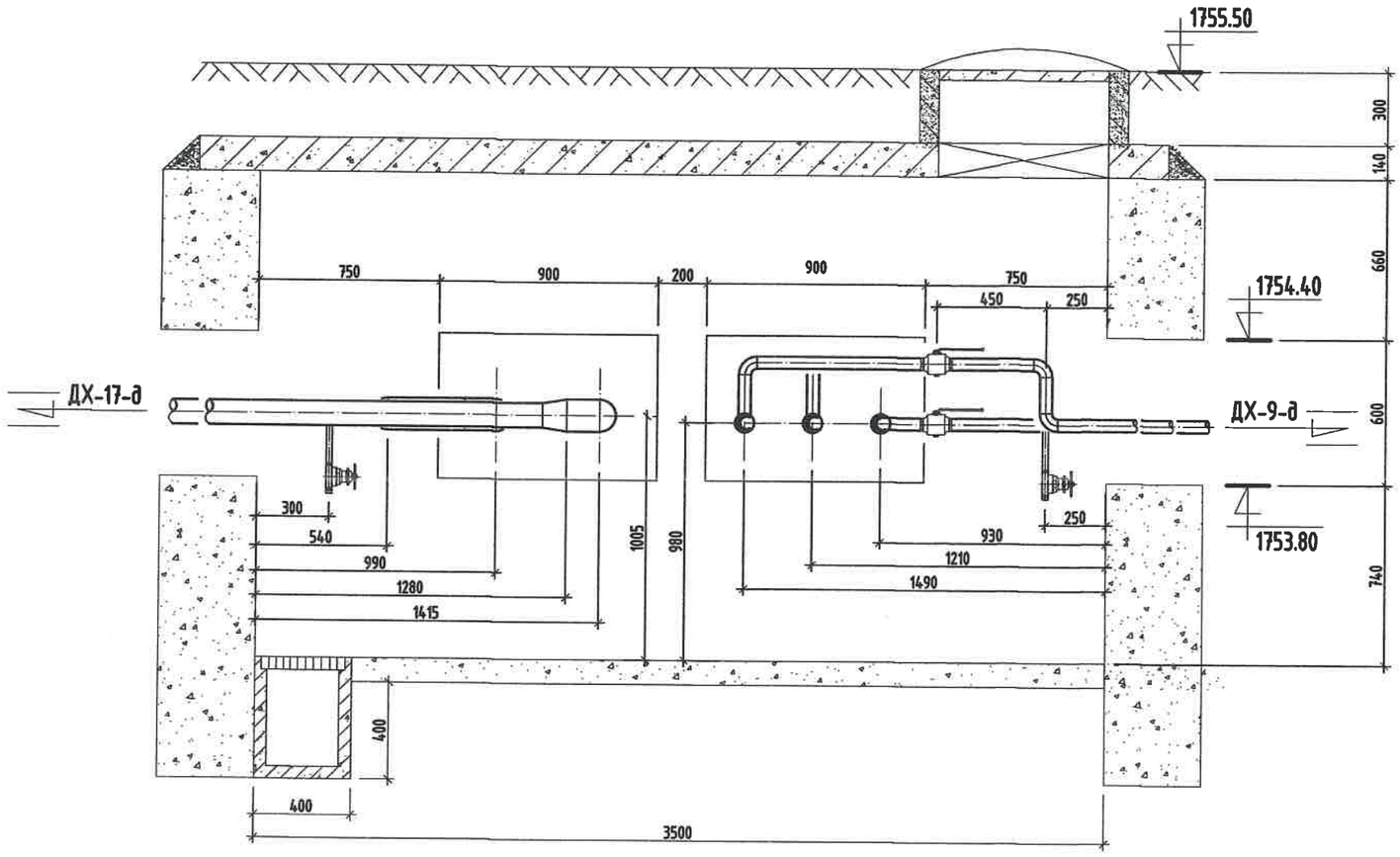

Тайлбар

Хоолойн голч	Юулэгч ○	Хий авагч •
Ф159х4.5	Ф50	Ф20
Ф133х4.0	Ф40	Ф20
Ф108х4.0	Ф40	Ф20
Ф89х3.5	Ф40	Ф20
Ф76х3.0	Ф25	Ф15
Ф57х3.0	Ф25	Ф15
Ф45х2.5	Ф25	Ф15

Сунгачийн хэвлэсэн огноо: 2023/02/13

KINGSEA E&C
Consulting group Co.,Ltd
Хаяг: Улаанбаатар,ХУД,3-р хороо. Энхтайвны гудамж. 5-р байр Хан-Өргөө оффис, 901 тоот
Утас: 90111907, 77190484
КИНГСИЙ ИНЖЕНЕР ЭНД КОНСТРАКШН"ХХК

Завхан аймаг. Улиастай сум.

2-Р ХЭЛХЭЭНИЙ ГАДНА ДУЛААН ХАНГАМЖИЙН ШУГАМЫН ӨӨРЧЛӨЛТ, ШИНЭЧЛЭЛТ /8-Р УДДТ/

Дулааны хэдэг-8, Огтлол 1-1					Ye шат: АЗ
Инженер		Л.Баасанхүү	Е.Г Шифр: КС 02-32/22	Масштаб:	Огноо: 2022 он
Гүйцэтгэсэн		Н.Батдорж			
Шалгасан		Л.Баасанхүү	Т.Г Шифр:	Зургийн дугаар: ГДГ-86а	Бүх хуудас: 116

2023/02/13

24-р цэгийн ДХ-9-н байгуулалт. М1:25

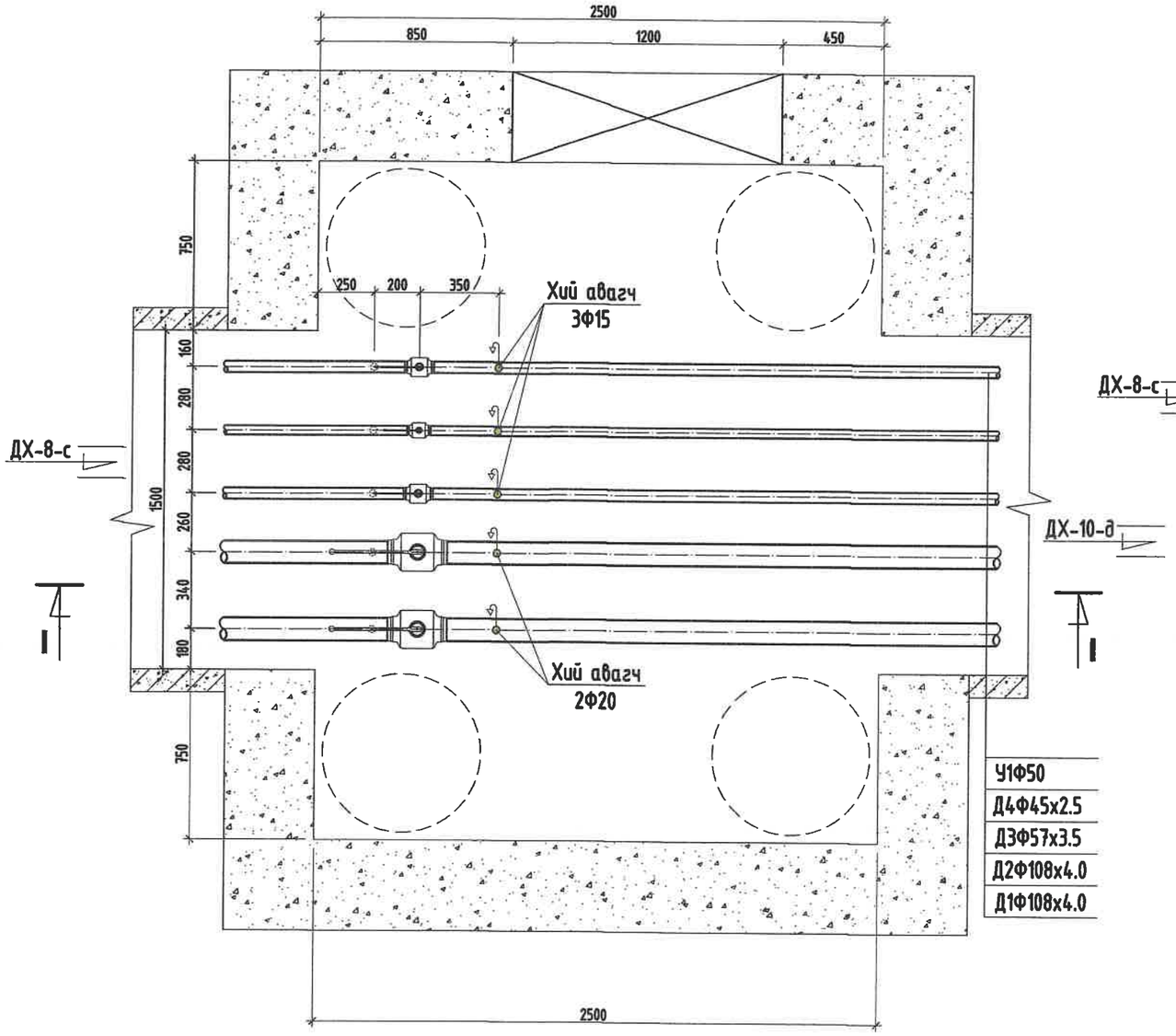

ОГТЛОЛ /I-I/

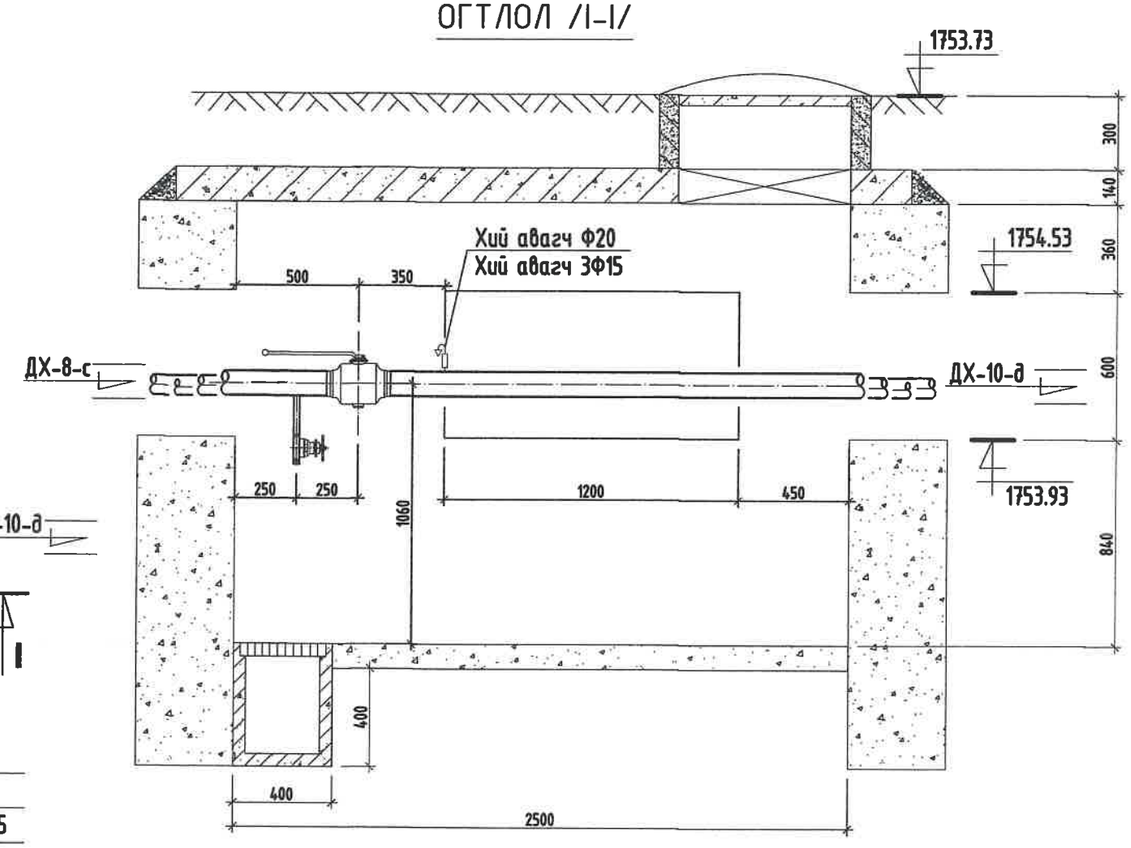

МАТЕРИАЛЫН ТҮҮВЭР

Д/д	Тэмдэглэгээ	Материалын нэр	Тоо хэмжээ	Нэгж жин /кг/	Хэмжих нэгж
1	T>100°C P>1.6 МПа	Бөмбөлгөн хаалт Ф100мм/Ф50мм/Ф40мм	2/1/1		шир
2	T>5°C P>1.6 МПа	Бөмбөлгөн хаалт Ф50мм	1		шир
3	15с22нж	Ус буулгах хаалт Ф40мм/Ф25мм	2/3		шир
4	15с22нж	Хий авагч хаалт Ф20мм/Ф15мм	2/3		шир
5	Хэмжээ 3.5х3.0х2.0h	Худгийн барилга бүтээц	1		шир
6		Даацын ялуу ДЯ-18-12-22	3		шир
7		Даацын ялуу ДЯ-22-12-22	6		шир

Тайлбар

Хоолойн голч	Юүлэгч ○	Хий авагч •
Ф159х4.5	Ф50	Ф20
Ф133х4.0	Ф40	Ф20
Ф108х4.0	Ф40	Ф20
Ф89х3.5	Ф40	Ф20
Ф76х3.0	Ф25	Ф15
Ф57х3.0	Ф25	Ф15
Ф45х2.5	Ф25	Ф15

KINGSEA E&C
Consulting group Co.,Ltd
Хаяг: Улаанбаатар,ХУД,3-р хороо. Энхтайвны гудамж 5-р байр Хан-Эрдэнэ оффис, 901 тоот
Утас: 98111987, 77190404
КИНГСИЙ ИНЖЕНЕР ЭНД КОНСТРАКШН"ХХК

Зөвхөн аймаг. Улиастай сум.

2-Р ХЭЛХЭЭНИЙ ГАДНА ДУЛААН ХАНГАМЖИЙН ШУГАМЫН ӨӨРЧЛӨЛТ, ШИНЭЧЛЭЛТ /8-Р УДДТ/

Дулааны худаг-9, Байгуулалт, огтлол 1-1

Инженер		Л.Баасанхүү	Е.Г Шифр: КС 02-32/22	Масштаб:	Үе шат: АЗ
Гүйцэтгэсэн		Н.Батдорж	Т.Г Шифр:		Огноо: 2022 он
Шалгасан		Л.Баасанхүү		Зургийн дугаар: ГДГ-87	Бух хуудас: 116

Сүүлчийн хэвлэсэн огноо: 2023/02/13

26-р цэгийн ДХ-10-н байгуулалт. М1:25

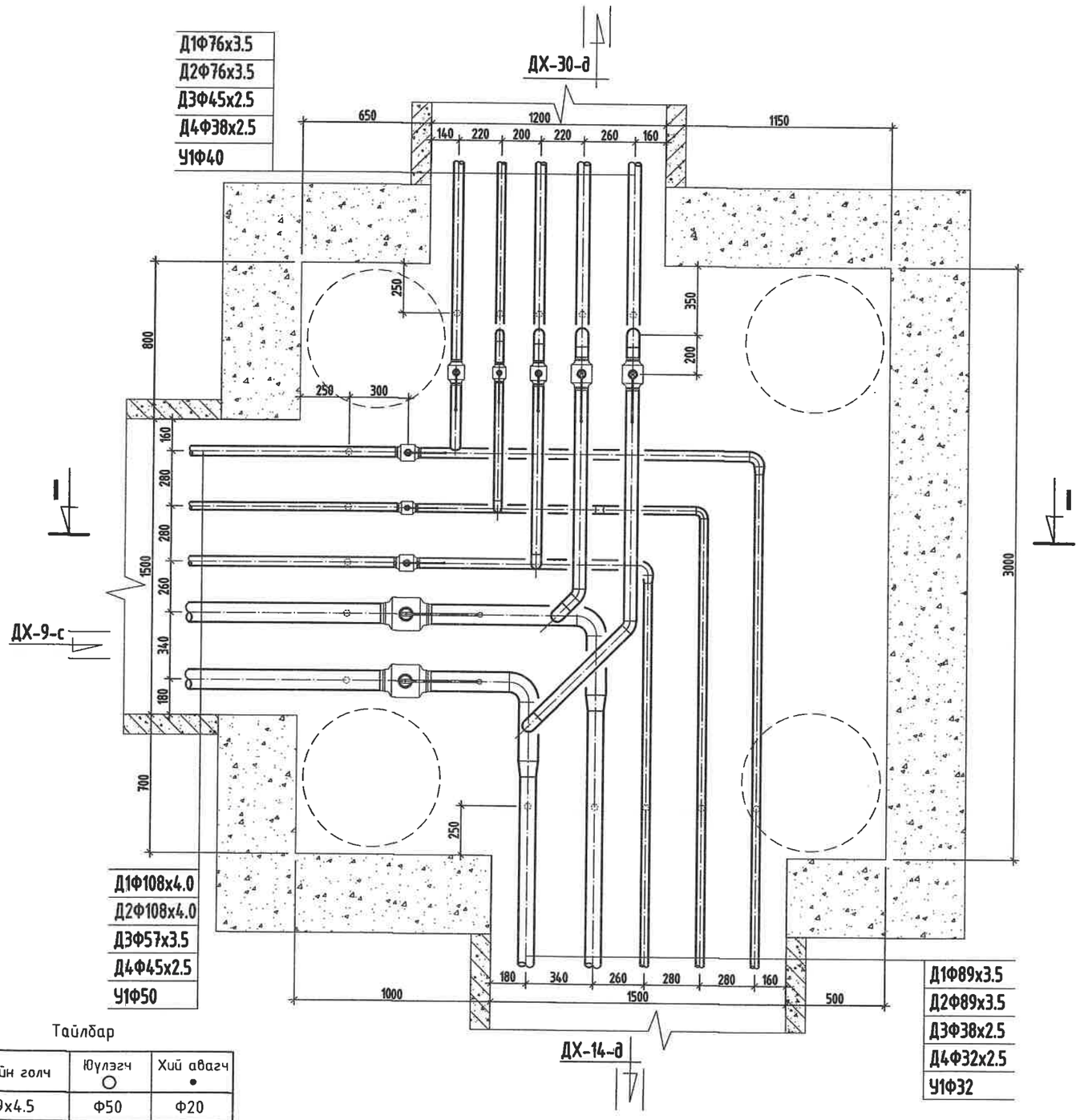

Тайлбар

Хоолойн голч	Ювлэгч ○	Хий авагч •
Ф159х4.5	Ф50	Ф20
Ф133х4.0	Ф40	Ф20
Ф108х4.0	Ф40	Ф20
Ф89х3.5	Ф40	Ф20
Ф76х3.0	Ф25	Ф15
Ф57х3.0	Ф25	Ф15
Ф45х2.5	Ф25	Ф15

МАТЕРИАЛЫН ТҮҮВЭР

Д/д	Тэмдэглэгээ	Материалын нэр	Тоо хэмжээ	Нэгж жин /кг/	Хэмжих нэгж
1	Т>100°С Р>1.6 МПа	Бөмбөлгөн хаалт Ф100мм/Ф70мм	2/2		шир
2	Т>100°С Р>1.6 МПа	Бөмбөлгөн хаалт Ф50мм/Ф40мм/Ф32мм	1/2/1		шир
3	Т>5°С Р>1.6 МПа	Бөмбөлгөн хаалт Ф50мм/Ф40мм	1/1		шир
4	15с22нж	Ус буулгах хаалт Ф40мм/Ф25мм/Ф15мм	4/7/1		шир
5	ГОСТ 10704-91	Ган булан Ф100мм/Ф70мм 90°	2/6		шир
6	ГОСТ 10704-91	Ган булан Ф70мм 45°	2		шир
7	ГОСТ 3262-75	Цайрдсан ган булан Ф50мм/Ф40мм 90°	2/3		шир
8	ГОСТ 3262-75	Цайрдсан ган булан Ф32мм/Ф25мм 90°	3/1		шир
9	ГОСТ 10704-91	Ган шилжвэр Ф100/80мм	2		шир
10	ГОСТ 3262-75	Цайрдсан ган шилжвэр Ф50/32мм, Ф40/25мм	2/1		шир
11	Хэмжээ 3.0х3.0х2.0h	Худгийн барилга бүтээц	1		шир
12		Даацын ялуу ДЯ-18-12-22	3		шир
13		Даацын ялуу ДЯ-22-12-22	6		шир

KINGSEA E&C
Consulting group Co.,Ltd
Хаяг: Улаанбаатар,ХУД,3-р хороо. Энгэльсийн гудамж. 5-р байр Хан-Өргөө оффис, 901 тоот
Утас: 98111987, 77190444
КИНГСИЙ ИНЖЕНЕР ЭНД КОНСТРАКШН"ХХК

Завхан аймаг. Улиастай сум.

2-Р ХЭЛХЭЭНИЙ ГАДНА ДУЛААН ХАНГАМЖИЙН ШУГАМЫН ӨӨРЧЛӨЛТ, ШИНЭЧЛЭЛТ /8-Р УДДТ/

Дулааны худаг-10, Байгуулалт, огтлол 1-1

Үе шат: АЗ

Инженер		Л.Баасанхүү	Е.Г Шифр: КС 02-32/22	Масштаб:	Огноо: 2022 он
Гүйцэтгэсэн		Н.Батдорж	Т.Г Шифр:	Зургийн дугаар: ГДГ-88	Бүх хуудас: 116
Шалгасан		Л.Баасанхүү			

Сунгалтийн хэлбэрсэн огноо: 2023/02/13

26-р цэгийн ДХ-10-н Огтлол 1-1. М1:25

ОГТЛОЛ /I-I/

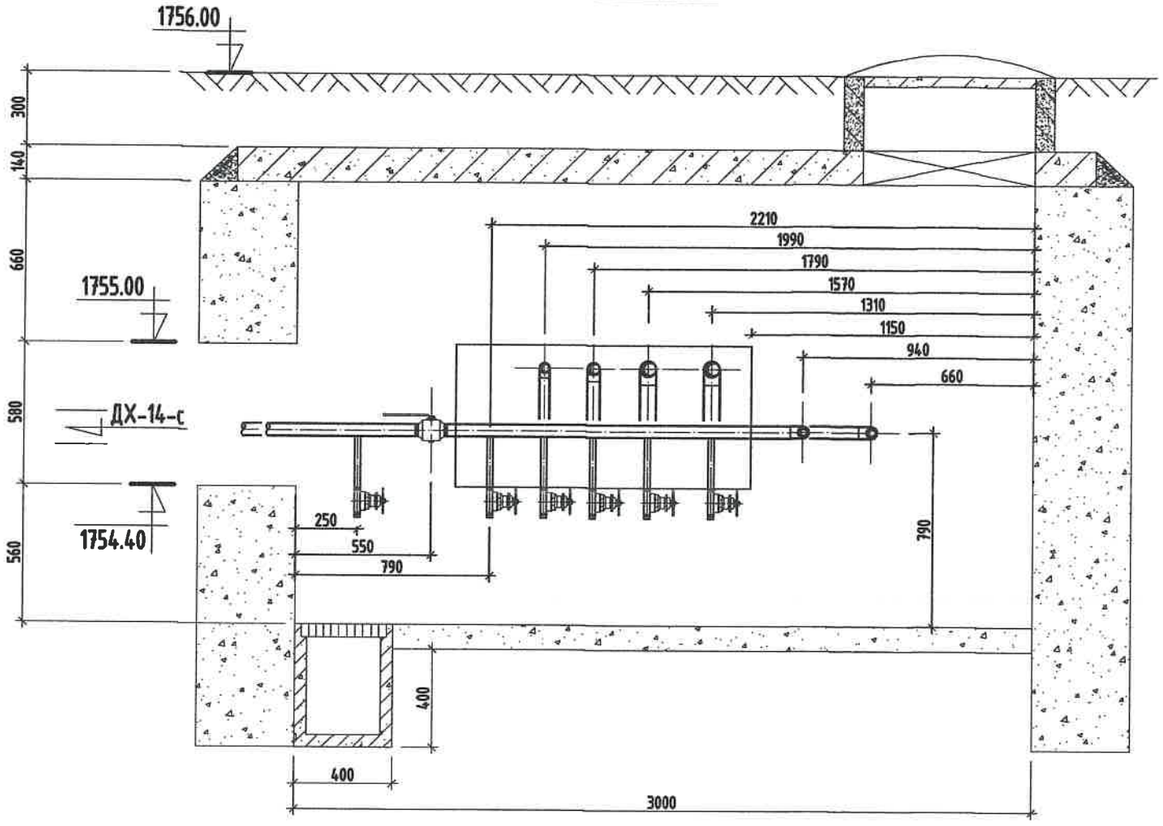

Тайлбар

Хоолойн голч	Юүлэгч ○	Хий авагч •
Ф159х4.5	Ф50	Ф20
Ф133х4.0	Ф40	Ф20
Ф108х4.0	Ф40	Ф20
Ф89х3.5	Ф40	Ф20
Ф76х3.0	Ф25	Ф15
Ф57х3.0	Ф25	Ф15
Ф45х2.5	Ф25	Ф15

KINGSEA E&C
Consulting group Co.,Ltd
Хаяг: Чингэлтэй дүүрэг,ХУД,3-р хороо, Энхтайвны гудамж, 5-р байр Хан-Ордоо оффис, 901 өрөө
Утас: 98111987, 77190484
КИНГСИЙ ИНЖЕНЕР ЭНД КОНСТРАКШН"ХХК

Завхан аймаг. Улиастай сум.

2-Р ХЭЛХЭЭНИЙ ГАДНА ДУЛААН ХАНГАМЖИЙН ШУГАМЫН ӨӨРЧЛӨЛТ, ШИНЭЧЛЭЛТ /8-Р УДДТ/

Дулааны худаг-10, Огтлол 1-1

Инженер		Л.Баасанхүү	Е.Г Шифр: КС 02-32/22	Масштаб:	Үе шат: А3
Гүйцэтгэсэн		Н.Батдорж			Огноо: 2022 он
Шалгасан		Л.Баасанхүү	Т.Г Шифр:	Зургийн дугаар: ГДГ-88а	Бүх хуудас: 116

Сунгачийн хэмжээсэн огноо: 2023/02/13

2023/02/13

39-р цэгийн ДХ-11-н байгуулалт. М1:25

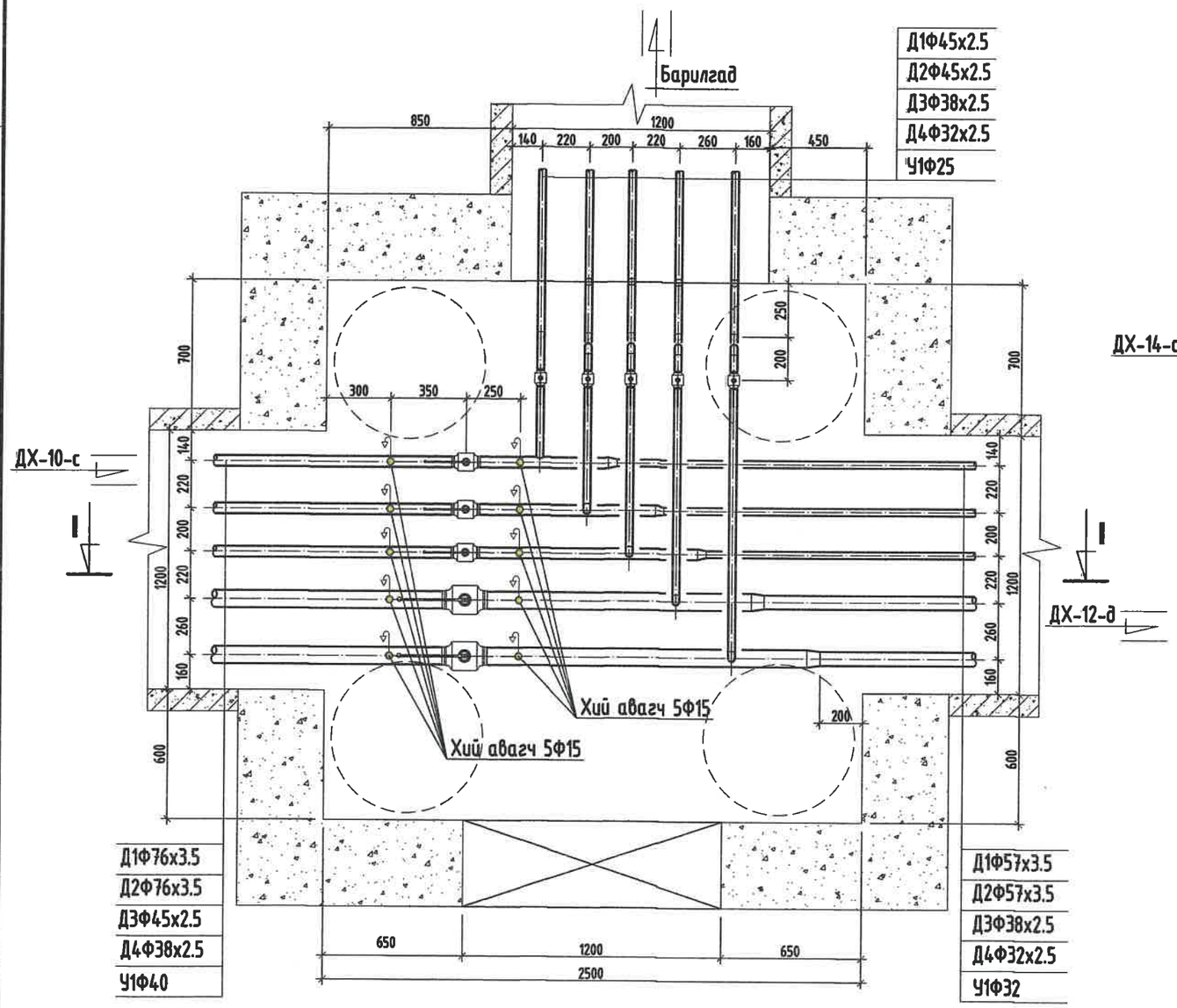

ОГТЛОЛ /I-I/

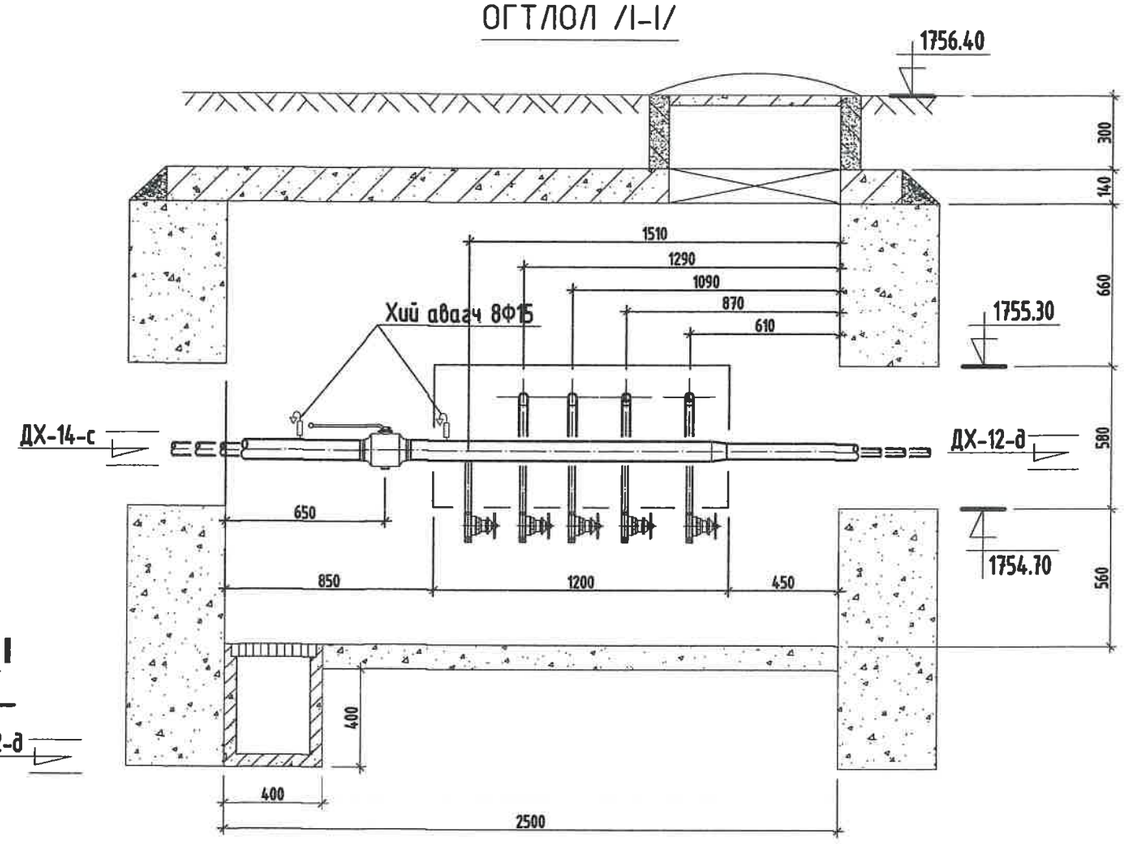

МАТЕРИАЛЫН ТҮҮВЭР

Д/д	Тэмдэглэгээ	Материалын нэр	Тоо хэмжээ	Нэгж жин /кг/	Хэмжих нэгж
1	T>100°C P>1.6 МПа	Бөмбөлгөн хаалт Ф70мм/Ф40мм	2/3		шир
2	T>100°C P>1.6 МПа	Бөмбөлгөн хаалт Ф32мм/Ф25мм	2/1		шир
3	T>5°C P>1.6 МПа	Бөмбөлгөн хаалт Ф40мм/Ф25мм	1/1		шир
4	15с22нж	Ус буулгах хаалт Ф25мм/Ф15мм	2/3		шир
5	15с22нж	Хий авагч хаалт Ф15мм	10		шир
6	ГОСТ 10704-91	Ган булан Ф40мм 90°	6		шир
7	ГОСТ 3262-75	Цайрдсан ган булан Ф32мм/Ф25мм 90°	3/3		шир
8	ГОСТ 10704-91	Ган шилжвэр Ф70/50мм	2		шир
9	ГОСТ 3262-75	Цайрдсан ган шилжвэр Ф40/32мм, Ф32/25мм	2/1		шир
10	Хэмжээ 2.5х2.5х1.8h	Худгийн барилга бүтээц	1		шир
11		Даацын ялуу ДЯ-18-12-22	12		шир

Тайлбар

Хоолойн голч	Юүлэгч ○	Хий авагч •
Ф159х4.5	Ф50	Ф20
Ф133х4.0	Ф40	Ф20
Ф108х4.0	Ф40	Ф20
Ф89х3.5	Ф40	Ф20
Ф76х3.0	Ф25	Ф15
Ф57х3.0	Ф25	Ф15
Ф45х2.5	Ф25	Ф15

KINGSEA E&C
Consulting group Co.,Ltd
Хаяг: Улаанбаатар,ХУД,3-р хороо.
Энхтайвны өргөн чөлөө, 5-р байр
Хан-Өргөө оффис, 901 тоот
Утас: 98111987, 77190404
КИНГСИЙ ИНЖЕНЕР ЭНД КОНСТРАКШН"ХХК

Завхан аймаг. Улиастай сум.

2-Р ХЭЛХЭЭНИЙ ГАДНА ДУЛААН ХАНГАМЖИЙН ШУГАМЫН ӨӨРЧЛӨЛТ, ШИНЭЧЛЭЛТ /8-Р УДДТ/

Дулааны худаг-11, Байгуулалт, огтлол 1-1

Инженер		Л.Баасанхүү	Е.Г Шифр: КС 02-32/22	Масштаб:	Үе шат: АЗ
Гүйцэтгэсэн		Н.Батдорж	Т.Г Шифр:		Оно: 2022 он
Шалгасан		Л.Баасанхүү		Зургийн дугаар: ГДГ-89	Бих хуудас: 116

Сүүлчийн хэвлэсэн огноо: 2023/02/13

2023/02/13

33-р цэгийн ДХ-12-н байгуулалт. М1:25

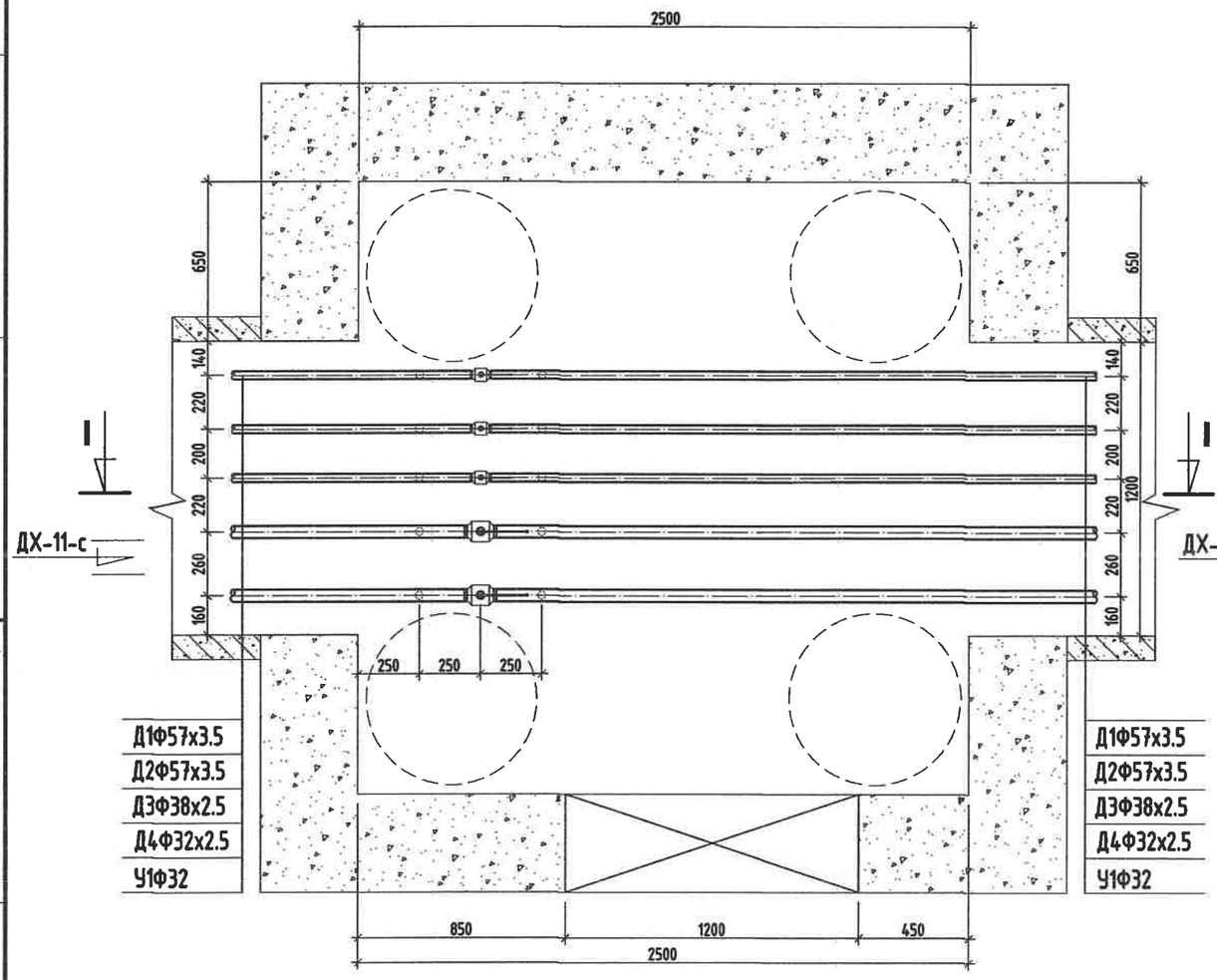

ОГТЛОЛ /I-I/

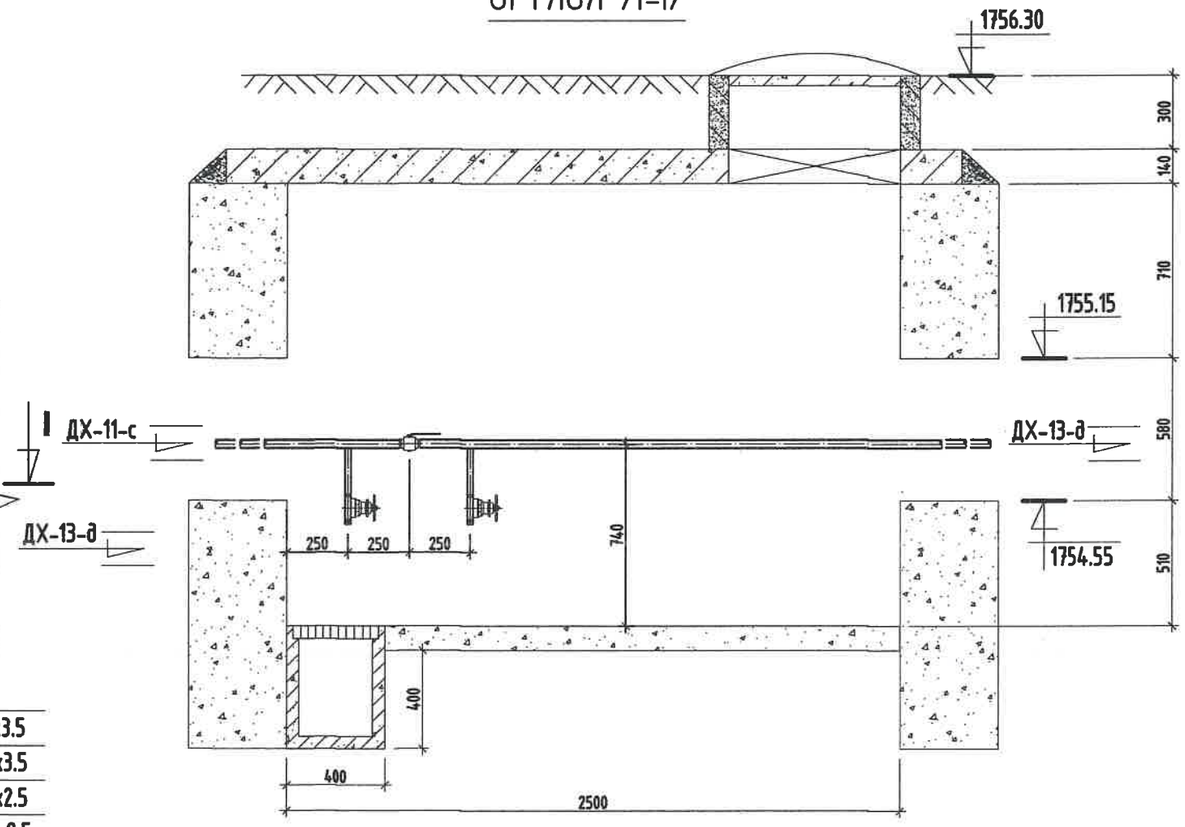

МАТЕРИАЛЫН ТҮҮВЭР

Д/д	Тэмдэглэгээ	Материалын нэр	Тоо хэмжээ	Нэгж жин /кг/	Хэмжих нэгж
1	T>100°C P>1.6 МПа	Бөмбөлгөн хаалт Ф50мм/Ф32мм/Ф25мм	2/1/1		шир
2	T>5°C P>1.6 МПа	Бөмбөлгөн хаалт Ф32мм	1		шир
3	15с22нж	Ус буулгах хаалт Ф25мм/Ф15мм	4/6		шир
4	Хэмжээ 2.5х2.5х1.8h	Худгийн барилга бүтээц	1		шир
5		Даацын ялуу ДЯ-18-12-22	9		шир

Тайлбар

Хоолойн голч	Юүлэгч ○	Хий авагч •
Ф159х4.5	Ф50	Ф20
Ф133х4.0	Ф40	Ф20
Ф108х4.0	Ф40	Ф20
Ф89х3.5	Ф40	Ф20
Ф76х3.0	Ф25	Ф15
Ф57х3.0	Ф25	Ф15
Ф45х2.5	Ф25	Ф15

KINGSEA E&C
Consulting group Co.,Ltd
Хаяг: Улаанбаатар,ХУД,3-р хороо, Энхтайвны гудамж, 5-р байр Хан-Вуухэ оффис, 901 тоот
Утас: 90111987, 77196484
КИНГСИЙ ИНЖЕНЕР ЭНД КОНСТРАКШН"ХХК

Завхан аймаг. Улиастай сум.

2-Р ХЭЛХЭЭНИЙ ГАДНА ДУЛААН ХАНГАМЖИЙН ШУГАМЫН ӨӨРЧЛӨЛТ, ШИНЭЧЛЭЛТ /8-Р УДДТ/

Дулааны худаг-12 Байгуулалт, огтлол 1-1					Ye шат: АЗ
Инженер		Л.Баасанхүү	Е.Г Шифр: КС 02-32/22	Масштаб:	Огноо: 2022 он
Гүйцэтгэсэн		Н.Батдорж	Т.Г Шифр:	Зургийн дугаар: ГДГ-90	Бух хуудас: 116
Шалгасан		Л.Баасанхүү			

Сүүлчийн хэвлэсэн огноо: 2023/02/13

2023/02/13

35-р цэгийн ДХ-13-н байгуулалт. М1:25

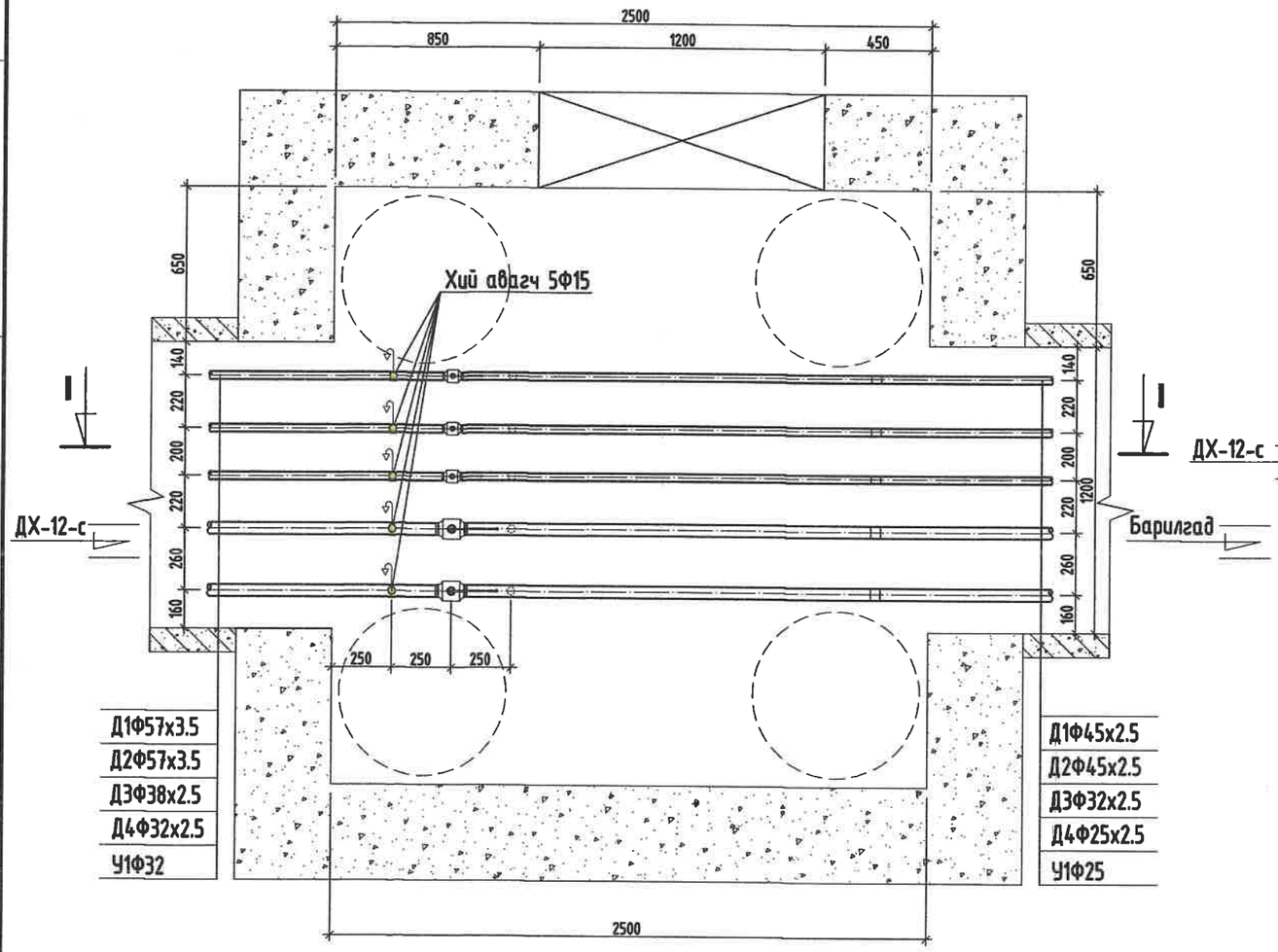

ОГТЛОЛ /I-I/

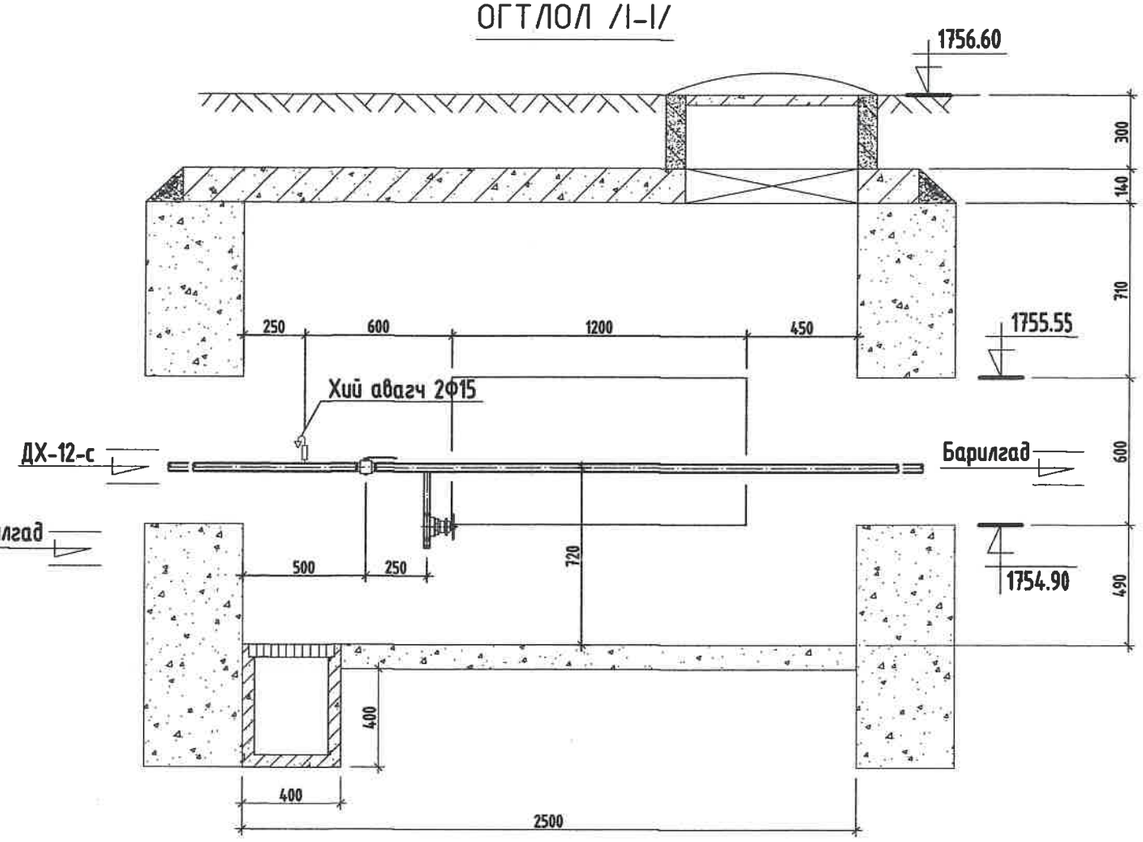

МАТЕРИАЛЫН ТҮҮВЭР

Д/д	Тэмдэглэгээ	Материалын нэр	Тоо хэмжээ	Нэгж жин /кг/	Хэмжих нэгж
1	T>100°C P>1.6 МПа	Бөмбөлгөн хаалт Ф50мм/Ф32мм/Ф25мм	2/1/1		шир
2	T>5°C P>1.6 МПа	Бөмбөлгөн хаалт Ф32мм	1		шир
3	15с22нж	Ус буулгах хаалт Ф25мм/Ф15мм	2/3		шир
4	15с22нж	Хий авагч хаалт Ф15мм	5		шир
5	ГОСТ 10704-91	Ган шилжвэр Ф50/40мм	2		шир
6	ГОСТ 3262-75	Цайрдсан ган шилжвэр Ф32/25мм, Ф25/20мм	2/1		шир
7	Хэмжээ 2.5х2.5х1.8h	Худгийн барилга бүтээц	1		шир
8		Даацын ялуу ДЯ-18-12-22	9		шир

Тайлбар

Хоолойн голч	Юүлэгч ○	Хий авагч •
Ф159х4.5	Ф50	Ф20
Ф133х4.0	Ф40	Ф20
Ф108х4.0	Ф40	Ф20
Ф89х3.5	Ф40	Ф20
Ф76х3.0	Ф25	Ф15
Ф57х3.0	Ф25	Ф15
Ф45х2.5	Ф25	Ф15

KINGSEA E&C
Consulting group Co.,Ltd
Хаяг: Улаанбаатар,ХУД,3-р хороо, Энгэльсийн гудамж, 5-р байр Хан-Өргөө оффис, 901 тоот
Утас: 98111987, 77190404
КИНГСИЙ ИНЖЕНЕР ЭНД КОНСТРАКШН"ХХК

Завхан аймаг. Улиастай сум.

2-Р ХЭЛХЭЭНИЙ ГАДНА ДУЛААН ХАНГАМЖИЙН ШУГАМЫН ӨӨРЧЛӨЛТ, ШИНЭЧЛЭЛТ /8-Р УДДТ/

Дулааны худаг-13 Байгуулалт, огтлол 1-1

Инженер		Л.Баасанхүү	Е.Г Шифр: КС 02-32/22	Масштаб:	Уе шат: А3
Гүйцэтгэсэн		Н.Батдорж	Т.Г Шифр:		Огноо: 2022 он
Шалгасан		Л.Баасанхүү		Зургийн дугаар: ГДГ-91	Бух хуудас: 116

Сүүлийн хэвлэсэн огноо: 2023/02/13

2023/02/13

41-р цэгийн ДХ-14-н байгуулалт. М1:25

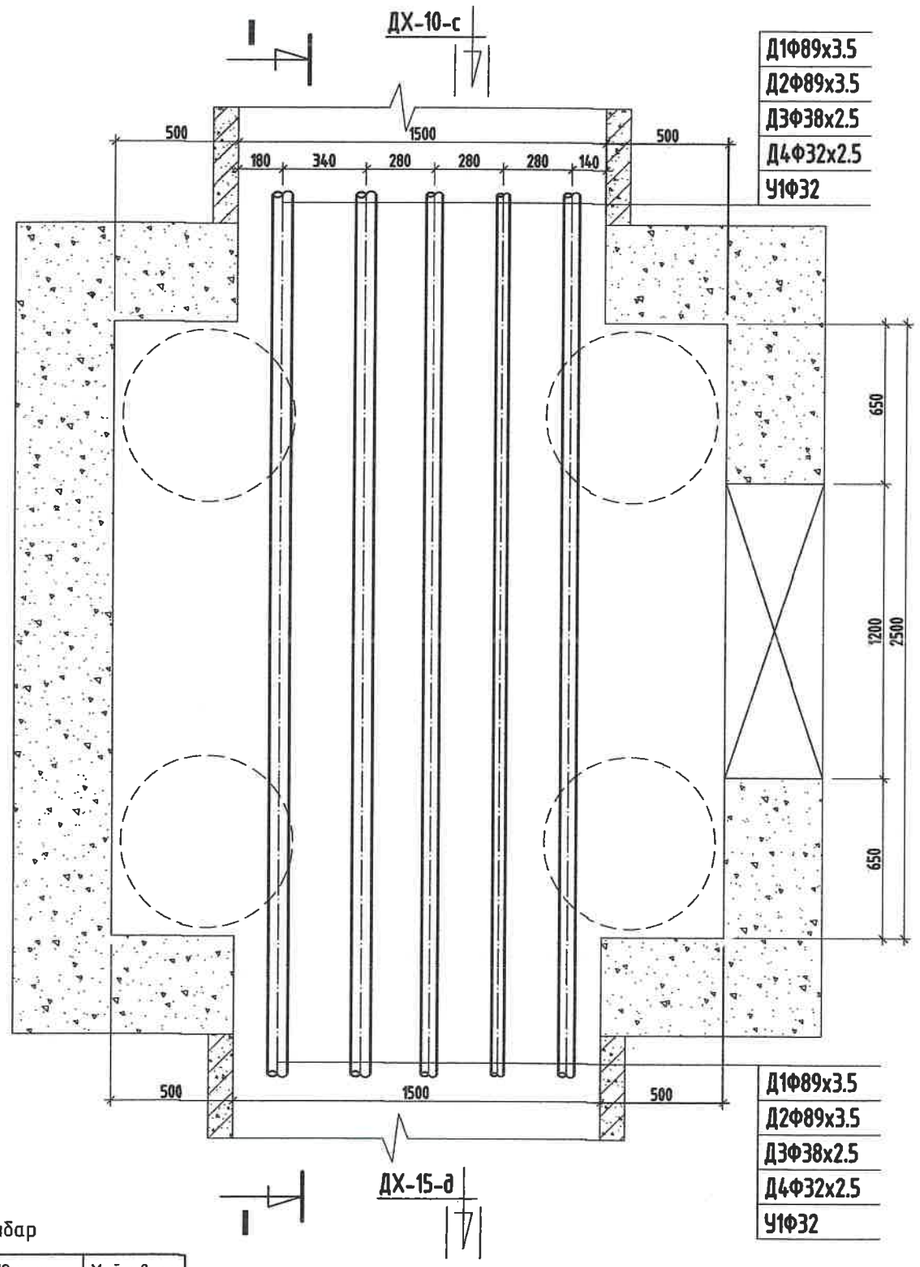

ОГТЛОЛ /I-I/

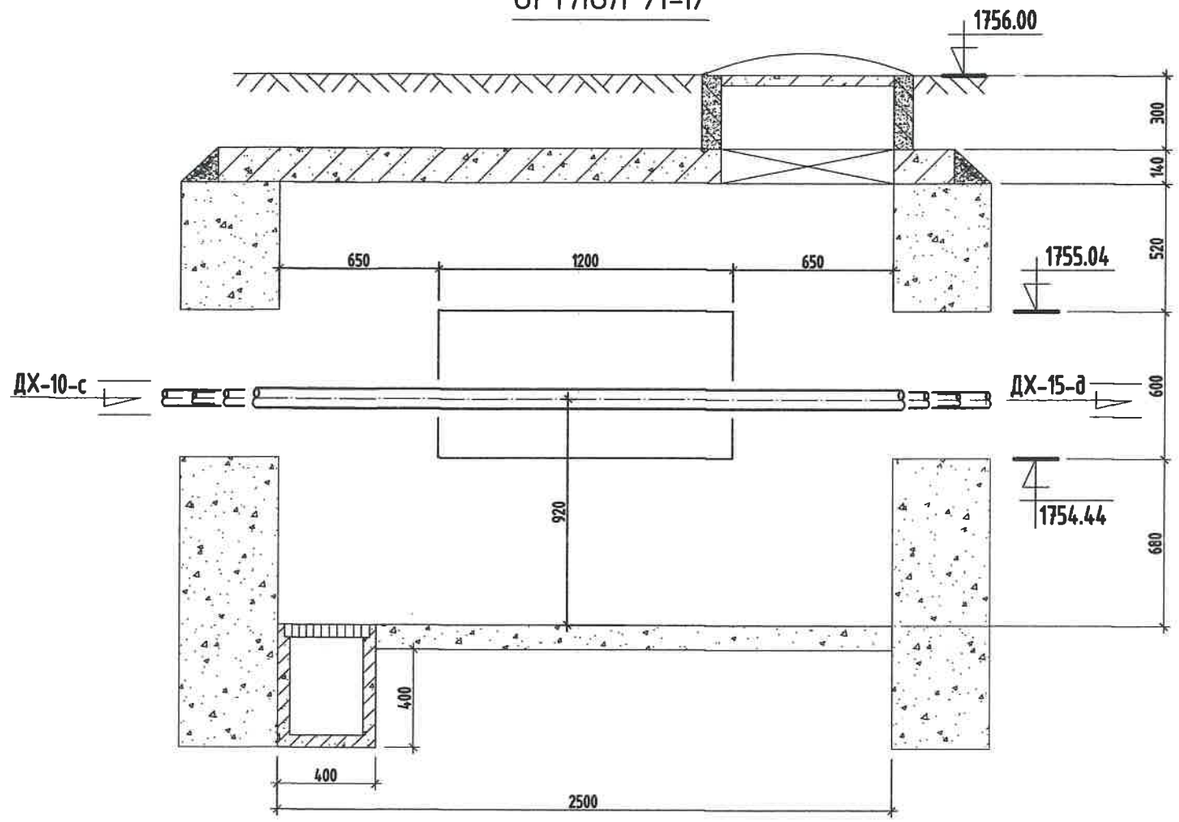

Тайлбар

Хоолойн голч	Юүлэгч ○	Хий авагч •
Ф159х4.5	Ф50	Ф20
Ф133х4.0	Ф40	Ф20
Ф108х4.0	Ф40	Ф20
Ф89х3.5	Ф40	Ф20
Ф76х3.0	Ф25	Ф15
Ф57х3.0	Ф25	Ф15
Ф45х2.5	Ф25	Ф15

МАТЕРИАЛЫН ТУУВЭР

Д/д	Тэмдэглэгээ	Материалын нэр	Тоо хэмжээ	Нэгж жин /кг/	Хэмжих нэгж
1	Хэмжээ 2.5х2.5х1.8h	Худгийн барилга бүтээц	1		шир
2		Даацын ялуу ДЯ-18-12-22	3		шир
3		Даацын ялуу ДЯ-22-12-22	6		шир

KINGSEA E&C
Consulting group Co.,Ltd
Хаяг: Улаанбаатар,ХУД.3-р хороо. Энхэлийн гудамж. 5-р байр Хан-Эрдэнэ оффис, 901 өрөө
Утас: 98111987, 77194484
КИНГСИЙ ИНЖЕНЕР ЭНД КОНСТРАКШН"ХХК

Завхан аймаг. Улиастай сум.

2-Р ХЭЛХЭЭНИЙ ГАДНА ДУЛААН ХАНГАМЖИЙН ШУГАМЫН ӨӨРЧЛӨЛТ, ШИНЭЧЛЭЛТ /8-Р УДДТ/

Дулааны худаг-14, Байгуулалт, огтлол 1-1

Үе шат: АЗ

Инженер		Л.Баасанхүү	Е.Г Шифр: КС 02-32/22	Масштаб:	Огноо: 2022 он
Гүйцэтгэсэн		Н.Батдорж	Т.Г Шифр:	Зургийн дугаар: ГДГ-92	Бух хуудас: 116
Шалгасан		Л.Баасанхүү			

Сүүлчийн хэвлэсэн огноо: 2023/02/13

2023/02/13

45-р цэгийн ДХ-15-н байгуулалт. М1:25

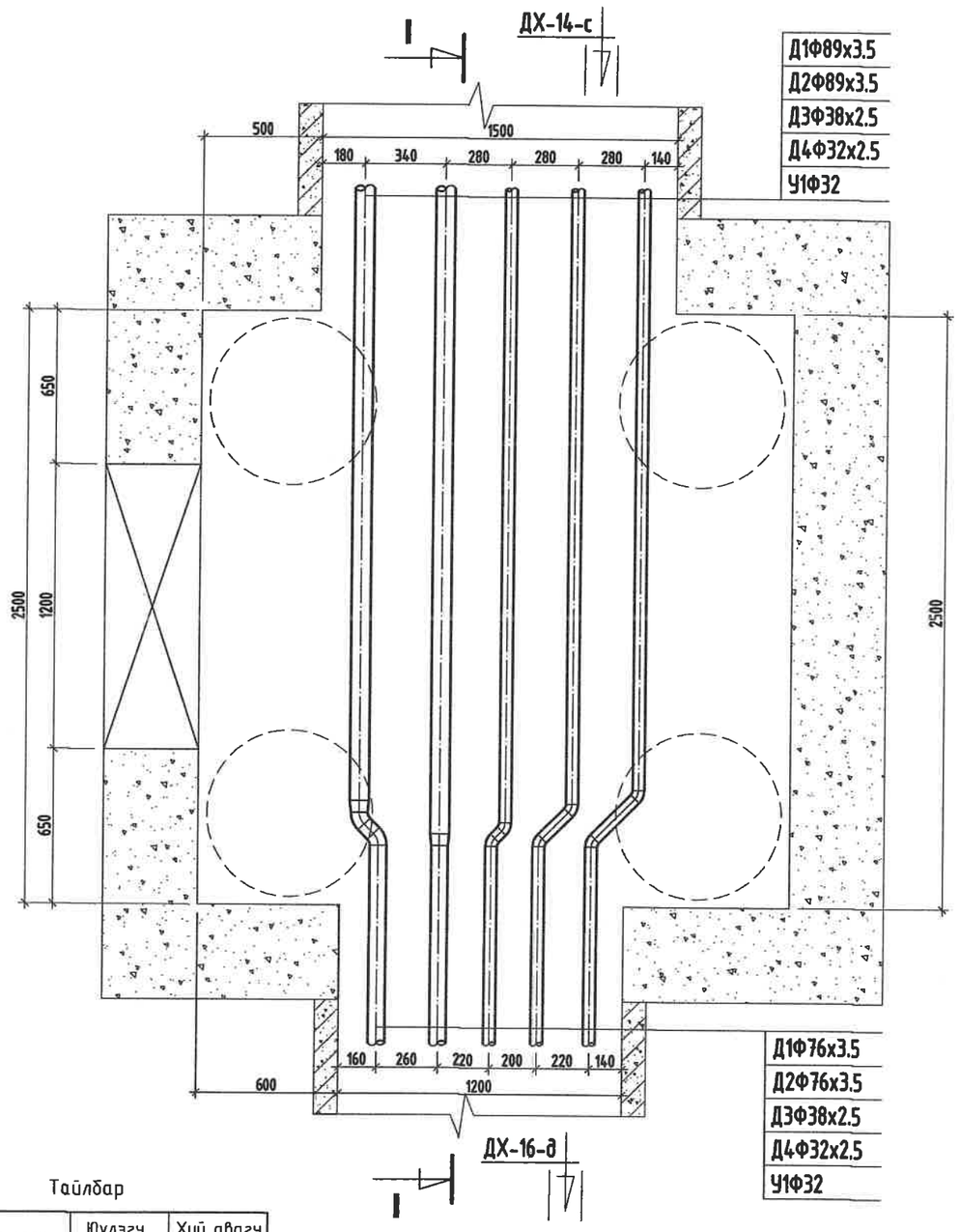

ОГТЛОЛ /I-I/

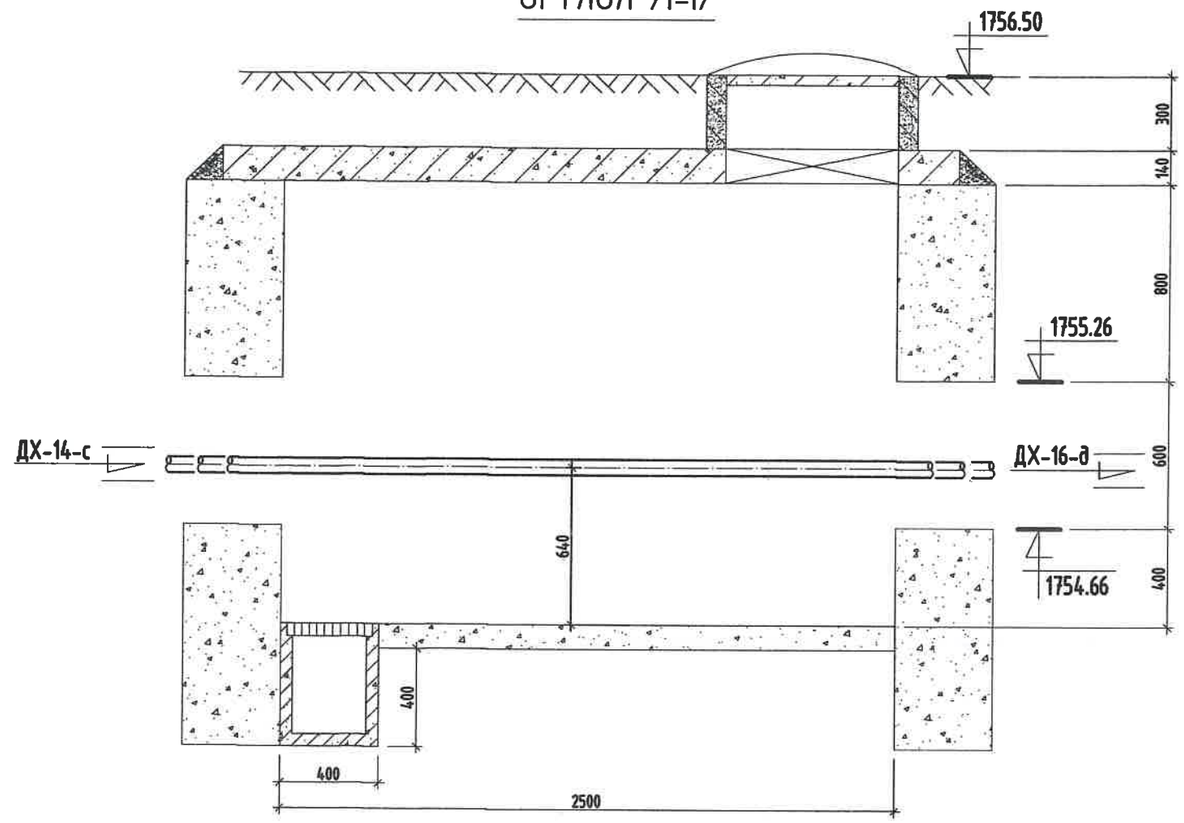

Тайлбар

Хоолойн голч	Юүлэгч ○	Хий авагч ●
Ф159х4.5	Ф50	Ф20
Ф133х4.0	Ф40	Ф20
Ф108х4.0	Ф40	Ф20
Ф89х3.5	Ф40	Ф20
Ф76х3.0	Ф25	Ф15
Ф57х3.0	Ф25	Ф15
Ф45х2.5	Ф25	Ф15

МАТЕРИАЛЫН ТҮҮВЭР

Д/д	Тэмдэглэгээ	Материалын нэр	Тоо хэмжээ	Нэгж жин /кг/	Хэмжих нэгж
1	ГОСТ 10704-91	Ган шилжвэр Ф80/70мм	2		шир
2	ГОСТ 10704-91	Ган булан Ф70мм 45°	2		шир
3	ГОСТ 3262-75	Цайрдсан ган булан Ф32мм/Ф25мм 45°	4/2		шир
4	Хэмжээ 2.5х2.5х1.8h	Худгийн барилга бүтээц	1		шир
5		Даацын ялуу ДЯ-18-12-22	6		шир
6		Даацын ялуу ДЯ-22-12-22	3		шир

KINGSEA E&C
Consulting group Co.,Ltd
Хаяг: Улаанбаатар,ХУД,3-р хороо, Энхтайвны гудамж, 5-р байр Хан-Өргөө оффис, 901 тоот
Утас: 90111907, 77190444
КИНГСИЙ ИНЖЕНЕР ЗӨВ КОНСТРАКШН"ХХК

Завхан аймаг. Улиастай сум.

2-Р ХЭЛХЭЭНИЙ ГАДНА ДУЛААН ХАНГАМЖИЙН ШУГАМЫН ӨӨРЧЛӨЛТ, ШИНЭЧЛЭЛТ /8-Р УДДТ/

Дулааны худаг-15, Байгуулалт, огтлол 1-1

Инженер		Л.Баасанхүү	Е.Г Шифр: КС 02-32/22	Масштаб:	Ye шат: А3
Гүйцэтгэсэн		Н.Батдорж			Огноо: 2022 он
Шалгасан		Л.Баасанхүү	Т.Г Шифр:	Зургийн дугаар: ГДГ-93	Бух хуудас: 116

Сүүлийн хэвлэсэн огноо: 2023/02/13

47-р цэгийн ДХ-16-н байгуулалт. М1:25

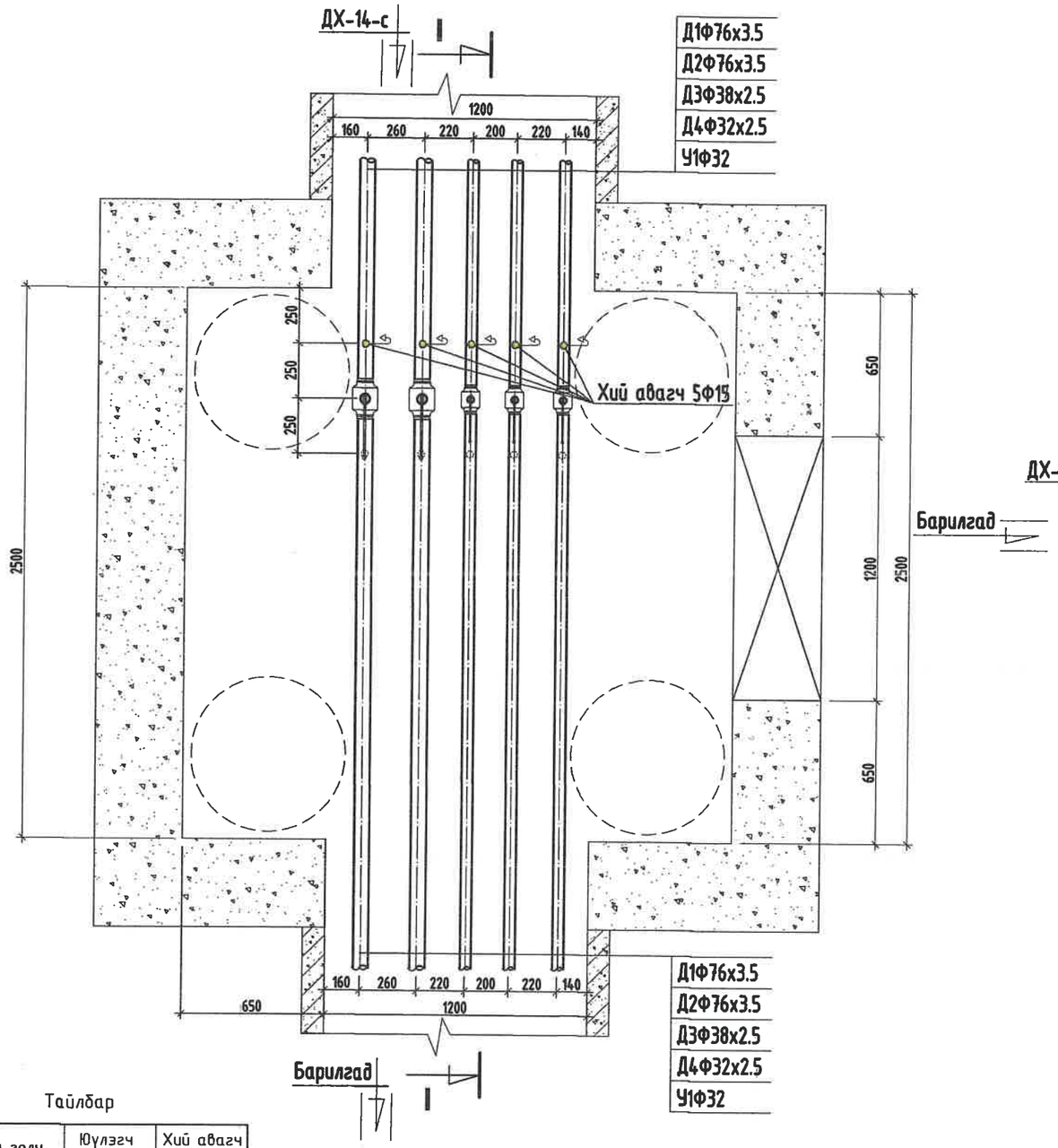

Тайлбар

Хоолойн голч	Юүлэгч ○	Хий авагч •
Ф159х4.5	Ф50	Ф20
Ф133х4.0	Ф40	Ф20
Ф108х4.0	Ф40	Ф20
Ф89х3.5	Ф40	Ф20
Ф76х3.0	Ф25	Ф15
Ф57х3.0	Ф25	Ф15
Ф45х2.5	Ф25	Ф15

ОГТЛОЛ /I-I/

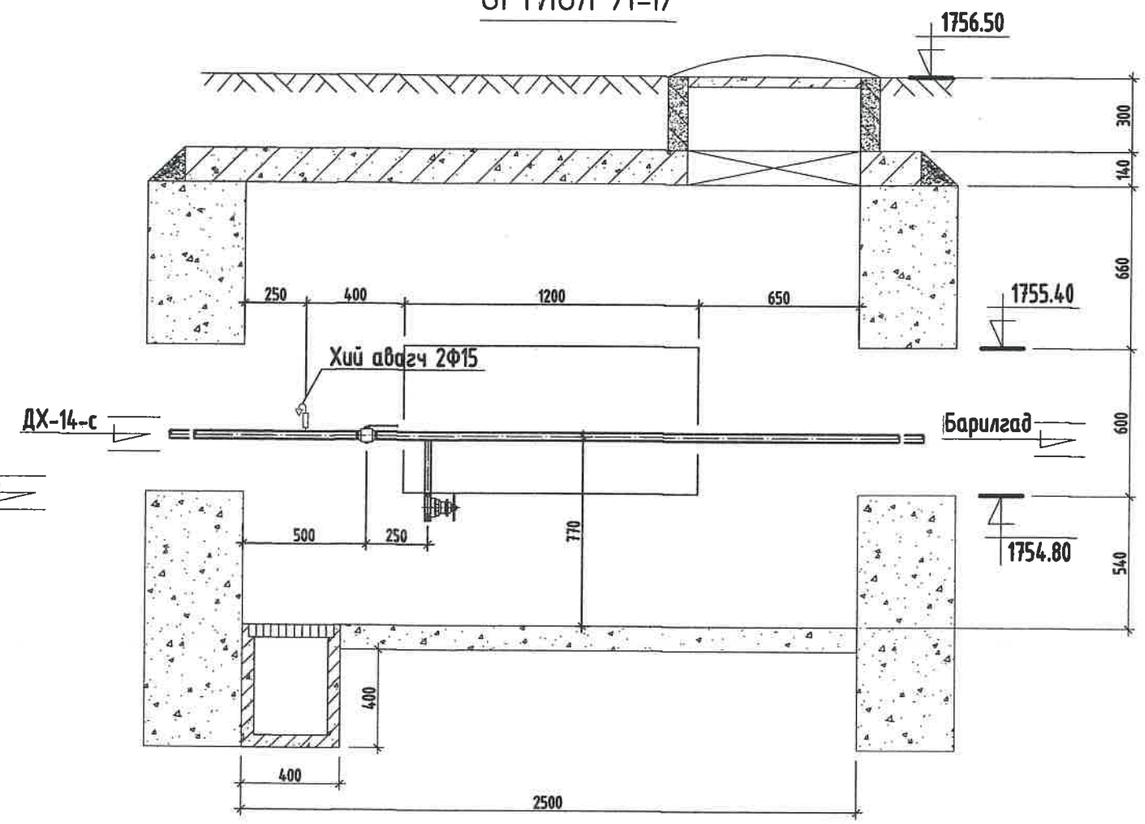

МАТЕРИАЛЫН ТҮҮВЭР

Д/д	Тэмдэглэгээ	Материалын нэр	Тоо хэмжээ	Нэгж жин /кг/	Хэмжих нэгж
1	Т>100°С Р>1.6 МПа	Бөмбөлгөн хаалт Ф70мм/Ф32мм/Ф25мм	2/1/1		шир
2	Т>5°С Р>1.6 МПа	Бөмбөлгөн хаалт Ф32мм	1		шир
3	15с22нж	Ус буулгах хаалт Ф25мм/Ф15мм	2/3		шир
4	15с22нж	Хий авагч хаалт Ф15мм	5		шир
5	Хэмжээ 2.5х2.5х1.8h	Худгийн барилга бүтээц	1		шир
6		Даацын ялуу ДЯ-18-12-22	9		шир

KINGSEA E&C
Consulting group Co.,Ltd
Хаяг: Улаанбаатар,ХУД,3-р хороо. Энхтайвны гудамж. 5-р байр Хан-Өргөө оффис, 901 тоот
Утас: 98111987, 77190404
КИНГСИЙ ИНЖЕНЕР ЭНД КОНСТРАКШН"ХХК

Завхан аймаг. Улиастай сум.

2-Р ХЭЛХЭЭНИЙ ГАДНА ДУЛААН ХАНГАМЖИЙН ШУГАМЫН ӨӨРЧЛӨЛТ, ШИНЭЧЛЭЛТ /8-Р УДДТ/

Дулааны худаг-16, Байгуулалт, огтлол 1-1

Инженер		Л.Баасанхүү	Е.Г Шифр: КС 02-32/22	Масштаб:	Ө.Г.Ш: А3
Гүйцэтгэсэн	И.Баярж.	Н.Батдорж	Т.Г Шифр:	Зургийн дугаар: ГДГ-94	Огноо: 2022 он
Шалгасан		Л.Баасанхүү			Бух хуудас: 116

Сүүлчийн хэвлэсэн огноо: 2023/02/13

49-р цэгийн ДХ-17-н байгуулалт. М1:25

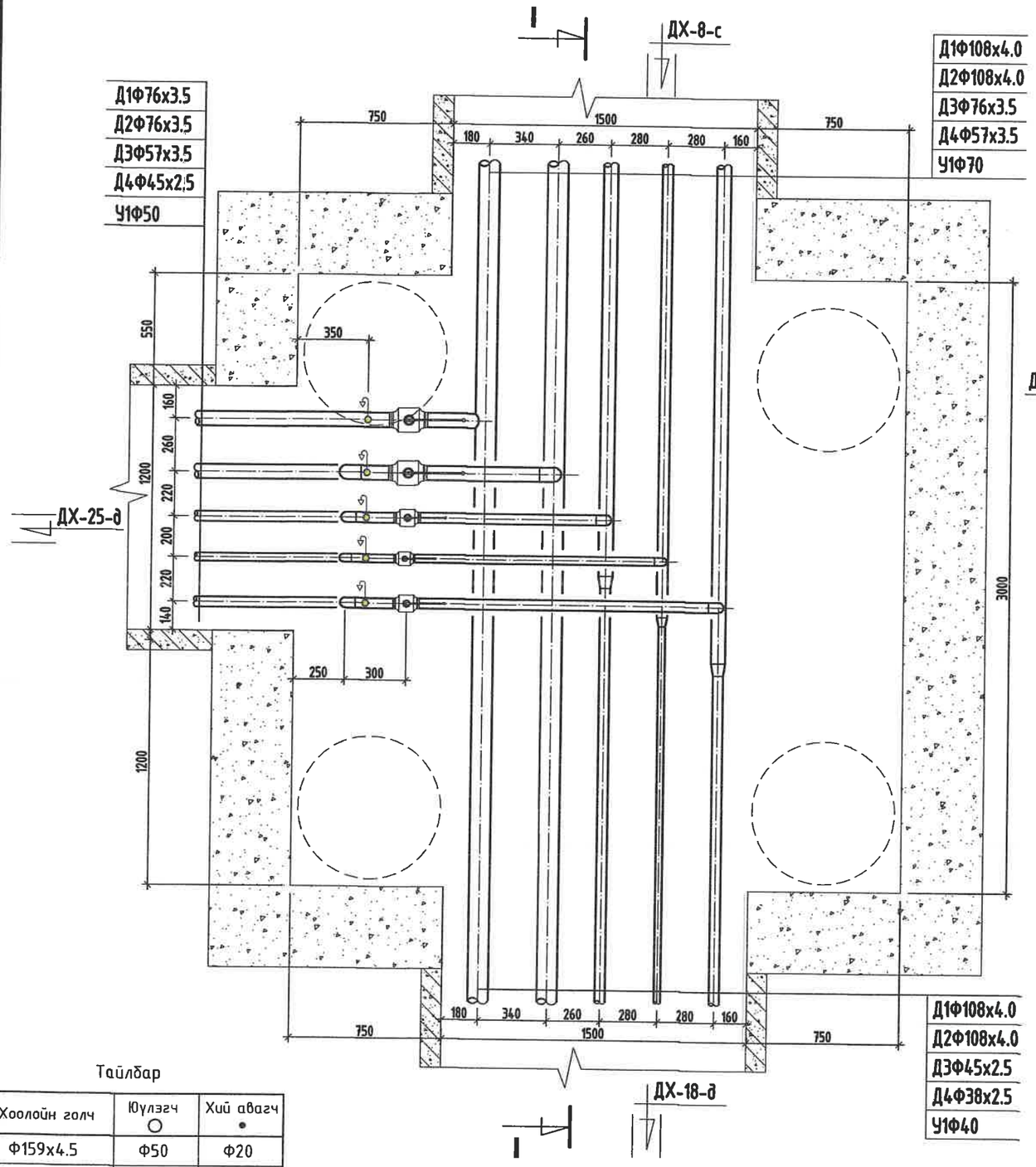

ОГТЛОЛ /I-I/

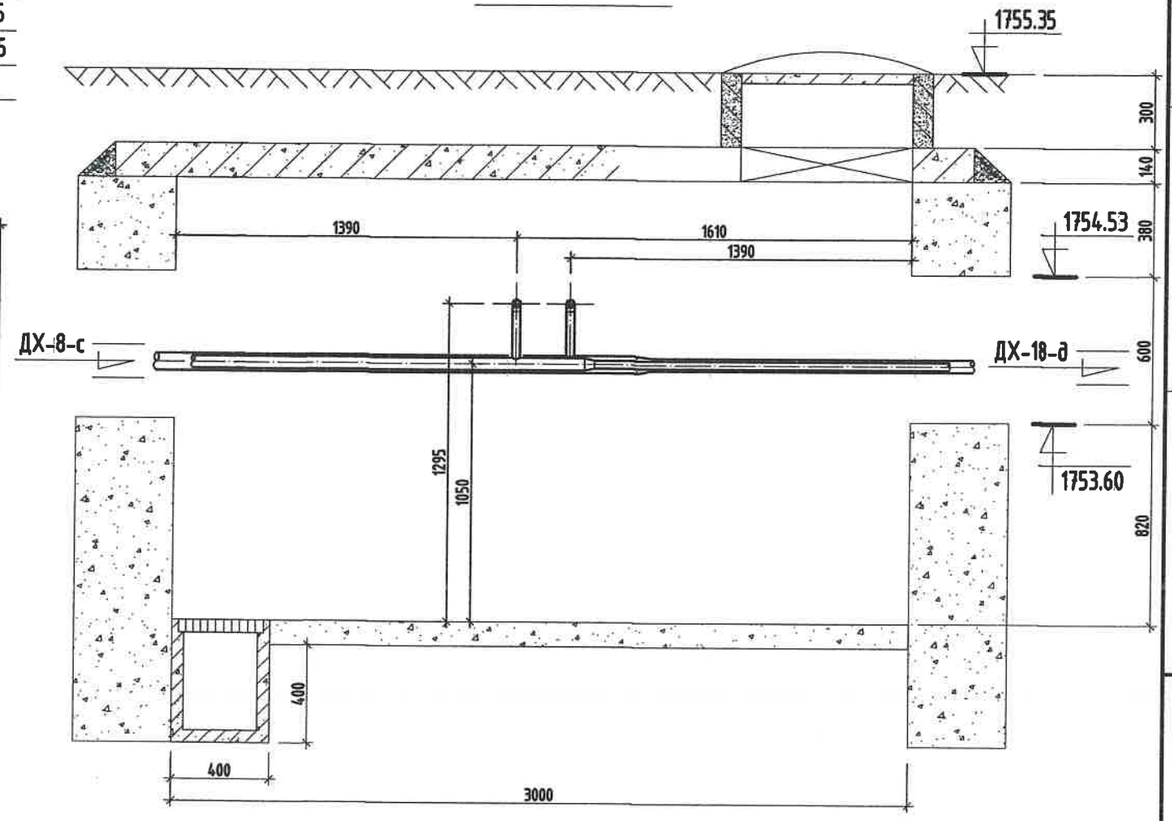

Тайлбар

Хоолойн голч	Юүлэгч ○	Хий авагч •
Ф159х4.5	Ф50	Ф20
Ф133х4.0	Ф40	Ф20
Ф108х4.0	Ф40	Ф20
Ф89х3.5	Ф40	Ф20
Ф76х3.0	Ф25	Ф15
Ф57х3.0	Ф25	Ф15
Ф45х2.5	Ф25	Ф15

МАТЕРИАЛЫН ТҮҮВЭР

Д/д	Тэмдэглэгээ	Материалын нэр	Тоо хэмжээ	Нэгж жин /кг/	Хэмжих нэгж
1	Т>100°С Р>1.6 МПа	Бөмбөлгөн хаалт Ф70мм/Ф50мм/Ф40мм	2/1/1		шир
2	Т>5°С Р>1.6 МПа	Бөмбөлгөн хаалт Ф50мм	1		шир
3	15с22нж	Хий авагч хаалт Ф15мм	5		шир
4	ГОСТ 10704-91	Ган булан Ф70мм 90°	3		шир
5	ГОСТ 3262-75	Цайрдсан ган булан Ф50мм/Ф40мм 90°	6/3		шир
6	ГОСТ 3262-75	Цайрдсан ган шилжвэр Ф70/40мм, Ф50/32мм	2/1		шир
7	Хэмжээ 3.0х3.0х2.0h	Худгийн барилга бүтээц	1		шир
8		Даацын ялуу ДЯ-18-12-22	3		шир
9		Даацын ялуу ДЯ-22-12-22	6		шир

KINGSEA E&C
Consulting group Co.,Ltd
Хаяг: Чингэлтэй дүүрэг,ХУД,3-р хороо, Энхтайвны гудамж, 5-р байр Хан-Өргөө оффис, 901 тоот
Утас: 98111987, 77190404
КИНГСИЙ ИНЖЕНЕР ЭНД КОНСТРАКШН"ХХК

Захиан аймаг. Улиастай сум.

2-Р ХЭЛХЭЭНИЙ ГАДНА ДУЛААН ХАНГАМЖИЙН ШУГАМЫН ӨӨРЧЛӨЛТ, ШИНЭЧЛЭЛТ /8-Р УДДТ/

Дулааны худаг-17, Байгуулалт, огтлол 1-1

Инженер		Л.Баасанхүү	Е.Г Шифр: КС 02-32/22	Масштаб:	Үе шат: АЗ
Гүйцэтгэсэн		Н.Батдорж			Огноо: 2022 он
Шалгасан		Л.Баасанхүү	Т.Г Шифр:	Зургийн дугаар: ГДГ-95	Бух хуудас: 116

Сүүлийн хэвлэсэн огноо: 2023/02/13

50-р цэгийн ДХ-18-н байгуулалт. М1:25

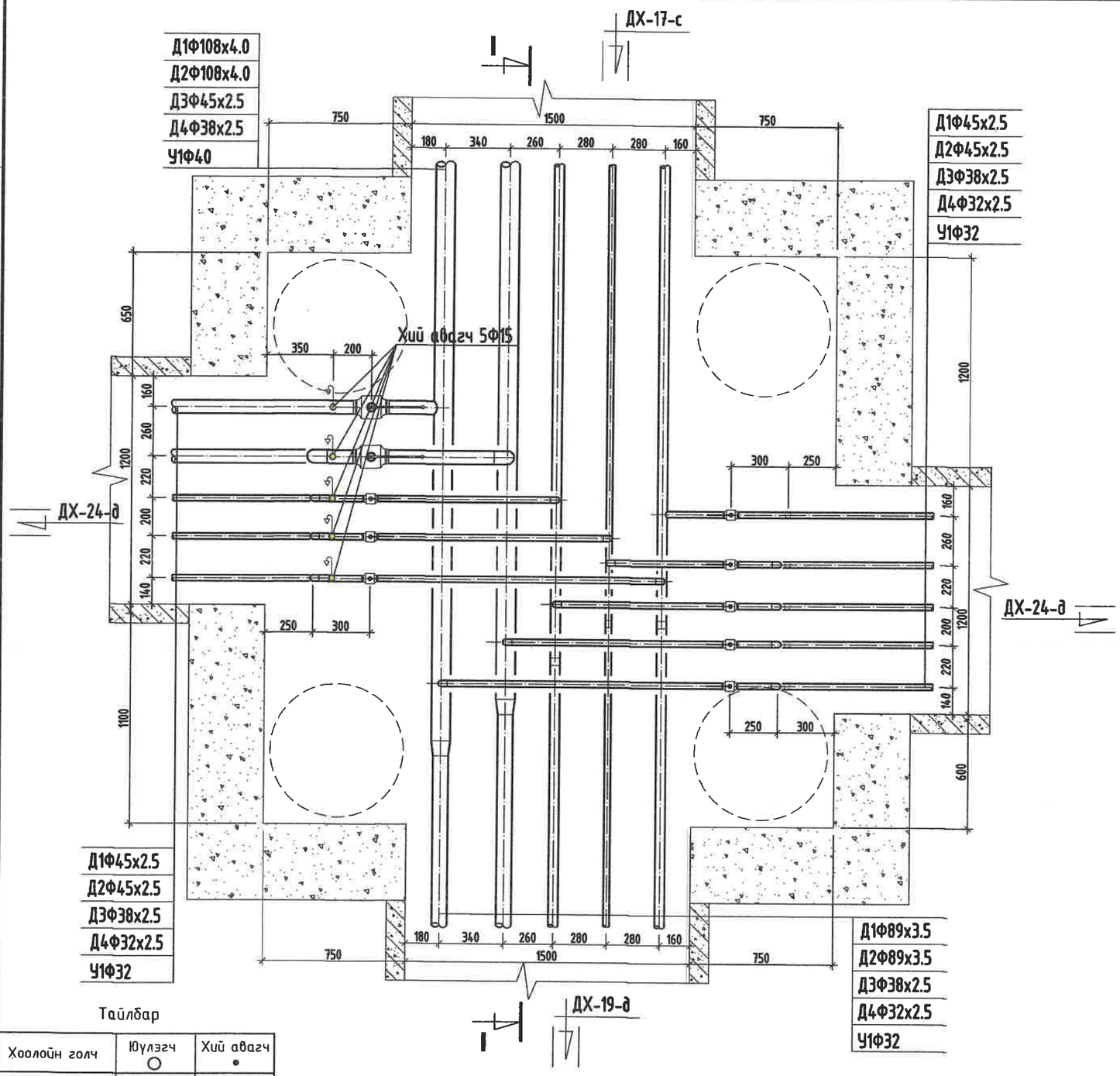

Тайлбар

Хоолойн голч	Юулэгч ○	Хий авагч •
Ф159х4.5	Ф50	Ф20
Ф133х4.0	Ф40	Ф20
Ф108х4.0	Ф40	Ф20
Ф89х3.5	Ф40	Ф20
Ф76х3.0	Ф25	Ф15
Ф57х3.0	Ф25	Ф15
Ф45х2.5	Ф25	Ф15

МАТЕРИАЛЫН ТҮҮВЭР

Д/д	Тэмдэглэгээ	Материалын нэр	Тоо хэмжээ	Нэгж жин /кг/	Хэмжих нэгж
1	Т>100°С Р>1.6 МПа	Бөмбөлгөн хаалт Ф70мм/Ф40мм	2/2		шир
2	Т>100°С Р>1.6 МПа	Бөмбөлгөн хаалт Ф32мм/Ф25мм	2/2		шир
3	Т>5°С Р>1.6 МПа	Бөмбөлгөн хаалт Ф32мм	2		шир
4	15с22нж	Ус буулгах хаалт Ф25мм/Ф15мм	2/3		шир
5	15с22нж	Хий авагч хаалт Ф15мм	5		шир
6	ГОСТ 10704-91	Ган булан Ф70мм/Ф40мм 90°	3/6		шир
7	ГОСТ 3262-75	Цайрдсан ган булан Ф32мм/Ф25мм 90°	9/6		шир
8	ГОСТ 10704-91	Ган шилжвэр Ф100/80мм	2		шир
9	ГОСТ 3262-75	Цайрдсан ган шилжвэр Ф45/32мм, Ф32/25мм	2/1		шир
10	Хэмжээ 3.0х3.0х1.8h	Худгийн барилга бүтээц	1		шир
11		Даацын ялуу ДЯ-18-12-22	6		шир
12		Даацын ялуу ДЯ-22-12-22	6		шир

KINGSEA E&C
Consulting group Co.,Ltd
Хаяг: Улаанбаатар,ХУД,3-р хороо, Энхтайвны гудамж, 5-р байр Хан-Өргөө оффис, 901 тоот
Утас: 98111987, 77190404
КИНГСИЙ ИНЖЕНЕР ЗӨВ КОНСТРАКШН"ХХК

Завхан аймаг. Улиастай сум.

2-Р ХЭЛХЭЭНИЙ ГАДНА ДУЛААН ХАНГАМЖИЙН ШУГАМЫН ӨӨРЧЛӨЛТ, ШИНЭЧЛЭЛТ /8-Р УДДТ/

Дулааны худаг-18, Байгуулалт, огтлол 1-1

Инженер		Л.Баасанхүү	Е.Г Шифр: КС 02-32/22	Масштаб:	Ye шат: АЗ
Гүйцэтгэсэн		Н.Батдорж	Т.Г Шифр:	Зургийн дугаар: ГДГ-96	Огноо: 2022 он
Шалгасан		Л.Баасанхүү			Бух хуудас: 116

Сүүлчийн хэвлэсэн огноо: 2023/02/13

50-р цэгийн ДХ-18-н Огтлол 1-1. М1:25

ОГТЛОЛ /I-I/

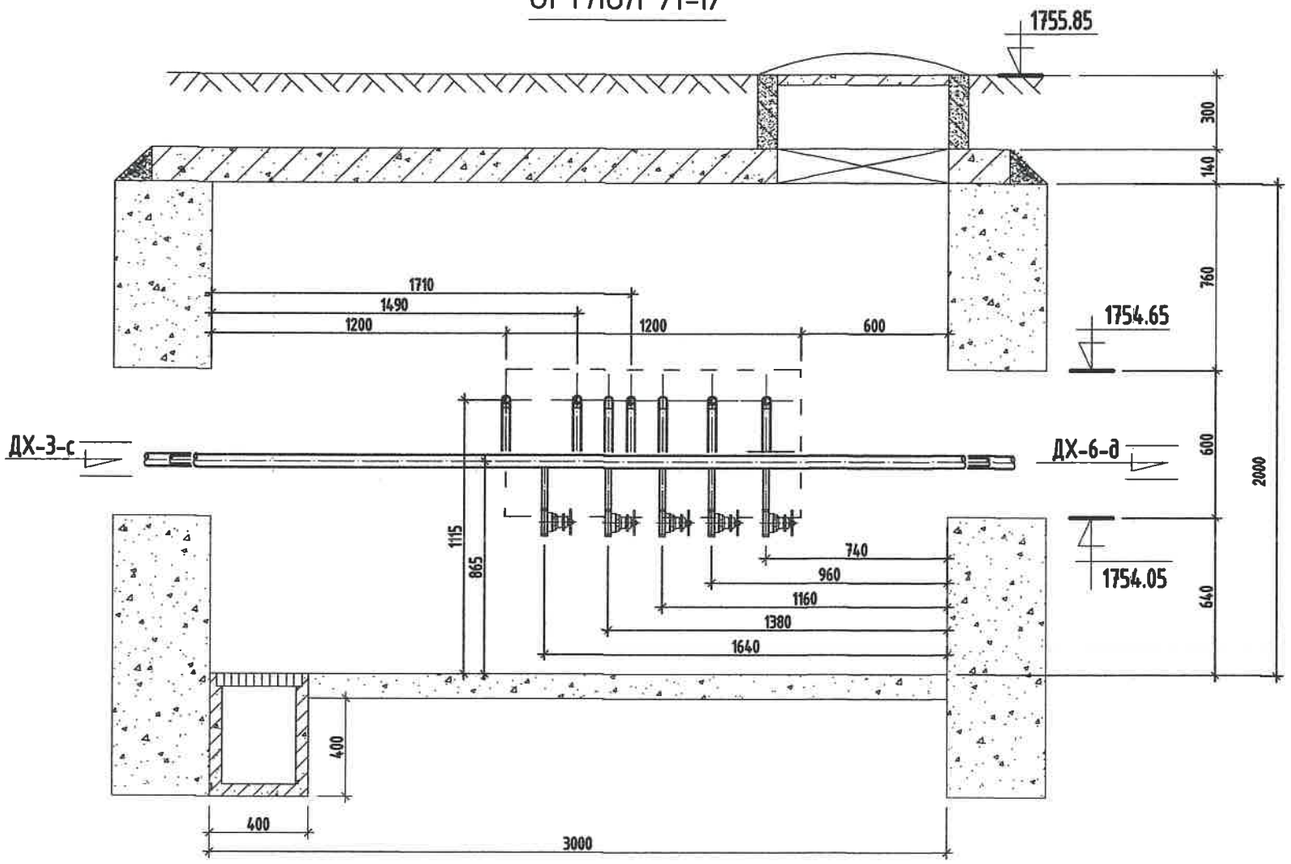

Тайлбар

Хоолойн голч	Юүлэгч ○	Хий авагч •
Ф159х4.5	Ф50	Ф20
Ф133х4.0	Ф40	Ф20
Ф108х4.0	Ф40	Ф20
Ф89х3.5	Ф40	Ф20
Ф76х3.0	Ф25	Ф15
Ф57х3.0	Ф25	Ф15
Ф45х2.5	Ф25	Ф15

Сунгучийн хэвлэсэн огноо: 2023/02/13

KINGSEA E&C
Consulting group Co.,Ltd
Хаяг: Улаанбаатар,ХУД,3-р хороо, Энгэльсийн гудамж, 5-р байр Хан-Өргөө оффис, 901 тоот
Утас: 98111987, 77190404
КИНГСИЙ ИНЖЕНЕР ЭНД КОНСТРАКШН"ХХК

Завхан аймаг. Улиастай сум.

2-Р ХЭЛХЭЭНИЙ ГАДНА ДУЛААН ХАНГАМЖИЙН ШУГАМЫН ӨӨРЧЛӨЛТ, ШИНЭЧЛЭЛТ /8-Р УДДТ/

Дулааны худаг-18, Огтлол 1-1					Үе шат: А3
Инженер		Л.Баасанхүү	Е.Г Шифр: КС 02-32/22	Масштаб:	Огноо: 2022 он
Гүйцэтгэсэн		Н.Батдорж	Т.Г Шифр:	Зургийн дугаар: ГДГ-96а	Бух хуудас: 116
Шалгасан		Л.Баасанхүү			

2023/02/13

52-р цэгийн ДХ-19-н байгуулалт. М1:25

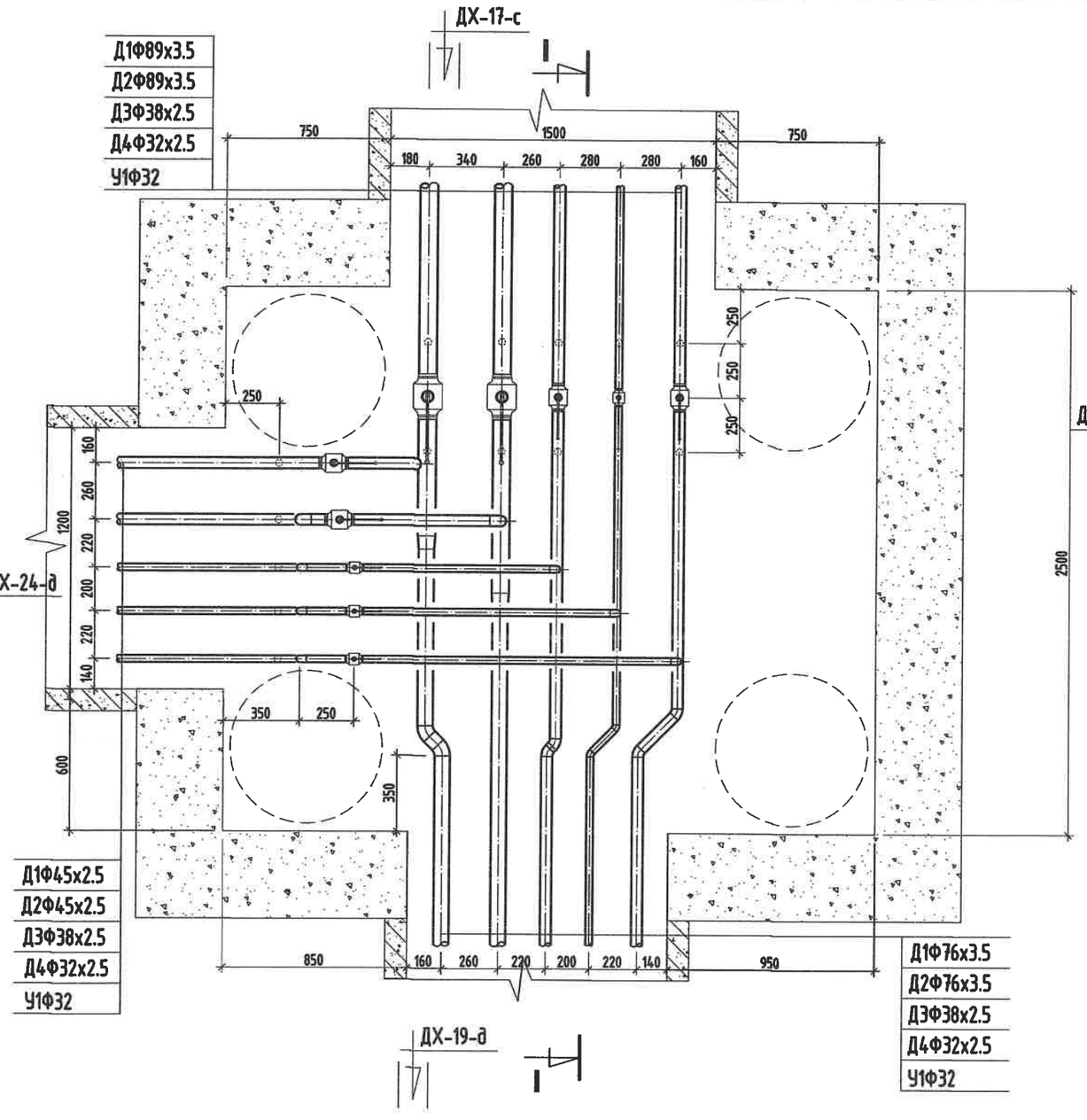

ОГТЛОЛ /I-I/

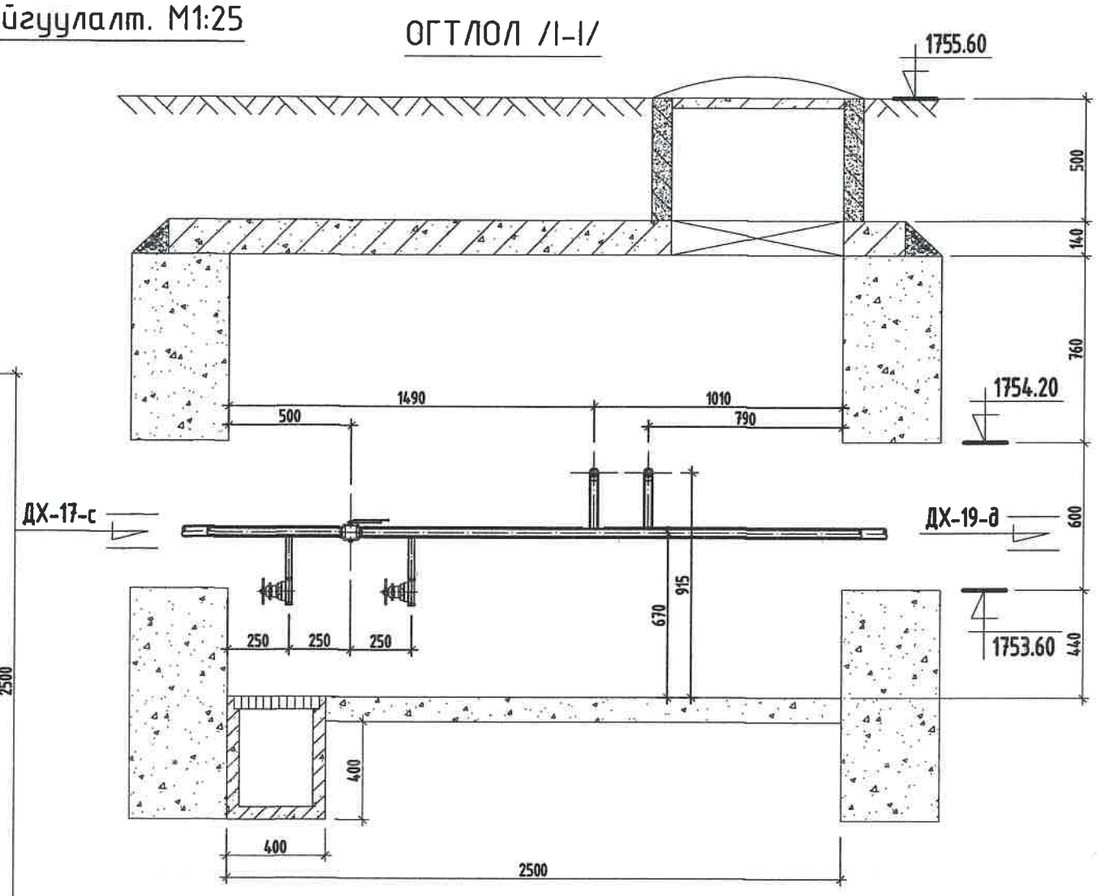

МАТЕРИАЛЫН ТҮҮВЭР

Д/д	Тэмдэглэгээ	Материалын нэр	Тоо хэмжээ	Нэгж жин /кг/	Хэмжих нэгж
1	T>100°C P>1.6 МПа	Бөмбөлгөн хаалт Ф80мм/Ф40мм	2/2		шир
2	T>100°C P>1.6 МПа	Бөмбөлгөн хаалт Ф32мм/Ф25мм	2/2		шир
3	T>5°C P>1.6 МПа	Бөмбөлгөн хаалт Ф32мм	2		шир
4	15с22нж	Ус буулгах хаалт Ф40мм/Ф25мм/Ф15мм	4/2/9		шир
5	ГОСТ 10704-91	Ган булан Ф40мм 90°	3		шир
6	ГОСТ 10704-91	Ган булан Ф70мм 45°	2		шир
7	ГОСТ 3262-75	Цайрдсан ган булан Ф32мм/Ф25мм 90°	6/3		шир
8	ГОСТ 3262-75	Цайрдсан ган булан Ф32мм/Ф25мм 45°	4/2		шир
9	ГОСТ 10704-91	Ган шилжвэр Ф80/70мм	2		шир
10	Хэмжээ 3.0х2.5х1.8h	Хүдгийн барилга бүтээц	1		шир
11		Даацын ялуу ДЯ-18-12-22	6		шир
12		Даацын ялуу ДЯ-22-12-22	3		шир

Тайлбар

Хоолойн голч	Юүлэгч ○	Хий авагч •
Ф159х4.5	Ф50	Ф20
Ф133х4.0	Ф40	Ф20
Ф108х4.0	Ф40	Ф20
Ф89х3.5	Ф40	Ф20
Ф76х3.0	Ф25	Ф15
Ф57х3.0	Ф25	Ф15
Ф45х2.5	Ф25	Ф15

KINGSEA E&C
Consulting group Co.,Ltd
Хаяг: Улаанбаатар,ХУД,3-р хороо, Энгэльсийн гудамж, 5-р байр Хан-Ордоо оффис, 901 тоот
Утас: 90111987, 77190484
КИНГСИЙ ИНЖЕНЕР ЭНД КОНСТРАКШН"ХХК

Захан аймаг. Улиастай сум.

2-Р ХЭЛХЭЭНИЙ ГАДНА ДУЛААН ХАНГАМЖИЙН ШУГАМЫН ӨӨРЧЛӨЛТ, ШИНЭЧЛЭЛТ /8-Р УДДТ/

Дулааны худаг-19, Байгуулалт, огтлол 1-1

Инженер		Л.Баасанхүү	Е.Г Шифр: КС 02-32/22	Масштаб:	Ye шат: А3
Гүйцэтгэсэн		Н.Батдорж	Т.Г Шифр:	Зургийн дугаар: ГДГ-97	Огноо: 2022 он
Шалгасан		Л.Баасанхүү			Бух хуудас: 116

Сүүлийнх хэвлэсэн огноо: 2023/02/13

56-р цэгийн ДХ-20-н байгуулалт. М1:25

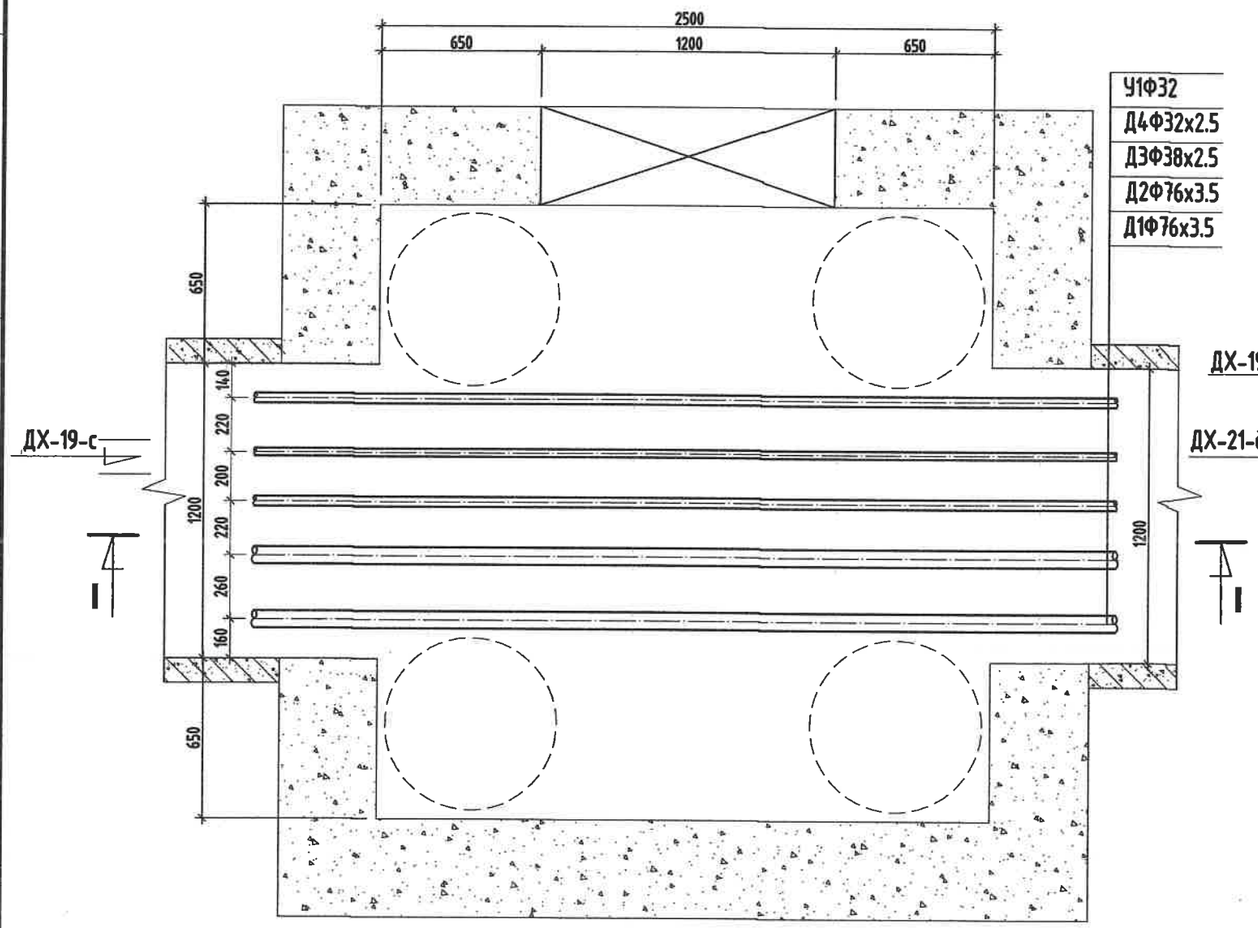

ОГТЛОЛ /I-I/

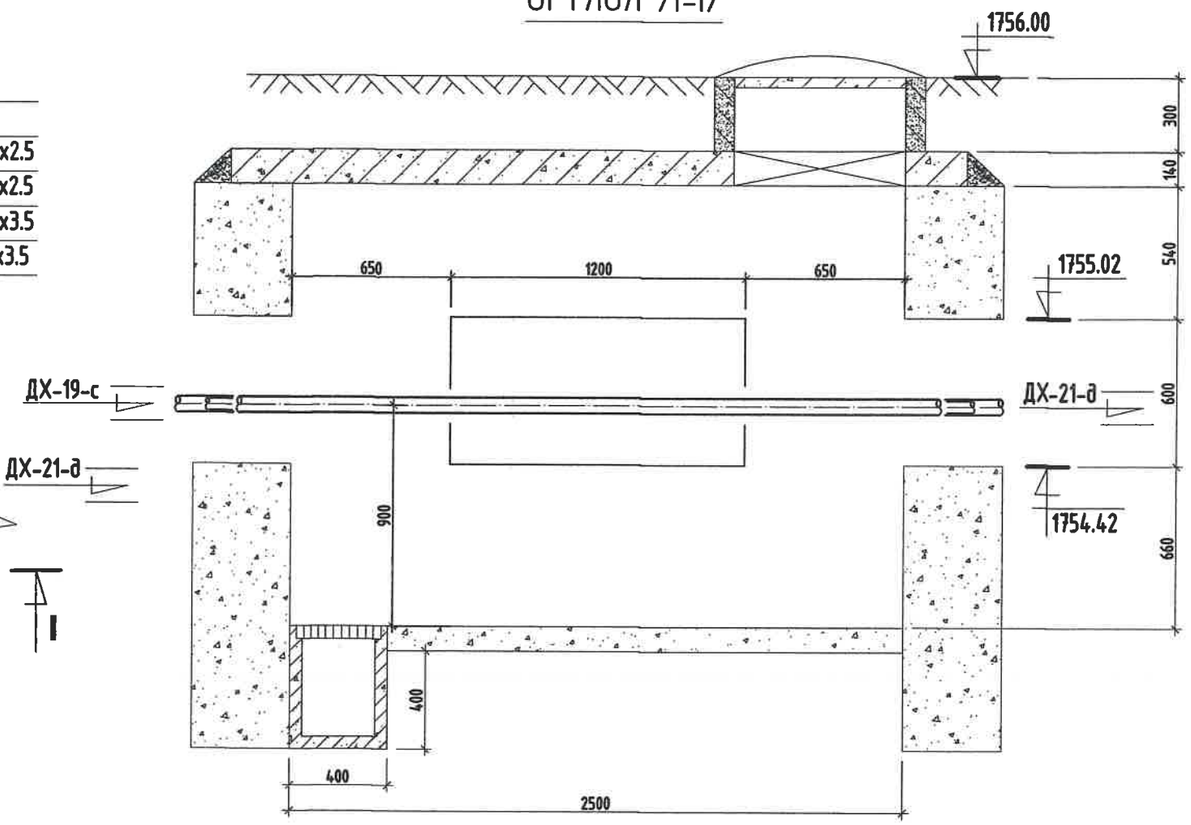

Тайлбар

Хоолойн голч	Юулэгч ○	Хий авагч •
Ф159х4.5	Ф50	Ф20
Ф133х4.0	Ф40	Ф20
Ф108х4.0	Ф40	Ф20
Ф89х3.5	Ф40	Ф20
Ф76х3.0	Ф25	Ф15
Ф57х3.0	Ф25	Ф15
Ф45х2.5	Ф25	Ф15

МАТЕРИАЛЫН ТҮҮВЭР

Д/д	Тэмдэглэгээ	Материалын нэр	Тоо хэмжээ	Нэгж жин /кг/	Хэмжих нэгж
1	Хэмжээ 2.5х2.5х1.8h	Худгийн барилга бүтээц	1		шир
2		Даацын ялуу ДЯ-18-12-22	9		шир

KINGSEA E&C
Consulting group Co.,Ltd
Хаяг: Улаанбаатар,ХУД,3-р хороо, Энхтайвны гудамж, 5-р байр Хан-Өргөө оффис, 901 тоот
Утас: 98111907, 77190404
КИНГСИЙ ИНЖЕНЕР ЭНД КОНСТРАКШН"ХХК

Завхан аймаг. Улиастай сум.

2-Р ХЭЛХЭЭНИЙ ГАДНА ДУЛААН ХАНГАМЖИЙН ШУГАМЫН ӨӨРЧЛӨЛТ, ШИНЭЧЛЭЛТ /8-Р УДДТ/

Дулааны хувцас-20, Байгуулалт, огтлол 1-1

Үе шат: АЗ

Инженер	Л.Баасанхүү	Е.Г Шифр: КС 02-32/22	Масштаб:	Огноо: 2022 он
Гүйцэтгэсэн	Н.Батдорж	Т.Г Шифр:	Зургийн дугаар: ГДГ-98	Бух хуудас: 116
Шалгасан	Л.Баасанхүү			

Сунгуулийн хэвлэсэн огноо: 2023/02/13

57-р цэгийн ДХ-21-н байгуулалт. М1:25

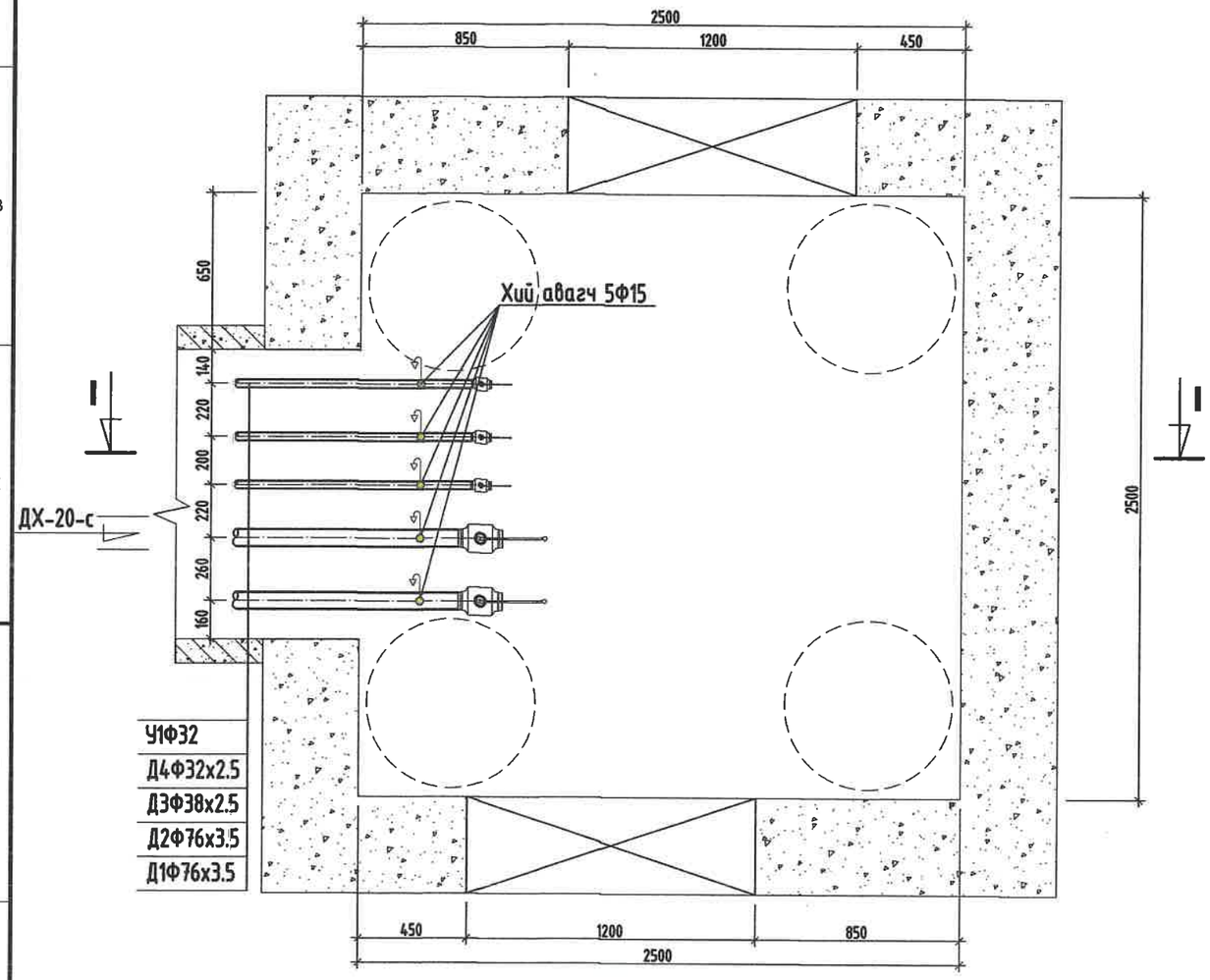

ОГТЛОЛ /I-I/

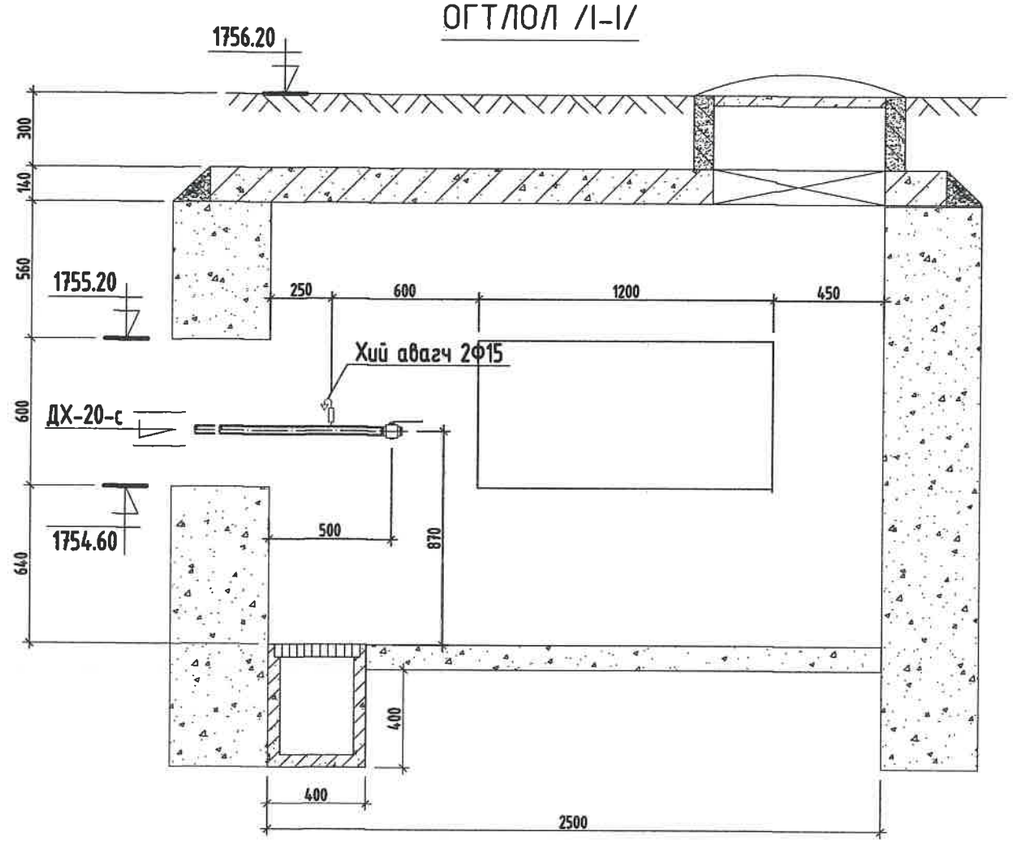

Тайлбар

Хоолойн голч	Юүлэгч ○	Хий авагч •
Ф159х4.5	Ф50	Ф20
Ф133х4.0	Ф40	Ф20
Ф108х4.0	Ф40	Ф20
Ф89х3.5	Ф40	Ф20
Ф76х3.0	Ф25	Ф15
Ф57х3.0	Ф25	Ф15
Ф45х2.5	Ф25	Ф15

МАТЕРИАЛЫН ТҮҮВЭР

Д/д	Тэмдэглэгээ	Материалын нэр	Тоо хэмжээ	Нэгж жин /кг/	Хэмжих нэгж
1	Т>100°С Р>1.6 МПа	Бөмбөлгөн хаалт Ф70мм/Ф32мм/Ф25мм	2/1/1		шир
2	Т>5°С Р>1.6 МПа	Бөмбөлгөн хаалт Ф32мм	1		шир
3	15с22нж	Хий авагч хаалт Ф15мм	5		шир
4	Хэмжээ 2.5х2.5х1.8h	Худгийн барилга бүтээц	1		шир
5		Даацын ялуу ДЯ-18-12-22	9		шир

Сүүлчийн хэвлэсэн огноо: 2023/02/13

KINGSEA E&C
Consulting group Co.,Ltd
Хаяг: Чингэлтэй дүүрэг, 5-р хороо, Энхтайвны гудамж, 5-р байр Хан-Өргөө оффис, 901 тоот
Утас: 98111907, 77190404
КИНГСИЙ ИНЖЕНЕР ЗӨВ КОНСТРАКШИН"ХХК

Завхан аймаг, Улиастай сум.

2-Р ХЭЛХЭЭНИЙ ГАДНА ДУЛААН ХАНГАМЖИЙН ШУГАМЫН ӨӨРЧЛӨЛТ, ШИНЭЧЛЭЛТ /8-Р УДДТ/

Дулааны худаг-21, Байгуулалт, огтлол 1-1

Инженер		Л.Баасанхүү	Е.Г Шифр: КС 02-32/22	Масштаб:	Ye шат: АЗ
Гүйцэтгэсэн		Н.Батдорж	Т.Г Шифр:	Зургийн дугаар: ГДГ-99	Огноо: 2022 он
Шалгасан		Л.Баасанхүү			Бүх хуудас: 116

2022/02/13

63-р цэгийн ДХ-22-н байгуулалт. М1:25

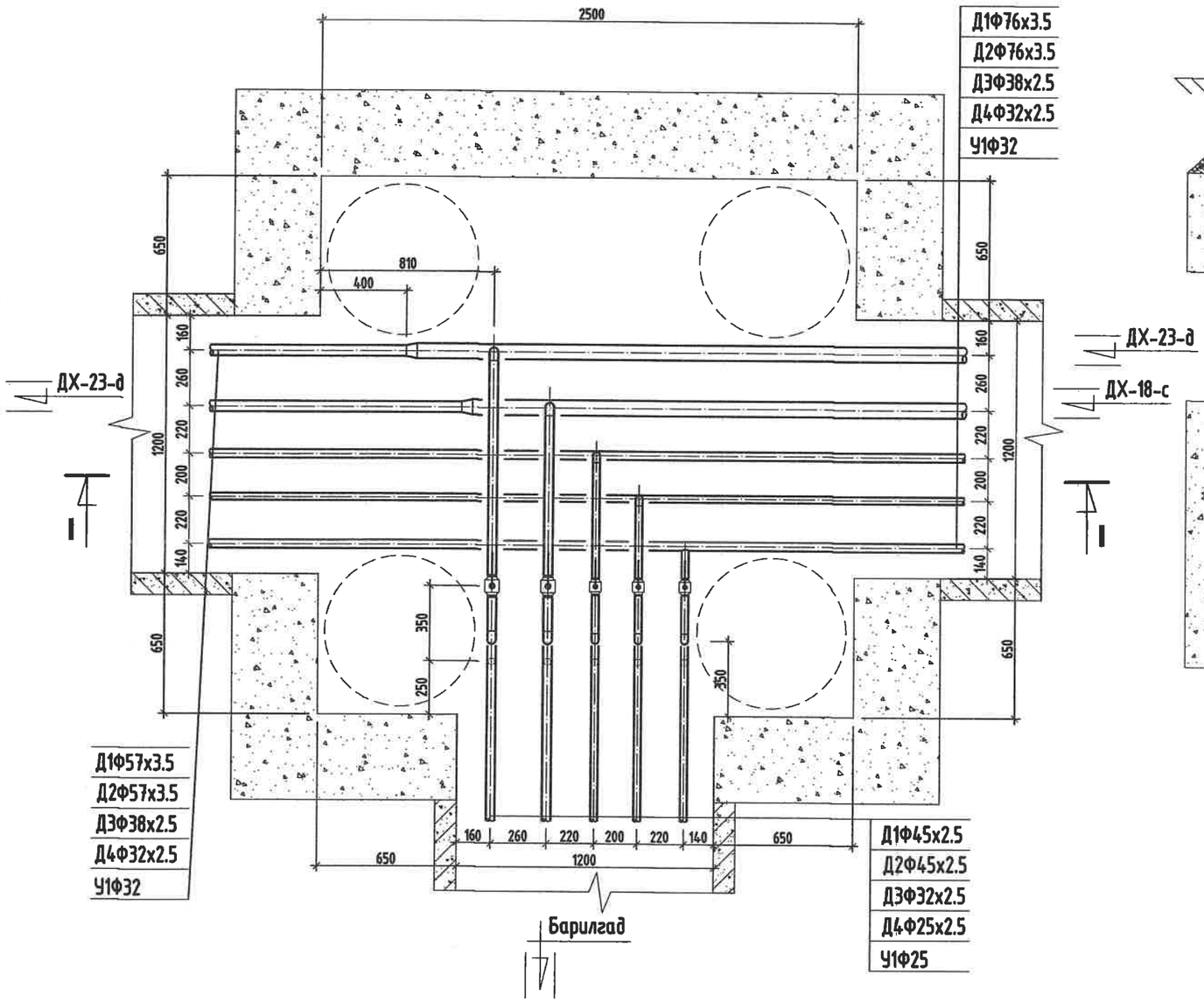

ОГТЛОЛ /I-I/

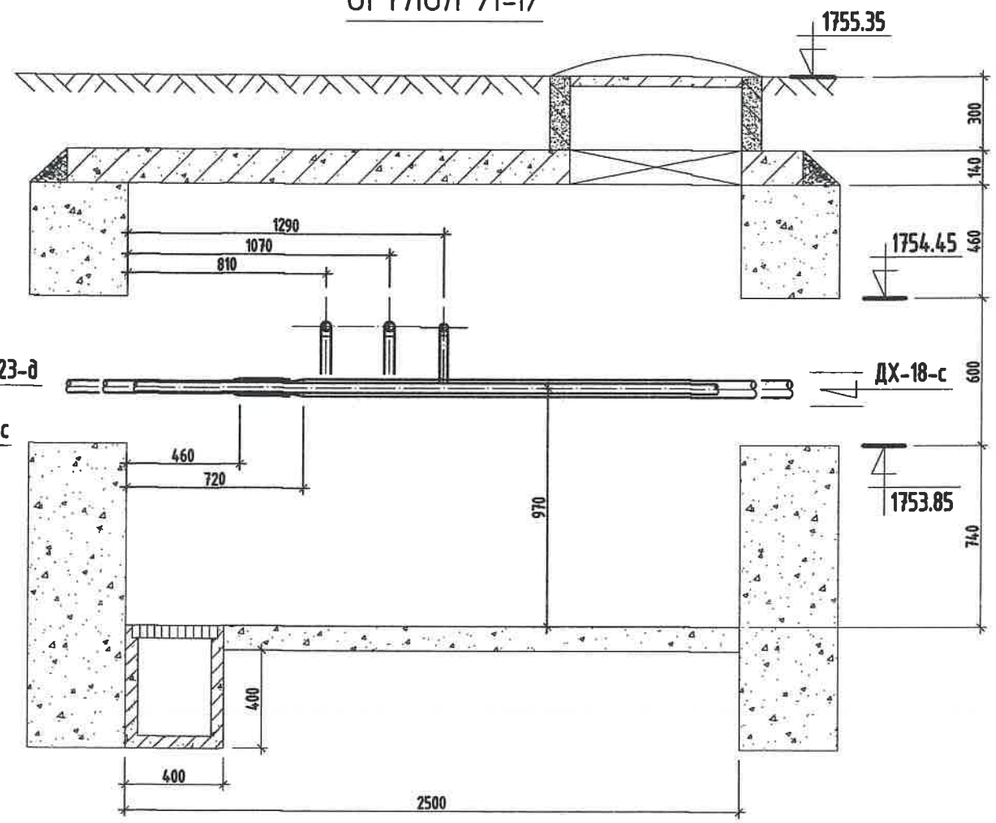

МАТЕРИАЛЫН ТУУВЭР

Д/д	Тэмдэглэгээ	Материалын нэр	Тоо хэмжээ	Нэгж жин /кг/	Хэмжих нэгж
1	T>100°C P>1.6 МПа	Бөмбөлгөн хаалт Ф40мм/Ф25мм/Ф20	2/1/1		шир
2	T>5°C P>1.6 МПа	Бөмбөлгөн хаалт Ф25мм	1		шир
3	15с22нж	Ус буулгах хаалт Ф25мм/Ф15мм	2/3		шир
4	ГОСТ 10704-91	Ган булан Ф40мм 90°	6		шир
5	ГОСТ 3262-75	Цайрдсан ган булан Ф25мм/Ф20мм 90°	3/3		шир
6	ГОСТ 10704-91	Ган шилжвэр Ф70/50мм	2		шир
7	Хэмжээ 2.5х2.5х1.8h	Худгийн барилга бүтээц	1		шир
8		Даацын ялуу ДЯ-18-12-22	9		шир

Тайлбар

Хоолойн голч	Юүлэгч ○	Хий авагч •
Ф159х4.5	Ф50	Ф20
Ф133х4.0	Ф40	Ф20
Ф108х4.0	Ф40	Ф20
Ф89х3.5	Ф40	Ф20
Ф76х3.0	Ф25	Ф15
Ф57х3.0	Ф25	Ф15
Ф45х2.5	Ф25	Ф15

KINGSEA E&C
Consulting group Co.,Ltd
Хаяг: Улаанбаатар,ХУД,3-р хороо, Энхтайвны гудамж, 5-р байр Хан-Эрдэнэ оффис, 901 тоот
Утас: 98111987, 77190444
КИНГСИЙ ИНЖЕНЕР ЗӨВ КОНСТРАКШН"ХХК

Завхан аймаг. Улиастай сум.

2-Р ХЭЛХЭЭНИЙ ГАДНА ДУЛААН ХАНГАМЖИЙН ШУГАМЫН ӨӨРЧЛӨЛТ, ШИНЭЧЛЭЛТ /8-Р УДДТ/

Дулааны худаг-22, Байгуулалт, огтлол 1-1

Инженер		Л.Баасанхүү	Е.Г Шифр: КС 02-32/22	Масштаб:	Огноо: 2022 он
Гүйцэтгэсэн		Н.Батдорж	Т.Г Шифр:	Зургийн дугаар: ГДГ-100	Бүх хуудас: 116
Шалгасан		Л.Баасанхүү			

Үе шат: АЗ

Сүүлчийн хэвлэсэн огноо: 2023/02/13

2023/02/13

64-р цэгийн ДХ-23-н байгуулалт. М1:25

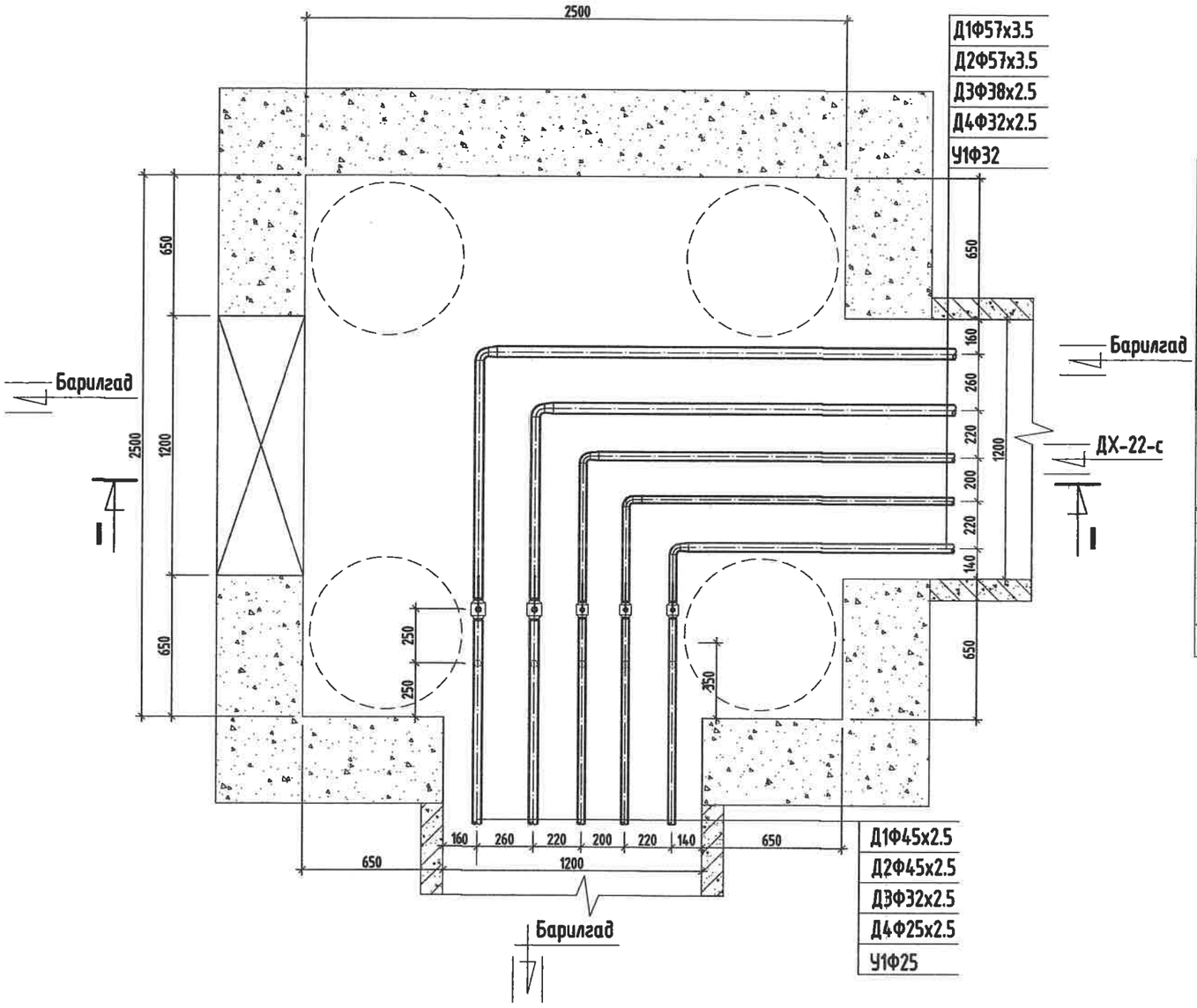

ОГТЛОЛ /I-I/

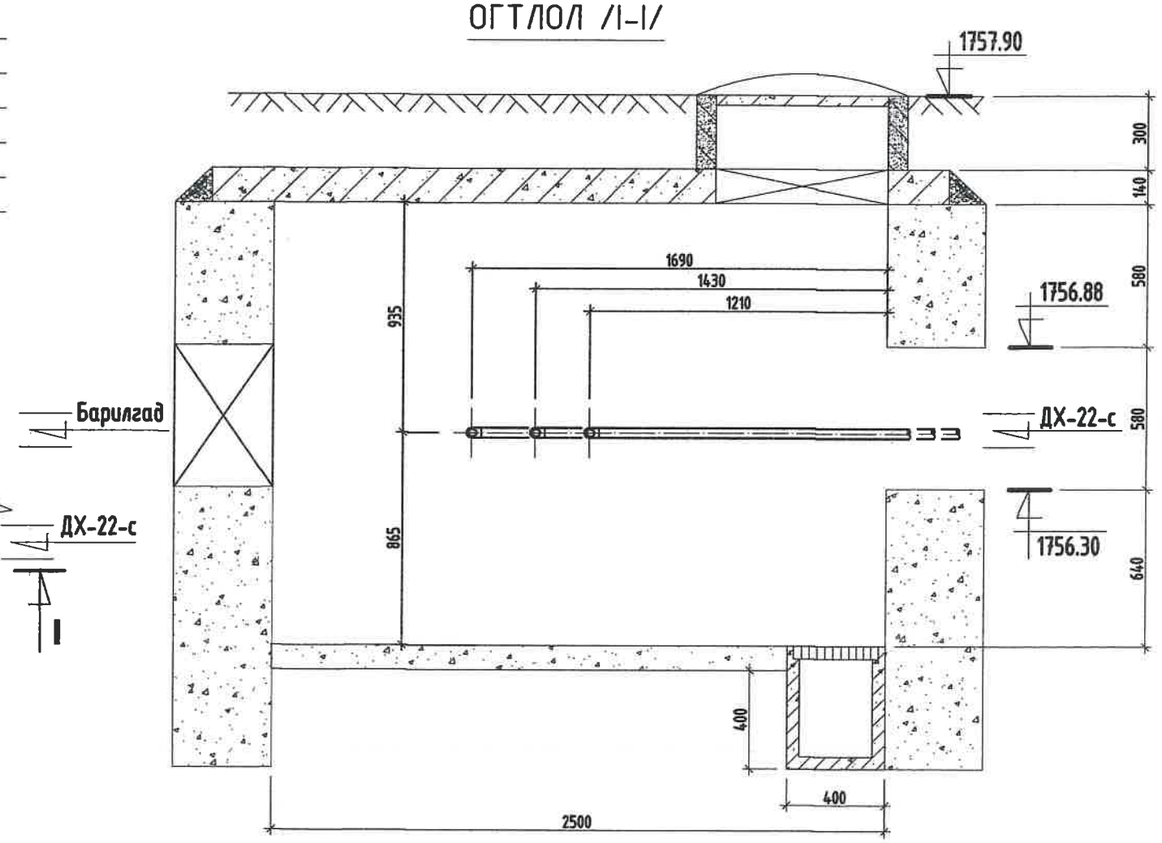

МАТЕРИАЛЫН ТҮҮВЭР

Д/д	Тэмдэглэгээ	Материалын нэр	Тоо хэмжээ	Нэгж жин /кг/	Хэмжих нэгж
1	Т>100°С Р>1.6 МПа	Бөмбөлгөн хаалт Ф40мм/Ф25мм/Ф20	2/1/1		шир
2	Т>5°С Р>1.6 МПа	Бөмбөлгөн хаалт Ф25мм	1		шир
3	15с22нж	Ус буулгах хаалт Ф25мм/Ф15мм	2/3		шир
4	ГОСТ 10704-91	Ган булан Ф40мм 90°	2		шир
5	ГОСТ 3262-75	Цайрдсан ган булан Ф25мм/Ф20мм 90°	2/1		шир
6	ГОСТ 10704-91	Ган шилжвэр Ф50/40мм	2		шир
7	ГОСТ 3262-75	Цайрдсан ган шилжвэр Ф32/25мм, Ф25/20мм	2/1		шир
8	Хэмжээ 2.5х2.5х1.8h	Худгийн барилга бүтээц	1		шир
9		Даацын ялуу ДЯ-18-12-22	9		шир

Тайлбар

Хоолойн голч	Юүлэгч ○	Хий авагч •
Ф159х4.5	Ф50	Ф20
Ф133х4.0	Ф40	Ф20
Ф108х4.0	Ф40	Ф20
Ф89х3.5	Ф40	Ф20
Ф76х3.0	Ф25	Ф15
Ф57х3.0	Ф25	Ф15
Ф45х2.5	Ф25	Ф15

KINGSEA E&C
Consulting group Co.,Ltd
Хаяг: Улаанбаатар,ХУД,3-р хороо. Энхмаяагийн гудамж, 5-р байр Хан-Өргөө офис, 901 өрөө
Утас: 98111987, 77190444
КИНГСИЙ ИНЖЕНЕР ЭНД КОНСТРАКШН"ХХК

Завхан аймаг. Улиастай сум.

2-Р ХЭЛХЭЭНИЙ ГАДНА ДУЛААН ХАНГАМЖИЙН ШУГАМЫН ӨӨРЧЛӨЛТ, ШИНЭЧЛЭЛТ /8-Р УДДТ/

Дулааны худаг-23, Байгуулалт, огтлол 1-1

Инженер		Л.Баасанхүү	Е.Г Шифр: КС 02-32/22	Масштаб:	Ye шат: АЗ
Гүйцэтгэсэн	И.Баярж	Н.Батдорж	Т.Г Шифр:	Зургийн дугаар: ГДГ-101	Огноо: 2022 он
Шалгасан		Л.Баасанхүү			Бух хуудас: 116

Сүүлийн хувилсан огноо: 2023/02/13

53-р цэгийн ДХ-24-н байгуулалт. М1:25

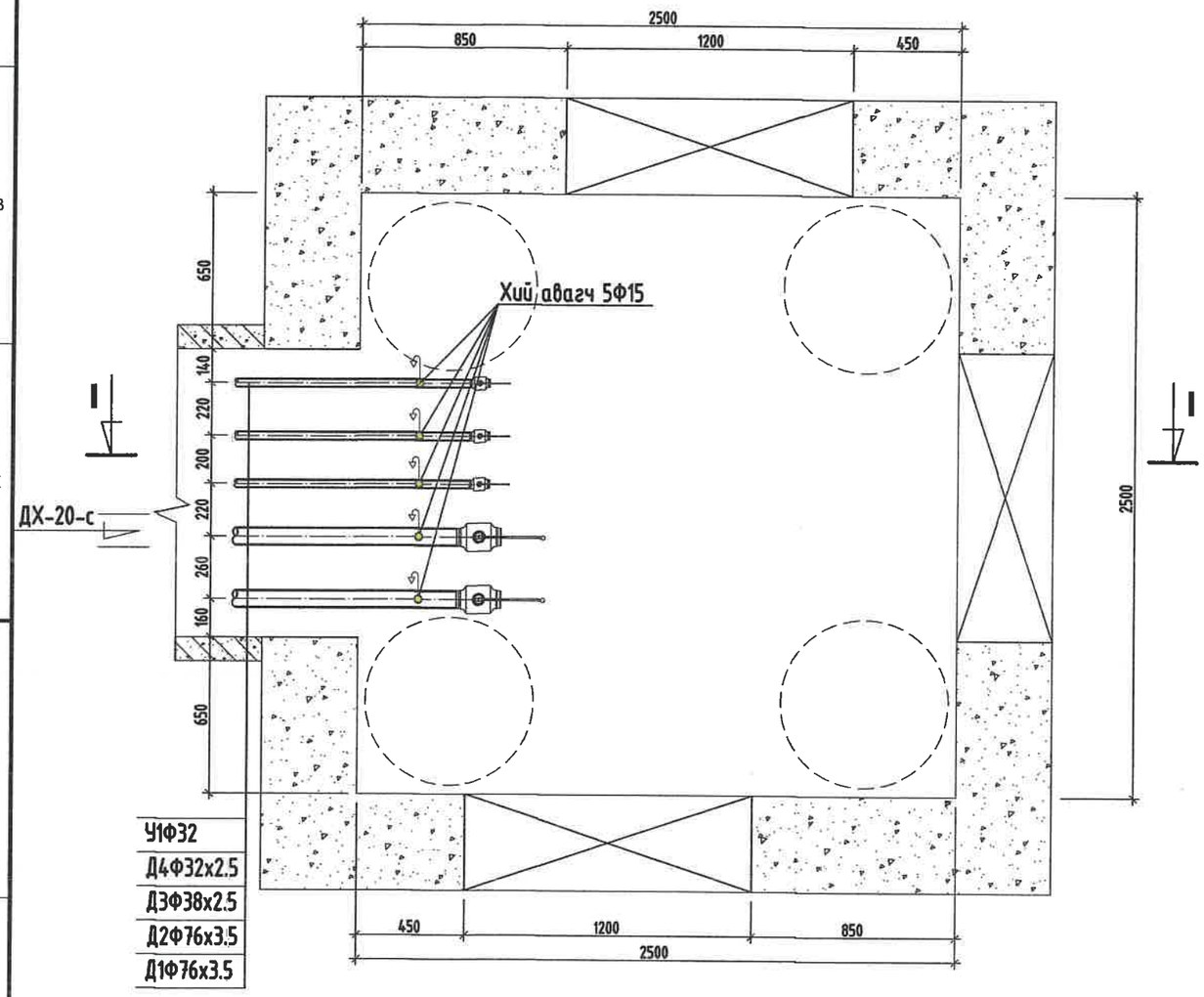

ОГТЛОЛ /I-I/

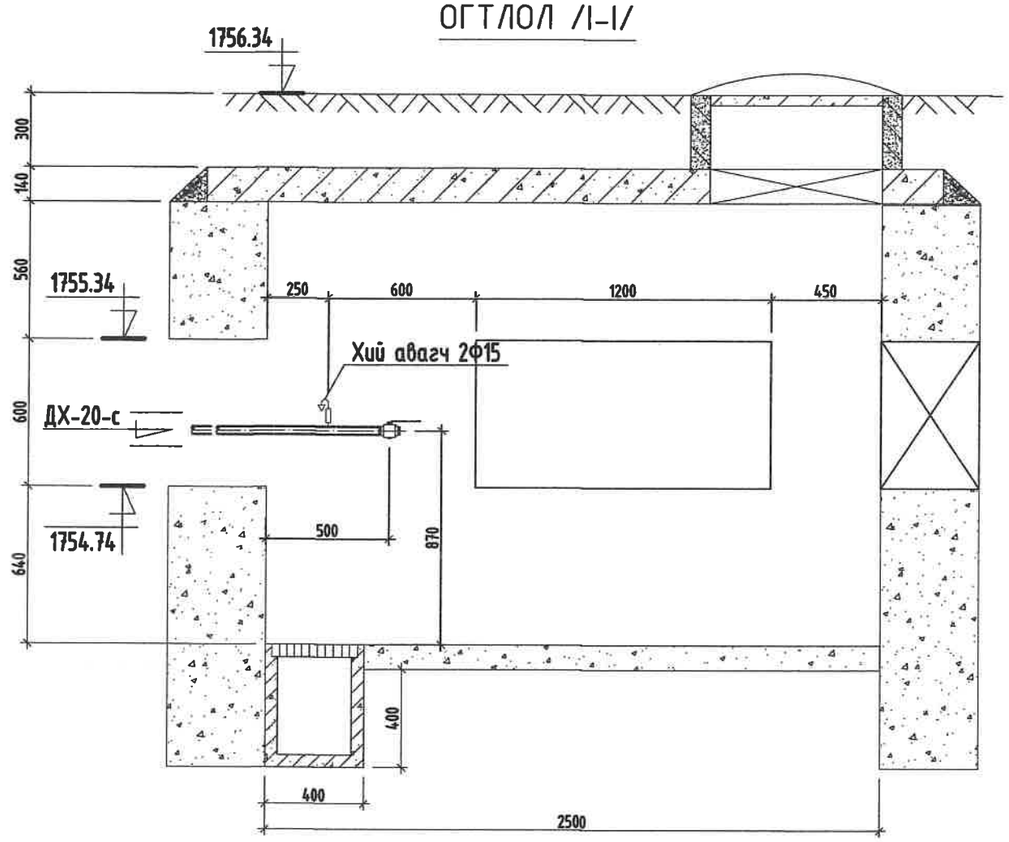

МАТЕРИАЛЫН ТҮҮВЭР

Д/д	Тэмдэглэгээ	Материалын нэр	Тоо хэмжээ	Нэгж жин /кг/	Хэмжих нэгж
1	T>100°C P>1.6 МПа	Бөмбөлгөн хаалт Ф70мм/Ф32мм/Ф25	2/1/1		шир
2	T>5°C P>1.6 МПа	Бөмбөлгөн хаалт Ф32мм	1		шир
3	15с22нж	Хий авагч хаалт Ф15мм	5		шир
4	Хэмжээ 2.5х2.5х1.8h	Худгийн барилга бүтээц	1		шир
5		Даацын ялуу ДЯ-18-12-22	9		шир

Тайлбар

Хоолойн голч	Үүлэгч ○	Хий авагч •
Ф159х4.5	Ф50	Ф20
Ф133х4.0	Ф40	Ф20
Ф108х4.0	Ф40	Ф20
Ф89х3.5	Ф40	Ф20
Ф76х3.0	Ф25	Ф15
Ф57х3.0	Ф25	Ф15
Ф45х2.5	Ф25	Ф15

Сүүлчийн халасан огноо: 2023/02/13

KINGSEA E&C
Consulting group Co.,Ltd
Хаяг: Улаанбаатар,ХУД,3-р хороо, Энхтайвны гудамж, 5-р байр Хан-Өргөө оффис, 901 өоох
Утас: 90111987, 77190404
КИНГСИЙ ИНЖЕНЕР ЭНД КОНСТРАКШН"ХХК

Завхан аймаг, Улиастай сум.
2-Р ХЭЛХЭЗНИЙ ГАДНА ДУЛААН ХАНГАМЖИЙН ШУГАМЫН ӨӨРЧЛӨЛТ, ШИНЭЧЛЭЛТ /В-Р УДДТ/

Дулааны худаг-24, Байгуулалт, огтлол 1-1

Инженер		Л.Баасанхүү	Е.Г Шифр: КС 02-32/22	Масштаб:	Үе шат: АЗ
Гүйцэтгэсэн		Н.Батдорж	Т.Г Шифр:	Зургийн дугаар: ГДГ-102	Огноо: 2022 он
Шалгасан		Л.Баасанхүү			Бүх хуудас: 116

2023/02/13

65-р цэгийн ДХ-25-н байгуулалт. М1:25

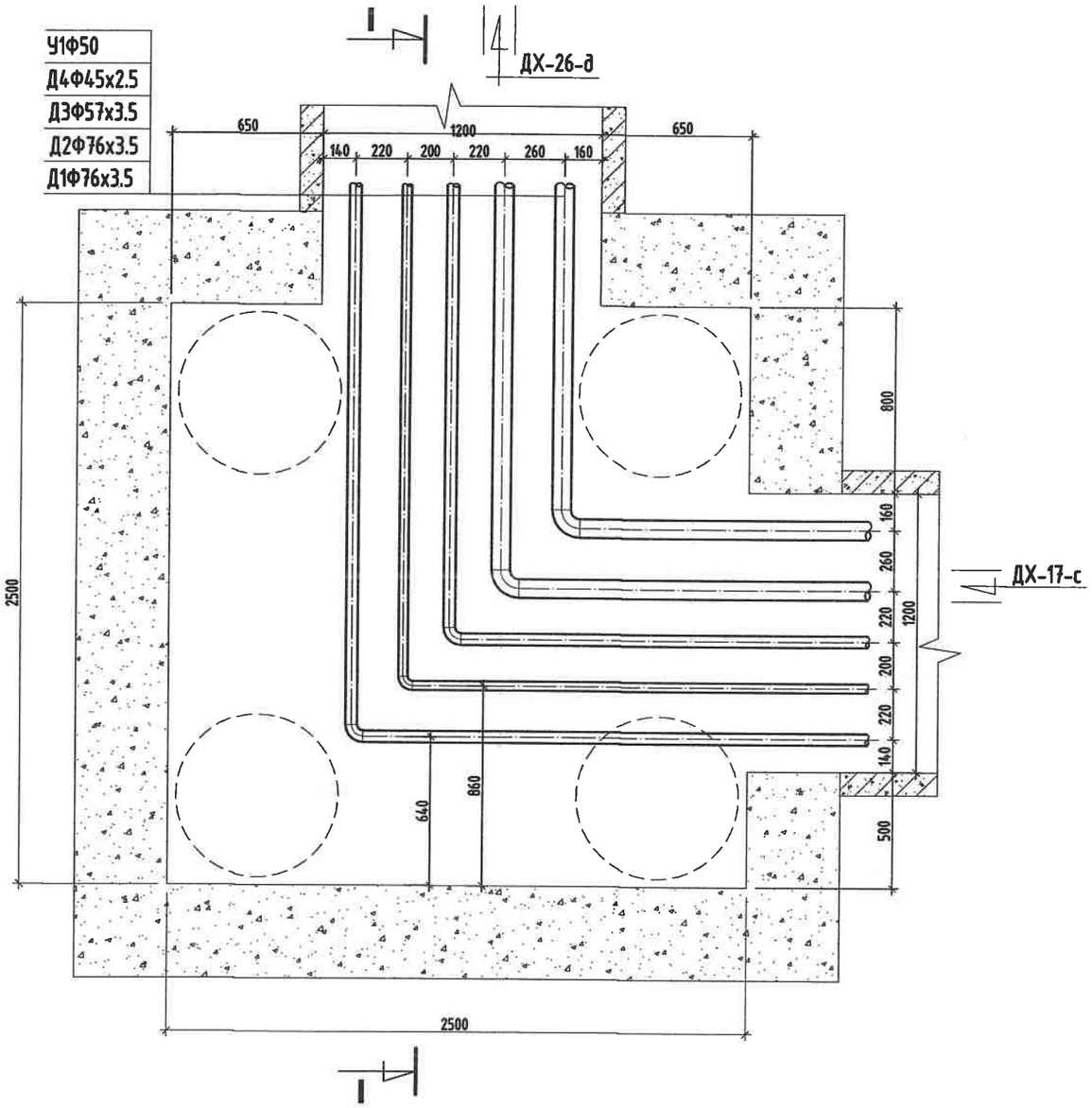

ОГТЛОЛ /I-I/

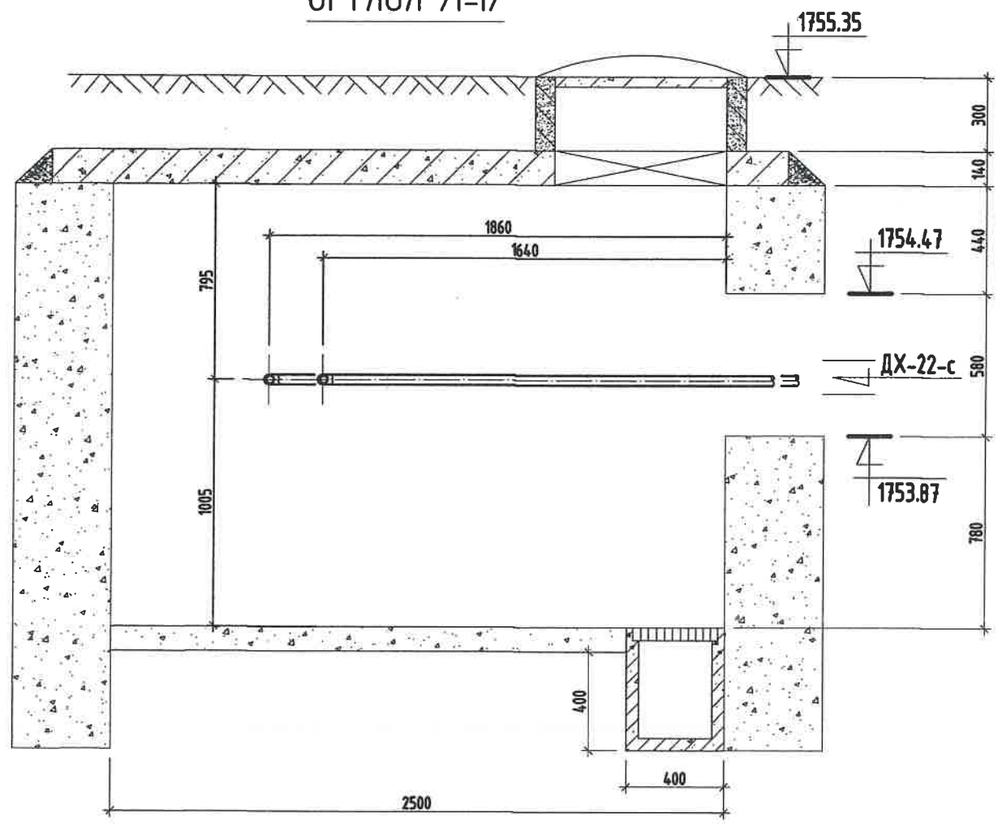

Тайлбар

Хоолойн голч	Юүлэгч ○	Хий авагч •
Ф159х4.5	Ф50	Ф20
Ф133х4.0	Ф40	Ф20
Ф108х4.0	Ф40	Ф20
Ф89х3.5	Ф40	Ф20
Ф76х3.0	Ф25	Ф15
Ф57х3.0	Ф25	Ф15
Ф45х2.5	Ф25	Ф15

МАТЕРИАЛЫН ТҮҮВЭР

Д/д	Тэмдэглэгээ	Материалын нэр	Тоо хэмжээ	Нэгж жин /кг/	Хэмжих нэгж
1	ГОСТ 10704-91	Ган булан Ф70мм 90°	2		шир
2	ГОСТ 3262-75	Цайрдсан ган булан Ф50мм/Ф40мм 90°	2/1		шир
3	Хэмжээ 2.5х2.5х1.8h	Худгийн барилга бүтээц	1		шир
4		Даацын ялуу ДЯ-18-12-22	6		шир

KINGSEA E&C
Consulting group Co.,Ltd
Хаяг: Улаанбаатар,ХУД,3-р хороо, Энхтайвны гудамж, 5-р байр Хан-Эрдэнэ оффис, 901 тоот
Утас: 99111907, 77190484
КИНГСИЙ ИНЖЕНЕР ЭНД КОНСТРАКШН"ХХК

Завхан аймаг. Улиастай сум.

2-Р ХЭЛХЭЗНИЙ ГАДНА ДУЛААН ХАНГАМЖИЙН ШУГАМЫН ӨӨРЧЛӨЛТ, ШИНЭЧЛЭЛТ /8-Р УДДТ/

Дулааны худаг-25, Байгуулалт, огтлол 1-1

Инженер		Л.Баасанхүү	Е.Г Шифр: КС 02-32/22	Масштаб:	Үе шат: А3
Гүйцэтгэсэн		Н.Батдорж	Т.Г Шифр:	Зургийн дугаар: ГДГ-103	Огноо: 2022 он
Шалгасан		Л.Баасанхүү			Бух хуудас: 116

Сүүлчийн халасан огноо: 2023/02/13

2023/02/13

66-р цэгийн ДХ-26-н байгуулалт. М1:25

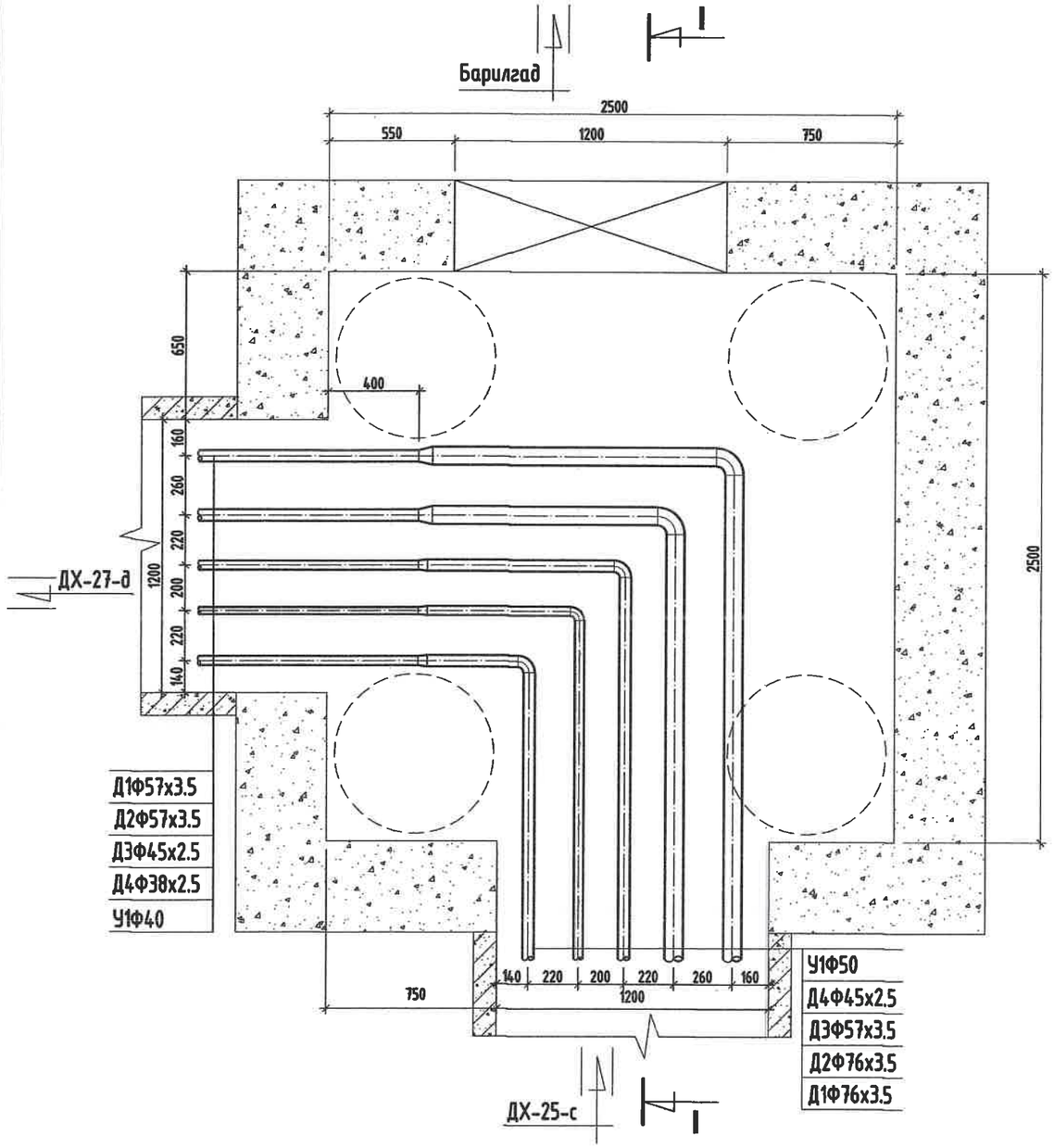

ОГТЛОЛ /I-I/

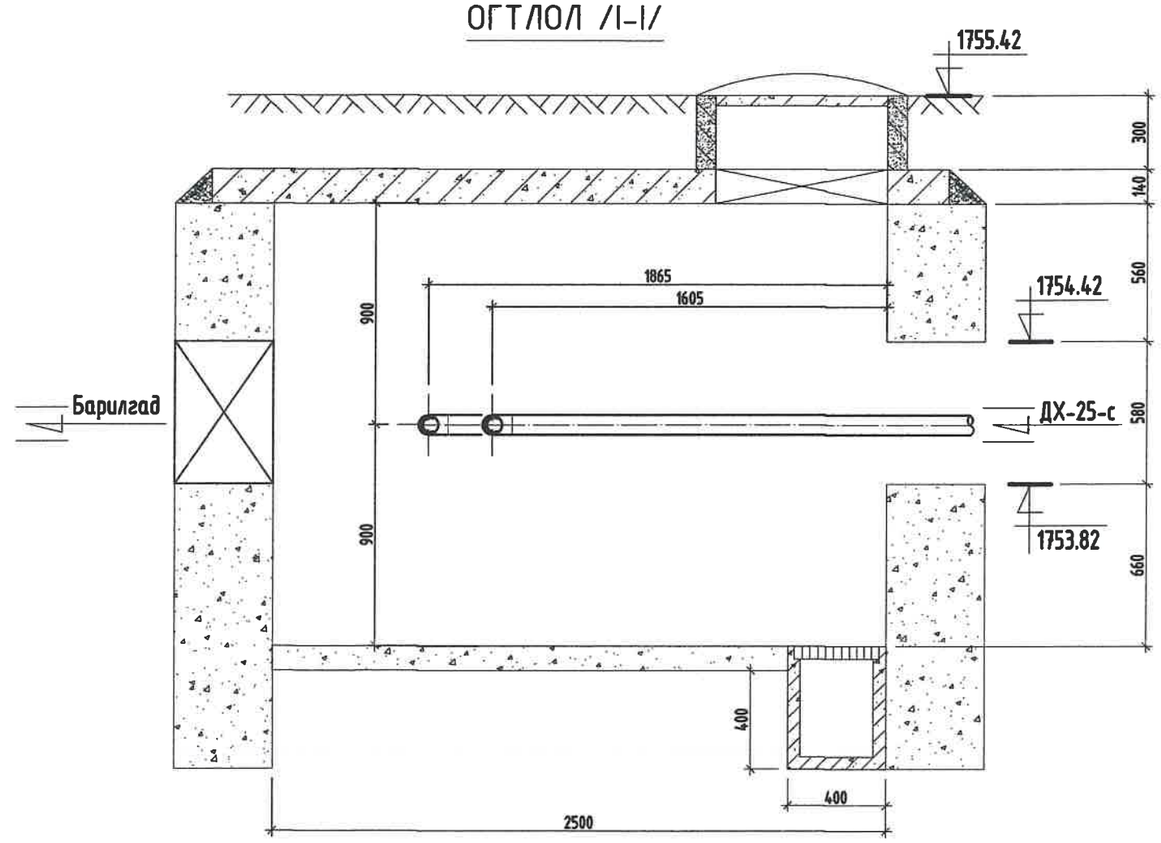

МАТЕРИАЛЫН ТҮҮВЭР

Д/д	Тэмдэглэгээ	Материалын нэр	Тоо хэмжээ	Нэгж жин /кг/	Хэмжих нэгж
1	ГОСТ 10704-91	Ган булан Ф70мм 90°	2		шир
2	ГОСТ 3262-75	Цайрдсан ган булан Ф50мм/Ф40мм 90°	2/1		шир
3	ГОСТ 10704-91	Ган шилхвэр Ф70/50мм	2		шир
4	ГОСТ 3262-75	Цайрдсан ган шилхвэр Ф50/40мм, Ф40/32мм	2/1		шир
5	Хэмжээ 2.5х2.5х1.8h	Худгийн барилга бүтээц	1		шир
6		Даацын ялуу ДЯ-18-12-22	9		шир

Тайлбар

Хоолойн голч	Юүлэгч ○	Хий авагч •
Ф159х4.5	Ф50	Ф20
Ф133х4.0	Ф40	Ф20
Ф108х4.0	Ф40	Ф20
Ф89х3.5	Ф40	Ф20
Ф76х3.0	Ф25	Ф15
Ф57х3.0	Ф25	Ф15
Ф45х2.5	Ф25	Ф15

KINGSEA E&C
Consulting group Co.,Ltd
Хаяг: Улаанбаатар,ХУД,3-р хороо.
Энхтайвны гудамж, 5-р байр
Хан-Өргөө оффис, 901 тоот
Утас: 98111987, 77190444
КИНГСИЙ ИНЖЕНЕР ЭНД КОНСТРАКШН"ХХК

Завхан аймаг. Улиастай сум.

2-Р ХЭЛХЭЭНИЙ ГАДНА ДУЛААН ХАНГАМЖИЙН ШУГАМЫН ӨӨРЧЛӨЛТ, ШИНЭЧЛЭЛТ /8-Р УДДТ/

Дулааны худаг-26, Байгуулалт, огтлол 1-1

Инженер		Л.Баасанхүү	Е.Г Шифр: КС 02-32/22	Масштаб:	Үе шат: АЗ
Гүйцэтгэсэн		Н.Батдорж	Т.Г Шифр:		Огноо: 2022 он
Шалгасан		Л.Баасанхүү		Зургийн дугаар: ГДГ-104	Бүх хуудас: 116

Сүүлчийн хэвлэсэн огноо: 2023/02/13

2023/02/13

67-р цэгийн ДХ-27-н байгуулалт. М1:25

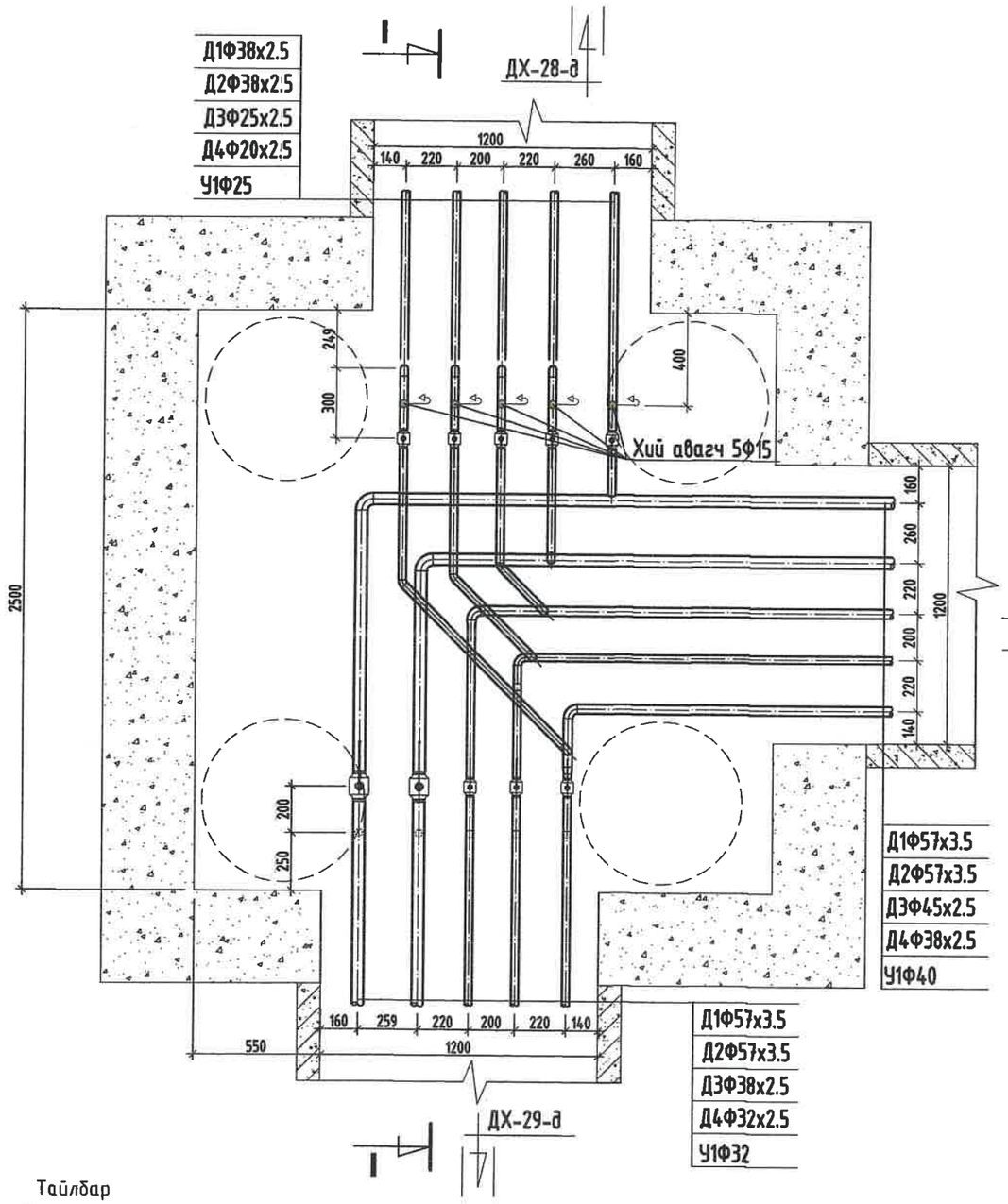

ОГТЛОЛ /I-I/

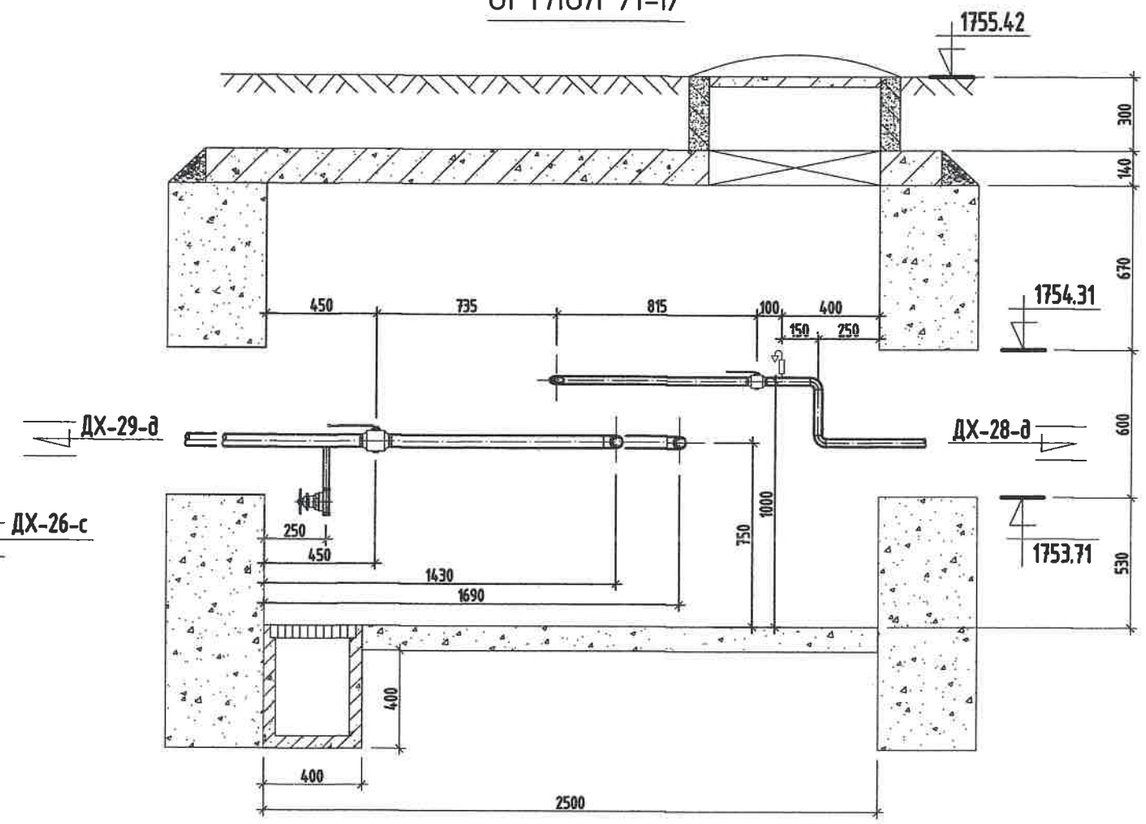

Тайлбар

Хоолойн голч	Юүлзгч ○	Хий авагч •
Ф159х4.5	Ф50	Ф20
Ф133х4.0	Ф40	Ф20
Ф108х4.0	Ф40	Ф20
Ф89х3.5	Ф40	Ф20
Ф76х3.0	Ф25	Ф15
Ф57х3.0	Ф25	Ф15
Ф45х2.5	Ф25	Ф15

Сунгуулийн хэвлэлийн огноо: 2023/02/13

KINGSEA E&C
Consalting group Co.,Ltd
Хаяг: Улаанбаатар,ХУД,3-р хороо, Энхтайвны гудамж, 5-р байр Хан-Өргөө оффис, 901 тоот
Утас: 98111987, 77190404
КИНГСИЙ ИНЖЕНЕР ЭНД КОНСТРАКШН"ХХК

Завхан аймаг. Улиастай сум.

2-Р ХЭЛХЭЭНИЙ ГАДНА ДУЛААН ХАНГАМЖИЙН ШУГАМЫН ӨӨРЧЛӨЛТ, ШИНЭЧЛЭЛТ /8-Р УДДТ/

Дулааны худаг-27, Байгуулалт, огтлол 1-1

Инженер		Л.Баасанхүү	Е.Г Шифр: КС 02-32/22	Масштаб:	Ye шат: А3
Гүйцэтгэсэн		Н.Батдорж	Т.Г Шифр:		Огноо: 2022 он
Шалгасан		Л.Баасанхүү		Зургийн дугаар: ГДГ-105	Бух хуудас: 116

2023/02/13

69-р цэгийн ДХ-28-н байгуулалт. М1:25

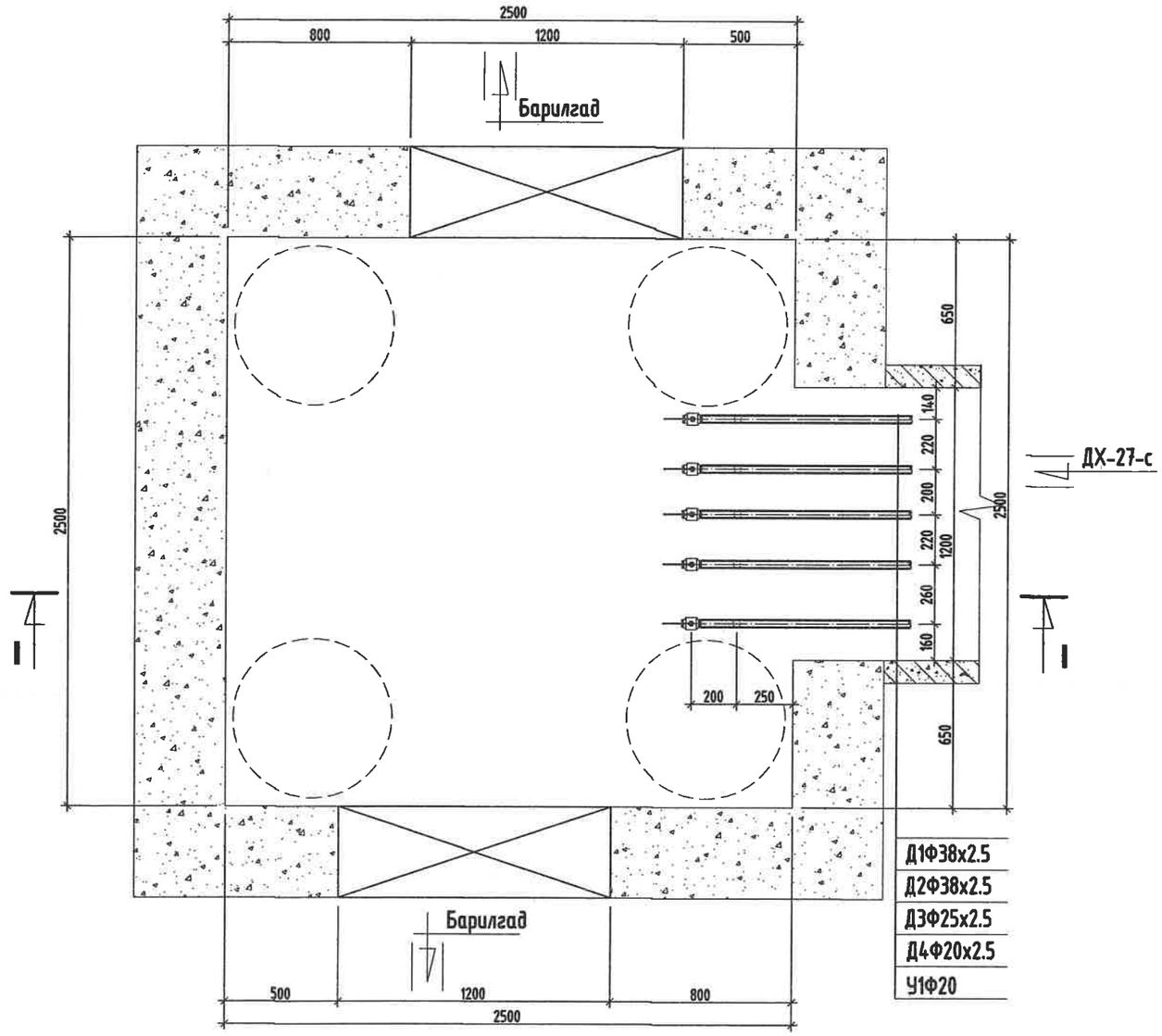

ОГТЛОЛ /I-I/

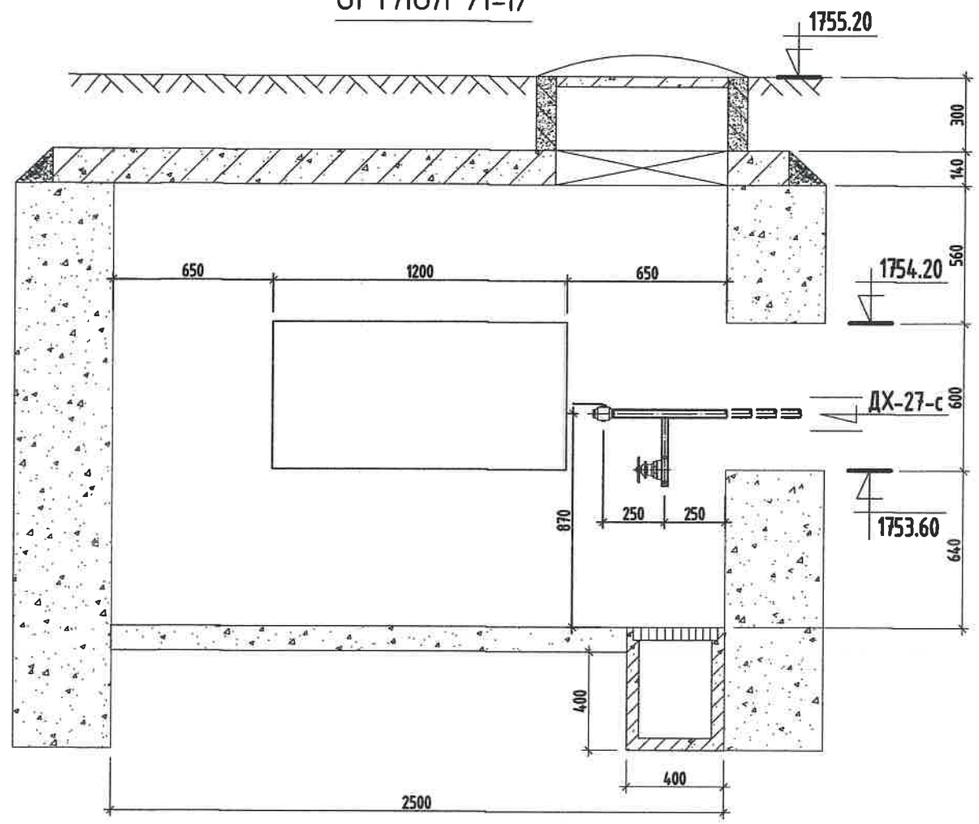

МАТЕРИАЛЫН ТҮҮВЭР

Д/д	Тэмдэглэгээ	Материалын нэр	Тоо хэмжээ	Нэгж жин /кг/	Хэмжих нэгж
1	T>100°C P>1.6 МПа	Бөмбөлгөн хаалт Ф32мм/Ф20мм/Ф15	2/1/1		шир
2	T>5°C P>1.6 МПа	Бөмбөлгөн хаалт Ф20мм	1		шир
3	15с22нж	Ус буулгах хаалт Ф15мм	5		шир
4	Хэмжээ 2.5х2.5х1.8h	Худгийн барилга бүтээц	1		шир
5		Даацын ялуу ДЯ-18-12-22	9		шир

Тайлбар

Хоолойн голч	Юүлэгч ○	Хий авагч •
Ф159х4.5	Ф50	Ф20
Ф133х4.0	Ф40	Ф20
Ф108х4.0	Ф40	Ф20
Ф89х3.5	Ф40	Ф20
Ф76х3.0	Ф25	Ф15
Ф57х3.0	Ф25	Ф15
Ф45х2.5	Ф25	Ф15

KINGSEA E&C
Consulting group Co.,Ltd
Хаяг: Чингэлтэй дүүрэг,ХУД,3-р хороо, Энхтайвны өргөн чөлөө, 5-р байр Хан-Эрдэнэ оффис, 901 өрөө
Утас: 98111987, 77190404
КИНГСИЙ ИНЖЕНЕР ЭНД КОНСТРАКШН"ХХК

Завхан аймаг. Улиастай сум.

2-Р ХЭЛХЭЭНИЙ ГАДНА ДУЛААН ХАНГАМЖИЙН ШУГАМЫН ӨӨРЧЛӨЛТ, ШИНЭЧЛЭЛТ /8-Р УДДТ/

Дулааны худаг-28, Байгуулалт, огтлол 1-1

Инженер		Л.Баасанхүү	Е.Г Шифр: КС 02-32/22	Масштаб:	Үе шат: АЗ
Гүйцэтгэсэн		Н.Батдорж	Т.Г Шифр:		Огноо: 2022 он
Шалгасан		Л.Баасанхүү		Зургийн дугаар: ГДГ-106	Бүх хуудас: 116

Сүүлчийн хэвлэсэн огноо: 2023/02/13

2023/02/13

72-р цэгийн ДХ-29-н байгуулалт. М1:25

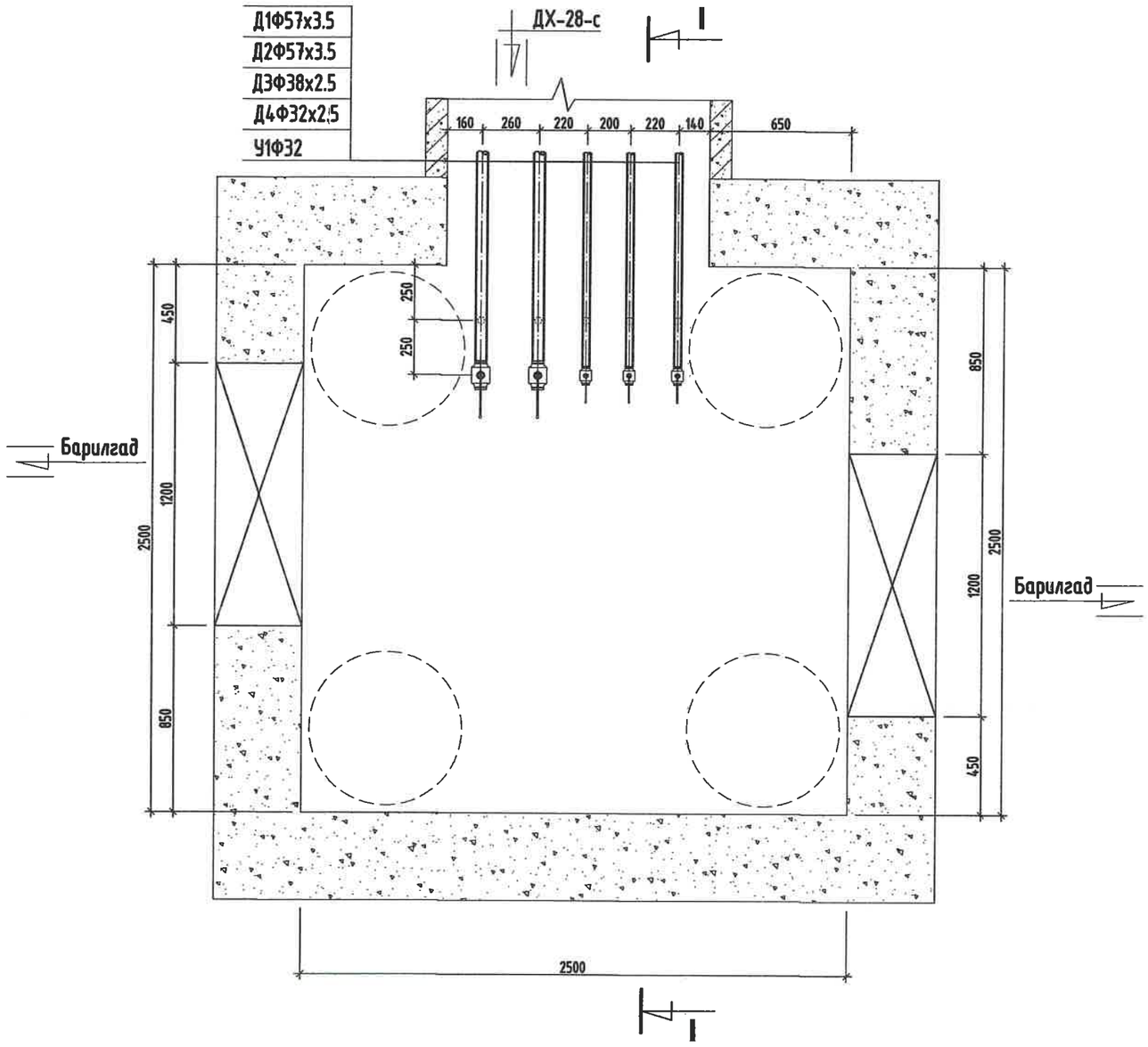

ОГТЛОЛ /I-I/

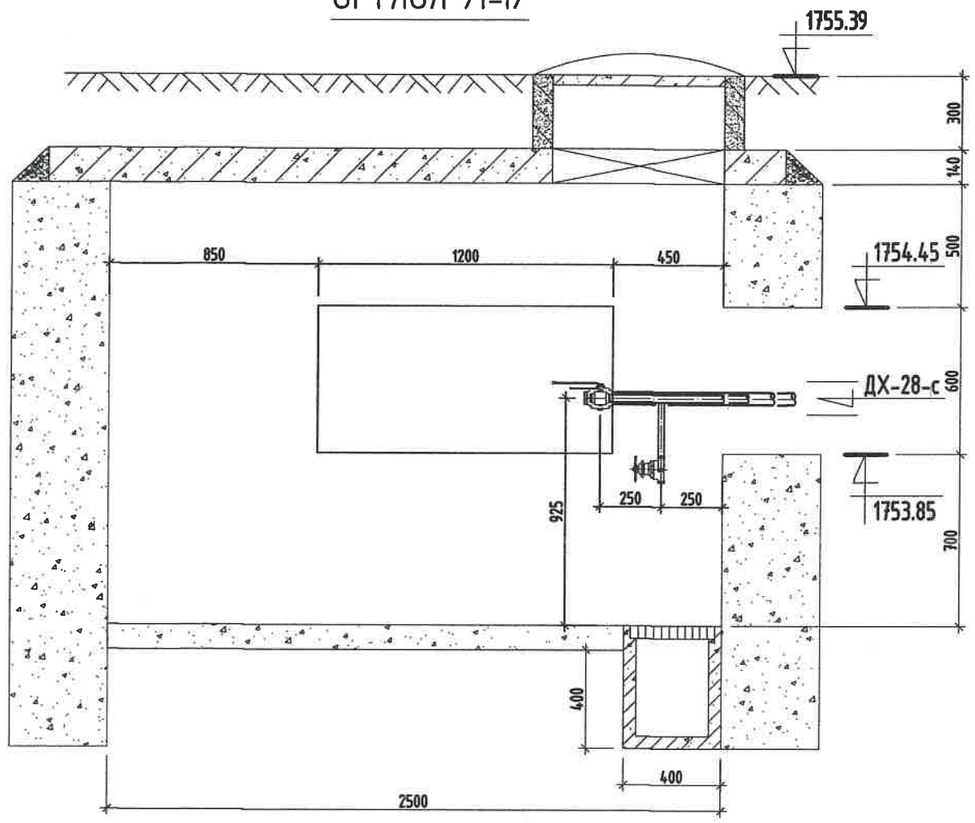

МАТЕРИАЛЫН ТҮҮВЭР

Д/д	Тэмдэглэгээ	Материалын нэр	Тоо хэмжээ	Нэгж жин /кг/	Хэмжих нэгж
1	T>100°C P>1.6 МПа	Бөмбөлгөн хаалт Ф50мм/Ф32мм/Ф25	2/1/1		шир
2	T>5°C P>1.6 МПа	Бөмбөлгөн хаалт Ф32мм	1		шир
3	15с22нж	Ус буулгах хаалт Ф25мм/Ф20мм	2/3		шир
4	Хэмжээ 2.5х2.5х1.8h	Худгийн барилга бүтээц	1		шир
5		Даацын ялуу ДЯ-18-12-22	9		шир

Тайлбар

Хоолойн голч	Үүлэгч ○	Хий авагч •
Ф159х4.5	Ф50	Ф20
Ф133х4.0	Ф40	Ф20
Ф108х4.0	Ф40	Ф20
Ф89х3.5	Ф40	Ф20
Ф76х3.0	Ф25	Ф15
Ф57х3.0	Ф25	Ф15
Ф45х2.5	Ф25	Ф15

KINGSEA E&C
Consulting group Co.,Ltd
Хаяг: Улаанбаатар,ХУД,3-р хороо, Энхтайвны гудамж, 5-р байр Хан-Өргөө оффис, 901 тоот
Утас: 98111987, 77190404
КИНГСИЙ ИНЖЕНЕР ЭНД КОНСТРАКШН"ХХК

Завхан аймаг. Улиастай сум.

2-Р ХЭЛХЭЭНИЙ ГАДНА ДУЛААН ХАНГАМЖИЙН ШУГАМЫН ӨӨРЧЛӨЛТ, ШИНЭЧЛЭЛТ /8-Р УДДТ/

Дулааны худаг-29, Байгуулалт, огтлол 1-1

Инженер		Л.Баасанхүү	Е.Г Шифр: КС 02-32/22	Масштаб:	Үе шат: АЗ
Гүйцэтгэсэн		Н.Батдорж	Т.Г Шифр:	Зургийн дугаар: ГДГ-107	Огноо: 2022 он
Шалгасан		Л.Баасанхүү			Бух хуудас: 116

Сүүлчийн хэвлэсэн огноо: 2023/02/13

75-р цэгийн ДХ-30-н байгуулалт. М1:25

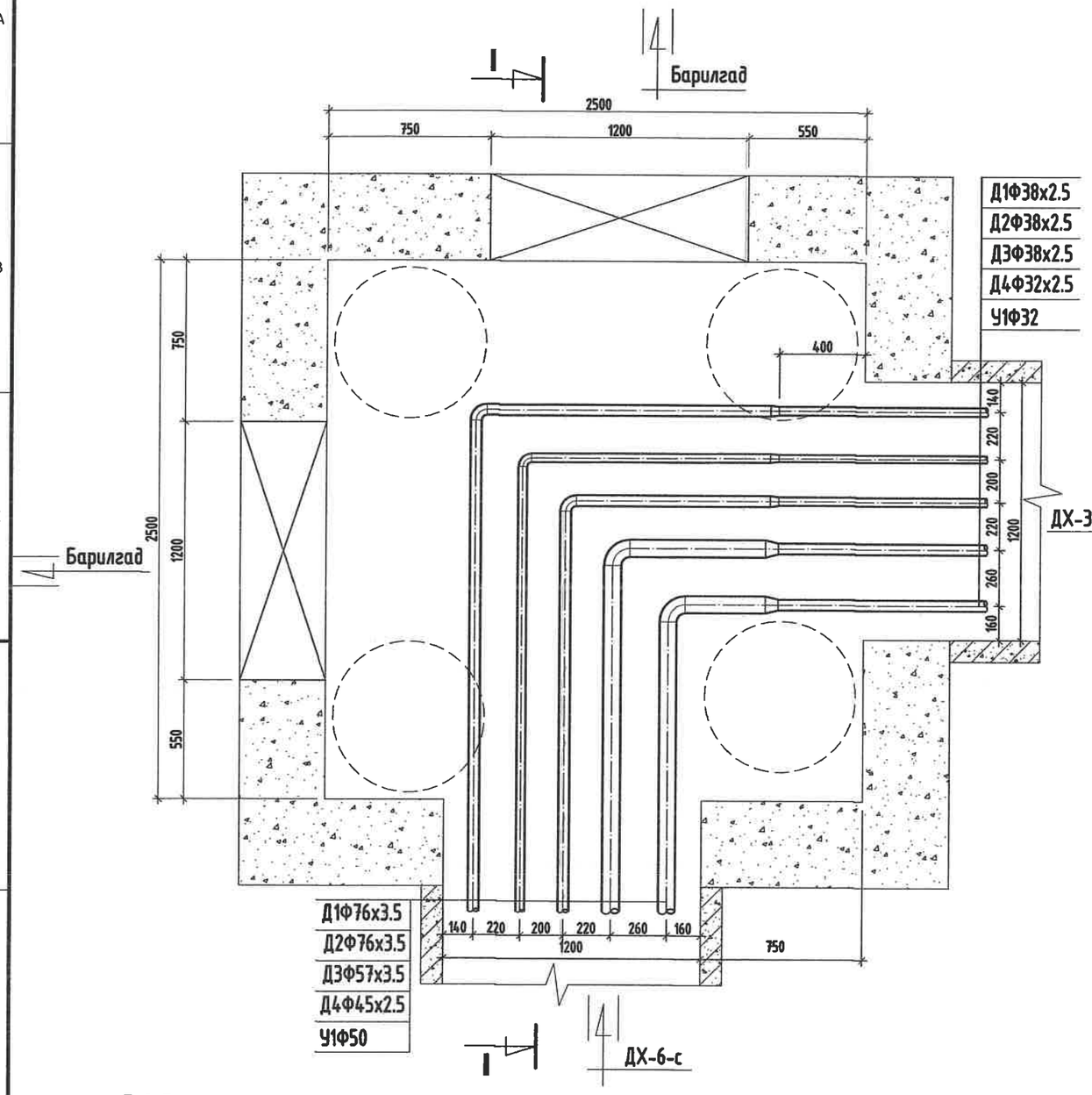

ОГТЛОЛ /I-I/

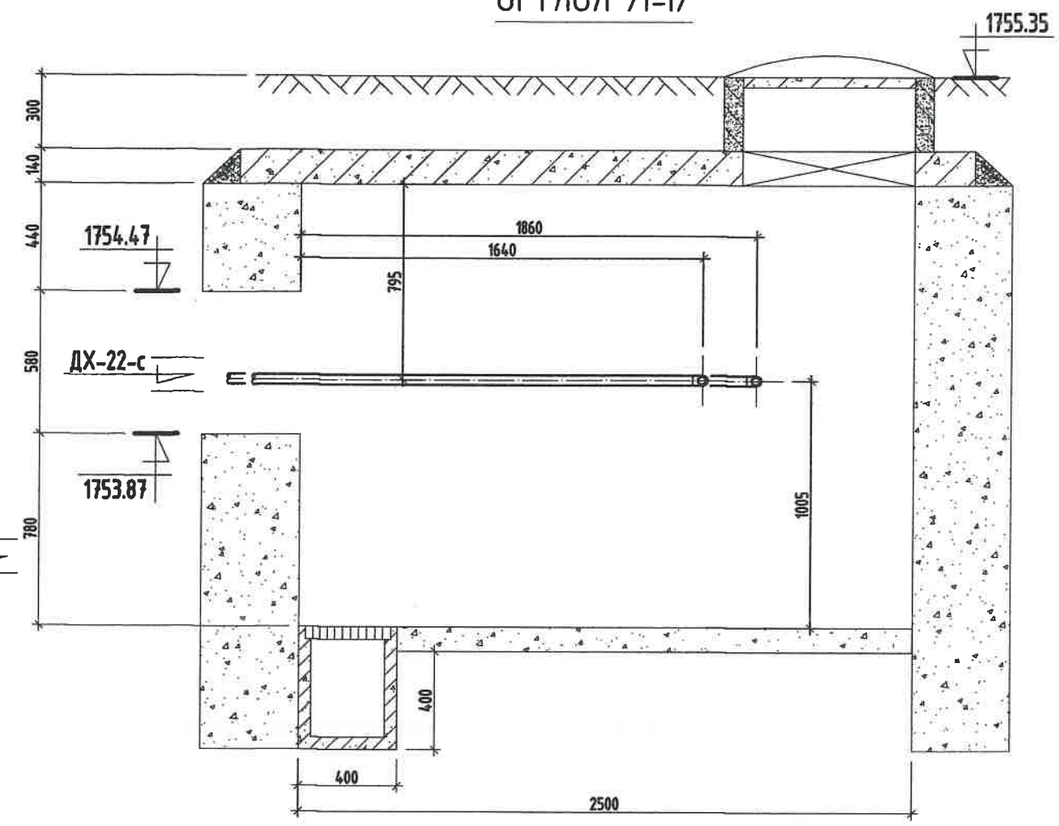

Тайлбар

Хоолойн голч	Юүлэгч ○	Хий авагч •
Ф159х4.5	Ф50	Ф20
Ф133х4.0	Ф40	Ф20
Ф108х4.0	Ф40	Ф20
Ф89х3.5	Ф40	Ф20
Ф76х3.0	Ф25	Ф15
Ф57х3.0	Ф25	Ф15
Ф45х2.5	Ф25	Ф15

МАТЕРИАЛЫН ТҮҮВЭР

Д/д	Тэмдэглэгээ	Материалын нэр	Тоо хэмжээ	Нэгж жин /кг/	Хэмжих нэгж
1	ГОСТ 10704-91	Ган булан Ф70мм	2		шир
2	ГОСТ 3262-75	Цайртай ган булан Ф50/40мм	2/1		шир
3	ГОСТ 10704-91	Ган шилжвэр Ф70/32мм	2		шир
4	ГОСТ 3262-75	Цайрдсан ган шилжвэр Ф50/32мм, Ф40/25мм	2/1		шир
5	Хэмжээ 2.5х2.5х1.8h	Худгийн барилга бүтээц	1		шир
6		Даацын ялуу ДЯ-18-12-22	12		шир

KINGSEA E&C
Consulting group Co.,Ltd
Хаяг: Чингэлтэй дүүрэг,Х.Уйл,3-р хороо. Энхтайвны гудамж, 5-р байр Хан-Эрдэнэ оффис, 901 тоот
Утас: 98111987, 77190444
КИНГСИЙ ИНЖЕНЕР ЗӨВ КОНСТРАКШН"ХХК

Завхан аймаг. Улиастай сум.

2-Р ХЭЛХЭЭНИЙ ГАДНА ДУЛААН ХАНГАМЖИЙН ШУГАМЫН ӨӨРЧЛӨЛТ, ШИНЭЧЛЭЛТ /8-Р УДДТ/

Дулааны худаг-30, Байгуулалт, огтлол 1-1

Инженер		Л.Баасанхүү	Е.Г Шифр: КС 02-32/22	Масштаб:	Үе шат: АЗ
Гүйцэтгэсэн		Н.Батдорж	Т.Г Шифр:		Огноо: 2022 он
Шалгасан		Л.Баасанхүү		Зургийн дугаар: ГДГ-108	Бүх хуудас: 116

Сугалчийн хэвлэсэн огноо: 2023/02/13

2023/02/13

76-р цэгийн ДХ-31-н байгуулалт. М1:25

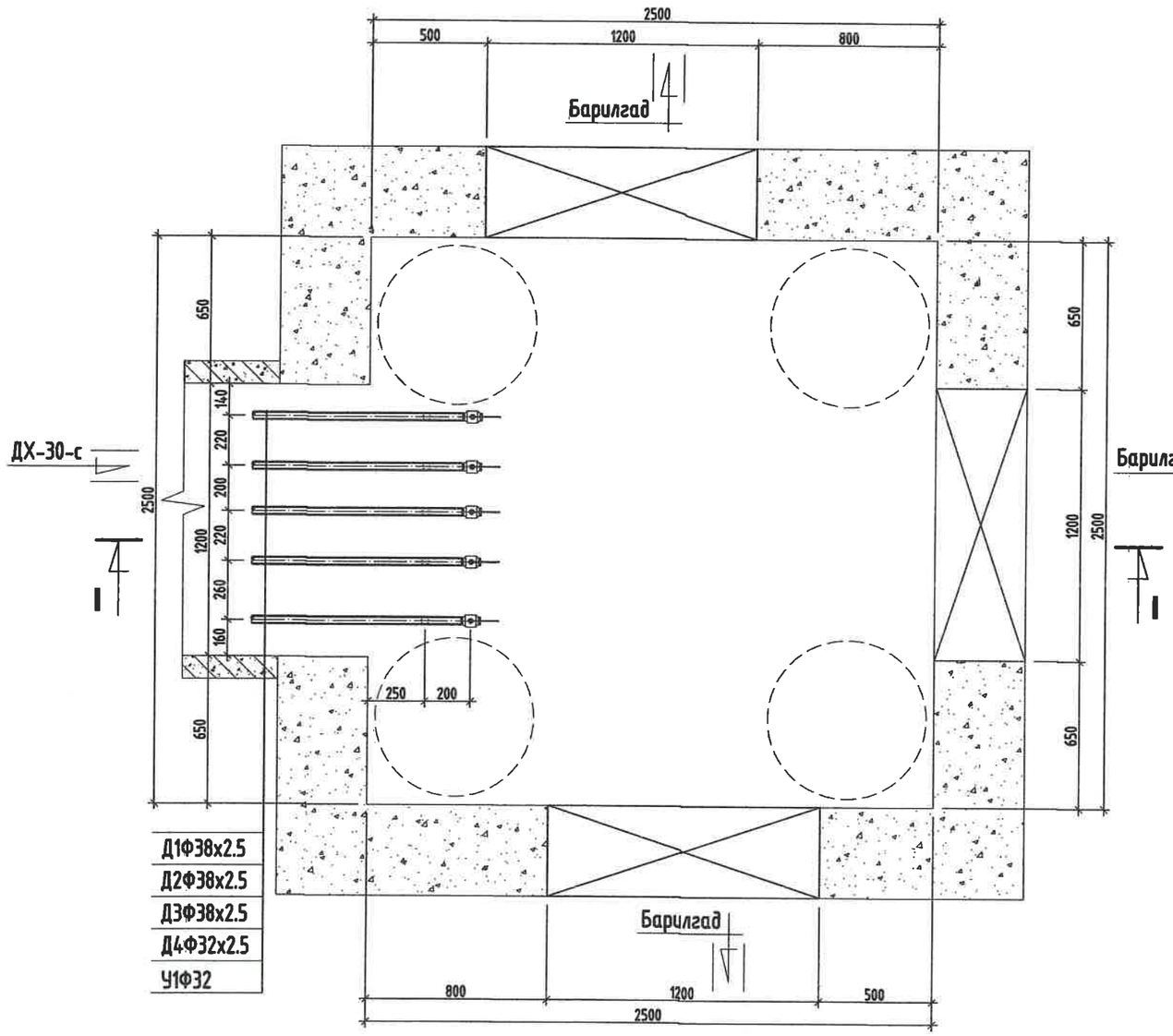

ОГТЛОЛ /I-I/

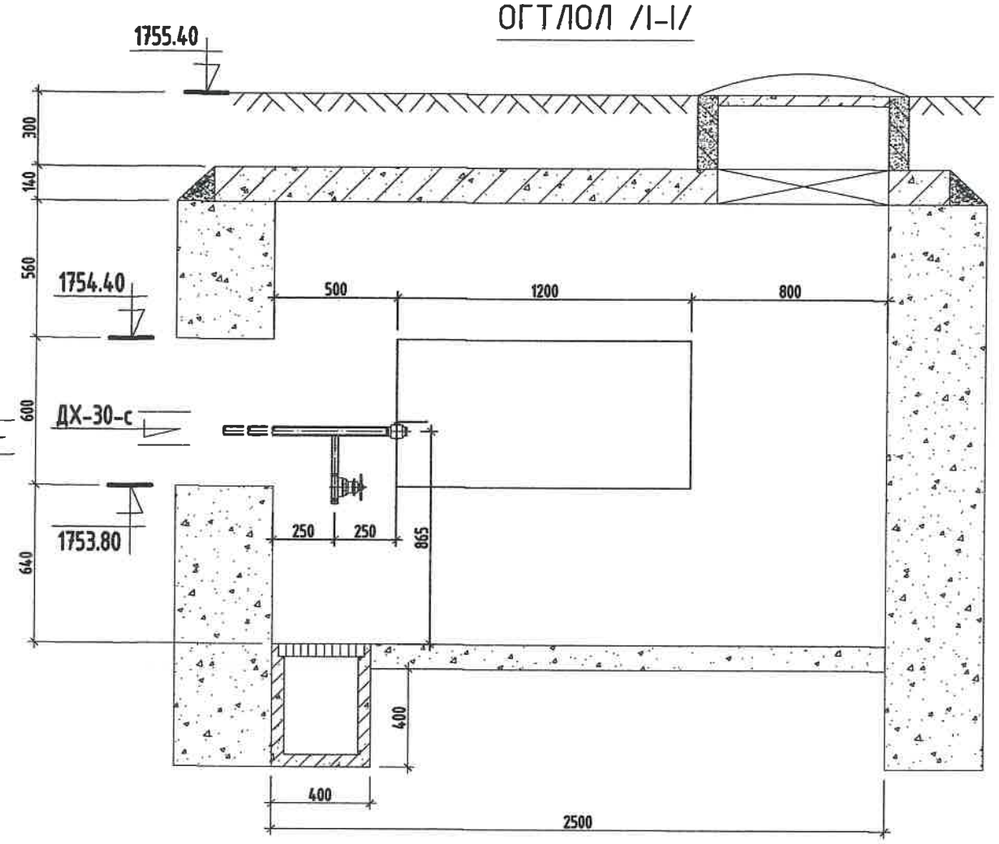

МАТЕРИАЛЫН ТҮҮВЭР

Д/д	Тэмдэглэгээ	Материалын нэр	Тоо хэмжээ	Нэгж жин /кг/	Хэмжих нэгж
1	T>100°C P>1.6 МПа	Бөмбөлгөн хаалт Ф32мм/Ф25	3/1		шир
2	T>5°C P>1.6 МПа	Бөмбөлгөн хаалт Ф32мм	1		шир
3	15с22нж	Ус буулгах хаалт Ф20мм/Ф15мм	4/1		шир
4	Хэмжээ 2.5х2.5х1.8h	Худгийн барилга бүтээц	1		шир
5		Даацын ялуу ДЯ-18-12-22	12		шир

Тайлбар

Хоолойн голч	Юүлэгч ○	Хий авагч •
Ф159х4.5	Ф50	Ф20
Ф133х4.0	Ф40	Ф20
Ф108х4.0	Ф40	Ф20
Ф89х3.5	Ф40	Ф20
Ф76х3.0	Ф25	Ф15
Ф57х3.0	Ф25	Ф15
Ф45х2.5	Ф25	Ф15

KINGSEA E&C
Consulting group Co.,Ltd
Хаяг: Улаанбаатар,ХУД,3-р хороо, Энхтайвны гудамж, 5-р байр Хан-Өргөө оффис, 901 тоот
Утас: 98111987, 77190404
КИНГСИЙ ИНЖЕНЕР ЗӨВ КОНСТРАКШН"ХХК

Зөвхөн аймаг. Улиастай сум.

2-Р ХЭЛХЭЭНИЙ ГАДНА ДУЛААН ХАНГАМЖИЙН ШУГАМЫН ӨӨРЧЛӨЛТ, ШИНЭЧЛЭЛТ /8-Р УДДТ/

Дулааны худаг-31, Байгуулалт, огтлол 1-1

Инженер		Л.Баасанхүү	Е.Г Шифр: КС 02-32/22	Масштаб:	Үе шат: А3
Гүйцэтгэсэн		Н.Батдорж	Т.Г Шифр:		Огноо: 2022 он
Шалгасан		Л.Баасанхүү		Зургийн дугаар: ГДГ-109	Бух хуудас: 116

Сүүлчийн хэвлэсэн огноо: 2023/02/13

78-р цэгийн ДХ-32-н байгуулалт. М1:25

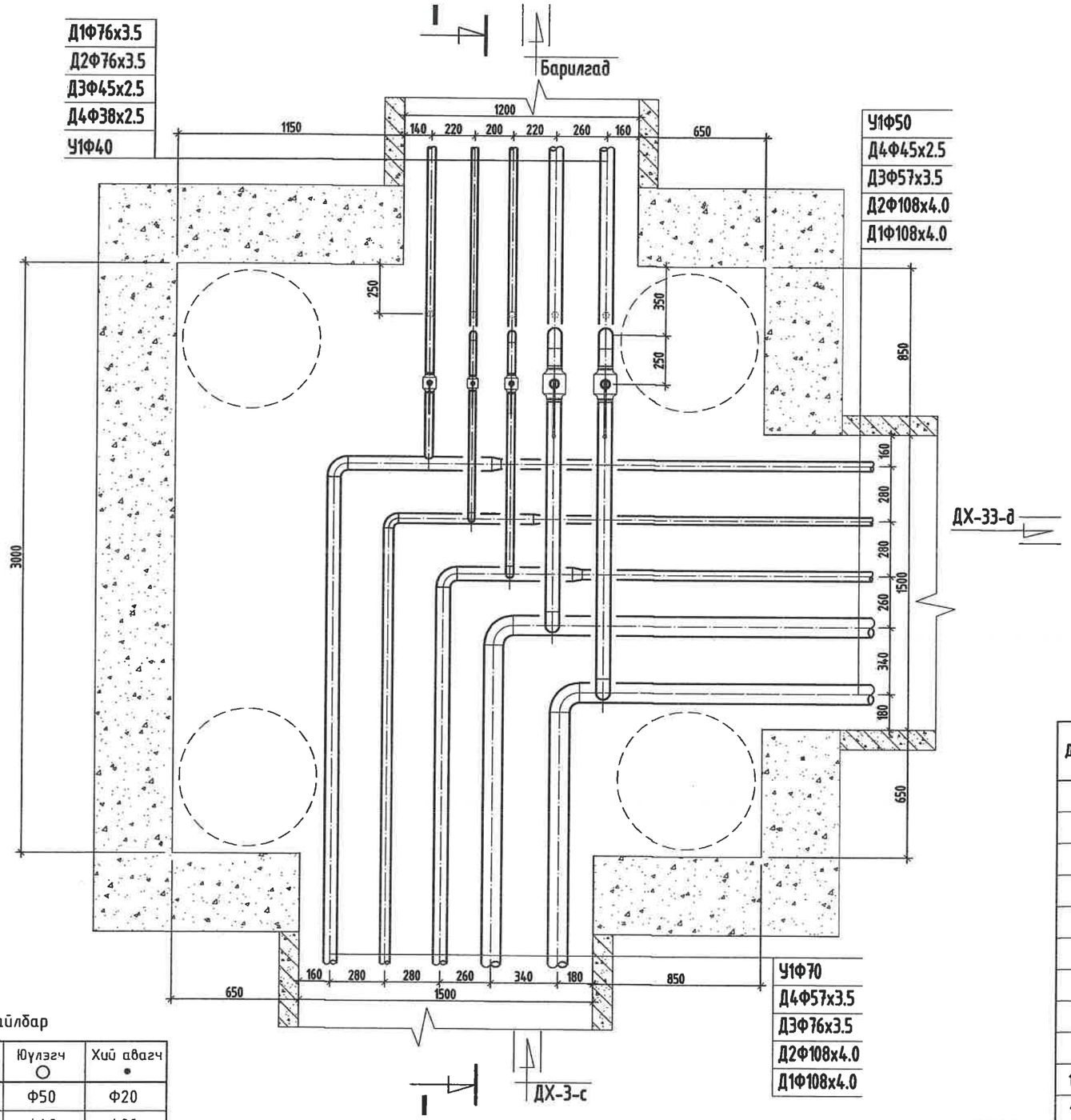

Тайлбар

Хоолойн голч	Юүлэгч ○	Хий авагч •
Ф159х4.5	Ф50	Ф20
Ф133х4.0	Ф40	Ф20
Ф108х4.0	Ф40	Ф20
Ф89х3.5	Ф40	Ф20
Ф76х3.0	Ф25	Ф15
Ф57х3.0	Ф25	Ф15
Ф45х2.5	Ф25	Ф15

МАТЕРИАЛЫН ТҮҮВЭР

Д/д	Тэмдэглэгээ	Материалын нэр	Тоо хэмжээ	Нэгж жин /кг/	Хэмжих нэгж
1	Т>100°С Р>1.6 МПа	Бөмбөлгөн хаалт Ф70мм	2		шир
2	Т>100°С Р>1.6 МПа	Бөмбөлгөн хаалт Ф40мм/Ф32мм	1/1		шир
3	Т>5°С Р>1.6 МПа	Бөмбөлгөн хаалт Ф40мм	1		шир
4	15с22нж	Ус буулгах хаалт Ф25мм/Ф20мм	4/1		шир
5	ГОСТ 10704-91	Ган булан Ф100мм/Ф70мм	2/6		шир
6	ГОСТ 3262-75	Цайрдсан ган булан Ф70мм/Ф50мм	2/1		шир
7	ГОСТ 3262-75	Цайрдсан ган булан Ф40мм/Ф32мм	6/6		шир
8	ГОСТ 3262-75	Цайрдсан ган шилжвэр Ф70/50мм, Ф50/40мм	2/1		шир
9	Хэмжээ 3.0х3.0х2.0h	Худгийн барилга бүтээц	1		шир
10		Даацын ялуу ДЯ-18-12-22	3		шир
11		Даацын ялуу ДЯ-22-12-22	6		шир

KINGSEA E&C
Consulting group Co.,Ltd
Хаяг: Улаанбаатар.ХУД.3-р хороо. Энхтайвны гудамж. 5-р байр Хан-Өргөө офис, 901 тоот
Утас: 90111987, 77190484
КИНГСИЙ ИНЖЕНЕР ЭНД КОНСТРАКШН"ХХК

Завхан аймаг. Улиастай сум.

2-Р ХЭЛХЭЭНИЙ ГАДНА ДУЛААН ХАНГАМЖИЙН ШУГАМЫН ӨӨРЧЛӨЛТ, ШИНЭЧЛЭЛТ /8-Р УДДТ/

Дулааны худаг-32, Байгуулалт, огтлол 1-1

Инженер		Л.Баасанхүү	Е.Г Шифр: КС 02-32/22	Масштаб:	Огноо: 2022 он
Гүйцэтгэсэн		Н.Батдорж	Т.Г Шифр:	Зургийн дугаар: ГДГ-110	Бух хуудас: 116
Шалгасан		Л.Баасанхүү			

Ye шат: А3

2023/02/13

Сунгалтийн хугацаа: огноо: 2023/02/13

78-р цэгийн ДХ-32-н Огтлол 1-1. М1:25

ОГТЛОЛ /I-I/

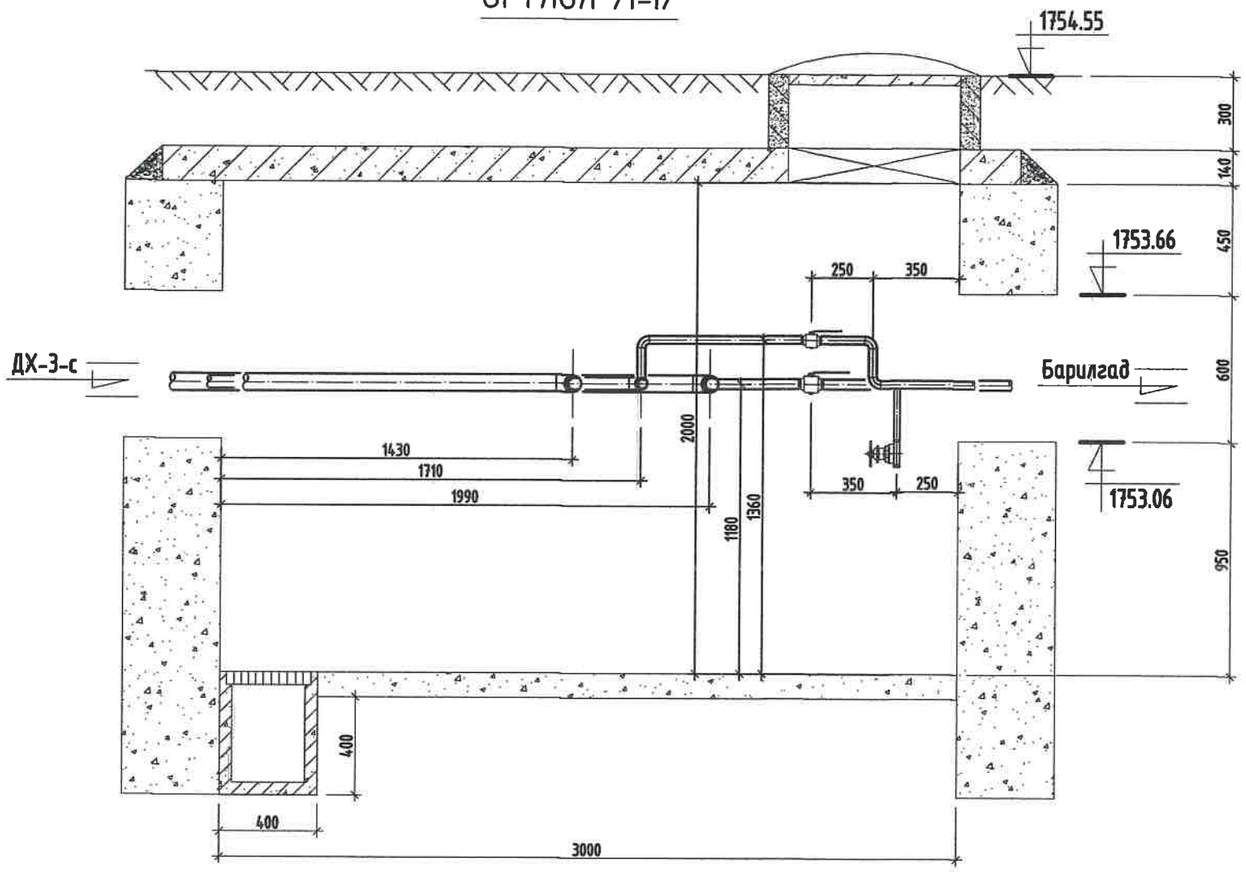

Тайлбар

Хоолойн голч	Үүлэгч ○	Хий авагч •
Ф159х4.5	Ф50	Ф20
Ф133х4.0	Ф40	Ф20
Ф108х4.0	Ф40	Ф20
Ф89х3.5	Ф40	Ф20
Ф76х3.0	Ф25	Ф15
Ф57х3.0	Ф25	Ф15
Ф45х2.5	Ф25	Ф15

Сүүлчийн хэвлэсэн огноо: 2023/02/13

KINGSEA E&C
Consulting group Co.,Ltd
Хаяг: Улаанбаатар,ХУД,3-р хороо.
Энхтайвны гудамж, 5-р байр
Хан-Өргөө оффис, 901 тоот
Утас: 90111907, 77190484
КИНГСИЙ ИНЖЕНЕР ЭНД КОНСТРАКШН"ХХК

Завхан аймаг. Улиастай сум.

2-Р ХЭЛХЭЭНИЙ ГАДНА ДУЛААН ХАНГАМЖИЙН ШУГАМЫН ӨӨРЧЛӨЛТ, ШИНЭЧЛЭЛТ /8-Р УДДТ/

Дулааны худаг-32, Огтлол 1-1					Үе шат: АЗ
Инженер		Л.Баасанхүү	Е.Г Шифр: КС 02-32/22	Масштаб:	Огноо: 2022 он
Гүйцэтгэсэн		Н.Батдорж			
Шалгасан		Л.Баасанхүү	Т.Г Шифр:	Зургийн дугаар: ГДГ-110а	Бүх хуудас: 116

2023/02/13

81-р цэгийн ДХ-33-н байгуулалт. М1:25

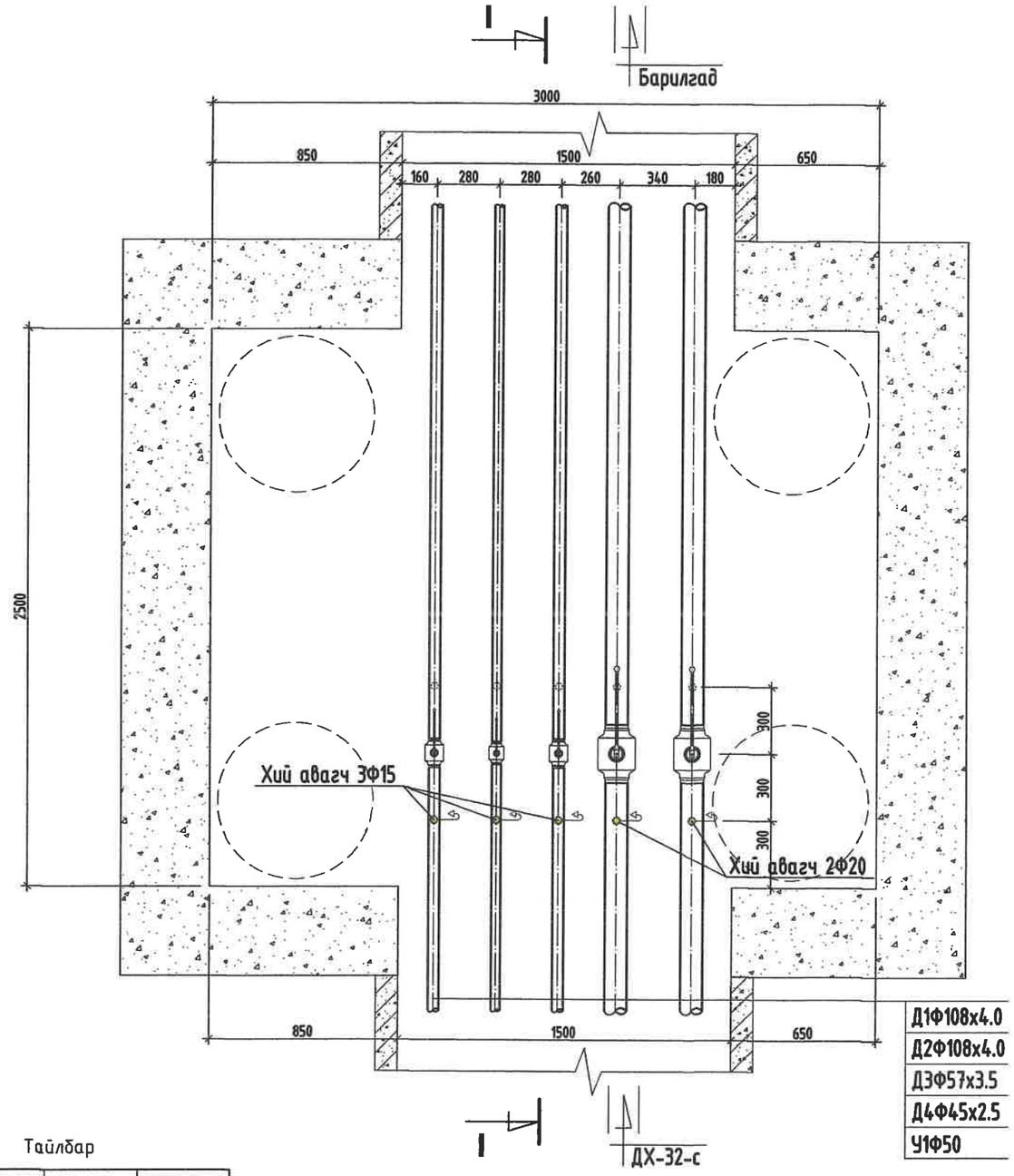

Д1Ф108х4.0
Д2Ф108х4.0
Д3Ф57х3.5
Д4Ф45х2.5
У1Ф50

ОГТЛОЛ /I-I/

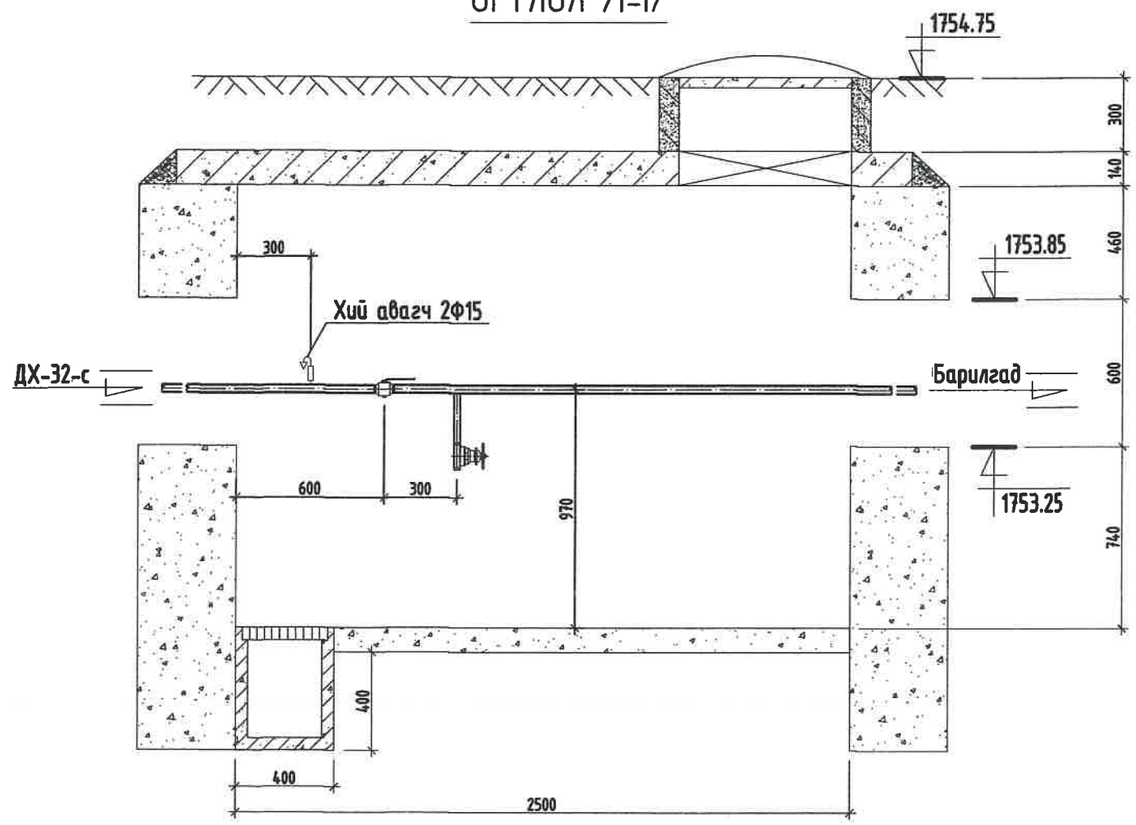

Тайлбар

Хоолойн голч	Юүлэгч ○	Хий авагч •
Ф159х4.5	Ф50	Ф20
Ф133х4.0	Ф40	Ф20
Ф108х4.0	Ф40	Ф20
Ф89х3.5	Ф40	Ф20
Ф76х3.0	Ф25	Ф15
Ф57х3.0	Ф25	Ф15
Ф45х2.5	Ф25	Ф15

МАТЕРИАЛЫН ТҮҮВЭР

Д/д	Тэмдэглэгээ	Материалын нэр	Тоо хэмжээ	Нэгж жин /кг/	Хэмжих нэгж
1	Т>100°С Р>1.6 МПа	Бөмбөлгөн хаалт Ф100мм	2		шир
2	Т>100°С Р>1.6 МПа	Бөмбөлгөн хаалт Ф50мм/Ф40мм	1/1		шир
3	Т>5°С Р>1.6 МПа	Бөмбөлгөн хаалт Ф50мм	1		шир
4	15с22нж	Хий авагч хаалт Ф20мм/Ф15мм	2/3		шир
5	15с22нж	Ус буулгах хаалт Ф40мм/Ф25мм	2/3		шир
6	Хэмжээ 3.0х3.0х2.0h	Худгийн барилга бүтээц	1		шир
7		Даацын ялуу ДЯ-22-12-22	6		шир

KINGSEA E&C
Consulting group Co.,Ltd
Хаяг: Улаанбаатар,ХУД,3-р хороо, Энхтайвны гудамж, 5-р байр Хан-Өргөө оффис, 901 тоот
Утас: 90111997, 77190404
КИНГСИЙ ИНЖЕНЕР ЭНД КОНСТРАКШН"ХХК

Завхан аймаг. Улиастай сум.

2-Р ХЭЛХЭЭНИЙ ГАДНА ДУЛААН ХАНГАМЖИЙН ШУГАМЫН ӨӨРЧЛӨЛТ, ШИНЭЧЛЭЛТ /8-Р УДДТ/

Дулааны худаг-32, Байгуулалт, огтлол 1-1

Үе шат: АЗ

Инженер		Л.Баасанхүү	Е.Г Шифр: КС 02-32/22	Масштаб:	Огноо: 2022 он
Гүйцэтгэсэн		Н.Батдорж	Т.Г Шифр:	Зургийн дугаар: ГДГ-111	Бух хуудас: 116
Шалгасан		Л.Баасанхүү			

Сүүлчийн хэвлэсэн огноо: 2023/02/13

85-р цэгийн ДХ-34-н байгуулалт. М1:25

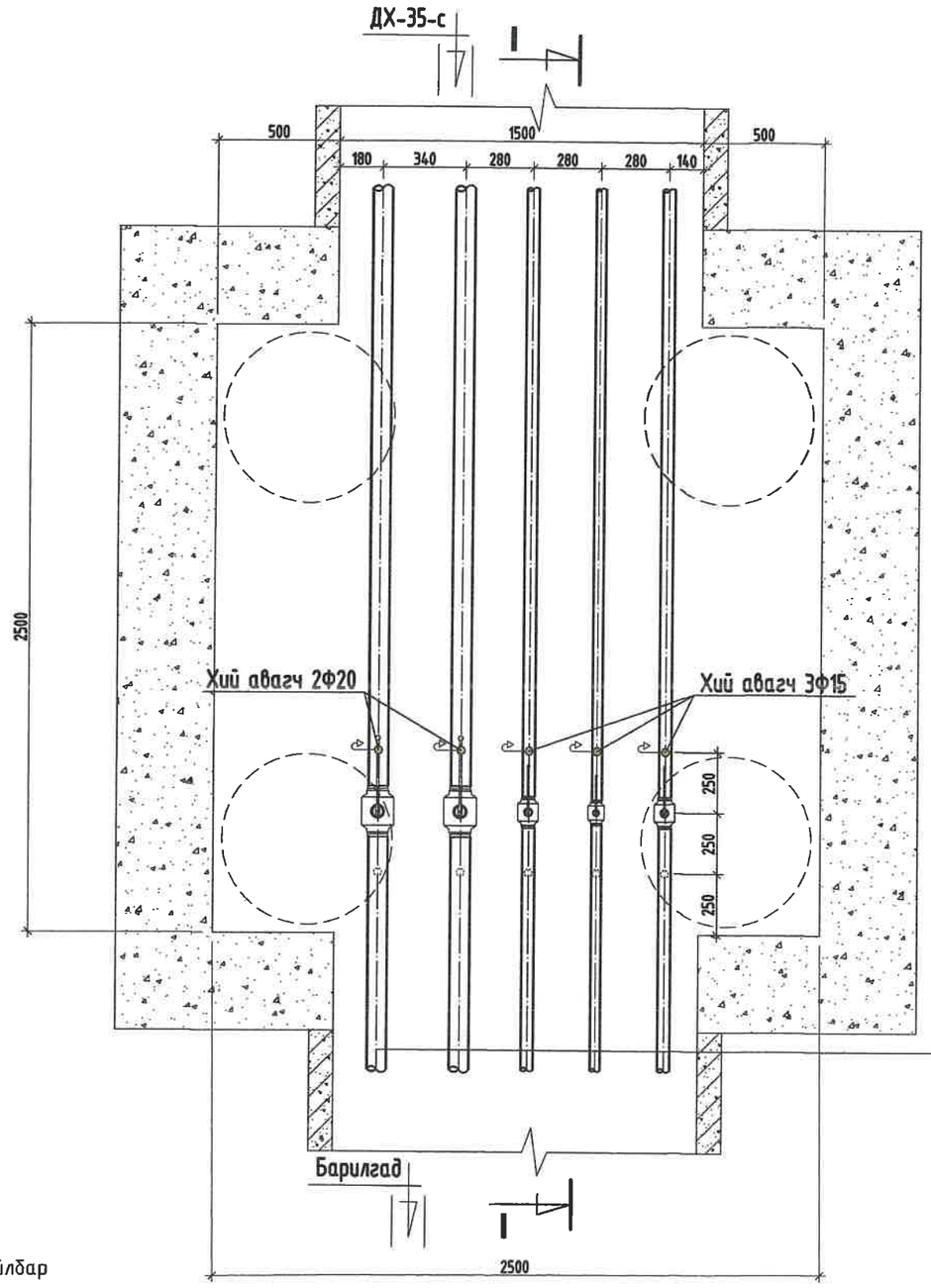

Д1Ф89х3.5
Д2Ф89х3.5
Д3Ф57х3.5
Д4Ф45х2.5
У1Ф50

ОГТЛОЛ /I-I/

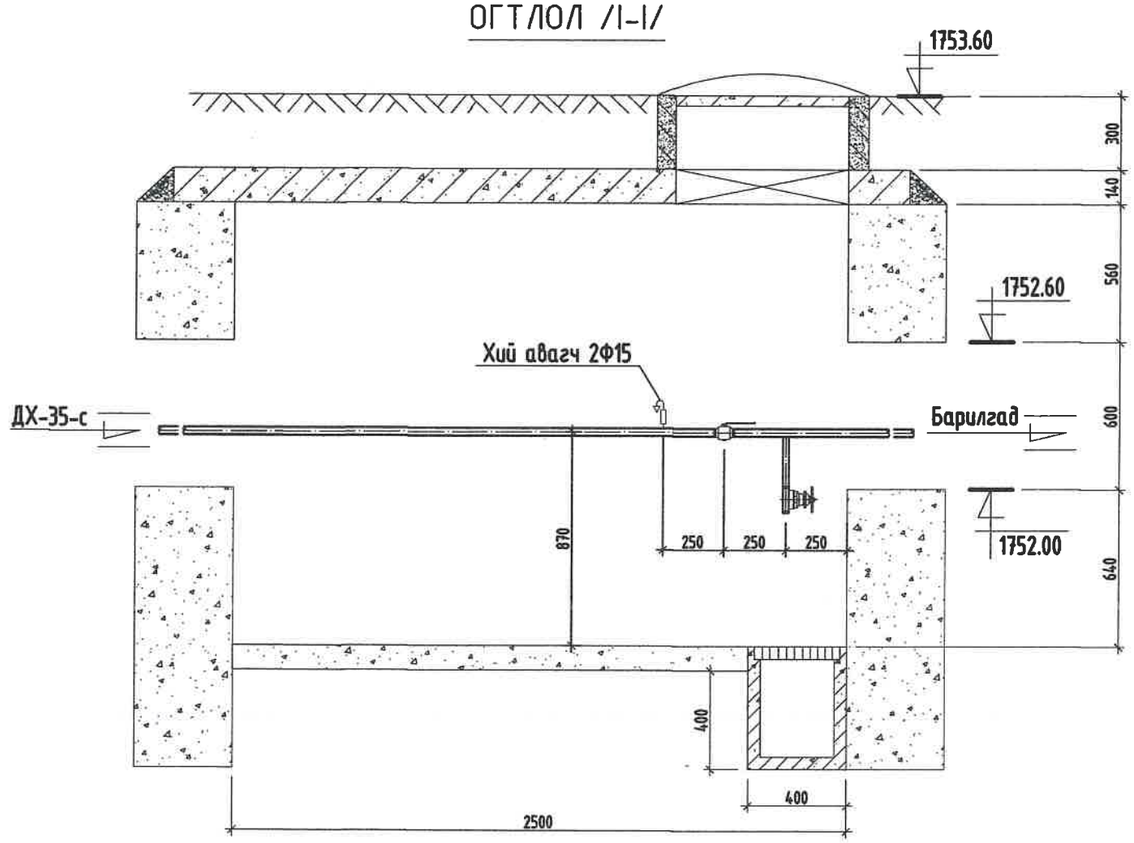

Тайлбар

Хоолойн голч	Юүлэгч ○	Хий авагч •
Ф159х4.5	Ф50	Ф20
Ф133х4.0	Ф40	Ф20
Ф108х4.0	Ф40	Ф20
Ф89х3.5	Ф40	Ф20
Ф76х3.0	Ф25	Ф15
Ф57х3.0	Ф25	Ф15
Ф45х2.5	Ф25	Ф15

МАТЕРИАЛЫН ТҮҮВЭР

Д/д	Тэмдэглэгээ	Материалын нэр	Тоо хэмжээ	Нэгж жин /кг/	Хэмжих нэгж
1	Т>100°С Р>1.6 МПа	Бөмбөлгөн хаалт Ф80мм	2		шир
2	Т>100°С Р>1.6 МПа	Бөмбөлгөн хаалт Ф50мм/Ф40мм	1/1		шир
3	Т>5°С Р>1.6 МПа	Бөмбөлгөн хаалт Ф50мм	1		шир
4	15с22нж	Ус буулгах хаалт Ф40мм/Ф25мм	2/3		шир
5	15с22нж	Хий авагч хаалт Ф20мм/Ф15мм	2/3		шир
6	Хэмжээ 2.5х2.5х1.8h	Худгийн барилга бүтээц	1		шир
7		Даацын ялуу ДЯ-22-12-22	6		шир

KINGSEA E&C
Consulting group Co.,Ltd
Хаяг: Улаанбаатар,ХУД,3-р хороо, Энгэльсийн гудамж, 5-р байр Хан-Өргөө оффис, 901 коот
Утас: 98111987, 77190404
КИНГСИЙ ИНЖЕНЕР ЭНД КОНСТРАКШН"ХХК

Завхан аймаг. Улиастай сум.

2-Р ХЭЛХЭЭНИЙ ГАДНА ДУЛААН ХАНГАМЖИЙН ШУГАМЫН ӨӨРЧЛӨЛТ, ШИНЭЧЛЭЛТ /8-Р УДДТ/

Дулааны худаг-34, Байгуулалт, огтлол 1-1

Инженер		Л.Баасанхүү	Е.Г Шифр: КС 02-32/22	Масштаб:	Ye шат: А3
Гүйцэтгэсэн		Н.Батдорж	Т.Г Шифр:	Зургийн дугаар: ГДГ-112	Огноо: 2022 он
Шалгасан		Л.Баасанхүү			Бүх хуудас: 116

Сүүлчийн хэвлэсэн огноо: 2023/02/13

2023/02/13

84-р цэгийн ДХ-35-н байгуулалт. М1:25

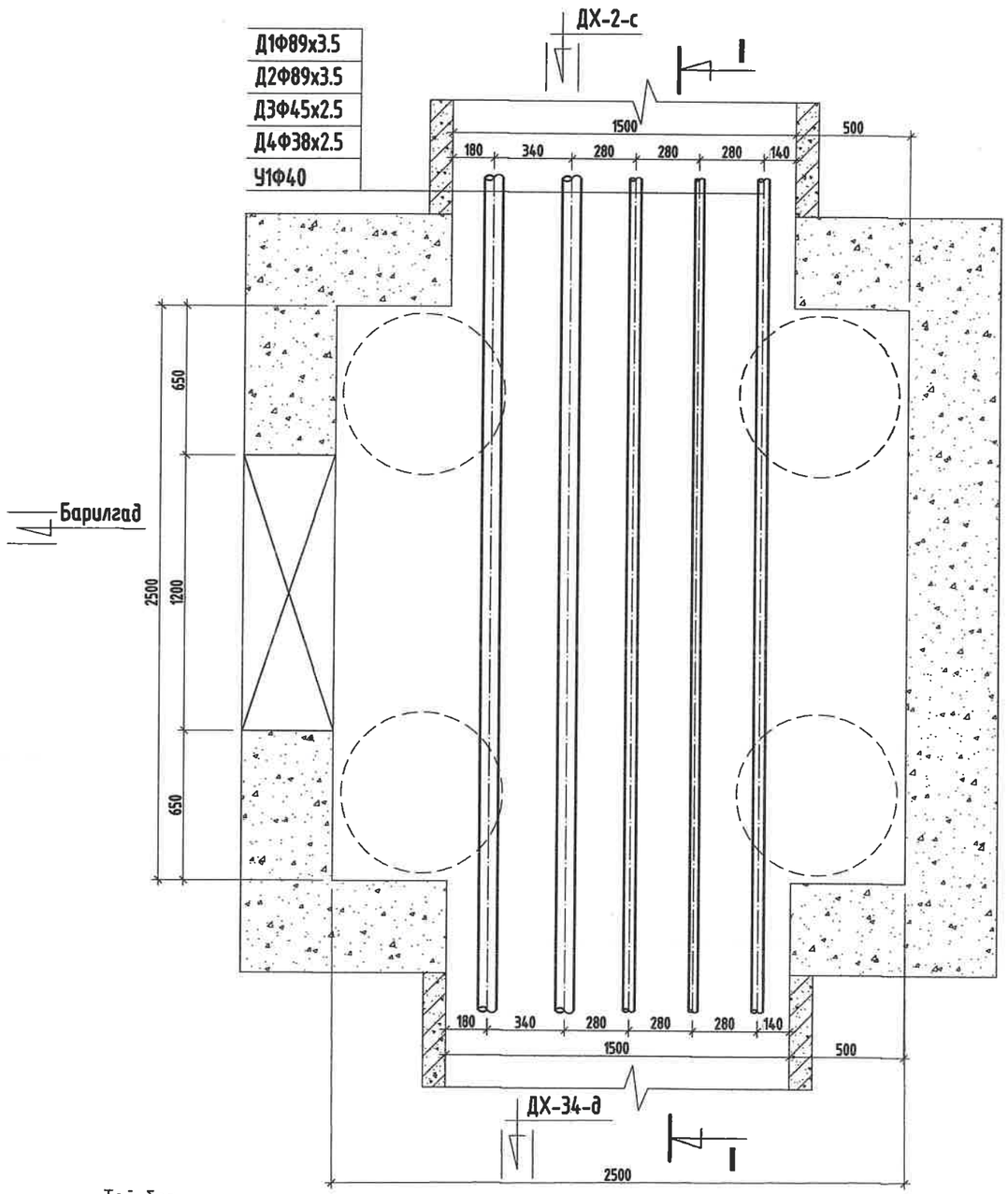

ОГТЛОЛ /I-I/

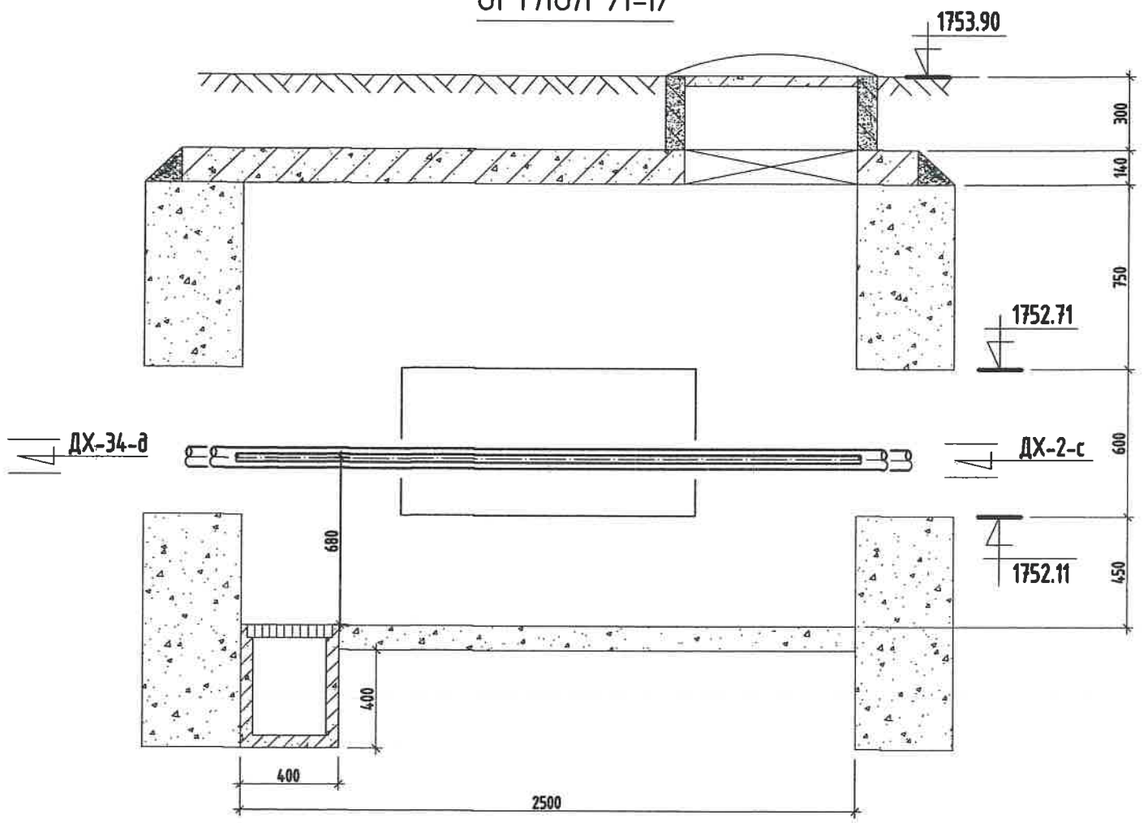

Тайлбар

Хоолойн голч	Үүлэгч ○	Хий авагч •
Ф159х4.5	Ф50	Ф20
Ф133х4.0	Ф40	Ф20
Ф108х4.0	Ф40	Ф20
Ф89х3.5	Ф40	Ф20
Ф76х3.0	Ф25	Ф15
Ф57х3.0	Ф25	Ф15
Ф45х2.5	Ф25	Ф15

МАТЕРИАЛЫН ТҮҮВЭР

Д/д	Тэмдэглэгээ	Материалын нэр	Тоо хэмжээ	Нэгж жин /кг/	Хэмжих нэгж
1	Хэмжээ 2.5х2.5х1.8h	Худгийн барилга бүтээц	1		шир
2		Даацын ялуу ДЯ-18-12-22	3		шир
3		Даацын ялуу ДЯ-22-12-22	6		шир

KINGSEA E&C
Consulting group Co.,Ltd
Хаяг: Улаанбаатар,ХУД,3-р хороо, Энхэлийн гудамж, 5-р байр Хан-Өргөө оффис, 901 тоот
Утас: 98111987, 77190484
КИНГСИЙ ИНЖЕНЕР ЭНД КОНСТРАКШН"ХХК

Завхан аймаг. Улиастай сум.

2-Р ХЭЛХЭЭНИЙ ГАДНА ДУЛААН ХАНГАМЖИЙН ШУГАМЫН ӨӨРЧЛӨЛТ, ШИНЭЧЛЭЛТ /8-Р УДДТ/

Дулааны худаг-35, Байгуулалт, огтлол 1-1

Инженер		Л.Баасанхүү	Е.Г Шифр: КС 02-32/22	Масштаб:	Үе шат: АЗ
Гүйцэтгэгч		Н.Батдорж	Т.Г Шифр:	Зургийн дугаар: ГДГ-113	Огноо: 2022 он
Шалгасан		Л.Баасанхүү			Бух хуудас: 116

Сүлжээний хэмжээн огноо: 2023/02/13

2023/02/13

90-р цэгийн ДХ-36-н байгуулалт. М1:25

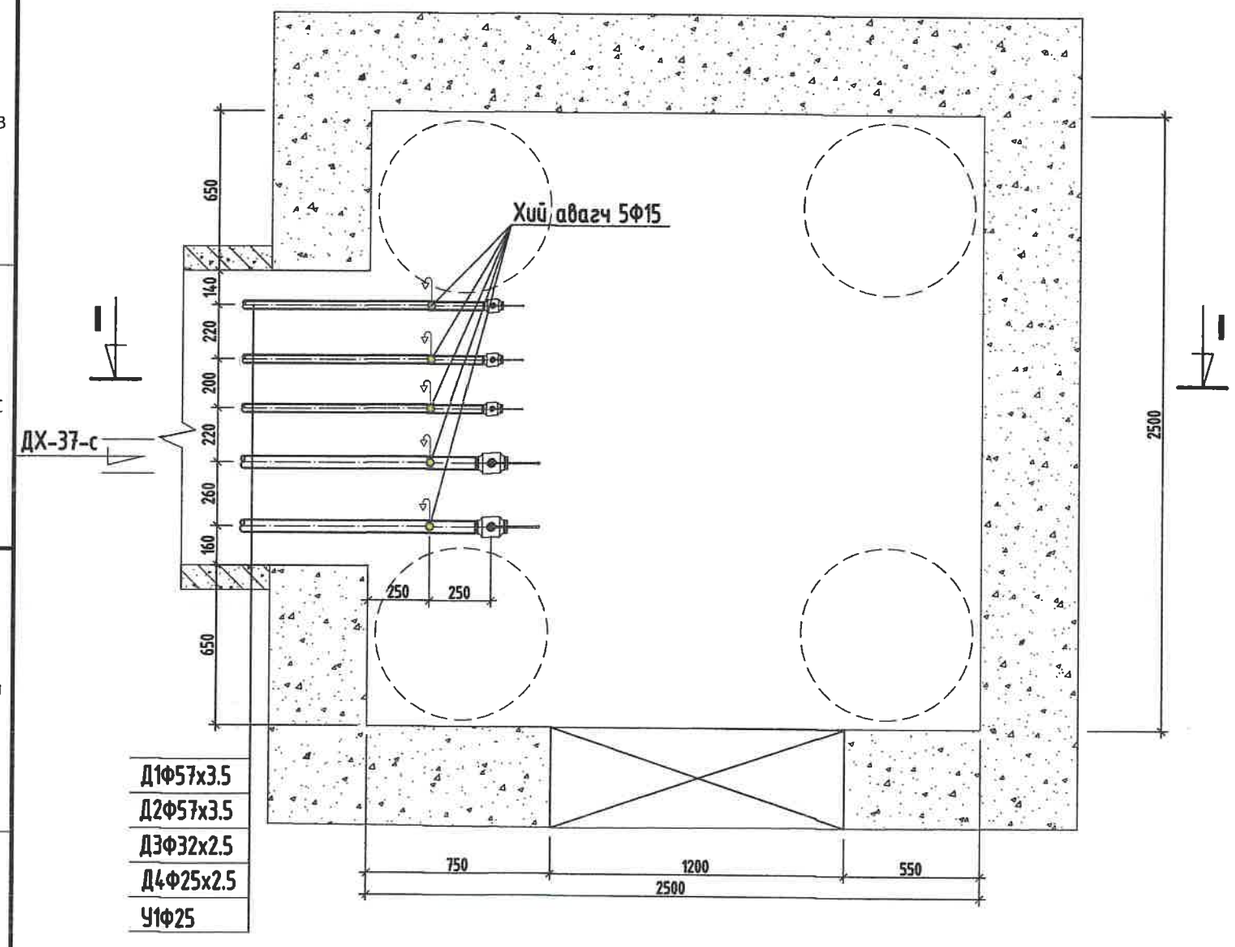

ОГТЛОЛ /I-I/

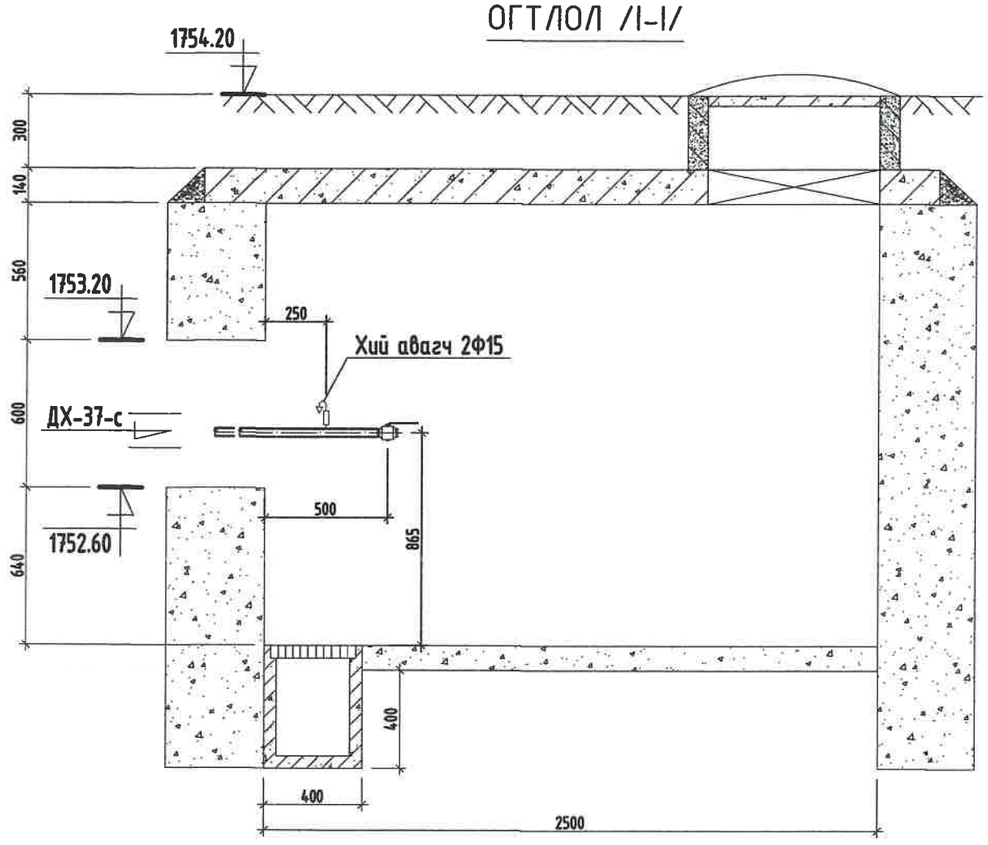

МАТЕРИАЛЫН ТҮҮВЭР

Д/д	Тэмдэглэгээ	Материалын нэр	Тоо хэмжээ	Нэгж жин /кг/	Хэмжих нэгж
1	T>100°C P>1.6 МПа	Бөмбөлгөн хаалт Ф50мм/Ф25мм/Ф20мм	2/1/1		шир
2	T>5°C P>1.6 МПа	Бөмбөлгөн хаалт Ф25мм	1		шир
3	15с22нж	Хий авагч хаалт Ф15мм	5		шир
4	Хэмжээ 2.5х2.5х1.8h	Худгийн барилга бүтээц	1		шир
5		Даацын ялуу ДЯ-18-12-22	9		шир

Тайлбар

Хоолойн голч	Юүлэгч ○	Хий авагч •
Ф159х4.5	Ф50	Ф20
Ф133х4.0	Ф40	Ф20
Ф108х4.0	Ф40	Ф20
Ф89х3.5	Ф40	Ф20
Ф76х3.0	Ф25	Ф15
Ф57х3.0	Ф25	Ф15
Ф45х2.5	Ф25	Ф15

KINGSEA E&C
Consulting group Co.,Ltd
Хаяг: Улаанбаатар,ХУД,3-р хороо,
Энхтайвны өргөн чөлөө, 5-р байр
Хан-Өргөө оффис, 901 тоот
Утас: 98111987, 77190404
КИНГСИЙ ИНЖЕНЕР ЭНД КОНСТРАКШН"ХХК

Завхан аймаг. Улиастай сум.

2-Р ХЭЛХЭЭНИЙ ГАДНА ДУЛААН ХАНГАМЖИЙН ШУГАМЫН ӨӨРЧЛӨЛТ, ШИНЭЧЛЭЛТ /8-Р УДДТ/

Дулааны худаг-36, Байгуулалт, огтлол 1-1

Инженер		Л.Баасанхүү	Е.Г Шифр: КС 02-32/22	Масштаб:	Үе шат: А3
Гүйцэтгэсэн	И.Баярж.	Н.Батдорж	Т.Г Шифр:		Огноо: 2022 он
Шалгасан		Л.Баасанхүү		Зургийн дугаар: ГДГ-114	Бүх хуудас: 116

Сунгалтын тэмдэгээр огноо: 2023/02/13

2023/02/13

88-р цэгийн ДХ-37-н байгуулалт. М1:25

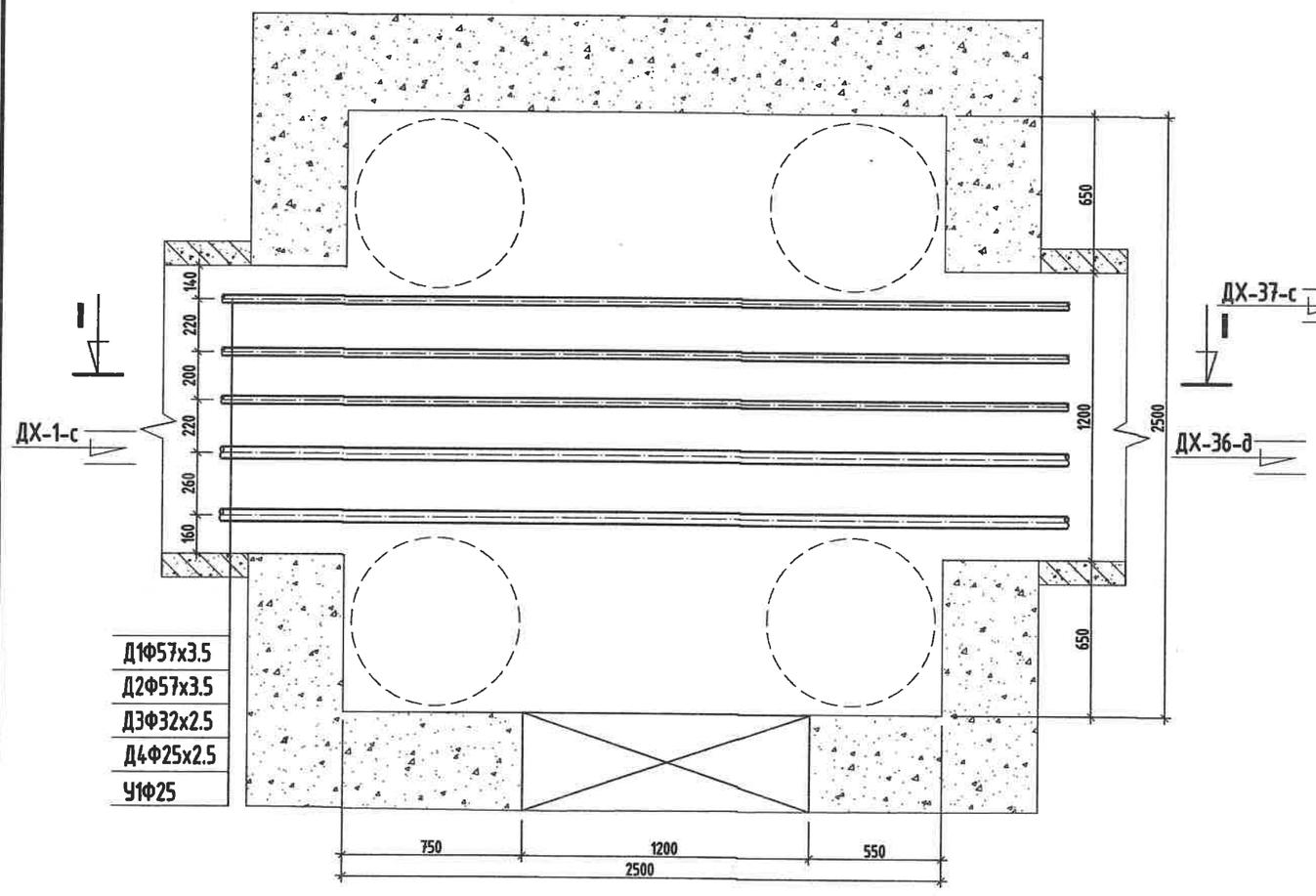

ОГТЛОЛ /I-I/

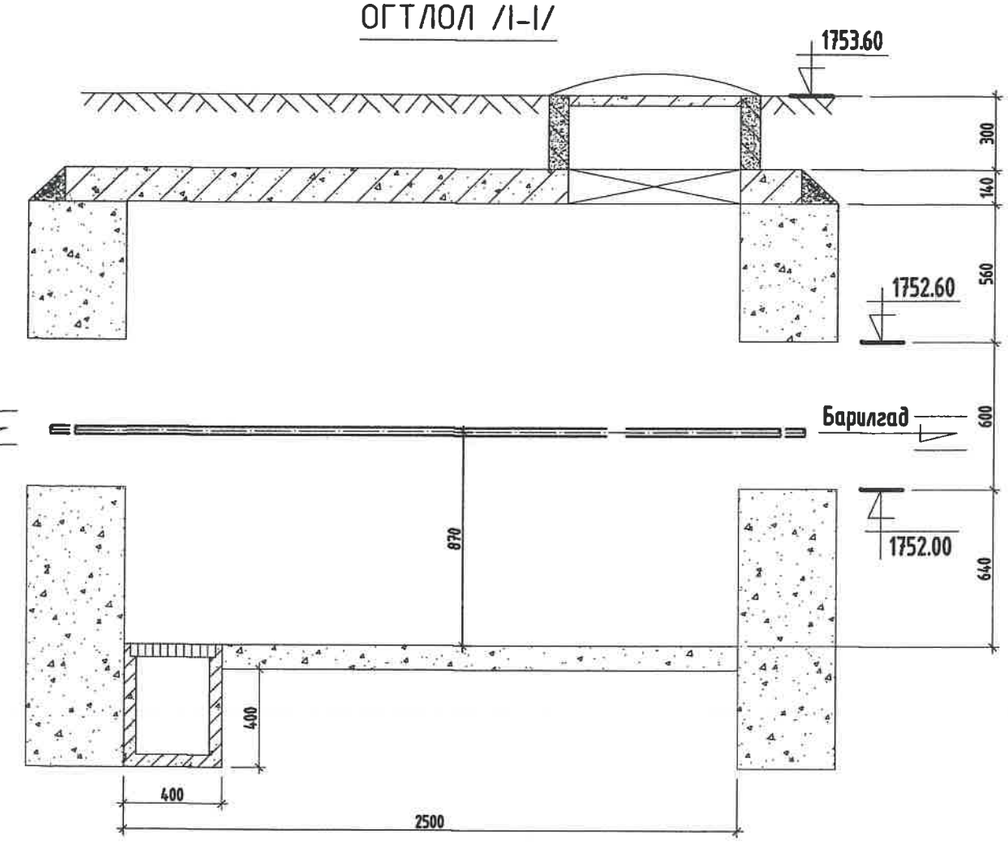

Тайлбар

Хоолойн голч	Юүлэгч ○	Хий авагч •
Ф159х4.5	Ф50	Ф20
Ф133х4.0	Ф40	Ф20
Ф108х4.0	Ф40	Ф20
Ф89х3.5	Ф40	Ф20
Ф76х3.0	Ф25	Ф15
Ф57х3.0	Ф25	Ф15
Ф45х2.5	Ф25	Ф15

МАТЕРИАЛЫН ТҮҮВЭР

Д/д	Тэмдэглэгээ	Материалын нэр	Тоо хэмжээ	Нэгж жин /кг/	Хэмжих нэгж
1	Хэмжээ 2.5х2.5х1.8h	Худгийн барилга бүтээц	1		шир
2		Даацын ялуу ДЯ-18-12-22	9		шир

KINGSEA E&C
Consulting group Co.,Ltd
Хаяг: Улаанбаатар,ХУД,3-р хороо, Энхтайвны гудамж, 5-р байр Хан-Өргөө оффис, 901 тоот
Утас: 9011987, 77190404
КИНГСИЙ ИНЖЕНЕР ЭНД КОНСТРАКШН"ХХК

Завхан аймаг. Улиастай сум.
2-Р ХЭЛХЭЭНИЙ ГАДНА ДУЛААН ХАНГАМЖИЙН ШУГАМЫН ӨӨРЧЛӨЛТ, ШИНЭЧЛЭЛТ /8-Р УДДТ/

Дулааны худаг-37, Байгуулалт, огтлол 1-1

Инженер		Л.Баасанхүү	Е.Г Шифр: КС 02-32/22	Масштаб:	Үе шат: А3
Гүйцэтгэсэн		Н.Батдорж	Т.Г Шифр:		Огноо: 2022 он
Шалгасан		Л.Баасанхүү		Зургийн дугаар: ГДГ-115	Бух хуудас: 116

Сунгачийн хэвлэсэн огноо: 2023/02/13

2023/02/13

ЮҮЛЭХ ХУДГИЙН БАЙГУУЛАЛТ. М1:25

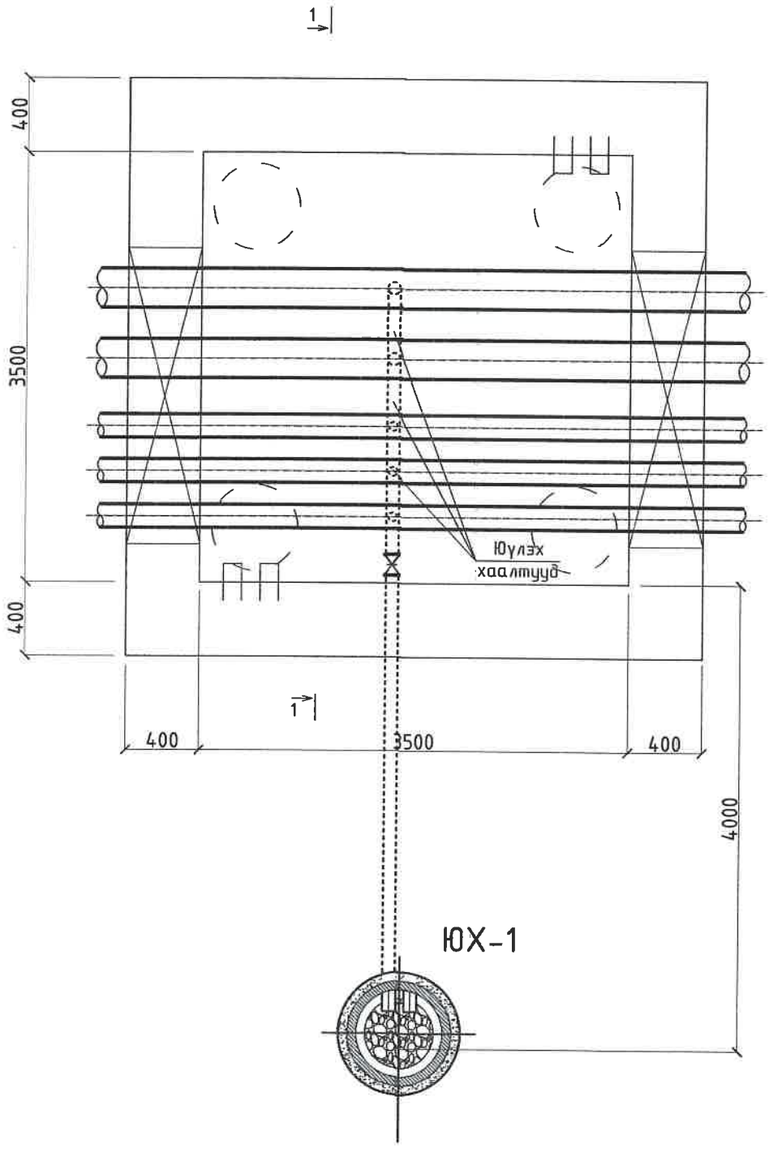

ОГТЛОЛ /I-I/

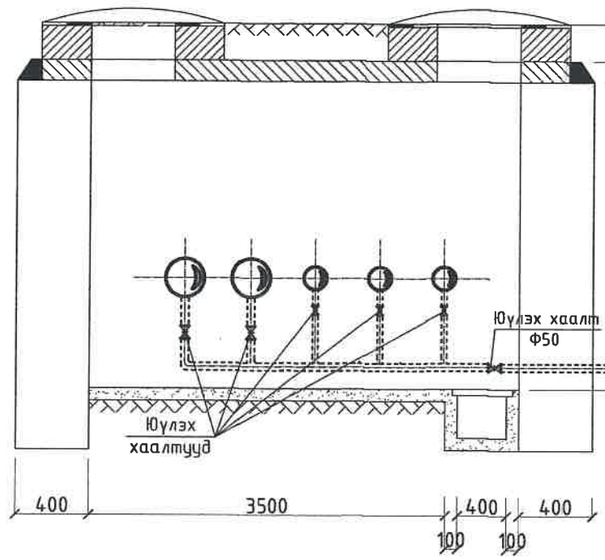

ЮХ-1

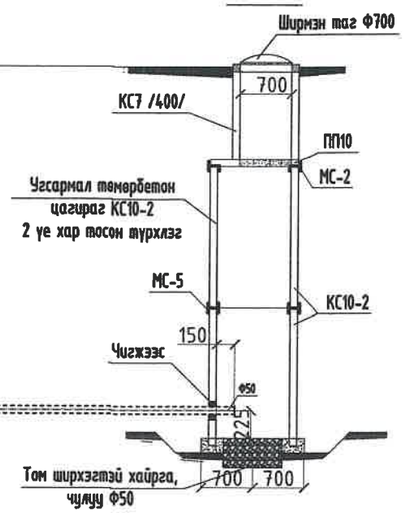

МАТЕРИАЛЫН ТҮҮВЭР /НИЙТ 2ш/

Д/д	Тэмдэглэгээ	Материалын нэр	Тоо хэмжээ	Нэгж жин /кг/	Хэмжих нэгж
1	T>100°C P>1.6 МПа	Юулэх хаалт Ф50мм	1		шир
2	ГОСТ 10704-91	Ган хоолой Ф50мм	5		у/м
3	КС 10-2	Төмөр бетон цагираг Ф1000мм, h=900мм	2		шир
4	ПП 10	Нүхтэй ташуу таг /Нүх Ф700мм/	1		шир
5	КС 7-1	Төмөр бетон цагираг Ф700мм, h=400мм	1		шир
6		Худгийн ширмэн таг Ф700мм	1		шир
7		Худгийн бэхэлгээ төмөр МС-5	4		шир
8		Худгийн бэхэлгээ төмөр МС-2	4		шир
9		Хайрга	0.38		м3
10		Бетон М100	0.2		м3

KINGSEA E&C
Consulting group Co.,Ltd
Хаяг: Улаанбаатар,ХУД,3-р хороо, Энхтайвны гудамж, 5-р байр Хан-Өргөө оффис, 901 тоот
Утас: 98111987, 77190444
КИНГСИЙ ИНЖЕНЕР ЭНД КОНСТРАКШН"ХХК

Завхан аймаг. Улиастай сум.

2-Р ХЭЛХЭЭНИЙ ГАДНА ДУЛААН ХАНГАМЖИЙН ШУГАМЫН ӨӨРЧЛӨЛТ, ШИНЭЧЛЭЛТ /8-Р УДДТ/

Юулэх худгийн байгуулалт, огтлол 1-1					Ye шат: А3
Инженер		Л.Баасанхүү	Е.Г Шифр: КС 02-32/22	Масштаб: М1:25	Огноо: 2022 он
Гүйцэтгэсэн		Н.Батдорж	Т.Г Шифр:	Зургийн дугаар: ГДГ-116	Бүх хуудас: 116
Шалгасан		Л.Баасанхүү			

2023/02/13

Сугалсан хуулсан огноо: 2023/02/13