КИНГСИЙ ИНЖЕНЕР ЭНД КОНСТРАКШН ХХК

Барилгын зураг төслийн тусгай зөвшөөрлийн дугаар: ЭТЗ8-1236/18
Хаяг: Улаанбаатар хот, Хан-Уул дүүрэг 3-р хороо, Энгельсийн гудамж 5-р байр,
Хан-Өргөө оффис, 901 тоот
Утас: 98111987, 88845243

ЕГ Шифр: КС 02-32/22

(Завхан аймаг, Улиастай сум.)

ДУЛААНЫ СТАНЦЫН 2-Р ХЭЛХЭЭНИЙ ГАДНА ДУЛААН ХАНГАМЖИЙН ШУГАМЫН ӨӨРЧЛӨЛТ, ШИНЭЧЛЭЛТ /8-Р УДДТ/

/ажлын зураг/

ГАДНА ДУЛААН ХАНГАМЖ - ГДГ

БОЛОВСРУУЛСАН:

Захирал Л.Баасанхүү

Инженер Н.Батдорж

Улаанбаатар хот
2022 он

Суулчийн хавтасын огноо: 2022/11/17

ТАЙЛБАР БИЧИГ

Ерөнхий хэсэг: Завхан аймгийн Улиастай сум. Дулааны станцын 2-р хэлхээний гадна дулааны хангамжийн шугамын өөрчлөлт, шинэчлэлтийн зураг төслийг зургийн даалгавар, дэвсгэр зураг, өмнө нь хийж байсан ажлын зураг, газар дээрхи тодруулга зэргийг үндэслэн хийж гүйцэтгэлээ. Зураг төслийг гүйцэтгэхдээ дараах норм ба дүрмүүдийг мөрдлөг болголоо.

1. Барилгад хэрэглэх уур амьсгал ба геофизикийн үзүүлэлтүүд БНбД 23-01-09
2. Гадна дулаан хангамж БНбД 41-03-13
3. Тоног төхөөрөмж, дамжуулах хоолойн дулаан тусгаарлалт БНбД 41-04-13
4. Барилгын инженер хайгуулын "Буурь хөрс" ХХК-н инженер геологийн дүгнэлт ЗТ16-849/17 Архив № 2021/105-1
5. "Завхан аймгийн газрын харилцаа, барилга хот байгуулалтын газар" -ын олгосон 2022 оны 7-р сарын 6-ны 357 тоот техникийн нөхцөл
6. Дулааны шугам сүлжээ. Ажлын зураг. Дулаан механикийн хэсэг. MNS 3238:2001

Шинээр халаалтын тогооны барилга төлөвлөж халаалтын тогоог төлөвлөв.

1. Одоо ажиллаж байгаа уурын зуухнуудын байршилд шинээр ус дулаан дамжуулах төвүүд барьж дулааны шугам хоолойг шинэчлэн барихаар төлөвлөв. Дулаан зөөгч нь: 2-р хэлхээнд 95-70°С температуртай халуун ус байна.
2. Гадна агаарын тооцооны температур -35,5°С
3. Дулааны шугам сүлжээний магистрал шугамыг үл нэвтрэх суваг зурагт заасны дагуу угсрахаар төлөвлөв. Цэвэр усны шугам дулааны суваг хамт явна. Төсвийн байгууллагуудад ус түгээнэ.
4. Яндан хоолойн агшилт суналтыг зөөлөвч болон өөрийн эргэлтийг ашиглаж нөхнө.
5. Яндан хоолойг угсралтын ажлын явцад гадны хог шороо, бохирдлоос цэвэрлэж, зэврэлтээс хамгаалах түрхлэг түрхэн, дулаалга хийж шилэн даавуугаар 2 үе ороох хэрэгтэй. Дулаалгын материал нь пенополиуретан байх ба дулаан техникийн үзүүлэлтийг материалын түүвэрт заажөглөө. Дулаалгад өөр төрлийн материалыг хэрэглэх тохиолдолд техникийн үзүүлэлт болон эрүүл ахуйн шаардлага нь зургийн төслийн шаардлагад нийцэж байх хэрэгтэй.
6. Дулааны шугам сүлжээг угсрахдаа угсралтын норм ба дүрмийн дагуу гүйцэтгэж зохих даралтаар шахаж шалгаж туршилт зүгшрүүлгийг хийх хэрэгтэй.
7. Ус дамжуулах шугамын доод цэгт ус буулгагч, дээд цэгт хий гаргах хаалтыг угсрах хэрэгтэй.
8. Шугам хоолойн гулсах тулгуурын хоорондын зай Ф25, 32, 45 мм-н голчтой шугамд 2 м, Ф50, 65мм-н голчтой шугамд 3 м, Ф80 мм-н голчтой шугамд 3,5 м, Ф100 мм-н голчтой шугамд 4 м, Ф125 мм-н голчтой шугамд 4,5 м, Ф150 мм-н голчтой шугамд 5 м тус тус байна.
9. Тус ажлын зургийн дулааны шугамын суваг, дулааны худаг, зөөлөвч, үл хөдлөх тулгуур, эргэлтийн өнцөг зэргийг дараах нэг маягийн цомгийн дагуу гүйцэтгэхээр төлөвлөв. Авто зам дор орох дулааны шугамын сувгийг бетон ханатай хийж хучитгэсэн хавтангаар хучина.
   Нэг маягийн цомог нь:
   - Каналы для наружных тепловых сетей. Г 991-1 вып-1
   - Унифицированные камеры для тепловых сетей Г 991-1 вып-2
10. Гадна дулааны шугам угсрагдах газар нь элсэнцэрийн линз үе агуулсан бага чийгтэй дунд ширхэгтэй элсэн хөрс, бага чийгтэй элсэн чигжээстэй хайрган хөрс тархсан болон хөрсний усгүй зэргээс инженер-геологийн дунд зэргийн төвөгтэй нөхцөлтэй. 6.0м-9.0м гүнд хөрсний ус илрээгүй. Улирлын хөлдөлтийн норматив гүн:
   - Дунд ширхэгтэй элсэн хөрсөнд 3.19м
   - Хайргархаг элсэнцэр хөрсөнд 3.38м
   - Элсэн чигжээстэй сайр сайрган хөрсөнд 3.76м байна.

Талбайд тархсан дунд ширхэгтэй элсэн хөрс нь улирлын хөлдөлтийн бүсэд овойлт үүсэхгүй, хайргархаг элсэнцэр хөрс нь улирлын хөлдөлтийн бүсэд сулавтар овойлттой, элсэн чигжээстэй сайр сайрган хөрс нь улирлын хөлдөлтийн бүсэд овойлт үүсгэхгүй. Судалгааны талбай нь газар хөдлөлийн 7 баллын бүсэд хамаарагдана.

11. **Гадна дулааны шугамын газар шорооны ажлыг эхлүүлэхээс өмнө аймгийн ГХБХБГ-аас ажил эхлүүлэх зөвшөөрөл авч эхлүүлэх ба холбогдох мэргэжлийн байгууллагуудтай трассын дагуу заавал зөвшилцөх шаардлагатай. Шугам хоолойн угсралтын ажлын явцад чанар аюулгүй байдал, аюулгүй ажиллагааны БНбД, ТАД, ААД, ХАБ болон холбогдох стандартуудыг мөрдөж ажиллах шаардлагатай.**

БАЙРШИЛЫН ТОЙМ

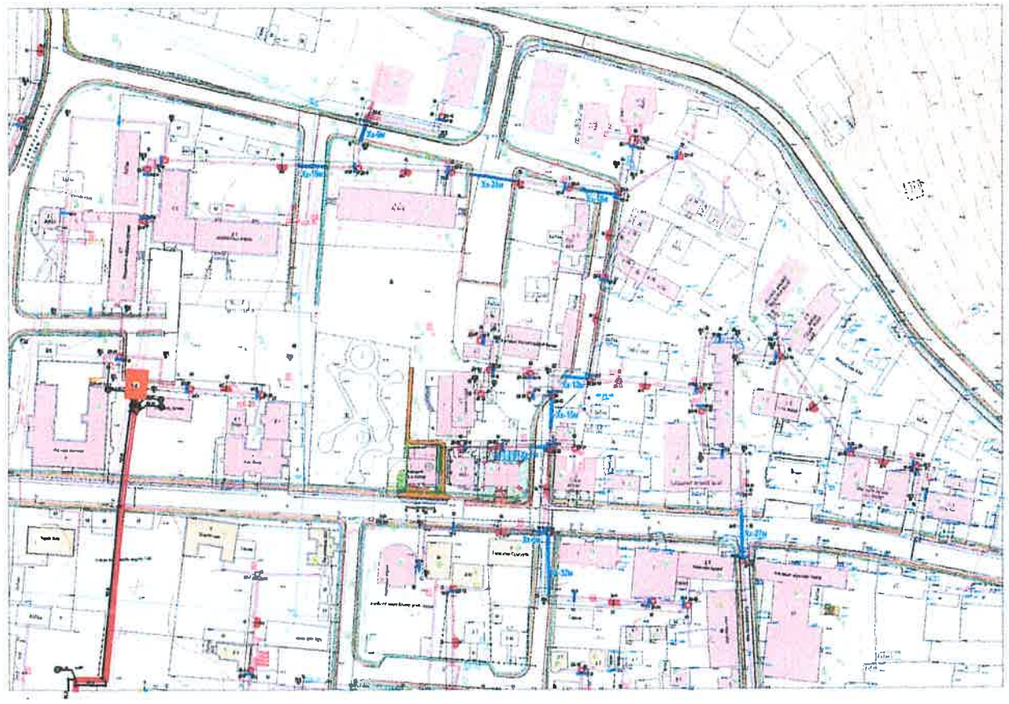

3-01
2022.12.22

KINGSEA E&C Consulting group Co.,Ltd Хаяг: Улаанбаатар,ХУД,3-р хороо, Энхтайвны гудамж, 5-р байр Хан-Өргөө оффис, 901 тоот Утас: 98111987, 77190404 КИНГСИЙ ИНЖЕНЕР ЭНД КОНСТРАКШН"ХХК	Завхан аймаг, Улиастай сум. 2-Р ХЭЛХЭЭНИЙ ГАДНА ДУЛААН ХАНГАМЖИЙН ШУГАМЫН ӨӨРЧЛӨЛТ, ШИНЭЧЛЭЛТ /8-Р УДДТ/				Үе шат: АЗ
	Тайлбар бичиг				
	Инженер	Л.Баасанхүү	Е.Г Шифр: КС 02-32/22	Масштаб: М1:100	Огноо: 2022 он
	Гүйцэтгэсэн	Н.Батдорж	Т.Г Шифр:	Зургийн дугаар: ГДГ-1	Бүх хуудас: 116
	Шалгасан	Л.Баасанхүү			

Сүүлчийн хэвлэсэн огноо: 2022/12/16

БАРИЛГЫН ТОДОРХОЙЛОЛТ, ҮНДСЭН ҮЗҮҮЛЭЛТ

Д/д	Барилгын нэр	Хүчин чадал, хэмжих нэгж	Хүний тоо	Барилгын хэмжээ, насжилт						Тооцооны хэм С			Дулааны ачаалал, гидравлик тооцоо				Халуун усны ачаалал, гидравлик				Салбар шугамын хоолойн голч					Салбар шугамын урт	Салбар сувгийн хэмжээ АхН
				урт, м	өргөн, м	өндөр, м	Давхрын тоо	Эзэлхүүн	Ашиглалтанд орсон он	Дотор агаарын хэм	Гадна агаарын хэм	Коэф	Халаалт	Усны зардал	Хурд м/с	Даралт Дн	Хэрэгцээний халуун ус	Усны зардал	Хурд м/с	Даралт Дн	Д1 Ф мм	Д2Ф мм	Д3 Ф мм	Д4Ф мм	У1Ф мм		
1	гараж	10		38	11	2.7	1	1128.60		5	-35.5	0.32	14626.7	0.59	0.17	1.95					32	32					
2	МАХН	20	20	43	15	3	2	3870.00	1970	18	-35.5	0.32	66254.4	2.65	0.38	5.45	6100	0.14	0.1	0.95	50	50	25	20	25		1200x400
3	Татвар	1	20	37	15	3	2	3330.00	1970	18	-35.5	0.32	57009.6	2.28	0.34	4.27	6100	0.14	0.1	0.95	50	50	25	20	25		1200x400
4	Амины сууц	1	4	10	7.7	2.8	2	431.20	1970	20	-35.5	0.36	8615.38	0.34	0.17	1.95	1220	0.03	0.1	0.95	32	32	25	20	25		1200x400
5	Орон сууц	3 айл	12	30	7.5	2.5	1	562.50	1970	20	-35.5	0.38	11863.1	0.47	0.17	1.95	7800	0.17	0.1	0.95	32	32	25	20	25		1200x400
6	Халамж	1	30	18	15	3	2	1620.00	1980	18	-35.5	0.32	27734.4	1.11	0.25	3.29	9150	0.20	0.1	0.95	40	40	25	20	25		1200x400
7	хоршоо	1	5	14	7	3	2	588.00	1970	18	-35.5	0.32	10066.6	0.40	0.17	1.95	1525	0.03	0.1	0.95	32	32	25	20	25		1200x400
8	Амины сууц	1 айл	4	8.4	7.9	2.8	2	371.62	1970	20	-35.5	0.36	7424.89	0.30	0.17	1.95	2600	0.06	0.1	0.95	32	32	25	20	25		1200x400
9	Амины сууц	1 айл	4	19	12	2.8	2	1276.80	1980	20	-35.5	0.36	25510.5	1.02	0.25	3.29	2600	0.06	0.1	0.95	40	40	25	20	25		1200x400
10	Амины сууц	1айл	4	13	9	2.8	2	655.20	1980	20	-35.5	0.36	13090.9	0.52	0.17	1.95	2600	0.06	0.1	0.95	32	32	25	20	25		1200x400
11	Үйлч газар	1	5	30	18	3	1	1620.00	1980	18	-35.5	0.32	27734.4	1.11	0.25	3.29	1525	0.03	0.1	0.95	40	40	25	20	25		1200x400
12	БХТев	1		18	19	3	4	4104.00	1995	5	-35.5	0.32	53187.8	2.13	0.34	4.27	26800	0.60	0.3	7.85	50	50	32	25	32		1200x400
13	НДЕГ	1	35	14	12	3	3	1512.00	1990	18	-35.5	0.32	25885.4	1.04	0.25	3.29	10875	0.24	0.1	0.95	40	40	25	20	25		1200x400
14	Агуулах	1		16	13	3	1	624.00	1995	5	-35.5	0.32	8087.04	0.32	0.17	1.95			0.1	0.95	32	32					1200x400
15	Дэлгүүр	1	4	21	12	2.8	1	705.60	2018	18	-35.5	0.32	12079.9	0.48	0.17	1.95	1220	0.03	0.1	0.95	32	32	25	20	25		1200x400
16	Дэлгүүр	1	4	9.3	8.7	2.8	1	226.55	2018	18	-35.5	0.32	3878.5	0.16	0.17	1.95	1220	0.03	0.1	0.95	32	32	25	20	25		1200x400
17	Амины сууц	1	4	18	7.2	2.8	1	362.88	2018	20	-35.5	0.36	7250.34	0.29	0.17	1.95	2600	0.06	0.1	0.95	32	32	25	20	25		1200x400
18	МХГ	1	40	35	21	3	1	2205.00	2000	18	-35.5	0.32	37749.6	1.51	0.37	6.8	12200	0.27	0.1	0.95	40	40	25	20	25		1200x400
19	Бейкер	1	10	29	10	3	2	1740.00	2016	18	-35.5	0.32	29798.8	1.19	0.25	3.29	3050	0.07	0.1	0.95	40	40	25	20	25		1200x400
20	Музей	1	3	30	13	3	2	2340.00	2016	18	-35.5	0.32	40060.8	1.60	0.37	6.8	11200	0.25	0.1	0.95	40	40	25	20	25		1200x400
21	Музей	1	3	22	26	3	2	3432.00	2016	18	-35.5	0.32	58755.8	2.35	0.34	4.27	1800	0.04	0.1	0.95	50	50	25	20	25		1200x400
22	Үйлч газар	1	12	39	15	3	1	1755.00	2016	18	-35.5	0.32	30045.6	1.20	0.25	3.29	2600	0.06	0.1	0.95	40	40	25	20	25		1200x400
23	Амины сууц	1	4	8.6	6.8	2.7	2	315.79		20	-35.5	0.36	6309.52	0.25	0.17	1.95	2600	0.06	0.1	0.95	32	32	25	20	25		1200x400
24	Амины сууц	1	4	8.6	6.8	2.7	2	315.79		20	-35.5	0.36	6309.52	0.25	0.17	1.95	2600	0.06	0.1	0.95	32	32	25	20	25		1200x400
25	Амины сууц	1	4	10	8	2.7	2	432.00		20	-35.5	0.36	8631.36	0.35	0.17	1.95	2600	0.06	0.1	0.95	32	32	25	20	25		1200x400
26	Дэлгүүр	1	2	11	10	3	1	330.00		18	-35.5	0.32	5649.6	0.23	0.17	1.95	2400	0.05	0.1	0.95	32	32	25	20	25		1200x400
27	Дэлгүүр	1	2	12	6.5	3	1	234.00		18	-35.5	0.32	4006.08	0.16	0.17	1.95	2400	0.05	0.1	0.95	32	32	25	20	25		1200x400
28	Дэлгүүр	1	2	17	12	3	1	612.00	1990	18	-35.5	0.32	10477.4	0.42	0.17	1.95	2400	0.05	0.1	0.95	32	32	25	20	25		1200x400
29	Театр	1	25	60	28	3	2	10080.00	1990	18	-35.5	0.32	172570	6.90	0.54	7.1	21200	0.47	0.1	0.95	70	70	25	20	25		1200x400
30	Ахмадын ордон	1	15	18	20	3	3	3240.00	2016	18	-35.5	0.32	55468.8	2.22	0.34	4.27	6800	0.15	0.1	0.95	50	50	25	20	25	90	1200x580
31	Орон сууц	10 айл	40	54	11	2.7	1	1603.80	1990	20	-35.5	0.36	32043.9	1.28	0.25	3.29	26000	0.58	0.1	0.95	40	40	25	20	25		1200x400
32	Зочид буудал	15	18	24	12	3	2	1728.00	2016	18	-35.5	0.32	29583.4	1.18	0.25	3.29	18500	0.41	0.1	0.95	40	40	25	20	25		1200x400
33	Станд Хэмжтев	1	12	35	14	3	1	1470.00	1980	18	-35.5	0.32	25166.4	1.01	0.25	3.29	7500	0.17	0.1	0.95	40	40	25	20	25		1200x400
34	Номын сан	1	55	24	17	3	2	2448.00	2016	18	-35.5	0.32	41909.8	1.68	0.37	6.8	16775	0.37	0.1	0.95	40	40	25	20	25	58.4	1200x580
35	ШШГА шинэ	1	33	30	12	3	3	3240.00	2016	18	-35.5	0.32	55468.8	2.22	0.34	4.27	10065	0.22	0.1	0.95	50	50	25	20	25		1200x400
36	ШШГА хуучин	1	22	33	12	3	2	2376.00	2016	18	-35.5	0.32	40677.1	1.63	0.37	6.8	6710	0.15	0.1	0.95	40	40	25	20	25	9.3	1200x400
37	аймгийн ЗДТГ	1	150	61	16	3	5	14640.00	2009	18	-35.5	0.32	250637	10.03	0.55	5.79	45750	1.02	0.28	4.15	80	80	40	32	40	12.4	1500x600
38	Хаанбанк	1	20	24	10	3	2	1440.00	2009	18	-35.5	0.32	24652.8	0.99	0.25	3.29	6100	0.14	0.1	0.95	40	40	25	20	25		1200x400
39	Амины сууц	1 айл	4	11	9	3	2	594.00	2009	20	-35.5	0.36	11888.1	0.47	0.17	1.95	2600	0.06	0.1	0.95	32	32	25	20	25		1200x400
40	Амины сууц	1 айл	5	9	7.7	2.8	2	388.08	2010	20	-35.5	0.36	7753.84	0.31	0.17	1.95	2600	0.06	0.1	0.95	32	32	25	20	25		1200x400
41	Амины сууц	1 айл	5	8.9	8.9	2.8	2	443.58	2012	20	-35.5	0.36	8862.65	0.35	0.17	1.95	2600	0.06	0.1	0.95	32	32	25	20	25		1200x400
42	Амины сууц	1 айл	5	8.9	8.9	2.8	2	443.58	2010	20	-35.5	0.36	8862.65	0.35	0.17	1.95	2600	0.06	0.1	0.95	32	32	25	20	25		1200x400
43	Амины сууц	1 айл	5	8.9	8.9	2.8	2	443.58	2009	20	-35.5	0.36	8862.65	0.35	0.17	1.95	2600	0.06	0.1	0.95	32	32	25	20	25		1200x400
44	Орон сууц	30 айл	120	23	11	2.8	5	3542.00	2009	20	-35.5	0.38	74700.8	2.99	0.44	7.26	78000	1.73	0.37	6.8	50	50	40	32	40		1200x400
45	Орон сууц	20 айл	120	16	18	2.8	5	4032.00	2011	20	-35.5	0.38	85034.9	3.40	0.5	9.32	52000	1.16	0.28	4.15	50	50	40	32	40		1200x400
46	зуух			16	7	4	1	448.00																			1200x400
47	ШШГА	1	4	11	12	3	2	792.00		18	-35.5	0.32	13559	0.54	0.17	1.95	18200	0.40	0.1	0.95	32	32	25	20	25		1200x400
48	МХС ТӨХК	1	30	50	15.2	3	2	4560.00		18	-35.5	0.32	78067.2	3.12	0.44	7.26	22100	0.49	0.1	0.95	50	50	25	20	25		1200x400
49	Зуух			10	5.8	4	1	232.00			-35.5	0.32															1200x400
50	Ойгон тусгай хамгаалалттын			36	31	3	3	10044.00	2016	18	-35.5	0.32	171953	6.88	0.53	6.7	12100	0.27	0.1	0.95	70	70	25	20	25	43	1200x580
51	Байгаль орчин			22	10	3	1	660.00		18	-35.5	0.32	11299.2	0.45	0.17	1.95	12100	0.27	0.1	0.95	32	32	25	20	25		1200x400
52	Орон сууц	28 айл	112	20	19	2.8	5	5320.00	2011	20	-35.5	0.38	112199	4.49	0.36	3.07	72800	1.62	0.37	6.8	70	70	40	32	40	8.6	1200x580
53	Орон сууц	40 айл	160	36.5	15.5	2.8	5	7920.50	2011	20	-35.5	0.38	167043	6.68	0.53	6.7	104000	2.31	0.4	4.27	70	70	50	40	50	52.5	1200x580
54	Орон сууц	40 айл	160	36.5	15.5	2.8	5	7920.50	2011	20	-35.5	0.38	167043	6.68	0.53	6.7	104001	2.31	0.4	4.27	70	70	50	40	50		1200x400
55	Завхан з/б	об	20	29	11	2.8	3	2679.60		18	-35.5	0.32	45874.8	1.8349901	0.3	3.25	12800	0.28	0.1	0.95	50	50	25	20	25		1200x400
56	Амины сууц	1 айл	4	8	8	2.7	1	172.80		18	-35.5	0.32	2958.34	0.12	0.17	1.95	2600	0.06	0.1	0.95	32	32	25	20	25		1200x400
							НИЙТ	129602.54				НИЙТ	2322204			НИЙТ	798686								НИЙТ	274.2	1200x400

БАРИЛГУУДЫН ДУЛААНЫ АЧААЛАЛ

Ерөнхий төлөвлөгөөний дугаар	Барилга байгууламжийн нэр	Дулааны ачаалал (гкал/цаг)				
		Халаалт	Салхивч	Халуун усан хангамж	Технологийн хэрэгцээнд	Бүгд
1	Нийт барилгаар	2322204	-	798686		3120890
	Шугамын алдагдал /5%/	116110.2	-	39934.3		156044.5
	Нөөц					1000000
	БҮГД					4276934.5

ТАЙЛБАР:

Ерөнхий хэсэг: Завхан аймгийн Улиастай сумын төв төвлөрсөн дулааны эх үүсвэртэй болж байгаатай холбогдуулан **Дулаахан ХХК**-ийн одоо байгаа уурын зуухны гадна дулааны шугамын өөрчлөлт, шинэчлэлтийн ажлын зураг төслийг зургийн даалгавар, дэвсгэр зураг, сумын халаалттай барилгуудын газар дээрх тодруулга зэргийг үндэслэн хийж гүйцэтгэлээ. Уг төсөлд тус уурын зуухны гол шугам 1285.6 м, салбар шугам 274 м шугамыг сувгийн хамт бүрэн шинэчлэхээр төлөвлөв. Одоо байгаа ТоДоАт ХХК, Уулс дөл ХХК-ийн уурын зуухны дулаан хангамжийн шугамыг тус эх үүсвэрт нэгтгэж төлөвлсөн. Дулаахан ХХК-ийн дулааны гол шугамын хагас нэвтрэх сувгаас бусад одоо байгаа гол шугамын трасс зураг төслийн хангахгүй, нарийн, насжилт өндөр учир бүрэн солих шаардлагатай.

KINGSEA E&C
Consulting group Co.,Ltd
Хаяг: Чингэлтэй дүүрэг,ХУД 3-р хороо. Экельсийн гудамж. 5-р байр
Хаяг-Фуаго оффис, 901 тоот
Утас: 99111967, 77190404
КИНГСИЙ ИНЖЕНЕР ЭНД КОНСТРАКШН"ХХК

Завхан аймаг. Улиастай сум.

2-Р ХЭЛХЭЭНИЙ ГАДНА ДУЛААН ХАНГАМЖИЙН ШУГАМЫН ӨӨРЧЛӨЛТ, ШИНЭЧЛЭЛТ /8-Р УДДТ/

Дулааны ачаалын нэгтгэсэн хүснэгт

Инженер		Л.Баасанхүү	Е.Г Шифр: КС 02-32/22	Масштаб: М1:100	Үе шат: АЗ
Гүйцэтгэсэн		Н.Батдорж	Т.Г Шифр:	Зургийн дугаар: ГДГ-2	Огноо: 2022 он
Шалгасан		Л.Баасанхүү			Бүх хуудас: 116

Сүүлчийн хэвлэсэн огноо: 2023/01/30

Зургийн жагсаалт

Д/д	Формат	Нэрс	Тайлбар
1	12	Тайлбар бичиг	ГДГ-1
2	12	Барилгуудын дулааны ачаалал	ГДГ-2
3	12	Зургийн жагсаалт-1	ГДГ-3
4	12	Зургийн жагсаалт-2	ГДГ-4
5	12	Сувгийн огтлолууд	ГДГ-5
6	12	Материалын түүвэр-1	ГДГ-6
7	12	Материалын түүвэр-2	ГДГ-7
8	12	Гадна дулааны шугамын тойм байгуулалт М1:1500	ГДГ-8
9	12	Гадна дулааны шугамын байгуулалт /Хэсэглэл-2/ М1:500	ГДГ-9
10	12	Гадна дулааны шугамын байгуулалт /Хэсэглэл-3/ М1:500	ГДГ-10
11	12	Гадна дулааны шугамын байгуулалт /Хэсэглэл-4/ М1:500	ГДГ-11
12	12	Гадна дулааны шугамын байгуулалт /Хэсэглэл-5/ М1:500	ГДГ-12
13	12	Гадна дулааны шугамын байгуулалт /Хэсэглэл-6/ М1:500	ГДГ-13
14	12	Гадна дулааны шугамын байгуулалт /Хэсэглэл-7/ М1:500	ГДГ-14
15	12	Гадна дулааны шугамын байгуулалт /Хэсэглэл-8/ М1:500	ГДГ-15
16	12	Гадна дулааны шугамын хоолой угсралтын тойм	ГДГ-16
17	12	Дагуугийн огтлол-1	ГДГ-17
18	12	Дагуугийн огтлол-2	ГДГ-18
19	12	Дагуугийн огтлол-3	ГДГ-19
20	12	Дагуугийн огтлол-4	ГДГ-20
21	12	Дагуугийн огтлол-5	ГДГ-21
22	12	Дагуугийн огтлол-6	ГДГ-22
23	12	Дагуугийн огтлол-7	ГДГ-23
24	12	Дагуугийн огтлол-8	ГДГ-24
25	12	Дагуугийн огтлол-9	ГДГ-25
26	12	Дагуугийн огтлол-10	ГДГ-26
27	12	Дагуугийн огтлол-11	ГДГ-27
28	12	Дагуугийн огтлол-12	ГДГ-28
29	12	Дагуугийн огтлол-13	ГДГ-29
30	12	Ø219 Үл хөдлөх тулгуур	ГДГ-30
31	12	Ø159 Үл хөдлөх тулгуур	ГДГ-31
32	12	Ø133 Үл хөдлөх тулгуур	ГДГ-32
33	12	Ø108 Үл хөдлөх тулгуур	ГДГ-33
34	12	Ø89 Үл хөдлөх тулгуур	ГДГ-34
35	12	Ø76 Үл хөдлөх тулгуур	ГДГ-35
36	12	Ø57 Үл хөдлөх тулгуур	ГДГ-36
37	12	Зөөлөвч-1	ГДГ-37
38	12	Зөөлөвч-2	ГДГ-38

Д/д	Формат	Нэрс	Тайлбар
39	12	Зөөлөвч-3	ГДГ-39
40	12	Зөөлөвч-4	ГДГ-40
41	12	Зөөлөвч-5	ГДГ-41
42	12	Зөөлөвч-6	ГДГ-42
43	12	Зөөлөвч-7	ГДГ-43
44	12	Зөөлөвч-8	ГДГ-44
45	12	Зөөлөвч-9	ГДГ-45
46	12	Зөөлөвч-10	ГДГ-46
47	12	Зөөлөвч-11	ГДГ-47
48	12	Зөөлөвч-12	ГДГ-48
49	12	Зөөлөвч-13	ГДГ-49
50	12	Эргэлтийн өнцгийн байгуулалт 1	ГДГ-50
51	12	Эргэлтийн өнцгийн байгуулалт 2	ГДГ-51
52	12	Эргэлтийн өнцгийн байгуулалт 3	ГДГ-52
53	12	Эргэлтийн өнцгийн байгуулалт 4	ГДГ-53
54	12	Эргэлтийн өнцгийн байгуулалт 5	ГДГ-54
55	12	Эргэлтийн өнцгийн байгуулалт 6	ГДГ-55
56	12	Эргэлтийн өнцгийн байгуулалт 7	ГДГ-56
57	12	Эргэлтийн өнцгийн байгуулалт 8	ГДГ-57
58	12	Эргэлтийн өнцгийн байгуулалт 9	ГДГ-58
59	12	Эргэлтийн өнцгийн байгуулалт 10	ГДГ-59
60	12	Эргэлтийн өнцгийн байгуулалт 11	ГДГ-60
61	12	Эргэлтийн өнцгийн байгуулалт 12	ГДГ-61
62	12	Эргэлтийн өнцгийн байгуулалт 13	ГДГ-62
63	12	Эргэлтийн өнцгийн байгуулалт 14	ГДГ-63
64	12	Эргэлтийн өнцгийн байгуулалт 15	ГДГ-64
65	12	Эргэлтийн өнцгийн байгуулалт 16	ГДГ-65
66	12	Эргэлтийн өнцгийн байгуулалт 17	ГДГ-66
67	12	Эргэлтийн өнцгийн байгуулалт 18	ГДГ-67
68	12	Эргэлтийн өнцгийн байгуулалт 19	ГДГ-68
69	12	Эргэлтийн өнцгийн байгуулалт 20	ГДГ-69
70	12	Эргэлтийн өнцгийн байгуулалт 21	ГДГ-70

KINGSEA E&C
Consulting group Co.,Ltd
Хаяг: Улаанбаатар,ХУД.3-р хороо. Энхэлийн гудамж. 5-р байр Хан-Өргөө оффис, 901 тоот
Утас: 98111987, 77190484
КИНГСИЙ ИНЖЕНЕР ЗӨВ КОНСТРАКШН"ХХК

Завхан аймаг. Улиастай сум.

2-Р ХЭЛХЭЭНИЙ ГАДНА ДУЛААН ХАНГАМЖИЙН ШУГАМЫН ӨӨРЧЛӨЛТ, ШИНЭЧЛЭЛТ /8-Р УДДТ/

Зургийн жагсаалт					Үе шат: АЭ
Инженер		Л.Баасанхүү	Е.Г Шифр: КС 02-32/22	Масштаб: М1:100	Огноо: 2022 он
Гүйцэтгэсэн		Н.Батдорж	Т.Г Шифр:	Зургийн дугаар: ГДГ-3	Бүх хуудас: 116
Шалгасан		Л.Баасанхүү			

Суулгалтын хэвлэсэн огноо: 2023/01/30

2023/01/30

Зургийн жагсаалт

Д/д	Формат	Нэрс	Тайлбар
71	12	Эргэлтийн өнцгийн байгуулалт 22	ГДГ-71
72	12	Эргэлтийн өнцгийн байгуулалт 23	ГДГ-72
73	12	Эргэлтийн өнцгийн байгуулалт 24	ГДГ-73
74	12	Эргэлтийн өнцгийн байгуулалт 25	ГДГ-74
75	12	Эргэлтийн өнцгийн байгуулалт 26	ГДГ-75
76	12	Эргэлтийн өнцгийн байгуулалт 27	ГДГ-76
77	12	Эргэлтийн өнцгийн байгуулалт 28	ГДГ-77
78	12	Эргэлтийн өнцгийн байгуулалт 29	ГДГ-78
79	12	Дулааны худаг-1 Байгуулалт, Огтлол 1-1	ГДГ-79
80	12	Дулааны худаг-2 Байгуулалт, Огтлол 1-1	ГДГ-80
81	12	Дулааны худаг-3 Байгуулалт, Огтлол 1-1	ГДГ-81
82	12	Дулааны худаг-4 Байгуулалт, Огтлол 1-1	ГДГ-82
83	12	Дулааны худаг-5 Байгуулалт, Огтлол 1-1	ГДГ-83
84	12	Дулааны худаг-6 Байгуулалт, Огтлол 1-1	ГДГ-84
85	12	Дулааны худаг-7 Байгуулалт, Огтлол 1-1	ГДГ-85
86	12	Дулааны худаг-8 Байгуулалт, Огтлол 1-1	ГДГ-86
87	12	Дулааны худаг-9 Байгуулалт, Огтлол 1-1	ГДГ-87
88	12	Дулааны худаг-10 Байгуулалт, Огтлол 1-1	ГДГ-88
89	12	Дулааны худаг-11 Байгуулалт, Огтлол 1-1	ГДГ-89
90	12	Дулааны худаг-12 Байгуулалт, Огтлол 1-1	ГДГ-90
91	12	Дулааны худаг-13 Байгуулалт, Огтлол 1-1	ГДГ-91
92	12	Дулааны худаг-14 Байгуулалт, Огтлол 1-1	ГДГ-92
93	12	Дулааны худаг-15 Байгуулалт, Огтлол 1-1	ГДГ-93
94	12	Дулааны худаг-16 Байгуулалт, Огтлол 1-1	ГДГ-94
95	12	Дулааны худаг-17 Байгуулалт, Огтлол 1-1	ГДГ-95
96	12	Дулааны худаг-18 Байгуулалт, Огтлол 1-1	ГДГ-96
97	12	Дулааны худаг-19 Байгуулалт, Огтлол 1-1	ГДГ-97
98	12	Дулааны худаг-20 Байгуулалт, Огтлол 1-1	ГДГ-98
99	12	Дулааны худаг-21 Байгуулалт, Огтлол 1-1	ГДГ-99
100	12	Дулааны худаг-22 Байгуулалт, Огтлол 1-1	ГДГ-100
101	12	Дулааны худаг-23 Байгуулалт, Огтлол 1-1	ГДГ-101
102	12	Дулааны худаг-24 Байгуулалт, Огтлол 1-1	ГДГ-102
103	12	Дулааны худаг-25 Байгуулалт, Огтлол 1-1	ГДГ-103
104	12	Дулааны худаг-26 Байгуулалт, Огтлол 1-1	ГДГ-104
105	12	Дулааны худаг-27 Байгуулалт, Огтлол 1-1	ГДГ-105
106	12	Дулааны худаг-28 Байгуулалт, Огтлол 1-1	ГДГ-106
107	12	Дулааны худаг-29 Байгуулалт, Огтлол 1-1	ГДГ-107
108	12	Дулааны худаг-30 Байгуулалт, Огтлол 1-1	ГДГ-108

Д/д	Формат	Нэрс	Тайлбар
109	12	Дулааны худаг-31 Байгуулалт, Огтлол 1-1	ГДГ-109
110	12	Дулааны худаг-32 Байгуулалт, Огтлол 1-1	ГДГ-110
111	12	Дулааны худаг-33 Байгуулалт, Огтлол 1-1	ГДГ-111
112	12	Дулааны худаг-34 Байгуулалт, Огтлол 1-1	ГДГ-112
113	12	Дулааны худаг-35 Байгуулалт, Огтлол 1-1	ГДГ-113
114	12	Дулааны худаг-36 Байгуулалт, Огтлол 1-1	ГДГ-114
115	12	Дулааны худаг-37 Байгуулалт, Огтлол 1-1	ГДГ-115
116	12	Юулэх худаг-1 Байгуулалт, Огтлол 1-1	ГДГ-116

KINGSEA E&C
Consulting group Co.,Ltd
Хаяг: Улаанбаатар,ХУД,3-р хороо, Экэльийн гудамж, 5-р байр Хан-Өргөө оффис, 901 тоот
Утас: 98111987, 77190404
КИНГСИЙ ИНЖЕНЕР ЭНД КОНСТРАКШН"ХХК

Завхан аймаг, Улиастай сум.

2-Р ХЭЛХЭЭНИЙ ГАДНА ДУЛААН ХАНГАМЖИЙН ШУГАМЫН ӨӨРЧЛӨЛТ, ШИНЭЧЛЭЛТ /8-Р УДДТ/

Зургийн жагсаалт					Үе шат: А3
Инженер		Л.Баасанхүү	Е.Г Шифр: КС 02-32/22	Масштаб: М1:100	Огноо: 2022 он
Гүйцэтгэсэн		Н.Батдорж	Т.Г Шифр:	Зургийн дугаар: ГДГ-4	Бүх хуудас: 116
Шалгасан		Л.Баасанхүү			

Сүүлчийн хэвлэсэн огноо: 2023/01/30

Сувгийн огтлолуud //1-1/-/6-6//

ДУЛААНЫ СУВГИЙН ОГТЛОЛ /I-I/ M1:25

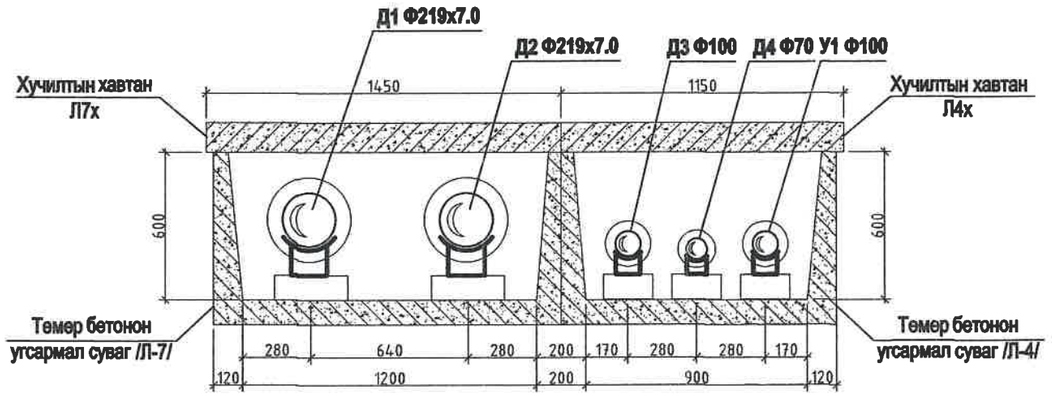

ДУЛААНЫ СУВГИЙН ОГТЛОЛ /II-II/ M1:25

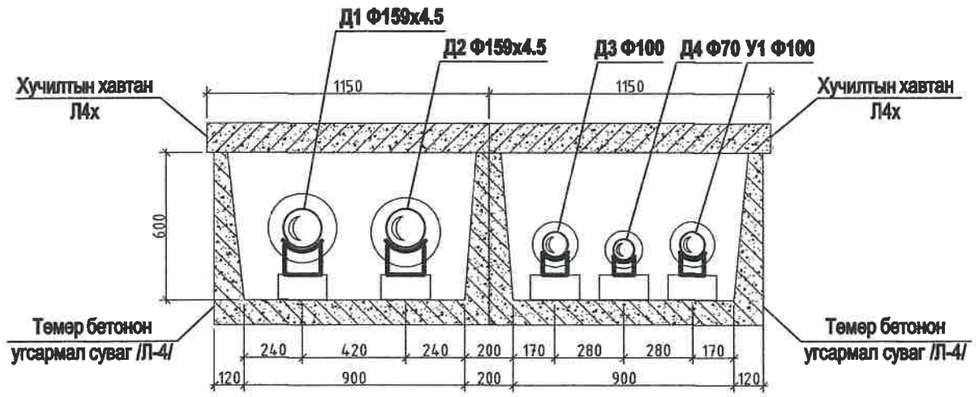

ДУЛААНЫ СУВГИЙН ОГТЛОЛ /III-III/ M1:25

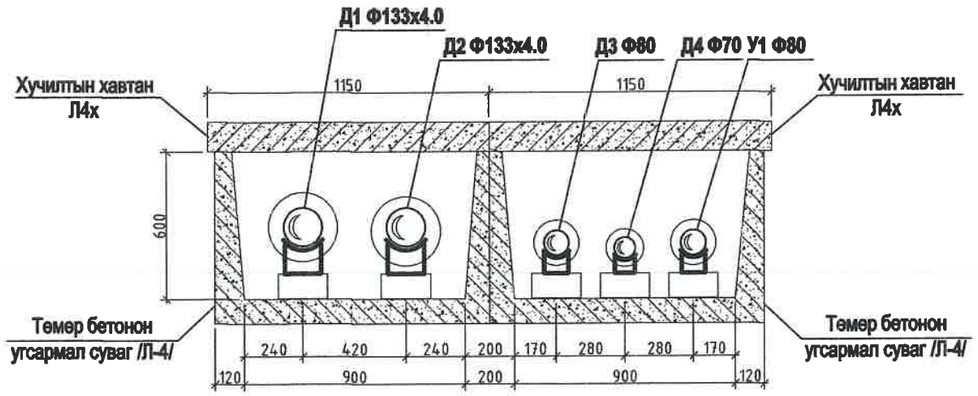

ДУЛААНЫ СУВГИЙН ОГТЛОЛ /IV-IV/ M1:25

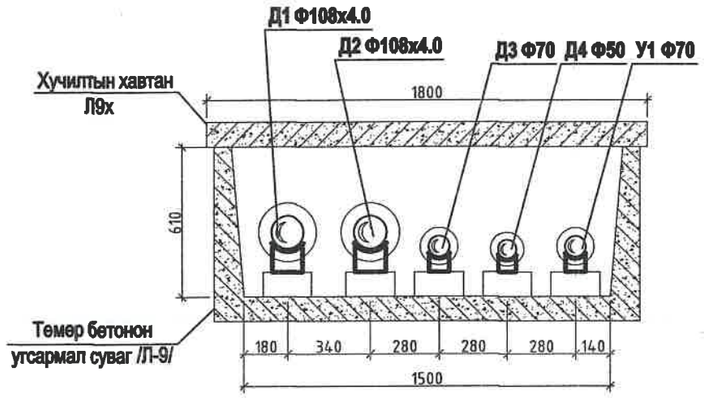

ДУЛААНЫ СУВГИЙН ОГТЛОЛ /V-V/ M1:25

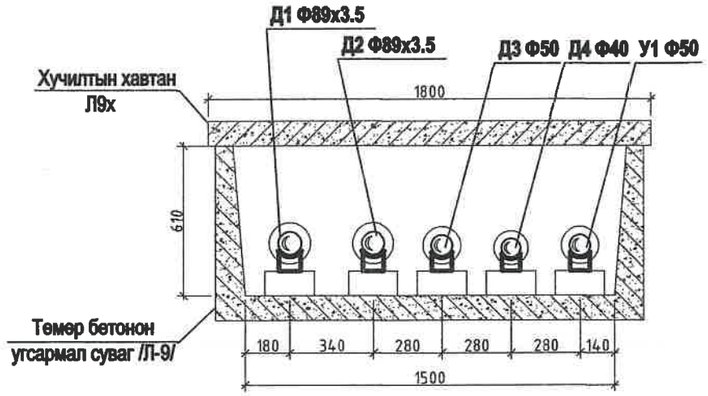

ДУЛААНЫ СУВГИЙН ОГТЛОЛ /VI-VI/ M1:25

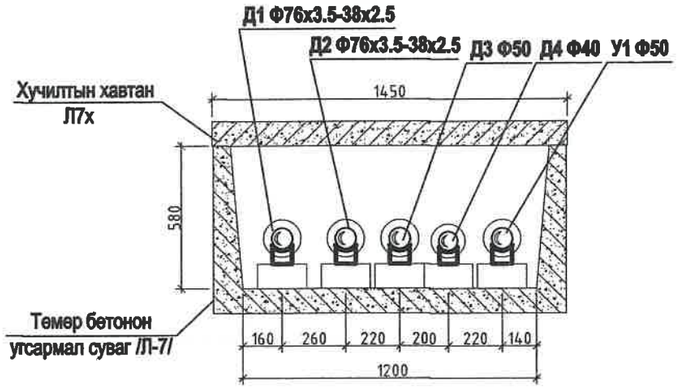

KINGSEA E&C Consulting group Co.,Ltd Хаяг: Улаанбаатар,ХУД.3-р хороо. Энгэльсийн гудамж. 5-р байр Хан-Өргөө оффис, 901 тоот Утас: 98111987, 77190484	Завхан аймаг. Улиастай сум. 2-Р ХЭЛХЭЭНИЙ ГАДНА ДУЛААН ХАНГАМЖИЙН ШУГАМЫН ӨӨРЧЛӨЛТ, ШИНЭЧЛЭЛТ /8-Р УДДТ/				
	Сувгийн огтлолуud				Үе шат: А3
Инженер	Л.Баасанхүү	Е.Г Шифр: КС 02-32/22	Масштаб: M1:25	Огноо: 2022 он	
Гүйцэтгэсэн	Н.Батдорж	Т.Г Шифр:	Зургийн дугаар: ГДГ-5	Бух хуудас: 116	
КИНГСИЙ ИНЖЕНЕР ЗӨД КОНСТРАКШН"ХХК	Шалгасан	Л.Баасанхүү			

Сунгалтын хэвлэсэн огноо: 2023/01/30

2023/01/30

МАТЕРИАЛЫН ТҮҮВЭР

Д/д	Тэмдэглэгээ	Нэрс		тоо	жин кг	хэмжих нэгж
1	2	3		4	5	6
		ДУЛААН ХАНГАМЖ				
1	ГОСТ10704-91	Ган яндан				
	Т≥100°С Р≥1.6 МПа		Ф219х7.0 мм	731.0	36.60	у.м
			Ф159х4.5 мм	327.0	17.15	у.м
			Ф133х4.0 мм	246.0	12.73	у.м
			Ф108х4.0 мм	428.0	10.26	у.м
			Ф89х3.5 мм	347.0	7.38	у.м
			Ф76х3.0 мм	551.0	6.26	у.м
			Ф57х3.5 мм	786.0	4.62	у.м
			Ф45х2.5 мм	202.0	2.62	у.м
			Ф38х2.5 мм	112.0	1.82	у.м
2	Пенополиуретан	Яндангийн дулаалга				
		а/ Зэврэлтээс хамгаалах түрхлэг				
		б/ Дулаалга δ=0.05 мм λ=0.04 Вт/м°С				
		в/ Хамгаалах бүрхүүл				
			Ф219х7.0 мм	731.0	-	у.м
			Ф159х4.5 мм	327.0	-	у.м
			Ф133х4.0 мм	246.0	-	у.м
			Ф108х4.0 мм	428.0	-	у.м
			Ф89х3.5 мм	347.0	-	у.м
			Ф76х3.0 мм	551.0	-	у.м
			Ф57х3.5 мм	786.0	-	у.м
			Ф45х2.5 мм	202.0	-	у.м
			Ф38х2.5 мм	112.0	-	у.м
3	Лобовые опоры	Үл хөдлөх тулгуур	Ф200 мм	7	-	шир
			Ф150 мм	2	-	шир
			Ф125 мм	2	-	шир
			Ф100 мм	5	-	шир
			Ф80 мм	6	-	шир
			Ф70 мм	6	-	шир
			Ф50 мм	8	-	шир
			Ф40 мм	3	-	шир
			Ф32 мм	2	-	шир
4		Булан 90 град	Ф200 мм	18	-	шир
			Ф150 мм	16	-	шир
			Ф125 мм	16	-	шир
			Ф100 мм	14	-	шир

1	2	3		4	5	6
		ДУЛААН ХАНГАМЖ /ҮРГЭЖИЛЭЛ/				
4		Булан 90 град	Ф80 мм	14	-	шир
			Ф70 мм	22	-	шир
			Ф50 мм	44	-	шир
			Ф40 мм	6	-	шир
			Ф32 мм	2	-	шир
5		Гулсах тулгуур	Ф200 мм	320	-	шир
			Ф150 мм	147	-	шир
			Ф125 мм	125	-	шир
			Ф100 мм	234	-	шир
			Ф80 мм	218	-	шир
			Ф70 мм	404	-	шир
			Ф50 мм	580	-	шир
			Ф40 мм	213	-	шир
			Ф32 мм	116	-	шир
6		Гулсах тулгуурын бетон дэр				
			200х200х90h ОП-1	1313	-	шир
			300х200х90h ОП-2	1044	-	шир
7		**Эргэлтийн өнцөг //32х2.5/-/219х7.0//мм**		1-28	-	комп
8	Г991-1 вып-1	Эргэлтийн өнцөгийн ниш				
			1500х600 мм	6	-	комп
			1200х580 мм	17	-	комп
			1200х600/900х600 мм	5	-	комп
9	Г991-1 вып-1	Зөөлөвч ган	Ф219х7.0 мм	1	-	комп
			Ф159х4.5 мм	2	-	комп
			Ф133х4.0 мм	2	-	комп
			Ф108х4.0 мм	1	-	комп
			Ф89х3.5 мм	1	-	комп
			Ф76х3.5 мм	1	-	комп
			Ф57х3.5 мм	4	-	комп

KINGSEA E&C
Consulting group Co.,Ltd
Хаяг: Улаанбаатар,ХУД,3-р хороо. Энхэлийн гудамж. 5-р байр Хан-Өргөө оффис, 901 тоот
Утас: 98111967, 77190484
КИНГСИЙ ИНЖЕНЕР ЗӨД КОНСТРАКШИН"ХХК

Завхан аймаг. Улиастай сум.

2-Р ХЭЛХЭЭНИЙ ГАДНА ДУЛААН ХАНГАМЖИЙН ШУГАМЫН ӨӨРЧЛӨЛТ, ШИНЭЧЛЭЛТ /8-Р УДДТ/

Материалын түүвэр-1

Инженер		Л.Баасанхүү	Е.Г Шифр: КС 02-32/22	Масштаб:	Үе шат: АЗ
Гүйцэтгэсэн		Н.Батдорж	Т.Г Шифр:	Зургийн дугаар: ГДГ-6	Огноо: 2022 он
Шалгасан		Л.Баасанхүү			Бүх хуудас: 116

Сүүлийн хэвлэсэн огноо: 2023/01/30

2023/01/30

МАТЕРИАЛЫН ТҮҮВЭР

Д/д	Тэмдэглэгээ	Нэрс	тоо	жин кг	хэмжих нэгж
1	2	3	4	5	6
		ДУЛААН ХАНГАМЖ /ҮРГЭЖИЛЭЛ/			
10		Угсармал бетон суваг			
		1200x600h/900x600h	338	1.05	у/м
		900x600h/900x600h	233	1.05	у/м
		1200x580h	799	1.72	у/м
		1500x610h	306	2.42	у/м
11		Угсармал бетон сувгийн таг			
		1150x3000x100h/1150x3000x140h	576/114	0.85/1.2	у/м
		1450x3000x120h/1450x3000x160h	997/140	1.3/1.74	у/м
		1800x3000x120h/1800x3000x160h	261/45	1.62/2.15	у/м
12		Дулааны худаг /Дулаан механик/	37	-	комп
13		Дулааны худаг /Барилга бүтээц/	37	-	комп
14	ДХ-1; ДХ-3; ДХ-8-д	Шүүрүүлэх худаг	3	-	комп
		УС ХАНГАМЖ			
1	ГОСТ 3262-75	Цайрдсан ган яндан Ф15мм	23.0	-	у.м
	T>5°C P>2.5 МПа	Ф20мм	173.0	-	у.м
		Ф25мм	522.0	-	у.м
		Ф32мм	1058.0	-	у.м
		Ф40мм	534.0	-	у.м
		Ф50мм	420.0	-	у.м
		Ф70мм	347.0	-	у.м
		Ф80мм	896.0	-	у.м
		Ф100мм	720.0	-	у.м
2		Яндангийн дулаалга			
		а/ Зэврэлтээс хамгаалах түрхлэг			
		б/ Дулаалга δ=0.05 мм λ=0.04 Вт/м°С			
		в/ Хамгаалах бүрхүүл Ф15мм	23.0	-	у.м
		Ф20мм	173.0	-	у.м
		Ф25мм	522.0	-	у.м
		Ф32мм	1058.0	-	у.м
		Ф40мм	534.0	-	у.м
		Ф50мм	420.0	-	у.м
		Ф70мм	347.0	-	у.м
		Ф80мм	896.0	-	у.м
		Ф100мм	720.0	-	у.м

МАТЕРИАЛЫН ТҮҮВЭР

Д/д	Тэмдэглэгээ	Нэрс	тоо	жин кг	хэмжих нэгж
1	2	3	4	5	6
		УС ХАНГАМЖ /ҮРГЭЖИЛЭЛ/			
3		Булан 90 град Ф15мм	1	-	шир
		Ф20мм	18	-	шир
		Ф25мм	45	-	шир
		Ф32мм	29	-	шир
		Ф40мм	13	-	шир
		Ф50мм	11	-	шир
		Ф70мм	20	-	шир
		Ф80мм	25	-	шир
		Ф100мм	14	-	шир
4		Гулсах тулгуур			
		Ф15мм	13	-	шир
		Ф20мм	225	-	шир
		Ф25мм	660	-	шир
		Ф32мм	619	-	шир
		Ф40мм	301	-	шир
		Ф50мм	170	-	шир
		Ф70мм	188	-	шир
		Ф80мм	346	-	шир
		Ф100мм	216	-	шир
5		Гулсах тулгуурын бетон дэр			
		200x200x90h ОП-1	2176	-	шир
		300x200x90h ОП-2	562	-	шир

KINGSEA E&C
Consulting group Co.,Ltd
Хаяг: Улаанбаатар,ХУД.Э-р хороо. Энгэльсийн гудамж. 5-р байр Хан-Ордоо оффис, 901 тоот
Утас: 98111987, 77190484
КИНГСИЙ ИНЖЕНЕР ЭНД КОНСТРАКШН"ХХК

Завхан аймаг. Улиастай сум.

2-Р ХЭЛХЭЭНИЙ ГАДНА ДУЛААН ХАНГАМЖИЙН ШУГАМЫН ӨӨРЧЛӨЛТ, ШИНЭЧЛЭЛТ /8-Р УДДТ/

Материалын түүвэр-2					Ye шат: А3
Инженер		Л.Баасанхүү	Е.Г Шифр: КС 02-32/22	Масштаб:	Огноо: 2022 он
Гүйцэтгэсэн		Н.Батдорж	Т.Г Шифр:	Зургийн дугаар: ГДГ-7	Бүх хуудас: 116
Шалгасан		Л.Баасанхүү			

Сүүлчийн хэвлэсэн огноо: 2023/01/30

2023/01/30

МАТЕРИАЛЫН ТҮҮВЭР

Д/д	Тэмдэглэгээ	Нэрс	тоо	жин кг	хэмжих нэгж
1	2	3	4	5	6
		Буулгах ажлын тоо хэмжээ			
1		Буулгах суваг 800x400h	1121.15	-	у.м
2		**Ф100мм доош ган яндан хоолой /дулаалгын хамт/**	467	-	у.м
3		**Ф100мм дээш ган яндан хоолой /дулаалгын хамт/**	654	-	у.м
4		Буулгах одоо байгаа дулааны худаг	33	-	шир
		Буулгаж, нөхөн сэргээх ажлын тоо хэмжээ			
1		Авто зам	550	-	$м^2$
2		Явган зам	438	-	$м^2$
3		Авто замын хашлага	244	-	у.м
4		Явган замын хашлага	175	-	у.м
5		Ногоон байгууламж	540	-	$м^2$
6		Бетонон талбай δ=10см	40	-	$м^2$
7		Пандус/буулгаж шинээр хийх/	24	-	$м^3$
8		Хашаа /бетонон суурьтай модон хашаа/ h=1.8м	60	-	у.м

KINGSEA E&C
Consulting group Co.,Ltd
Хаяг: Улаанбаатар,ХУД,3-р хороо, Энхтайвны гудамж, 5-р байр Хан-Өргөн оффис, 901 тоот
Утас: 98111987, 77190404
КИНГСИЙ ИНЖЕНЕР ЗӨВ КОНСТРАКШН"ХХК

Завхан аймаг. Улиастай сум.

2-Р ХЭЛХЭЭНИЙ ГАДНА ДУЛААН ХАНГАМЖИЙН ШУГАМЫН ӨӨРЧЛӨЛТ, ШИНЭЧЛЭЛТ /8-Р УДДТ/

Материалын түүвэр-2а

Инженер		Л.Баасанхүү	Е.Г Шифр: КС 02-32/22	Масштаб:	Үе шат: АЗ
Гүйцэтгэсэн		Н.Батдорж	Т.Г Шифр:	Зургийн дугаар: ГДГ-7а	Огноо: 2022 он
Шалгасан		Л.Баасанхүү			Бүх хуудас: 116

Сүүлчийн хэвлэсэн огноо: 2023/01/30

2023/01/30

ГАДНА ДУЛААНЫ ШУГАМЫН ТОЙМ БАЙГУУЛАЛТ М1:1500

Зөвшилцсөн:

"ГХБХБГ"-ын дарга: Д.Анхтэс

"Дулаахан" ХХК-ийн захирал: А.Нармандах

"ТОДА-ОД" ХХК-ийн захирал: Ч.Бадамлянхуа

"Амь-Ус" ХХК-ийн ерөнхий инженер: Г. Баттулга

Завхан "МХС" ХХК-н ерөнхий инженер: Ц.Эрдэнэсайхан

"АУЭХС" ТӨХК-н АЗАлбаны дарга: Г.Нямдэмбэрэл

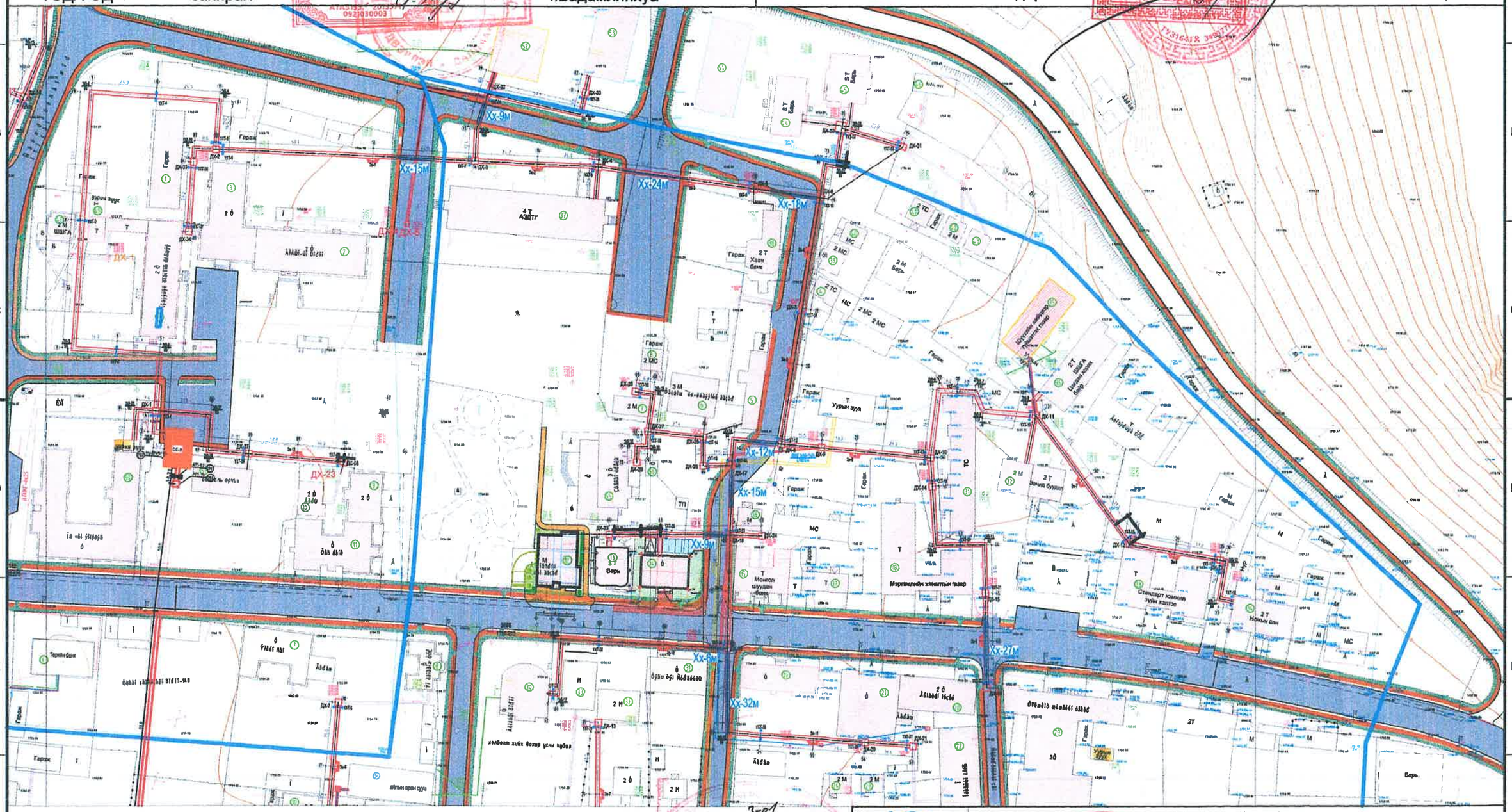

3-01

2022-12-22

KINGSEA E&C
Consulting group Co.,Ltd
Хаяг: Улаанбаатар,ХУД,3-р хороо, Энгэльсийн гудамж, 5-р байр Хан-Өргөө оффис, 901 тоот
Утас: 98111987, 77190404
КИНГСИЙ ИНЖЕНЕР ЭНД КОНСТРАКШН ГРУПП ХХК

Завхан аймаг. Улиастай сум.

2-Р ХЭЛХЭЭНИЙ ГАДНА ДУЛААН ХАНГАМЖИЙН ШУГАМЫН ӨӨРЧЛӨЛТ, ШИНЭЧЛЭЛТ /8-Р УДДТ/

Гадна дулааны шугамын тойм байгуулалт					Үе шат: АЗ
Инженер	Л.Баасанхүү	Е.Г Шифр: КС 02-32/22	Масштаб: М1:1500	Огноо: 2022 он
Гүйцэтгэсэн	Н.Батдорж	Т.Г Шифр:	Зургийн дугаар: ГДГ-7	Бүх хуудас: 116
Шалгасан	Л.Баасанхүү			

Мэргэшсэн инженер БААСАНХҮҮ 2021-2026

Сумчлан нэгдэгдэв

ГАДНА ДУЛААНЫ ШУГАМЫН БАЙГУУЛАЛТ М1:500

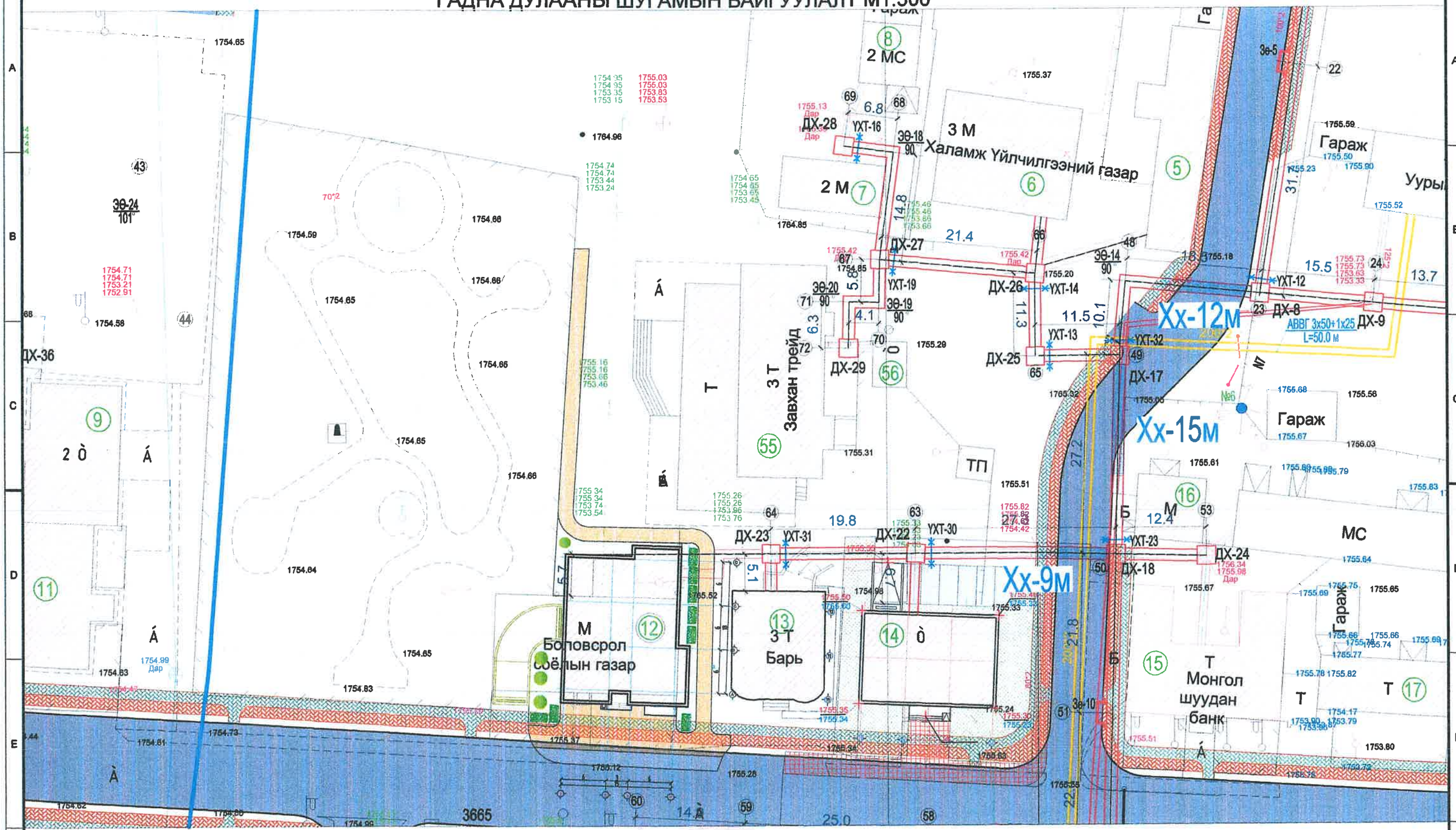

Таних тэмдэг

ДХ-1	Төлөвлөж буй дулааны худаг	Д1	1-р хэлхээний дулаан өгөх шугам хоолой
УХТ-1	Төлөвлөж буй үл хөдлөх тулгуур	Д2	1-р хэлхээний дулаан буцах шугам хоолой
ЭӨ-1	Төлөвлөж буй эргэлтийн өнцөг		Одоо байгаа дулааны худаг
Зө-1	Яндангийн зөөлөвч		Одоо байгаа холбооны худаг
1	Онцлох цэгийн дугаар		Одоо байгаа цахилгааны шугам
БУХ-25			Одоо байгаа бохир усны худаг

3-01
2022-12-22

KINGSEA E&C
Consulting group Co.,Ltd
Хаяг: Улаанбаатар,ХУД,3-р хороо, Энхэлийн гудамж, 5-р байр, Хан-Өргөө оффис, 901 тоот
Утас: 9811 1987, 7719 8604
КИНГСИЙ ИНЖЕНЕР ЭНД КОНСТРАКШН"ХХК

Завхан аймаг. Улиастай сум.

2-Р ХЭЛХЭЭНИЙ ГАДНА ДУЛААН ХАНГАМЖИЙН ШУГАМЫН ӨӨРЧЛӨЛТ, ШИНЭЧЛЭЛТ /8-Р УДДТ/

Гадна дулааны шугамын байгуулалт					Уе шат: А3
Инженер	Л.Баасанхүү	Е.Г Шифр: КС 02-32/22	Масштаб: М1:500	Огноо: 2022 он
Гүйцэтгэсэн	Н.Батдорж	Т.Г Шифр:	Зургийн дугаар: ГДГ-8	Бүх хуудас: 116
Шалгасан	Л.Баасанхүү			

Сүүлчийн хэвлэсэн огноо: 2022/12/16

ГАДНА ДУЛААНЫ ШУГАМЫН БАЙГУУЛАЛТ М1:500

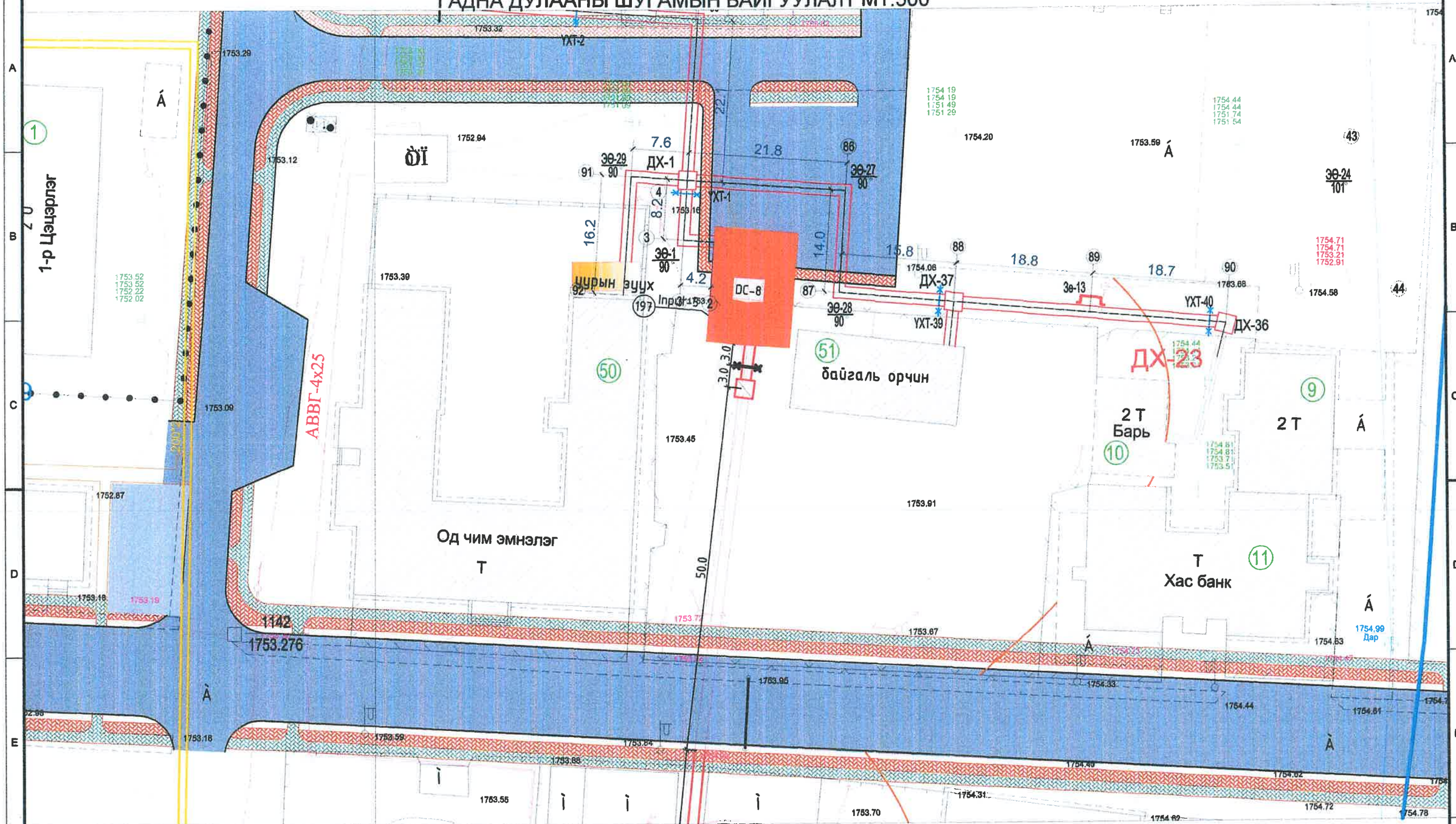

Таних тэмдэг

ДХ-1	Төлөвлөж буй дулааны худаг
УХТ-1	Төлөвлөж буй үл хөдлөх тулгуур
Эө-1	Төлөвлөж буй эргэлтийн өнцөг
	Яндангийн зөөлөвч
Зө-1	Онцлох цэгийн дугаар
Д1	1-р хэлхээний дулаан өгөх шугам хоолой
Д2	1-р хэлхээний дулаан буцах шугам хоолой
	Одоо байгаа дулааны худаг
	Одоо байгаа холбооны худаг
	Одоо байгаа цахилгааны шугам
	Одоо байгаа бохир усны худаг

2022-12-22

KINGSEA E&C Consulting group Co.,Ltd
Хаяг: Улаанбаатар,ХУД,3-р хороо, Энхтайвны гудамж, 5-р байр Хан-Өргөө оффис, 901 тоот
Утас: 98111987, 77190404
КИНГСИЙ ИНЖЕНЕР ЭНД КОНСТРАКШН"ХХК

Завхан аймаг. Улиастай сум.

2-Р ХЭЛХЭЭНИЙ ГАДНА ДУЛААН ХАНГАМЖИЙН ШУГАМЫН ӨӨРЧЛӨЛТ, ШИНЭЧЛЭЛТ /8-Р УДДТ/

Гадна дулааны шугамын байгуулалт						Үе шат:	А3
Инженер		Л.Баасанхүү	Е.Г Шифр:	КС 02-32/22	Масштаб:	М1:500	Огноо: 2022 он
Гүйцэтгэсэн		Н.Батдорж	Т.Г Шифр:		Зургийн дугаар:	ГДГ-9	Бүх хуудас: 116
Шалгасан		Л.Баасанхүү					

МОНГОЛ УЛС АТХ5526 Пхандурэнгийн БАЗАНХУУ ЗОЛЛОХ ГАЗАР

Сунгасан хөдөлгөөн
2022/12/16
А3

ГАДНА ДУЛААНЫ ШУГАМЫН БАЙГУУЛАЛТ М1:500

Таних тэмдэг

ДХ-1	Төлөвлөж буй дулааны худаг
УХТ-1	Төлөвлөж буй үл хөдлөх тулгуур
ЭӨ-1	Төлөвлөж буй эргэлтийн өнцөг
	Яндангийн зөөлөвч
Зө-1	Онцлох цэгийн дугаар
Д1	1-р хэлхээний дулаан өгөх шугам хоолой
Д2	1-р хэлхээний дулаан буцах шугам хоолой
	Одоо байгаа дулааны худаг
	Одоо байгаа холбооны худаг
	Одоо байгаа цахилгааны шугам
БУХ 355	Одоо байгаа бохир усны худаг

J-01
2022.12.26

KINGSEA E&C
Consulting group Co.,Ltd
Хаяг: Улаанбаатар,ХУД,3-р хороо, Энхэлийн гудамж, 5-р байр Хан-Эрдэнэ офис, 901 өрөө
Утас: 98111987, 77196404
КИНГСИЙ ИНЖЕНЕР ЭНД КОНСТРАКШН ҮЙЛ

Завхан аймаг. Улиастай сум.

2-Р ХЭЛХЭЭНИЙ ГАДНА ДУЛААН ХАНГАМЖИЙН ШУГАМЫН ӨӨРЧЛӨЛТ, ШИНЭЧЛЭЛТ /8-Р УДДТ/

Гадна дулааны шугамын байгуулалт				Ye шат:	А3
Инженер	Л.Баасанхүү	Е.Г Шифр:	КС 02-32/22	Масштаб: М1:500	Огноо: 2022 он
Гүйцэтгэсэн	Н.Батдорж	Т.Г Шифр:		Зургийн дугаар: ГДГ-10	Бүх хуудас: 116
Шалгасан	Л.Баасанхүү				

Сүүлчийн хэвлэсэн огноо: 2022/12/16

ГАДНА ДУЛААНЫ ШУГАМЫН БАЙГУУЛАЛТ М1:500

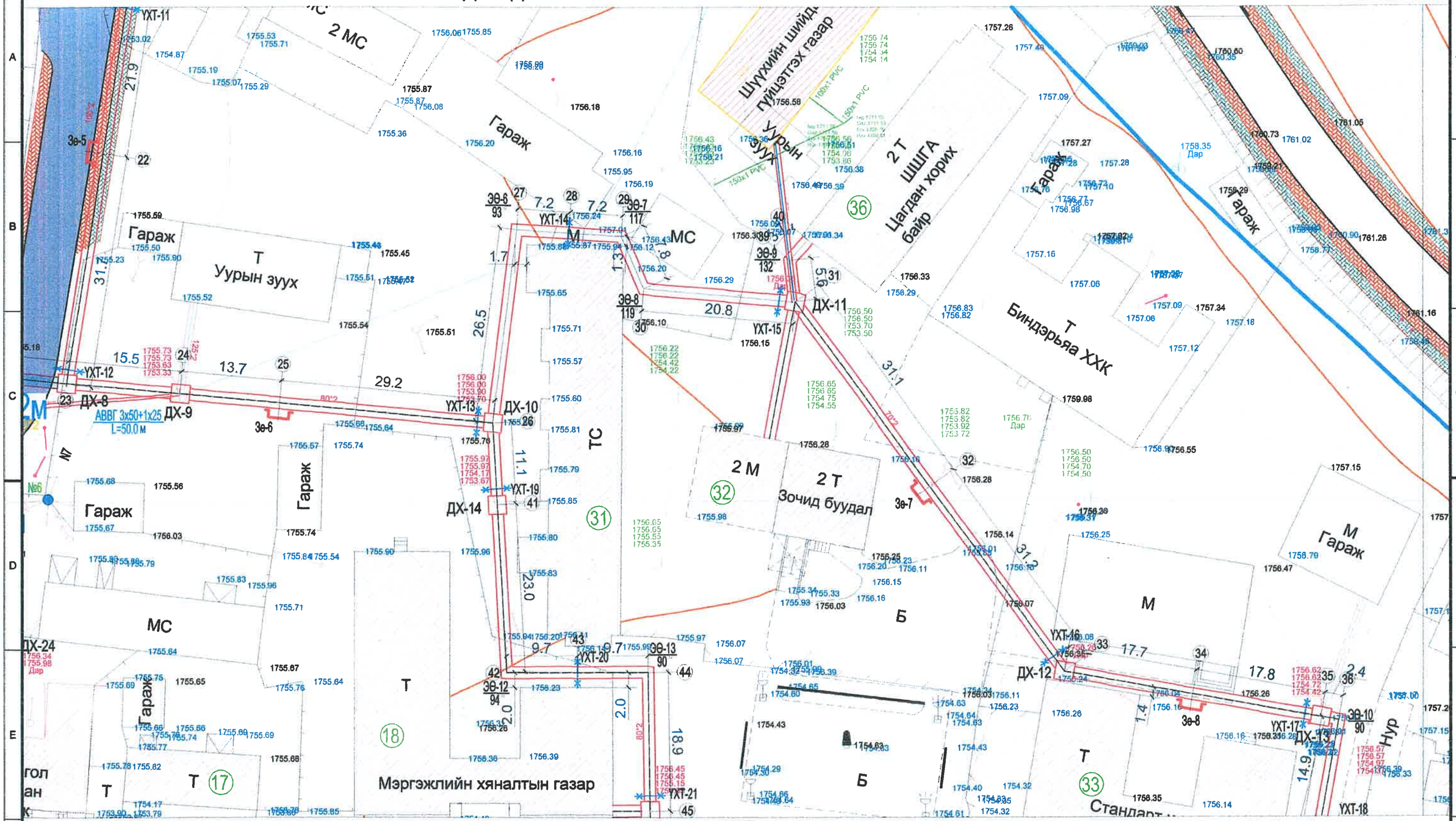

Таних тэмдэг

- ДХ-1 — Төлөвлөж буй дулааны худаг
- УХТ-1 — Төлөвлөж буй үл хөдлөх тулгуур
- ЭЭ-1 — Төлөвлөж буй эргэлтийн енцөг
- Зэ-1 — Яндангийн зөөлөвч
- 1 — Онцлох цэгийн дугаар
- Д1 — 1-р хэлхээний дулаан өгөх шугам хоолой
- Д2 — 1-р хэлхээний дулаан буцах шугам хоолой
- Одоо байгаа дулааны худаг
- Одоо байгаа холбооны худаг
- Одоо байгаа цахилгааны шугам
- Одоо байгаа бохир усны худаг

3-01
2022-12.26

KINGSEA E&C
Consulting group Co.,Ltd
Хаяг: Улаанбаатар,ХУД,3-р хороо, Энгэльсийн гудамж, 5-р байр Хан-Өргөө оффис, 901 тоот
Утас: 98111987, 77190404
КИНГСИЙ ИНЖЕНЕР ЗӨВ КОНСТРАКШН"ХХК

Завхан аймаг. Улиастай сум.

2-Р ХЭЛХЭЭНИЙ ГАДНА ДУЛААН ХАНГАМЖИЙН ШУГАМЫН ӨӨРЧЛӨЛТ, ШИНЭЧЛЭЛТ /8-Р УДДТ/

Гадна дулааны шугамын байгуулалт					Ие шат: А3
Инженер		Л.Баасанхүү	Е.Г Шифр: КС 02-32/22	Масштаб: М1:500	Огноо: 2022 он
Гүйцэтгэсэн		Н.Батдорж	Т.Г Шифр:	Зургийн дугаар: ГДГ-11	Бүх хуудас: 116
Шалгасан		Л.Баасанхүү			

Суулчийн хэвлэсэн огноо: 2022/12/16

ГАДНА ДУЛААНЫ ШУГАМЫН БАЙГУУЛАЛТ М1:500

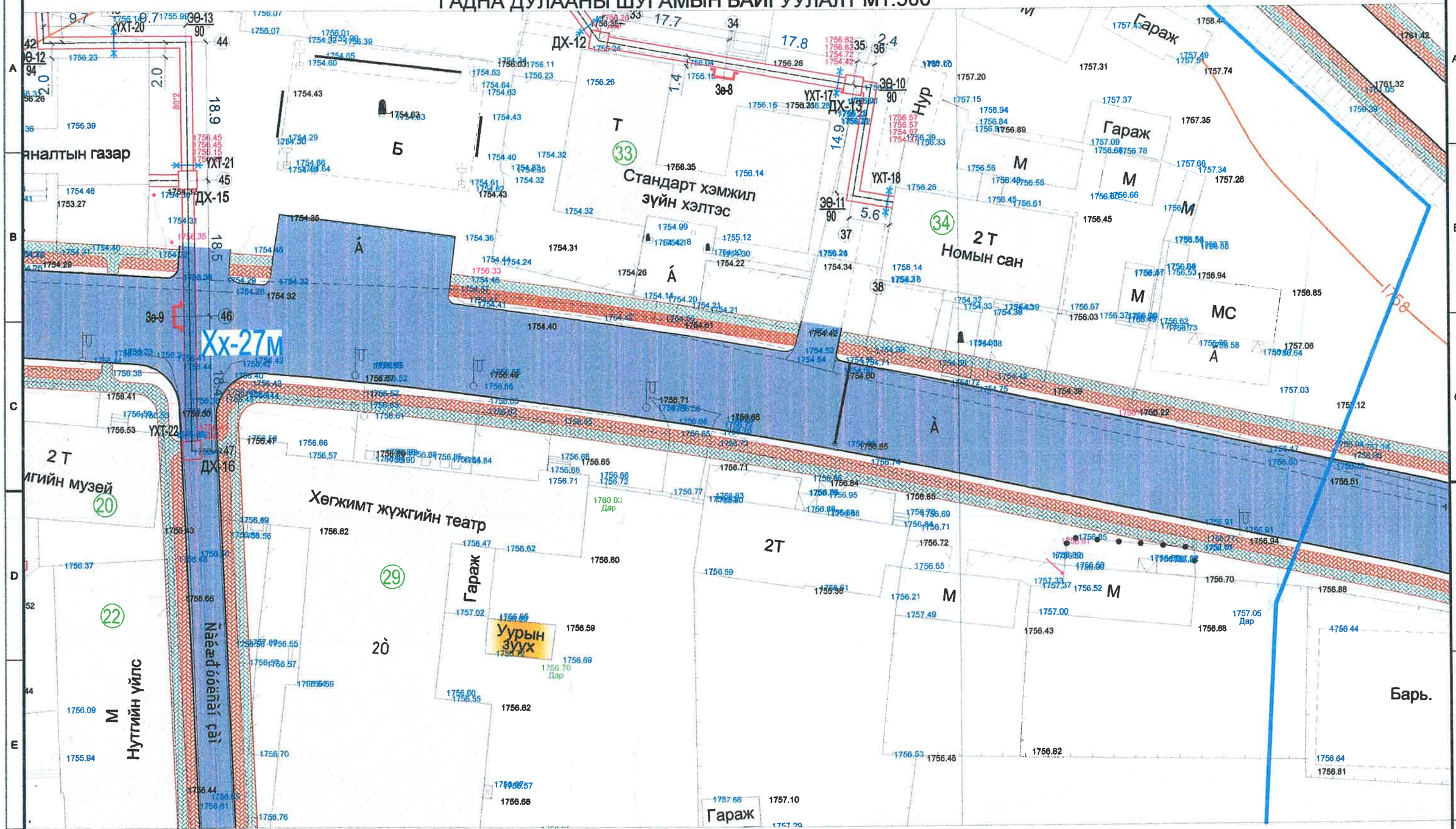

Таних тэмдэг

- ДХ-1 — Төлөвлөж буй дулааны худаг
- УХТ-1 — Төлөвлөж буй үл хөдлөх тулгуур
- ЭӨ-1 — Төлөвлөж буй эргэлтийн өнцөг
- Зе-1 — Яндангийн зөөлөвч
- Онцлох цэгийн дугаар
- Д1 — 1-р хэлхээний дулаан өгөх шугам хоолой
- Д2 — 1-р хэлхээний дулаан буцах шугам хоолой
- Одоо байгаа дулааны худаг
- Одоо байгаа холбооны худаг
- Одоо байгаа цахилгааны шугам
- Одоо байгаа бохир усны худаг

3-01
2022.12.26

KINGSEA E&C
Consulting group Co.,Ltd
Хаяг: Улаанбаатар,ХУД,3-р хороо, Энгэльсийн гудамж, 5-р байр Хан-Өргөө оффис, 901 тоот
Утас: 98111987, 77190404
КИНГСИЙ ИНЖЕНЕР ЭНД КОНСТРАКШН"ХХК

Завхан аймаг. Улиастай сум.

2-Р ХЭЛХЭЭНИЙ ГАДНА ДУЛААН ХАНГАМЖИЙН ШУГАМЫН ӨӨРЧЛӨЛТ, ШИНЭЧЛЭЛТ /8-Р УДДТ/

Гадна дулааны шугамын байгуулалт					Үе шат: А3
Инженер		Л.Баасанхүү	Е.Г Шифр: КС 02-32/22	Масштаб: М1:500	Огноо: 2022 он
Гүйцэтгэсэн		Н.Батдорж	Т.Г Шифр:	Зургийн дугаар: ГДГ-12	Бүх хуудас: 116
Шалгасан		Л.Баасанхүү			

А3

Суурьшлийн хэлбэрсэн хэсгийн

Сүүлчийн хэвлэсэн 2022/12/16

ГАДНА ДУЛААНЫ ШУГАМЫН БАЙГУУЛАЛТ М1:500

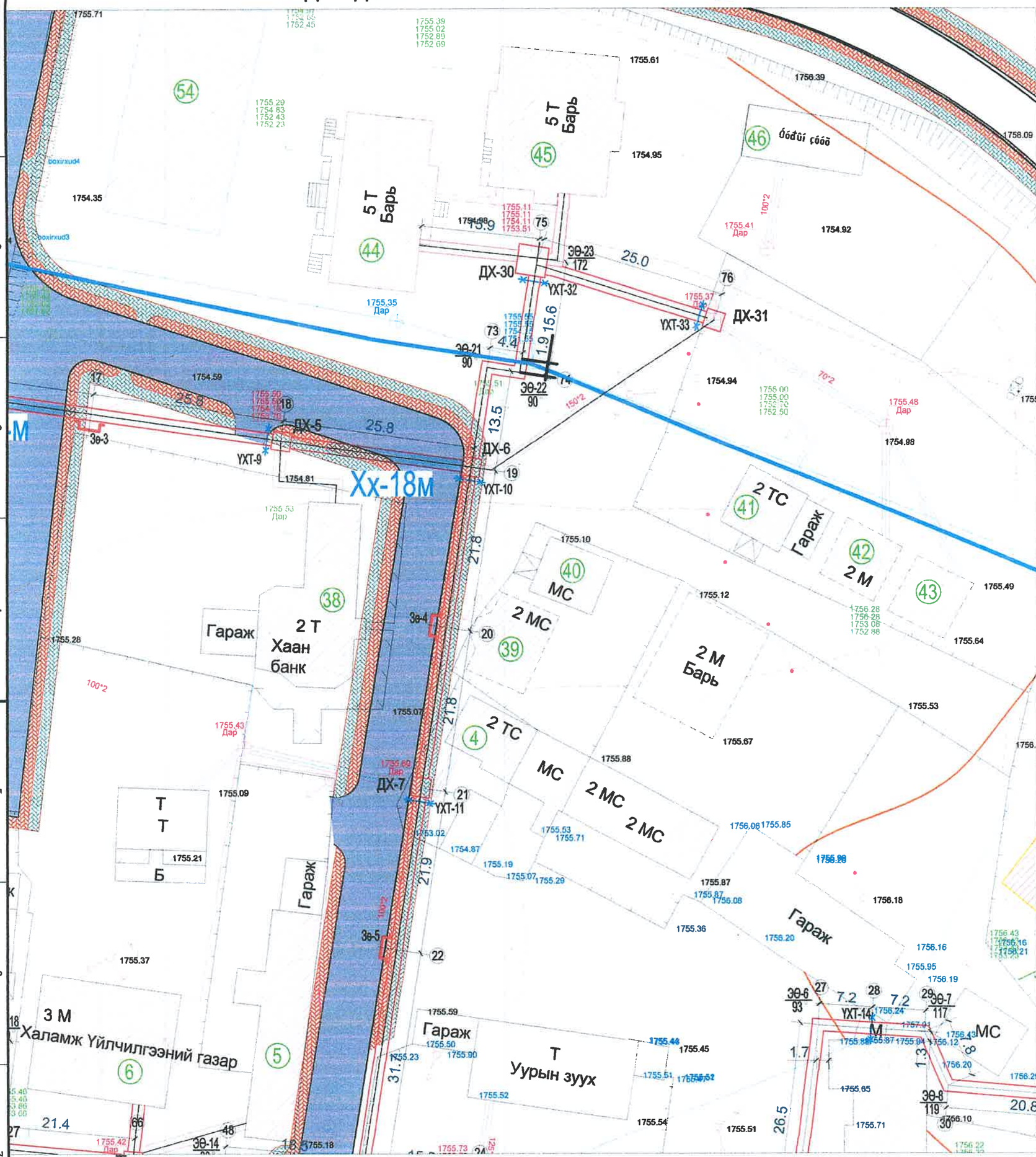

Таних тэмдэг

- ДХ-1 — Төлөвлөж буй дулааны худаг
- УХТ-1 — Төлөвлөж буй үл хөдлөх тулгуур
- ЭӨ-1 — Төлөвлөж буй эргэлтийн өнцөг
- Яндангийн зөөлөвч
- Зө-1 — Онцлох цэгийн дугаар
- Д1 — 1-р хэлхээний дулаан өгөх шугам хоолой
- Д2 — 1-р хэлхээний дулаан буцах шугам хоолой
- Одоо байгаа дулааны худаг
- Одоо байгаа холбооны худаг
- Одоо байгаа цахилгааны шугам
- Одоо байгаа бохир усны худаг

3-01
2022-12-26

KINGSEA E&C Consulting group Co.,Ltd
Хаан Үлаанбаатар.ХУД.3-р хороо, Экспрессийн гудамж, 5-р байр Хан-Өргөө оффис, 901 тоот
Утас: 98111987, 77190484
КИНГСИЙ ИНЖЕНЕР ЭНД КОНСТРАКШН"ХХК

Завхан аймаг. Улиастай сум.

2-Р ХЭЛХЭЭНИЙ ГАДНА ДУЛААН ХАНГАМЖИЙН ШУГАМЫН ӨӨРЧЛӨЛТ, ШИНЭЧЛЭЛТ /8-Р УДДТ/

Гадна дулааны шугамын байгуулалт					Үе шат: А3
Инженер		Л.Баасанхүү	Е.Г Шифр: КС 02-32/22	Масштаб: М1:500	Огноо: 2022 он
Гүйцэтгэсэн		Н.Батдорж	Т.Г Шифр:	Зургийн дугаар: ГДГ-13	Бүх хуудас: 116
Шалгасан		Л.Баасанхүү			

2022/12/16

ГАДНА ДУЛААНЫ ШУГАМЫН БАЙГУУЛАЛТ М1:500

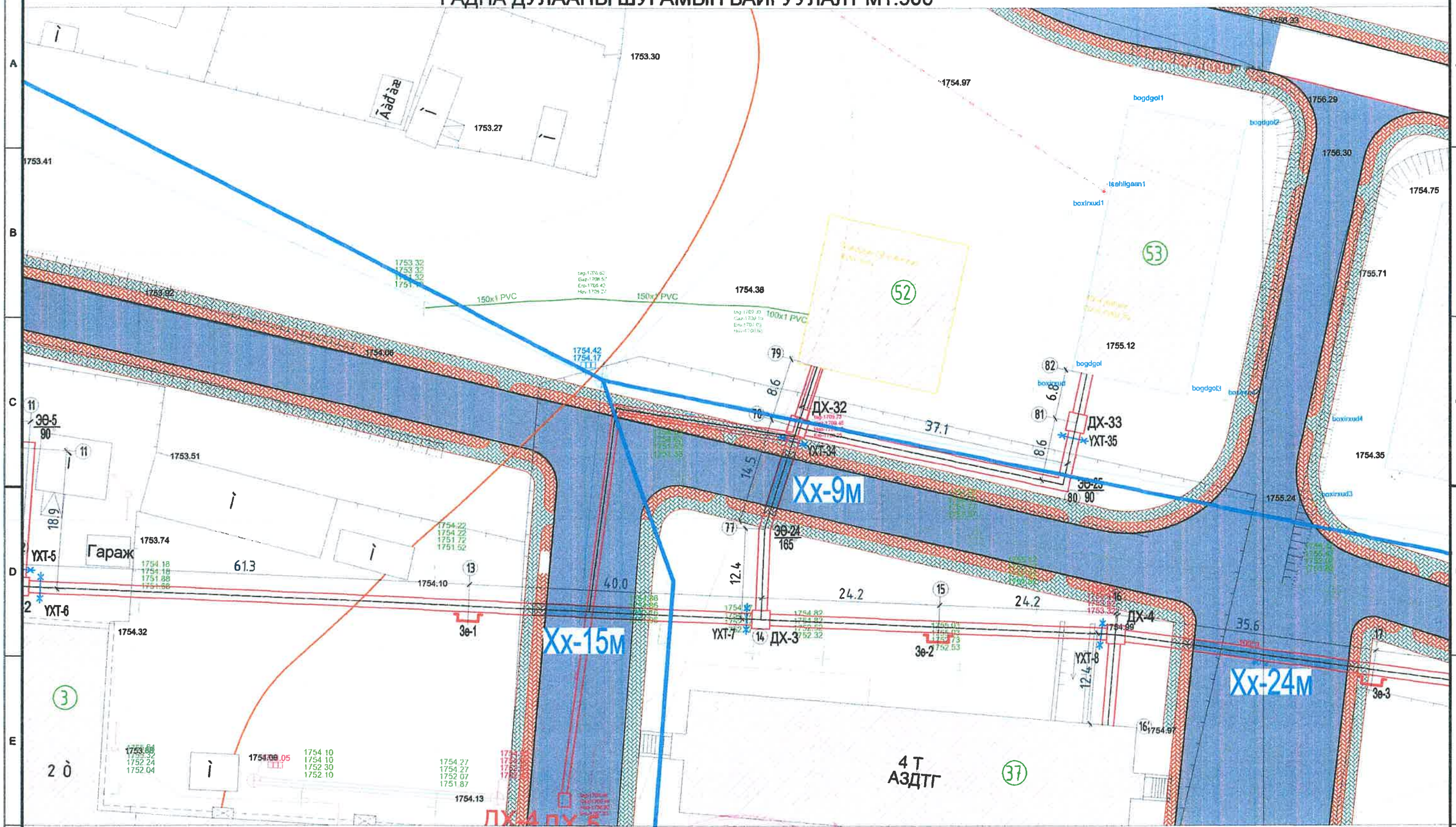

Таних тэмдэг

ДХ-1	Төлөвлөж буй дулааны худаг
УХТ-1	Төлөвлөж буй үл хөдлөх тулгуур
ЭЭ-1	Төлөвлөж буй эргэлтийн өнцөг
	Яндангийн зөөлөвч
Зе-1	Онцлох цэгийн дугаар
Д1	1-р хэлхээний дулаан өгөх шугам хоолой
Д2	1-р хэлхээний дулаан буцах шугам хоолой
	Одоо байгаа дулааны худаг
	Одоо байгаа холбооны худаг
	Одоо байгаа цахилгааны шугам
БУХ-35	Одоо байгаа бохир усны худаг

3-01
2022.12.22

KINGSEA E&C
Consulting group Co.,Ltd
Хаяг: Улаанбаатар.ХУД.3-р хороо. Энхтайвны гудамж. 5-р байр Хан-Өргөө оффис, 901 тоот
Утас: 98111997, 77190404
КИНГСИЙ ИНЖЕНЕР ЭНД КОНСТРАКШН"ХХК

Завхан аймаг. Улиастай сум.

2-Р ХЭЛХЭЭНИЙ ГАДНА ДУЛААН ХАНГАМЖИЙН ШУГАМЫН ӨӨРЧЛӨЛТ, ШИНЭЧЛЭЛТ /8-Р УДДТ/

Гадна дулааны шугамын байгуулалт				Үе шат: АЗ	
Инженер	Л.Баасанхүү	Е.Г Шифр: КС 02-32/22	Масштаб: М1:500	Огноо: 2022 он	
Гүйцэтгэсэн	Н.Батдорж	Т.Г Шифр:	Эзэмшлийн дугаар: ГДГ-14	Бүх хуудас: 116	
Шалгасан	Л.Баасанхүү				

МОНГОЛ УЛС ... ГИЙН БАЛАСАНХҮҮ ЗӨВЛӨХ ИНЖЕНЕР 2021-2026

Сунгачийн хэмжээсэн тайлбар

2022/11/15

A3

ГАДНА ДУЛААНЫ ШУГАМЫН БАЙГУУЛАЛТ М1:500

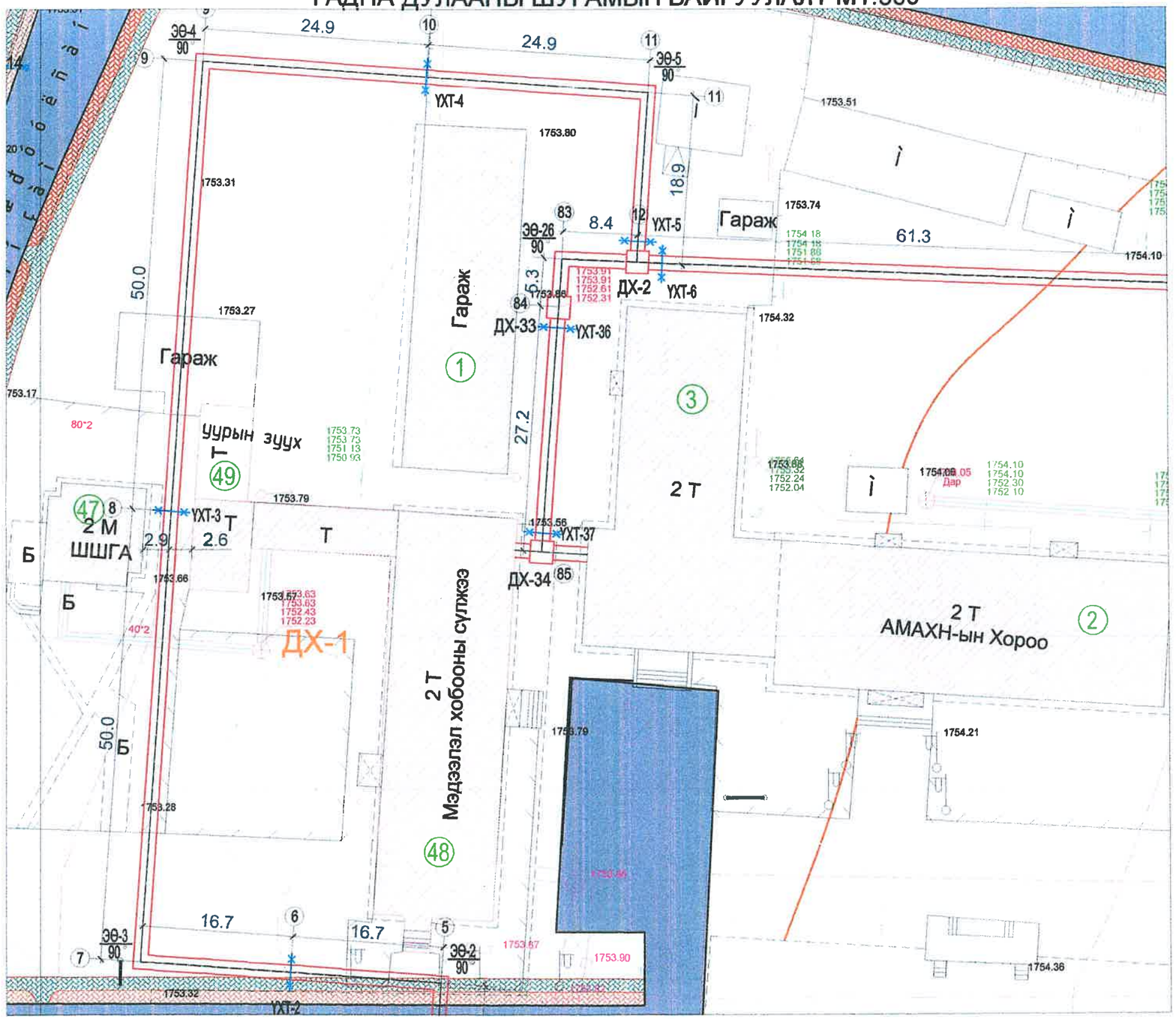

Таних тэмдэг

- ДХ-1 — Төлөвлөж буй дулааны худаг
- УХТ-1 — Төлөвлөж буй үл хөдлөх тулгуур
- ЭӨ-1 — Төлөвлөж буй эргэлтийн өнцөг
- Зе-1 — Яндангийн зөөлөвч
- Онцлох цэгийн дугаар
- Д1 — 1-р хэлхээний дулаан өгөх шугам хоолой
- Д2 — 1-р хэлхээний дулаан буцах шугам хоолой
- Одоо байгаа дулааны худаг
- Одоо байгаа холбооны худаг
- Одоо байгаа цахилгааны шугам
- Одоо байгаа бохир усны худаг

3-01
2022.12.26

KINGSEA E&C
Consulting group Co.,Ltd
Хаяг: Улаанбаатар,ХУД,3-р хороо, Энгэльсийн гудамж, 5-р байр Хан-Өргөө оффис, 901 тоот
Утас: 98111987, 77190404
КИНГСИЙ ИНЖЕНЕР ЭНД КОНСТРАКШН ҮХХК

Завхан аймаг. Улиастай сум.

2-Р ХЭЛХЭЭНИЙ ГАДНА ДУЛААН ХАНГАМЖИЙН ШУГАМЫН ӨӨРЧЛӨЛТ, ШИНЭЧЛЭЛТ /8-Р УДДТ/

Гадна дулааны шугамын байгуулалт

Ye шат: А3					
Инженер	Л.Баасанхүү	Е.Г Шифр: КС 02-32/22	Масштаб: М1:500	Огноо: 2022 он	
Гүйцэтгэсэн	Н.Батдорж	Т.Г Шифр:	Зургийн дугаар: ГДГ-15	Бүх хуудас: 116	
Шалгасан	Л.Баасанхүү				

Суурьшлийн хэсгийн ерөнхий

2022/12/16

ГАДНА ДУЛААНЫ ШУГАМЫН

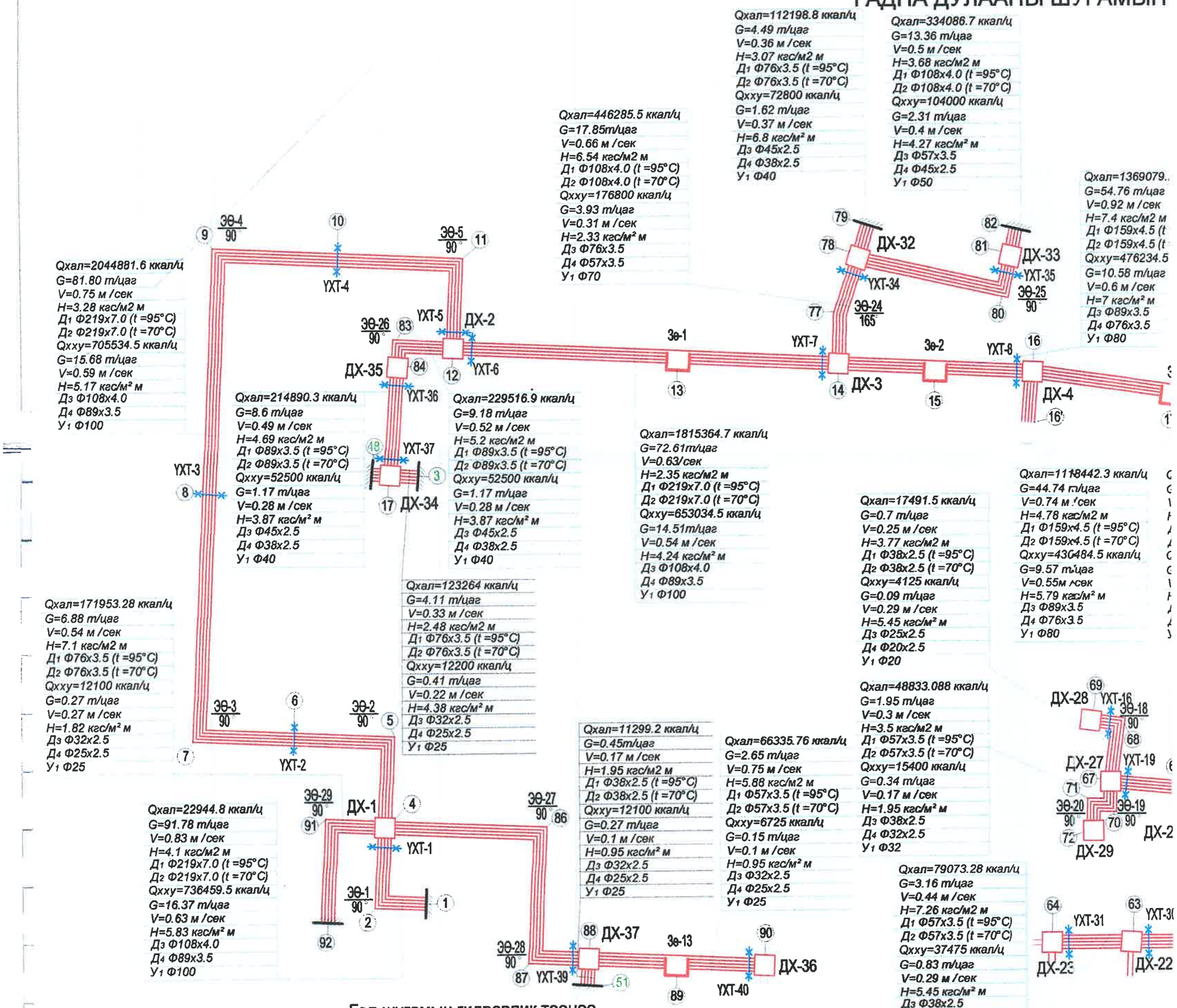

Гол шугамын гидравлик тооцоо

клэх цэг	Төгсөх цэг	Хэсгийн урт	Дулааны ачаалал				Хоолойн голч /мм/		Халуун усны ачаалал				Хоолойн голч /мм/			Гол сувгийн хэмжээ АхН
			Дулааны ачаалал ккал/ц	Усны зардал тн/цаг	Хурд м/с	Даралтын алдагдал кгс/м2 м	Д1	Д2	Халуун усны ачаалал ккал/ц	Усны зардал тн/цаг	Хурд м/с	Даралтын алдагдал кгс/м2 м	Д3	Д4	У1	
ХТ-16	ДХ-15	36.9	183047.04	7.32	0.54	7.1	70	70	23600	0.52	0.29	5.45	32	25	32	1200x580
ДХ-15	ДХ-14	61.3	220796.64	8.83	0.49	4.69	80	80	35800	0.80	0.29	5.45	32	25	32	1500x610
ДХ-14	ДХ-10	11.1	252840.56	10.11	0.55	5.79	80	80	61800	1.37	0.28	3.87	40	32	40	1500x610
0	ДХ-13	22.9	41909.76	1.68	0.37	6.8	40	40	16775	0.37	0.1	0.95	25	20	25	1200x580
ХТ-13	ДХ-12	35.5	67076.16	2.68	0.49	5.88	0	0	0	0.00	0	0	0	0	0	1200x580
ДХ-12	ДХ-11	62.3	67076.16	2.68	0.49	8.15	50	50	24275	0.54	0.29	5.45	40	32	40	1200x580
ДХ-11	ДХ-10	69.5	192805.44	7.71	0.58	8.15	70	70	59550	1.32	0.35	5.98	40	32	40	1200x580
ХТ-10	ДХ-8	58.4	445646	17.83	0.66	6.54	100	100	121350	2.70	0.4	5.88	50	40	50	1500x610
0	0	0	0	0.00	0	0	0	0	0	0.00	0	0	0	0	0	0
ДХ-23	ДХ-22	19.8	79073.28	3.16	0.44	7.26	50	50	37475	0.83	0.29	5.45	32	25	32	1200x580
ХТ-22	ДХ-24	27.3	87160.32	3.49	0.27	1.82	70	70	37475	0.83	0.29	5.45	32	25	32	1200x580
ХТ-24	ДХ-18	12.4	23208.716	0.93	0.34	7.45	40	40	5040	0.11	0.17	1.95	32	25	32	1200x580
0	0	0	0	0.00	0	0	0	0	0	0.00	0	0	0	0	0	0
ДХ-21	ДХ-20	18.6	101012.49	4.04	0.31	2.33	70	70	26400	0.59	0.29	5.45	32	25	32	1200x580
ХТ-20	ДХ-19	86.7	189557.13	7.58	0.58	8.15	70	70	31250	0.69	0.29	5.45	32	25	32	1200x580
ХТ-19	ДХ-18	44.2	245025.93	9.80	0.55	5.79	80	80	38050	0.85	0.29	5.45	32	25	32	1500x610
ДХ-18	ДХ-17	27.2	355394.96	14.22	0.52	3.96	100	100	80565	1.79	0.42	8.61	40	32	40	1500x610
0	0	0	0	0.00	0	0	0	0	0	0.00	0	0	0	0	0	0
ХТ-28	ДХ-27	21.6	17491.448	0.70	0.25	3.77	32	32	4125	0.09	0	0	0	0	0	1200x580
ХТ-29	ДХ-27	16.2	48833.088	1.95	0.23	3.1	50	50	15400	0.34	0.17	1.95	32	25	32	1200x580
ДХ-27	ДХ-26	21.4	66324.536	2.65	0.4	5.88	50	50	70449.54	1.57	0.37	6.8	40	32	40	1200x580
ХТ-26	ДХ-25	22.8	78187.661	3.13	0.25	1.53	70	70	78249.54	1.74	0.26	2.53	50	40	50	1200x580
ХТ-17	ДХ-8	28.6	433582.63	17.34	0.66	6.54	100	100	158814.5	3.53	0.27	1.82	70	50	70	1500x610
ДХ-8	ДХ-7	53.6	879228.63	35.17	0.83	7.58	125	125	280164.5	6.23	0.35	2.37	80	70	80	900x600/900x600
ДХ-7	ДХ-6	43.2	907465.96	36.30	0.85	8.02	125	125	286584.5	6.37	0.35	2.37	80	70	80	900x600/900x600
ХТ-30	ДХ-31	25	26587.645	1.06	0.36	8.21	32	32	7800	0.17	0.17	1.95	32	25	32	1200x580
ХТ-30	ДХ-6	34	186323.61	7.45	0.58	8.15	70	70	137800	3.06	0.44	7.26	50	40	50	1200x580
ДХ-6	ДХ-5	25.8	1093789.6	43.75	0.72	4.57	150	150	424384.5	9.43	0.52	5.22	80	70	80	900x600/900x600
ДХ-5	ДХ-4	61.4	1118442.4	44.74	0.74	4.78	150	150	430484.5	9.57	0.55	5.79	80	70	80	900x600/900x600
ДХ-4	ДХ-3	48.4	1369079.2	54.76	0.92	7.4	150	150	476234.5	10.58	0.6	7	80	70	80	900x600/900x600
ХТ-10	ДХ-32	52.5	334086.69	13.36	0.5	3.68	100	100	104000	2.31	34	4.27	50	40	50	1500x610
ДХ-32	ДХ-3	26.9	446285.49	17.85	0.66	6.54	100	100	176800	3.93	0.31	2.33	70	50	50	1500x610
ДХ-3		101.3	1815364.7	72.61	0.63	2.35	200	200	653034.5	14.51	0.54	4.24	100	80	100	900x1200/900x60

ХООЛОЙ УГСРАЛТЫН ТОЙМ

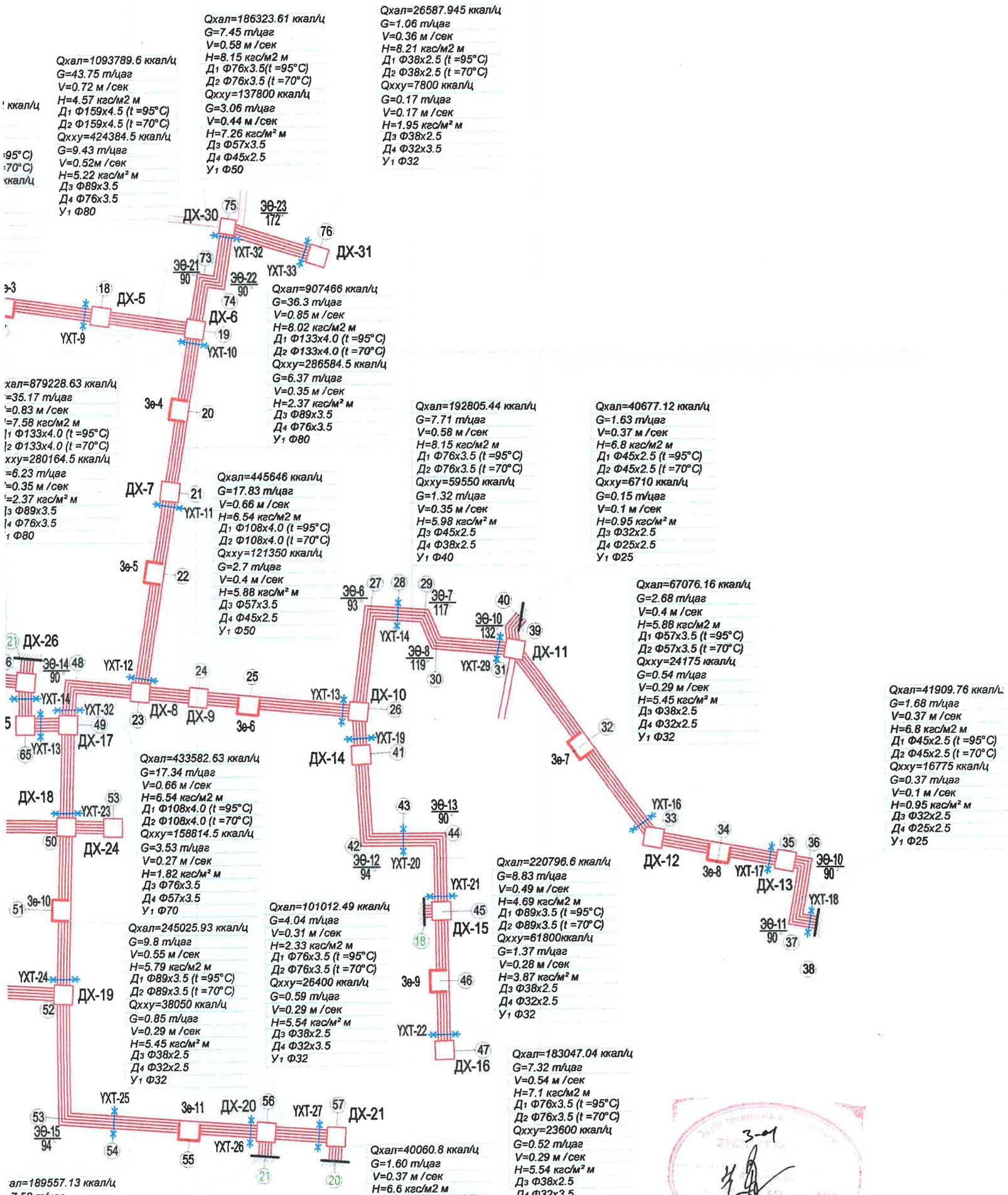

3-01
2022.12.22

KINGSEA E&C Consulting group Co.,Ltd Хаяг: Улаанбаатар,ХУД,3-р хороо, Энхэлсийн гудамж, 5-р байр Хан-Ордоо сэрүүн, 901 тоот Утас: 98111907, 77190404 КИНГСИЙ ИНЖЕНЕР ЭМД КОНСТРАКШИН ХХК	Завхан аймаг. Улиастай сум. 2-Р ХЭЛХЭЗНИЙ БАЯНА ДУЛААН ХАНГАМЖИЙН ШУГАМЫН ӨӨРЧЛӨЛТ, ШИНЭЧЛЭЛТ /8-Р УДДТ/			Үе шат: АЗ
	Гадна дулаалны шугамын хоолой угсралтын төлөвлөгөө			Огноо: 2022 он
Инженер	Л.Баасанхүү	Е.Г Шифр: КС 02-32/22	Масштаб	
Гүйцэтгэсэн	Н.Батдорж	Т.Г Шифр.	Зурагийн дугаар: ГДГ-16	Бүх хуудас: 116
Шалгасан	Л.Баасанхүү			

Дагуугийн зүсэлт Mв1:100 Mх1:500

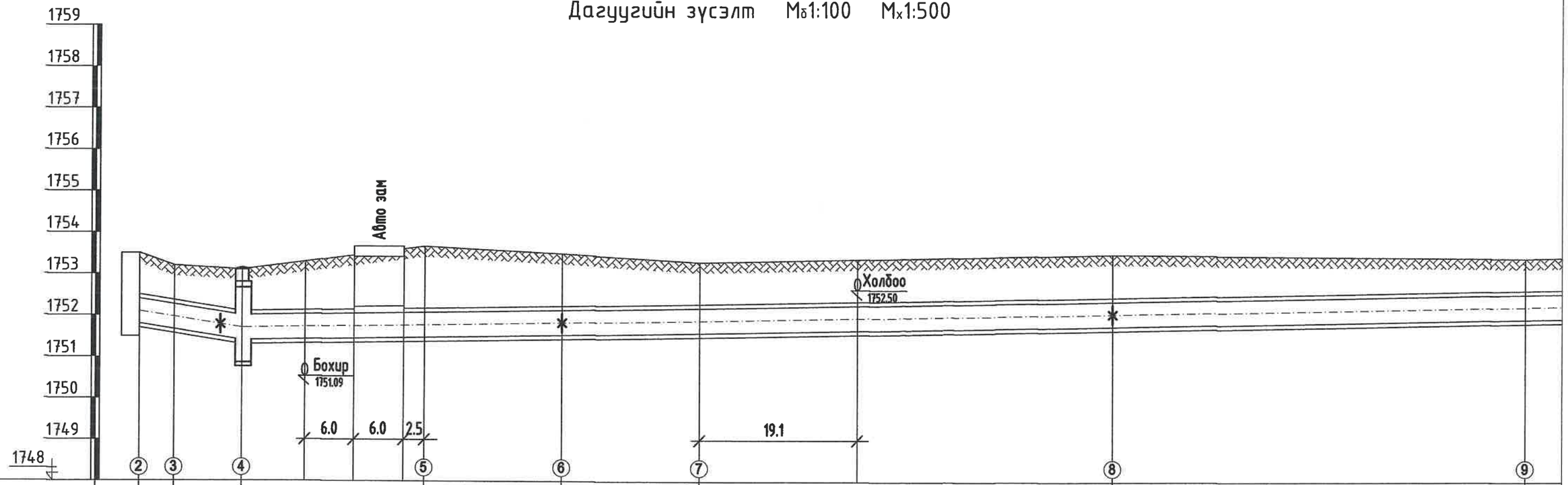

Газрын хөрсний төслийн тэмдэгт	1753.50	1753.20	1753.10	1753.67.	1753.50.	1753.30	1753.50	1753.40
Газрын хөрсний бодит тэмдэгт	1753.50	1753.20	1753.10	1753.67.	1753.50.	1753.30	1753.50	1753.40
Сувгийн таг суух тэмдэгт	1752.40	1752.26.	1752.00	1752.07	1752.13	1752.19	1752.36	1752.52
Сувгийн шалны тэмдэгт	1751.80	1751.66	1751.40	1751.47	1751.53	1751.59	1751.76	1751.92
Огтлол / Сувгийн дотор хэмжээ	1-1 / 1200x580h/900x600h							
Налуу i / Зай м	12.4	i=0.0322	i=0.00338					155.5

Дэлгэмэл байгуулалт

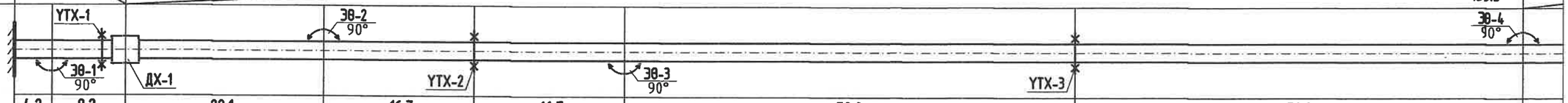

KINGSEA E&C Consulting group Co.,Ltd Хаяг: Улаанбаатар,ХУД,3-р хороо, Энгэльсийн гудамж, 5-р байр, Хан-Өргөө оффис, 901 тоот Утас: 9811987, 77190404 КИНГСИЙ ИНЖЕНЕР ЭНД КОНСТРАКШН"ХХК	Завхан аймаг. Улиастай сум. 2-Р ХЭЛХЭЭНИЙ ГАДНА ДУЛААН ХАНГАМЖИЙН ШУГАМЫН ӨӨРЧЛӨЛТ, ШИНЭЧЛЭЛТ /8-Р УДДТ/				
	Дагуугийн зүсэлт-1				Үе шат: АЗ
	Инженер	Л.Баасанхүү	Е.Г Шифр: КС 02-32/22	Масштаб: М1:100	Огноо: 2022 он
	Гүйцэтгэсэн	Н.Батдорж	Т.Г Шифр:	Зургийн дугаар: ГДГ-17	Бүх хуудас: 116
	Шалгасан	Л.Баасанхүү			

Дагуугийн зүсэлт Mб1:100 Mх1:500

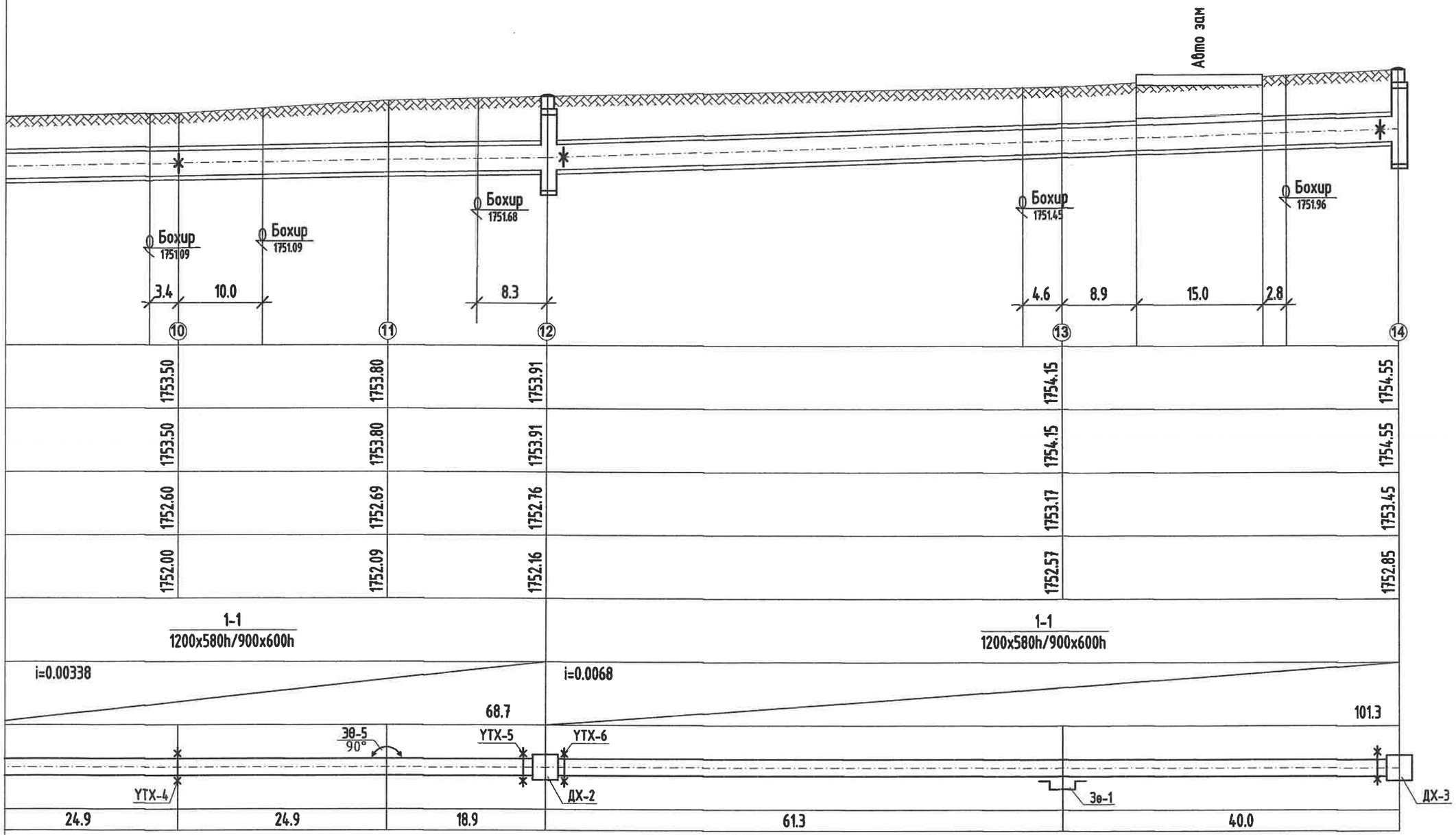

KINGSEA E&C Consulting group Co.,Ltd Хаяг: Улаанбаатар,ХУД,3-р хороо. Энхтайвны өргөн чөл. 5-р байр Хан-Өргөө оффис, 901 тоот Утас: 98111987, 77190404 КИНГСИЙ ИНЖЕНЕР ЭНД КОНСТРАКШН"ХХК	Завхан аймаг. Улиастай сум. 2-Р ХЭЛХЭЭНИЙ ГАДНА ДУЛААН ХАНГАМЖИЙН ШУГАМЫН ӨӨРЧЛӨЛТ, ШИНЭЧЛЭЛТ /8-Р УДДТ/				Ye шат: А3
	Дагуугийн зүсэлт-2				
	Инженер	Л.Баасанхүү	Е.Г Шифр: КС 02-32/22	Масштаб: М1:100	Огноо: 2022 он
	Гүйцэтгэсэн	Н.Батдорж	Т.Г Шифр:	Зургийн дугаар: ГДГ-18	Бүх хуудас: 116
	Шалгасан	Л.Баасанхүү			

Дагуугийн зүсэлт Mв1:100 Mх1:500

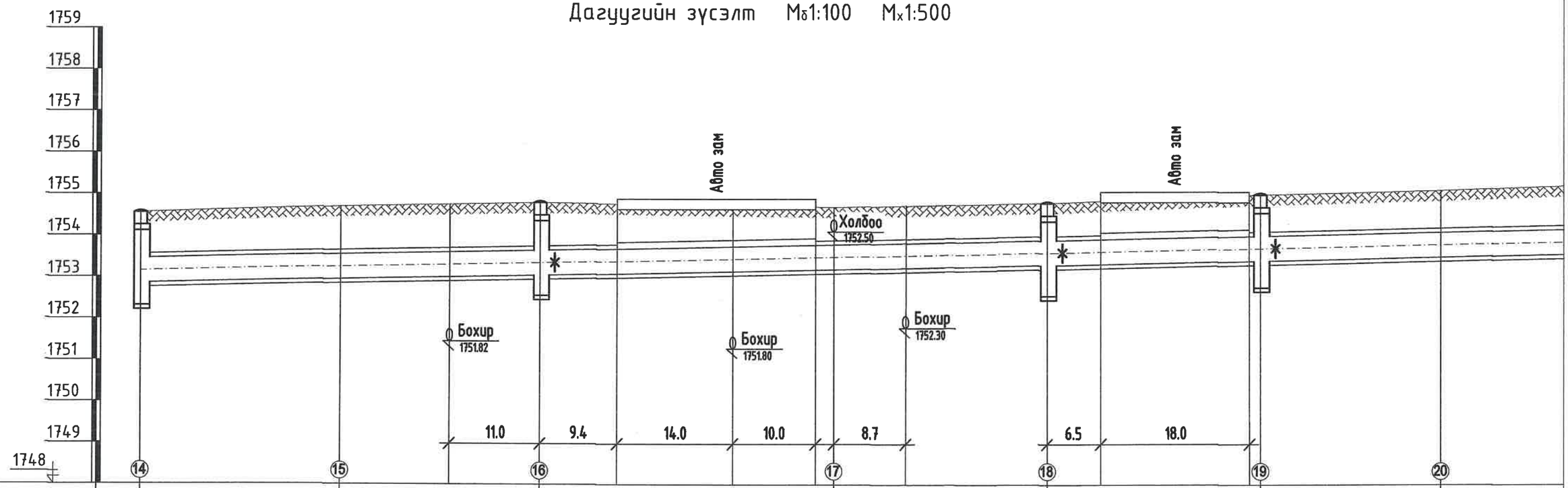

Газрын хөрсний төслийн тэмдэгт	1754.55	1754.70	1754.80	1755.70	1754.80	1755.00	1755.10	
Газрын хөрсний бодит тэмдэгт	1754.55	1754.70	1754.80	1755.70	1754.80	1755.00	1755.10	
Сувгийн таг суух тэмдэгт	1753.45	1753.55	1753.65	1753.79	1753.90	1754.00	1754.09	
Сувгийн шалны тэмдэгт	1752.85	1752.95	1753.05	1753.19	1753.30	1753.40	1753.49	
Огтлол / Сувгийн дотор хэмжээ		2-2 / 600x600h/900x600h						
Налуу i / Зай м		i=0.004						179.2
Дэлгэмэл байгуулалт		ДХ-3	Зө-2	ДХ-4	Зө-3	ДХ-5	ДХ-6	Зө-4
		24.2	24.2	35.6	25.8	25.8	21.8	21.8

90°

KINGSEA E&C
Consulting group Co.,Ltd
Хаяг: Улаанбаатар,ХУД,3-р хороо, Энхтайвны гудамж, 5-р байр Хан-Эрдэнэ оффис, 901 тоот
Утас: 98111987, 77190404
КИНГСИЙ ИНЖЕНЕР ЭНД КОНСТРАКШН"ХХК

Завхан аймаг. Улиастай сум.

2-Р ХЭЛХЭЭНИЙ ГАДНА ДУЛААН ХАНГАМЖИЙН ШУГАМЫН ӨӨРЧЛӨЛТ, ШИНЭЧЛЭЛТ /8-Р УДДТ/

Дагуугийн зүсэлт-3

Инженер		Л.Баасанхүү	Е.Г Шифр: КС 02-32/22	Масштаб: М1:100	Ажлын: 2022 он
Гүйцэтгэсэн		Н.Батдорж	Т.Г Шифр:	Зургийн дугаар: ГДГ-19	Бүх хуудас: 116
Шалгасан		Л.Баасанхүү			

Ye шат: А3

Дагуугийн зүсэлт Mб1:100 Mх1:500

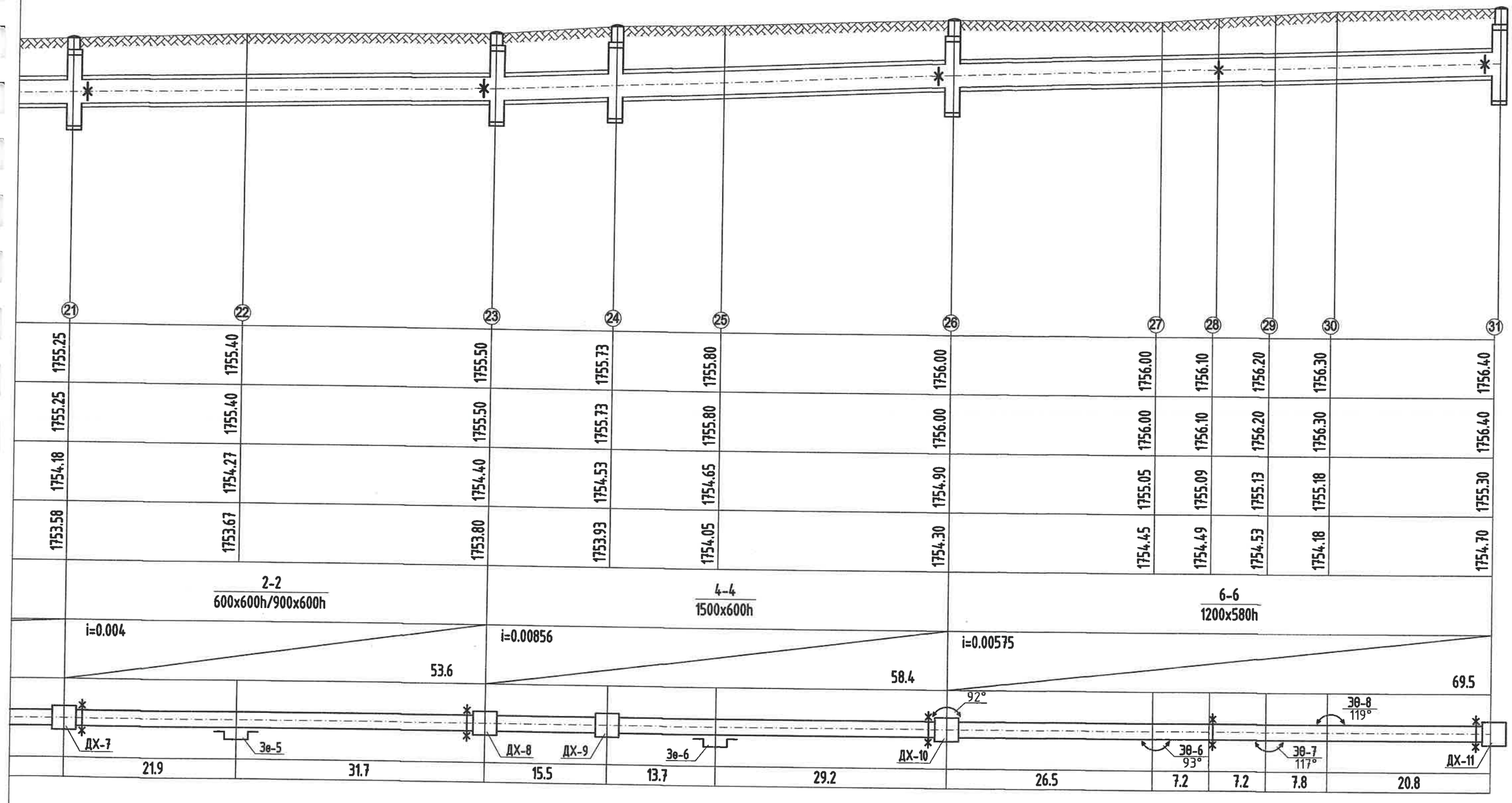

KINGSEA E&C Consulting group Co.,Ltd Хаяг: Улаанбаатар,ХУД,3-р хороо. Энхтайвны гудамж. 5-р байр Хан-Өргөө оффис, 901 тоот Утас: 98111907, 77190404 КИНГСИЙ ИНЖЕНЕР ЗӨВ КОНСТРАКШН"ХХК	Завхан аймаг. Улиастай сум. 2-Р ХЭЛХЭЭНИЙ ГАДНА ДУЛААН ХАНГАМЖИЙН ШУГАМЫН ӨӨРЧЛӨЛТ, ШИНЭЧЛЭЛТ /8-Р УДДТ/				
	Дагуугийн зүсэлт-4				Үе шат: АЗ
	Инженер	Л.Баасанхүү	Е.Г Шифр: КС 02-32/22	Масштаб: М1:100	Огноо: 2022 он
	Гүйцэтгэсэн	Н.Батдорж	Т.Г Шифр:	Эзэгтэй дугаар: ГДГ-20	Бүх хуудас: 116
	Шалгасан	Л.Баасанхүү			

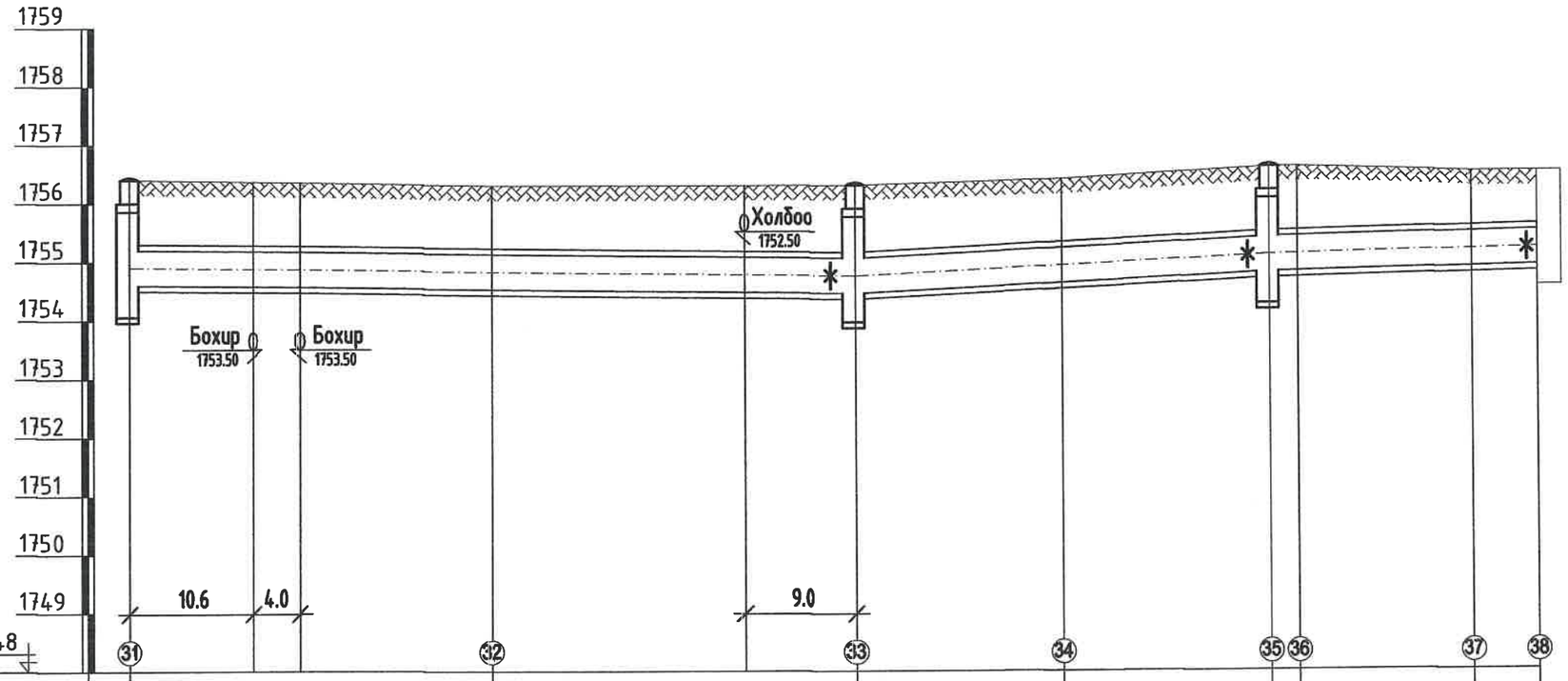

Газрын хөрсний теслийн тэмдэгт	1756.40	1756.30	1756.30	1756.40	1756.60	1756.60	1756.50	1756.50
Газрын хөрсний бодит тэмдэгт	1756.40	1756.30	1756.30	1756.30	1756.60	1756.60	1756.50	1756.50
Сувгийн таг суух тэмдэгт	1755.30	1755.23	1755.15	1755.32	1755.50	1755.51	1755.58	1755.60
Сувгийн шалны тэмдэгт	1754.70	1754.63	1754.55	1754.72	1754.90	1754.91	1755.98	1755.00
Огтлол / Сувгийн дотор хэмжээ	6-6 / 1200x580h							
Налуу i / Зай м	62.3	i=0.0024	i=0.0098		i=0.0044		22.9	
Дэлгэмэл байгуулалт	ДХ-11	Зө-7	ДХ-12	Зө-8	ДХ-13	ЭӨ-10 90°	ЭӨ-11 94°	
	31.1	31.2	17.7	17.8	2.4	14.9	5.6	

136°

KINGSEA E&C
Consulting group Co.,Ltd
Хаяг: Чингэлтэй дүүрэг, 3-р хороо, Энхэлийн гудамж, 5-р байр, Хан-Өргөн оффис, 901 тоот
Утас: 98111987, 77190404
КИНГСИЙ ИНЖЕНЕР ЭНД КОНСТРАКШН"ХХК

Завхан аймаг. Улиастай сум.

2-Р ХЭЛХЭЭНИЙ ГАДНА ДУЛААН ХАНГАМЖИЙН ШУГАМЫН ӨӨРЧЛӨЛТ, ШИНЭЧЛЭЛТ /8-Р УДДТ/

Дагуугийн зүсэлт-5					Үе шат: АЗ
Инженер		Л.Баасанхүү	Е.Г Шифр: КС 02-32/22	Масштаб: М1:100	Огноо: 2022 он
Гүйцэтгэсэн		Н.Батдорж	Т.Г Шифр:	Зургийн дугаар: ГДГ-21	Бүх хуудас: 116
Шалгасан		Л.Баасанхүү			

Суурьчийн хэвлэсэн огноо: 2023/01/30

2023/01/30

Дагуугийн зүсэлт Mб1:100 Mх1:500

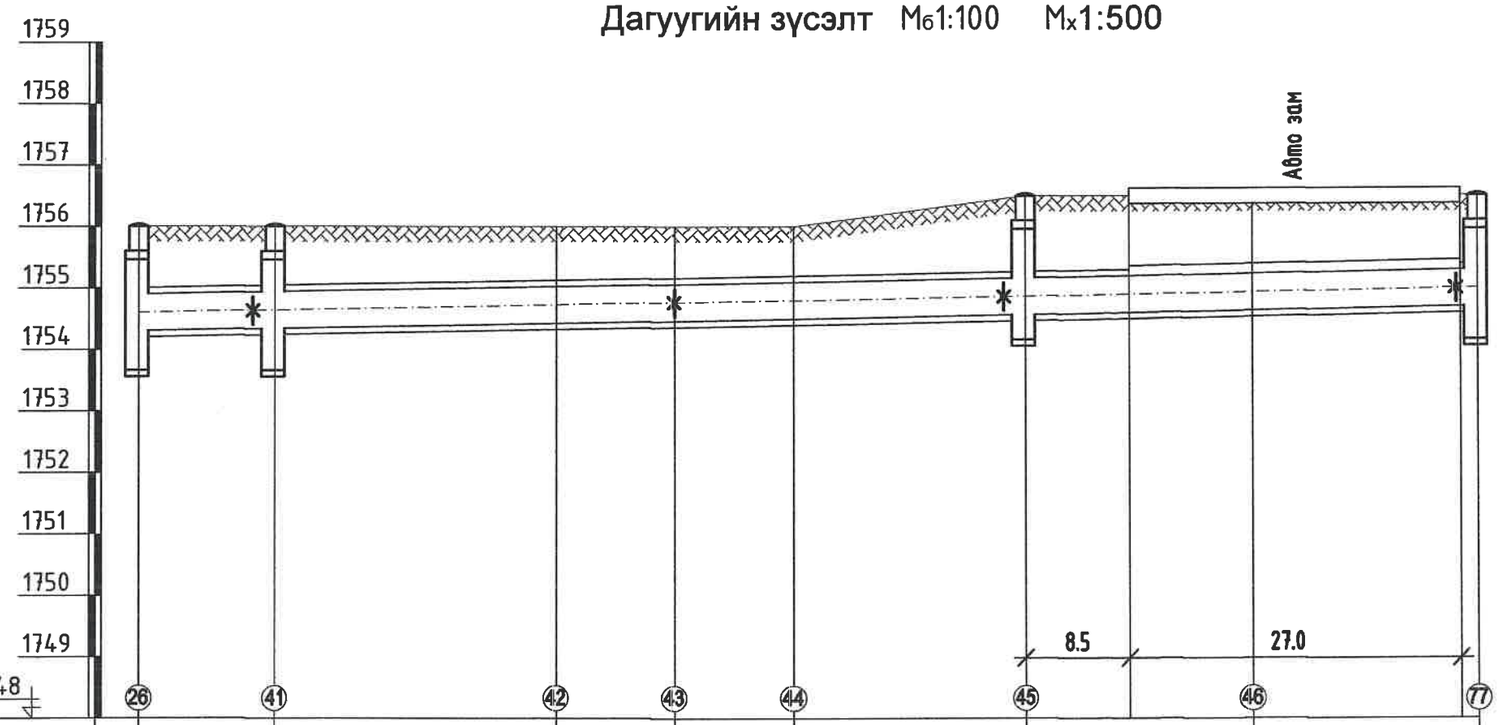

Газрын хөрсний төслийн тэмдэгт	1756.00	1756.00	1756.00	1756.00	1756.00	1756.50	1756.50	1756.50
Газрын хөрсний бодит тэмдэгт	1756.00	1756.00	1756.00	1756.00	1756.00	1756.50	1756.50	1756.50
Сувгийн таг суух тэмдэгт	1755.00	1755.04	1755.12	1755.16	1755.20	1755.26	1755.33	1755.40
Сувгийн шалны тэмдэгт	1754.40	1754.44	1754.52	1754.56	1754.60	1754.66	1754.73	1754.80
Огтлол / Сувгийн дотор хэмжээ		5-5 / 1500x600h					6-6 / 1200x580h	
Налуу i / Зай м		i=0.0036						109.3
Дэлгэмэл байгуулалт		ДХ-10	ДХ-14	Эв-5 94°		Эв-6 90° ДХ-15	Эв-13	ДХ-16
		11.1	23.0	9.7	9.7	18.9	18.5	18.4

KINGSEA E&C
Consulting group Co.,Ltd
Хаяг: Улаанбаатар,ХУД,3-р хороо, Энхэлийн гудамж, 5-р байр Хан-Өргөө оффис, 901 тоот
Утас: 98111967, 77190404
КИНГСИЙ ИНЖЕНЕР ЗНД КОНСТРАКШН"ХХК

Завхан аймаг. Улиастай сум.

2-Р ХЭЛХЭЭНИЙ ГАДНА ДУЛААН ХАНГАМЖИЙН ШУГАМЫН ӨӨРЧЛӨЛТ, ШИНЭЧЛЭЛТ /8-Р УДДТ/

Дагуугийн зүсэлт-6

Инженер		Л.Баасанхүү	Е.Г Шифр: КС 02-32/22	Масштаб: М1:100	Ү.е шат: АЗ
Гүйцэтгэгч		Н.Батдорж	Т.Г Шифр:	Эургийн дугаар: ГДГ-22	Огноо: 2022 он
Шалгасан		Л.Баасанхүү			Бүх хуудас: 116

Сүүлчийн хөвөгдсөн огноо: 2023/01/30

Дагуугийн зүсэлт Mб1:100 Mх1:500

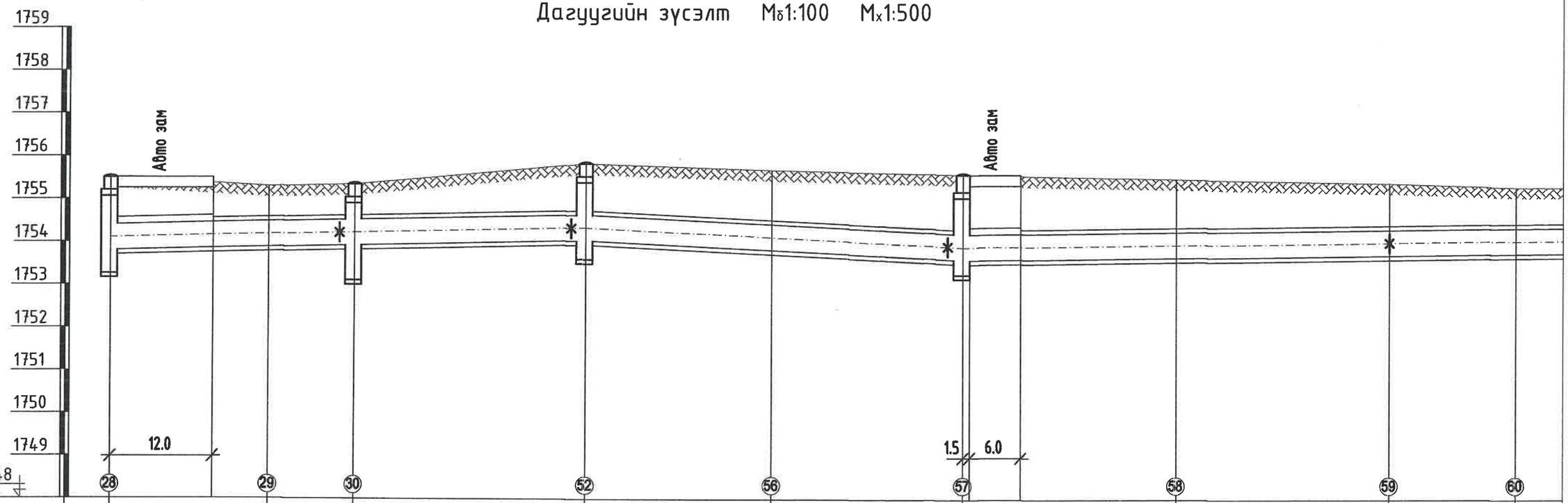

Газрын хөрсний төслийн тэмдэгт	1755.50	1755.30	1755.35	1755.85	1755.70	1755.60	1755.50	1755.40	1755.30	
Газрын хөрсний бодит тэмдэгт	1755.50	1755.30	1755.35	1755.85	1755.70	1755.60	1755.50	1755.40	1755.30	
Сувгийн таг суух тэмдэгт	1754.40	1754.48	1754.53	1754.65	1754.43	1754.20	1754.26	1754.31	1754.34	
Сувгийн шалны тэмдэгт	1753.80	1753.88	1753.93	1754.05	1753.83	1753.60	1753.66	1753.71	1753.74	
Огтлол / Сувгийн дотор хэмжээ		4-4 / 1500x600h			5-5 / 1500x600h		6-6 / 1200x580h			
Налуу i / Зай м		i=0.0045		55.8	44.2	i=0.0102	i=0.0022			
Дэлгэмэл байгуулалт		ДХ-8	ЭӨ-14 90° ДХ-17	ДХ-18	ЭӨ-10	ДХ-19 94°	ЭӨ-12			ЭӨ-16 90°
		18.5	10.1	27.2	21.8	22.4	25.0	25.0	14.9	

KINGSEA E&C
Consulting group Co.,Ltd
Хаяг: Улаанбаатар,ХУД,3-р хороо, Энхтайвны гудамж, 5-р байр Хан-Өргөө оффис, 901 тоот
Утас: 98111987, 77190484
КИНГСИЙ ИНЖЕНЕР ЭНД КОНСТРАКШН"ХХК

Завхан аймаг. Улиастай сум.

2-Р ХЭЛХЭЭНИЙ ГАДНА ДУЛААН ХАНГАМЖИЙН ШУГАМЫН ӨӨРЧЛӨЛТ, ШИНЭЧЛЭЛТ /8-Р УДДТ/

Дагуугийн зүсэлт-7					Үе шат: А3
Инженер		Л.Баасанхүү	Е.Г Шифр: КС 02-32/22	Масштаб: М1:100	Оноо: 2022 он
Гүйцэтгэсэн		Н.Батдорж	Т.Г Шифр:	Зургийн дугаар: ГДГ-23	Бүх хуудас: 116
Шалгасан		Л.Баасанхүү			

Дагуугийн зүсэлт Mб1:100 Mх1:500

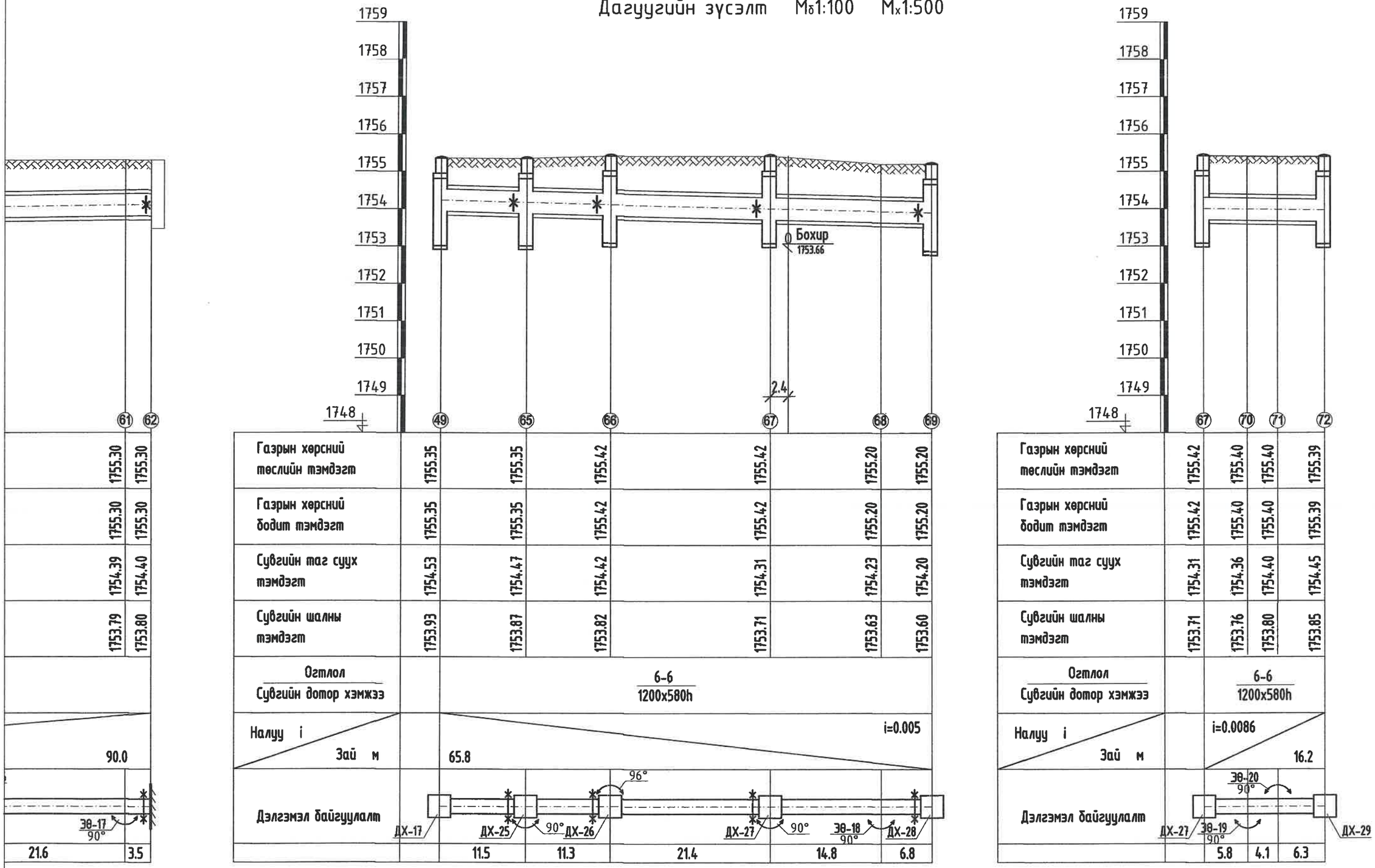

KINGSEA E&C
Consulting group Co.,Ltd
Хаяг: Улаанбаатар,ХУД,3-р хороо, Энхэлмэйн гудамж, 5-р байр Хан-Өргөө оффис, 901 тоот
Утас: 98111987, 77190404
КИНГСИЙ ИНЖЕНЕР ЭНД КОНСТРАКШН"ХХК

Завхан аймаг. Улиастай сум.

2-Р ХЭЛХЭЭНИЙ ГАДНА ДУЛААН ХАНГАМЖИЙН ШУГАМЫН ӨӨРЧЛӨЛТ, ШИНЭЧЛЭЛТ /8-Р УДДТ/

Дагуугийн зүсэлт-8					Үе шат: А3
Инженер		Л.Баасанхүү	Е.Г Шифр: КС 02-32/22	Масштаб: М1:100	Огноо: 2022 он
Гүйцэтгэсэн		Н.Батдорж	Т.Г Шифр:	Зургийн дугаар: ГДГ-24	Бүх хуудас: 116
Шалгасан		Л.Баасанхүү			

Дагуугийн зүсэлт Mб1:100 Mх1:500

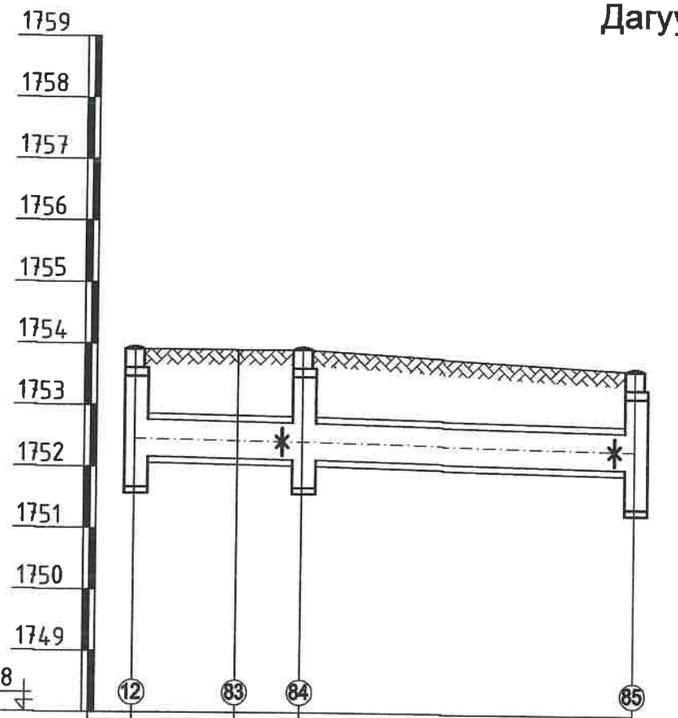

Газрын хөрсний төслийн тэмдэгт	1753.91	1753.90	1753.90	1753.60
Газрын хөрсний бодит тэмдэгт	1753.91	1753.90	1753.90	1753.60
Сувгийн таг суух тэмдэгт	1752.76	1752.72	1752.71	1752.60
Сувгийн шалны тэмдэгт	1752.16	1752.12	1752.11	1752.00
Огтлол / Сувгийн дотор хэмжээ	5-5 / 1500x600h			
Налуу i / Зай м	i=0.0039 / 40.9			
Дэлгэмэл байгуулалт	ДХ-2	ЭӨ-26 90°	ДХ-35	ДХ-34 90°
	8.4	5.3	27.2	

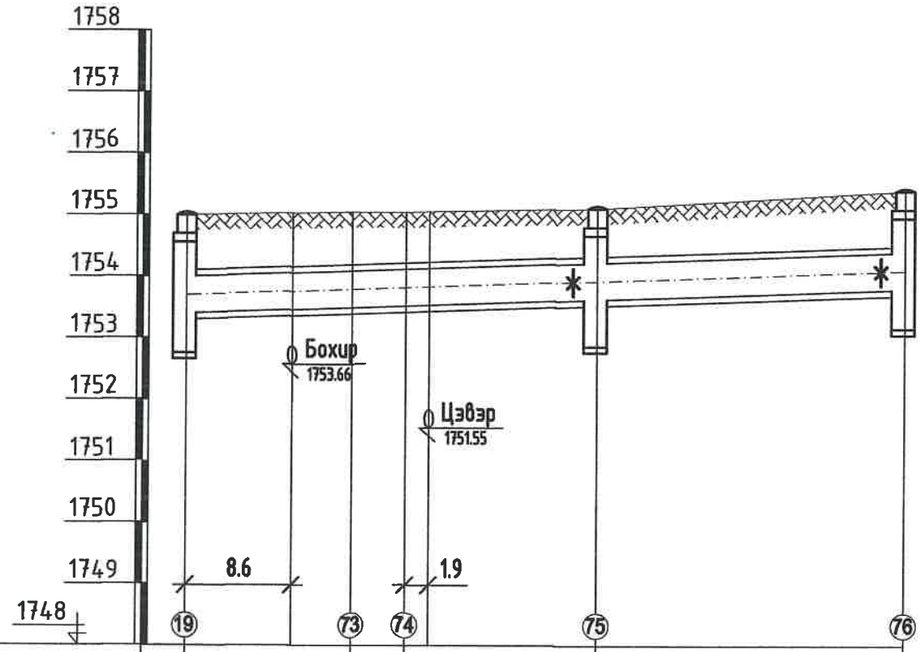

Газрын хөрсний төслийн тэмдэгт	1755.00	1755.05	1755.05	1755.11	1755.40
Газрын хөрсний бодит тэмдэгт	1755.00	1755.05	1755.05	1755.11	1755.40
Сувгийн таг суух тэмдэгт	1754.00	1754.09	1754.12	1754.23	1754.40
Сувгийн шалны тэмдэгт	1753.40	1753.49	1753.52	1753.63	1753.80
Огтлол / Сувгийн дотор хэмжээ	4-4 / 1500x600h				
Налуу i / Зай м	i=0.0068 / 58.5				
Дэлгэмэл байгуулалт	ДХ-6	ЭӨ-21 90°	ЭӨ-22 90°	ДХ-30 90°	ДХ-31
	13.5	4.4	15.6	25.0	

KINGSEA E&C Consulting group Co.,Ltd Хаяг: Улаанбаатар,ХУД,3-р хороо, Энхтайвны гудамж, 5-р байр Хан-Өргөө оффис, 901 тоот Утас: 98111987, 77190484 КИНГСИЙ ИНЖЕНЕР ЭНД КОНСТРАКШН"ХХК	Завхан аймаг. Улиастай сум. 2-Р ХЭЛХЭЭНИЙ ГАДНА ДУЛААН ХАНГАМЖИЙН ШУГАМЫН ӨӨРЧЛӨЛТ, ШИНЭЧЛЭЛТ /8-Р УДДТ/				
	Дагуугийн зүсэлт-9				Үе шат: А3
	Инженер	Л.Баасанхүү	Е.Г Шифр: КС 02-32/22	Масштаб: М1:100	Огноо: 2022 он
	Гүйцэтгэгч	Н.Батдорж	Т.Г Шифр:	Зургийн дугаар: ГДГ-25	Бүх хуудас: 116
	Шалгасан	Л.Баасанхүү			

Сүүлийн хэлбэрсэн огноо: 2023/01/30

2023/01/30

Дагуугийн зүсэлт М6:100 Мх1:500

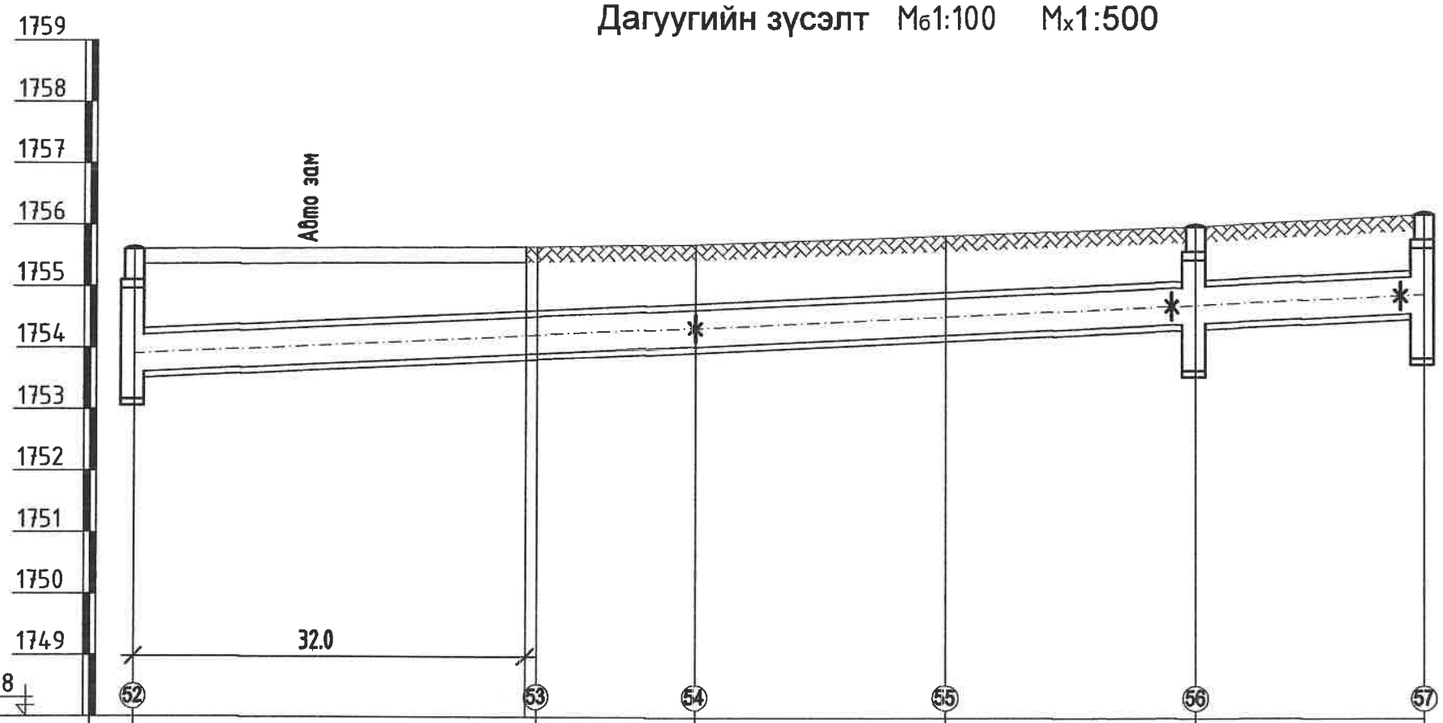

Газрын хөрсний төслийн тэмдэгт	1755.60	1755.65	1755.70	1755.85	1756.00	1756.20
Газрын хөрсний бодит тэмдэгт	1755.60	1755.65	1755.70	1755.85	1756.00	1756.20
Сувгийн таг суух тэмдэгт	1754.20	1754.51	1754.64	1754.83	1755.02	1755.20
Сувгийн шалны тэмдэгт	1753.60	1753.91	1754.04	1754.23	1754.42	1754.60
Огтлол / Сувгийн дотор хэмжээ		6-6 / 1200x580h				
Налуу i / Зай м		i=0.0095				105.3
Дэлгэмэл байгуулалт		ДХ-19	Зө-15 / 94°	Зө-11	ДХ-20	ДХ-21
		32.9	13.0	20.4	20.4	18.6

KINGSEA E&C
Consulting group Co.,Ltd
Хаяг: Улаанбаатар,ХУД.3-р хороо. Энхэлийн гудамж. 5-р байр Хан-Өргөө оффис, 901 тоот
Утас: 98111987, 77190404
КИНГСИЙ ИНЖЕНЕР ЭНД КОНСТРАКШН"ХХК

Завхан аймаг. Улиастай сум.

2-Р ХЭЛХЭЭНИЙ ГАДНА ДУЛААН ХАНГАМЖИЙН ШУГАМЫН ӨӨРЧЛӨЛТ, ШИНЭЧЛЭЛТ /8-Р УДДТ/

Дагуугийн зүсэлт-10					Үе шат: АЗ
Инженер		Л.Баасанхүү	Е.Г Шифр: КС 02-32/22	Масштаб: М1:100	Огноо: 2022 он
Гүйцэтгэсэн		Н.Батдорж	Т.Г Шифр:	Эзэмшлийн дугаар: ГДГ-26	Бүх хуудас: 116
Шалгасан		Л.Баасанхүү			

Сүүлийн хэвлэсэн огноо: 2023/01/30

Дагуугийн зүсэлт Mб1:100 Mх1:500

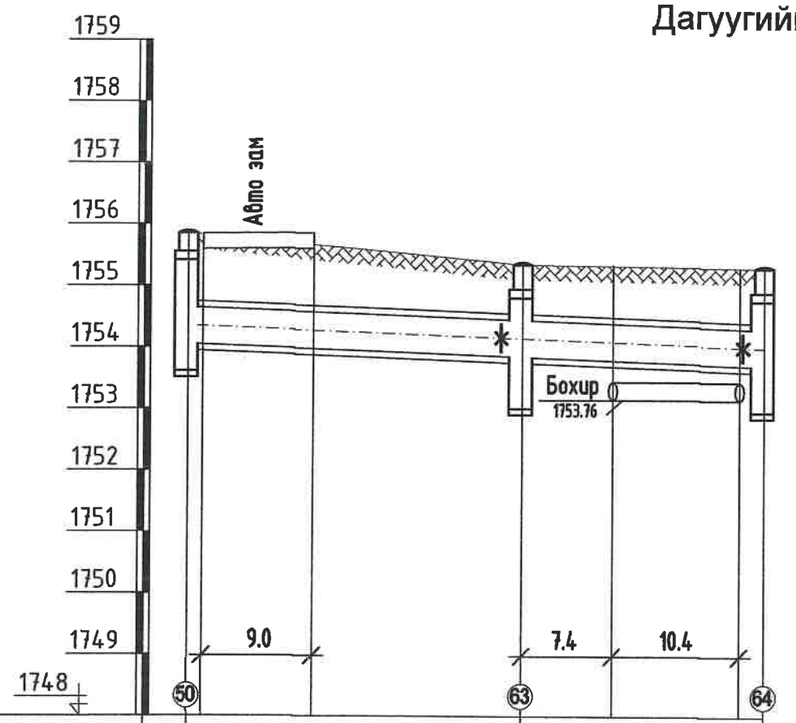

Газрын хөрсний төслийн тэмдэгт	1755.85	1755.35	1755.30
Газрын хөрсний бодит тэмдэгт	1755.85	1755.35	1755.30
Сувгийн таг суух тэмдэгт	1754.65	1754.45	1754.30
Сувгийн шалны тэмдэгт	1754.05	1753.85	1753.70
Огтлол / Сувгийн дотор хэмжээ		6-6 / 1200x580h	
Налуу i / Зай м		47.1	i=0.0074
Дэлгэмэл байгуулалт		ДХ-18 ДХ-22	ДХ-23
		27.3	19.8

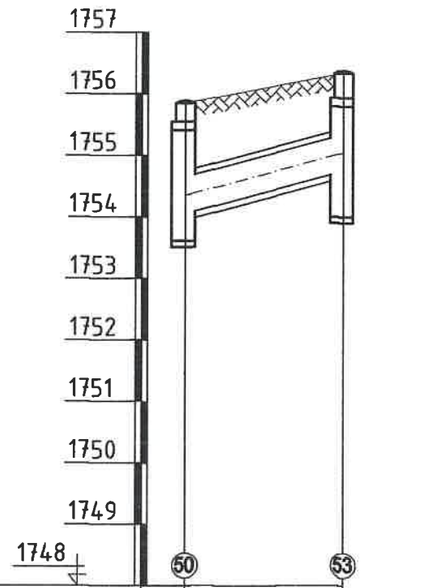

Газрын хөрсний төслийн тэмдэгт	1755.85	1756.34
Газрын хөрсний бодит тэмдэгт	1755.85	1756.34
Сувгийн таг суух тэмдэгт	1754.65	1755.34
Сувгийн шалны тэмдэгт	1754.05	1754.74
Огтлол / Сувгийн дотор хэмжээ		6-6 / 1200x580h
Налуу i / Зай м		i=0.0556 / 12.4
Дэлгэмэл байгуулалт		ДХ-18 ДХ-24
		12.4

Сунгуулийн хэмжээн огноо: 2023/01/30

KINGSEA E&C Consulting group Co.,Ltd Хаяг: Улаанбаатар,ХУД,3-р хороо, Энгэльсийн гудамж, 5-р байр Хан-Өргөө оффис, 901 тоот Утас: 90111987, 77190484 КИНГСИЙ ИНЖЕНЕР ЭНД КОНСТРАКШН"ХХК	Завхан аймаг, Улиастай сум. 2-Р ХЭЛХЭЭНИЙ ГАДНА ДУЛААН ХАНГАМЖИЙН ШУГАМЫН ӨӨРЧЛӨЛТ, ШИНЭЧЛЭЛТ /8-Р УДДТ/				
	Дагуугийн зүсэлт-11				Үе шат: АЗ
	Инженер	Л.Баасанхүү	Е.Г Шифр: КС 02-32/22	Масштаб: М1:100	Огноо: 2022 он
	Гүйцэтгэсэн	Н.Батдорж	Т.Г Шифр:	Зургийн дугаар: ГДГ-27	Бух хуудас: 116
	Шалгасан	Л.Баасанхүү			

2023/01/30

Дагуугийн зүсэлт Mб1:100 Mх1:500

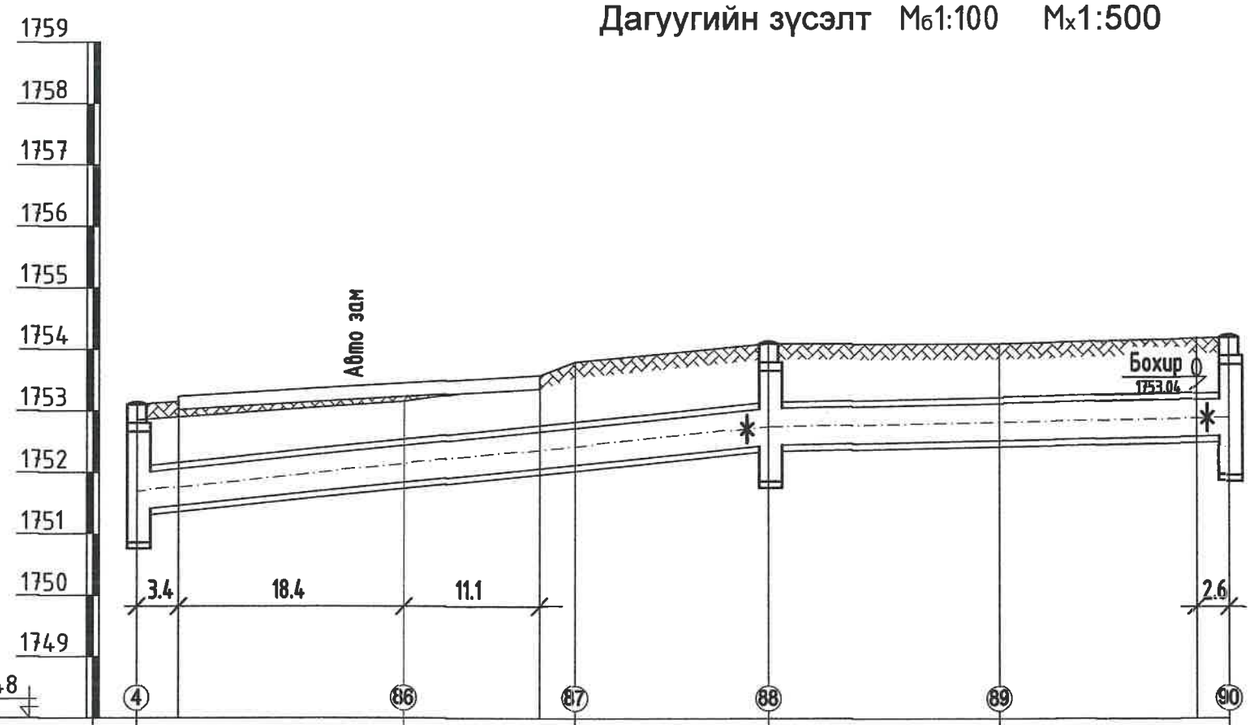

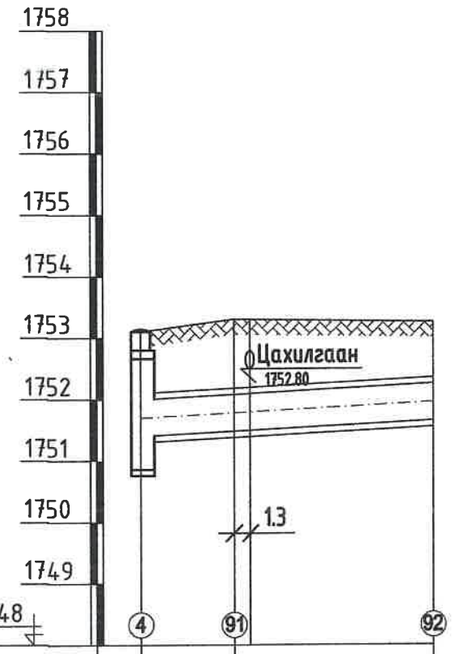

Газрын хөрсний төслийн тэмдэгт	1753.10	1753.40	1753.80	1754.10	1754.10	1754.20
Газрын хөрсний бодит тэмдэгт	1753.10	1753.40	1753.80	1754.10	1754.10	1754.20
Сувгийн таг суух тэмдэгт	1752.00	1752.44	1752.73	1753.05	1753.13	1753.20
Сувгийн шалны тэмдэгт	1751.40	1751.84	1752.13	1752.45	1752.53	1752.60
Огтлол / Сувгийн дотор хэмжээ		6-6 / 1200x580h				
Налуу i / Зай м		i=0.0203			i=0.004	51.6 / 37.5
Дэлгэмэл байгуулалт		ДХ-1	ЭӨ-27 90°	ЭӨ-28 90°	ДХ-37 Зе-11	ДХ-36
		21.8	14.0	15.8	18.8	18.7

Газрын хөрсний төслийн тэмдэгт	1753.10	1753.30	1753.25
Газрын хөрсний бодит тэмдэгт	1753.10	1753.30	1753.25
Сувгийн таг суух тэмдэгт	1752.00	1752.08	1752.25
Сувгийн шалны тэмдэгт	1751.40	1751.48	1751.65
Огтлол / Сувгийн дотор хэмжээ		6-6 / 1200x580h	
Налуу i / Зай м		i=0.0105	23.8
Дэлгэмэл байгуулалт		ДХ-1 ЭӨ-29 90°	
		7.6	16.2

KINGSEA E&C
Consulting group Co.,Ltd
Хаяг: Улаанбаатар,ХУД,3-р хороо, Энгэльсийн гудамж, 5-р байр Хан-Ордо оффис, 901 тоот
Утас: 98111987, 77190484
КИНГСИЙ ИНЖЕНЕР ЭНД КОНСТРАКШН"ХХК

Завхан аймаг. Улиастай сум.

2-Р ХЭЛХЭЭНИЙ ГАДНА ДУЛААН ХАНГАМЖИЙН ШУГАМЫН ӨӨРЧЛӨЛТ, ШИНЭЧЛЭЛТ /8-Р УДДТ/

Дагуугийн зүсэлт-12

Инженер		Л.Баасанхүү	Е.Г Шифр: КС 02-32/22	Масштаб: М1:100	Огноо: 2022 он
Гүйцэтгэсэн		Н.Батдорж	Т.Г Шифр:	Зургийн дугаар: ГДГ-28	Бүх хуудас: 116
Шалгасан		Л.Баасанхүү			

Ye шат: А3

Сүүлчийн хэвлэсэн огноо: 2023/01/30

Дагуугийн зүсэлт Mб1:100 Mх1:500

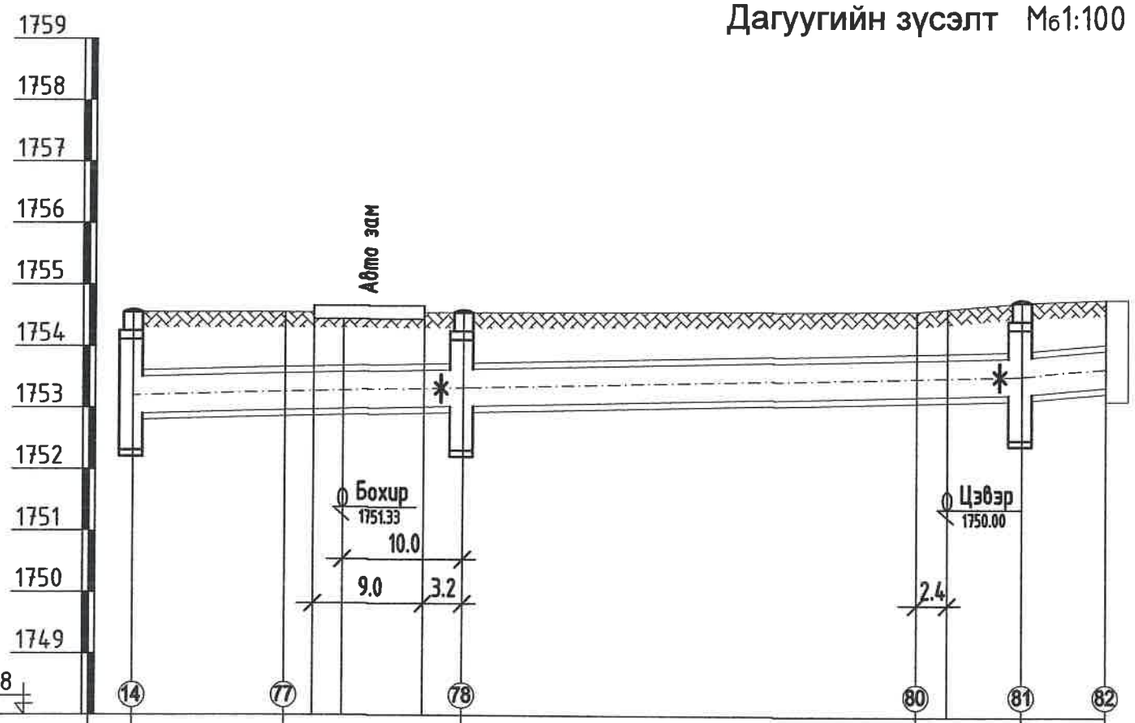

Газрын хөрсний төслийн тэмдэгт	1754.55	1754.55	1754.55	1754.60	1754.75	1754.80
Газрын хөрсний бодит тэмдэгт	1754.55	1754.55	1754.55	1754.60	1754.75	1754.80
Сувгийн таг суух тэмдэгт	1753.55	1753.60	1753.66	1753.81	1753.85	1753.92
Сувгийн шалны тэмдэгт	1752.95	1753.00	1753.06	1753.21	1753.25	1753.32
Огтлол / Сувгийн дотор хэмжээ		4-4 / 1500x600h				
Налуу i / Зай м		i=0.004		72.6	i=0.01	6.8
Дэлгэмэл байгуулалт		ДХ-3	ЭӨ-24 165° / 90° ДХ-32		ЭӨ-25 90°	ДХ-33
		12.4	14.5	37.1	8.6	6.8

Сүлжээний хэмжээ асмоо: 2023/01/30

KINGSEA E&C Consulting group Co.,Ltd Хаяг: Улаанбаатар,ХУД,3-р хороо, Энхэлийн гудамж, 5-р байр Хан-Өргөө оффис, 901 тоот Утас: 98111987, 77190484 КИНГСИЙ ИНЖЕНЕР ЭНД КОНСТРАКШН"ХХК	Завхан аймаг. Улиастай сум. 2-Р ХЭЛХЭЭНИЙ ГАДНА ДУЛААН ХАНГАМЖИЙН ШУГАМЫН ӨӨРЧЛӨЛТ, ШИНЭЧЛЭЛТ /8-Р УДДТ/				
	Дагуугийн зүсэлт-13				Үе шат: АЗ
	Инженер	Л.Баасанхүү	Е.Г Шифр: КС 02-32/22	Масштаб: М1:100	Огноо: 2022 он
	Гүйцэтгэсэн	Н.Батдорж	Т.Г Шифр:	Зургийн дугаар: ГДГ-29	Бүх хуудас: 116
	Шалгасан	Л.Баасанхүү			

2023/01/30

Ул хөдлөх тулгуур М1:20

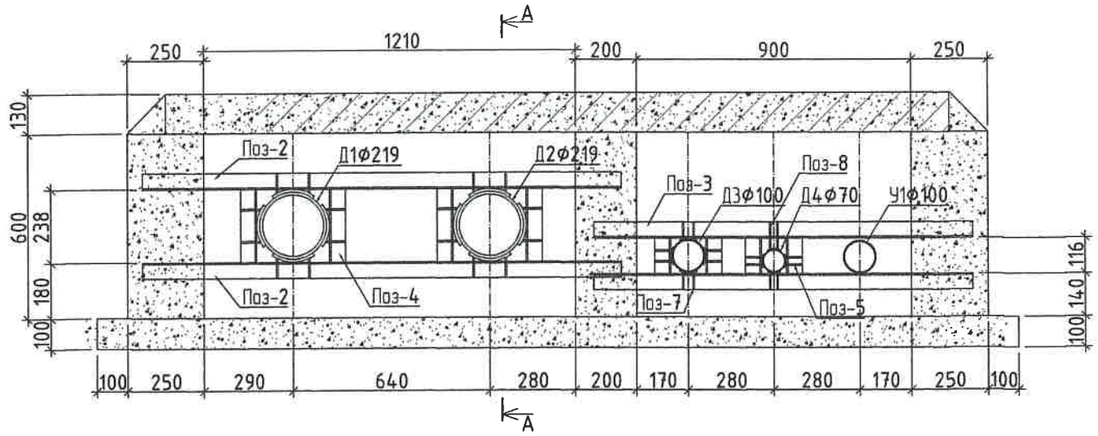

Поз-6 М1:10

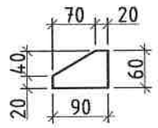

Поз-7 М1:10

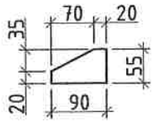

Поз-8 М1:10

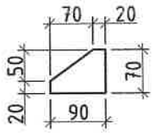

Огтлол А-А М1:25

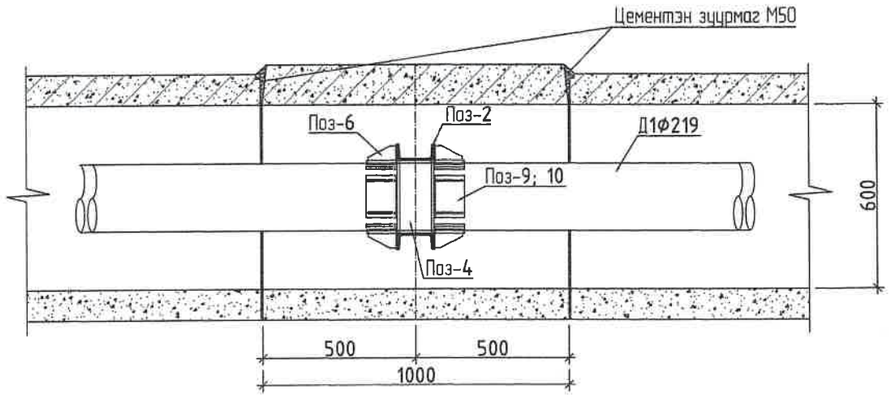

МЕТАЛЛ ХИЙЦИЙН МАТЕРИАЛЫН ТОДОРХОЙЛОЛТ									
Позиц	Тэмдэглэгээ	Нэр					Тоо ширх	Хүнд /кг/	
								Нэгж	Нийт
Ул хөдлөх тулгуур							1	17.14	17.14
2	ГОСТ 8240-89	[	120x52x4.8x7.8		L=	1560	2	4.77	9.55
3	ГОСТ 8240-89	[	120x52x4.8x7.8		L=	1240	2	3.79	7.59
4	ГОСТ 8240-89	[	120x52x4.8x7.8		L=	238	4	0.73	2.91
5	ГОСТ 8240-89	[	120x52x4.8x7.8		L=	116	4	0.35	1.42
6		-	60x5		L=	90	32	0.08	2.71
7		-	55x5		L=	90	28	0.08	2.37
8		-	70x5		L=	90	4	0.08	0.34
9		-	150x10		L=	100	8	0.09	0.75
10		-	70x5		L=	100	8	0.09	0.75
	Суурийн төмөр бетон таг								7.57
11	ГОСТ 5781-82	ф 6		A240	L=	2200	10	0.49	4.89
12	ГОСТ 5781-82	ф 6		A240	L=550		22	0.12	2.69
Материал В20 V=0.29 м3									

Суурийн таг М1:20

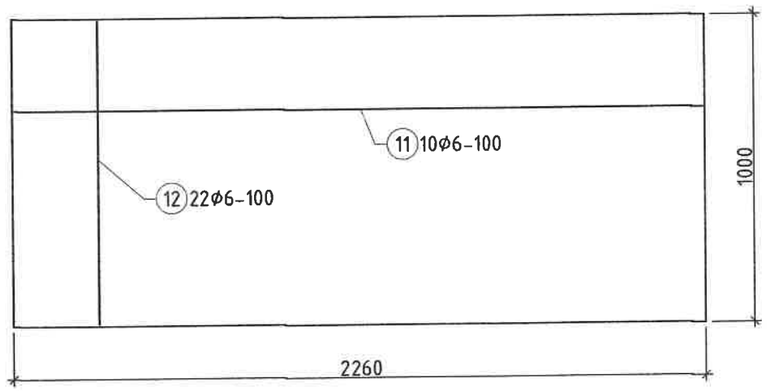

KINGSEA E&C Consulting group Co.,Ltd Хаяг: Чингэлтэй дүүрэг,XVIII-р хороо, Энхтайвны гудамж 5-р байр Хан-Өргөн оффис, 901 тоот Утас: 9811FR97, 88845243 ЮНГОЙ ИНЖЕНЕР ЭНД КОНСТРАКШН"ХХК	Завхан аймаг. Улиастай сум. 2-Р ХЭЛХЭЭНИЙ ГАДНА ДУЛААН ХАНГАМЖИЙН ШУГАМЫН ӨӨРЧЛӨЛТ, ШИНЭЧЛЭЛТ /8-Р УДДТ/				
	Ф219 Ул хөдлөх тулгуур			Үе шат: АЗ	
Инженер		Э.Наваан	Е.Г Шифр: КС 02-32/22	Масштаб:	Огноо: 2022 .он
Гүйцэтгэсэн		Э.Наваан	Т.Г Шифр:	Зургийн дугаар: ГДГ-30	Бүх хуудас: 116
Шалгасан					

Сүүлчийн хэвлэсэн огноо: 2023/01/30

2023/01/30

Ул хөдлөх тулгуур М1:20

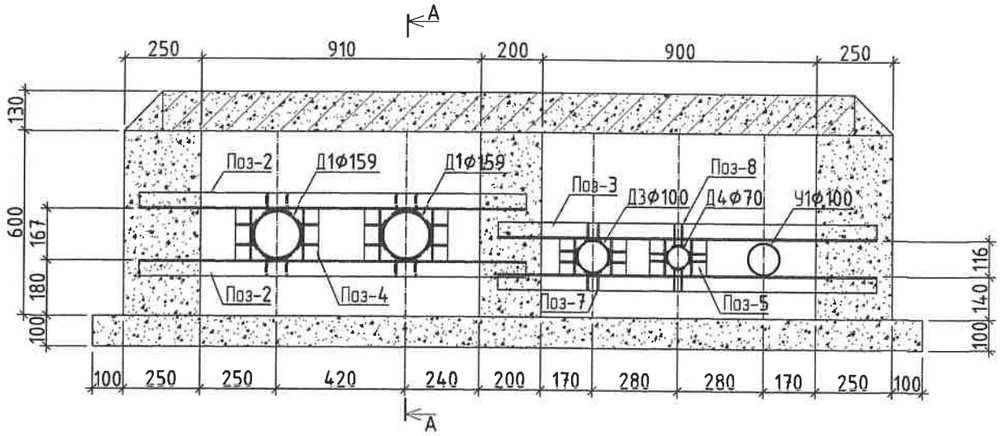

Поз-6 М1:10

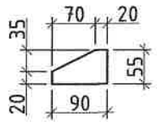

Поз-7 М1:10

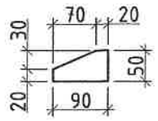

Поз-8 М1:10

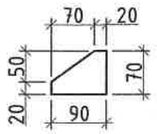

Огтлол А-А М1:25

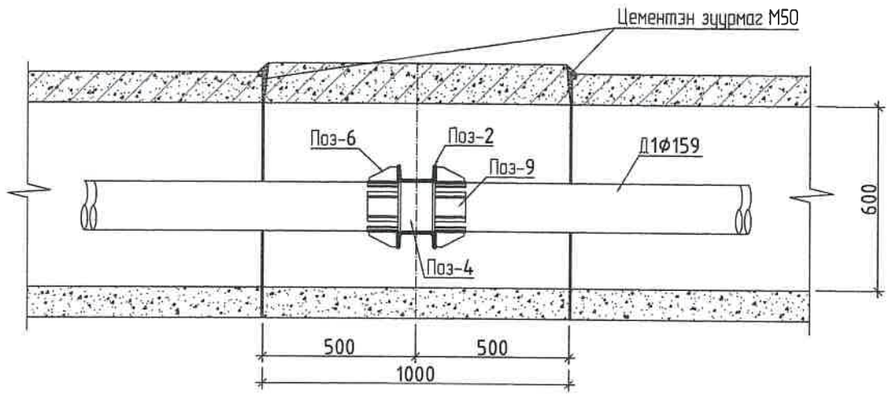

МЕТАЛЛ ХИЙЦИЙН МАТЕРИАЛЫН ТОДОРХОЙЛОЛТ									
Позиц	Тэмдэглэгээ	Нэр					Тоо ширх	Хүнд /кг/	
								Нэгж	Нийт
Ул хөдлөх тулгуур							1	15.30	15.30
2	ГОСТ 8240-89	[	120x52x4.8x7.8		L=	1260	2	3.86	7.71
3	ГОСТ 8240-89	[	120x52x4.8x7.8		L=	1240	2	3.79	7.59
4	ГОСТ 8240-89	[	120x52x4.8x7.8		L=	167	4	0.51	2.04
5	ГОСТ 8240-89	[	120x52x4.8x7.8		L=	116	4	0.35	1.42
6		-	55x5		L=	90	32	0.08	2.71
7		-	55x5		L=	90	28	0.08	2.37
8		-	70x5		L=	90	4	0.08	0.34
9		-	100x5		L=	100	8	0.09	0.75
10		-	70x5		L=	100	8	0.09	0.75
	Сувгийн тамар бетон таг								9.53
11	ГОСТ 5781-82	ф 6		А240	L=	2200	10	0.49	4.89
12	ГОСТ 5781-82	ф 6		А240	L=	950	22	0.21	4.64
Материал В20 V=0.29 м3									

Сувгийн таг М1:20

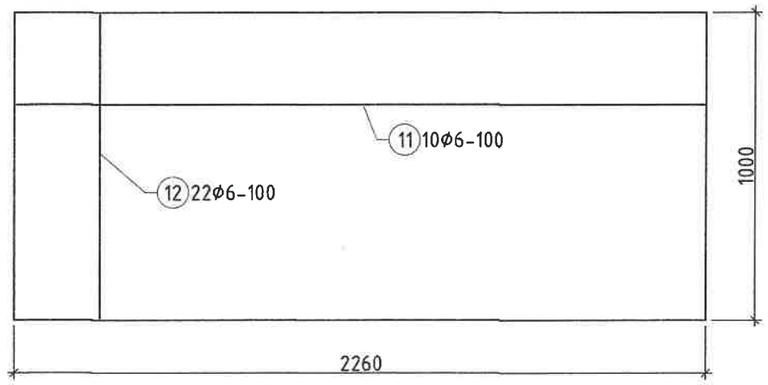

Сунгичийн хэвлэсэн огноо: 2023/01/30

KINGSEA E&C
Consulting group Co.,Ltd
Хаяг: Чингэлтэй дүүрэг,УХШ3-р хороо,
Энхтайвны гудамж, 5-р байр
Хан-Уул оффис, 901 өрөө
Утас: 90111987, 88845243
КИНГСИ ИНЖЕНЕР ЭНД КОНСТРАКШН"ХХК

Завхан аймаг. Улиастай сум.

2-Р ХЭЛХЭЗНИЙ ГАДНА ДУЛААН ХАНГАМЖИЙН ШУГАМЫН ӨӨРЧЛӨЛТ, ШИНЭЧЛЭЛТ /8-Р УДДТ/

Ф159 Ул хөдлөх тулгуур

Үз шат: А3

Инженер		З.Наваан	Е.Г Шифр: КС 02-32/22	Масштаб:	Огноо: 2022 он
Гүйцэтгэсэн		З.Наваан	Т.Г Шифр:	Зургийн дугаар: ГДГ-31	Бх хуудас: 116
Шалгасан					

2023/01/30

Үл хөдлөх тулгуур М1:20

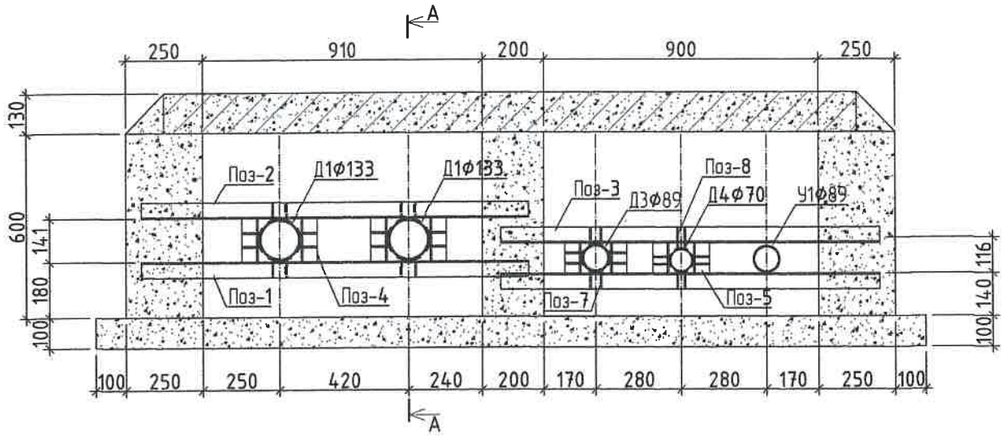

Поз-6 М1:10

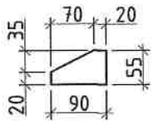

Поз-7 М1:10

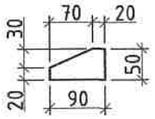

Поз-8 М1:10

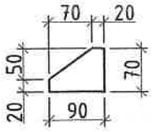

Огтлол А-А М1:25

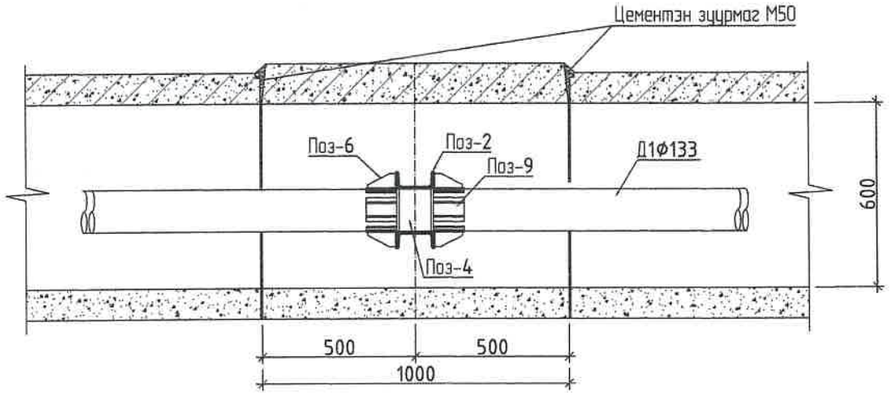

МЕТАЛЛ ХИЙЦИЙН МАТЕРИАЛЫН ТОДОРХОЙЛОЛТ									
Позиц	Тэмдэглэгээ	Нэр					Тоо ширх	Хүнд /кг/	
								Нэгж	Нийт
Үл хөдлөх тулгуур							1	15.02	15.02
1	ГОСТ 8240-89	[	120x52x4.8x7.8		L=	2410	1	7.37	7.37
2	ГОСТ 8240-89	[	120x52x4.8x7.8		L=	1260	1	3.86	3.86
3	ГОСТ 8240-89	[	120x52x4.8x7.8		L=	1240	1	3.79	3.79
4	ГОСТ 8240-89	[	120x52x4.8x7.8		L=	141	4	0.43	1.73
5	ГОСТ 8240-89	[	120x52x4.8x7.8		L=	116	4	0.35	1.42
6		-	55x5		L=	90	32	0.08	2.71
7		-	50x5		L=	90	28	0.08	2.37
8		-	70x5		L=	90	4	0.08	0.34
9		-	100x5		L=	100	8	0.09	0.75
10		-	70x5		L=	100	8	0.09	0.75
	Сувгийн тамар бетон маг								9.53
11	ГОСТ 5781-82	ф 6		A240	L=	2200	10	0.49	4.89
12	ГОСТ 5781-82	ф 6		A240	L=	950	22	0.21	4.64
Материал В20 V=0.29 м3									

Сувгийн маг М1:20

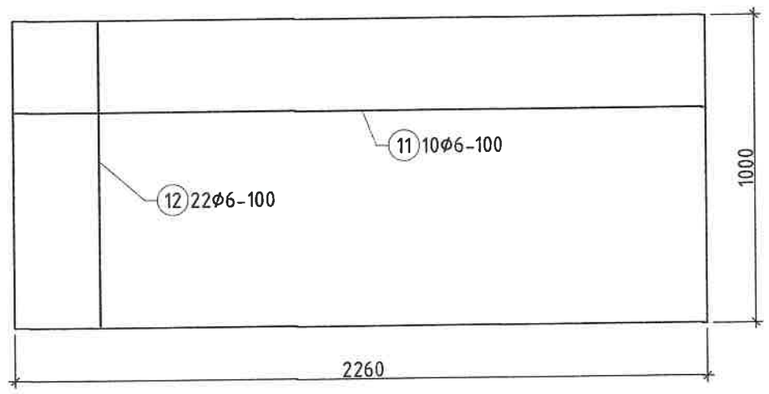

KINGSEA E&C
Consulting group Co.,Ltd
Хаяг: Чингэлтэй дүүрэг,XVIII-р хороо,
Энхтайвны гудамж 5-р байр
Хан-Уул оффис, 901 тоот
Утас: 98111587, 88045243
КИНГСЕЙ ИНЖЕНЕР ЭНД КОНСТРАКШН"ХХК

Завхан аймаг. Улиастай сум.

2-Р ХЭЛХЭЭНИЙ ГАДНА ДУЛААН ХАНГАМЖИЙН ШУГАМЫН ӨӨРЧЛӨЛТ, ШИНЭЧЛЭЛТ /8-Р УДДТ/

Ф133 Үл хөдлөх тулгуур

Үе шат: АЗ

Инженер		З.Наваан	Е.Г Шифр: КС 02-32/22	Масштаб:	Огноо: 2022 он
Гүйцэтгэсэн		З.Наваан	Т.Г Шифр:	Зургийн дугаар: ГДГ-32	Бөх хуудас: 116
Шалгасан					

Сүүлчийн хаяасан огноо: 2023/01/30

2023/01/30

Ул хөдлөх тулгуур М1:20

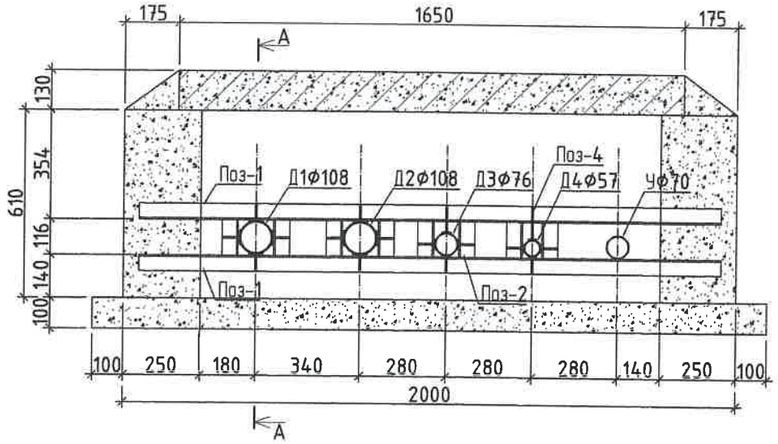

Поз-3 М1:10

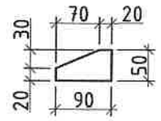

Поз-4 М1:10

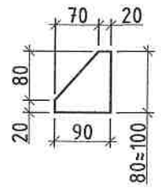

МЕТАЛЛ ХИЙЦИЙН МАТЕРИАЛЫН ТОДОРХОЙЛОЛТ									
Позиц	Тэмдэглэгээ	Нэр					Тоо шир	Хүнд /кг/	
								Нэгж	Нийт
Ул хөдлөх тулгуур							1	11.63	11.63
1	ГОСТ 8240-89	[	120x52x4.8x7.8		L=	1900	2	5.81	11.63
2	ГОСТ 8240-89	[	120x52x4.8x7.8		L=	116	8	0.35	2.84
3		-	50x5		L=	90	28	0.08	2.37
4		-	50x5		L=	90	4	0.08	0.34
5		-	60x5		L=	100	8	0.09	0.75
6		-	70x5		L=	100	8	0.09	0.75
	Сувгийн темер бетон таг								6.24
7	ГОСТ 5781-82	ф 6		А240	L=	1600	10	0.36	3.55
8	ГОСТ 5781-82	ф 6		А240	L=	550	22	0.12	2.69
Материал В20 V=0.22 м3									

Огтлол А-А М1:25

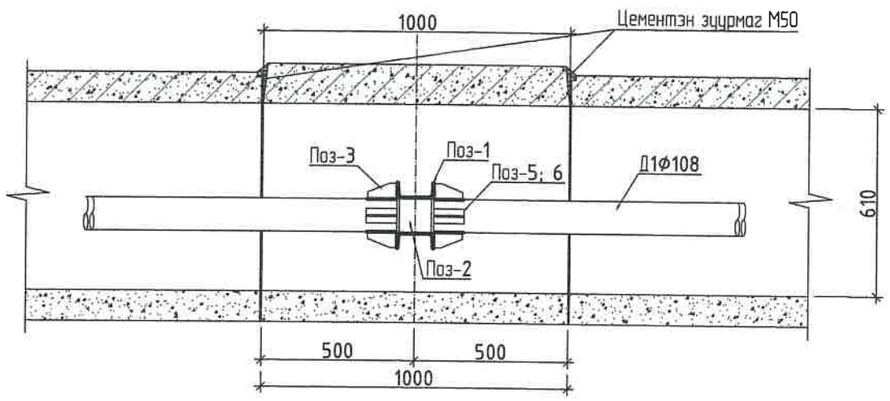

Сувгийн таг М1:20

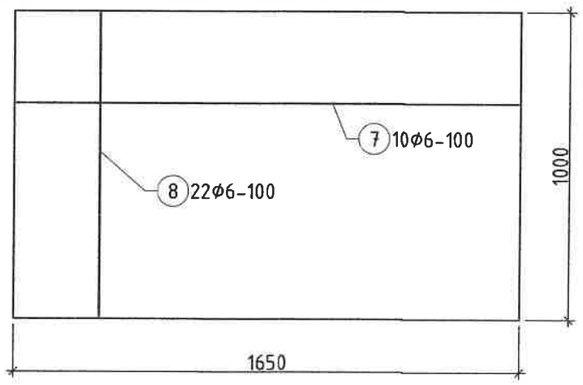

KINGSEA E&C Consulting group Co.,Ltd Хаяг: Улаанбаатар,ХУД,3-р хороо, Энхтайвны гудамж, 5-р байр Хан-Уул оффис, 901 тоот Утас: 9911 1987, 88845243 КИНГСИЙ ИНЖЕНЕР ЗӨВ КОНСТРАКШН"ХХК	Забхан аймаг. Улиастай сум. 2-Р ХЭЛХЭЭНИЙ ГАДНА ДУЛААН ХАНГАМЖИЙН ШУГАМЫН ӨӨРЧЛӨЛТ, ШИНЭЧЛЭЛТ /8-Р УДДТ/				
	ф108 Ул хөдлөх тулгуур			Уг шат: А3	
Инженер		Э.Наваан	Е.Г Шифр: КС 02-32/22	Масштаб:	Огноо: 2022 он
Гүйцэтгэсэн		Э.Наваан	Т.Г Шифр:	Зургийн дугаар: ГДГ-33	Бүх хуудас: 116
Шалгасан					

Сүүлчийн хэвлэсэн огноо: 2023/01/30

2023/01/30

Ул хөдлөх тулгуур М1:20

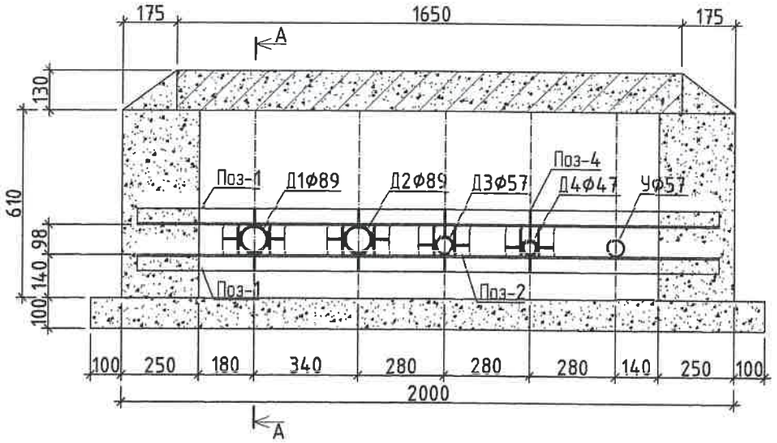

Поз-3 М1:10

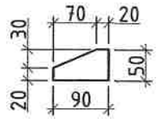

Поз-4 М1:10

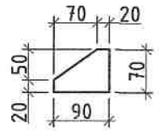

Огтлол А-А М1:25

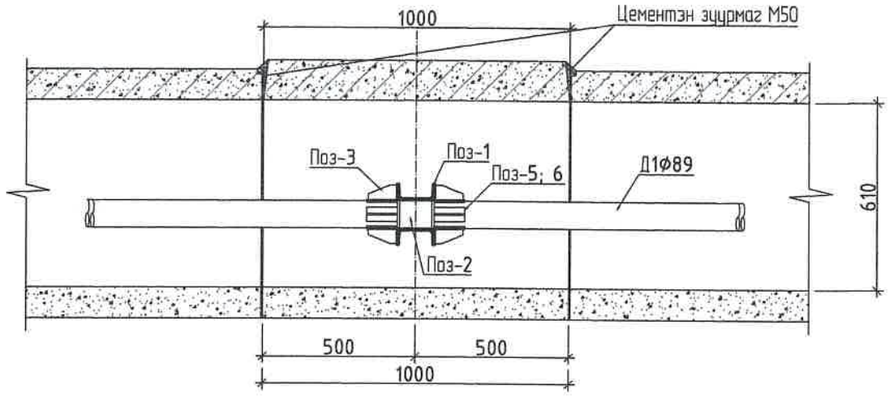

МЕТАЛЛ ХИЙЦИЙН МАТЕРИАЛЫН ТОДОРХОЙЛОЛТ									
Позиц	Тэмдэглэгээ	Нэр					Тоо ширх	Хүнд /кг/	
								Нэгж	Нийт
Ул хөдлөх тулгуур							1	11.63	11.63
1	ГОСТ 8240-89	[	120x52x4.8x7.8		L=	1900	2	5.81	11.63
2	ГОСТ 8240-89	[	120x52x4.8x7.8		L=	98	8	0.30	2.40
3		-	50x5		L=	90	28	0.08	2.37
4		-	50x5		L=	70	4	0.07	0.26
5		-	60x5		L=	100	8	0.09	0.75
6		-	70x5		L=	100	8	0.09	0.75
	Сувгийн темер бетон таг								8.20
7	ГОСТ 5781-82	ф 6		А240	L=	1600	10	0.36	3.55
8	ГОСТ 5781-82	ф 6		А240	L=	950	22	0.21	4.64
Материал В20 V=0.22 м3									

Сувгийн таг М1:20

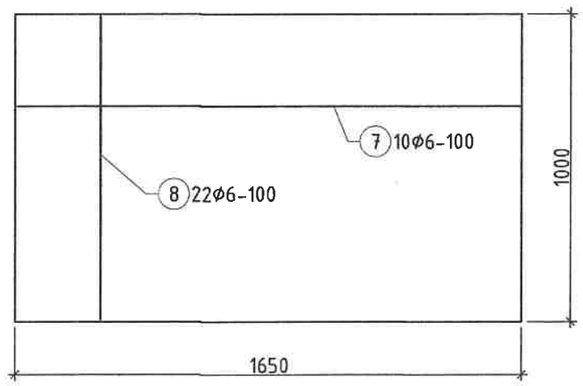

Сүүлийн хаалгах огноо: 2023/01/30

KINGSEA E&C Consulting group Co.,Ltd Хаяг: Улаанбаатар,ХУД,3-р хороо, Энхтайвны өргөн чөлөө 5-р байр Хан-Өргөн оффис, 901 өрөө Утас: 90111987, 80845243 КИНГСИ ИНЖЕНЕР ЭНД КОНСТРАКШН"ХХК	Завхан аймаг, Улиастай сум. 2-Р ХЭЛХЭЭНИЙ ГАДНА ДУЛААН ХАНГАМЖИЙН ШУГАМЫН ӨӨРЧЛӨЛТ, ШИНЭЧЛЭЛТ /8-Р УДДТ/				
	Ф89 Ул хөдлөх тулгуур				Үзэх шат: А3
	Инженер	Э.Наваан	Е.Г Шифр: КС 02-32/22	Масштаб:	Огноо: 2022 он
	Гүйцэтгэсэн	Э.Наваан	Т.Г Шифр:	Зургийн дугаар: ГДГ-34	Бүх хуудас: 116
	Шалгасан				

2023/01/30

Үл хөдлөх тулгуур М1:20

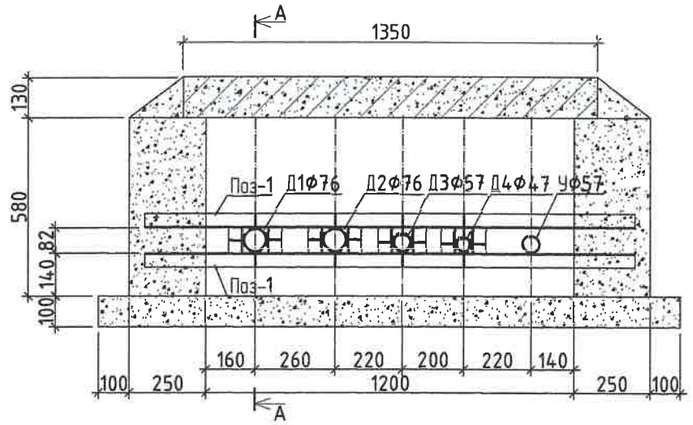

Поз-3 М1:10

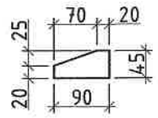

Поз-4 М1:10

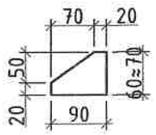

МЕТАЛЛ ХИЙЦИЙН МАТЕРИАЛЫН ТОДОРХОЙЛОЛТ									
Позиц	Тэмдэглэгээ	Нэр					Тоо ширх	Хүнд /кг/	
								Нэгж	Нийт
Үл хөдлөх тулгуур							1	27.49	27.49
1	ГОСТ 8240-89	[	100x46x4.5x7.6		L=	1600	2	13.74	27.49
2	ГОСТ 8240-89	[	100x46x4.5x7.6		L=	82	8	0.70	5.64
3		-	45x5		L=	90	28	0.08	2.37
4		-	50x5		L=	70	4	0.07	0.26
5		-	60x5		L=	100	8	0.09	0.75
6		-	70x5		L=	100	8	0.09	0.75
	Сувгийн тамер бетон таг								7.53
7	ГОСТ 5781-82	ф 6		А240	L=	1300	10	0.29	2.89
8	ГОСТ 5781-82	ф 6		А240	L=950		22	0.21	4.64
Материал В20 V=0.18 м3									

Огтлол А-А М1:25

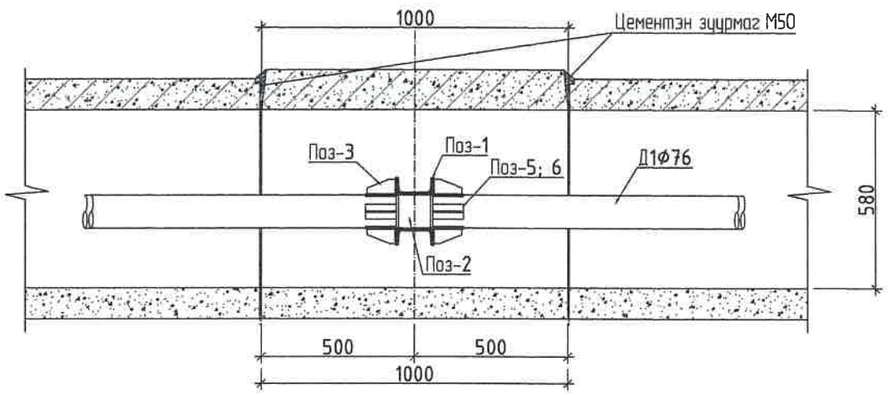

Сувгийн таг М1:20

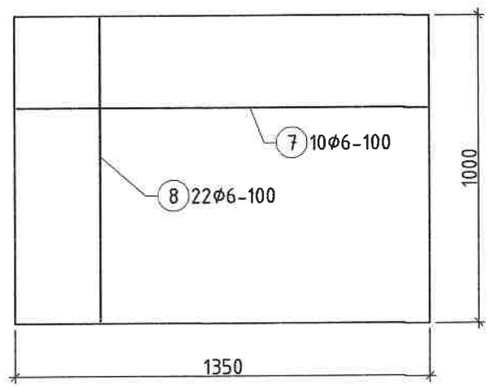

KINGSEA E&C Consulting group Co.Ltd Хан-Уул дүүрэг,XXIII-р хороо, Энхтайвны гудамж, 5-р байр Хан-Өргөн оффис, 901 өрөө Утас: 98117987, 88845243	Завхан аймаг. Улиастай сум. 2-Р ХЭЛХЭЭНИЙ ГАДНА ДУЛААН ХАНГАМЖИЙН ШУГАМЫН ӨӨРЧЛӨЛТ, ШИНЭЧЛЭЛТ /8-Р УДДТ/				
	Ф76 Үл хөдлөх тулгуур				Үе шат: АЗ
Инженер	Э.Наваан	ЕГ Шифр: КС 02-32/22	Масштаб:		Огноо: 2022 он
Гүйцэтгэсэн	Э.Наваан	Т.Г Шифр:	Зургийн дугаар: ГДГ-35		Бих хуудас: 116
КИНГСИЙ ИНЖЕНЕР ЭНД КОНСТРАКШН"ХХК	Шалгасан				

Сувгийн хөдлөх хэмжээ: 2023/01/30

Үл хөдлөх тулгуур М1:20

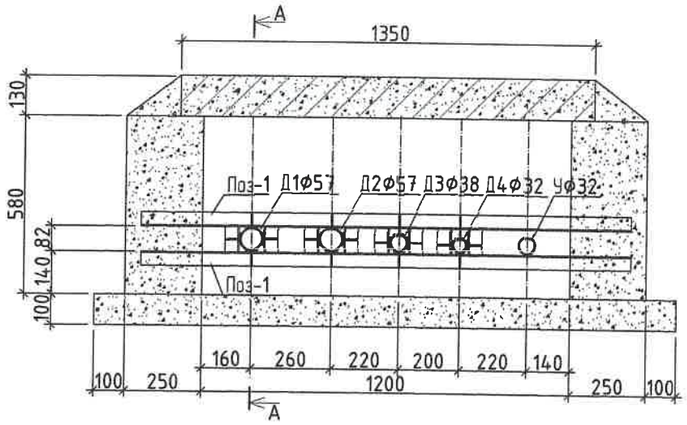

Поз-3 М1:10

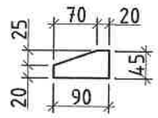

Поз-4 М1:10

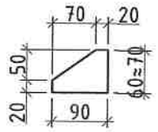

Огтлол А-А М1:25

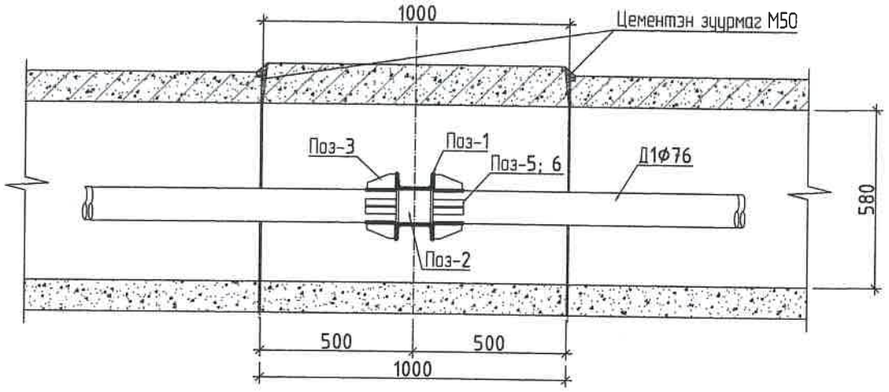

МЕТАЛЛ ХИЙЦИЙН МАТЕРИАЛЫН ТОДОРХОЙЛОЛТ									
Позиц	Тэмдэглэгээ	Нэр					Тоо шир	Хүнд /кг/	
								Нэгж	Нийт
Үл хөдлөх тулгуур							1	27.49	27.49
1	ГОСТ 8240-89	[	100х46х4.5х7.6		L=	1600	2	13.74	27.49
2	ГОСТ 8240-89	[	100х46х4.5х7.6		L=	82	8	0.70	5.64
3		-	45х5		L=	90	28	0.08	2.37
4		-	50х5		L=	70	4	0.07	0.26
5		-	60х5		L=	100	8	0.09	0.75
6		-	70х5		L=	100	8	0.09	0.75
	Сувгийн төмөр бетон таг								7.53
7	ГОСТ 5781-82	ф 6		А240	L=	1300	10	0.29	2.89
8	ГОСТ 5781-82	ф 6		А240	L=950		22	0.21	4.64
Материал В20 V=0.18 м3									

Сувгийн таг М1:20

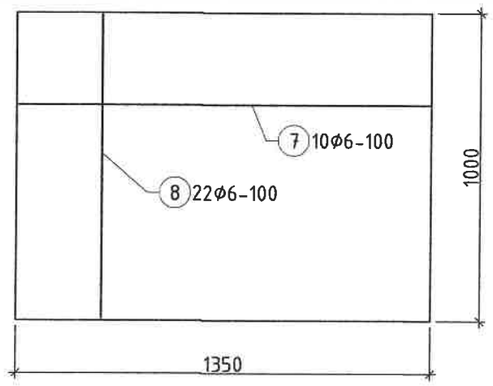

KINGSEA E&C
Consulting group Co.,Ltd
Хаяг: Чингэлтэй дүүрэг,УХБЗ-р хороо,
Энхмөрөн гудамж, 5-р байр
Хан-Өргөн оффис, 901 өрөө
Утас: 98111987, 88045243
ЮИНГСИЙ ИНЖЕНЕР ЭНД КОНСТРАКШН"ХХК

Завхан аймаг. Улиастай сум.

2-Р ХЭЛХЭЭНИЙ ГАДНА ДУЛААН ХАНГАМЖИЙН ШУГАМЫН ӨӨРЧЛӨЛТ, ШИНЭЧЛЭЛТ /8-Р УДДТ/

Ф57 Үл хөдлөх тулгуур

Инженер		Э.Наваан	Е.Г Шифр: КС 02-32/22	Масштаб:	Огноо: 2022 он
Гүйцэтгэсэн		Э.Наваан	Т.Г Шифр:	Зургийн дугаар: ГДГ-36	Бүх хуудас: 116
Шалгасан					

Ує шат: А3

Сунгачий хэвлэсэн огноо: 2023/01/30

2023/01/30

13-Р ЦЭГИЙН ЗӨӨЛӨВЧ-1-Н БАЙГУУЛАЛТ. М1:50

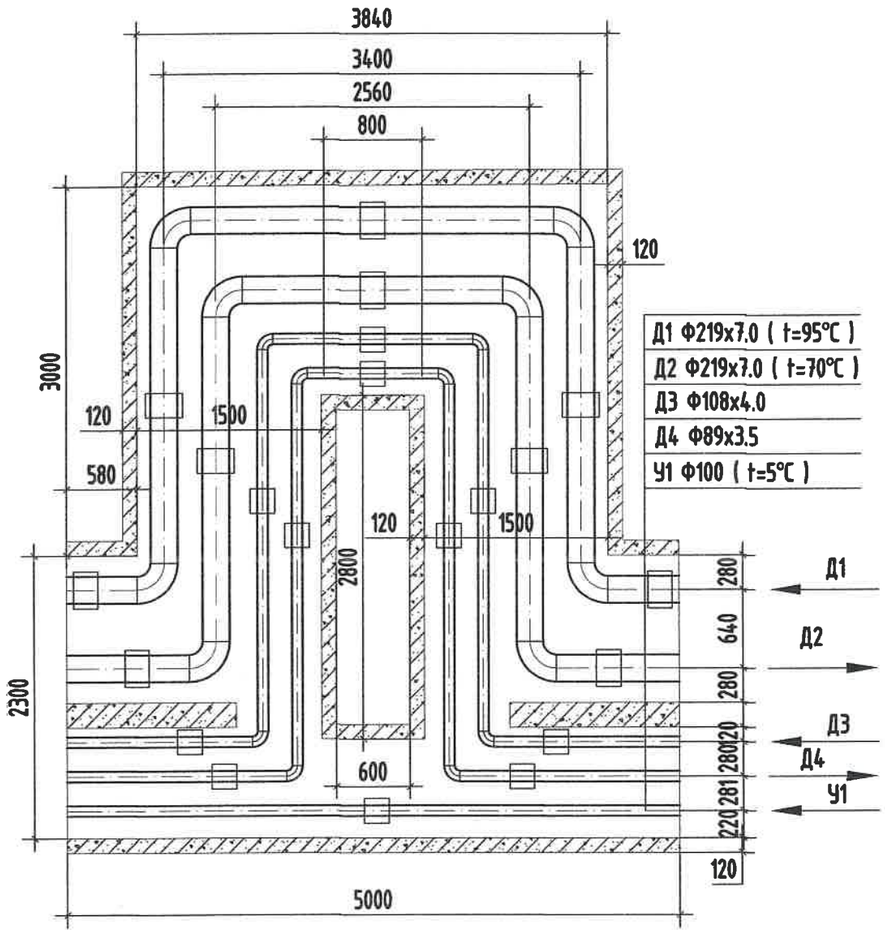

МАТЕРИАЛЫН ТҮҮВЭР

Д/д	Тэмдэглэгээ	Материалын нэр	Тоо хэмжээ	Нэгж жин /кг/	Хэмжих нэгж
13-р цэг /Зө-1/					
1	ГОСТ 10704-91 Ст20	Ган яндан Ф219х7.0мм	12.0		у/м
2	ГОСТ 3262-75	Цайрдсан ган яндан Ф108х4.0мм	6.0		у/м
3	ГОСТ 3262-75	Цайрдсан ган яндан Ф89х3.5мм	6.0		у/м
4	Пенополиуретан	Хоолойн дулаалга Ф200 δ=50мм	12.0		---"---
5	Пенополиуретан	Хоолойн дулаалга Ф100 δ=50мм	6.0		---"---
6	Пенополиуретан	Хоолойн дулаалга Ф80 δ=50мм	6.0		---"---
7	ГОСТ 17375-83	Ган булан Ф200мм 90°	8		шир
8	ГОСТ 3262-75	Цайрдсан ган булан Ф100мм 90°	4		шир
9	ГОСТ 3262-75	Цайрдсан ган булан Ф80мм 90°	4		шир
10		Зөөлөвчийн ниш 5000х600h	1		---"---
11	Г-991-1 альбом-2 вып-1 л-68 ОП-2	Бетон дэр Ф200,Ф100 (300х200х90h)	10/5		---"---
12	Г-991-1 альбом-2 вып-1 л-68 ОП-1	Бетон дэр Ф80 (200х200х90h)	5		---"---
13	ГТ17.10-200 Серия В.493-1	Гулсах тулгуур Ф200мм, Ф100мм	10/5		---"---
14	ГТ17.10-80 Серия В.493-1	Гулсах тулгуур Ф80м	5		---"---

KINGSEA E&C
Consulting group Co.,Ltd
Хаяг: Улаанбаатар,ХУД,3-р хороо. Энхэлийн гудамж. 5-р байр Хан-Өргөө оффис, 901 тоот
Утас: 90111987, 77190484
КИНГСИЙ ИНЖЕНЕР ЗӨВ КОНСТРАКШН"ХХК

Завхан аймаг. Улиастай сум.

2-Р ХЭЛХЭЭНИЙ ГАДНА ДУЛААН ХАНГАМЖИЙН ШУГАМЫН ӨӨРЧЛӨЛТ, ШИНЭЧЛЭЛТ /8-Р УДДТ/

Зөөлөвч-1					Ує шат: АЗ
Инженер		Л.Баасанхүү	Е.Г Шифр: КС 02-32/22	Масштаб: М1:50	Огноо: 2022 он
Гүйцэтгэгчин		Н.Батдорж	Т.Г Шифр:	Зургийн дугаар: ГДГ-37	Бүх хуудас: 116
Шалгасан		Л.Баасанхүү			

Сүүлчийн хэвлэсэн огноо: 2023/01/30

2023/01/30

15-Р ЦЭГИЙН ЗӨӨЛӨВЧ-2-Н БАЙГУУЛАЛТ. М1:50

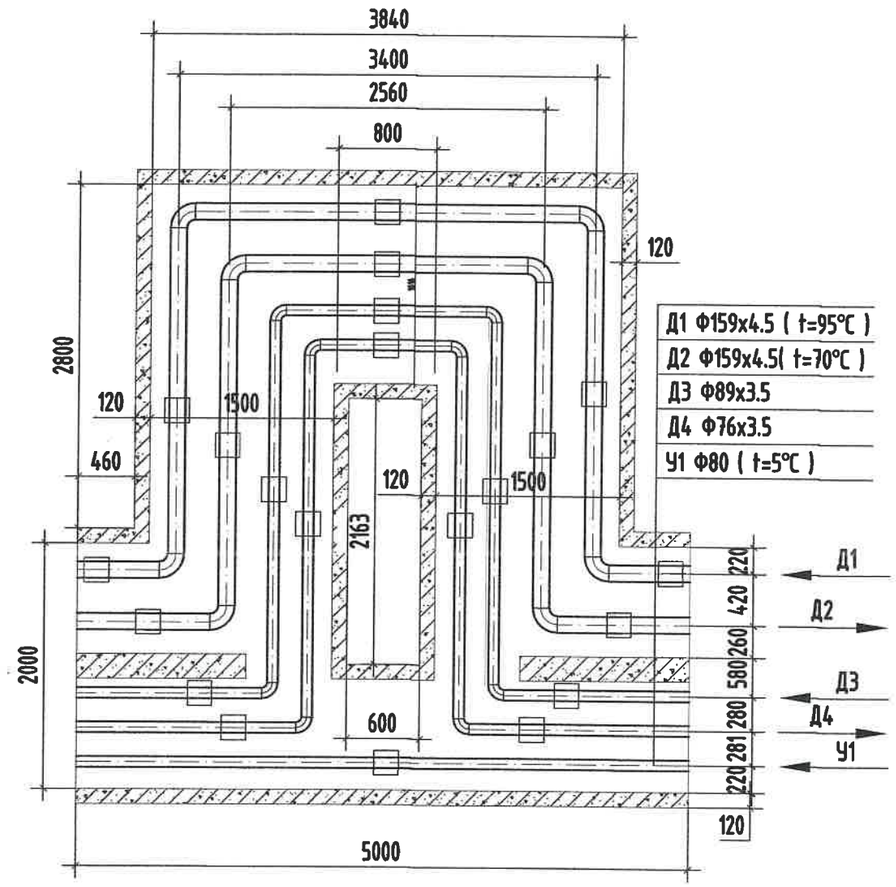

МАТЕРИАЛЫН ТУУВЭР

Д/д	Тэмдэглэгээ	Материалын нэр	Тоо хэмжээ	Нэгж жин /кг/	Хэмжих нэгж
15-р цэг /Зө-2/					
1	ГОСТ 10704-91 Ст20	Ган яндан Ф159х4.5мм	12.0		у/м
2	ГОСТ 3262-75	Цайрдсан ган яндан Ф89х3.5мм	6.0		у/м
3	ГОСТ 3262-75	Цайрдсан ган яндан Ф76х3.5мм	6.0		у/м
4	Пенополиуретан	Хоолойн дулаалга Ф150 δ=50мм	12.0		---"---
5	Пенополиуретан	Хоолойн дулаалга Ф80 δ=50мм	6.0		---"---
6	Пенополиуретан	Хоолойн дулаалга Ф70 δ=50мм	6.0		---"---
7	ГОСТ 17375-83	Ган булан Ф150мм 90°	8		шир
8	ГОСТ 3262-75	Цайрдсан ган булан Ф80мм 90°	4		шир
9	ГОСТ 3262-75	Цайрдсан ган булан Ф70мм 90°	4		шир
10		Зөөлөвчийн ниш 5000х600h	1		---"---
11	Г-991-1 альбом-2 вып-1 л-68 ОП-2	Бетон дэр Ф150, (300х200х90h)	10		---"---
12	Г-991-1 альбом-2 вып-1 л-68 ОП-1	Бетон дэр Ф80, Ф70 (200х200х90h)	5/5		---"---
13	ГТ17.10-150 Серия В.493-1	Гулсах тулгуур Ф150мм	10		---"---
14	ГТ17.10-80 Серия В.493-1	Гулсах тулгуур Ф80, Ф70мм	5/5		---"---

KINGSEA E&C
Consulting group Co.,Ltd
Хаяг: Улаанбаатар,ХУД,3-р хороо, Энхтайвны гудамж, 5-р байр Хан-Өргөө оффис, 901 тоот
Утас: 90111987, 77198484
КИНГСИЙ ИНЖЕНЕР ЭНД КОНСТРАКШН"ХХК

Завхан аймаг. Улиастай сум.

2-Р ХЭЛХЭЭНИЙ ГАДНА ДУЛААН ХАНГАМЖИЙН ШУГАМЫН ӨӨРЧЛӨЛТ, ШИНЭЧЛЭЛТ /8-Р УДДТ/

Зөөлөвч-2					Ye шат: А3
Инженер		Л.Баасанхүү	Е.Г Шифр: КС 02-32/22	Масштаб: М1:50	Огноо: 2022 он
Гүйцэтгэсэн		Н.Батдорж	Т.Г Шифр:	Зургийн дугаар: ГДГ-38	Бух хуудас: 116
Шалгасан		Л.Баасанхүү			

Сүүлчийн хэвлэсэн огноо: 2023/01/30

17-Р ЦЭГИЙН ЗӨӨЛӨВЧ-3-Н БАЙГУУЛАЛТ. М1:50

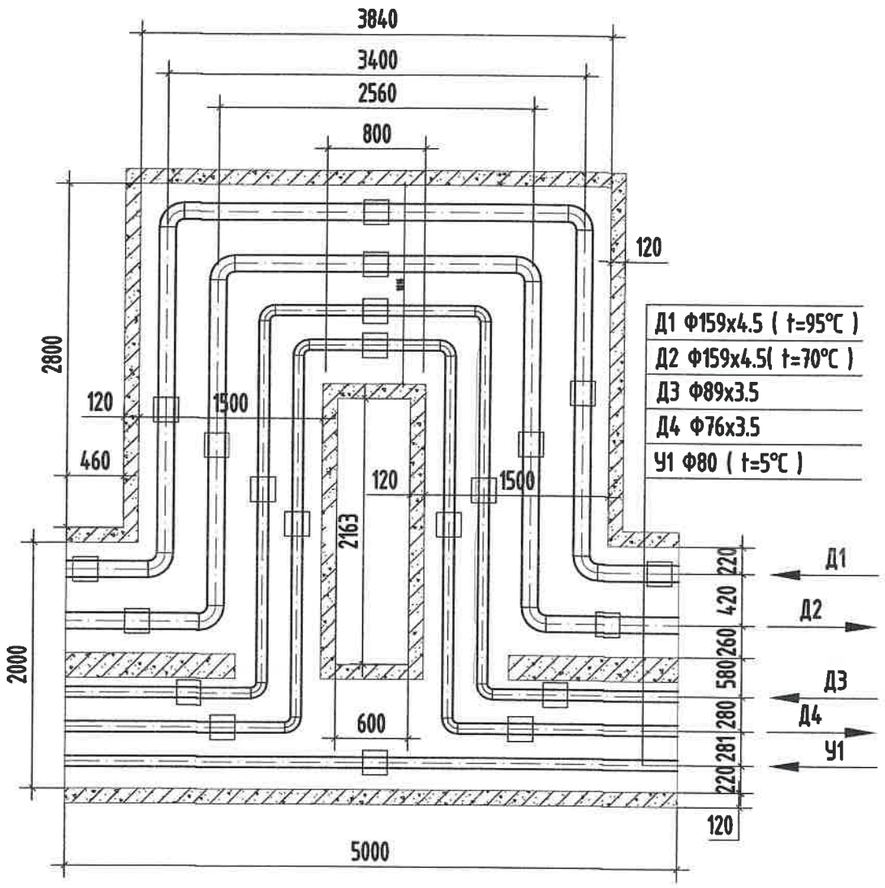

МАТЕРИАЛЫН ТҮҮВЭР

Д/д	Тэмдэглэгээ	Материалын нэр	Тоо хэмжээ	Нэгж жин /кг/	Хэмжих нэгж
17-р цэг /Зө-3/					
1	ГОСТ 10704-91 Ст20	Ган яндан Ф159х4.5мм	12.0		у/м
2	ГОСТ 3262-75	Цайрдсан ган яндан Ф89х3.5мм	6.0		у/м
3	ГОСТ 3262-75	Цайрдсан ган яндан Ф76х3.5мм	6.0		у/м
4	Пенополиуретан	Хоолойн дулаалга Ф150 δ=50мм	12.0		---"---
5	Пенополиуретан	Хоолойн дулаалга Ф80 δ=50мм	6.0		---"---
6	Пенополиуретан	Хоолойн дулаалга Ф70 δ=50мм	6.0		---"---
7	ГОСТ 17375-83	Ган булан Ф150мм 90°	8		шир
8	ГОСТ 3262-75	Цайрдсан ган булан Ф80мм 90°	4		шир
9	ГОСТ 3262-75	Цайрдсан ган булан Ф70мм 90°	4		шир
10		Зөөлөвчийн ниш 5000х600h	1		---"---
11	Г-991-1 альбом-2 вып-1 л-68 ОП-2	Бетон дэр Ф150, (300х200х90h)	10		---"---
12	Г-991-1 альбом-2 вып-1 л-68 ОП-1	Бетон дэр Ф80, Ф70 (200х200х90h)	5/5		---"---
13	ГТ17.10-150 Серия В.493-1	Гулсах тулгуур Ф150мм	10		---"---
14	ГТ17.10-80 Серия В.493-1	Гулсах тулгуур Ф80, Ф70мм	5/5		---"---

KINGSEA E&C
Consulting group Co.,Ltd
Хаяг: Улаанбаатар,ХУД,3-р хороо, Энхтайвны гудамж, 5-р байр Хан-Ордо оффис, 901 тоот
Утас: 98111987, 77190484
КИНГСИЙ ИНЖЕНЕР ЭНД КОНСТРАКШН"ХХК

Завхан аймаг. Улиастай сум.
2-Р ХЭЛХЭЭНИЙ ГАДНА ДУЛААН ХАНГАМЖИЙН ШУГАМЫН ӨӨРЧЛӨЛТ, ШИНЭЧЛЭЛТ /8-Р УДДТ/

Зөөлөвч-3					Ye шат: АЗ
Инженер		Л.Баасанхүү	Е.Г Шифр: КС 02-32/22	Масштаб: М1:50	Огноо: 2022 он
Гүйцэтгэсэн		Н.Батдорж	Т.Г Шифр:	Зургийн дугаар: ГДГ-39	Бүх хуудас: 116
Шалгасан		Л.Баасанхүү			

Сүүлчийн хэвлэсэн огноо: 2023/01/30

20-Р ЦЭГИЙН ЗӨӨЛӨВЧ-4-Н БАЙГУУЛАЛТ. М1:50

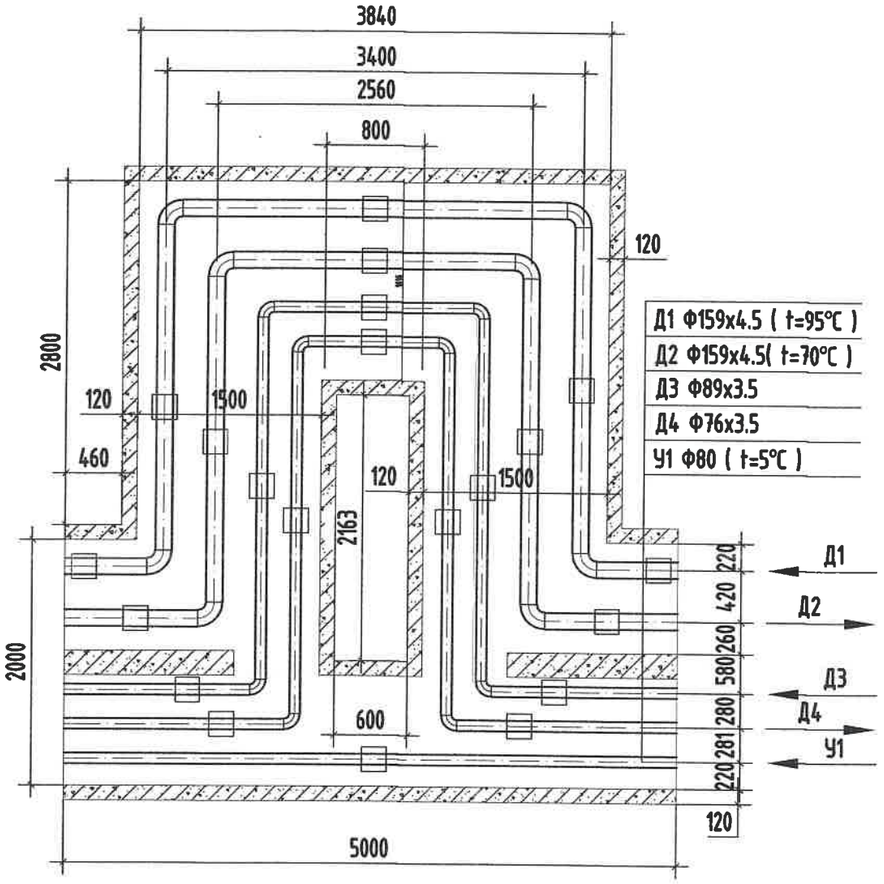

МАТЕРИАЛЫН ТҮҮВЭР

Д/д	Тэмдэглэгээ	Материалын нэр	Тоо хэмжээ	Нэгж жин /кг/	Хэмжих нэгж
20-р цэг /Зө-4/					
1	ГОСТ 10704-91 Ст20	Ган яндан Ф159х4.5мм	12.0		у/м
2	ГОСТ 3262-75	Цайрдсан ган яндан Ф89х3.5мм	6.0		у/м
3	ГОСТ 3262-75	Цайрдсан ган яндан Ф76х3.5мм	6.0		у/м
4	Пенополиуретан	Хоолойн дулаалга Ф150 δ=50мм	12.0		---"---
5	Пенополиуретан	Хоолойн дулаалга Ф80 δ=50мм	6.0		---"---
6	Пенополиуретан	Хоолойн дулаалга Ф70 δ=50мм	6.0		---"---
7	ГОСТ 17375-83	Ган булан Ф150мм 90°	8		шир
8	ГОСТ 3262-75	Цайрдсан ган булан Ф80мм 90°	4		шир
9	ГОСТ 3262-75	Цайрдсан ган булан Ф70мм 90°	4		шир
10		Зөөлөвчийн ниш 5000х600h	1		---"---
11	Г-991-1 альбом-2 вып-1 л-68 ОП-2	Бетон дэр Ф150, (300х200х90h)	10		---"---
12	Г-991-1 альбом-2 вып-1 л-68 ОП-1	Бетон дэр Ф80, Ф70 (200х200х90h)	5/5		---"---
13	ГТ17.10-150 Серия В.493-1	Гулсах тулгуур Ф150мм	10		---"---
14	ГТ17.10-80 Серия В.493-1	Гулсах тулгуур Ф80, Ф70мм	5/5		---"---

KINGSEA E&C
Consulting group Co.,Ltd
Хаяг: Улаанбаатар,ХУД,3-р хороо, Энхтайвны гудамж, 5-р байр Хан-Өргөө офис, 901 тоот
Утас: 98111987, 77190404
КИНГСИЙ ИНЖЕНЕР ЭНД КОНСТРАКШН"ХХК

Завхан аймаг. Улиастай сум.

2-Р ХЭЛХЭЭНИЙ ГАДНА ДУЛААН ХАНГАМЖИЙН ШУГАМЫН ӨӨРЧЛӨЛТ, ШИНЭЧЛЭЛТ /8-Р УДДТ/

Зөөлөвч-4					Ye шат: А3
Инженер		Л.Баасанхүү	Е.Г Шифр: КС 02-32/22	Масштаб: М1:50	Огноо: 2022 он
Гүйцэтгэсэн		Н.Батдорж	Т.Г Шифр:	Зургийн дугаар: ГДГ-40	Бүх хуудас: 116
Шалгасан		Л.Баасанхүү			

Сүүлчийн халасан огноо: 2023/01/30

22-Р ЦЭГИЙН ЗӨӨЛӨВЧ-5-Н БАЙГУУЛАЛТ. М1:50

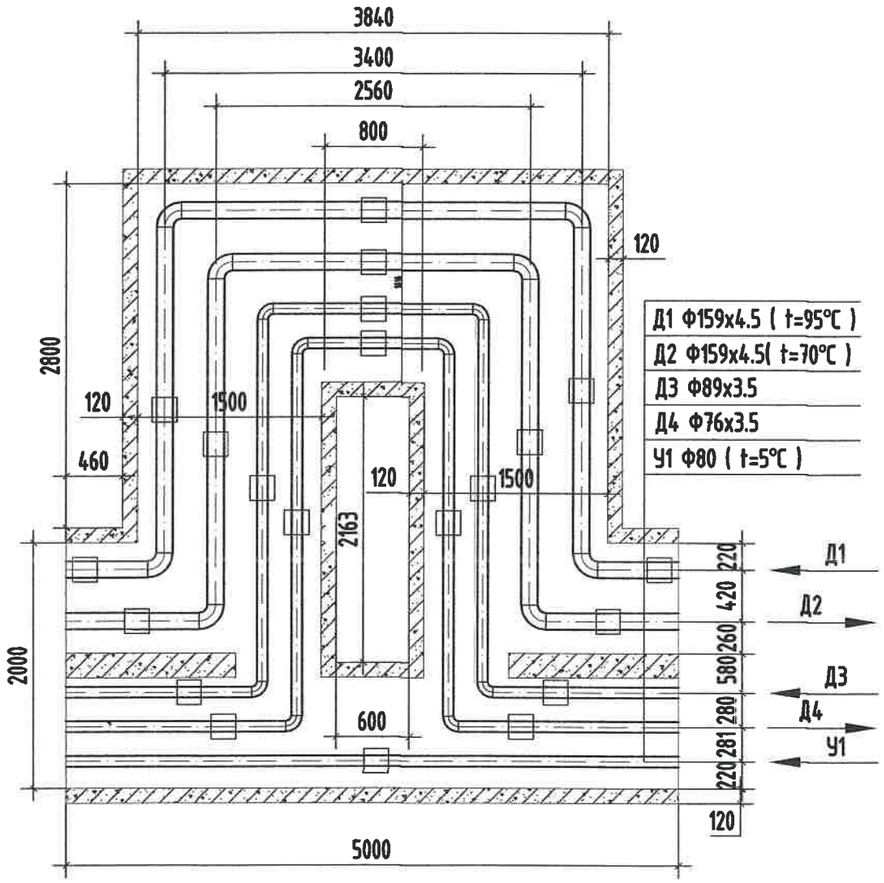

МАТЕРИАЛЫН ТҮҮВЭР

Д/д	Тэмдэглэгээ	Материалын нэр	Тоо хэмжээ	Нэгж жин /кг/	Хэмжих нэгж
22-р цэг /Зө-5/					
1	ГОСТ 10704-91 Ст20	Ган яндан Ф159х4.5мм	12.0		у/м
2	ГОСТ 3262-75	Цайрдсан ган яндан Ф89х3.5мм	6.0		у/м
3	ГОСТ 3262-75	Цайрдсан ган яндан Ф76х3.5мм	6.0		у/м
4	Пенополиуретан	Хоолойн дулаалга Ф150 δ=50мм	12.0		---"---
5	Пенополиуретан	Хоолойн дулаалга Ф80 δ=50мм	6.0		---"---
6	Пенополиуретан	Хоолойн дулаалга Ф70 δ=50мм	6.0		---"---
7	ГОСТ 17375-83	Ган булан Ф150мм 90°	8		шир
8	ГОСТ 3262-75	Цайрдсан ган булан Ф80мм 90°	4		шир
9	ГОСТ 3262-75	Цайрдсан ган булан Ф70мм 90°	4		шир
10		Зөөлөвчийн ниш 5000х600h	1		---"---
11	Г-991-1 альбом-2 вып-1 л-68 ОП-2	Бетон дэр Ф150, (300х200х90h)	10		---"---
12	Г-991-1 альбом-2 вып-1 л-68 ОП-1	Бетон дэр Ф80, Ф70 (200х200х90h)	5/5		---"---
13	ГТ17.10-150 Серия В.493-1	Гулсах тулгуур Ф150мм	10		---"---
14	ГТ17.10-80 Серия В.493-1	Гулсах тулгуур Ф80, Ф70мм	5/5		---"---

KINGSEA E&C
Consulting group Co.,Ltd
Хаяг: Улаанбаатар,ХУД,3-р хороо, Экономийн гудамж, 5-р байр Хан-Өргөө оффис, 901 тоот
Утас: 98111987, 77190484
КИНГСИЙ ИНЖЕНЕР ЭНД КОНСТРАКШН"ХХК

Завхан аймаг. Улиастай сум.

2-Р ХЭЛХЭЭНИЙ ГАДНА ДУЛААН ХАНГАМЖИЙН ШУГАМЫН ӨӨРЧЛӨЛТ, ШИНЭЧЛЭЛТ /8-Р УДДТ/

Зөөлөвч-5					Үе шат: АЗ
Инженер		Л.Баасанхүү	Е.Г Шифр: КС 02-32/22	Масштаб: М1:50	Огноо: 2022 он
Гүйцэтгэсэн		Н.Батдорж	Т.Г Шифр:	Зургийн дугаар: ГДГ-41	Бүх хуудас: 116
Шалгасан		Л.Баасанхүү			

Сугалсан хэвлэсэн огноо: 2023/01/30

2023/01/03

25-Р ЦЭГИЙН ЗӨӨЛӨВЧ-6-Н БАЙГУУЛАЛТ. М1:50

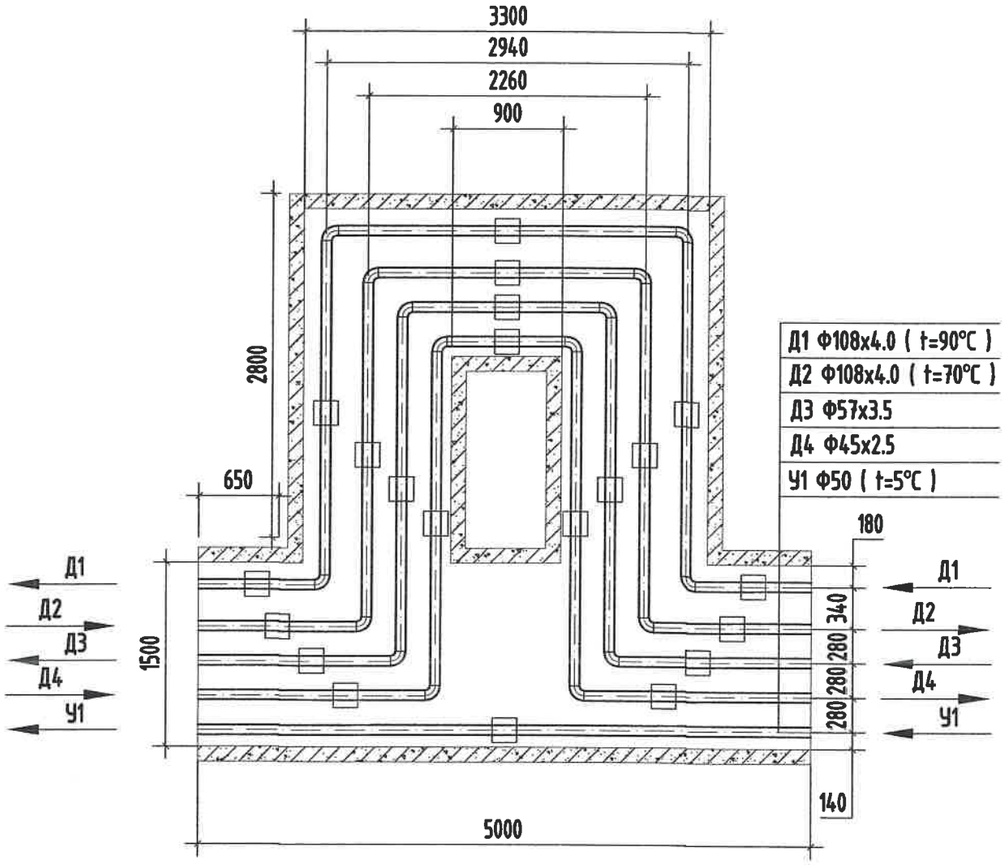

МАТЕРИАЛЫН ТҮҮВЭР

Д/д	Тэмдэглэгээ	Материалын нэр	Тоо хэмжээ	Нэгж жин /кг/	Хэмжих нэгж
25-р цэг /Зө-6/					
1	ГОСТ 10704-91 Ст20	Ган яндан Ф108х4.0мм	12.0		у/м
2	ГОСТ 3262-75	Ган цайрдсан яндан Ф57х3.5мм	6.0		у/м
3	ГОСТ 3262-75	Ган цайрдсан яндан Ф45х2.5мм	6.0		у/м
4	Пенополиуретан	Хоолойн дулаалга Ф100 δ=50мм	12.0		---"---
5	Пенополиуретан	Хоолойн дулаалга Ф50 δ=50мм	6.0		---"---
6	Пенополиуретан	Хоолойн дулаалга Ф40 δ=50мм	6.0		---"---
7	ГОСТ 17375-83	Ган булан Ф100мм 90°	8		шир
8	ГОСТ 3262-75	Ган цайрдсан булан Ф50мм 90°	4		шир
9	ГОСТ 3262-75	Ган цайрдсан булан Ф40мм 90°	4		шир
10		Зөөлөвчийн ниш 5000х580h	1		---"---
11	Г-991-1 альбом-2 вып-1 л-68 ОП-2	Бетон дэр Ф100 (300х200х90h)	10		---"---
12	Г-991-1 альбом-2 вып-1 л-68 ОП-1	Бетон дэр Ф50, Ф40 (200х200х90h)	5/5		---"---
13	ГТ17.10-100 Серия В.493-1	Гулсах тулгуур Ф100	10		---"---
14	ГТ17.10-50Серия В.493-1	Гулсах тулгуур Ф50мм, Ф40мм	5/5		---"---

KINGSEA E&C
Consulting group Co.,Ltd
Хаяг: Улаанбаатар,ХУД.3-р хороо. Энхтайвны гудамж. 5-р байр Хан-Ордоо оффис, 901 тоот
Утас: 98111987, 77190484
КИНГСИЙ ИНЖЕНЕР ЭНД КОНСТРАКШН"ХХК

Завхан аймаг. Улиастай сум.

2-Р ХЭЛХЭЭНИЙ ГАДНА ДУЛААН ХАНГАМЖИЙН ШУГАМЫН ӨӨРЧЛӨЛТ, ШИНЭЧЛЭЛТ /8-Р УДДТ/

Зөөлөвч-6					Уе шат: АЗ
Инженер		Л.Баасанхүү	Е.Г Шифр: КС 02-32/22	Масштаб: М1:50	Огноо: 2022 он
Гүйцэтгэсэн		Н.Батдорж	Т.Г Шифр:	Зургийн дугаар: ГДГ-42	Бүх хуудас: 116
Шалгасан		Л.Баасанхүү			

Сүүлийн хэвлэсэн огноо: 2023/01/30

2023/01/30

32-Р ЦЭГИЙН ЗӨӨЛӨВЧ-7-Н БАЙГУУЛАЛТ. М1:50

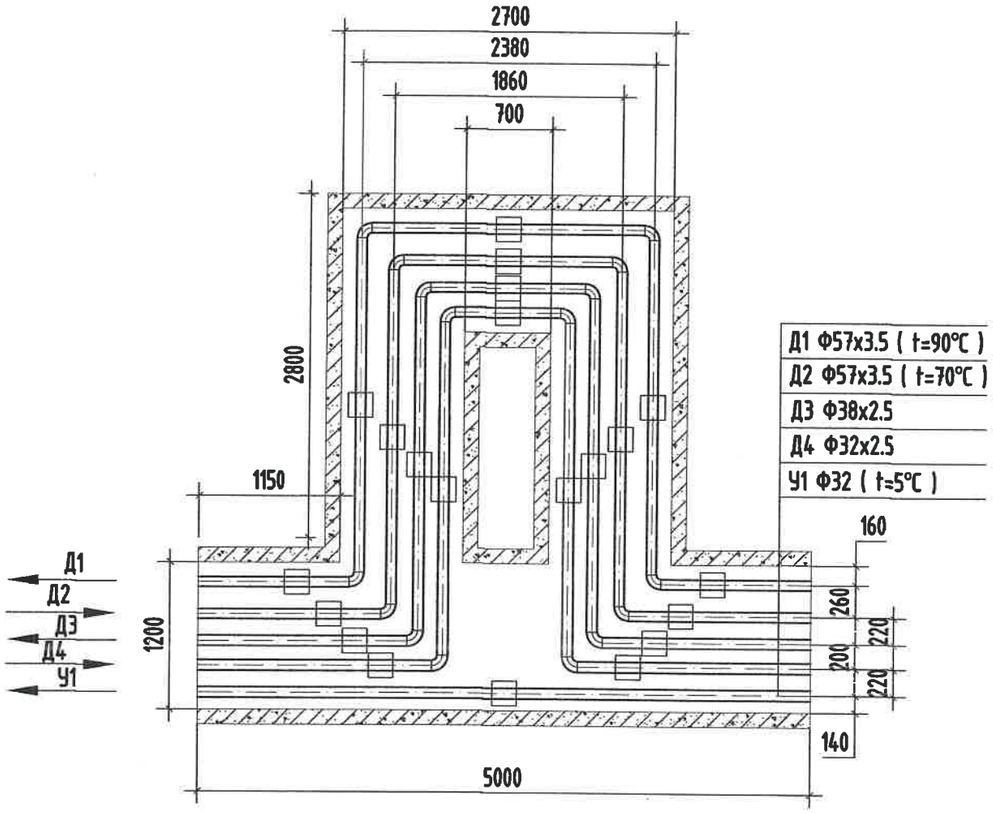

МАТЕРИАЛЫН ТҮҮВЭР

Д/д	Тэмдэглэгээ	Материалын нэр	Тоо хэмжээ	Нэгж жин /кг/	Хэмжих нэгж
		32-р цэг /Зө-7/			
1	ГОСТ 10704-91 Ст20	Ган яндан Ф57х3.5мм	12.0		у/м
2	ГОСТ 3262-75	Ган цайрдсан яндан Ф38х2.5мм	6.0		у/м
3	ГОСТ 3262-75	Ган цайрдсан яндан Ф32х2.5мм	6.0		у/м
4	Пенополиуретан	Хоолойн дулаалга Ф50 δ=50мм	12.0		---"---
5	Пенополиуретан	Хоолойн дулаалга Ф32 δ=50мм	6.0		---"---
6	Пенополиуретан	Хоолойн дулаалга Ф25 δ=50мм	6.0		---"---
7	ГОСТ 17375-83	Ган булан Ф50мм 90°	8		шир
8	ГОСТ 3262-75	Ган цайрдсан булан Ф32мм 90°	4		шир
9	ГОСТ 3262-75	Ган цайрдсан булан Ф25мм 90°	4		шир
10		Зөөлөвчийн ниш 5000х580h	1		---"---
11	Г-991-1 альбом-2 вып-1 л-68 ОП-1	Бетон дэр (200х200х90h)	20		---"---
12	ГТ17.10-50 Серия В.493-1	Гулсах тулгуур Ф50мм	10		---"---
13	ГТ17.10-32 Серия В.493-1	Гулсах тулгуур Ф32мм, Ф25мм	5/5		---"---

KINGSEA E&C
Consulting group Co.,Ltd
Хаяг: Улаанбаатар,ХУД,3-р хороо, Энхтайвны гудамж, 5-р байр Хан-Өргөө оффис, 901 тоот
Утас: 98111987, 77190484
КИНГСИЙ ИНЖЕНЕР ЗӨВ КОНСТРАКШН"ХХК

Завхан аймаг. Улиастай сум.

2-Р ХЭЛХЭЭНИЙ ГАДНА ДУЛААН ХАНГАМЖИЙН ШУГАМЫН ӨӨРЧЛӨЛТ, ШИНЭЧЛЭЛТ /8-Р УДДТ/

Зөөлөвч-7					Үе шат: АЗ
Инженер		Л.Баасанхүү	Е.Г Шифр: КС 02-32/22	Масштаб: М1:50	Огноо: 2022 он
Гүйцэтгэсэн		Н.Батдорж	Т.Г Шифр:	Зургийн дугаар: ГДГ-43	Бүх хуудас: 116
Шалгасан		Л.Баасанхүү			

Сунгалтийн хэлбэсэн огноо: 2023/01/30

2023/01/30

34-Р ЦЭГИЙН ЗӨӨЛӨВЧ-8-Н БАЙГУУЛАЛТ. М1:50

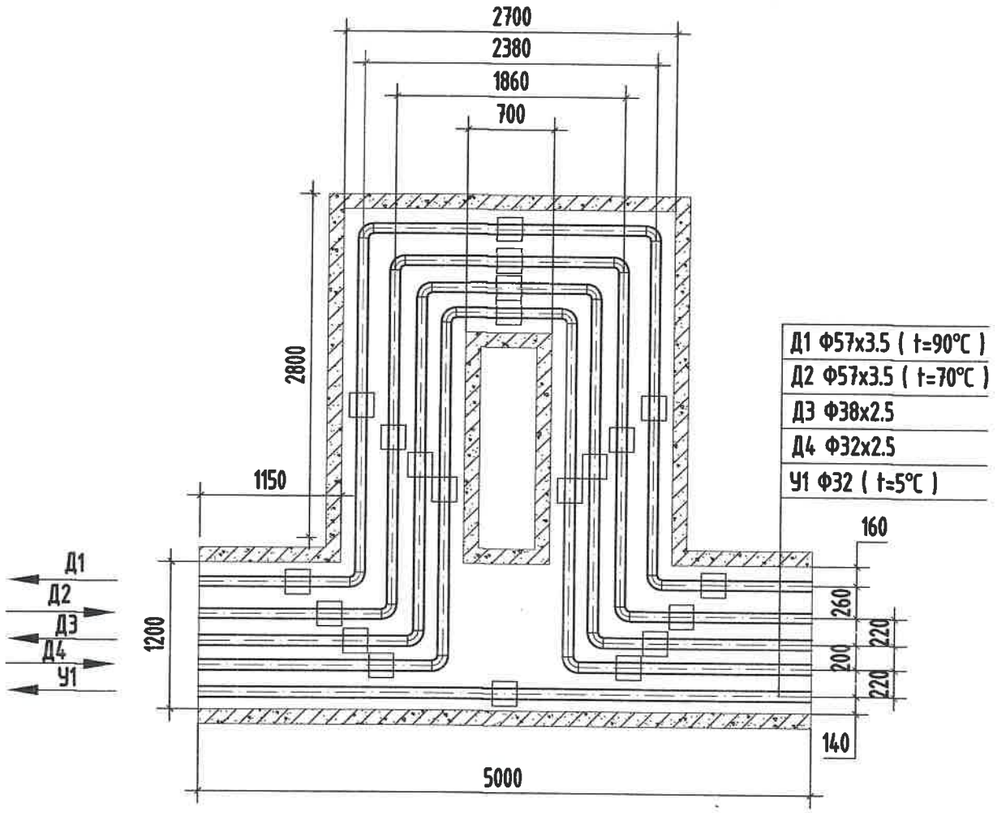

МАТЕРИАЛЫН ТУУВЭР

Д/д	Тэмдэглэгээ	Материалын нэр	Тоо хэмжээ	Нэгж жин /кг/	Хэмжих нэгж
		34-р цэг /Зө-8/			
1	ГОСТ 10704-91 Ст20	Ган яндан Ф57х3.5мм	12.0		у/м
2	ГОСТ 3262-75	Ган цайрдсан яндан Ф38х2.5мм	6.0		у/м
3	ГОСТ 3262-75	Ган цайрдсан яндан Ф32х2.5мм	6.0		у/м
4	Пенополиуретан	Хоолойн дулаалга Ф50 δ=50мм	12.0		---"---
5	Пенополиуретан	Хоолойн дулаалга Ф32 δ=50мм	6.0		---"---
6	Пенополиуретан	Хоолойн дулаалга Ф25 δ=50мм	6.0		---"---
7	ГОСТ 17375-83	Ган булан Ф50мм 90°	8		шир
8	ГОСТ 3262-75	Ган цайрдсан булан Ф32мм 90°	4		шир
9	ГОСТ 3262-75	Ган цайрдсан булан Ф25мм 90°	4		шир
10		Зөөлөвчийн ниш 5000х580h	1		---"---
11	Г-991-1 альбом-2 вып-1 л-68 ОП-1	Бетон дэр (200х200х90h)	20		---"---
12	ГТ17.10-50 Серия В.493-1	Гулсах тулгуур Ф50мм	10		---"---
13	ГТ17.10-32 Серия В.493-1	Гулсах тулгуур Ф32мм, Ф25мм	5/5		---"---

KINGSEA E&C
Consulting group Co.,Ltd
Хаяг: Улаанбаатар,ХУД.3-р хороо. Энхтайвны гудамж. 5-р байр Хан-Эрдэнэ оффис, 901 тоот
Утас: 98111907, 77190484
КИНГСИЙ ИНЖЕНЕР ЗӨВ КОНСТРАКШН"ХХК

Завхан аймаг. Улиастай сум.

2-Р ХЭЛХЭЭНИЙ ГАДНА ДУЛААН ХАНГАМЖИЙН ШУГАМЫН ӨӨРЧЛӨЛТ, ШИНЭЧЛЭЛТ /8-Р УДДТ/

Зөөлөвч-8					Ye шат: АЗ
Инженер		Л.Баасанхүү	Е.Г Шифр: КС 02-32/22	Масштаб: М1:50	Огноо: 2022 он
Гүйцэтгэсэн		Н.Батдорж	Т.Г Шифр:	Зургийн дугаар: ГДГ-44	Бүх хуудас: 116
Шалгасан		Л.Баасанхүү			

Сугалсан хэвлэсэн огноо: 2023/01/30

46-Р ЦЭГИЙН ЗӨӨЛӨВЧ-9-Н БАЙГУУЛАЛТ. М1:50

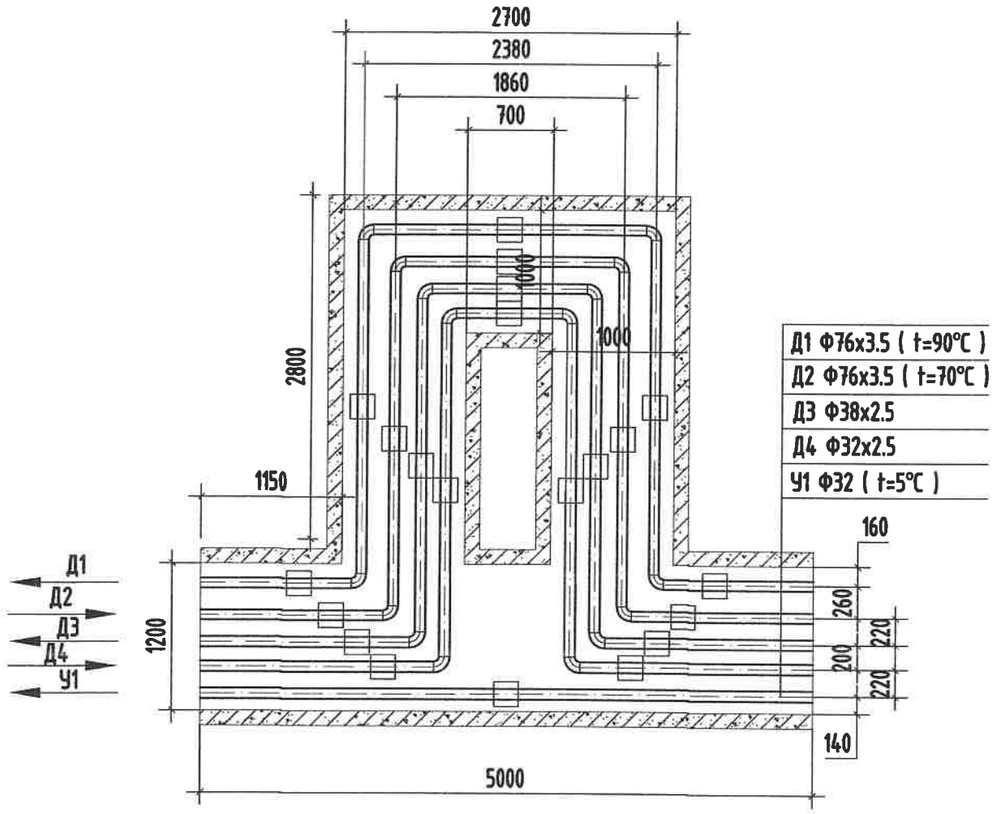

МАТЕРИАЛЫН ТҮҮВЭР

Д/д	Тэмдэглэгээ	Материалын нэр	Тоо хэмжээ	Нэгж жин /кг/	Хэмжих нэгж
46-р цэг /Зө-9/					
1	ГОСТ 10704-91 Ст20	Ган яндан Ф76х3.5мм	12.0		у/м
2	ГОСТ 3262-75	Цайрдсан ган яндан Ф38х2.5мм	6.0		у/м
3	ГОСТ 3262-75	Цайрдсан ган яндан Ф32х2.5мм	6.0		у/м
4	Пенополиуретан	Хоолойн дулаалга Ф70 δ=50мм	12.0		---"---
5	Пенополиуретан	Хоолойн дулаалга Ф32 δ=50мм	6.0		---"---
6	Пенополиуретан	Хоолойн дулаалга Ф25 δ=50мм	6.0		---"---
7	ГОСТ 17375-83	Ган булан Ф70мм 90°	8		шир
8	ГОСТ 3262-75	Ган цайрдсан булан Ф32мм 90°	4		шир
9	ГОСТ 3262-75	Ган цайрдсан булан Ф25мм 90°	4		шир
10		Зөөлөвчийн ниш 5000х580h	1		---"---
11	Г-991-1 альбом-2 вып-1 л-68 ОП-1	Бетон дэр Ф70 (200х200х90h)	10		---"---
12	Г-991-1 альбом-2 вып-1 л-68 ОП-1	Бетон дэр Ф32, Ф25 (200х200х90h)	10		---"---
13	ГТ17.10-70 Серия В.493-1	Гулсах тулгуур Ф70мм	10		---"---
14	ГТ17.10-32 Серия В.493-1	Гулсах тулгуур Ф32мм, Ф25мм	10		---"---

KINGSEA E&C
Consulting group Co.,Ltd
Хаяг: Улаанбаатар,ХУД,3-р хороо, Зөвлөсөөн гудамж, 5-р байр Хан-Өргөө оффис, 901 тоот
Утас: 90111707, 77990484
КИНГСИЙ ИНЖЕНЕР ЭНД КОНСТРАКШН"ХХК

Завхан аймаг. Улиастай сум.

2-Р ХЭЛХЭЭНИЙ ГАДНА ДУЛААН ХАНГАМЖИЙН ШУГАМЫН ӨӨРЧЛӨЛТ, ШИНЭЧЛЭЛТ /8-Р УДДТ/

Зөвлөч-9					Үе шат: А3
Инженер		Л.Баасанхүү	Е.Г Шифр: КС 02-32/22	Масштаб: М1:50	Огноо: 2022 он
Гүйцэтгэсэн		Н.Батдорж	Т.Г Шифр:	Зургийн дугаар: ГДГ-45	Бүх хуудас: 116
Шалгасан		Л.Баасанхүү			

Сүүлчийн хэвлэсэн огноо: 2023/01/30

2023/01/30

51-Р ЦЭГИЙН ЗӨӨЛӨВЧ-10-Н БАЙГУУЛАЛТ. М1:50

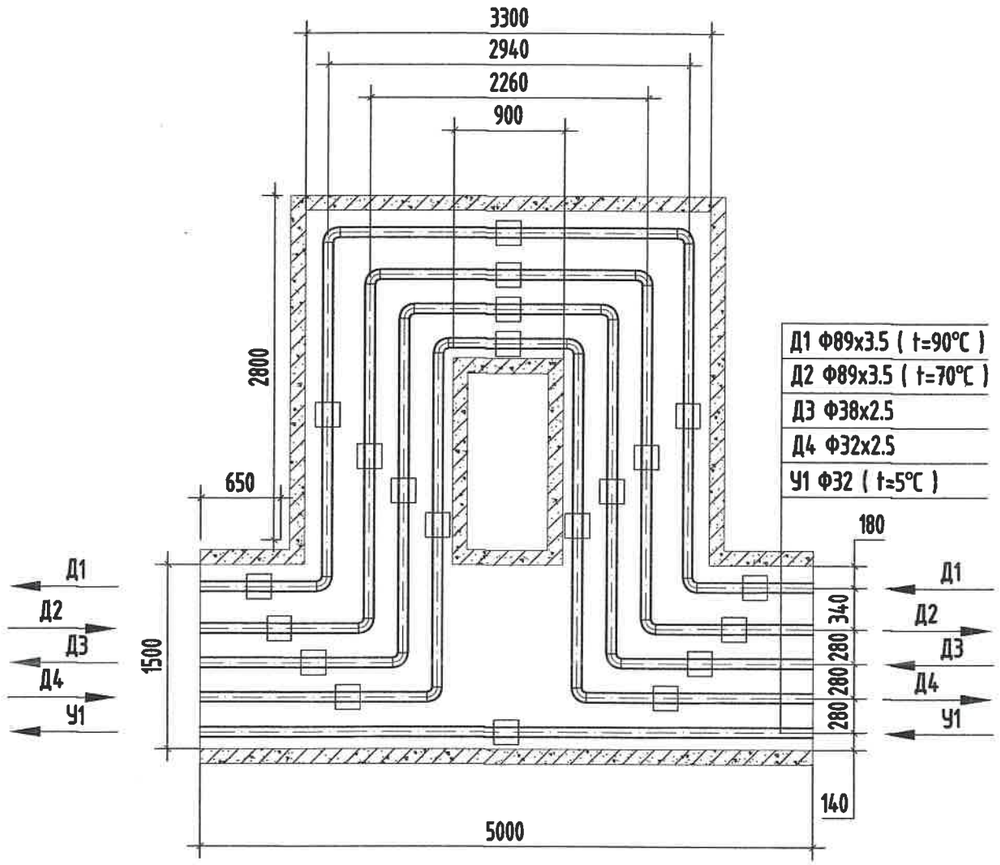

МАТЕРИАЛЫН ТҮҮВЭР

Д/д	Тэмдэглэгээ	Материалын нэр	Тоо хэмжээ	Нэгж жин /кг/	Хэмжих нэгж
51-р цэг /Зө-10/					
1	ГОСТ 10704-91 Ст20	Ган яндан Ф89х3.5мм	12.0		у/м
2	ГОСТ 3262-75	Ган цайрдсан яндан Ф38х2.5мм	6.0		у/м
3	ГОСТ 3262-75	Ган цайрдсан яндан Ф32х2.5мм	6.0		у/м
4	Пенополиуретан	Хоолойн дулаалга Ф80 δ=50мм	12.0		---"---
5	Пенополиуретан	Хоолойн дулаалга Ф32 δ=50мм	6.0		---"---
6	Пенополиуретан	Хоолойн дулаалга Ф25 δ=50мм	6.0		---"---
7	ГОСТ 17375-83	Ган булан Ф80мм 90°	8		шир
8	ГОСТ 3262-75	Ган цайрдсан булан Ф32мм 90°	4		шир
9	ГОСТ 3262-75	Ган цайрдсан булан Ф25мм 90°	4		шир
10		Зөөлөвчийн ниш 5000х580h	1		---"---
11	Г-991-1 альбом-2 вып-1 л-68 ОП-1	Бетон дэр Ф80 (300х200х90h)	10		---"---
12	Г-991-1 альбом-2 вып-1 л-68 ОП-1	Бетон дэр Ф32, Ф25 (200х200х90h)	5/5		---"---
13	ГТ17.10-80 Серия В.493-1	Гулсах тулгуур Ф80мм	10		---"---
14	ГТ17.10-32 Серия В.493-1	Гулсах тулгуур Ф32мм, Ф25мм	5/5		---"---

KINGSEA E&C
Consulting group Co.,Ltd
Хаяг: Улаанбаатар,ХУД,3-р хороо, Энхтайвны гудамж, 5-р байр Хан-Өргөө оффис, 901 тоот
Утас: 98111987, 77190404
КИНГСИЙ ИНЖЕНЕР ЭНД КОНСТРАКШН"ХХК

Завхан аймаг. Улиастай сум.

2-Р ХЭЛХЭЭНИЙ ГАДНА ДУЛААН ХАНГАМЖИЙН ШУГАМЫН ӨӨРЧЛӨЛТ, ШИНЭЧЛЭЛТ /8-Р УДДТ/

Зөөлөвч-10					Ye шат: А3
Инженер		Л.Баасанхүү	Е.Г Шифр: КС 02-32/22	Масштаб: М1:50	Огноо: 2022 он
Гүйцэтгэсэн		Н.Батдорж	Т.Г Шифр:	Зургийн дугаар: ГДГ-46	Бүх хуудас: 116
Шалгасан		Л.Баасанхүү			

Сүлжээний хаалсан огноо: 2023/01/30

2023/01/30

55-Р ЦЭГИЙН ЗӨӨЛӨВЧ-11-Н БАЙГУУЛАЛТ. М1:50

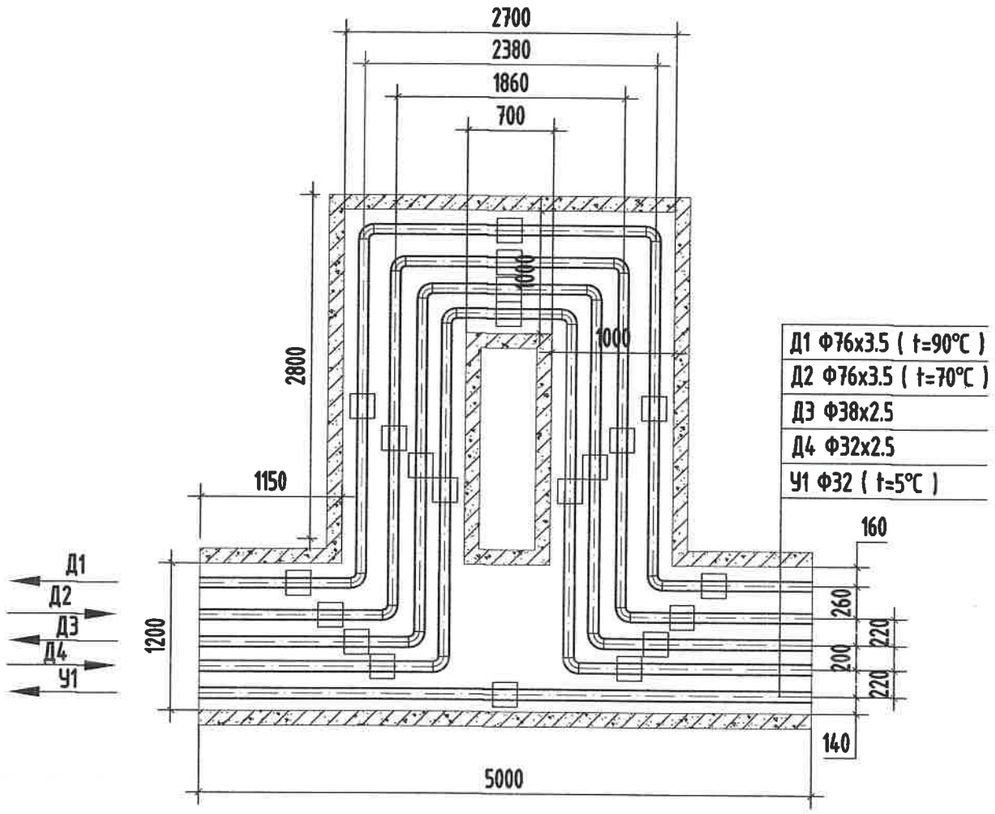

МАТЕРИАЛЫН ТҮҮВЭР

Д/д	Тэмдэглэгээ	Материалын нэр	Тоо хэмжээ	Нэгж жин /кг/	Хэмжих нэгж
55-р цэг /Зө-11/					
1	ГОСТ 10704-91 Ст20	Ган яндан Ф76х3.5мм	12.0		у/м
2	ГОСТ 3262-75	Цайрдсан ган яндан Ф38х2.5мм	6.0		у/м
3	ГОСТ 3262-75	Цайрдсан ган яндан Ф32х2.5мм	6.0		у/м
4	Пенополиуретан	Хоолойн дулаалга Ф70 δ=50мм	12.0		---"---
5	Пенополиуретан	Хоолойн дулаалга Ф32 δ=50мм	6.0		---"---
6	Пенополиуретан	Хоолойн дулаалга Ф25 δ=50мм	6.0		---"---
7	ГОСТ 17375-83	Ган булан Ф70мм 90°	8		шир
8	ГОСТ 3262-75	Ган цайрдсан булан Ф32мм 90°	4		шир
9	ГОСТ 3262-75	Ган цайрдсан булан Ф25мм 90°	4		шир
10		Зөөлөвчийн ниш 5000х580h	1		---"---
11	Г-991-1 альбом-2 вып-1 л-68 ОП-1	Бетон дэр Ф70 (200х200х90h)	10		---"---
12	Г-991-1 альбом-2 вып-1 л-68 ОП-1	Бетон дэр Ф32, Ф25 (200х200х90h)	5/5		---"---
13	ГТ17.10-70 Серия В.493-1	Гулсах тулгуур Ф70мм	10		---"---
14	ГТ17.10-32 Серия В.493-1	Гулсах тулгуур Ф32мм, Ф25мм	5/5		---"---

KINGSEA E&C
Consulting group Co.,Ltd
Хаан Улаанбаатар,ХУД,3-р хороо,
Энхтайвны гудамж, 5-р байр
Хан-Ордоо оффис, 901 тоот
Утас: 98111987, 77190464
КИНГСИЙ ИНЖЕНЕР ЭНД КОНСТРАКШН"ХХК

Завхан аймаг. Улиастай сум.

2-Р ХЭЛХЭЭНИЙ ГАДНА ДУЛААН ХАНГАМЖИЙН ШУГАМЫН ӨӨРЧЛӨЛТ, ШИНЭЧЛЭЛТ /8-Р УДДТ/

Зөөлөвч-11					Үе шат: А3
Инженер		Л.Баасанхүү	Е.Г Шифр: КС 02-32/22	Масштаб: М1:50	Огноо: 2022 он
Гүйцэтгэсэн		Н.Батдорж	Т.Г Шифр:	Зургийн дугаар: ГДГ-47	Бүх хуудас: 116
Шалгасан		Л.Баасанхүү			

Сүүлчийн хэвлэсэн огноо: 2023/01/30

58-Р ЦЭГИЙН ЗӨӨЛӨВЧ-12-Н БАЙГУУЛАЛТ. М1:50

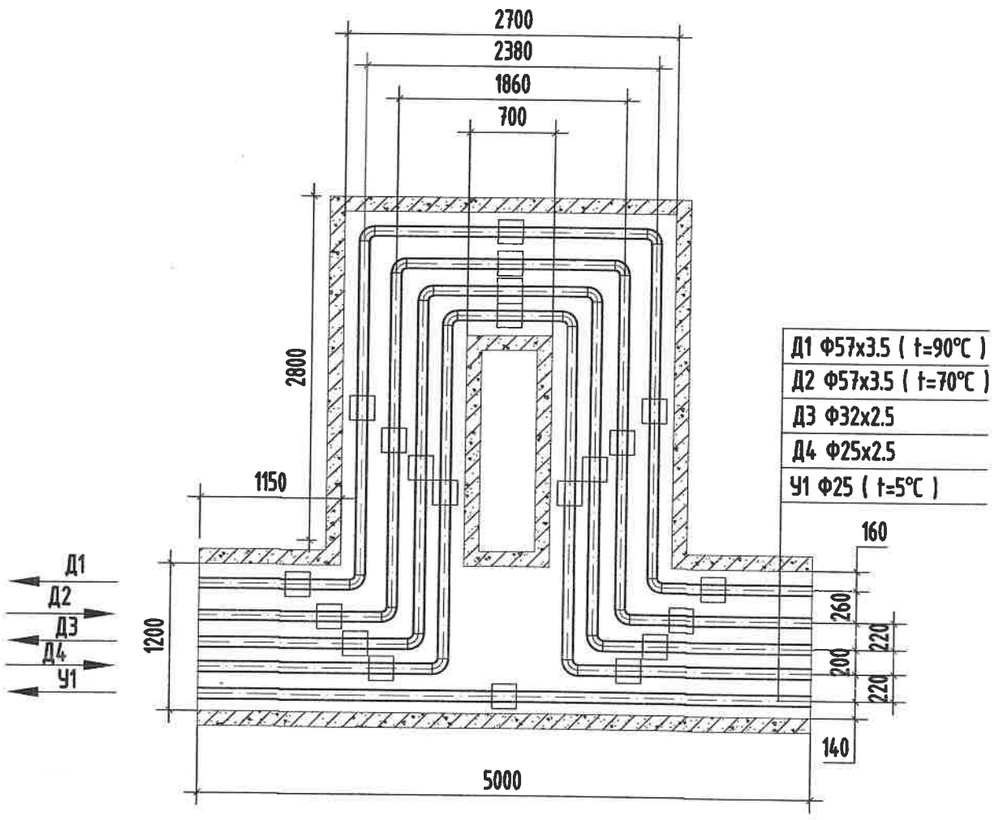

МАТЕРИАЛЫН ТҮҮВЭР

Д/д	Тэмдэглэгээ	Материалын нэр	Тоо хэмжээ	Нэгж жин /кг/	Хэмжих нэгж
		58-р цэг /Зө-12/			
1	ГОСТ 10704-91 Ст20	Ган яндан Ф57х3.5мм	12.0		у/м
2	ГОСТ 3262-75	Ган цайрдсан яндан Ф32х2.5мм	6.0		у/м
3	ГОСТ 3262-75	Ган цайрдсан яндан Ф25х2.5мм	6.0		у/м
4	Пенополиуретан	Хоолойн дулаалга Ф50 δ=50мм	12.0		---"---
5	Пенополиуретан	Хоолойн дулаалга Ф25 δ=50мм	6.0		---"---
6	Пенополиуретан	Хоолойн дулаалга Ф20 δ=50мм	6.0		---"---
7	ГОСТ 17375-83	Ган булан Ф50мм 90°	8		шир
8	ГОСТ 3262-75	Ган цайрдсан булан Ф25мм 90°	4		шир
9	ГОСТ 3262-75	Ган цайрдсан булан Ф20мм 90°	4		шир
10		Зөөлөвчийн ниш 5000х580h	1		---"---
11	Г-991-1 альбом-2 вып-1 л-68 ОП-1	Бетон дэр (200х200х90h)	20		---"---
12	ГТ17.10-50 Серия В.493-1	Гулсах тулгуур Ф50мм	10		---"---
13	ГТ17.10-25 Серия В.493-1	Гулсах тулгуур Ф25мм, Ф20мм	5/5		---"---

KINGSEA E&C
Consulting group Co.,Ltd
Хаяг: Улаанбаатар,ХУД,3-р хороо.
Энхтайвны гудамж, 5-р байр
Хан-Өргөө оффис, 901 тоот
Утас: 90111907, 77190404
КИНГСИЙ ИНЖЕНЕР ЭНД КОНСТРАКШН"ХХК

Завхан аймаг. Улиастай сум.

2-Р ХЭЛХЭЭНИЙ ГАДНА ДУЛААН ХАНГАМЖИЙН ШУГАМЫН ӨӨРЧЛӨЛТ, ШИНЭЧЛЭЛТ /8-Р УДДТ/

Зөөлөвч-12					Уе шат: АЗ
Инженер		Л.Баасанхүү	Е.Г Шифр: КС 02-32/22	Масштаб: М1:50	Огноо: 2022 он
Гүйцэтгэсэн		Н.Батдорж	Т.Г Шифр:	Зургийн дугаар: ГДГ-48	Бүх хуудас: 116
Шалгасан		Л.Баасанхүү			

Сүүлчийн хаалсан огноо: 2023/01/30

2023/01/30

89-Р ЦЭГИЙН ЗӨӨЛӨВЧ-13-Н БАЙГУУЛАЛТ. М1:50

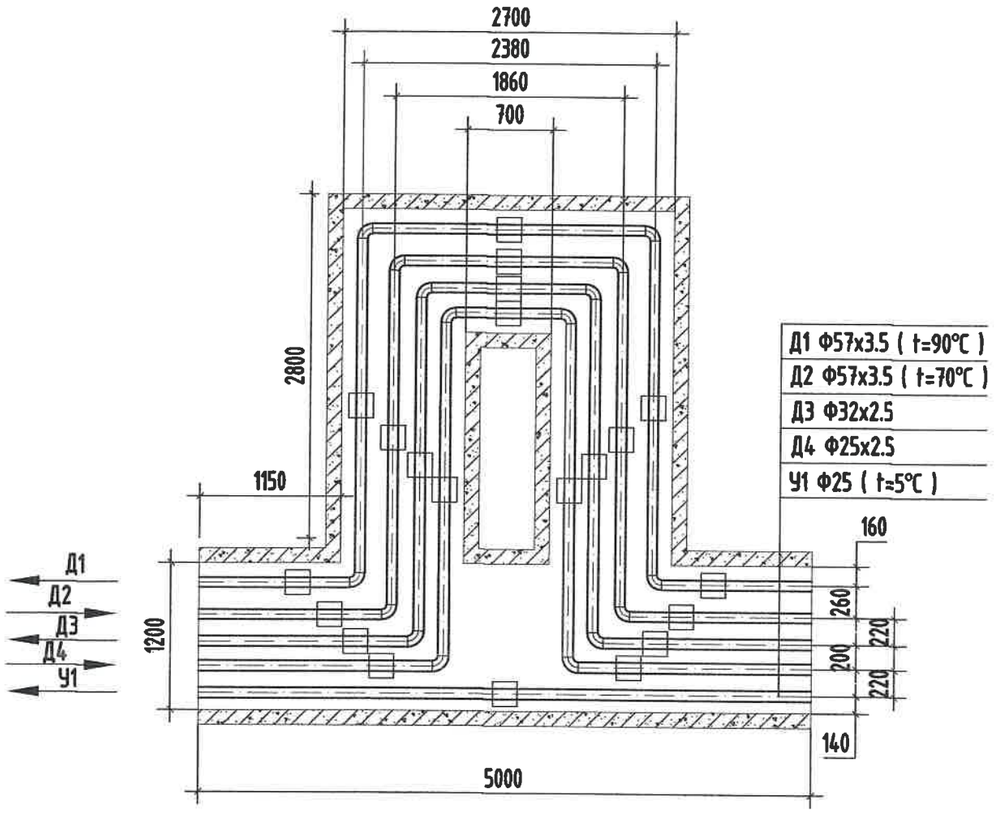

МАТЕРИАЛЫН ТУУВЭР

Д/д	Тэмдэглэгээ	Материалын нэр	Тоо хэмжээ	Нэгж жин /кг/	Хэмжих нэгж
		89-р цэг /Зө-13/			
1	ГОСТ 10704-91 Ст20	Ган яндан Ф57х3.5мм	12.0		у/м
2	ГОСТ 3262-75	Ган цайрдсан яндан Ф32х2.5мм	6.0		у/м
3	ГОСТ 3262-75	Ган цайрдсан яндан Ф25х2.5мм	6.0		у/м
4	Пенополиуретан	Хоолойн дулаалга Ф50 δ=50мм	12.0		---"---
5	Пенополиуретан	Хоолойн дулаалга Ф25 δ=50мм	6.0		---"---
6	Пенополиуретан	Хоолойн дулаалга Ф20 δ=50мм	6.0		---"---
7	ГОСТ 17375-83	Ган булан Ф50мм 90°	8		шир
8	ГОСТ 3262-75	Ган цайрдсан булан Ф25мм 90°	4		шир
9	ГОСТ 3262-75	Ган цайрдсан булан Ф20мм 90°	4		шир
10		Зөөлөвчийн ниш 5000х580h	1		---"---
11	Г-991-1 альбом-2 вып-1 л-68 ОП-1	Бетон дэр (200х200х90h)	20		---"---
12	ГТ17.10-50 Серия В.493-1	Гулсах тулгуур Ф50мм	10		---"---
13	ГТ17.10-25 Серия В.493-1	Гулсах тулгуур Ф25мм, Ф20мм	5/5		---"---

KINGSEA E&C
Consulting group Co.,Ltd
Хаяг: Улаанбаатар,ХУД,3-р хороо. Энхтайвны гудамж, 5-р байр Хан-Өргөө оффис, 901 өрөө
Утас: 98111987, 77190404
КИНГСИЙ ИНЖЕНЕР ЭНД КОНСТРАКШН"ХХК

Завхан аймаг. Улиастай сум.

2-Р ХЭЛХЭЭНИЙ ГАДНА ДУЛААН ХАНГАМЖИЙН ШУГАМЫН ӨӨРЧЛӨЛТ, ШИНЭЧЛЭЛТ /8-Р УДДТ/

Зөөлөвч-13					Уе шат: АЗ
Инженер		Л.Баасанхүү	Е.Г Шифр: КС 02-32/22	Масштаб: М1:50	Огноо: 2022 он
Гүйцэтгэсэн		Н.Батдорж	Т.Г Шифр:	Зургийн дугаар: ГДГ-49	Бүх хуудас: 116
Шалгасан		Л.Баасанхүү			

Сунгачийн хэмжээн огноо: 2023/01/30

2023/01/30

2-Р ЦЭГИЙН ЭРГЭЛТИЙН ӨНЦӨГ-1-Н БАЙГУУЛАЛТ. М1:50

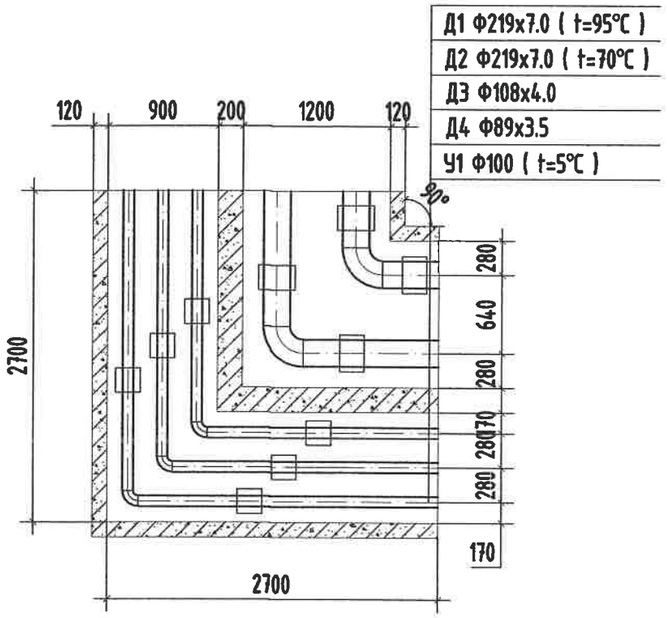

МАТЕРИАЛЫН ТҮҮВЭР

Д/д	Тэмдэглэгээ	Материалын нэр	Тоо хэмжээ	Нэгж жин /кг/	Хэмжих нэгж
		2-р цэг /ЭӨ-1/			
1	ГОСТ 10704-91	Ган булан Ф200мм 90°	2		шир
2	ГОСТ 3272-75	Ган цайрдсан булан Ф100мм 90°	2		шир
3	ГОСТ 3272-75	Ган цайрдсан булан Ф80мм 90°	1		шир
4	УП-10М Г-991-1 АЛЬ-2 Вып-1 лист-23	Эргэлтийн өнцгийн ниш 900х600h/1200х600h	1		ком
5	Г-991-1 альбом-2 вып-1 л-68 ОП-2	Бетон дэр Ф200, Ф100(300х200х90h)	4/4		шир
6	Г-991-1 альбом-2 вып-1 л-68 ОП-1	Бетон дэр Ф80 (200х200х90h)	2		шир
7	ГТ17.10-200 Серия В.493-1	Гулсах тулгуур Ф200мм, Ф100мм,	4/4		шир
8	ГТ17.10-80 Серия В.493-1	Гулсах тулгуур Ф80мм	2		шир

KINGSEA E&C
Consulting group Co.,Ltd
Хаяг: Улаанбаатар,ХУД,3-р хороо, Энхтайвны гудамж, 5-р байр Хан-Өргөө оффис, 901 тоот
Утас: 98111507, 77190484
КИНГСИЙ ИНЖЕНЕР ЭНД КОНСТРАКШН"ХХК

Завхан аймаг. Улиастай сум.

2-Р ХЭЛХЭЭНИЙ ГАДНА ДУЛААН ХАНГАМЖИЙН ШУГАМЫН ӨӨРЧЛӨЛТ, ШИНЭЧЛЭЛТ /8-Р УДДТ/

Эргэлтийн өнцгийн байгуулалт, огтлол

Инженер		Л.Баасанхүү	Е.Г Шифр: КС 02-32/22	Масштаб: М1:50	Огноо: 2022 он
Гүйцэтгэсэн		Н.Батдорж	Т.Г Шифр:	Зургийн дугаар: ГДГ-50	Бүх хуудас: 116
Шалгасан		Л.Баасанхүү			

Үе шат: АЗ

Сугалсан хэвлэсэн огноо: 2023/01/30

2023/01/30

5-Р ЦЭГИЙН ЭРГЭЛТИЙН ӨНЦӨГ-2-Н БАЙГУУЛАЛТ. М1:50

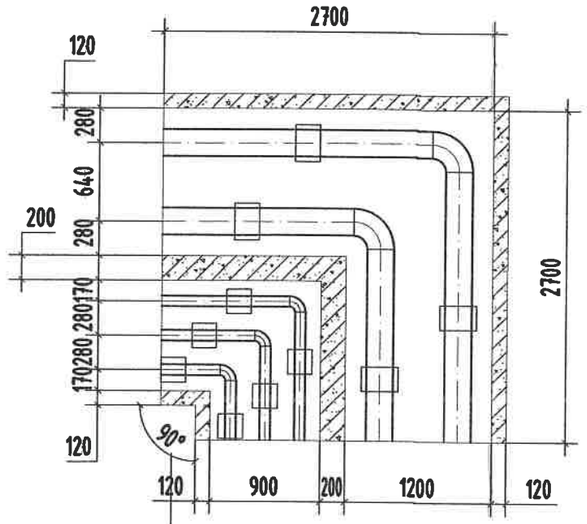

Д1 Ф219х7.0 (t=95°C)
Д2 Ф219х7.0 (t=70°C)
Д3 Ф108х4.0
Д4 Ф89х3.5
У1 Ф100 (t=5°C)

МАТЕРИАЛЫН ТҮҮВЭР

Д/д	Тэмдэглэгээ	Материалын нэр	Тоо хэмжээ	Нэгж жин /кг/	Хэмжих нэгж
5-р цэг /ЭӨ-2/					
1	ГОСТ 10704-91	Ган булан Ф200мм 90°	2		шир
2	ГОСТ 3272-75	Ган цайрдсан булан Ф100мм 90°	2		шир
3	ГОСТ 3272-75	Ган цайрдсан булан Ф80мм 90°	1		шир
4	УП-10М Г-991-1 АЛЬ-2 Вып-1 лист-23	Эргэлтийн өнцгийн ниш 900х600h/1200х600h	1		ком
5	Г-991-1 альбом-2 вып-1 л-68 ОП-2	Бетон дэр Ф200, Ф100 (300х200х90h)	4/4		шир
6	Г-991-1 альбом-2 вып-1 л-68 ОП-1	Бетон дэр Ф80 (200х200х90h)	2		шир
7	ГТ17.10-200 Серия В.493-1	Гулсах тулгуур Ф200мм, Ф100мм,	4/4		шир
8	ГТ17.10-80 Серия В.493-1	Гулсах тулгуур Ф80мм	2		шир

KINGSEA E&C
Consulting group Co.,Ltd
Хаяг: Улаанбаатар,ХУД,3-р хороо. Энгэльсийн гудамж. 5-р байр Хан-Ордоо оффис, 901 тоот
Утас: 98111707, 77196484
КИНГСИЙ ИНЖЕНЕР ЭНД КОНСТРАКШН"ХХК

Завхан аймаг. Улиастай сум.

2-Р ХЭЛХЭЗНИЙ ГАДНА ДУЛААН ХАНГАМЖИЙН ШУГАМЫН ӨӨРЧЛӨЛТ, ШИНЭЧЛЭЛТ /8-Р УДДТ/

Эргэлтийн өнцгийн байгуулалт, огтлол

Инженер		Л.Баасанхүү	Е.Г Шифр: КС 02-32/22	Масштаб: М1:50	Огноо: 2022 он
Гүйцэтгэсэн		Н.Батдорж	Т.Г Шифр:	Зургийн дугаар: ГДГ-51	Бүх хуудас: 116
Шалгасан		Л.Баасанхүү			

Үе шат: А3

Сүүлийн хэвлэсэн огноо: 2023/01/30

7-Р ЦЭГИЙН ЭРГЭЛТИЙН ӨНЦӨГ-3-Н БАЙГУУЛАЛТ. М1:50

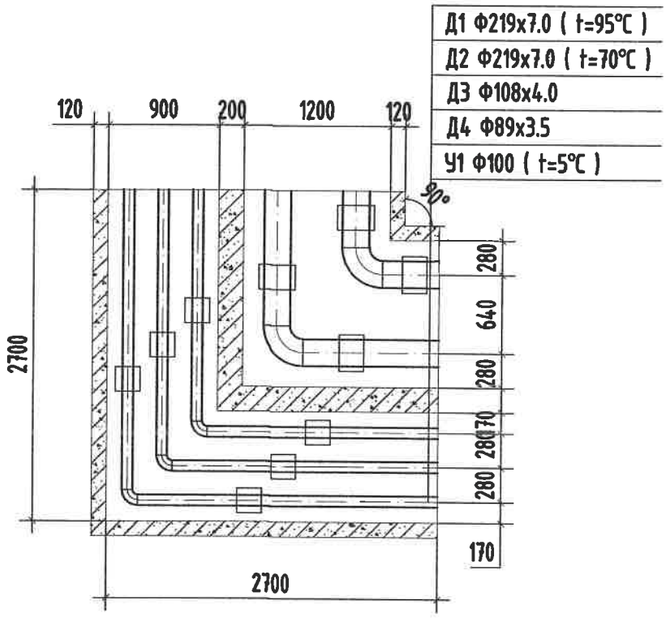

МАТЕРИАЛЫН ТҮҮВЭР

Д/д	Тэмдэглэгээ	Материалын нэр	Тоо хэмжээ	Нэгж жин /кг/	Хэмжих нэгж
7-р цэг /ЭӨ-3/					
1	ГОСТ 10704-91	Ган булан Ф200мм 90°	2		шир
2	ГОСТ 3272-75	Ган цайрдсан булан Ф100мм 90°	2		шир
3	ГОСТ 3272-75	Ган цайрдсан булан Ф80мм 90°	1		шир
4	УП-10М Г-991-1 АЛЬ-2 Вып-1 лист-23	Эргэлтийн өнцгийн ниш 900х600h/1200х600h	1		ком
5	Г-991-1 альбом-2 вып-1 л-68 ОП-2	Бетон дэр Ф200, Ф100(300х200х90h)	4/4		шир
6	Г-991-1 альбом-2 вып-1 л-68 ОП-1	Бетон дэр Ф80 (200х200х90h)	2		шир
7	ГТ17.10-200 Серия В.493-1	Гулсах тулгуур Ф200мм, Ф100мм,	4/4		шир
8	ГТ17.10-80 Серия В.493-1	Гулсах тулгуур Ф80мм	2		шир

KINGSEA E&C
Consulting group Co.,Ltd
Хаяг: Чингэлтэй дүүрэг,ХУД,3-р хороо. Энхтайвны гудамж, 5-р байр Хан-Өргөө оффис, 901 тоот
Утас: 98111987, 77190404
КИНГСИЙ ИНЖЕНЕР ЗӨВ КОНСТРАКШН"ХХК

Завхан аймаг. Улиастай сум.

2-Р ХЭЛХЭЭНИЙ ГАДНА ДУЛААН ХАНГАМЖИЙН ШУГАМЫН ӨӨРЧЛӨЛТ, ШИНЭЧЛЭЛТ /8-Р УДДТ/

Эргэлтийн өнцгийн байгуулалт, огтлол

Үе шат: АЗ

Инженер		Л.Баасанхүү	Е.Г Шифр: КС 02-32/22	Масштаб: М1:50	Огноо: 2022 он
Гүйцэтгэсэн		Н.Батдорж	Т.Г Шифр:	Зургийн дугаар: ГДГ-52	Бүх хуудас: 116
Шалгасан		Л.Баасанхүү			

Сугалчийн хэмжсэн огноо: 2023/01/30

2023/01/30

9-Р ЦЭГИЙН ЭРГЭЛТИЙН ӨНЦӨГ-4-Н БАЙГУУЛАЛТ. М1:50

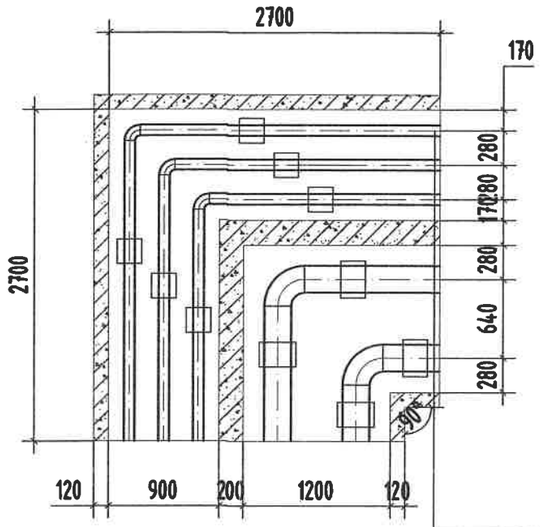

Д1 Ф219х7.0 (t=95°С)
Д2 Ф219х7.0 (t=70°С)
Д3 Ф108х4.0
Д4 Ф89х3.5
У1 Ф100 (t=5°С)

МАТЕРИАЛЫН ТУУВЭР

Д/д	Тэмдэглэгээ	Материалын нэр	Тоо хэмжээ	Нэгж жин /кг/	Хэмжих нэгж
		9-р цэг /ЭӨ-4/			
1	ГОСТ 10704-91	Ган булан Ф200мм 90°	2		шир
2	ГОСТ 3272-75	Ган цайрдсан булан Ф100мм 90°	2		шир
3	ГОСТ 3272-75	Ган цайрдсан булан Ф80мм 90°	1		шир
4	УП-10М Г-991-1 АЛЬ-2 Вып-1 лист-23	Эргэлтийн өнцгийн ниш 900х600h/1200х600h	1		ком
5	Г-991-1 альбом-2 вып-1 л-68 ОП-2	Бетон дэр Ф200, Ф100 (300х200х90h)	4/4		шир
6	Г-991-1 альбом-2 вып-1 л-68 ОП-1	Бетон дэр Ф80 (200х200х90h)	2		шир
7	ГТ17.10-200 Серия В.493-1	Гулсах тулгуур Ф200мм, Ф100мм,	4/4		шир
8	ГТ17.10-80 Серия В.493-1	Гулсах тулгуур Ф80мм	2		шир

KINGSEA E&C
Consulting group Co.,Ltd
Хаяг: Улаанбаатар,ХУД,3-р хороо, Энхтайвны өргөн чөлөө, 5-р байр Хан-Уул оффис, 901 тоот
Утас: 90111987, 77190484
КИНГСИЙ ИНЖЕНЕР ЭНД КОНСТРАКШН"ХХК

Завхан аймаг. Улиастай сум.

2-Р ХЭЛХЭЭНИЙ ГАДНА ДУЛААН ХАНГАМЖИЙН ШУГАМЫН ӨӨРЧЛӨЛТ, ШИНЭЧЛЭЛТ /8-Р УДДТ/

Эргэлтийн өнцгийн байгуулалт, огтлол					Үе шат: АЗ
Инженер		Л.Баасанхүү	Е.Г Шифр: КС 02-32/22	Масштаб: М1:50	Огноо: 2022 он
Гүйцэтгэсэн		Н.Батдорж	Т.Г Шифр:	Зургийн дугаар: ГДГ-53	Бүх хуудас: 116
Шалгасан		Л.Баасанхүү			

Сүүлчийн хэвлэсэн огноо: 2023/01/30

11-Р ЦЭГИЙН ЭРГЭЛТИЙН ӨНЦӨГ-5-Н БАЙГУУЛАЛТ. М1:50

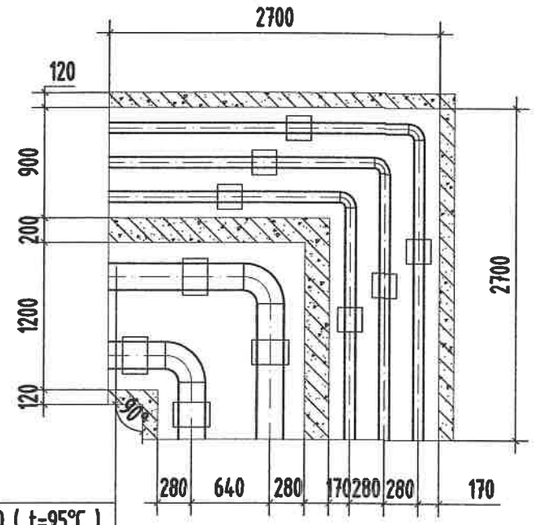

Д1 Ф219х7.0 (t=95°С)
Д2 Ф219х7.0 (t=70°С)
Д3 Ф108х4.0
Д4 Ф89х3.5
У1 Ф100 (t=5°С)

МАТЕРИАЛЫН ТУУВЭР

Д/д	Тэмдэглэгээ	Материалын нэр	Тоо хэмжээ	Нэгж жин /кг/	Хэмжих нэгж
		11-р цэг /ЭӨ-5/			
1	ГОСТ 10704-91	Ган булан Ф200мм 90°	2		шир
2	ГОСТ 3272-75	Ган цайрдсан булан Ф100мм 90°	2		шир
3	ГОСТ 3272-75	Ган цайрдсан булан Ф80мм 90°	1		шир
4	УП-10М Г-991-1 АЛЬ-2 Вып-1 лист-23	Эргэлтийн өнцгийн ниш 900х600h/1200х600h	1		ком
5	Г-991-1 альбом-2 вып-1 л-68 ОП-2	Бетон дэр Ф200, Ф100 (300х200х90h)	4/4		шир
6	Г-991-1 альбом-2 вып-1 л-68 ОП-1	Бетон дэр Ф80 (200х200х90h)	2		шир
7	ГТ17.10-200 Серия В.493-1	Гулсах тулгуур Ф200мм, Ф100мм,	4/4		шир
8	ГТ17.10-80 Серия В.493-1	Гулсах тулгуур Ф80мм	2		шир

Сүүлчийн хэвлэсэн огноо: 2023/01/30

KINGSEA E&C
Consulting group Co.,Ltd
Хаяг: Улаанбаатар,ХУД,3-р хороо, Энхтайвны гудамж, 5-р байр Хан-Ордоо оффис, 901 тоот
Утас: 90111987, 77190404
КИНГСИЙ ИНЖЕНЕР ЭНД КОНСТРАКШН"ХХК

Завхан аймаг. Улиастай сум.

2-Р ХЭЛХЭЭНИЙ ГАДНА ДУЛААН ХАНГАМЖИЙН ШУГАМЫН ӨӨРЧЛӨЛТ, ШИНЭЧЛЭЛТ /8-Р УДДТ/

Эргэлтийн өнцгийн байгуулалт, оглол					Үе шат: АЗ
Инженер		Л.Баасанхүү	Е.Г Шифр: КС 02-32/22	Масштаб: М1:50	Огноо: 2022 он
Гүйцэтгэсэн		Н.Батдорж	Т.Г Шифр:	Зургийн дугаар: ГДГ-54	Бүх хуудас: 116
Шалгасан		Л.Баасанхүү			

2023/01/30

27-Р ЦЭГИЙН ЭРГЭЛТИЙН ӨНЦӨГ-6-Н БАЙГУУЛАЛТ. М1:50

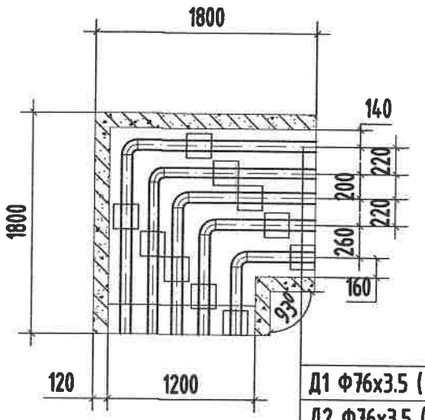

Д1 Ф76х3.5 (t=95°C)
Д2 Ф76х3.5 (t=70°C)
Д3 Ф45х2.5
Д4 Ф38х2.5
У1 Ф40 (t=5°C)

МАТЕРИАЛЫН ТУУВЭР

Д/д	Тэмдэглэгээ	Материалын нэр	Тоо хэмжээ	Нэгж жин /кг/	Хэмжих нэгж
27-р цэг /ЗӨ-6/					
1	ГОСТ 10704-91	Ган булан Ф70мм 93°	2		шир
2	ГОСТ 3272-75	Цайрдсан ган булан Ф40мм 93°	2		шир
3	ГОСТ 3272-75	Цайрдсан ган булан Ф32мм 93°	1		шир
4	УП-10М Г-991-1 АЛЬ-2 Вып-1 лист-23	Эргэлтийн өнцгийн ниш 1200х580h	2		ком
5	Г-991-1 альбом-2 вып-1 л-68 ОП-1	Бетон дэр Ф70 (200х200х90h)	4		шир
6	Г-991-1 альбом-2 вып-1 л-68 ОП-1	Бетон дэр Ф40, Ф32 (200х200х90h)	6		шир
7	ГТ17.10-70 Серия В.493-1	Гулсах тулгуур Ф70мм	4		шир
8	ГТ17.10-40 Серия В.493-1	Гулсах тулгуур Ф40мм, Ф32мм	6		шир

KINGSEA E&C
Consulting group Co.,Ltd
Хаяг: Улаанбаатар,ХУД.3-р хороо. Энгэльсийн гудамж. 5-р байр Хан-Эрдэнэ оффис, 901 тоот
Утас: 90111987, 77190404
КИНГСИЙ ИНЖЕНЕР ЭНД КОНСТРАКШИН"ХХК

Завхан аймаг. Улиастай сум.

2-Р ХЭЛХЭЭНИЙ ГАДНА ДУЛААН ХАНГАМЖИЙН ШУГАМЫН ӨӨРЧЛӨЛТ, ШИНЭЧЛЭЛТ /8-Р УДДТ/

Эргэлтийн өнцгийн байгуулалт, огтлол					Үе шат: А3
Инженер		Л.Баасанхүү	Е.Г Шифр: КС 02-32/22	Масштаб: М1:50	Огноо: 2022 он
Гүйцэтгэсэн		Н.Батдорж	Т.Г Шифр:	Зургийн дугаар: ГДГ-55	Бүх хуудас: 116
Шалгасан		Л.Баасанхүү			

Сүүлчийн хэвлэсэн огноо: 2023/01/30

29-Р ЦЭГИЙН ЭРГЭЛТИЙН ӨНЦӨГ-7-Н БАЙГУУЛАЛТ. М1:50

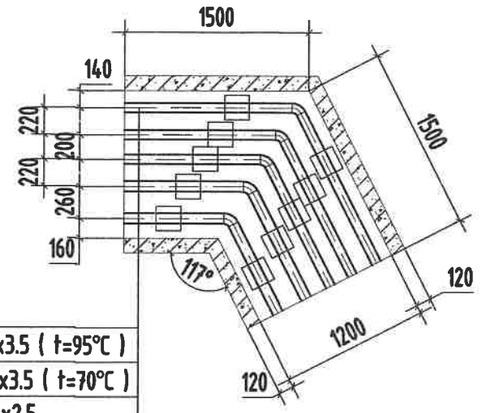

Д1 Ф76х3.5 (t=95°С)
Д2 Ф76х3.5 (t=70°С)
Д3 Ф45х2.5
Д4 Ф38х2.5
У1 Ф40 (t=5°С)

Д/д	Тэмдэглэгээ	Материалын нэр	Тоо хэмжээ	Нэгж жин /кг/	Хэмжих нэгж
		29-р цэг /ЭӨ-7/			
1	ГОСТ 10704-91	Ган булан Ф70мм 117°	2		шир
2	ГОСТ 3272-75	Цайрдсан ган булан Ф40мм 117°	2		шир
3	ГОСТ 3272-75	Цайрдсан ган булан Ф32мм 117°	1		шир
4	УП-10М Г-991-1 АЛЬ-2 Вып-1 лист-23	Эргэлтийн өнцгийн ниш 1200х600h	1		ком
5	Г-991-1 альбом-2 вып-1 л-68 ОП-1	Бетон дэр Ф70 (200х200х90h)	4		шир
6	Г-991-1 альбом-2 вып-1 л-68 ОП-1	Бетон дэр Ф40, Ф32 (200х200х90h)	4/2		шир
7	ГТ17.10-70 Серия В.493-1	Гулсах тулгуур Ф70мм	4		шир
8	ГТ17.10-40 Серия В.493-1	Гулсах тулгуур Ф40мм, Ф32мм	4/2		шир

KINGSEA E&C
Consulting group Co.,Ltd
Хаяг: Улаанбаатар,ХУД,3-р хороо, Энхтайвны гудамж, 5-р байр Хан-Өргөө офис, 901 тоот
Утас: 90111987, 77190444
КИНГСИЙ ИНЖЕНЕР ЭНД КОНСТРАКШН"ХХК

Завхан аймаг. Улиастай сум.

2-Р ХЭЛХЭЭНИЙ ГАДНА ДУЛААН ХАНГАМЖИЙН ШУГАМЫН ӨӨРЧЛӨЛТ, ШИНЭЧЛЭЛТ /8-Р УДДТ/

Эргэлтийн өнцгийн байгуулалт, огтлол

Инженер		Л.Баасанхүү	Е.Г Шифр: КС 02-32/22	Масштаб: М1:50	Огноо: 2022 он
Гүйцэтгэсэн		Н.Батдорж	Т.Г Шифр:	Зургийн дугаар: ГДГ-56	Бүх хуудас: 116
Шалгасан		Л.Баасанхүү			

Ye шат: А3

Сүүлчийн хэвлэсэн огноо: 2023/01/30

2023/01/30

30-Р ЦЭГИЙН ЭРГЭЛТИЙН ӨНЦӨГ-8-Н БАЙГУУЛАЛТ. М1:50

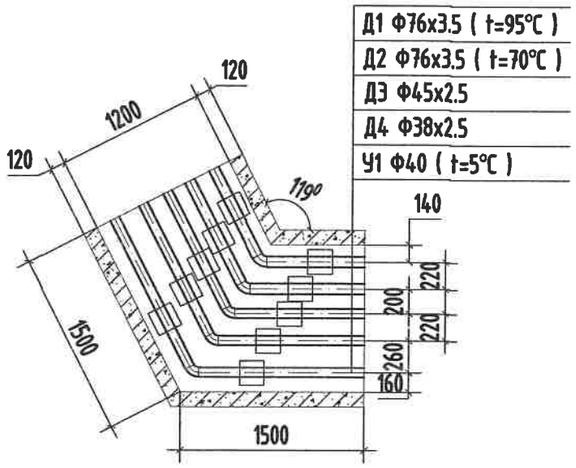

Д/д	Тэмдэглэгээ	Материалын нэр	Тоо хэмжээ	Нэгж жин /кг/	Хэмжих нэгж
		30-р цэг /38-8/			
1	ГОСТ 10704-91	Ган булан Ф70мм 119°	2		шир
2	ГОСТ 3272-75	Цайрдсан ган булан Ф40мм 119°	2		шир
3	ГОСТ 3272-75	Цайрдсан ган булан Ф32мм 119°	1		шир
4	УП-10М Г-991-1 АЛЬ-2 Вып-1 лист-23	Эргэлтийн өнцгийн ниш 1200х600h	1		ком
5	Г-991-1 альбом-2 вып-1 л-68 ОП-1	Бетон дэр Ф70 (200х200х90h)	4		шир
6	Г-991-1 альбом-2 вып-1 л-68 ОП-1	Бетон дэр Ф40, Ф32 (200х200х90h)	4/2		шир
7	ГТ17.10-70 Серия В.493-1	Гулсах тулгуур Ф70мм	4		шир
8	ГТ17.10-40 Серия В.493-1	Гулсах тулгуур Ф40мм, Ф32мм	4/2		шир

KINGSEA E&C
Consulting group Co.,Ltd
Хаяг: Улаанбаатар,ХУД,3-р хороо, Энхтайвны өргөн чөл. 5-р байр Хан-Эрдэнэ оффис, 901 тоот
Утас: 90111967, 77190484
КИНГСИЙ ИНЖЕНЕР ЭНД КОНСТРАКШН"ХХК

Завхан аймаг. Улиастай сум.

2-Р ХЭЛХЭЗНИЙ ГАДНА ДУЛААН ХАНГАМЖИЙН ШУГАМЫН ӨӨРЧЛӨЛТ, ШИНЭЧЛЭЛТ /8-Р УДДТ/

Эргэлтийн өнцгийн байгуулалт, огтлол

Үе шат: АЗ

Инженер		Л.Баасанхүү	Е.Г Шифр: КС 02-32/22	Масштаб: М1:50	Огноо: 2022 он
Гүйцэтгэсэн		Н.Батдорж	Т.Г Шифр:	Зургийн дугаар: ГДГ-57	Бух хуудас: 116
Шалгасан		Л.Баасанхүү			

Сүүлчийн хэвлэсэн огноо: 2023/01/30

39-Р ЦЭГИЙН ЭРГЭЛТИЙН ӨНЦӨГ-9-Н БАЙГУУЛАЛТ. М1:50

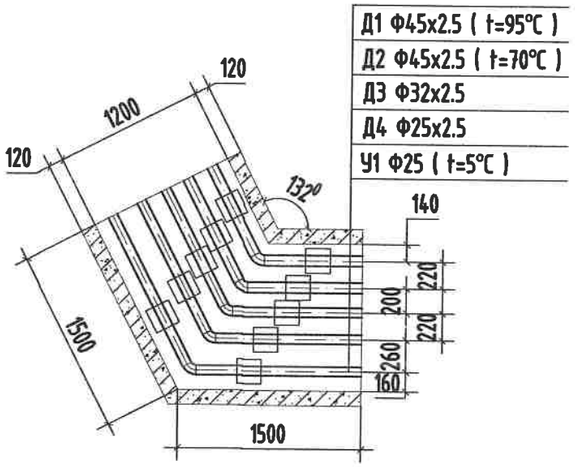

Д/д	Тэмдэглэгээ	Материалын нэр	Тоо хэмжээ	Нэгж жин /кг/	Хэмжих нэгж
39-р цэг /ЭӨ-9/					
1	ГОСТ 10704-91	Ган булан Ф40мм 132°	2		шир
2	ГОСТ 3272-75	Цайрдсан ган булан Ф25мм 132°	2		шир
3	ГОСТ 3272-75	Цайрдсан ган булан Ф20мм 132°	1		шир
4	УП-10М Г-991-1 АЛЬ-2 Вып-1 лист-23	Эргэлтийн өнцгийн ниш 1200х600h	1		ком
5	Г-991-1 альбом-2 вып-1 л-68 ОП-1	Бетон дэр Ф40 (200х200х90h)	4		шир
6	Г-991-1 альбом-2 вып-1 л-68 ОП-1	Бетон дэр Ф25, Ф20 (200х200х90h)	4/2		шир
7	ГТ17.10-40 Серия В.493-1	Гулсах тулгуур Ф40мм	4		шир
8	ГТ17.10-25 Серия В.493-1	Гулсах тулгуур Ф25мм, Ф20мм	4/2		шир

KINGSEA E&C
Consulting group Co.,Ltd
Хаяг: Улаанбаатар,ХУД,3-р хороо, Энхтайвны гудамж, 5-р байр Хан-Өргөө оффис, 901 тоот
Утас: 90111907, 77190404
КИНГСИЙ ИНЖЕНЕР ЗӨВ КОНСТРАКШН"ХХК

Завхан аймаг. Улиастай сум.
2-Р ХЭЛХЭЭНИЙ ГАДНА ДУЛААН ХАНГАМЖИЙН ШУГАМЫН ӨӨРЧЛӨЛТ, ШИНЭЧЛЭЛТ /8-Р УДДТ/

Эргэлтийн өнцгийн байгуулалт, огтлол					Уе шат: АЗ
Инженер		Л.Баасанхүү	Е.Г Шифр: КС 02-32/22	Масштаб: М1:50	Огноо: 2022 он
Гүйцэтгэсэн		Н.Батдорж	Т.Г Шифр:	Зургийн дугаар: ГДГ-58	Бух хуудас: 116
Шалгасан		Л.Баасанхүү			

Сүүлчийн хэвлэсэн огноо: 2023/01/30
2023/01/30

47-Р ЦЭГИЙН ЭРГЭЛТИЙН ӨНЦӨГ-10-Н БАЙГУУЛАЛТ. М1:50

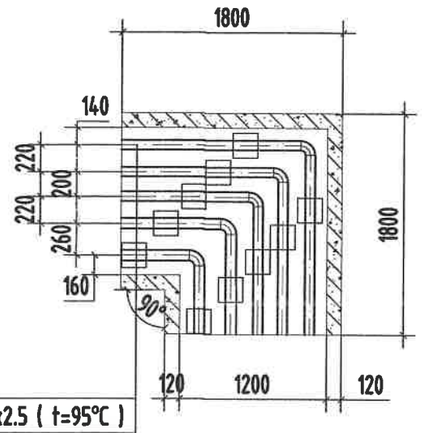

Д1 Ф45х2.5 (t=95°С)
Д2 Ф45х2.5 (t=70°С)
Д3 Ф32х2.5
Д4 Ф25х2.5
У1 Ф25 (t=5°С)

МАТЕРИАЛЫН ТУУВЭР

Д/д	Тэмдэглэгээ	Материалын нэр	Тоо хэмжээ	Нэгж жин /кг/	Хэмжих нэгж
		Зөв-р цэг /ЭӨ-10/			
1	ГОСТ 10704-91	Ган булан Ф40мм 90°	2		шир
2	ГОСТ 3272-75	Цайрдсан ган булан Ф25мм 90°	2		шир
3	ГОСТ 3272-75	Цайрдсан ган булан Ф20мм 90°	1		шир
4	УП-10М Г-991-1 АЛЬ-2 Вып-1 лист-23	Эргэлтийн өнцгийн ниш 1200х580h	2		ком
5	Г-991-1 альбом-2 вып-1 л-68 ОП-1	Бетон дэр Ф40 (200х200х90h)	4		шир
6	Г-991-1 альбом-2 вып-1 л-68 ОП-1	Бетон дэр Ф25, Ф20 (200х200х90h)	6		шир
7	ГТ17.10-40 Серия В.493-1	Гулсах тулгуур Ф40мм	4		шир
8	ГТ17.10-25 Серия В.493-1	Гулсах тулгуур Ф25мм, Ф20мм	4/2		шир

KINGSEA E&C
Consulting group Co.,Ltd
Хаяг: Улаанбаатар,ХУД,3-р хороо, Энхтайвны гудамж, 5-р байр Хан-Ордоо оффис, 901 тоот
Утас: 98111987, 77190404
КИНГСИЙ ИНЖЕНЕР ЭНД КОНСТРАКШН"ХХК

Завхан аймаг. Улиастай сум.

2-Р ХЭЛХЭЭНИЙ ГАДНА ДУЛААН ХАНГАМЖИЙН ШУГАМЫН ӨӨРЧЛӨЛТ, ШИНЭЧЛЭЛТ /8-Р УДДТ/

Эргэлтийн өнцгийн байгуулалт, огтлол					Уе шат: АЗ
Инженер		Л.Баасанхүү	Е.Г Шифр: КС 02-32/22	Масштаб: М1:50	Огноо: 2022 он
Гүйцэтгэсэн		Н.Батдорж	Т.Г Шифр:	Зургийн дугаар: ГДГ-59	Бүх хуудас: 116
Шалгасан		Л.Баасанхүү			

Сунгалтын хэмжээн огноо: 2023/01/30

2023/01/30