КИНГСИЙ ИНЖЕНЕР ЭНД КОНСТРАКШН ХХК

Барилгын зураг төслийн тусгай зөвшөөрлийн дугаар: ЗТ38-1236/18
Хаяг: Улаанбаатар хот, Хан-Уул дүүрэг 3-р хороо, Энгельсийн гудамж 5-р байр,
Хан-Өргөө оффис, 901 тоот
Утас: 98111987, 88845243

ЕГ Шифр: КС 02-32/22

(Завхан аймаг, Улиастай сум.)

ДУЛААНЫ СТАНЦЫН 2-Р ХЭЛХЭЭНИЙ ГАДНА ДУЛААН ХАНГАМЖИЙН ШУГАМЫН ӨӨРЧЛӨЛТ, ШИНЭЧЛЭЛТ /7-Р УДДТ/

/ажлын зураг/

ГАДНА ДУЛААН ХАНГАМЖ - ГДГ

БОЛОВСРУУЛСАН:

Захирал Л.Баасанхүү

Инженер Н.Батдорж

Улаанбаатар хот
2022 он

Сүүлчийн хэвлэсэн огноо: 2022/11/17

ТАЙЛБАР БИЧИГ

Ерөнхий хэсэг: Завхан аймгийн Улиастай сум. Дулааны станцын 2-р хэлхээний гадна дулааны хангамжийн шугамын өөрчлөлт, шинэчлэлтийн зураг төслийг зургийн даалгавар, дэвсгэр зураг, өмнө нь хийж байсан ажлын зураг, газар дээрхи тодруулга зэргийг үндэслэн хийж гүйцэтгэлээ. Зураг төслийг гүйцэтгэхдээ дараах норм ба дүрмүүдийг мөрдлөг болголоо.

1. Барилгад хэрэглэх уур амьсгал ба геофизикийн үзүүлэлтүүд БНбД 23-01-09
2. Гадна дулаан хангамж БНбД 41-03-13
3. Тоног төхөөрөмж, дамжуулах хоолойн дулаан тусгаарлалт БНбД 41-04-13
4. Барилгын инженер хайгуулын "Буурь хөрс" ХХК-н инженер геологийн дүгнэлт ЗТ16-849/17 Архив № 2021/105-1
5. "Завхан аймгийн газрын харилцаа, барилга хот байгуулалтын газар" -ын олгосон 2022 оны 7-р сарын 6-ны 357 тоот техникийн нөхцөл
6. Дулааны шугам сүлжээ. Ажлын зураг. Дулаан механикийн хэсэг. MNS 3238:2001

Шинээр халаалтын тогооны барилга төлөвлөж халаалтын тогоог төлөвлөв.

1. Одоо ажиллаж байгаа уурын зуухнуудын байршилд шинээр ус дулаан дамжуулах төвүүд барьж дулааны шугам хоолойг шинэчлэн барихаар төлөвлөв. Дулаан зөөгч нь: 2-р хэлхээнд 95-70°С температуртай халуун ус байна.
2. Гадна агаарын тооцооны температур -35,5°С
3. Дулааны шугам сүлжээний магистрал шугамыг үл нэвтрэх суваг зураг заасны дагуу угсрахаар төлөвлөв. Цэвэр усны шугам дулааны суваг хамт явна. Төсвийн байгууллагуудад ус түгээнэ.
4. Яндан хоолойн агшилт суналтыг зөөлөвч болон өөрийн эргэлтийг ашиглаж нөхнө.
5. Яндан хоолойг угсралтын ажлын явцад гадны хог шороо, бохирдлоос цэвэрлэж, зэврэлтээс хамгаалах түрхлэг түрхэн, дулаалга хийж шилэн даавуугаар 2 уе ороох хэрэгтэй. Дулаалгын материал нь пенополиуретан байх ба дулаан техникийн үзүүлэлтийг материалын түүвэрт зааж өглөө. Дулаалгад өөр төрлийн материалыг хэрэглэх тохиолдолд техникийн үзүүлэлт болон эрүүл ахуйн шаардлага нь зургийн төслийн шаардлагад нийцэж байх хэрэгтэй.
6. Дулааны шугам сүлжээг угсрахдаа угсралтын норм ба дүрмийн дагуу гүйцэтгэж зохих даралтаар шахаж шалгах туршилт зүгшрүүлгийг хийх хэрэгтэй.
7. Ус дамжуулах шугамын доод цэгт ус буулгагч, дээд цэгт хий гаргах хаалтыг угсрах хэрэгтэй.
8. Шугам хоолойн гулсах тулгуурын хоорондын зай Ф25, 32, 45 мм-н голчтой шугамд 2 м, Ф50, 65мм-н голчтой шугамд 3 м, Ф80 мм-н голчтой шугамд 3,5 м, Ф100 мм-н голчтой шугамд 4 м, Ф125 мм-н голчтой шугамд 4,5 м, Ф150 мм-н голчтой шугамд 5 м тус тус байна.
9. Тус ажлын зургийн дулааны шугамын суваг, дулааны худаг, зөөлөвч, үл хөдлөх тулгуур, эргэлтийн өнцөг зэргийг дараах нэг маягийн цомгийн дагуу гүйцэтгэхээр төлөвлөв. Авто зам дор орох дулааны шугамын сувгийг бетон ханатай хийж хучитгэсэн хавтангаар хучина.
   Нэг маягийн цомог нь:
   - Каналы для наружных тепловых сетей. Г 991-1 вып-1
   - Унифицированные камеры для тепловых сетей Г 991-1 вып-2
10. Гадна дулааны шугам угсрагдах газар нь элсэнцэрийн линз уе агуулсан бага чийгтэй дунд ширхэгтэй элсэн хөрс, бага чийгтэй элсэн чигжээстэй хайрган хөрс тархсан болон хөрсний усгүй зэргээс инженер-геологийн дунд зэргийн төвөгтэй нөхцөлтэй. 6.0м-9.0м гүнд хөрсний ус илрээгүй. Улирлын хөлдөлтийн норматив гүн:
    - Дунд ширхэгтэй элсэн хөрсөнд 3.19м
    - Хайргархаг элсэнцэр хөрсөнд 3.38м
    - Элсэн чигжээстэй сайр сайрган хөрсөнд 3.76м байна.

Талбайд тархсан дунд ширхэгтэй элсэн хөрс нь улирлын хөлдөлтийн бүсэд овойлт үүсэхгүй, хайргархаг элсэнцэр хөрс нь улирлын хөлдөлтийн бүсэд сулавтар овойлттой, элсэн чигжээстэй сайр сайрган хөрс нь улирлын хөлдөлтийн бүсэд овойлт үүсгэхгүй. Судалгааны талбай нь газар хөдлөлийн 7 баллын бүсэд хамаарагдана.

11. Гадна дулааны шугамын газар шорооны ажлыг эхлүүлэхээс өмнө аймгийн ГХБХБГ-аас ажил эхлүүлэх зөвшөөрөл авч эхлүүлэх ба холбогдох мэргэжлийн байгууллагуудтай трассын дагуу заавал зөвшилцөх шаардлагатай. Шугам хоолойн угсралтын ажлын явцад чанар аюулгүй байдал, аюулгүй ажиллагааны БНбД, ТАД, ААД, ХАБ болон холбогдох стандартуудыг мөрдөж ажиллах шаардлагатай.

БАЙРШИЛЫН ТОЙМ

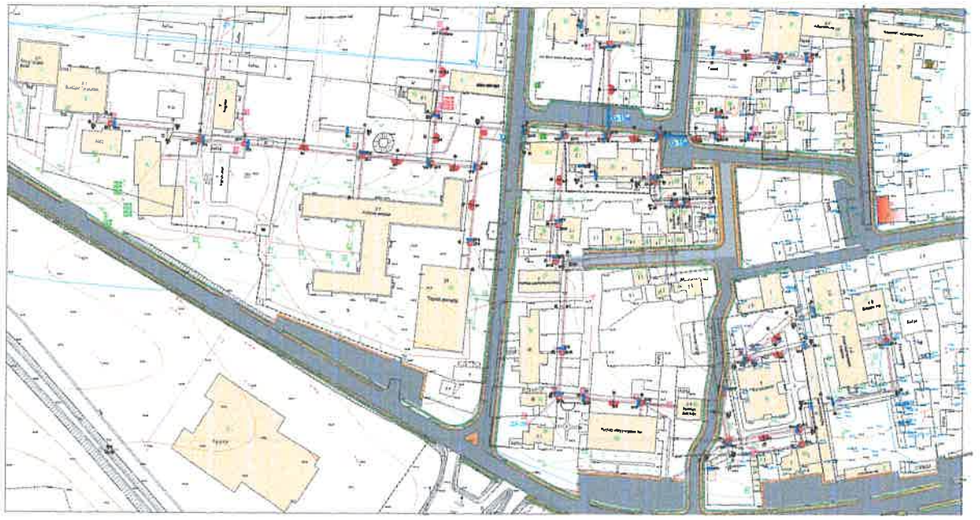

3-01
2022-12-22

KINGSEA E&C Consulting group Co.,Ltd Хаяг: Улаанбаатар,ХУД 3-р хороо. Энгэльсийн гудамж. 5-р байр Хан-Өргөө офис, 901 тоот Утас: 98111987, 77190404 КИНГСИЙ ИНЖЕНЕР ЭНД КОНСТРАКШН"ХХК	Завхан аймаг. Улиастай сум. 2-Р ХЭЛХЭЭНИЙ ГАДНА ДУЛААН ХАНГАМЖИЙН ШУГАМЫН ӨӨРЧЛӨЛТ, ШИНЭЧЛЭЛТ /7-Р УДДТ/				
	Тайлбар бичиг				Уе шат: АЗ
	Инженер	Л.Баасанхүү	Е.Г Шифр: КС 02-32/22	Масштаб: М1:100	Огноо: 2022 он
	Гүйцэтгэсэн	Н.Батдорж	Т.Г Шифр:	Зургийн дугаар: ГДГ-1	Бүх хуудас: 34
	Шалгасан	Л.Баасанхүү			

Сүүлчийн хэвлэсэн огноо: 2022/11/19

ТАЙЛБАР:

Ерөнхий хэсэг: Завхан аймгийн Улиастай сумын төв төвлөрсөн дулааны эх үүсвэртэй болж байгаатай холбогдуулан Илчит наран **ХХК**-ийн одоо байгаа уурын зуухны гадна дулааны шугамын өөрчлөлт шинэчлэлтийн ажлын зураг төслийг зургийн даалгавар, дэвсгэр зураг, сумын халаалттай барилгуудын газар дээрх тодруулга зэргийг үндэслэн хийж гүйцэтгэлээ. Уг төсөлд тус уурын зуухны гол шугам 288.5 м, салбар шугам 99.9 м шугамыг сувгийн хамт бүрэн шинэчлэхээр төлөвлөв. Одоо байгаа гол шугамын трасс зураг төслийн хангахгүй, нарийн, насжилт өндөр учир бүрэн солих шаардлагатай. Тус уурын зуухны ачаалалд шинээр баригдаж буй театр, аймгийн ГХБХБГ-ийн ачааллыг нэмж тооцсон болно.

БАРИЛГЫН ТОДОРХОЙЛОЛТ, ҮНДСЭН ҮЗҮҮЛЭЛТ

Д/д	Барилгын нэр	Хүчин чадал, хэмжих нэгж	Хүний тоо	Барилгын хэмжээ, насжилт						Тооцооны хэм С			Дулааны ачаалал, гидравлик тооцоо				Халуун усны ачаалал, гидравлик тооцоо				Салбар шугамын хоолойн голч					Салбар шугамын урт, м	Салбар сувгийн хэмжээ АхН
				урт, м	өргө н, м	өндөр , м	давх-рын тоо	Эзэл-хүүн	Ашиглалт анд орсон он	Дотор агаарын хэм	Гадна агаарын хэм	Коэф	Халаалт	Усны зардал	Хурд м/с	Даралт Дн	Хэрэгцээ ний халуун ус	Усны зардал	Хурд м/с	Даралт Дн	Д1 Ф мм	Д2Ф мм	Д3 Ф мм	Д4Ф мм	У1Ф мм		
1	Үйлч төв	8	10	21	12	3	2	1512	2005	18	-35.5	0.38	30738.96	1.23	0.3	4.48	3050	0.07	0.1	0.95	40	40	25	20	25		1200x400
2	Орон сууц	7 айл	28	24	17	2.7	3	3304.8	1985	20	-35.5	0.36	66029.9	2.64	0.38	5.45	18200	0.40	0.1	0.95	50	50	25	20	25	51.7	1200x580
3	ГХБХБГ	17	18	19	18	3	3	3078	1985	18	-35.5	0.37	60929.01	2.44	0.37	5.04	5490	0.12	0.1	0.95	50	50	25	20	25		1200x400
4	Хоршоо	60	60	45	17	2.7	3	6196.5	1985	18	-35.5	0.38	125974.8	5.04	0.39	3.62	18300	0.41	0.2	3.65	70	70	25	20	25		1200x400
5	Театр	960	1000				3	27750	2020	18	-35.5	0.32	475080	19.00	0.7	7.29	247000	5.49	0.43	4.54	100	100	70	50	70		1500x500
6	6-р цэцэрлэг	100 хүү	110	32	26	3	1	2496	1980	22	-35.5	0.42	60278.4	2.41	0.37	5.04	33550	0.75	0.25	4.31	50	50	32	25	32	4.4	1200x580
7	Үйлч төв	30	30	102	12	3	2	7344	2001	18	-35.5	0.38	149303.5	5.97	0.47	5.22	9150	0.20	0.1	0.95	70	70	32	25	32	37.8	1200x580
8	Худалдааны төв	35	35	28	12	3	2	2016	2001	18	-35.5	0.38	40985.28	1.64	0.38	7.28	10675	0.24	0.1	0.95	40	40	25	20	25	6	1200x580
9	дэлгүүр	1	4	8.5	6.5	3	1	165.75	2001	18	-35.5	0.38	3369.698	0.13	0.1	0.95	2440	0.05	0.1	0.95	32	32	25	20	25		1200x400
10	дэлгүүр	1	4	21	4.5	3	1	283.5	2001	18	-35.5	0.38	5763.555	0.23	0.1	0.95	2440	0.05	0.1	0.95	32	32	25	20	25		1200x400
11	Худалдааны төв	1	12	20	17.5	2.7	1	945	2001	18	-35.5	0.38	19211.85	0.77	0.24	3.77	3660	0.08	0.1	0.95	32	32	25	20	25		1200x400
12	ШТС	1	3	17	7	3	1	357	2008	18	-35.5	0.38	7257.81	0.29	0.15	2.08	2440	0.05	0.1	0.95	32	32	25	20	25		1200x400
13	Зуух																										
							НИЙТ	**55449**				НИЙТ	**1044923**			НИЙТ	**356395**								НИЙТ	**99.9**	

БАРИЛГУУДЫН ДУЛААНЫ АЧААЛАЛ

Ерөнхий төлөвлөгөөний дугаар	Барилга байгууламжийн нэр	Дулааны ачаалал (ккал/цаг)				
		Халаалт	Салхивч	Халуун усны ачаалал	Технологийн хэрэгцээнд	Бүгд
1	Нийт ачаалалаар	1044923	-	356395		1401318
	Шугамын алдагдал /5%/	52246.15	-	17819.75		70065.9
	БҮГД					1471383.9

KINGSEA E&C
Consulting group Co.,Ltd
Хаяг: Улаанбаатар,ХУД.3-р хороо. Энгэлсийн гудамж. 5-р байр Хан-Өргөө оффис, 901 тоот
Утас: 98111987, 77190404
КИНГСИЙ ИНЖЕНЕР ЭНД КОНСТРАКШН"ХХК

Завхан аймаг. Улиастай сум.

2-Р ХЭЛХЭЭНИЙ ГАДНА ДУЛААН ХАНГАМЖИЙН ШУГАМЫН ӨӨРЧЛӨЛТ, ШИНЭЧЛЭЛТ /7-Р УДДТ/

Дулааны ачааллын нэгтгэсэн хүснэгт					Үе шат: АЗ
Инженер		Л.Баасанхүү	Е.Г Шифр: КС 02-32/22	Масштаб: М1:100	Огноо: 2022 он
Гүйцэтгэсэн		Н.Батдорж	Т.Г Шифр:	Зургийн дугаар: ГДГ-2	Бүх хуудас: 34
Шалгасан		Л.Баасанхүү			

Сүүлчийн хэвлэсэн огноо: 2022/11/18

Зургийн жагсаалт

Д/д	Фор-мат	Нэрс	Тайлбар
1	12	Тайлбар бичиг	ГДГ-1
2	12	Зургийн жагсаалт	ГДГ-2
3	12	Сувгийн огтлолууд	ГДГ-3
4	12	Барилгуудын дулааны ачаалал	ГДГ-4
5	12	Материалын түүвэр-1	ГДГ-5
6	12	Материалын түүвэр-2	ГДГ-6
7	12	Гадна дулааны шугамын тойм байгуулалт М1:1500	ГДГ-7
8	12	Гадна дулааны шугамын байгуулалт /Хэсэглэл-1/ М1:500	ГДГ-8
9	12	Гадна дулааны шугамын хоолой угсралтын тойм	ГДГ-9
10	12	Дагуугийн огтлол-1	ГДГ-10
11	12	Дагуугийн огтлол-2	ГДГ-11
12	12	Дагуугийн огтлол-3	ГДГ-12
13	12	Ф134 Үл хөдлөх тулгуур	ГДГ-13
14	12	Ф108 Үл хөдлөх тулгуур	ГДГ-14
15	12	Ф89 Үл хөдлөх тулгуур	ГДГ-15
16	12	Ф76 Үл хөдлөх тулгуур	ГДГ-16
17	12	Ф57 Үл хөдлөх тулгуур	ГДГ-17
18	12	Зөөлөвч-1	ГДГ-18
19	12	Зөөлөвч-2	ГДГ-19
20	12	Зөөлөвч-3	ГДГ-20
21	12	Эргэлтийн өнцгийн байгуулалт 1	ГДГ-21
22	12	Эргэлтийн өнцгийн байгуулалт 2	ГДГ-22
23	12	Эргэлтийн өнцгийн байгуулалт 3	ГДГ-23
24	12	Эргэлтийн өнцгийн байгуулалт 4	ГДГ-24
25	12	Эргэлтийн өнцгийн байгуулалт 5	ГДГ-25
26	12	Эргэлтийн өнцгийн байгуулалт 6	ГДГ-26
27	12	Эргэлтийн өнцгийн байгуулалт 7	ГДГ-27
28	12	Эргэлтийн өнцгийн байгуулалт 8	ГДГ-28
29	12	Дулааны худаг-1 Байгуулалт, Огтлол 1-1	ГДГ-29
30	12	Дулааны худаг-2 Байгуулалт, Огтлол 1-1	ГДГ-30
31	12	Дулааны худаг-3 Байгуулалт, Огтлол 1-1	ГДГ-31
32	12	Дулааны худаг-4 Байгуулалт, Огтлол 1-1	ГДГ-32
34	12	Юулэх худаг-1 Байгуулалт, Огтлол 1-1	ГДГ-34

KINGSEA E&C
Consulting group Co.,Ltd
Хаяг: Улаанбаатар,ХУД.3-р хороо.
Энгэльсийн гудамж. 5-р байр
Хан-Өргөө оффис, 901 тоот
Утас: 98111987, 77190404
КИНГСИЙ ИНЖЕНЕР
ЭНД КОНСТРАКШН"ХХК

Завхан аймаг. Улиастай сум.

2-Р ХЭЛХЭЭНИЙ ГАДНА ДУЛААН ХАНГАМЖИЙН ШУГАМЫН ӨӨРЧЛӨЛТ, ШИНЭЧЛЭЛТ /7-Р УДДТ/

Зургийн жагсаалт					Үе шат: А3
Инженер		Л.Баасанхүү	Е.Г Шифр: КС 02-32/22	Масштаб: М1:100	Огноо: 2022 он
Гүйцэтгэсэн		Н.Батдорж	Т.Г Шифр:	Зургийн дугаар: ГДГ-3	Бүх хуудас: 34
Шалгасан		Л.Баасанхүү			

Сүүлчийн хэвлэсэн огноо: 2022/11/18

2022/11/18

Сувгийн огтлолууд //1-1/-/6-6//

ДУЛААНЫ СУВГИЙН ОГТЛОЛ /I-I/ M1:25

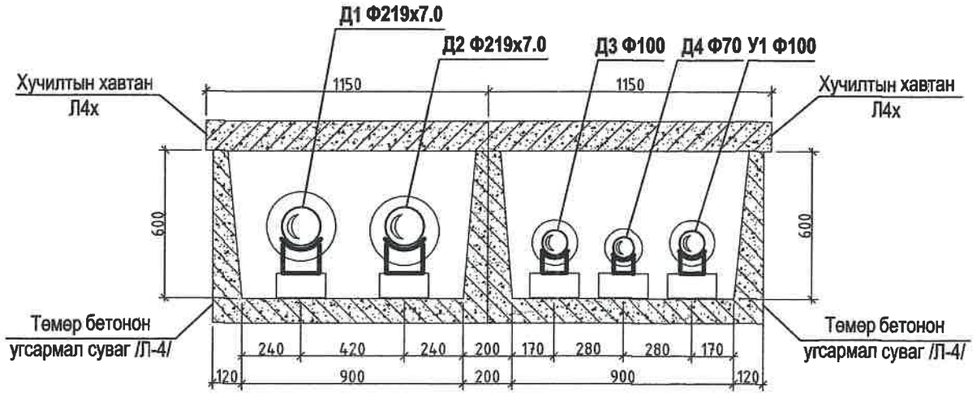

ДУЛААНЫ СУВГИЙН ОГТЛОЛ /II-II/ M1:25

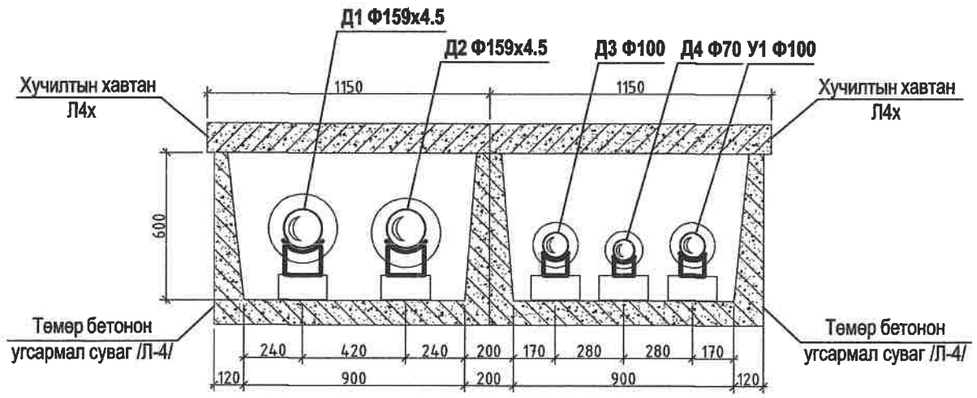

ДУЛААНЫ СУВГИЙН ОГТЛОЛ /III-III/ M1:25

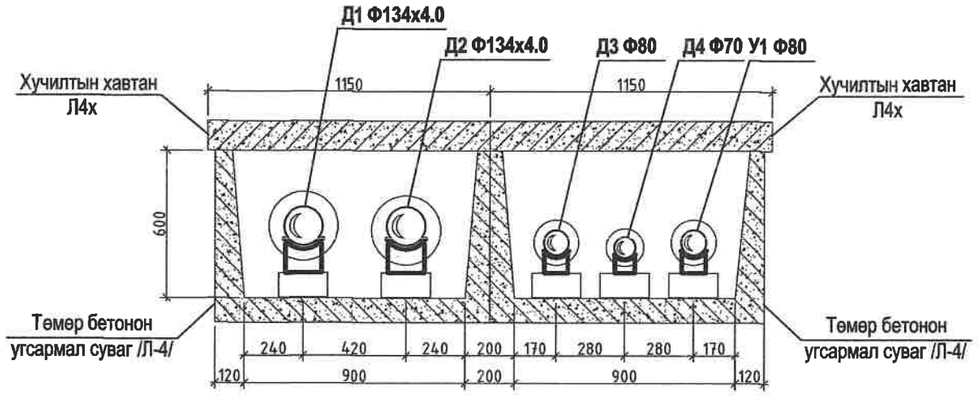

ДУЛААНЫ СУВГИЙН ОГТЛОЛ /IV-IV/ M1:25

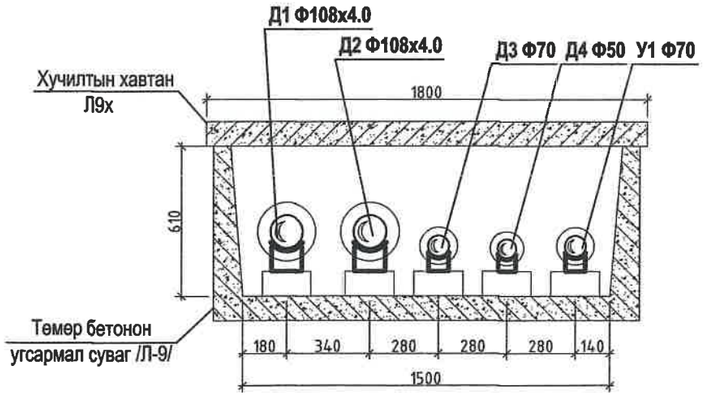

ДУЛААНЫ СУВГИЙН ОГТЛОЛ /V-V/ M1:25

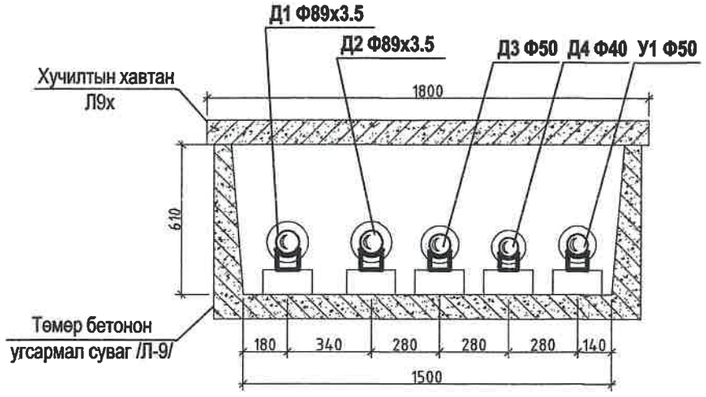

ДУЛААНЫ СУВГИЙН ОГТЛОЛ /VI-VI/ M1:25

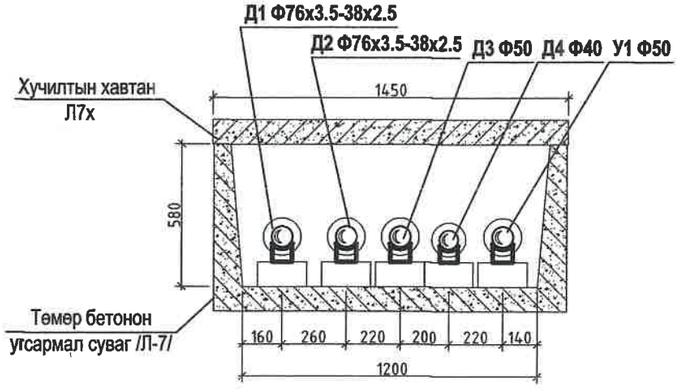

KINGSEA E&C Consulting group Co.,Ltd Хаяг: Улаанбаатар.ХУД.Э-р хороо. Энгельсийн гудамж. 5-р байр Хан-Өргөө оффис, 901 тоот Утас: 98111987, 77190444 КИНГСИЙ ИНЖЕНЕР ЭНД КОНСТРАКШН"ХХК	Завхан аймаг. Улиастай сум. 2-Р ХЭЛХЭЭНИЙ ГАДНА ДУЛААН ХАНГАМЖИЙН ШУГАМЫН ӨӨРЧЛӨЛТ, ШИНЭЧЛЭЛТ /7-Р УДДТ/				
	Сувгийн огтлолууд				Үе шат: АЗ
	Инженер	Л.Баасанхүү	Е.Г Шифр: КС 02-32/22	Масштаб: М1:25	Огноо: 2022 он
	Гүйцэтгэсэн	Н.Батдорж	Т.Г Шифр:	Зургийн дугаар: ГДГ-4	Бүх хуудас: 34
	Шалгасан	Л.Баасанхүү			

Суулгийн хавтасын огноо: 2022/11/18

2022/11/18

МАТЕРИАЛЫН ТҮҮВЭР

Д/д	Тэмдэглэгээ	Нэрс		тоо	жин кг	хэмжих нэгж
1	2	3		4	5	6
		ДУЛААН ХАНГАМЖ				
1	ГОСТ10704-91	Ган яндан				
	T≥100°C P≥1.6 МПа		Ф134х4.0 мм	69.0	12.73	у.м
			Ф108х4.0 мм	106.0	10.26	у.м
			Ф89х3.5 мм	345.0	7.38	у.м
			Ф76х3.0 мм	134.0	6.26	у.м
			Ф57х3.5 мм	147.0	4.62	у.м
			Ф45х2.5 мм	13.0	2.62	у.м
2	Пенополиуретан	Яндангийн дулаалга				
		а/ Зэврэлтээс хамгаалах түрхлэг				
		б/ Дулаалга δ=0.05 мм λ=0.04 Вт/м°С				
		в/ Хамгаалах бүрхүүл				
			Ф134х4.0 мм	69.0	-	у.м
			Ф108х4.0 мм	106.0	-	у.м
			Ф89х3.5 мм	345.0	-	у.м
			Ф76х3.0 мм	134.0	-	у.м
			Ф57х3.5 мм	147.0	-	у.м
			Ф45х2.5 мм	13.0	-	у.м
3	Лобовые опоры	Үл хөдлөх тулгуур	Ф125 мм	2	-	шир
			Ф100 мм	1	-	шир
			Ф80 мм	5	-	шир
			Ф70 мм	1	-	шир
			Ф50 мм	1	-	шир
4		Булан	Ф125 мм	12	-	шир
			Ф100 мм	8	-	шир
			Ф80 мм	10	-	шир
			Ф70 мм	8	-	шир
			Ф50 мм	10	-	шир
5		Гулсах тулгуур	Ф125 мм	15	-	шир
			Ф100 мм	26	-	шир
			Ф80 мм	100	-	шир
			Ф70 мм	62	-	шир
			Ф50 мм	50	-	шир
			Ф40 мм	7	-	шир

1	2	3		4	5	6
		ДУЛААН ХАНГАМЖ				
5		Гулсах тулгуур	Ф125 мм	15	-	шир
			Ф100 мм	26	-	шир
			Ф80 мм	100	-	шир
			Ф70 мм	62	-	шир
			Ф50 мм	50	-	шир
			Ф40 мм	7	-	шир
6		Гулсах тулгуурын бетон дэр				
			200х200х90h ОП-1	213	-	шир
			300х200х90h ОП-2	97	-	шир
7		Эргэлтийн өнцөг //57х3.5/-/134х4.0//мм		1-8	-	комп
8	Г991-1 вып-1	Эргэлтийн өнцөгийн ниш				
			1500х600 мм	5	-	комп
			1200х580 мм	1	-	комп
			900х600/900х600 мм	2	-	комп
9	Г991-1 вып-1	Зөөлөвч ган	Ф108х4.0 мм	1	-	комп
			Ф76х3.5 мм	1	-	комп
			Ф57х3.5 мм	1	-	комп
10		Угсармал бетон суваг				
			900х600h/900х600h	25	1.72	у/м
			1200х580h	87	2.42	у/м
			1500х600h	192	2.42	у/м
11		Угсармал бетон сувгийн таг				
			1150х3000х100h/1150х3000х100h	25	0.85	у/м
			1450х3000х120h	87	1.30	у/м
			1800х3000х120h	192	1.62	у/м
12		Дулааны худаг /Дулаан механик/		5	-	комп
13		Дулааны худаг /Барилга бүтээц/		5	-	комп
14	ДХ-1-д	Шүүрүүлэх худаг		1	-	комп

Сүлгчийн хавтасан огноо: 2023/01/22

KINGSEA E&C
Consulting group Co.,Ltd
Хаяг: Улаанбаатар,ХУД.3-р хороо. Энхельсийн гудамж. 5-р байр Хан-Өргөө оффис, 901 тоот
Утас: 98111987, 77190404
КИНГСИЙ ИНЖЕНЕР ЭНД КОНСТРАКШН"ХХК

Завхан аймаг. Улиастай сум.
2-Р ХЭЛХЭЭНИЙ ГАДНА ДУЛААН ХАНГАМЖИЙН ШУГАМЫН ӨӨРЧЛӨЛТ, ШИНЭЧЛЭЛТ /7-Р УДДТ/

Материалын түүвэр-1					Үе шат: АЗ
Инженер		Л.Баасанхүү	Е.Г Шифр: КС 02-32/22	Масштаб:	Огноо: 2022 он
Гүйцэтгэсэн		Н.Батдорж	Т.Г Шифр:	Эзэгийн дугаар: ГДГ-5	Бүх хуудас: 34
Шалгасан		Л.Баасанхүү			

2023/01/22

МАТЕРИАЛЫН ТҮҮВЭР

Д/д	Тэмдэглэгээ	Нэрс	тоо	жин кг	хэмжих нэгж
1	2	3	4	5	6
		УС ХАНГАМЖ			
1	ГОСТ 3262-75	Цайрдсан ган яндан Ф20мм	61.0	-	у.м
	T>5°C P>2.5 МПа	Ф25мм	311.0	-	у.м
		Ф32мм	531.0	-	у.м
		Ф40мм	304.0	-	у.м
		Ф70мм	35.0	-	у.м
		Ф80мм	70.0	-	у.м
2		Яндангийн дулаалга			
		а/ Зэврэлтээс хамгаалах түрхлэг			
		б/ Дулаалга δ=0.05 мм λ=0.04 Вт/м°С			
		в/ Хамгаалах бүрхүүл Ф20мм	61.0	-	у.м
		Ф25мм	311.0	-	у.м
		Ф32мм	531.0	-	у.м
		Ф40мм	304.0	-	у.м
		Ф70мм	35.0	-	у.м
		Ф80мм	70.0	-	у.м
3		Булан 90 град Ф25мм	2	-	шир
		Ф32мм	2	-	шир
		Ф40мм	12	-	шир
		Ф50мм	6	-	шир
4		Гулсах тулгуур Ф20мм	30	-	у.м
		Ф25мм	155	-	у.м
		Ф32мм	266	-	у.м
		Ф40мм	152	-	у.м
		Ф70мм	12	-	у.м
		Ф80мм	20	-	у.м
5		Гулсах тулгуурын бетон дэр			
		200x200x90h ОП-1	615	-	шир
		300x200x90h ОП-2	20	-	шир

МАТЕРИАЛЫН ТҮҮВЭР

Д/д	Тэмдэглэгээ	Нэрс	тоо	жин кг	хэмжих нэгж
1	2	3	4	5	6
		Буулгах ажлын тоо хэмжээ			
1		Буулгах суваг 1000x600h	411	-	у.м
2		Ф100мм доош ган яндан хоолой /дулаалгын хамт/	411	-	у.м
3		Буулгах худаг	7	-	шир
		Буулгаж, нөхөн сэргээх ажлын тоо хэмжээ			
1		Ногоон байгууламж	40	-	$м^2$
2		Хашаа /бетонон суурьтай модон хашаа/ h=1.8м	70	-	у.м
3		Бетонон талбай /буулгаж шинээр хийх/ δ=0.1м	80	-	$м^2$

Сүлжээний хавтасан огноо: 2023/01/22

KINGSEA E&C
Consulting group Co.,Ltd
Хаяг: Улаанбаатар,ХУД.Э-р хороо. Энгельсийн гудамж. 5-р байр Хан-Өргөө оффис, 901 тоот
Утас: 98111987, 77190404
КИНГСИЙ ИНЖЕНЕР ЭНД КОНСТРАКШН"ХХК

Завхан аймаг. Улиастай сум.

2-Р ХЭЛХЭЭНИЙ ГАДНА ДУЛААН ХАНГАМЖИЙН ШУГАМЫН ӨӨРЧЛӨЛТ, ШИНЭЧЛЭЛТ /7-Р УДДТ/

Материалын түүвэр-2

Инженер		Л.Баасанхүү	Е.Г Шифр: КС 02-32/22	Масштаб:	Үе шат: АЗ
Гүйцэтгэсэн		Н.Батдорж	Т.Г Шифр:		Огноо: 2022 он
Шалгасан		Л.Баасанхүү		Эзэгтэйн дугаар: ГДГ-6	Бүх хуудас: 34

2023/01/22

ГАДНА ДУЛААНЫ ШУГАМЫН ТОЙМ БАЙГУУЛАЛТ М1:1500

Зөвшилцсөн:

"ГХБХБГ"-ын дарга: Д.Анхтэс

"Илчит наран" ХХК-ийн захирал: С.Лхагвадорж

"Амь-Ус" ХХК-ийн ерөнхий инженер: Г. Баттулга

Завхан "МХС" ХХК-н ерөнхий инженер: Ц.Эрдэнэсайхан

"АУЭХС" ТӨХК-н АЗАлбаны дарга: Г.Нямдэмбэрэл

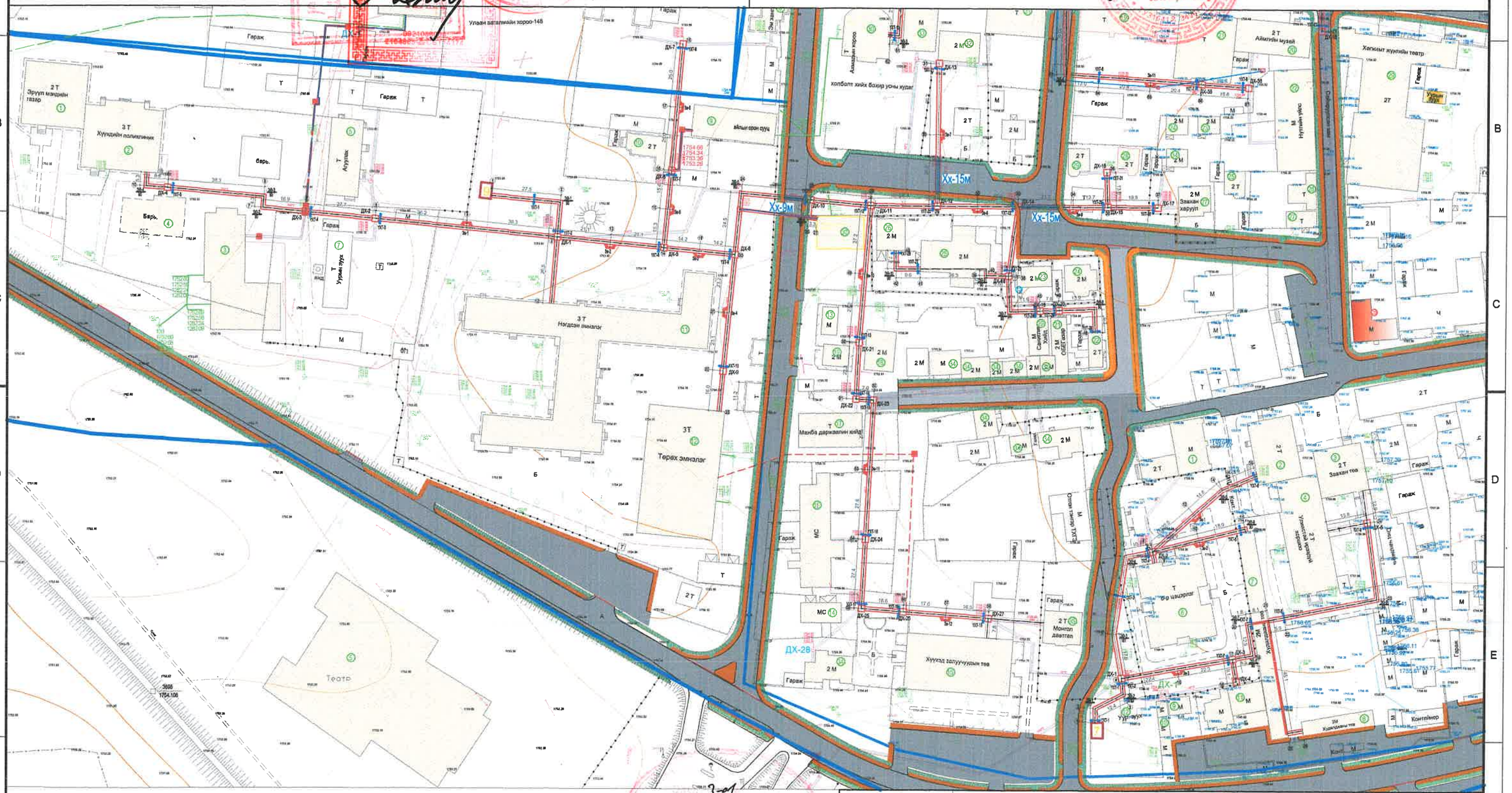

3-01
2022-12-22

KINGSEA E&C
Consulting group Co.,Ltd
Хаяг: Улаанбаатар.ХУД.3-р хороо. Энгэлсийн гудамж. 5-р байр Хан-Өргөө оффис, 901 тоот
Утас: 98111987, 77190404
КИНГСИЙ ИНЖЕНЕР ЭНД КОНСТРАКШН"ХХК

Завхан аймаг. Улиастай сум.

2-Р ХЭЛХЭЭНИЙ ГАДНА ДУЛААН ХАНГАМЖИЙН ШУГАМЫН ӨӨРЧЛӨЛТ, ШИНЭЧЛЭЛТ /7-Р УДДТ/

Гадна дулааны шугамын тойм байгуулалт				Үе шат:	А3
Инженер		Л.Баасанхүү	Е.Г Шифр: КС 02-32/22	Масштаб: М1:1500	Огноо: 2022 он
Гүйцэтгэсэн		Н.Батдорж	Т.Г Шифр:	Зургийн дугаар ГДГ-7	Бүх хуудас: 34
Шалгасан		Л.Баасанхүү			

А3

2022/11/18

Суурьшлын хэсгийн хилийн зураг

Сүүлчийн хэвлэсэн 2022/12/26

ГАДНА ДУЛААНЫ ШУГАМЫН БАЙГУУЛАЛТ М1:500

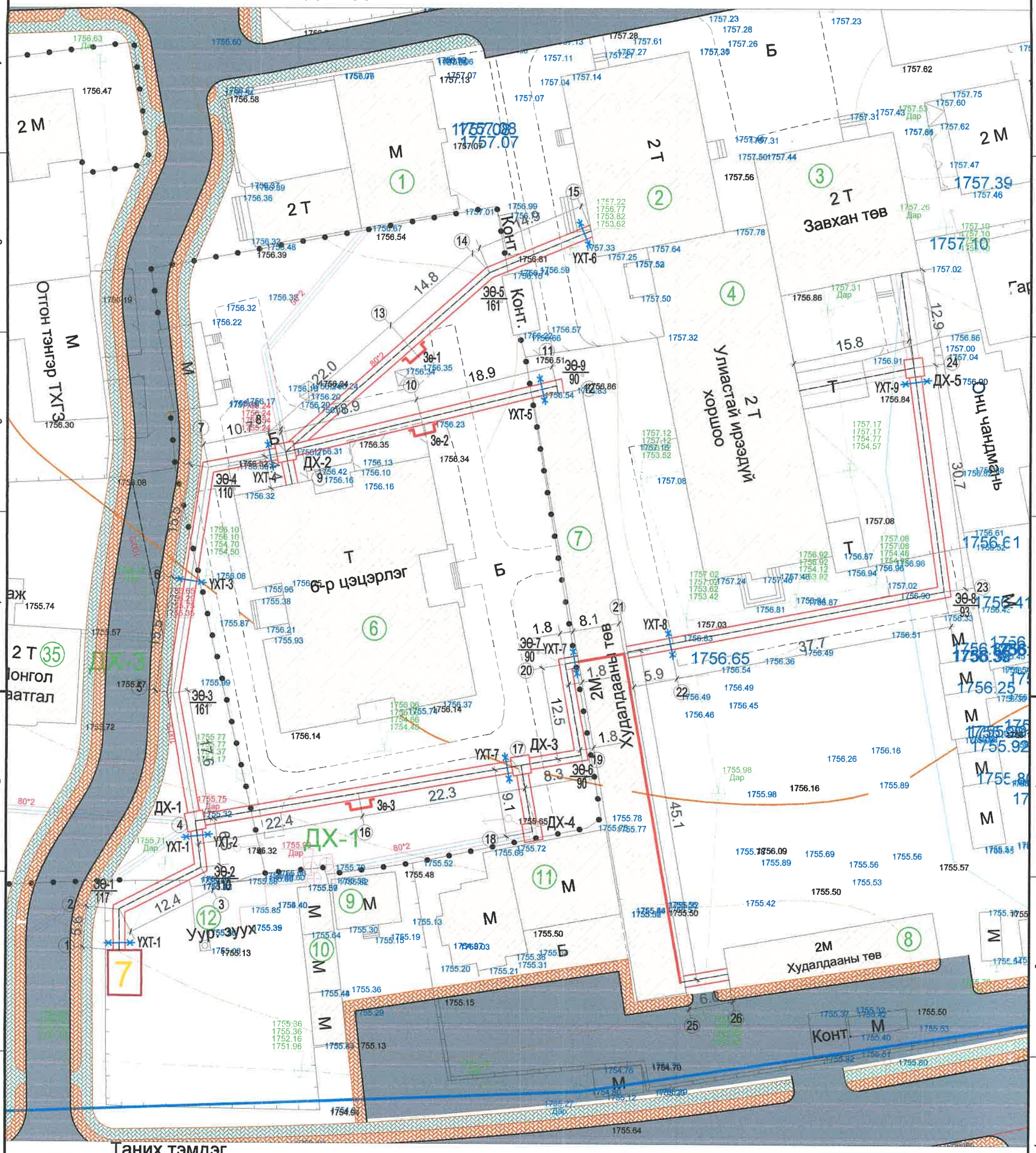

Таних тэмдэг

ДХ-1	Төлөвлөж буй дулааны худаг	Д1	1-р хэлхээний дулаан өгөх шугам хоолой
УХТ-1	Төлөвлөж буй үл хөдлөх тулгуур	Д2	1-р хэлхээний дулаан буцах шугам хоолой
Эө-1	Төлөвлөж буй эргэлтийн өнцөг		Одоо байгаа дулааны худаг
	Яндангийн зөөлөвч		Одоо байгаа холбооны худаг
Зө-1	Онцлох цэгийн дугаар		Одоо байгаа цахилгааны шугам
			Одоо байгаа бохир усны худаг

3-01
2022.12.26

KINGSEA E&C
Consulting group Co.,Ltd
Хаяг: Улаанбаатар,ХУД,3-р хороо, Энхэлэгийн гудамж, 5-р байр Хан-Өргөө оффис, 901 тоот
Утас: 98111987, 77190404

КИНГСИЙ ИНЖЕНЕР ЭНД КОНСТРАКШН"ХХК

Завхан аймаг. Улиастай сум.

2-Р ХЭЛХЭЭНИЙ ГАДНА ДУЛААН ХАНГАМЖИЙН ШУГАМЫН ӨӨРЧЛӨЛТ, ШИНЭЧЛЭЛТ /7-Р УДДТ/

Гадна дулааны шугамын байгуулалт					Үе шат: А3
Инженер		Л.Баасанхүү	Е.Г Шифр: КС 02-32/22	Масштаб: М1:500	Огноо: 2022 оч
Гүйцэтгэсэн		Н.Батдорж	Т.Г Шифр:	Зургийн дугаар: ГДГ-8	Бүх хуудас: 34
Шалгасан		Л.Баасанхүү			

2022/12/26

Дагуугийн зүсэлт Mб1:100 Mх1:500

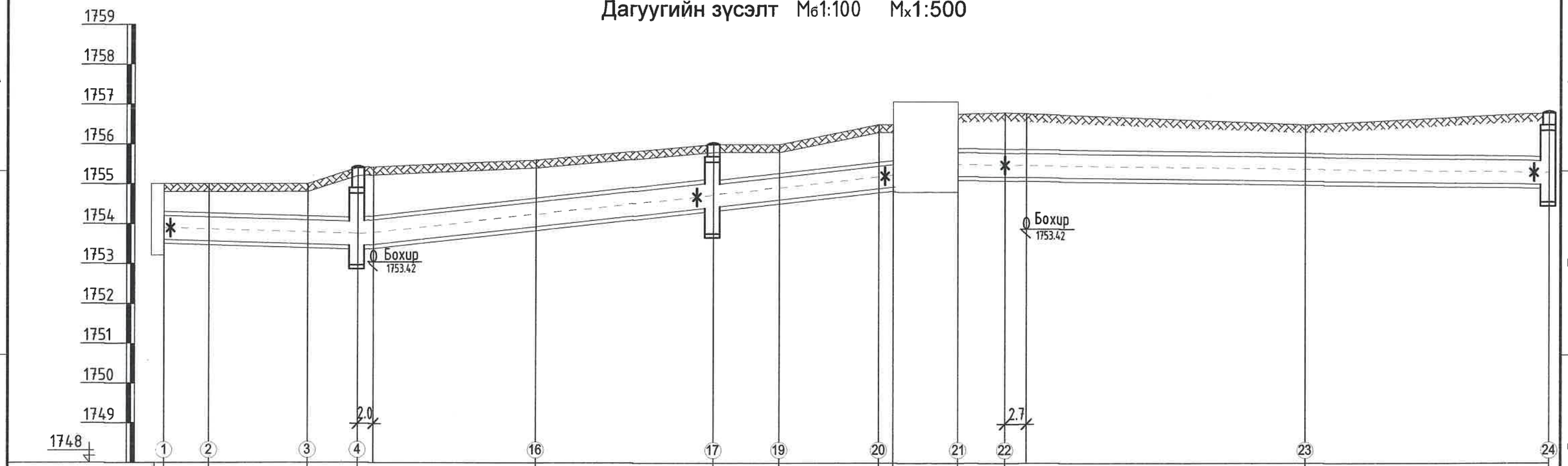

Газрын хөрсний төслийн тэмдэгт	1755.00	1755.00	1755.00	1755.40	1755.60	1756.00	1756.50	1756.50	1756.70	1756.80	1756.50	1756.80
Газрын хөрсний бодит тэмдэгт	1755.00	1755.00	1755.00	1755.40	1755.60	1756.00	1756.50	1756.50	1756.70	1756.80	1756.50	1756.80
Сувгийн таг суух тэмдэгт	1754.20	1754.16	1754.09	1754.05	1754.55	1755.04	1755.45	1755.50	1755.74	1755.72	1755.66	1755.60
Сувгийн шалны тэмдэгт	1753.60	1753.56	1753.49	1753.45	1753.95	1754.44	1754.85	1754.90	1755.14	1755.12	1755.06	1755.00
Огтлол / Сувгийн дотор хэмжээ	3-3 900x600h/900x600h				4-4 1500x610h					5-5 1500x610h		
Налуу i / Зай м	24.3	i=0.0062			i=0.022		67.3			74.3		i=0.002
Дэлгэмэл байгуулалт			ЭӨ-2 110°				ЭӨ-6 90°				ЭӨ-8 93°	
		ЭӨ-1 117°	90°	ДХ-1	ЭӨ-3		ДХ-3	ЭӨ-7 90°				ДХ-5
	5.6	12.4	6.3	22.4	22.3		8.3	12.5	1.8	8.1	5.9	37.7	30.7

KINGSEA E&C
Consulting group Co.,Ltd
Хаяг: Улаанбаатар,ХУД.3-р хороо. Энгэльсийн гудамж. 5-р байр Хан-Өргөө оффис, 901 тоот
Утас: 98111987, 77190404
КИНГСИЙ ИНЖЕНЕР ЭНД КОНСТРАКШН"ХХК

Завхан аймаг. Улиастай сум.

2-Р ХЭЛХЭЭНИЙ ГАДНА ДУЛААН ХАНГАМЖИЙН ШУГАМЫН ӨӨРЧЛӨЛТ, ШИНЭЧЛЭЛТ /7-Р УДДТ/

Дагуугийн зүсэлт-1

Инженер		Л.Баасанхүү	Е.Г Шифр: КС 02-32/22	Масштаб: М1:100	Үе шат: А3
Гүйцэтгэгч		Н.Батдорж	Т.Г Шифр:	Зургийн дугаар: ГДГ-10	Огноо: 2022 он
Шалгасан		Л.Баасанхүү			Бүх хуудас: 34

Сүүлчийн хэвлэсэн огноо: 2023/01/27

2023/01/27

Дагуугийн зүсэлт Mб1:100 Mх1:500

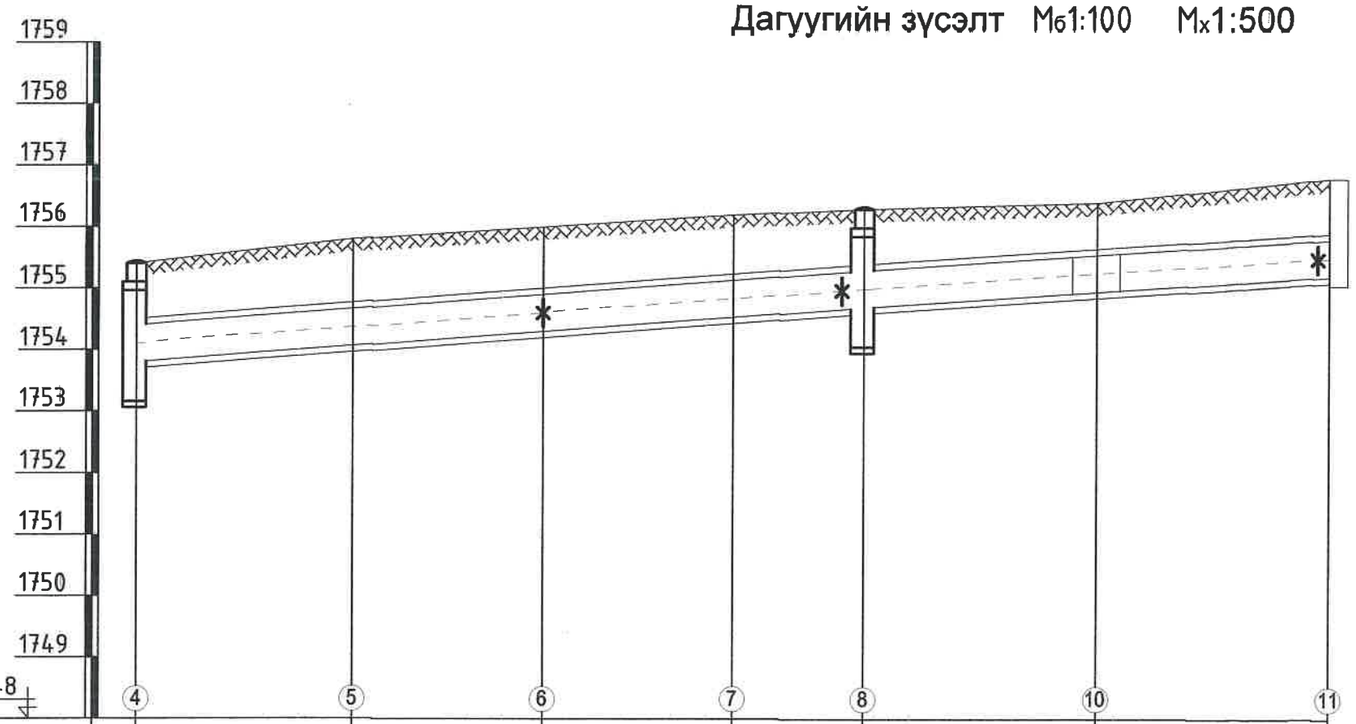

Газрын хөрсний төслийн тэмдэгт	1755.40		1755.80		1756.00		1756.20	1756.30		1756.40		1756.80
Газрын хөрсний бодит тэмдэгт	1755.40		1755.80		1756.00		1756.20	1756.30		1756.40		1756.80
Сувгийн таг суух тэмдэгт	1754.05	1754.40	1754.67		1754.91		1755.15	1755.30	1755.28	1755.55		1755.80
Сувгийн шалны тэмдэгт	1753.44	1753.79	1754.06		1754.30		1754.54	1754.69	1754.70	1754.97		1755.22
Огтлол / Сувгийн дотор хэмжээ		4-4 / 1500x610h							6-6 / 1200x580h			
Налуу i / Зай м		i=0.0152						59.3	i=0.005			37.8
Дэлгэмэл байгуулалт		ДХ-1	Эθ-3 161°				Эθ-4 110°		ДХ-2	Зθ-2		
		17.6		15.5		15.5		10.7	18.9		18.9	

Сулгчийн хавтасан огноо: 2022/11/18

KINGSEA E&C
Consulting group Co.,Ltd
Хаяг: Улаанбаатар,ХУД.3-р хороо. Энгэльсийн гудамж. 5-р байр Хан-Өргөө оффис, 901 тоот
Утас: 98111987, 77190444
КИНГСИЙ ИНЖЕНЕР ЭНД КОНСТРАКШН"ХХК

Завхан аймаг. Улиастай сум.

2-Р ХЭЛХЭЭНИЙ ГАДНА ДУЛААН ХАНГАМЖИЙН ШУГАМЫН ӨӨРЧЛӨЛТ, ШИНЭЧЛЭЛТ /7-Р УДДТ/

Дагуугийн зүсэлт-2

Инженер		Л.Баасанхүү	Е.Г Шифр: КС 02-32/22	Масштаб: М1:100	Огноо: 2022 он
Гүйцэтгэсэн		Н.Батдорж	Т.Г Шифр:	Зургийн дугаар: ГДГ-11	Бүх хуудас: 34
Шалгасан		Л.Баасанхүү			

Ye шат: А3

2022/11/18

Дагуугийн зүсэлт Mб1:100 Mх1:500

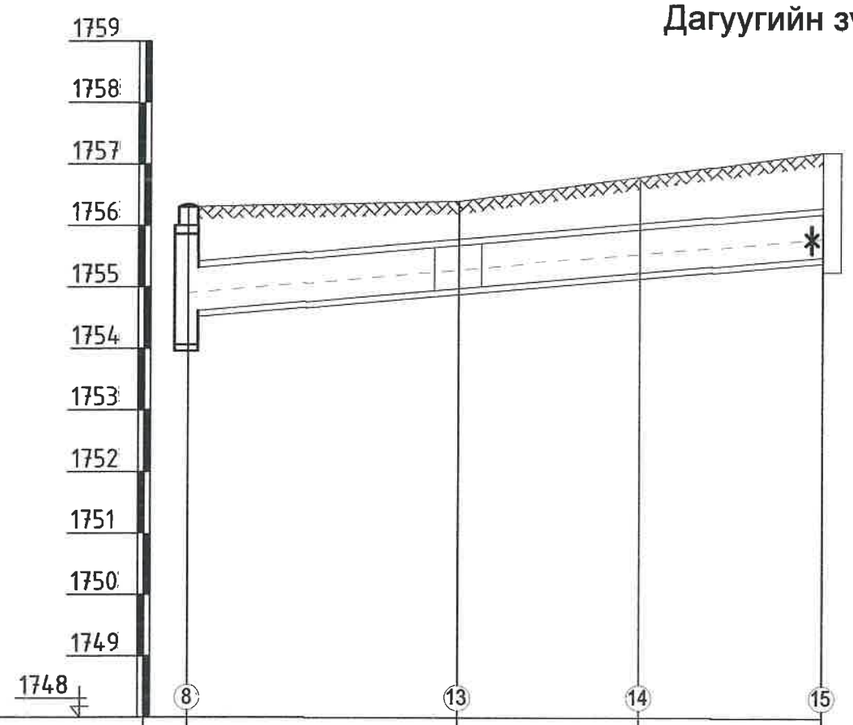

Газрын хөрсний төслийн тэмдэгт	1756.30	1756.40	1756.80	1757.20
Газрын хөрсний бодит тэмдэгт	1756.30	1756.40	1756.80	1757.20
Сувгийн таг суух тэмдэгт	1755.30	1755.69	1755.95	1756.20
Сувгийн шалны тэмдэгт	1754.72	1755.11	1755.37	1755.62
Огтлол / Сувгийн дотор хэмжээ	6-6 / 1200x580h			
Налуу i / Зай м	i=0.0172			51.7
Дэлгэмэл байгуулалт	ДХ-2	Зө-1	Зө-5 / 161°	
	22.0	14.8	14.9	

Сүүлчийн хавтасан огноо: 2022/11/18

KINGSEA E&C Consulting group Co.,Ltd. Хаяг: Улаанбаатар,ХУД,3-р хороо, Энгэльсийн гудамж, 5-р байр Хан-Ордоо оффис, 901 тоот Утас: 98111987, 77190404 КИНГСИЙ ИНЖЕНЕР ЭНД КОНСТРАКШН"ХХК	Завхан аймаг. Улиастай сум. 2-Р ХЭЛХЭЭНИЙ ГАДНА ДУЛААН ХАНГАМЖИЙН ШУГАМЫН ӨӨРЧЛӨЛТ, ШИНЭЧЛЭЛТ /7-Р УДДТ/				
	Дагуугийн зүсэлт-3				Үе шат: АЗ
	Инженер	Л.Баасанхүү	Е.Г Шифр: КС 02-32/22	Масштаб:	Огноо: 2022 он
	Гүйцэтгэсэн	Н.Батдорж	Т.Г Шифр:	Зургийн дугаар: ГДГ-12	Бүх хуудас: 34
	Шалгасан	Л.Баасанхүү			

2022/11/18

Үл хөдлөх тулгуур М1:20

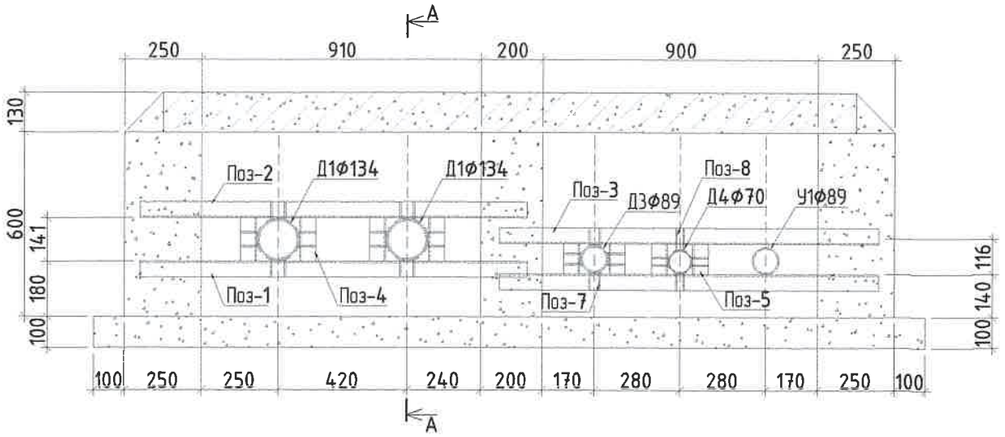

Огтлол А-А М1:25

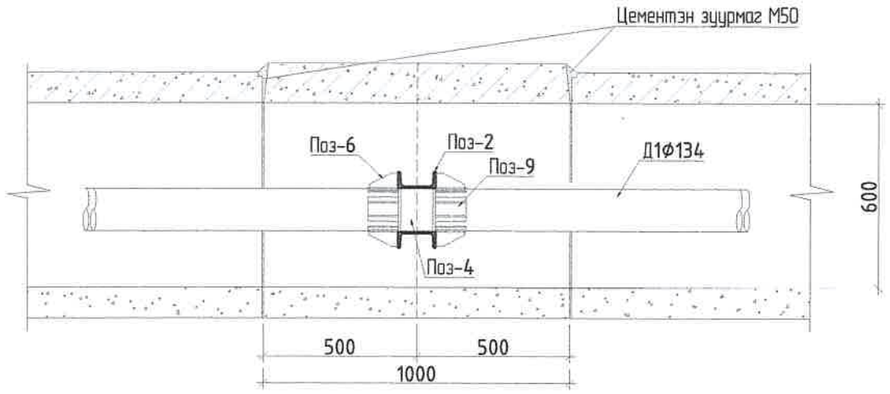

Поз-6 М1:10

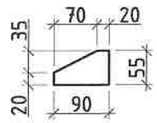

Поз-7 М1:10

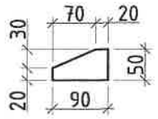

Поз-8 М1:10

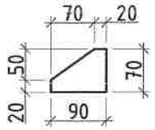

МЕТАЛЛ ХИЙЦИЙН МАТЕРИАЛЫН ТОДОРХОЙЛОЛТ

Позиц	Тэмдэглэгээ	Нэр				Тоо шир	Хүнд /кг/ Нэгж	Нийт
	Үл хөдлөх тулгуур					1	15.02	15.02
1	ГОСТ 8240-89	[	120x52x4.8x7.8	L=	2410	1	7.37	7.37
2	ГОСТ 8240-89	[	120x52x4.8x7.8	L=	1260	1	3.86	3.86
3	ГОСТ 8240-89	[	120x52x4.8x7.8	L=	1240	1	3.79	3.79
4	ГОСТ 8240-89	[	120x52x4.8x7.8	L=	141	4	0.43	1.73
5	ГОСТ 8240-89	[	120x52x4.8x7.8	L=	116	4	0.35	1.42
6		-	55x5	L=	90	32	0.08	2.71
7		-	50x5	L=	90	28	0.08	2.37
8		-	70x5	L=	90	4	0.08	0.34
9		-	100x5	L=	100	8	0.09	0.75
10		-	70x5	L=	100	8	0.09	0.75
	Суурийн төмөр бетон таг							9.53
11	ГОСТ 5781-82	ф 6	А240	L=	2200	10	0.49	4.89
12	ГОСТ 5781-82	ф 6	А240	L=	950	22	0.21	4.64
	Материал В20 V=0.29 м3							

Суурийн таг М1:20

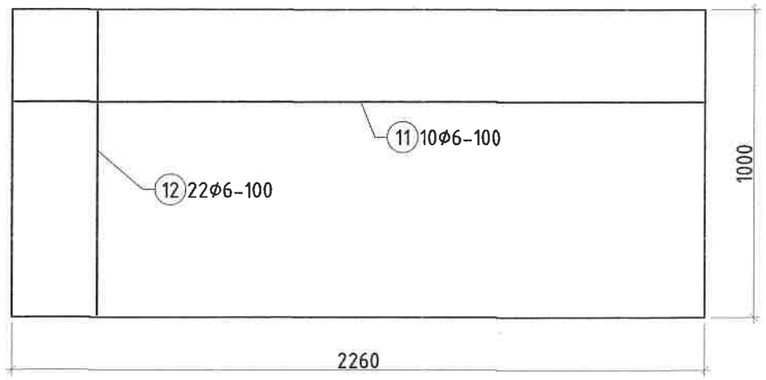

KINGSEA E&C
Consulting group Co.,Ltd
Хаяг: Улаанбаатар,ХУД.3-р хороо. Энгэльсийн гудамж. 5-р байр Хан-Өргөө оффис, 901 тоот
Утас: 98111987, 77190404
КИНГСИЙ ИНЖЕНЕР ЭНД КОНСТРАКШН"ХХК

Завхан аймаг. Улиастай сум.

2-Р ХЭЛХЭЭНИЙ ГАДНА ДУЛААН ХАНГАМЖИЙН ШУГАМЫН ӨӨРЧЛӨЛТ, ШИНЭЧЛЭЛТ /7-Р УДДТ/

Ф134 Үл хөдлөх тулгуур

Инженер	Э.Наваан	Е.Г Шифр: КС 02-32/22	Масштаб:	Огноо: 2022 он
Гүйцэтгэсэн	Э.Наваан	Т.Г Шифр:	Зургийн дугаар: ГДГ-13	Бүх хуудас: 34
Шалгасан				Ye шат: АЗ

МОНГОЛЫН ХЭМЖЛИЙН ГАЗАР 19-3473 АТХ5860 Эрдэнэдаваагийн НАВААН МЭРГЭШСЭН ИНЖЕНЕР ЗТ-66 2024-12-26

Суурилуулсан огноо: 2022/11/18

2022/11/18

Ул хөдлөх тулгуур М1:20

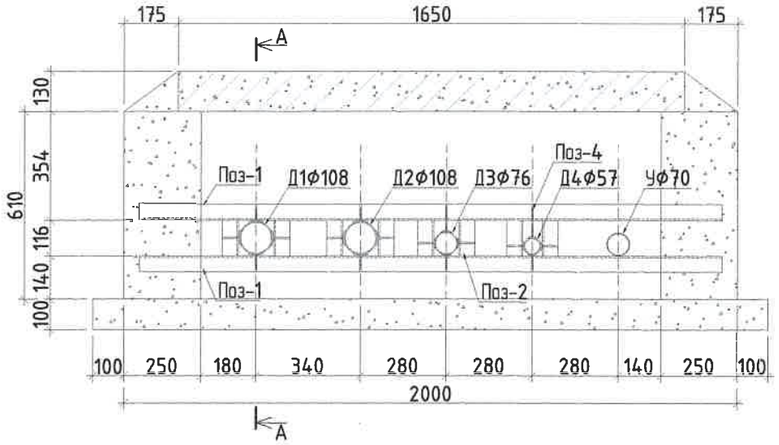

Поз-3 М1:10

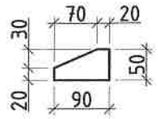

Поз-4 М1:10

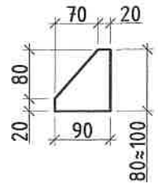

МЕТАЛЛ ХИЙЦИЙН МАТЕРИАЛЫН ТОДОРХОЙЛОЛТ									
Позиц	Тэмдэглэгээ	Нэр					Тоо шир	Хүнд /кг/	
								Нэгж	Нийт
Ул хөдлөх тулгуур							1	11.63	11.63
1	ГОСТ 8240-89	[	120x52x4.8x7.8		L=	1900	2	5.81	11.63
2	ГОСТ 8240-89	[	120x52x4.8x7.8		L=	116	8	0.35	2.84
3		-	50x5		L=	90	28	0.08	2.37
4		-	50x5		L=	90	4	0.08	0.34
5		-	60x5		L=	100	8	0.09	0.75
6		-	70x5		L=	100	8	0.09	0.75
	Суурийн темер бетон таг								6.24
7	ГОСТ 5781-82	ф 6		A240	L=	1600	10	0.36	3.55
8	ГОСТ 5781-82	ф 6		A240	L=	550	22	0.12	2.69
Материал В20 V=0.22 м3									

Огтлол А-А М1:25

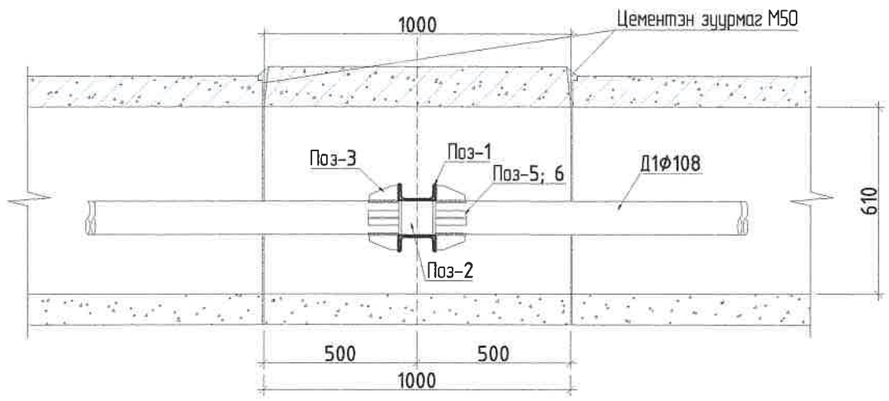

Суурийн таг М1:20

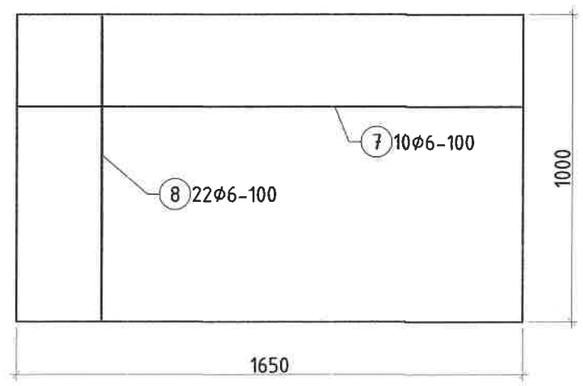

KINGSEA E&C
Consulting group Co.,Ltd
Хаяг: Улаанбаатар,ХУД.Э-р хороо. Энгэльсийн гудамж. 5-р байр Хан-Өргөө оффис, 901 тоот
Утас: 98111987, 77190404
КИНГСИЙ ИНЖЕНЕР ЭНД КОНСТРАКШН"ХХК

Завхан аймаг. Улиастай сум.

2-Р ХЭЛХЭЭНИЙ ГАДНА ДУЛААН ХАНГАМЖИЙН ШУГАМЫН ӨӨРЧЛӨЛТ, ШИНЭЧЛЭЛТ /7-Р УДДТ/

Ф108 Ул хөдлөх тулгуур

Ye шат: АЗ

Инженер	Г.Нямбаяр	ЕГ Шифр: КС 02-32/22	Масштаб:	Огноо: 2022 он
Гүйцэтгэсэн	Э.Наваан	ТГ Шифр:	Зургийн дугаар: ГДГ-14	Бүх хуудас: Э4
Шалгасан				

МОНГОЛ УЛС 19-3473 АТХ5860
Эрдэнэдаваагийн НАВААН МЭРГЭШСЭН ИНЖЕНЕР ЭТ-55 2021-2024

Суурийн хавтасан огноо: 2022/11/18

2022/11/18

Ул хөдлөх тулгуур М1:20

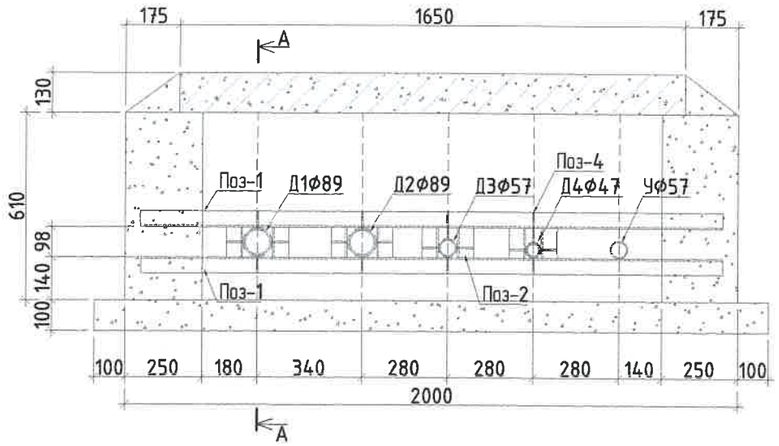

Поз-3 М1:10

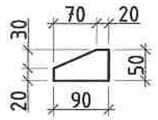

Поз-4 М1:10

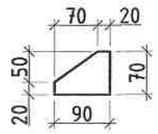

Огтлол А-А М1:25

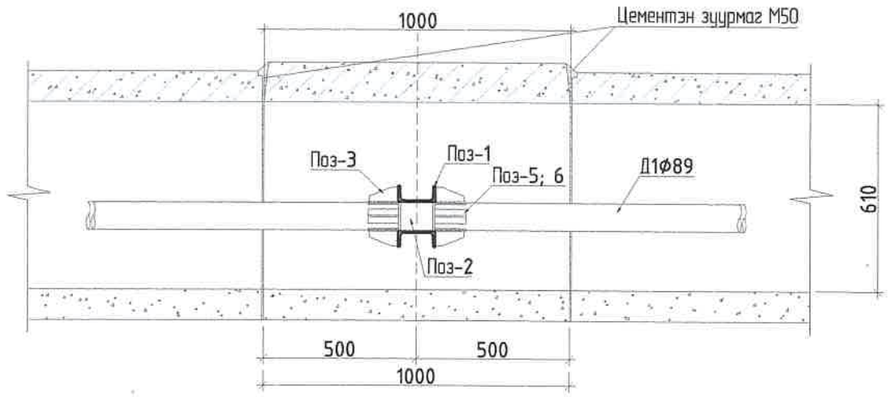

МЕТАЛЛ ХИЙЦИЙН МАТЕРИАЛЫН ТОДОРХОЙЛОЛТ									
Позиц	Тэмдэглэгээ	Нэр					Тоо шир	Хүнд /кг/	
								Нэгж	Нийт
Ул хөдлөх тулгуур							1	11.63	11.63
1	ГОСТ 8240-89	[	120x52x4.8x7.8		L=	1900	2	5.81	11.63
2	ГОСТ 8240-89	[	120x52x4.8x7.8		L=	98	8	0.30	2.40
3		–	50x5		L=	90	28	0.08	2.37
4		–	50x5		L=	70	4	0.07	0.26
5		–	60x5		L=	100	8	0.09	0.75
6		–	70x5		L=	100	8	0.09	0.75
	Сувгийн төмөр бетон таг								8.20
7	ГОСТ 5781-82	ф 6		А240	L=	1600	10	0.36	3.55
8	ГОСТ 5781-82	ф 6		А240	L=	950	22	0.21	4.64
Материал В20 V=0.22 м3									

Сувгийн таг М1:20

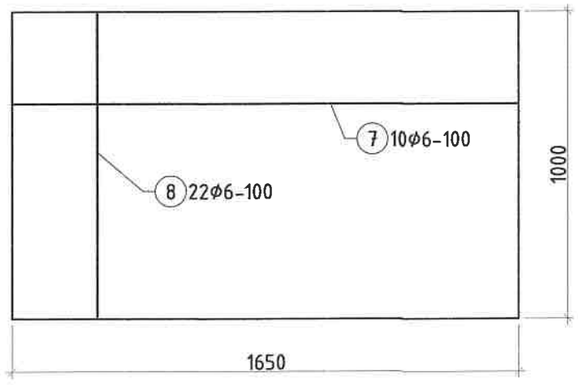

Сунгалтийн хавтасын огноо: 2022/11/18

KINGSEA E&C Consulting group Co.,Ltd Хаяг: Улаанбаатар,ХУД.3-р хороо. Энгэльсийн гудамж. 5-р байр Хан-Өргөө оффис, 901 тоот Утас: 98111997, 77190404 КИНГСИЙ ИНЖЕНЕР ЭНД КОНСТРАКШН"ХХК	Завхан аймаг. Улиастай сум. 2-Р ХЭЛХЭЭНИЙ ГАДНА ДУЛААН ХАНГАМЖИЙН ШУГАМЫН ӨӨРЧЛӨЛТ, ШИНЭЧЛЭЛТ /7-Р УДДТ/			Ує шат: А3
	ф89 Ул хөдлөх тулгуур			
Инженер	Э.Наваан	Е.Г Шифр: КС 02-32/22	Масштаб:	Огноо: 2022 он
Гүйцэтгэсэн	Э.Наваан	Т.Г Шифр:	Зургийн дугаар: ГДГ-15	Бүх хуудас: 34
Шалгасан				

МОНГОЛ УЛС 19-3473 Эрдэнэдаваагийн НАВААН МЭРГЭШСЭН ИНЖЕНЕР ЗТ-66 2021-2024

2022/11/18

Ул хөдлөх тулгуур М1:20

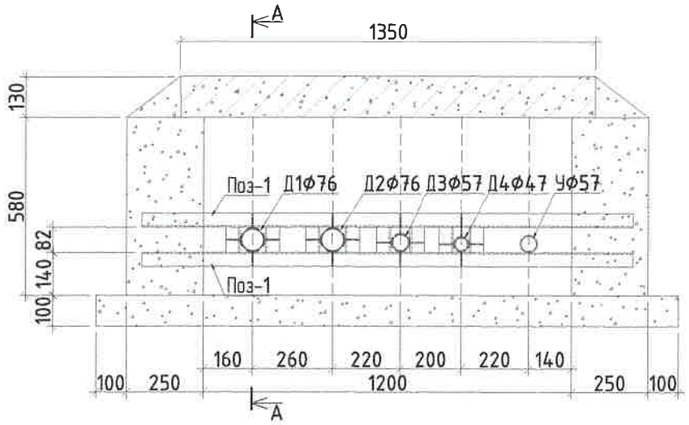

Поз-3 М1:10

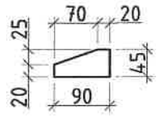

Поз-4 М1:10

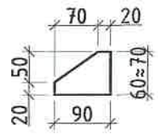

МЕТАЛЛ ХИЙЦИЙН МАТЕРИАЛЫН ТОДОРХОЙЛОЛТ									
Позиц	Тэмдэглэгээ	Нэр					Тоо шир	Хүнд /кг/	
								Нэгж	Нийт
Ул хөдлөх тулгуур							1	27.49	27.49
1	ГОСТ 8240-89	[	100x46x4.5x7.6		L=	1600	2	13.74	27.49
2	ГОСТ 8240-89	[	100x46x4.5x7.6		L=	82	8	0.70	5.64
3		-	45x5		L=	90	28	0.08	2.37
4		-	50x5		L=	70	4	0.07	0.26
5		-	60x5		L=	100	8	0.09	0.75
6		-	70x5		L=	100	8	0.09	0.75
	Суурийн төмөр бетон таг								7.53
7	ГОСТ 5781-82	ф 6		A240	L=	1300	10	0.29	2.89
8	ГОСТ 5781-82	ф 6		A240	L=	950	22	0.21	4.64
Материал В20 V=0.18 м3									

Огтлол А-А М1:25

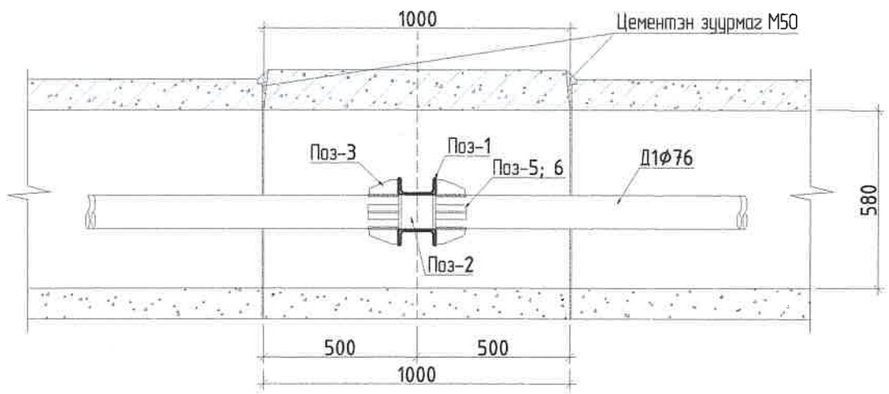

Суурийн таг М1:20

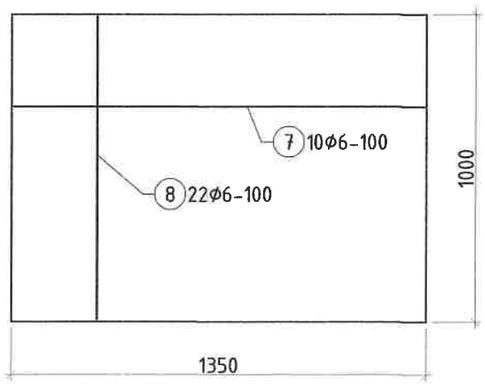

KINGSEA E&C Consulting group Co.,Ltd. Хаяг: Улаанбаатар,ХУД.3-р хороо, Энгэльсийн гудамж, 5-р байр Хан-Өргөө оффис, 901 тоот Утас: 98111987, 77190404 КИНГСИЙ ИНЖЕНЕР ЭНД КОНСТРАКШН"ХХК	Завхан аймаг. Улиастай сум. 2-Р ХЭЛХЭЭНИЙ ГАДНА ДУЛААН ХАНГАМЖИЙН ШУГАМЫН ӨӨРЧЛӨЛТ, ШИНЭЧЛЭЛТ /7-Р УДДТ/				
	Ф76 Ул хөдлөх тулгуур				Ye шат: А3
Инженер	Э.Наваан	Е.Г Шифр: КС 02-32/22	Масштаб:		Огноо: 2022 он
Гүйц этгэсэн	Э.Наваан	Т.Г Шифр:	Зургийн дугаар: ГДГ-16		Бүх хуудас: 34
Шалгасан					

МОНГОЛ УЛС 19-3473 АТХ5860 Эрдэнэдаваагийн НАВААН МЭРГЭШСЭН ИНЖЕНЕР ЗТ-ББ 2021-2024

Сүүлчийн хавтасан огноо: 2022/11/18

2022/11/18

Ул хөдлөх тулгуур М1:20

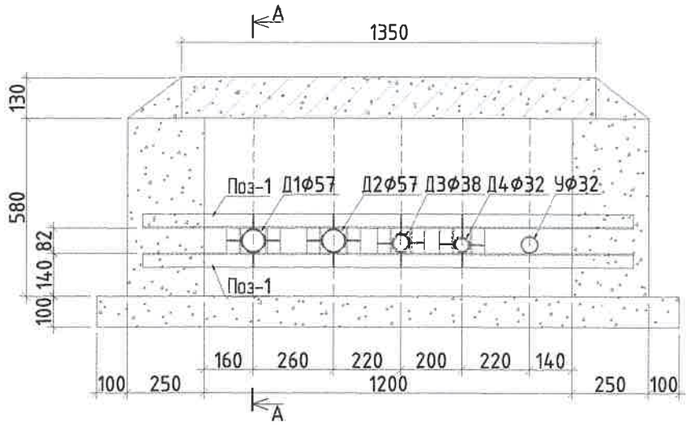

Поз-3 М1:10

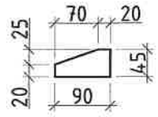

Поз-4 М1:10

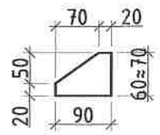

МЕТАЛЛ ХИЙЦИЙН МАТЕРИАЛЫН ТОДОРХОЙЛОЛТ									
Позиц	Тэмдэглэгээ	Нэр					Тоо шир	Хүнд /кг/	
								Нэгж	Нийт
Ул хөдлөх тулгуур							1	27.49	27.49
1	ГОСТ 8240-89	[	100x46x4.5x7.6		L=	1600	2	13.74	27.49
2	ГОСТ 8240-89	[	100x46x4.5x7.6		L=	82	8	0.70	5.64
3		–	45x5		L=	90	28	0.08	2.37
4		–	50x5		L=	70	4	0.07	0.26
5		–	60x5		L=	100	8	0.09	0.75
6		–	70x5		L=	100	8	0.09	0.75
	Суурийн төмөр бетон таг								7.53
7	ГОСТ 5781-82	ф 6		A240	L=	1300	10	0.29	2.89
8	ГОСТ 5781-82	ф 6		A240	L=	950	22	0.21	4.64
Материал В20 V=0.18 м3									

Огтлол А-А М1:25

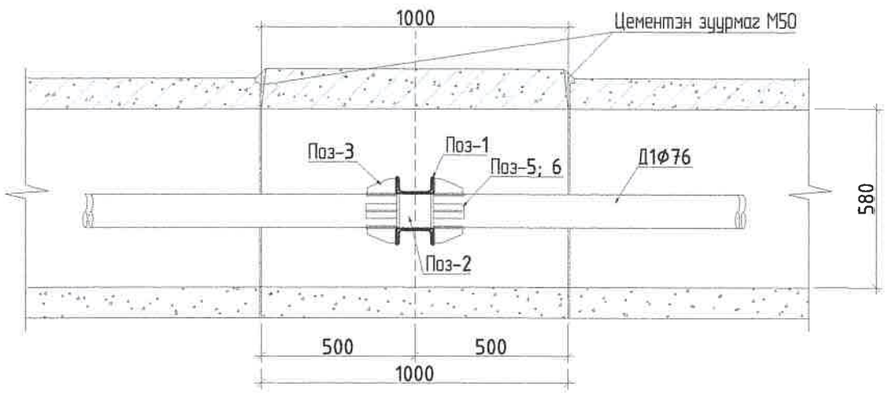

Суурийн таг М1:20

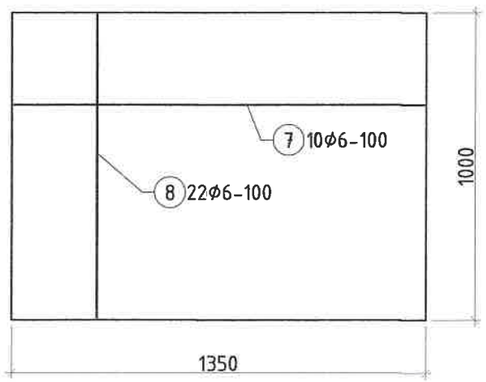

KINGSEA E&C Consulting group Co.,Ltd Хаяг: Улаанбаатар,ХУД.3-р хороо. Энгэльсийн гудамж. 5-р байр Хан-Өргөө оффис, 901 тоот Утас: 98111987, 77190404 КИНГСИЙ ИНЖЕНЕР ЭНД КОНСТРАКШН"ХХК	Завхан аймаг. Улиастай сум. 2-Р ХЭЛХЭЭНИЙ ГАДНА ДУЛААН ХАНГАМЖИЙН ШУГАМЫН ӨӨРЧЛӨЛТ, ШИНЭЧЛЭЛТ /7-Р УДДТ/			Үе шат: А3
	Ф57 Ул хөдлөх тулгуур			
Инженер	Э.Наваан	Е.Г Шифр: КС 02-32/22	Масштаб:	Огноо: 2022 он
Гүйцэтгэсэн	Э.Наваан	Т.Г Шифр:	Зургийн дугаар: ГДГ-17	Бүх хуудас: 34
Шалгасан				

МОНГОЛ УЛС 19-3473 АТХ5860 Эрдэнэдаваагийн НАВААН МЭРГЭШСЭН ИНЖЕНЕР ЗТ-ББ 2021-2024

Сүүлчийн хэвлэсэн огноо: 2022/11/18

2022/11/18

13-Р ЦЭГИЙН ЗӨӨЛӨВЧ-1-Н БАЙГУУЛАЛТ. М1:50

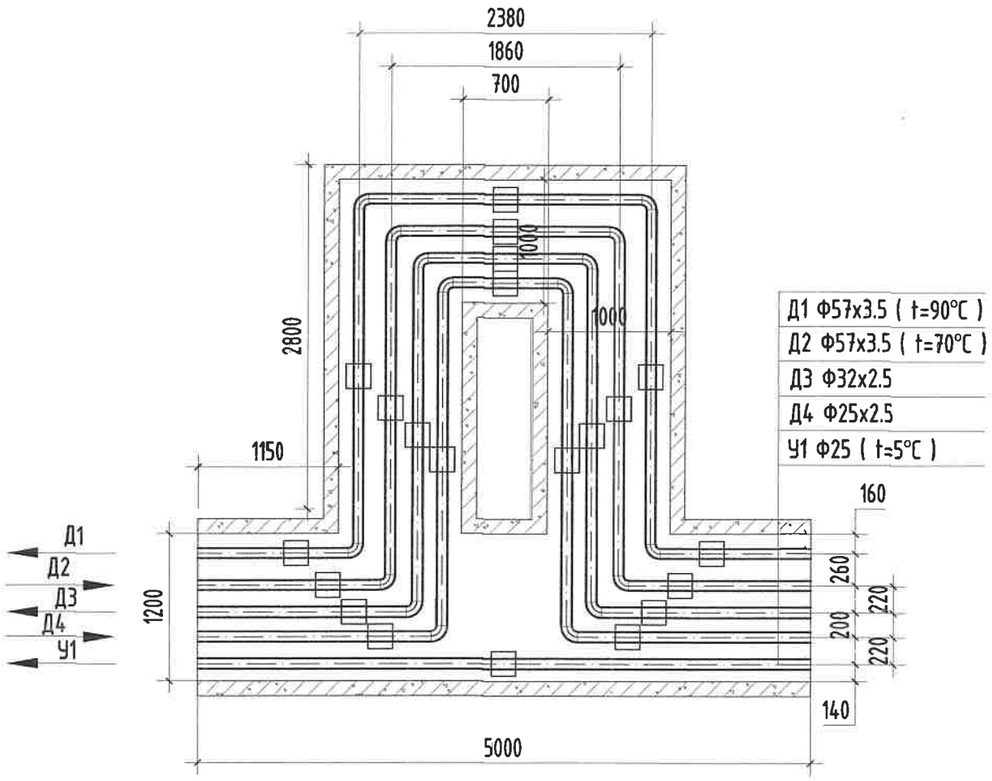

МАТЕРИАЛЫН ТҮҮВЭР

Д/д	Тэмдэглэгээ	Материалын нэр	Тоо хэмжээ	Нэгж жин /кг/	Хэмжих нэгж
13-р цэг /Зө-1/					
1	ГОСТ 10704-91 Ст20	Ган яндан Ф57х3.5мм	12.0		у/м
2	ГОСТ 3262-75	Цайрдсан ган яндан Ф32х2.5мм	6.0		у/м
3	ГОСТ 3262-75	Цайрдсан ган яндан Ф25х2.5мм	6.0		у/м
4	Пенополиуретан	Хоолойн дулаалга Ф50 δ=50мм	12		---"---
5	Пенополиуретан	Хоолойн дулаалга Ф25 δ=50мм	6.0		---"---
6	Пенополиуретан	Хоолойн дулаалга Ф20 δ=50мм	6.0		---"---
7	ГОСТ 17375-83	Ган булан Ф50мм 90°	8		шир
8	ГОСТ 3262-75	Цайрдсан ган булан Ф25мм 90°	4		шир
9	ГОСТ 3262-75	Цайрдсан ган булан Ф20мм 90°	4		шир
10		Зөөлөвчийн ниш 5000х600h	1		---"---
11	Г-991-1 альбом-2 вып-1 л-68 ОП-1	Бетон дэр Ф50 (200х200х90h)	10		---"---
12	Г-991-1 альбом-2 вып-1 л-68 ОП-1	Бетон дэр Ф25, Ф20 (200х200х90h)	10		---"---
13	ГТ17.10-50 Серия В.493-1	Гулсах тулгуур Ф50мм	10		---"---
14	ГТ17.10-25 Серия В.493-1	Гулсах тулгуур Ф25мм, Ф20мм	10		---"---

KINGSEA E&C
Consulting group Co.,Ltd
Хаяг: Улаанбаатар,ХУД 3-р хороо.
Энгэльсийн гудамж. 5-р байр
Хан-Өргөө оффис, 901 тоот
Утас: 98111987, 77190404
КИНГСИЙ ИНЖЕНЕР
ЭНД КОНСТРАКШН"ХХК

Завхан аймаг. Улиастай сум.

2-Р ХЭЛХЭЭНИЙ ГАДНА ДУЛААН ХАНГАМЖИЙН ШУГАМЫН ӨӨРЧЛӨЛТ, ШИНЭЧЛЭЛТ /7-Р УДДТ/

Зөөлөвч-1					Үе шат: АЗ
Инженер		/Л.Баасанхүү	Е.Г Шифр: КС 02-32/22	Масштаб: М1:50	Огноо: 2022 он
Гүйцэтгэсэн		Н.Батдорж	Т.Г Шифр:		
Шалгасан		/Л.Баасанхүү		Зургийн дугаар: ГДГ-18	Бүх хуудас: 34

Суулгачийн хавтасан огноо: 2022/11/18

2022/11/18

10-Р ЦЭГИЙН ЗӨӨЛӨВЧ-2-Н БАЙГУУЛАЛТ. М1:50

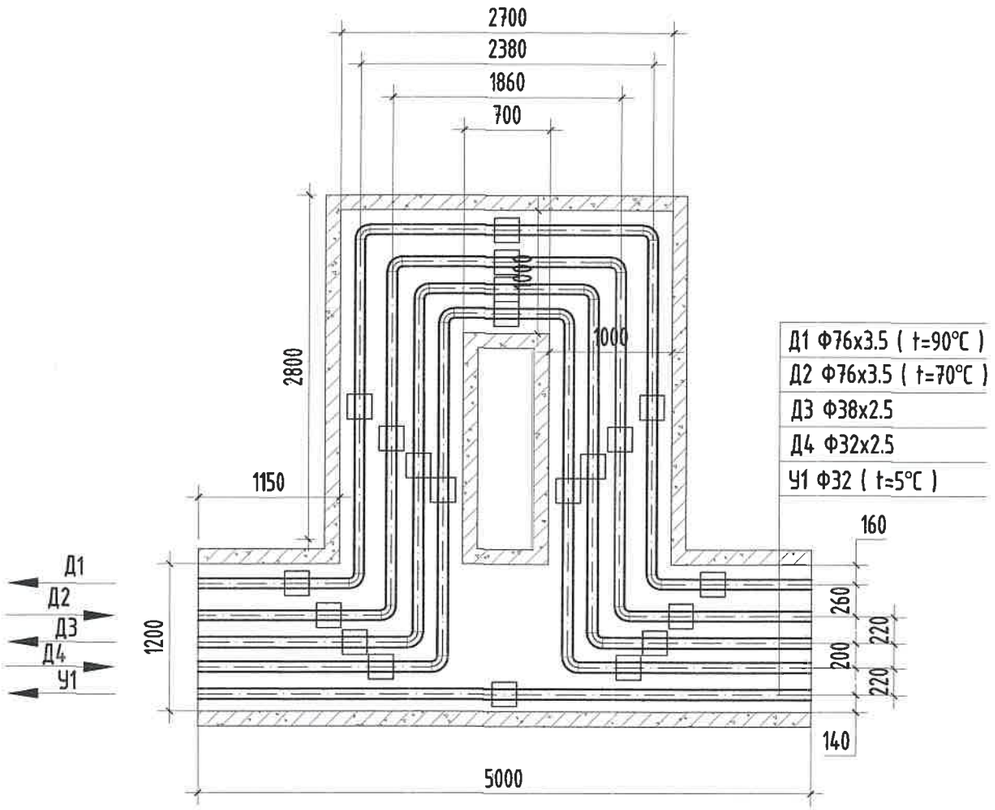

МАТЕРИАЛЫН ТҮҮВЭР

Д/д	Тэмдэглэгээ	Материалын нэр	Тоо хэмжээ	Нэгж жин /кг/	Хэмжих нэгж
10-р цэг /Зө-2/					
1	ГОСТ 10704-91 Ст20	Ган яндан Ф76х3.5мм	12.0		у/м
2	ГОСТ 3262-75	Цайрдсан ган яндан Ф38х2.5мм	6.0		у/м
3	ГОСТ 3262-75	Цайрдсан ган яндан Ф32х2.5мм	6.0		у/м
4	Пенополиуретан	Хоолойн дулаалга Ф70 δ=50мм	12		---"---
5	Пенополиуретан	Хоолойн дулаалга Ф32 δ=50мм	6.0		---"---
6	Пенополиуретан	Хоолойн дулаалга Ф25 δ=50мм	6.0		---"---
7	ГОСТ 17375-83	Ган булан Ф70мм 90°	8		шир
8	ГОСТ 3262-75	Цайрдсан ган булан Ф32мм 90°	4		шир
9	ГОСТ 3262-75	Цайрдсан ган булан Ф25мм 90°	4		шир
10		Зөөлөвчийн ниш 5000х600h	1		---"---
11	Г-991-1 альбом-2 вып-1 л-68 ОП-1	Бетон дэр Ф70 (200х200х90h)	10		---"---
12	Г-991-1 альбом-2 вып-1 л-68 ОП-1	Бетон дэр Ф32, Ф25 (200х200х90h)	10		---"---
13	ГТ17.10-70 Серия В.493-1	Гулсах тулгуур Ф70мм	10		---"---
14	ГТ17.10-32 Серия В.493-1	Гулсах тулгуур Ф32мм, Ф25мм	10		---"---

KINGSEA E&C
Consulting group Co.,Ltd
Хаяг: Улаанбаатар,ХУД 3-р хороо. Энгэльсийн гудамж. 5-р байр Хан-Өргөө оффис, 901 тоот
Утас: 98111987, 77190404
КИНГСИЙ ИНЖЕНЕР ЭНД КОНСТРАКШН"ХХК

Завхан аймаг. Улиастай сум.

2-Р ХЭЛХЭЭНИЙ ГАДНА ДУЛААН ХАНГАМЖИЙН ШУГАМЫН ӨӨРЧЛӨЛТ, ШИНЭЧЛЭЛТ /7-Р УДДТ/

Зөөлөвч-2					Үе шат: АЗ
Инженер		Л.Баасанхүү	Е.Г Шифр: КС 02-32/22	Масштаб: М1:50	Огноо: 2022 он
Гүйцэтгэсэн		Н.Батдорж	Т.Г Шифр:	Зургийн дугаар: ГДГ-19	Бүх хуудас: 34
Шалгасан		Л.Баасанхүү			

Сулгачийн хавтасын огноо: 2022/11/18

2022/11/18

16-Р ЦЭГИЙН ЗӨӨЛӨВЧ-3-Н БАЙГУУЛАЛТ. М1:50

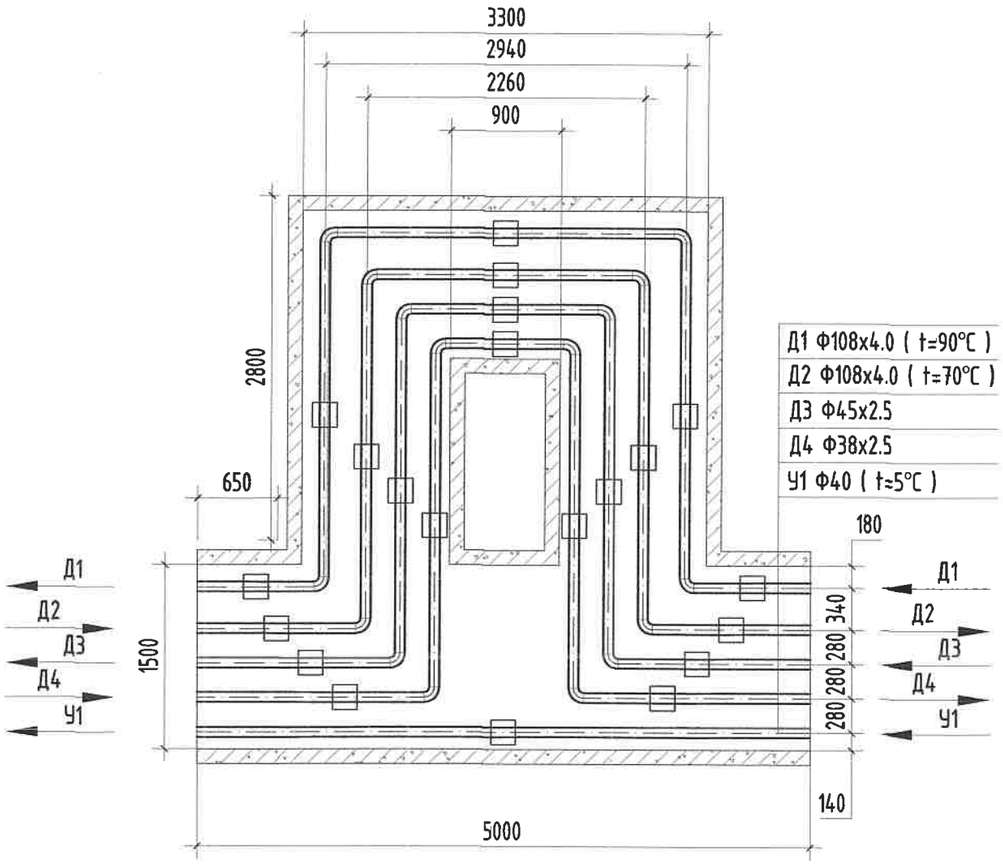

МАТЕРИАЛЫН ТҮҮВЭР

Д/д	Тэмдэглэгээ	Материалын нэр	Тоо хэмжээ	Нэгж жин /кг/	Хэмжих нэгж
16-р цэг /Зө-3/					
1	ГОСТ 10704-91 Ст20	Ган яндан Ф108х4.0мм	12.0		у/м
2	ГОСТ 3262-75	Цайрдсан ган яндан Ф45х2.5мм	6.0		у/м
3	ГОСТ 3262-75	Цайрдсан ган яндан Ф38х2.5мм	6.0		у/м
4	Пенополиуретан	Хоолойн дулаалга Ф100 δ=50мм	12		---"---
5	Пенополиуретан	Хоолойн дулаалга Ф40 δ=50мм	6.0		---"---
6	Пенополиуретан	Хоолойн дулаалга Ф32 δ=50мм	6.0		---"---
7	ГОСТ 17375-83	Ган булан Ф100мм 90°	8		шир
8	ГОСТ 3262-75	Цайрдсан ган булан Ф40мм 90°	4		шир
9	ГОСТ 3262-75	Цайрдсан ган булан Ф32мм 90°	4		шир
10		Зөөлөвчийн ниш 5000х600h	1		---"---
11	Г-991-1 альбом-2 вып-1 л-68 ОП-2	Бетон дэр Ф100 (300х200х90h)	10		---"---
12	Г-991-1 альбом-2 вып-1 л-68 ОП-1	Бетон дэр Ф70, Ф50 (200х200х90h)	10		---"---
13	ГТ17.10-100 Серия В.493-1	Гулсах тулгуур Ф100мм	10		---"---
14	ГТ17.10-40 Серия В.493-1	Гулсах тулгуур Ф40мм, Ф32мм	10		---"---

KINGSEA E&C
Consulting group Co.,Ltd
Хаяг: Улаанбаатар.ХУД.3-р хороо. Энгэльсийн гудамж. 5-р байр Хан-Өргөө оффис, 901 тоот
Утас: 98111987, 77190404
КИНГСИЙ ИНЖЕНЕР ЭНД КОНСТРАКШН"ХХК

Завхан аймаг. Улиастай сум.

2-Р ХЭЛХЭЭНИЙ ГАДНА ДУЛААН ХАНГАМЖИЙН ШУГАМЫН ӨӨРЧЛӨЛТ, ШИНЭЧЛЭЛТ /7-Р УДДТ/

Зөөлөвч-3					Ye шат: АЗ
Инженер		Л.Баасанхүү	Е.Г Шифр: КС 02-32/22	Масштаб: М1:50	Огноо: 2022 он
Гүйцэтгэсэн		Н.Батдорж	Т.Г Шифр:	Зургийн дугаар: ГДГ-20	Бүх хуудас: 34
Шалгасан		Л.Баасанхүү			

Суурийн хэвлэсэн огноо: 2022/11/18

2022/11/18

2-Р ЦЭГИЙН ЭРГЭЛТИЙН ӨНЦӨГ-1-Н БАЙГУУЛАЛТ. М1:50

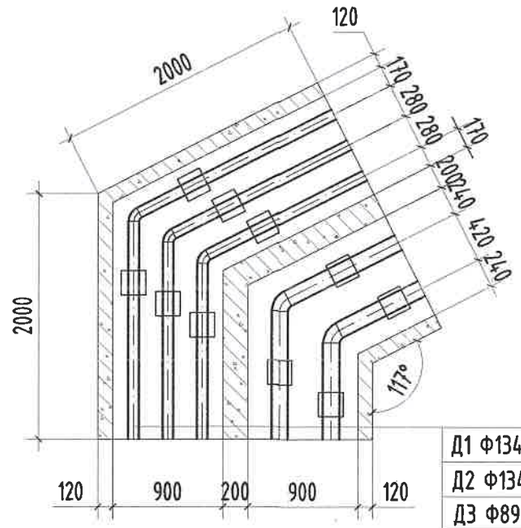

Д1 Ф134х4.0 (t=95°С)	
Д2 Ф134х4.0 (t=70°С)	
Д3 Ф89х3.5	
Д4 Ф76х3.5	
У1 Ф80 (t=5°С)	

МАТЕРИАЛЫН ТУУВЭР

Д/д	Тэмдэглэгээ	Материалын нэр	Тоо хэмжээ	Нэгж жин /кг/	Хэмжих нэгж
2-р цэг /ЭӨ-1/					
1	ГОСТ 10704-91	Ган булан Ф125мм 117°	2		шир
2	ГОСТ 3272-75	Цайрдсан ган булан Ф80мм 117°	2		шир
3	ГОСТ 3272-75	Цайрдсан ган булан Ф70мм 117°	1		шир
4	УП-10М Г-991-1 АЛЬ-2 Вып-1 лист-23	Эргэлтийн өнцгийн ниш 900х580h	2		ком
5	Г-991-1 альбом-2 вып-1 л-68 ОП-2	Бетон дэр Ф125, Ф80 (300х200х90h)	8		шир
6	Г-991-1 альбом-2 вып-1 л-68 ОП-1	Бетон дэр Ф70 (200х200х90h)	2		шир
7	ГТ17.10-125 Серия В.493-1	Гулсах тулгуур Ф125мм, Ф80мм	8		шир
8	ГТ17.10-70 Серия В.493-1	Гулсах тулгуур Ф70мм	2		шир

Сүүлчийн хэвлэсэн огноо: 2022/11/18

KINGSEA E&C
Consulting group Co.,Ltd
Хаяг: Улаанбаатар.ХУД.3-р хороо. Энхтайвны гудамж. 5-р байр Хан-Өргөө оффис, 901 тоот
Утас: 98111987, 77190404
КИНГСИЙ ИНЖЕНЕР ЭНД КОНСТРАКШН"ХХК

Завхан аймаг. Улиастай сум.
2-Р ХЭЛХЭЭНИЙ ГАДНА ДУЛААН ХАНГАМЖИЙН ШУГАМЫН ӨӨРЧЛӨЛТ, ШИНЭЧЛЭЛТ /7-Р УДДТ/

Эргэлтийн өнцгийн байгуулалт, огтлол					Үе шат: А3
Инженер		Л.Баасанхүү	Е.Г Шифр: КС 02-32/22	Масштаб: М1:50	Огноо: 2022 он
Гүйцэтгэсэн		Н.Батдорж	Т.Г Шифр:	Зургийн дугаар: ГДГ-21	Бүх хуудас: 34
Шалгасан		Л.Баасанхүү			

2022/11/18

3-Р ЦЭГИЙН ЭРГЭЛТИЙН ӨНЦӨГ-2-Н БАЙГУУЛАЛТ. М1:50

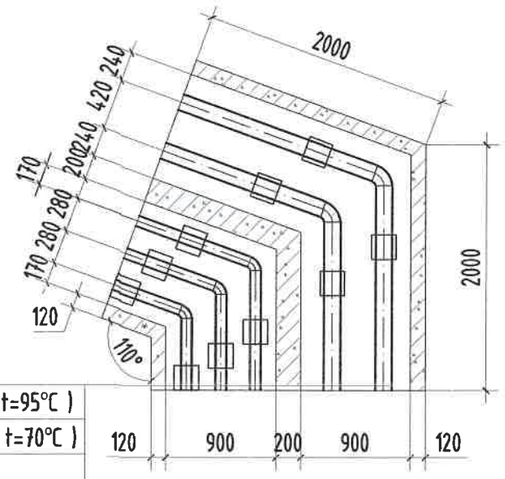

Д1 Ф134х4.0 (t=95°C)
Д2 Ф134х4.0 (t=70°C)
Д3 Ф89х3.5
Д4 Ф76х3.5
У1 Ф80 (t=5°C)

МАТЕРИАЛЫН ТУУВЭР

Д/д	Тэмдэглэгээ	Материалын нэр	Тоо хэмжээ	Нэгж жин /кг/	Хэмжих нэгж
		3-р цэг /ЭӨ-2/			
1	ГОСТ 10704-91	Ган булан Ф125мм 110°	2		шир
2	ГОСТ 3272-75	Цайрдсан ган булан Ф80мм 110°	2		шир
3	ГОСТ 3272-75	Цайрдсан ган булан Ф70мм 110°	1		шир
4	УП-10М Г-991-1 АЛЬ-2 Вып-1 лист-23	Эргэлтийн өнцгийн ниш 900х580h	2		ком
5	Г-991-1 альбом-2 вып-1 л-68 ОП-2	Бетон дэр Ф125, Ф80 (300х200х90h)	8		шир
6	Г-991-1 альбом-2 вып-1 л-68 ОП-1	Бетон дэр Ф70 (200х200х90h)	2		шир
7	ГТ17.10-125 Серия В.493-1	Гулсах тулгуур Ф125мм, Ф80мм	8		шир
8	ГТ17.10-70 Серия В.493-1	Гулсах тулгуур Ф70мм	2		шир

KINGSEA E&C
Consulting group Co.,Ltd
Хаяг: Улаанбаатар,ХУД.3-р хороо. Энгэльсийн гудамж. 5-р байр Хан-Өргөө оффис, 901 тоот
Утас: 98111987, 77190404
КИНГСИЙ ИНЖЕНЕР ЭНД КОНСТРАКШН"ХХК

Завхан аймаг. Улиастай сум.

2-Р ХЭЛХЭЭНИЙ ГАДНА ДУЛААН ХАНГАМЖИЙН ШУГАМЫН ӨӨРЧЛӨЛТ, ШИНЭЧЛЭЛТ /7-Р УДДТ/

Эргэлтийн өнцгийн байгуулалт, огтлол

Инженер		Л.Баасанхүү	Е.Г Шифр: КС 02-32/22	Масштаб: М1:50	Ое шат: А3
Гүйцэтгэсэн		Н.Батдорж	Т.Г Шифр:	Зургийн дугаар: ГДГ-22	Оной: 2022 он
Шалгасан		Л.Баасанхүү			Бүх хуудас: 34

Сүүлчийн хавтасын огноо: 2022/11/18

2022/11/18

5-Р ЦЭГИЙН ЭРГЭЛТИЙН ӨНЦӨГ-3-Н БАЙГУУЛАЛТ. М1:50

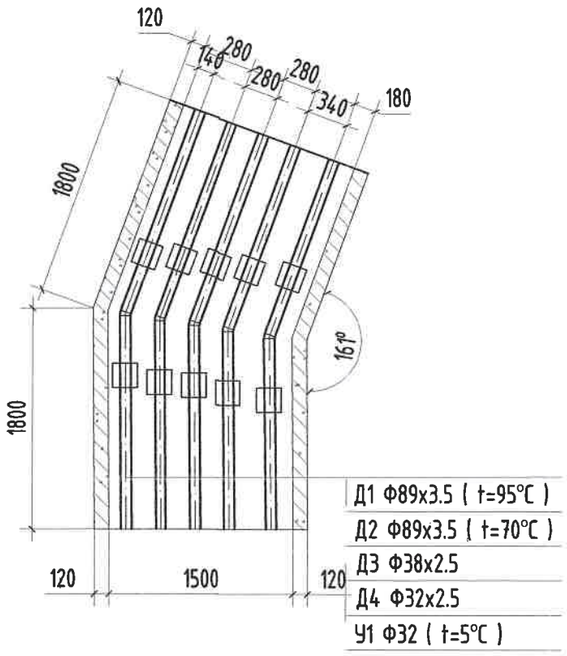

МАТЕРИАЛЫН ТУУВЭР

Д/д	Тэмдэглэгээ	Материалын нэр	Тоо хэмжээ	Нэгж жин /кг/	Хэмжих нэгж
5-р цэг /ЭӨ-3/					
1	ГОСТ 10704-91	Ган булан Ф80мм 161°	2		шир
2	ГОСТ 3272-75	Цайрдсан ган булан Ф32мм 161°	2		шир
3	ГОСТ 3272-75	Цайрдсан ган булан Ф25мм 161°	1		шир
4	УП-10М Г-991-1 АЛЬ-2 Вып-1 лист-23	Эргэлтийн өнцгийн ниш 1500х580h	1		ком
5	Г-991-1 альбом-2 вып-1 л-68 ОП-2	Бетон дэр Ф80 (300х200х90h)	4		шир
6	Г-991-1 альбом-2 вып-1 л-68 ОП-1	Бетон дэр Ф32, Ф25 (200х200х90h)	6		шир
7	ГТ17.10-80 Серия В.493-1	Гулсах тулгуур Ф80мм	4		шир
8	ГТ17.10-32 Серия В.493-1	Гулсах тулгуур Ф32мм, Ф25мм	6		шир

KINGSEA E&C
Consulting group Co.,Ltd
Хаяг: Улаанбаатар.ХУД.3-р хороо. Энгэльсийн гудамж. 5-р байр Хан-Өргөө оффис, 901 тоот
Утас: 98111987, 77190404
КИНГСИЙ ИНЖЕНЕР ЭНД КОНСТРАКШН"ХХК

Завхан аймаг. Улиастай сум.
2-Р ХЭЛХЭЭНИЙ ГАДНА ДУЛААН ХАНГАМЖИЙН ШУГАМЫН ӨӨРЧЛӨЛТ, ШИНЭЧЛЭЛТ /7-Р УДДТ/

Эргэлтийн өнцгийн байгуулалт, огтлол					Үе шат: АЗ
Инженер		/Л.Баасанхүү	Е.Г Шифр: КС 02-32/22	Масштаб: М1:50	Огноо: 2022 он
Гүйцэтгэсэн		Н.Батдорж	Т.Г Шифр:	Зургийн дугаар: ГДГ-23	Бүх хуудас: 34
Шалгасан		/Л.Баасанхүү			

Суулгахын хавтасын огноо: 2022/11/18

5-Р ЦЭГИЙН ЭРГЭЛТИЙН ӨНЦӨГ-3-Н БАЙГУУЛАЛТ. М1:50

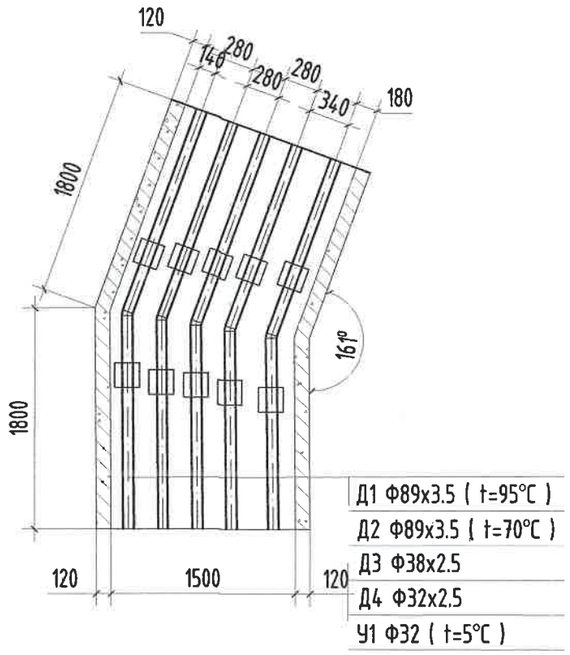

МАТЕРИАЛЫН ТУУВЭР

Д/д	Тэмдэглэгээ	Материалын нэр	Тоо хэмжээ	Нэгж жин /кг/	Хэмжих нэгж
5-р цэг /ЭӨ-3/					
1	ГОСТ 10704-91	Ган булан Ф80мм 161°	2		шир
2	ГОСТ 3272-75	Цайрдсан ган булан Ф32мм 161°	2		шир
3	ГОСТ 3272-75	Цайрдсан ган булан Ф25мм 161°	1		шир
4	УП-10М Г-991-1 АЛЬ-2 Вып-1 лист-23	Эргэлтийн өнцгийн ниш 1500х580h	1		ком
5	Г-991-1 альбом-2 вып-1 л-68 ОП-2	Бетон дэр Ф80 (300х200х90h)	4		шир
6	Г-991-1 альбом-2 вып-1 л-68 ОП-1	Бетон дэр Ф32, Ф25 (200х200х90h)	6		шир
7	ГТ17.10-80 Серия В.493-1	Гулсах тулгуур Ф80мм	4		шир
8	ГТ17.10-32 Серия В.493-1	Гулсах тулгуур Ф32мм, Ф25мм	6		шир

KINGSEA E&C
Consulting group Co.,Ltd
Хаяг: Улаанбаатар ХУД.3-р хороо. Энгэльсийн гудамж. 5-р байр Хан-Өргөө оффис, 901 тоот
Утас: 98111987, 77190404
КИНГСИЙ ИНЖЕНЕР ЭНД КОНСТРАКШН"ХХК

Завхан аймаг. Улиастай сум.

2-Р ХЭЛХЭЭНИЙ ГАДНА ДУЛААН ХАНГАМЖИЙН ШУГАМЫН ӨӨРЧЛӨЛТ, ШИНЭЧЛЭЛТ /7-Р УДДТ/

Эргэлтийн өнцгийн байгуулалт, огтлол

Инженер		Л.Баасанхүү	Е.Г Шифр: КС 02-32/22	Масштаб: М1:50	Огноо: 2022 он
Гүйцэтгэсэн	И.Баярхе	Н.Батдорж	Т.Г Шифр:	Зургийн дугаар: ГДГ-23	Бүх хуудас: 34
Шалгасан		Л.Баасанхүү			

Ye шат: А3

Сунгачийн хавтасан огноо: 2022/11/18

2022/11/18

7-Р ЦЭГИЙН ЭРГЭЛТИЙН ӨНЦӨГ-4-Н БАЙГУУЛАЛТ. М1:50

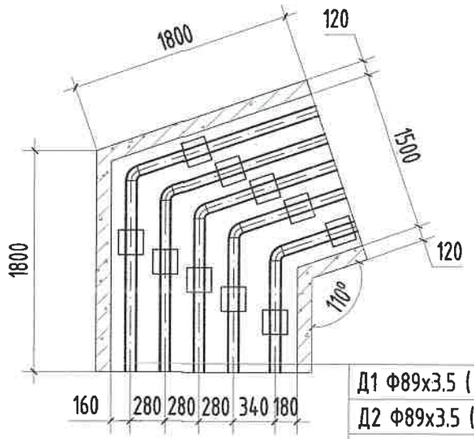

Д1 Ф89х3.5 (t=95°С)
Д2 Ф89х3.5 (t=70°С)
Д3 Ф38х2.5
Д4 Ф32х2.5
У1 Ф32 (t=5°С)

МАТЕРИАЛЫН ТҮҮВЭР

Д/д	Тэмдэглэгээ	Материалын нэр	Тоо хэмжээ	Нэгж жин /кг/	Хэмжих нэгж
7-р цэг /ЭӨ-4/					
1	ГОСТ 10704-91	Ган булан Ф80мм 110°	2		шир
2	ГОСТ 3272-75	Цайрдсан ган булан Ф32мм 110°	2		шир
3	ГОСТ 3272-75	Цайрдсан ган Ф25мм 110°	1		шир
4	УП-10М Г-991-1 АЛЬ-2 Вып-1 лист-23	Эргэлтийн өнцгийн ниш 1500х600h	1		ком
5	Г-991-1 альбом-2 вып-1 л-68 ОП-2	Бетон дэр Ф80 (200х200х90h)	4		шир
6	Г-991-1 альбом-2 вып-1 л-68 ОП-1	Бетон дэр Ф32, Ф25 (200х200х90h)	6		шир
7	ГТ17.10-80 Серия В.493-1	Гулсах тулгуур Ф80мм	4		шир
8	ГТ17.10-32 Серия В.493-1	Гулсах тулгуур Ф32мм, Ф25мм	6		шир

KINGSEA E&C
Consulting group Co.,Ltd
Хаяг: Улаанбаатар.ХУД.3-р хороо. Энгэльсийн гудамж. 5-р байр Хан-Өргөө оффис, 901 тоот
Утас: 98111987, 77190404
КИНГСИЙ ИНЖЕНЕР ЗӨВ КОНСТРАКШН"ХХК

Завхан аймаг. Улиастай сум.

2-Р ХЭЛХЭЭНИЙ ГАДНА ДУЛААН ХАНГАМЖИЙН ШУГАМЫН ӨӨРЧЛӨЛТ, ШИНЭЧЛЭЛТ /7-Р УДДТ/

Эргэлтийн өнцгийн байгуулалт, огтлол

Инженер		Л.Баасанхүү	Е.Г Шифр: КС 02-32/22	Масштаб: М1:50	Ye шат: А3
Гүйцэтгэсэн		Н.Батдорж			Огноо: 2022 он
Шалгасан		Л.Баасанхүү	Т.Г Шифр:	Зургийн дугаар: ГДГ-24	Бүх хуудас: 34

Сүүлчийн хэвлэсэн огноо: 2022/11/18

14-Р ЦЭГИЙН ЭРГЭЛТИЙН ӨНЦӨГ-5-Н БАЙГУУЛАЛТ. М1:50

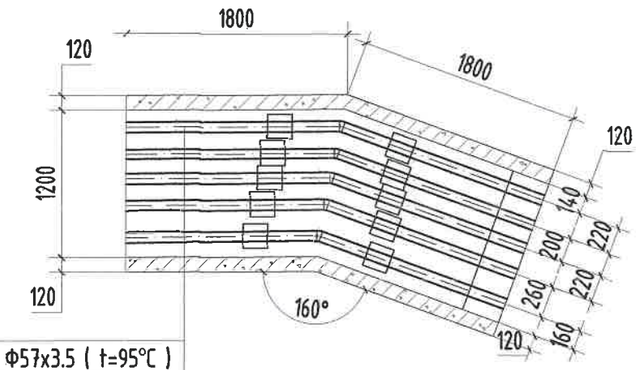

Д1 Ф57х3.5 (t=95°С)
Д2 Ф57х3.5 (t=70°С)
Д3 Ф32х2.5
Д4 Ф25х2.5
У1 Ф25 (t=5°С)

МАТЕРИАЛЫН ТУУВЭР

Д/д	Тэмдэглэгээ	Материалын нэр	Тоо хэмжээ	Нэгж жин /кг/	Хэмжих нэгж
14-р цэг /ЭӨ-5/					
1	ГОСТ 10704-91	Ган булан Ф50мм 160°	2		шир
2	ГОСТ 3272-75	Цайрдсан ган булан Ф25мм 160°	2		шир
3	ГОСТ 3272-75	Цайрдсан ган булан Ф20мм 160°	1		шир
4	УП-10М Г-991-1 АЛЬ-2 Вып-1 лист-23	Эргэлтийн өнцгийн ниш 1200х580h	1		ком
5	Г-991-1 альбом-2 вып-1 л-68 ОП-1	Бетон дэр Ф50 (200х200х90h)	4		шир
6	Г-991-1 альбом-2 вып-1 л-68 ОП-1	Бетон дэр Ф25, Ф20 (200х200х90h)	6		шир
7	ГТ17.10-50 Серия В.493-1	Гулсах тулгуур Ф50мм	4		шир
8	ГТ17.10-25 Серия В.493-1	Гулсах тулгуур Ф25мм, Ф20мм	6		шир

KINGSEA E&C
Consulting group Co.,Ltd
Хаяг: Улаанбаатар,ХУД.3-р хороо. Энгэльсийн гудамж. 5-р байр Хан-Өргөө оффис, 901 тоот
Утас: 98111987, 77190404
КИНГСИЙ ИНЖЕНЕР ЭНД КОНСТРАКШН"ХХК

Завхан аймаг. Улиастай сум.

2-Р ХЭЛХЭЭНИЙ ГАДНА ДУЛААН ХАНГАМЖИЙН ШУГАМЫН ӨӨРЧЛӨЛТ, ШИНЭЧЛЭЛТ /7-Р УДДТ/

Эргэлтийн өнцгийн байгуулалт, огтлол					Ye шат: А3
Инженер		/Л.Баасанхүү	Е.Г Шифр: КС 02-32/22	Масштаб: М1:50	Огноо: 2022 он
Гүйцэтгэсэн		Н.Батдорж	Т.Г Шифр:	Зургийн дугаар: ГДГ-25	Бүх хуудас: 34
Шалгасан		/Л.Баасанхүү			

Суулгийн хэвлэсэн огноо: 2022/11/18

19-Р ЦЭГИЙН ЭРГЭЛТИЙН ӨНЦӨГ-6-Н БАЙГУУЛАЛТ. М1:50

Д1 Ф89х3.5 (t=95°C)
Д2 Ф89х3.5 (t=70°C)
Д3 Ф45х2.5
Д4 Ф32х2.5
У1 Ф40 (t=5°C)

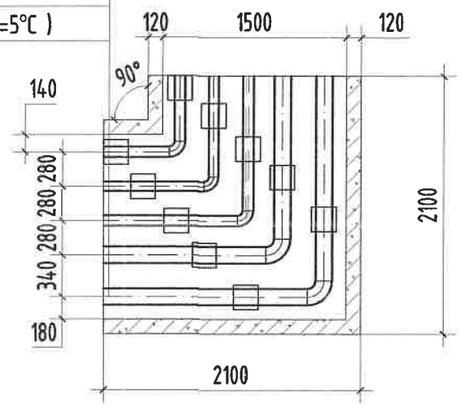

МАТЕРИАЛЫН ТУУВЭР

Д/д	Тэмдэглэгээ	Материалын нэр	Тоо хэмжээ	Нэгж жин /кг/	Хэмжих нэгж
19-р цэг /ЭӨ-6/					
1	ГОСТ 10704-91	Ган булан Ф80мм 90°	2		шир
2	ГОСТ 3272-75	Цайрдсан ган булан Ф40мм 90°	2		шир
3	ГОСТ 3272-75	Цайрдсан ган булан Ф25мм 90°	1		шир
4	УП-10М Г-991-1 АЛЬ-2 Вып-1 лист-23	Эргэлтийн өнцгийн ниш 1500х600h	2		ком
5	Г-991-1 альбом-2 вып-1 л-68 ОП-2	Бетон дэр Ф80 (300х200х90h)	4		шир
6	Г-991-1 альбом-2 вып-1 л-68 ОП-1	Бетон дэр Ф40, Ф25 (200х200х90h)	6		шир
7	ГТ17.10-80 Серия В.493-1	Гулсах тулгуур Ф80мм	4		шир
8	ГТ17.10-40 Серия В.493-1	Гулсах тулгуур Ф40мм, Ф25мм	6		шир

KINGSEA E&C
Consulting group Co.,Ltd
Хаяг: Улаанбаатар.ХУД.3-р хороо. Энгельсийн гудамж. 5-р байр Хан-Өргөө оффис, 901 тоот
Утас: 98111987, 77190404
КИНГСИЙ ИНЖЕНЕР ЭНД КОНСТРАКШН"ХХК

Завхан аймаг. Улиастай сум.
2-Р ХЭЛХЭЭНИЙ ГАДНА ДУЛААН ХАНГАМЖИЙН ШУГАМЫН ӨӨРЧЛӨЛТ, ШИНЭЧЛЭЛТ /7-Р УДДТ/

Эргэлтийн өнцгийн байгуулалт, огтлол					Уе шат: АЗ
Инженер		/Л.Баасанхүү	Е.Г Шифр: КС 02-32/22	Масштаб: М1:50	Огноо: 2022 он
Гүйцэтгэсэн		Н.Батдорж	Т.Г Шифр:	Зургийн дугаар: ГДГ-26	Бүх хуудас: 34
Шалгасан		/Л.Баасанхүү			

Сүүлчийн хэвлэсэн огноо: 2022/11/18

20-Р ЦЭГИЙН ЭРГЭЛТИЙН ӨНЦӨГ-7-Н БАЙГУУЛАЛТ. М1:50

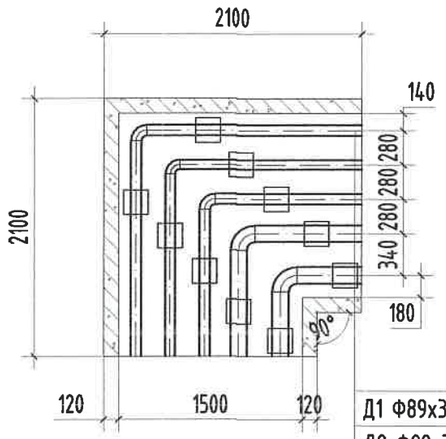

Д1 Ф89х3.5 (t=95°C)
Д2 Ф89х3.5 (t=70°C)
Д3 Ф45х2.5
Д4 Ф32х2.5
У1 Ф40 (t=5°C)

МАТЕРИАЛЫН ТҮҮВЭР

Д/д	Тэмдэглэгээ	Материалын нэр	Тоо хэмжээ	Нэгж жин /кг/	Хэмжих нэгж
20-р цэг /ЭӨ-7/					
1	ГОСТ 10704-91	Ган булан Ф80мм 90°	2		шир
2	ГОСТ 3272-75	Цайрдсан ган булан Ф40мм 90°	2		шир
3	ГОСТ 3272-75	Цайрдсан ган булан Ф25мм 90°	1		шир
4	УП-10М Г-991-1 АЛЬ-2 Вып-1 лист-23	Эргэлтийн өнцгийн ниш 1500х600h	1		ком
5	Г-991-1 альбом-2 вып-1 л-68 ОП-2	Бетон дэр Ф80 (300х200х90h)	4		шир
6	Г-991-1 альбом-2 вып-1 л-68 ОП-1	Бетон дэр Ф40, Ф25 (200х200х90h)	6		шир
7	ГТ17.10-80 Серия В.493-1	Гулсах тулгуур Ф80мм	4		шир
8	ГТ17.10-40 Серия В.493-1	Гулсах тулгуур Ф40мм, Ф25мм	6		шир

KINGSEA E&C
Consulting group Co.,Ltd
Хаяг: Улаанбаатар.ХУД.Э-р хороо. Энгэльсийн гудамж. 5-р байр Хан-Өргөө оффис, 901 тоот
Утас: 98111987, 77190404
КИНГСИЙ ИНЖЕНЕР ЭНД КОНСТРАКШН"ХХК

Завхан аймаг. Улиастай сум.

2-Р ХЭЛХЭЭНИЙ ГАДНА ДУЛААН ХАНГАМЖИЙН ШУГАМЫН ӨӨРЧЛӨЛТ, ШИНЭЧЛЭЛТ /7-Р УДДТ/

Эргэлтийн өнцгийн байгуулалт, огтлол

Инженер		Л.Баасанхүү	Е.Г Шифр: КС 02-32/22	Масштаб: М1:50	Үе шат: АЗ
Гүйцэтгэсэн		Н.Батдорж			Огноо: 2022 он
Шалгасан		Л.Баасанхүү	Т.Г Шифр:	Зургийн дугаар: ГДГ-27	Бүх хуудас: 34

Суулгийн хавтасан огноо: 2022/11/18
2022/11/18

23-Р ЦЭГИЙН ЭРГЭЛТИЙН ӨНЦӨГ-8-Н БАЙГУУЛАЛТ. М1:50

Д1 Ф89х3.5 (t=95°C)
Д2 Ф89х3.5 (t=70°C)
Д3 Ф38х2.5
Д4 Ф32х2.5
У1 Ф32 (t=5°C)

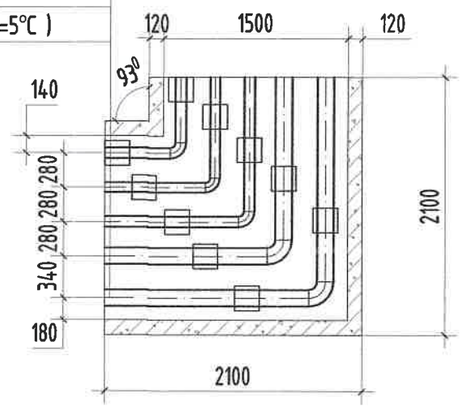

МАТЕРИАЛЫН ТУУВЭР

Д/д	Тэмдэглэгээ	Материалын нэр	Тоо хэмжээ	Нэгж жин /кг/	Хэмжих нэгж
23-р цэг /ЭӨ-8/					
1	ГОСТ 10704-91	Ган булан Ф80мм 90°	2		шир
2	ГОСТ 3272-75	Цайрдсан ган булан Ф32мм 90°	2		шир
3	ГОСТ 3272-75	Цайрдсан ган булан Ф25мм 90°	1		шир
4	УП-10М Г-991-1 АЛЬ-2 Вып-1 лист-23	Эргэлтийн өнцгийн ниш 1500х600h	2		ком
5	Г-991-1 альбом-2 вып-1 л-68 ОП-2	Бетон дэр Ф80 (300х200х90h)	4		шир
6	Г-991-1 альбом-2 вып-1 л-68 ОП-1	Бетон дэр Ф32, Ф25 (200х200х90h)	6		шир
7	ГТ17.10-80 Серия В.493-1	Гулсах тулгуур Ф80мм	4		шир
8	ГТ17.10-32 Серия В.493-1	Гулсах тулгуур Ф32мм, Ф25мм	6		шир

KINGSEA E&C
Consulting group Co.,Ltd
Хаяг: Улаанбаатар.ХУД.3-р хороо. Энгэльсийн гудамж. 5-р байр Хан-Вргее оффис, 901 тоот
Утас: 98111987, 77190404
КИНГСИЙ ИНЖЕНЕР ЭНД КОНСТРАКШН"ХХК

Завхан аймаг. Улиастай сум.

2-Р ХЭЛХЭЭНИЙ ГАДНА ДУЛААН ХАНГАМЖИЙН ШУГАМЫН ӨӨРЧЛӨЛТ, ШИНЭЧЛЭЛТ /7-Р УДДТ/

Эргэлтийн өнцгийн байгуулалт, огтлол					Үе шат: АЗ
Инженер		Л.Баасанхүү	Е.Г Шифр: КС 02-32/22	Масштаб: М1:50	Огноо: 2022 он
Гүйцэтгэсэн		Н.Батдорж	Т.Г Шифр:	Зургийн дугаар: ГДГ-28	Бүх хуудас: 34
Шалгасан		Л.Баасанхүү			

Сүүлийн хэвлэсэн огноо: 2022/11/18

2022/11/18

4-р цэгийн ДХ-1-ийн байгуулалт. М1:25

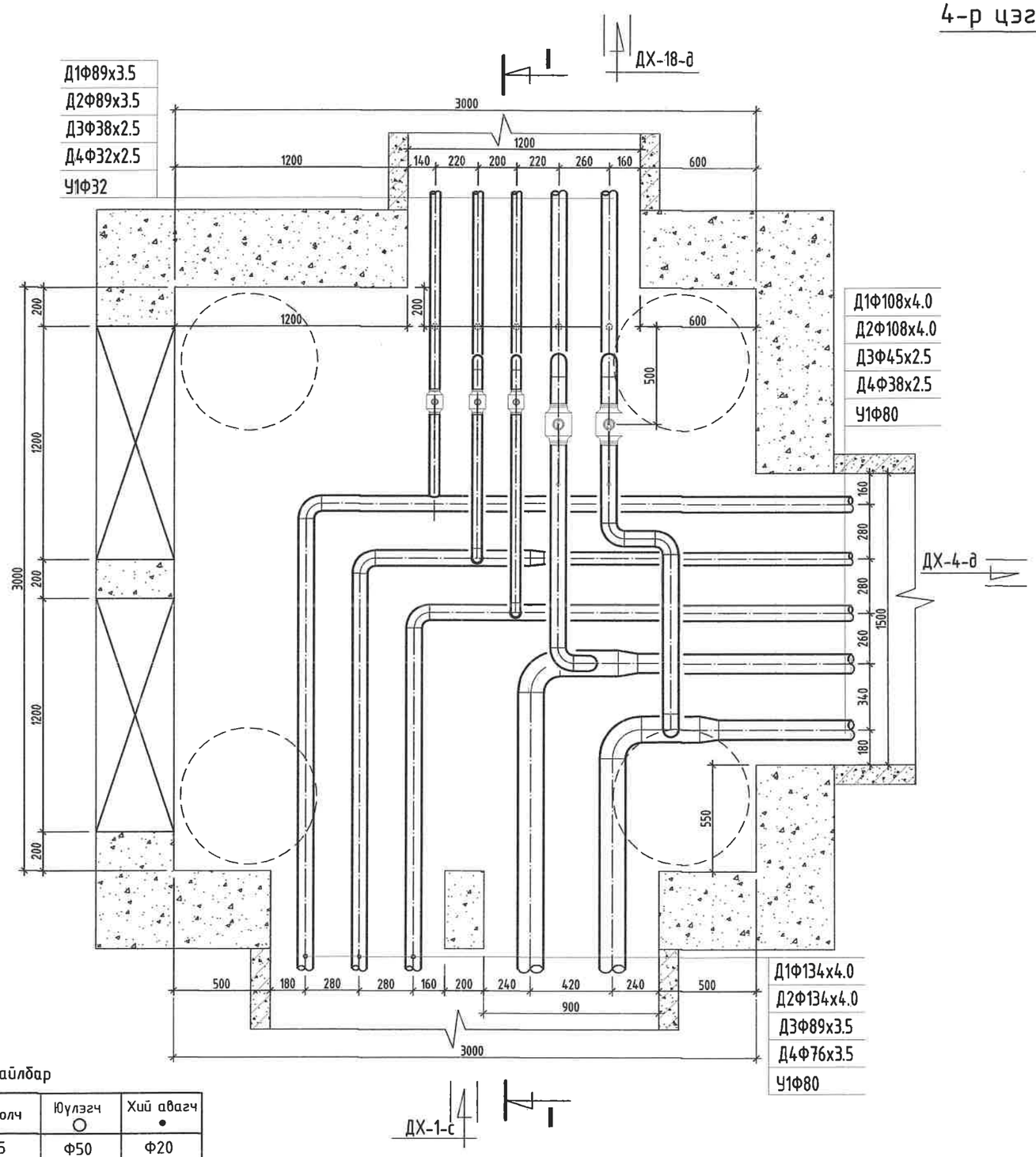

Тайлбар

Хоолойн голч	Юулэгч ○	Хий авагч •
Ф159х4.5	Ф50	Ф20
Ф134х4.0	Ф40	Ф20
Ф108х4.0	Ф40	Ф20
Ф89х3.5	Ф40	Ф20
Ф76х3.0	Ф25	Ф15
Ф57х3.0	Ф25	Ф15
Ф45х2.5	Ф25	Ф15

МАТЕРИАЛЫН ТҮҮВЭР

Д/д	Тэмдэглэгээ	Материалын нэр	Тоо хэмжээ	Нэгж жин /кг/	Хэмжих нэгж
1	T>100°C P>1.6 МПа	Бөмбөлгөн хаалт Ф80мм	2		шир
2	T>100°C P>1.6 МПа	Бөмбөлгөн хаалт Ф32мм/Ф25мм	1/1		шир
3	T>5°C P>1.6 МПа	Бөмбөлгөн хаалт Ф32мм	1		шир
4	15с22нж	Ус буулгах хаалт Ф40/25мм	2/3		шир
5	ГОСТ 10704-91	Ган булан Ф125/80мм	2/9		шир
6	ГОСТ 3262-75	Цайртай ган булан Ф80/70мм	2/1		шир
7	ГОСТ 3262-75	Цайртай ган булан Ф25/20мм	3/3		шир
8	ГОСТ 10704-91	Ган шилжвэр Ф125/100мм	2		шир
9	ГОСТ 3262-75	Цайртай ган шилжвэр Ф80/40мм, Ф70/32мм	1/1		шир
10	ГОСТ 3262-75	Цайртай ган шилжвэр Ф80/40мм	1		шир
11	Хэмжээ 3.0х3.0х1.8h	Худгийн барилга бүтээц	1		шир
12		Даацын ялуу ДЯ-12-12-22	6		шир
13		Даацын ялуу ДЯ-18-12-22	3		шир
		Даацын ялуу ДЯ-22-12-22	3		шир

KINGSEA E&C
Consulting group Co.,Ltd
Хаяг: Улаанбаатар.ХУД.Э-р хороо. Энгельсийн гудамж. 5-р байр Хан-Өргөө оффис, 901 тоот
Утас: 98111987, 77190404

КИНГСИЙ ИНЖЕНЕР ЭНД КОНСТРАКШН"ХХК

Завхан аймаг. Улиастай сум.

2-Р ХЭЛХЭЭНИЙ ГАДНА ДУЛААН ХАНГАМЖИЙН ШУГАМЫН ӨӨРЧЛӨЛТ, ШИНЭЧЛЭЛТ /7-Р УДДТ/

Дулааны худаг-1 Байгуулалт, огтлол 1-1

Инженер		Л.Баасанхүү	Е.Г Шифр: КС 02-32/22	Масштаб:	Огноо: 2022 он
Гүйцэтгэгч		Н.Батдорж	Т.Г Шифр:	Зургийн дугаар: ГДГ-29	Бүх хуудас: 34
Шалгасан		Л.Баасанхүү			

Ує шат: А3

Суулгахийн хэвлэсэн огноо: 2022/11/18

2022/11/18

4-р цэгийн ДХ-1-н Огтлол 1-1. М1:25

ОГТЛОЛ /I-I/

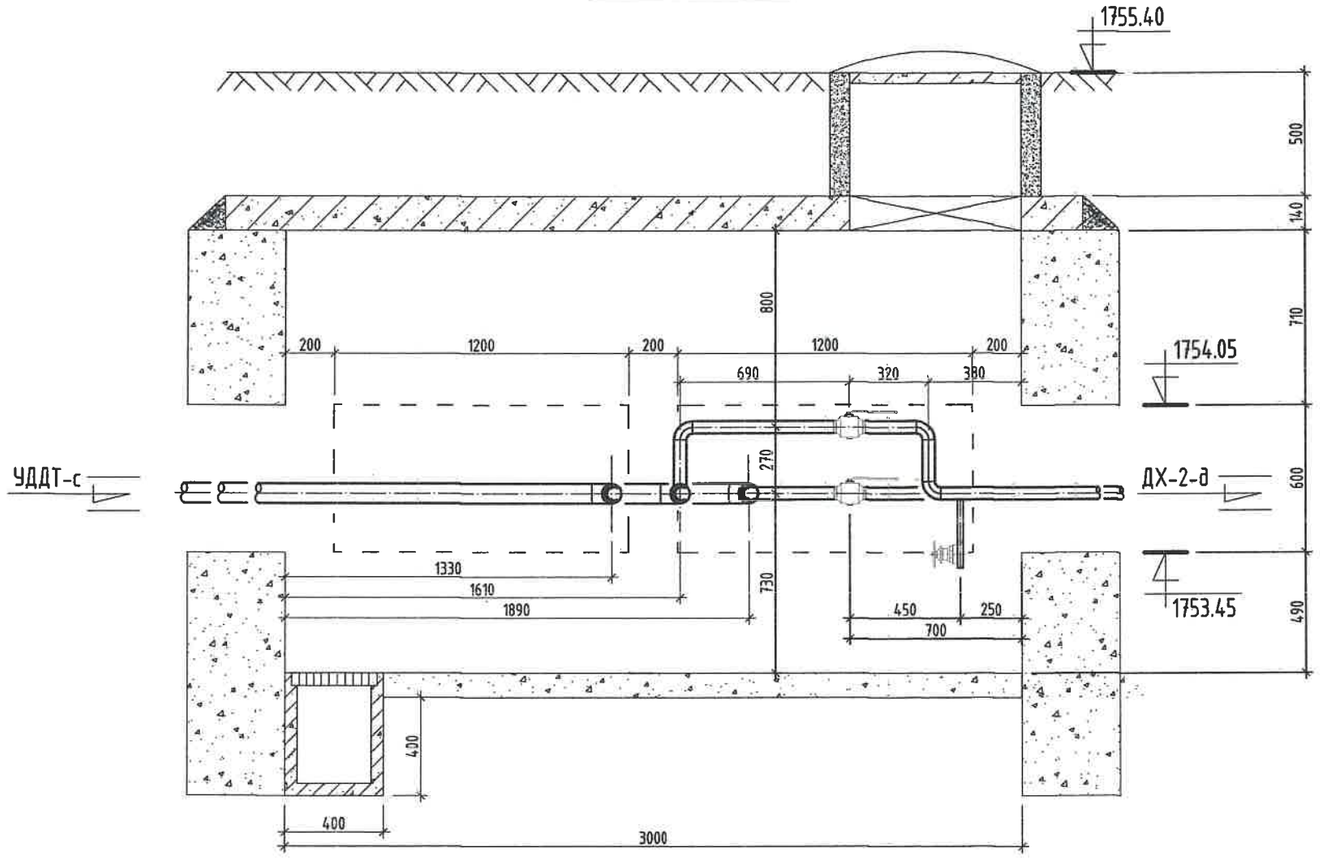

Тайлбар

Хоолойн голч	Юүлэгч ○	Хий дамжуулагч ●
Ф159х4.5	Ф50	Ф20
Ф134х4.0	Ф40	Ф20
Ф108х4.0	Ф40	Ф20
Ф89х3.5	Ф40	Ф20
Ф76х3.0	Ф25	Ф15
Ф57х3.0	Ф25	Ф15
Ф45х2.5	Ф25	Ф15

Суулгачийн хэвлэсэн огноо: 2023/01/27

KINGSEA E&C
Consulting group Co.,Ltd
Хаяг: Улаанбаатар,ХУД 3-р хороо, Энгэльсийн гудамж, 5-р байр Хан-Өргөө оффис, 901 тоот
Утас: 98111987, 77190404
КИНГСИЙ ИНЖЕНЕР ЗӨВ КОНСТРАКШН"ХХК

Завхан аймаг. Улиастай сум.

2-Р ХЭЛХЭЭНИЙ ГАДНА ДУЛААН ХАНГАМЖИЙН ШУГАМЫН ӨӨРЧЛӨЛТ, ШИНЭЧЛЭЛТ /7-Р УДДТ/

Дулааны худаг-1. Огтлол 1-1

Инженер		Л.Баасанхүү	Е.Г Шифр: КС 02-32/22	Масштаб:	Огноо: 2022 он
Гүйцэтгэсэн	И.Баярсайхан	Н.Батдорж	Т.Г Шифр:	Эзэмшлийн дугаар: ГДГ-29а	Бүх хуудас: 34
Шалгасан		Л.Баасанхүү			

Ye шат: А3

2023/01/27

8-рцэгийн ДХ-2-ийн байгуулалт. М1:25

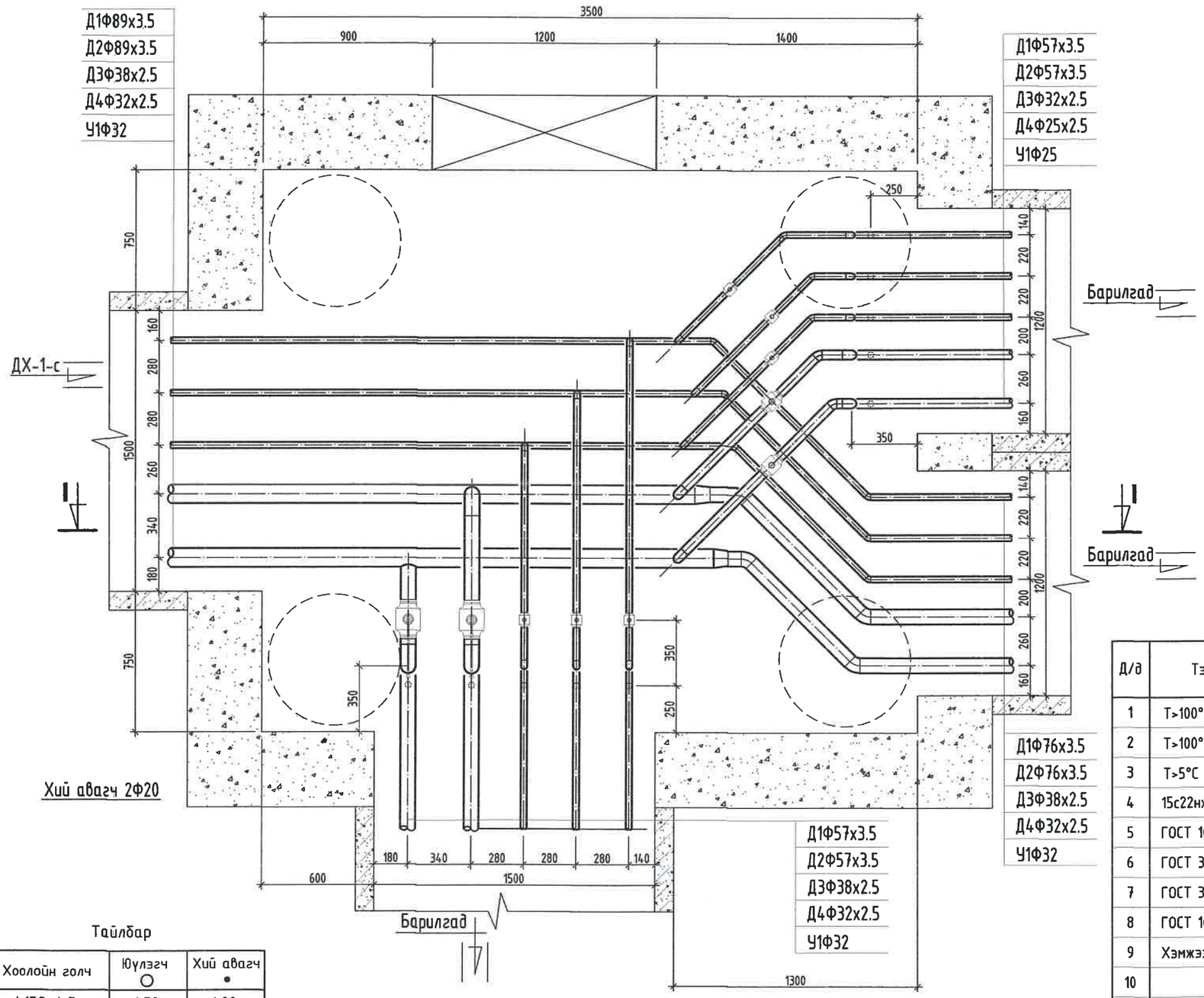

Тайлбар

Хоолойн голч	Юулэгч ○	Хий авагч •
Ф159х4.5	Ф50	Ф20
Ф133х4.0	Ф40	Ф20
Ф108х4.0	Ф40	Ф20
Ф89х3.5	Ф40	Ф20
Ф76х3.0	Ф25	Ф15
Ф57х3.0	Ф25	Ф15
Ф45х2.5	Ф25	Ф15

МАТЕРИАЛЫН ТҮҮВЭР

Д/д	Тэмдэглэгээ	Материалын нэр	Тоо хэмжээ	Нэгж жин /кг/	Хэмжих нэгж
1	Т>100°С Р>1.6 МПа	Бөмбөлгөн хаалт Ф50мм	4		шир
2	Т>100°С Р>1.6 МПа	Бөмбөлгөн хаалт Ф32/Ф25/20мм	1/2/1		шир
3	Т>5°С Р>1.6 МПа	Бөмбөлгөн хаалт Ф32/25мм	1/1		шир
4	15с22нж	Ус буулгах хаалт Ф25/20мм	6/9		шир
5	ГОСТ 10704-91	Ган булан Ф50мм 90^0, Ф70/50мм 45^0	9, 4/2		шир
6	ГОСТ 3262-75	Цайрдсан ган булан Ф32/25/20мм 90^0	6/9/3		шир
7	ГОСТ 3262-75	Цайрдсан ган булан Ф32/25/20мм 45^0	4/6/1		шир
8	ГОСТ 10704-91	Ган шилжвэр Ф80/70мм	2		шир
9	Хэмжээ 3.5х3.0х1.8h	Худгийн барилга бүтээц	1		шир
10		Даацын ялуу ДЯ-18-12-22	9		шир
11		Даацын ялуу ДЯ-22-12-22	6		шир

KINGSEA E&C
Consulting group Co.,Ltd
Хаяг: Улаанбаатар.ХУД.3-р хороо. Энгэльсийн гудамж. 5-р байр Хан-Өргөн оффис, 901 тоот
Утас: 98111987, 77190404
КИНГСИЙ ИНЖЕНЕР ЭНД КОНСТРАКШН"ХХК

Зөвхөн аймаг. Улиастай сум.

2-Р ХЭЛХЭЭНИЙ ГАДНА ДУЛААН ХАНГАМЖИЙН ШУГАМЫН ӨӨРЧЛӨЛТ, ШИНЭЧЛЭЛТ /7-Р УДДТ/

Дулааны худаг-4, Байгуулалт, огтлол 1-1

Инженер		Л.Баасанхүү	ЕГ Шифр: КС 02-32/22	Масштаб:	Огноо: 2022 он
Гүйцэтгэсэн		Н.Батдорж	ТГ Шифр:	Зургийн дугаар: ГДГ-30	Бүх хуудас: 34
Шалгасан		Л.Баасанхүү			

Ye шат: А3

Сүүлчийн хэвлэсэн огноо: 2022/11/18

8-р цэгийн ДХ-2-н Огтлол 1-1. М1:25

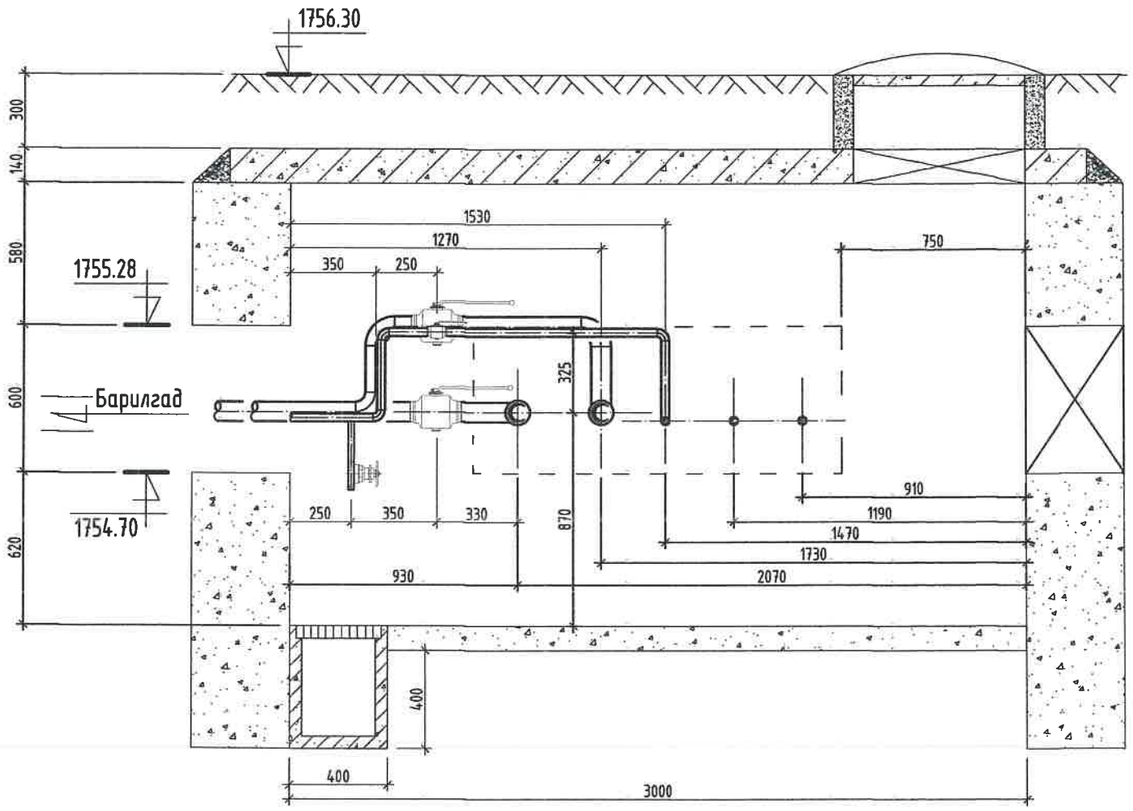

Тайлбар

Хоолойн голч	Юүлэгч ○	Хий авагч •
Ф159х4.5	Ф50	Ф20
Ф134х4.0	Ф40	Ф20
Ф108х4.0	Ф40	Ф20
Ф89х3.5	Ф40	Ф20
Ф76х3.0	Ф25	Ф15
Ф57х3.0	Ф25	Ф15
Ф45х2.5	Ф25	Ф15

KINGSEA E&C
Consulting group Co.,Ltd
Хаяг: Улаанбаатар.ХУД.3-р хороо. Энхэльсийн гудамж. 5-р байр Хан-Өргөө оффис, 901 тоот
Утас: 98111987, 77190404
КИНГСИЙ ИНЖЕНЕР ЗӨВ КОНСТРАКШН"ХХК

Завхан аймаг. Улиастай сум.
2-Р ХЭЛХЭЭНИЙ ГАДНА ДУЛААН ХАНГАМЖИЙН ШҮГАМЫН ӨӨРЧЛӨЛТ, ШИНЭЧЛЭЛТ /7-Р УДДТ/

Дулааны худаг-2. Огтлол 1-1

Инженер		Л.Баасанхүү	Е.Г Шифр: КС 02-32/22	Масштаб:	Огноо: 2022 он
Гүйцэтгэсэн		Н.Батдорж	Т.Г Шифр:	Зургийн дугаар: ГДГ-30а	Бүх хуудас: 34
Шалгасан		Л.Баасанхүү			

Ye шат: АЗ

Суулгалтын хавтасын огноо: 2023/01/27

17-р цэгийн ДХ-3-ийн байгуулалт. М1:25

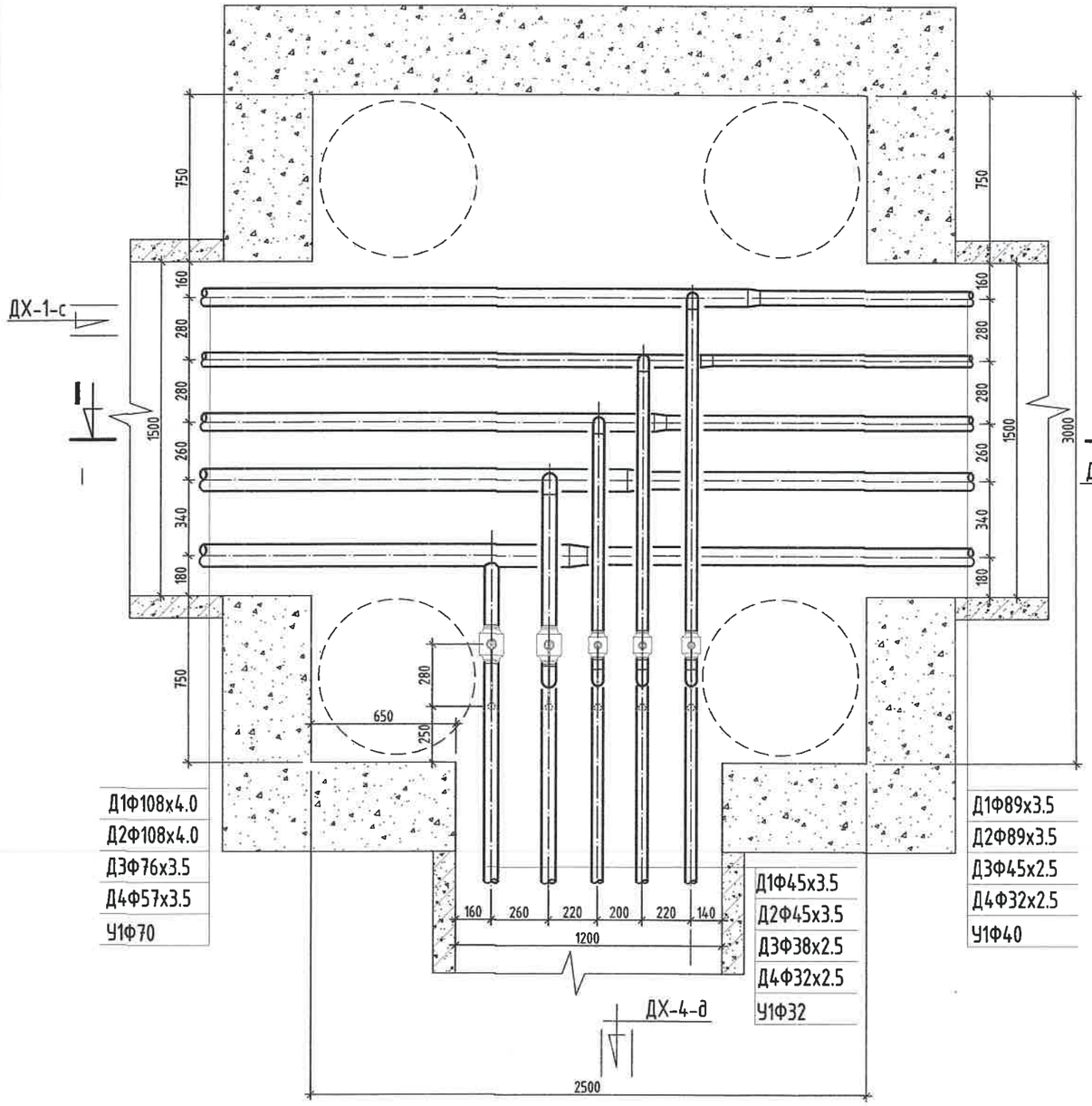

ОГТЛОЛ /I-I/

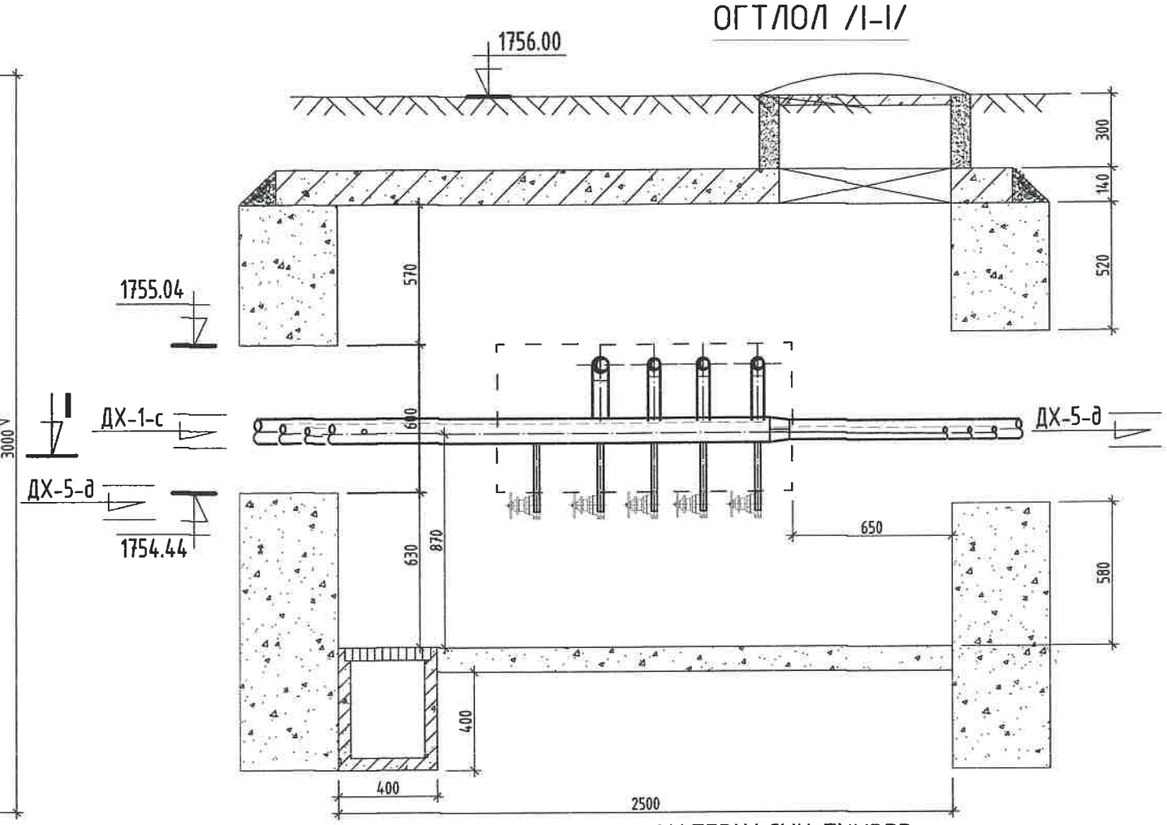

МАТЕРИАЛЫН ТҮҮВЭР

Д/д	Тэмдэглэгээ	Материалын нэр	Тоо хэмжээ	Нэгж жин /кг/	Хэмжих нэгж
1	T>100°C P>1.6 МПа	Бөмбөлгөн хаалт Ф40мм	2		шир
2	T>100°C P>1.6 МПа	Бөмбөлгөн хаалт Ф32мм/Ф25мм	1/1		шир
3	T>5°C P>1.6 МПа	Бөмбөлгөн хаалт Ф32мм	1		шир
4	15с22нж	Ус буулгах хаалт Ф25мм	5		шир
5	ГОСТ 10704-91	Ган булан Ф40мм	3		шир
6	ГОСТ 3262-75	Цайртай ган булан Ф32/25мм	6/3		шир
7	ГОСТ 10704-91	Ган шилжвэр Ф100/80мм	2		шир
8	ГОСТ 3262-75	Цайртай ган шилжвэр Ф70/40мм, Ф50/25мм	1/1		шир
9	ГОСТ 3262-75	Цайртай ган шилжвэр Ф70/40мм	1		шир
10	Хэмжээ 2.5х2.5х1.8h	Худгийн барилга бүтээц	1		шир
11		Даацын ялуу ДЯ-18-12-22	3		шир
12		Даацын ялуу ДЯ-22-12-22	6		шир

Тайлбар

Хоолойн голч	Юүлэгч ○	Хий авагч •
Ф159х4.5	Ф50	Ф20
Ф133х4.0	Ф40	Ф20
Ф108х4.0	Ф40	Ф20
Ф89х3.5	Ф40	Ф20
Ф76х3.0	Ф25	Ф15
Ф57х3.0	Ф25	Ф15
Ф45х2.5	Ф25	Ф15

KINGSEA E&C
Consulting group Co.,Ltd
Хаяг: Улаанбаатар.ХУД.3-р хороо. Энгельсийн гудамж. 5-р байр Хан-Өргөө оффис, 901 тоот
Утас: 98111987, 77190404
КИНГСИЙ ИНЖЕНЕР ЭНД КОНСТРАКШН"ХХК

Завхан аймаг. Улиастай сум.

2-Р ХЭЛХЭЭНИЙ ГАДНА ДУЛААН ХАНГАМЖИЙН ШУГАМЫН ӨӨРЧЛӨЛТ, ШИНЭЧЛЭЛТ /7-Р УДДТ/

Дулааны худаг-3, Байгуулалт, огтлол 1-1

Инженер		Л.Баасанхүү	Е.Г Шифр: КС 02-32/22	Масштаб:	Ye шат: АЗ
Гүйцэтгэсэн		Н.Батдорж	Т.Г Шифр:	Зургийн дугаар: ГДГ-31	Огноо: 2022 он
Шалгасан		Л.Баасанхүү			Бух хуудас: 34

Сүүлийн хэвлэсэн огноо: 2022/11/18

18-р цэгийн ДХ-4-ийн байгуулалт. М1:25

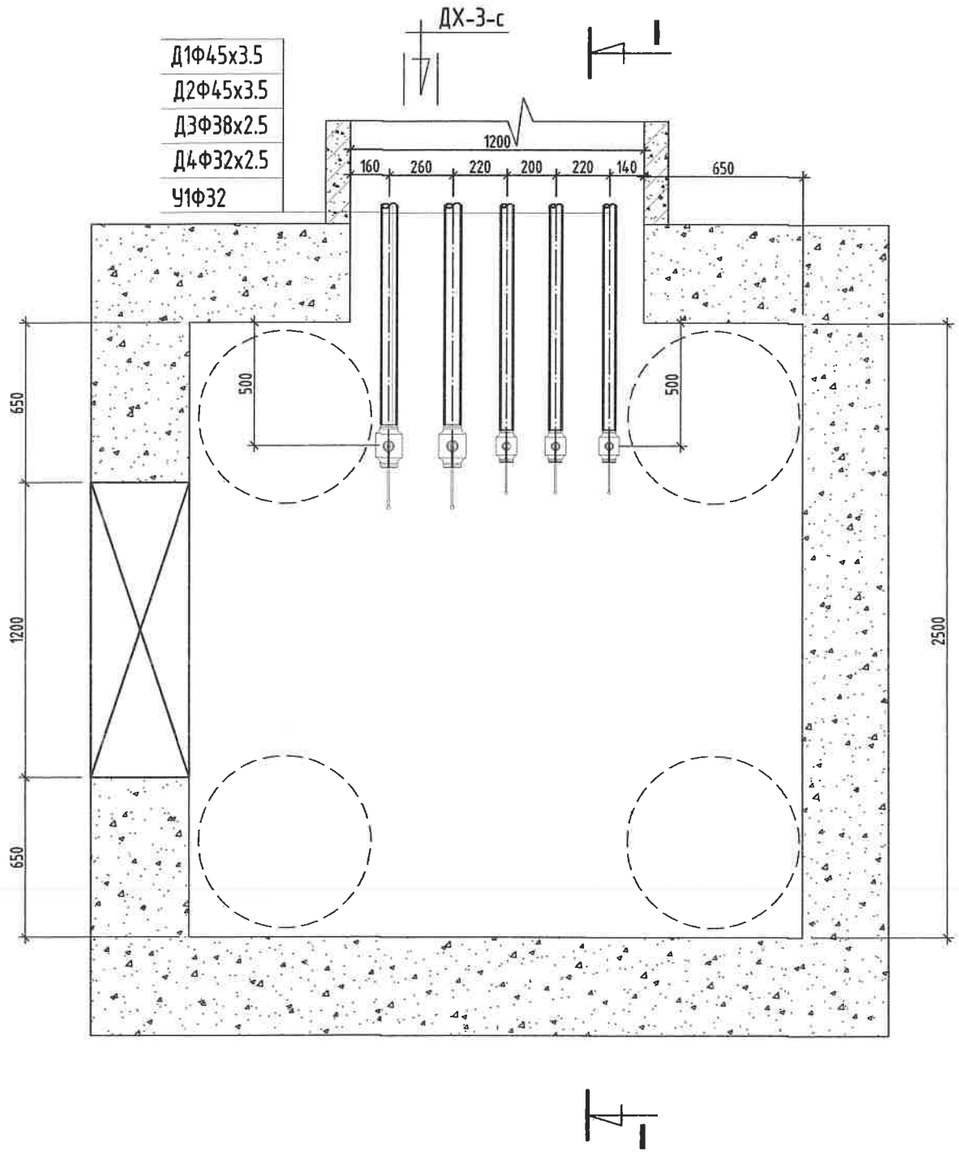

ОГТЛОЛ /I-I/

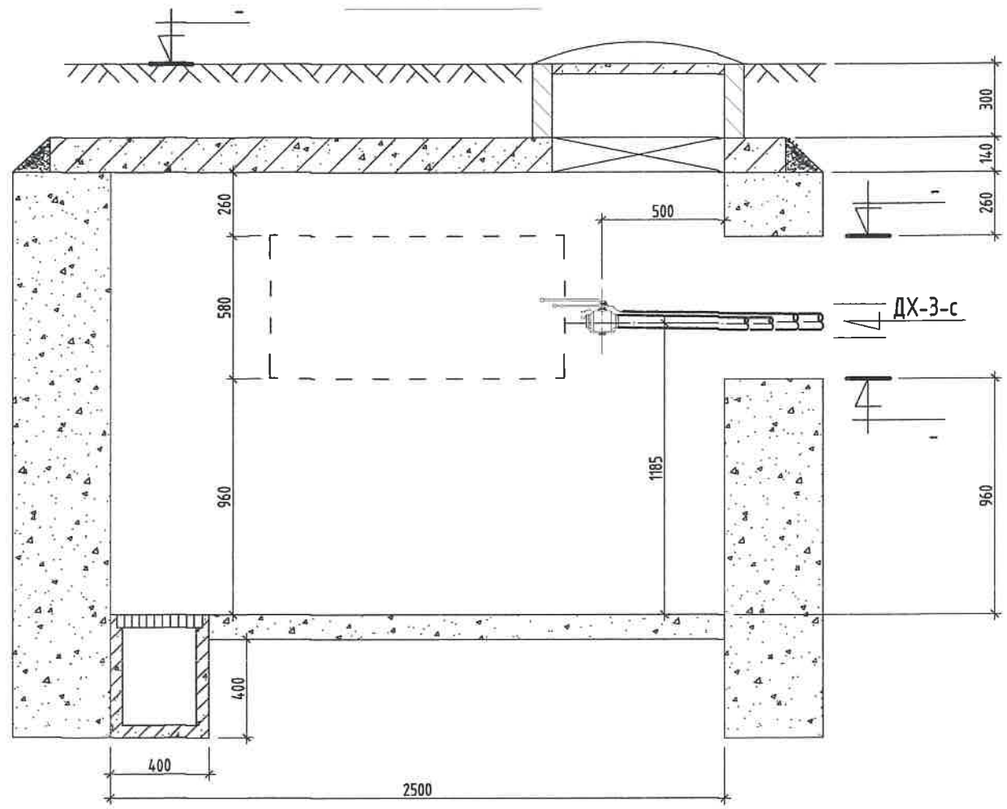

Тайлбар

Хоолойн голч	Юулэгч ○	Хий авагч •
Ф159х4.5	Ф50	Ф20
Ф133х4.0	Ф40	Ф20
Ф108х4.0	Ф40	Ф20
Ф89х3.5	Ф40	Ф20
Ф76х3.0	Ф25	Ф15
Ф57х3.0	Ф25	Ф15
Ф45х2.5	Ф25	Ф15

Д/д	Тэмдэглэгээ	Материалын нэр	Тоо хэмжээ	Нэгж :жин /кг/	Хэмжих нэгж
1	T>100°C P>1.6 МПа	Бөмбөлгөн хаалт Ф40мм	2		шир
2	T>100°C P>1.6 МПа	Бөмбөлгөн хаалт Ф32мм/Ф25мм	1/1		шир
3	T>5°C P>1.6 МПа	Бөмбөлгөн хаалт Ф32мм	1		шир
4	Хэмжээ 2.5х2.5х1.8h	Худгийн барилга бүтээц	1		
5		Даацын ялуу ДЯ-18-12-22	3		

KINGSEA E&C
Consulting group Co.,Ltd
Хаяг: Улаанбаатар,ХУД,3-р хороо, Энгэльсийн гудамж, 5-р байр Хан-Өргөө оффис, 901 тоот
Утас: 98111987, 77190404
КИНГСИЙ ИНЖЕНЕР ЭНД КОНСТРАКШН"ХХК

Завхан аймаг. Улиастай сум.

2-Р ХЭЛХЭЭНИЙ ГАДНА ДУЛААН ХАНГАМЖИЙН ШУГАМЫН ӨӨРЧЛӨЛТ, ШИНЭЧЛЭЛТ /7-Р УДДТ/

Дулааны худаг-4, Байгуулалт, огтлол 1-1

Инженер		Л.Баасанхүү	Е.Г Шифр: КС 02-32/22	Масштаб:	Огноо: 2022 он
Гүйцэтгэгч	И.Баярж.	Н.Батдорж	Т.Г Шифр:	Зургийн дугаар: ГДГ-32	Бүх хуудас: 34
Шалгасан		Л.Баасанхүү			

Ие шат: А3

Сүүлчийн хэвлэсэн огноо: 2022/11/18

18-р цэгийн ДХ-4-н байгуулалт. М1:25

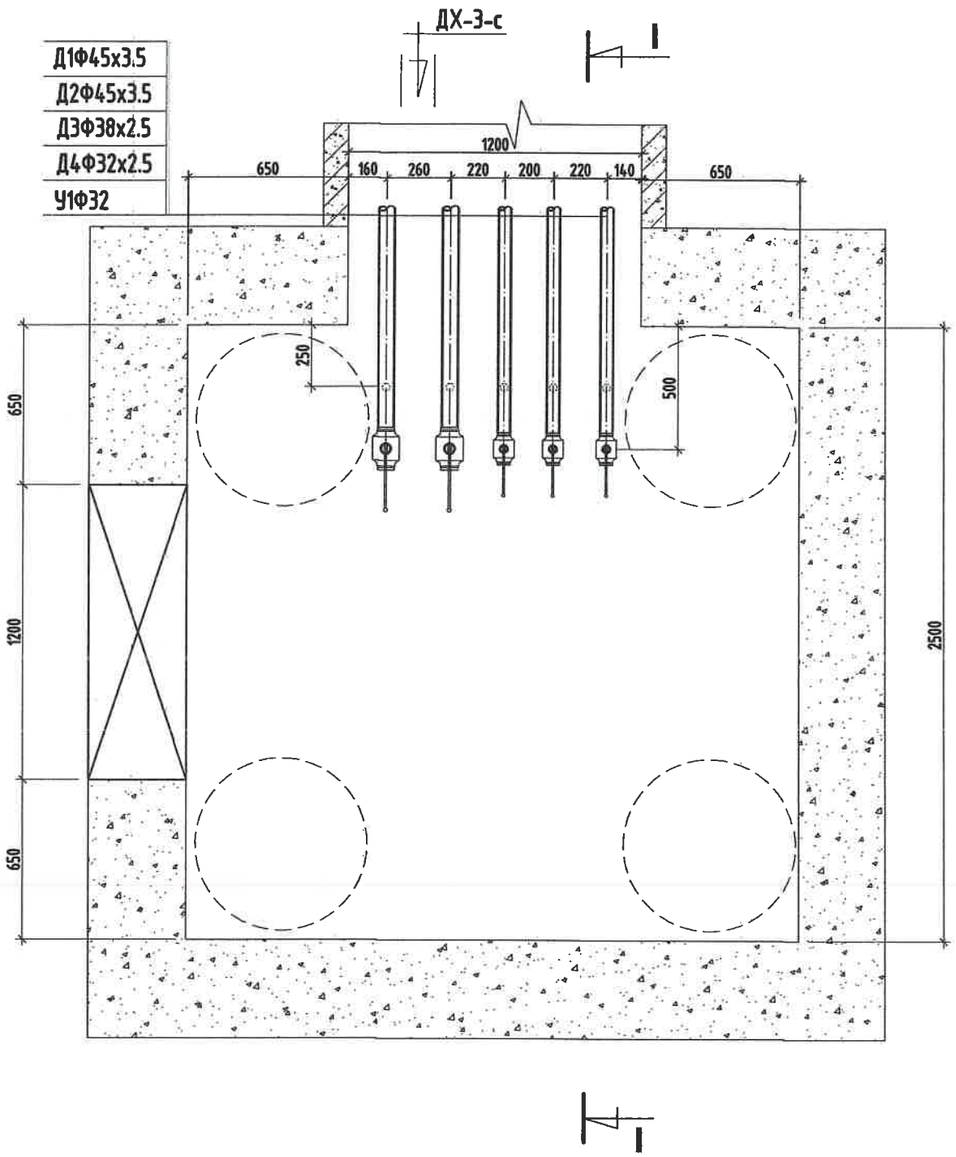

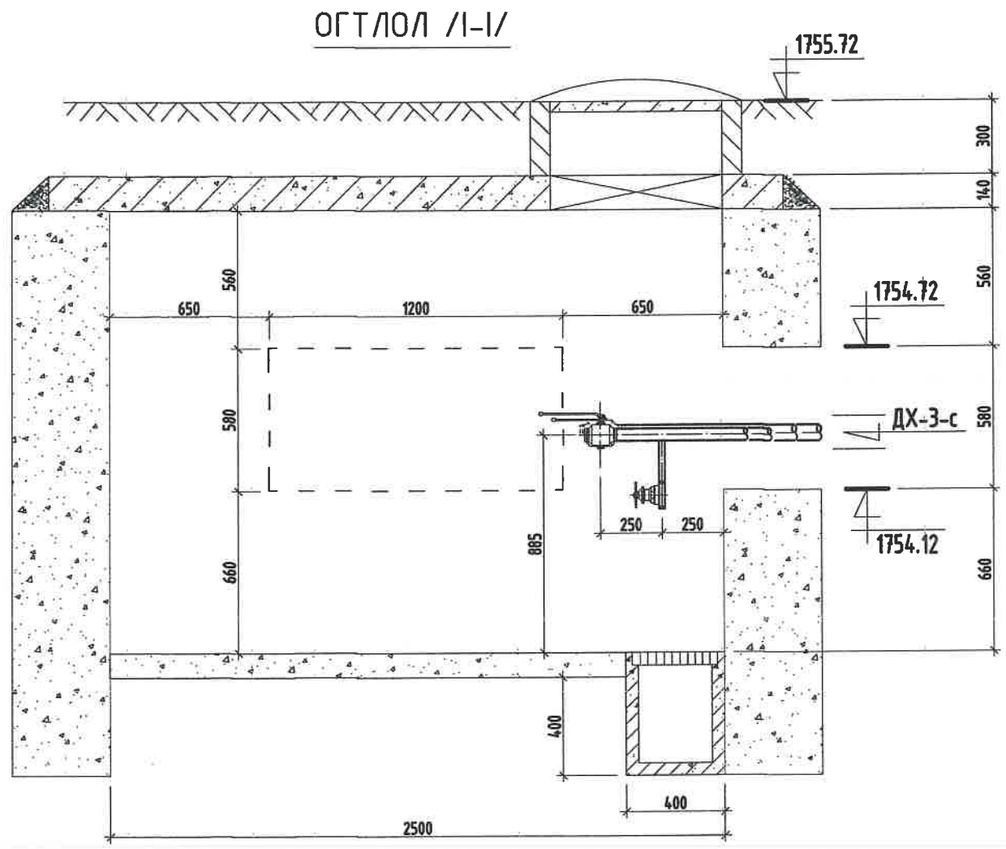

Тайлбар

Хоолойн голч	Юүлэгч ○	Хий дваг ●
Ф159х4.5	Ф50	Ф20
Ф133х4.0	Ф40	Ф20
Ф108х4.0	Ф40	Ф20
Ф89х3.5	Ф40	Ф20
Ф76х3.0	Ф25	Ф15
Ф57х3.0	Ф25	Ф15
Ф45х2.5	Ф25	Ф15

Д/д	Тэмдэглэгээ	Материалын нэр	Тоо хэмжээ	Нэгж жин /кг/	Хэмжих нэгж
1	T>100°C P>1.6 МПа	Бөмбөлгөн хаалт Ф40мм	2		шир
2	T>100°C P>1.6 МПа	Бөмбөлгөн хаалт Ф32мм/Ф25мм	1/1		шир
3	T>5°C P>1.6 МПа	Бөмбөлгөн хаалт Ф32мм	1		шир
4	15с22нж	Ус буулгах хаалт Ф25мм/Ф15мм	2/3		шир
5	Хэмжээ 2.5х2.5х1.8h	Худгийн барилга бүтээц	1		
6		Даацын ялуу ДЯ-18-12-22	3		

KINGSEA E&C
Consulting group Co.,Ltd
Хаяг: Улаанбаатар,ХУД,3-р хороо, Энгэльсийн гудамж, 5-р байр Хан-Өргөө оффис, 901 тоот
Утас: 98111987, 77190444
КИНГСИЙ ИНЖЕНЕР ЭНД КОНСТРАКШН"ХХК

Завхан аймаг. Улиастай сум.

2-Р ХЭЛХЭЭНИЙ ГАДНА ДУЛААН ХАНГАМЖИЙН ШУГАМЫН ӨӨРЧЛӨЛТ, ШИНЭЧЛЭЛТ /7-Р УДДТ/

Дулаани худаг-4, Байгуулалт, огтлол 1-1

Инженер		Л.Баасанхүү	Е.Г Шифр: КС 02-32/22	Масштаб:	Огноо: 2022 он
Гүйцэтгэсэн		Н.Батдорж	Т.Г Шифр:	Зургийн дугаар: ГДГ-32	Бүх хуудас: 34
Шалгасан		Л.Баасанхүү			

Ye шат: А3

Суулгийн хэмжээсэн огноо: 2022/01/27

24-р цэгийн ДХ-5-н байгуулалт. М1:25

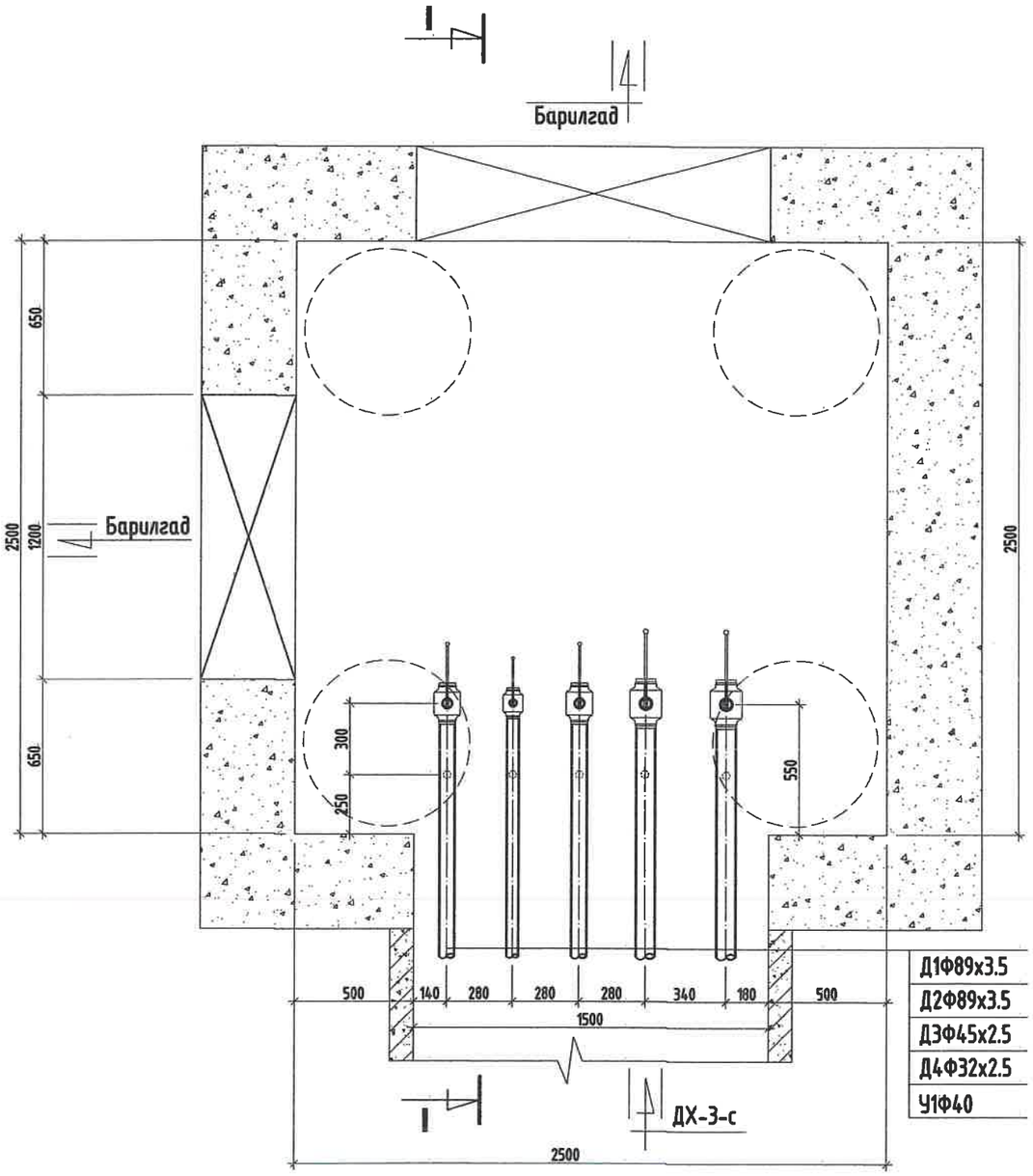

ОГТЛОЛ /I-I/

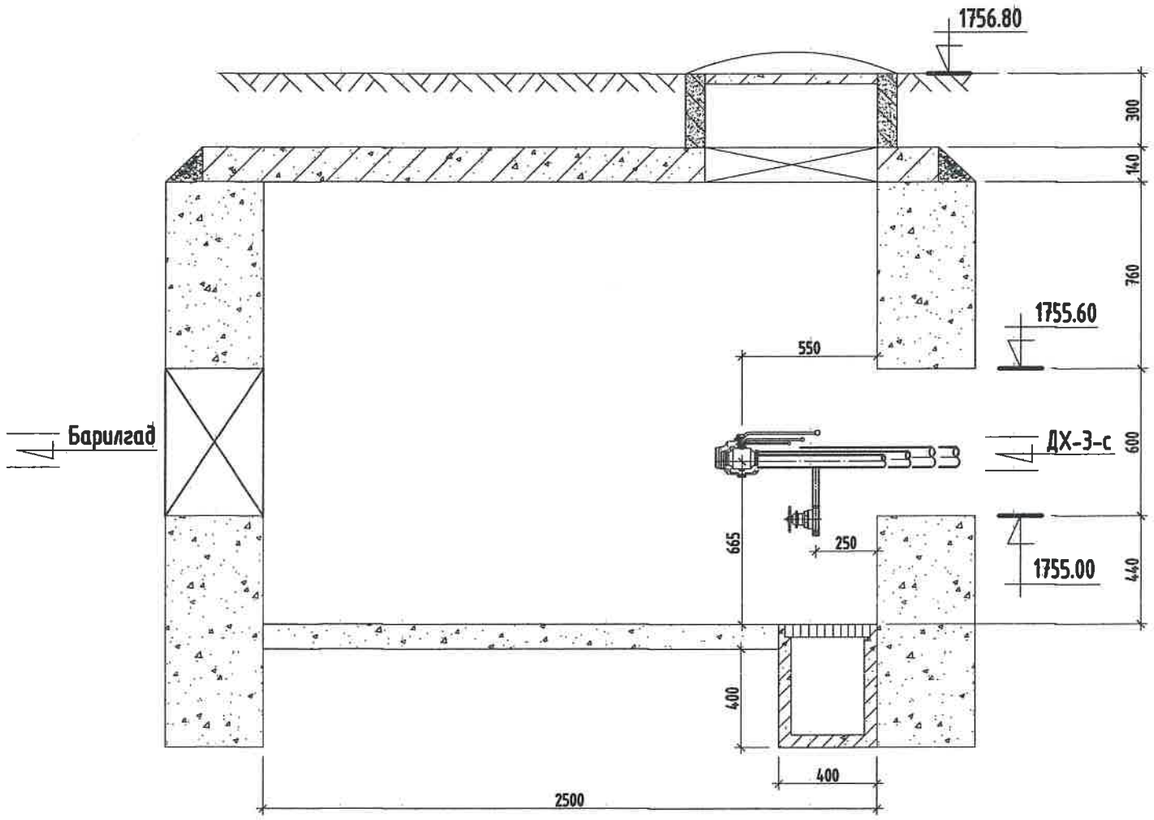

Тайлбар

Хоолойн гөлч	Үүлэгч ○	Хий дваг ●
Ф159х4.5	Ф50	Ф20
Ф133х4.0	Ф40	Ф20
Ф108х4.0	Ф40	Ф20
Ф89х3.5	Ф40	Ф20
Ф76х3.0	Ф25	Ф15
Ф57х3.0	Ф25	Ф15
Ф45х2.5	Ф25	Ф15

Д/д	Тэмдэглэгээ	Материалын нэр	Тоо хэмжээ	Нэгж жин /кг/	Хэмжих нэгж
1	Т>100°С Р>1.6 МПа	Бөмбөлгөн хаалт Ф80мм	2		шир
2	Т>100°С Р>1.6 МПа	Бөмбөлгөн хаалт Ф50мм/Ф40мм	1/1		шир
3	Т>5°С Р>1.6 МПа	Бөмбөлгөн хаалт Ф50мм	1		шир
4	15с22нж	Ус буулгах хаалт Ф40мм/Ф25мм	2/3		шир
5	Хэмжээ 2.5х2.5х1.8h	Худгийн барилга бүтээц	1		
6		Даацын ялуу ДЯ-22-12-22	9		

KINGSEA E&C
Consulting group Co.,Ltd
Хаяг: Улаанбаатар,ХУД,3-р хороо, Эйхэльийн гудамж, 5-р байр Хан-Ордоо оффис, 901 тоот
Утас: 90111987, 77190484
КИНГСИЙ ИНЖЕНЕР ЗНД КОНСТРАКШН"ХХК

Завхан аймаг, Улиастай сум.

2-Р ХЭЛХЭЭНИЙ ГАДНА ДУЛААН ХАНГАМЖИЙН ШҮГАМЫН ӨӨРЧЛӨЛТ, ШИНЭЧЛЭЛТ /7-Р УДДТ/

Дулааны худаг-5, Байгуулалт, огтлол 1-1

Инженер		Л.Баасанхүү	Е.Г Шифр: КС 02-32/22	Масштаб:	Үе шат: А3
Гүйцэтгэсэн	И.Баярж.	Н.Батдорж	Т.Г Шифр:	Эзэмшигчийн дугаар: ГДГ-33	Огноо: 2022 он
Шалгасан		Л.Баасанхүү			Бүх хуудас: 34

Сэдэвчилсэн хэвлэлийн огноо: 2022/01/27

ЮҮЛЭХ ХУДГИЙН БАЙГУУЛАЛТ. М1:25

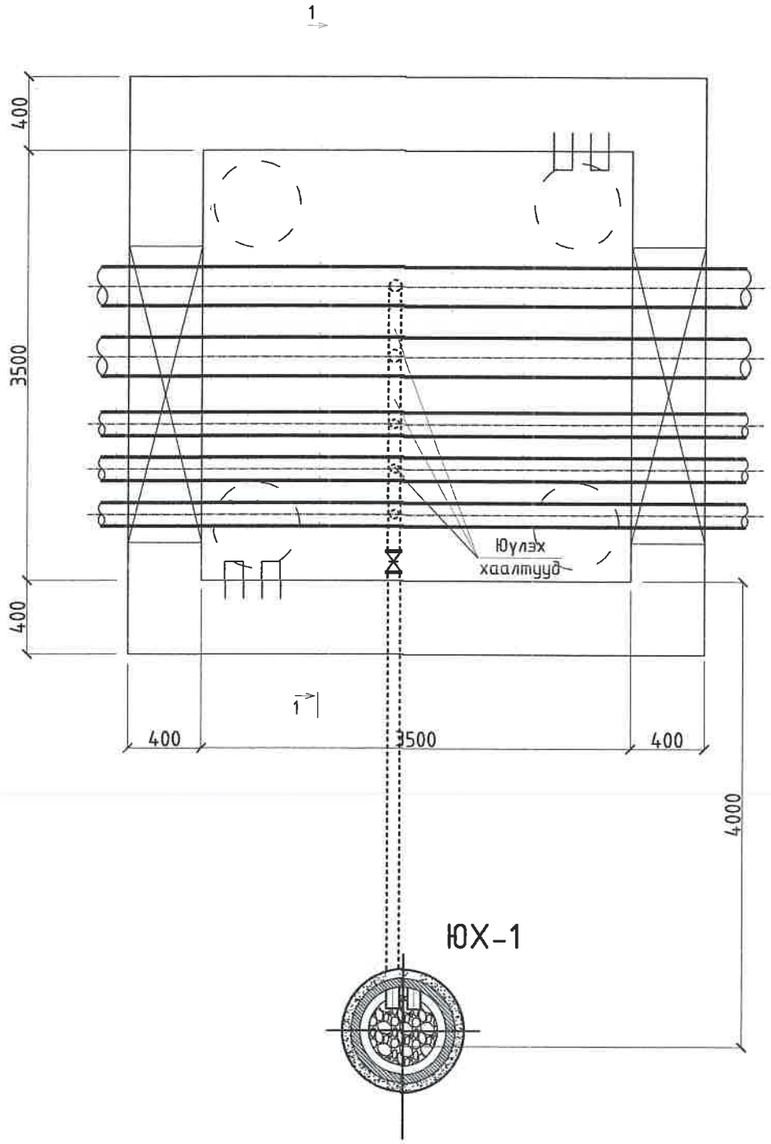

ОГТЛОЛ /I-I/

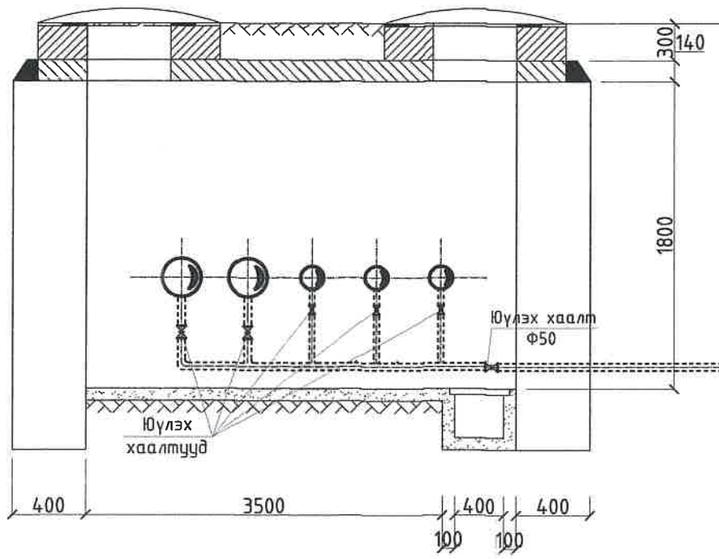

ЮХ-1

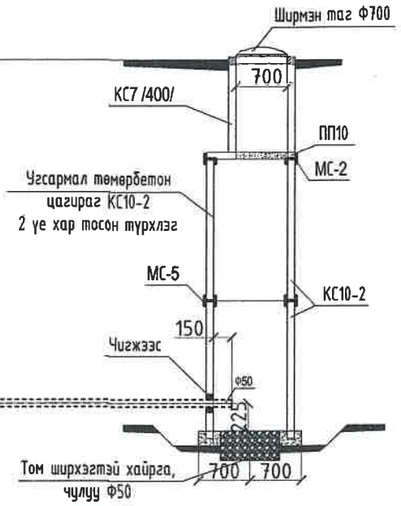

МАТЕРИАЛЫН ТҮҮВЭР /НИЙТ 2ш/

Д/д	Тэмдэглэгээ	Материалын нэр	Тоо хэмжээ	Нэгж жин /кг/	Хэмжих нэгж
1	T>100°C P>1.6 МПа	Юулэх хаалт Ф50мм	1		шир
2	ГОСТ 10704-91	Ган хоолой Ф50мм	5		у/м
3	КС 10-2	Төмөр бетон цагираг Ф1000мм, h=900мм	2		шир
4	ПП 10	Нүхтэй ташуу таг /Нүх Ф700мм/	1		шир
5	КС 7-1	Төмөр бетон цагираг Ф700мм, h=400мм	1		шир
6		Худгийн ширмэн таг Ф700мм	1		шир
7		Худгийн бэхэлгээ төмөр МС-5	4		шир
8		Худгийн бэхэлгээ төмөр МС-2	4		шир
9		Хайрга	0.38		м3
10		Бетон М100	0.2		м3

KINGSEA E&C
Consulting group Co.,Ltd
Хаяг: Улаанбаатар,ХУД.Э-р хороо, Энхгельсийн гудамж, 5-р байр Хан-Өргөө оффис, 901 тоот
Утас: 98111987, 77190404
КИНГСИЙ ИНЖЕНЕР ЭНД КОНСТРАКШН"ХХК

Завхан аймаг, Улиастай сум.

2-Р ХЭЛХЭЭНИЙ ГАДНА ДУЛААН ХАНГАМЖИЙН ШУГАМЫН ӨӨРЧЛӨЛТ, ШИНЭЧЛЭЛТ /7-Р УДДТ/

Юулэх худгийн байгуулалт, огтлол 1-1

Ує шат: АЗ

Инженер		Л.Баасанхүү	Е.Г Шифр: КС 02-32/22	Масштаб: М1:25	Огноо: 2022 он
Гүйцэтгэсэн		Н.Батдорж	Т.Г Шифр:	Зургийн дугаар: ГДГ-34	Бүх хуудас: 34
Шалгасан		Л.Баасанхүү			

Сүүлчийн хэвлэсэн огноо: 2022/11/10