40-Р ЦЭГИЙН ЗӨӨЛӨВЧ-9-Н БАЙГУУЛАЛТ. М1:50

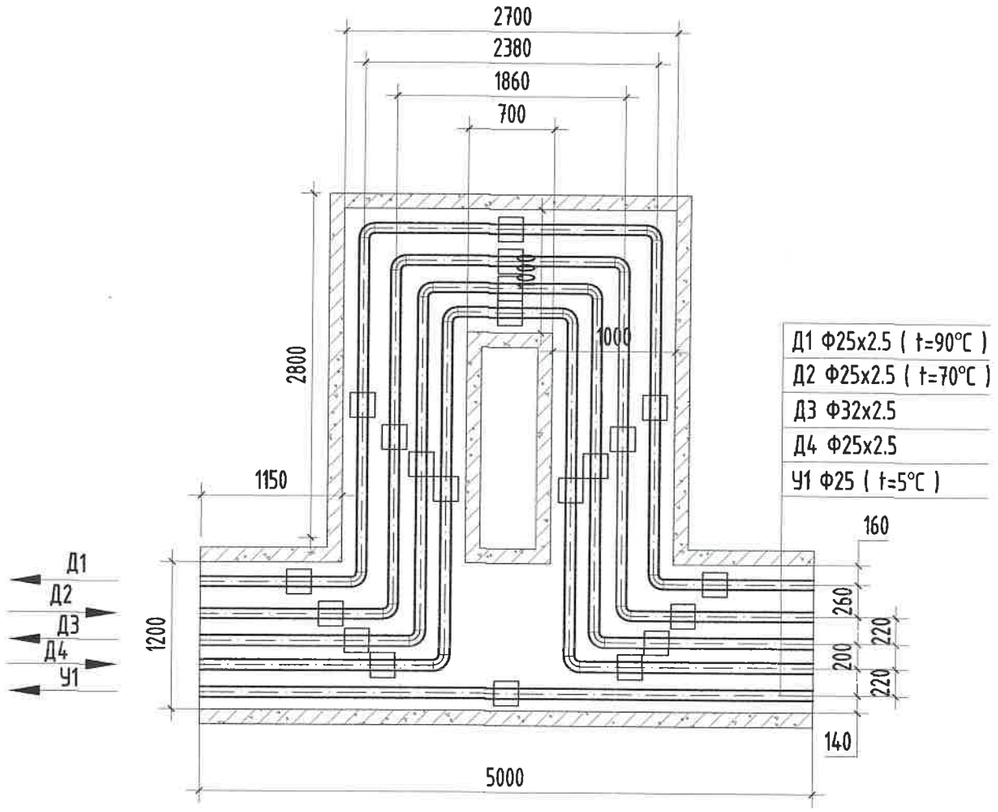

МАТЕРИАЛЫН ТҮҮВЭР

Д/д	Тэмдэглэгээ	Материалын нэр	Тоо хэмжээ	Нэгж жин /кг/	Хэмжих нэгж
	40-р цэг /Зө-9/				
1	ГОСТ 10704-91 Ст20	Ган яндан Ф25х2.5мм	12.0		у/м
2	ГОСТ 3262-75	Ган цайрдсан яндан Ф32х2.5мм	6.0		у/м
3	ГОСТ 3262-75	Ган цайрдсан яндан Ф25х2.5мм	6.0		у/м
4	Пенополиуретан	Хоолойн дулаалга Ф20 δ=50мм	18.0		---"---
5	Пенополиуретан	Хоолойн дулаалга Ф25 δ=50мм	6.0		---"---
6	ГОСТ 17375-83	Ган булан Ф20мм 90°	8		шир
7	ГОСТ 3262-75	Ган цайрдсан булан Ф25мм 90°	4		шир
8	ГОСТ 3262-75	Ган цайрдсан булан Ф20мм 90°	4		шир
9		Зөөлөвчийн ниш 5000х600h	1		---"---
10	Г-991-1 альбом-2 вып-1 л-68 ОП-1	Бетон дэр Ф25 (200х200х90h)	10		---"---
11	Г-991-1 альбом-2 вып-1 л-68 ОП-1	Бетон дэр Ф32, Ф25 (200х200х90h)	10		---"---
12	ГТ17.10-25 Серия В.493-1	Гулсах тулгуур Ф25мм	10		---"---
13	ГТ17.10-32 Серия В.493-1	Гулсах тулгуур Ф32мм, Ф25мм	10		---"---

Сүүлчийн хэвлэсэн огноо: 2022/11/14

KINGSEA E&C
Consulting group Co.,Ltd
Хаяг: Улаанбаатар,ХУД.Э-р хороо.
Энгельсийн гудамж. 5-р байр
Хан-Өргөө оффис, 901 тоот
Утас: 98111987, 77190404
КИНГСИЙ ИНЖЕНЕР
ЭНД КОНСТРАКШН"ХХК

Завхан аймаг. Улиастай сум.
2-Р ХЭЛХЭЭНИЙ ГАДНА ДУЛААН ХАНГАМЖИЙН ШУГАМЫН ӨӨРЧЛӨЛТ, ШИНЭЧЛЭЛТ /6-Р УДДТ/

Зөөлөвч-9					Үе шат: АЗ
Инженер		Л.Баасанхүү	Е.Г Шифр: КС 02-32/22	Масштаб: М1:50	Огноо: 2022 он
Гүйцэтгэсэн		Н.Батдорж	Т.Г Шифр:	Зургийн дугаар: ГДГ-40	Бух хуудас: 84
Шалгасан		Л.Баасанхүү			

2022/11/14

44,54,56-Р ЦЭГИЙН ЗӨӨЛӨВЧ-10,11,12-Н БАЙГУУЛАЛТ. М1:50

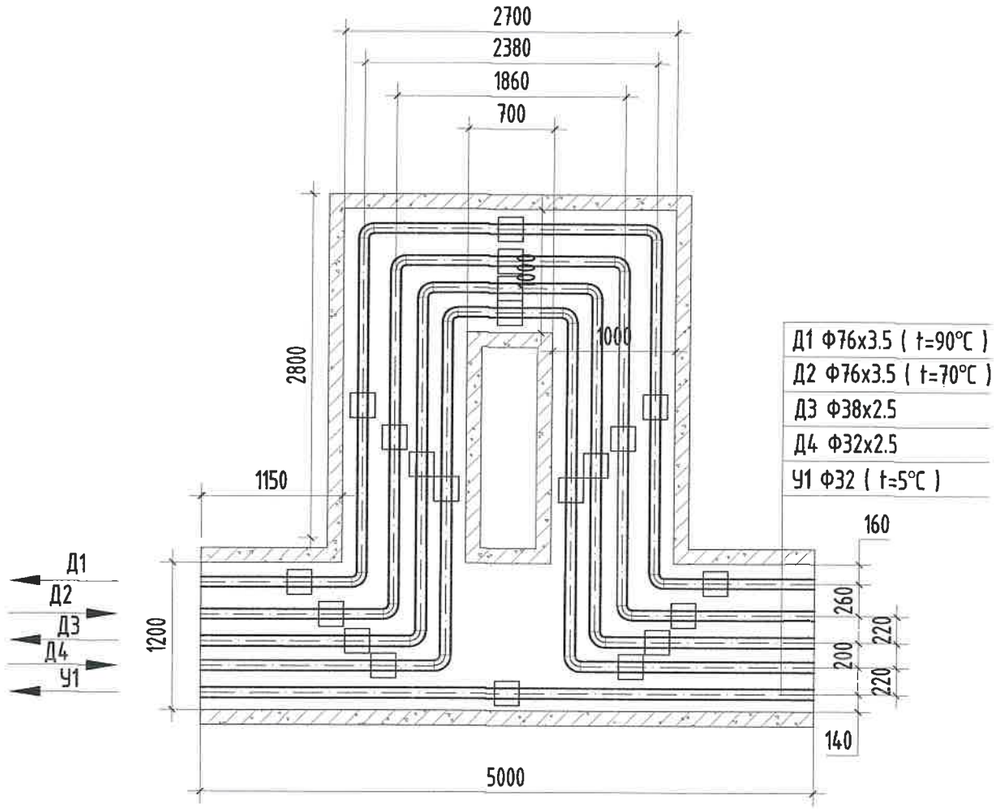

МАТЕРИАЛЫН ТҮҮВЭР

Д/д	Тэмдэглэгээ	Материалын нэр	Тоо хэмжээ	Нэгж жин /кг/	Хэмжих нэгж
44.54.56-р цэг /Зө-10.11.12/					
1	ГОСТ 10704-91 Ст20	Ган яндан Ф76х3.5мм	12.0		у/м
2	ГОСТ 3262-75	Ган цайрдсан яндан Ф38х2.5мм	6.0		у/м
3	ГОСТ 3262-75	Ган цайрдсан яндан Ф32х2.5мм	6.0		у/м
4	Пенополиуретан	Хоолойн дулаалга Ф70 δ=50мм	12.0		---"---
5	Пенополиуретан	Хоолойн дулаалга Ф32 δ=50мм	6.0		---"---
6	Пенополиуретан	Хоолойн дулаалга Ф25 δ=50мм	6.0		---"---
7	ГОСТ 17375-83	Ган булан Ф70мм 90°	8		шир
8	ГОСТ 3262-75	Ган цайрдсан булан Ф32мм 90°	4		шир
9	ГОСТ 3262-75	Ган цайрдсан булан Ф25мм 90°	4		шир
10		Зөөлөвчийн ниш 5000х600h	1		---"---
11	Г-991-1 альбом-2 вып-1 л-68 ОП-1	Бетон дэр Ф70 (200х200х90h)	10		---"---
12	Г-991-1 альбом-2 вып-1 л-68 ОП-1	Бетон дэр Ф32, Ф25 (200х200х90h)	10		---"---
13	ГТ17.10-70 Серия В.493-1	Гулсах тулгуур Ф70мм	10		---"---
14	ГТ17.10-32 Серия В.493-1	Гулсах тулгуур Ф32мм, Ф25мм	10		---"---

Сүүлчийн хэвлэсэн огноо: 2022/11/14

KINGSEA E&C
Consulting group Co.,Ltd
Хаяг: Улаанбаатар,ХУД,3-р хороо.
Энгельсийн гудамж. 5-р байр
Хан-Өргөө оффис, 901 тоот
Утас: 98111987, 77190484
КИНГСИЙ ИНЖЕНЕР ЭНД КОНСТРАКШН"ХХК

Завхан аймаг. Улиастай сум.
2-Р ХЭЛХЭЭНИЙ ГАДНА ДУЛААН ХАНГАМЖИЙН ШУГАМЫН ӨӨРЧЛӨЛТ, ШИНЭЧЛЭЛТ /6-Р УДДТ/

Зөөлөвч-10,11,12					Үе шат: АЗ
Инженер		Л.Баасанхүү	Е.Г Шифр: КС 02-32/22	Масштаб: М1:50	Огноо: 2022 он
Гүйцэтгэсэн		Н.Батдорж	Т.Г Шифр:	Зургийн дугаар: ГДГ-41	Бүх хуудас: 84
Шалгасан		Л.Баасанхүү			

2022/11/14

58-Р ЦЭГИЙН ЗӨӨЛӨВЧ-13-Н БАЙГУУЛАЛТ. М1:50

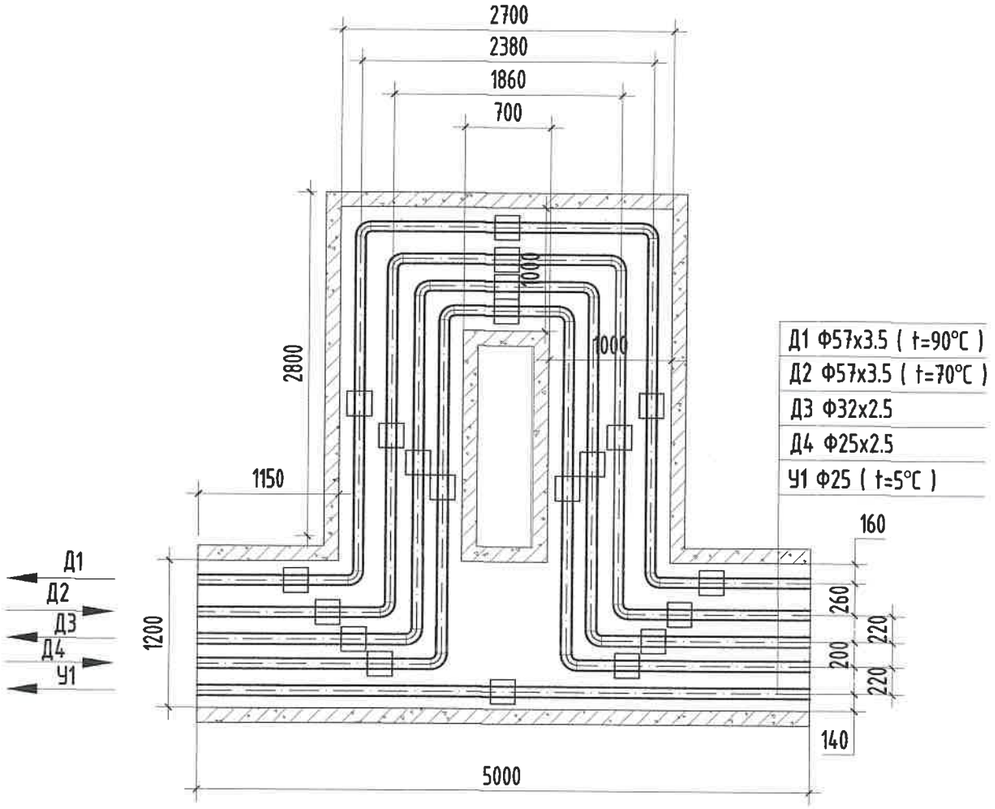

МАТЕРИАЛЫН ТҮҮВЭР

Д/д	Тэмдэглэгээ	Материалын нэр	Тоо хэмжээ	Нэгж жин /кг/	Хэмжих нэгж
58-р цэг /3ө-13/					
1	ГОСТ 10704-91 Ст20	Ган яндан Ф57х3.5мм	12.0		у/м
2	ГОСТ 3262-75	Ган цайрдсан яндан Ф32х2.5мм	6.0		у/м
3	ГОСТ 3262-75	Ган цайрдсан яндан Ф25х2.5мм	6.0		у/м
4	Пенополиуретан	Хоолойн дулаалга Ф50 δ=50мм	12.0		---"---
5	Пенополиуретан	Хоолойн дулаалга Ф25 δ=50мм	6.0		---"---
6	Пенополиуретан	Хоолойн дулаалга Ф20 δ=50мм	6.0		---"---
7	ГОСТ 17375-83	Ган булан Ф50мм 90°	8		шир
8	ГОСТ 3262-75	Ган цайрдсан булан Ф25мм 90°	4		шир
9	ГОСТ 3262-75	Ган цайрдсан булан Ф20мм 90°	4		шир
10		Зөөлөвчийн ниш 5000х600h	1		---"---
11	Г-991-1 альбом-2 вып-1 л-68 ОП-1	Бетон дэр Ф50 (200х200х90h)	10		---"---
12	Г-991-1 альбом-2 вып-1 л-68 ОП-1	Бетон дэр Ф25, Ф20 (200х200х90h)	10		---"---
13	ГТ17.10-50 Серия В.493-1	Гулсах тулгуур Ф50мм	10		---"---
14	ГТ17.10-25 Серия В.493-1	Гулсах тулгуур Ф25мм, Ф20мм	10		---"---

Сунлчийн хэвлэсэн огноо: 2022/11/14

KINGSEA E&C Consulting group Co.,Ltd Хаяг: Улаанбаатар.ХУД.3-р хороо. Энгэльсийн гудамж. 5-р байр Хан-Өргөө оффис, 901 тоот Утас: 98111997, 77190404 КИНГСИЙ ИНЖЕНЕР ЭНД КОНСТРАКШН"ХХК	Завхан аймаг. Улиастай сум. 2-Р ХЭЛХЭЭНИЙ ГАДНА ДУЛААН ХАНГАМЖИЙН ШУГАМЫН ӨӨРЧЛӨЛТ, ШИНЭЧЛЭЛТ /6-Р УДДТ/				
Зөөлөвч-13					Үе шат: АЗ
Инженер		Л.Баасанхүү	Е.Г Шифр: КС 02-32/22	Масштаб: М1:50	Огноо: 2022 он
Гүйцэтгэсэн		Н.Батдорж	Т.Г Шифр:	Зургийн дугаар: ГДГ-42	Бүх хуудас: 84
Шалгасан		Л.Баасанхүү			2022/11/14

66-Р ЦЭГИЙН ЗӨӨЛӨВЧ-15-Н БАЙГУУЛАЛТ. М1:50

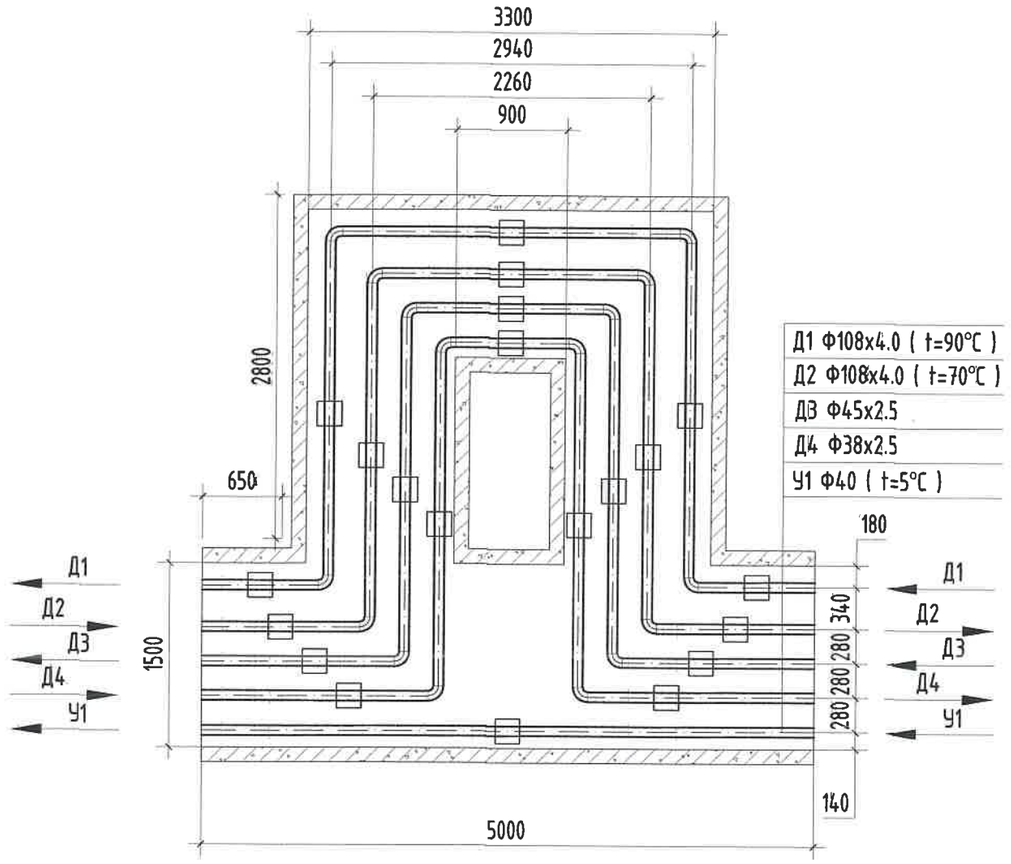

МАТЕРИАЛЫН ТҮҮВЭР

Д/д	Тэмдэглэгээ	Материалын нэр	Тоо хэмжээ	Нэгж жин /кг/	Хэмжих нэгж
66-р цэг /Зө-15/					
1	ГОСТ 10704-91 Ст20	Ган яндан Ф108х4.0мм	12.0		м/м
2	ГОСТ 3262-75	Ган цайрдсан яндан Ф45х2.5мм	6.0		м/м
3	ГОСТ 3262-75	Ган цайрдсан яндан Ф38х2.5мм	6.0		м/м
4	Пенополиуретан	Хоолойн дулаалга Ф100 δ=50мм	12.0		---"---
5	Пенополиуретан	Хоолойн дулаалга Ф40 δ=50мм	6.0		---"---
6	Пенополиуретан	Хоолойн дулаалга Ф32 δ=50мм	6.0		---"---
7	ГОСТ 17375-83	Ган булан Ф100мм 90°	8		ширх
8	ГОСТ 3262-75	Ган цайрдсан булан Ф40мм 90°	4		ширх
9	ГОСТ 3262-75	Ган цайрдсан булан Ф32мм 90°	4		ширх
10		Зөөлөвчийн ниш 1200х610h	1		---"---
11	Г-991-1 альбом-2 вып-1 л-68 ОП-2	Бетон дэр Ф100 (300х200х90h)	10		---"---
12	Г-991-1 альбом-2 вып-1 л-68 ОП-1	Бетон дэр Ф40, Ф32 (200х200х90h)	10		---"---
13	ГТ17.10-100 Серия В.493-1	Гулсах тулгуур Ф100	10		---"---
14	ГТ17.10-40 Серия В.493-1	Гулсах тулгуур Ф40мм, Ф32мм	10		---"---

Сүүлчийн хэвлэсэн огноо: 2023/10/10

KINGSEA E&C
Consulting group Co,Ltd
Хаяг: Улаанбаатар,ХУД.3-р хороо, Энгельсийн гудамж. 5-р байр Хан-Өргөө оффис, 901 тоот
Утас: 98111987, 77190404
КИНГСИЙ ИНЖЕНЕР ЭНД КОНСТРАКШН"ХХК

Завхан аймаг. Улиастай сум.
2-Р ХЭЛХЭЭНИЙ ГАДНА ДУЛААН ХАНГАМЖИЙН ШУГАМЫН ӨӨРЧЛӨЛТ, ШИНЭЧЛЭЛТ /6-Р ДДТ/

Зөөлөвч-14,15					Үе шат:	АЗ
Инженер		Л.Баасанхүү	Е.Г Шифр: КС 02-08/22	Масштаб: М1:50	Огноо:	2022 он
Гүйцэтгэсэн		Н.Батдорж	Т.Г Шифр:	Зургийн дугаар: ГДГ-43	Бүх хуудас:	84
Шалгасан		Л.Баасанхүү				

2023/01/10

75-Р ЦЭГИЙН ЗӨӨЛӨВЧ-16-Н БАЙГУУЛАЛТ. М1:50

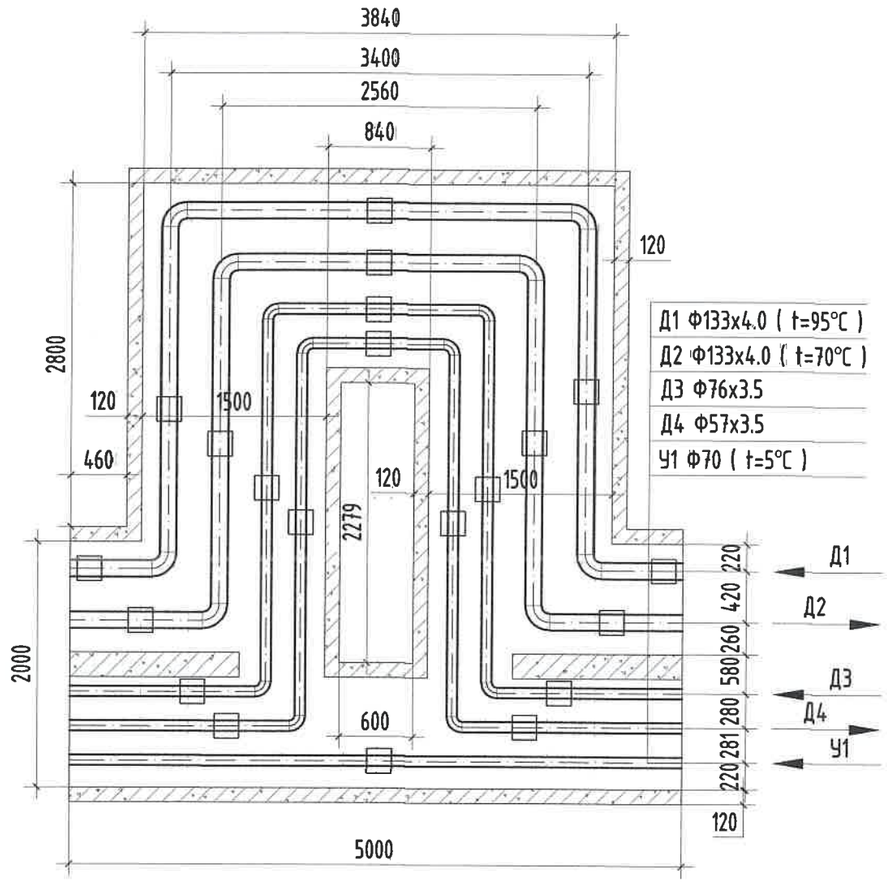

МАТЕРИАЛЫН ТУУВЭР

Д/д	Тэмдэглэгээ	Материалын нэр	Тоо хэмжээ	Нэгж жин /кг/	Хэмжих нэгж
75-р цэг /Зө-16/					
1	ГОСТ 10704-91 Ст20	Ган яндан Ф133х4.0мм	12.0		шугам
2	ГОСТ 3262-75	Ган цайрдсан яндан Ф76х3.5мм	6.0		шугам
3	ГОСТ 3262-75	Ган цайрдсан яндан Ф57х3.5мм	6.0		шугам
4	Пенополиуретан	Хоолойн дулаалга Ф125 δ=50мм	12.0		---"---
5	Пенополиуретан	Хоолойн дулаалга Ф70 δ=50мм	6.0		---"---
6	Пенополиуретан	Хоолойн дулаалга Ф50 δ=50мм	6.0		---"---
7	ГОСТ 17375-83	Ган булан Ф125мм 90°	8		ширхэг
8	ГОСТ 3262-75	Ган цайрдсан булан Ф70мм 90°	4		ширхэг
9	ГОСТ 3262-75	Ган цайрдсан булан Ф50мм 90°	4		ширхэг
10		Зөөлөвчийн ниш 1500х610h	1		---"---
11	Г-991-1 альбом-2 вып-1 л-68 ОП-2	Бетон дэр Ф125 (300х200х90h)	10		---"---
12	Г-991-1 альбом-2 вып-1 л-68 ОП-1	Бетон дэр Ф70, Ф50 (200х200х90h)	10		---"---
13	ГТ17.10-125 Серия В.493-1	Гулсах тулгуур Ф125мм	10		---"---
14	ГТ17.10-70 Серия В.493-1	Гулсах тулгуур Ф70мм, Ф50мм	10		---"---

Сүлгийн хэвлэсэн огноо: 2023/01/10

KINGSEA E&C
Consulting group Co.,Ltd
Хаяг: Улаанбаатар,ХУД,3-р хороо, Энгэльсийн гудамж, 5-р бөөр Хан-Өргөө оффис, 901 тоот
Утас: 98111997, 77190404

КИНГСИЙ ИНЖЕНЕР ЭНД КОНСТРАКШН"ХХК

Завхан аймаг. Улиастай сум.
2-Р ХЭЛХЭЭНИЙ ГАДНА ДУЛААН ХАНГАМЖИЙН ШУГАМЫН ӨӨРЧЛӨЛТ, ШИНЭЧЛЭЛТ /6-Р ДДТ/

Зөөлөвч-16					Үе шат:	АЗ
Инженер		Л.Баасанхүү	Е.Г Шифр: КС 02-08/22	Масштаб: М1:50	Огноо: 2022 он	
Гүйцэтгэсэн		Н.Батдорж				
Шалгасан		Л.Баасанхүү	Т.Г Шифр:	Зургийн дугаар: ГДГ-43а	Бүх хуудас: 84	

2023/01/10

2-Р ЦЭГИЙН ЭРГЭЛТИЙН ӨНЦӨГ-1-Н БАЙГУУЛАЛТ. М1:50

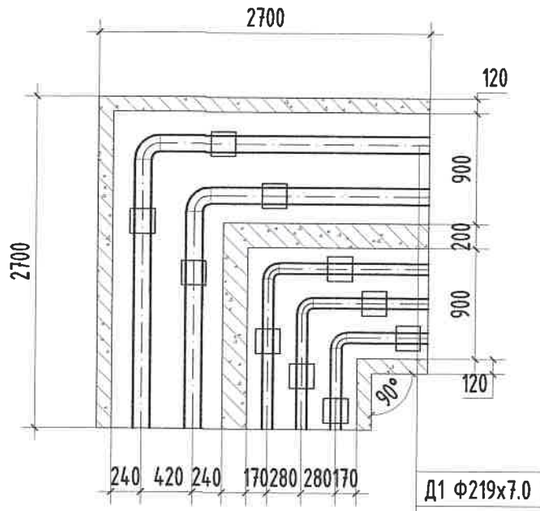

Д1 Ф219х7.0 (t=95°C)
Д2 Ф219х7.0 (t=70°C)
Д3 Ф133х4.0
Д4 Ф108х4.0
У1 Ф125 (t=5°C)

МАТЕРИАЛЫН ТҮҮВЭР

Д/д	Тэмдэглэгээ	Материалын нэр	Тоо хэмжээ	Нэгж жин /кг/	Хэмжих нэгж
2-р цэг /ЭӨ-1/					
1	ГОСТ 10704-91	Ган булан Ф200мм 90°	2		шир
2	ГОСТ 3272-75	Цайрдсан ган булан Ф125мм 90°	2		шир
3	ГОСТ 3272-75	Цайрдсанан булан Ф100мм 90°	1		шир
4	УП-10М Г-991-1 АЛЬ-2 Вып-1 лист-23	Эргэлтийн өнцгийн ниш 900х600h	2		ком
5	Г-991-1 альбом-2 вып-1 л-68 ОП-2	Бетон дэр Ф200 (300х200х90h)	4		шир
6	Г-991-1 альбом-2 вып-1 л-68 ОП-2	Бетон дэр Ф125, Ф100 (300х200х90h)	6		шир
7	ГТ17.10-200 Серия В.493-1	Гулсах тулгуур Ф200мм	4		шир
8	ГТ17.10-125 Серия В.493-1	Гулсах тулгуур Ф125мм, Ф100мм	6		шир

Сүүлчийн хэвлэсэн огноо: 2022/11/14

KINGSEA E&C
Consulting group Co.,Ltd
Хаяг: Улаанбаатар,ХУД.3-р хороо. Энгельсийн гудамж. 5-р байр Хан-Өргөө оффис, 901 тоот
Утас: 98111987, 77190404
КИНГСИЙ ИНЖЕНЕР ЭНД КОНСТРАКШН"ХХК

Завхан аймаг. Улиастай сум.
2-Р ХЭЛХЭЭНИЙ ГАДНА ДУЛААН ХАНГАМЖИЙН ШУГАМЫН ӨӨРЧЛӨЛТ, ШИНЭЧЛЭЛТ /6-Р УДДТ/

Эргэлтийн өнцгийн байгууламт, огтлол				Үе шат: АЗ	
Инженер		Л.Баасанхүү	Е.Г Шифр: КС 02-32/22	Масштаб: М1:50	Огноо: 2022 он
Гүйцэтгэсэн		Н.Батборж			
Шалгасан		Л.Баасанхүү	Т.Г Шифр:	Зургийн дугаар: ГДГ-44	Бүх хуудас: 84

2022/11/14

23-Р ЦЭГИЙН ЭРГЭЛТИЙН ӨНЦӨГ-2-Н БАЙГУУЛАЛТ. М1:50

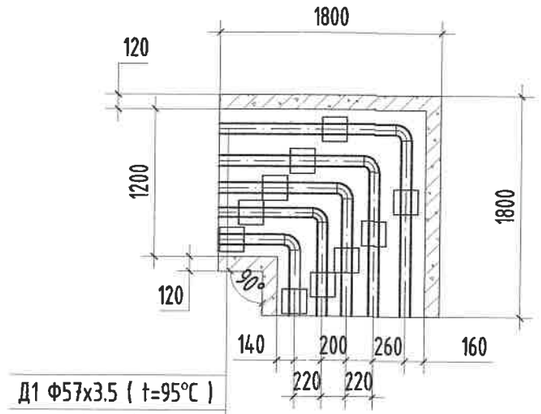

Д1 Ф57х3.5 (t=95°C)
Д2 Ф57х3.5 (t=70°C)
Д3 Ф45х2.5
Д4 Ф38х2.5
У1 Ф40 (t=5°C)

МАТЕРИАЛЫН ТҮҮВЭР

Д/д	Тэмдэглэгээ	Материалын нэр	Тоо хэмжээ	Нэгж жин /кг/	Хэмжих нэгж
23-р цэг /ЭӨ-2/					
1	ГОСТ 10704-91	Ган булан Ф50мм 90°	2		шир
2	ГОСТ 3272-75	Цайрдсан ган булан Ф40мм 90°	2		шир
3	ГОСТ 3272-75	Цайрдсан ган булан Ф32мм 90°	1		шир
4	УП-10М Г-991-1 АЛЬ-2 Вып-1 лист-23	Эргэлтийн өнцгийн ниш 1200х580h	1		ком
5	Г-991-1 альбом-2 вып-1 л-68 ОП-1	Бетон дэр Ф50 (200х200х90h)	4		шир
6	Г-991-1 альбом-2 вып-1 л-68 ОП-1	Бетон дэр Ф40, Ф32 (200х200х90h)	6		шир
7	ГТ17.10-50 Серия В.493-1	Гулсах тулгуур Ф50мм	4		шир
8	ГТ17.10-40 Серия В.493-1	Гулсах тулгуур Ф40мм, Ф32мм	6		шир

Сүүлчийн хэвлэсэн огноо: 2022/11/14

KINGSEA E&C Consulting group Co.,Ltd Хаяг: Улаанбаатар,ХУД.3-р хороо, Энгэльсийн гудамж. 5-р байр Хан-Өргөө оффис, 901 тоот Утас: 98111987, 77190404 КИНГСИЙ ИНЖЕНЕР ЭНД КОНСТРАКШН"ХХК	Завхан аймаг. Улиастай сум. 2-Р ХЭЛХЭЭНИЙ ГАДНА ДУЛААН ХАНГАМЖИЙН ШУГАМЫН ӨӨРЧЛӨЛТ, ШИНЭЧЛЭЛТ /6-Р УДДТ/				
	Эргэлтийн өнцгийн байгууламж, оглол				Үе шат: АЗ
	Инженер	Л.Баасанхүү	Е.Г Шифр: КС 02-32/22	Масштаб: М1:50	Огноо: 2022 он
	Гүйцэтгэсэн	Н.Батдорж			
	Шалгасан	Л.Баасанхүү	Т.Г Шифр:	Зургийн дугаар: ГДГ-45	Бүх хуудас: 84

2022/11/14

24-Р ЦЭГИЙН ЭРГЭЛТИЙН ӨНЦӨГ-3-Н БАЙГУУЛАЛТ. М1:50

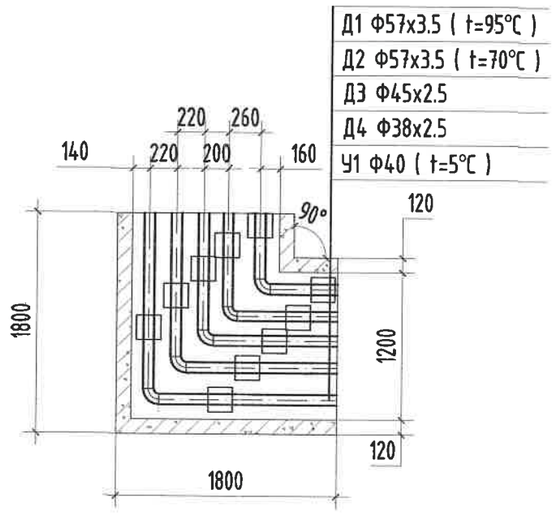

МАТЕРИАЛЫН ТҮҮВЭР

Д/д	Тэмдэглэгээ	Материалын нэр	Тоо хэмжээ	Нэгж жин /кг/	Хэмжих нэгж
24-р цэг /ЭӨ-3/					
1	ГОСТ 10704-91	Ган булан Ф50мм 90°	2		шир
2	ГОСТ 3272-75	Цайрдсан ган булан Ф40мм 90°	2		шир
3	ГОСТ 3272-75	Цайрдсан ган булан Ф32мм 90°	1		шир
4	УП-10М Г-991-1 АЛЬ-2 Вып-1 лист-23	Эргэлтийн өнцгийн ниш 1200х580h	1		ком
5	Г-991-1 альбом-2 вып-1 л-68 ОП-1	Бетон дэр Ф50 (200х200х90h)	4		шир
6	Г-991-1 альбом-2 вып-1 л-68 ОП-1	Бетон дэр Ф40, Ф32 (200х200х90h)	6		шир
7	ГТ17.10-50 Серия В.493-1	Гулсах тулгуур Ф50мм	4		шир
8	ГТ17.10-40 Серия В.493-1	Гулсах тулгуур Ф40мм, Ф32мм	6		шир

Сүүлчийн хэвлэсэн огноо: 2022/11/14

KINGSEA E&C
Consulting group Co.,Ltd
Хаяг: Улаанбаатар,ХУД 3-р хороо, Энгельсийн гудамж. 5-р байр Хан-Өргөө оффис, 901 тоот
Утас: 98111987, 77190404
КИНГСИЙ ИНЖЕНЕР ЭНД КОНСТРАКШН"ХХК

Завхан аймаг. Улиастай сум.

2-Р ХЭЛХЭЭНИЙ ГАДНА ДУЛААН ХАНГАМЖИЙН ШУГАМЫН ӨӨРЧЛӨЛТ, ШИНЭЧЛЭЛТ /6-Р УДДТ/

Зэрэлтийн өнцгийн байгууламж, огтлол

Үе шат: АЗ

Инженер		Л.Баасанхүү	Е.Г Шифр: КС 02-32/22	Масштаб: М1:50	Огноо: 2022 он
Гүйцэтгэсэн		Н.Батдорж	Т.Г Шифр:	Зургийн дугаар: ГДГ-46	Бүх хуудас: 84
Шалгасан		Л.Баасанхүү			

2022/11/14

6-Р ЦЭГИЙН ЭРГЭЛТИЙН ӨНЦӨГ-4-Н БАЙГУУЛАЛТ. М1:50

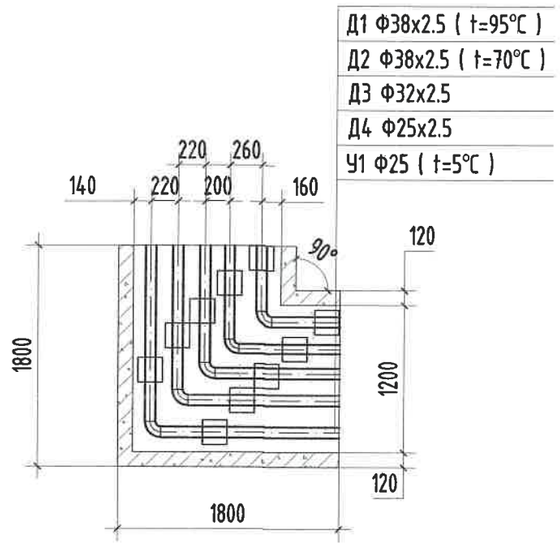

МАТЕРИАЛЫН ТҮҮВЭР

Д/д	Тэмдэглэгээ	Материалын нэр	Тоо хэмжээ	Нэгж жин /кг/	Хэмжих нэгж
6-р цэг /ЭӨ-4/					
1	ГОСТ 10704-91	Ган булан Ф32мм 90°	2		шир
2	ГОСТ 3272-75	Цайрдсан ган булан Ф25мм 90°	2		шир
3	ГОСТ 3272-75	Цайрдсан ган булан Ф20мм 90°	1		шир
4	УП-10М Г-991-1 АЛЬ-2 Вып-1 лист-23	Эргэлтийн өнцгийн ниш 1200х580h	1		ком
5	Г-991-1 альбом-2 вып-1 л-68 ОП-1	Бетон дэр Ф32 (200х200х90h)	4		шир
6	Г-991-1 альбом-2 вып-1 л-68 ОП-1	Бетон дэр Ф25, Ф20 (200х200х90h)	6		шир
7	ГТ17.10-32 Серия В.493-1	Гулсах тулгуур Ф32мм	4		шир
8	ГТ17.10-25 Серия В.493-1	Гулсах тулгуур Ф25мм, Ф20мм	6		шир

Сүүлчийн хэвлэсэн огноо: 2022/11/14

KINGSEA E&C Consulting group Co.,Ltd Хаяг: Улаанбаатар,ХУД.3-р хороо, Энгельсийн гудамж. 5-р байр Хан-Өргөө оффис, 901 тоот Утас: 98111987, 77190404 КИНГСИЙ ИНЖЕНЕР ЭНД КОНСТРАКШН"ХХК	Завхан аймаг. Улиастай сум. 2-Р ХЭЛХЭЭНИЙ ГАДНА ДУЛААН ХАНГАМЖИЙН ШУГАМЫН ӨӨРЧЛӨЛТ, ШИНЭЧЛЭЛТ /6-Р УДДТ/				
	Эргэлтийн өнцгийн байгууламт, агтлол				Үе шат: АЗ
	Инженер		Л.Баасанхүү	Е.Г Шифр: КС 02-32/22	Масштаб: М1:50
	Гүйцэтгэсэн		Н.Батдорж		Огноо: 2022 он
	Шалгасан		Л.Баасанхүү	Т.Г Шифр:	Зургийн дугаар: ГДГ-47
					Бүх хуудас: 84

2022/11/14

14-Р ЦЭГИЙН ЭРГЭЛТИЙН ӨНЦӨГ-5-Н БАЙГУУЛАЛТ. М1:50

Д1 Ф76х3.5 (t=95°C)
Д2 Ф76х3.5 (t=70°C)
Д3 Ф76х3.5
Д4 Ф57х3.5
У1 Ф70 (t=5°C)

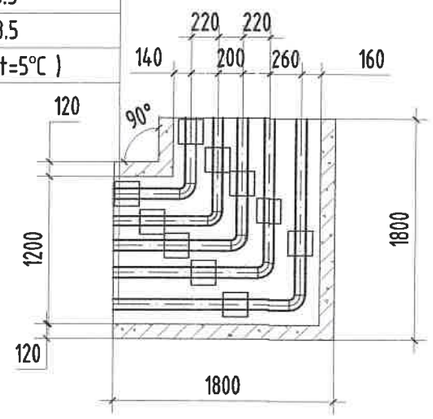

МАТЕРИАЛЫН ТҮҮВЭР

Д/д	Тэмдэглэгээ	Материалын нэр	Тоо хэмжээ	Нэгж жин /кг/	Хэмжих нэгж
14-р цэг /ЭӨ-5/					
1	ГОСТ 10704-91	Ган булан Ф70мм 90°	2		шир
2	ГОСТ 3272-75	Ган цайрдсан булан Ф70мм 90°	2		шир
3	ГОСТ 3272-75	Ган цайрдсан булан Ф50мм 90°	1		шир
4	УП-10М Г-991-1 АЛЬ-2 Вып-1 лист-23	Эргэлтийн өнцгийн ниш 1200х580h	1		ком
5	Г-991-1 альбом-2 вып-1 л-68 ОП-1	Бетон дэр Ф70 (200х200х90h)	8		шир
6	Г-991-1 альбом-2 вып-1 л-68 ОП-1	Бетон дэр Ф50 (200х200х90h)	2		шир
7	ГТ17.10-70 Серия В.493-1	Гулсах тулгуур Ф70мм	8		шир
8	ГТ17.10-50 Серия В.493-1	Гулсах тулгуур Ф50мм	2		шир

Сүүлийн хэвлэсэн огноо: 2022/11/14

KINGSEA E&C
Consulting group Co.,Ltd
Хаяг: Улаанбаатар,ХУД 3-р хороо. Энгельсийн гудамж. 5-р байр Хан-Өргөө оффис, 901 тоот
Утас: 98111987, 77150484
КИНГСИЙ ИНЖЕНЕР ЭНД КОНСТРАКШН"ХХК

Завхан аймаг. Улиастай сум.
2-Р ХЭЛХЭЭНИЙ ГАДНА ДУЛААН ХАНГАМЖИЙН ШУГАМЫН ӨӨРЧЛӨЛТ, ШИНЭЧЛЭЛТ /6-Р УДДТ/

Эрэлтийн өнцгийн байгууламж, оглол				Үе шат: АЗ	
Инженер		Л.Баасанхүү	Е.Г Шифр: КС 02-32/22	Масштаб: М1:50	Огноо: 2022 он
Гүйцэтгэсэн		Н.Батдорж			
Шалгасан		Л.Баасанхүү	Т.Г Шифр:	Зургийн дугаар: ГДГ-48	Бүх хуудас: 84

2022/11/14

18-Р ЦЭГИЙН ЭРГЭЛТИЙН ӨНЦӨГ-6-Н БАЙГУУЛАЛТ. М1:50

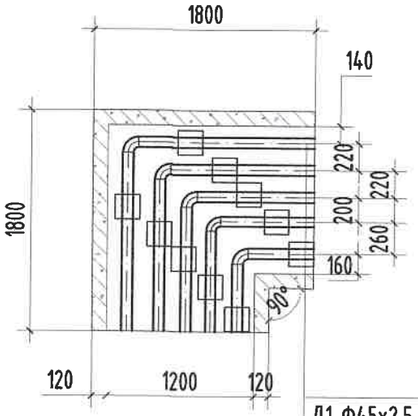

Д1 Ф45х2.5 (t=95°C)
Д2 Ф45х2.5 (t=70°C)
Д3 Ф38х2.5
Д4 Ф32х2.5
У1 Ф32 (t=5°C)

МАТЕРИАЛЫН ТҮҮВЭР

Д/д	Тэмдэглэгээ	Материалын нэр	Тоо хэмжээ	Нэгж жин /кг/	Хэмжих нэгж
18-р цэг /ЭӨ-6/					
1	ГОСТ 10704-91	Ган булан Ф40мм 90°	2		шир
2	ГОСТ 3272-75	Цайрдсан ган булан Ф32мм 90°	2		шир
3	ГОСТ 3272-75	Цайрдсан ган булан Ф25мм 90°	1		шир
4	УП-10М Г-991-1 АЛЬ-2 Вып-1 лист-23	Эргэлтийн өнцгийн ниш 1200х580h	1		ком
5	Г-991-1 альбом-2 вып-1 л-68 ОП-1	Бетон дэр Ф40 (200х200х90h)	4		шир
6	Г-991-1 альбом-2 вып-1 л-68 ОП-1	Бетон дэр Ф32, Ф25 (200х200х90h)	6		шир
7	ГТ17.10-40 Серия В.493-1	Гулсах тулгуур Ф40мм	4		шир
8	ГТ17.10-32 Серия В.493-1	Гулсах тулгуур Ф32мм, Ф25мм	6		шир

KINGSEA E&C Consulting group Co.,Ltd Хаяг: Улаанбаатар.ХУД.3-р хороо. Энгельсийн гудамж. 5-р байр Хан-Өргөө оффис, 901 тоот Утас: 98111987, 77190404 КИНГСИЙ ИНЖЕНЕР ЭНД КОНСТРАКШН"ХХК	Завхан аймаг. Улиастай сум. 2-Р ХЭЛХЭЭНИЙ ГАДНА ДУЛААН ХАНГАМЖИЙН ШУГАМЫН ӨӨРЧЛӨЛТ, ШИНЭЧЛЭЛТ /6-Р УДДТ/				
	Эргэлтийн өнцгийн байгуулалт, огтлол				Үе шат: АЗ
	Инженер	Л.Баасанхүү	Е.Г Шифр: КС 02-32/22	Масштаб: М1:50	Огноо: 2022 он
	Гүйцэтгэсэн	Н.Батдорж	Т.Г Шифр:	Зургийн дугаар: ГДГ-49	Бүх хуудас: 84
	Шалгасан	Л.Баасанхүү			

2022/11/14

Сүүлчийн хэвлэсэн огноо: 2022/11/14

29-Р ЦЭГИЙН ЭРГЭЛТИЙН ӨНЦӨГ-7-Н БАЙГУУЛАЛТ. М1:50

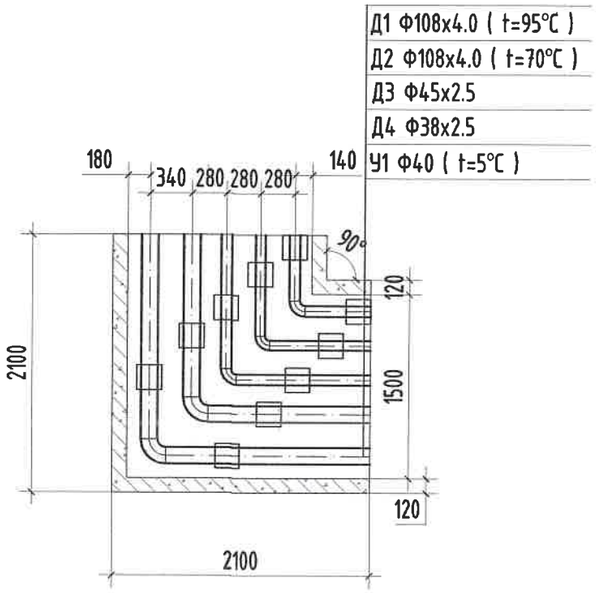

МАТЕРИАЛЫН ТҮҮВЭР

Д/д	Тэмдэглэгээ	Материалын нэр	Тоо хэмжээ	Нэгж жин /кг/	Хэмжих нэгж
29-р цэг /ЭӨ-7/					
1	ГОСТ 10704-91	Ган булан Ф100мм 90°	2		шир
2	ГОСТ 3272-75	Цайрдсан ган булан Ф40мм 90°	2		шир
3	ГОСТ 3272-75	Цайрдсан ган булан Ф32мм 90°	1		шир
4	УП-10М Г-991-1 АЛЬ-2 Вып-1 лист-23	Эргэлтийн өнцгийн ниш 1500х600h	1		ком
5	Г-991-1 альбом-2 вып-1 л-68 ОП-2	Бетон дэр 100 (300х200х90h)	4		шир
6	Г-991-1 альбом-2 вып-1 л-68 ОП-1	Бетон дэр Ф40, Ф32 (200х200х90h)	6		шир
7	ГТ17.10-100 Серия В.493-1	Гулсах тулгуур Ф100мм	4		шир
8	ГТ17.10-40 Серия В.493-1	Гулсах тулгуур Ф40мм, Ф32мм	6		шир

KINGSEA E&C
Consulting group Co.,Ltd
Хаяг: Улаанбаатар.ХУД.3-р хороо.
Энгельсийн гудамж. 5-р байр
Хан-Өргөө оффис, 901 тоот
Утас: 98111987, 77190404
КИНГСИЙ ИНЖЕНЕР
ЭНД КОНСТРАКШН"ХХК

Завхан аймаг. Улиастай сум.
2-Р ХЭЛХЭЭНИЙ ГАДНА ДУЛААН ХАНГАМЖИЙН ШУГАМЫН ӨӨРЧЛӨЛТ, ШИНЭЧЛЭЛТ /6-Р УДДТ/

Эргэлтийн өнцгийн байгуулалт, огтлол					Үе шат: А3
Инженер		Л.Баасанхүү	Е.Г Шифр: КС 02-32/22	Масштаб: М1:50	Огноо: 2022 он
Гүйцэтгэсэн		Н.Батдорж	Т.Г Шифр:	Зургийн дугаар: ГДГ-50	Бүх хуудас: 84
Шалгасан		Л.Баасанхүү			

2022/11/14

Сүүлчийн хэвлэсэн огноо: 2022/11/14

30-Р ЦЭГИЙН ЭРГЭЛТИЙН ӨНЦӨГ-8-Н БАЙГУУЛАЛТ. М1:50

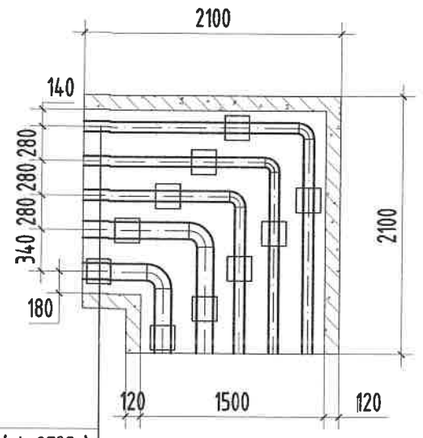

Д1 Ф108х4.0 (t=95°C)	
Д2 Ф108х4.0 (t=70°C)	
Д3 Ф45х2.5	
Д4 Ф38х2.5	
У1 Ф40 (t=5°C)	

МАТЕРИАЛЫН ТҮҮВЭР

Д/д	Тэмдэглэгээ	Материалын нэр	Тоо хэмжээ	Нэгж жин /кг/	Хэмжих нэгж
30-р цэг /ЭӨ-8/					
1	ГОСТ 10704-91	Ган булан Ф100мм 90°	2		шир
2	ГОСТ 3272-75	Цайрдсан ган булан Ф40мм 90°	2		шир
3	ГОСТ 3272-75	Цайрдсан ган булан Ф32мм 90°	1		шир
4	УП-10М Г-991-1 АЛЬ-2 Вып-1 лист-23	Эргэлтийн өнцгийн ниш 1500х600h	1		ком
5	Г-991-1 альбом-2 вып-1 л-68 ОП-2	Бетон дэр Ф100 (300х200х90h)	4		шир
6	Г-991-1 альбом-2 вып-1 л-68 ОП-1	Бетон дэр Ф40, Ф32 (200х200х90h)	6		шир
7	ГТ17.10-100 Серия В.493-1	Гулсах тулгуур Ф100мм	4		шир
8	ГТ17.10-40 Серия В.493-1	Гулсах тулгуур Ф40мм, Ф32мм	6		шир

KINGSEA E&C
Consulting group Co.,Ltd
Хаяг: Улаанбаатар.ХУД.3-р хороо. Энгельсийн гудамж. 5-р байр Хан-Өргөө оффис, 901 тоот
Утас: 98111987, 77190404
КИНГСИЙ ИНЖЕНЕР ЭНД КОНСТРАКШН"ХХК

Завхан аймаг. Улиастай сум.
2-Р ХЭЛХЭЭНИЙ ГАДНА ДУЛААН ХАНГАМЖИЙН ШУГАМЫН ӨӨРЧЛӨЛТ, ШИНЭЧЛЭЛТ /6-Р УДДТ/

Эргэлтийн өнцгийн байгуулалт, огтлол

Инженер		Л.Баасанхүү	Е.Г Шифр: КС 02-32/22	Масштаб: М1:50	Үе шат: АЗ
Гүйцэтгэсэн		Н.Батдорж			Огноо: 2022 он
Шалгасан		Л.Баасанхүү	Т.Г Шифр:	Зургийн дугаар: ГДГ-51	Бүх хуудас: 84

2022/11/14

Сүүлчийн хэвлэсэн огноо: 2022/11/14

32-Р ЦЭГИЙН ЭРГЭЛТИЙН ӨНЦӨГ-9-Н БАЙГУУЛАЛТ. М1:50

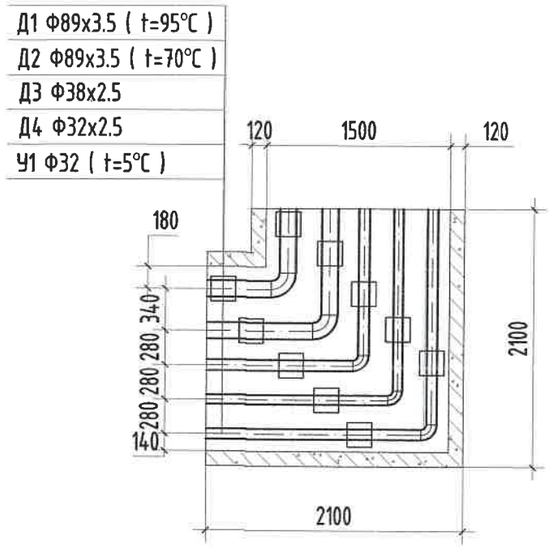

МАТЕРИАЛЫН ТҮҮВЭР

Д/д	Тэмдэглэгээ	Материалын нэр	Тоо хэмжээ	Нэгж жин /кг/	Хэмжих нэгж
32-р цэг /ЭӨ-9/					
1	ГОСТ 10704-91	Ган булан Ф80мм 90°	2		шир
2	ГОСТ 3272-75	Цайрдсан ган булан Ф40мм 90°	2		шир
3	ГОСТ 3272-75	Цайрдсан ган булан Ф32мм 90°	1		шир
4	УП-10М Г-991-1 АЛЬ-2 Вып-1 лист-23	Эргэлтийн өнцгийн ниш 1500х600h	1		ком
5	Г-991-1 альбом-2 вып-1 л-68 ОП-1	Бетон дэр Ф80 (200х200х90h)	4		шир
6	Г-991-1 альбом-2 вып-1 л-68 ОП-1	Бетон дэр Ф32, Ф25 (200х200х90h)	6		шир
7	ГТ17.10-80 Серия В.493-1	Гулсах тулгуур Ф80мм	4		шир
8	ГТ17.10-32 Серия В.493-1	Гулсах тулгуур Ф32мм, Ф25мм	6		шир

Өгүүлийн хэвлэсэн огноо: 2022/11/14

KINGSEA E&C
Consulting group Co.,Ltd
Хаяг: Улаанбаатар,ХУД,3-р хороо, Энхэлсийн гудамж, 5-р байр Хан-Өргөө оффис, 901 тоот
Утас: 98111987, 77190404
КИНГСИЙ ИНЖЕНЕР ЭНД КОНСТРАКШН"ХХК

Завхан аймаг. Улиастай сум.
2-Р ХЭЛХЭЭНИЙ ГАДНА ДУЛААН ХАНГАМЖИЙН ШУГАМЫН ӨӨРЧЛӨЛТ, ШИНЭЧЛЭЛТ /6-Р УДДТ/

Эргэлтийн өнцгийн байгууламж, огтлол				Үе шат: А3	
Инженер		Л.Баасанхүү	Е.Г Шифр: КС 02-32/22	Масштаб: М1:50	Огноо: 2022 он
Гүйцэтгэсэн		Н.Батдорж			
Шалгасан		Л.Баасанхүү	Т.Г Шифр:	Зургийн дугаар: ГДГ-52	Бүх хуудас: 84

2022/11/14

ЗЗ-Р ЦЭГИЙН ЭРГЭЛТИЙН ӨНЦӨГ-10-Н БАЙГУУЛАЛТ. М1:50

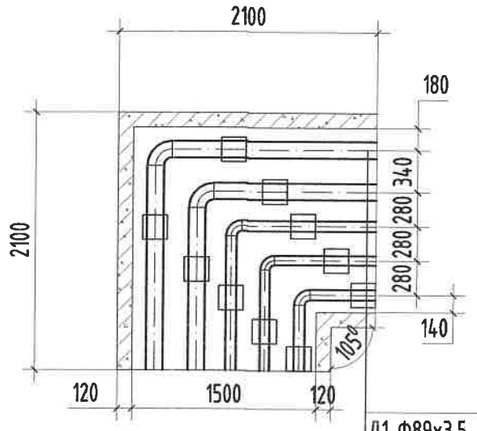

Д1 Ф89х3.5 (t=95°C)
Д2 Ф89х3.5 (t=70°C)
Д3 Ф38х2.5
Д4 Ф32х2.5
У1 Ф32 (t=5°C)

МАТЕРИАЛЫН ТҮҮВЭР

Д/д	Тэмдэглэгээ	Материалын нэр	Тоо хэмжээ	Нэгж жин /кг/	Хэмжих нэгж
ЗЗ-р цэг /ЭӨ-10/					
1	ГОСТ 10704-91	Ган булан Ф80мм 105^0	2		шир
2	ГОСТ 3272-75	Цайрдсан ган булан Ф32мм 105°	2		шир
3	ГОСТ 3272-75	Цайрдсан ган булан Ф25мм 105°	1		шир
4	УП-10М Г-991-1 АЛЬ-2 Вып-1 лист-23	Эргэлтийн өнцгийн ниш 1500х600h	1		ком
5	Г-991-1 альбом-2 вып-1 л-68 ОП-1	Бетон дэр Ф80 (200х200х90h)	4		шир
6	Г-991-1 альбом-2 вып-1 л-68 ОП-1	Бетон дэр Ф32, Ф25 (200х200х90h)	6		шир
7	ГТ17.10-80 Серия В.493-1	Гулсах тулгуур Ф80мм	4		шир
8	ГТ17.10-32 Серия В.493-1	Гулсах тулгуур Ф32мм, Ф25мм	6		шир

Сүүлчийн хэвлэсэн огноо: 2022/11/14

KINGSEA E&C Consulting group Co.,Ltd Хаяг: Улаанбаатар.ХУД.З-р хороо. Энгэльсийн гудамж. 5-р байр Хан-Өргөө оффис, 901 тоот Утас: 98111987, 77190404 КИНГСИЙ ИНЖЕНЕР ЭНД КОНСТРАКШН"ХХК	Завхан аймаг. Улиастай сум. 2-Р ХЭЛХЭЭНИЙ ГАДНА ДУЛААН ХАНГАМЖИЙН ШУГАМЫН ӨӨРЧЛӨЛТ, ШИНЭЧЛЭЛТ /6-Р УДДТ/				
Эргэлтийн өнцгийн байгууламж, огтлол					Ye шат: АЗ
Инженер		Л.Баасанхүү	Е.Г Шифр: КС 02-32/22	Масштаб: М1:50	Огноо: 2022 он
Гүйцэтгэсэн		Н.Батдорж			
Шалгасан		Л.Баасанхүү	Т.Г Шифр:	Зургийн дугаар: ГДГ-53	Бүх хуудас: 84

2022/11/14

48-Р ЦЭГИЙН ЭРГЭЛТИЙН ӨНЦӨГ-11-Н БАЙГУУЛАЛТ. М1:50

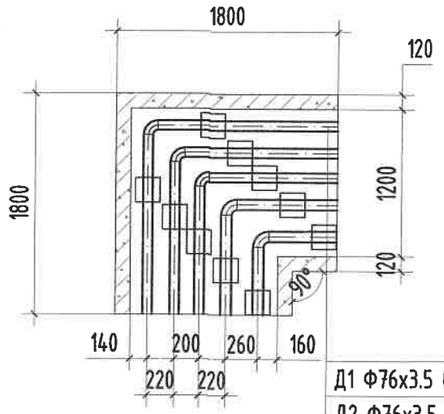

Д1 Ф76х3.5 (t=95°C)
Д2 Ф76х3.5 (t=70°C)
Д3 Ф38х2.5
Д4 Ф32х2.5
У1 Ф32 (t=5°C)

Д/д	Тэмдэглэгээ	Материалын нэр	Тоо хэмжээ	Нэгж жин /кг/	Хэмжих нэгж
48-р цэг /ЭӨ-11/					
1	ГОСТ 10704-91	Ган булан Ф70мм 90°	2		шир
2	ГОСТ 3272-75	Цайрдсан ган булан Ф32мм 90°	2		шир
3	ГОСТ 3272-75	Цайрдсан ган булан Ф25мм 90°	1		шир
4	УП-10М Г-991-1 АЛЬ-2 Вып-1 лист-23	Эргэлтийн өнцгийн ниш 1200х600h	1		ком
5	Г-991-1 альбом-2 вып-1 л-68 ОП-1	Бетон дэр Ф70 (200х200х90h)	4		шир
6	Г-991-1 альбом-2 вып-1 л-68 ОП-1	Бетон дэр Ф32, Ф25 (200х200х90h)	6		шир
7	ГТ17.10-70 Серия В.493-1	Гулсах тулгуур Ф70мм	4		шир
8	ГТ17.10-32 Серия В.493-1	Гулсах тулгуур Ф32мм, Ф25мм	6		шир

KINGSEA E&C
Consulting group Co.,Ltd
Хаяг: Улаанбаатар.ХУД.3-р хороо.
Энгельсийн гудамж. 5-р байр
Хан-Өргөө оффис, 901 тоот
Утас: 98111987, 77190444
КИНГСИЙ ИНЖЕНЕР
ЭНД КОНСТРАКШН"ХХК

Завхан аймаг. Улиастай сум.
2-Р ХЭЛХЭЭНИЙ ГАДНА ДУЛААН ХАНГАМЖИЙН ШУГАМЫН ӨӨРЧЛӨЛТ, ШИНЭЧЛЭЛТ /6-Р УДДТ/

Эргэлтийн өнцгийн байгуулалт, огтлол					Үе шат: А3
Инженер		Л.Баасанхүү	Е.Г Шифр: КС 02-32/22	Масштаб: М1:50	Огноо: 2022 он
Гүйцэтгэсэн		Н.Батдорж	Т.Г Шифр:	Зургийн дугаар: ГДГ-54	Бүх хуудас: 84
Шалгасан		Л.Баасанхүү			

2022/11/14

Сүүлчийн хэвлэсэн огноо: 2022/11/14

50-Р ЦЭГИЙН ЭРГЭЛТИЙН ӨНЦӨГ-12-Н БАЙГУУЛАЛТ. М1:50

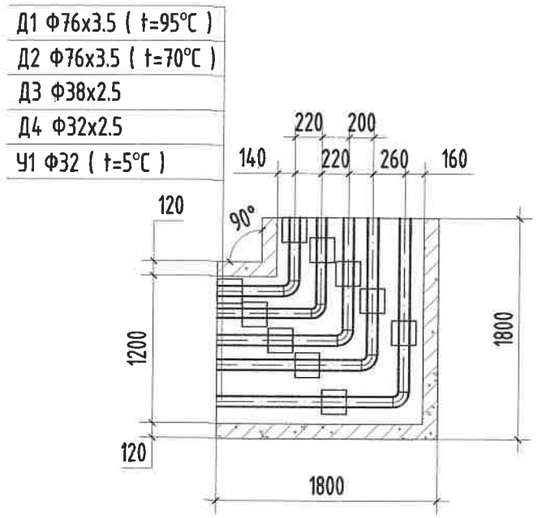

Д/д	Тэмдэглэгээ	Материалын нэр	Тоо хэмжээ	Нэгж жин /кг/	Хэмжих нэгж
50-р цэг /ЭӨ-12/					
1	ГОСТ 10704-91	Ган булан Ф70мм 90°	2		шир
2	ГОСТ 3272-75	Цайрдсан ган булан Ф32мм 90°	2		шир
3	ГОСТ 3272-75	Цайрдсан ган булан Ф25мм 90°	1		шир
4	УП-10М Г-991-1 АЛЬ-2 Вып-1 лист-23	Эргэлтийн өнцгийн ниш 1200х600h	1		ком
5	Г-991-1 альбом-2 вып-1 л-68 ОП-1	Бетон дэр Ф70 (200х200х90h)	4		шир
6	Г-991-1 альбом-2 вып-1 л-68 ОП-1	Бетон дэр Ф32, Ф25 (200х200х90h)	6		шир
7	ГТ17.10-70 Серия В.493-1	Гулсах тулгуур Ф70мм	4		шир
8	ГТ17.10-32 Серия В.493-1	Гулсах тулгуур Ф32мм, Ф25мм	6		шир

KINGSEA E&C
Consulting group Co.,Ltd
Хаяг: Улаанбаатар.ХУД.3-р хороо.
Энгельсийн гудамж. 5-р байр
Хан-Өргөө оффис, 901 тоот
Утас: 98111987, 77190404
КИНГСИЙ ИНЖЕНЕР
ЭНД КОНСТРАКШН"ХХК

Завхан аймаг. Улиастай сум.

2-Р ХЭЛХЭЭНИЙ ГАДНА ДУЛААН ХАНГАМЖИЙН ШУГАМЫН ӨӨРЧЛӨЛТ, ШИНЭЧЛЭЛТ /6-Р УДДТ/

Эргэлтийн өнцгийн байгуулалт, огтлол					Үе шат: А3
Инженер		Л.Баасанхүү	Е.Г Шифр: КС 02-32/22	Масштаб: М1:50	Огноо: 2022 он
Гүйцэтгэсэн	И.Батдорж	Н.Батдорж	Т.Г Шифр:	Зургийн дугаар: ГДГ-55	Бүх хуудас: 84
Шалгасан		Л.Баасанхүү			

2022/11/14

Сүүлчийн хэвлэсэн огноо: 2022/11/14

53-Р ЦЭГИЙН ЭРГЭЛТИЙН ӨНЦӨГ-13-Н БАЙГУУЛАЛТ. М1:50

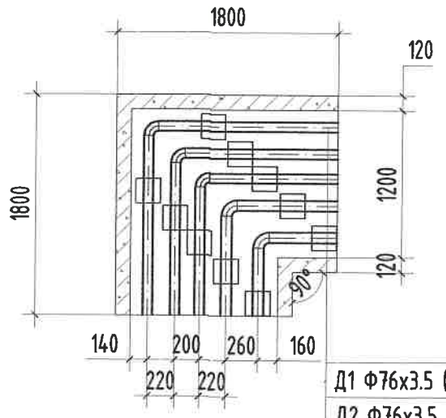

Д1 Ф76х3.5 (t=95°C)
Д2 Ф76х3.5 (t=70°C)
Д3 Ф38х2.5
Д4 Ф32х2.5
У1 Ф32 (t=5°C)

Д/д	Тэмдэглэгээ	Материалын нэр	Тоо хэмжээ	Нэгж жин /кг/	Хэмжих нэгж
53-р цэг /ЭӨ-13/					
1	ГОСТ 10704-91	Ган булан Ф70мм 90°	2		шир
2	ГОСТ 3272-75	Цайрдсан ган булан Ф32мм 90°	2		шир
3	ГОСТ 3272-75	Цайрдсан ган булан Ф25мм 90°	1		шир
4	УП-10М Г-991-1 АЛЬ-2 Вып-1 лист-23	Эргэлтийн өнцгийн ниш 1200х600h	1		ком
5	Г-991-1 альбом-2 вып-1 л-68 ОП-1	Бетон дэр Ф70 (200х200х90h)	4		шир
6	Г-991-1 альбом-2 вып-1 л-68 ОП-1	Бетон дэр Ф32, Ф25 (200х200х90h)	6		шир
7	ГТ17.10-70 Серия В.493-1	Гулсах тулгуур Ф70мм	4		шир
8	ГТ17.10-32 Серия В.493-1	Гулсах тулгуур Ф32мм, Ф25мм	6		шир

Сүүлчийн хэвлэсэн огноо: 2022/11/14

KINGSEA E&C
Consulting group Co.,Ltd
Хаяг: Улаанбаатар,ХУД.3-р хороо.
Энгельсийн гудамж. 5-р байр
Хан-Өргөө оффис, 901 тоот
Утас: 98111987, 77190404
КИНГСИЙ ИНЖЕНЕР ЭНД КОНСТРАКШН"ХХК

Завхан аймаг. Улиастай сум.
2-Р ХЭЛХЭЭНИЙ ГАДНА ДУЛААН ХАНГАМЖИЙН ШУГАМЫН ӨӨРЧЛӨЛТ, ШИНЭЧЛЭЛТ /6-Р УДДТ/

Эрэлтийн өнцгийн байгууламж, оргол					Үе шат: А3
Инженер		Л.Баасанхүү	Е.Г Шифр: КС 02-32/22	Масштаб: М1:50	Огноо: 2022 он
Гүйцэтгэсэн		Н.Батдорж			
Шалгасан		Л.Баасанхүү	Т.Г Шифр:	Зургийн дугаар: ГДГ-56	Бүх хуудас: 84

2022/11/14

60-Р ЦЭГИЙН ЭРГЭЛТИЙН ӨНЦӨГ-14-Н БАЙГУУЛАЛТ. М1:50

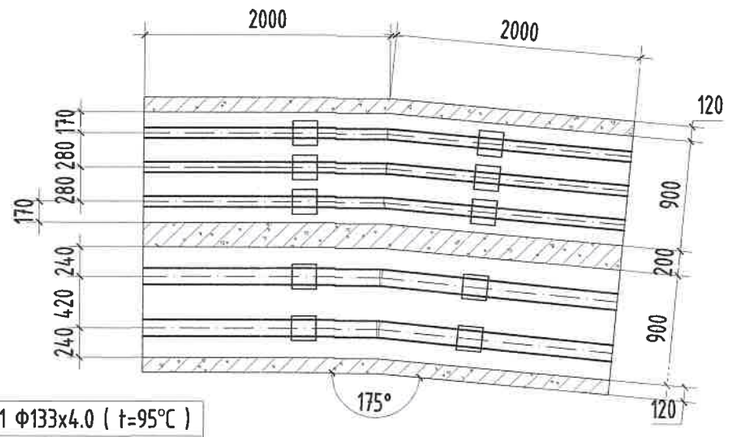

Д1 Ф133х4.0 (t=95°C)
Д2 Ф133х4.0 (t=70°C)
Д3 Ф76х3.5
Д4 Ф57х3.5
У1 Ф70 (t=5°C)

МАТЕРИАЛЫН ТҮҮВЭР

Д/д	Тэмдэглэгээ	Материалын нэр	Тоо хэмжээ	Нэгж жин /кг/	Хэмжих нэгж
60-р цэг /ЭӨ-14/					
1	ГОСТ 10704-91	Ган булан Ф125мм 175°	2		шир
2	ГОСТ 3272-75	Цайрдсан ган булан Ф70мм 175°	2		шир
3	ГОСТ 3272-75	Цайрдсан ган булан Ф50мм 175°	1		шир
4	УП-10М Г-991-1 АЛЬ-2 Вып-1 лист-23	Эргэлтийн өнцгийн ниш 900х580h	2		ком
5	Г-991-1 альбом-2 вып-1 л-68 ОП-2	Бетон дэр Ф125 (300х200х90h)	4		шир
6	Г-991-1 альбом-2 вып-1 л-68 ОП-1	Бетон дэр Ф70, Ф50 (200х200х90h)	6		шир
7	ГТ17.10-125 Серия В.493-1	Гулсах тулгуур Ф125мм	4		шир
8	ГТ17.10-70 Серия В.493-1	Гулсах тулгуур Ф70мм, Ф50мм	6		шир

KINGSEA E&C Consulting group Co.,Ltd Хаяг: Улаанбаатар.ХУД.3-р хороо. Энгельсийн гудамж. 5-р байр Хан-Өргөө оффис, 901 тоот Утас: 98111987, 77190404 КИНГСИЙ ИНЖЕНЕР ЭНД КОНСТРАКШН"ХХК	Завхан аймаг. Улиастай сум. 2-Р ХЭЛХЭЭНИЙ ГАДНА ДУЛААН ХАНГАМЖИЙН ШУГАМЫН ӨӨРЧЛӨЛТ, ШИНЭЧЛЭЛТ /6-Р УДДТ/				
	Эргэлтийн өнцгийн байгуулалт, огтлол				Үе шат: АЗ
	Инженер	Л.Баасанхүү	Е.Г Шифр: КС 02-32/22	Масштаб: М1:50	Огноо: 2022 он
	Гүйцэтгэсэн	Н.Батдорж	Т.Г Шифр:	Зургийн дугаар: ГДГ-57	Бүх хуудас: 84
	Шалгасан	Л.Баасанхүү			

Сүүлчийн хэвлэсэн огноо: 2022/11/14

2022/11/14

62-Р ЦЭГИЙН ЭРГЭЛТИЙН ӨНЦӨГ-15-Н БАЙГУУЛАЛТ. М1:50

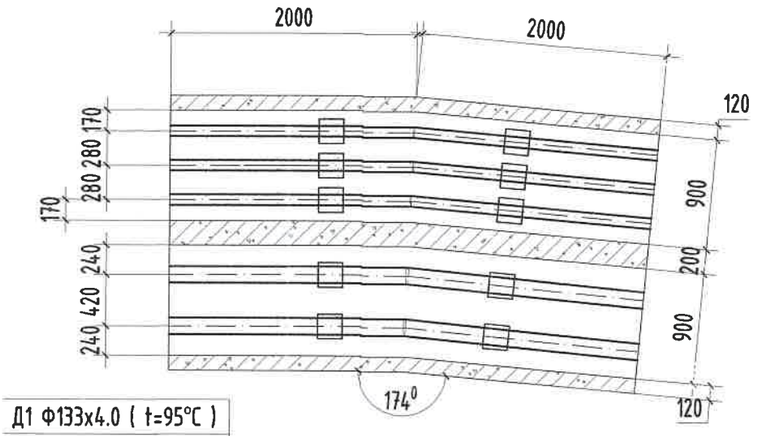

Д1 Ф133х4.0 (t=95°C)
Д2 Ф133х4.0 (t=70°C)
Д3 Ф76х3.5
Д4 Ф57х3.5
У1 Ф70 (t=5°C)

МАТЕРИАЛЫН ТҮҮВЭР

Д/д	Тэмдэглэгээ	Материалын нэр	Тоо хэмжээ	Нэгж жин /кг/	Хэмжих нэгж
62-р цэг /ЭӨ-15/					
1	ГОСТ 10704-91	Ган булан Ф125мм 174°	2		шир
2	ГОСТ 3272-75	Цайрдсан ган булан Ф70мм 174°	2		шир
3	ГОСТ 3272-75	Цайрдсан ган булан Ф50мм 174°	1		шир
4	УП-10М Г-991-1 АЛЬ-2 Вып-1 лист-23	Эргэлтийн өнцгийн ниш 900х580h	2		ком
5	Г-991-1 альбом-2 вып-1 л-68 ОП-2	Бетон дэр Ф125 (300х200х90h)	4		шир
6	Г-991-1 альбом-2 вып-1 л-68 ОП-1	Бетон дэр Ф70, Ф50 (200х200х90h)	6		шир
7	ГТ17.10-125 Серия В.493-1	Гулсах тулгуур Ф125мм	4		шир
8	ГТ17.10-70 Серия В.493-1	Гулсах тулгуур Ф70мм, Ф50мм	6		шир

Сүүлчийн хэвлэсэн огноо: 2022/11/14

KINGSEA E&C
Consulting group Co.,Ltd
Хаяг: Улаанбаатар,ХУД.3-р хороо, Энгельсийн гудамж. 5-р байр Хан-Врагве оффис, 901 тоот
Утас: 98111987, 77190404
КИНГСИЙ ИНЖЕНЕР ЭНД КОНСТРАКШН"ХХК

Завхан аймаг. Улиастай сум.
2-Р ХЭЛХЭЭНИЙ ГАДНА ДУЛААН ХАНГАМЖИЙН ШУГАМЫН ӨӨРЧЛӨЛТ, ШИНЭЧЛЭЛТ /6-Р УДДТ/

Эргэлтийн өнцгийн байгууламж, огтлол				Үе шат: АЗ	
Инженер		Л.Баасанхүү	Е.Г Шифр: КС 02-32/22	Масштаб: М1:50	Огноо: 2022 он
Гүйцэтгэсэн		Н.Батдорж	Т.Г Шифр:		
Шалгасан		Л.Баасанхүү		Зургийн дугаар: ГДГ-58	Бүх хуудас: 84

2022/11/14

64-Р ЦЭГИЙН ЭРГЭЛТИЙН ӨНЦӨГ-16-Н БАЙГУУЛАЛТ. М1:50

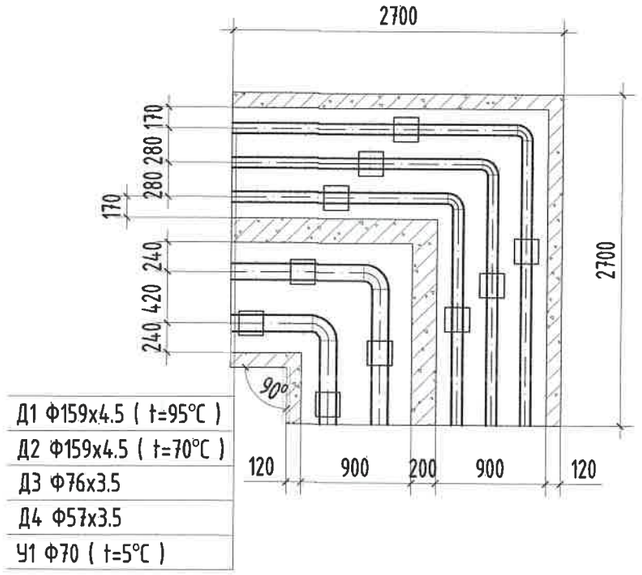

МАТЕРИАЛЫН ТҮҮВЭР

Д/д	Тэмдэглэгээ	Материалын нэр	Тоо хэмжээ	Нэгж жин /кг/	Хэмжих нэгж
64-р цэг /ЭӨ-16/					
1	ГОСТ 10704-91	Ган булан Ф150мм 90°	2		шир
2	ГОСТ 3272-75	Цайрдсан ган булан Ф70мм 90°	2		шир
3	ГОСТ 3272-75	Цайрдсан ган булан Ф50мм 90°	1		шир
4	УП-10М Г-991-1 АЛЬ-2 Вып-1 лист-23	Эргэлтийн өнцгийн ниш 900х580h	2		ком
5	Г-991-1 альбом-2 вып-1 л-68 ОП-2	Бетон дэр Ф150 (300х200х90h)	4		шир
6	Г-991-1 альбом-2 вып-1 л-68 ОП-1	Бетон дэр Ф70, Ф50 (200х200х90h)	6		шир
7	ГТ17.10-150 Серия В.493-1	Гулсах тулгуур Ф150мм	4		шир
8	ГТ17.10-70 Серия В.493-1	Гулсах тулгуур Ф70мм, Ф50мм	6		шир

KINGSEA E&C
Consulting group Co.,Ltd
Хаяг: Улаанбаатар.ХУД.3-р хороо.
Энгельсийн гудамж. 5-р байр
Хан-Вргөө оффис, 901 тоот
Утас: 98111987, 77190404
КИНГСИЙ ИНЖЕНЕР
ЭНД КОНСТРАКШН"ХХК

Завхан аймаг. Улиастай сум.
2-Р ХЭЛХЭЭНИЙ ГАДНА ДУЛААН ХАНГАМЖИЙН ШУГАМЫН ӨӨРЧЛӨЛТ, ШИНЭЧЛЭЛТ /6-Р ДДТ/

Эргэлтийн өнцгийн байгуулалт, огтлол					Үе шат: АЗ
Инженер		Л.Баасанхүү	Е.Г Шифр: КС 02-08/22	Масштаб: М1:50	Огноо: 2022 он
Гүйцэтгэсэн	И.Батдорж	Н.Батдорж	Т.Г Шифр:	Зургийн дугаар: ГДГ-58а	Бүх хуудас: 84
Шалгасан		Л.Баасанхүү			

Сүүлчийн хэвлэсэн огноо: 2023/01/10

2023/01/10

67-Р ЦЭГИЙН ЭРГЭЛТИЙН ӨНЦӨГ-17-Н БАЙГУУЛАЛТ. М1:50

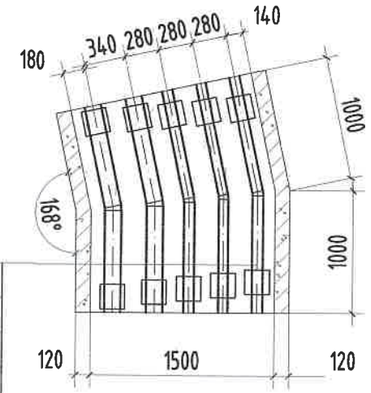

Д1 Ф108х4.0 (t=95°C)	
Д2 Ф108х4.0 (t=70°C)	
Д3 Ф45х2.5	
Д4 Ф38х2.5	
У1 Ф40 (t=5°C)	

МАТЕРИАЛЫН ТҮҮВЭР

Д/д	Тэмдэглэгээ	Материалын нэр	Тоо хэмжээ	Нэгж жин /кг/	Хэмжих нэгж
		30-р цэг /ЭӨ-8/			
1	ГОСТ 10704-91	Ган булан Ф100мм 168°	2		шир
2	ГОСТ 3272-75	Цайрдсан ган булан Ф40мм 168°	2		шир
3	ГОСТ 3272-75	Цайрдсан ган булан Ф32мм 168°	1		шир
4	УП-10М Г-991-1 АЛЬ-2 Вып-1 лист-23	Эргэлтийн өнцгийн ниш 1500х600h	1		ком
5	Г-991-1 альбом-2 вып-1 л-68 ОП-2	Бетон дэр Ф100 (300х200х90h)	4		шир
6	Г-991-1 альбом-2 вып-1 л-68 ОП-1	Бетон дэр Ф40, Ф32 (200х200х90h)	6		шир
7	ГТ17.10-100 Серия В.493-1	Гулсах тулгуур Ф100мм	4		шир
8	ГТ17.10-40 Серия В.493-1	Гулсах тулгуур Ф40мм, Ф32мм	6		шир

KINGSEA E&C
Consulting group Co.,Ltd
Хаяг: Улаанбаатар.ХУД.Э-р хороо.
Энгельсийн гудамж. 5-р байр
Хан-Өргөө оффис, 901 тоот
Утас: 98111987, 77190404
КИНГСИЙ ИНЖЕНЕР
ЭНД КОНСТРАКШН"ХХК

Завхан аймаг. Улиастай сум.
2-Р ХЭЛХЭЭНИЙ ГАДНА ДУЛААН ХАНГАМЖИЙН ШУГАМЫН ӨӨРЧЛӨЛТ, ШИНЭЧЛЭЛТ /6-Р ДДТ/

Эргэлтийн өнцгийн байгуулалт, огтлол					Үе шат: А3
Инженер		Л.Баасанхүү	Е.Г Шифр: КС 02-08/22	Масштаб: М1:50	Огноо: 2022 он
Гүйцэтгэсэн	И.Батдорж	Н.Батдорж	Т.Г Шифр:	Зургийн дугаар: ГДГ-58б	Бүх хуудас: 84
Шалгасан		Л.Баасанхүү			

2023/01/10

Сүүлчийн хэвлэсэн огноо: 2023/01/10

69-Р ЦЭГИЙН ЭРГЭЛТИЙН ӨНЦӨГ-18-Н БАЙГУУЛАЛТ. М1:50

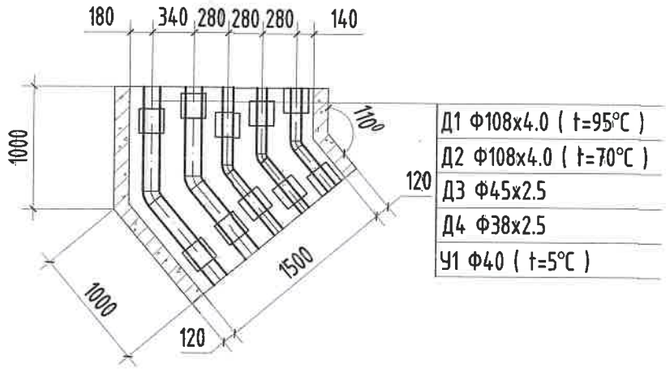

МАТЕРИАЛЫН ТҮҮВЭР

Д/д	Тэмдэглэгээ	Материалын нэр	Тоо хэмжээ	Нэгж жин /кг/	Хэмжих нэгж
69-р цэг /ЭӨ-18/					
1	ГОСТ 10704-91	Ган булан Ф100мм 110°	2		шир
2	ГОСТ 3272-75	Цайрдсан ган булан Ф40мм 110°	2		шир
3	ГОСТ 3272-75	Цайрдсан ган булан Ф32мм 110°	1		шир
4	УП-10М Г-991-1 АЛЬ-2 Вып-1 лист-23	Эргэлтийн өнцгийн ниш 1500х600h	1		ком
5	Г-991-1 альбом-2 вып-1 л-68 ОП-2	Бетон дэр 100 (300х200х90h)	4		шир
6	Г-991-1 альбом-2 вып-1 л-68 ОП-1	Бетон дэр Ф40, Ф32 (200х200х90h)	6		шир
7	ГТ17.10-100 Серия В.493-1	Гулсах тулгуур Ф100мм	4		шир
8	ГТ17.10-40 Серия В.493-1	Гулсах тулгуур Ф40мм, Ф32мм	6		шир

KINGSEA E&C
Consulting group Co.,Ltd
Хаяг: Улаанбаатар.ХУД.3-р хороо.
Энгельсийн гудамж. 5-р байр
Хан-Өргөө оффис, 901 тоот
Утас: 98111987, 77190404
КИНГСИЙ ИНЖЕНЕР
ЭНД КОНСТРАКШН"ХХК

Завхан аймаг. Улиастай сум.
2-Р ХЭЛХЭЭНИЙ ГАДНА ДУЛААН ХАНГАМЖИЙН ШУГАМЫН ӨӨРЧЛӨЛТ, ШИНЭЧЛЭЛТ /6-Р ДДТ/

Эргэлтийн өнцгийн байгуулалт, огтлол					Үе шат: АЗ
Инженер		Л.Баасанхүү	Е.Г Шифр: КС 02-08/22	Масштаб: М1:50	Огноо: 2022 он
Гүйцэтгэсэн		Н.Батдорж	Т.Г Шифр:	Зургийн дугаар: ГДГ-59	Бүх хуудас: 84
Шалгасан		Л.Баасанхүү			

Сүүлчийн хэвлэсэн огноо: 2023/01/10

2023/01/10

71-Р ЦЭГИЙН ЭРГЭЛТИЙН ӨНЦӨГ-19-Н БАЙГУУЛАЛТ. М1:50

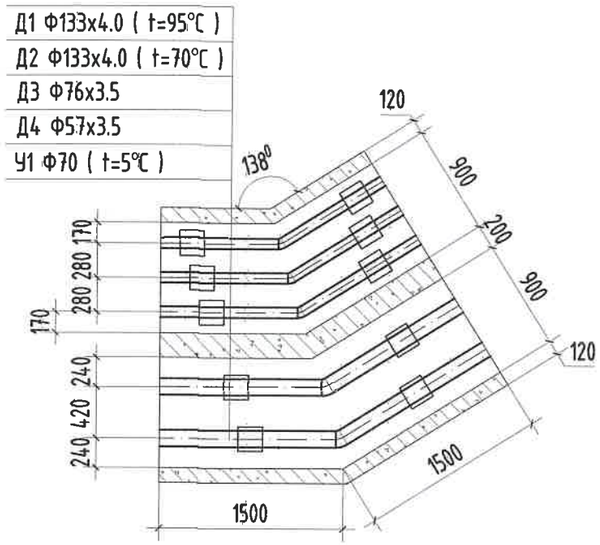

МАТЕРИАЛЫН ТҮҮВЭР

Д/д	Тэмдэглэгээ	Материалын нэр	Тоо хэмжээ	Нэгж жин /кг/	Хэмжих нэгж
71-р цэг /ЭӨ-19/					
1	ГОСТ 10704-91	Ган булан Ф125мм 138°	2		ширш
2	ГОСТ 3272-75	Цайрдсан ган булан Ф70мм 138°	2		ширш
3	ГОСТ 3272-75	Цайрдсан ган булан Ф50мм 138°	1		ширш
4	УП-10М Г-991-1 АЛЬ-2 Вып-1 лист-23	Эргэлтийн өнцгийн ниш 900х580h	2		ком
5	Г-991-1 альбом-2 вып-1 л-68 ОП-2	Бетон дэр Ф125 (300х200х90h)	4		ширш
6	Г-991-1 альбом-2 вып-1 л-68 ОП-1	Бетон дэр Ф70, Ф50 (200х200х90h)	6		ширш
7	ГТ17.10-125 Серия В.493-1	Гулсах тулгуур Ф125мм	4		шир
8	ГТ17.10-70 Серия В.493-1	Гулсах тулгуур Ф70мм, Ф50мм	6		шир

Суурилийн хэвлэсэн огноо: 2023/01/10

KINGSEA E&C
Consulting group Co,Ltd
Хаяг: Улаанбаатар,ХУД.Э-р хороо.
Энгельсийн гудамж. 5-р байр
Хан-Өргөө оффис, 901 тоот
Утас: 98111987, 77190404
КИНГСИЙ ИНЖЕНЕР
ЭНД КОНСТРАКШН"ХХК

Завхан аймаг. Улиастай сум.

2-Р ХЭЛХЭЭНИЙ ГАДНА ДУЛААН ХАНГАМЖИЙН ШУГАМЫН ӨӨРЧЛӨЛТ, ШИНЭЧЛЭЛТ /6-Р ДДТ/

Эрэлтийн өнцгийн байгууллалт, огтлол					Ye шат: А3
Инженер		Л.Баасанхүү	Е.Г Шифр: КС 02-08/22	Масштаб: М1:50	Огноо: 2022 он
Гүйцэтгэсэн		Н.Батдорж	Т.Г Шифр:		
Шалгасан		Л.Баасанхүү		Зургийн дугаар: ГДГ-59а	Бүх хуудас: 84

2023/01/10

73-Р ЦЭГИЙН ЭРГЭЛТИЙН ӨНЦӨГ-20-Н БАЙГУУЛАЛТ. М1:50

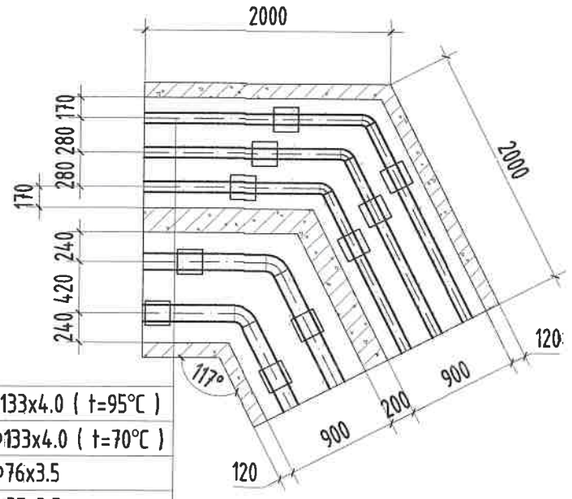

Д1 Ф133х4.0 (t=95°C)
Д2 Ф133х4.0 (t=70°C)
Д3 Ф76х3.5
Д4 Ф57х3.5
У1 Ф70 (t=5°C)

МАТЕРИАЛЫН ТҮҮВЭР

Д/д	Тэмдэглэгээ	Материалын нэр	Тоо хэмжээ	Нэгж жин /кг/	Хэмжих нэгж
73-р цэг /ЭӨ-20/					
1	ГОСТ 10704-91	Ган булан Ф125мм 117°	2		шир
2	ГОСТ 3272-75	Цайрдсан ган булан Ф70мм 117°	2		шир
3	ГОСТ 3272-75	Цайрдсан ган булан Ф50мм 117°	1		шир
4	УП-10М Г-991-1 АЛЬ-2 Вып-1 лист-23	Эргэлтийн өнцгийн ниш 900х580h	2		ком
5	Г-991-1 альбом-2 вып-1 л-68 ОП-2	Бетон дэр Ф125 (300х200х90h)	4		шир
6	Г-991-1 альбом-2 вып-1 л-68 ОП-1	Бетон дэр Ф70, Ф50 (200х200х90h)	6		шир
7	ГТ17.10-125 Серия В.493-1	Гулсах тулгуур Ф125мм	4		шир
8	ГТ17.10-70 Серия В.493-1	Гулсах тулгуур Ф70мм, Ф50мм	6		шир

KINGSEA E&C
Consulting group Co.,Ltd
Хаяг: Улаанбаатар.ХУД.3-р хороо. Энгельсийн гудамж. 5-р байр Хан-Өргөө оффис, 901 тоот
Утас: 98111987, 77190404
КИНГСИЙ ИНЖЕНЕР ЭНД КОНСТРАКШН"ХХК

Завхан аймаг. Улиастай сум.
2-Р ХЭЛХЭЭНИЙ ГАДНА ДУЛААН ХАНГАМЖИЙН ШУГАМЫН ӨӨРЧЛӨЛТ, ШИНЭЧЛЭЛТ /6-Р ДДТ/

Эргэлтийн өнцгийн байгуулалт, огтлол					Үе шат: АЗ
Инженер		Л.Баасанхүү	Е.Г Шифр: КС 02-08/22	Масштаб: М1:50	Огноо: 2022 он
Гүйцэтгэсэн	И.Батдорж	Н.Батдорж	Т.Г Шифр:	Зургийн дугаар: ГДГ-59б	Бух хуудас: 84
Шалгасан		Л.Баасанхүү			

2023/01/10

Сүүлчийн хэвлэсэн огноо: 2023/01/10

77-Р ЦЭГИЙН ЭРГЭЛТИЙН ӨНЦӨГ-21-Н БАЙГУУЛАЛТ. М1:50

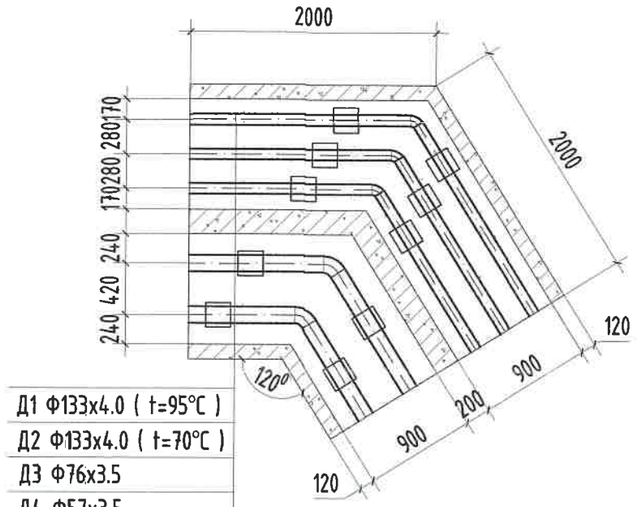

Д1 Ф133х4.0 (t=95°C)
Д2 Ф133х4.0 (t=70°C)
Д3 Ф76х3.5
Д4 Ф57х3.5
У1 Ф70 (t=5°C)

МАТЕРИАЛЫН ТҮҮВЭР

Д/д	Тэмдэглэгээ	Материалын нэр	Тоо хэмжээ	Нэгж жин /кг/	Хэмжих нэгж
77-р цэг /ЭӨ-21/					
1	ГОСТ 10704-91	Ган булан Ф125мм 120°	2		ширх
2	ГОСТ 3272-75	Цайрдсан ган булан Ф70мм 120°	2		ширх
3	ГОСТ 3272-75	Цайрдсан ган булан Ф50мм 120°	1		ширх
4	УП-10М Г-991-1 АЛЬ-2 Вып-1 лист-23	Эргэлтийн өнцгийн ниш 900х580h	2		ком
5	Г-991-1 альбом-2 вып-1 л-68 ОП-2	Бетон дэр Ф125 (300х200х90h)	4		ширх
6	Г-991-1 альбом-2 вып-1 л-68 ОП-1	Бетон дэр Ф70, Ф50 (200х200х90h)	6		ширх
7	ГТ17.10-125 Серия В.493-1	Гулсах тулгуур Ф125мм	4		ширх
8	ГТ17.10-70 Серия В.493-1	Гулсах тулгуур Ф70мм, Ф50мм	6		ширх

Сүүлчийн хэвлэсэн огноо: 2023/01/10

KINGSEA E&C
Consulting group Co.,Ltd
Хаяг: Улаанбаатар,ХУД.3-р хороо, Энгэльсийн гудамж, 5-р байр Хан-Өргөө оффис, 901 тоот
Утас: 98111987, 77190404
КИНГСИЙ ИНЖЕНЕР ЭНД КОНСТРАКШН"ХХК

Завхан аймаг. Улиастай сум.
2-Р ХЭЛХЭЭНИЙ ГАДНА ДУЛААН ХАНГАМЖИЙН ШУГАМЫН ӨӨРЧЛӨЛТ, ШИНЭЧЛЭЛТ /6-Р ДДТ/

Эргэлтийн өнцгийн байгууламт, оптлол				Үе шат: АЗ	
Инженер		Л.Баасанхүү	Е.Г Шифр: КС 02-08/22	Масштаб: М1:50	Огноо: 2022 он
Гүйцэтгэсэн		Н.Батдорж	Т.Г Шифр:	Зургийн дугаар: ГДГ-60	Бүх хуудас: 84
Шалгасан		Л.Баасанхүү			

2023/01/10

79-Р ЦЭГИЙН ЭРГЭЛТИЙН ӨНЦӨГ-22-Н БАЙГУУЛАЛТ. М1:50

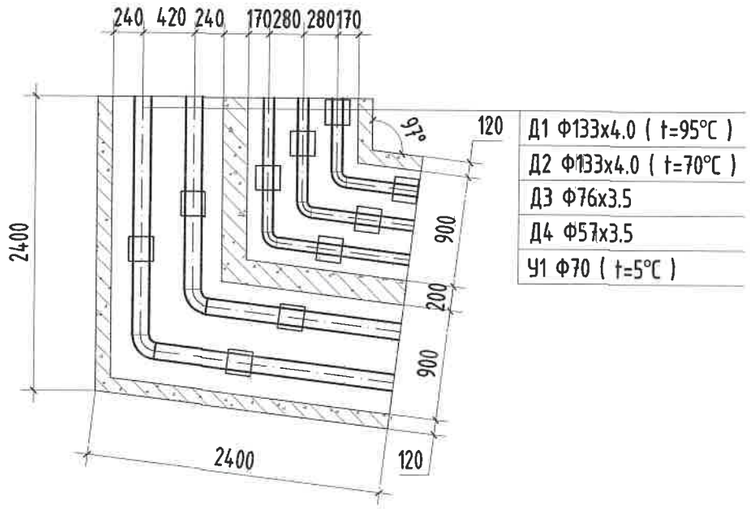

МАТЕРИАЛЫН ТҮҮВЭР

Д/д	Тэмдэглэгээ	Материалын нэр	Тоо хэмжээ	Нэгж жин /кг/	Хэмжих нэгж
79-р цэг /ЭӨ-22/					
1	ГОСТ 10704-91	Ган булан Ф125мм 97°	2		ширх
2	ГОСТ 3272-75	Цайрдсан ган булан Ф70мм 90°	2		ширх
3	ГОСТ 3272-75	Цайрдсанан булан Ф50мм 90°	1		ширх
4	УП-10М Г-991-1 АЛЬ-2 Вып-1 лист-23	Эргэлтийн өнцгийн ниш 900х600h	2		ком
5	Г-991-1 альбом-2 вып-1 л-68 ОП-2	Бетон дэр Ф125 (300х200х90h)	4		ширх
6	Г-991-1 альбом-2 вып-1 л-68 ОП-1	Бетон дэр Ф70, Ф50 (200х200х90h)	6		ширх
7	ГТ17.10-125 Серия В.493-1	Гулсах тулгуур Ф125мм	4		ширх
8	ГТ17.10-70 Серия В.493-1	Гулсах тулгуур Ф70мм, Ф50мм	6		ширх

Сүлчийн хэвлэсэн огноо: 2023/01/10

KINGSEA E&C
Consulting group Co.,Ltd
Хаяг: Улаанбаатар,ХУД.3-р хороо, Энгельсийн гудамж, 5-р байр Хан-Өргөө оффис, 901 тоот
Утас: 98111987, 77190404
КИНГСИЙ ИНЖЕНЕР ЭНД КОНСТРАКШН"ХХК

Завхан аймаг. Улиастай сум.
2-Р ХЭЛХЭЭНИЙ ГАДНА ДУЛААН ХАНГАМЖИЙН ШУГАМЫН ӨӨРЧЛӨЛТ, ШИНЭЧЛЭЛТ /6-Р ДДТ/

Эргэлтийн өнцгийн байгууламж, оргилол					Үе шат: АЗ
Инженер		Л.Баасанхүү	Е.Г Шифр: КС 02-08/22	Масштаб: М1:50	Огноо: 2022 он
Гүйцэтгэсэн		Н.Батдорж			
Шалгасан		Л.Баасанхүү	Т.Г Шифр:	Зургийн дугаар: ГДГ-60а	Бүх хуудас: 84

2023/01/10

81-Р ЦЭГИЙН ЭРГЭЛТИЙН ӨНЦӨГ-23-Н БАЙГУУЛАЛТ. М1:50

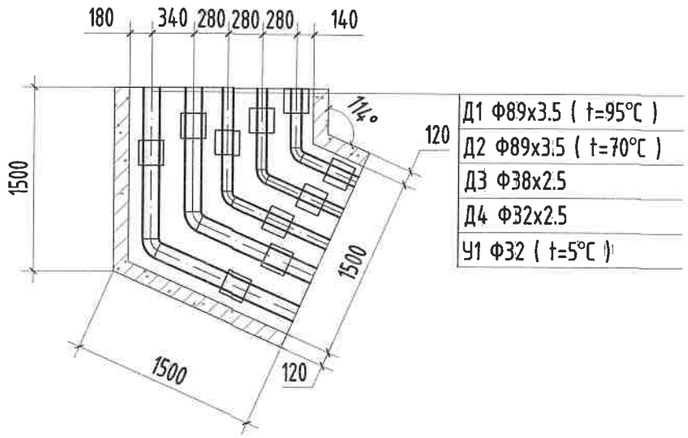

МАТЕРИАЛЫН ТҮҮВЭР

Д/д	Тэмдэглэгээ	Материалын нэр	Тоо хэмжээ	Нэгж жин /кг/	Хэмжих нэгж
81-р цэг /ЭӨ-23/					
1	ГОСТ 10704-91	Ган булан Ф80мм 114°	2		шир
2	ГОСТ 3272-75	Цайрдсан ган булан Ф32мм 114°	2		шир
3	ГОСТ 3272-75	Цайрдсан ган булан Ф25мм 114°	1		шир
4	УП-10М Г-991-1 АЛЬ-2 Вып-1 лист-23	Эргэлтийн өнцгийн ниш 1500х600h	1		ком
5	Г-991-1 альбом-2 вып-1 л-68 ОП-2	Бетон дэр 80 (300х200х90h)	4		шир
6	Г-991-1 альбом-2 вып-1 л-68 ОП-1	Бетон дэр Ф32, Ф25 (200х200х90h)	6		шир
7	ГТ17.10-80 Серия В.493-1	Гулсах тулгуур Ф80мм	4		шир
8	ГТ17.10-32 Серия В.493-1	Гулсах тулгуур Ф32мм, Ф25мм	6		шир

KINGSEA E&C
Consulting group Co.,Ltd
Хаяг: Улаанбаатар.ХУД.3-р хороо. Энгельсийн гудамж. 5-р байр Хан-Өргөө оффис, 901 тоот
Утас: 98111987, 77190404
КИНГСИЙ ИНЖЕНЕР ЭНД КОНСТРАКШН"ХХК

Завхан аймаг. Улиастай сум.
2-Р ХЭЛХЭЭНИЙ ГАДНА ДУЛААН ХАНГАМЖИЙН ШУГАМЫН ӨӨРЧЛӨЛТ, ШИНЭЧЛЭЛТ /6-Р ДДТ/

Эргэлтийн өнцгийн байгуулалт, огтлол

Инженер		Л.Баасанхүү	Е.Г Шифр: КС 02-08/22	Масштаб: М1:50	Үе шат: А3
Гүйцэтгэсэн		Н.Батдорж			Огноо: 2022 он
Шалгасан		Л.Баасанхүү	Т.Г Шифр:	Зургийн дугаар: ГДГ-60б	Бүх хуудас: 84

Сүүлчийн хэвлэсэн огноо: 2023/01/10

2023/01/10

83-Р ЦЭГИЙН ЭРГЭЛТИЙН ӨНЦӨГ-24-Н БАЙГУУЛАЛТ. М1:50

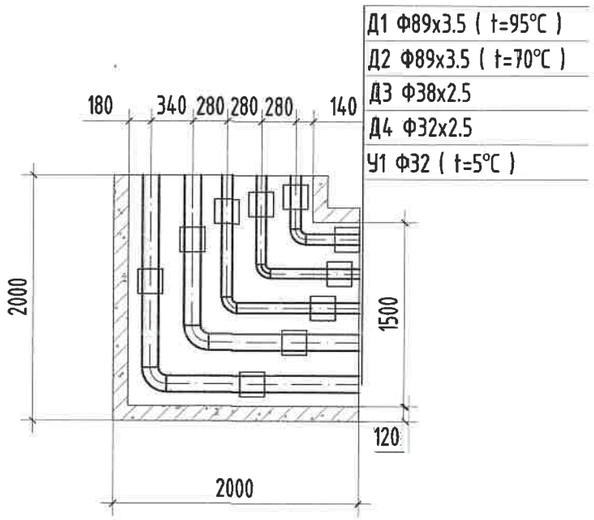

МАТЕРИАЛЫН ТҮҮВЭР

Д/д	Тэмдэглэгээ	Материалын нэр	Тоо хэмжээ	Нэгж жин /кг/	Хэмжих нэгж
83-р цэг /ЭӨ-24/					
1	ГОСТ 10704-91	Ган булан Ф80мм 90°	2		шир
2	ГОСТ 3272-75	Цайрдсан ган булан Ф32мм 90°	2		шир
3	ГОСТ 3272-75	Цайрдсан ган булан Ф25мм 90°	1		шир
4	УП-10М Г-991-1 АЛЬ-2 Вып-1 лист-23	Эргэлтийн өнцгийн ниш 1500х600h	1		ком
5	Г-991-1 альбом-2 вып-1 л-68 ОП-2	Бетон дэр 80 (300х200х90h)	4		шир
6	Г-991-1 альбом-2 вып-1 л-68 ОП-1	Бетон дэр Ф32, Ф25 (200х200х90h)	6		шир
7	ГТ17.10-80 Серия В.493-1	Гулсах тулгуур Ф80мм	4		шир
8	ГТ17.10-32 Серия В.493-1	Гулсах тулгуур Ф32мм, Ф25мм	6		шир

Сүүлчийн хэвлэсэн огноо: 2023/01/10

2023/01/10

KINGSEA E&C
Consulting group Co.,Ltd
Хаяг: Улаанбаатар,ХУД.Э-р хороо,
Энгельсийн гудамж. 5-р байр
Хан-Өргөө оффис, 901 тоот
Утас: 98111987, 77190404
КИНГСИЙ ИНЖЕНЕР
ЭНД КОНСТРАКШН"ХХК

Завхан аймаг. Улиастай сум.

2-Р ХЭЛХЭЭНИЙ ГАДНА ДУЛААН ХАНГАМЖИЙН ШУГАМЫН ӨӨРЧЛӨЛТ, ШИНЭЧЛЭЛТ /6-Р ДДТ/

Зэргэлтийн өнцгийн байгууламж, огтлол				Үе шат: А3	
Инженер		Л.Баасанхүү	Е.Г Шифр: КС 02-08/22	Масштаб: М1:50	Огноо: 2022 он
Гүйцэтгэсэн		Н.Батдорж	Т.Г Шифр:	Зургийн дугаар: ГДГ-61	Бүх хуудас: 84
Шалгасан		Л.Баасанхүү			

85-Р ЦЭГИЙН ЭРГЭЛТИЙН ӨНЦӨГ-25-Н БАЙГУУЛАЛТ. М1:50

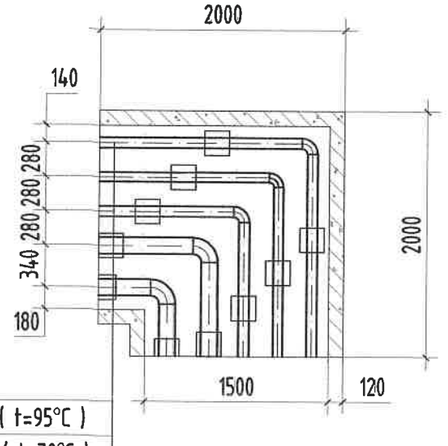

Д1 Ф89х3.5 (t=95°C)
Д2 Ф89х3.5 (t=70°C)
Д3 Ф38х2.5
Д4 Ф32х2.5
У1 Ф32 (t=5°C)

МАТЕРИАЛЫН ТҮҮВЭР

Д/д	Тэмдэглэгээ	Материалын нэр	Тоо хэмжээ	Нэгж жин /кг/	Хэмжих нэгж
85-р цэг /ЭӨ-25/					
1	ГОСТ 10704-91	Ган булан Ф80мм 90°	2		шир
2	ГОСТ 3272-75	Цайрдсан ган булан Ф32мм 90°	2		шир
3	ГОСТ 3272-75	Цайрдсан ган булан Ф25мм 90°	1		шир
4	УП-10М Г-991-1 АЛЬ-2 Вып-1 лист-23	Эргэлтийн өнцгийн ниш 1500х600h	1		ком
5	Г-991-1 альбом-2 вып-1 л-68 ОП-2	Бетон дэр 80 (300х200х90h)	4		шир
6	Г-991-1 альбом-2 вып-1 л-68 ОП-1	Бетон дэр Ф32, Ф25 (200х200х90h)	6		шир
7	ГТ17.10-80 Серия В.493-1	Гулсах тулгуур Ф80мм	4		шир
8	ГТ17.10-32 Серия В.493-1	Гулсах тулгуур Ф32мм, Ф25мм	6		шир

KINGSEA E&C Consulting group Co.,Ltd Хаяг: Улаанбаатар.ХУД.3-р хороо. Энгельсийн гудамж. 5-р байр Хан-Өргөө оффис, 901 тоот Утас: 98111987, 77190404 КИНГСИЙ ИНЖЕНЕР ЭНД КОНСТРАКШН"ХХК	Завхан аймаг. Улиастай сум. 2-Р ХЭЛХЭЭНИЙ ГАДНА ДУЛААН ХАНГАМЖИЙН ШУГАМЫН ӨӨРЧЛӨЛТ, ШИНЭЧЛЭЛТ /6-Р ДДТ/				
	Эргэлтийн өнцгийн байгуулалт, огтлол				Үе шат: АЗ
	Инженер	Л.Баасанхүү	Е.Г Шифр: КС 02-08/22	Масштаб: М1:50	Огноо: 2022 он
	Гүйцэтгэсэн	Н.Батдорж	Т.Г Шифр:	Зургийн дугаар: ГДГ-61а	Бүх хуудас: 84
	Шалгасан	Л.Баасанхүү			

Сүүлчийн хэвлэсэн огноо: 2023/01/10

3-р цэгийн ДХ-1-н байгуулалт. М1:25

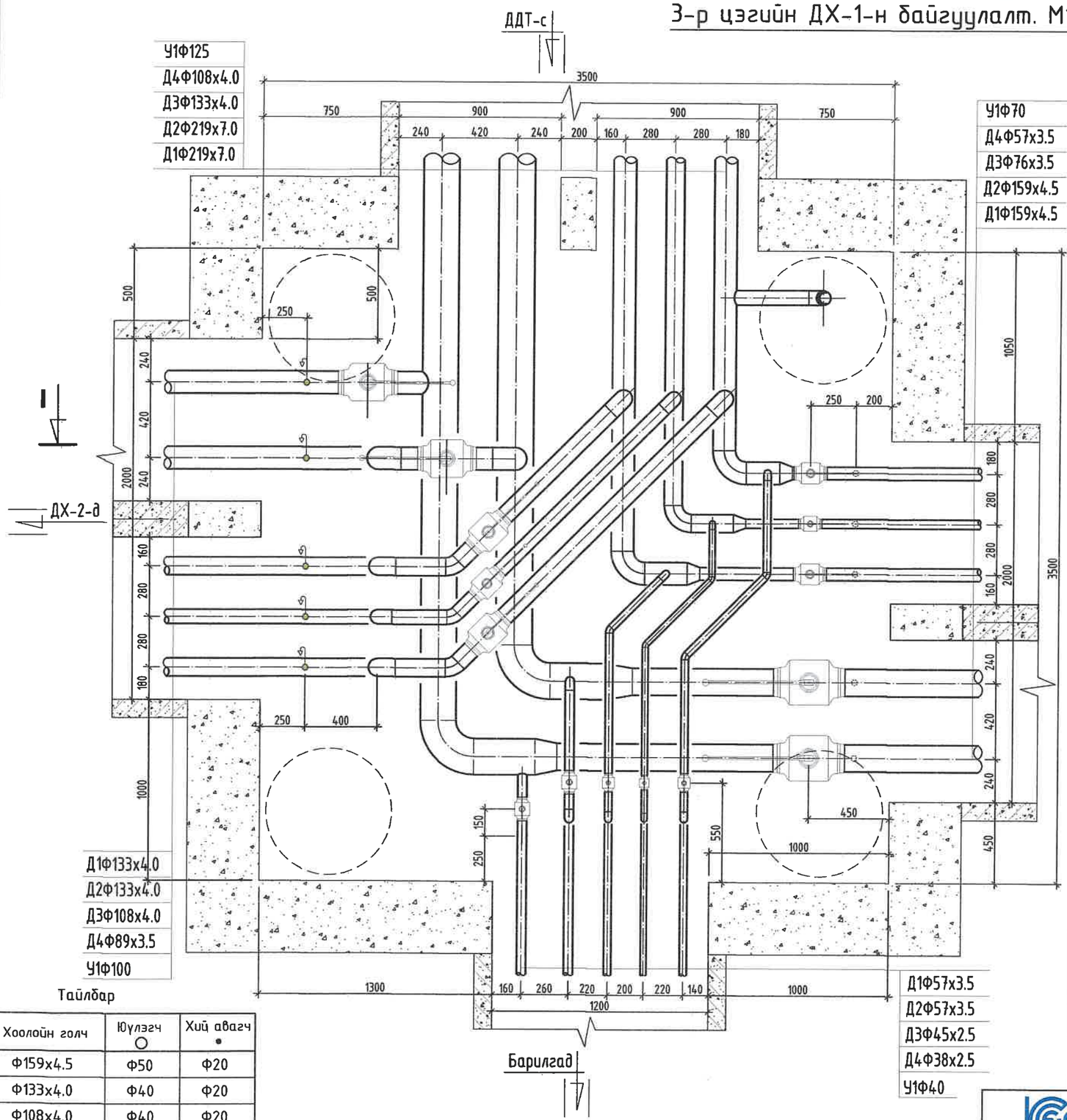

Тайлбар

Хоолойн голч	Юүлэгч ○	Хий авагч •
Ф159х4.5	Ф50	Ф20
Ф133х4.0	Ф40	Ф20
Ф108х4.0	Ф40	Ф20
Ф89х3.5	Ф40	Ф20
Ф76х3.0	Ф25	Ф15
Ф57х3.0	Ф25	Ф15
Ф45х2,5	Ф25	Ф15

МАТЕРИАЛЫН ТҮҮВЭР

Д/д	Тэмдэглэгээ	Материалын нэр	Тоо хэмжээ	Нэгж жин /кг/	Хэмжих нэгж
1	T>100°C P>1.6 МПа	Бөмбөлгөн хаалт 150мм/Ф125мм/Ф100мм/Ф80мм	2/2/1/1		шир
2	T>100°C P>1.6 МПа	Бөмбөлгөн хаалт Ф70мм/Ф50мм	1/3		шир
3	T>100°C P>1.6 МПа	Бөмбөлгөн хаалт Ф40мм/Ф32мм	1/1		шир
4	T>5°C P>1.6 МПа	Бөмбөлгөн хаалт Ф100мм/Ф70мм/Ф40мм	1/1/1		шир
5	15с22нж	Ус буулгах хаалт Ф50мм/Ф25мм	2/3		шир
6	15с22нж	Хий авагч хаалт Ф20мм	10		шир
7	ГОСТ 10704-91	Ган булан Ф200мм/Ф125мм/Ф50мм	2/3/3		шир
8	ГОСТ 3262-75	Цайрдсан ган булан Ф125мм/Ф100мм/Ф80мм	2/8/3		шир
9	ГОСТ 3262-75	Цайрдсан ган булан Ф100мм/Ф80мм 45°	3/1		шир
10	ГОСТ 3262-75	Цайрдсан ган булан Ф40мм/Ф32мм	6/3		шир
11	ГОСТ 3262-75	Цайрдсан ган булан Ф40мм/Ф32мм 45°	3/2		шир
12	ГОСТ 10704-91	Ган шилжвэр Ф200мм/Ф150мм	2		шир
13	ГОСТ 3262-75	Цайрдсан ган шилжвэр Ф125/70мм, Ф100/50мм	2/1		шир
14		Галын кран	1		ком
15	Хэмжээ 3.5х3.5х2.0h	Худгийн барилга бүтээц	1		шир
16		Даацын ялуу ДЯ-12-12-22	18		шир
		Даацын ялуу ДЯ-18-12-22	3		шир

KINGSEA E&C
Consulting group Co.,Ltd
Хаяг: Улаанбаатар.ХУД.3-р хороо.
Энгельсийн гудамж. 5-р байр
Хан-Өргөө оффис, 901 тоот
Утас: 98111987, 77190404
КИНГСИЙ ИНЖЕНЕР
ЭНД КОНСТРАКШН"ХХК

Завхан аймаг. Улиастай сум.

2-Р ХЭЛХЭЭНИЙ ГАДНА ДУЛААН ХАНГАМЖИЙН ШУГАМЫН ӨӨРЧЛӨЛТ, ШИНЭЧЛЭЛТ /6-Р ДДТ/

Дулааны худаг-1, Байгуулалт, огтлол 1-1

Инженер		Л.Баасанхүү	Е.Г Шифр: КС 02-08/22	Масштаб:	Ye шат: А3
Гүйцэтгэсэн	И.Батдорж	Н.Батдорж			Огноо: 2022 он
Шалгасан		Л.Баасанхүү	Т.Г Шифр:	Зургийн дугаар: ГДГ-62	Бүх хуудас: 84

Сүүлчийн хэвлэсэн огноо: 2023/02/11

2023/02/11

З-р цэгийн ДХ-1-н огтлол /I-I/. М1:25

ОГТЛОЛ /I-I/

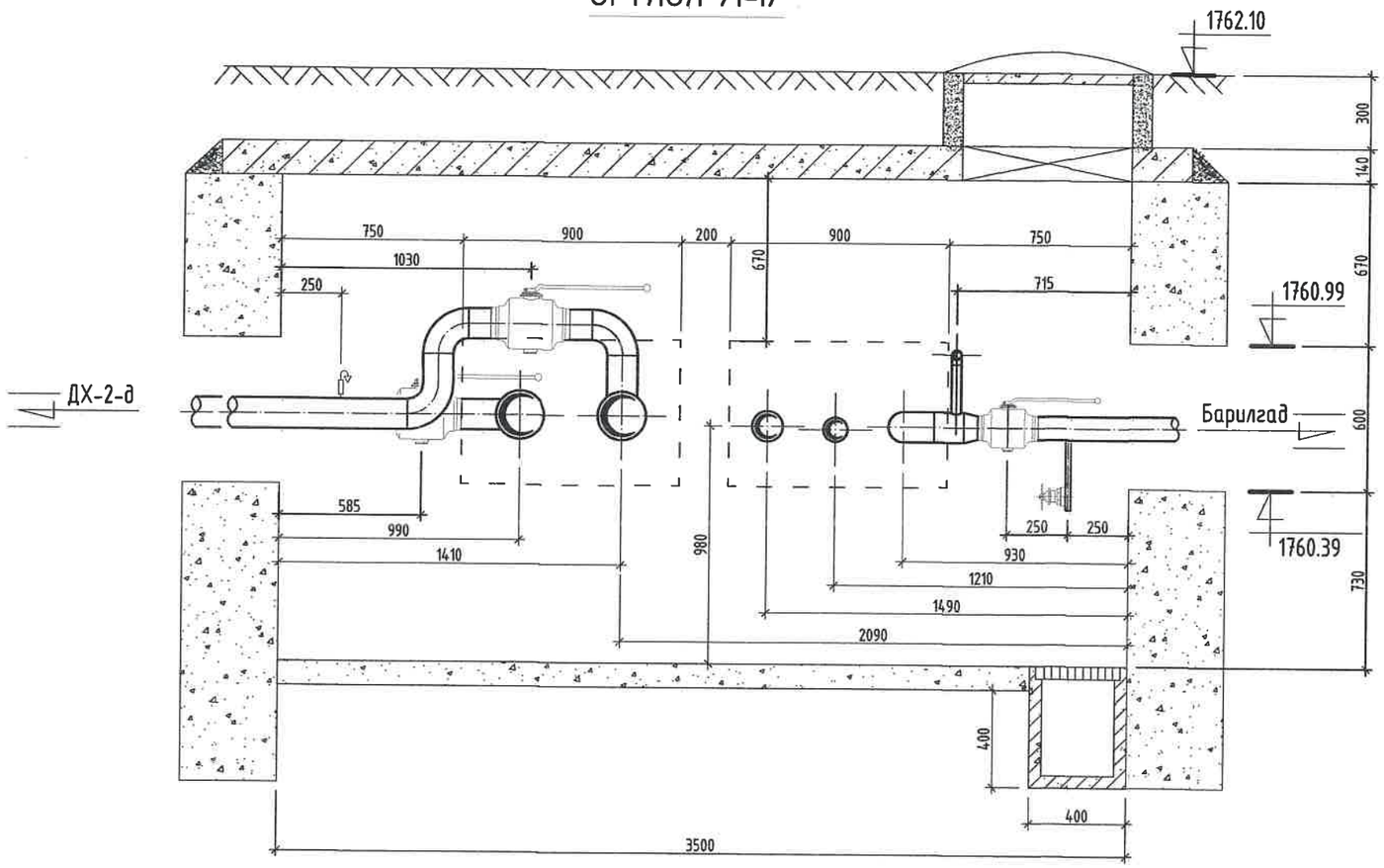

Тайлбар

Хоолойн голч	Нүүлгэгч ○	Хий авагч ●
Ф159х4.5	Ф50	Ф20
Ф133х4.0	Ф40	Ф20
Ф108х4.0	Ф40	Ф20
Ф89х3.5	Ф40	Ф20
Ф76х3.0	Ф25	Ф15
Ф57х3.0	Ф25	Ф15
Ф45х2.5	Ф25	Ф15

Суулгачийн хавсаргасан огноо: 2023/02/11

KINGSEA E&C
Consulting group Co.,Ltd
Хаяг: Улаанбаатар.ХУД 3-р хороо. Энгельсийн гудамж. 5-р байр Хан-Өргөө оффис, 901 тоот
Утас: 98111987, 77190404
КИНГСИЙ ИНЖЕНЕР ЭНД КОНСТРАКШН"ХХК

Завхан аймаг. Улиастай сум.

2-Р ХЭЛХЭЭНИЙ ГАДНА ДУЛААН ХАНГАМЖИЙН ШУГАМЫН ӨӨРЧЛӨЛТ, ШИНЭЧЛЭЛТ /6-Р ДДТ/

Дулааны худаг-1, Огтлол 1-1

Уе шат: АЗ

			Е.Г Шифр:	Масштаб:	Огноо:
Инженер		Л.Баасанхүү	КС 02-08/22		2022 он
Гүйцэтгэсэн		Н.Батдорж	Т.Г Шифр:	Зургийн дугаар:	Бүх хуудас:
Шалгасан		Л.Баасанхүү		ГДГ-62а	84

2023/02/11

5-р цэгийн ДХ-2-н байгуулалт. М1:25

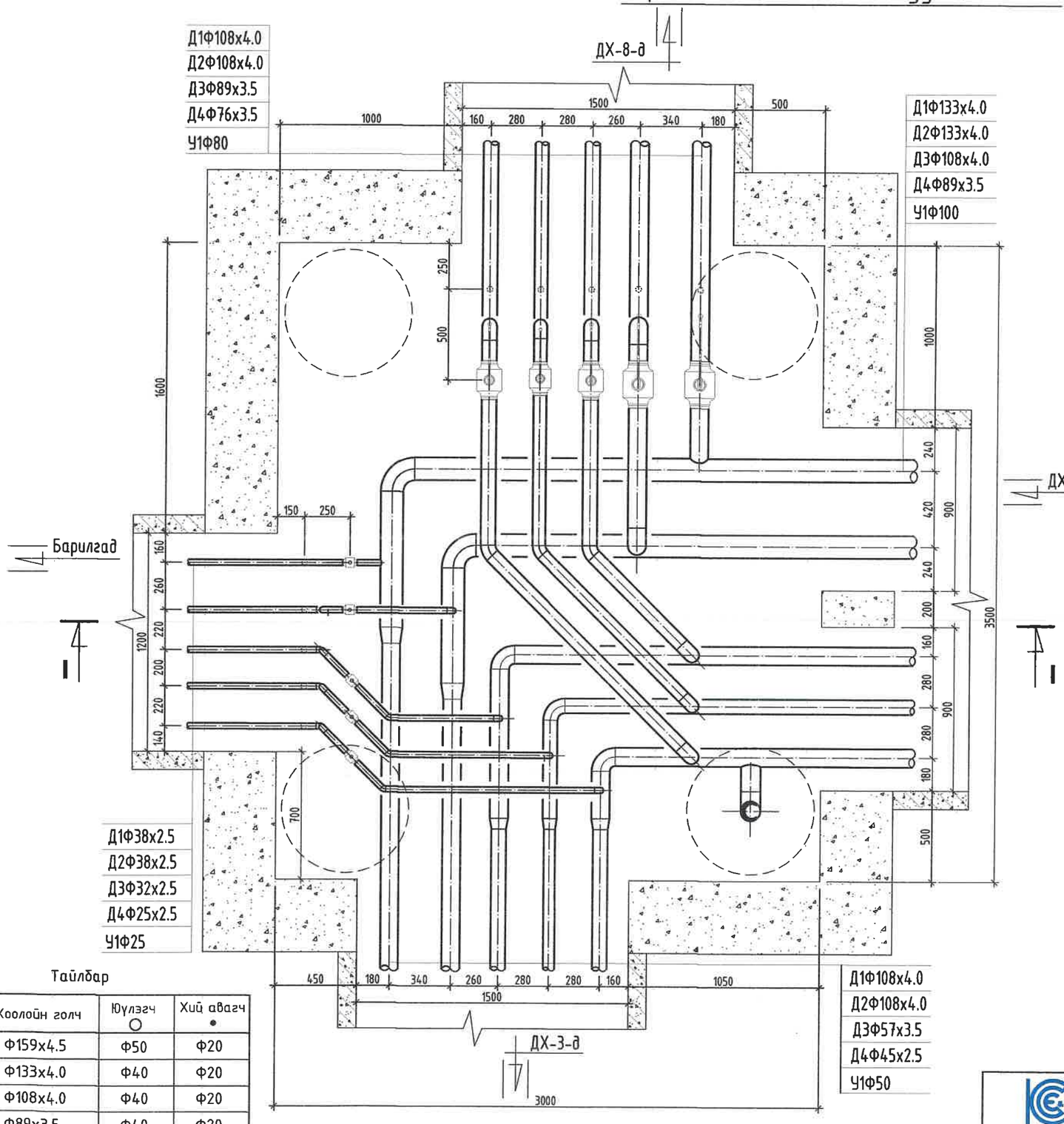

Тайлбар

Хоолойн голч	Юүлэгч ○	Хий авагч •
Ф159х4.5	Ф50	Ф20
Ф133х4.0	Ф40	Ф20
Ф108х4.0	Ф40	Ф20
Ф89х3.5	Ф40	Ф20
Ф76х3.0	Ф25	Ф15
Ф57х3.0	Ф25	Ф15
Ф45х2.5	Ф25	Ф15

МАТЕРИАЛЫН ТҮҮВЭР

Д/д	Тэмдэглэгээ	Материалын нэр	Тоо хэмжээ	Нэгж жин /кг/	Хэмжих нэгж
1	Т>100°С Р>1.6 МПа	Бөмбөлгөн хаалт Ф100мм/Ф80мм/Ф70мм	2/1/1		шир
2	Т>100°С Р>1.6 МПа	Бөмбөлгөн хаалт Ф32мм/Ф25мм/Ф20мм	2/1/1		шир
3	Т>5°С Р>1.6 МПа	Бөмбөлгөн хаалт Ф80мм/Ф25мм	1/1		шир
4	15с22нж	Ус буулгах хаалт Ф40мм/Ф25мм/Ф15мм	4/4/2		шир
5	ГОСТ 10704-91	Ган булан Ф200мм/Ф125мм/Ф50мм	2/3/3		шир
6	ГОСТ 10704-91	Ган булан Ф125мм/Ф100мм/Ф32мм	2/3/3		шир
7	ГОСТ 3262-75	Цайрдсан ган булан Ф100мм/Ф80мм	2/7		шир
8	ГОСТ 3262-75	Цайрдсан ган булан Ф80мм/Ф70мм 45°	2/1		шир
9	ГОСТ 3262-75	Цайрдсан ган булан Ф25мм/Ф20мм	6/3		шир
10	ГОСТ 3262-75	Цайрдсан ган булан Ф25мм/Ф20мм 45°	2/1		шир
11	ГОСТ 10704-91	Ган шилжвэр Ф125/100мм	2		шир
12	ГОСТ 3262-75	Цайрдсан ган шилжвэр Ф100/50мм, Ф80/40мм	2/1		шир
13		Галын кран	1		ком
14	Хэмжээ 3.0х3.5х2.0h	Худгийн барилга бүтээц	1		шир
15		Даацын ялуу ДЯ-12-12-22	6		шир
16		Даацын ялуу ДЯ-18-12-22	3		шир
17		Даацын ялуу ДЯ-22-12-22	6		шир

KINGSEA E&C
Consulting group Co.,Ltd
Хаяг: Улаанбаатар ХУД 3-р хороо. Энгельсийн гудамж. 5-р байр Хан-Өргөө оффис, 901 тоот
Утас: 98111987, 77190404
КИНГСИЙ ИНЖЕНЕР ЭНД КОНСТРАКШН"ХХК

Завхан аймаг. Улиастай сум.

2-Р ХЭЛХЭЭНИЙ ГАДНА ДУЛААН ХАНГАМЖИЙН ШУГАМЫН ӨӨРЧЛӨЛТ, ШИНЭЧЛЭЛТ /6-Р ДДТ/

Дулааны худаг-2, Байгуулалт, огтлол 1-1

Инженер		Л.Баасанхүү	Е.Г Шифр: КС 02-08/22	Масштаб:	Үе шат: А3
Гүйцэтгэсэн		Н.Батдорж	Т.Г Шифр:	Зургийн дугаар: ГДГ-63	Огноо: 2022 он
Шалгасан		Л.Баасанхүү			Бүх хуудас: 84

Сүүлчийн хэвлэсэн огноо: 2023/02/11

2023/02/11

5-р цэгийн ДХ-2-н огтлол /I-I/. М1:25

ОГТЛОЛ /I-I/

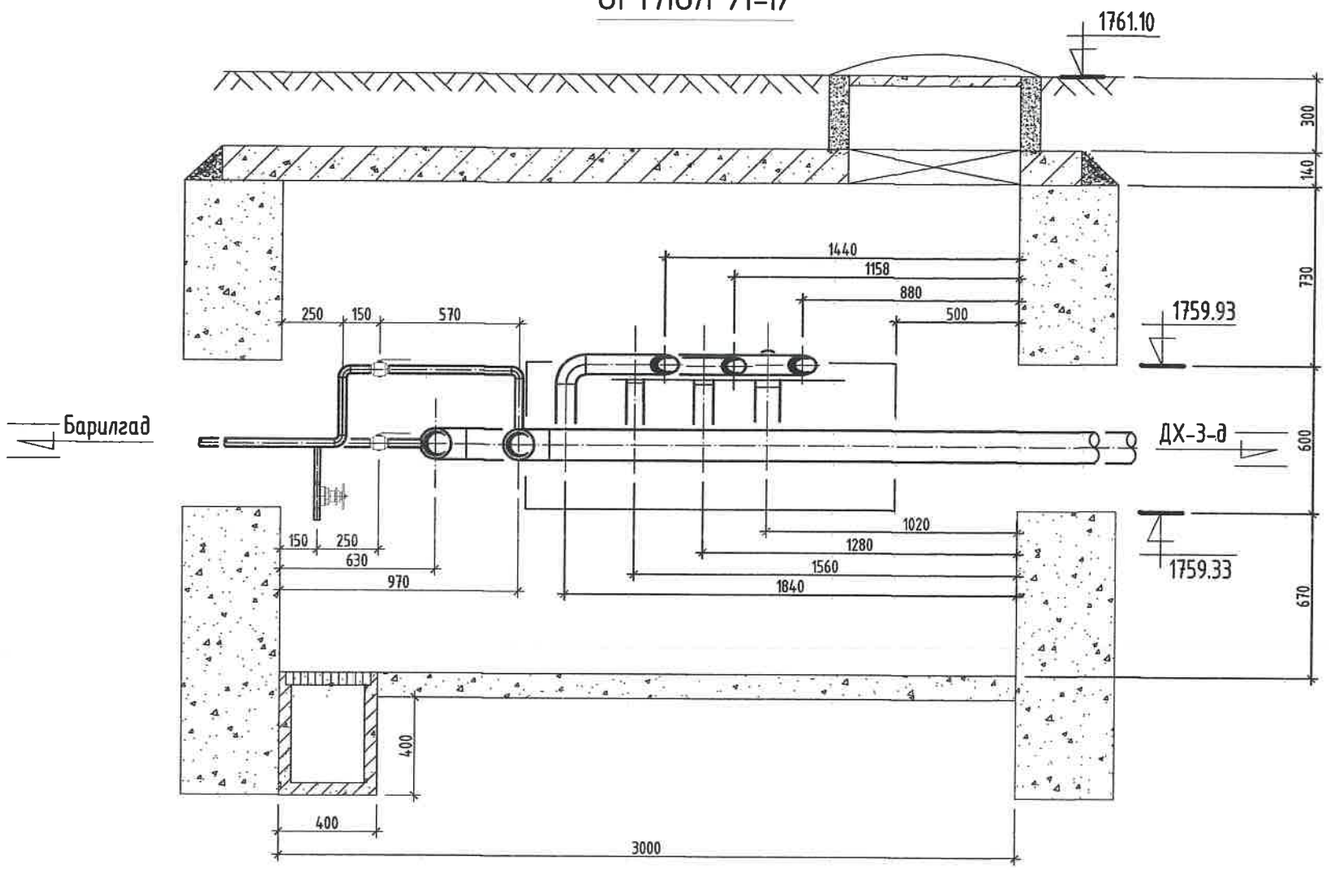

Тайлбар

Хоолойн голч	Юүлэгч ○	Хий авагч •
Ф159х4.5	Ф50	Ф20
Ф133х4.0	Ф40	Ф20
Ф108х4.0	Ф40	Ф20
Ф89х3.5	Ф40	Ф20
Ф76х3.0	Ф25	Ф15
Ф57х3.0	Ф25	Ф15
Ф45х2.5	Ф25	Ф15

Сүүлийн хэвлэсэн огноо: 2023/02/11

KINGSEA E&C
Consulting group Co.,Ltd
Хаяг: Улаанбаатар,ХУД,3-р хороо, Энгэльсийн гудамж, 5-р байр Хан-Өргөө оффис, 901 тоот
Утас: 98111987, 77190484
КИНГСИЙ ИНЖЕНЕР ЭНД КОНСТРАКШН"ХХК

Завхан аймаг. Улиастай сум.
2-Р ХЭЛХЭЭНИЙ ГАДНА ДУЛААН ХАНГАМЖИЙН ШУГАМЫН ӨӨРЧЛӨЛТ, ШИНЭЧЛЭЛТ /6-Р ДДТ/

Дулааны худаг-2, Огтлол 1-1				Үе шат:	А3
Инженер		Л.Баасанхүү	Е.Г Шифр: КС 02-08/22	Масштаб:	Огноо: 2022 он
Гүйцэтгэсэн		Н.Батдорж	Т.Г Шифр:	Зургийн дугаар: ГДГ-63а	Бүх хуудас: 84
Шалгасан		Л.Баасанхүү			

2023/02/11

20-р цэгийн ДХ-3-н байгууламт. М1:25

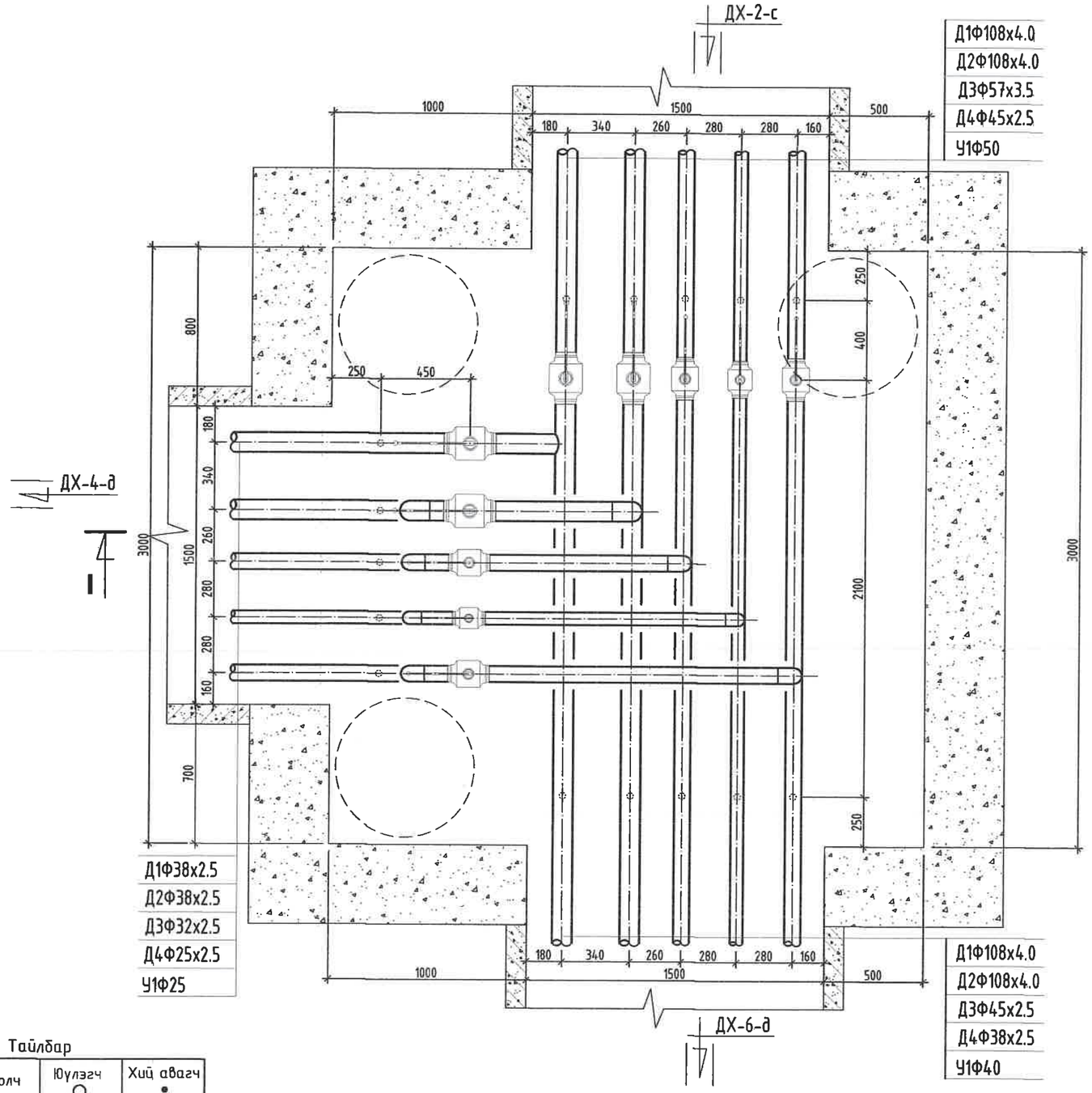

Тайлбар

Хоолойн голч	Юүлэгч ○	Хий авагч •
Ф159х4.5	Ф50	Ф20
Ф133х4.0	Ф40	Ф20
Ф108х4.0	Ф40	Ф20
Ф89х3.5	Ф40	Ф20
Ф76х3.0	Ф25	Ф15
Ф57х3.0	Ф25	Ф15
Ф45х2.5	Ф25	Ф15

МАТЕРИАЛЫН ТҮҮВЭР

Д/д	Тэмдэглэгээ	Материалын нэр	Тоо хэмжээ	Нэгж жин /кг/	Хэмжих нэгж
1	Т>100°С Р>1.6 МПа	Бөмбөлгөн хаалт Ф100мм/Ф50мм/Ф40мм	2/1/1		шир
2	Т>100°С Р>1.6 МПа	Бөмбөлгөн хаалт Ф32мм/Ф25мм/Ф20мм	2/1/1		шир
3	Т>5°С Р>1.6 МПа	Бөмбөлгөн хаалт Ф50мм/Ф25мм	1/1		шир
4	15с22нж	Ус буулгах хаалт Ф40мм/Ф25мм/Ф15мм	2/3/5		шир
5	ГОСТ 10704-91	Ган булан Ф32мм	3		шир
6	ГОСТ 3262-75	Цайрдсан ган булан Ф25мм/Ф20мм	6/3		шир
7	Хэмжээ 3.0х3.0х2.0h	Худгийн барилга бүтээц	1		шир
8		Даацын ялуу ДЯ-22-12-22	9		шир

KINGSEA E&C
Consulting group Co.,Ltd
Хаяг: Улаанбаатар,ХУД,3-р хороо, Энгэльсийн гудамж, 5-р байр Хан-Өргөө оффис, 901 тоот
Утас: 98111987, 77190404

КИНГСИЙ ИНЖЕНЕР ЭНД КОНСТРАКШН"ХХК

Завхан аймаг. Улиастай сум.

2-Р ХЭЛХЭЭНИЙ ГАДНА ДУЛААН ХАНГАМЖИЙН ШУГАМЫН ӨӨРЧЛӨЛТ, ШИНЭЧЛЭЛТ /6-Р ДДТ/

Дулааны худаг-3, Байгууламт, огтлол 1-1

Үе шат: АЗ

Инженер		Л.Баасанхүү	Е.Г Шифр: КС 02-08/22	Масштаб:	Огноо: 2022 он
Гүйцэтгэсэн		Н.Батдорж	Т.Г Шифр:	Зургийн дугаар: ГДГ-64	Бүх хуудас: 84
Шалгасан		Л.Баасанхүү			

Сүүлийн хэвлэсэн огноо: 2023/02/11

2023/02/11

20-р цэгийн ДХ-3-н огтлол /I-I/. М1:25

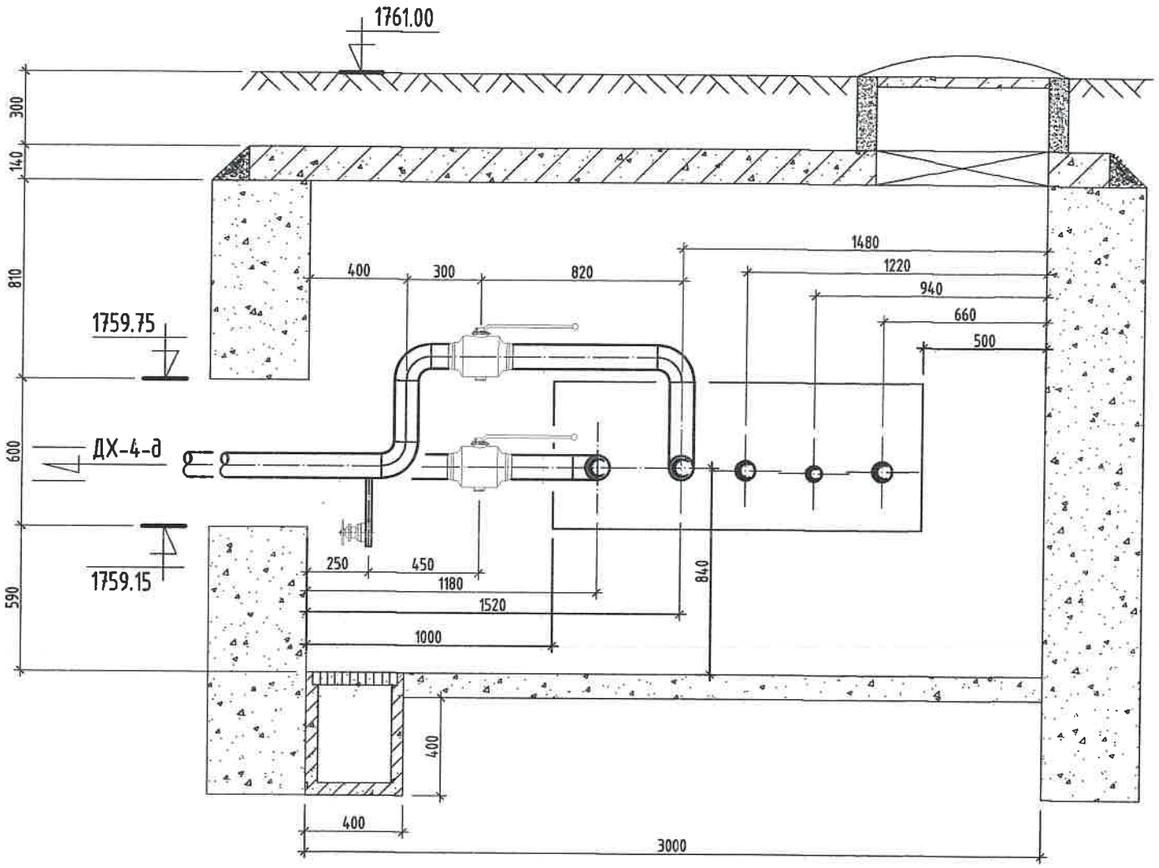

Тайлбар

Хоолойн голч	Юүлэгч ○	Хий авагч •
Ф159х4.5	Ф50	Ф20
Ф133х4.0	Ф40	Ф20
Ф108х4.0	Ф40	Ф20
Ф89х3.5	Ф40	Ф20
Ф76х3.0	Ф25	Ф15
Ф57х3.0	Ф25	Ф15
Ф45х2.5	Ф25	Ф15

Сүүлчийн хэвлэсэн огноо: 2023/02/11

KINGSEA E&C
Consulting group Co.,Ltd
Хаяг: Улаанбаатар,ХУД.3-р хороо.
Энгэлсийн гудамж. 5-р байр
Хан-Өргөө оффис, 901 тоот
Утас: 98111987, 77190404
КИНГСИЙ ИНЖЕНЕР
ЭНД КОНСТРАКШН"ХХК

Завхан аймаг. Улиастай сум.

2-Р ХЭЛХЭЭНИЙ ГАДНА ДУЛААН ХАНГАМЖИЙН ШУГАМЫН ӨӨРЧЛӨЛТ, ШИНЭЧЛЭЛТ /6-Р ДДТ/

Дулааны худаг-3, Огтлол 1-1

Үе шат: АЗ

Инженер		Л.Баасанхүү	Е.Г Шифр: КС 02-08/22	Масштаб:	Огноо: 2022 он
Гүйцэтгэсэн		Н.Батдорж	Т.Г Шифр:	Зургийн дугаар: ГДГ-64а	Бүх хуудас: 84
Шалгасан		Л.Баасанхүү			

2023/02/11

22-р цэгийн ДХ-4-н байгууламт. М1:25

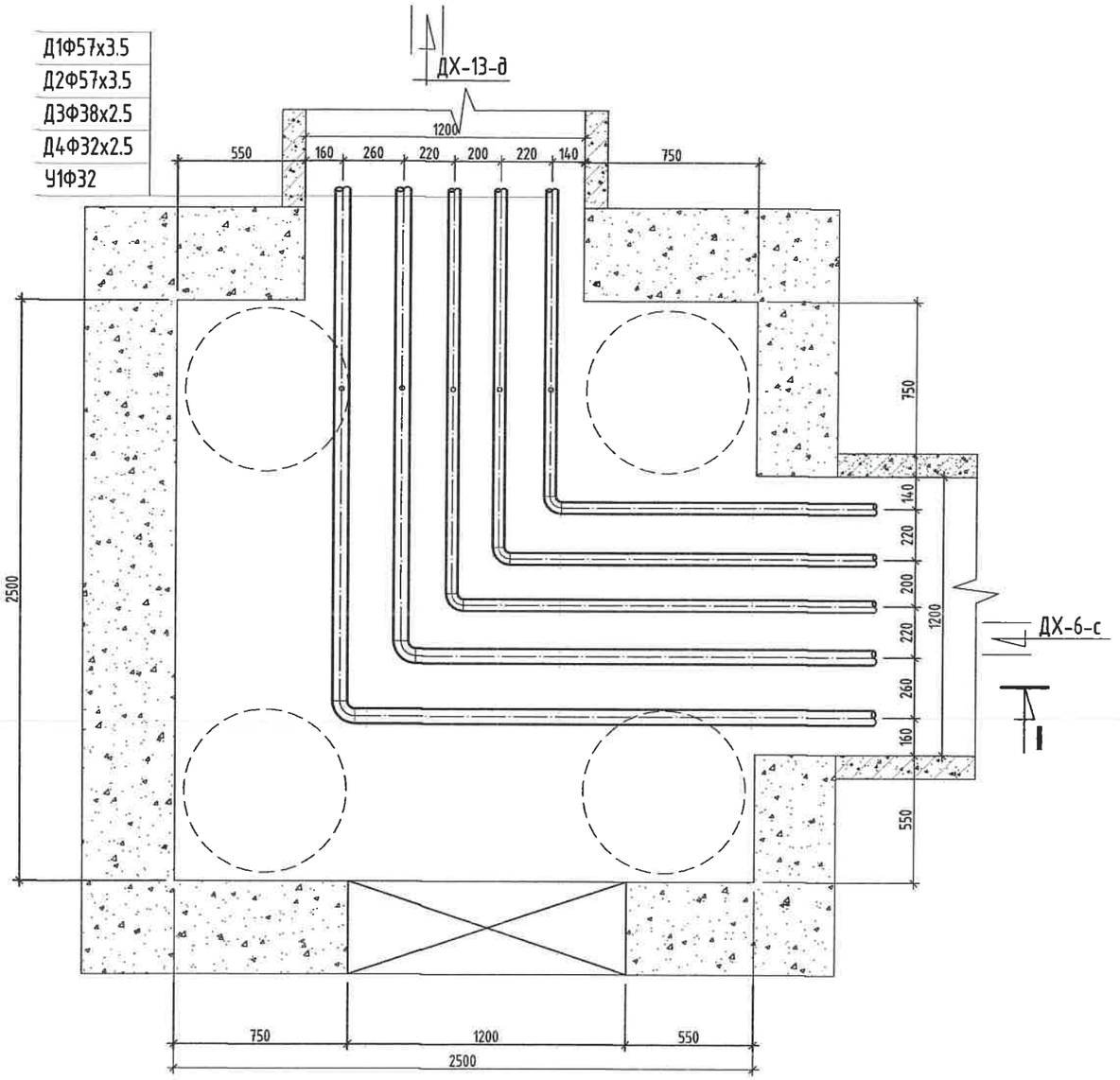

ОГТЛОЛ /I-I/

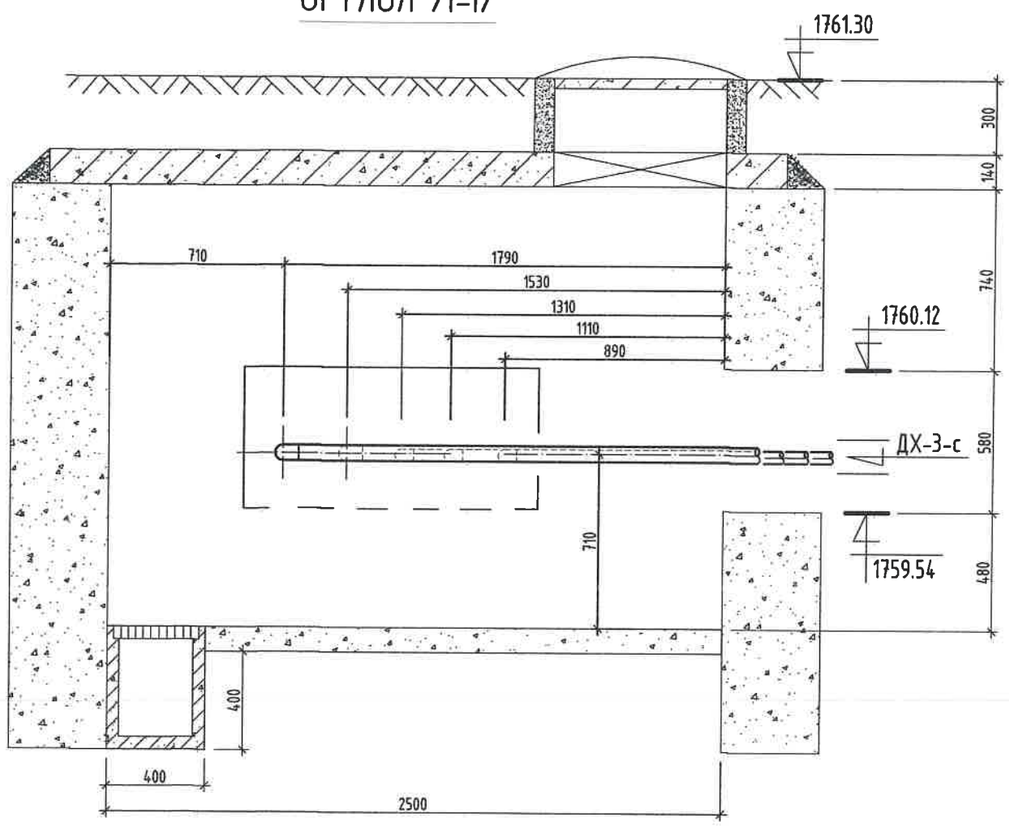

Тайлбар

Хоолойн голч	Юүлэгч ○	Хий авагч •
Ф159х4.5	Ф50	Ф20
Ф133х4.0	Ф40	Ф20
Ф108х4.0	Ф40	Ф20
Ф89х3.5	Ф40	Ф20
Ф76х3.0	Ф25	Ф15
Ф57х3.0	Ф25	Ф15
Ф45х2.5	Ф25	Ф15

МАТЕРИАЛЫН ТҮҮВЭР

Д/д	Тэмдэглэгээ	Материалын нэр	Тоо хэмжээ	Нэгж жин /кг/	Хэмжих нэгж
1	ГОСТ 10704-91	Ган булан Ф50мм	2		шир
2	ГОСТ 3262-75	Цайрдсан ган булан Ф32/25мм	2/1		шир
3	Хэмжээ 2.5х2.5х1.8h	Худгийн барилга бүтээц	1		шир
4		Даацын ялуу ДЯ-18-12-22	12		шир

Сүүлийн хэвлэсэн огноо: 2023/02/11

KINGSEA E&C
Consulting group Co.,Ltd
Хаяг: Улаанбаатар,ХУД.3-р хороо.
Энгельсийн гудамж. 5-р байр
Хан-Өргөө оффис, 901 тоот
Утас: 98111987, 77190404
КИНГСИЙ ИНЖЕНЕР ЭНД КОНСТРАКШН"ХХК

Завхан аймаг. Улиастай сум.

2-Р ХЭЛХЭЭНИЙ ГАДНА ДУЛААН ХАНГАМЖИЙН ШУГАМЫН ӨӨРЧЛӨЛТ, ШИНЭЧЛЭЛТ /6-Р ДДТ/

Дулааны худаг-4, Байгууламт, огтлол 1-1

Үе шат: АЗ

Инженер		Л.Баасанхүү	Е.Г Шифр: КС 02-08/22	Масштаб:	Огноо: 2022 он
Гүйцэтгэсэн		Н.Батдорж			
Шалгасан		Л.Баасанхүү	Т.Г Шифр:	Зургийн дугаар: ГДГ-65	Бүх хуудас: 84

2023/02/11

25-р цэгийн ДХ-5-н байгуулалт. М1:25

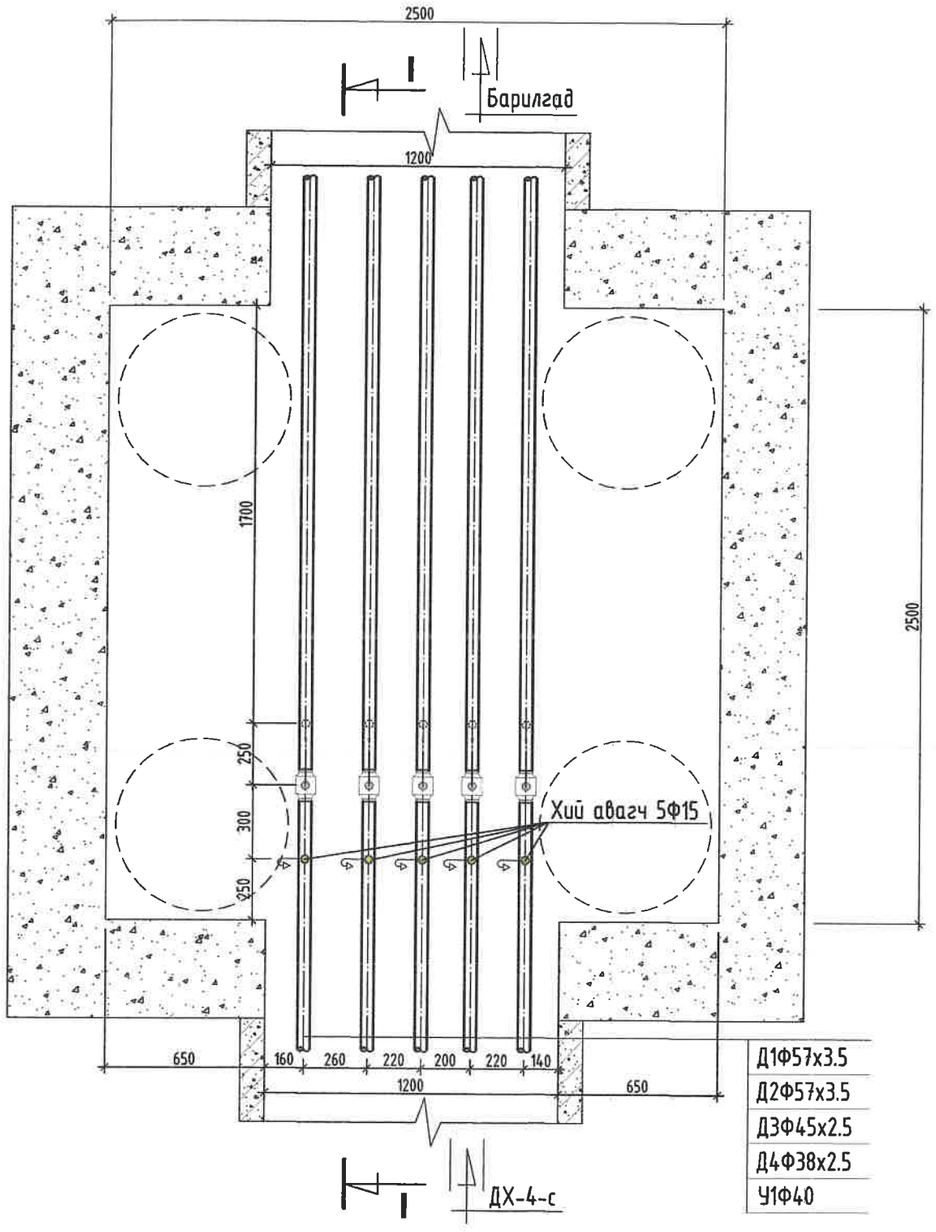

Д1Ф57х3.5
Д2Ф57х3.5
Д3Ф45х2.5
Д4Ф38х2.5
У1Ф40

ОГТЛОЛ /I-I/

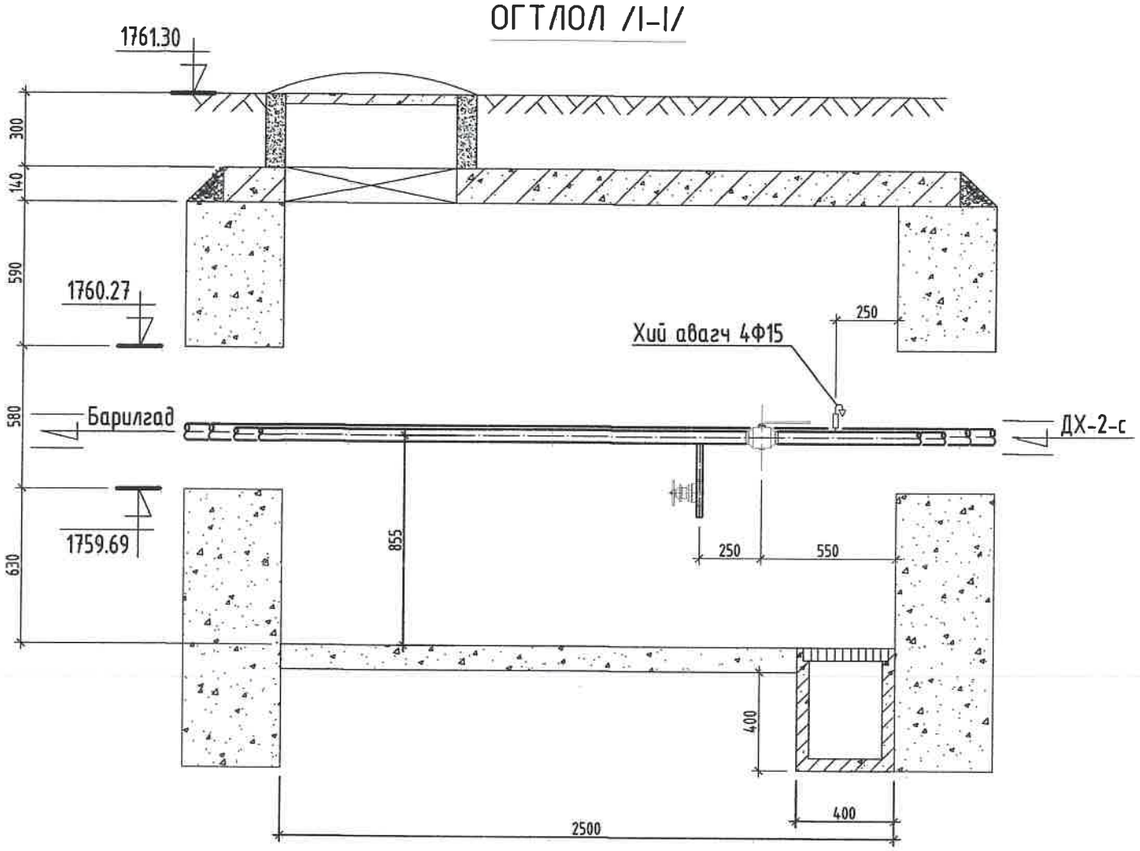

Тайлбар

Хоолойн голч	Юүлэгч ○	Хий авагч •
Ф159х4.5	Ф50	Ф20
Ф133х4.0	Ф40	Ф20
Ф108х4.0	Ф40	Ф20
Ф89х3.5	Ф40	Ф20
Ф76х3.0	Ф25	Ф15
Ф57х3.0	Ф25	Ф15
Ф45х2.5	Ф25	Ф15

МАТЕРИАЛЫН ТҮҮВЭР

Д/д	Тэмдэглэгээ	Материалын нэр	Тоо хэмжээ	Нэгж жин /кг/	Хэмжих нэгж
1	Т>100°С Р>1.6 МПа	Бөмбөлгөн хаалт Ф50мм	2		шир
2	Т>100°С Р>1.6 МПа	Бөмбөлгөн хаалт Ф40м/Ф32ммм	1/1		шир
3	Т>5°С Р>1.6 МПа	Бөмбөлгөн хаалт Ф40мм	1		шир
4	15с22нж	Ус буулгах хаалт Ф25мм/Ф15мм	4/1		шир
5	15с22нж	Хий авагч хаалт Ф15мм	5		шир
6	Хэмжээ 2.5х2.5х1.8h	Худгийн барилга бүтээц	1		шир
7		Даацын ялуу ДЯ-18-12-22	6		шир

KINGSEA E&C
Consulting group Co.,Ltd
Хаяг: Улаанбаатар.ХУД.3-р хороо.
Энгельсийн гудамж. 5-р байр
Хан-Өргөө оффис, 901 тоот
Утас: 98111987, 77190404
КИНГСИЙ ИНЖЕНЕР
ЭНД КОНСТРАКШН"ХХК

Завхан аймаг. Улиастай сум.

2-Р ХЭЛХЭЭНИЙ ГАДНА ДУЛААН ХАНГАМЖИЙН ШУГАМЫН ӨӨРЧЛӨЛТ, ШИНЭЧЛЭЛТ /6-Р ДДТ/

Дулааны худаг-5, Байгуулалт, огтлол 1-1

Инженер		Л.Баасанхүү	Е.Г Шифр: КС 02-08/22	Масштаб:	Үе шат: А3
Гүйцэтгэсэн		Н.Батдорж	Т.Г Шифр:	Зургийн дугаар: ГДГ-66	Огноо: 2022 он
Шалгасан		Л.Баасанхүү			Бүх хуудас: 84

Сүүлчийн хэвлэсэн огноо: 2023/02/11

2023/02/11

31-р цэгийн ДХ-6-н байгуулалт. М1:25

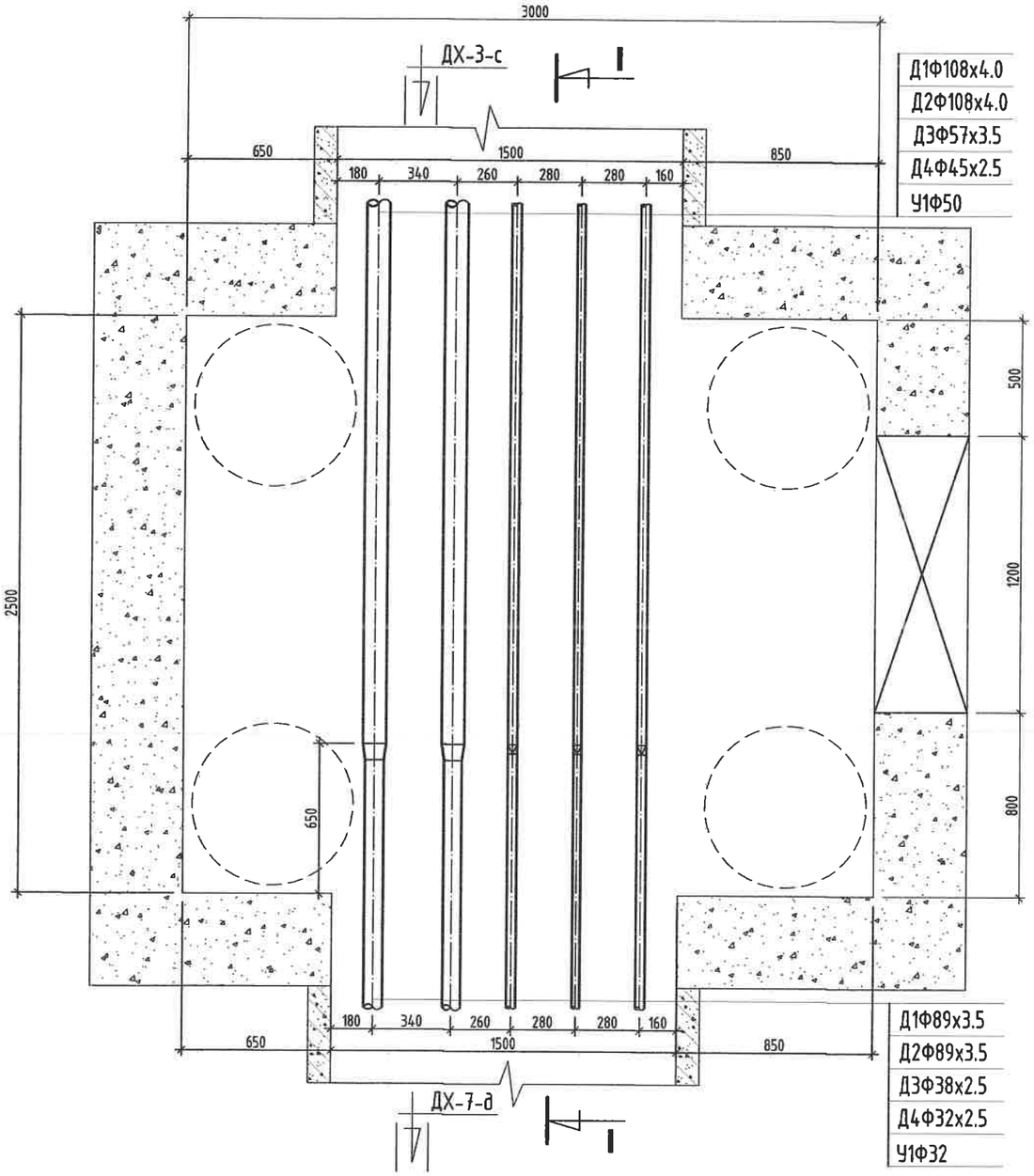

ОГТЛОЛ /I-I/

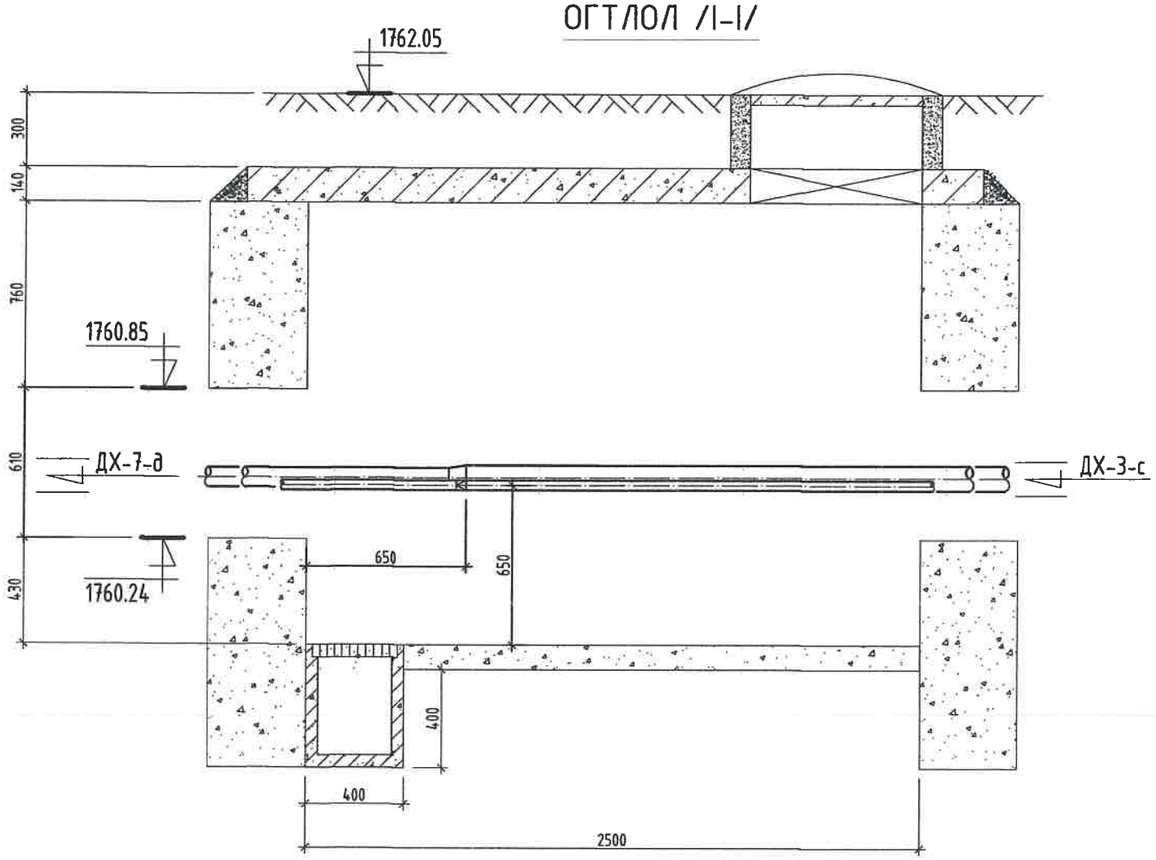

Тайлбар

Хоолойн голч	Юулэгч ○	Хий авагч •
Ф159х4.5	Ф50	Ф20
Ф133х4.0	Ф40	Ф20
Ф108х4.0	Ф40	Ф20
Ф89х3.5	Ф40	Ф20
Ф76х3.0	Ф25	Ф15
Ф57х3.0	Ф25	Ф15
Ф45х2.5	Ф25	Ф15

МАТЕРИАЛЫН ТҮҮВЭР

Д/д	Тэмдэглэгээ	Материалын нэр	Тоо хэмжээ	Нэгж жин /кг/	Хэмжих нэгж
1	ГОСТ 10704-91	Ган шилжвэр Ф100/80мм	2		шир
2	ГОСТ 3262-75	Цайрдсан ган шилжвэр Ф50/32мм, Ф40/25мм	2/1		шир
3	Хэмжээ 3.0х2.5х1.8h	Худгийн барилга бүтээц	1		шир
4		Даацын ялуу ДЯ-22-12-22	6		шир

Завхан аймаг. Улиастай сум.

2-Р ХЭЛХЭЭНИЙ ГАДНА ДУЛААН ХАНГАМЖИЙН ШУГАМЫН ӨӨРЧЛӨЛТ, ШИНЭЧЛЭЛТ /6-Р ДДТ/

Дулааны худаг-6, Байгуулалт, огтлол 1-1

Үе шат: АЗ

Инженер		Л.Баасанхүү	Е.Г Шифр: КС 02-08/22	Масштаб:	Огноо: 2022 он
Гүйцэтгэсэн		Н.Батдорж	Т.Г Шифр:	Зургийн дугаар: ГДГ-67	Бүх хуудас: 84
Шалгасан		Л.Баасанхүү			

KINGSEA E&C
Consulting group Co.,Ltd
Хаяг: Улаанбаатар,ХУД 3-р хороо, Энгельсийн гудамж. 5-р байр Хан-Өргөө оффис, 901 тоот
Утас: 98111987, 77190404

КИНГСИЙ ИНЖЕНЕР ЭНД КОНСТРАКШН"ХХК

Сүүлийнх хэвлэсэн огноо: 2023/02/11

2023/02/11

31-р цэгийн ДХ-6-н байгууламт. М1:25

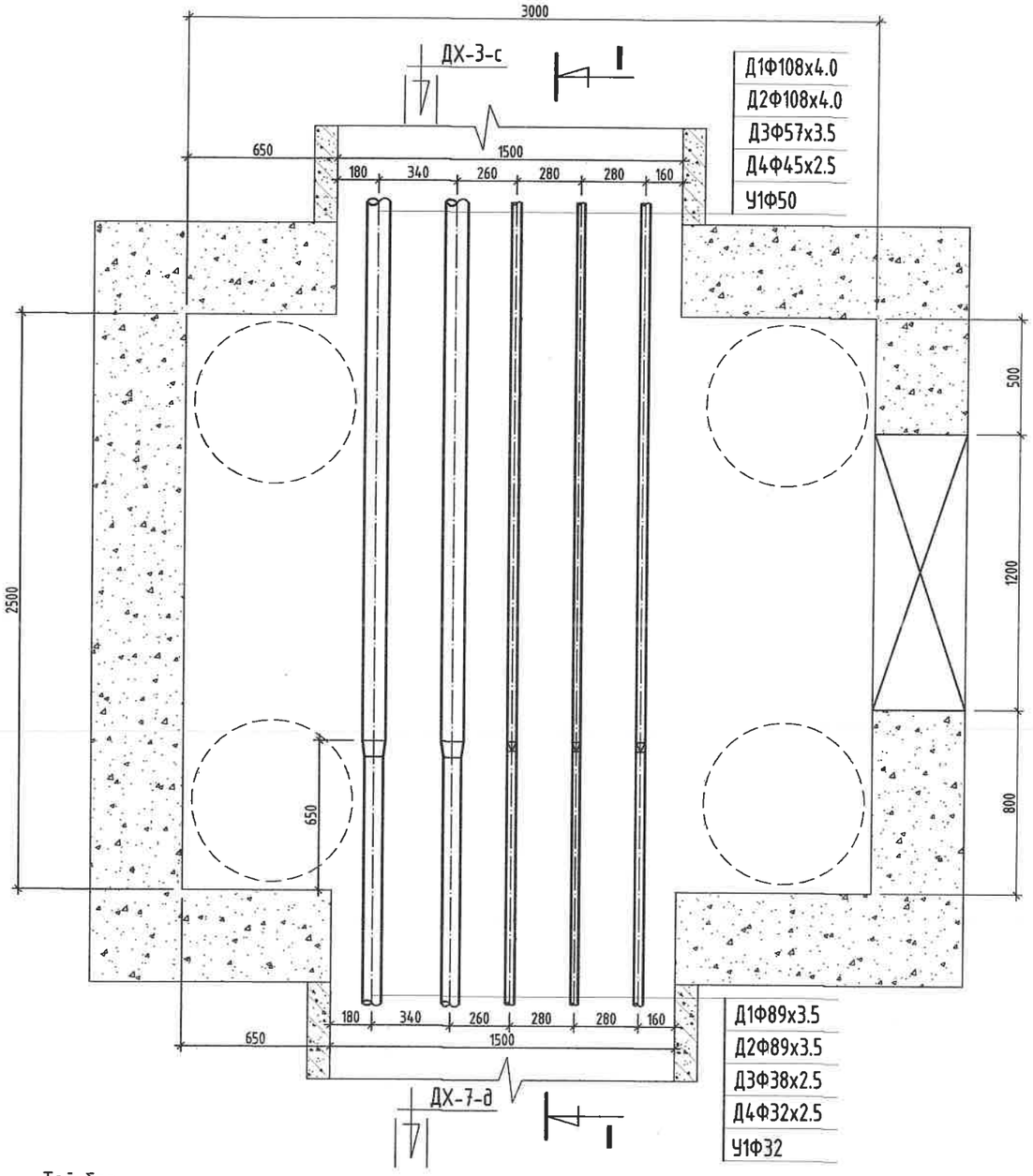

Тайлбар

Хоолойн голч	Юулэгч ○	Хий авагч •
Ф159х4.5	Ф50	Ф20
Ф133х4.0	Ф40	Ф20
Ф108х4.0	Ф40	Ф20
Ф89х3.5	Ф40	Ф20
Ф76х3.0	Ф25	Ф15
Ф57х3.0	Ф25	Ф15
Ф45х2.5	Ф25	Ф15

ОГТЛОЛ /I-I/

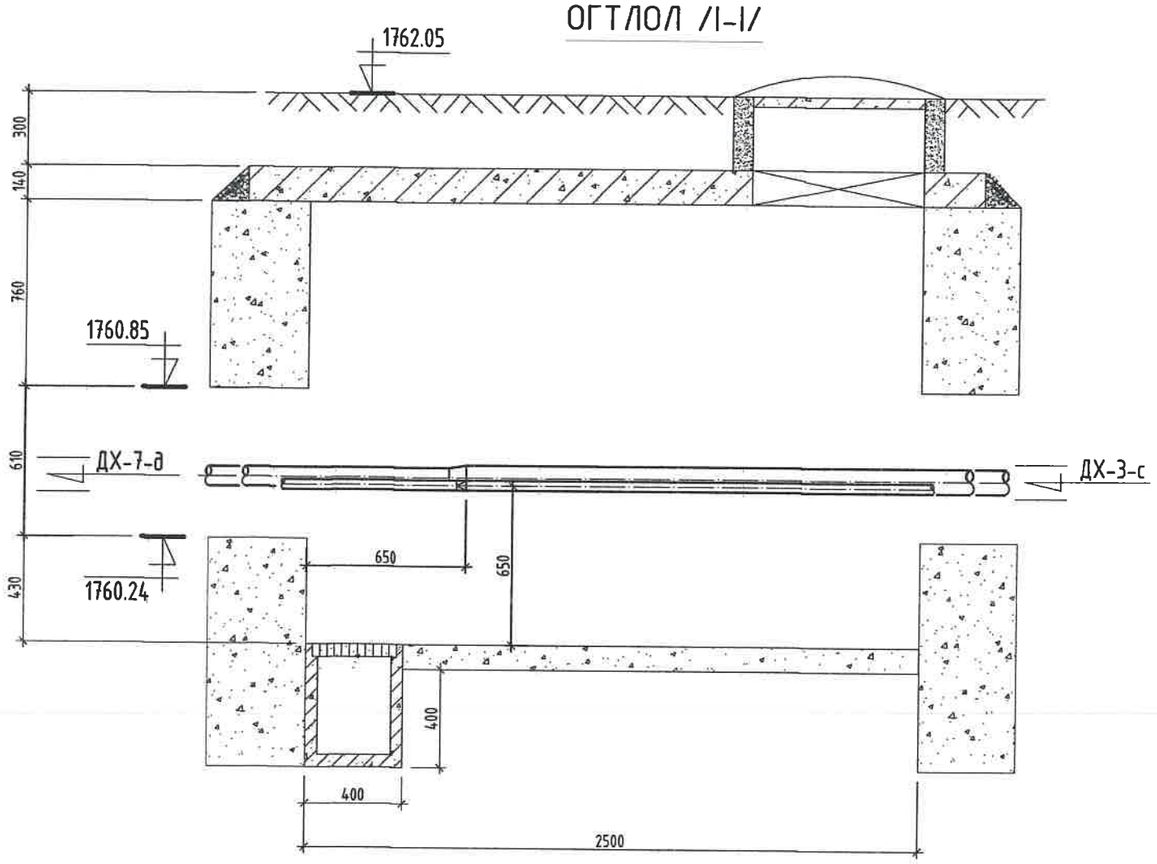

МАТЕРИАЛЫН ТҮҮВЭР

Д/д	Тэмдэглэгээ	Материалын нэр	Тоо хэмжээ	Нэгжин /кг/	Хэмжих нэгж
1	ГОСТ 10704-91	Ган шилжвэр Ф100/80мм	2		шир
2	ГОСТ 3262-75	Цайрдсан ган шилжвэр Ф50/32мм, Ф40/25мм	2/1		шир
3	Хэмжээ 3.0х2.5х1.8h	Худгийн барилга бүтээц	1		шир
4		Даацын ялуу ДЯ-22-12-22	6		шир

KINGSEA E&C Consulting group Co.,Ltd Хаяг: Улаанбаатар.ХУД.Э-р хороо. Энгэльсийн гудамж. 5-р байр Хан-Өргөө оффис, 901 тоот Утас: 98111987, 77190404 КИНГСИЙ ИНЖЕНЕР ЭНД КОНСТРАКШН"ХХК	Завхан аймаг. Улиастай сум. 2-Р ХЭЛХЭЭНИЙ ГАДНА ДУЛААН ХАНГАМЖИЙН ШУГАМЫН ӨӨРЧЛӨЛТ, ШИНЭЧЛЭЛТ /6-Р ДДТ/				
	Дулааны худаг-6, Байгууламт, огтлол 1-1				Үе шат: АЗ
	Инженер	Л.Баасанхүү	Е.Г Шифр: КС 02-08/22	Масштаб:	Огноо: 2022 он
	Гүйцэтгэсэн	Н.Батдорж			
	Шалгасан	Л.Баасанхүү	Т.Г Шифр:	Зургийн дугаар: ГДГ-67	Бүх хуудас: 84

Сүүлийнх хэвлэсэн огноо: 2023/02/11

2023/02/11

34-р цэгийн ДХ-7-н байгууламт. М1:25

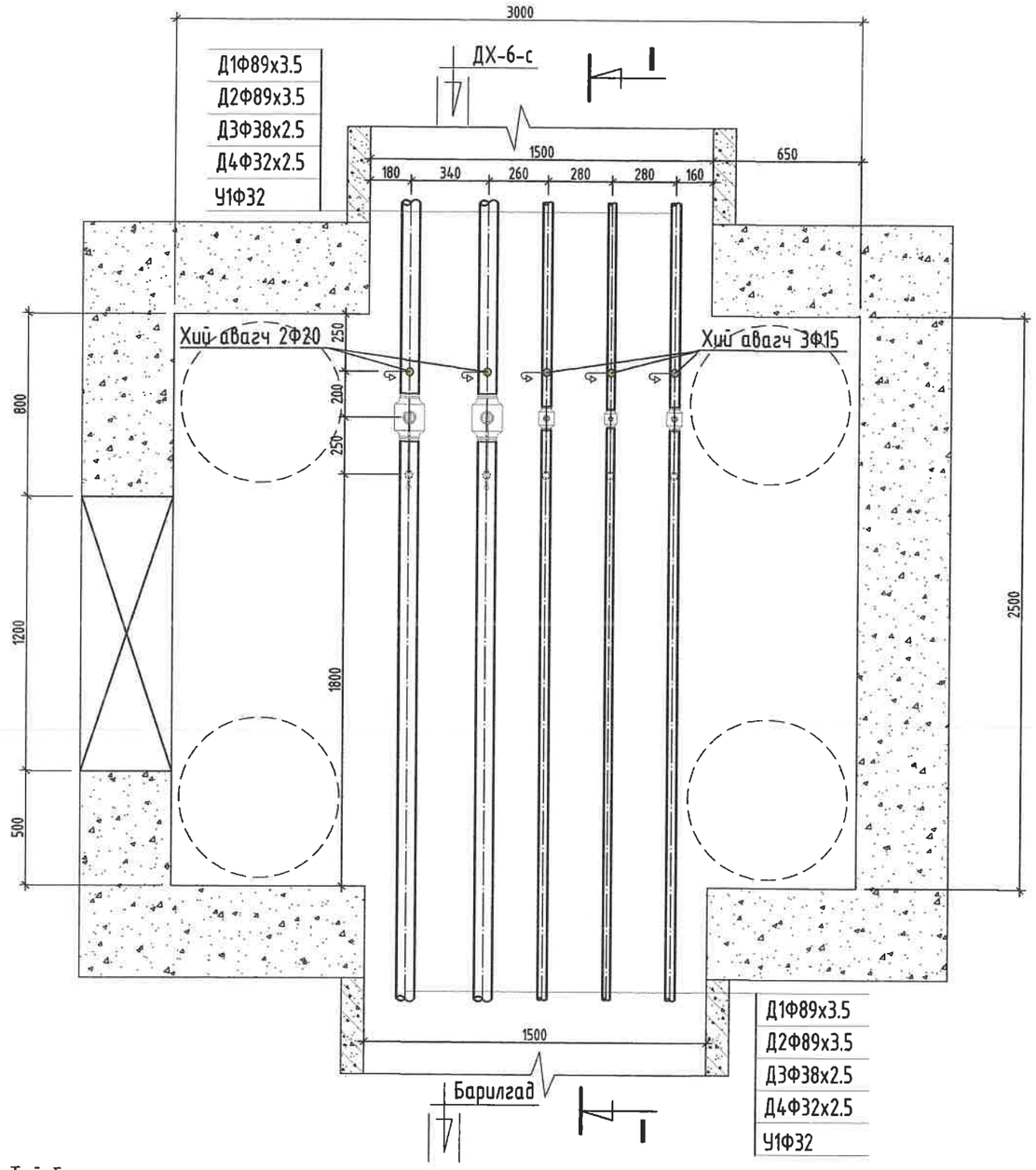

ОГТЛОЛ /I-I/

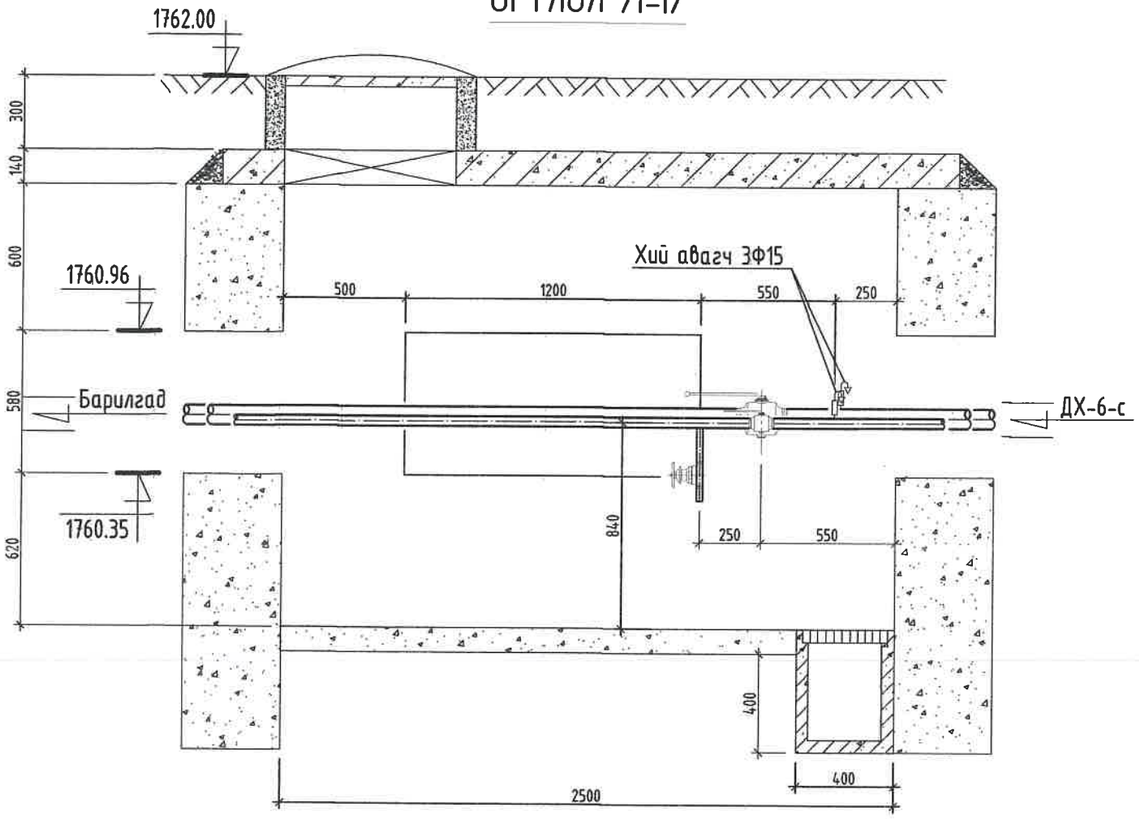

Тайлбар

Хоолойн голч	Ювлэгч ○	Хий авагч •
Ф159х4.5	Ф50	Ф20
Ф133х4.0	Ф40	Ф20
Ф108х4.0	Ф40	Ф20
Ф89х3.5	Ф40	Ф20
Ф76х3.0	Ф25	Ф15
Ф57х3.0	Ф25	Ф15
Ф45х2.5	Ф25	Ф15

МАТЕРИАЛЫН ТҮҮВЭР

Д/д	Тэмдэглэгээ	Материалын нэр	Тоо хэмжээ	Нэгж жин /кг/	Хэмжих нэгж
1	Т>100°С Р>1.6 МПа	Бөмбөлгөн хаалт Ф80мм	2		шир
2	Т>100°С Р>1.6 МПа	Бөмбөлгөн хаалт Ф32м/Ф25ммм	1/1		шир
3	Т>5°С Р>1.6 МПа	Бөмбөлгөн хаалт Ф32мм	1		шир
4	15с22нж	Ус буулгах хаалт Ф40мм/Ф15мм	2/3		шир
5	15с22нж	Хий авагч хаалт Ф20мм/Ф15мм	2/3		шир
6	Хэмжээ 3.0х2.5х1.8h	Худгийн барилга бүтээц	1		шир
7		Даацын ялуу ДЯ-18-12-22	3		шир
8		Даацын ялуу ДЯ-22-12-22	6		шир

KINGSEA E&C
Consulting group Co.,Ltd
Хаяг: Улаанбаатар,ХУД,3-р хороо, Энгэльсийн гудамж, 5-р вайр Хан-Өргөө оффис, 901 тоот
Утас: 98111987, 77190404
КИНГСИЙ ИНЖЕНЕР ЭНД КОНСТРАКШН"ХХК

Завхан аймаг. Улиастай сум.

2-Р ХЭЛХЭЭНИЙ ГАДНА ДУЛААН ХАНГАМЖИЙН ШУГАМЫН ӨӨРЧЛӨЛТ, ШИНЭЧЛЭЛТ /6-Р ДДТ/

Дулааны худаг-7, Байгууламт, оптлол 1-1

Уе шат: АЗ

Инженер		Л.Баасанхүү	Е.Г Шифр: КС 02-08/22	Масштаб:	Огноо: 2022 он
Гүйцэтгэсэн		Н.Батдорж	Т.Г Шифр:	Зургийн дугаар: ГДГ-68	Бүх хуудас: 84
Шалгасан		Л.Баасанхүү			

Сүүлийн хавтасын огноо: 2023/02/11

2023/02/11

34-р цэгийн ДХ-7-н байгуулалт. М1:25

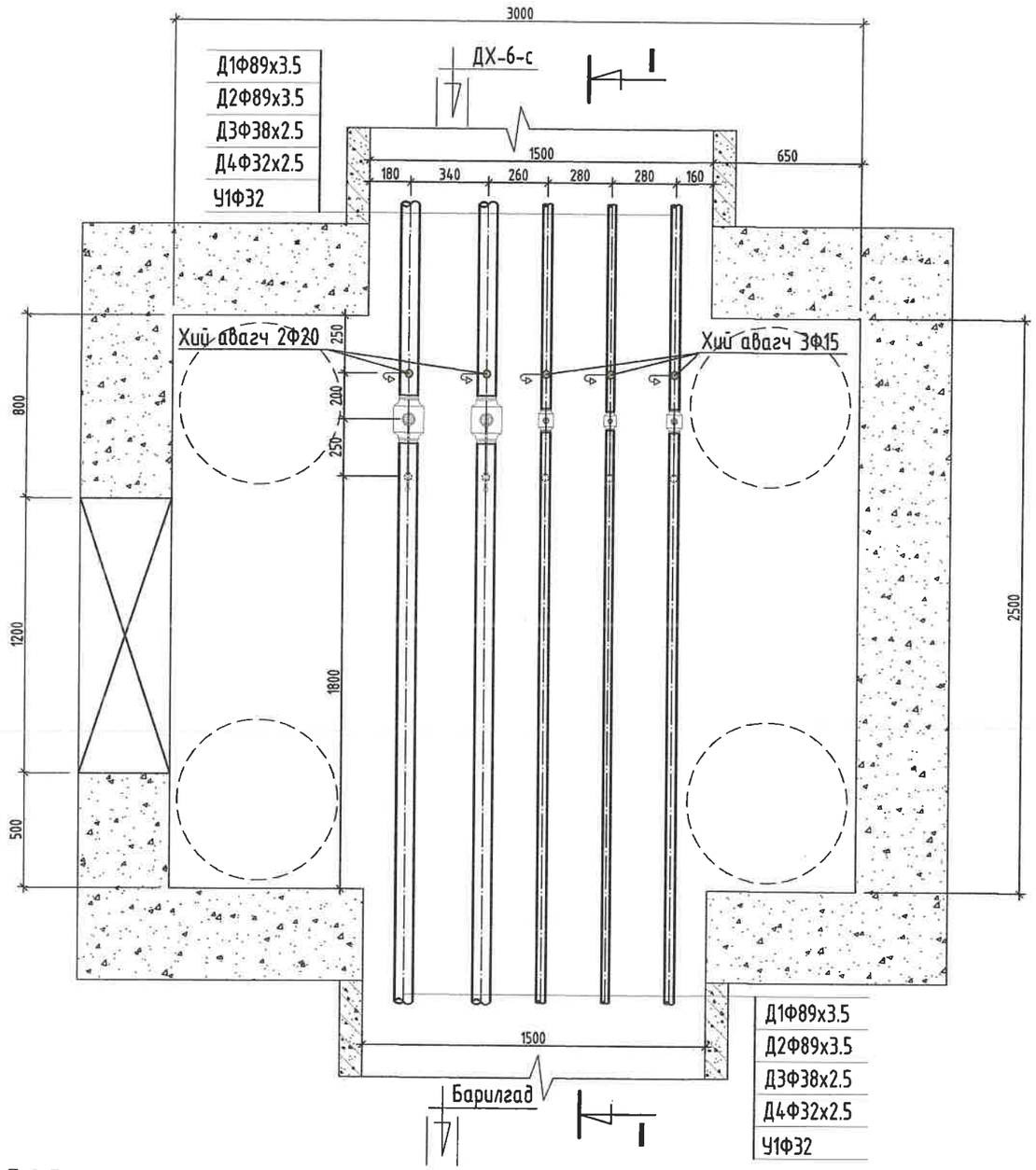

ОГТЛОЛ /I-I/

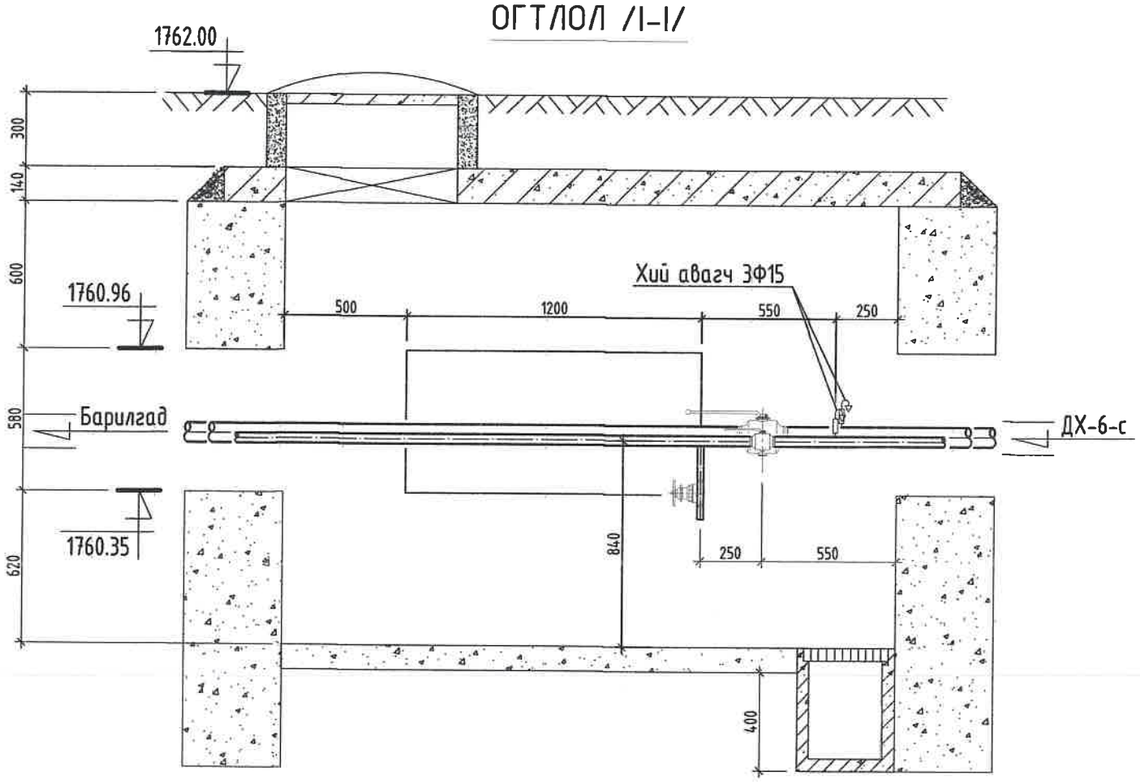

Тайлбар

Хоолойн голч	Юүлэгч ○	Хий авагч •
Ф159х4.5	Ф50	Ф20
Ф133х4.0	Ф40	Ф20
Ф108х4.0	Ф40	Ф20
Ф89х3.5	Ф40	Ф20
Ф76х3.0	Ф25	Ф15
Ф57х3.0	Ф25	Ф15
Ф45х2.5	Ф25	Ф15

МАТЕРИАЛЫН ТҮҮВЭР

Д/д	Тэмдэглэгээ	Материалын нэр	Тоо хэмжээ	Нэгж жин /кг/	Хэмжих нэгж
1	Т>100°С Р>1.6 МПа	Бөмбөлгөн хаалт Ф80мм	2		шир
2	Т>100°С Р>1.6 МПа	Бөмбөлгөн хаалт Ф32м/Ф25ммм	1/1		шир
3	Т>5°С Р>1.6 МПа	Бөмбөлгөн хаалт Ф32мм	1		шир
4	15с22ңж	Ус буулгах хаалт Ф40мм/Ф15мм	2/3		шир
5	15с22ңж	Хий авагч хаалт Ф20мм/Ф15мм	2/3		шир
6	Хэмжээ 3.0х2.5х1.8h	Худгийн барилга бүтээц	1		шир
7		Даацын ялуу ДЯ-18-12-22	3		шир
8		Даацын ялуу ДЯ-22-12-22	6		шир

KINGSEA E&C
Consulting group Co.,Ltd
Хаяг: Улаанбаатар,ХУД.3-р хороо.
Энгельсийн гудамж. 5-р байр
Хан-Өргөө оффис, 901 тоот
Утас: 98111987, 77190404
КИНГСИЙ ИНЖЕНЕР
ЭНД КОНСТРАКШН"ХХК

Завхан аймаг. Улиастай сум.
2-Р ХЭЛХЭЭНИЙ ГАДНА ДУЛААН ХАНГАМЖИЙН ШУГАМЫН ӨӨРЧЛӨЛТ, ШИНЭЧЛЭЛТ /6-Р ДДТ/
Дулааны худаг-7, Байгуулалт, огтлол 1-1

Инженер		Л.Баасанхүү	Е.Г Шифр: КС 02-08/22	Масштаб:	Ye шат: А3
Гүйцэтгэсэн		Н.Батдорж			Огноо: 2022 он
Шалгасан		Л.Баасанхүү	Т.Г Шифр:	Зургийн дугаар: ГДГ-68	Бүх хуудас: 84

Сүүлчийн хэвлэсэн огноо: 2023/02/11

2023/02/11

9-р цэгийн ДХ-8-н байгуулалт. М1:25

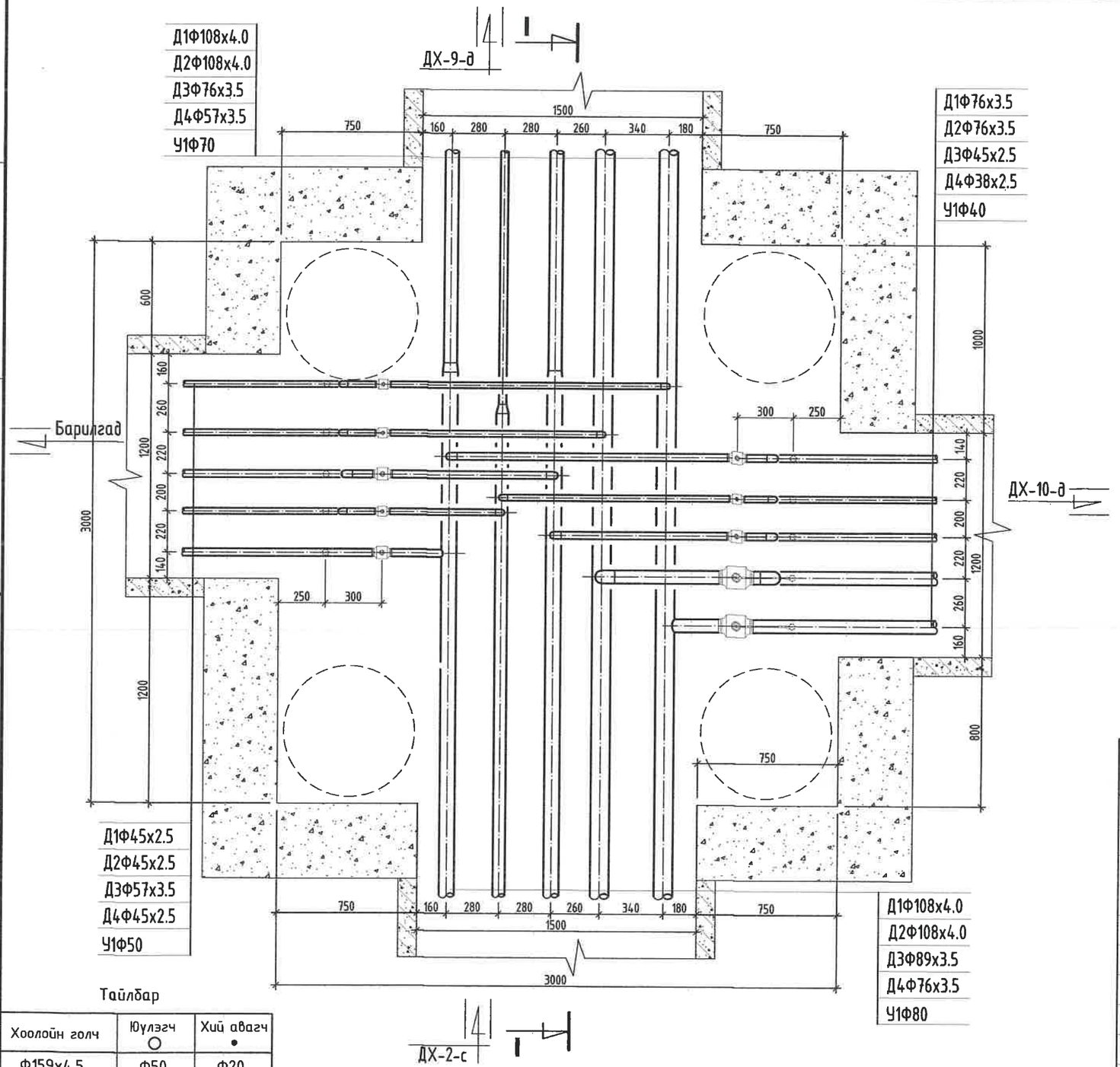

Тайлбар

Хоолойн голч	Юүлэгч ○	Хий авагч •
Ф159х4.5	Ф50	Ф20
Ф133х4.0	Ф40	Ф20
Ф108х4.0	Ф40	Ф20
Ф89х3.5	Ф40	Ф20
Ф76х3.0	Ф25	Ф15
Ф57х3.0	Ф25	Ф15
Ф45х2.5	Ф25	Ф15

МАТЕРИАЛЫН ТҮҮВЭР

Д/д	Тэмдэглэгээ	Материалын нэр	Тоо хэмжээ	Нэгж жин /кг/	Хэмжих нэгж
1	Т>100°С Р>1.6 МПа	Бөмбөлгөн хаалт Ф70мм/Ф50мм	2/1		шир
2	Т>100°С Р>1.6 МПа	Бөмбөлгөн хаалт Ф40мм/Ф32мм	4/1		шир
3	Т>5°С Р>1.6 МПа	Бөмбөлгөн хаалт Ф50мм/Ф40мм	1/1		шир
4	15с22нж	Ус буулгах хаалт Ф25мм/Ф15мм	9/1		шир
5	ГОСТ 10704-91	Ган булан Ф70мм/Ф40мм	3/3		шир
6	ГОСТ 3262-75	Цайрдсан ган булан Ф50мм/Ф40мм/Ф32мм	6/9/3		шир
7	ГОСТ 3262-75	Цайрдсан ган шилжвэр Ф80/70мм, Ф70/50мм	2/1		шир
8	Хэмжээ 3.0х3.0х1.8h	Худгийн барилга бүтээц	1		шир
9		Даацын ялуу ДЯ-18-12-22	6		шир
10		Даацын ялуу ДЯ-22-12-22	6		шир

KINGSEA E&C Consulting group Co.,Ltd Хаяг: Улаанбаатар,ХУД.3-р хороо, Энгельсийн гудамж. 5-р байр Хан-Өргөө оффис, 901 тоот Утас: 98111987, 77190484	Завхан аймаг. Улиастай сум. 2-Р ХЭЛХЭЭНИЙ ГАДНА ДУЛААН ХАНГАМЖИЙН ШУГАМЫН ӨӨРЧЛӨЛТ, ШИНЭЧЛЭЛТ /6-Р ДДТ/				
	Дулааны худаг-8, Байгуулалт, огтлол 1-1				Ye шаг: А3
	Инженер		Л.Баасанхүү	Е.Г Шифр: КС 02-08/22	Масштаб:
	Гүйцэтгэсэн		Н.Батдорж		Огноо: 2022 он
КИНГСИЙ ИНЖЕНЕР ЭНД КОНСТРАКШН"ХХК	Шалгасан		Л.Баасанхүү	Т.Г Шифр:	Зургийн дугаар: ГДГ-69
					Бүх хуудас: 84

Сүүлчийн хэвлэсэн огноо: 2023/02/11

2023/02/11

9-р цэгийн ДХ-8-н огтлол /I-I/. М1:25

ОГТЛОЛ /I-I/

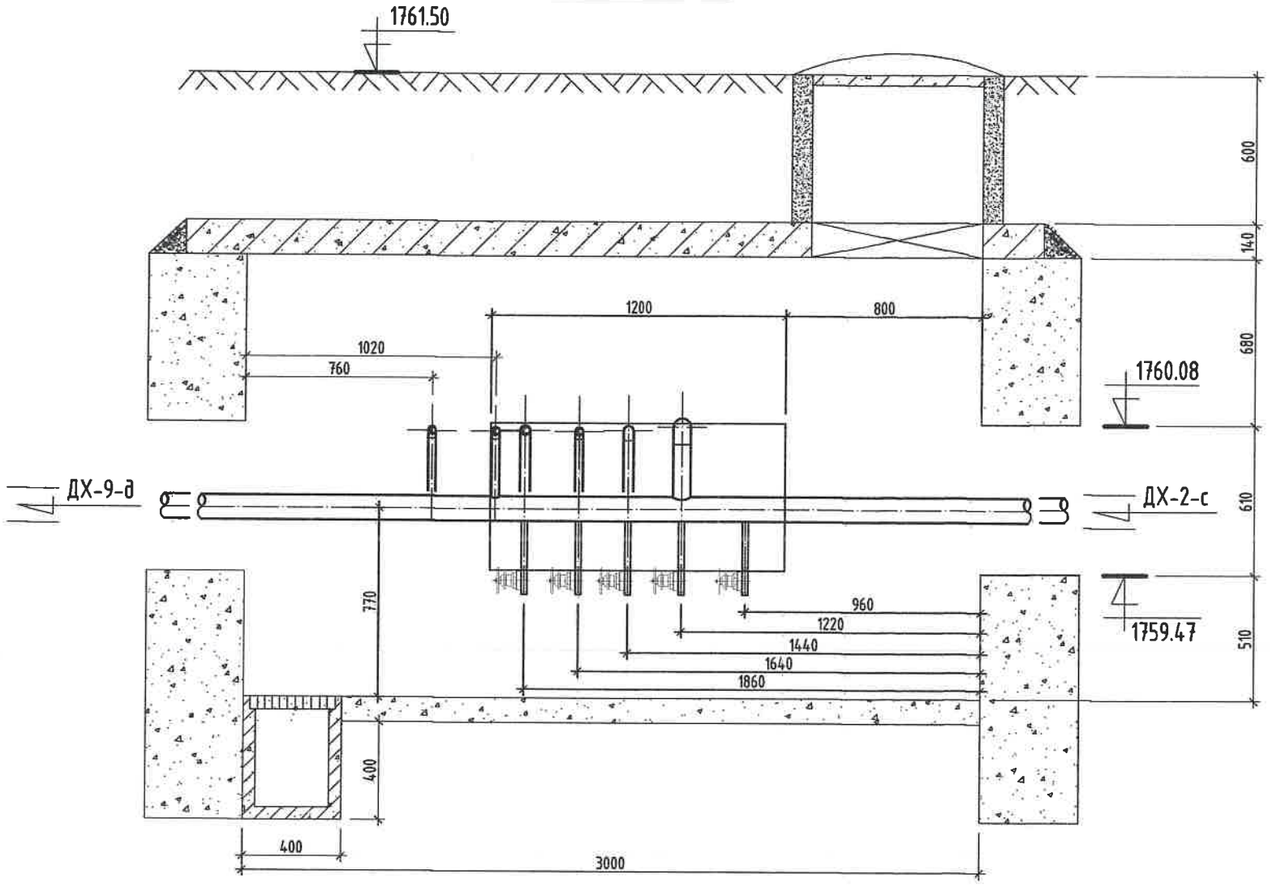

Тайлбар

Хоолойн голч	Үүлэгч ○	Хий авагч ●
Ф159х4.5	Ф50	Ф20
Ф133х4.0	Ф40	Ф20
Ф108х4.0	Ф40	Ф20
Ф89х3.5	Ф40	Ф20
Ф76х3.0	Ф25	Ф15
Ф57х3.0	Ф25	Ф15
Ф45х2.5	Ф25	Ф15

Сүүлчийн хэвлэсэн огноо: 2023/02/11

KINGSEA E&C
Consulting group Co.,Ltd
Хаяг: Улаанбаатар,ХУД.3-р хороо.
Энгэлсийн гудамж. 5-р байр
Хан-Өргөө оффис, 901 тоот
Утас: 98111987, 77190404
КИНГСИЙ ИНЖЕНЕР ЭНД КОНСТРАКШН"ХХК

Завхан аймаг. Улиастай сум.
2-Р ХЭЛХЭЭНИЙ ГАДНА ДУЛААН ХАНГАМЖИЙН ШУГАМЫН ӨӨРЧЛӨЛТ, ШИНЭЧЛЭЛТ /6-Р ДДТ/

Дулааны худаг-8, Огтлол 1-1				Үе шат:	А3
Инженер		Л.Баасанхүү	Е.Г Шифр: КС 02-08/22	Масштаб:	Огноо: 2022 он
Гүйцэтгэсэн		Н.Батдорж			
Шалгасан		Л.Баасанхүү	Т.Г Шифр:	Зургийн дугаар: ГДГ-69а	Бүх хуудас: 84

2023/02/11

12-р цэгийн ДХ-9-н байгууламж. М1:25

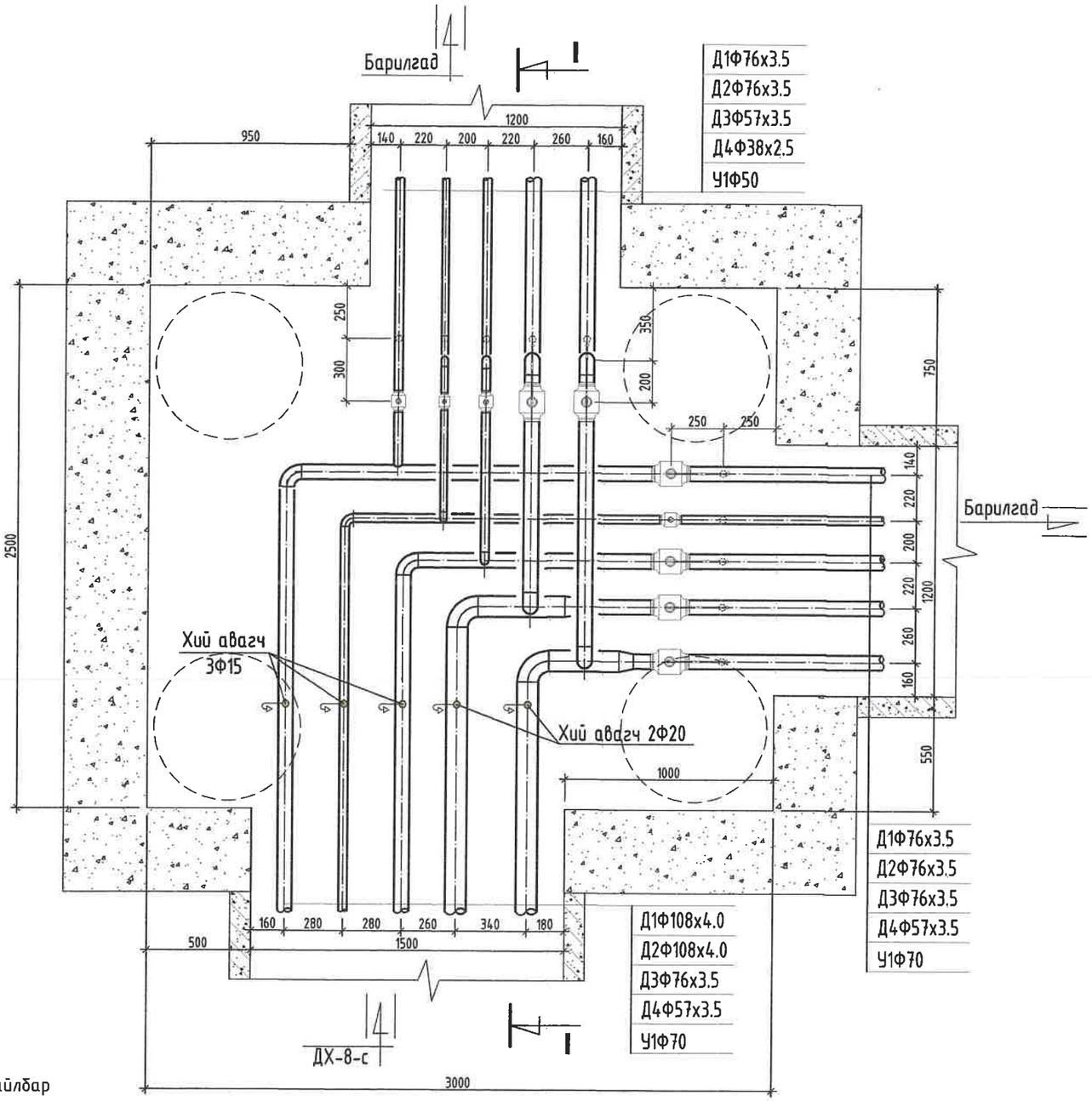

Тайлбар

Хоолойн голч	Юүлэгч ○	Хий авагч •
Ф159х4.5	Ф50	Ф20
Ф133х4.0	Ф40	Ф20
Ф108х4.0	Ф40	Ф20
Ф89х3.5	Ф40	Ф20
Ф76х3.0	Ф25	Ф15
Ф57х3.0	Ф25	Ф15
Ф45х2.5	Ф25	Ф15

МАТЕРИАЛЫН ТҮҮВЭР

Д/д	Тэмдэглэгээ	Материалын нэр	Тоо хэмжээ	Нэгж жин /кг/	Хэмжих нэгж
1	Т>100°С Р>1.6 МПа	Бөмбөлгөн хаалт Ф70мм	5		шир
2	Т>100°С Р>1.6 МПа	Бөмбөлгөн хаалт Ф50мм/Ф32мм	2/1		шир
3	Т>5°С Р>1.6 МПа	Бөмбөлгөн хаалт Ф70мм/Ф50мм	1/1		шир
4	15с22нж	Ус буулгах хаалт Ф25мм/Ф15мм	9/1		шир
5	15с22нж	Хий авагч хаалт Ф20мм/Ф15мм	2/3		шир
6	ГОСТ 10704-91	Ган булан Ф100мм/Ф70мм	2/6		шир
7	ГОСТ 3262-75	Цайрдсан ган булан Ф70мм/Ф50мм/Ф32мм	2/4/3		шир
8	ГОСТ 10704-91	Ган шилжвэр Ф100/70мм	2		шир
9	Хэмжээ 3.0х2.5х1.8h	Худгийн барилга бүтээц	1		шир
10		Даацын ялуу ДЯ-18-12-22	6		шир
11		Даацын ялуу ДЯ-22-12-22	3		шир

Сүүлийнх хэвлэсэн огноо: 2023/02/11

KINGSEA E&C
Consulting group Co.,Ltd
Хаяг: Улаанбаатар,ХУД.3-р хороо, Энгэльсийн гудамж. 5-р байр Хан-Өргөө оффис, 901 тоот
Утас: 90111987, 77190404
КИНГСИЙ ИНЖЕНЕР ЭНД КОНСТРАКШН"ХХК

Завхан аймаг. Улиастай сум.

2-Р ХЭЛХЭЭНИЙ ГАДНА ДУЛААН ХАНГАМЖИЙН ШУГАМЫН ӨӨРЧЛӨЛТ, ШИНЭЧЛЭЛТ /6-Р ДДТ/

Дулааны худаг-9, Байгууламж, огтлол 1-1				Үе шат: АЗ	
Инженер		Л.Баасанхүү	Е.Г Шифр: КС 02-08/22	Масштаб:	Огноо: 2022 он
Гүйцэтгэсэн		Н.Батдорж	Т.Г Шифр:	Зургийн дугаар: ГДГ-70	Бүх хуудас: 84
Шалгасан		Л.Баасанхүү			

2023/02/11

12-р цэгийн ДХ-9-н огтлол /I-I/. М1:25

ОГТЛОЛ /I-I/

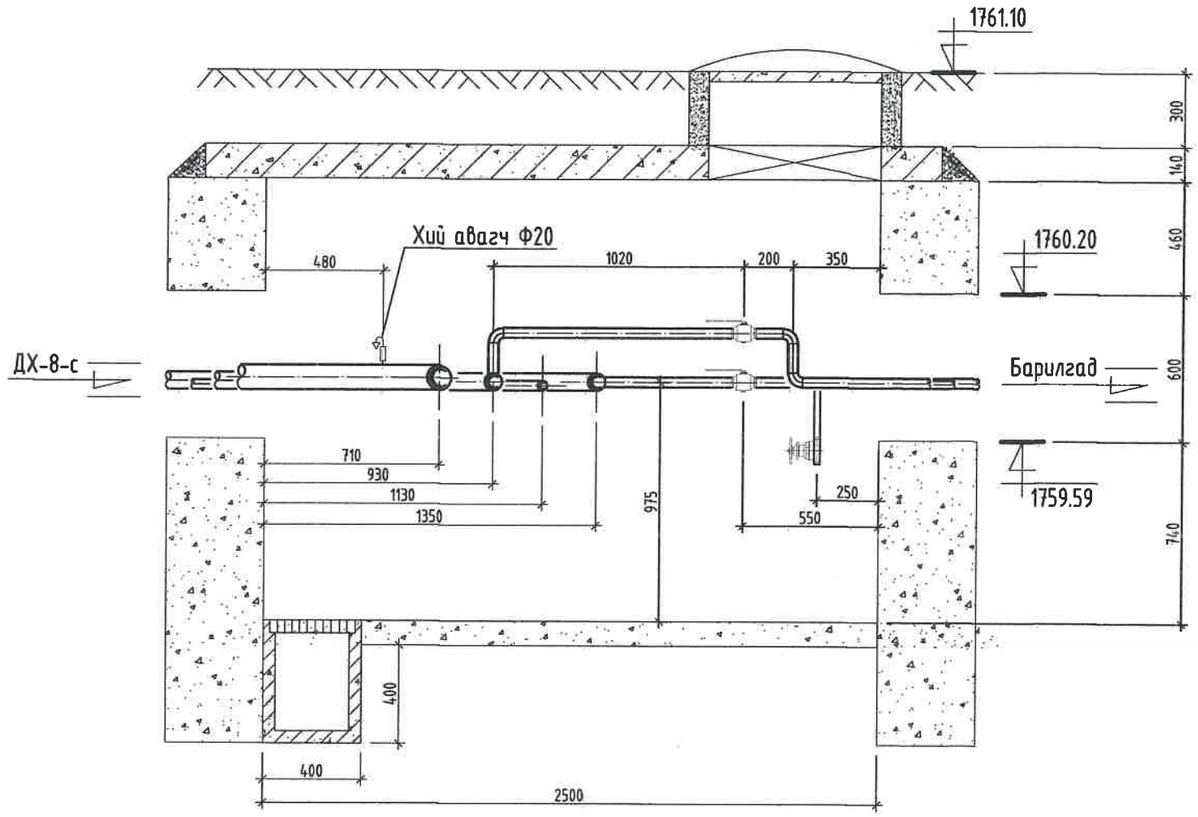

Тайлбар

Хоолойн голч	Юүлэгч ○	Хий авагч •
Ф159х4.5	Ф50	Ф20
Ф133х4.0	Ф40	Ф20
Ф108х4.0	Ф40	Ф20
Ф89х3.5	Ф40	Ф20
Ф76х3.0	Ф25	Ф15
Ф57х3.0	Ф25	Ф15
Ф45х2.5	Ф25	Ф15

Сүүлчийн хавсаргасан огноо: 2023/02/11

KINGSEA E&C
Consulting group Co.,Ltd
Хаяг: Улаанбаатар,ХУД.3-р хороо, Энгельсийн гудамж, 5-р байр Хан-Өргөө оффис, 901 тоот
Утас: 98111987, 77190404
КИНГСИЙ ИНЖЕНЕР ЭНД КОНСТРАКШН"ХХК

Завхан аймаг. Улиастай сум.

2-Р ХЭЛХЭЭНИЙ ГАДНА ДУЛААН ХАНГАМЖИЙН ШУГАМЫН ӨӨРЧЛӨЛТ, ШИНЭЧЛЭЛТ /6-Р ДДТ/

Дулааны худаг-9, Огтлол 1-1					Үе шат: А3
Инженер		Л.Баасанхүү	Е.Г Шифр: КС 02-08/22	Масштаб:	Огноо: 2022 он
Гүйцэтгэсэн		Н.Батдорж	Т.Г Шифр:	Зургийн дугаар: ГДГ-70а	Бүх хуудас: 84
Шалгасан		Л.Баасанхүү			

2023/02/11

17-р цэгийн ДХ-10-н байгуулалт. М1:25

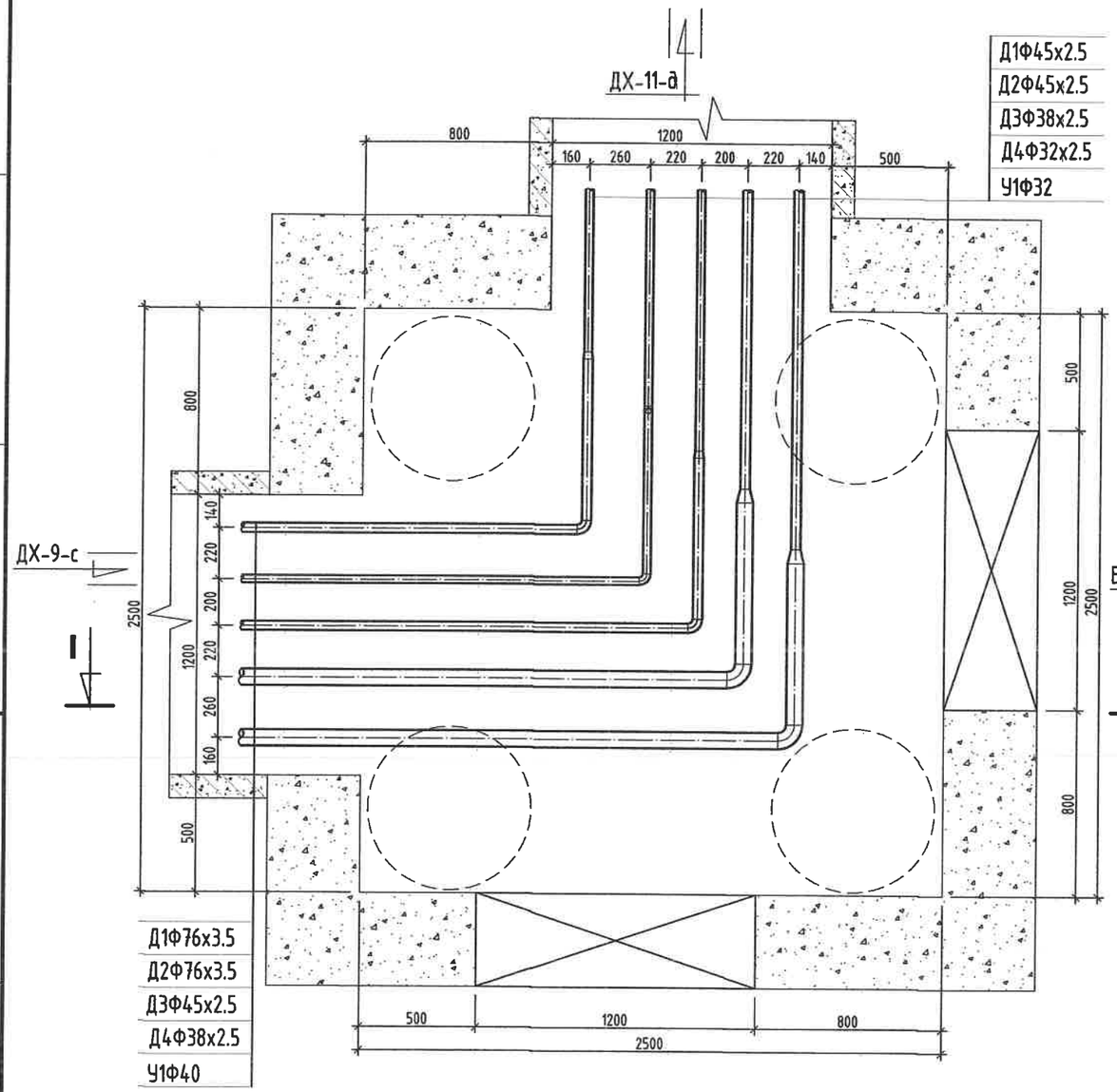

ОГТЛОЛ /I-I/

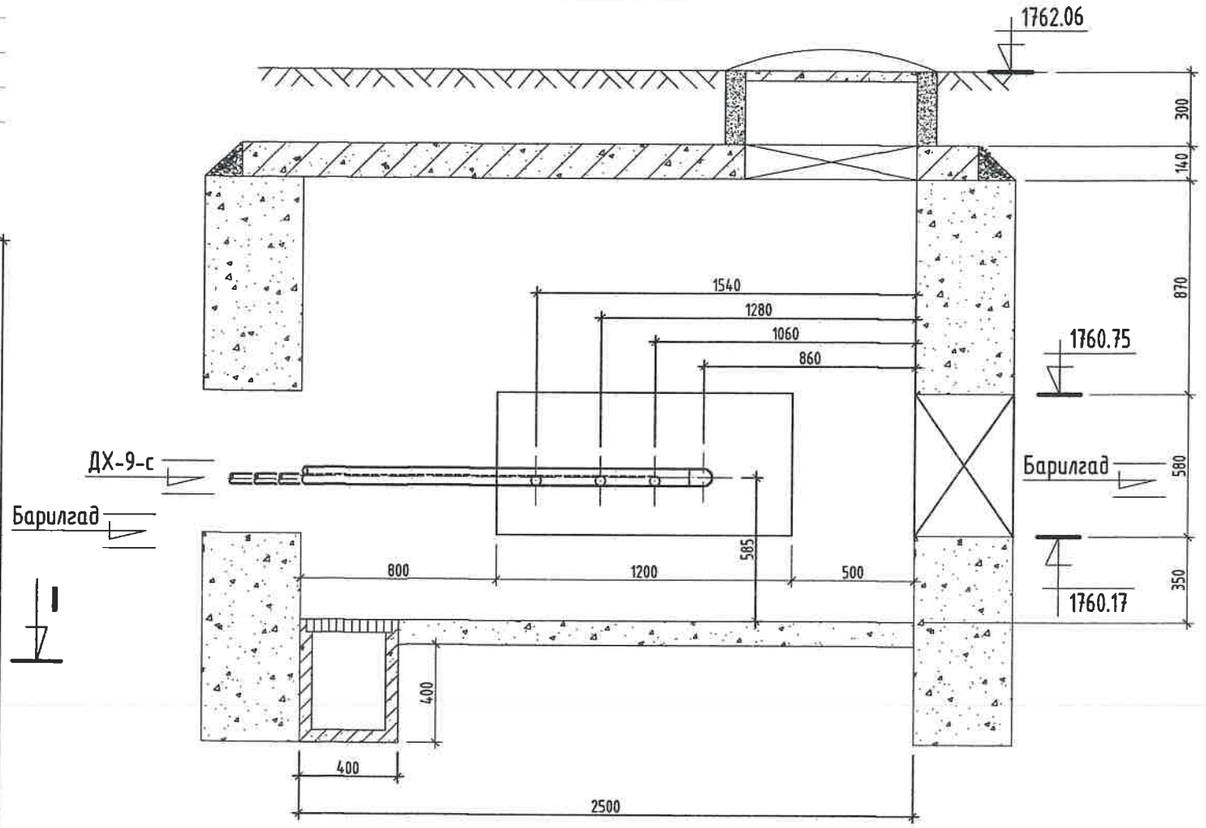

Тайлбар

Хоолойн голч	Юүлэгч ○	Хий авагч •
Ф159х4.5	Ф50	Ф20
Ф133х4.0	Ф40	Ф20
Ф108х4.0	Ф40	Ф20
Ф89х3.5	Ф40	Ф20
Ф76х3.0	Ф25	Ф15
Ф57х3.0	Ф25	Ф15
Ф45х2.5	Ф25	Ф15

МАТЕРИАЛЫН ТҮҮВЭР

Д/д	Тэмдэглэгээ	Материалын нэр	Тоо хэмжээ	Нэгж жин /кг/	Хэмжих нэгж
1	ГОСТ 10704-91	Ган булан Ф70мм	2		шир
2	ГОСТ 3262-75	Цайрдсан ган булан Ф40мм/Ф32мм	2/1		шир
3	ГОСТ 10704-91	Ган шилжвэр Ф70/40мм	2		шир
4	ГОСТ 3262-75	Цайрдсан ган шилжвэр Ф40/32мм, Ф32/25мм	2/1		шир
5	Хэмжээ 2.5х2.5х1.8h	Худгийн барилга бүтээц	1		шир
6		Даацын ялуу ДЯ-18-12-22	12		шир

KINGSEA E&C
Consulting group Co.,Ltd
Хаяг: Улаанбаатар хүд.3-р хороо. Энгельсийн гудамж. 5-р байр Хан-Өргөө оффис, 901 тоот
Утас: 98111987, 77190404

Завхан аймаг. Улиастай сум.

2-Р ХЭЛХЭЭНИЙ ГАДНА ДУЛААН ХАНГАМЖИЙН ШУГАМЫН ӨӨРЧЛӨЛТ, ШИНЭЧЛЭЛТ /6-Р ДДТ/

Дулааны худаг-10, Байгуулалт, огтлол 1-1

Үе шат: АЗ

Инженер		Л.Баасанхүү	Е.Г Шифр: КС 02-08/22	Масштаб:	Огноо: 2022 он
Гүйцэтгэсэн		Н.Батдорж	Т.Г Шифр:	Зургийн дугаар: ГДГ-71	Бүх хуудас: 84
КИНГСИЙ ИНЖЕНЕР ЭНД КОНСТРАКШН"ХХК	Шалгасан	Л.Баасанхүү			

Сүүлийн хэвлэсэн огноо: 2023/02/11

2023/02/11

19-р цэгийн ДХ-11-н байгуулалт. М1:25

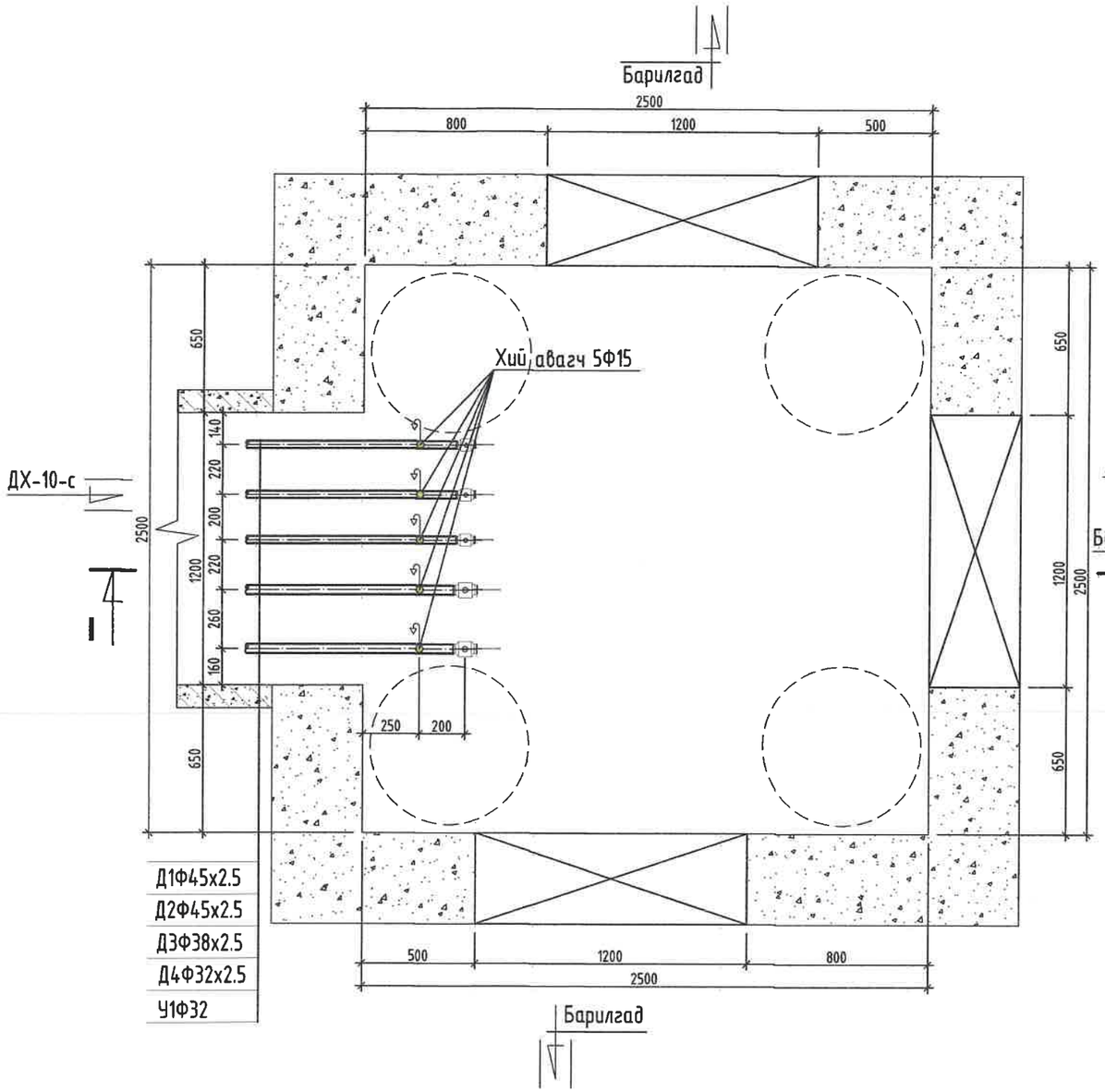

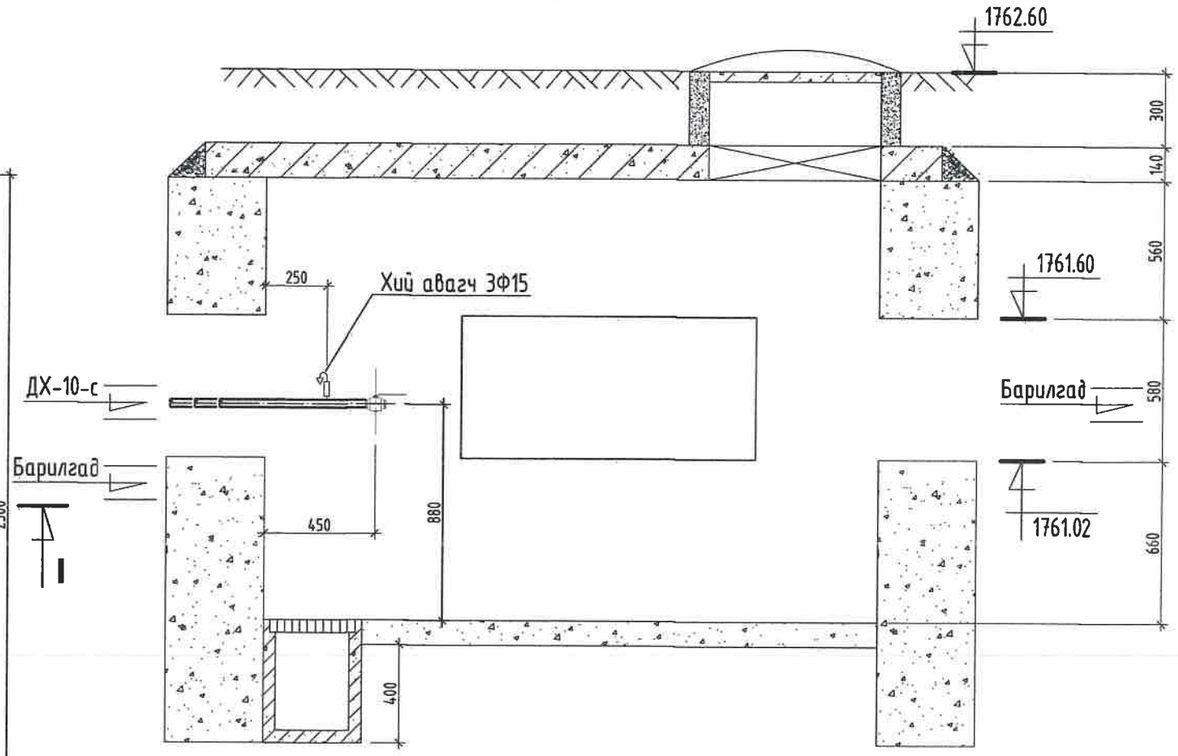

МАТЕРИАЛЫН ТҮҮВЭР

Д/д	Тэмдэглэгээ	Материалын нэр	Тоо хэмжээ	Нэгж жин /кг/	Хэмжих нэгж
1	T>100°C P>1.6 МПа	Бөмбөлгөн хаалт Ф40мм	2		шир
2	T>100°C P>1.6 МПа	Бөмбөлгөн хаалт Ф32м/Ф25ммм	1/1		шир
3	T>5°C P>1.6 МПа	Бөмбөлгөн хаалт Ф32мм	1		шир
4	15с22нж	Хий авагч хаалт Ф15мм	5		шир
5	Хэмжээ 2.5х2.5х1.8h	Худгийн барилга бүтээц	1		шир
6		Даацын ялуу ДЯ-18-12-22	12		шир

Тайлбар

Хоолойн голч	Юүлэгч ○	Хий авагч •
Ф159х4.5	Ф50	Ф20
Ф133х4.0	Ф40	Ф20
Ф108х4.0	Ф40	Ф20
Ф89х3.5	Ф40	Ф20
Ф76х3.0	Ф25	Ф15
Ф57х3.0	Ф25	Ф15
Ф45х2.5	Ф25	Ф15

KINGSEA E&C
Consulting group Co.,Ltd
Хаяг: Улаанбаатар.ХУД.3-р хороо.
Энгельсийн гудамж. 5-р байр
Хан-Өргөө оффис, 901 тоот
Утас: 98111987, 77190404
КИНГСИЙ ИНЖЕНЕР
ЭНД КОНСТРАКШН"ХХК

Завхан аймаг. Улиастай сум.
2-Р ХЭЛХЭЭНИЙ ГАДНА ДУЛААН ХАНГАМЖИЙН ШУГАМЫН ӨӨРЧЛӨЛТ, ШИНЭЧЛЭЛТ /6-Р ДДТ/

Дулааны худаг-11, Байгуулалт, огтлол 1-1

Инженер		Л.Баасанхүү	Е.Г Шифр: КС 02-08/22	Масштаб:	Ye шат: А3
Гүйцэтгэсэн		Н.Батдорж	Т.Г Шифр:	Зургийн дугаар: ГДГ-72	Огноо: 2022 он
Шалгасан		Л.Баасанхүү			Бүх хуудас: 84

Сүүлчийн хэвлэсэн огноо: 2023/02/11

2023/02/11

37-р цэгийн ДХ-12-н байгуулалт. М1:25

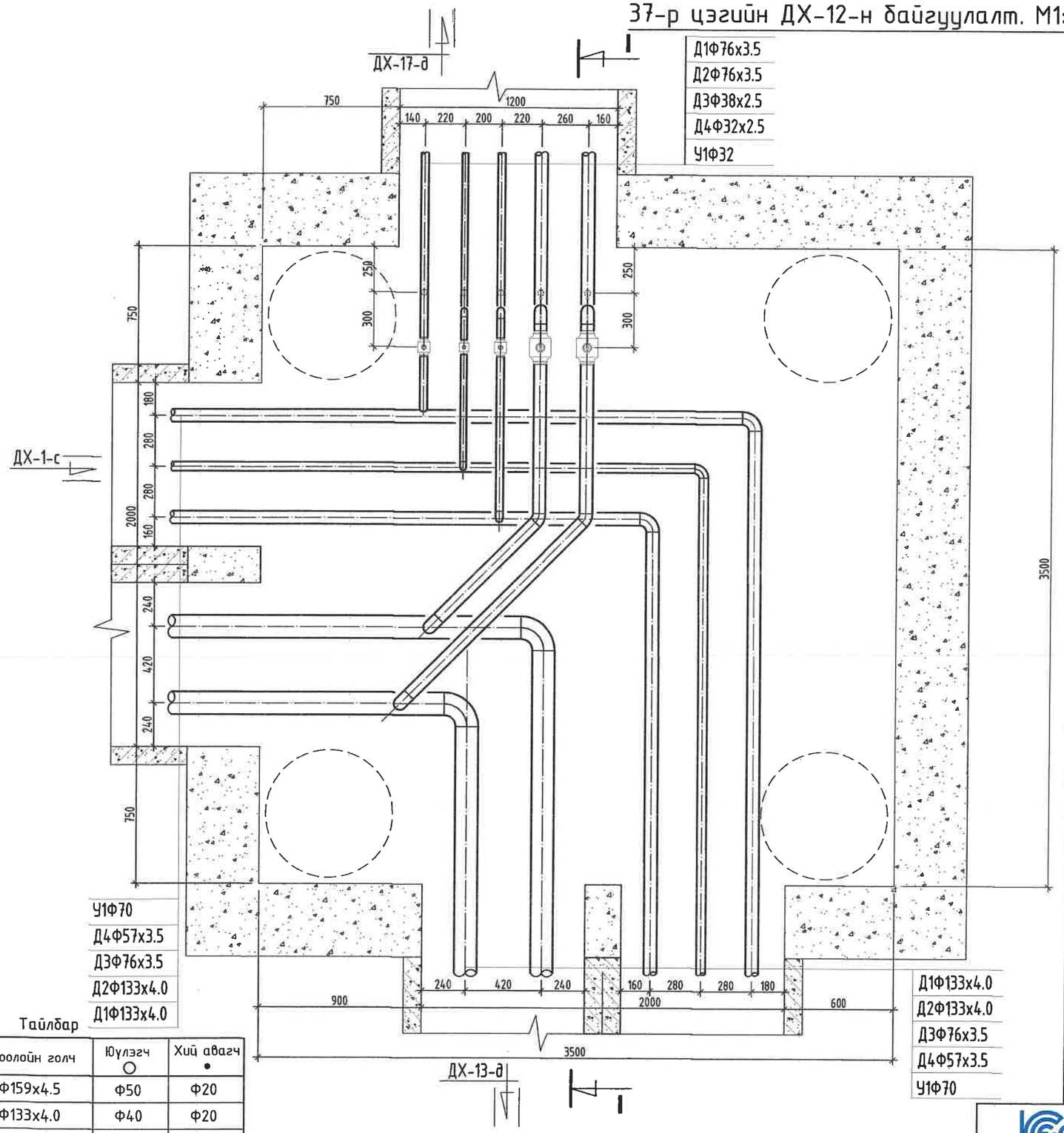

Тайлбар

Хоолойн голч	Юүлэгч ○	Хий авагч •
Ф159х4.5	Ф50	Ф20
Ф133х4.0	Ф40	Ф20
Ф108х4.0	Ф40	Ф20
Ф89х3.5	Ф40	Ф20
Ф76х3.0	Ф25	Ф15
Ф57х3.0	Ф25	Ф15
Ф45х2.5	Ф25	Ф15

МАТЕРИАЛЫН ТҮҮВЭР

Д/д	Тэмдэглэгээ	Материалын нэр	Тоо хэмжээ	Нэгжин /кг/	Хэмжих нэгж
1	Т>100°С Р>1.6 МПа	Бөмбөлгөн хаалт Ф70мм	2		шир
2	Т>100°С Р>1.6 МПа	Бөмбөлгөн хаалт Ф32мм/Ф25мм	1/1		шир
3	Т>5°С Р>1.6 МПа	Бөмбөлгөн хаалт Ф32мм	1		шир
4	15с22нж	Ус буулгах хаалт Ф25мм/Ф15мм	2/3		шир
5	ГОСТ 10704-91	Ган булан Ф125мм/Ф70мм	2/6		шир
6	ГОСТ 10704-91	Ган булан Ф70мм 45°	2		шир
7	ГОСТ 3262-75	Цайрдсан ган булан Ф70мм/Ф50мм	2/1		шир
8	ГОСТ 3262-75	Цайрдсан ган булан Ф32мм/Ф25мм	3/3		шир
9	Хэмжээ 3.5х3.5х2.0h	Худгийн барилга бүтээц	1		шир
10		Даацын ялуу ДЯ-15-12-22	12		шир
11		Даацын ялуу ДЯ-18-12-22	3		шир

Сүлчийн хавтасан огноо: 2023/02/11

KINGSEA E&C
Consulting group Co.,Ltd
Хаяг: Улаанбаатар.ХУД.3-р хороо. Энгельсийн гудамж. 5-р байр Хан-Врээ оффис, 901 тоот
Утас: 98111987, 77190404
КИНГСИЙ ИНЖЕНЕР ЭНД КОНСТРАКШН"ХХК

Завхан аймаг. Улиастай сум.

2-Р ХЭЛХЭЭНИЙ ГАДНА ДУЛААН ХАНГАМЖИЙН ШУГАМЫН ӨӨРЧЛӨЛТ, ШИНЭЧЛЭЛТ /6-Р ДДТ/

Дулааны худаг-12, Байгуулалт, огтлол 1-1

Ye шат: АЗ

Инженер		Л.Баасанхүү	Е.Г Шифр: КС 02-08/22	Масштаб:	Огноо: 2022 он
Гүйцэтгэсэн		Н.Батдорж	Т.Г Шифр:	Зургийн дугаар: ГДГ-73	Бүх хуудас: 84
Шалгасан		Л.Баасанхүү			

2023/02/11

37-р цэгийн ДХ-12-н огтлол /I-I/. М1:25

ОГТЛОЛ /I-I/

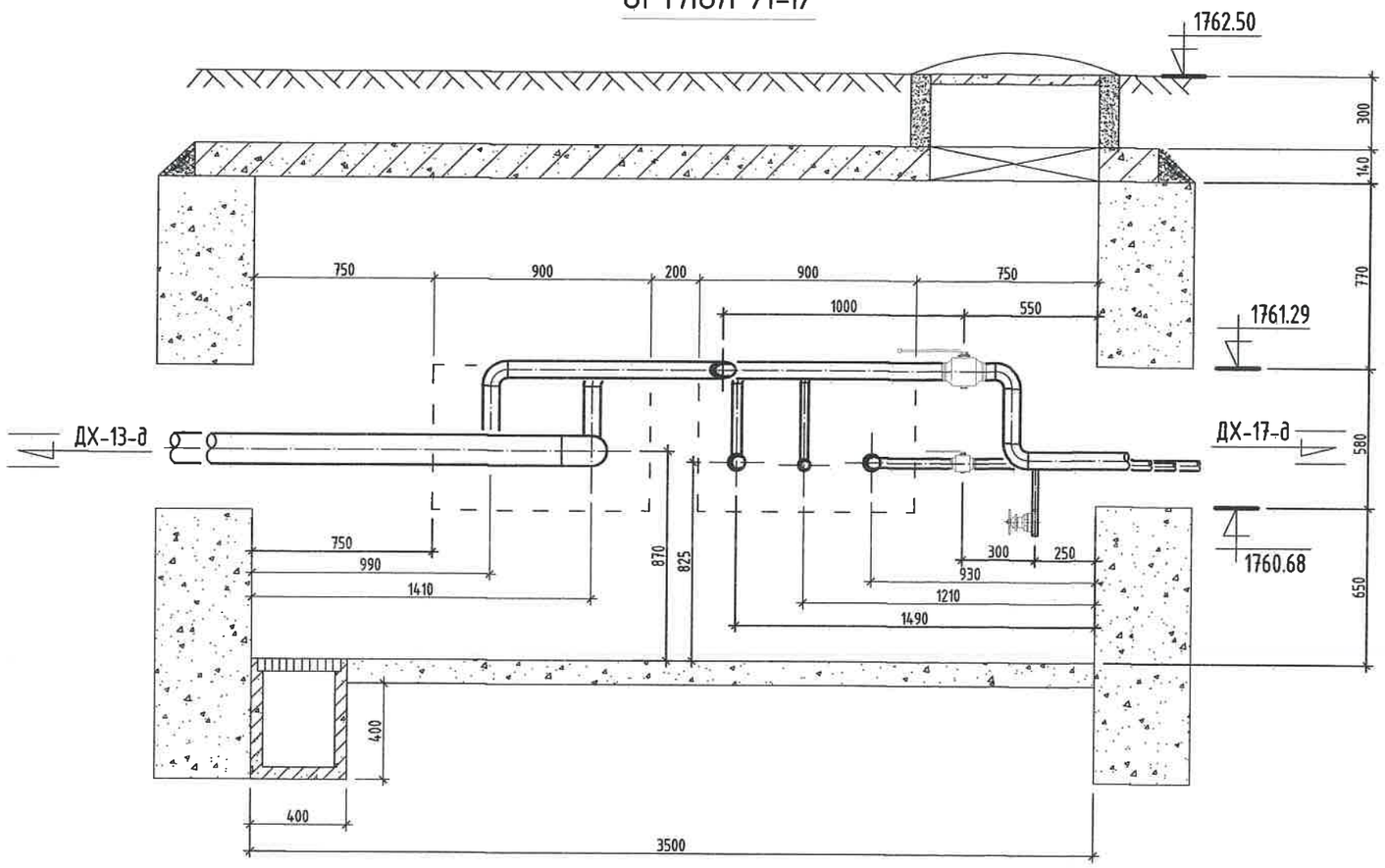

Тайлбар

Хоолойн голч	Юүлэгч ○	Хий авагч •
Ф159х4.5	Ф50	Ф20
Ф133х4.0	Ф40	Ф20
Ф108х4.0	Ф40	Ф20
Ф89х3.5	Ф40	Ф20
Ф76х3.0	Ф25	Ф15
Ф57х3.0	Ф25	Ф15
Ф45х2.5	Ф25	Ф15

Сүүлийн хэвлэсэн огноо: 2023/02/11

KINGSEA E&C
Consulting group Co.,Ltd
Хаяг: Улаанбаатар,ХУД.3-р хороо.
Энгэльсийн гудамж. 5-р байр
Хан-Өргөө оффис, 901 тоот
Утас: 98111987, 77190404
КИНГСИЙ ИНЖЕНЕР ЭНД КОНСТРАКШН"ХХК

Завхан аймаг. Улиастай сум.

2-Р ХЭЛХЭЭНИЙ ГАДНА ДУЛААН ХАНГАМЖИЙН ШУГАМЫН ӨӨРЧЛӨЛТ, ШИНЭЧЛЭЛТ /6-Р ДДТ/

Дулааны худаг-12, Огтлол 1-1					Үе шат: А3
Инженер		Л.Баасанхүү	Е.Г Шифр: КС 02-08/22	Масштаб:	Огноо: 2022 он
Гүйцэтгэсэн		Н.Батдорж	Т.Г Шифр:	Зургийн дугаар: ГДГ-73а	Бүх хуудас: 84
Шалгасан		Л.Баасанхүү			

2023/02/11

38-р цэгийн ДХ-13-н байгуулалт. М1:25

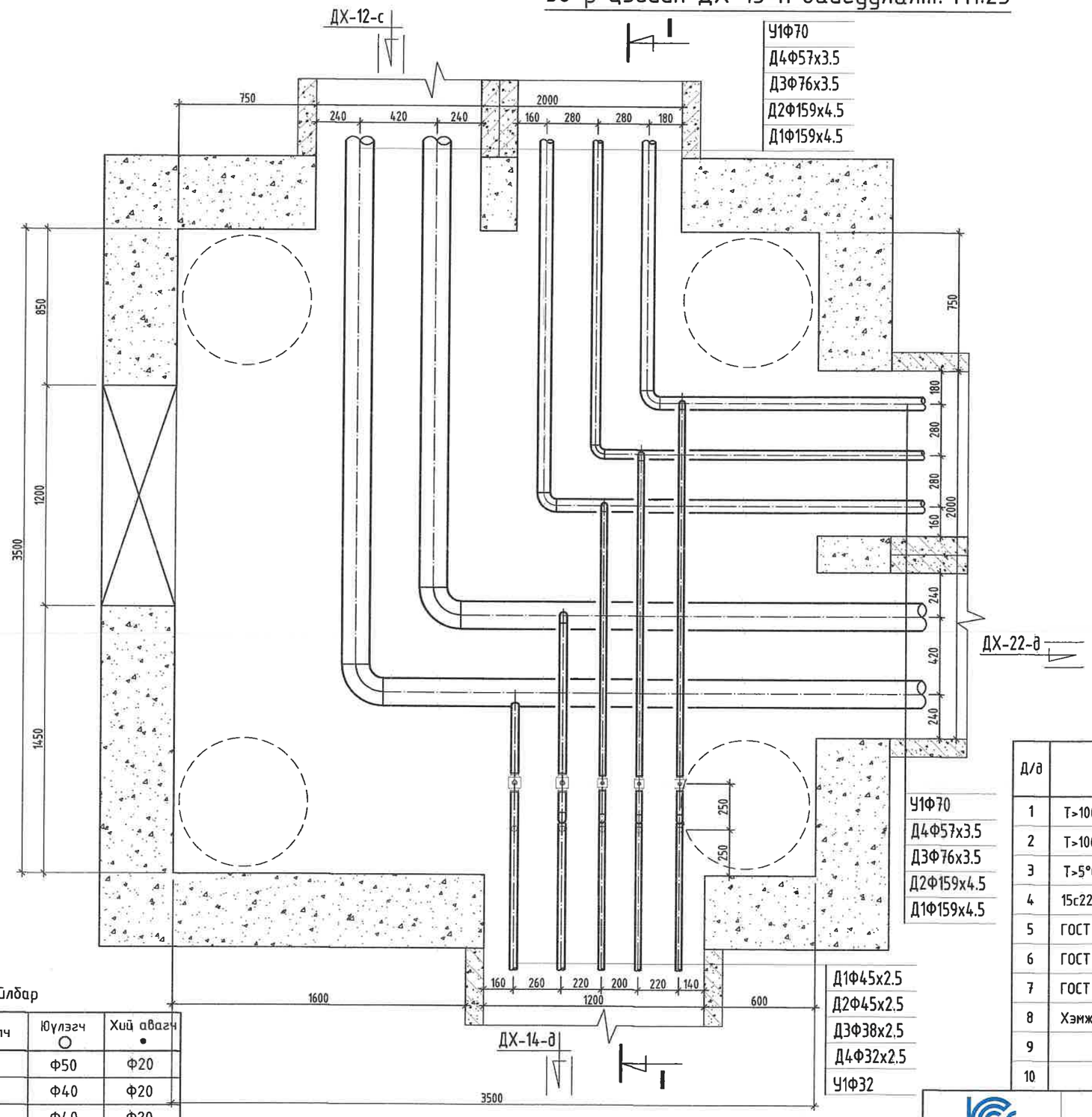

У1Ф70
Д4Ф57х3.5
Д3Ф76х3.5
Д2Ф159х4.5
Д1Ф159х4.5

У1Ф70
Д4Ф57х3.5
Д3Ф76х3.5
Д2Ф159х4.5
Д1Ф159х4.5

Д1Ф45х2.5
Д2Ф45х2.5
Д3Ф38х2.5
Д4Ф32х2.5
У1Ф32

МАТЕРИАЛЫН ТҮҮВЭР

Д/д	Тэмдэглэгээ	Материалын нэр	Тоо хэмжээ	Нэгж жин /кг/	Хэмжих нэгж
1	T>100°C P>1.6 МПа	Бөмбөлгөн хаалт Ф40мм	2		шир
2	T>100°C P>1.6 МПа	Бөмбөлгөн хаалт Ф32мм/Ф25мм	1/1		шир
3	T>5°C P>1.6 МПа	Бөмбөлгөн хаалт Ф32мм	1		шир
4	15с22нж	Ус буулгах хаалт Ф25мм/Ф15мм	2/3		шир
5	ГОСТ 10704-91	Ган булан Ф150мм/Ф40мм	2/3		шир
6	ГОСТ 3262-75	Цайрдсан ган булан Ф70мм/Ф50мм	2/1		шир
7	ГОСТ 3262-75	Цайрдсан ган булан Ф32мм/Ф25мм	6/3		шир
8	Хэмжээ 3.5х3.5х2.0h	Худгийн барилга бүтээц	1		шир
9		Даацын ялуу ДЯ-15-12-22	12		шир
10		Даацын ялуу ДЯ-18-12-22	6		шир

Тайлбар

Хоолойн голч	Юүлэгч ○	Хий авагч •
Ф159х4.5	Ф50	Ф20
Ф133х4.0	Ф40	Ф20
Ф108х4.0	Ф40	Ф20
Ф89х3.5	Ф40	Ф20
Ф76х3.0	Ф25	Ф15
Ф57х3.0	Ф25	Ф15
Ф45х2.5	Ф25	Ф15

KINGSEA E&C
Consulting group Co.,Ltd
Хаяг: Улаанбаатар.ХУД.3-р хороо.
Энгельсийн гудамж. 5-р байр
Хан-Өргөө оффис, 901 тоот
Утас: 98111987, 77190404
КИНГСИЙ ИНЖЕНЕР
ЭНД КОНСТРАКШН"ХХК

Завхан аймаг. Улиастай сум.

2-Р ХЭЛХЭЭНИЙ ГАДНА ДУЛААН ХАНГАМЖИЙН ШУГАМЫН ӨӨРЧЛӨЛТ, ШИНЭЧЛЭЛТ /6-Р ДДТ/

Дулааны худаг-13, Байгуулалт, огтлол 1-1

Инженер		Л.Баасанхүү	Е.Г Шифр: КС 02-08/22	Масштаб:	Ye шат: А3
Гүйцэтгэсэн		Н.Батдорж			Өгнөө: 2022 он
Шалгасан		Л.Баасанхүү	Т.Г Шифр:	Зургийн дугаар: ГДГ-74	Бүх хуудас: 84

Сүүлчийн хэвлэсэн огноо: 2023/02/11

2023/02/11

38-р цэгийн ДХ-13-н огтлол /I-I/. М1:25

ОГТЛОЛ /I-I/

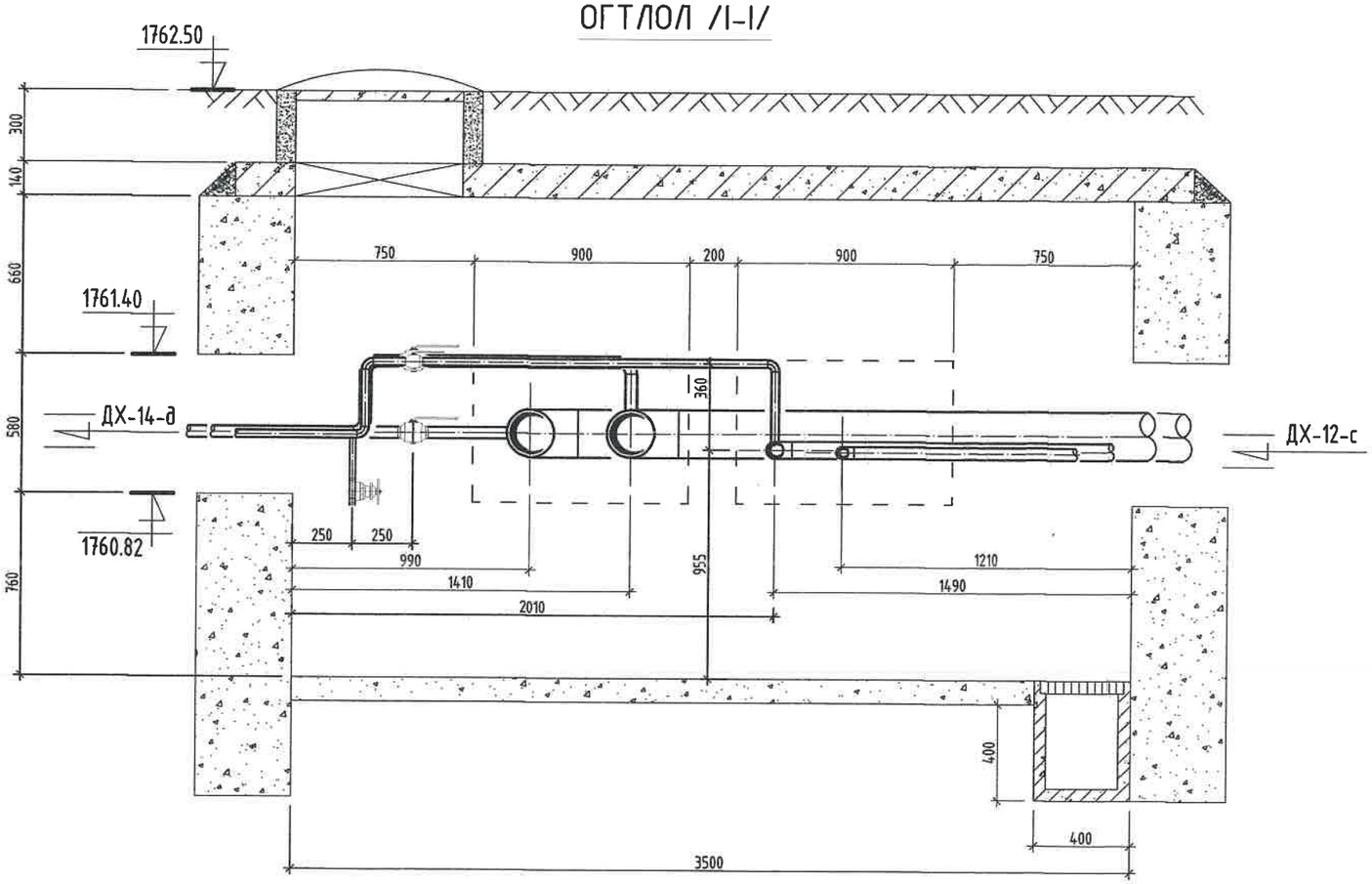

Тайлбар

Хоолойн голч	Юүлэгч ○	Хий авагч ●
Ф159х4.5	Ф50	Ф20
Ф133х4.0	Ф40	Ф20
Ф108х4.0	Ф40	Ф20
Ф89х3.5	Ф40	Ф20
Ф76х3.0	Ф25	Ф15
Ф57х3.0	Ф25	Ф15
Ф45х2.5	Ф25	Ф15

Сүүлчийн хэвлэсэн огноо: 2023/02/11

KINGSEA E&C
Consulting group Co.,Ltd
Хаяг: Улаанбаатар,ХУД 3-р хороо,
Энгельсийн гудамж, 5-р байр
Хан-Өргөө оффис, 901 тоот
Утас: 98111987, 77190484

КИНГСИЙ ИНЖЕНЕР
ЭНД КОНСТРАКШН"ХХК

Завхан аймаг. Улиастай сум.

2-Р ХЭЛХЭЭНИЙ ГАДНА ДУЛААН ХАНГАМЖИЙН ШУГАМЫН ӨӨРЧЛӨЛТ, ШИНЭЧЛЭЛТ /6-Р ДДТ/

Дулааны худаг-13, Огтлол 1-1					Үе шат: АЗ
Инженер		Л.Баасанхүү	Е.Г Шифр: КС 02-08/22	Масштаб:	Огноо: 2022 он
Гүйцэтгэсэн		Н.Батдорж	Т.Г Шифр:	Зургийн дугаар: ГДГ-73а	Бүх хуудас: 84
Шалгасан		Л.Баасанхүү			

2023/02/11

39-р цэгийн ДХ-14-н байгуулалт. М1:25

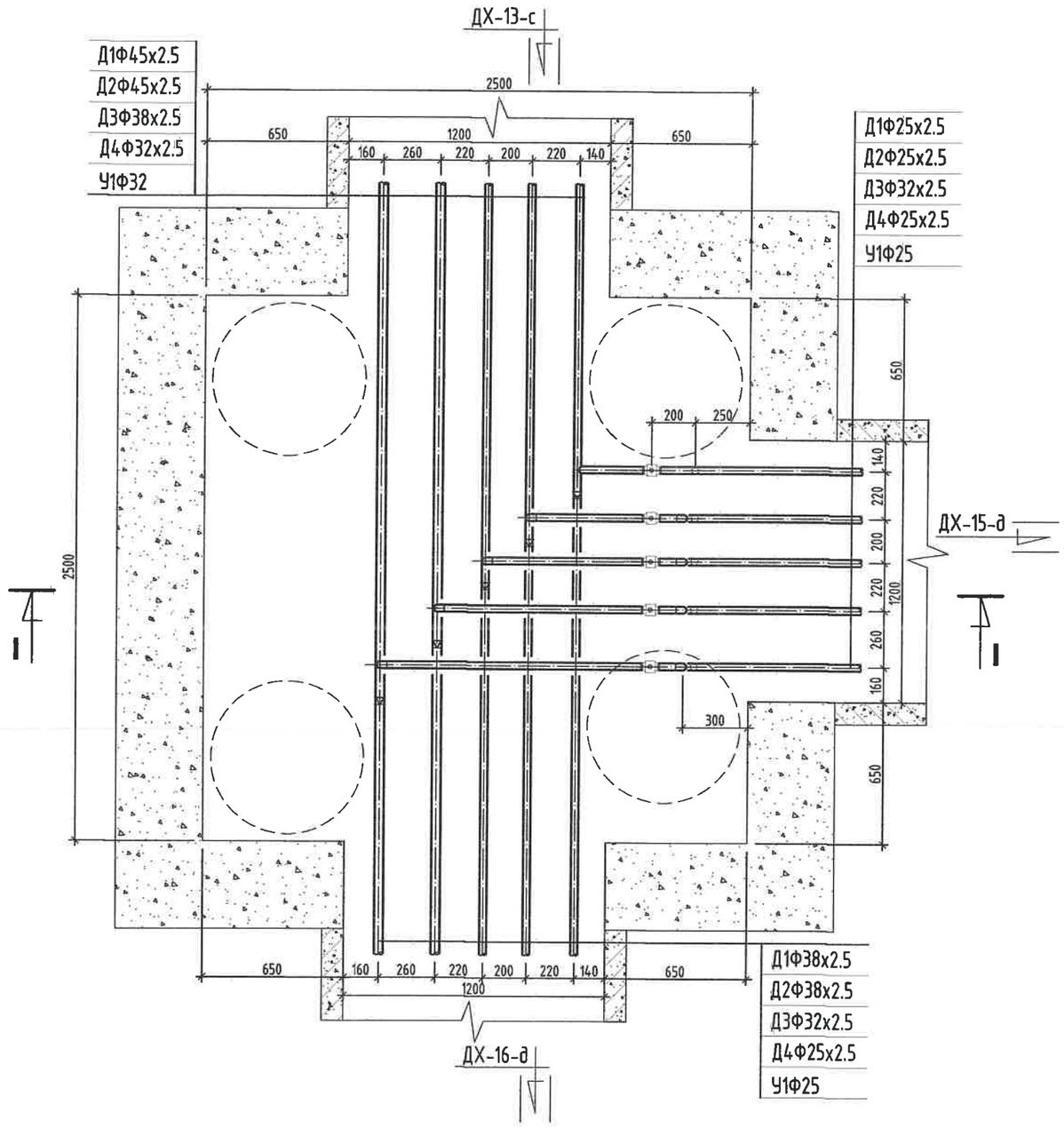

ОГТЛОЛ /I-I/

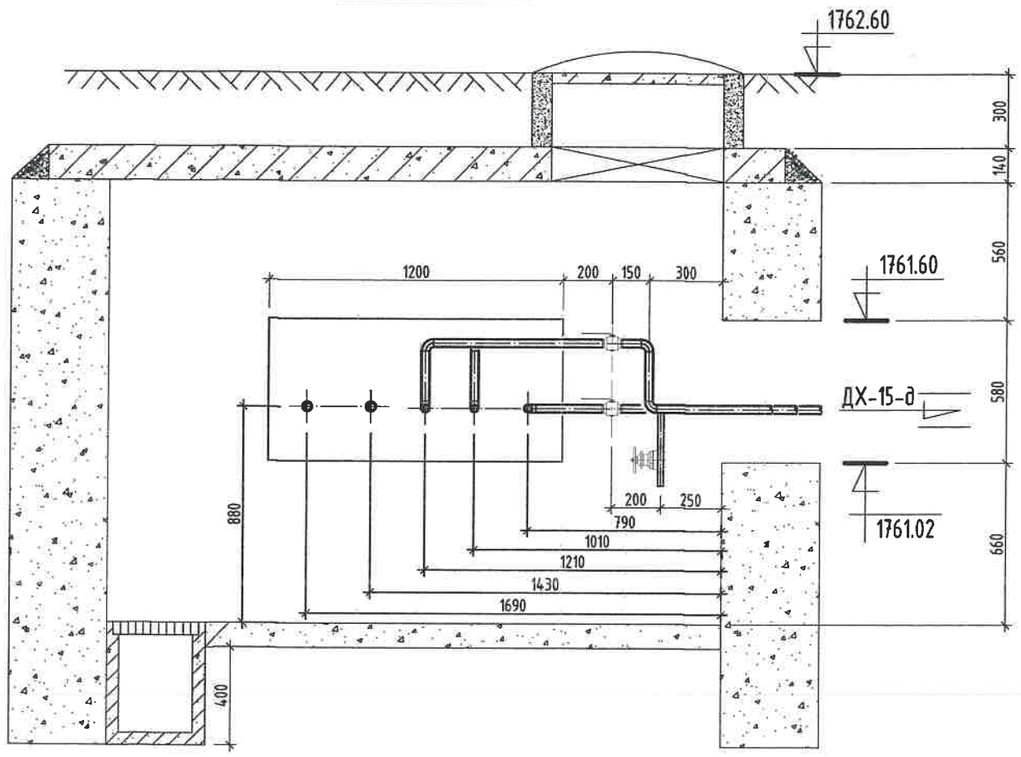

МАТЕРИАЛЫН ТҮҮВЭР

Д/д	Тэмдэглэгээ	Материалын нэр	Тоо хэмжээ	Нэгж жин /кг/	Хэмжих нэгж
1	T>100°C P>1.6 МПа	Бөмбөлгөн хаалт Ф25мм/Ф20мм	1/3		шир
2	T>5°C P>1.6 МПа	Бөмбөлгөн хаалт Ф25мм	1		шир
3	15с22нж	Ус буулгах хаалт Ф15мм	5		шир
4	ГОСТ 10704-91	Ган булан Ф20мм	6		шир
5	ГОСТ 3262-75	Цайрдсан ган булан Ф25мм/Ф20мм	3/3		шир
6	ГОСТ 10704-91	Ган шилжвэр Ф40/32мм	2		шир
7	ГОСТ 3262-75	Цайрдсан ган шилжвэр Ф32/25мм, Ф25/20мм	2/1		шир
8	Хэмжээ 2.5х2.5х1.8h	Худгийн барилга бүтээц	1		шир
9		Даацын ялуу ДЯ-18-12-22	12		шир

Тайлбар

Хоолойн голч	Юүлэгч ○	Хий авагч •
Ф159х4.5	Ф50	Ф20
Ф133х4.0	Ф40	Ф20
Ф108х4.0	Ф40	Ф20
Ф89х3.5	Ф40	Ф20
Ф76х3.0	Ф25	Ф15
Ф57х3.0	Ф25	Ф15
Ф45х2.5	Ф25	Ф15

KINGSEA E&C
Consulting group Co.,Ltd
Хаяг: Улаанбаатар.ХУД 3-р хороо. Энгельсийн гудамж. 5-р байр Хан-Өргөө оффис, 901 тоот
Утас: 98111987, 77190404
КИНГСИЙ ИНЖЕНЕР ЭНД КОНСТРАКШН"ХХК

Завхан аймаг. Улиастай сум.

2-Р ХЭЛХЭЭНИЙ ГАДНА ДУЛААН ХАНГАМЖИЙН ШУГАМЫН ӨӨРЧЛӨЛТ, ШИНЭЧЛЭЛТ /6-Р ДДТ/

Дулааны худаг-14, Байгуулалт, огтлол 1-1

Инженер		Л.Баасанхүү	Е.Г Шифр: КС 02-08/22	Масштаб:	Үе шат: А3
Гүйцэтгэсэн		Н.Батдорж			Огноо: 2022 он
Шалгасан		Л.Баасанхүү	Т.Г Шифр:	Зургийн дугаар: ГДГ-75	Бүх хуудас: 84

Сүүлчийн хэвлэсэн огноо: 2023/02/11

2023/02/11

41-р цэгийн ДХ-15-н байгуулалт. М1:25

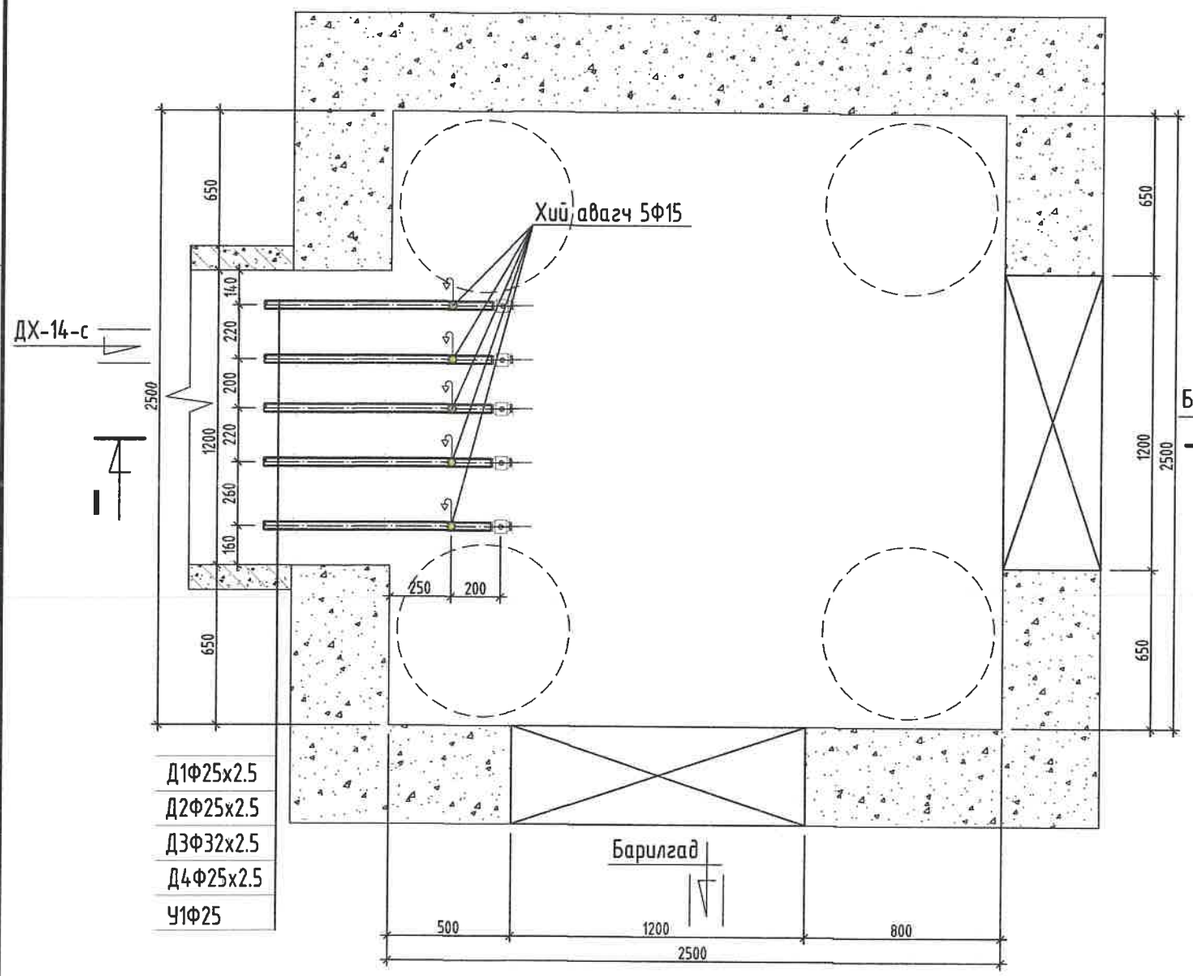

ОГТЛОЛ /I-I/

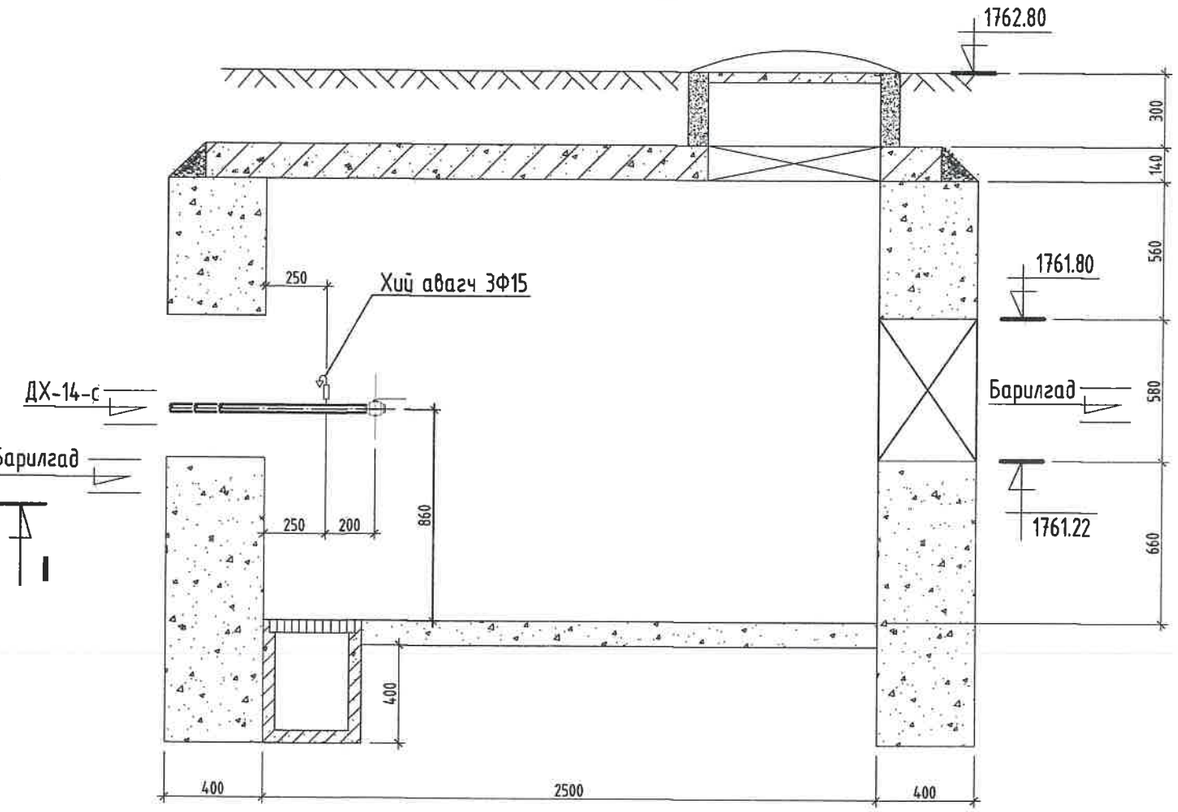

Тайлбар

Хоолойн голч	Юүлэгч ○	Хий авагч •
Ф159х4.5	Ф50	Ф20
Ф133х4.0	Ф40	Ф20
Ф108х4.0	Ф40	Ф20
Ф89х3.5	Ф40	Ф20
Ф76х3.0	Ф25	Ф15
Ф57х3.0	Ф25	Ф15
Ф45х2.5	Ф25	Ф15

МАТЕРИАЛЫН ТҮҮВЭР

Д/д	Тэмдэглэгээ	Материалын нэр	Тоо хэмжээ	Нэгж жин /кг/	Хэмжих нэгж
1	Т>100°С Р>1.6 МПа	Бөмбөлгөн хаалт Ф25мм/Ф20мм	1/3		ширх
2	Т>5°С Р>1.6 МПа	Бөмбөлгөн хаалт Ф25мм	1		ширх
3	15с22нж	Хий авагч хаалт Ф15мм	5		ширх
4	Хэмжээ 2.5х2.5х1.8h	Худгийн барилга бүтээц	1		ширх
5		Даацын ялуу ДЯ-18-12-22	9		ширх

KINGSEA E&C
Consulting group Co.,Ltd
Хаяг: Улаанбаатар,ХУД 3-р хороо,
Энгэльсийн гудамж 5-р байр
Хан-Өргөө оффис, 901 тоот
Утас: 98111987, 77190404
КИНГСИЙ ИНЖЕНЕР
ЭНД КОНСТРАКШН"ХХК

Завхан аймаг. Улиастай сум.

2-Р ХЭЛХЭЭНИЙ ГАДНА ДУЛААН ХАНГАМЖИЙН ШУГАМЫН ӨӨРЧЛӨЛТ, ШИНЭЧЛЭЛТ /6-Р ДДТ/

Дулааны худаг-15, Байгуулалт, огтлол 1-1					Үе шат: АЗ
Инженер		Л.Баасанхүү	Е.Г Шифр: КС 02-08/22	Масштаб:	Огноо: 2022 он
Гүйцэтгэсэн		Н.Батдорж	Т.Г Шифр:	Зургийн дугаар: ГДГ-76	Бүх хуудас: 84
Шалгасан		Л.Баасанхүү			

Сүүлчийн хавтасын огноо: 2023/02/11

2023/02/11

43-р цэгийн ДХ-16-н байгууламт. М1:25

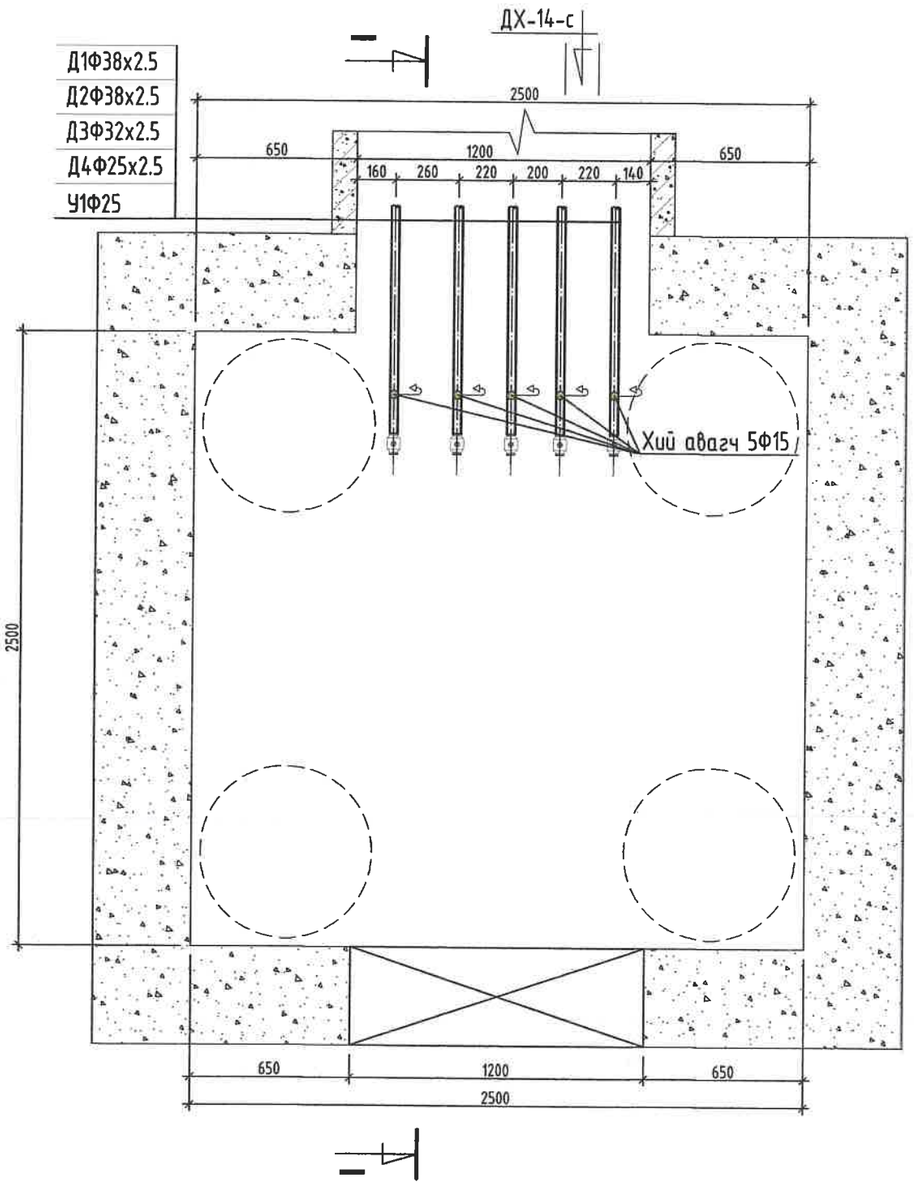

ОГТЛОЛ /I-I/

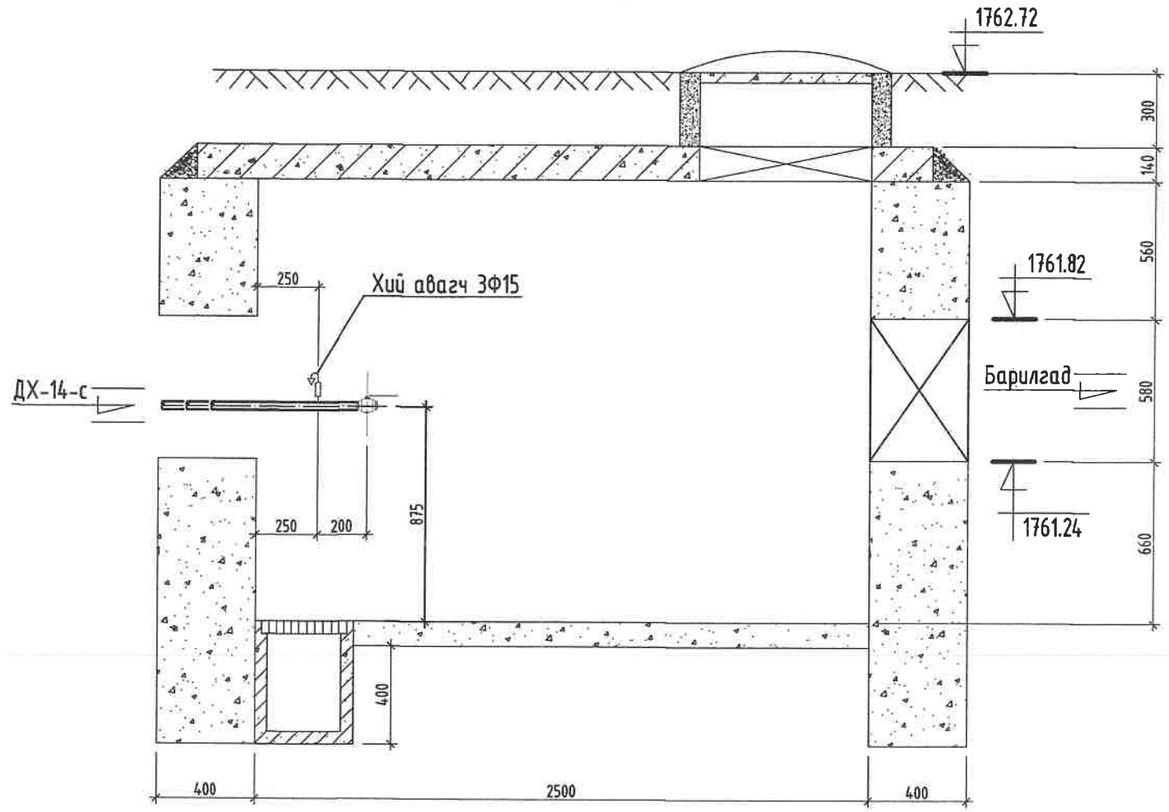

Тайлбар

Хоолойн голч	Өгүлэгч ○	Хий авагч •
Ф159х4.5	Ф50	Ф20
Ф133х4.0	Ф40	Ф20
Ф108х4.0	Ф40	Ф20
Ф89х3.5	Ф40	Ф20
Ф76х3.0	Ф25	Ф15
Ф57х3.0	Ф25	Ф15
Ф45х2.5	Ф25	Ф15

МАТЕРИАЛЫН ТУУВЭР

Д/д	Тэмдэглэгээ	Материалын нэр	Тоо хэмжээ	Нэгж жин /кг/	Хэмжих нэгж
1	Т>100°С Р>1.6 МПа	Бөмбөлгөн хаалт Ф32мм	2		ширх
2	Т>100°С Р>1.6 МПа	Бөмбөлгөн хаалт Ф25м/Ф20ммм	1/1		ширх
3	Т>5°С Р>1.6 МПа	Бөмбөлгөн хаалт Ф25мм	1		ширх
4	15с22нж	Хий авагч хаалт Ф15мм	5		ширх
5	Хэмжээ 2.5х2.5х1.8h	Худгийн барилга бүтээц	1		ширх
6		Даацын ялуу ДЯ-18-12-22	6		ширх

Зөвхөн аймаг. Улиастай сум.

2-Р ХЭЛХЭЭНИЙ ГАДНА ДУЛААН ХАНГАМЖИЙН ШУГАМЫН ӨӨРЧЛӨЛТ, ШИНЭЧЛЭЛТ /6-Р ДДТ/

Дулааны худаг-15, Байгууламт, огтлол 1-1					Үе шат: АЗ
Инженер		Л.Баасанхүү	Е.Г Шифр: КС 02-08/22	Масштаб:	Огноо: 2022 он
Гүйцэтгэсэн		Н.Батдорж	Т.Г Шифр:	Зургийн дугаар: ГДГ-77	Бүх хуудас: 84
Шалгасан		Л.Баасанхүү			

KINGSEA E&C
Consulting group Co.,Ltd
Хаяг: Улаанбаатар хот,3-р хороо, Энгэльсийн гудамж. 5-р байр Хан-Өргөө оффис, 901 тоот
Утас: 98111987, 77190404
КИНГСИЙ ИНЖЕНЕР ЭНД КОНСТРАКШН"ХХК

Сүүлийн хэвлэсэн огноо: 2023/01/27

2023/01/27

45-р цэгийн ДХ-17-н байгуулалт. М1:25

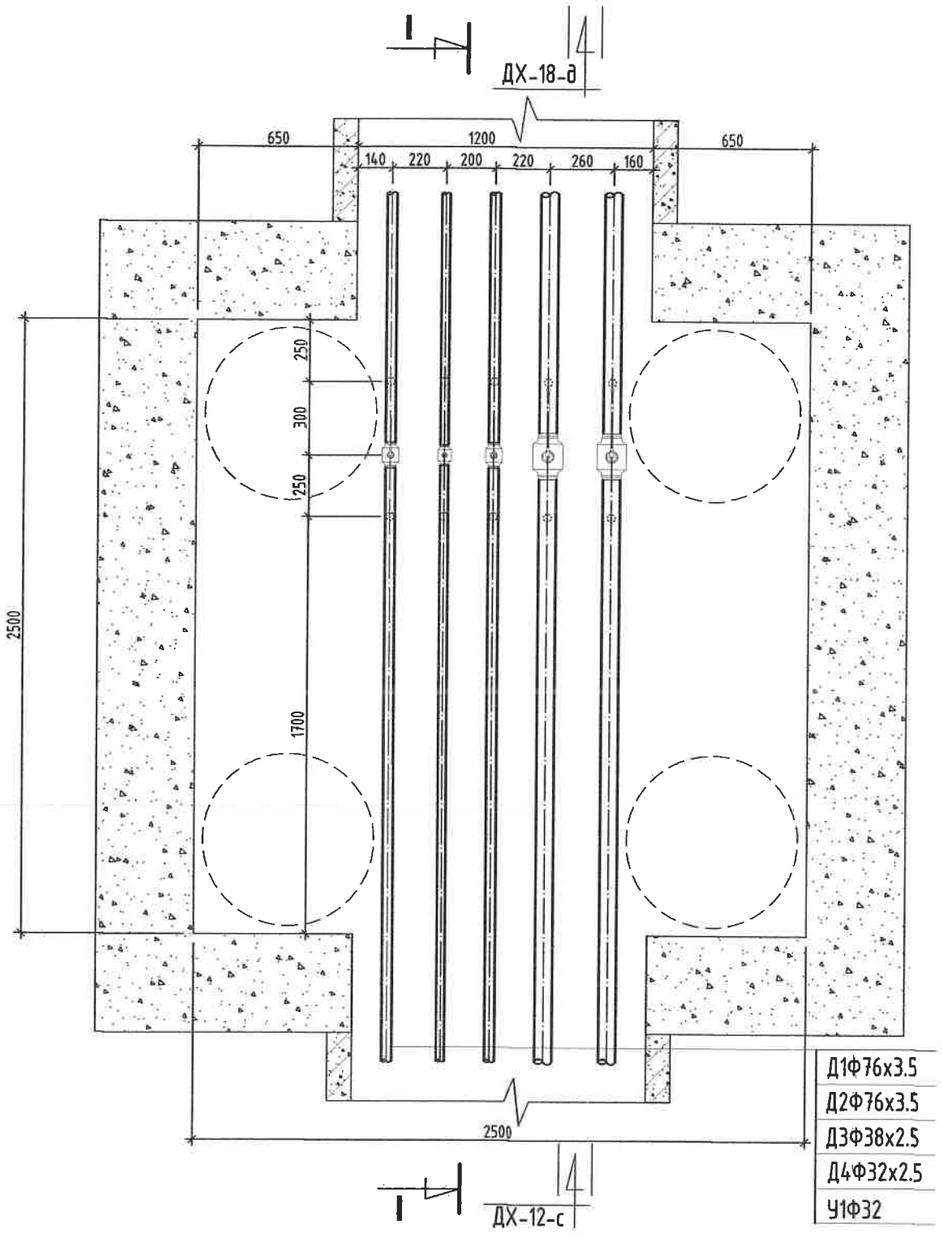

ОГТЛОЛ /I-I/

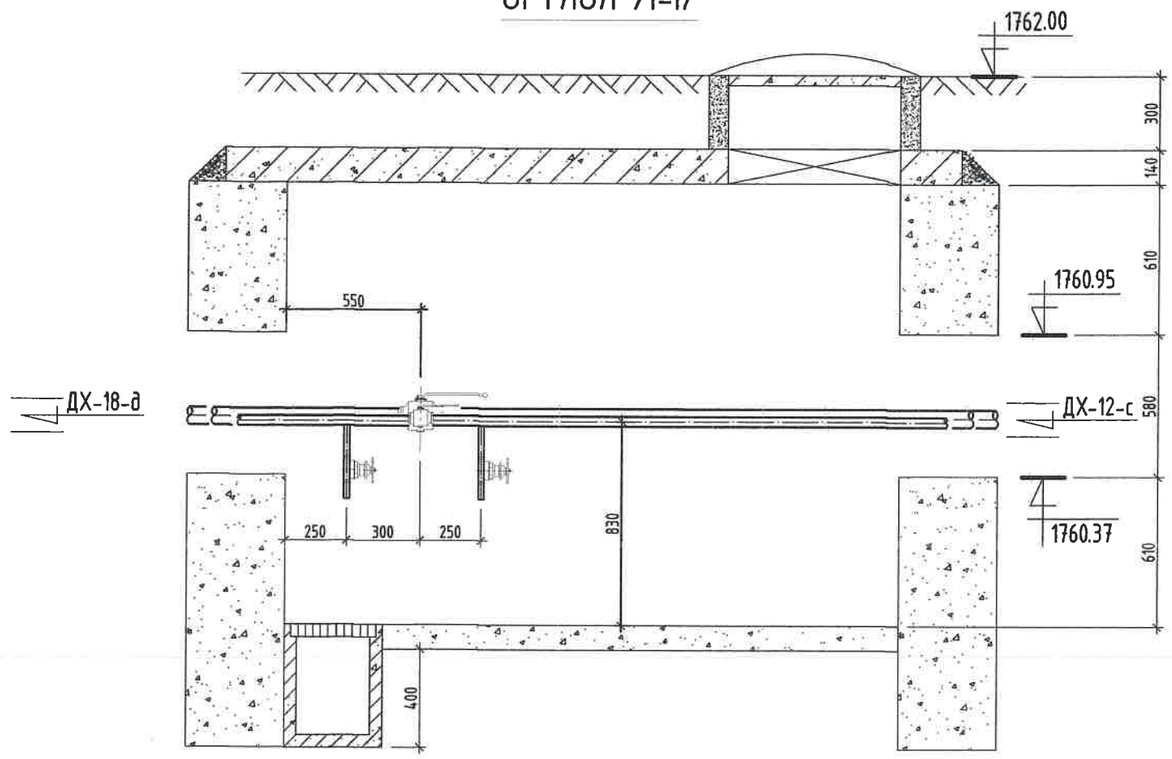

МАТЕРИАЛЫН ТҮҮВЭР

Д/д	Тэмдэглэгээ	Материалын нэр	Тоо хэмжээ	Нэгж жин /кг/	Хэмжих нэгж
1	T>100°C P>1.6 МПа	Бөмбөлгөн хаалт Ф70мм	2		шир
2	T>100°C P>1.6 МПа	Бөмбөлгөн хаалт Ф32м/Ф25ммм	1/1		шир
3	T>5°C P>1.6 МПа	Бөмбөлгөн хаалт Ф32мм	1		шир
4	15с22нж	Ус буулгах хаалт Ф25мм/Ф15мм	2/3		шир
5	Хэмжээ 2.5х2.5х1.8h	Худгийн барилга бүтээц	1		шир
6		Даацын ялуу ДЯ-18-12-22	6		шир

Тайлбар

Хоолойн голч	Юүлэгч ○	Хий авагч •
Ф159х4.5	Ф50	Ф20
Ф133х4.0	Ф40	Ф20
Ф108х4.0	Ф40	Ф20
Ф89х3.5	Ф40	Ф20
Ф76х3.0	Ф25	Ф15
Ф57х3.0	Ф25	Ф15
Ф45х2.5	Ф25	Ф15

Сүүлчийн хэвлэсэн огноо: 2023/01/27

KINGSEA E&C
Consulting group Co.,Ltd
Хаяг: Улаанбаатар.ХУД.3-р хороо.
Энгельсийн гудамж. 5-р байр
Хан-Өргөө оффис, 901 тоот
Утас: 98111987, 77190404
КИНГСИЙ ИНЖЕНЕР
ЭНД КОНСТРАКШН"ХХК

Завхан аймаг. Улиастай сум.
2-Р ХЭЛХЭЭНИЙ ГАДНА ДУЛААН ХАНГАМЖИЙН ШУГАМЫН ӨӨРЧЛӨЛТ, ШИНЭЧЛЭЛТ /6-Р ДДТ/

Дулааны худаг-17, Байгуулалт, огтлол 1-1

Инженер		Л.Баасанхүү	Е.Г Шифр: КС 02-08/22	Масштаб:	Үе шат: А3
Гүйцэтгэсэн		Н.Батдорж			Огноо: 2022 он
Шалгасан		Л.Баасанхүү	Т.Г Шифр:	Зургийн дугаар: ГДГ-78	Бүх хуудас: 84

2023/01/27

51-р цэгийн ДХ-18-н байгууламт. М1:25

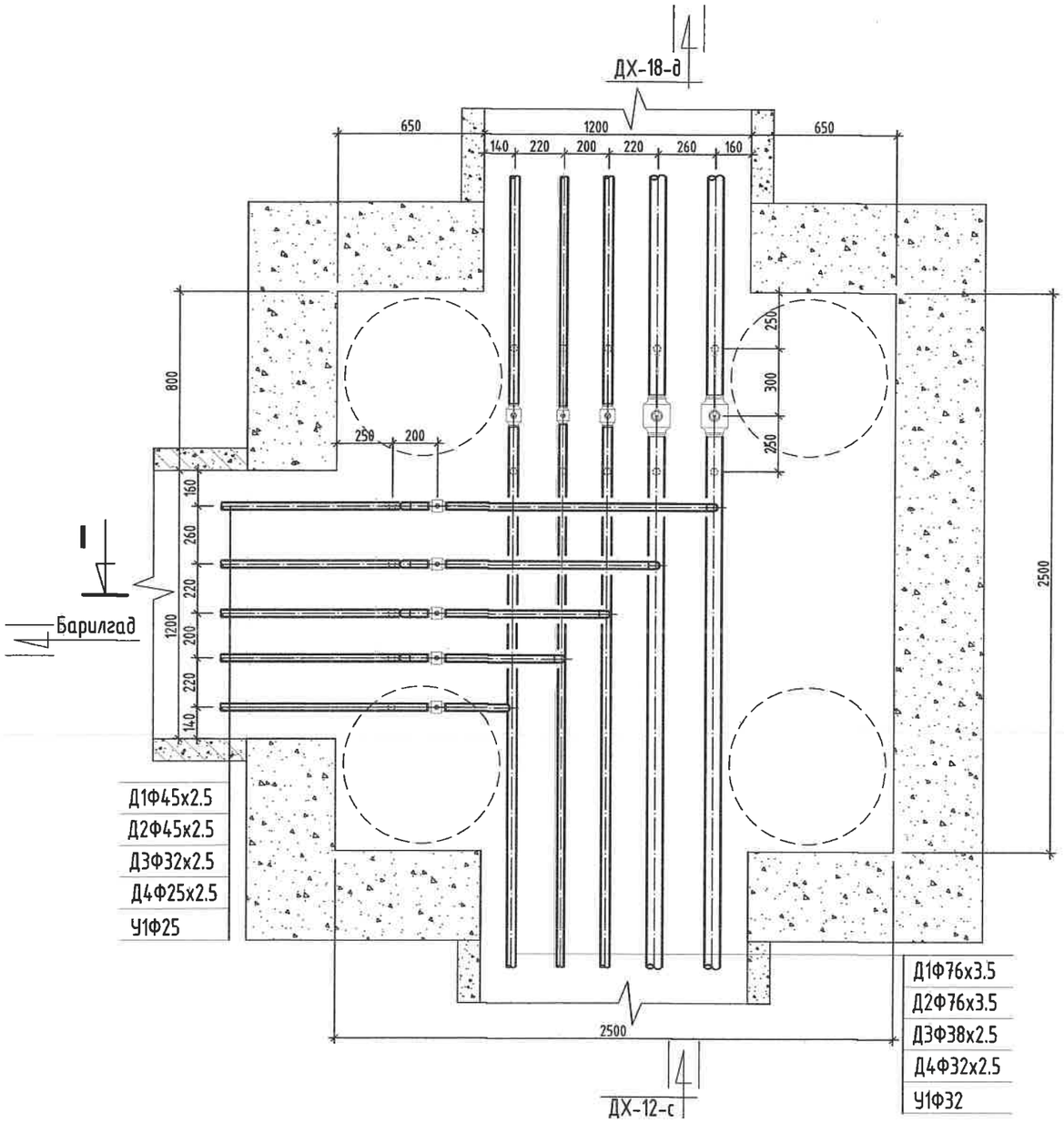

ОГТЛОЛ /I-I/

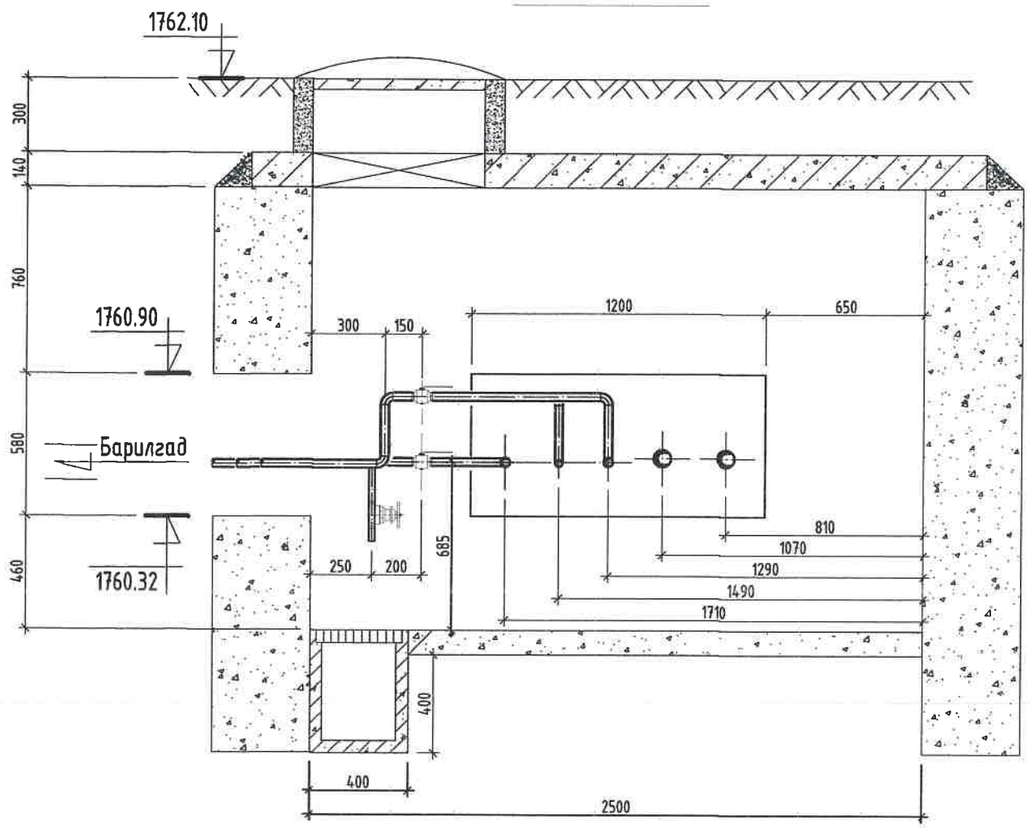

МАТЕРИАЛЫН ТҮҮВЭР

Д/д	Тэмдэглэгээ	Материалын нэр	Тоо хэмжээ	Нэгж жин /кг/	Хэмжих нэгж
1	Т>100°С Р>1.6 МПа	Бөмбөлгөн хаалт Ф70мм/Ф40мм	2/2		шир
2	Т>100°С Р>1.6 МПа	Бөмбөлгөн хаалт Ф32мм/Ф25мм/Ф20мм	1/2/1		шир
3	Т>5°С Р>1.6 МПа	Бөмбөлгөн хаалт Ф32мм/Ф25мм	1/1		шир
4	15с22нж	Ус буулгах хаалт Ф25мм/Ф15мм	6/9		шир
5	ГОСТ 10704-91	Ган булан Ф40мм	6		шир
6	ГОСТ 3262-75	Цайрдсан ган булан Ф25мм/Ф20мм	3/3		шир
7	Хэмжээ 2.5х2.5х1.8h	Худгийн барилга бүтээц	1		шир
8		Даацын ялуу ДЯ-18-12-22	9		шир

Тайлбар

Хоолойн голч	Юүлэгч ○	Хий авагч •
Ф159х4.5	Ф50	Ф20
Ф133х4.0	Ф40	Ф20
Ф108х4.0	Ф40	Ф20
Ф89х3.5	Ф40	Ф20
Ф76х3.0	Ф25	Ф15
Ф57х3.0	Ф25	Ф15
Ф45х2.5	Ф25	Ф15

Суулгийн хавтасан огноо: 2023/01/27

KINGSEA E&C
Consulting group Co.,Ltd
Хаяг: Улаанбаатар.ХУД.3-р хороо. Энгельсийн гудамж. 5-р байр Хан-Врагов оффис, 901 тоот
Утас: 98111987, 77190404
КИНГСИЙ ИНЖЕНЕР ЭНД КОНСТРАКШН"ХХК

Завхан аймаг. Улиастай сум.

2-Р ХЭЛХЭЭНИЙ ГАДНА ДУЛААН ХАНГАМЖИЙН ШУГАМЫН ӨӨРЧЛӨЛТ, ШИНЭЧЛЭЛТ /6-Р ДДТ/

Дулааны худаг-18, Байгууламт, огтлол 1-1

Ye шат: А3

Инженер		Л.Бааранхүү	Е.Г Шифр: КС 02-08/22	Масштаб:	Огноо: 2022 он
Гүйцэтгэсэн		Н.Батдорж	Т.Г Шифр:	Зургийн дугаар: ГДГ-79	Бүх хуудас: 84
Шалгасан		Л.Бааранхүү			

2023/01/27

55-р цэгийн ДХ-19-н байгуулалт. М1:25

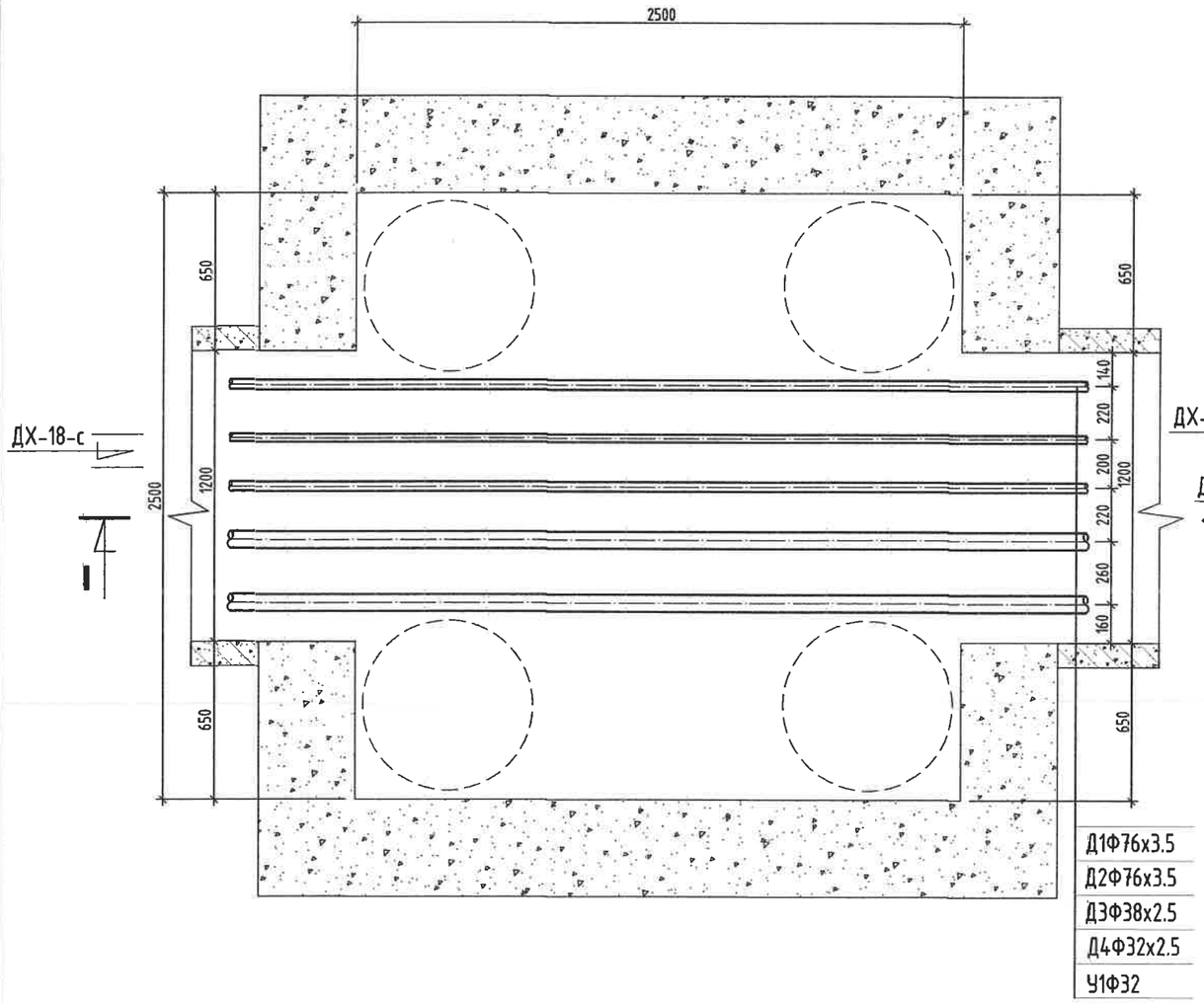

ОГТЛОЛ /I-I/

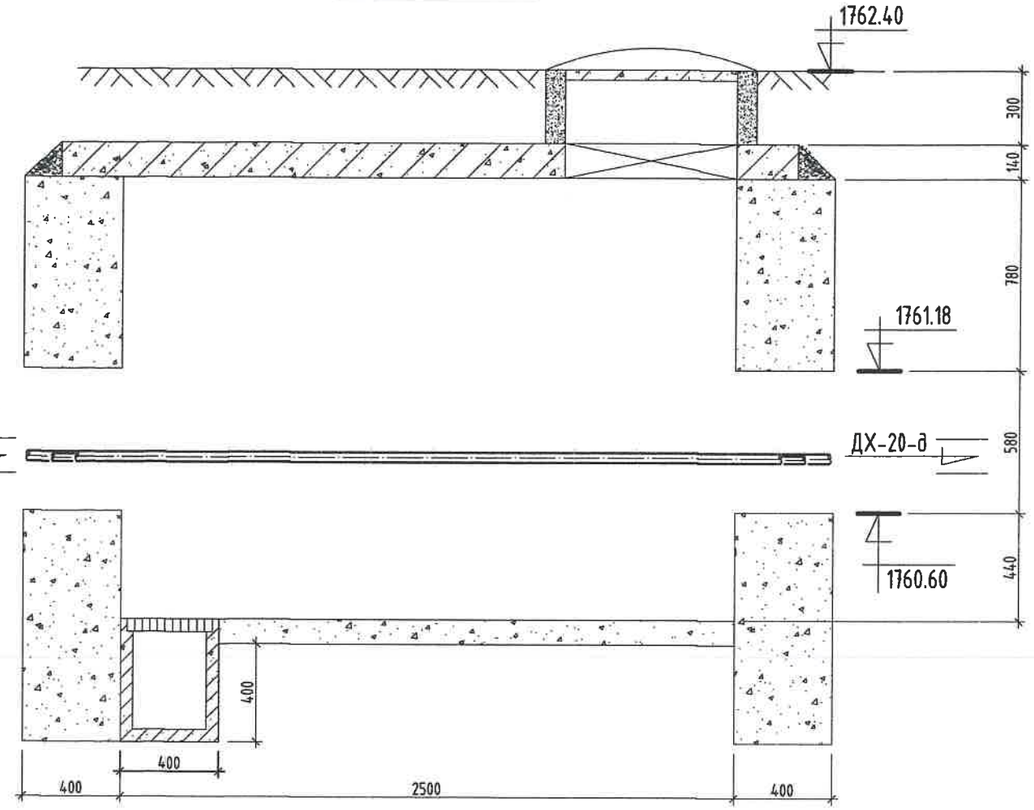

Тайлбар

Хоолойн голч	Юүлэгч ○	Хий авагч •
Ф159х4.5	Ф50	Ф20
Ф133х4.0	Ф40	Ф20
Ф108х4.0	Ф40	Ф20
Ф89х3.5	Ф40	Ф20
Ф76х3.0	Ф25	Ф15
Ф57х3.0	Ф25	Ф15
Ф45х2.5	Ф25	Ф15

МАТЕРИАЛЫН ТҮҮВЭР

Д/д	Тэмдэглэгээ	Материалын нэр	Тоо хэмжээ	Нэгж жин /кг/	Хэмжих нэгж
1	Хэмжээ 2.5х2.5х1.8h	Худгийн барилга бүтээц	1		шир
2		Даацын ялуу ДЯ-18-12-22	6		шир

KINGSEA E&C
Consulting group Co.,Ltd
Хаяг: Улаанбаатар,ХУД.3-р хороо, Энгельсийн гудамж. 5-р байр Хан-Өргөө оффис, 901 тоот
Утас: 98111987, 77190444
КИНГСИЙ ИНЖЕНЕР ЭНД КОНСТРАКШН"ХХК

Завхан' аймаг. Улиастай сум.

2-Р ХЭЛХЭЭНИЙ ГАДНА ДУЛААН ХАНГАМЖИЙН ШУГАМЫН ӨӨРЧЛӨЛТ, ШИНЭЧЛЭЛТ /6-Р ДДТ/

Дулааны худаг-19, Байгууламт, огтлол 1-1				Үе шат: А3	
Инженер		Л.Бааранхүү	Е.Г Шифр: КС 02-08/22	Масштаб:	Огноо: 2022 он
Гүйцэтгэсэн		Н.Батдорж	Т.Г Шифр:	Зургийн дугаар: ГДГ-80	Бүх хуудас: 84
Шалгасан		Л.Бааранхүү			

2023/01/27

Сүүлчийн хэвлэсэн огноо: 2023/01/27

57-р цэгийн ДХ-20-н байгуулалт. М1:25

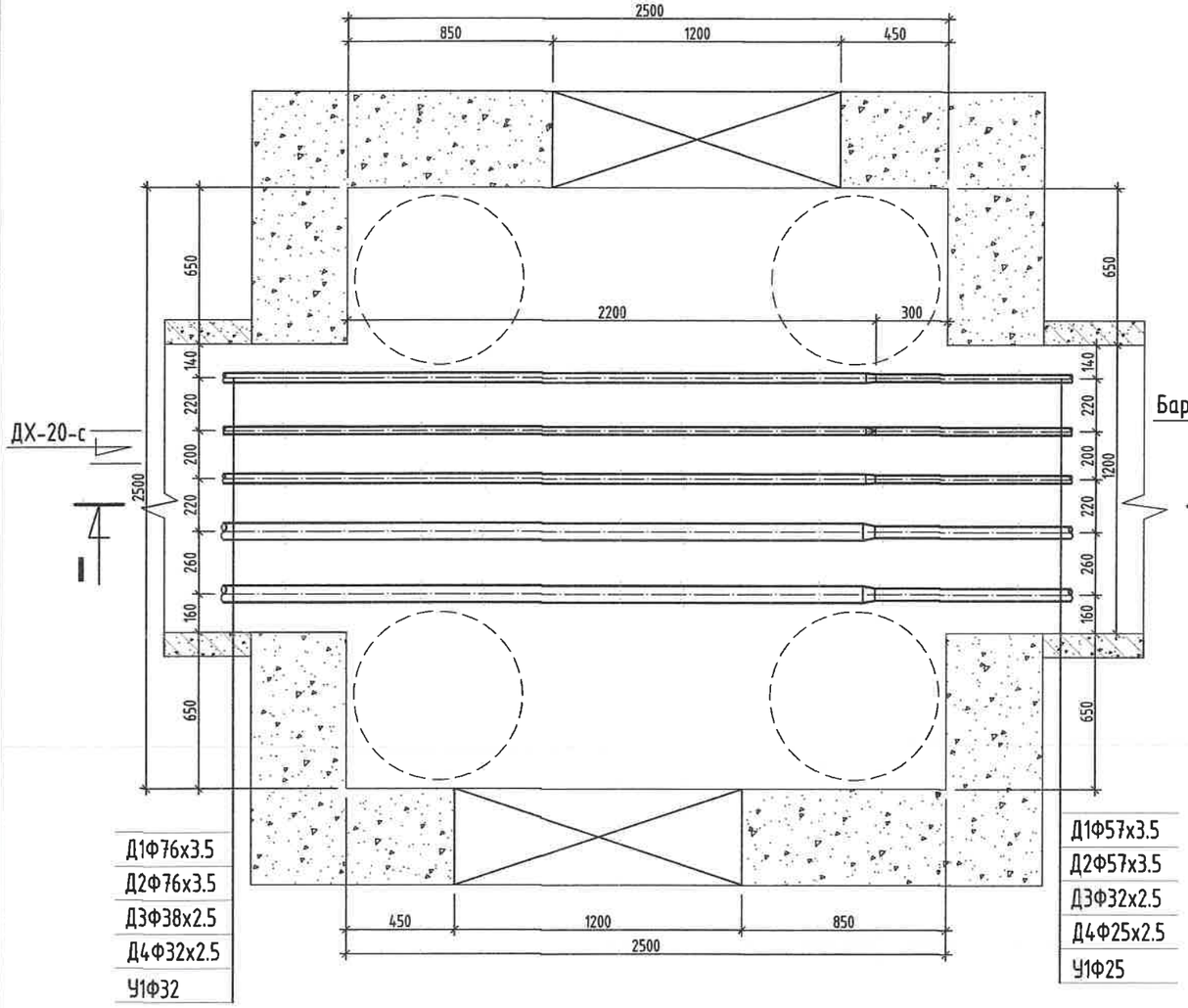

ОГТЛОЛ /I-I/

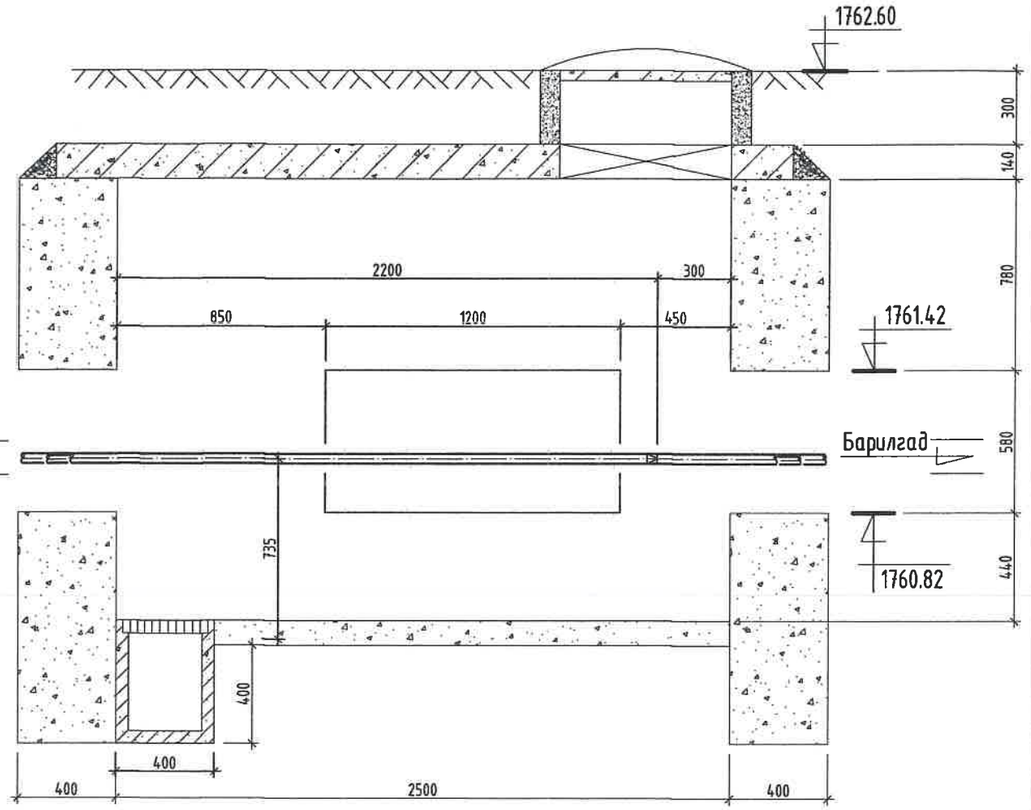

Тайлбар

Хоолойн голч	Ювлэгч ○	Хий авагч •
Ф159х4.5	Ф50	Ф20
Ф133х4.0	Ф40	Ф20
Ф108х4.0	Ф40	Ф20
Ф89х3.5	Ф40	Ф20
Ф76х3.0	Ф25	Ф15
Ф57х3.0	Ф25	Ф15
Ф45х2.5	Ф25	Ф15

МАТЕРИАЛЫН ТУУВЭР

Д/д	Тэмдэглэгээ	Материалын нэр	Тоо хэмжээ	Нэгж жин /кг/	Хэмжих нэгж
1	ГОСТ 10704-91	Ган шилжвэр Ф70/50мм	2		шир
2	ГОСТ 3262-75	Цайрдсан ган шилжвэр Ф32/25мм, Ф25/20мм	2/1		шир
3	Хэмжээ 2.5х2.5х1.8h	Худгийн барилга бүтээц	1		шир
4		Даацын ялуу ДЯ-18-12-22	12		шир

KINGSEA E&C
Consulting group Co.,Ltd
Хаяг: Улаанбаатар,ХУД.3-р хороо.
Энгельсийн гудамж. 5-р байр
Хан-Врагч оффис, 901 тоот
Утас: 98111987, 77190404
КИНГСИЙ ИНЖЕНЕР
ЭНД КОНСТРАКШН"ХХК

Завхан аймаг. Улиастай сум.

2-Р ХЭЛХЭЭНИЙ ГАДНА ДУЛААН ХАНГАМЖИЙН ШУГАМЫН ӨӨРЧЛӨЛТ, ШИНЭЧЛЭЛТ /6-Р ДДТ/

Дулааны худаг-20, Байгуулалт, огтлол 1-1					Үе шат: АЗ
Инженер		Л.Баасанхүү	Е.Г Шифр: КС 02-08/22	Масштаб:	Огноо: 2022 он
Гүйцэтгэсэн		Н.Батдорж			
Шалгасан		Л.Баасанхүү	Т.Г Шифр:	Зургийн дугаар: ГДГ-81	Бүх хуудас: 84

2023/01/27

Сүүлчийн хавтасан огноо: 2023/01/27

59-р цэгийн ДХ-21-н байгуулалт. М1:25

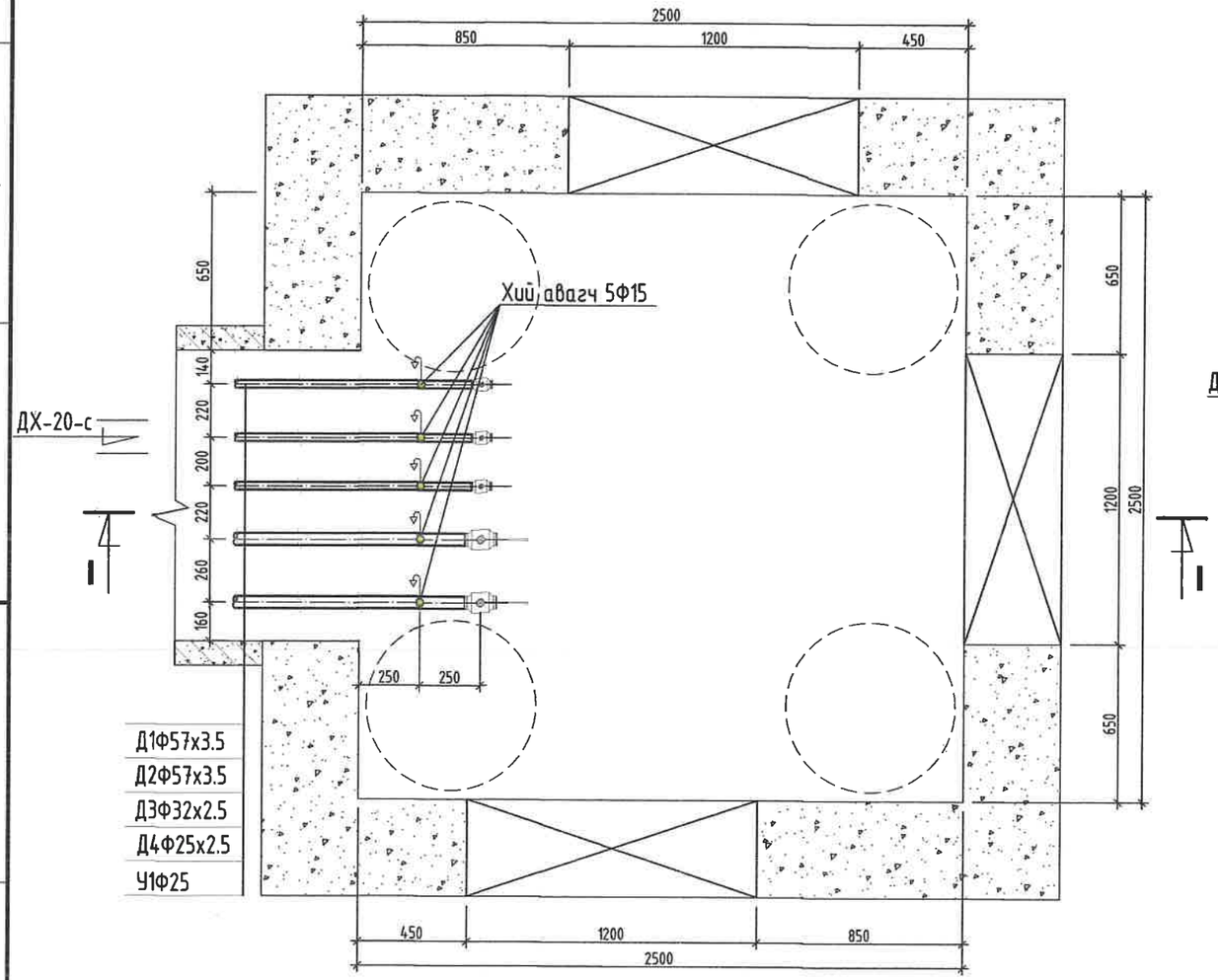

ОГТЛОЛ /I-I/

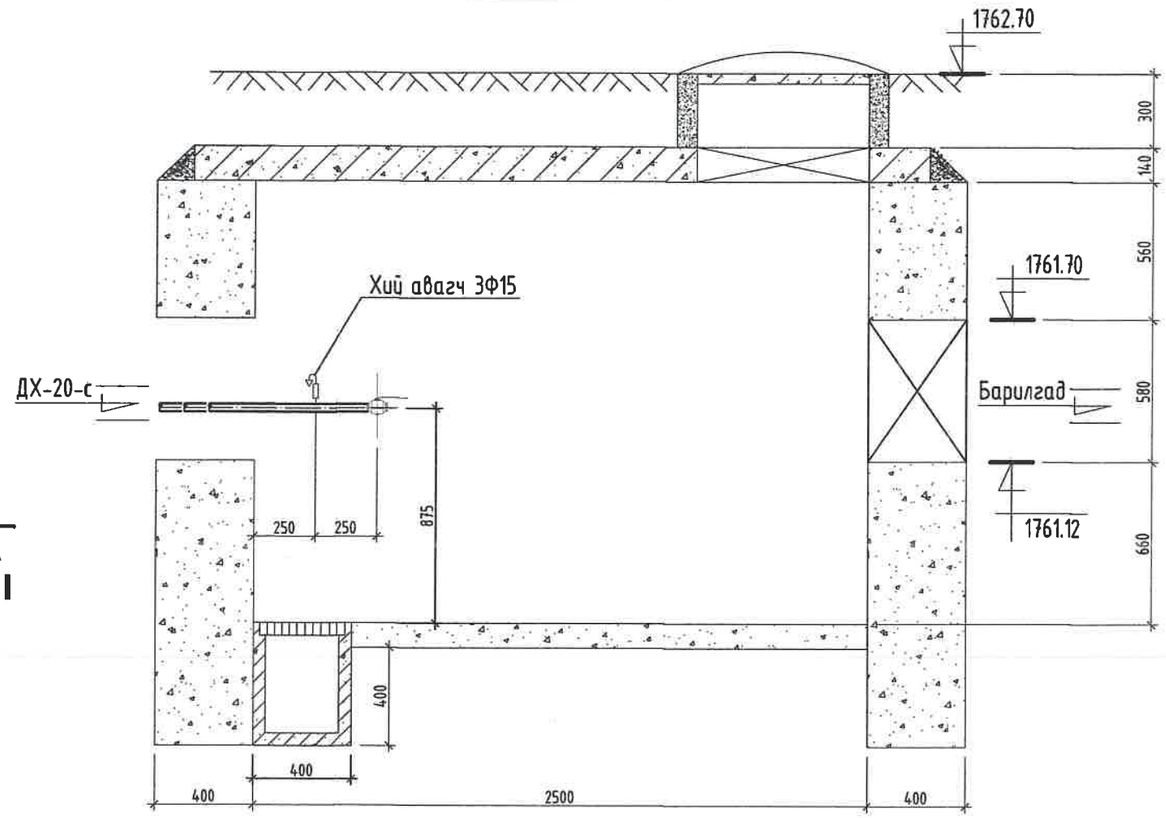

МАТЕРИАЛЫН ТҮҮВЭР

Д/д	Тэмдэглэгээ	Материалын нэр	Тоо хэмжээ	Нэгж жин /кг/	Хэмжих нэгж
1	T>100°C P>1.6 МПа	Бөмбөлгөн хаалт Ф50мм	2		шир
2	T>100°C P>1.6 МПа	Бөмбөлгөн хаалт Ф25м/Ф20ммм	1/1		шир
3	T>5°C P>1.6 МПа	Бөмбөлгөн хаалт Ф25мм	1		шир
4	15с22нж	Хий авагч хаалт Ф15мм	5		шир
5	Хэмжээ 2.5х2.5х1.8h	Худгийн барилга бүтээц	1		шир
6		Даацын ялуу ДЯ-18-12-22	12		шир

Тайлбар

Хоолойн голч	Юүлэгч ○	Хий авагч •
Ф159х4.5	Ф50	Ф20
Ф133х4.0	Ф40	Ф20
Ф108х4.0	Ф40	Ф20
Ф89х3.5	Ф40	Ф20
Ф76х3.0	Ф25	Ф15
Ф57х3.0	Ф25	Ф15
Ф45х2.5	Ф25	Ф15

KINGSEA E&C
Consulting group Co.,Ltd
Хаяг: Улаанбаатар,ХУД,3-р хороо.
Энгельсийн гудамж. 5-р байр
Хан-Өргөө оффис, 901 тоот
Утас: 98111987, 77190404
КИНГСИЙ ИНЖЕНЕР
ЭНД КОНСТРАКШН"ХХК

Завхан аймаг. Улиастай сум.

2-Р ХЭЛХЭЭНИЙ ГАДНА ДУЛААН ХАНГАМЖИЙН ШУГАМЫН ӨӨРЧЛӨЛТ, ШИНЭЧЛЭЛТ /6-Р ДДТ/

Дулааны худаг-21, Байгуулалт, огтлол 1-1

Инженер		Л.Баасанхүү	Е.Г Шифр: КС 02-08/22	Масштаб:	Ye шат: А3
Гүйцэтгэсэн	И.Батдорж	Н.Батдорж			Огноо: 2022 он
Шалгасан		Л.Баасанхүү	Т.Г Шифр:	Зургийн дугаар: ГДГ-82	Бүх хуудас: 84

Сүүлчийн хэвлэсэн огноо: 2023/01/27

2023/01/27

65-р цэгийн ДХ-22-н байгуулалт. М1:25

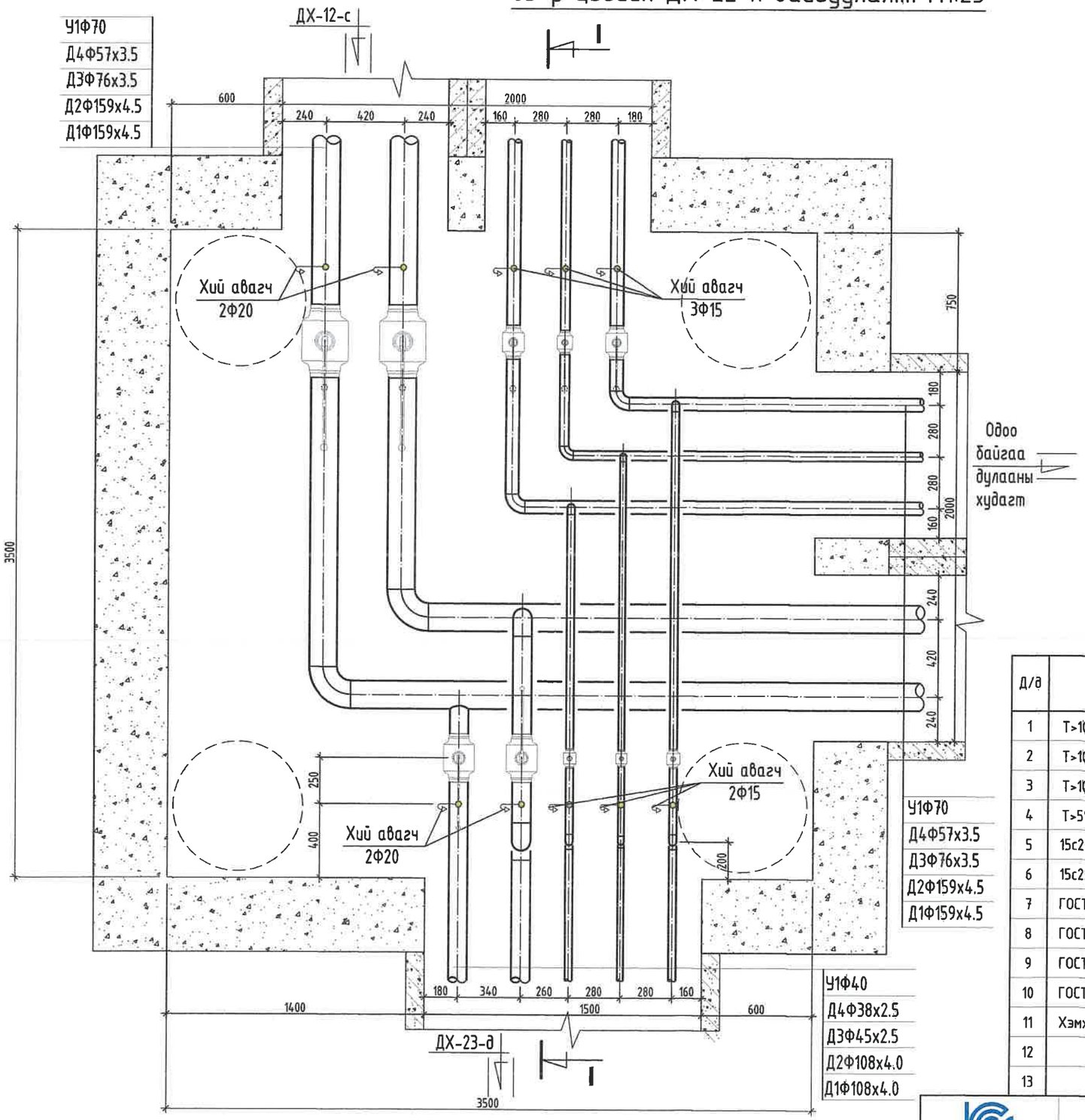

МАТЕРИАЛЫН ТУУВЭР

Д/д	Тэмдэглэгээ	Материалын нэр	Тоо хэмжээ	Нэгж жин /кг/	Хэмжих нэгж
1	T>100°C P>1.6 МПа	Бөмбөлгөн хаалт 150мм/Ф100мм	2/2		шир
2	T>100°C P>1.6 МПа	Бөмбөлгөн хаалт Ф70мм/Ф50мм	1/1		шир
3	T>100°C P>1.6 МПа	Бөмбөлгөн хаалт Ф40мм/Ф32мм	1/1		шир
4	T>5°C P>1.6 МПа	Бөмбөлгөн хаалт Ф70мм/Ф40мм	1/1		шир
5	15с22нж	Ус буулгах хаалт Ф50мм/Ф25мм	2/3		шир
6	15с22нж	Хий авагч хаалт Ф20мм/Ф15мм	4/6		шир
7	ГОСТ 10704-91	Ган булан Ф150мм/Ф100мм	2/3		шир
8	ГОСТ 3262-75	Цайрдсан ган булан Ф70мм/Ф50мм	2/1		шир
9	ГОСТ 3262-75	Цайрдсан ган булан Ф40мм/Ф32мм	3/1		шир
10	ГОСТ 3262-75	Цайрдсан ган булан Ф40мм/Ф32мм	6/3		шир
11	Хэмжээ 3.5х3.5х2.0h	Худгийн барилга бүтээц	1		шир
12		Даацын ялуу ДЯ-12-12-22	18		шир
13		Даацын ялуу ДЯ-18-12-22	3		шир

KINGSEA E&C
Consulting group Co.,Ltd
Хаяг: Улаанбаатар,ХУД,3-р хороо, Энгельсийн гудамж, 5-р байр Хан-Өргөө оффис, 901 тоот
Утас: 98111987, 77190404
КИНГСИЙ ИНЖЕНЕР ЭНД КОНСТРАКШН"ХХК

Завхан аймаг. Улиастай сум.

2-Р ХЭЛХЭЭНИЙ ГАДНА ДУЛААН ХАНГАМЖИЙН ШУГАМЫН ӨӨРЧЛӨЛТ, ШИНЭЧЛЭЛТ /6-Р ДДТ/

Дулааны худаг-13, Байгууллалт, огтлол 1-1					Үе шат: АЗ
Инженер		Л.Баасанхүү	Е.Г Шифр: КС 02-08/22	Масштаб:	Огноо: 2022 он
Гүйцэтгэсэн		Н.Батдорж	Т.Г Шифр:	Зургийн дугаар: ГДГ-83	Бух хуудас: 84
Шалгасан		Л.Баасанхүү			

Суулгийн хэвлэсэн огноо: 2023/01/27

2023/01/27

65-р цэгийн ДХ-22-н огтлол /I-I/. М1:25

ОГТЛОЛ /I-I/

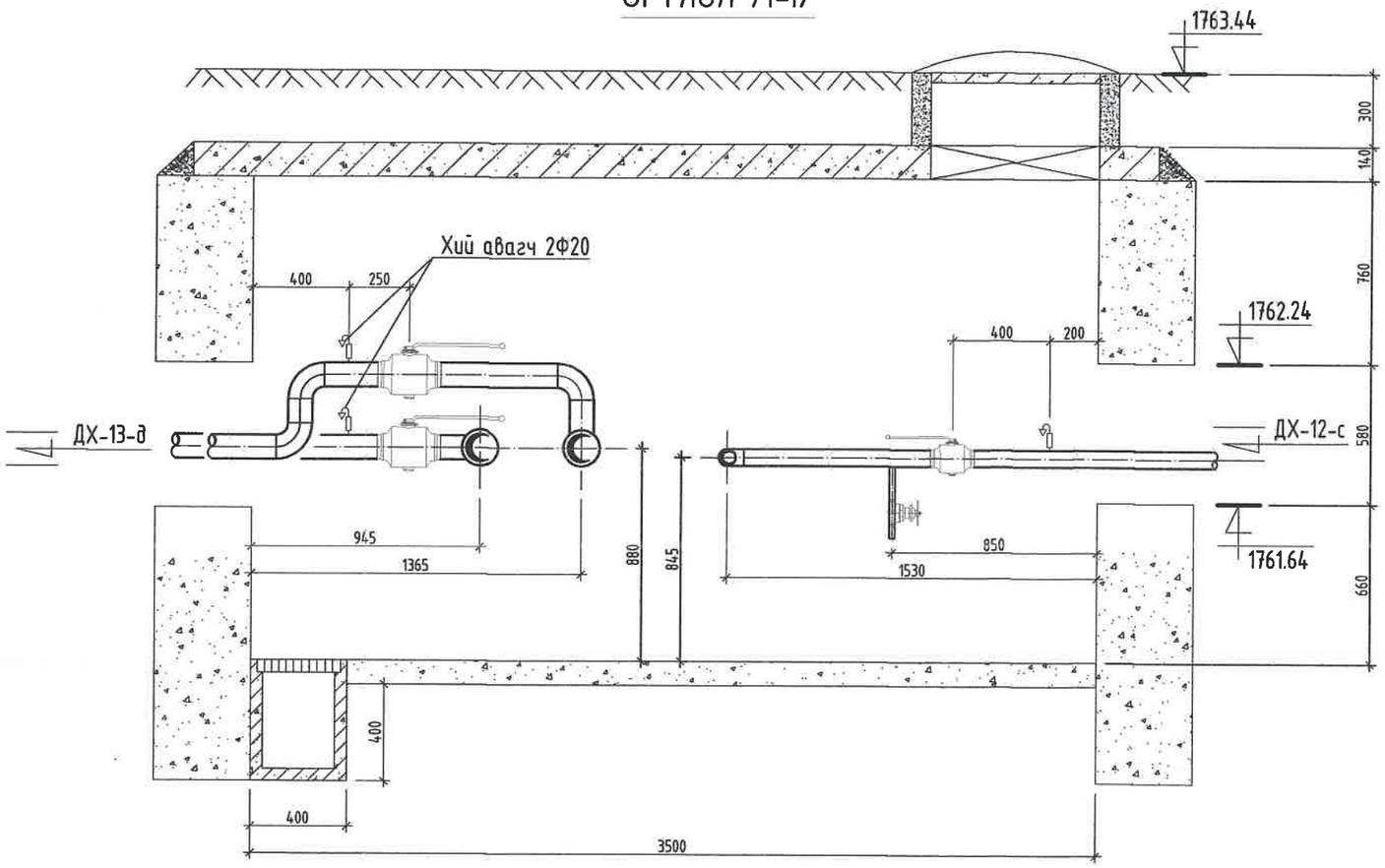

Тайлбар

Хоолойн голч	Юүлэгч ○	Хий дааг •
Ф159х4.5	Ф50	Ф20
Ф133х4.0	Ф40	Ф20
Ф108х4.0	Ф40	Ф20
Ф89х3.5	Ф40	Ф20
Ф76х3.0	Ф25	Ф15
Ф57х3.0	Ф25	Ф15
Ф45х2.5	Ф25	Ф15

Сүүлчийн хэвлэсэн огноо: 2023/01/27

KINGSEA E&C
Consulting group Co.,Ltd
Хаяг: Улаанбаатар,ХУД.3-р хороо.
Энгельсийн гудамж. 5-р байр
Хан-Өргөө оффис, 901 тоот
Утас: 98111987, 77190404
КИНГСИЙ ИНЖЕНЕР ЭНД КОНСТРАКШН"ХХК

Завхан аймаг. Улиастай сум.

2-Р ХЭЛХЭЭНИЙ ГАДНА ДУЛААН ХАНГАМЖИЙН ШУГАМЫН ӨӨРЧЛӨЛТ, ШИНЭЧЛЭЛТ /6-Р ДДТ/

Дулааны худаг-22, Огтлол 1-1					Үе шат: АЗ
Инженер		Л.Баасанхүү	Е.Г Шифр: КС 02-08/22	Масштаб:	Огноо: 2022 он
Гүйцэтгэсэн		Н.Батдорж	Т.Г Шифр:	Зургийн дугаар: ГДГ-83а	Бүх хуудас: 84
Шалгасан		Л.Баасанхүү			

2023/01/27

70-р цэгийн ДХ-23-ийн байгуулалт. М1:25

У1Ф40
Д4Ф38х2.5
Д3Ф45х2.5
Д2Ф108х4.0
Д1Ф108х4.0

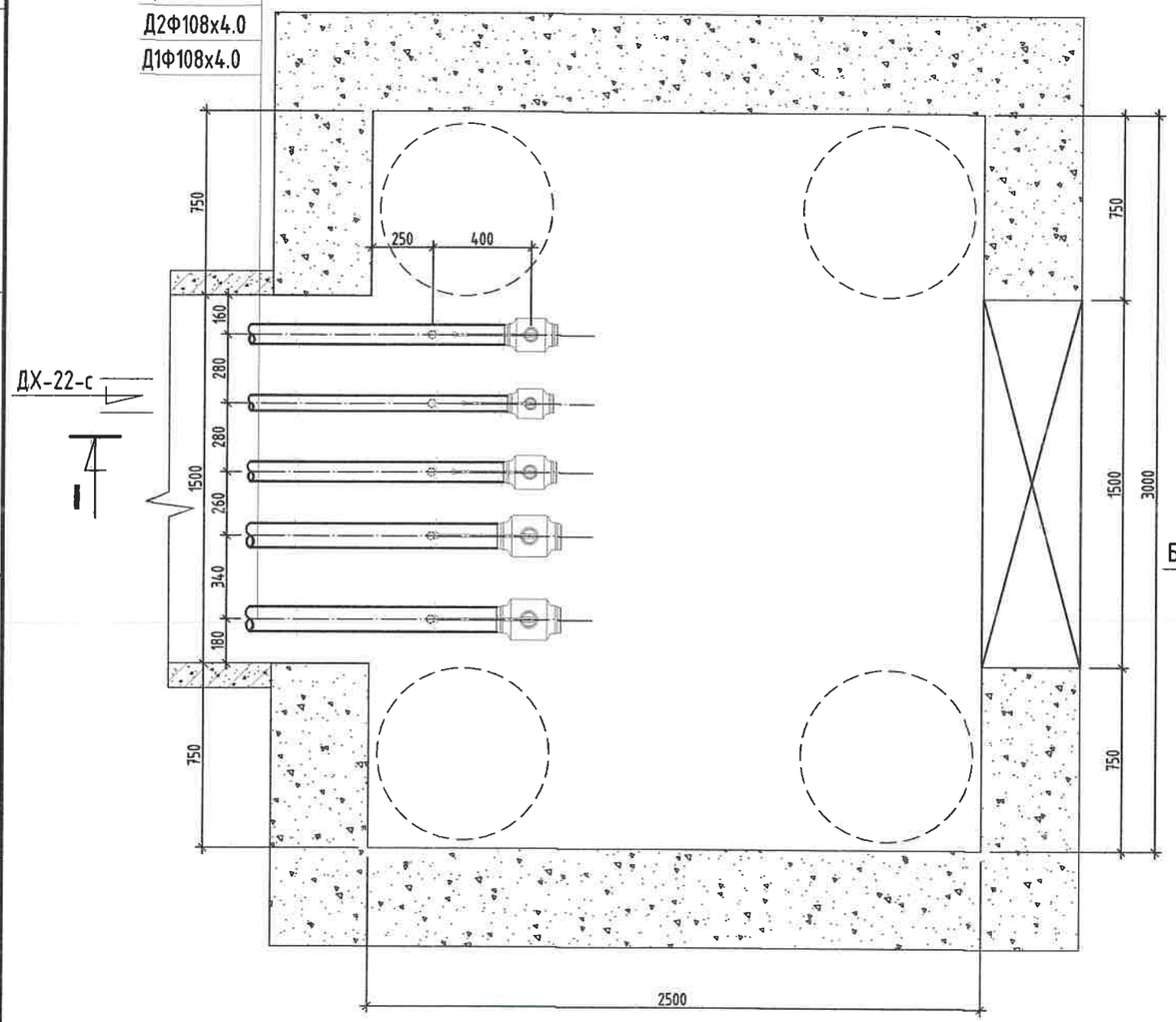

ОГТЛОЛ /I-I/

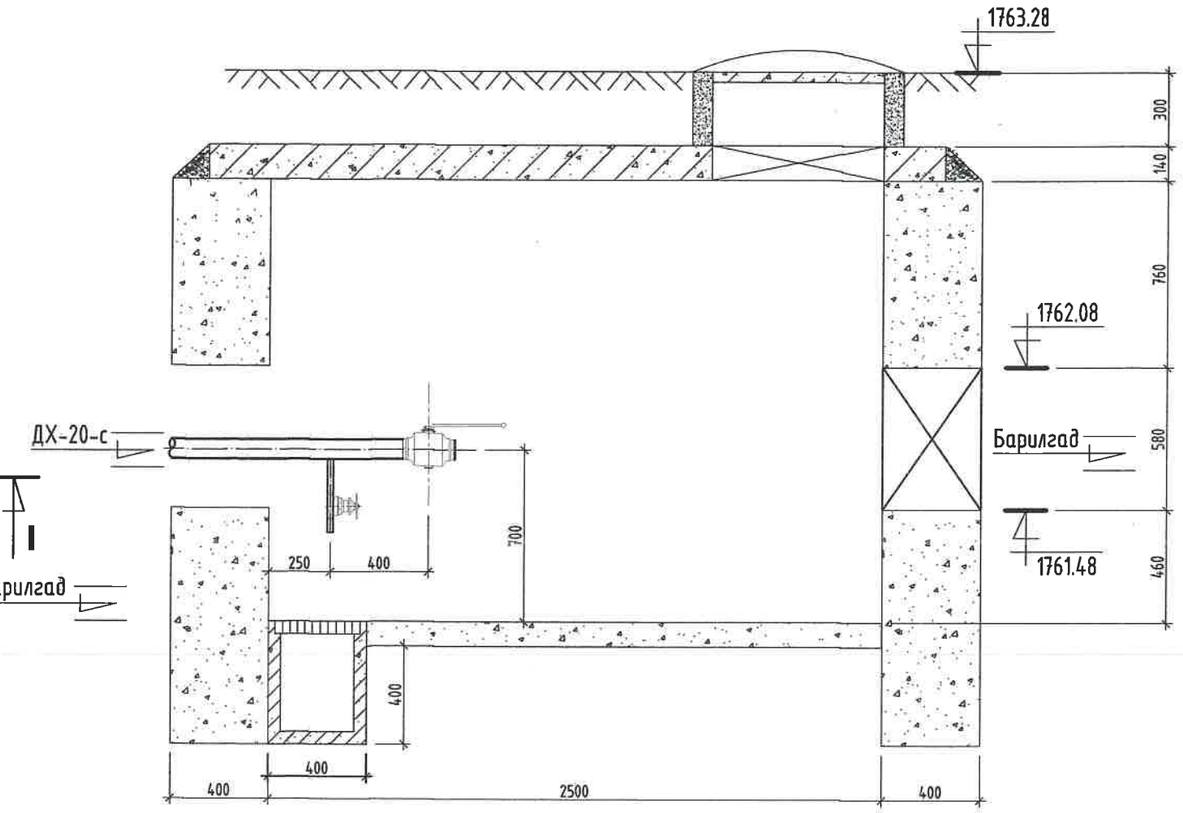

МАТЕРИАЛЫН ТҮҮВЭР

Д/д	Тэмдэглэгээ	Материалын нэр	Тоо хэмжээ	Нэгж жин /кг/	Хэмжих нэгж
1	Т>100°С Р>1.6 МПа	Бөмбөлгөн хаалт Ф100мм	2		шир
2	Т>100°С Р>1.6 МПа	Бөмбөлгөн хаалт Ф40мм/Ф32мм	1/1		шир
3	Т>5°С Р>1.6 МПа	Бөмбөлгөн хаалт Ф40мм	1		шир
4	15с22нж	Ус буулгах хаалт Ф40мм/Ф25мм/Ф20мм	2/2/1		шир
5	Хэмжээ 3.0х3.0х1.8h	Худгийн барилга бүтээц	1		шир
6		Даацын ялуу ДЯ-22-12-22	9		шир

Тайлбар

Хоолойн голч	Ювлэгч ○	Хий аваач •
Ф159х4.5	Ф50	Ф20
Ф133х4.0	Ф40	Ф20
Ф108х4.0	Ф40	Ф20
Ф89х3.5	Ф40	Ф20
Ф76х3.0	Ф25	Ф15
Ф57х3.0	Ф25	Ф15
Ф45х2.5	Ф25	Ф15

Сүүлчийн хэвлэсэн огноо: 2023/01/27

KINGSEA E&C
Consulting group Co.,Ltd
Хаяг: Улаанбаатар ХУД.3-р хороо. Энгельсийн гудамж. 5-р байр Хан-Өргөө оффис, 901 тоот
Утас: 98111987, 77190404

КИНГСИЙ ИНЖЕНЕР ЭНД КОНСТРАКШН"ХХК

Завхан аймаг. Улиастай сум.

2-Р ХЭЛХЭЭНИЙ ГАДНА ДУЛААН ХАНГАМЖИЙН ШУГАМЫН ӨӨРЧЛӨЛТ, ШИНЭЧЛЭЛТ /6-Р ДДТ/

Дулааны худаг-3, Байгуулалт, огтлол 1-1

Үе шат: АЗ

Инженер		Л.Баасанхүү	Е.Г Шифр: КС 02-08/22	Масштаб:	Огноо: 2022 он
Гүйцэтгэсэн		Н.Батдорж	Т.Г Шифр:	Зургийн дугаар: ГДГ-83б	Бүх хуудас: 84
Шалгасан		Л.Баасанхүү			

2023/01/27

84-р цэгийн ДХ-24-н байгууламт. М1:25

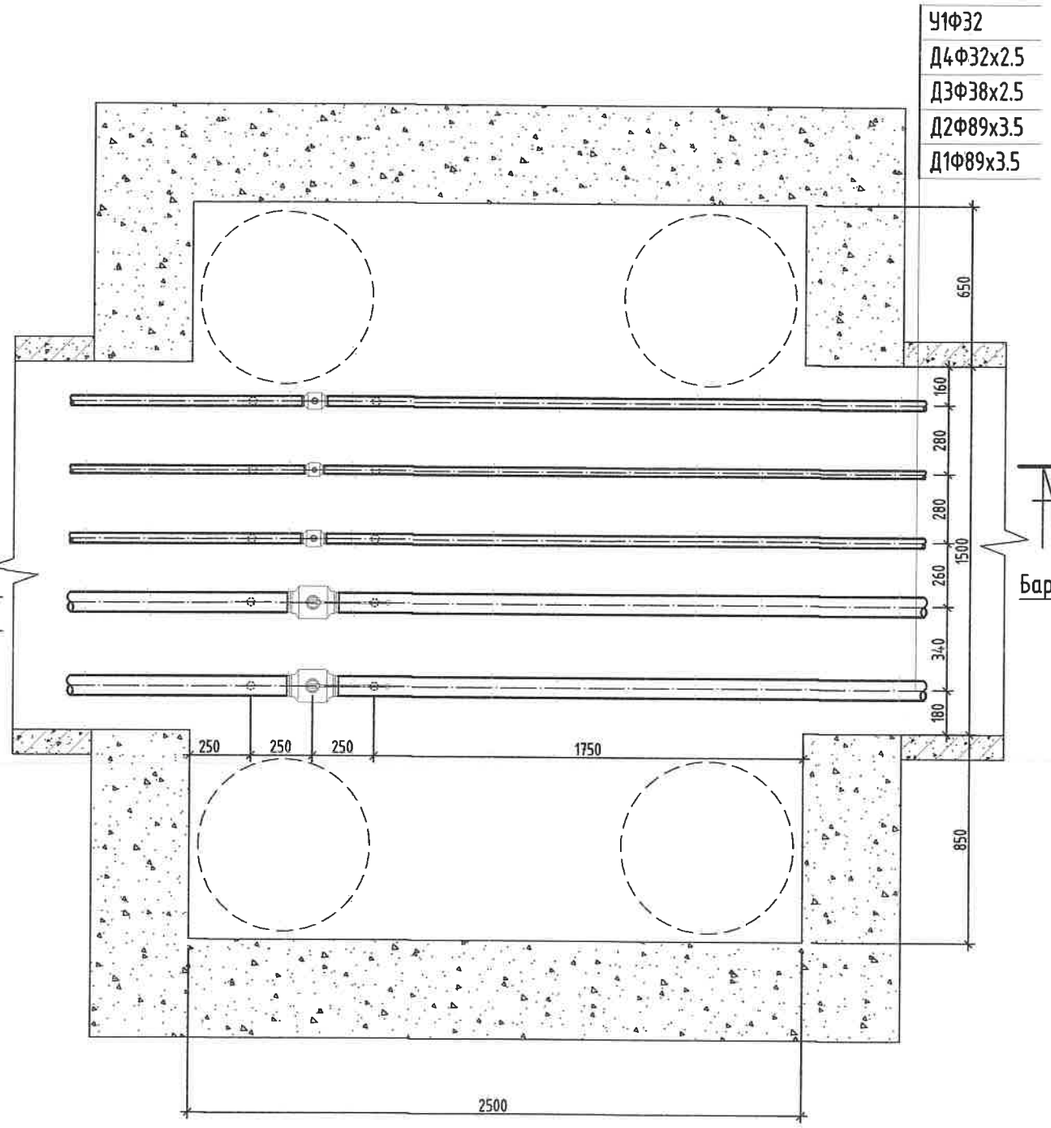

ОГТЛОЛ /I-I/

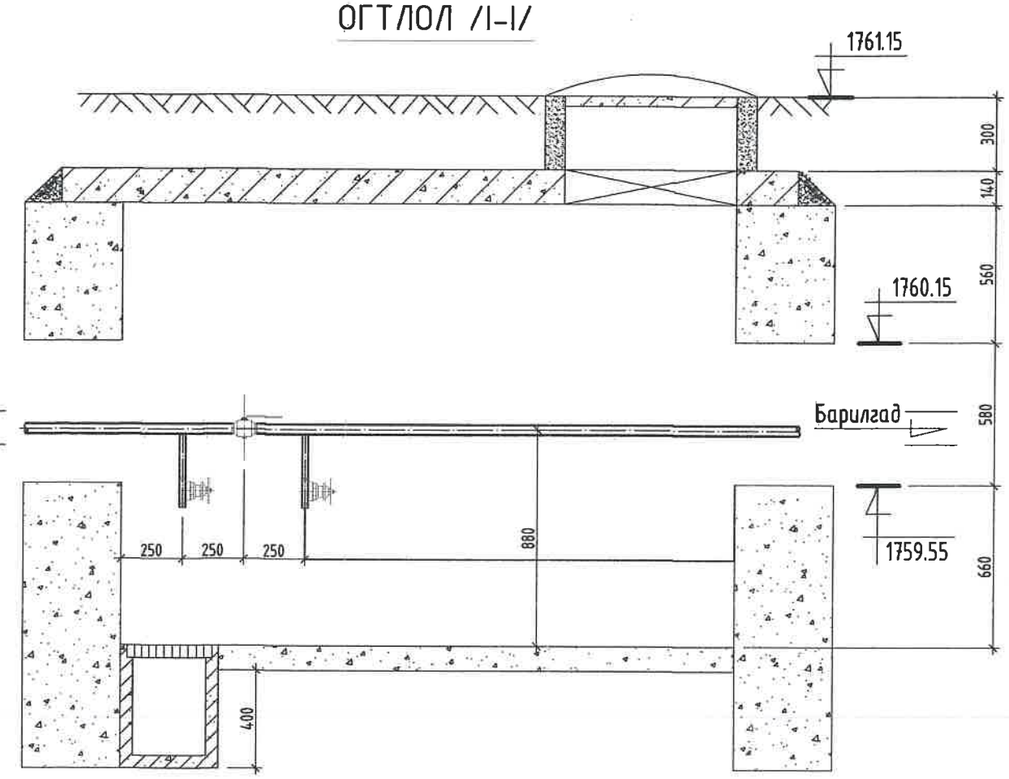

Тайлбар

Хоолойн голч	Юүлэгч ○	Хий авагч •
Ф159х4.5	Ф50	Ф20
Ф133х4.0	Ф40	Ф20
Ф108х4.0	Ф40	Ф20
Ф89х3.5	Ф40	Ф20
Ф76х3.0	Ф25	Ф15
Ф57х3.0	Ф25	Ф15
Ф45х2.5	Ф25	Ф15

МАТЕРИАЛЫН ТҮҮВЭР

Д/д	Тэмдэглэгээ	Материалын нэр	Тоо хэмжээ	Нэгж жин /кг/	Хэмжих нэгж
1	Т>100°С Р>1.6 МПа	Бөмбөлгөн хаалт Ф80мм	2		шир
2	Т>100°С Р>1.6 МПа	Бөмбөлгөн хаалт Ф32м/Ф25ммм	1/1		шир
3	Т>5°С Р>1.6 МПа	Бөмбөлгөн хаалт Ф32мм	1		шир
4	15с22нж	Ус бууллах хаалт Ф40мм/Ф15мм	4/6		шир
5	Хэмжээ 3.0х2.5х1.8h	Худгийн барилга бүтээц	1		шир
6		Даацын ялуу ДЯ-22-12-22	6		шир

Завхан аймаг. Улиастай сум.

2-Р ХЭЛХЭЭНИЙ ГАДНА ДУЛААН ХАНГАМЖИЙН ШУГАМЫН ӨӨРЧЛӨЛТ, ШИНЭЧЛЭЛТ /6-Р ДДТ/

KINGSEA E&C
Consulting group Co.,Ltd
Хаяг: Улаанбаатар,ХУД.3-р хороо, Энгельсийн гудамж. 5-р байр Хан-Өргөө оффис, 901 тоот
Утас: 98111987, 77190404
КИНГСИЙ ИНЖЕНЕР ЭНД КОНСТРАКШН"ХХК

Дулааны худаг-7, Байгууламт, огтлол 1-1 — Үе шат: АЗ

Инженер		Л.Баасанхүү	Е.Г Шифр: КС 02-08/22	Масштаб:	Огноо: 2022 он
Гүйцэтгэсэн		Н.Батдорж	Т.Г Шифр:	Зургийн дугаар: ГДГ-838	Бүх хуудас: 84
Шалгасан		Л.Баасанхүү			

Суулгийн хавтасын огноо: 2023/01/27

2023/01/27

ЮҮЛЭХ ХУДГИЙН БАЙГУУЛАЛТ. М1:25

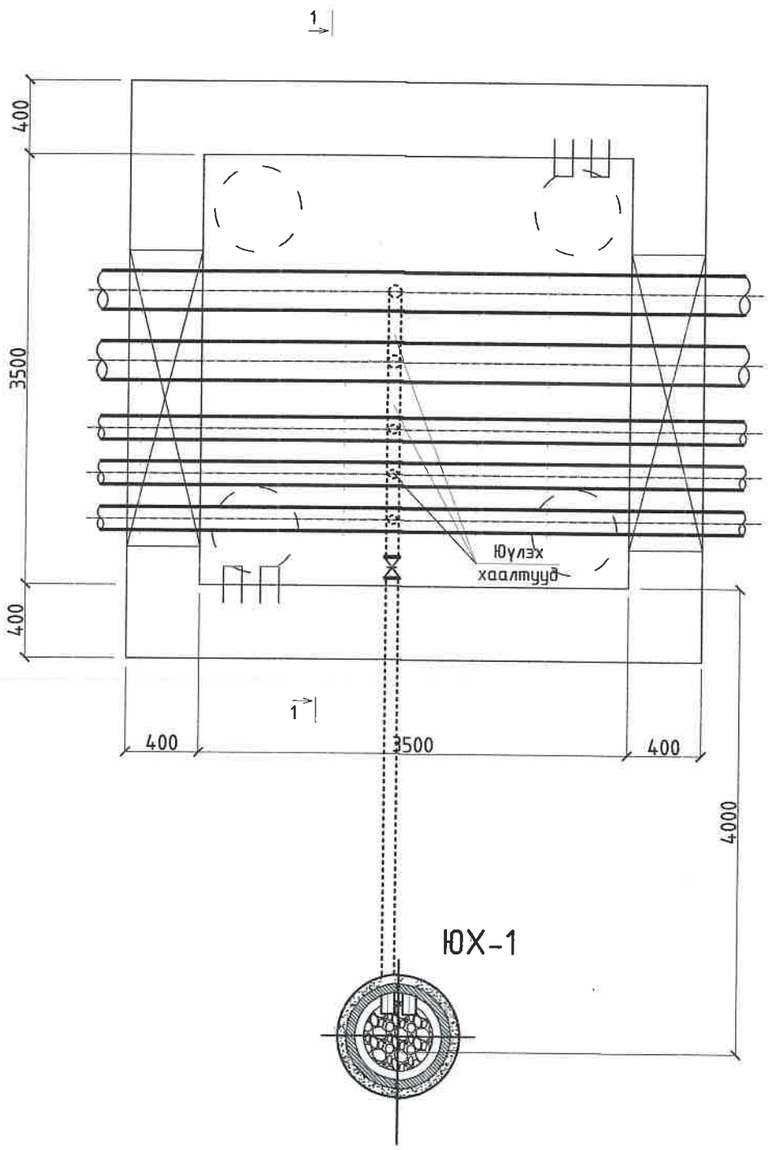

ОГТЛОЛ /I-I/

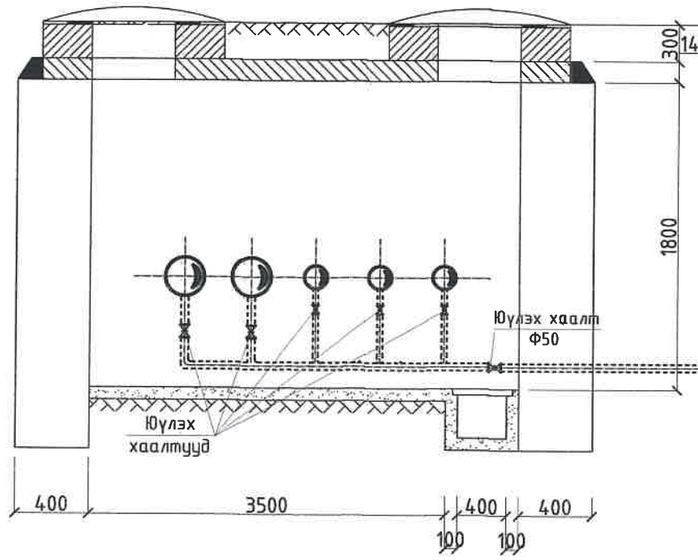

ЮХ-1

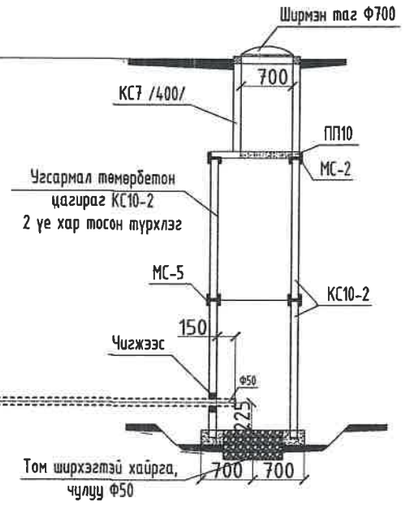

МАТЕРИАЛЫН ТҮҮВЭР /НИЙТ 2ш/

Д/д	Тэмдэглэгээ	Материалын нэр	Тоо хэмжээ	Нэгж жин /кг/	Хэмжих нэгж
1	Т>100°С Р>1.6 МПа	Юүлэх хаалт Ф50мм	1		шир
2	ГОСТ 10704-91	Ган хоолой Ф50мм	5		у/м
3	КС 10-2	Төмөр бетон цагираг Ф1000мм, h=900мм	2		шир
4	ПП 10	Нүхтэй машуу таг /Нүх Ф700мм/	1		шир
5	КС 7-1	Төмөр бетон цагираг Ф700мм, h=400мм	1		шир
6		Худгийн ширмэн таг Ф700мм	1		шир
7		Худгийн бэхэлгээ төмөр МС-5	4		шир
8		Худгийн бэхэлгээ төмөр МС-2	4		шир
9		Хайрга	0.38		м3
10		Бетон М100	0.2		м3

Сүүлчийн хэвлэсэн огноо: 2023/02/11

KINGSEA E&C
Consulting group Co.,Ltd
Хаяг: Улаанбаатар.ХУД.3-р хороо.
Энгельсийн гудамж. 5-р байр
Хан-Өргөө оффис, 901 тоот
Утас: 98111987, 77190404
КИНГСИЙ ИНЖЕНЕР ЭНД КОНСТРАКШН"ХХК

Завхан аймаг. Улиастай сум.
2-Р ХЭЛХЭЭНИЙ ГАДНА ДУЛААН ХАНГАМЖИЙН ШУГАМЫН ӨӨРЧЛӨЛТ, ШИНЭЧЛЭЛТ /6-Р ДДТ/

Юүлэх худгийн байгууламж, огтлол 1-1

Үе шат: АЗ

Инженер		Л.Баасанхүү	Е.Г Шифр: КС 02-08/22	Масштаб: М1:25	Огноо: 2022 он
Гүйцэтгэсэн		Н.Батдорж	Т.Г Шифр:	Зургийн дугаар: ГДГ-84	Бүх хуудас: 84
Шалгасан		Л.Баасанхүү			

2023/02/11