КИНГСИЙ ИНЖЕНЕР ЭНД КОНСТРАКШН ХХК

Барилгын зураг төслийн тусгай зөвшөөрлийн дугаар: ЗТЗ8-1236/18
Хаяг: Улаанбаатар хот, Хан-Уул дүүрэг 3-р хороо, Энгельсийн гудамж 5-р байр,
Хан-Өргөө оффис, 901 тоот
Утас: 98111987, 88845243

ЕГ Шифр: КС 02-32/22

(Завхан аймаг, Улиастай сум.)

ДУЛААНЫ СТАНЦЫН 2-Р ХЭЛХЭЭНИЙ ГАДНА ДУЛААН ХАНГАМЖИЙН ШУГАМЫН ӨӨРЧЛӨЛТ, ШИНЭЧЛЭЛТ /6-Р УДДТ/

/ажлын зураг/

ГАДНА ДУЛААН ХАНГАМЖ - ГДГ

БОЛОВСРУУЛСАН:

Захирал Д.Баасанхүү

Инженер Н.Батдорж

Улаанбаатар хот
2022 он

Суулгийн хавтасан огноо: 2022/11/17

ТАЙЛБАР БИЧИГ

Ерөнхий хэсэг: Завхан аймгийн Улиастай сум. Дулааны станцын 2-р хэлхээний гадна дулааны хангамжийн шугамын өөрчлөлт, шинэчлэлтийн зураг төслийг зургийн даалгавар, дэвсгэр зураг, өмнө нь хийж байсан ажлын зураг, газар дээрхи тодруулга зэргийг үндэслэн хийж гүйцэтгэлээ. Зураг төслийг гүйцэтгэхдээ дараах норм ба дүрмүүдийг мөрдлөг болголоо.

1. Барилгад хэрэглэх уур амьсгал ба геофизикийн үзүүлэлтүүд БНбД 23-01-09
2. Гадна дулаан хангамж БНбД 41-03-13
3. Тоног төхөөрөмж, дамжуулах хоолойн дулаан тусгаарлалт БНбД 41-04-13
4. "Буурь хөрс" ХХК-ийн инженер геологийн дүгнэлт Архив № 2021/105-1 ЗТ 16-849/17
5. "Завхан аймгийн газрын харилцаа, барилга хот байгуулалтын газар" -ын олгосон 2022 оны 7-р сарын 6-ны 357 тоот техникийн нөхцөл
6. Дулааны шугам сүлжээ. Ажлын зураг. Дулаан механикийн хэсэг. MNS 3238:2001

Шинээр халаалтын тогооны барилга төлөвлөж халаалтын тогоог төлөвлөв.

1. Одоо ажиллаж байгаа уурын зуухнуудын байршилд шинээр ус дулаан дамжуулах төвүүд барьж дулааны шугам хоолойг шинэчлэн барихаар төлөвлөв. Дулаан зөөгч нь: 2-р хэлхээнд 95-70°С температуртай халуун ус байна.
2. Гадна агаарын тооцооны температур -35,5°С
3. Дулааны шугам сүлжээний магистрал шугамыг үл нэвтрэх сувагт зурагт заасны дагуу угсрахаар төлөвлөв. Цэвэр усны шугам дулааны сувагт хамт явна. Төсвийн байгууллагуудад ус түгээнэ.
4. Яндан хоолойн агшилт суналтыг зөөлөвч болон өөрийн эргэлтийг ашиглаж нөхнө.
5. Яндан хоолойг угсралтын ажлын явцад гадны хог шороо, бохирдлоос цэвэрлэж, зэврэлтээс хамгаалах түрхлэг түрхэн, дулаалга хийж шилэн даавуугаар 2 уе ороох хэрэгтэй. Дулаалгын материал нь пенополиуретан байх ба дулаан техникийн үзүүлэлтийг материалын түүвэрт зааж өглөө. Дулаалгад өөр төрлийн материалыг хэрэглэх тохиолдолд техникийн үзүүлэлт болон эрүүл ахуйн шаардлага нь зургийн төслийн шаардлагад нийцэж байх хэрэгтэй.
6. Дулааны шугам сүлжээг угсрахдаа угсралтын норм ба дүрмийн дагуу гүйцэтгэж зохих даралтаар шахаж шалгах туршилт зүгшрүүлгийг хийх хэрэгтэй.
7. Ус дамжуулах шугамын доод цэгт ус буулгагч, дээд цэгт хий гаргах хаалтыг угсрах хэрэгтэй.
8. Шугам хоолойн гулсах тулгуурын хоорондын зай Ф25, 32, 45 мм-н голчтой шугамд 2 м, Ф50, 65мм-н голчтой шугамд 3 м, Ф80 мм-н голчтой шугамд 3,5 м, Ф100 мм-н голчтой шугамд 4 м, Ф125 мм-н голчтой шугамд 4,5 м, Ф150 мм-н голчтой шугамд 5 м тус тус байна.
9. Тус ажлын зургийн дулааны шугамын суваг, дулааны худаг, зөөлөвч, үл хөдлөх тулгуур, эргэлтийн өнцөг зэргийг дараах нэг маягийн цомгийн дагуу гүйцэтгэхээр төлөвлөв. Авто зам дор орох дулааны шугамын сувгийг бетон ханатай хийж хучитгэсэн хавтангаар хучина.
   Нэг маягийн цомог нь:
   - Каналы для наружных тепловых сетей. Г 991-1 вып-1
   - Унифицированные камеры для тепловых сетей Г 991-1 вып-2
10. Гадна дулааны шугам угсрагдах газар нь элсэнцэрийн линз уе агуулсан бага чийгтэй дунд ширхэгтэй элсэн хөрс, бага чийгтэй элсэн чигжээстэй хайргаг хөрс тархсан болон хөрсний усгүй зэргээс инженер-геологийн дунд зэргийн төвөгтэй нөхцөлтэй. 6.0м-9.0м гүнд хөрсний ус илрээгүй. Улирлын хөлдөлтийн нормативт гүн:
    - Дунд ширхэгтэй элсэн хөрсөнд 3.19м
    - Хайргархаг элсэнцэр хөрсөнд 3.38м
    - Элсэн чигжээстэй сайр сайргаг хөрсөнд 3.76м байна.

Талбайд тархсан дунд ширхэгтэй элсэн хөрс нь улирлын хөлдөлтийн бүсэд овойлт үүсэхгүй, хайргархаг элсэнцэр хөрс нь улирлын хөлдөлтийн бүсэд сулавтар овойлттой, элсэн чигжээстэй сайр сайргаг хөрс нь улирлын хөлдөлтийн бүсэд овойлт үүсгэхгүй. Судалгааны талбай нь газар хөдлөлийн 7 баллын бүсэд хамаарагдана.

11. Гадна дулааны шугамын газар шорооны ажлыг эхлүүлэхээс өмнө аймгийн ГХБХБГ-аас ажил эхлүүлэх зөвшөөрөл авч эхлүүлэх ба холбогдох мэргэжлийн байгууллагуудтай трассын дагуу заавал зөвшилцөх шаардлагатай. Шугам хоолойн угсралтын ажлын явцад чанар аюулгүй байдал, аюулгүй ажиллагааны БНбД, ТАД, ААД, ХАБ болон холбогдох стандартуудыг мөрдөж ажиллах шаардлагатай.

БАЙРШИЛЫН ТОЙМ

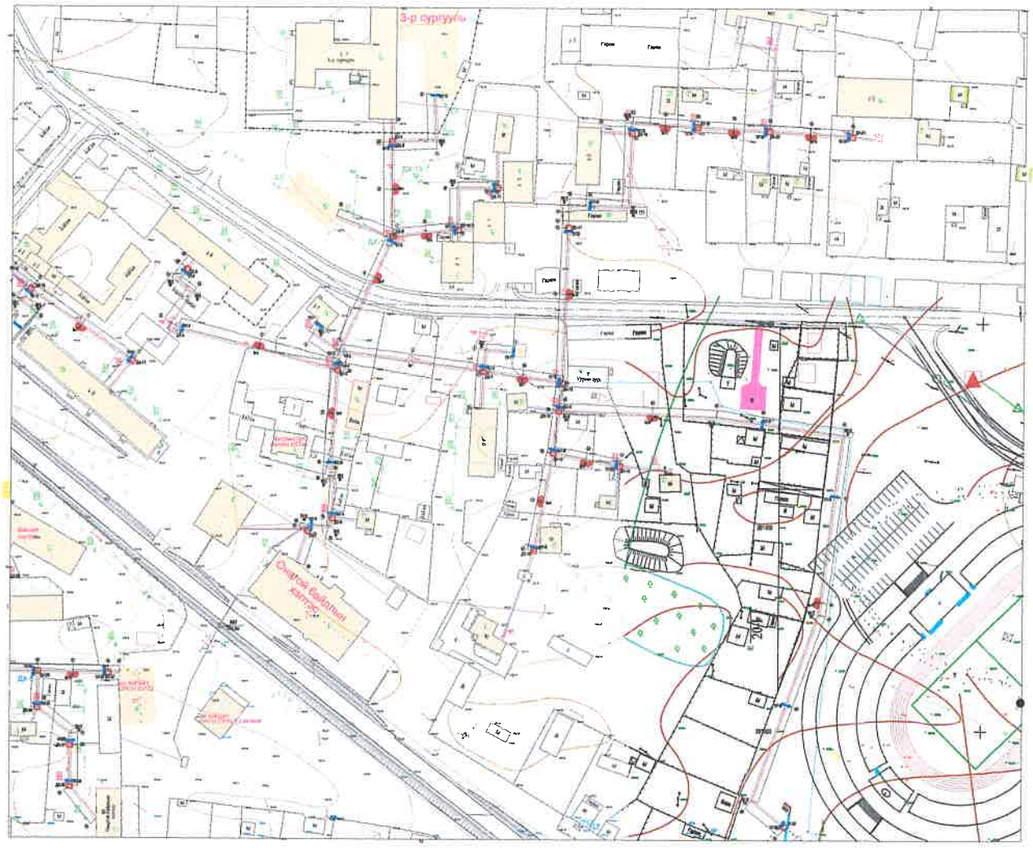

3-01
2022-12-22

KINGSEA E&C Consulting group Co.,Ltd. Хаяг: Улаанбаатар ХУД.3-р хороо. Энгэльсийн гудамж. 5-р байр Хан-Өргөө оффис, 901 тоот Утас: 98111987, 77190404 КИНГСИЙ ИНЖЕНЕР ЭНД КОНСТРАКШН"ХХК	Завхан аймаг. Улиастай сум. 2-Р ХЭЛХЭЭНИЙ ГАДНА ДУЛААН ХАНГАМЖИЙН ШУГАМЫН ӨӨРЧЛӨЛТ, ШИНЭЧЛЭЛТ /6-Р УДДТ/				Уе шат: АЗ
	Тайлбар бичиг				
	Инженер	Л.Баасанхүү	Е.Г Шифр: КС 02-32/22	Масштаб: М1:100	Огноо: 2022 он
	Гүйцэтгэсэн	Н.Батдорж	Т.Г Шифр:	Зургийн дугаар: ГДГ-1	Бүх хуудас: 84
	Шалгасан	Л.Баасанхүү			

МОНГОЛ УЛСЫН БАЙГУУЛЛАГЫН ГЭРЭЭНИЙ ГАЗАР ХЭЛТЭС ХХК 5576 2026

Суулгачийн хавтасан огноо: 2022/11/19

2022/11/19

Зургийн жагсаалт

Д/д	Формат	Нэрс	Тайлбар
1	12	Тайлбар бичиг	ГДГ-1
2	12	Барилгуудын дулааны ачаалал	ГДГ-2
3	12	Зургийн жагсаалт	ГДГ-3
4	12	Зургийн жагсаалт	ГДГ-4
5	12	Сувгийн огтлолууд	ГДГ-5
6	12	Материалын түүвэр-1	ГДГ-6
7	12	Материалын түүвэр-2	ГДГ-7
8	12	Гадна дулааны шугамын тойм байгуулалт М1:1500	ГДГ-8
9	12	Гадна дулааны шугамын байгуулалт /Хэсэглэл-1/ М1:500	ГДГ-9
10	12	Гадна дулааны шугамын байгуулалт /Хэсэглэл-2/ М1:500	ГДГ-10
11	12	Гадна дулааны шугамын байгуулалт /Хэсэглэл-3/ М1:500	ГДГ-11
12	12	Гадна дулааны шугамын байгуулалт /Хэсэглэл-4/ М1:500	ГДГ-12
13	12	Гадна дулааны шугамын байгуулалт /Хэсэглэл-5/ М1:500	ГДГ-13
14	12	Гадна дулааны шугамын байгуулалт /Хэсэглэл-6/ М1:500	ГДГ-14
15	12	Гадна дулааны шугамын байгуулалт /Хэсэглэл-7/ М1:500	ГДГ-15
16	12	Гадна дулааны шугамын хоолой угсралтын тойм	ГДГ-16
17	12	Дагуугийн огтлол-1	ГДГ-17
18	12	Дагуугийн огтлол-2	ГДГ-18
19	12	Дагуугийн огтлол-3	ГДГ-19
20	12	Дагуугийн огтлол-4	ГДГ-20
21	12	Дагуугийн огтлол-5	ГДГ-21
22	12	Дагуугийн огтлол-6	ГДГ-22
23	12	Дагуугийн огтлол-7	ГДГ-23
24	12	Ф219 Үл хөдлөх тулгуур	ГДГ-24
25	12	Ф133 Үл хөдлөх тулгуур	ГДГ-25
26	12	Ф108 Үл хөдлөх тулгуур	ГДГ-26
27	12	Ф89 Үл хөдлөх тулгуур	ГДГ-27
28	12	Ф76 Үл хөдлөх тулгуур	ГДГ-28
29	12	Ф57 Үл хөдлөх тулгуур	ГДГ-29
30	12	Ф45 Үл хөдлөх тулгуур	ГДГ-30
31	12	Ф38 Үл хөдлөх тулгуур	ГДГ-31
32	12	Зөөлөвч-1	ГДГ-32
33	12	Зөөлөвч-2	ГДГ-33
34	12	Зөөлөвч-3	ГДГ-34
35	12	Зөөлөвч-4	ГДГ-35
36	12	Зөөлөвч-5	ГДГ-36
37	12	Зөөлөвч-6	ГДГ-37
38	12	Зөөлөвч-7	ГДГ-38

Д/д	Формат	Нэрс	Тайлбар
39	12	Зөөлөвч-8	ГДГ-39
40	12	Зөөлөвч-9	ГДГ-40
41	12	Зөөлөвч-10,11,12	ГДГ-41
42	12	Зөөлөвч-13	ГДГ-42
43	12	Зөөлөвч-14,15	ГДГ-43
44	12	Эргэлтийн өнцгийн байгуулалт 1	ГДГ-44
45	12	Эргэлтийн өнцгийн байгуулалт 2	ГДГ-45
46	12	Эргэлтийн өнцгийн байгуулалт 3	ГДГ-46
47	12	Эргэлтийн өнцгийн байгуулалт 4	ГДГ-47
48	12	Эргэлтийн өнцгийн байгуулалт 5	ГДГ-48
49	12	Эргэлтийн өнцгийн байгуулалт 6	ГДГ-49
50	12	Эргэлтийн өнцгийн байгуулалт 7	ГДГ-50
51	12	Эргэлтийн өнцгийн байгуулалт 8	ГДГ-51
52	12	Эргэлтийн өнцгийн байгуулалт 9	ГДГ-52
53	12	Эргэлтийн өнцгийн байгуулалт 10	ГДГ-53
54	12	Эргэлтийн өнцгийн байгуулалт 11	ГДГ-54
55	12	Эргэлтийн өнцгийн байгуулалт 12	ГДГ-55
56	12	Эргэлтийн өнцгийн байгуулалт 13	ГДГ-56
57	12	Эргэлтийн өнцгийн байгуулалт 14	ГДГ-57
58	12	Эргэлтийн өнцгийн байгуулалт 15	ГДГ-58
59	12	Эргэлтийн өнцгийн байгуулалт 16	ГДГ-59
60	12	Эргэлтийн өнцгийн байгуулалт 17	ГДГ-60
61	12	Эргэлтийн өнцгийн байгуулалт 18	ГДГ-61
62	12	Дулааны худаг-1 Байгуулалт, Огтлол 1-1	ГДГ-62
63	12	Дулааны худаг-2 Байгуулалт, Огтлол 1-1	ГДГ-63
64	12	Дулааны худаг-3 Байгуулалт, Огтлол 1-1	ГДГ-64
65	12	Дулааны худаг-4 Байгуулалт, Огтлол 1-1	ГДГ-65
66	12	Дулааны худаг-5 Байгуулалт, Огтлол 1-1	ГДГ-66
67	12	Дулааны худаг-6 Байгуулалт, Огтлол 1-1	ГДГ-67
68	12	Дулааны худаг-7 Байгуулалт, Огтлол 1-1	ГДГ-68
69	12	Дулааны худаг-8 Байгуулалт, Огтлол 1-1	ГДГ-69
70	12	Дулааны худаг-9 Байгуулалт, Огтлол 1-1	ГДГ-70

KINGSEA E&C
Consulting group Co.,Ltd
Хаяг: Улаанбаатар.ХУД.3-р хороо. Энгельсийн гудамж. 5-р байр Хан-Өргөө оффис, 901 тоот
Утас: 98111987, 77190404
КИНГСИЙ ИНЖЕНЕР ЭНД КОНСТРАКШН"ХХК

Завхан аймаг. Улиастай сум.

2-Р ХЭЛХЭЭНИЙ ГАДНА ДУЛААН ХАНГАМЖИЙН ШУГАМЫН ӨӨРЧЛӨЛТ, ШИНЭЧЛЭЛТ /6-Р УДДТ/

Зургийн жагсаалт					Үе шат: АЗ
Инженер		Л.Баасанхүү	Е.Г Шифр: КС 02-32/22	Масштаб: М1:100	Огноо: 2022 он
Гүйцэтгэсэн		Н.Батдорж	Т.Г Шифр:	Зургийн дугаар: ГДГ-2	Бүх хуудас: 84
Шалгасан		Л.Баасанхүү			

Суулгийн хавтасан огноо: 2022/11/14

2022/11/14

Зургийн жагсаалт

Д/д	Фор-мат	Нэрс	Тайлбар
71	12	Дулааны худаг-10 Байгуулалт, Огтлол 1-1	ГДГ-71
72	12	Дулааны худаг-11 Байгуулалт, Огтлол 1-1	ГДГ-72
73	12	Дулааны худаг-12 Байгуулалт, Огтлол 1-1	ГДГ-73
74	12	Дулааны худаг-13 Байгуулалт, Огтлол 1-1	ГДГ-74
75	12	Дулааны худаг-14 Байгуулалт, Огтлол 1-1	ГДГ-75
76	12	Дулааны худаг-15 Байгуулалт, Огтлол 1-1	ГДГ-76
77	12	Дулааны худаг-16 Байгуулалт, Огтлол 1-1	ГДГ-77
78	12	Дулааны худаг-17 Байгуулалт, Огтлол 1-1	ГДГ-78
79	12	Дулааны худаг-18 Байгуулалт, Огтлол 1-1	ГДГ-79
80	12	Дулааны худаг-19 Байгуулалт, Огтлол 1-1	ГДГ-80
81	12	Дулааны худаг-20 Байгуулалт, Огтлол 1-1	ГДГ-81
82	12	Дулааны худаг-21 Байгуулалт, Огтлол 1-1	ГДГ-82
83	12	Дулааны худаг-22 Байгуулалт, Огтлол 1-1	ГДГ-83
84	12	Юулэх худаг-1 Байгуулалт, Огтлол 1-1	ГДГ-84

KINGSEA E&C
Consulting group Co.,Ltd
Хаяг: Улаанбаатар.ХУД 3-р хороо.
Энгэльсийн гудамж. 5-р байр
Хан-Өргөө оффис, 901 тоот
Утас: 98111987, 77190444
КИНГСИЙ ИНЖЕНЕР
ЭНД КОНСТРАКШН"ХХК

Завхан аймаг. Улиастай сум.

2-Р ХЭЛХЭЭНИЙ ГАДНА ДУЛААН ХАНГАМЖИЙН ШУГАМЫН ӨӨРЧЛӨЛТ, ШИНЭЧЛЭЛТ /6-Р УДДТ/

Зургийн жагсаалт					Ye шат: А3
Инженер		Л.Баасанхүү	Е.Г Шифр: КС 02-32/22	Масштаб: М1:100	Огноо: 2022 он
Гүйцэтгэсэн	И.Баярхе	Н.Батдорж	Т.Г Шифр:	Зургийн дугаар: ГДГ-3	Бүх хуудас: 84
Шалгасан		Л.Баасанхүү			

Сүүлчийн хавтасан огноо: 2022/11/14

2022/11/14

Сувгийн огтлолуд //1-1/-/6-6//

ДУЛААНЫ СУВГИЙН ОГТЛОЛ /I-I/ M1:25

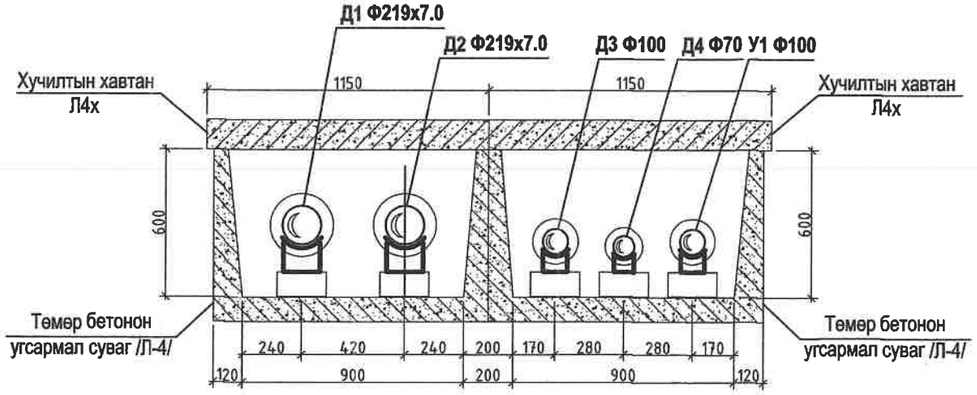

ДУЛААНЫ СУВГИЙН ОГТЛОЛ /II-II/ M1:25

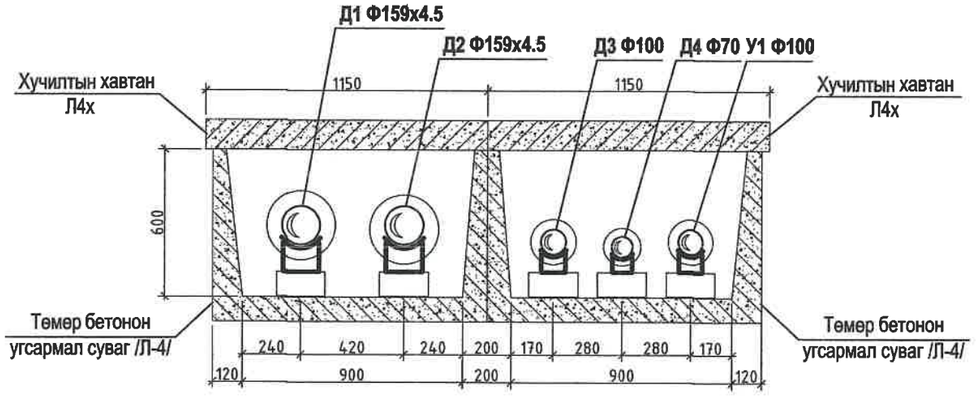

ДУЛААНЫ СУВГИЙН ОГТЛОЛ /III-III/ M1:25

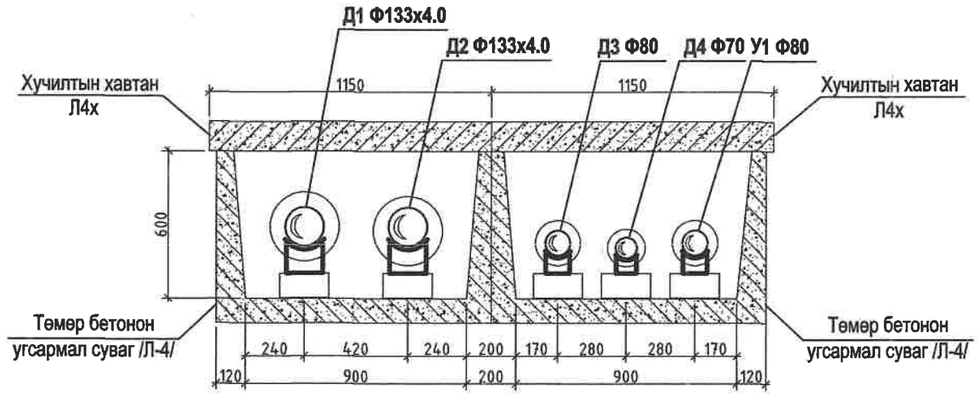

ДУЛААНЫ СУВГИЙН ОГТЛОЛ /IV-IV/ M1:25

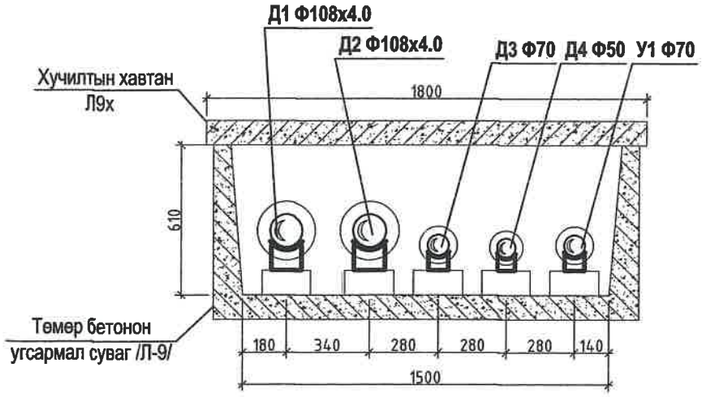

ДУЛААНЫ СУВГИЙН ОГТЛОЛ /V-V/ M1:25

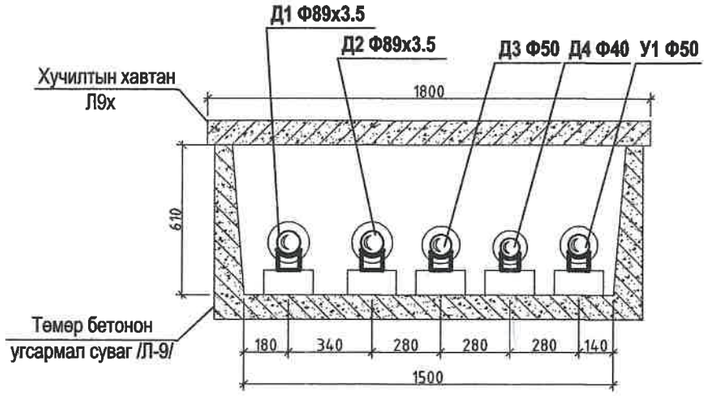

ДУЛААНЫ СУВГИЙН ОГТЛОЛ /VI-VI/ M1:25

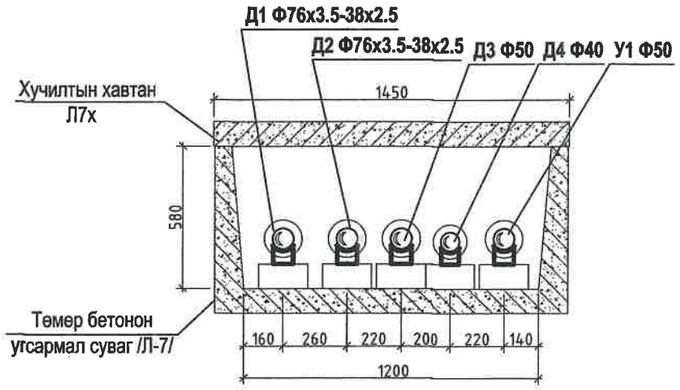

KINGSEA E&C
Consulting group Co.,Ltd
Хаяг: Улаанбаатар,ХУД.3-р хороо. Энгэльсийн гудамж. 5-р байр Хан-Өргөө оффис, 901 тоот
Утас: 98111987, 77190404
КИНГСИЙ ИНЖЕНЕР ЭНД КОНСТРАКШН"ХХК

Завхан аймаг. Улиастай сум.

2-Р ХЭЛХЭЭНИЙ ГАДНА ДУЛААН ХАНГАМЖИЙН ШУГАМЫН ӨӨРЧЛӨЛТ, ШИНЭЧЛЭЛТ /6-Р УДДТ/

Сувгийн огтлолуд					Үе шат: А3
Инженер		Л.Баасанхүү	Е.Г Шифр: КС 02-32/22	Масштаб: M1:25	Огноо: 2022 он
Гүйцэтгэсэн		Н.Батдорж	Т.Г Шифр:	Эзэгтэй дугаар: ГДГ-4	Бүх хуудас: 84
Шалгасан		Л.Баасанхүү			

Суулгийн хавтасан огноо: 2022/11/14

2022/11/14

ТАЙЛБАР:

Ерөнхий хэсэг: Завхан аймгийн Улиастай сумын төв төвлөрсөн дулааны эх үүсвэртэй болж байгаатай холбогдуулан " Илч дөл арал" **ХХК**-ийн одоо байгаа уурын зуухны гадна дулааны шугамын өөрчлөлт шинэчлэлтийн ажлын зураг төслийг зургийн даалгавар, дэвсгэр зураг, сумын халаалттай барилгуудын газар дээрх тодруулга зэргийг үндэслэн хийж гүйцэтгэлээ. Уг төсөлд тус уурын зуухны гол шугам 800.1 м, салбар шугам 277.5 м шугамыг сувгийн хамт бүрэн шинэчлэхээр төлөвлөв. Одоо байгаа гол шугамын трасс зураг төслийн хангахгүй, нарийн, насжилт өндөр учир бүрэн солих шаардлагатай. Тус уурын зуухны ачаалалд шинээр баригдсан амины орон сууцны ачааллыг нэмж тооцсон болно.

БАРИЛГЫН ТОДОРХОЙЛОЛТ, ҮНДСЭН ҮЗҮҮЛЭЛТ

Д/д	Барилгын нэр	Хүчин чадал, хэмжих нэгж	Хүний тоо	Барилгын хэмжээ, насжилт						Тооцооны хэм С			Дулааны ачаалал, гидравлик тооцоо				Халуун усны ачаалал, гидравлик				Салбар шугамын хоолойн голч					Салбар шугамын урт	Салбар сувгийн хэмжээ АхН
				урт, м	өргөн, м	өндөр, м	Давхрын тоо	Эзэлхүүн	Ашиглалтанд орсон он	Дотор агаарын хэм	Гадна агаарын хэм	Коэф	Халаалт	Усны зардал	Хурд м/с	Даралт Дн	Хэрэгцээний халуун ус	Усны зардал	Хурд м/с	Даралт Дн	Д1 Ф мм	Д2Ф мм	Д3 Ф мм	Д4Ф мм	У1Ф мм		
1	Орон сууц	24 айл	96	33	12	2,7	4	4276,8	1980	20	-35,5	0,36	82371,2	3,29	0,44	8,78	62400	1,39	0,32	5,21	50	50	40	32	40	18	1200x400
2	Зочид буудал	10 ор	15	18	9,5	3	2	1026	1980	18	-35,5	0,36	19760,8	0,79	0,31	6,08	12100	0,27	0,14	1,82	32	32	25	20	25		1200x400
3	Онцгой байдлын хэлтэс	1	24	56	25	3	3	12600	2000	18	-35,5	0,36	242676	9,71	0,52	5,22	28300	0,63	0,22	3,26	80	80	32	25	32	16,6	1500x400
4	Богдын гол багийн ИНХ төв	1	10	16	10	3	2	960	2016	18	-35,5	0,35	17976	0,72	0,31	6,08	12300	0,27	0,14	1,82	32	32	25	20	25		1200x400
5	Арвижах зоогийн газар	1	30	14	8,5	3	2	1008	2000	18	-35,5	0,35	18874,8	0,75	0,31	6,08	9150	0,20	0,1	0,95	32	32	25	20	25	21,3	1200x400
6	Орон сууц	18 айл	72	61	12	2,7	2	3952,8	2000	20	-35,5	0,36	76130,9	3,05	0,44	7,26	46800	1,04	0,24	2,99	50	50	40	32	40	121,4	1200x400
7	Орон сууц	8 айл	32	18	15	2,7	2	1458	2017	20	-35,5	0,36	28081,1	1,12	0,27	3,58	20800	0,46	0,23	4,75	40	40	25	20	25		1200x400
8	Орон сууц	8 айл	32	18	15	2,7	2	1458	2017	20	-35,5	0,36	28081,1	1,12	0,27	3,58	20800	0,46	0,23	4,75	40	40	25	20	25		1200x400
9	Орон сууц	8 айл	32	18	15	2,7	2	1458	2017	20	-35,5	0,36	28081,1	1,12	0,27	3,58	20800	0,46	0,23	4,75	40	40	25	20	25		1200x400
10	Айл	1айл	4	18	8	2,7	2	777,6	2017	18	-35,5	0,36	14976,6	0,60	0,25	2,8	1220	0,03	0,15	2,08	32	32	25	20	25		1200x400
11	3-р сургууль өргөтгөл	640	680	42	19	3	3	7182	2016	18	-35,5	0,36	138325	5,53	0,43	4,54	207400	4,61	0,36	3,07	70	70	70	50	70	44,4	1200x400
12	3-р сургууль	320	350	51	29	3	2	8874	1987	18	-35,5	0,36	170913	6,84	0,53	6,7	106750	2,37	0,35	4,64	70	70	50	32	50	11	1200x400
13	Орон сууц	4айл	16	49	8,5	2,7	1	1124,6	2014	20	-35,5	0,36	21658,8	0,87	0,31	6,08	10400	0,23	0,17	1,35	32	32	25	20	25		1200x400
14	Цех			36	18	3	2	3888	1980	18	-35,5	0,36	74882,9	3,00	0,44	7,26					50	50					1200x400
15	2-р цэцэрлэг	150	160	27	12	3	2	1944	2016	22	-35,5	0,36	37441,4	1,50	0,28	3,87	86200	1,92	0,29	3,1	40	40	50	32	50	29,6	1200x400
16	Өрхийн эмнэлэг	15	25	23	7	2,5	2	805	2016	18	-35,5	0,36	15504,3	0,62	0,22	3,26	18800	0,42	0,23	4,75	32	32	25	20	25		1200x400
17	ОБГ -ын гараж	1		25	20	4	1	2000	2001	5	-35,5	0,38	40660	1,63	0,28	3,87					40	40					1200x400
18	Зуух	1																									1200x400
19	Үйлчилгээ	1	15	28	11	2,7	2	1663,2	2001	18	-35,5	0,38	33812,9	1,35	0,31	4,87	4575	0,10	0,1	0,95	40	40	25	20	25	15,2	1200x400
20	Гараж	1		49	8	2,5	1	980	2001	5	-35,5	0,38	19923,4	0,80	0,31	6,08					32	32					1200x400
21	Айл	1 айл	4	8	5	3	1	120		18	-35,5	0,36	23112	0,92	0,31	6,08	12200	0,27	0,14	1,82	32	32	25	20	25		1200x400
22	АОС-ны хотхон	104 айл	416	10	7	2,5	2	350	2018	20	-35,5	0,36	727272	29,09	0,71	5,57	270400	6,01	0,48	5,57	125	125	70	50	70		1800x500
							НИЙТ	**57906**				НИЙТ	**1860516**			НИЙТ	**951395**								НИЙТ	**277,5**	

БАРИЛГУУДЫН ДУЛААНЫ АЧААЛАЛ

Ерөнхий төлөвлөгөөний дугаар	Барилга байгууламжийн нэр	Дулааны ачаалал (ккал/цаг)				
		Халаалт	Салхивч	Халуун усны ачаалал	Технологийн хэрэгцээнд	Бүгд
1	Нийт ачаалалаар	2360516	-	951395		3311911
	Шугамын алдагдал /5%/	93025.8	-	47569.7		140595.5
	БҮГД					3452506.5

KINGSEA E&C
Consulting group Co.,Ltd
Хаяг: Улаанбаатар хот,Сүхбаатар дүүрэг, 1-р хороо, Энгэльсийн гудамж, 5-р байр Хан-Өргөө оффис, 901 тоот
Утас: 98111987, 77190404
КИНГСИЙ ИНЖЕНЕР ЭНД КОНСТРАКШН"ХХК

Завхан аймаг. Улиастай сум.

2-Р ХЭЛХЭЭНИЙ ГАДНА ДУЛААН ХАНГАМЖИЙН ШУГАМЫН ӨӨРЧЛӨЛТ, ШИНЭЧЛЭЛТ /6-Р ДДТ/

Дулааны ачаалын нэгтгэсэн хүснэгт

Инженер		Л.Баасанхүү	Е.Г Шифр: КС 02-08/22	Масштаб: М1:100	Ye шат: А3
Гүйцэтгэсэн		Н.Батдорж	Т.Г Шифр:	Зургийн дугаар: ГДГ-5	Огноо: 2022 он
Шалгасан		Л.Баасанхүү			Бүх хуудас: 84

Сүлжээний хэвлэсэн огноо: 2023/01/10

2023/01/10

МАТЕРИАЛЫН ТҮҮВЭР

Д/д	Тэмдэглэгээ	Нэрс		тоо	жин кг	хэмжих нэгж
1	2	3		4	5	6
		ДУЛААН ХАНГАМЖ				
1	ГОСТ10704-91	Ган яндан				
	T≥100°C P≥1.6 МПа		Ф219х7.0 мм	88.0	36.60	у.м
			Ф159х4.5 мм	488.0	17.15	у.м
			Ф133х4.0 мм	914.0	12.73	у.м
			Ф108х4.0 мм	842.0	10.26	у.м
			Ф89х3.5 мм	330.0	7.38	у.м
			Ф76х3.0 мм	870.0	6.26	у.м
			Ф57х3.5 мм	239.0	4.62	у.м
			Ф45х2.5 мм	222.0	2.62	у.м
			Ф38х2.5 мм	114.0	1.82	у.м
			Ф25х2.5 мм	80.0	1.76	у.м
2	Пенополиуретан	Яндангийн дулаалга				
		а/ Зэврэлтээс хамгаалах түрхлэг				
		б/ Дулаалга δ=0.05 мм λ=0.04 Вт/м°С				
		в/ Хамгаалах бүрхүүл				
			Ф219х7.0 мм	88.0	36.60	у.м
			Ф159х4.5 мм	488.0	17.15	у.м
			Ф133х4.0 мм	914.0	12.73	у.м
			Ф108х4.0 мм	842.0	10.26	у.м
			Ф89х3.5 мм	330.0	7.38	у.м
			Ф76х3.0 мм	870.0	6.26	у.м
			Ф57х3.5 мм	239.0	4.62	у.м
			Ф45х2.5 мм	222.0	2.62	у.м
			Ф38х2.5 мм	114.0	1.82	у.м
			Ф25х2.5 мм	80.0	1.76	у.м
3	Лобовые опоры	Үл хөдлөх тулгуур	Ф200 мм	1	-	шир
			Ф150 мм	3	-	шир
			Ф125 мм	7	-	шир
			Ф100 мм	7	-	шир
			Ф80 мм	3	-	шир
			Ф70 мм	7	-	шир
			Ф50 мм	3	-	шир
			Ф40 мм	2	-	шир
			Ф32 мм	2	-	шир
			Ф20 мм	1	-	шир
4		Булан 90 град	Ф200 мм	6	-	шир

1	2	3		4	5	6
		ДУЛААН ХАНГАМЖ				
4		Булан 90 град	Ф150 мм	8	-	шир
			Ф125 мм	52	-	шир
			Ф100 мм	45	-	шир
			Ф80 мм	24	-	шир
			Ф70 мм	48	-	шир
			Ф50 мм	18	-	шир
			Ф40мм	4	-	шир
			Ф32 мм	10	-	шир
			Ф20 мм	8	-	шир
5		Гулсах тулгуур	Ф200 мм	22	-	шир
			Ф150 мм	100	-	шир
			Ф125 мм	250	-	шир
			Ф100 мм	250	-	шир
			Ф80 мм	110	-	шир
			Ф70 мм	314	-	шир
			Ф50 мм	134	-	шир
			Ф40 мм	114	-	шир
			Ф32 мм	92	-	шир
			Ф20 мм	48	-	шир
6		Гулсах тулгуурын бетон дэр				
			200х200х90h ОП-1	812	-	шир
			300х200х90h ОП-2	622	-	шир
7		Эргэлтийн өнцөг //38х2.5/-/219х7.0//мм		1-25	-	комп
8	Г991-1 вып-1	Эргэлтийн өнцөгийн ниш				
			1500х600 мм	11	-	комп
			1200х580 мм	7	-	комп
			900х600/900х600 мм	7	-	комп
9	Г991-1 вып-1	Зөөлөвч ган	Ф159х4.5 мм	2	-	комп
			Ф133х4.0 мм	2	-	комп
			Ф108х4.0 мм	4	-	комп
			Ф76х3.5 мм	5	-	комп
			Ф57х3.5 мм	1	-	комп
			Ф38х2.5 мм	1	-	комп
			Ф25х2.5 мм	1	-	комп

KINGSEA E&C
Consulting group Co.,Ltd
Хаяг: Улаанбаатар.ХУД.3-р хороо. Энгельсийн гудамж. 5-р байр Хан-Өргөө оффис, 901 тоот
Утас: 98111987, 77190404
КИНГСИЙ ИНЖЕНЕР ЭНД КОНСТРАКШН"ХХК

Завхан аймаг. Улиастай сум.

2-Р ХЭЛХЭЭНИЙ ГАДНА ДУЛААН ХАНГАМЖИЙН ШУГАМЫН ӨӨРЧЛӨЛТ, ШИНЭЧЛЭЛТ /6-Р ДДТ/

Материалын түүвэр-1

Инженер		Л.Баасанхүү	Е.Г Шифр: КС 02-08/22	Масштаб:	Ye шат: АЗ
Гүйцэтгэсэн		Н.Батдорж	Т.Г Шифр:	Зургийн дугаар: ГДГ-6	Огноо: 2022 он
Шалгасан		Л.Баасанхүү			Бүх хуудас: 84

2023/01/24

Суурчийн хавтасан огноо: 2023/01/24

МАТЕРИАЛЫН ТҮҮВЭР

Д/д	Тэмдэглэгээ	Нэрс	тоо	жин кг	хэмжих нэгж
1	2	3	4	5	6
		ДУЛААН ХАНГАМЖ /ҮРГЭЖИЛЭЛ/			
10		Угсармал бетон суваг			
		900x600h/900x600h	624	1.05	у/м
		1200x580h	487	1.72	у/м
		1500x610h	622	2.42	у/м
11		Угсармал бетон сувгийн таг			
		1150x3000x100h/1150x3000x100h	624	0.85	у/м
		1450x3000x120h/ 1450x3000x160h	477/10	1.3/1.74	у/м
		1800x3000x120h/ 1800x3000x120h	582/40	1.62/2.15	у/м
12		Дулааны худаг /Дулаан механик/	24	-	комп
13		Дулааны худаг /Барилга бүтээц/	24	-	комп
14	ДХ-1; ДХ-3; ДХ-13; ДХ-23-д	Шүүрүүлэх худаг	4	-	комп
		УС ХАНГАМЖ			
1	ГОСТ 3262-75	Цайрдсан ган яндан Ф20мм	145.0	-	у.м
	T>5°C P>2.5 МПа	Ф25мм	755.0	-	у.м
		Ф32мм	1472.0	-	у.м
		Ф40мм	455.0	-	у.м
		Ф50мм	850.0	-	у.м
		Ф70мм	1473.0	-	у.м
		Ф80мм	221.0	-	у.м
		Ф100мм	103.0	-	у.м
		Ф125мм	62.0	-	у.м
2		Яндангийн дулаалга			
		а/ Зэврэлтээс хамгаалах түрхлэг			
		б/ Дулаалга δ=0.05 мм λ=0.04 Вт/м°С			
		в/ Хамгаалах бүрхүүл Ф20мм	145.0	-	у.м
		Ф25мм	755.0	-	у.м
		Ф32мм	1472.0	-	у.м
		Ф40мм	455.0	-	у.м
		Ф50мм	850.0	-	у.м
		Ф70мм	1473.0	-	у.м
		Ф80мм	221.0	-	у.м
		Ф100мм	103.0	-	у.м
		Ф125мм	62.0	-	у.м
3		Булан 90 град Ф20мм	-	-	шир
		Ф25мм	10	-	шир
		Ф32мм	23	-	шир

1	2	3	4	5	6
		УС ХАНГАМЖ /ҮРГЭЖИЛЭЛ/			
3		Булан 90 град Ф40мм	8	-	шир
		Ф50мм	8	-	шир
		Ф70мм	16	-	шир
		Ф80мм	-	-	шир
		Ф100мм	2	-	шир
		Ф125мм	2	-	шир
4		Гулсах тулгуур Ф20мм	86	-	у.м
		Ф25мм	420	-	у.м
		Ф32мм	804	-	у.м
		Ф40мм	264	-	у.м
		Ф50мм	312	-	у.м
		Ф70мм	540	-	у.м
		Ф80мм	70	-	у.м
		Ф100мм	32	-	у.м
		Ф125мм	18	-	у.м
5		Гулсах тулгуурын бетон дэр			
		200x200x90h ОП-1	2466	-	шир
		300x200x90h ОП-2	50	-	шир
		Буулгах ажлын тоо хэмжээ			
1		Буулгах суваг 1000x600h	807.5	-	у.м
2		Ф100мм доош ган яндан хоолой /дулаалгын хамт/	485	-	у.м
3		Ф100мм дээш ган яндан хоолой /дулаалгын хамт/	323	-	у.м
4		Буулгах одоо байгаа дулааны худаг	22	-	шир
		Буулгаж, нөхөн сэргээх ажлын тоо хэмжээ			
1		Авто зам	225	-	$м^2$
2		Авто замын хашлага	100	-	у.м
3		Ногоон байгууламж	40	-	$м^2$
4		Бетонон талбай δ=10см	80	-	$м^2$
5		Хашаа /бетонон суурьтай модон хашаа/ h=1.8м	147	-	у.м

Сүүлчийн хэвлэсэн огноо: 2023/01/24

KINGSEA E&C
Consulting group Co.,Ltd
Хаяг: Улаанбаатар,ХУД,3-р хороо, Энгельсийн гудамж, 5-р байр Хан-Өргөө оффис, 901 тоот
Утас: 98111987, 77190404
КИНГСИЙ ИНЖЕНЕР ЭНД КОНСТРАКШН"ХХК

Завхан аймаг. Улиастай сум.

2-Р ХЭЛХЭЭНИЙ ГАДНА ДУЛААН ХАНГАМЖИЙН ШУГАМЫН ӨӨРЧЛӨЛТ, ШИНЭЧЛЭЛТ /6-Р ДДТ/

Материалын түүвэр-2					Үе шат: АЗ
Инженер		Л.Баасанхүү	Е.Г Шифр: КС 02-08/22	Масштаб:	Огноо: 2022 он
Гүйцэтгэсэн	И.Баярхе	Н.Батдорж	Т.Г Шифр:	Зургийн дугаар: ГДГ-7	Бүх хуудас: 84
Шалгасан		Л.Баасанхүү			

2023/01/24

ГАДНА ДУЛААНЫ ШУГАМЫН ТОЙМ БАЙГУУЛАЛТ М1:1500

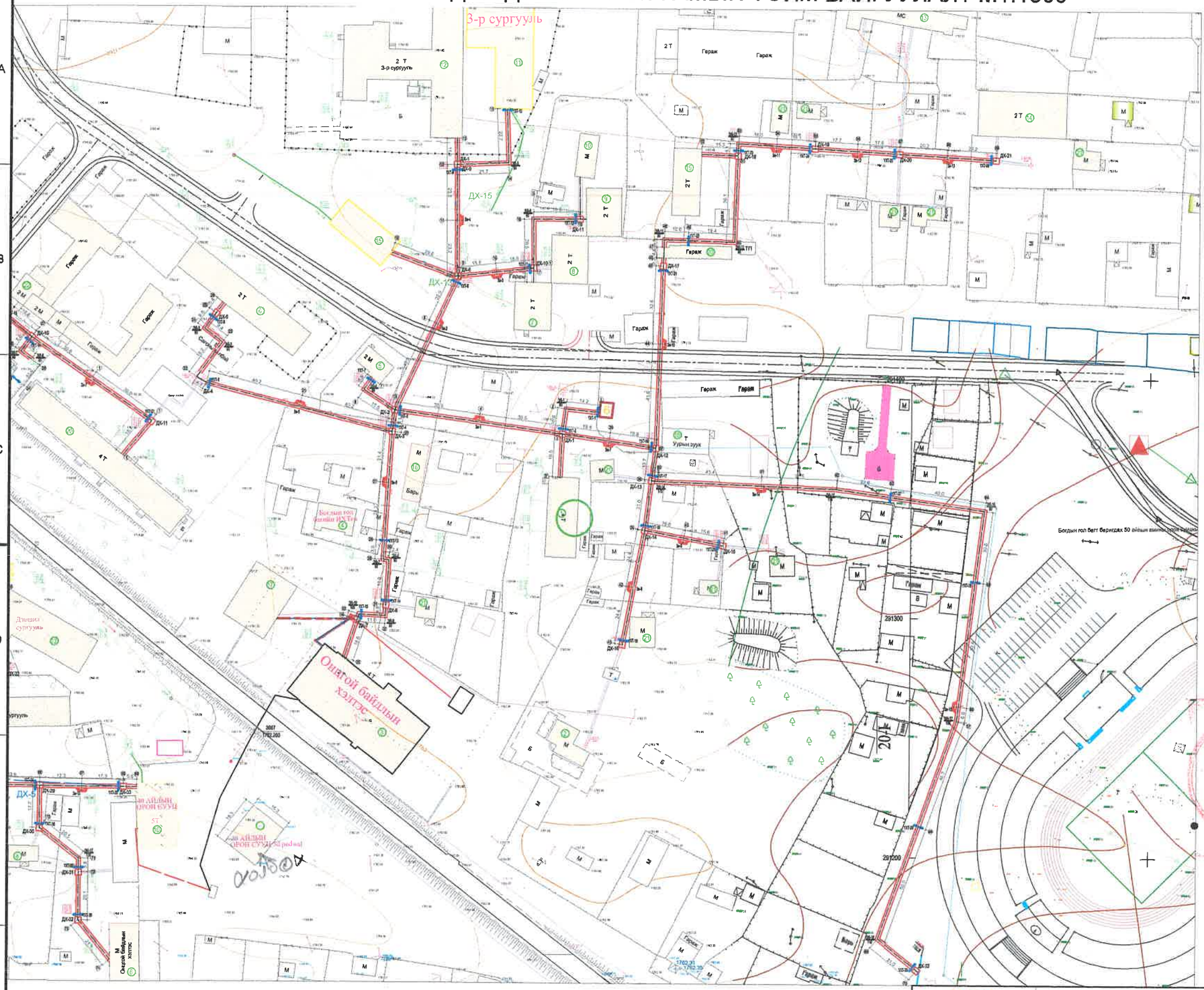

Зөвшилцсөн:

"ГХБХБГ"-ын дарга: Д.Анхтэс

"Илч дөл арал" ХХК-ийн захирал: Ж.Сэр-Од

"Амь-Ус" ХХК-ийн ерөнхий инженер: Г. Ваттулга

Завхан "МХСС" ХХК-н ерөнхий инженер: Ц.Эрдэнэсайхан

"АУЭХС" ТӨХК-н АЗАлбаны дарга: Г.Нямдэмбэрэл

Зураг төсөл батлагдсан хийсэн
ЭКСПЕРТ №
Засварлагдсан
БАЙГУУЛЛАГЫН ХЯНАЛТ
3-01
2022-12-22

KINGSEA E&C
Consulting group Co.,Ltd
Хаяг: Улаанбаатар.ХУД.3-р хороо. Энгэльсийн гудамж. 5-р байр Хан-Өргөө оффис, 901 тоот
Утас: 98111987, 77190404
КИНГСИЙ ИНЖЕНЕР ЭНД КОНСТРАКШН"ХХК

Завхан аймаг. Улиастай сум.

2-Р ХЭЛХЭЭНИЙ ГАДНА ДУЛААН ХАНГАМЖИЙН ШУГАМЫН ӨӨРЧЛӨЛТ, ШИНЭЧЛЭЛТ /6-Р УДДТ/

Гадна дулааны шугамын тойм байгуулалт					Үе шат: АЗ
Инженер		Л.Баасанхүү	Е.Г Шифр: КС 02-32/22	Масштаб: М1:1500	Огноо: 2022 он
Гүйцэтгэсэн		Н.Батдорж	Т.Г Шифр:	Зургийн дугаар ГДГ-8	Бүх хуудас: 84
Шалгасан		Л.Баасанхүү			

Сүлчийн хэвлэсэн огноо

2022/11/19

АЗ

ГАДНА ДУЛААНЫ ШУГАМЫН БАЙГУУЛАЛТ М1:500

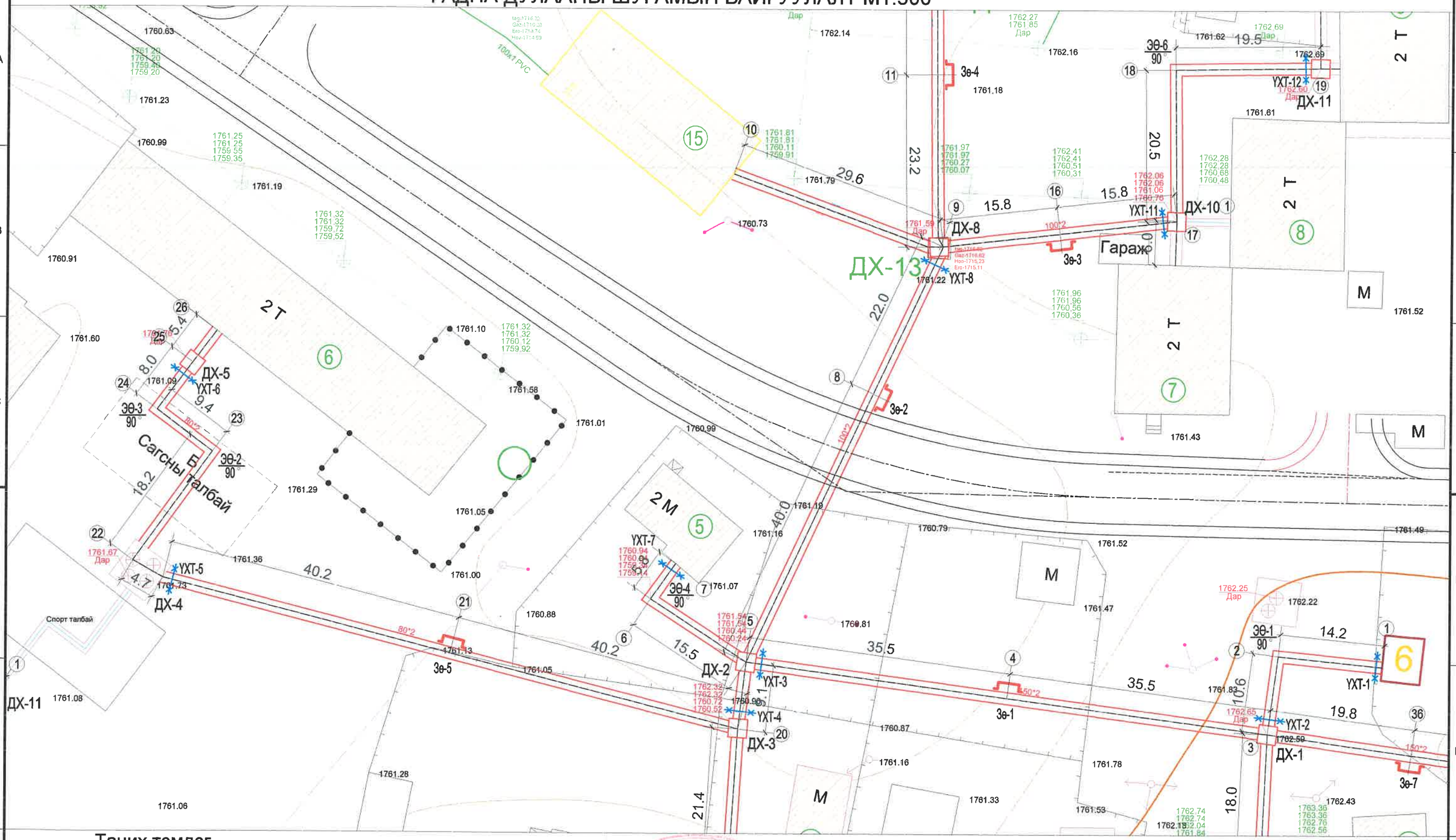

Таних тэмдэг

Д1	1-р хэлхээний дулаан өгөх шугам хоолой
Д2	1-р хэлхээний дулаан буцах шугам хоолой
ДХ-1	Төлөвлөж буй дулааны худаг
УХТ-1	Төлөвлөж буй үл хөдлөх тулгуур
ЭӨ-1	Төлөвлөж буй эргэлтийн өнцөг
Зө-1	Яндангийн зөөлөвч
1	Онцлох цэгийн дугаар
	Одоо байгаа дулааны худаг
	Одоо байгаа холбооны худаг
	Одоо байгаа цахилгааны шугам
БУХ-355	Одоо байгаа бохир усны худаг

ЭКСПЕРТ № 3-01
2022.12.22

KINGSEA E&C
Consulting group Co.,Ltd
Хаяг: Улаанбаатар,ХУД.3-р хороо, Энгэльсийн гудамж. 5-р байр Хан-Өргөө оффис, 901 тоот
Утас: 99111987, 77190404
КИНГСИЙ ИНЖЕНЕР ЭНД КОНСТРАКШН"ХХК

Завхан аймаг. Улиастай сум.

2-Р ХЭЛХЭЭНИЙ ГАДНА ДУЛААН ХАНГАМЖИЙН ШУГАМЫН ӨӨРЧЛӨЛТ, ШИНЭЧЛЭЛТ /6-Р УДДТ/

Гадна дулааны шугамын байгуулалт					Үе шат: АЗ
Инженер		Л.Баасанхүү	Е.Г Шифр: КС 02-32/22	Масштаб: М1:500	Огноо: 2022 он
Гүйцэтгэсэн		Н.Батдорж	Т.Г Шифр:	Зургийн дугаар ГДГ-9	Бүх хуудас: 84
Шалгасан		Л.Баасанхүү			

2021-2026

Суулгийн хэлбэрийн

2022/11/10

A3

ГАДНА ДУЛААНЫ ШУГАМЫН БАЙГУУЛАЛТ М1:500

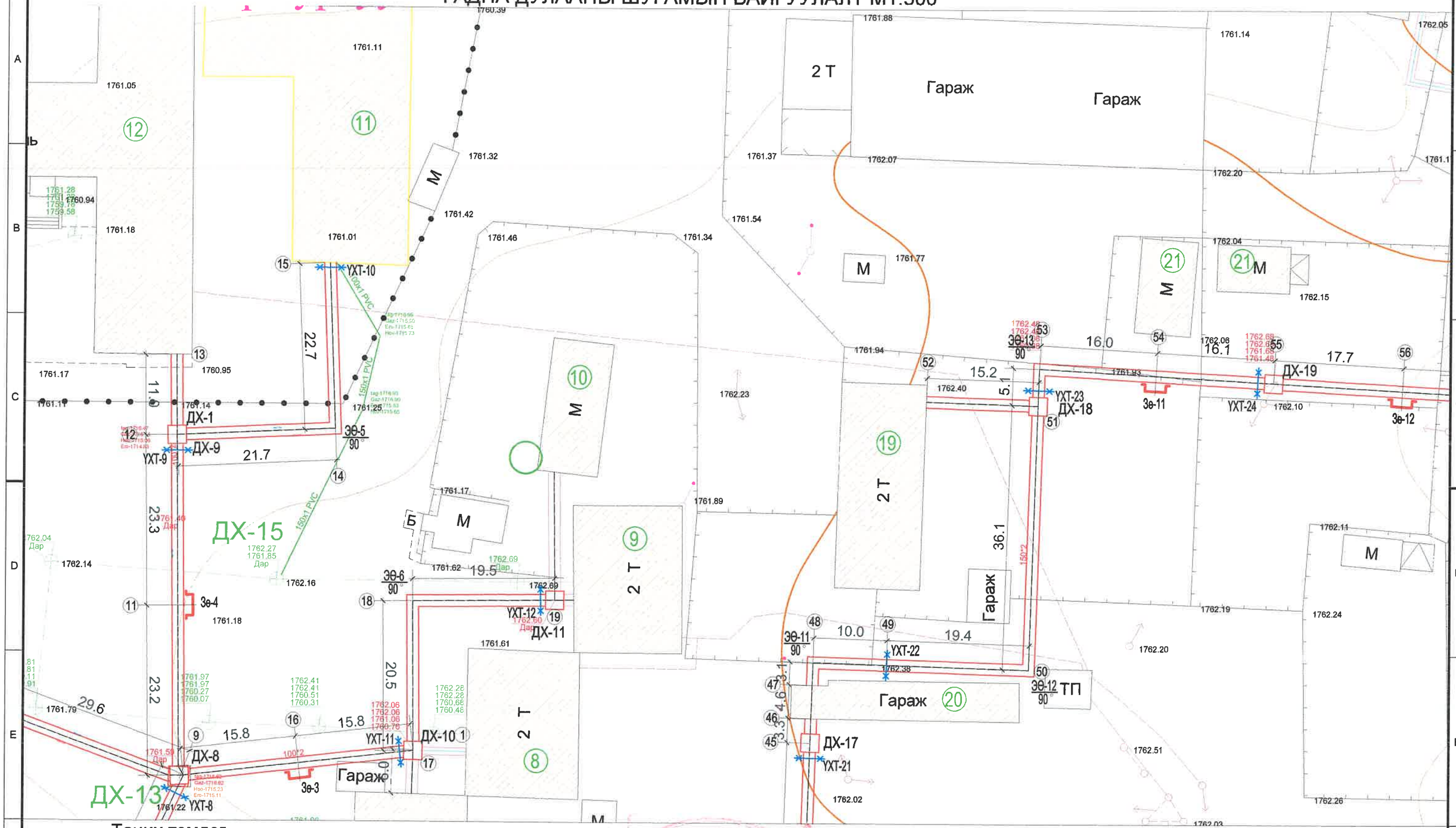

Таних тэмдэг

ДХ-1	Төлөвлөж буй дулааны худаг
УХТ-1	Төлөвлөж буй үл хөдлөх тулгуур
ЭӨ-1	Төлөвлөж буй эргэлтийн өнцөг
	Яндангийн зөөлөвч
Зө-1	Онцлох цэгийн дугаар
Д1	1-р хэлхээний дулаан өгөх шугам хоолой
Д2	1-р хэлхээний дулаан буцах шугам хоолой
	Одоо байгаа дулааны худаг
	Одоо байгаа холбооны худаг
	Одоо байгаа цахилгааны шугам
	Одоо байгаа бохир усны худаг

ЭКСПЕРТ МЭДЭГДЭЛ
2022-12-22

KINGSEA E&C
Consulting group Co.,Ltd
Хаяг: Улаанбаатар ХУД 3-р хороо. Энгэльсийн гудамж. 5-р байр Хан-Өргөө оффис, 901 тоот
Утас: 98111987, 77190404
КИНГСИЙ ИНЖЕНЕР ЭНД КОНСТРАКШН"ХХК

Завхан аймаг. Улиастай сум.

2-Р ХЭЛХЭЭНИЙ ГАДНА ДУЛААН ХАНГАМЖИЙН ШУГАМЫН ӨӨРЧЛӨЛТ, ШИНЭЧЛЭЛТ /6-Р УДДТ/

Гадна дулааны шугамын байгуулалт					Үе шат: А3
Инженер		Л.Баасанхүү	Е.Г Шифр: КС 02-32/22	Масштаб: М1:500	Огноо: 2022 он
Гүйцэтгэсэн	Н.Батдорж		Т.Г Шифр:	Зургийн дугаар ГДГ-10	Бүх хуудас: 84
Шалгасан		Л.Баасанхүү			

Суурчийн хэвлэсэн огноо
2022/11/10

ГАДНА ДУЛААНЫ ШУГАМЫН БАЙГУУЛАЛТ М1:500

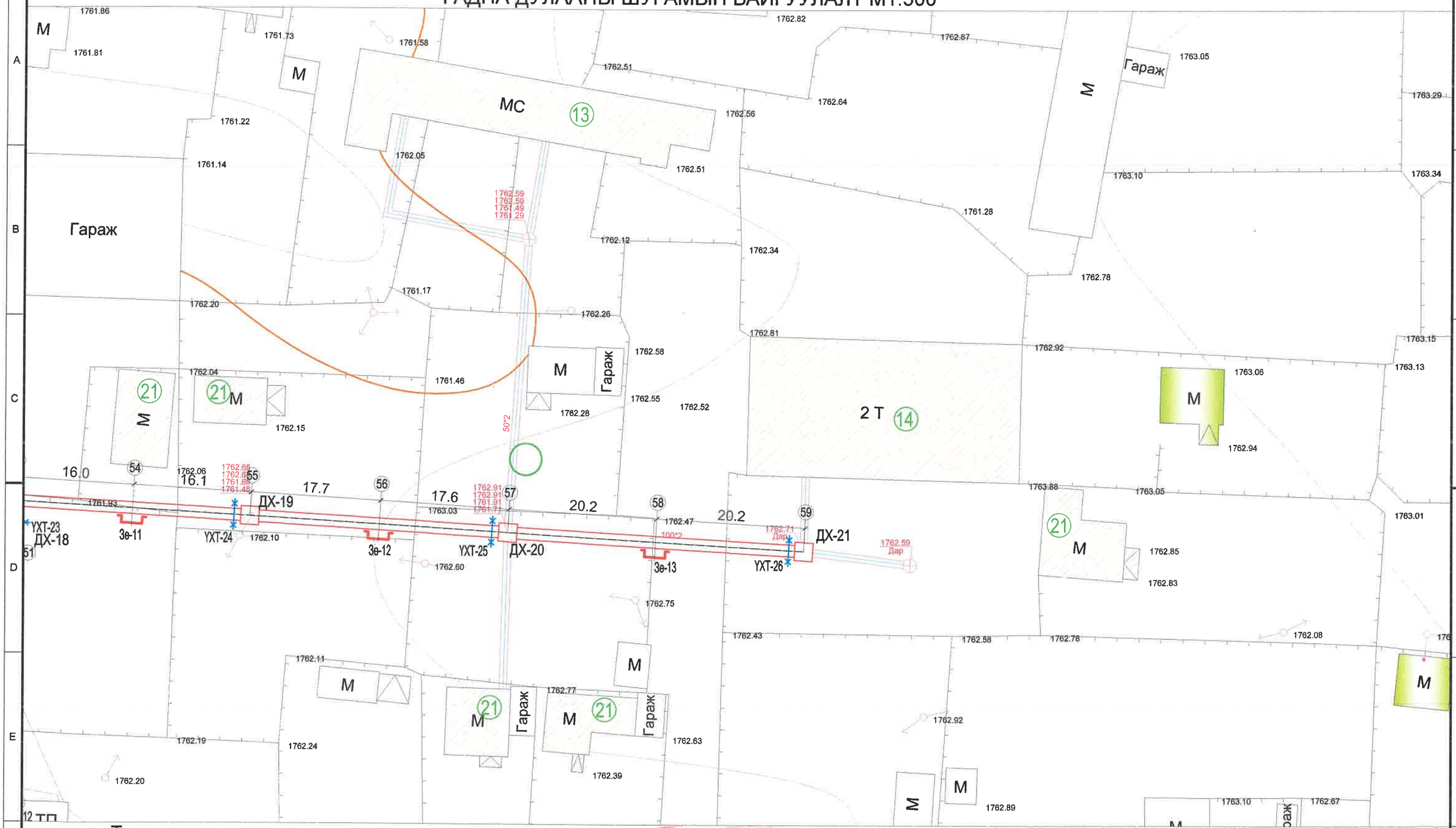

Таних тэмдэг

ДХ-1	Төлөвлөж буй дулааны худаг	Д1	1-р хэлхээний дулаан өгөх шугам хоолой
УХТ-1	Төлөвлөж буй үл хөдлөх тулгуур	Д2	1-р хэлхээний дулаан буцах шугам хоолой
ЭӨ-1	Төлөвлөж буй эргэлтийн өнцөг		Одоо байгаа дулааны худаг
	Яндангийн зөөлөвч		Одоо байгаа холбооны худаг
Зө-1	Онцлох цэгийн дугаар		Одоо байгаа цахилгааны шугам
			Одоо байгаа бохир усны худаг

3-01
2022-12-22

KINGSEA E&C
Consulting group Co.,Ltd
Хаяг: Улаанбаатар.ХУД.3-р хороо. Энгельсийн гудамж. 5-р байр Хан-Өргөө оффис, 901 тоот
Утас: 98111987, 77190404
КИНГСИЙ ИНЖЕНЕР ЭНД КОНСТРАКШН"ХХК

Завхан аймаг. Улиастай сум.

2-Р ХЭЛХЭЭНИЙ ГАДНА ДУЛААН ХАНГАМЖИЙН ШУГАМЫН ӨӨРЧЛӨЛТ, ШИНЭЧЛЭЛТ /6-Р УДДТ/

Гадна дулааны шугамын байгуулалт					Үе шат: АЗ
Инженер		Л.Баасанхүү	Е.Г Шифр: КС 02-32/22	Масштаб: М1:500	Огноо: 2022 он
Гүйцэтгэсэн		Н.Батдорж	Т.Г Шифр:	Зургийн дугаар ГДГ-11	Бүх хуудас: 84
Шалгасан		Л.Баасанхүү			

2022/11/10

Суулчийн хэвлэсэн хуулбар

Сүүлчийн хэвлэсэн огноо

ГАДНА ДУЛААНЫ ШУГАМЫН БАЙГУУЛАЛТ М1:500

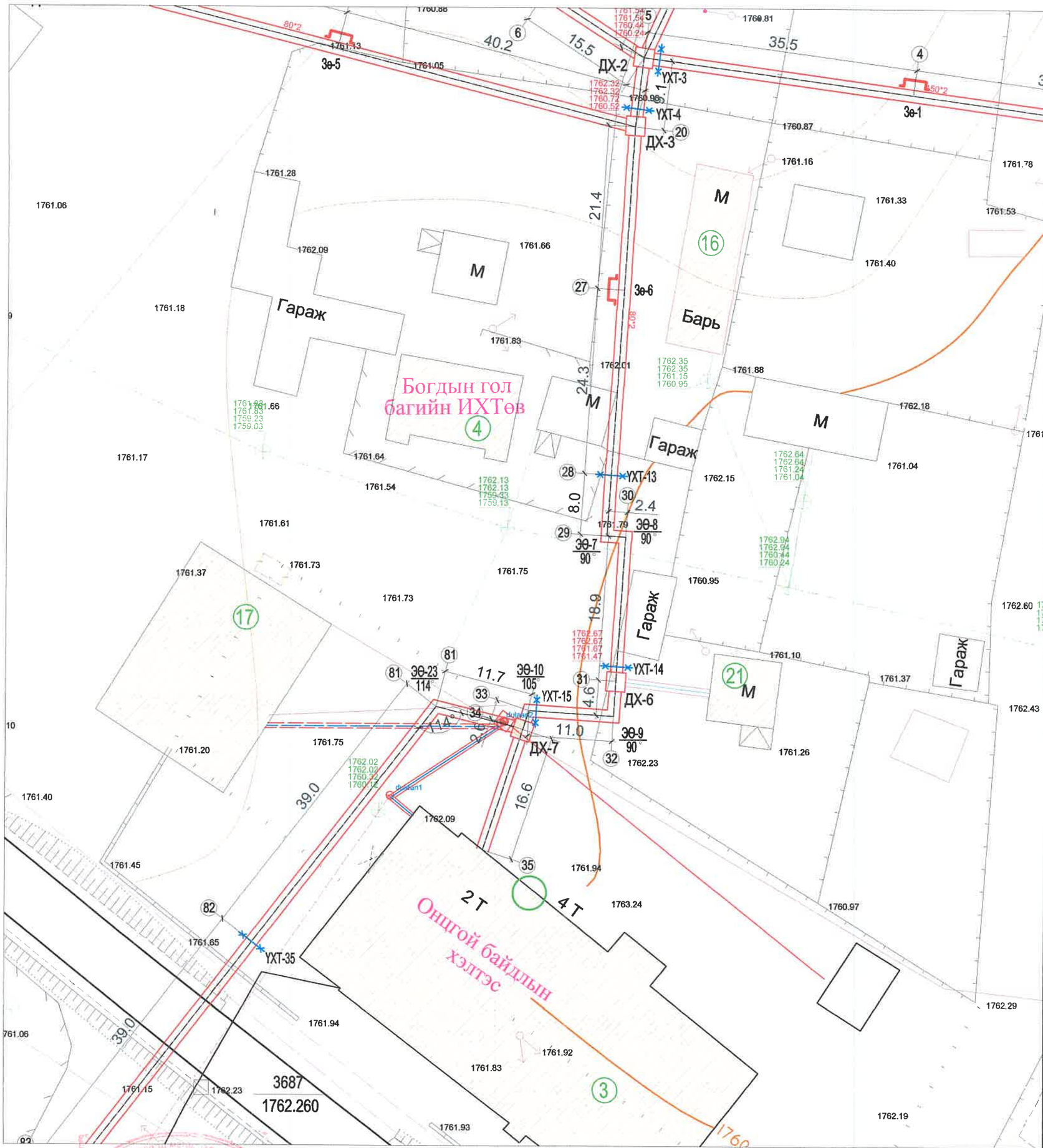

Таних тэмдэг

- ДХ-1 — Төлөвлөж буй дулааны худаг
- УХТ-1 — Төлөвлөж буй үл хөдлөх тулгуур
- ЭӨ-1 — Төлөвлөж буй эргэлтийн өнцөг
- Зө-1 — Яндангийн зөөлөвч
- 1 — Онцлох цэгийн дугаар
- Д1 — 1-р хэлхээний дулаан өгөх шугам хоолой
- Д2 — 1-р хэлхээний дулаан буцах шугам хоолой
- Одоо байгаа дулааны худаг
- Одоо байгаа холбооны худаг
- Одоо байгаа цахилгааны шугам
- Одоо байгаа бохир усны худаг

ЭХЭЛСЭН ГЭРТ № 3-01 2022-12-22 Эзэмшлийн хөгжлийн төв

KINGSEA E&C Consulting group Co.,Ltd. Хаяг: Улаанбаатар,ХУД,3-р хороо, Энхэлсийн гудамж, 5-р байр Хан-Өргөө оффис, 901 тоот Утас: 98111987, 77190404 КИНГСИЙ ИНЖЕНЕР ЭНД КОНСТРАКШН"ХХК	Завхан аймаг. Улиастай сум. 2-Р ХЭЛХЭЭНИЙ ГАДНА ДУЛААН ХАНГАМЖИЙН ШУГАМЫН ӨӨРЧЛӨЛТ, ШИНЭЧЛЭЛТ /6-Р УДДТ/				Ye шат: А3
	Гадна дулааны шугамын байгуулалт				
	Инженер	Л.Баасанхүү	Е.Г Шифр: КС 02-32/22	Масштаб: М1:500	Огноо: 2022 он
	Гүйцэтгэгч	Н.Батдорж	Т.Г Шифр:	Зургийн дугаар ГДГ-12	Бух хуудас: 84
	Шалгасан	Л.Баасанхүү			

2022/12/18

Сүүлчийн хэвлэсэн огноо:

ГАДНА ДУЛААНЫ ШУГАМЫН БАЙГУУЛАЛТ М1:500

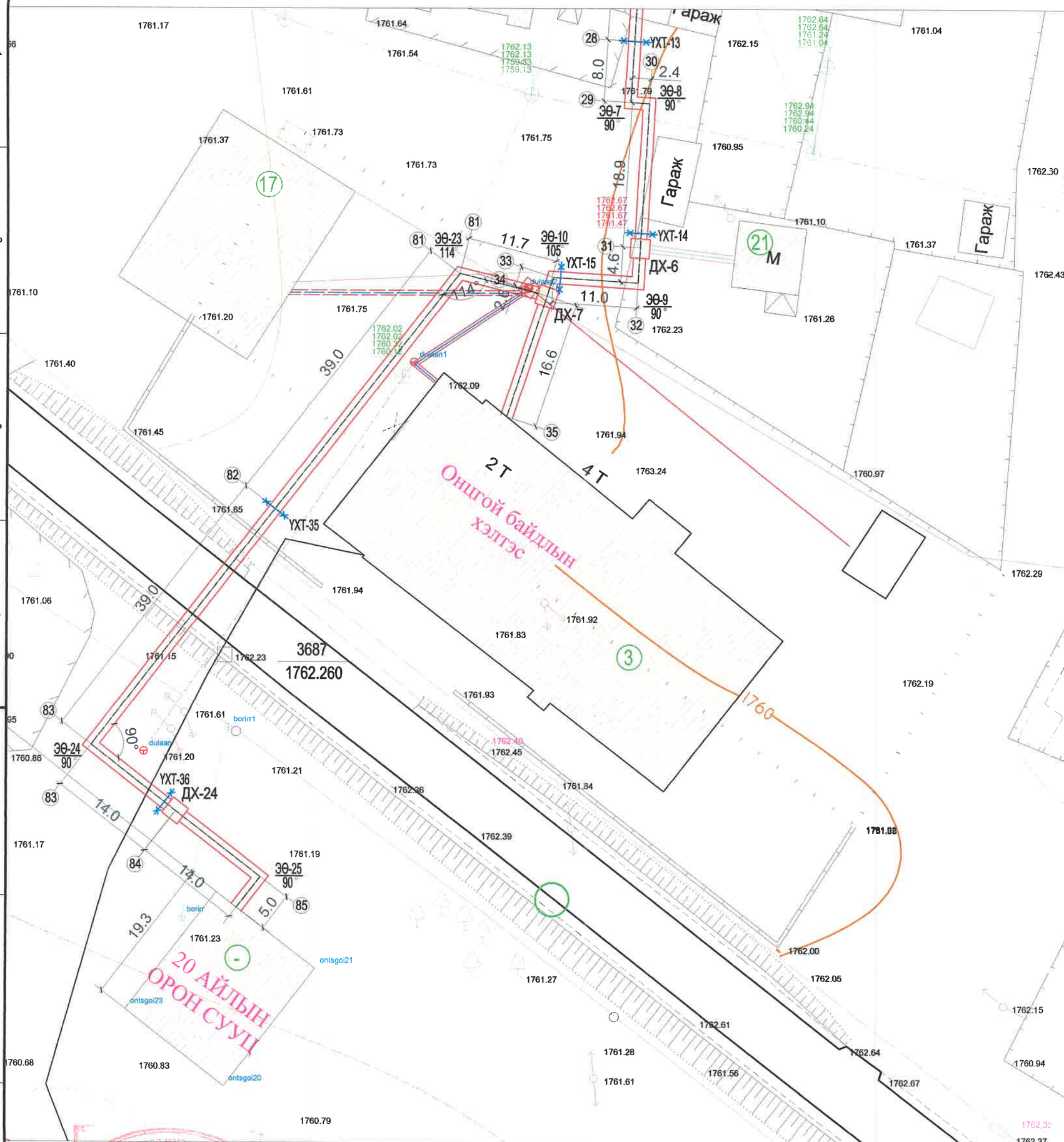

Таних тэмдэг

ДХ-1	Төлөвлөж буй дулааны худаг
УХТ-1	Төлөвлөж буй үл хөдлөх тулгуур
ЭӨ-1	Төлөвлөж буй эргэлтийн өнцөг
	Яндангийн зөөлөвч
Зө-1	Онцлох цэгийн дугаар
Д1	1-р хэлхээний дулаан өгөх шугам хоолой
Д2	1-р хэлхээний дулаан буцах шугам хоолой
	Одоо байгаа дулааны худаг
	Одоо байгаа холбооны худаг
	Одоо байгаа цахилгааны шугам
БУХ-355	Одоо байгаа бохир усны худаг

ЭКСПЕРТ № 301
2022.12.22

KINGSEA E&C
Consulting group Co.,Ltd
Хаяг: Улаанбаатар,ХУД,3-р хороо, Энгэльсийн гудамж, 5-р байр Хан-Өргөө оффис, 901 тоот
Утас: 98111987, 77194404
КИНГСИЙ ИНЖЕНЕР ЭНД КОНСТРАКШН"ХХК

Завхан аймаг. Улиастай сум.

2-Р ХЭЛХЭЭНИЙ ГАДНА ДУЛААН ХАНГАМЖИЙН ШУГАМЫН ӨӨРЧЛӨЛТ, ШИНЭЧЛЭЛТ /6-Р УДДТ/

Гадна дулааны шугамын байгуулалт				Ує шат: А3
Инженер	Л.Баасанхүү	Е.Г Шифр: КС 02-32/22	Масштаб: М1:500	Огноо: 2022 он
Гүйцэтгэсэн	Н.Батдорж	Т.Г Шифр:	Зургийн дугаар ГДГ-12а	Бүх хуудас: 84
Шалгасан	Л.Баасанхүү			

21-1543 АТХ5576 БААСАНХҮҮ ЗӨВЛӨХ ИНЖЕНЕР

2022/12/18

Сүүлчийн хэвлэсэн огноо

ГАДНА ДУЛААНЫ ШУГАМЫН БАЙГУУЛАЛТ М1:500

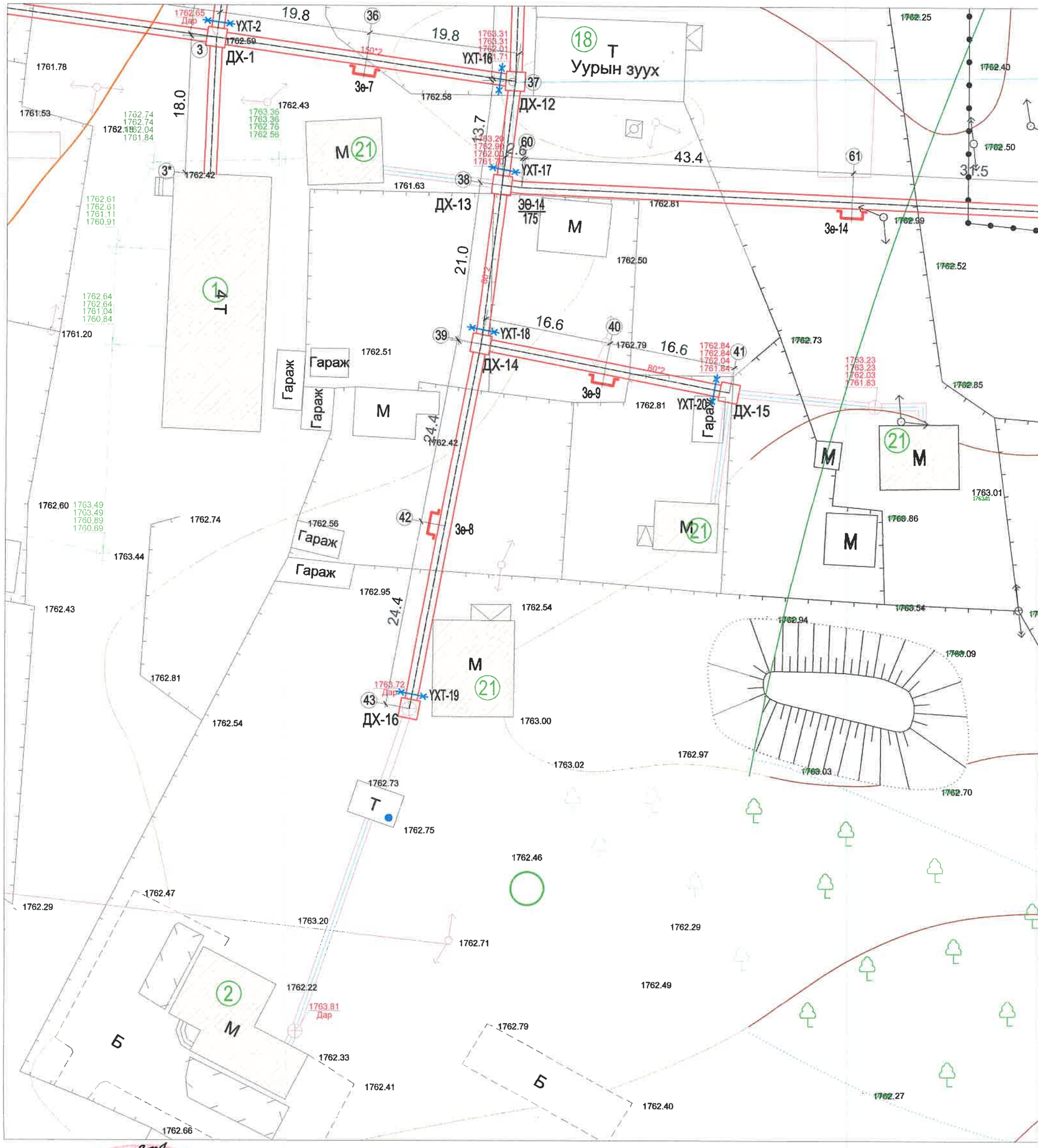

Таних тэмдэг

- ДХ-1 — Төлөвлөж буй дулааны худаг
- УХТ-1 — Төлөвлөж буй үл хөдлөх тулгуур
- ЭӨ-1 — Төлөвлөж буй эргэлтийн өнцөг
- Зө-1 — Яндангийн зөөлөвч
- 1 — Онцлох цэгийн дугаар
- Д1 — 1-р хэлхээний дулаан өгөх шугам хоолой
- Д2 — 1-р хэлхээний дулаан буцах шугам хоолой
- Одоо байгаа дулааны худаг
- Одоо байгаа холбооны худаг
- Одоо байгаа цахилгааны шугам
- Одоо байгаа бохир усны худаг

Гадна дулааны шугамын байгуулалт

301
2022-12-22

KINGSEA E&C
Consulting group Co.,Ltd
Хаяг: Улаанбаатар,ХУД3-р хороо. Энгельсийн гудамж. 5-р байр Хан-Өргөө оффис, 901 тоот
Утас: 98111987, 77190404
КИНГСИЙ ИНЖЕНЕР ЭНД КОНСТРАКШН"ХХК

Завхан аймаг. Улиастай сум.

2-Р ХЭЛХЭЭНИЙ ГАДНА ДУЛААН ХАНГАМЖИЙН ШУГАМЫН ӨӨРЧЛӨЛТ, ШИНЭЧЛЭЛТ /6-Р УДДТ/

				Үе шат:	А3
Инженер		Л.Баасанхүү	Е.Г Шифр: КС 02-32/22	Масштаб: М1:500	Огноо: 2022 он
Гүйцэтгэсэн		Н.Батдорж	Т.Г Шифр:	Зургийн дугаар ГДГ-13	Бүх хуудас: 84
Шалгасан		Л.Баасанхүү			

2022/11/10

ГАДНА ДУЛААНЫ ШУГАМЫН БАЙГУУЛАЛТ М1:500

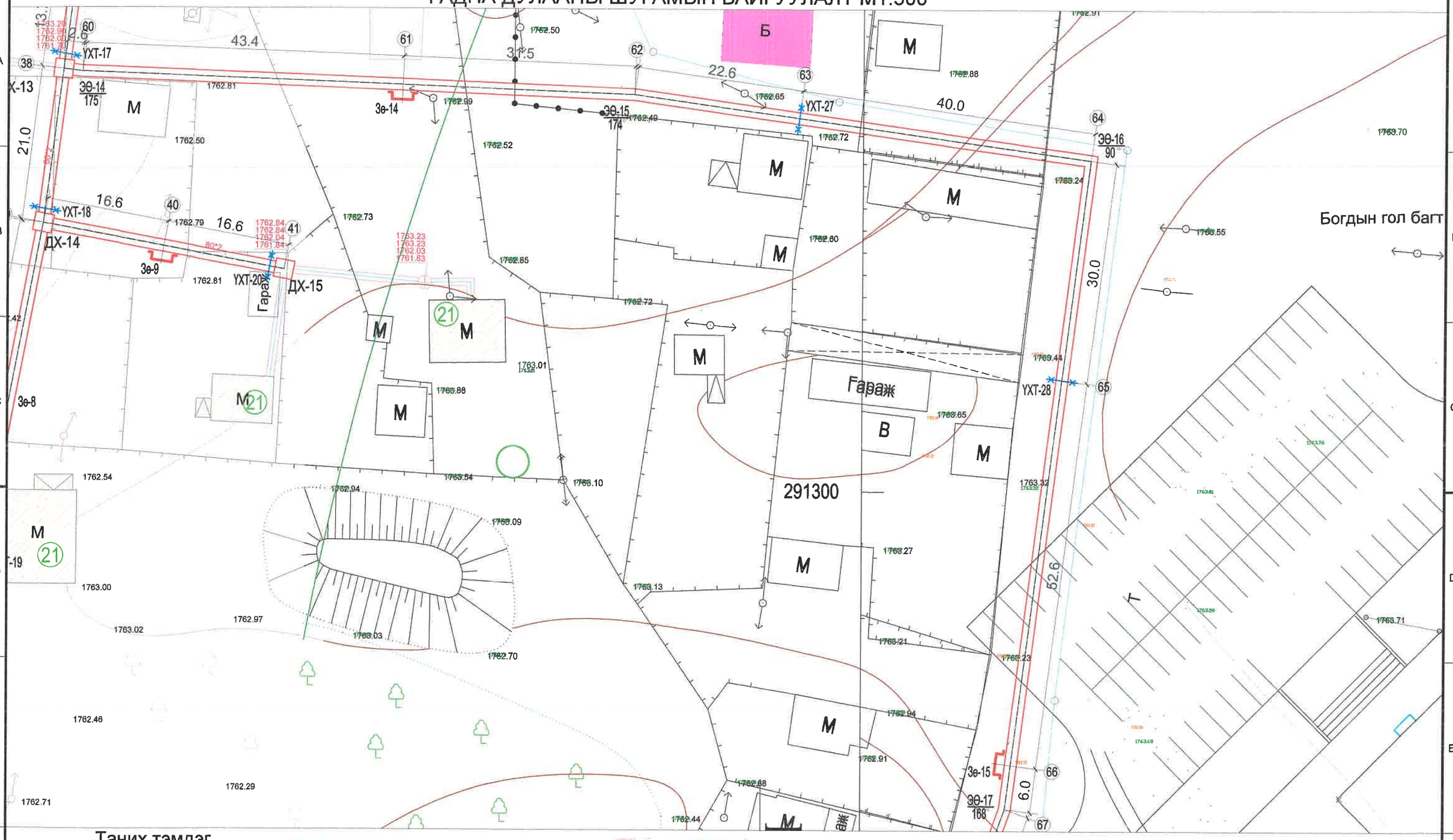

Таних тэмдэг

- ДХ-1 — Төлөвлөж буй дулааны худаг
- УХТ-1 — Төлөвлөж буй үл хөдлөх тулгуур
- ЭЭ-1 — Төлөвлөж буй эргэлтийн өнцөг
- Зэ-1 — Яндангийн зөөлөвч
- 1 — Онцлох цэгийн дугаар
- Д1 — 1-р хэлхээний дулаан өгөх шугам хоолой
- Д2 — 1-р хэлхээний дулаан буцах шугам хоолой
- Одоо байгаа дулааны худаг
- Одоо байгаа холбооны худаг
- Одоо байгаа цахилгааны шугам
- БУХ-385 — Одоо байгаа бохир усны худаг

Сүүлчийн хэвлэсэн огноо

2022-12-22

KINGSEA E&C Consulting group Co.,Ltd Хаяг: Улаанбаатар.ХУД.3-р хороо. Энгэльсийн гудамж. 5-р байр Хан-Өргөө оффис. 901 тоот Утас: 98111987, 77190404	Завхан аймаг. Улиастай сум. 2-Р ХЭЛХЭЭНИЙ ГАДНА ДУЛААН ХАНГАМЖИЙН ШУГАМЫН ӨӨРЧЛӨЛТ, ШИНЭЧЛЭЛТ /6-Р УДДТ/				
	Гадна дулааны шугамын байгуулалт				Үе шат: А3
КИНГСИЙ ИНЖЕНЕР ЭНД КОНСТРАКШН"ХХК	Инженер	Л.Баасанхүү	Е.Г Шифр: КС 02-32/22	Масштаб: М1:500	Огноо: 2022 он
	Гүйцэтгэсэн	Н.Батборж	Т.Г Шифр:	Зургийн дугаар ГДГ-14	Бүх хуудас: 84
	Шалгасан	Л.Баасанхүү			

2022/11/10

А3

ГАДНА ДУЛААНЫ ШУГАМЫН БАЙГУУЛАЛТ М1:500

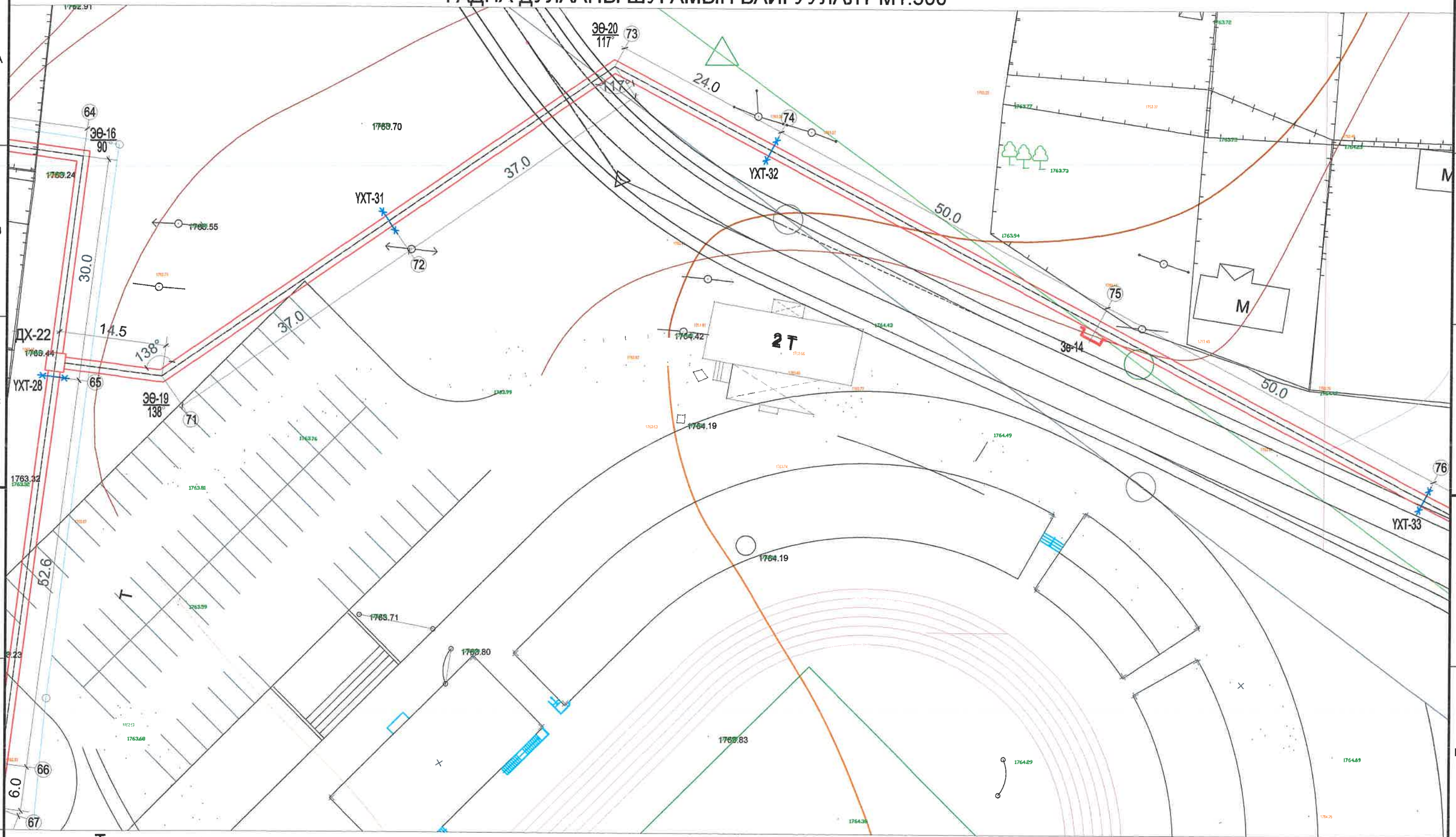

Таних тэмдэг

ДХ-1	Төлөвлөж буй дулааны худаг
УХТ-1	Төлөвлөж буй үл хөдлөх тулгуур
ЭӨ-1	Төлөвлөж буй эргэлтийн өнцөг
Зө-1	Яндангийн зөөлөвч
1	Онцлох цэгийн дугаар
Д1	1-р хэлхээний дулаан өгөх шугам хоолой
Д2	1-р хэлхээний дулаан буцах шугам хоолой
	Одоо байгаа дулааны худаг
	Одоо байгаа холбооны худаг
	Одоо байгаа цахилгааны шугам
БУХ-355	Одоо байгаа бохир усны худаг

3-01
2022-12-12

KINGSEA E&C Consulting group Co.,Ltd Хаяг: Улаанбаатар,ХУД.3-р хороо. Энгэльсийн гудамж. 5-р байр Хан-Өргөө оффис, 901 тоот Утас: 98111987, 77190404	Завхан аймаг. Улиастай сум. 2-Р ХЭЛХЭЭНИЙ ГАДНА ДУЛААН ХАНГАМЖИЙН ШУГАМЫН ӨӨРЧЛӨЛТ, ШИНЭЧЛЭЛТ /6-Р УДДТ/				
	Гадна дулааны шугамын байгуулалт				Үе шат: А3
	Инженер	Л.Баасанхүү	Е.Г Шифр: КС 02-32/22	Масштаб: М1:500	Огноо: 2022 он
	Гүйцэтгэсэн	Н.Батдорж	Т.Г Шифр:	Зургийн дугаар ГДГ-14а	Бүх хуудас: 84
КИНГСИЙ ИНЖЕНЕР ЭНД КОНСТРАКШН"ХХК	Шалгасан	Л.Баасанхүү			

Суурьчийн хэвлэсэн хувилбар

2022/12/16

А3

Сүүлчийн хэвлэсэн огноо:

ГАДНА ДУЛААНЫ ШУГАМЫН БАЙГУУЛАЛТ М1:500

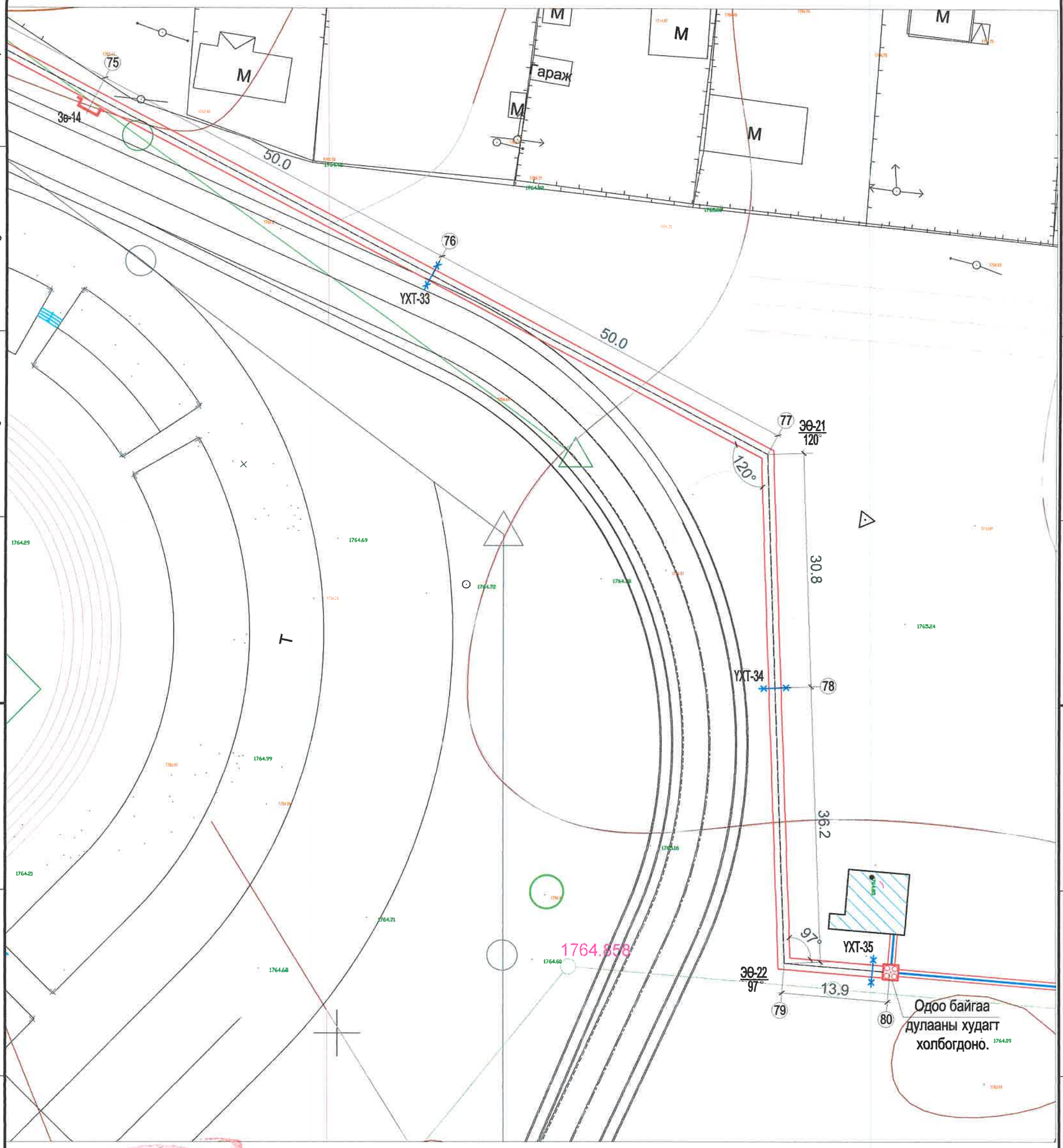

Таних тэмдэг

ДХ-1	Төлөвлөж буй дулааны худаг
УХТ-1	Төлөвлөж буй үл хөдлөх тулгуур
ЭЭ-1	Төлөвлөж буй эргэлтийн өнцөг
	Яндангийн зөөлөвч
Зе-1	Онцлох цэгийн дугаар
Д1	1-р хэлхээний дулаан өгөх шугам хоолой
Д2	1-р хэлхээний дулаан буцах шугам хоолой
	Одоо байгаа дулааны худаг
	Одоо байгаа холбооны худаг
	Одоо байгаа цахилгааны шугам
БУХ-355	Одоо байгаа бохир усны худаг

Засварлалт эсэх
Баригдсан хөгжлийн төв
2022.12.22

KINGSEA E&C
Consulting group Co.,Ltd
Хаяг: Улаанбаатар,ХУД,3-р хороо. Энгэльсийн гудамж. 5-р байр Хан-Өргөө оффис, 901 тоот
Утас: 98111987, 77190404
КИНГСИЙ ИНЖЕНЕР ЭНД КОНСТРАКШН"ХХК

Завхан аймаг. Улиастай сум.

2-Р ХЭЛХЭЭНИЙ ГАДНА ДУЛААН ХАНГАМЖИЙН ШУГАМЫН ӨӨРЧЛӨЛТ, ШИНЭЧЛЭЛТ /6-Р УДДТ/

Гадна дулааны шугамын байгуулалт

Инженер	Л.Баасанхүү	Е.Г Шифр: КС 02-32/22	Масштаб: М1:500	Огноо: 2022 он	Ye шат: А3
Гүйцэтгэсэн	Н.Батдорж	Т.Г Шифр:	Зургийн дугаар ГДГ-15	Бүх хуудас: 84	
Шалгасан	Л.Баасанхүү				

2022/12/18

Сүүлчийн хэвлэсэн огноо

ГАДНА ДУЛААНЫ ШУГАМЫН БАЙГУУЛАЛТ М1:500

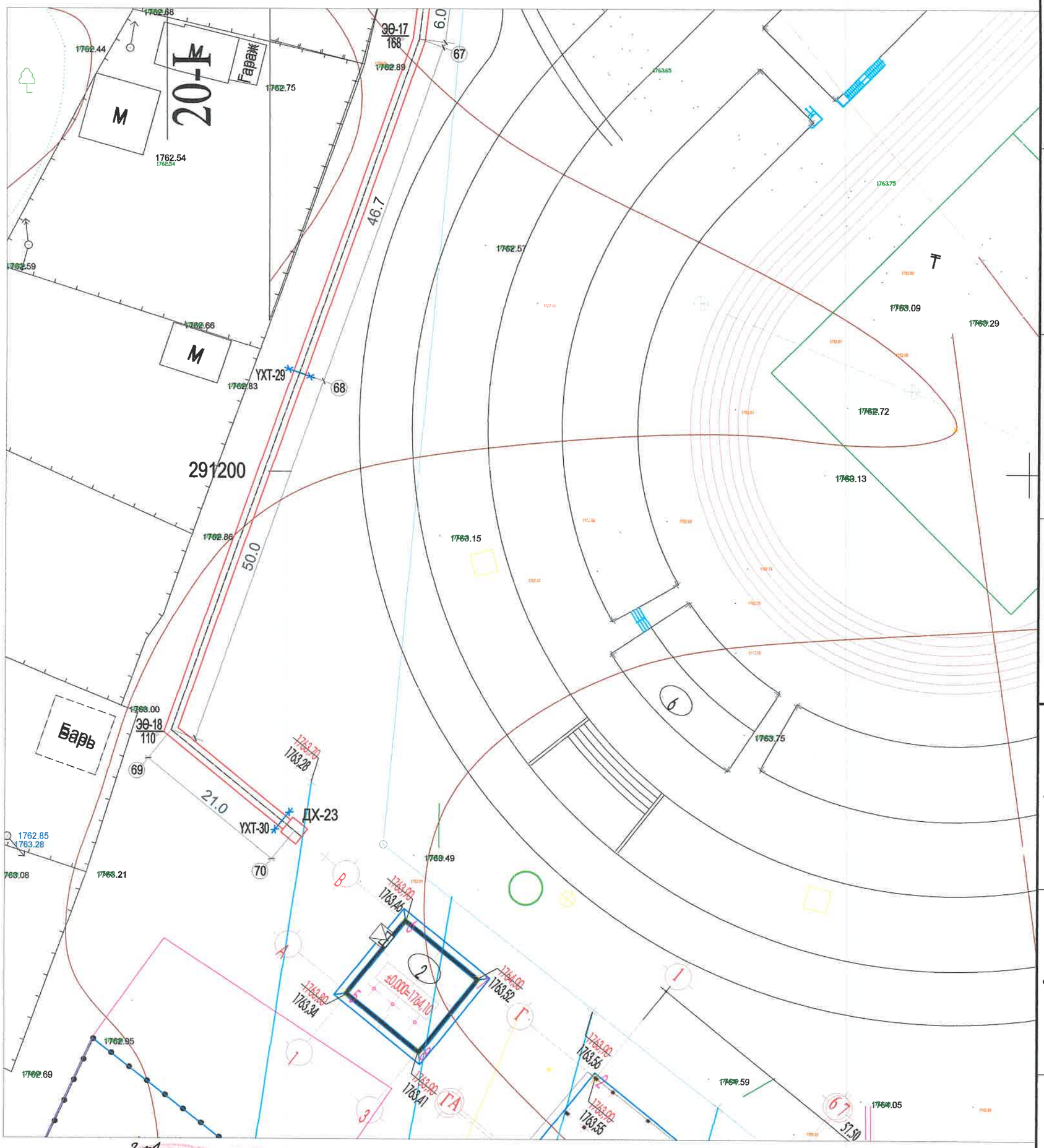

Таних тэмдэг

ДХ-1	Төлөвлөж буй дулааны худаг
УХТ-1	Төлөвлөж буй үл хөдлөх тулгуур
ЭӨ-1	Төлөвлөж буй эргэлтийн өнцөг
	Яндангийн зөөлөвч
Зе-1	Онцлох цэгийн дугаар
Д1	1-р хэлхээний дулаан өгөх шугам хоолой
Д2	1-р хэлхээний дулаан буцах шугам хоолой
	Одоо байгаа дулааны худаг
	Одоо байгаа холбооны худаг
	Одоо байгаа цахилгааны шугам
БУХ-355	Одоо байгаа бохир усны худаг

301
2022-12-22

KINGSEA E&C
Consulting group Co.,Ltd
Хаяг: Улаанбаатар,ХУД,3-р хороо, Энгэльсийн гудамж, 5-р байр Хан-Өргөө оффис, 901 тоот
Утас: 98111997, 77190404
КИНГСИЙ ИНЖЕНЕР ЭНД КОНСТРАКШН"ХХК

Завхан аймаг. Улиастай сум.

2-Р ХЭЛХЭЭНИЙ ГАДНА ДУЛААН ХАНГАМЖИЙН ШУГАМЫН ӨӨРЧЛӨЛТ, ШИНЭЧЛЭЛТ /6-Р УДДТ/

Гадна дулааны шугамын байгуулалт					Үе шат: А3
Инженер		Л.Баасанхүү	Е.Г Шифр: КС 02-32/22	Масштаб: М1:500	Огноо: 2022 он
Гүйцэтгэгч		Н.Батдорж	Т.Г Шифр:	Зургийн дугаар ГДГ-15а	Бүх хуудас: 84
Шалгасан		Л.Баасанхүү			

2022/12/18

ХООЛОЙ УГСРАЛТЫН ТОЙМ

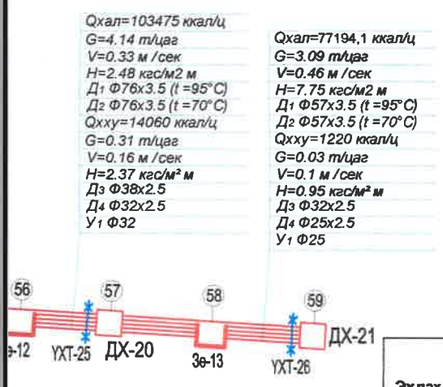

Гол шугамын гидравлик тооцоо

Эхлэх цэг	Төгсгөх цэг	Хэсгийн урт	Дулааны ачаалал				Хоолойн голч /мм/		Халуун усны ачаалал				Хоолойн голч /мм/			Гол сувгийн хэмжээ АхН
			Дулааны ачаалал ккал/ц	Усны зардал тн/цаг	Хурд м/с	Даралтын алдагдал кгс/м2 м	Д1	Д2	Халуун усны ачаалал ккал/ц	Усны зардал тн/цаг	Хурд м/с	Даралтын алдагдал кгс/м2 м	Д3	Д4	У1	
ДХ-20	ДХ-21	40.4	77194.1	3.09	0.46	7.75	50	50	1220	0.03	0.1	0.95	25	20	25	1200х580
ДХ-19	ДХ-20	35.3	103475	4.14	0.33	2.48	70	70	14060	0.31	0.16	2.37	32	25	32	1200х580
ДХ-18	ДХ-19	37.2	108098	4.32	0.34	2.81	70	70	16500	0.37	0.19	3.3	32	25	32	1200х580
20	ДХ-18	73.2	141911	5.68	0.43	4.54	70	70	21075	0.47	0.24	5.15	32	25	32	1200х580
ДХ-12	20	79.5	161834	6.47	0.5	5.94	70	70	21075	0.47	0.24	5.15	32	25	32	1200х580
ДХ-14	ДХ-16	48.8	22072	0.88	0.31	6.08	32	32	13320	0.30	0.15	2.08	32	25	32	1200х580
ДХ-14	ДХ-15	33.2	4622.4	0.18	0.1	0.95	25	25	2440	0.05	0.1	0.95	25	20	25	1200х580
ДХ-13	ДХ-14	21	26694.4	1.07	0.25	3.29	40	40	15760	0.35	0.18	2.97	32	25	32	1200х580
ДХ-12	ДХ-13	13.7	756278	30.25	0.71	5.57	125	125	287380	6.39	0.5	5.94	70	50	70	900х600/900х600
ДХ-1	ДХ-12	39.6	918112	36.72	0.87	8.48	125	125	308455	6.85	0.53	6.7	70	50	70	900х600/900х600
ДХ-6	ДХ-7	18.2	283336	11.33	0.63	7.65	80	80	28300	0.63	0.2	2.8	32	25	32	1500х600
ДХ-3	ДХ-6	75	319128	12.77	0.48	3.41	100	100	60620	1.35	0.31	4.86	40	32	40	1500х600
ДХ-2	ДХ-3	9.1	395258	15.81	0.59	5.17	100	100	107420	2.39	0.35	4.64	50	40	50	1500х600
ДХ-8	ДХ-9	46.5	309239	12.37	0.46	3.15	100	100	314150	6.98	0.54	7.1	70	50	70	1500х600
ДХ-10	ДХ-11	40	43057.7	1.72	0.4	8.14	40	40	22020	0.49	0.25	5.55	32	25	32	1200х580
ДХ-8	ДХ-10	31.6	99219.8	3.97	0.31	2.33	70	70	63620	1.41	0.32	5.21	40	32	40	1200х580
ДХ-2	ДХ-8	62	445900	17.84	0.66	6.54	100	100	463970	10.31	0.58	6.38	80	70	80	1500х600
ДХ-1	ДХ-2	71	860033	34.40	0.83	7.58	125	125	580540	12.90	0.48	3.41	100	80	100	900х600/900х600
УДДТ	ДХ-1	24.8	1860516	74.42	0.64	2.36	200	200	951395	21.14	0.5	2.73	125	100	125	900х600/900х600
Нийт		800.1														

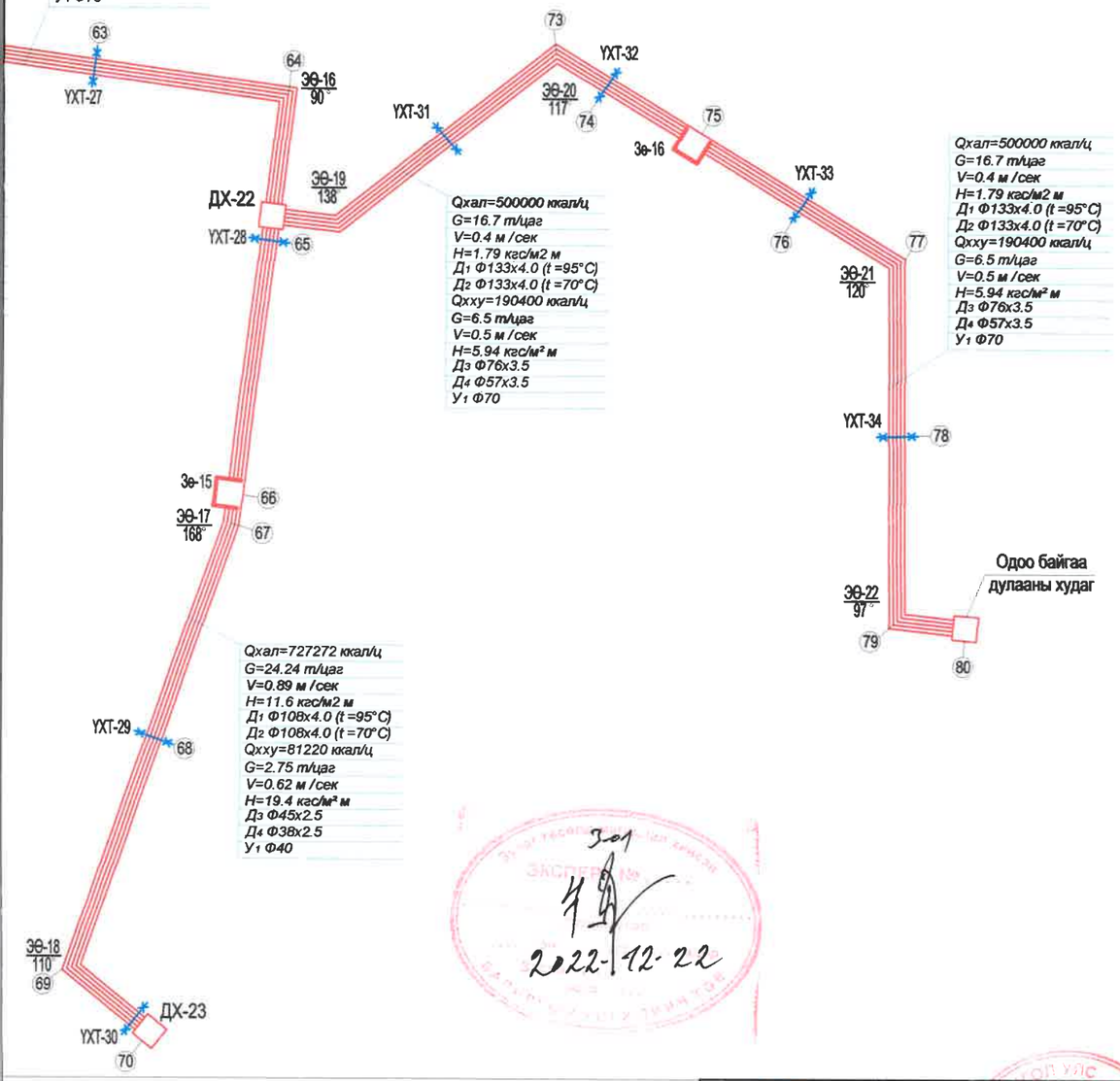

2022-12-22

KINGSEA E&C Consulting group Co.,Ltd Хаяг: Чингэлтэй дүүрэг,ХУД 3-р хороо. Энхэлийн гудамж. 5-р байр Хан-Эрдэнэ оффис, 901 тоот Утас: 98111987, 77190404 КИНГСИЙ ИНЖЕНЕР ЭНД КОНСТРАКШН ҮХХК	Завхан аймаг. Улиастай сум. 2-Р ХЭЛХЭЭНИЙ ГАДНА ДУЛААН ХАНГАМЖИЙН ШУГАМЫН ӨӨРЧЛӨЛТ, ШИНЭЧЛЭЛТ /6-Р УДДТ/ Гадна дулааны шугамын хоолой угсралтын тойм				Үе шат: АЗ
	Инженер	Л.Баасанхүү	Е.Г Шифр: КС 02-32/22	Масштаб: М1:500	Огноо: 2022 он
	Гүйцэтгэгч	Н.Батдорж	Т.Г Шифр:	Зургийн дугаар: ГДГ-16	Бүх хуудас: 84
	Шалгасан	Л.Баасанхүү			

ГАДНА ДУЛААНЫ ШУГАМЫН Х

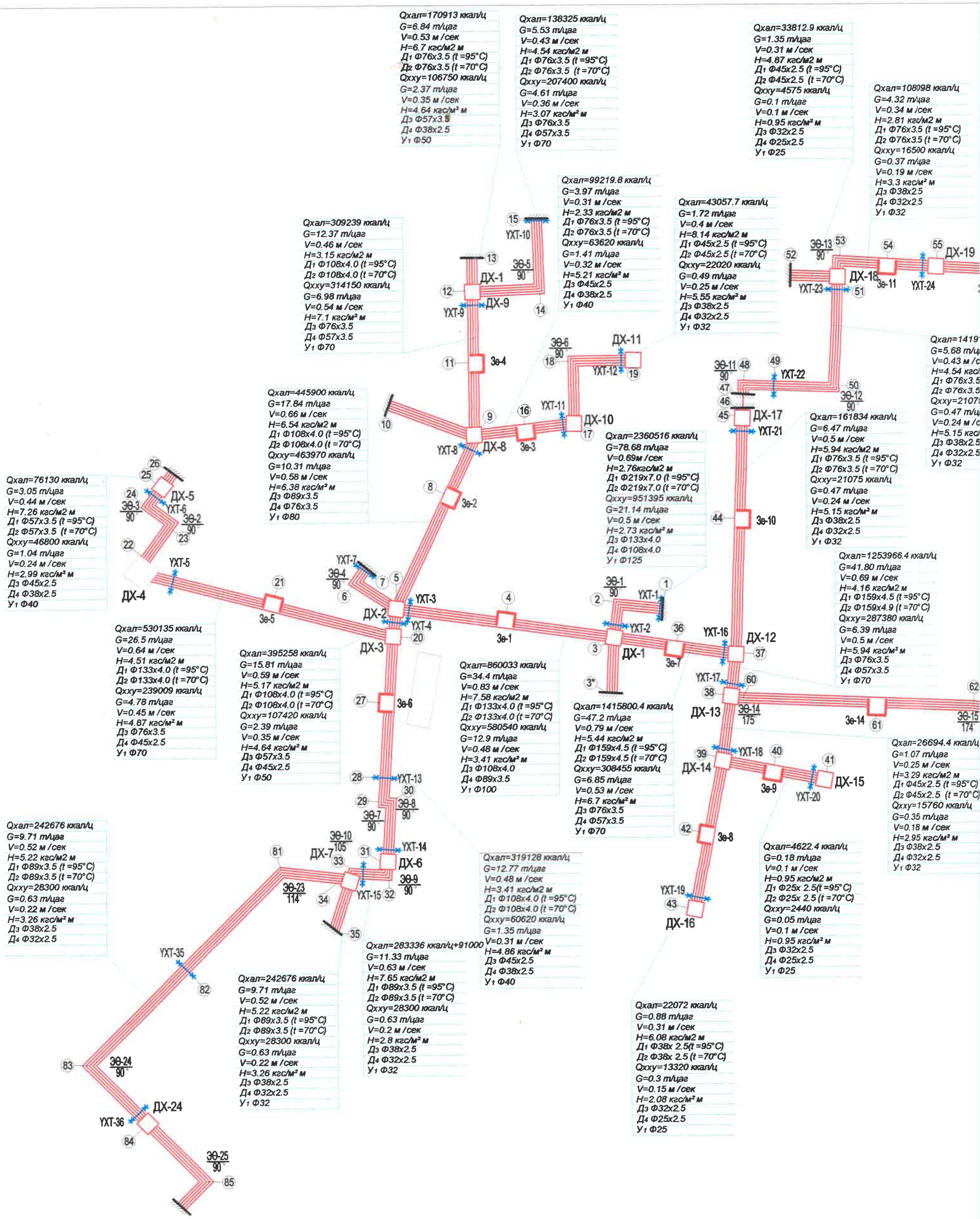

Ул хөдлөх тулгуур М1:20

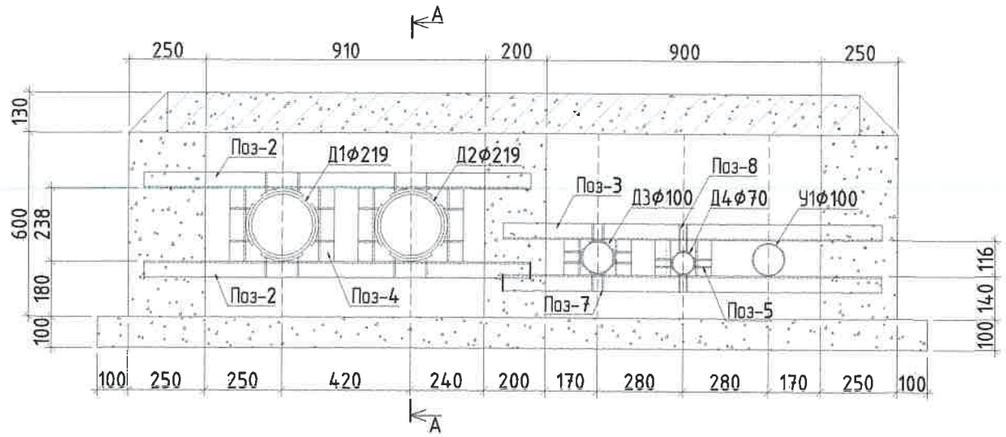

Поз-6 М1:10

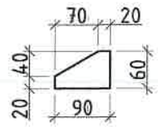

Поз-7 М1:10

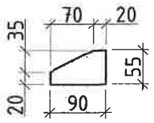

Поз-8 М1:10

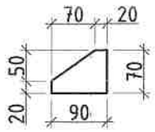

Огтлол А-А М1:25

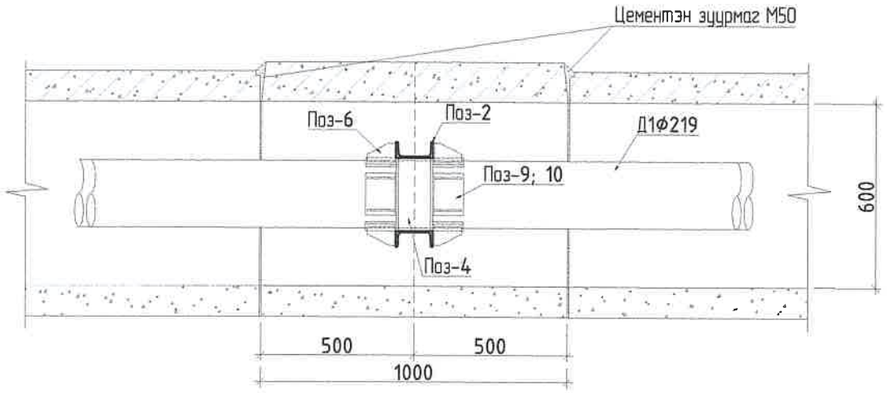

МЕТАЛЛ ХИЙЦИЙН МАТЕРИАЛЫН ТОДОРХОЙЛОЛТ									
Позиц	Тэмдэглэгээ	Нэр					Тоо шир	Хүнд /кг/	
								Нэгж	Нийт
Ул хөдлөх тулгуур							1	15.30	15.30
2	ГОСТ 8240-89	[	120x52x4.8x7.8		L=	1260	2	3.86	7.71
3	ГОСТ 8240-89	[	120x52x4.8x7.8		L=	1240	2	3.79	7.59
4	ГОСТ 8240-89	[	120x52x4.8x7.8		L=	238	4	0.73	2.91
5	ГОСТ 8240-89	[	120x52x4.8x7.8		L=	116	4	0.35	1.42
6		–	60x5		L=	90	32	0.08	2.71
7		–	55x5		L=	90	28	0.08	2.37
8		–	70x5		L=	90	4	0.08	0.34
9		–	150x10		L=	100	8	0.09	0.75
10		–	70x5		L=	100	8	0.09	0.75
	Суурийн төмөр бетон таг								7.57
11	ГОСТ 5781-82	ф 6		А240	L=	2200	10	0.49	4.89
12	ГОСТ 5781-82	ф 6		А240	L=	550	22	0.12	2.69
Материал В20 V=0.29 м3									

Суурийн таг М1:20

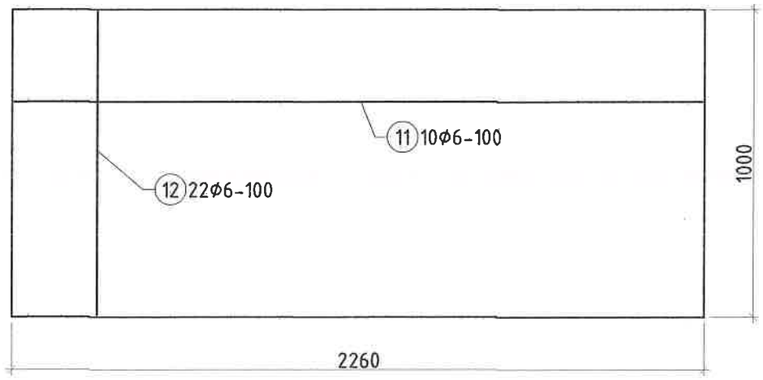

KINGSEA E&C Consulting group Co.,Ltd Хаяг: Чингэлтэй дүүрэг,Х.Ш.Б.3-р хороо, Зэгэльсийн гудамж, 5-р байр Хан-Өргөө офис, 901 тоот Утас: 98111987, 88845243 КИНГСИЙ ИНЖЕНЕР ЭНД КОНСТРАКШН"ХХК	Завхан аймаг, Улиастай сум. 2-Р ХЭЛХЭЭНИЙ ГАДНА ДУЛААН ХАНГАМЖИЙН ШУГАМЫН ӨӨРЧЛӨЛТ, ШИНЭЧЛЭЛТ /6-Р ДДТ/				
	Ф219 Ул хөдлөх тулгуур				Үе шат: А.3
Инженер	Э.Наваан	ЕГ шифр: КС 02-01/22	Масштаб:		Огноо: 2022
Гүйцэтгэсэн	Э.Наваан	ТГ шифр:	Зургийн дугаар: ГДГ-17		Хуудас: 84
Шалгасан					

Суулгийн хавтасан огноо: 2023/01/10

2023/01/10

Ул хөдлөх тулгуур М1:20

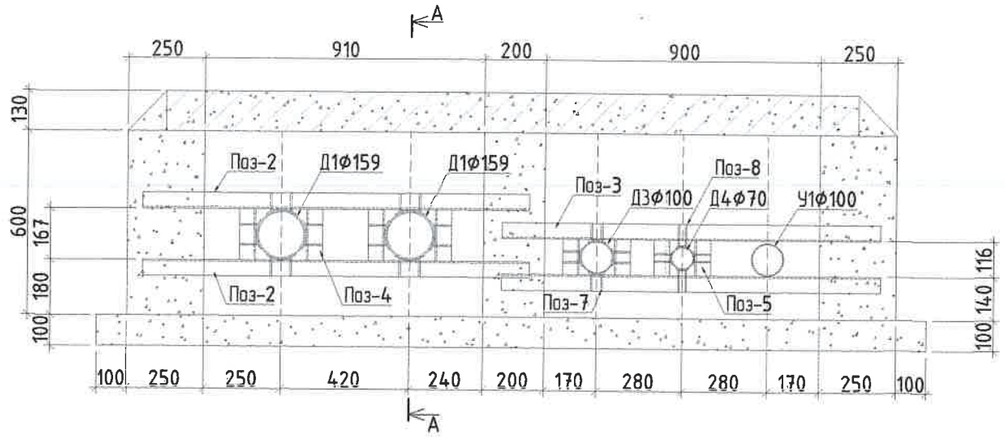

Поз-6 М1:10

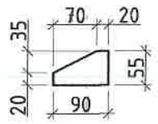

Поз-7 М1:10

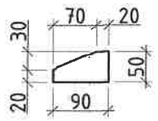

Поз-8 М1:10

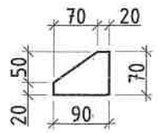

Огтлол А-А М1:25

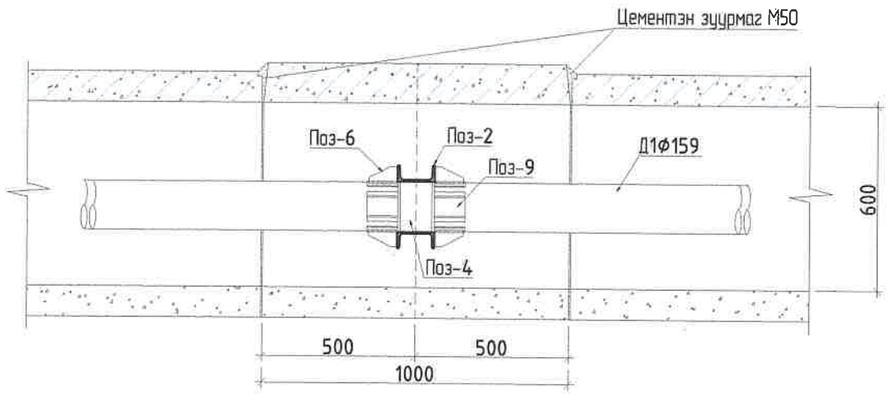

МЕТАЛЛ ХИЙЦИЙН МАТЕРИАЛЫН ТОДОРХОЙЛОЛТ									
Позиц	Тэмдэглэгээ	Нэр					Тоо шир	Хүнд /кг/	
								Нэгж	Нийт
Ул хөдлөх тулгуур							1	15.30	15.30
2	ГОСТ 8240-89	[	120x52x4.8x7.8		L=	1260	2	3.86	7.71
3	ГОСТ 8240-89	[	120x52x4.8x7.8		L=	1240	2	3.79	7.59
4	ГОСТ 8240-89	[	120x52x4.8x7.8		L=	167	4	0.51	2.04
5	ГОСТ 8240-89	[	120x52x4.8x7.8		L=	116	4	0.35	1.42
6		–	55x5		L=	90	32	0.08	2.71
7		–	55x5		L=	90	28	0.08	2.37
8		–	70x5		L=	90	4	0.08	0.34
9		–	100x5		L=	100	8	0.09	0.75
10		–	70x5		L=	100	8	0.09	0.75
	Суурийн төмөр бетон таг								9.53
11	ГОСТ 5781-82	ф 6		A240	L=	2200	10	0.49	4.89
12	ГОСТ 5781-82	ф 6		A240	L=950		22	0.21	4.64
Материал В20 V=0.29 м3									

Суурийн таг М1:20

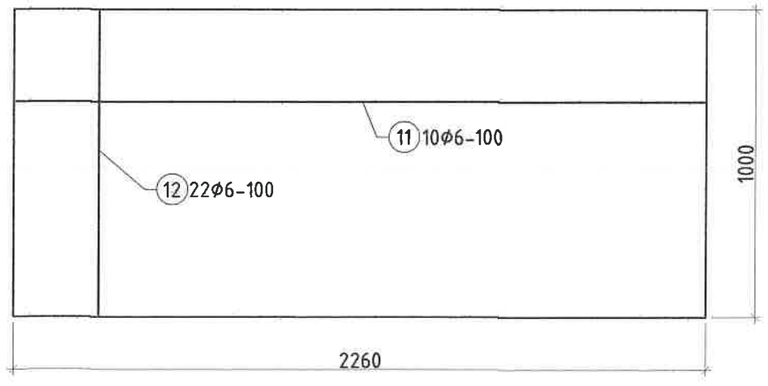

Суурийн хэвлэсэн огноо: 2023/01/10

KINGSEA E&C Consulting group Co.,Ltd
Хаяг: Чингэлтэй дүүрэг, 5-р хороо, Экельсийн гудамж, 5-р байр, Хан-Өргөө оффис, 901 тоот
Утас: 98111987, 88845243
КИНГСИЙ ИНЖЕНЕР ЭНД КОНСТРАКШН"ХХК

Завхан аймаг. Улиастай сум.
2-Р ХЭЛХЭЭНИЙ ГАДНА ДУЛААН ХАНГАМЖИЙН ШУГАМЫН ӨӨРЧЛӨЛТ, ШИНЭЧЛЭЛТ /6-Р ДДТ/

Ф159 Ул хөдлөх тулгуур

Инженер		Э.Наваан	ЕГ шифр: КС 02-01/22	Масштаб:	Огноо: 2022
Гүйцэтгэсэн		Э.Наваан	ТГ шифр:	Зургийн дугаар: ГДГ-17а	Хуудас: 84
Шалгасан					

Үе шат А.3

2023/01/10

Үл хөдлөх тулгуур М1:20

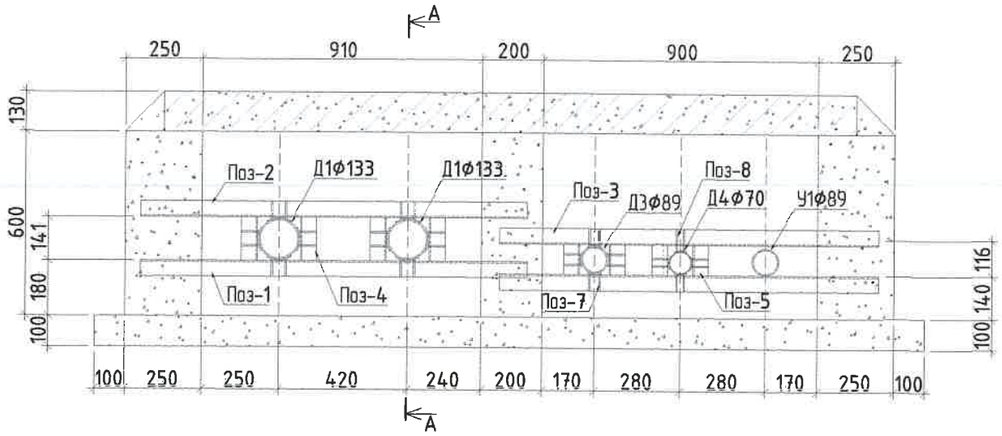

Поз-6 М1:10

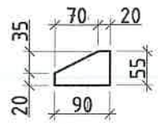

Поз-7 М1:10

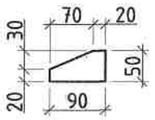

Поз-8 М1:10

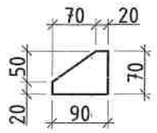

Огтлол А-А М1:25

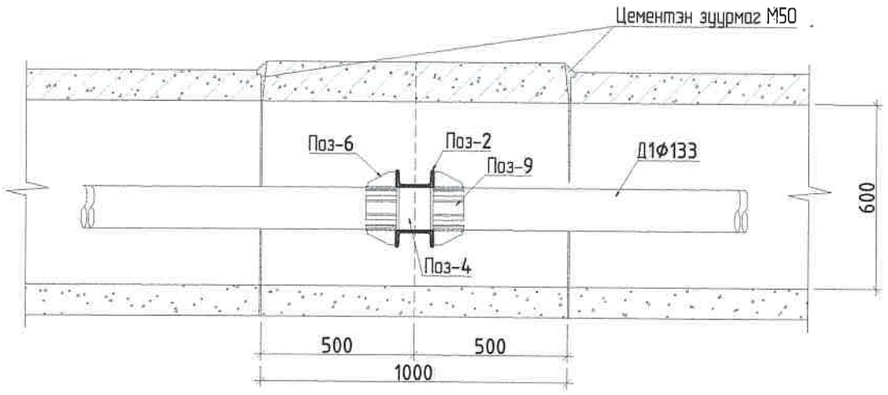

МЕТАЛЛ ХИЙЦИЙН МАТЕРИАЛЫН ТОДОРХОЙЛОЛТ									
Позиц	Тэмдэглэгээ	Нэр					Тоо шир	Хүнд /кг/	
								Нэгж	Нийт
Үл хөдлөх тулгуур							1	15.02	15.02
1	ГОСТ 8240-89	[	120x52x4.8x7.8		L=	2410	1	7.37	7.37
2	ГОСТ 8240-89	[	120x52x4.8x7.8		L=	1260	1	3.86	3.86
3	ГОСТ 8240-89	[	120x52x4.8x7.8		L=	1240	1	3.79	3.79
4	ГОСТ 8240-89	[	120x52x4.8x7.8		L=	141	4	0.43	1.73
5	ГОСТ 8240-89	[	120x52x4.8x7.8		L=	116	4	0.35	1.42
6		-	55x5		L=	90	32	0.08	2.71
7		-	50x5		L=	90	28	0.08	2.37
8		-	70x5		L=	90	4	0.08	0.34
9		-	100x5		L=	100	8	0.09	0.75
10		-	70x5		L=	100	8	0.09	0.75
	Суурийн төмөр бетон таг								9.53
11	ГОСТ 5781-82	ф 6		A240	L=	2200	10	0.49	4.89
12	ГОСТ 5781-82	ф 6		A240	L=	950	22	0.21	4.64
Материал В20 V=0.29 м3									

Суурийн таг М1:20

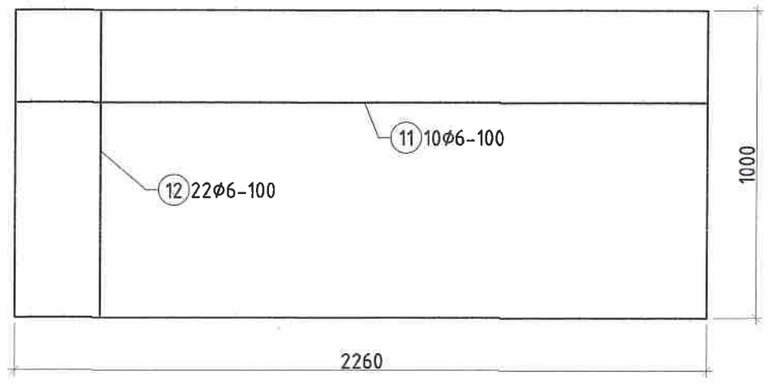

Суурийн хавтасан огноо: 2023/01/10

KINGSEA E&C Consulting group Co.,Ltd
Хаяг: Улаанбаатар хот,Сүхбаатар дүүрэг, 3-р хороо, Энхтайвны гудамж, 5-р байр, Хан-Өргөө оффис, 901 өрөө
Утас: 9811 1987, 8884 5243
КИНГСИЙ ИНЖЕНЕР ЭНД КОНСТРАКШН"ХХК

Завхан аймаг, Улиастай сум
2-Р ХЭЛХЭЭНИЙ ГАДНА ДУЛААН ХАНГАМЖИЙН ШУГАМЫН ӨӨРЧЛӨЛТ, ШИНЭЧЛЭЛТ /6-Р ДДТ/

Ф133 Үл хөдлөх тулгуур

Инженер		Э.Наваан	ЕГ шифр: КС 02-01/22	Масштаб:	Ye шат: А.3
Гүйцэтгэсэн		Э.Наваан	ТГ шифр:	Зургийн дугаар: ГДГ-18	Огноо: 2022
Шалгасан					Хуудас: 84

2023/01/10

Үл хөдлөх тулгуур М1:20

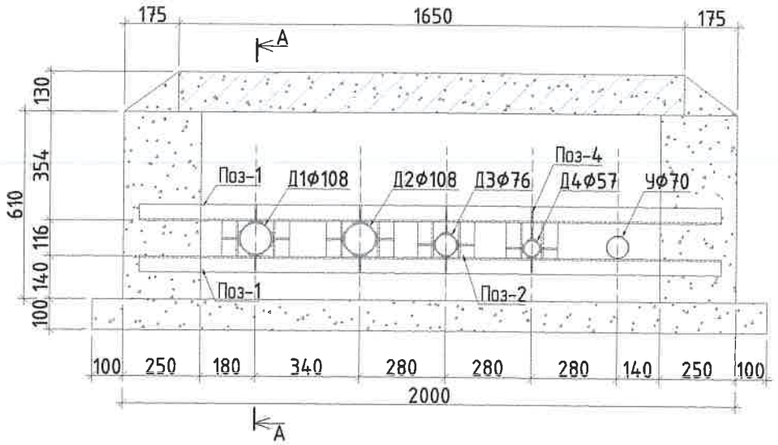

Поз-3 М1:10

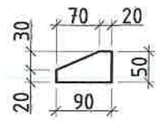

Поз-4 М1:10

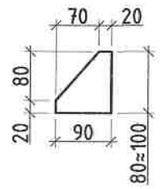

МЕТАЛЛ ХИЙЦИЙН МАТЕРИАЛЫН ТОДОРХОЙЛОЛТ									
Позиц	Тэмдэглэгээ	Нэр					Тоо ширх	Хүнд /кг/	
								Нэгж	Нийт
Үл хөдлөх тулгуур							1	11.63	11.63
1	ГОСТ 8240-89	[	120x52x4.8x7.8		L=	1900	2	5.81	11.63
2	ГОСТ 8240-89	[	120x52x4.8x7.8		L=	116	8	0.35	2.84
3		–	50x5		L=	90	28	0.08	2.37
4		–	50x5		L=	90	4	0.08	0.34
5		–	60x5		L=	100	8	0.09	0.75
6		–	70x5		L=	100	8	0.09	0.75
	Суурийн төмөр бетон таг								6.24
7	ГОСТ 5781-82	ф 6		A240	L=	1600	10	0.36	3.55
8	ГОСТ 5781-82	ф 6		A240	L=	550	22	0.12	2.69
Материал В20; V=0.22 м3									

Огтлол А-А М1:25

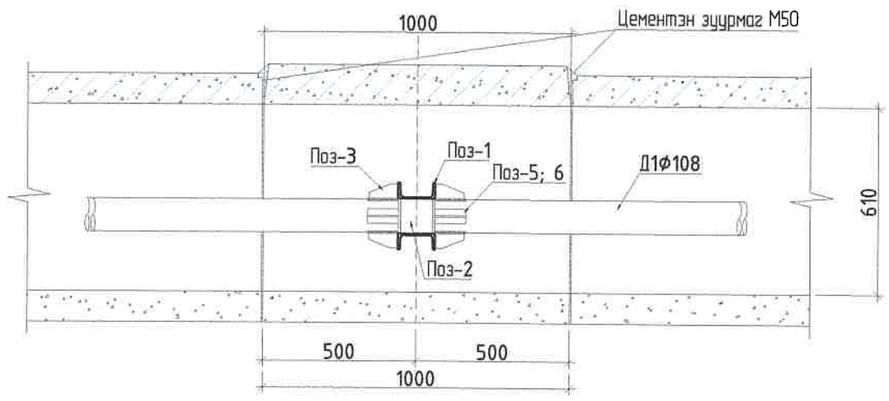

Суурийн таг М1:20

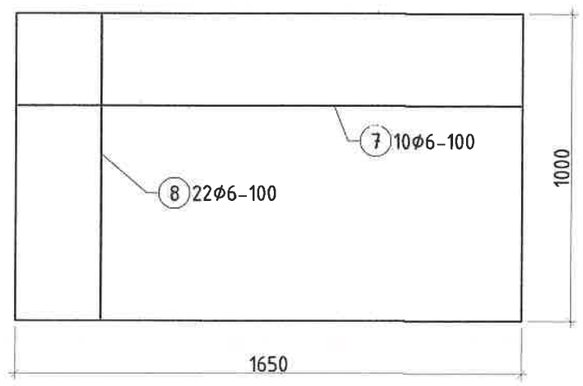

Суурийн хавтасан огноо: 2023/01/10

KINGSEA E&C Consulting group Co.,Ltd
Хаяг: Улаанбаатар,УХД,3-р хороо
Экспрессийн гудамж, 5-р байр
Хан-Өргөө офис, 901 тоот
Утас: 98119987, 88845243
КИНГСИЙ ИНЖЕНЕР ЭНД КОНСТРАКШН"ХХК

Зөвхөн аймаг. Улиастай сум.
2-Р ХЭЛХЭЭНИЙ ГАДНА ДУЛААН ХАНГАМЖИЙН ШУГАМЫН ӨӨРЧЛӨЛТ, ШИНЭЧЛЭЛТ /6-Р ДДТ/

Ф108 Үл хөдлөх тулгуур

Инженер		Э.Наваан	ЕГ шифр: КС 02-01/22	Масштаб:	Огноо: 2022
Гүйцэтгэсэн		Э.Наваан	ТГ шифр:	Зургийн дугаар: ГДГ-19	Хуудас: 84
Шалгасан					

Ye шат А.3

2023/01/10

Үл хөдлөх тулгуур М1:20

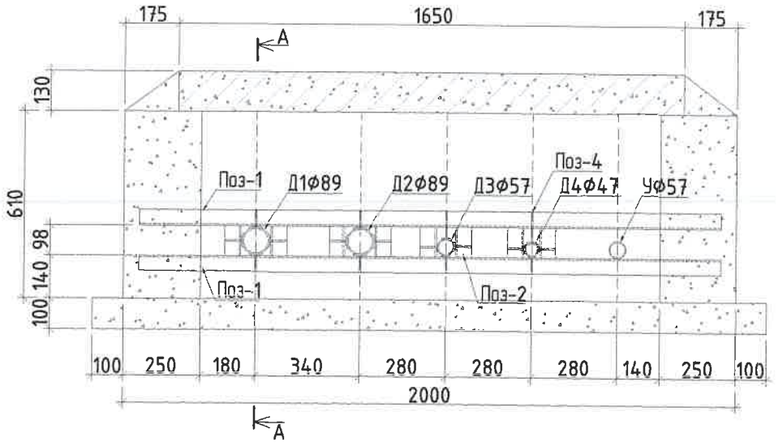

Поз-3 М1:10

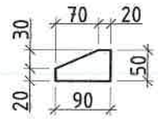

Поз-4 М1:10

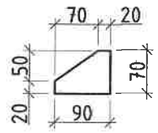

МЕТАЛЛ ХИЙЦИЙН МАТЕРИАЛЫН ТОДОРХОЙЛОЛТ									
Позиц	Тэмдэглэгээ	Нэр					Тоо шир	Хүнд /кг/	
								Нэгж	Нийт
Үл хөдлөх тулгуур							1	11.63	11.63
1	ГОСТ 8240-89	[	120x52x4.8x7.8		L=	1900	2	5.81	11.63
2	ГОСТ 8240-89	[	120x52x4.8x7.8		L=	98	8	0.30	2.40
3		∟	50x5		L=	90	28	0.08	2.37
4		∟	50x5		L=	70	4	0.07	0.26
5		∟	60x5		L=	100	8	0.09	0.75
6		∟	70x5		L=	100	8	0.09	0.75
	Суурийн төмөр бетон таг								8.20
7	ГОСТ 5781-82	ф 6		A240	L=	1600	10	0.36	3.55
8	ГОСТ 5781-82	ф 6		A240	L=	950	22	0.21	4.64
Материал В20, V=0.22 м3									

Огтлол А-А М1:25

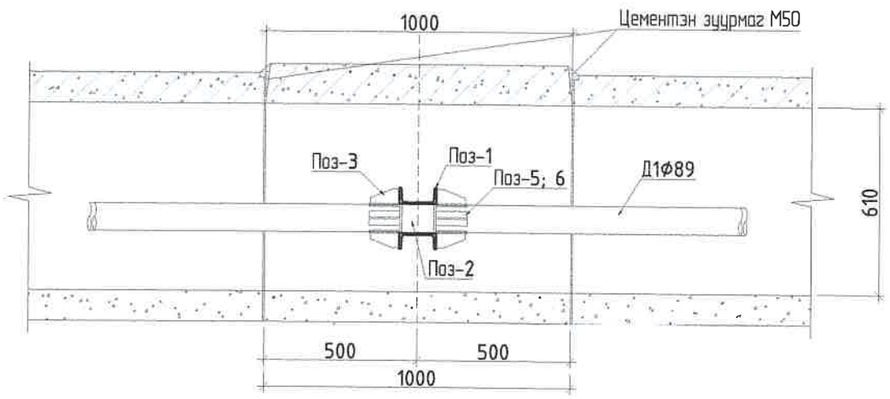

Суурийн таг М1:20

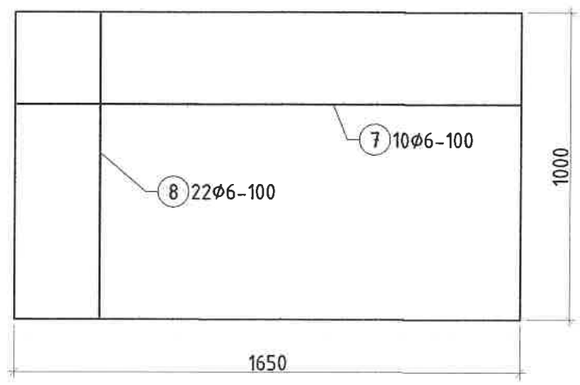

Суурилуулсан огноо: 2023/01/10

KINGSEA E&C Consulting group Co.,Ltd
Хаяг: Улаанбаатар хот,Б.Ж-р хороо, Энхтайвны гудамж, 5-р байр Хан-Өргөө оффис, 901 тоот
Утас: 9811 1987, 8884 5243

КИНГСИЙ ИНЖЕНЕР ЗНД КОНСТРАКШН"ХХК			Завхан аймаг, Улиастай сум. 2-Р ХЭЛХЭЭНИЙ ГАДНА ДУЛААН ХАНГАМЖИЙН ШУГАМЫН ӨӨРЧЛӨЛТ, ШИНЭЧЛЭЛТ /6-Р ДДТ/		Ye шат А.3
			Ф89 Үл хөдлөх тулгуур		
Инженер		Э.Наваан	ЕГ шифр: КС 02-01/22	Масштаб:	Огноо: 2022
Гүйцэтгэсэн		Э.Наваан	ТГ шифр:	Зургийн дугаар: ГДГ-20	Хуудас: 84
Шалгасан					

2023/01/10

Ул хөдлөх тулгуур М1:20

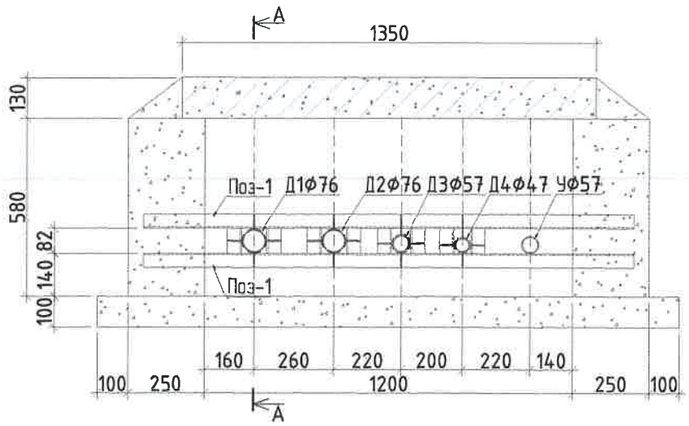

Огтлол А-А М1:25

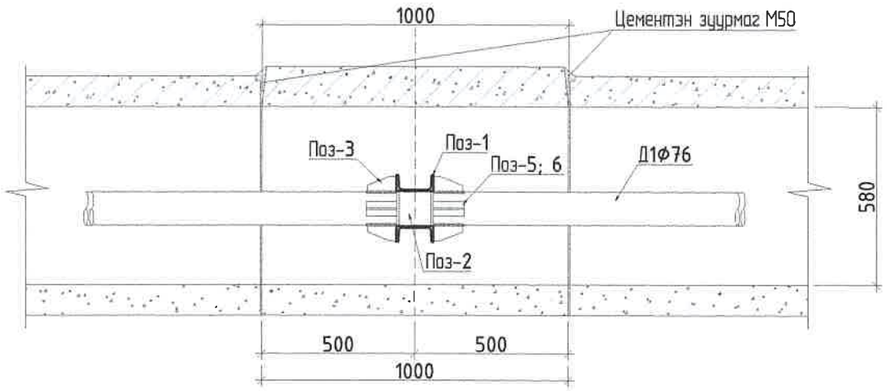

Поз-3 М1:10

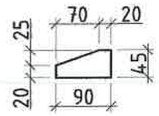

Поз-4 М1:10

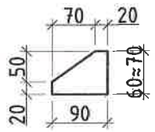

МЕТАЛЛ ХИЙЦИЙН МАТЕРИАЛЫН ТОДОРХОЙЛОЛТ									
Позиц	Тэмдэглэгээ	Нэр					Тоо шир	Хүнд /кг/	
								Нэгж	Нийт
Ул хөдлөх тулгуур							1	27.49	27.49
1	ГОСТ 8240-89	[	100x46x4.5x7.6		L=	1600	2	13.74	27.49
2	ГОСТ 8240-89	[	100x46x4.5x7.6		L=	82	8	0.70	5.64
3		-	45x5		L=	90	28	0.08	2.37
4		-	50x5		L=	70	4	0.07	0.26
5		-	60x5		L=	100	8	0.09	0.75
6		-	70x5		L=	100	8	0.09	0.75
	Сувгийн төмөр бетон таг								7.53
7	ГОСТ 5781-82	ф 6		A240	L=	1300	10	0.29	2.89
8	ГОСТ 5781-82	ф 6		A240	L=	950	22	0.21	4.64
Материал В20 V=0.18 м3									

Сувгийн таг М1:20

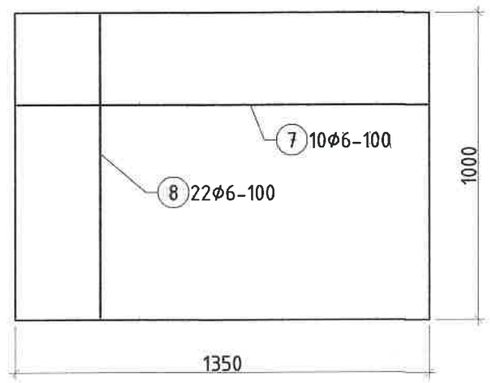

KINGSEA E&C Consulting group Co.,Ltd
Хаяг: Улаанбаатар,Х.Ч.Д.3-р хороо. Энхтайвны гудамж. 5-р байр Хан-Өргөн оффис, 901 тоот
Утас: 9811 1987, 8884 5243
КЭНГСИЙ ИНЖЕНЕР ЭНД КОНСТРАКШН"ХХК

Завхан аймаг. Улиастай сум.
2-Р ХЭЛХЭЗНИЙ ГАДНА ДУЛААН ХАНГАМЖИЙН ШУГАМЫН ӨӨРЧЛӨЛТ, ШИНЭЧЛЭЛТ /6-Р ДДТ/

Ф76 Ул хөдлөх тулгуур

Инженер		Э.Наваан	ЕГ шифр: КС 02-01/22	Масштаб:	Ye шат А.3
Гүйцэтгэсэн		Э.Наваан	ТГ шифр:	Зургийн дугаар: ГДГ-21	Огноо: 2022
Шалгасан					Хуудас: 84

Суулгийн хавтаснаас огноо: 2023/01/10

2023/01/10

Үл хөдлөх тулгуур М1:20

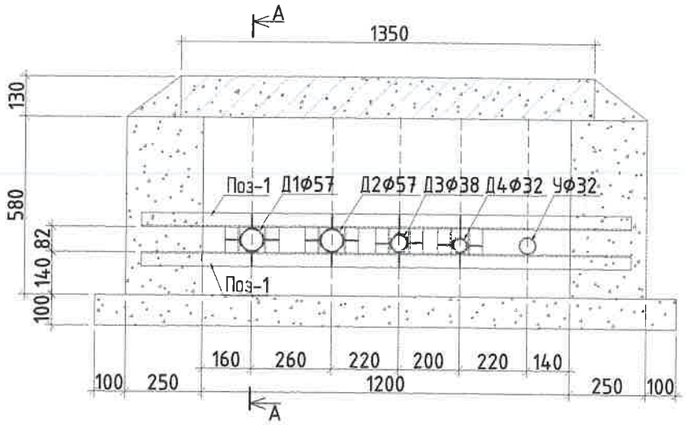

Поз-3 М1:10

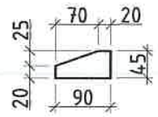

Поз-4 М1:10

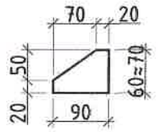

МЕТАЛЛ ХИЙЦИЙН МАТЕРИАЛЫН ТОДОРХОЙЛОЛТ									
Позиц	Тэмдэглэгээ	Нэр					Тоо шир	Хүнд /кг/	
								Нэгж	Нийт
Үл хөдлөх тулгуур							1	27.49	27.49
1	ГОСТ 8240-89	[	100x46x4.5x7.6		L=	1600	2	13.74	27.49
2	ГОСТ 8240-89	[	100x46x4.5x7.6		L=	82	8	0.70	5.64
3		–	45x5		L=	90	28	0.08	2.37
4		–	50x5		L=	70	4	0.07	0.26
5		–	60x5		L=	100	8	0.09	0.75
6		–	70x5		L=	100	8	0.09	0.75
	Сувгийн тамар бетон таг								7.53
7	ГОСТ 5781-82	ф 6		A240	L=	1300	10	0.29	2.89
8	ГОСТ 5781-82	ф 6		A240	L=	950	22	0.21	4.64
Материал В20 V=0.18 м3									

Огтлол А-А М1:25

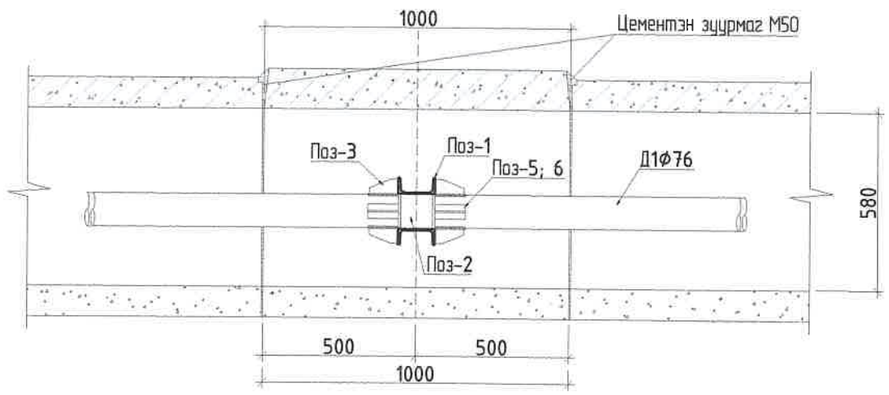

Сувгийн таг М1:20

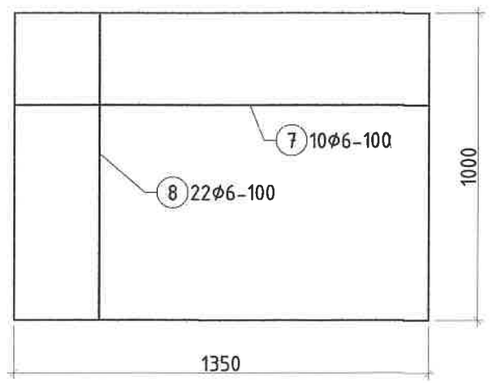

Сүүлчийн хавтасан огноо: 2023/01/10

KINGSEA E&C Consulting group Co.,Ltd Хаяг: Улаанбаатар,ХУД-р хороо Экспрессийн гудамж 5-р байр Хан-Уул сэрүүн, 901 тоот Утас: 98111987, 88845243 КИНГСИЙ ИНЖЕНЕР ЭНД КОНСТРАКШН"ХХК	Завхан аймаг. Улиастай сум. 2-Р ХЭЛХЭЭНИЙ ГАДНА ДУЛААН ХАНГАМЖИЙН ШУГАМЫН ӨӨРЧЛӨЛТ, ШИНЭЧЛЭЛТ /6-Р ДДТ/				Ye шат А.3
	ф57 Үл хөдлөх тулгуур				
Инженер		Э.Наваан	ЕГ шифр: КС 02-01/22	Масштаб:	Огноо: 2022
Гүйцэтгэсэн		Э.Наваан	ТГ шифр:	Зургийн дугаар: ГДГ-22	Хуудас: 84
Шалгасан					

2023/01/10

Үл хөдлөх тулгуур М1:20

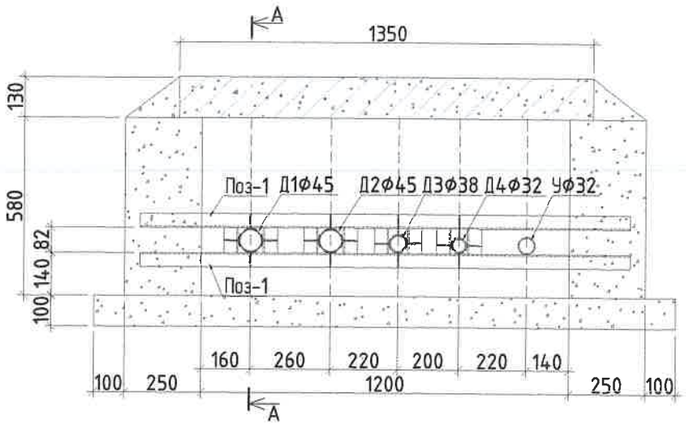

Поз-3 М1:10

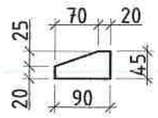

Поз-4 М1:10

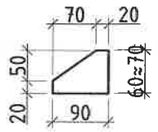

МЕТАЛЛ ХИЙЦИЙН МАТЕРИАЛЫН ТОДОРХОЙЛОЛТ									
Позиц	Тэмдэглэгээ	Нэр					Тоо шир	Хүнд /кг/	
								Нэгж	Нийт
Үл хөдлөх тулгуур							1	27.49	27.49
1	ГОСТ 8240-89	[	100x46x4.5x7.6		L=	1600	2	13.74	27.49
2	ГОСТ 8240-89	[	100x46x4.5x7.6		L=	82	8	0.70	5.64
3		-	45x5		L=	90	28	0.08	2.37
4		-	50x5		L=	70	4	0.07	0.26
5		-	60x5		L=	100	8	0.09	0.75
6		-	70x5		L=	100	8	0.09	0.75
	Суурийн төмөр бетон таг								7.53
7	ГОСТ 5781-82	ф 6		A240	L=	1300	10	0.29	2.89
8	ГОСТ 5781-82	ф 6		A240	L=	950	22	0.21	4.64
Материал В20 V=0.18 м3									

Огтлол А-А М1:25

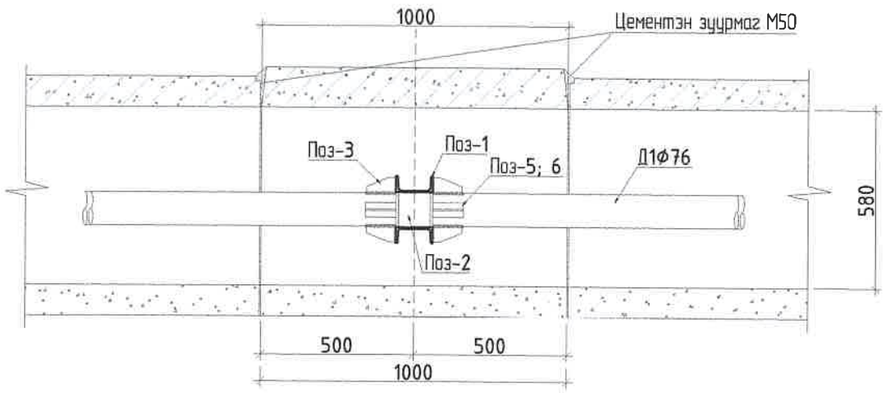

Суурийн таг М1:20

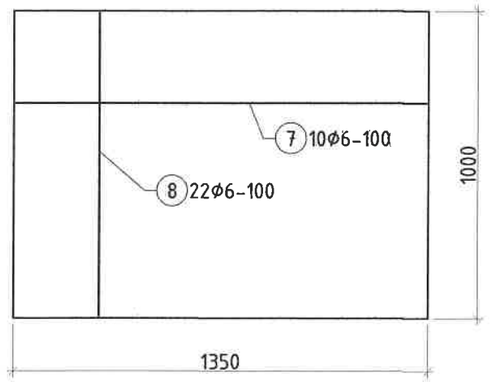

KINGSEA E&C Consulting group Co.,Ltd Хаяг: Чингэлтэй дүүрэг,УХБЗ-р хороо Энхсэльсийн гудамж, 5-р байр Хан-Өргөө оффис, 901 тоот Утас: 98111987, 88845243 КИНГСИЙ ИНЖЕНЕР ЗӨВ КОНСТРАКШН"ХХК	Зөвхөн аймаг, Улиастай сум 2-Р ХЭЛХЭЭНИЙ ГАДНА ДУЛААН ХАНГАМЖИЙН ШУГАМЫН ӨӨРЧЛӨЛТ, ШИНЭЧЛЭЛТ /6-Р ДДТ/				
	Ф45 Үл хөдлөх тулгуур				Уе шат А.3
Инженер	Э.Наваан	ЕГ шифр: КС 02-01/22	Масштаб:	Огноо: 2022	
Гүйцэтгэсэн	Э.Наваан	ТГ шифр:	Зургийн дугаар: ГДГ-23	Хуудас: 84	
Шалгасан					

Сүүлчийн хэвлэсэн огноо: 2023/01/10

2023/01/10

Үл хөдлөх тулгуур М1:20

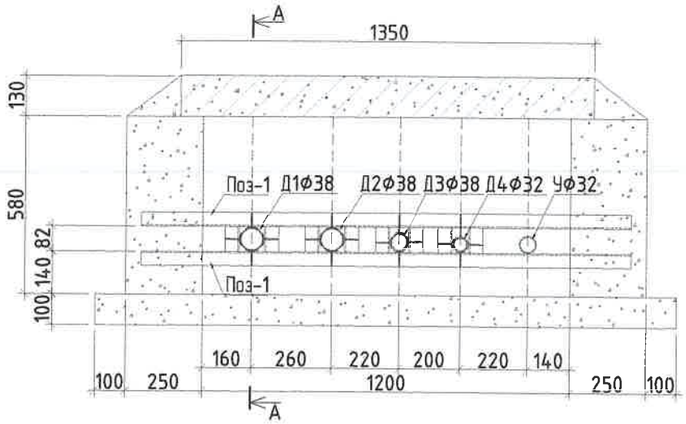

Поз-3 М1:10

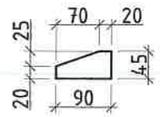

Поз-4 М1:10

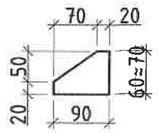

МЕТАЛЛ ХИЙЦИЙН МАТЕРИАЛЫН ТОДОРХОЙЛОЛТ									
Позиц	Тэмдэглэгээ	Нэр					Тоо шир	Хүнд /кг/	
								Нэгж	Нийт
Үл хөдлөх тулгуур							1	27.49	27.49
1	ГОСТ 8240-89	[	100x46x4.5x7.6		L=	1600	2	13.74	27.49
2	ГОСТ 8240-89	[	100x46x4.5x7.6		L=	82	8	0.70	5.64
3		–	45x5		L=	90	28	0.08	2.37
4		–	50x5		L=	70	4	0.07	0.26
5		–	60x5		L=	100	8	0.09	0.75
6		–	70x5		L=	100	8	0.09	0.75
	Сувгийн төмөр бетон таг								7.53
7	ГОСТ 5781-82	ϕ 6		A240	L=	1300	10	0.29	2.89
8	ГОСТ 5781-82	ϕ 6		A240	L=	950	22	0.21	4.64
Материал В20 V=0.18 м3									

Огтлол А-А М1:25

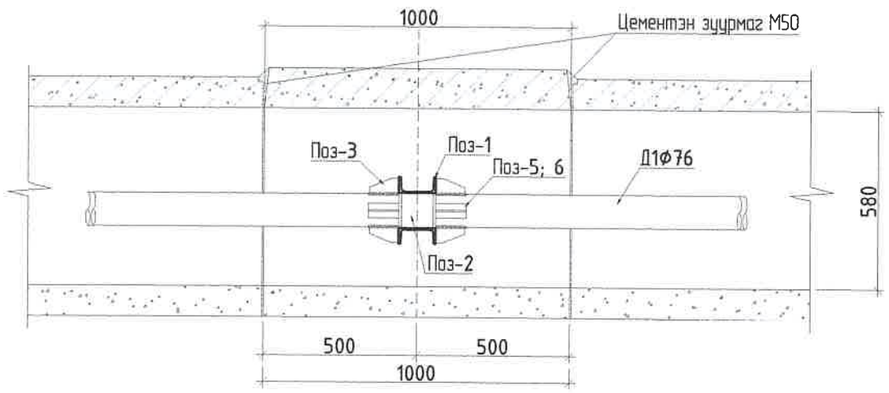

Сувгийн таг М1:20

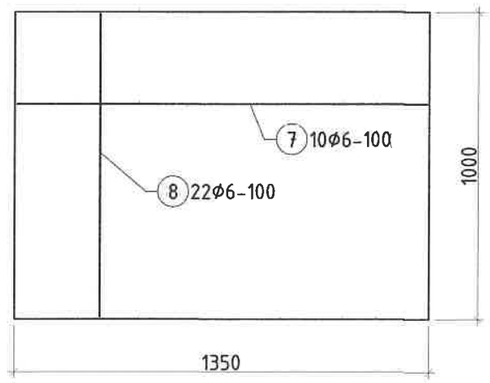

Сүүлчийн хэвлэсэн огноо: 2023/01/10

KINGSEA E&C Consulting group Co.,Ltd Хаяг: Чингэлтэй дүүрэг,ХУД 3-р хороо Энгэльсийн гудамж, 5-р байр Хан-Өргөө оффис, 901 тоот Утас: 98111987, 88845243	Завхан аймаг. Улиастай сум. 2-Р ХЭЛХЭЭНИЙ ГАДНА ДУЛААН ХАНГАМЖИЙН ШУГАМЫН ӨӨРЧЛӨЛТ, ШИНЭЧЛЭЛТ /6-Р ДДТ/				
	ϕ38 Үл хөдлөх тулгуур				Уе шат А.3
Инженер	Э.Наваан	ЕГ шифр: КС 02-01/22	Масштаб:	Огноо: 2022	
Гүйцэтгэсэн	Э.Наваан	ТГ шифр:	Зургийн дугаар: ГДГ-24	Хуудас: 84	
КИНГСИЙ ИНЖЕНЕР ЭНД КОНСТРАКШН"ХХК	Шалгасан				

2023/01/10

Дагуугийн зүсэлт Mб1:100 Mх1:500

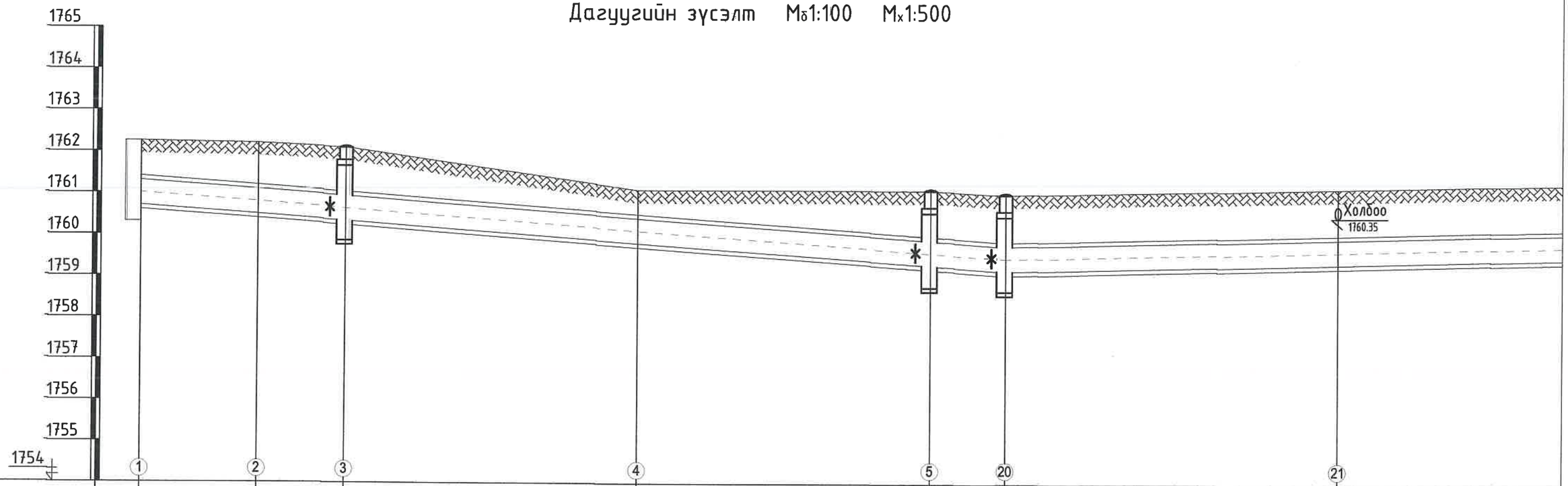

Газрын хөрсний төслийн тэмдэгт	1762.25	1762.20	1762.10	1761.10	1761.10	1761.00	1761.15					
Газрын хөрсний бодит тэмдэгт	1762.25	1762.20	1762.10	1761.10	1761.10	1761.00	1761.15					
Сувгийн таг суух тэмдэгт	1761.40	1761.20	1760.99	1760.46	1759.93	1759.75	1759.92					
Сувгийн шалны тэмдэгт	1760.80	1760.60	1760.39	1759.86	1759.33	1759.15	1759.34					
Огтлол / Сувгийн дотор хэмжээ		1-1 / 900x600h/900x600h		3-3 / 900x600h/900x600h		4-4 / 1500x600h	6-6 / 1200x580h					
Налуу i / Зай м		104.9				i=0.015	i=0.0043					
Дэлгэмэл байгуулалт			Эθ-1 90° ДХ-1 90°		Эθ-1	ДХ-2 90°	ДХ-3 90°		Эθ-5			
		14.2	10.6	35.5	35.5	9.1	40.2			40.2		

KINGSEA E&C
Consulting group Co.,Ltd
Хаяг: Улаанбаатар.ХУД.3-р хороо, Энгэлсийн гудамж. 5-р байр Хан-Өргөө оффис, 901 өөдөт
Утас: 98111987, 77190404
КИНГСИЙ ИНЖЕНЕР ЭНД КОНСТРАКШН"ХХК

Завхан аймаг. Улиастай сум.

2-Р ХЭЛХЭЭНИЙ ГАДНА ДУЛААН ХАНГАМЖИЙН ШУГАМЫН ӨӨРЧЛӨЛТ, ШИНЭЧЛЭЛТ /6-Р ДДТ/

Дагуутийн зүсэлт-1

Инженер		Л.Баасанхүү	Е.Г Шифр: КС 02-08/22	Масштаб: М1:100	Үе шат: АЗ
Гүйцэтгэсэн		Н.Батдорж	Т.Г Шифр:	Зургийн дугаар: ГДГ-25	Огноо: 2022 он
Шалгасан		Л.Баасанхүү			Бүх хуудас: 84

Дагуугийн зүсэлт Mб1:100 Mх1:500

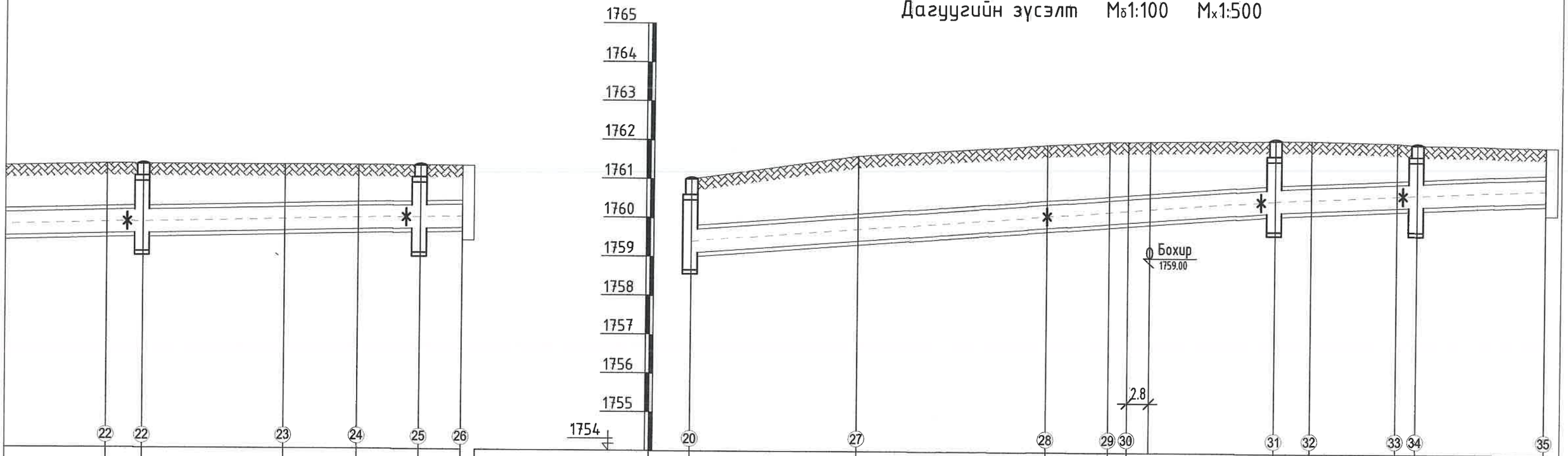

Газрын хөрсний төслийн тэмдэгт	1761.30	1761.30	1761.30	1761.30	1761.30	1761.30	1761.00	1761.60	1761.90	1762.00	1762.00	1762.05	1762.05	1762.00	1762.00	1761.90
Газрын хөрсний бодит тэмдэгт	1761.30	1761.30	1761.30	1761.30	1761.30	1761.30	1761.00	1761.60	1761.90	1762.00	1762.00	1762.05	1762.05	1762.00	1762.00	1761.90
Сувгийн таг суух тэмдэгт	1760.10	1760.12	1760.20	1760.24	1760.27	1760.30	1759.80	1760.10	1760.44	1760.55	1760.58	1760.85	1760.84	1760.94	1760.96	1761.10
Сувгийн шалны тэмдэгт	1759.52	1759.54	1759.62	1759.66	1759.69	1759.72	1759.19	1759.49	1759.86	1759.94	1759.96	1760.24	1760.23	1760.33	1760.35	1760.52
Огтлол / Сувгийн дотор хэмжээ	6-6 1200x580h						4-4 1500x610h						5-5 1500x610h			6-6 1200x580h
Налуу i / Зай м						126.1	i=0.014					75.0	i=0.0086			34.8
Дэлгэмэл байгуулалт		ДХ-4	90°	ЭӨ-1 90°	ЭӨ-2 90°	ДХ-5	ДХ-3	Зө-6		ЭӨ-8 90°	ЭӨ-7 90°	ДХ-6		ЭӨ-9 90°	ДХ-7	ЭӨ-10 105°
	40.2	4.8	18.2	9.4	8.0	5.4	21.4		24.3	8.0	2.4	18.9	4.6	11.0	2.6	16.6

KINGSEA E&C
Consulting group Co.,Ltd
Хаяг: Улаанбаатар.ХУД.3-р хороо. Энхельсийн гудамж. 5-р байр Хан-Өргөө оффис, 901 тоот
Утас: 98111987, 77190404
КИНГСИЙ ИНЖЕНЕР ЭНД КОНСТРАКШН"ХХК

Завхан аймаг. Улиастай сум.

2-Р ХЭЛХЭЭНИЙ ГАДНА ДУЛААН ХАНГАМЖИЙН ШУГАМЫН ӨӨРЧЛӨЛТ, ШИНЭЧЛЭЛТ /6-Р ДДТ/

Дагуугийн зүсэлт-1а					Уе шат: АЗ
Инженер		Л.Баасанхүү	Е.Г Шифр: КС 02-08/22	Масштаб: М1:100	Огноо: 2022 он
Гүйцэтгэсэн		Н.Батдорж	Т.Г Шифр:	Зургийн дугаар: ГДГ-25а	Бүх хуудас: 84
Шалгасан		Л.Баасанхүү			

Дагуугийн зүсэлт Mб1:100 Mх1:500

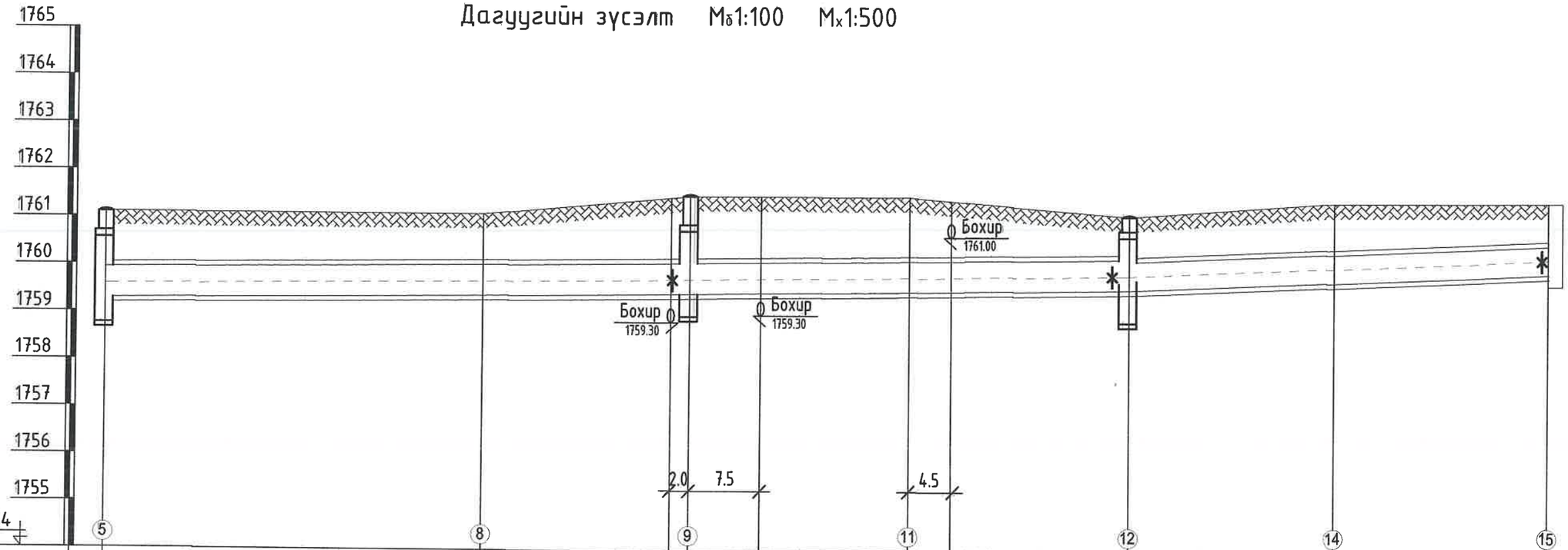

Газрын хөрсний төслийн тэмдэгт	1761.10	1761.10	1761.50	1761.50	1761.10	1761.40	1761.40
Газрын хөрсний бодит тэмдэгт	1761.10	1761.10	1761.50	1761.50	1761.10	1761.40	1761.40
Сувгийн таг суух тэмдэгт	1759.93	1760.03	1760.08	1760.14	1760.20	1760.32	1760.50
Сувгийн шалны тэмдэгт	1759.32	1759.42	1759.47	1759.53	1759.59	1759.71	1759.89
Огтлол / Сувгийн дотор хэмжээ		4-4 / 1500x610h				5-5 / 1500x610h	
Налуу i / Зай м		i=0.0025			108.5	i=0.008	44.4
Дэлгэмэл байгуулалт		ДХ-2	Зө-2	ДХ-8 (154°)	Зө-4	ДХ-9 (90°)	Зө-5 (90°)
		40.0	22.0	23.2	23.3	21.7	22.7

KINGSEA E&C
Consulting group Co.,Ltd
Хаяг: Улаанбаатар,ХУД,3-р хороо. Энгэльсийн гудамж. 5-р байр Хан-Өргөө оффис, 901 тоот
Утас: 98111983, 77190404
КИНГСИЙ ИНЖЕНЕР ЭНД КОНСТРАКШН"ХХК

Завхан аймаг. Улиастай сум.

2-Р ХЭЛХЭЭНИЙ ГАДНА ДУЛААН ХАНГАМЖИЙН ШУГАМЫН ӨӨРЧЛӨЛТ, ШИНЭЧЛЭЛТ /6-Р ДДТ/

Дагуутийн зүсэлт-2					Үе шат: АЗ
Инженер		Л.Баасанхүү	Е.Г Шифр: КС 02-08/22	Масштаб: М1:100	Огноо: 2022 он
Гүйцэтгэсэн		Н.Батдорж	Т.Г Шифр:	Зурагийн дугаар: ГДГ-26	Бүх хуудас: 84
Шалгасан		Л.Баасанхүү			

Суурилуулсан хавтасан огноо: 2023/01/10

2023/01/10

Дагуугийн зүсэлт Mб1:100 Mх1:500

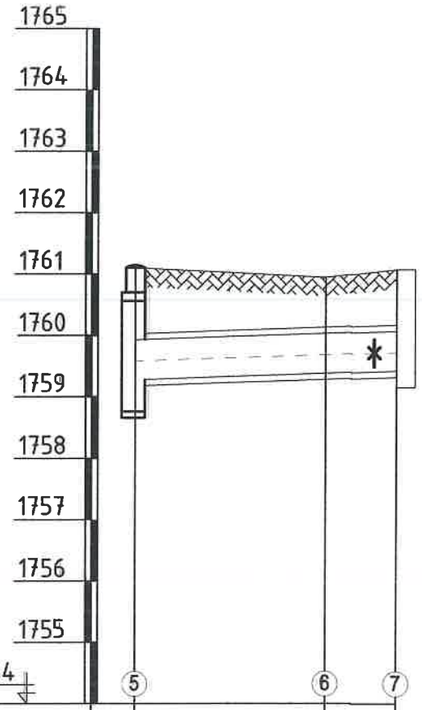

Газрын хөрсний төслийн тэмдэгт	1761.10	1760.94	1761.07
Газрын хөрсний бодит тэмдэгт	1761.10	1760.94	1761.07
Сувгийн таг суух тэмдэгт	1759.93	1760.03	1760.07
Сувгийн шалны тэмдэгт	1759.33	1759.43	1759.47
Огтлол / Сувгийн дотор хэмжээ		6-6 / 1200x580h	
Налуу i / Зай м		i=0.0064 / 21.8	
Дэлгэмэл байгуулалт		ДХ-2	
		15.5	5.8

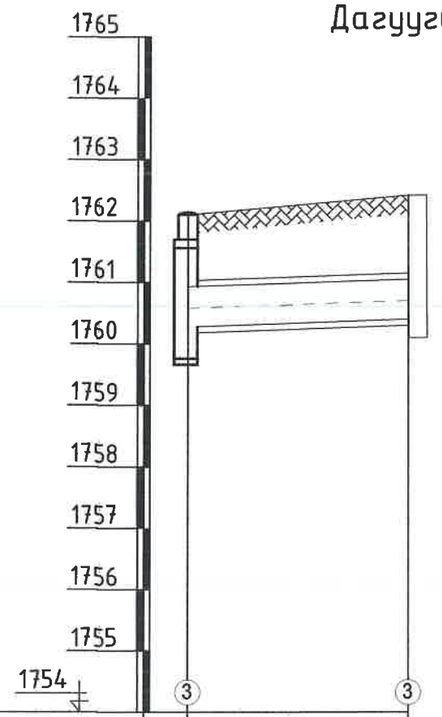

Газрын хөрсний төслийн тэмдэгт	1762.10	1762.42
Газрын хөрсний бодит тэмдэгт	1762.10	1762.42
Сувгийн таг суух тэмдэгт	1760.99	1761.42
Сувгийн шалны тэмдэгт	1760.39	1760.82
Огтлол / Сувгийн дотор хэмжээ		6-6 / 1200x580h
Налуу i / Зай м		i=0.024 / 18.0
Дэлгэмэл байгуулалт		ДХ-1
		18.0

Сүлгчийн хавтасан огноо: 2023/01/10

KINGSEA E&C
Consulting group Co.,Ltd
Хаяг: Улаанбаатар,ХУД.Эн-р хороо. Энгельсийн гудамж. 5-р байр Хан-Өргөө оффис, 901 тоот
Утас: 98111987, 77190404
КИНГСИЙ ИНЖЕНЕР ЭНД КОНСТРАКШН"ХХК

Завхан аймаг. Улиастай сум.

2-Р ХЭЛХЭЭНИЙ ГАДНА ДУЛААН ХАНГАМЖИЙН ШУГАМЫН ӨӨРЧЛӨЛТ, ШИНЭЧЛЭЛТ /6-Р ДДТ/

Дагуугийн зүсэлт-2а

Үе шат: АЭ

Инженер		Л.Баасанхүү	Е.Г Шифр: КС 02-08/22	Масштаб: М1:100	Огноо: 2022 он
Гүйцэтгэсэн		Н.Батдорж	Т.Г Шифр:	Зургийн дугаар: ГДГ-26а	Бүх хуудас: 84
Шалгасан		Л.Баасанхүү			

2023/01/10

Дагуугийн зүсэлт Mб1:100 Mх1:500

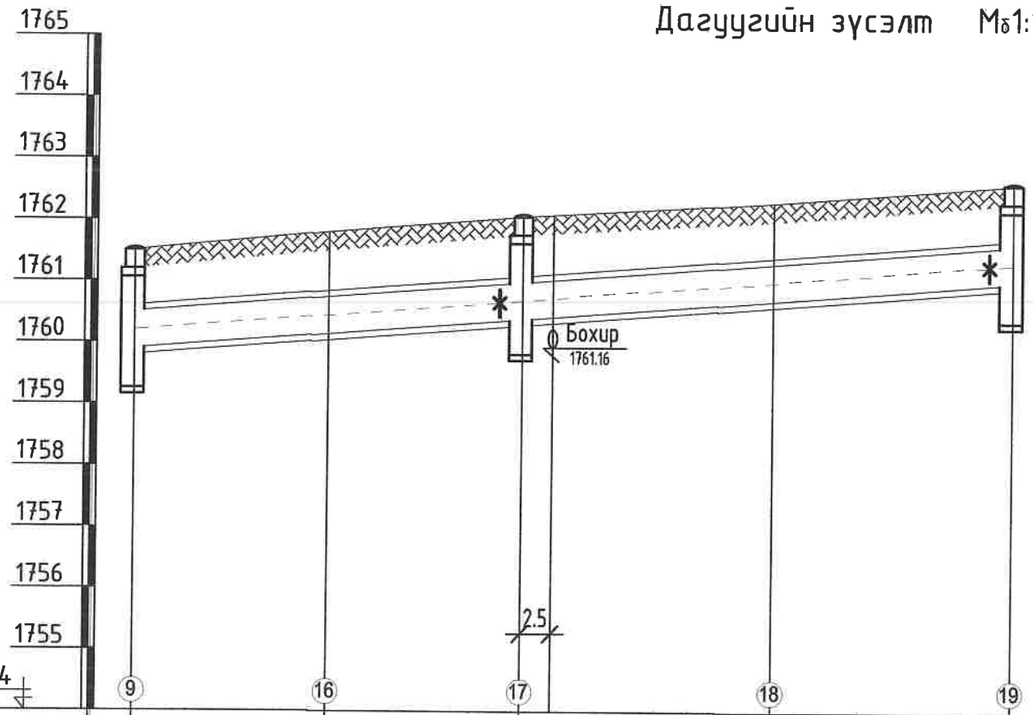

Газрын хөрсний төслийн тэмдэгт	1761.50	1761.80	1762.06	1762.30	1762.60
Газрын хөрсний бодит тэмдэгт	1761.50	1761.80	1762.06	1762.30	1762.60
Сувгийн таг суух тэмдэгт	1760.08	1760.42	1760.75	1761.18	1761.60
Сувгийн шалны тэмдэгт	1759.50	1759.84	1760.17	1760.60	1761.02
Огтлол / Сувгийн дотор хэмжээ	6-6 / 1200x580h				
Налуу i / Зай м	i=0.0212				71.6
Дэлгэмэл байгуулалт	ДХ-8	Зө-2	ДХ-10	Зө-6 90°	ДХ-11
	15.8	15.8	20.5	19.5	

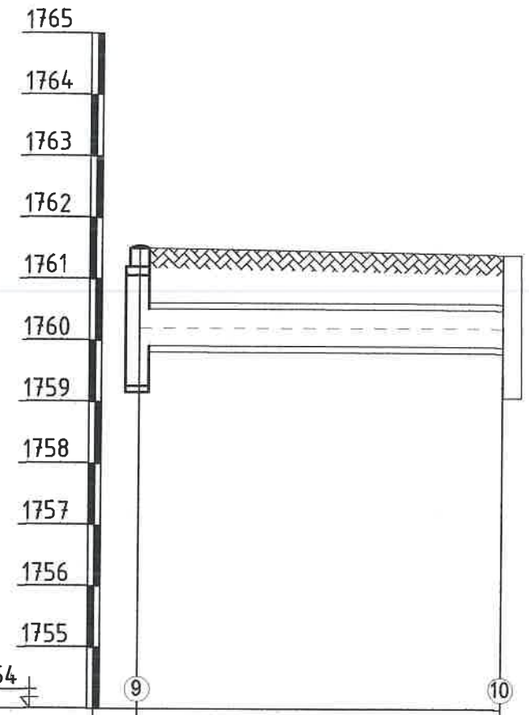

Газрын хөрсний төслийн тэмдэгт	1761.50	1761.40
Газрын хөрсний бодит тэмдэгт	1761.50	1761.40
Сувгийн таг суух тэмдэгт	1760.51	1760.60
Сувгийн шалны тэмдэгт	1759.91	1760.00
Огтлол / Сувгийн дотор хэмжээ	6-6 / 1200x580h	
Налуу i / Зай м	i=0.003	29.6
Дэлгэмэл байгуулалт	ДХ-8	
	29.6	

KINGSEA E&C
Consulting group Co.,Ltd
Хаяг: Улаанбаатар.ХУД.3-р хороо. Энгэльсийн гудамж. 5-р байр Хан-Өргөө оффис, 901 тоот
Утас: 98111987, 77190404
КИНГСИЙ ИНЖЕНЕР ЭНД КОНСТРАКШН"ХХК

Завхан аймаг. Улиастай сум.

2-Р ХЭЛХЭЭНИЙ ГАДНА ДУЛААН ХАНГАМЖИЙН ШУГАМЫН ӨӨРЧЛӨЛТ, ШИНЭЧЛЭЛТ /6-Р ДДТ/

Дагуугийн зүсэлт-3					Ye шат: А3
Инженер		Л.Баасанхүү	Е.Г Шифр: КС 02-08/22	Масштаб: М1:100	Огноо: 2022 он
Гүйцэтгэсэн		Н.Батдорж	Т.Г Шифр:	Зургийн дугаар: ГДГ-27	Бүх хуудас: 84
Шалгасан		Л.Баасанхүү			

Суурилуулсан: 2023/01/10

2023/01/10

Дагуугийн зүсэлт Mб1:100 Mх1:500

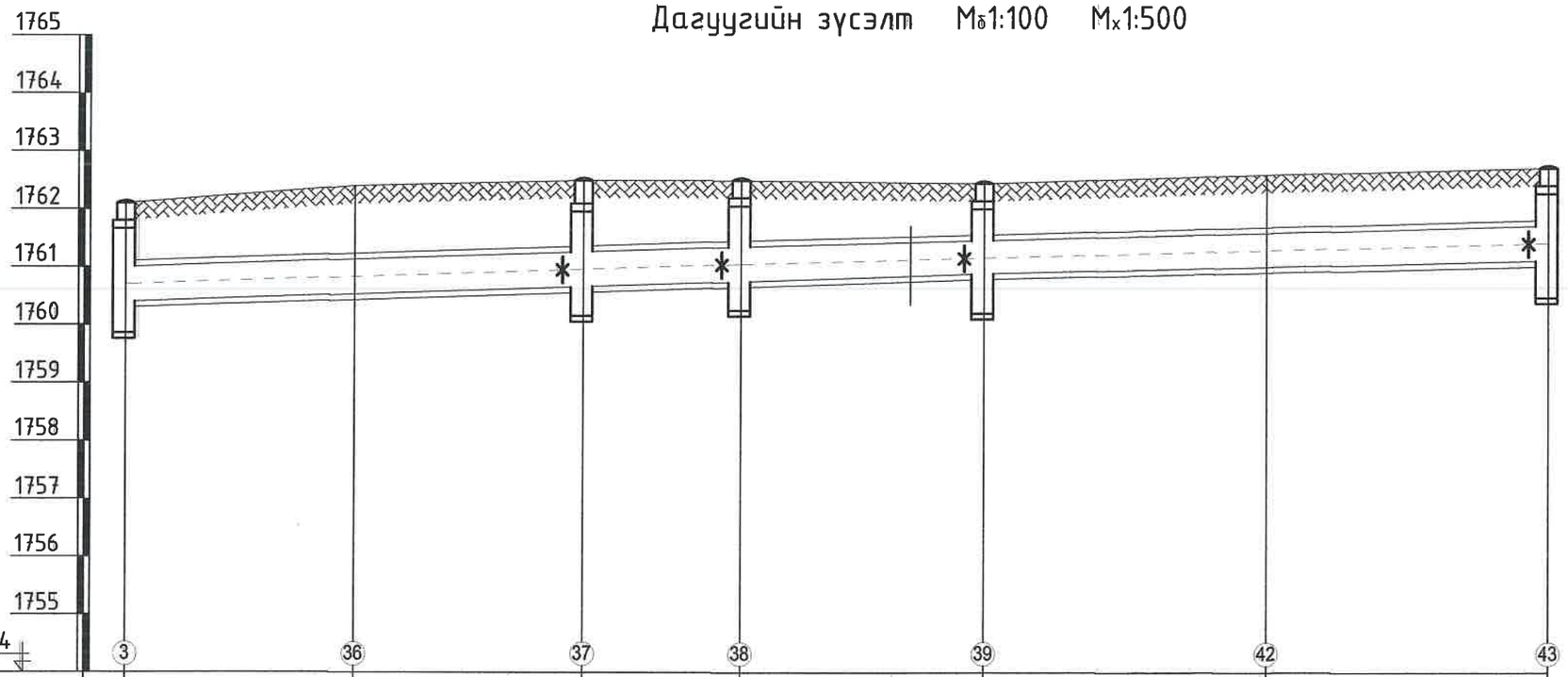

Газрын хөрсний төслийн тэмдэгт	1762.10	1762.40	1762.50	1762.50	1762.45	1762.60	1762.72
Газрын хөрсний бодит тэмдэгт	1762.10	1762.40	1762.50	1762.50	1762.45	1762.60	1762.72
Сувгийн таг суух тэмдэгт	1761.04	1760.99 1761.14	1761.29	1761.41	1761.40 1761.53	1761.68	1761.82
Сувгийн шалны тэмдэгт	1760.43	1760.39 1760.54	1760.68	1760.80	1760.82 1760.95	1761.10	1761.24
Огтлол / Сувгийн дотор хэмжээ		3-3 / 900x600h/900x600h			6-6 / 1200x580h		
Налуу i / Зай м		i=0.0067 53.3			i=0.0059 69.8		
Дэлгэмэл байгуулалт		ДХ-1 Зө-7	ДХ-12 90°	ДХ-13	ДХ-14	Зө-8	ДХ-16
		19.8	19.8	13.7	21.0	24.4	24.4

KINGSEA E&C
Consulting group Co.,Ltd
Хаяг: Улаанбаатар.ХУД.Зүүн хороо, Энхжаргалын гудамж, 5-р байр Хан-Өргөө оффис, 901 тоот
Утас: 98111987, 77190404
КИНГСИЙ ИНЖЕНЕР ЭНД КОНСТРАКШН"ХХК

Завхан аймаг. Улиастай сум.

2-Р ХЭЛХЭЭНИЙ ГАДНА ДУЛААН ХАНГАМЖИЙН ШУГАМЫН ӨӨРЧЛӨЛТ, ШИНЭЧЛЭЛТ /6-Р ДДТ/

Дагуугийн зүсэлт-4					Үе шат: АЗ
Инженер		Л.Баасанхүү	Е.Г Шифр: КС 02-08/22	Масштаб: М1:100	Огноо: 2022 он
Гүйцэтгэсэн		Н.Батдорж	Т.Г Шифр:	Зургийн дугаар: ГДГ-28	Бүх хуудас: 84
Шалгасан		Л.Баасанхүү			

Сүүлчийн хэвлэсэн огноо: 2023/01/10

2023/01/10

Дагуугийн зүсэлт Mб1:100 Mх1:500

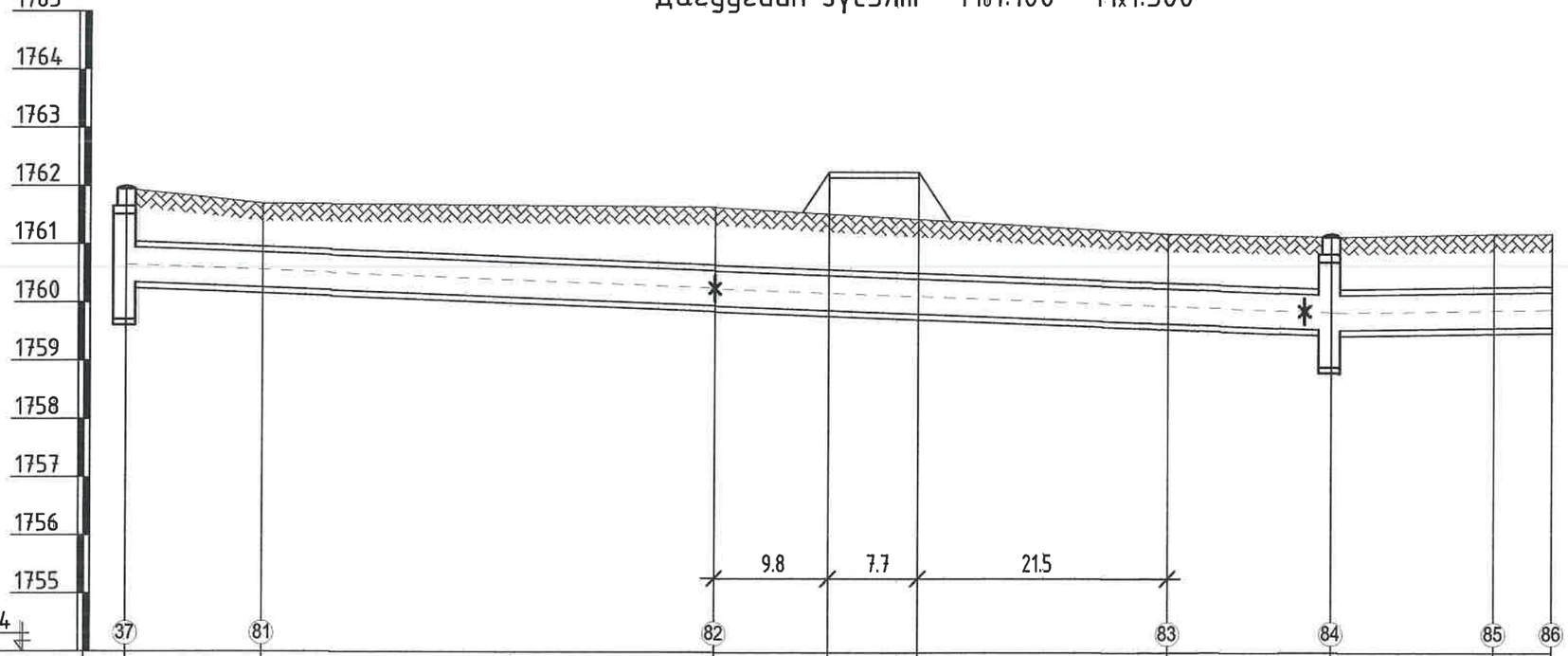

Газрын хөрсний төслийн тэмдэгт	1761.95	1761.70	1761.65	1762.26	1762.26	1761.20	1761.15	1761.20	1761.20
Газрын хөрсний бодит тэмдэгт	1761.95	1761.70	1761.65	1762.26	1762.26	1761.20	1761.15	1761.20	1761.20
Сувгийн таг суух тэмдэгт	1760.95	1760.86	1760.56	1760.48	1760.42	1760.26	1760.15	1760.19	1760.20
Сувгийн шалны тэмдэгт	1760.35	1760.26	1759.96	1759.88	1759.82	1759.66	1759.55	1759.59	1759.60
Огтлол / Сувгийн дотор хэмжээ		6-6 / 1200x580h						6-6 / 1200x580h	
Налуу i / Зай м		103.7				i=0.0077		i=0.0026 / 19.0	
Дэлгэмэл байгуулалт		ДХ-7	ЭӨ-23 114°			ЭӨ-24 90°		ДХ-24	ЭӨ-25 90°
		11.7	39.0	39.0		14.0		14.0	5.0

Завхан аймаг. Улиастай сум.

2-Р ХЭЛХЭЭНИЙ ГАДНА ДУЛААН ХАНГАМЖИЙН ШУГАМЫН ӨӨРЧЛӨЛТ, ШИНЭЧЛЭЛТ /6-Р ДДТ/

KINGSEA E&C
Consulting group Co.,Ltd
Хаяг: Улаанбаатар.ХУД.3-р хороо. Энхэлийн гудамж. 5-р байр Хан-Өргөө оффис, 901 тоот
Утас: 98111987, 77190404
КИНГСИЙ ИНЖЕНЕР ЭНД КОНСТРАКШН"ХХК

Дагуутийн зүсэлт-2а					Үе шат: АЗ
Инженер		Л.Баасанхүү	Е.Г Шифр: КС 02-08/22	Масштаб: М1:100	Огноо: 2022 он
Гүйцэтгэсэн		Н.Батдорж	Т.Г Шифр:	Зургийн дугаар: ГДГ-26а	Бүх хуудас: 84
Шалгасан		Л.Баасанхүү			

Суулгийн хавтасан огноо: 2023/01/10

2023/01/10

Дагуугийн зүсэлт Mб1:100 Mх1:500

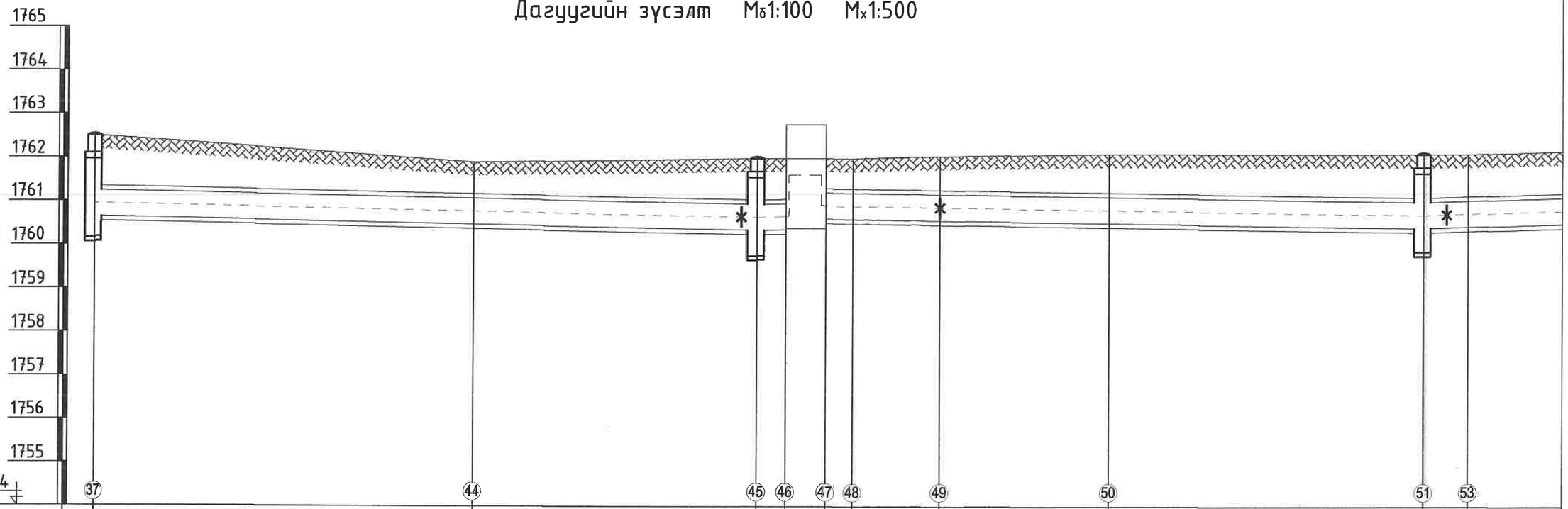

Газрын хөрсний төслийн тэмдэгт	1762.50		1761.90		1762.00	1762.00	1762.00	1762.00	1762.05		1762.10		1762.10	1762.10
Газрын хөрсний бодит тэмдэгт	1762.50		1761.90		1762.00	1762.00	1762.00	1762.00	1762.05		1762.10		1762.10	1762.10
Сувгийн таг суух тэмдэгт	1761.29	1761.24	1761.07		1760.95			1761.20	1761.15		1761.06		1760.90	1760.96
Сувгийн шалны тэмдэгт	1760.71	1760.66	1760.49		1760.37			1760.62	1760.57		1760.48		1760.32	1760.38
Огтлол / Сувгийн дотор хэмжээ		6-6 / 1200x580h						6-6 / 1200x580h						
Налуу i / Зай м		76.2			i=0.0038				65.5			i=0.0046	i=0.007	
Дэлгэмэл байгуулалт		ДХ-12		Зө-10		ДХ-17		Зө-11 90°		Зө-12 90°		ДХ-18	Зө-13 90°	
		43.6		32.6		3.3	4.6	3.1	10.0		19.4	36.1	5.1	16.0

KINGSEA E&C
Consulting group Co.,Ltd
Хаяг: Улаанбаатар,ХУД.Э-р хороо. Энгэльсийн гудамж. 5-р байр Хан-Өргөө оффис, 901 тоот
Утас: 98111987, 77190404
КИНГСИЙ ИНЖЕНЕР ЭНД КОНСТРАКШН"ХХК

Завхан аймаг. Улиастай сум.

2-Р ХЭЛХЭЭНИЙ ГАДНА ДУЛААН ХАНГАМЖИЙН ШУГАМЫН ӨӨРЧЛӨЛТ, ШИНЭЧЛЭЛТ /6-Р ДДТ/

Дагуугийн зүсэлт-5					Үе шат: АЗ
Инженер		Л.Баасанхүү	Е.Г Шифр: КС 02-08/22	Масштаб: М1:100	Огноо: 2022 он
Гүйцэтгэсэн		Н.Батдорж	Т.Г Шифр:	Зургийн дугаар: ГДГ-29	Бүх хуудас: 84
Шалгасан		Л.Баасанхүү			

Дагуугийн зүсэлт Mб1:100 Mх1:500

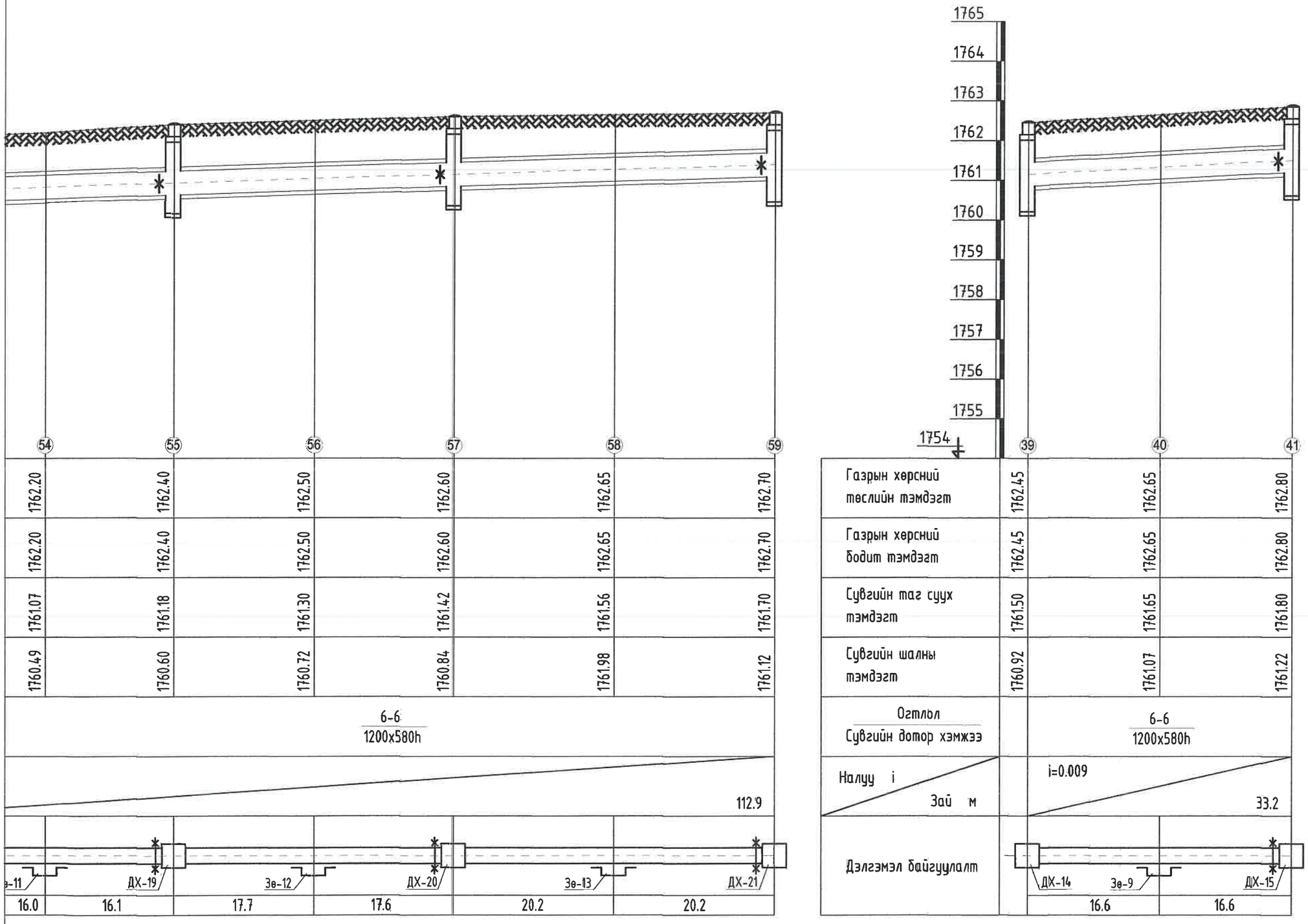

KINGSEA E&C Consulting group Co.,Ltd Хаяг: Улаанбаатар.ХУД.3-р хороо. Энгэльсийн гудамж. 5-р байр Хан-Өргөө оффис, 901 тоот Утас: 98111987, 77190404 КИНГСИЙ ИНЖЕНЕР ЭНД КОНСТРАКШН"ХХК	Забхан аймаг. Улиастай сум. 2-Р ХЭЛХЭЭНИЙ ГАДНА ДУЛААН ХАНГАМЖИЙН ШУГАМЫН ӨӨРЧЛӨЛТ, ШИНЭЧЛЭЛТ /6-Р ДДТ/				
	Дагуугийн зүсэлт-5а				Үе шат: АЗ
	Инженер	Л.Баасанхүү	Е.Г Шифр: КС 02-08/22	Масштаб: М1:100	Огноо: 2022 он
	Гүйцэтгэсэн	Н.Батдорж	Т.Г Шифр:	Зургийн дугаар: ГДГ-29а	Бүх хуудас: 84
	Шалгасан	Л.Баасанхүү			

Дагуугийн зүсэлт Mб1:100 Mх1:500

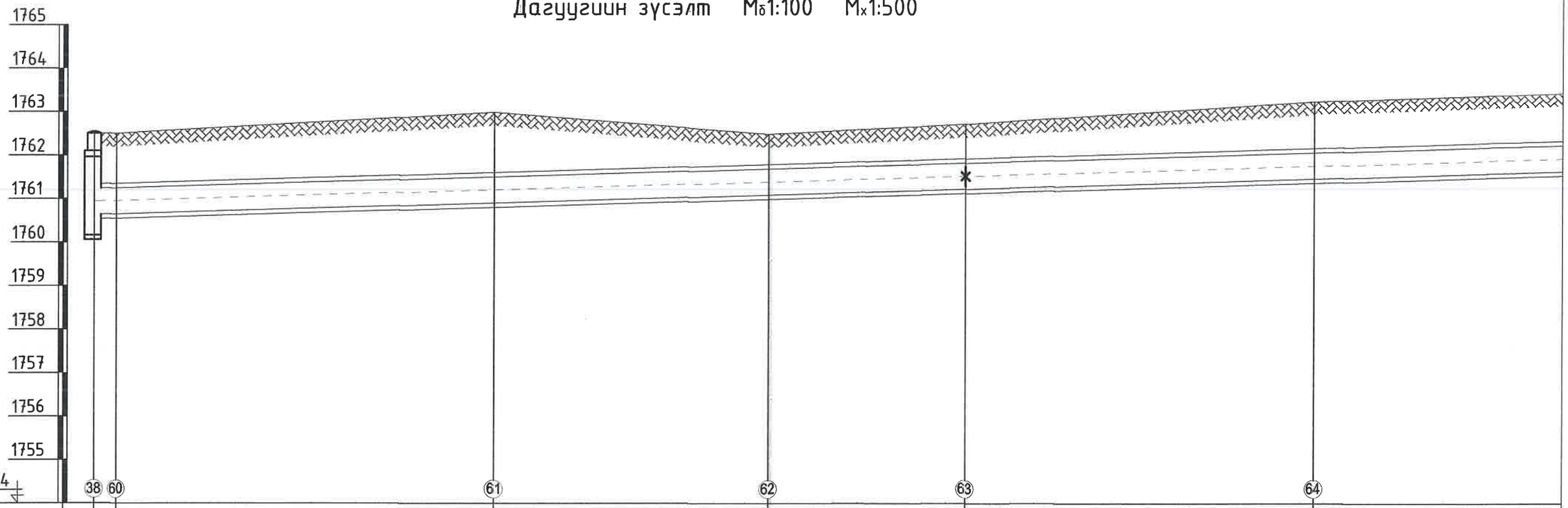

Газрын хөрсний төслийн тэмдэгт	1762.50	1762.50	1762.99	1762.49	1762.72	1763.24	
Газрын хөрсний бодит тэмдэгт	1762.50	1762.50	1762.99	1762.49	1762.72	1763.24	
Сувгийн таг суух тэмдэгт	1761.40	1761.41	1761.63	1761.78	1761.89	1762.09	
Сувгийн шалны тэмдэгт	1760.80	1760.81	1761.03	1761.18	1761.29	1761.49	
Огтлол / Сувгийн дотор хэмжээ		2-2 / 900x600h/900x600h					
Налуу i / Зай м		i=0.0049					170.1
Дэлгэмэл байгуулалт	ДХ-13	ЭӨ-14 175°	Эө-14	ЭӨ-15 174°		ЭӨ-16 90°	ДХ-22
	2.6	43.4	31.5	22.6	40.0	30.0	

KINGSEA E&C Consulting group Co.,Ltd Хаяг: Улаанбаатар,ХУД,3-р хороо. Энгэльсийн гудамж. 5-р байр Хан-Өргөө оффис, 901 тоот Утас: 98111987, 77190404	Завхан аймаг. Улиастай сум. 2-Р ХЭЛХЭЭНИЙ ГАДНА ДУЛААН ХАНГАМЖИЙН ШУГАМЫН ӨӨРЧЛӨЛТ, ШИНЭЧЛЭЛТ /6-Р ДДТ/				
	Дагуутийн зүсэлт-6				Үе шат: АЗ
КИНГСИЙ ИНЖЕНЕР ЭНД КОНСТРАКШН"ХХК	Инженер	Л.Баасанхүү	Е.Г Шифр: КС 02-08/22	Масштаб: М1:100	Огноо: 2022 он
	Гүйцэтгэсэн	Н.Батдорж	Т.Г Шифр:	Зургийн дугаар: ГДГ-30	Бүх хуудас: 84
	Шалгасан	Л.Баасанхүү			

Дагуугийн зүсэлт Mб1:100 Mх1:500

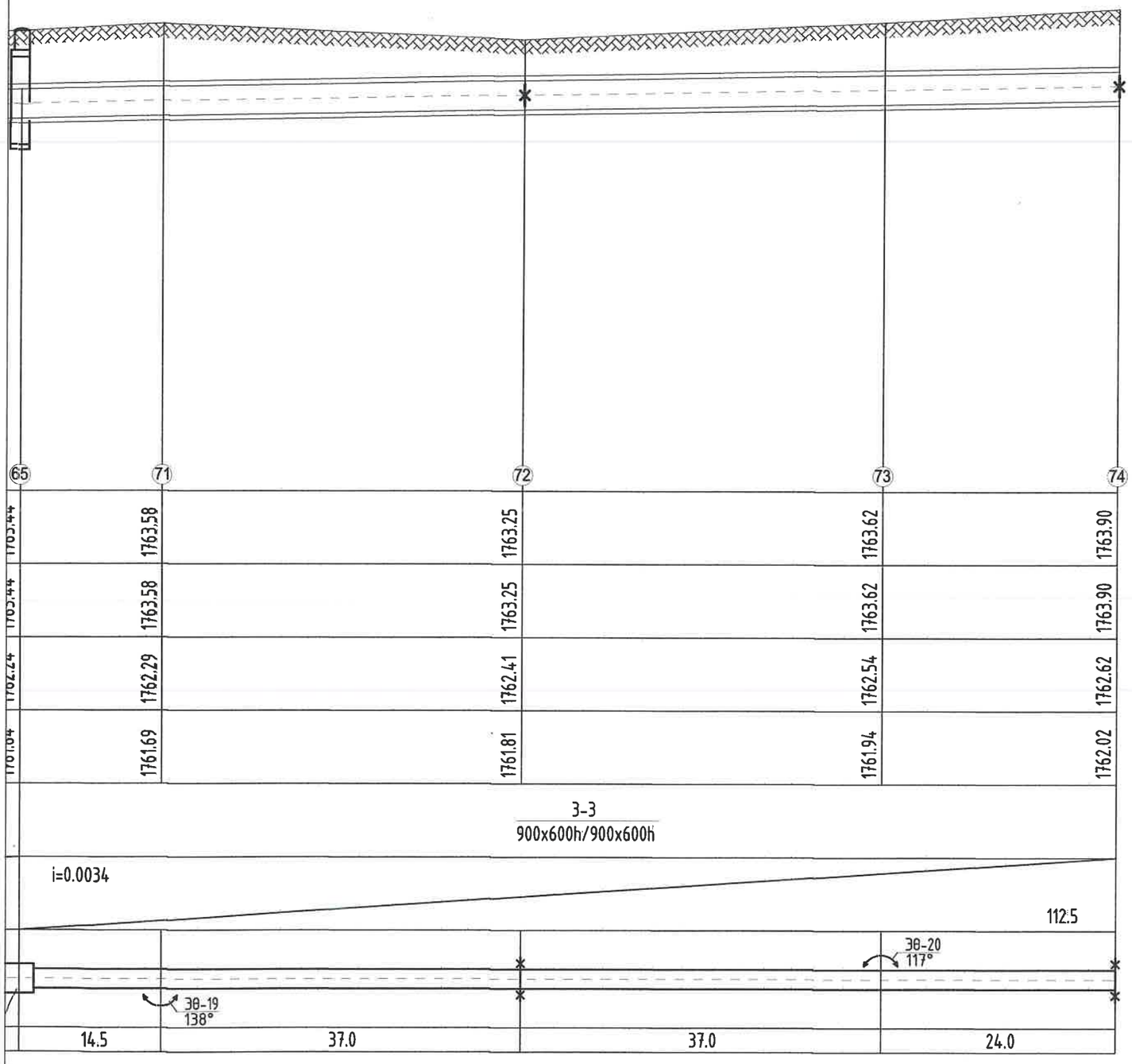

KINGSEA E&C Consulting group Co.,Ltd Хаяг: Улаанбаатар,ХУД.Э-р хороо. Энгэльсийн гудамж. 5-р байр Хан-Өргөө оффис, 901 тоот Утас: 98111987, 77190404 КИНГСИЙ ИНЖЕНЕР ЭНД КОНСТРАКШН"ХХК	Завхан аймаг. Улиастай сум. 2-Р ХЭЛХЭЭНИЙ ГАДНА ДУЛААН ХАНГАМЖИЙН ШУГАМЫН ӨӨРЧЛӨЛТ, ШИНЭЧЛЭЛТ /6-Р ДДТ/				
	Дагуутийн зүсэлт-6а				Үе шат: АЗ
	Инженер	Л.Баасанхүү	Е.Г Шифр: КС 02-08/22	Масштаб: М1:100	Огноо: 2022 он
	Гүйцэтгэсэн	Н.Батдорж	Т.Г Шифр:	Зургийн дугаар: ГДГ-30а	Бүх хуудас: 84
	Шалгасан	Л.Баасанхүү			

Дагуугийн зүсэлт Mб1:100 Mх1:500

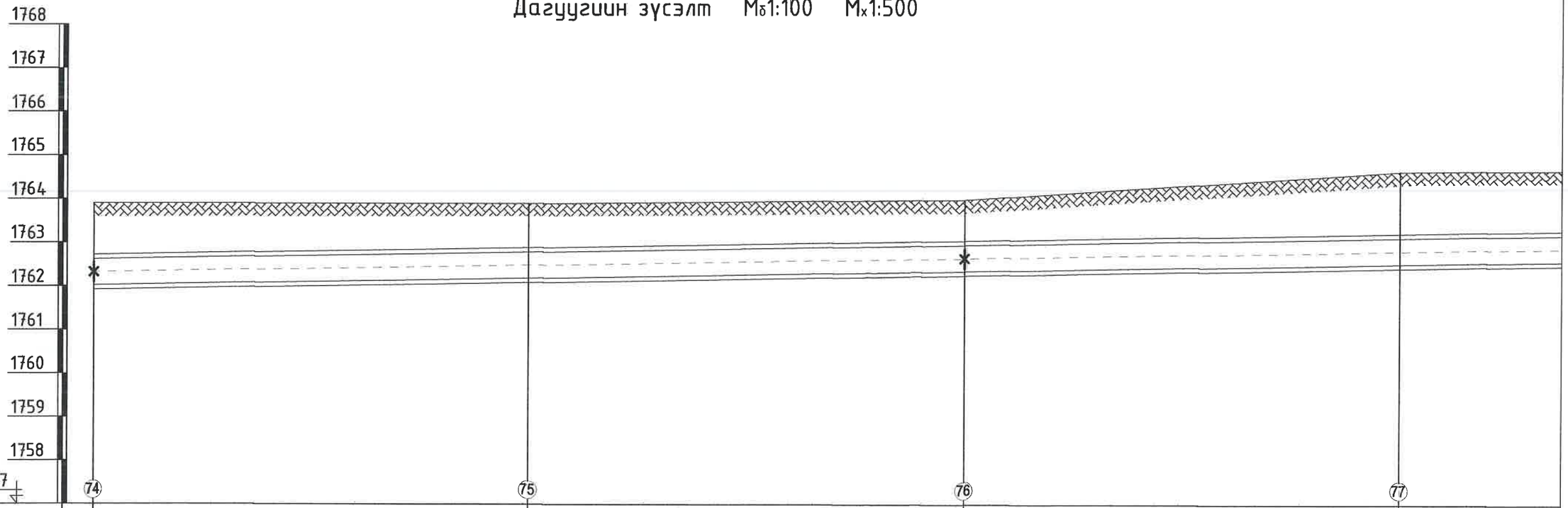

Газрын хөрсний төслийн тэмдэгт	1763.90	1763.90	1764.00	1764.65
Газрын хөрсний бодит тэмдэгт	1763.90	1763.90	1764.00	1764.65
Сувгийн таг суух тэмдэгт	1762.62	1762.79	1762.96	1763.12
Сувгийн шалны тэмдэгт	1762.02	1762.19	1762.36	1762.52
Огтлол / Сувгийн дотор хэмжээ		3-3 / 900x600h/900x600h		
Налуу i / Зай м		i=0.0034		
Дэлгэмэл байгуулалт		УТХ-32, Зө-14а	УТХ-33	Зө-21 120°
		50.0	50.0	50.0 / 30.8

KINGSEA E&C
Consulting group Co.,Ltd
Хаяг: Улаанбаатар,ХУД,3-р хороо, Энгэльсийн гудамж, 5-р байр Хан-Өргөө оффис, 901 тоот
Утас: 98111987, 77190404
КИНГСИЙ ИНЖЕНЕР ЭНД КОНСТРАКШН"ХХК

Завхан аймаг. Улиастай сум.

2-Р ХЭЛХЭЭНИЙ ГАДНА ДУЛААН ХАНГАМЖИЙН ШУГАМЫН ӨӨРЧЛӨЛТ, ШИНЭЧЛЭЛТ /6-Р ДДТ/

Дагуутийн зүсэлт-7					Үе шат: АЗ
Инженер		Л.Баасанхүү	Е.Г Шифр: КС 02-08/22	Масштаб: М1:100	Огноо: 2022 он
Гүйцэтгэсэн		Н.Батдорж			
Шалгасан		Л.Баасанхүү	Т.Г Шифр:	Зургийн дугаар: ГДГ-31	Бүх хуудас: 84

Дагуугийн зүсэлт Mб1:100 Mх1:500

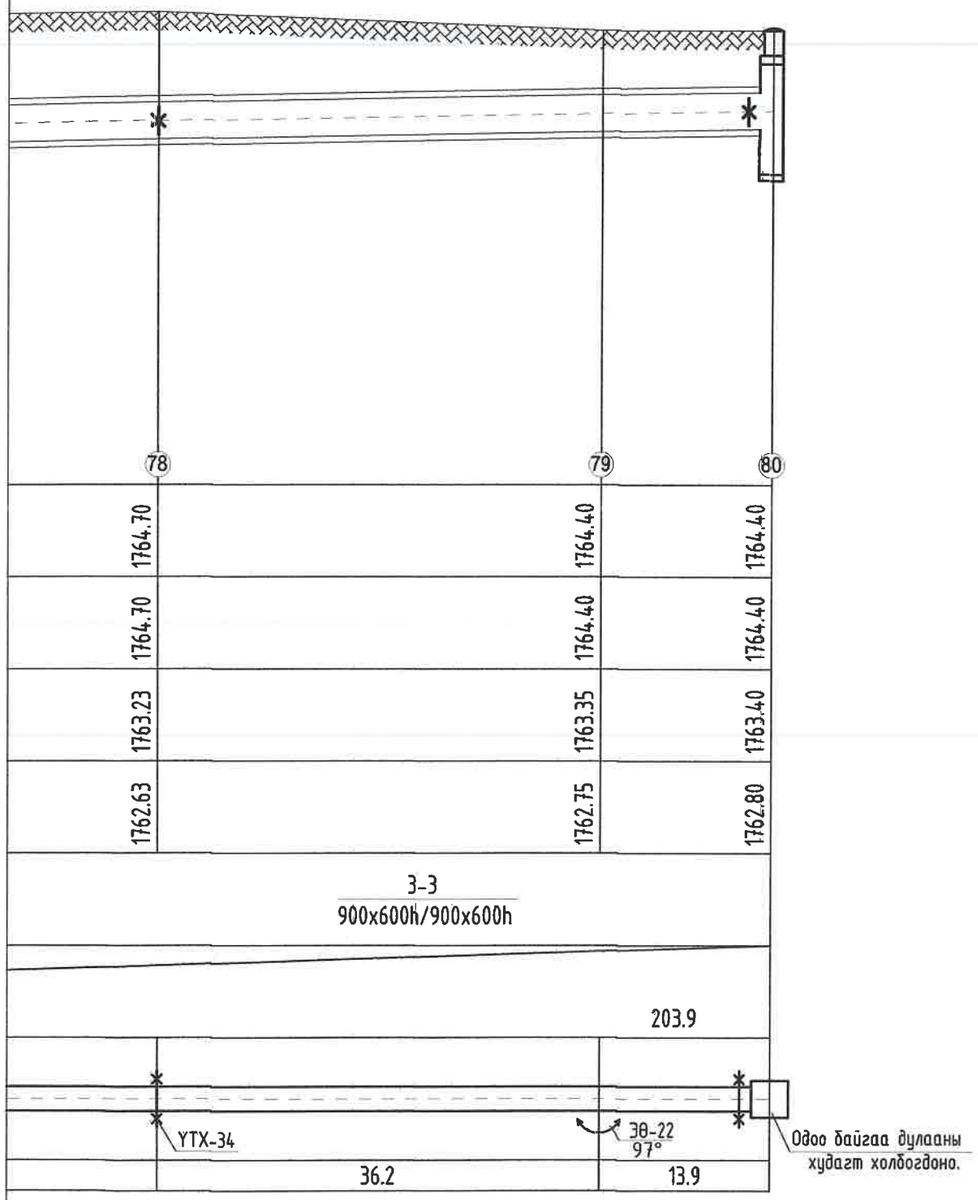

KINGSEA E&C Consulting group Co.,Ltd Хаяг: Улаанбаатар,ХУД,3-р хороо, Энхтайвны гудамж, 5-р байр Хан-Ургоо оффис, 901 тоот Утас: 98111987, 77190404	Завхан аймаг. Улиастай сум. 2-Р ХЭЛХЭЭНИЙ ГАДНА ДУЛААН ХАНГАМЖИЙН ШУГАМЫН ӨӨРЧЛӨЛТ, ШИНЭЧЛЭЛТ /6-Р ДДТ/				
	Дагуутийн зүсэлт-7а				Үе шат: АЗ
	Инженер	Л.Баасанхүү	Е.Г Шифр: КС 02-08/22	Масштаб: М1:100	Огноо: 2022 он
	Гүйцэтгэсэн	Н.Батдорж	Т.Г Шифр:	Зургийн дугаар: ГДГ-31а	Бүх хуудас: 84
КИНГСИЙ ИНЖЕНЕР ЭНД КОНСТРАКШН"ХХК	Шалгасан	Л.Баасанхүү			

Дагуугийн зүсэлт Mб1:100 Mх1:500

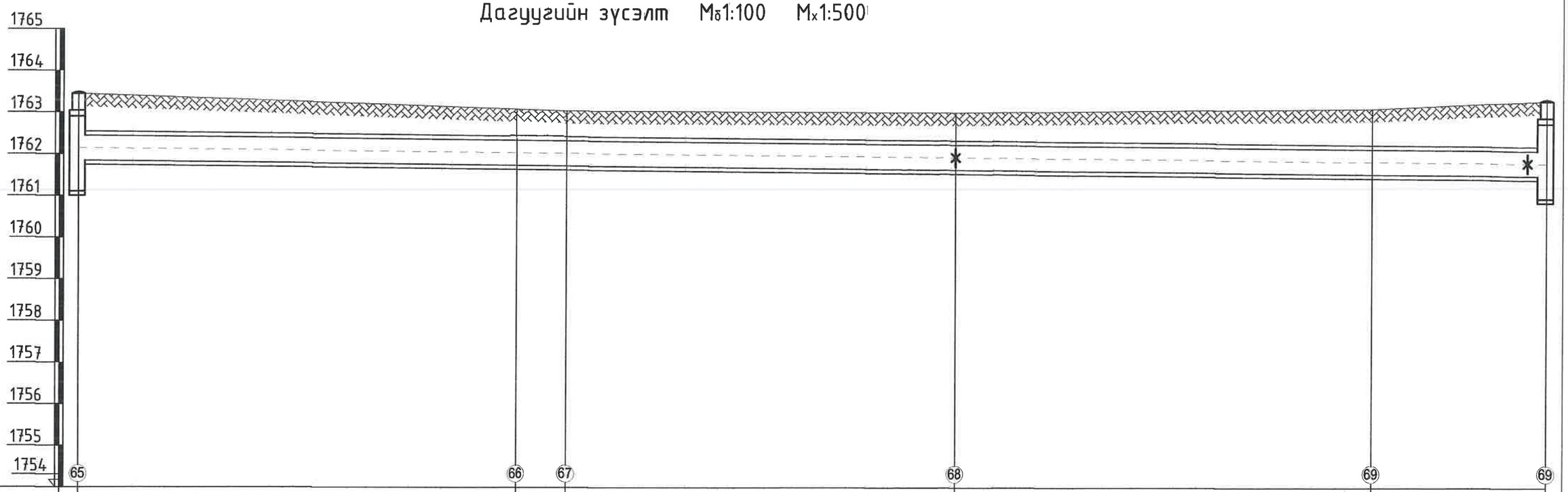

Газрын хөрсний төслийн тэмдэгт	1763.44	1763.08	1763.04	1763.00	1763.10	1763.28
Газрын хөрсний бодит тэмдэгт	1763.44	1763.08	1763.04	1763.00	1763.10	1763.28
Сувгийн таг суух тэмдэгт	1762.44	1761.23	1761.24	1761.34	1761.44	1762.08
Сувгийн шалны тэмдэгт	1761.84	1760.63	1760.64	1760.74	1760.84	1761.48
Огтлол / Сувгийн дотор хэмжээ			4-4 / 1500x600h			
Налуу i / Зай м	176.3					i=0.0021
Дэлгэмэл байгуулалт	ДХ-22	Зө-15	ЭӨ-17 168°	УТХ-29	ЭӨ-18 110°	ДХ-23
	52.6	6.0	46.7	46.7	21.0	

KINGSEA E&C
Consulting group Co.,Ltd
Хаяг: Улаанбаатар.ХУД.3-р хороо. Энгэльсийн гудамж. 5-р байр Хан-Өргөө оффис, 901 тоот
Утас: 98111987, 77190404
КИНГСИЙ ИНЖЕНЕР ЭНД КОНСТРАКШН"ХХК

Завхан аймаг. Улиастай сум.

2-Р ХЭЛХЭЭНИЙ ГАДНА ДУЛААН ХАНГАМЖИЙН ШУГАМЫН ӨӨРЧЛӨЛТ, ШИНЭЧЛЭЛТ /6-Р ДДТ/

Дагуутийн зүсэлт-7б					Үе шат: АЗ
Инженер		Л.Баасанхүү	Е.Г Шифр: КС 02-08/22	Масштаб: М1:100	Огноо: 2022 он
Гүйцэтгэсэн		Н.Батдорж	Т.Г Шифр:	Зургийн дугаар: ГДГ-31б	Бүх хуудас: 84
Шалгасан		Л.Баасанхүү			

4-Р ЦЭГИЙН ЗӨӨЛӨВЧ-1-Н БАЙГУУЛАЛТ. М1:50

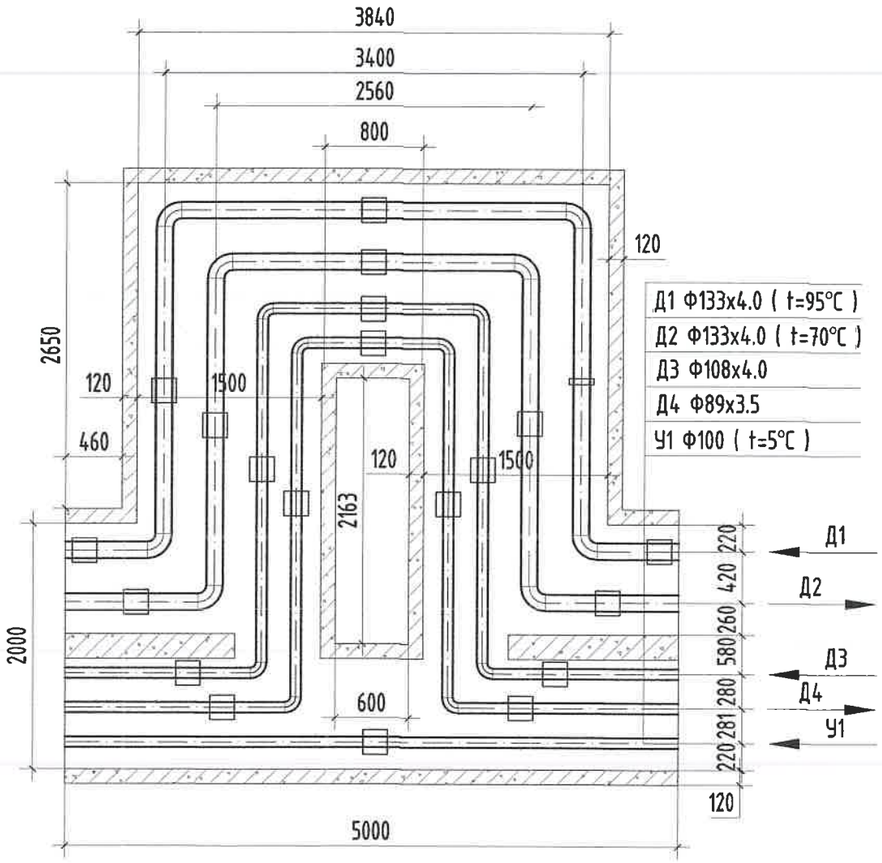

МАТЕРИАЛЫН ТҮҮВЭР

Д/д	Тэмдэглэгээ	Материалын нэр	Тоо хэмжээ	Нэгж жин /кг/	Хэмжих нэгж
4-р цэг /Зө-1/					
1	ГОСТ 10704-91 Ст20	Ган яндан Ф133х4.0мм	11.0		у/м
2	ГОСТ 3262-75	Ган цайрдсан яндан Ф108х4.0мм	5.5		у/м
3	ГОСТ 3262-75	Ган цайрдсан яндан Ф89х3.5мм	5.5		у/м
4	Пенополиуретан	Хоолойн дулаалга Ф125 δ=50мм	11.0		---"---
5	Пенополиуретан	Хоолойн дулаалга Ф100 δ=50мм	5.5		---"---
6	Пенополиуретан	Хоолойн дулаалга Ф80 δ=50мм	5.5		---"---
7	ГОСТ 17375-83	Ган булан Ф125мм 90°	8		шир
8	ГОСТ 3262-75	Ган цайрдсан булан Ф100мм 90°	4		шир
9	ГОСТ 3262-75	Ган цайрдсан булан Ф80мм 90°	4		шир
10		Зөөлөвчийн ниш 5000х600h	1		---"---
11	Г-991-1 альбом-2 вып-1 л-68 ОП-2	Бетон дэр Ф125,Ф100 (300х200х90h)	15		---"---
12	Г-991-1 альбом-2 вып-1 л-68 ОП-1	Бетон дэр Ф80 (200х200х90h)	5		---"---
13	ГТ17.10-125 Серия В.493-1	Гулсах тулгуур Ф125мм, Ф100мм	15		---"---
14	ГТ17.10-80 Серия В.493-1	Гулсах тулгуур Ф80мм	5		---"---

Сонгосон хэвлэсэн огноо: 2022/11/14

KINGSEA E&C
Consulting group Co.,Ltd
Хаяг: Улаанбаатар ХУД 3-р хороо, Энгэльсийн гудамж. 5-р байр Хан-Өргөө оффис, 901 тоот
Утас: 98111987, 77190404
КИНГСИЙ ИНЖЕНЕР ЭНД КОНСТРАКШН"ХХК

Завхан аймаг. Улиастай сум.

2-Р ХЭЛХЭЭНИЙ ГАДНА ДУЛААН ХАНГАМЖИЙН ШУГАМЫН ӨӨРЧЛӨЛТ, ШИНЭЧЛЭЛТ /6-Р УДДТ/

Зөөлөвч-1					Ye шат: А3
Инженер		Л.Баасанхүү	Е.Г Шифр: КС 02-32/22	Масштаб: М1:50	Огноо: 2022 он
Гүйцэтгэсэн	И.Баярж	Н.Батдорж	Т.Г Шифр:	Зургийн дугаар: ГДГ-32	Бүх хуудас: 84
Шалгасан		Л.Баасанхүү			

2022/11/14

8-Р ЦЭГИЙН ЗӨӨЛӨВЧ-2-Н БАЙГУУЛАЛТ. М1:50

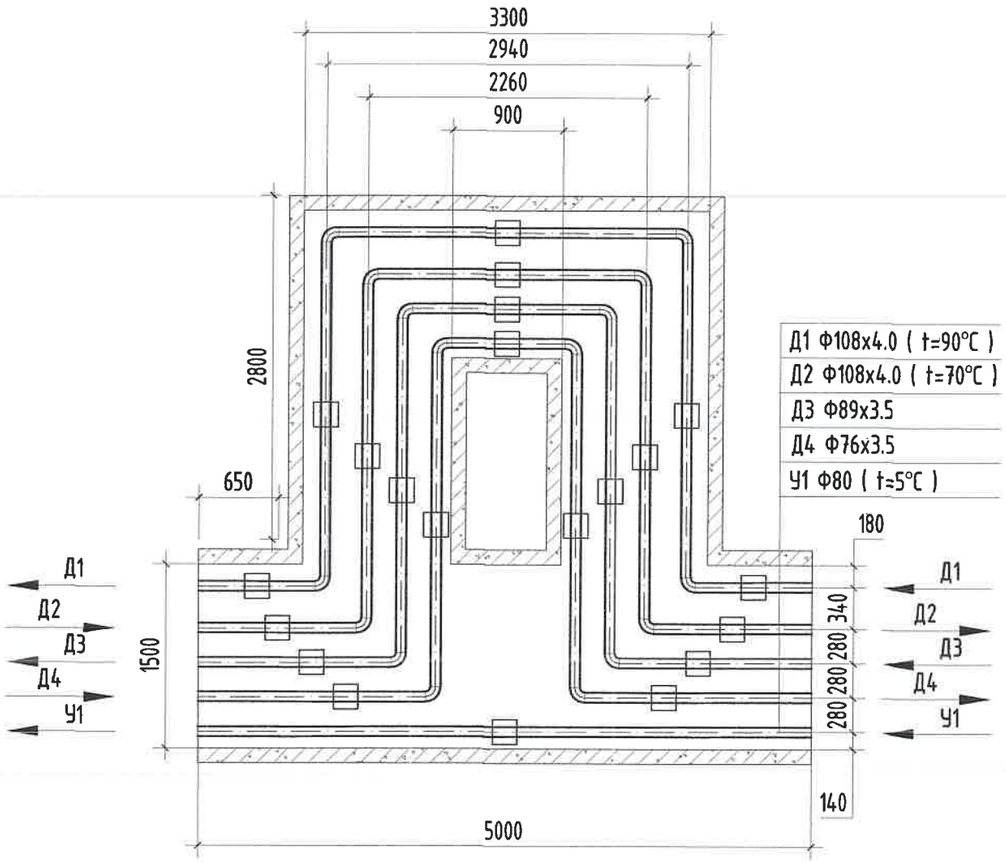

МАТЕРИАЛЫН ТУУВЭР

Д/д	Тэмдэглэгээ	Материалын нэр	Тоо хэмжээ	Нэгж жин /кг/	Хэмжих нэгж
8-р цэг /Зө-2/					
1	ГОСТ 10704-91 Ст20	Ган яндан Ф108х4.0мм	12.0		у/м
2	ГОСТ 3262-75	Ган цайрдсан яндан Ф89х3.5мм	6.0		у/м
3	ГОСТ 3262-75	Ган цайрдсан яндан Ф76х3.5мм	6.0		у/м
4	Пенополиуретан	Хоолойн дулаалга Ф100 δ=50мм	12.0		---"---
5	Пенополиуретан	Хоолойн дулаалга Ф80 δ=50мм	6.0		---"---
6	Пенополиуретан	Хоолойн дулаалга Ф70 δ=50мм	6.0		---"---
7	ГОСТ 17375-83	Ган булан Ф100мм 90°	8		шир
8	ГОСТ 3262-75	Ган цайрдсан булан Ф80мм 90°	4		шир
9	ГОСТ 3262-75	Ган цайрдсан булан Ф70мм 90°	4		шир
10		Зөөлөвчийн ниш 5000х600h	1		---"---
11	Г-991-1 альбом-2 вып-1 л-68 ОП-2	Бетон дэр Ф100 (300х200х90h)	10		---"---
12	Г-991-1 альбом-2 вып-1 л-68 ОП-1	Бетон дэр Ф80, Ф70 (200х200х90h)	10		---"---
13	ГТ17.10-100 Серия В.493-1	Гулсах тулгуур Ф100	10		---"---
14	ГТ17.10-80 Серия В.493-1	Гулсах тулгуур Ф80мм, Ф70мм	10		---"---

KINGSEA E&C
Consulting group Co.,Ltd
Хаяг: Улаанбаатар.ХУД.3-р хороо. Энгэльсийн гудамж. 5-р байр Хан-Өргөө оффис, 901 тоот
Утас: 98111597, 77190404
КИНГСИЙ ИНЖЕНЕР ЭНД КОНСТРАКШН"ХХК

Завхан аймаг. Улиастай сум.

2-Р ХЭЛХЭЭНИЙ ГАДНА ДУЛААН ХАНГАМЖИЙН ШУГАМЫН ӨӨРЧЛӨЛТ, ШИНЭЧЛЭЛТ /6-Р УДДТ/

Зөөлөвч-2					Үе шат: АЗ
Инженер		Л.Баасанхүү	Е.Г Шифр: КС 02-32/22	Масштаб: М1:50	Огноо: 2022 он
Гүйцэтгэсэн		Н.Батдорж	Т.Г Шифр:	Зургийн дугаар: ГДГ-33	Бүх хуудас: 84
Шалгасан		Л.Баасанхүү			

Суурилуулсан огноо: 2022/11/14

2022/11/14

16-Р ЦЭГИЙН ЗӨӨЛӨВЧ-3-Н БАЙГУУЛАЛТ. М1:50

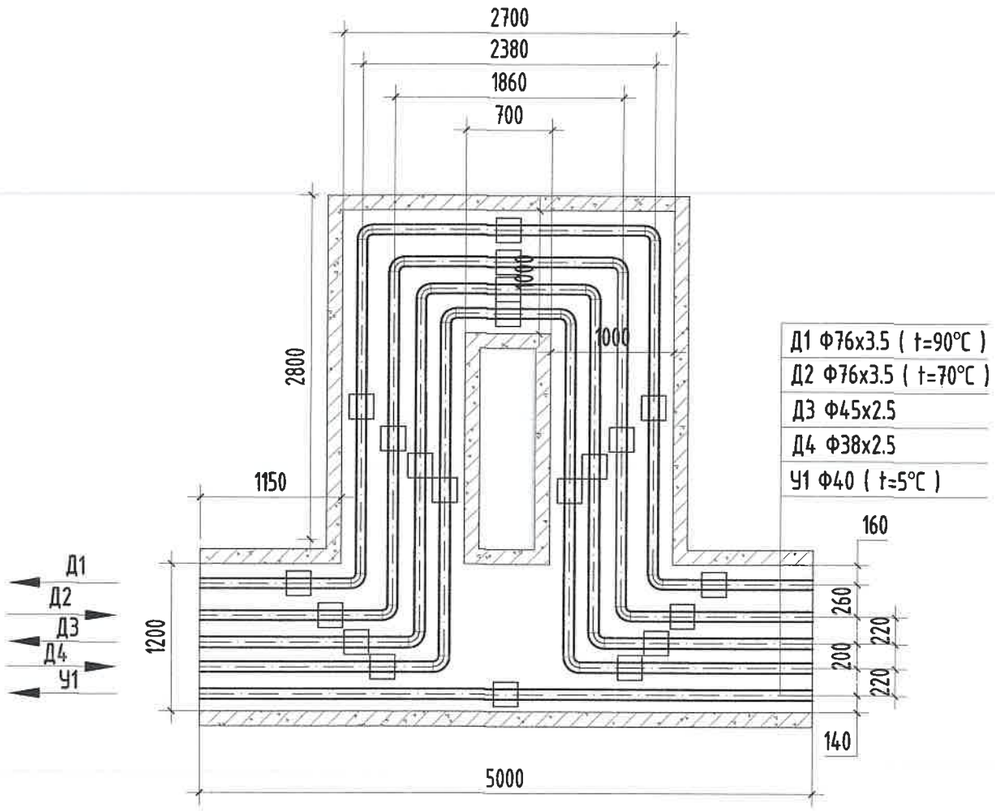

МАТЕРИАЛЫН ТУУВЭР

Д/д	Тэмдэглэгээ	Материалын нэр	Тоо хэмжээ	Нэгж жин /кг/	Хэмжих нэгж
16-р цэг /Зө-3/					
1	ГОСТ 10704-91 Ст20	Ган яндан Ф76х3.5мм	12.0		у/м
2	ГОСТ 3262-75	Ган цайрдсан яндан Ф45х2.5мм	6.0		у/м
3	ГОСТ 3262-75	Ган цайрдсан яндан Ф38х2.5мм	6.0		у/м
4	Пенополиуретан	Хоолойн дулаалга Ф70 δ=50мм	12.0		---"---
5	Пенополиуретан	Хоолойн дулаалга Ф40 δ=50мм	6.0		---"---
6	Пенополиуретан	Хоолойн дулаалга Ф32 δ=50мм	6.0		---"---
7	ГОСТ 17375-83	Ган булан Ф70мм 90°	8		шир
8	ГОСТ 3262-75	Ган цайрдсан булан Ф40мм 90°	4		шир
9	ГОСТ 3262-75	Ган цайрдсан булан Ф32мм 90°	4		шир
10		Зөөлөвчийн ниш 5000х600h	1		---"---
11	Г-991-1 альбом-2 вып-1 л-68 ОП-1	Бетон дэр Ф70 (200х200х90h)	10		---"---
12	Г-991-1 альбом-2 вып-1 л-68 ОП-1	Бетон дэр Ф40, Ф32 (200х200х90h)	10		---"---
13	ГТ17.10-70 Серия В.493-1	Гулсах тулгуур Ф70	10		---"---
14	ГТ17.10-40 Серия В.493-1	Гулсах тулгуур Ф40мм, Ф32мм	10		---"---

KINGSEA E&C
Consulting group Co.,Ltd
Хаяг: Улаанбаатар.ХУД.3-р хороо. Энгельсийн гудамж. 5-р байр Хан-Өргөө оффис, 901 тоот
Утас: 98111987, 77190404
КИНГСИЙ ИНЖЕНЕР ЭНД КОНСТРАКШН"ХХК

Завхан аймаг. Улиастай сум.

2-Р ХЭЛХЭЭНИЙ ГАДНА ДУЛААН ХАНГАМЖИЙН ШУГАМЫН ӨӨРЧЛӨЛТ, ШИНЭЧЛЭЛТ /6-Р УДДТ/

Зөөлөвч-3					Уе шат: А3
Инженер		Л.Баасанхүү	Е.Г Шифр: КС 02-32/22	Масштаб: М1:50	Огноо: 2022 он
Гүйцэтгэсэн		Н.Батдорж	Т.Г Шифр:	Зургийн дугаар: ГДГ-34	Бүх хуудас: 84
Шалгасан		Л.Баасанхүү			

Сүүлчийн хэвлэсэн огноо: 2022/11/14

2022/11/14

11-Р ЦЭГИЙН ЗӨӨЛӨВЧ-4-Н БАЙГУУЛАЛТ. М1:50

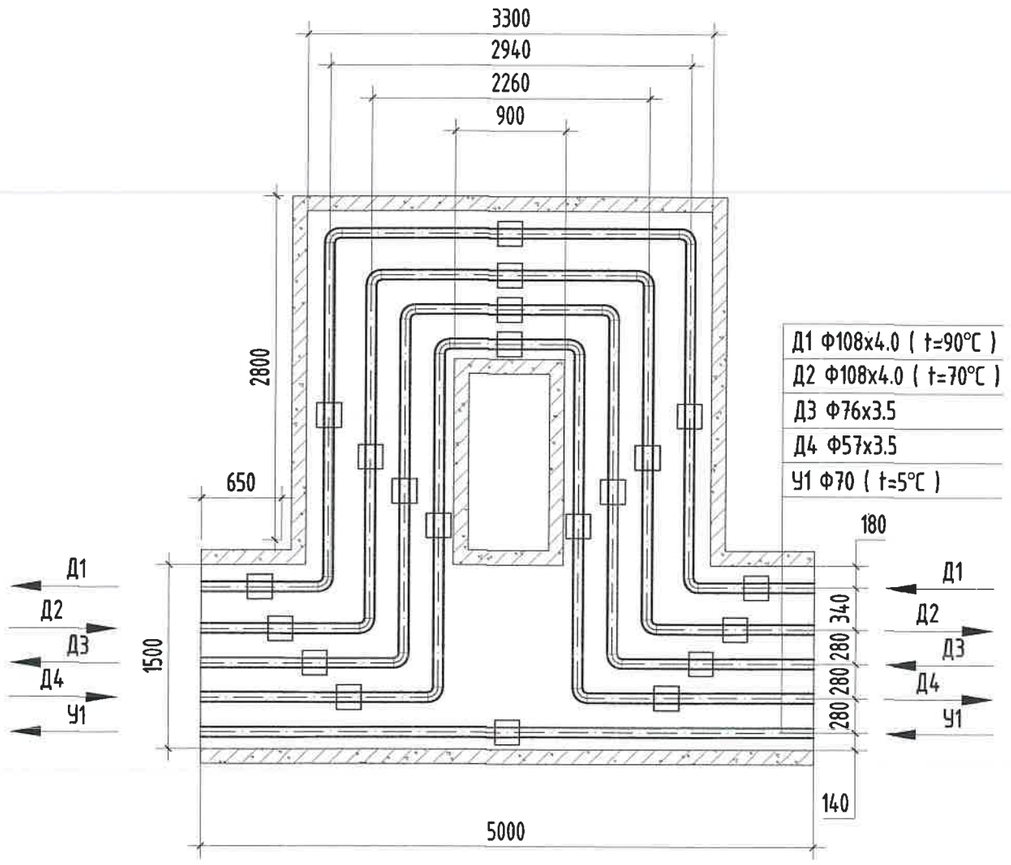

МАТЕРИАЛЫН ТҮҮВЭР

Д/д	Тэмдэглэгээ	Материалын нэр	Тоо хэмжээ	Нэгж жин /кг/	Хэмжих нэгж
11-р цэг /Зө-4/					
1	ГОСТ 10704-91 Ст20	Ган яндан Ф108х4.0мм	12.0		у/м
2	ГОСТ 3262-75	Ган цайрдсан яндан Ф76х3.5мм	6.0		у/м
3	ГОСТ 3262-75	Ган цайрдсан яндан Ф57х3.5мм	6.0		у/м
4	Пенополиуретан	Хоолойн дулаалга Ф100 δ=50мм	12.0		---"---
5	Пенополиуретан	Хоолойн дулаалга Ф70 δ=50мм	6.0		---"---
6	Пенополиуретан	Хоолойн дулаалга Ф50 δ=50мм	6.0		---"---
7	ГОСТ 17375-83	Ган булан Ф100мм 90°	8		шир
8	ГОСТ 3262-75	Ган цайрдсан булан Ф70мм 90°	4		шир
9	ГОСТ 3262-75	Ган цайрдсан булан Ф50мм 90°	4		шир
10		Зөөлөвчийн ниш 5000х600h	1		---"---
11	Г-991-1 альбом-2 вып-1 л-68 ОП-2	Бетон дэр Ф100 (300х200х90h)	10		---"---
12	Г-991-1 альбом-2 вып-1 л-68 ОП-1	Бетон дэр Ф70, Ф50 (200х200х90h)	10		---"---
13	ГТ17.10-100 Серия В.493-1	Гулсах тулгуур Ф100	10		---"---
14	ГТ17.10-70Серия В.493-1	Гулсах тулгуур Ф70мм, Ф50мм	10		---"---

KINGSEA E&C
Consulting group Co.,Ltd
Хаяг: Улаанбаатар.ХУД.3-р хороо. Энгэльсийн гудамж. 5-р байр Хан-Ордоо оффис, 901 тоот
Утас: 98111987, 77190404
КИНГСИЙ ИНЖЕНЕР ЭНД КОНСТРАКШН"ХХК

Завхан аймаг. Улиастай сум.

2-Р ХЭЛХЭЭНИЙ ГАДНА ДУЛААН ХАНГАМЖИЙН ШУГАМЫН ӨӨРЧЛӨЛТ, ШИНЭЧЛЭЛТ /6-Р УДДТ/

Зөөлөвч-4					Ye шат: АЗ
Инженер		Л.Баасанхүү	Е.Г Шифр: КС 02-32/22	Масштаб: М1:50	Огноо: 2022 он
Гүйцэтгэсэн	И.Баярхе	Н.Батдорж	Т.Г Шифр:	Зургийн дугаар: ГДГ-35	Бүх хуудас: 84
Шалгасан		Л.Баасанхүү			

Суулгачийн хавтасан огноо: 2022/11/14

2022/11/14

21-Р ЦЭГИЙН ЗӨӨЛӨВЧ-5-Н БАЙГУУЛАЛТ. М1:50

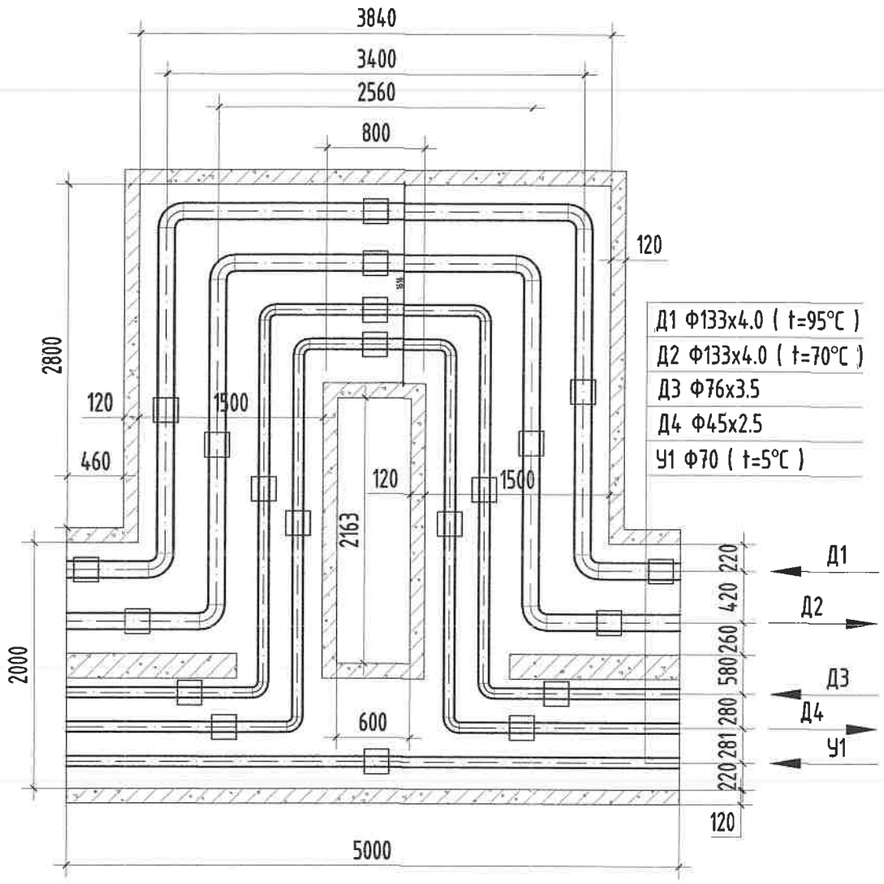

МАТЕРИАЛЫН ТҮҮВЭР

Д/д	Тэмдэглэгээ	Материалын нэр	Тоо хэмжээ	Нэгж жин /кг/	Хэмжих нэгж
21-р цэг /Зө-5/					
1	ГОСТ 10704-91 Ст20	Ган яндан Ф133х4.0мм	12.0		у/м
2	ГОСТ 3262-75	Ган цайрдсан яндан Ф76х3.5мм	6.0		у/м
3	ГОСТ 3262-75	Ган цайрдсан яндан Ф45х2.5мм	6.0		у/м
4	Пенополиуретан	Хоолойн дулаалга Ф125 δ=50мм	12.0		---"---
5	Пенополиуретан	Хоолойн дулаалга Ф70 δ=50мм	6.0		---"---
6	Пенополиуретан	Хоолойн дулаалга Ф40 δ=50мм	6.0		---"---
7	ГОСТ 17375-83	Ган булан Ф125мм 90°	8		шир
8	ГОСТ 3262-75	Ган цайрдсан булан Ф70мм 90°	4		шир
9	ГОСТ 3262-75	Ган цайрдсан булан Ф40мм 90°	4		шир
10		Зөөлөвчийн ниш 5000х600h	1		---"---
11	Г-991-1 альбом-2 вып-1 л-68 ОП-2	Бетон дэр Ф125 (300х200х90h)	10		---"---
12	Г-991-1 альбом-2 вып-1 л-68 ОП-1	Бетон дэр Ф70, Ф40 (200х200х90h)	10		---"---
13	ГТ17.10-125 Серия В.493-1	Гулсах тулгуур Ф125мм	10		---"---
14	ГТ17.10-70 Серия В.493-1	Гулсах тулгуур Ф70мм, Ф40мм	10		---"---

KINGSEA E&C
Consulting group Co.,Ltd
Хаяг: Улаанбаатар,ХУД.3-р хороо. Энгэльсийн гудамж. 5-р байр Хан-Өргөө оффис, 901 тоот
Утас: 98111987, 77190404
КИНГСИЙ ИНЖЕНЕР ЭНД КОНСТРАКШН"ХХК

Завхан аймаг. Улиастай сум.

2-Р ХЭЛХЭЭНИЙ ГАДНА ДУЛААН ХАНГАМЖИЙН ШУГАМЫН ӨӨРЧЛӨЛТ, ШИНЭЧЛЭЛТ /6-Р УДДТ/

Зөөлөвч-5					Ye шат: А3
Инженер		Л.Баасанхүү	Е.Г Шифр: КС 02-32/22	Масштаб: М1:50	Огноо: 2022 он
Гүйцэтгэсэн	И.Баярхе	Н.Батдорж	Т.Г Шифр:	Зурагийн дугаар: ГДГ-36	Бүх хуудас: 84
Шалгасан		Л.Баасанхүү			

Сүүлчийн хавтасан огноо: 2022/11/14

2022/11/14

27-Р ЦЭГИЙН ЗӨӨЛӨВЧ-6-Н БАЙГУУЛАЛТ. М1:50

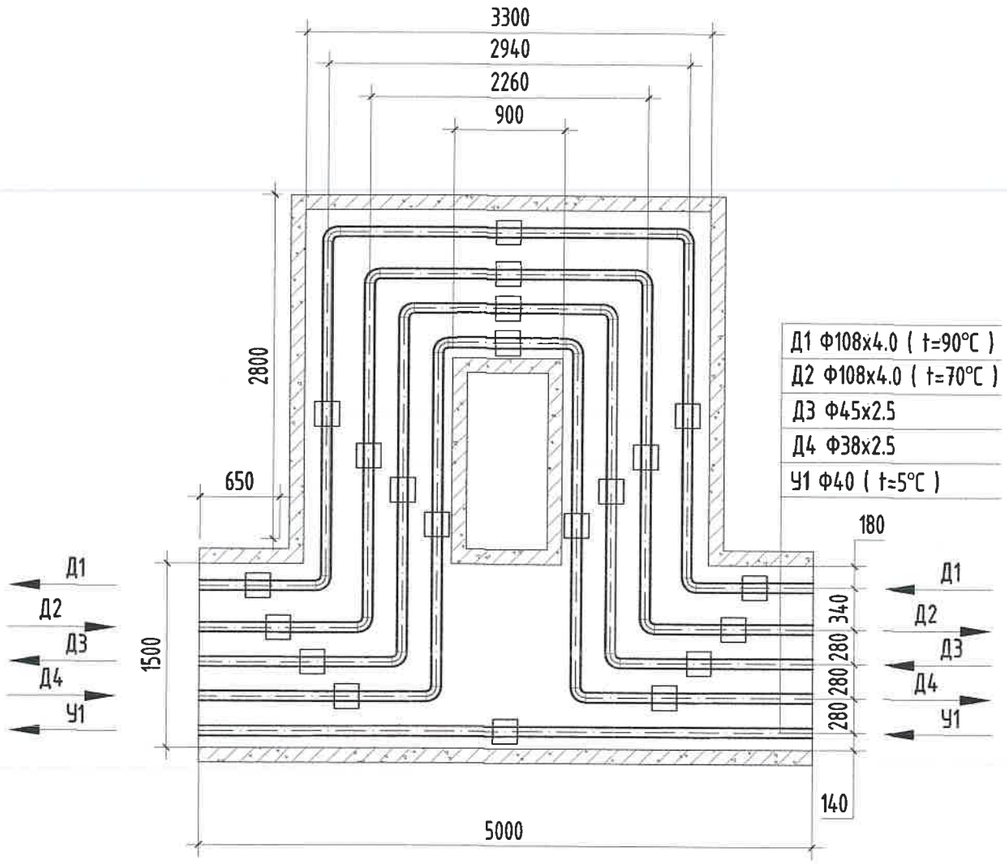

МАТЕРИАЛЫН ТУУВЭР

Д/д	Тэмдэглэгээ	Материалын нэр	Тоо хэмжээ	Нэгж жин /кг/	Хэмжих нэгж
27-р цэг /Зө-6/					
1	ГОСТ 10704-91 Ст20	Ган яндан Ф108х4.0мм	12.0		у/м
2	ГОСТ 3262-75	Ган цайрдсан яндан Ф45х2.5мм	6.0		у/м
3	ГОСТ 3262-75	Ган цайрдсан яндан Ф38х2.5мм	6.0		у/м
4	Пенополиуретан	Хоолойн дулаалга Ф100 δ=50мм	12.0		---"---
5	Пенополиуретан	Хоолойн дулаалга Ф40 δ=50мм	6.0		---"---
6	Пенополиуретан	Хоолойн дулаалга Ф32 δ=50мм	6.0		---"---
7	ГОСТ 17375-83	Ган булан Ф100мм 90°	8		шир
8	ГОСТ 3262-75	Ган цайрдсан булан Ф40мм 90°	4		шир
9	ГОСТ 3262-75	Ган цайрдсан булан Ф32мм 90°	4		шир
10		Зөөлөвчийн ниш 5000х600h	1		---"---
11	Г-991-1 альбом-2 вып-1 л-68 ОП-2	Бетон дэр Ф100 (300х200х90h)	10		---"---
12	Г-991-1 альбом-2 вып-1 л-68 ОП-1	Бетон дэр Ф40, Ф32 (200х200х90h)	10		---"---
13	ГТ17.10-100 Серия В.493-1	Гулсах тулгуур Ф100мм	10		---"---
14	ГТ17.10-40 Серия В.493-1	Гулсах тулгуур Ф40мм, Ф32мм	10		---"---

KINGSEA E&C
Consulting group Co.,Ltd
Хаяг: Улаанбаатар,ХУД.3-р хороо. Энгэльсийн гудамж. 5-р байр Хан-Өргөө оффис, 901 тоот
Утас: 98111987, 77190404
КИНГСИЙ ИНЖЕНЕР ЭНД КОНСТРАКШН"ХХК

Завхан аймаг. Улиастай сум.

2-Р ХЭЛХЭЭНИЙ ГАДНА ДУЛААН ХАНГАМЖИЙН ШУГАМЫН ӨӨРЧЛӨЛТ, ШИНЭЧЛЭЛТ /6-Р УДДТ/

Зөөлөвч-6					Үе шат: АЗ
Инженер		Л.Баасанхүү	Е.Г Шифр: КС 02-32/22	Масштаб: М1:50	Огноо: 2022 он
Гүйцэтгэсэн		Н.Батдорж	Т.Г Шифр:	Зургийн дугаар: ГДГ-37	Бүх хуудас: 84
Шалгасан		Л.Баасанхүү			

Суурилуулсан хавтасны огноо: 2022/11/14

2022/11/14

36-Р ЦЭГИЙН ЗӨӨЛӨВЧ-7-Н БАЙГУУЛАЛТ. М1:50

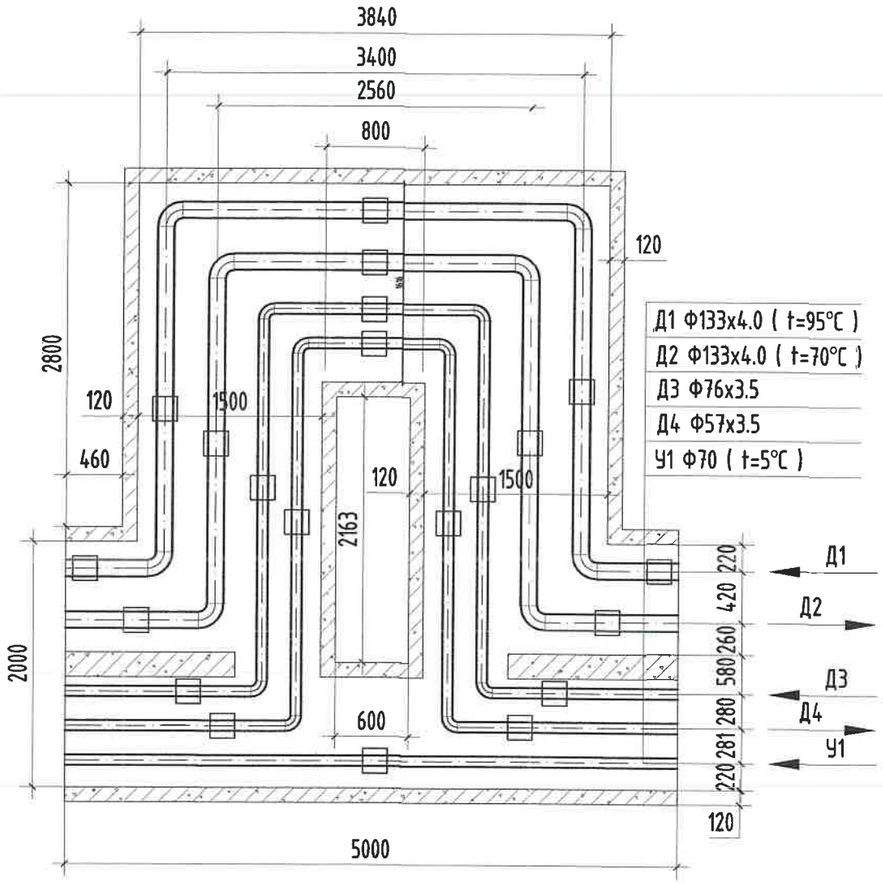

МАТЕРИАЛЫН ТУУВЭР

Д/д	Тэмдэглэгээ	Материалын нэр	Тоо хэмжээ	Нэгж жин /кг/	Хэмжих нэгж
36-р цэг /Зө-7/					
1	ГОСТ 10704-91 Ст20	Ган яндан Ф133х4.0мм	12.0		у/м
2	ГОСТ 3262-75	Ган цайрдсан яндан Ф76х3.5мм	6.0		у/м
3	ГОСТ 3262-75	Ган цайрдсан яндан Ф57х3.5мм	6.0		у/м
4	Пенополиуретан	Хоолойн дулаалга Ф125 δ=50мм	12.0		---"---
5	Пенополиуретан	Хоолойн дулаалга Ф70 δ=50мм	6.0		---"---
6	Пенополиуретан	Хоолойн дулаалга Ф50 δ=50мм	6.0		---"---
7	ГОСТ 17375-83	Ган булан Ф125мм 90°	8		шир
8	ГОСТ 3262-75	Ган цайрдсан булан Ф70мм 90°	4		шир
9	ГОСТ 3262-75	Ган цайрдсан булан Ф50мм 90°	4		шир
10		Зөөлөвчийн ниш 5000х600h	1		---"---
11	Г-991-1 альбом-2 вып-1 л-68 ОП-2	Бетон дэр Ф125 (300х200х90h)	10		---"---
12	Г-991-1 альбом-2 вып-1 л-68 ОП-1	Бетон дэр Ф70, Ф50 (200х200х90h)	10		---"---
13	ГТ17.10-125 Серия В.493-1	Гулсах тулгуур Ф125мм	10		---"---
14	ГТ17.10-70 Серия В.493-1	Гулсах тулгуур Ф70мм, Ф50мм	10		---"---

KINGSEA E&C
Consulting group Co.,Ltd
Хаяг: Улаанбаатар ХУД.3-р хороо. Энгэлийн гудамж. 5-р байр Хан-Өргөө оффис, 901 тоот
Утас: 98111987, 77190484
КИНГСИЙ ИНЖЕНЕР ЭНД КОНСТРАКШН"ХХК

Завхан аймаг. Улиастай сум.

2-Р ХЭЛХЭЭНИЙ ГАДНА ДУЛААН ХАНГАМЖИЙН ШУГАМЫН ӨӨРЧЛӨЛТ, ШИНЭЧЛЭЛТ /6-Р УДДТ/

Зөөлөвч-7					Ye шат: А3
Инженер		Л.Баасанхүү	Е.Г Шифр: КС 02-32/22	Масштаб: М1:50	Огноо: 2022 он
Гүйцэтгэсэн		Н.Батдорж	Т.Г Шифр:	Зургийн дугаар: ГДГ-38	Бүх хуудас: 84
Шалгасан		Л.Баасанхүү			

Сүүлчийн хавтасан огноо: 2022/11/14

2022/11/14

42-Р ЦЭГИЙН ЗӨӨЛӨВЧ-8-Н БАЙГУУЛАЛТ. М1:50

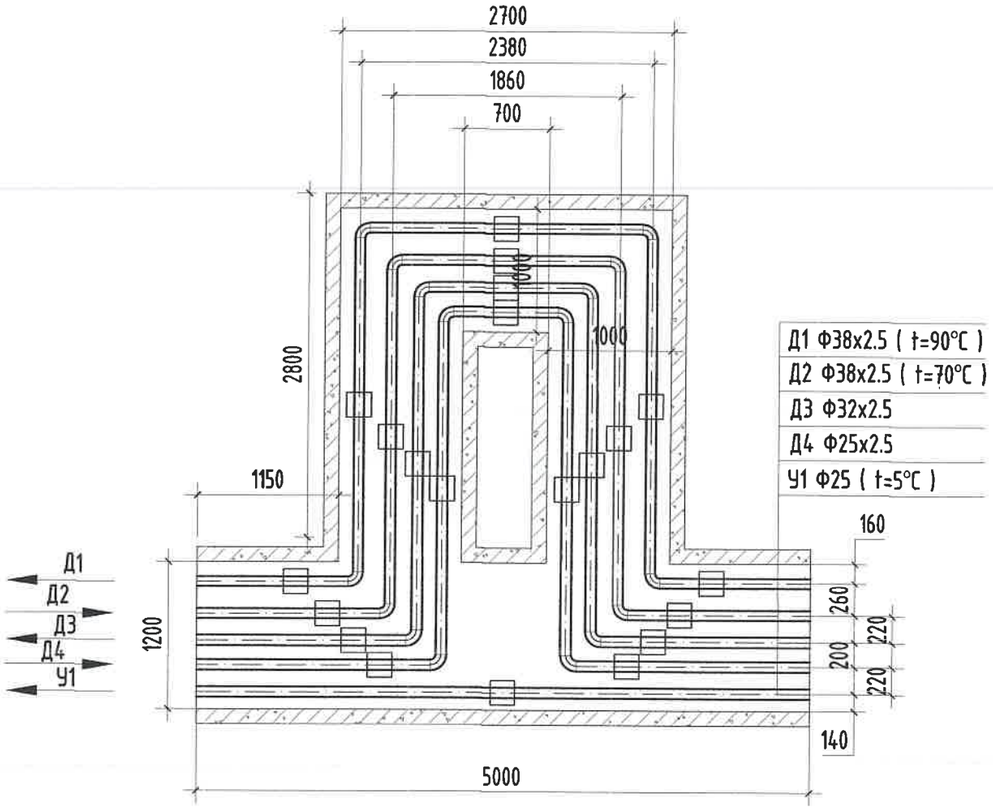

МАТЕРИАЛЫН ТҮҮВЭР

Д/д	Тэмдэглэгээ	Материалын нэр	Тоо хэмжээ	Нэгж жин /кг/	Хэмжих нэгж
48-р цэг /Зө-8/					
1	ГОСТ 10704-91 Ст20	Ган яндан Ф38х2.5мм	12.0		у/м
2	ГОСТ 3262-75	Ган цайрдсан яндан Ф32х2.5мм	6.0		у/м
3	ГОСТ 3262-75	Ган цайрдсан яндан Ф25х2.5мм	6.0		у/м
4	Пенополиуретан	Хоолойн дулаалга Ф32 δ=50мм	12.0		---"---
5	Пенополиуретан	Хоолойн дулаалга Ф25 δ=50мм	6.0		---"---
6	Пенополиуретан	Хоолойн дулаалга Ф20 δ=50мм	6.0		---"---
7	ГОСТ 17375-83	Ган булан Ф32мм 90°	8		шир
8	ГОСТ 3262-75	Ган цайрдсан булан Ф25мм 90°	4		шир
9	ГОСТ 3262-75	Ган цайрдсан булан Ф20мм 90°	4		шир
10		Зөөлөвчийн ниш 5000х600h	1		---"---
11	Г-991-1 альбом-2 вып-1 л-68 ОП-1	Бетон дэр Ф32 (200х200х90h)	10		---"---
12	Г-991-1 альбом-2 вып-1 л-68 ОП-1	Бетон дэр Ф25, Ф20 (200х200х90h)	10		---"---
13	ГТ17.10-32 Серия В.493-1	Гулсах тулгуур Ф32мм	10		---"---
14	ГТ17.10-25 Серия В.493-1	Гулсах тулгуур Ф25мм, Ф20мм	10		---"---

KINGSEA E&C
Consulting group Co.,Ltd
Хаяг: Улаанбаатар,ХУД,3-р хороо, Энгэльсийн гудамж, 5-р байр Хан-Өргөө оффис, 901 тоот
Утас: 98111987, 77190404

КИНГСИЙ ИНЖЕНЕР ЭНД КОНСТРАКШН"ХХК

Завхан аймаг. Улиастай сум.

2-Р ХЭЛХЭЭНИЙ ГАДНА ДУЛААН ХАНГАМЖИЙН ШУГАМЫН ӨӨРЧЛӨЛТ, ШИНЭЧЛЭЛТ /6-Р УДДТ/

Зөөлөвч-8					Үе шат: АЗ
Инженер		Л.Баасанхүү	Е.Г Шифр: КС 02-32/22	Масштаб: М1:50	Огноо: 2022 он
Гүйцэтгэсэн	И.Баярж.	Н.Батдорж	Т.Г Шифр:	Зургийн дугаар: ГДГ-39	Бүх хуудас: 84
Шалгасан		Л.Баасанхүү			

Суулгачийн хэвлэсэн огноо: 2022/11/14

2022/11/14