КИНГСИЙ ИНЖЕНЕР ЭНД КОНСТРАКШН ХХК

Барилгын зураг төслийн тусгай зөвшөөрлийн дугаар: ЗТ38-1236/18
Хаяг: Улаанбаатар хот, Хан-Уул дүүрэг 3-р хороо, Энгельсийн гудамж 5-р байр,
Хан-Өргөө оффис, 901 тоот
Утас: 98111987, 88845243

ЕГ Шифр: КС 02-32/22

(Завхан аймаг, Улиастай сум.)

# ДУЛААНЫ СТАНЦЫН 2-Р ХЭЛХЭЭНИЙ ГАДНА ДУЛААН ХАНГАМЖИЙН ШУГАМЫН ӨӨРЧЛӨЛТ, ШИНЭЧЛЭЛТ /5-Р УДДТ/

/ажлын зураг/

ГАДНА ДУЛААН ХАНГАМЖ - ГДГ

БОЛОВСРУУЛСАН:

Захирал Л.Баасанхүү

Инженер Н.Батдорж

Улаанбаатар хот
2022 он

Сүүлчийн хэвлэсэн огноо: 2022/11/17

## ТАЙЛБАР БИЧИГ

Ерөнхий хэсэг: Завхан аймгийн Улиастай сум. Дулааны станцын 2-р хэлхээний гадна дулааны хангамжийн шугамын өөрчлөлт, шинэчлэлтийн зураг төслийг зургийн даалгавар, дэвсгэр зураг, өмнө нь хийж байсан ажлын зураг, газар дээрхи тодруулга зэргийг үндэслэн хийж гүйцэтгэлээ. Зураг төслийг гүйцэтгэхдээ дараах норм ба дүрмүүдийг мөрдлөг болголоо.

1. Барилгад хэрэглэх уур амьсгал ба геофизикийн үзүүлэлтүүд БНбД 23-01-09
2. Гадна дулаан хангамж БНбД 41-03-13
3. Тоног төхөөрөмж, дамжуулах хоолойн дулаан тусгаарлалт БНбД 41-04-13
4. "Инженер геодези" ХХК-ийн инженер геологийн дүгнэлт Архив № 068/18
5. "Завхан аймгийн газрын харилцаа, барилга хот байгуулалтын газар" -ын олгосон 2022 оны 7-р сарын 6-ны 357 тоот техникийн нөхцөл
6. Дулааны шугам сүлжээ. Ажлын зураг. Дулаан механикийн хэсэг. MNS 3238:2001

Шинээр халаалтын тогооны барилга төлөвлөж халаалтын тогоог төлөвлөв.

1. Одоо ажиллаж байгаа уурын зуухнуудын байршилд шинээр ус дулаан дамжуулах төвүүд барьж дулааны шугам хоолойг шинэчлэн барихаар төлөвлөв. Дулаан зөөгч нь: 2-р хэлхээнд 95-70°С температуртай халуун ус байна.
2. Гадна агаарын тооцооны температур -35,5°С
3. Дулааны шугам сүлжээний магистрал шугамыг үл нэвтрэх суваг зураг заасны дагуу угсрахаар төлөвлөв. Цэвэр усны шугам дулааны суваг хамт явна. Төсвийн байгууллагуудад ус түгээнэ.
4. Яндан хоолойн агшилт суналтыг зөөлөвч болон өөрийн эргэлтийг ашиглаж нөхнө.
5. Яндан хоолойг угсралтын ажлын явцад гадны хог шороо, бохирдлоос цэвэрлэж, зэврэлтээс хамгаалах түрхлэг түрхэн, дулаалга хийж шилэн даавуугаар 2 уе ороох хэрэгтэй. Дулаалгын материал нь пенополиуретан байх ба дулаан техникийн үзүүлэлтийг материалын түүвэрт зааж өглөө. Дулаалгад өөр төрлийн материалыг хэрэглэх тохиолдолд техникийн үзүүлэлт болон эрүүл ахуйн шаардлага нь зургийн төслийн шаардлагад нийцэж байх хэрэгтэй.
6. Дулааны шугам сүлжээг угсрахдаа угсралтын норм ба дүрмийн дагуу гүйцэтгэж зохих даралтаар шахаж шалган туршилт зүгшрүүлгийг хийх хэрэгтэй.
7. Ус дамжуулах шугамын доод цэгт ус буулгагч, дээд цэгт хий гаргах хаалтыг угсрах хэрэгтэй.
8. Шугам хоолойн гулсах тулгуурын хоорондын зай Ф25, 32, 45 мм-н голчтой шугамд 2 м, Ф50, 65мм-н голчтой шугамд 3 м, Ф80 мм-н голчтой шугамд 3,5 м, Ф100 мм-н голчтой шугамд 4 м, Ф125 мм-н голчтой шугамд 4,5 м, Ф150 мм-н голчтой шугамд 5 м тус тус байна.
9. Тус ажлын зургийн дулааны шугамын суваг, дулааны худаг, зөөлөвч, үл хөдлөх тулгуур, эргэлтийн өнцөг зэргийг дараах нэг маягийн цомгийн дагуу гүйцэтгэхээр төлөвлөв. Авто зам дор орох дулааны шугамын сувгийг бетон ханатай хийж хучитгэсэн хавтангаар хучина.
   Нэг маягийн цомог нь:
   - Каналы для наружных тепловых сетей. Г 991-1 вып-1
   - Унифицированные камеры для тепловых сетей Г 991-1 вып-2
10. Гадна дулааны шугам угсрагдах газар нь элсэнцэрийн линз уе агуулсан бага чийгтэй дунд ширхэгтэй элсэн хөрс, бага чийгтэй элсэн чигжээстэй хайрган хөрс тархсан болон хөрсний усгүй зэргээс инженер-геологийн дунд зэргийн төвөгтэй нөхцөлтэй. 6.0м-9.0м гүнд хөрсний ус илрээгүй. Улирлын хөлдөлтийн норматив гүн:
   - Дунд ширхэгтэй элсэн хөрсөнд 3.19м
   - Хайргархаг элсэнцэр хөрсөнд 3.38м
   - Элсэн чигжээстэй сайр сайрган хөрсөнд 3.76м байна.

Талбайд тархсан дунд ширхэгтэй элсэн хөрс нь улирлын хөлдөлтийн бүсэд овойлт үүсэхгүй, хайргархаг элсэнцэр хөрс нь улирлын хөлдөлтийн бүсэд сулавтар овойлттой, элсэн чигжээстэй сайр сайрган хөрс нь улирлын хөлдөлтийн бүсэд овойлт үүсгэхгүй. Судалгааны талбай нь газар хөдлөлийн 7 баллын бүсэд хамаарагдана.

11. Гадна дулааны шугамын газар шорооны ажлыг эхлүүлэхээс өмнө аймгийн ГХБХБГ-аас ажил эхлүүлэх зөвшөөрөл авч эхлүүлэх ба холбогдох мэргэжлийн байгууллагуудтай трассын дагуу заавал зөвшилцөх шаардлагатай. Шугам хоолойн угсралтын ажлын явцад чанар аюулгүй байдал, аюулгүй ажиллагааны БНбД, ТАД, ААД, ХАБ болон холбогдох стандартуудыг мөрдөж ажиллах шаардлагатай.

БАЙРШИЛЫН ТОЙМ

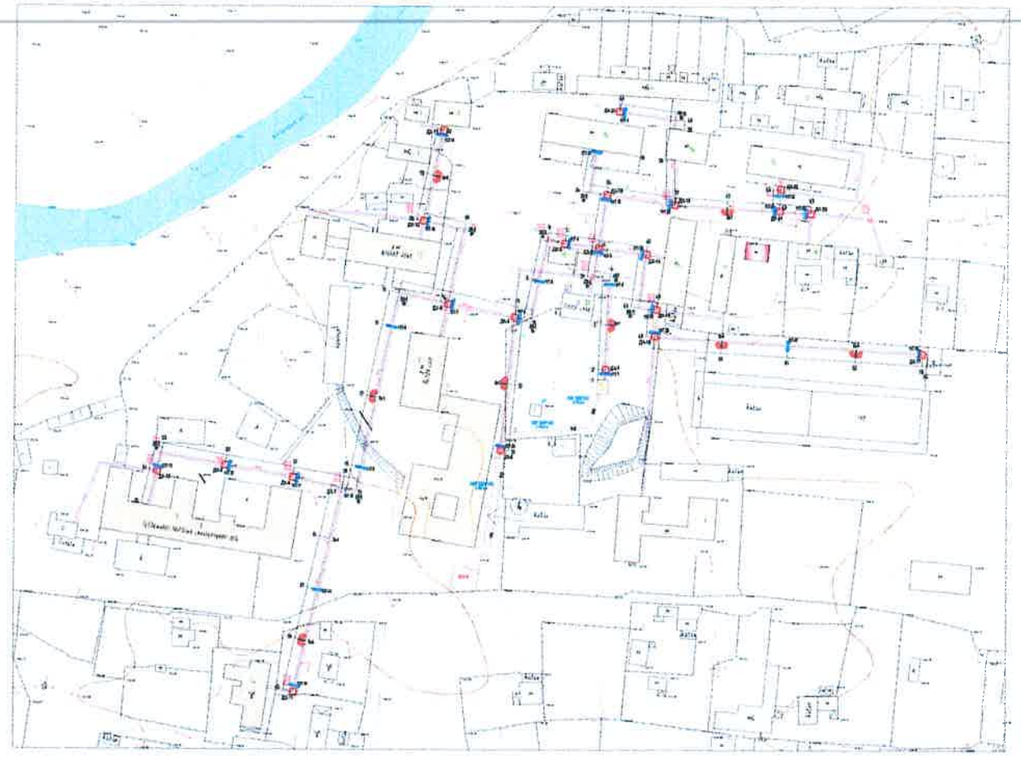

2022-12-22

| | | | | |
|---|---|---|---|---|
| KINGSEA E&C Consulting group Co.,Ltd Хаяг: Улаанбаатар,ХУД,3-р хороо. Энгэлсийн гудамж 5-р байр Хан-Өргөө оффис, 901 тоот Утас: 98111997, 77190404 КИНГСИЙ ИНЖЕНЕР ЭНД КОНСТРАКШН"ХХК | Завхан аймаг, Улиастай сум. 2-Р ХЭЛХЭЭНИЙ ГАДНА ДУЛААН ХАНГАМЖИЙН ШУГАМЫН ӨӨРЧЛӨЛТ, ШИНЭЧЛЭЛТ /5-Р УДДТ/ | | | Уе шат: АЗ |
| | Тайлбар бичиг | | | |
| | Инженер | Л.Баасанхүү | Е.Г Шифр: КС 02-32/22 | Масштаб: / Огноо: 2022 он |
| | Гүйцэтгэсэн | Н.Баяндорж | Т.Г Шифр: | Зургийн дугаар: ГДГ-1 / Бүх хуудас: 68 |
| | Шалгасан | Л.Баасанхүү | | |

Суурьчийн хавтасын огноо: 2022/11/19

# Зургийн жагсаалт

| Д/д | Формат | Нэрс | Тайлбар |
|---|---|---|---|
| 1 | 12 | Тайлбар бичиг | ГДГ-1 |
| 2 | 12 | Барилгуудын дулааны ачаалал | ГДГ-2 |
| 3 | 12 | Зургийн жагсаалт | ГДГ-3 |
| 4 | 12 | Сувгийн огтлолууд | ГДГ-4 |
| 5 | 12 | Материалын түүвэр-1 | ГДГ-5 |
| 6 | 12 | Материалын түүвэр-2 | ГДГ-6 |
| 7 | 12 | Гадна дулааны шугамын тойм байгуулалт М1:1500 | ГДГ-7 |
| 8 | 12 | Гадна дулааны шугамын байгуулалт /Хэсэглэл-1/ М1:500 | ГДГ-8 |
| 9 | 12 | Гадна дулааны шугамын байгуулалт /Хэсэглэл-2/ М1:500 | ГДГ-9 |
| 10 | 12 | Гадна дулааны шугамын байгуулалт /Хэсэглэл-3/ М1:500 | ГДГ-10 |
| 11 | 12 | Гадна дулааны шугамын байгуулалт /Хэсэглэл-4/ М1:500 | ГДГ-11 |
| 12 | 12 | Гадна дулааны шугамын байгуулалт /Хэсэглэл-5/ М1:500 | ГДГ-12 |
| 13 | 12 | Гадна дулааны шугамын хоолой угсралтын тойм | ГДГ-13 |
| 14 | 12 | Дагуугийн огтлол-1 | ГДГ-14 |
| 15 | 12 | Дагуугийн огтлол-2 | ГДГ-15 |
| 16 | 12 | Дагуугийн огтлол-3 | ГДГ-16 |
| 17 | 12 | Дагуугийн огтлол-4 | ГДГ-17 |
| 18 | 12 | Дагуугийн огтлол-5 | ГДГ-18 |
| 19 | 12 | Дагуугийн огтлол-6 | ГДГ-19 |
| 20 | 12 | Ф133 Үл хөдлөх тулгуур | ГДГ-20 |
| 21 | 12 | Ф108 Үл хөдлөх тулгуур | ГДГ-21 |
| 22 | 12 | Ф89 Үл хөдлөх тулгуур | ГДГ-22 |
| 23 | 12 | Ф76 Үл хөдлөх тулгуур | ГДГ-23 |
| 24 | 12 | Ф57 Үл хөдлөх тулгуур | ГДГ-24 |
| 25 | 12 | Ф45 Үл хөдлөх тулгуур | ГДГ-25 |
| 26 | 12 | Ф38 Үл хөдлөх тулгуур | ГДГ-26 |
| 27 | 12 | Зөөлөвч-1 | ГДГ-27 |
| 28 | 12 | Зөөлөвч-2 | ГДГ-28 |
| 29 | 12 | Зөөлөвч-3 | ГДГ-29 |
| 30 | 12 | Зөөлөвч-4,5 | ГДГ-30 |
| 31 | 12 | Зөөлөвч-6 | ГДГ-31 |
| 32 | 12 | Зөөлөвч-7 | ГДГ-32 |
| 33 | 12 | Зөөлөвч-8,9 | ГДГ-33 |
| 34 | 12 | Эргэлтийн өнцгийн байгуулалт 1 | ГДГ-34 |
| 35 | 12 | Эргэлтийн өнцгийн байгуулалт 2 | ГДГ-35 |
| 36 | 12 | Эргэлтийн өнцгийн байгуулалт 3 | ГДГ-36 |
| 37 | 12 | Эргэлтийн өнцгийн байгуулалт 4 | ГДГ-37 |
| 38 | 12 | Эргэлтийн өнцгийн байгуулалт 5 | ГДГ-38 |

| Д/д | Формат | Нэрс | Тайлбар |
|---|---|---|---|
| 39 | 12 | Эргэлтийн өнцгийн байгуулалт 6 | ГДГ-39 |
| 40 | 12 | Эргэлтийн өнцгийн байгуулалт 7 | ГДГ-40 |
| 41 | 12 | Эргэлтийн өнцгийн байгуулалт 8 | ГДГ-41 |
| 42 | 12 | Эргэлтийн өнцгийн байгуулалт 9 | ГДГ-42 |
| 43 | 12 | Эргэлтийн өнцгийн байгуулалт 10 | ГДГ-43 |
| 44 | 12 | Эргэлтийн өнцгийн байгуулалт 11 | ГДГ-44 |
| 45 | 12 | Дулааны худаг-1 Байгуулалт, Огтлол 1-1 | ГДГ-45 |
| 46 | 12 | Дулааны худаг-2 Байгуулалт, Огтлол 1-1 | ГДГ-46 |
| 47 | 12 | Дулааны худаг-3 Байгуулалт, Огтлол 1-1 | ГДГ-47 |
| 48 | 12 | Дулааны худаг-4 Байгуулалт, Огтлол 1-1 | ГДГ-48 |
| 49 | 12 | Дулааны худаг-5 Байгуулалт, Огтлол 1-1 | ГДГ-49 |
| 50 | 12 | Дулааны худаг-6 Байгуулалт, Огтлол 1-1 | ГДГ-50 |
| 51 | 12 | Дулааны худаг-7 Байгуулалт, Огтлол 1-1 | ГДГ-51 |
| 52 | 12 | Дулааны худаг-8 Байгуулалт, Огтлол 1-1 | ГДГ-52 |
| 53 | 12 | Дулааны худаг-9 Байгуулалт, Огтлол 1-1 | ГДГ-53 |
| 54 | 12 | Дулааны худаг-10 Байгуулалт, Огтлол 1-1 | ГДГ-54 |
| 55 | 12 | Дулааны худаг-11 Байгуулалт, Огтлол 1-1 | ГДГ-55 |
| 56 | 12 | Дулааны худаг-12 Байгуулалт, Огтлол 1-1 | ГДГ-56 |
| 57 | 12 | Дулааны худаг-13 Байгуулалт, Огтлол 1-1 | ГДГ-57 |
| 58 | 12 | Дулааны худаг-14 Байгуулалт, Огтлол 1-1 | ГДГ-58 |
| 59 | 12 | Дулааны худаг-15 Байгуулалт, Огтлол 1-1 | ГДГ-59 |
| 60 | 12 | Дулааны худаг-16 Байгуулалт, Огтлол 1-1 | ГДГ-60 |
| 61 | 12 | Дулааны худаг-17 Байгуулалт, Огтлол 1-1 | ГДГ-61 |
| 62 | 12 | Дулааны худаг-18 Байгуулалт, Огтлол 1-1 | ГДГ-62 |
| 63 | 12 | Дулааны худаг-19 Байгуулалт, Огтлол 1-1 | ГДГ-63 |
| 64 | 12 | Дулааны худаг-20 Байгуулалт, Огтлол 1-1 | ГДГ-64 |
| 65 | 12 | Дулааны худаг-21 Байгуулалт, Огтлол 1-1 | ГДГ-65 |
| 66 | 12 | Дулааны худаг-22 Байгуулалт, Огтлол 1-1 | ГДГ-66 |
| 67 | 12 | Дулааны худаг-23 Байгуулалт, Огтлол 1-1 | ГДГ-67 |
| 68 | 12 | Юулэх худаг-1 Байгуулалт, Огтлол 1-1 | ГДГ-68 |

KINGSEA E&C
Consulting group Co.,Ltd
Хаяг: Улаанбаатар,ХУД,3-р хороо, Энгэлийн гудамж, 5-р байр Хан-Өргөө оффис, 901 тоот
Утас: 98111987, 77190404
КИНГСИЙ ИНЖЕНЕР ЭНД КОНСТРАКШН"ХХК

Забхан аймаг. Улиастай сум.

**2-Р ХЭЛХЭЭНИЙ ГАДНА ДУЛААН ХАНГАМЖИЙН ШУГАМЫН ӨӨРЧЛӨЛТ, ШИНЭЧЛЭЛТ /5-Р УДДТ/**

| | | | | | |
|---|---|---|---|---|---|
| Зургийн жагсаалт | | | | Ye шат: А3 | |
| Инженер | | Л.Баасанхүү | Е.Г Шифр: КС 02-32/22 | Масштаб: М1:100 | Огноо: 2022 он |
| Гүйцэтгэсэн | | Н.Баяндорж | Т.Г Шифр: | Зургийн дугаар: ГДГ-2 | Бүх хуудас: 68 |
| Шалгасан | | Л.Баасанхүү | | | |

Суулгийн хэвлэсэн огноо: 2023/02/11

**ТАЙЛБАР**:

Ерөнхий хэсэг: Завхан аймгийн Улиастай сумын төв төвлөрсөн дулааны эх үүсвэртэй болж байгаатай холбогдуулан **Батсуурь ХХК**-ийн одоо байгаа уурын зуухны гадна дулааны шугамын өөрчлөлт шинэчлэлтийн ажлын зураг төслийг зургийн даалгавар, дэвсгэр зураг, сумын халаалттай барилгуудын газар дээрх тодруулга зэргийг үндэслэн хийж гүйцэтгэлээ. Уг төсөлд тус уурын зуухны гол шугам 601 м, салбар шугам 412 м шугамыг сувгийн хамт бүрэн шинэчлэхээр төлөвлөв. Одоо байгаа гол шугамын трасс зураг төслийн хангахгүй, нарийн, насжилт өндөр учир бүрэн солих шаардлагатай.

## БАРИЛГЫН ТОДОРХОЙЛОЛТ, ҮНДСЭН ҮЗҮҮЛЭЛТ

## БАРИЛГЫН ДУЛААНЫ АЧААЛАЛ

| Ерөнхий төлөвлөгөөний дугаар | Барилга байгууламжийн нэр | Дулааны ачаалал (гкал/цаг) | | | | |
|---|---|---|---|---|---|---|
| | | Халаалт | Салхивч | Халуун усан хангамж | Технологийн хэрэгцээнд | Бүгд |
| 1 | Нийт барилгаар | 739172.4 | - | 347890 | | 1087062.4 |
| | Шугамын алдагдал /5%/ | 36958.6 | - | 17395.0 | | 54353.6 |
| | БҮГД | | | | | 1141416 |

KINGSEA E&C
Consulting group Co.,Ltd
Хаяг: Улаанбаатар,ХУД,3-р хороо, Энхтайвны өргөн чөлөө, 5-р байр Хан-Өргөө оффис, 901 тоот
Утас: 98111987, 77190444
КИНГСИЙ ИНЖЕНЕР ЭНД КОНСТРАКШН"ХХК

Завхан аймаг. Улиастай сум.

**2-Р ХЭЛХЭЭНИЙ ГАДНА ДУЛААН ХАНГАМЖИЙН ШУГАМЫН ӨӨРЧЛӨЛТ, ШИНЭЧЛЭЛТ /5-Р УДДТ/**

Дулааны ачаллын нягтгэсэн хүснэгт

| | | | | | |
|---|---|---|---|---|---|
| Инженер | | Л.Баасанхүү | Е.Г Шифр: КС 02-32/22 | Масштаб: | Огноо: 2022 он |
| Гүйцэтгэсэн | | Н.Баяндорж | Т.Г Шифр: | Зургийн дугаар: ГДГ-3 | Бүх хуудас: 60 |
| Шалгасан | | Л.Баасанхүү | | | |

Уе шат: АЗ

Суурилуулах хавтасны огноо: 2023/02/11

2023/02/11

# Сувгийн огтлолууд //1-1/-/6-6//

## ДУЛААНЫ СУВГИЙН ОГТЛОЛ /I-I/ M1:25

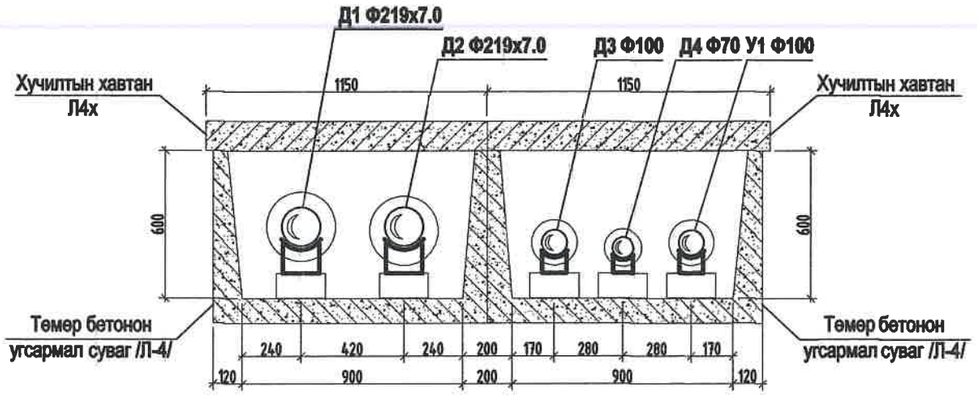


## ДУЛААНЫ СУВГИЙН ОГТЛОЛ /II-II/ M1:25

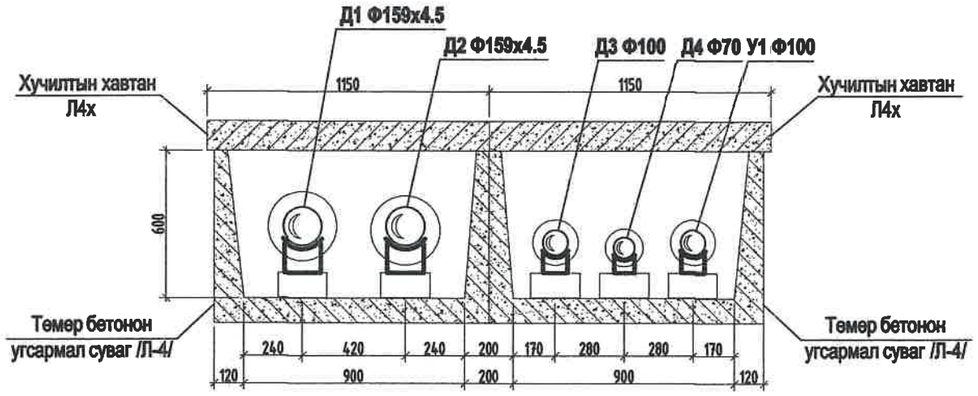


## ДУЛААНЫ СУВГИЙН ОГТЛОЛ /III-III/ M1:25

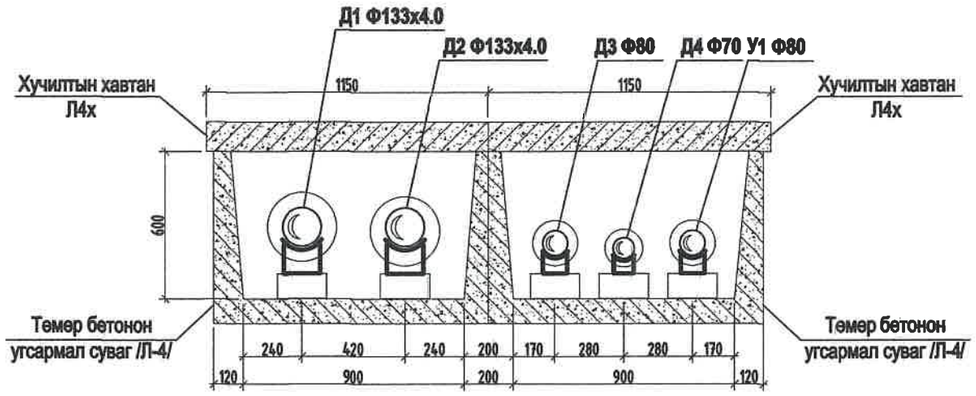


## ДУЛААНЫ СУВГИЙН ОГТЛОЛ /IV-IV/ M1:25

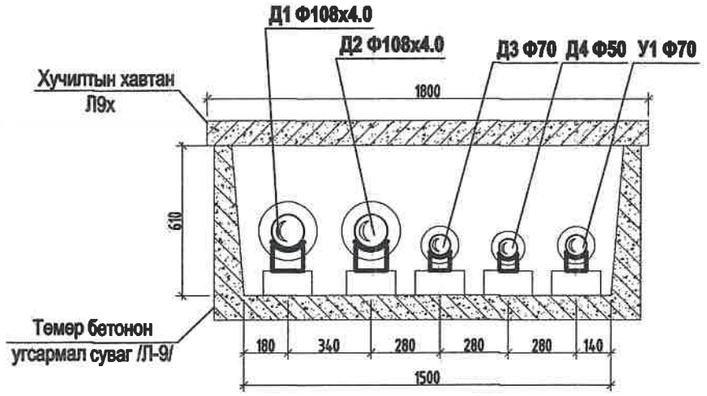


## ДУЛААНЫ СУВГИЙН ОГТЛОЛ /V-V/ M1:25

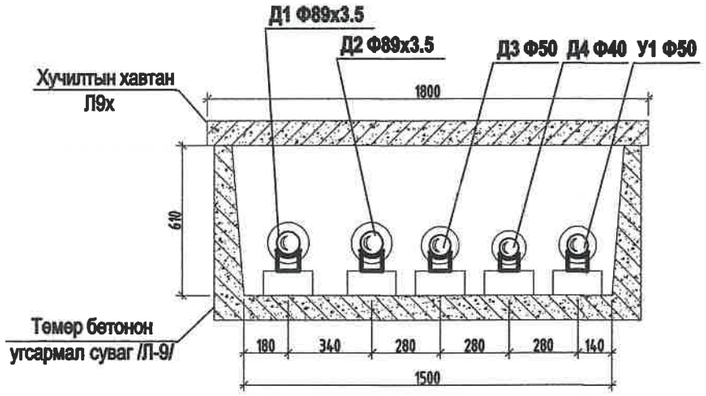


## ДУЛААНЫ СУВГИЙН ОГТЛОЛ /VI-VI/ M1:25

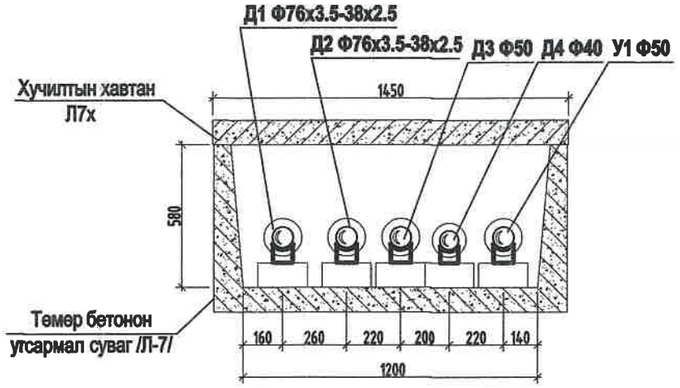


| | | | | | |
|---|---|---|---|---|---|
| KINGSEA E&C<br>Consulting group Co.,Ltd<br>Хаяг: Улаанбаатар,ХУД,3-р хороо, Энхтайвны гудамж, 5-р байр Хан-Өргөө оффис, 901 тоот<br>Утас: 98111987, 77190484<br>КИНГСИЙ ИНЖЕНЕР ЭНД КОНСТРАКШН"ХХК | Завхан аймаг. Улиастай сум.<br>2-Р ХЭЛХЭЭНИЙ ГАДНА ДУЛААН ХАНГАМЖИЙН ШУГАМЫН ӨӨРЧЛӨЛТ, ШИНЭЧЛЭЛТ /5-Р УДДТ/ | | | | |
| | Сувгийн огтлолууд | | | | Үе шат: АЗ |
| | Инженер | Л.Баасанхүү | Е.Г Шифр: КС 02-32/22 | Масштаб: M1:25 | Огноо: 2022 он |
| | Гүйцэтгэсэн | Н.Баяндорж | Т.Г Шифр: | Зургийн дугаар: ГДГ-4 | Бүх хуудас: 68 |
| | Шалгасан | Л.Баасанхүү | | | |

Сувгийн хэмжээсэн огноо: 2023/02/11

2023/02/11

# МАТЕРИАЛЫН ТҮҮВЭР

| Д/д | Тэмдэглэгээ | Нэрс | | тоо | жин кг | хэмжих нэгж |
|---|---|---|---|---|---|---|
| 1 | 2 | 3 | | 4 | 5 | 6 |
| | | ДУЛААН ХАНГАМЖ | | | | |
| 1 | ГОСТ10704-91 | Ган яндан | | | | |
| | **T>100°C P>1.6 МПа** | | Ф133х4.0 мм | 155.0 | 12.73 | у.м |
| | | | Ф108х4.0 мм | 132.0 | 10.26 | у.м |
| | | | Ф89х3.5 мм | 186.0 | 7.38 | у.м |
| | | | Ф76х3.0 мм | 435.0 | 6.26 | у.м |
| | | | Ф57х3.5 мм | 760.0 | 4.62 | у.м |
| | | | Ф45х2.5 мм | 270.0 | 2.62 | у.м |
| | | | Ф38х2.5 мм | 323.0 | 1.76 | у.м |
| 2 | Пенополиуретан | Яндангийн дулаалга | | | | |
| | | **а/ Зэврэлтээс хамгаалах турхлэг** | | | | |
| | | б/ Дулаалга δ=0.05 мм **λ=0.04 Вт/м°С** | | | | |
| | | **в/ Хамгаалах бүрхүүл** | | | | |
| | | | Ф133х4.0 мм | 155.0 | - | у.м |
| | | | Ф108х4.0 мм | 132.0 | - | у.м |
| | | | Ф89х3.5 мм | 186.0 | - | у.м |
| | | | Ф76х3.0 мм | 435.0 | - | у.м |
| | | | Ф57х3.5 мм | 760.0 | - | у.м |
| | | | Ф45х2.5 мм | 270.0 | - | у.м |
| | | | Ф38х2.5 мм | 323.0 | - | у.м |
| 3 | Лобовые опоры | **Үл хөдлөх тулгуур** | Ф125 мм | 3 | - | шир |
| | | | Ф100 мм | 3 | - | шир |
| | | | Ф80 мм | 2 | - | шир |
| | | | Ф70 мм | 8 | - | шир |
| | | | Ф50 мм | 6 | - | шир |
| | | | Ф40 мм | 4 | - | шир |
| | | | Ф32 мм | 3 | - | шир |
| 4 | | Булан | Ф125 мм | 20 | - | шир |
| | | | Ф100 мм | 4 | - | шир |
| | | | Ф80 мм | 4 | - | шир |
| | | | Ф70 мм | 14 | - | шир |
| | | | Ф50 мм | 22 | - | шир |
| | | | Ф40 мм | 10 | - | шир |
| | | | Ф32 мм | 24 | - | шир |

| 1 | 2 | 3 | | 4 | 5 | 6 |
|---|---|---|---|---|---|---|
| | | ДУЛААН ХАНГАМЖ /ҮРГЭЖИЛЭЛ/ | | | | |
| 5 | | Гулсах тулгуур | Ф125 мм | 35 | - | шир |
| | | | Ф100 мм | 33 | - | шир |
| | | | Ф80 мм | 54 | - | шир |
| | | | Ф70 мм | 145 | - | шир |
| | | | Ф50 мм | 254 | - | шир |
| | | | Ф40 мм | 135 | - | шир |
| | | | Ф32 мм | 162 | - | шир |
| 6 | | Гулсах тулгуурын бетон дэр | | | | |
| | | | 200х200х90h ОП-1 | 830 | - | шир |
| | | | 300х200х90h ОП-2 | 148 | - | шир |
| 7 | | **Эргэлтийн өнцөг //45х2.5/-/133х4.0//мм** | | 1-11 | - | комп |
| 8 | Г991-1 вып-1 | Эргэлтийн өнцөгийн ниш | | | | |
| | | | 1500х600 мм | 1 | - | комп |
| | | | 1200х580 мм | 8 | - | комп |
| | | | 900х600/900х600 мм | 2 | - | комп |
| 9 | Г991-1 вып-1 | **Зөөлөвч ган** | Ф133х4.0 мм | 1 | - | комп |
| | | | Ф89х3.5 мм | 1 | - | комп |
| | | | Ф76х3.5 мм | 1 | - | комп |
| | | | Ф57х3.5 мм | 2 | - | комп |
| | | | Ф45х2.5 мм | 1 | - | комп |
| | | | Ф38х2.5 мм | 3 | - | комп |
| 10 | | Угсармал бетон суваг | | | | |
| | | | 900х600h/900х600h | 53 | 1.05 | у/м |
| | | | 1200х580h | 504 | 1.72 | у/м |
| | | | 1500х600h | 167 | 2.42 | у/м |
| 11 | | Угсармал бетон сувгийн таг | | | | |
| | | | 1150х3000х100h/1150х3000х100h | 53 | 0.85 | у/м |
| | | | 1450х3000х120h | 504 | 1.30 | у/м |
| | | | 1800х3000х120h | 167 | 1.62 | у/м |
| 12 | | Дулааны худаг /Дулаан механик/ | | 23 | - | комп |
| 13 | | **Дулааны худаг /Барилга бүтээц/** | | 23 | - | комп |
| 14 | ДХ-1; ДХ-2; ДХ-7-д | **Шүүрүүлэх худаг** | | 3 | - | комп |

KINGSEA E&C
*Consulting group Co.,Ltd*
Хаяг: Улаанбаатар,ХУД,3-р хороо, Энгэльсийн гудамж, 5-р байр Хан-Өргөө оффис, 901 тоот
Утас: 98111987, 77190444
КИНГСИЙ ИНЖЕНЕР ЗӨВ КОНСТРАКШН"ХХК

**Забхан аймаг. Улиастай сум.**

**2-Р ХЭЛХЭЭНИЙ ГАДНА ДУЛААН ХАНГАМЖИЙН ШУГАМЫН ӨӨРЧЛӨЛТ, ШИНЭЧЛЭЛТ /5-Р УДДТ/**

**Материалын түүвэр-1**

| | | | | | |
|---|---|---|---|---|---|
| Ye шат: **А3** | | | | | |
| Инженер | Л.Баасанхүү | Е.Г Шифр: **КС 02-32/22** | Масштаб: | Огноо: **2022 он** | |
| Гүйцэтгэсэн | Н.Баатарж | Т.Г Шифр: | Зургийн дугаар: **ГДГ-5** | Бүх хуудас: **68** | |
| Шалгасан | Л.Баасанхүү | | | | |

Сүүлийнх хэвлэсэн огноо: 2023/02/11

2023/02/11

## МАТЕРИАЛЫН ТУУВЭР

| Д/д | Тэмдэглэгээ | Нэрс | тоо | жин кг | хэмжих нэгж |
|---|---|---|---|---|---|
| 1 | 2 | 3 | 4 | 5 | 6 |
| | | УС ХАНГАМЖ | | | |
| 1 | ГОСТ 3262-75 | Цайрдсан ган яндан Ф20мм | 285.0 | - | у.м |
| | T≥5°C P>2.5 МПа | Ф25мм | 1157.0 | - | у.м |
| | | Ф32мм | 1160.0 | - | у.м |
| | | Ф40мм | 72.0 | - | у.м |
| | | Ф50мм | 194.0 | - | у.м |
| | | Ф70мм | 341.0 | - | у.м |
| | | Ф80мм | 138.0 | - | у.м |
| 2 | | Яндангийн дулаалга | | | |
| | | а/ Зэврэлтээс хамгаалах түрхлэг | | | |
| | | б/ Дулаалга δ=0.05 мм λ=0.04 Вт/м°С | | | |
| | | в/ Хамгаалах бүрхүүл Ф20мм | 285.0 | - | у.м |
| | | Ф25мм | 1157.0 | - | у.м |
| | | Ф32мм | 1160.0 | - | у.м |
| | | Ф40мм | 72.0 | - | у.м |
| | | Ф50мм | 194.0 | - | у.м |
| | | Ф70мм | 341.0 | - | у.м |
| | | Ф80мм | 138.0 | - | у.м |
| 3 | | Булан 90 град Ф20мм | 17 | | |
| | | Ф25мм | 37 | - | шир |
| | | Ф32мм | 23 | - | шир |
| | | Ф40мм | 4 | - | шир |
| | | Ф50мм | 6 | - | шир |
| | | Ф70мм | 14 | | |
| | | Ф80мм | 16 | | |
| 4 | | Гулсах тулгуур Ф20мм | 143 | - | у.м |
| | | Ф25мм | 578 | - | у.м |
| | | Ф32мм | 580 | - | у.м |
| | | Ф40мм | 36 | - | у.м |
| | | Ф50мм | 65 | - | у.м |
| | | Ф70мм | 114 | - | у.м |
| | | Ф80мм | 40 | - | у.м |
| 5 | | Гулсах тулгуурын бетон дэр | | | |
| | | 200x200x90h ОП-1 | 1556 | - | шир |
| | | 300x200x90h ОП-2 | 40 | - | шир |

## МАТЕРИАЛЫН ТУУВЭР

| Д/д | Тэмдэглэгээ | Нэрс | тоо | жин кг | хэмжих нэгж |
|---|---|---|---|---|---|
| 1 | 2 | 3 | 4 | 5 | 6 |
| | | Буулгах ажлын тоо хэмжээ | | | |
| 1 | | Буулгах суваг 1000x700h | 782 | - | у.м |
| 2 | | Ф100мм доош ган яндан хоолой /дулаалгын хамт/ | 469 | - | у.м |
| 3 | | Ф100мм дээш ган яндан хоолой /дулаалгын хамт/ | 313 | - | у.м |
| 4 | | Буулгах худаг | 24 | - | шир |
| | | | | | |
| | | Буулгаж, нөхөн сэргээх ажлын тоо хэмжээ | | | |
| 1 | | Ногоон байгууламж | 40 | - | $м^2$ |
| 2 | | Хашаа /бетонон суурьтай модон хашаа/ h=1.8м | 65 | - | у.м |

KINGSEA E&C
Consulting group Co.,Ltd
Хаяг: Улаанбаатар,ХУД.3-р хороо. Экспрессийн гудамж. 5-р байр Хан-Өргөө оффис, 901 тоот
Утас: 99111907, 77190444
КИНГСИЙ ИНЖЕНЕР ЭНД КОНСТРАКШН"ХХК

Завхан аймаг. Улиастай сум.

**2-Р ХЭЛХЭЭНИЙ ГАДНА ДУЛААН ХАНГАМЖИЙН ШУГАМЫН ӨӨРЧЛӨЛТ, ШИНЭЧЛЭЛТ /5-Р УДДТ/**

| | | | | | |
|---|---|---|---|---|---|
| Материалын түүвэр-2 | | | | | Уе шат: АЗ |
| Инженер | | Л.Баасанхүү | Е.Г Шифр: КС 02-32/22 | Масштаб: | Огноо: 2022 он |
| Гүйцэтгэсэн | | Н.Баяндорж | Т.Г Шифр: | Зургийн дугаар: ГДГ-6 | Бух хуудас: 68 |
| Шалгасан | | Л.Баасанхүү | | | |

Суулгийн хавтасын огноо: 2023/02/11

2023/02/11

# ГАДНА ДУЛААНЫ ШУГАМЫН ТОЙМ БАЙГУУЛАЛТ М1:1500

Зөвшилцсөн:

| | | | |
|---|---|---|---|
| "ГХБХБГ"-ын дарга: | Д.Анхтэс | Завхан "МХС" ХХК-н ерөнхий инженер: | Ц.Эрдэнэсайхан |
| "Батсуурь" ХХК-ийн захирал: | Ч.Намдаг | "АУЭХС" ТӨХК-н АЗАлбаны дарга: | Г.Нямдэмбэрэл |
| "Амь-Ус" ХХК-ийн ерөнхий инженер: | Г. Баттулга | | |

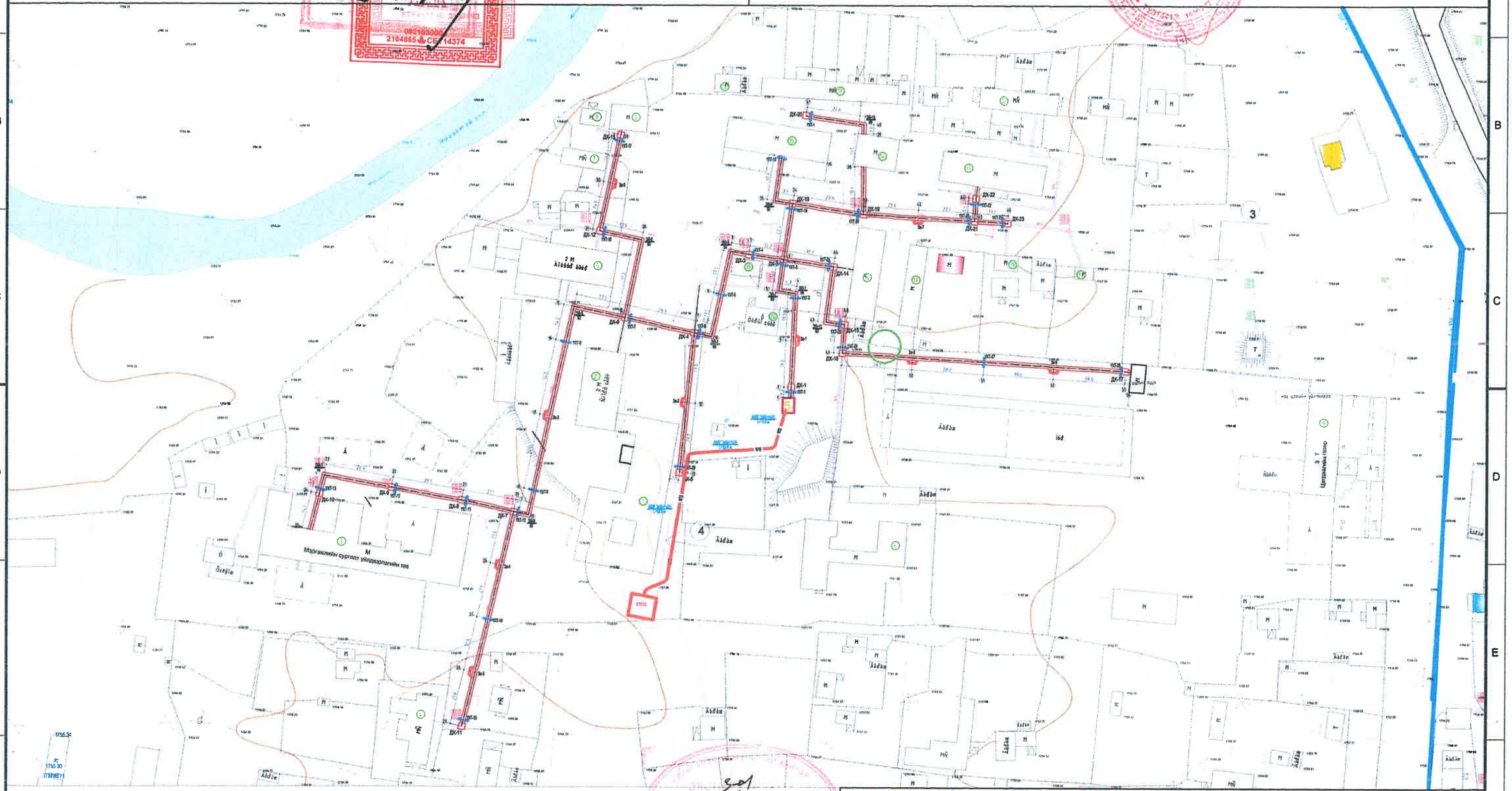


2022.12.22

KINGSEA E&C
Consulting group Co.,Ltd
Хаяг: Улаанбаатар,ХУДЭ-р хороо. Энхтайвны гудамж. 5-р байр Хан-Өргөө оффис, 901 тоот
Утас: 98111987, 77190404
КИНГСИЙ ИНЖЕНЕР ЭНД КОНСТРАКШН"ХХК

Завхан аймаг. Улиастай сум.

## 2-Р ХЭЛХЭЭНИЙ ГАДНА ДУЛААН ХАНГАМЖИЙН ШУГАМЫН ӨӨРЧЛӨЛТ, ШИНЭЧЛЭЛТ /5-Р УДДТ/

Гадна дулааны шугамын тойм байгуулалт

| | | | | | |
|---|---|---|---|---|---|
| Инженер | Л.Баасанхүү | Е.Г Шифр: КС 02-32/22 | Масштаб: М1:1500 | Ye шаг: А3 | Огноо: 2022 он |
| Гүйцэтгэсэн | Н.Батдорж | Т.Г Шифр: | Зургийн дугаар ГДГ-7 | | Бүх хуудас: 68 |
| Шалгасан | Л.Баасанхүү | | | | |

Суурьшлийн хэвлэсэнгүйцэтгэгч:

2022/11/19

А3

# ГАДНА ДУЛААНЫ ШУГАМЫН БАЙГУУЛАЛТ М1:500

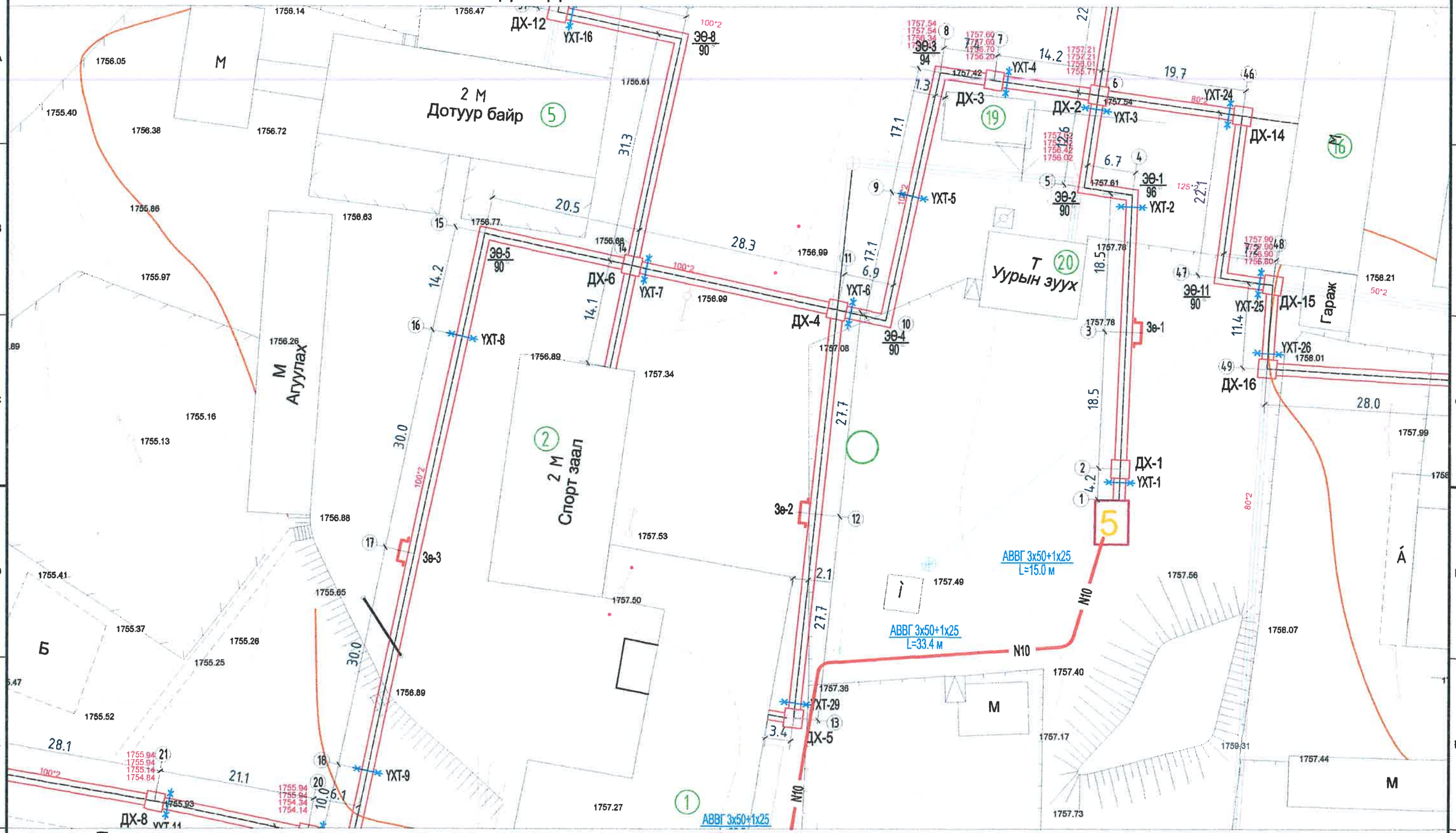


## Таних тэмдэг

| | |
|---|---|
| ДХ-1 | Төлөвлөж буй дулааны худаг |
| УХТ-1 | Төлөвлөж буй үл хөдлөх тулгуур |
| ЭЭ-1 | Төлөвлөж буй эргэлтийн өнцөг |
| Зэ-1 | Яндангийн зөөлөвч |
| 1 | Онцлох цэгийн дугаар |
| Д1 | 1-р хэлхээний дулаан өгөх шугам хоолой |
| Д2 | 1-р хэлхээний дулаан буцах шугам хоолой |
| | Одоо байгаа дулааны худаг |
| | Одоо байгаа холбооны худаг |
| | Одоо байгаа цахилгааны шугам |
| | Одоо байгаа бохир усны худаг |

3-01
2022-12-26

Сүүлчийн хэвлэсэн огноо:

KINGSEA E&C
Consulting group Co.,Ltd
Хаяг: Улаанбаатар,ХУД3-р хороо, Зүгэмийн гудамж, 5-р байр Хан-Өргөө оффис, 901 тоот
Утас: 98111987, 77190404
КИНГСИЙ ИНЖЕНЕР ЭНД КОНСТРАКШН"ХХК

Завхан аймаг. Улиастай сум.

**2-Р ХЭЛХЭЭНИЙ ГАДНА ДУЛААН ХАНГАМЖИЙН ШУГАМЫН ӨӨРЧЛӨЛТ, ШИНЭЧЛЭЛТ /5-Р УДДТ/**

| | | | | | |
|---|---|---|---|---|---|
| Гадна дулааны шугамын байгуулалт | | | | | Үе шат: А3 |
| Инженер | | Л.Баасанхүү | Е.Г Шифр: КС 02-32/22 | Масштаб: М1:500 | Огноо: 2022 он |
| Гүйцэтгэсэн | | Н.Батдорж | Т.Г Шифр: | Зургийн дугаар ГДГ-8 | Бүх хуудас: 68 |
| Шалгасан | | Л.Баасанхүү | | | |

2022/12/17

# ГАДНА ДУЛААНЫ ШУГАМЫН БАЙГУУЛАЛТ М1:500

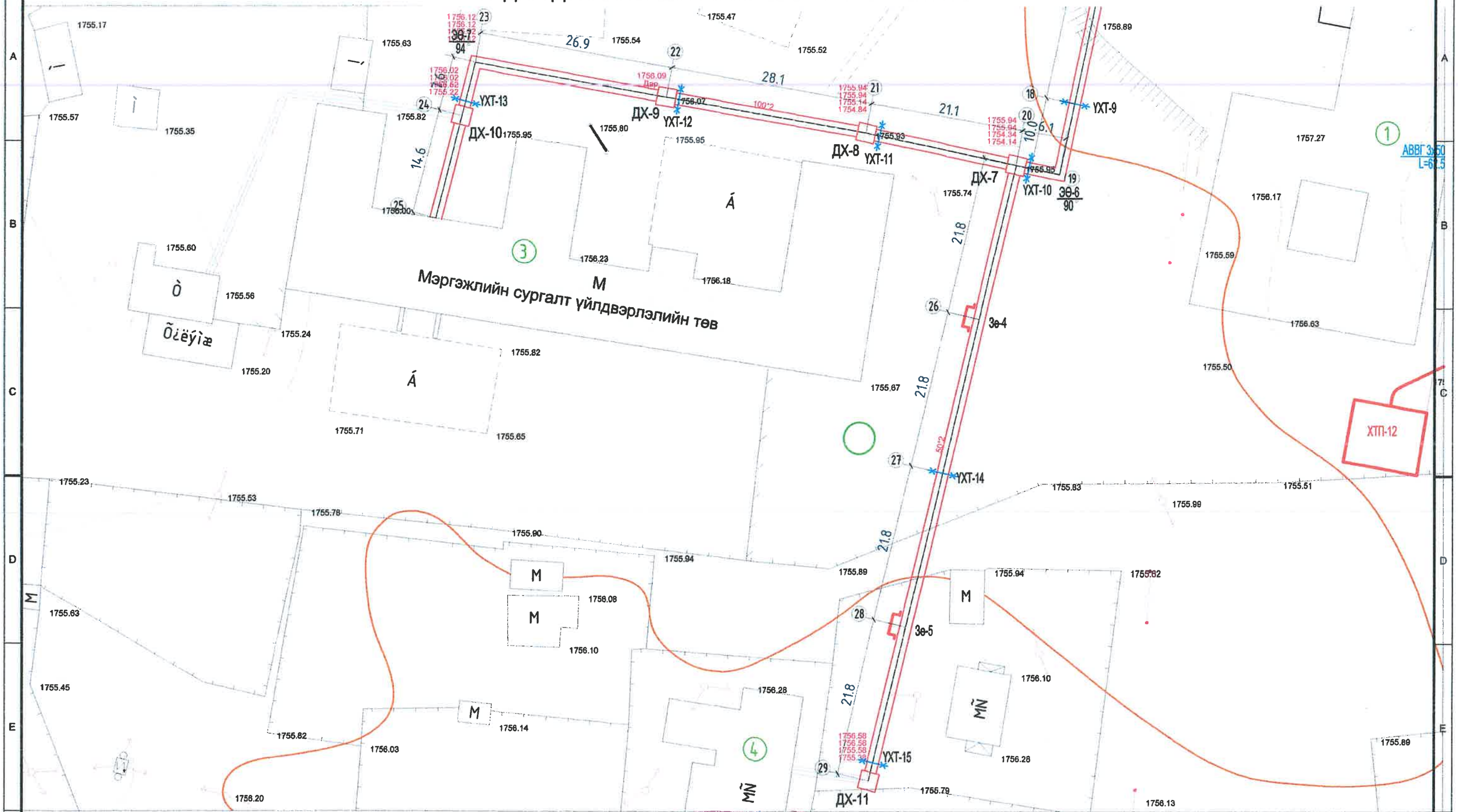


## Таних тэмдэг

- ДХ-1 — Төлөвлөж буй дулааны худаг
- ҮХТ-1 — Төлөвлөж буй үл хөдлөх тулгуур
- ЭӨ-1 — Төлөвлөж буй эргэлтийн өнцөг
- Зө-1 — Яндангийн зөөлөвч
- 1 — Онцлох цэгийн дугаар
- Д1 — 1-р хэлхээний дулаан өгөх шугам хоолой
- Д2 — 1-р хэлхээний дулаан буцах шугам хоолой
- Одоо байгаа дулааны худаг
- Одоо байгаа холбооны худаг
- Одоо байгаа цахилгааны шугам
- Одоо байгаа бохир усны худаг

301
2022.12.22

Сурлчийн хэвлэсэн хуулбар:

| | | | | | |
|---|---|---|---|---|---|
| KINGSEA E&C Consulting group Co.,Ltd<br>Хаяг: Улаанбаатар,ХУД,3-р хороо, Энгэльсийн гудамж, 5-р байр Хан-Өргөө оффис, 901 тоот<br>Утас: 98111987, 77190404 | Завхан аймаг. Улиастай сум.<br>2-Р ХЭЛХЭЭНИЙ ГАДНА ДУЛААН ХАНГАМЖИЙН ШУГАМЫН ӨӨРЧЛӨЛТ, ШИНЭЧЛЭЛТ /5-Р УДДТ/ | | | | Үе шат: АЗ |
| | Гадна дулааны шугамын байгуулалт | | | | |
| | Инженер | Л.Баасанхүү | Е.Г Шифр: КС 02-32/22 | Масштаб: М1:500 | Огноо: 2022 он |
| | Гүйцэтгэсэн | Н.Батдорж | Т.Г Шифр: | Зургийн дугаар ГДГ-9 | Бүх хуудас: 68 |
| КИНГСИЙ ИНЖЕНЕР ЭНД КОНСТРАКШН"ХХК | Шалгасан | Л.Баасанхүү | | | |

2022/11/10

A3

# ГАДНА ДУЛААНЫ ШУГАМЫН БАЙГУУЛАЛТ М1:500

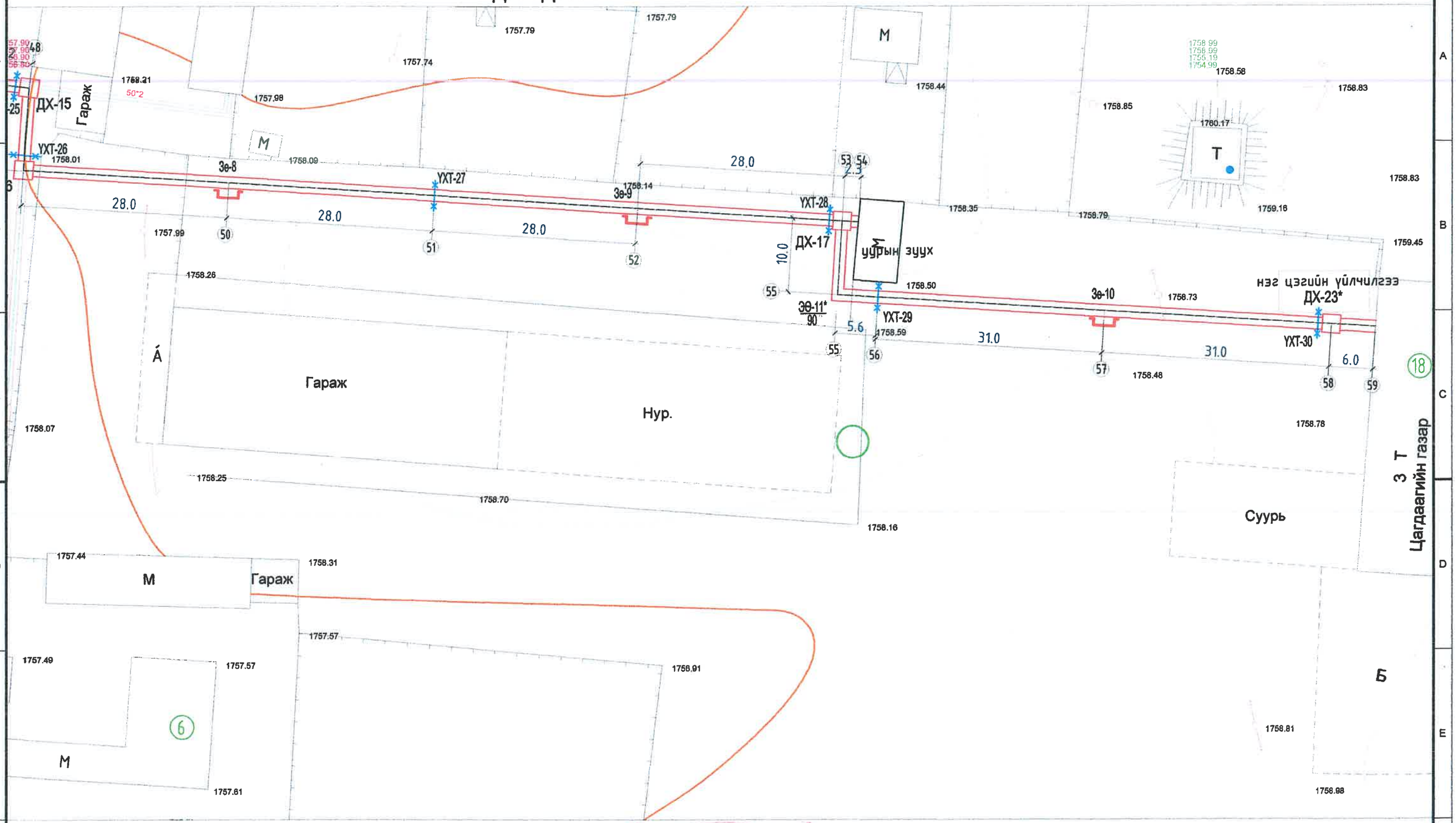


## Таних тэмдэг

| | |
|---|---|
| ДХ-1 | Төлөвлөж буй дулааны худаг |
| УХТ-1 | Төлөвлөж буй үл хөдлөх тулгуур |
| ЭӨ-1 | Төлөвлөж буй эргэлтийн өнцөг |
| Зө-1 | Яндангийн зөөлөвч |
| 1 | Онцлох цэгийн дугаар |
| Д1 | 1-р хэлхээний дулаан өгөх шугам хоолой |
| Д2 | 1-р хэлхээний дулаан буцах шугам хоолой |
| | Одоо байгаа дулааны худаг |
| | Одоо байгаа холбооны худаг |
| | Одоо байгаа цахилгааны шугам |
| | Одоо байгаа бохир усны худаг |

301
2022.12.22

KINGSEA E&C
Consulting group Co.,Ltd
Хаяг: Улаанбаатар,ХУД.3-р хороо. Энгэльсийн гудамж. 5-р байр Хан-Өргөө оффис, 901 тоот
Утас: 98111987, 77190404
КИНГСИЙ ИНЖЕНЕР ЭНД КОНСТРАКШН"ХХК

Забхан аймаг. Улиастай сум.

**2-Р ХЭЛХЭЭНИЙ ГАДНА ДУЛААН ХАНГАМЖИЙН ШУГАМЫН ӨӨРЧЛӨЛТ, ШИНЭЧЛЭЛТ /5-Р УДДТ/**

| | | | | | |
|---|---|---|---|---|---|
| Гадна дулааны шугамын байгуулалт | | | | | Ye шат: А3 |
| Инженер | Л.Баасанхүү | Е.Г Шифр: КС 02-32/22 | Масштаб: М1:500 | Огноо: 2022 он |
| Гүйцэтгэсэн | Н.Батдорж | Т.Г Шифр: | Зургийн дугаар ГДГ-10 | Бүх хуудас: 68 |
| Шалгасан | Л.Баасанхүү | | | |

Суулчийн хавсаргалт:

# ГАДНА ДУЛААНЫ ШУГАМЫН БАЙГУУЛАЛТ М1:500

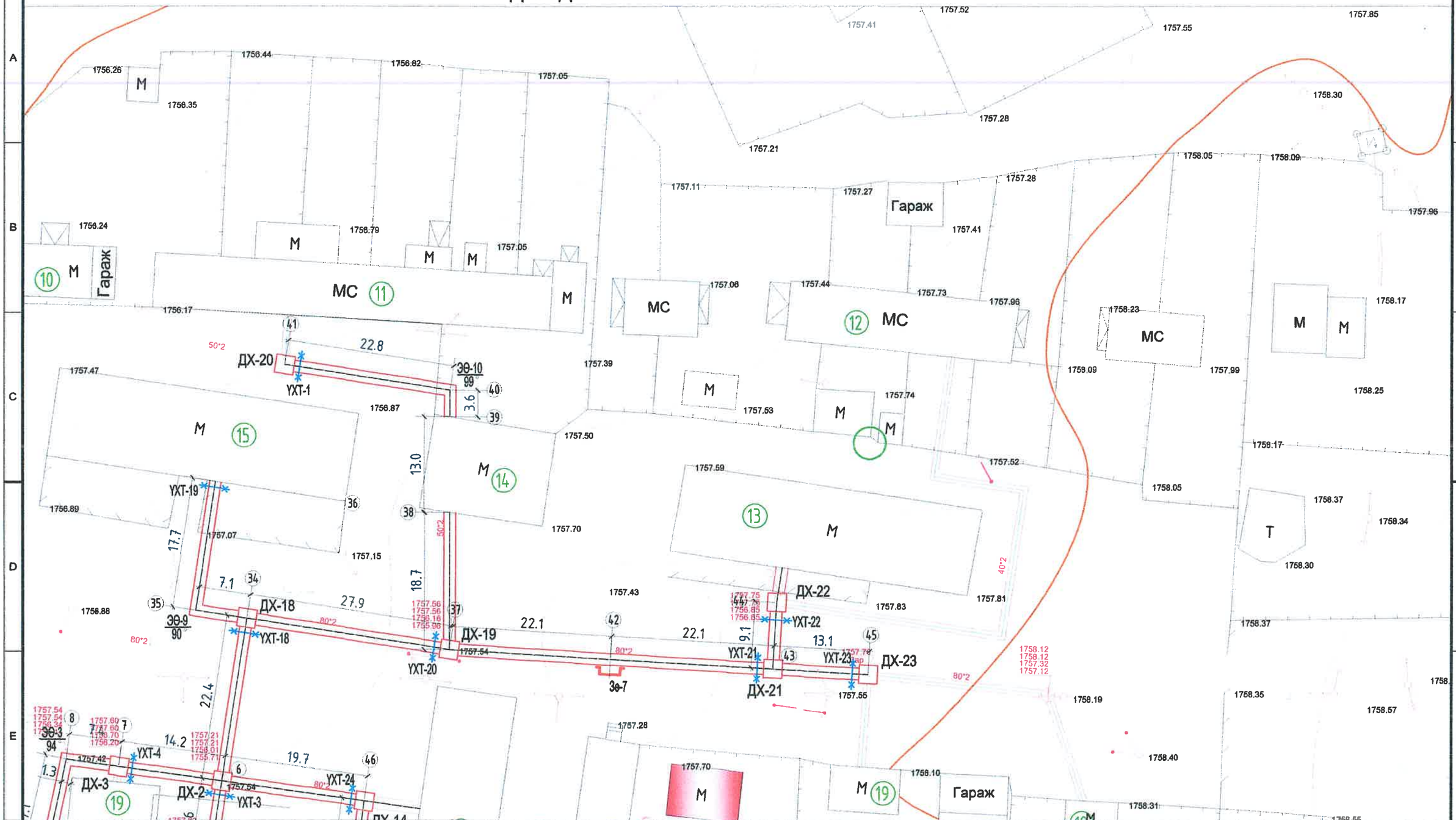


## Таних тэмдэг

| | |
|---|---|
| ДХ-1 | Төлөвлөж буй дулааны худаг |
| УХТ-1 | Төлөвлөж буй үл хөдлөх тулгуур |
| ЭӨ-1 | Төлөвлөж буй эргэлтийн өнцөг |
| | Яндангийн зөөлөвч |
| Зө-1 | Онцлох цэгийн дугаар |
| Д1 | 1-р хэлхээний дулаан өгөх шугам хоолой |
| Д2 | 1-р хэлхээний дулаан буцах шугам хоолой |
| | Одоо байгаа дулааны худаг |
| | Одоо байгаа холбооны худаг |
| | Одоо байгаа цахилгааны шугам |
| | Одоо байгаа бохир усны худаг |

3-01
2022.12.26

Суулчийн хэвлэсэн огноо:

KINGSEA E&C Consulting group Co.,Ltd
Хаяг: Улаанбаатар.ХУД3-р хороо. Энхэлсийн гудамж. 5-р байр Хан-Өргөө оффис, 901 тоот
Утас: 98111987, 77190404
КИНГСИЙН ИНЖЕНЕР ЭНД КОНСТРАКШН"ХХК

Завхан аймаг. Улиастай сум.

2-Р ХЭЛХЭЭНИЙ ГАДНА ДУЛААН ХАНГАМЖИЙН ШУГАМЫН ӨӨРЧЛӨЛТ, ШИНЭЧЛЭЛТ /5-Р УДДТ/

Гадна дулааны шугамын байгуулалт

| | | | | | |
|---|---|---|---|---|---|
| Инженер | | Л.Баасанхүү | Е.Г Шифр: КС 02-32/22 | Масштаб: М1:500 | Хуудас: 2022 он |
| Гүйцэтгэсэн | | Н.Батдорж | Т.Г Шифр: | Зургийн дугаар ГДГ-11 | Бүх хуудас: 68 |
| Шалгасан | | Л.Баасанхүү | | | |

Ye шат: А3

2022/12/17

А3

# ГАДНА ДУЛААНЫ ШУГАМЫН БАЙГУУЛАЛТ М1:500

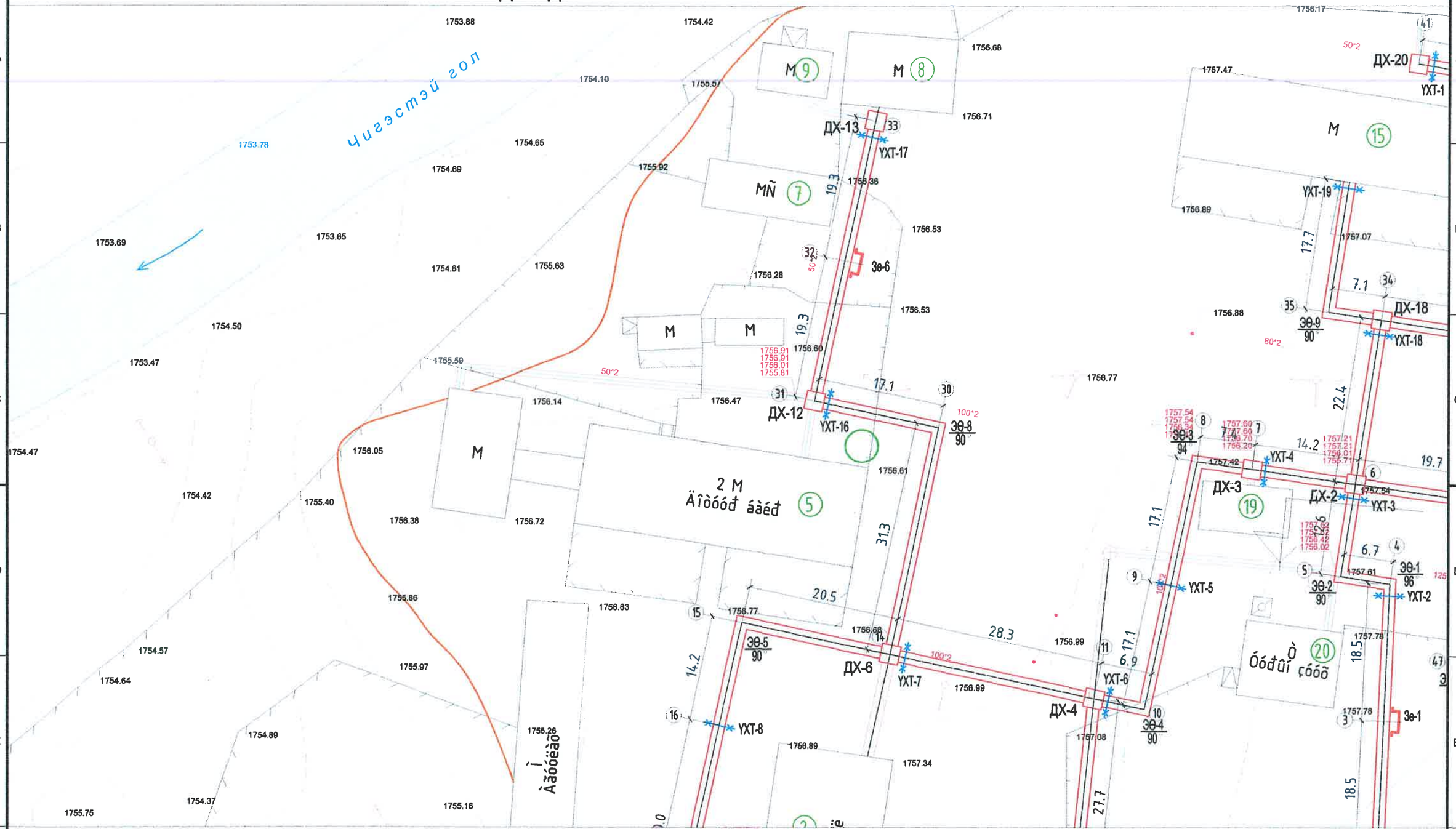


## Таних тэмдэг

| | |
|---|---|
| ДХ-1 | Төлөвлөж буй дулааны худаг |
| УХТ-1 | Төлөвлөж буй үл хөдлөх тулгуур |
| ЭӨ-1 | Төлөвлөж буй эргэлтийн өнцөг |
| Зө-1 | Яндангийн зөөлөвч |
| 1 | Онцлох цэгийн дугаар |
| Д1 | 1-р хэлхээний дулаан өгөх шугам хоолой |
| Д2 | 1-р хэлхээний дулаан буцах шугам хоолой |
| | Одоо байгаа дулааны худаг |
| | Одоо байгаа холбооны худаг |
| | Одоо байгаа цахилгааны шугам |
| | Одоо байгаа бохир усны худаг |

2022.12.22

KINGSEA E&C
Consulting group Co.,Ltd
Хаяг: Улаанбаатар,Х.УД.3-р хороо. Энхбаяр гудамж. 5-р байр Хан-Өргөө оффис, 901 тоот
Утас: 98111987, 77190404
КИНГСИЙ ИНЖЕНЕР ЭНД КОНСТРАКШН"ХХК

Завхан аймаг, Улиастай сум.

**2-Р ХЭЛХЭЭНИЙ ГАДНА ДУЛААН ХАНГАМЖИЙН ШУГАМЫН ӨӨРЧЛӨЛТ, ШИНЭЧЛЭЛТ /5-Р УДДТ/**

| | | | | | |
|---|---|---|---|---|---|
| Гадна дулааны шугамын байгуулалт | | | | Үе шат: А3 | |
| Инженер | Л.Баасанхүү | Е.Г Шифр: КС 02-32/22 | Масштаб: М1:500 | Огноо: 2022 он | |
| Гүйцэтгэсэн | Н.Батдорж | Т.Г Шифр: | Зургийн дугаар ГДГ-12 | Бүх хуудас: 68 | |
| Шалгасан | Л.Баасанхүү | | | | |

2022/11/10

Сүүлчийн хавтасны гарын:

# ГАДНА ДУЛААНЫ ШУГАМЫН ХООЛОЙ УГСРАЛТЫН ТОЙМ

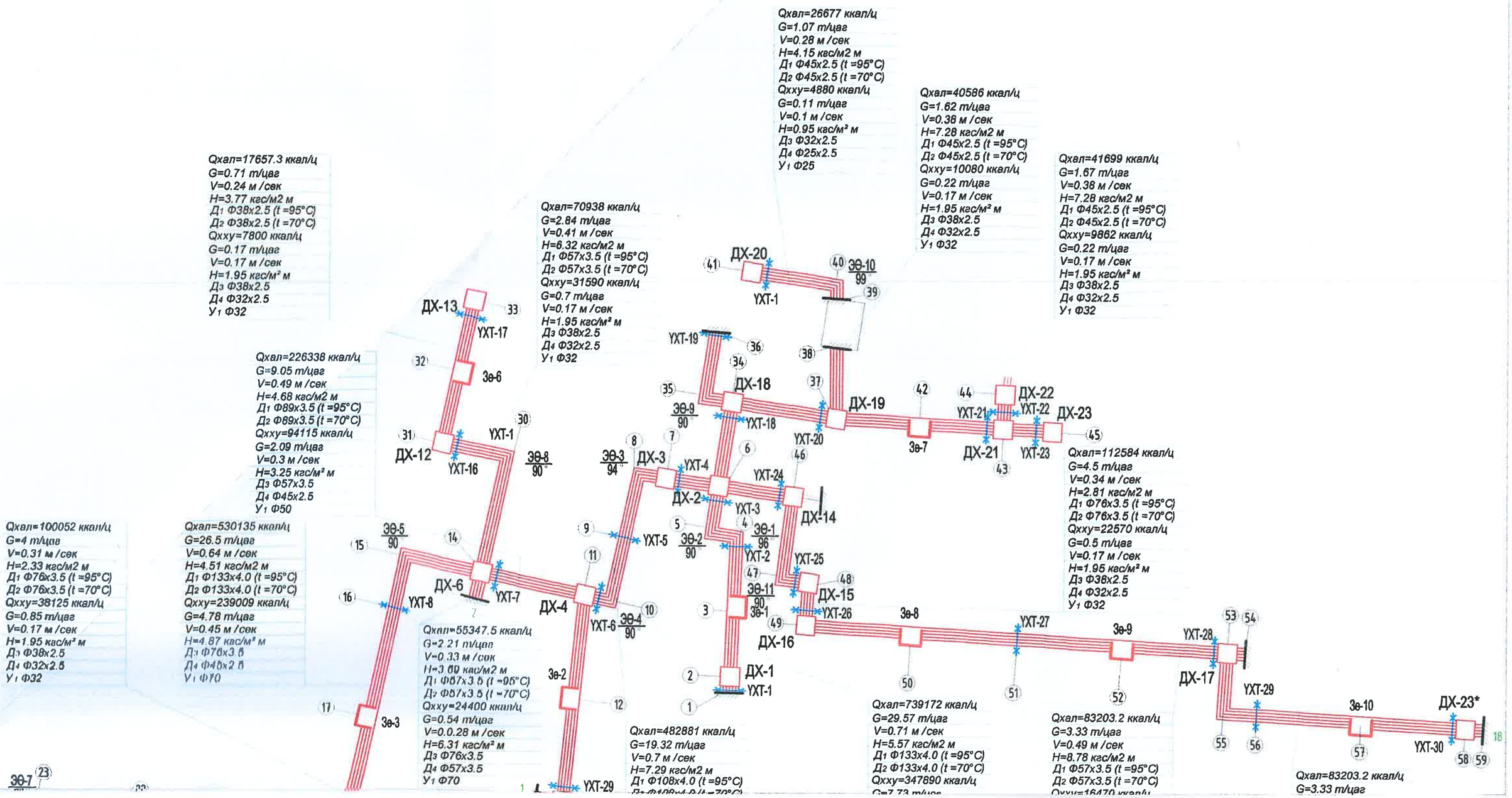

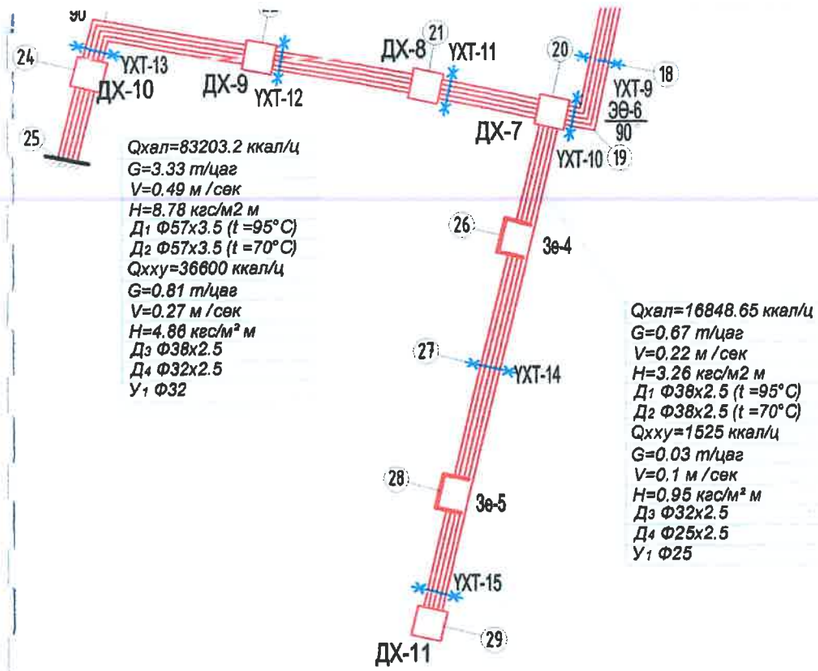

Qхху=295495 ккал/ц
G=6.56 т/цаг
V=0.51 м /сек
H=6.31 кгс/м² м
Д3 Ф76х3.5
Д4 Ф57х3.5
У1 Ф70

Qхал=256543 ккал/ц
G=10.26 т/цаг
V=0.58 м /сек
H=6.38 кгс/м2 м
Д1 Ф89х3.5 (t =95°С)
Д2 Ф89х3.5 (t =70°С)
Qхху=201300 ккал/ц
G=4.47 т/цаг
V=0.34 м /сек
H=2.81 кгс/м² м
Д3 Ф57х3.5
Д4 Ф45х2.5
У1 Ф50

V=0.44 м /сек
H=3.7 кгс/м² м
Д3 Ф89х3.5
Д4 Ф76х3.5
У1 Ф80

G=0.37 т/цаг
V=0.1 м /сек
H=0.95 кгс/м² м
Д3 Ф32х2.5
Д4 Ф25х2.5
У1 Ф25

V=0.49 м /сек
H=8.78 кгс/м2 м
Д1 Ф57х3.5 (t =95°С)
Д2 Ф57х3.5 (t =70°С)
Qхху=16470 ккал/ц
G=0.37 т/цаг
V=0.1 м /сек
H=0.95 кгс/м² м
Д3 Ф32х2.5
Д4 Ф25х2.5
У1 Ф25

## Гол шугамын гидравлик тооцоо

| Эхлэх цэг | Төгсөх цэг | Хэсгийн урт | Дулааны ачаалал | | | | Хоолойн голч /мм/ | | Халуун усны ачаалал | | | | Хоолойн голч /мм/ | | | Гол сувгийн хэмжээ АхН |
|---|---|---|---|---|---|---|---|---|---|---|---|---|---|---|---|---|
| | | | Дулааны ачаалал ккал/ц | Усны зардал тн/цаг | Хурд м/с | Даралтын алдагдал кгс/м2 м | Д1 | Д2 | Халуун усны ачаалал ккал/ц | Усны зардал тн/цаг | Хурд м/с | Даралтын алдагдал кгс/м2 м | Д3 | Д4 | У1 | |
| ДХ-6 | ДХ-7 | 110.8 | 100052 | 4.00 | 0.31 | 2.33 | 70 | 70 | 38125 | 0.85 | 0.17 | 1.95 | 32 | 25 | 32 | 1200х580 |
| ДХ-12 | ДХ-13 | 38.6 | 17657.3 | 0.71 | 0.24 | 3.77 | 32 | 32 | 7800 | 0.17 | 0.17 | 1.95 | 32 | 25 | 32 | 1200х580 |
| ДХ-6 | ДХ-12 | 48.4 | 70938.2 | 2.84 | 0.41 | 6.32 | 50 | 50 | 31590 | 0.70 | 0.17 | 1.95 | 32 | 25 | 32 | 1200х580 |
| ДХ-4 | ДХ-6 | 28.3 | 226338 | 9.05 | 0.49 | 4.68 | 80 | 80 | 94115 | 2.09 | 0.3 | 3.25 | 50 | 40 | 50 | 1500х600 |
| ДХ-3 | ДХ-4 | 48.5 | 482881 | 19.32 | 0.7 | 7.29 | 100 | 100 | 295415 | 6.56 | 0.51 | 6.31 | 70 | 50 | 70 | 1500х600 |
| ДХ-2 | ДХ-3 | 14.2 | 485320 | 19.41 | 0.7 | 7.29 | 100 | 100 | 296228 | 6.58 | 0.51 | 6.31 | 70 | 50 | 70 | 1500х600 |
| ДХ-15 | ДХ-16 | 11.4 | 112584 | 4.50 | 0.34 | 2.81 | 70 | 70 | 22570 | 0.50 | 0.17 | 1.95 | 32 | 25 | 32 | 1200х580 |
| ДХ-14 | ДХ-15 | 29.3 | 125009 | 5.00 | 0.39 | 3.62 | 70 | 70 | 25620 | 0.57 | 0.17 | 1.95 | 32 | 25 | 32 | 1200х580 |
| ДХ-2 | ДХ-14 | 19.7 | 145772 | 5.83 | 0.45 | 4.87 | 70 | 70 | 28670 | 0.64 | 0.17 | 1.95 | 32 | 25 | 32 | 1200х580 |
| ДХ-21 | ДХ-23 | 13.1 | 4879.2 | 0.20 | 0.1 | 0.95 | 32 | 32 | 1626.67 | 0.04 | 0.1 | 0.95 | 25 | 20 | 25 | 1200х580 |
| ДХ-21 | ДХ-22 | 9.1 | 36819.8 | 1.47 | 0.38 | 7.28 | 40 | 40 | 8235 | 0.18 | 0.17 | 1.95 | 32 | 25 | 32 | 1200х580 |
| ДХ-19 | ДХ-21 | 44.2 | 41699 | 1.67 | 0.38 | 7.28 | 40 | 40 | 9861.67 | 0.22 | 0.17 | 1.95 | 32 | 25 | 32 | 1200х580 |
| ДХ-19 | 18 | 18.7 | 40586 | 1.62 | 0.38 | 7.28 | 40 | 40 | 10080 | 0.22 | 0.17 | 1.95 | 32 | 25 | 32 | 1200х580 |
| ДХ-18 | ДХ-19 | 75 | 82284.9 | 3.29 | 0.49 | 8.78 | 50 | 50 | 19941.7 | 0.44 | 0.17 | 1.95 | 32 | 25 | 32 | 1200х580 |
| ДХ-2 | ДХ-18 | 31 | 108080 | 4.32 | 0.34 | 2.81 | 70 | 70 | 22991.7 | 0.51 | 0.17 | 1.95 | 32 | 25 | 32 | 1200х580 |
| ДХ-2 | УДДТ | 60.5 | **739172** | 29.57 | 0.71 | 5.57 | 125 | 125 | **347890** | 7.73 | 0.44 | 3.7 | 80 | 70 | 80 | 900х600/900х600 |
| НИЙТ | | 600.8 | | | | | | | | | | | | | | |

3-01
2022-12-22

| | | | | | |
|---|---|---|---|---|---|
| KINGSEA E&C Consulting group Co.,Ltd<br>Хаяг: Улаанбаатар,ХУД,3-р хороо, Энгэльсийн гудамж, 5-р байр Хан-Өргөө оффис, 901 тоот<br>Утас: 98111987, 77190404 | Завхан аймаг. Улиастай сум.<br>2-Р ХЭЛХЭЭНИЙ ГАДНА ДУЛААН ХАНГАМЖИЙН ШУГАМЫН ӨӨРЧЛӨЛТ, ШИНЭЧЛЭЛТ /5-Р УДДТ/ | | | | Ye шифр: А3 |
| | Гадна дулааны шугамын хоолой угсралтын тойм | | | | |
| | Инженер | Л.Баасанхүү | Е.Г Шифр: КС 02-32/22 | Масштаб: | Огноо: 2022 он |
| | Гүйцэтгэсэн | Н.Батдорж | Т.Г Шифр: | Зургийн дугаар ГДГ-13 | Бүх хуудас: 68 |
| КИНГСИЙ ИНЖЕНЕР ЭНД КОНСТРАКШН"ХХК | Шалгасан | Л.Баасанхүү | | | |

# Дагуугийн зүсэлт Mб1:100 Mх1:500

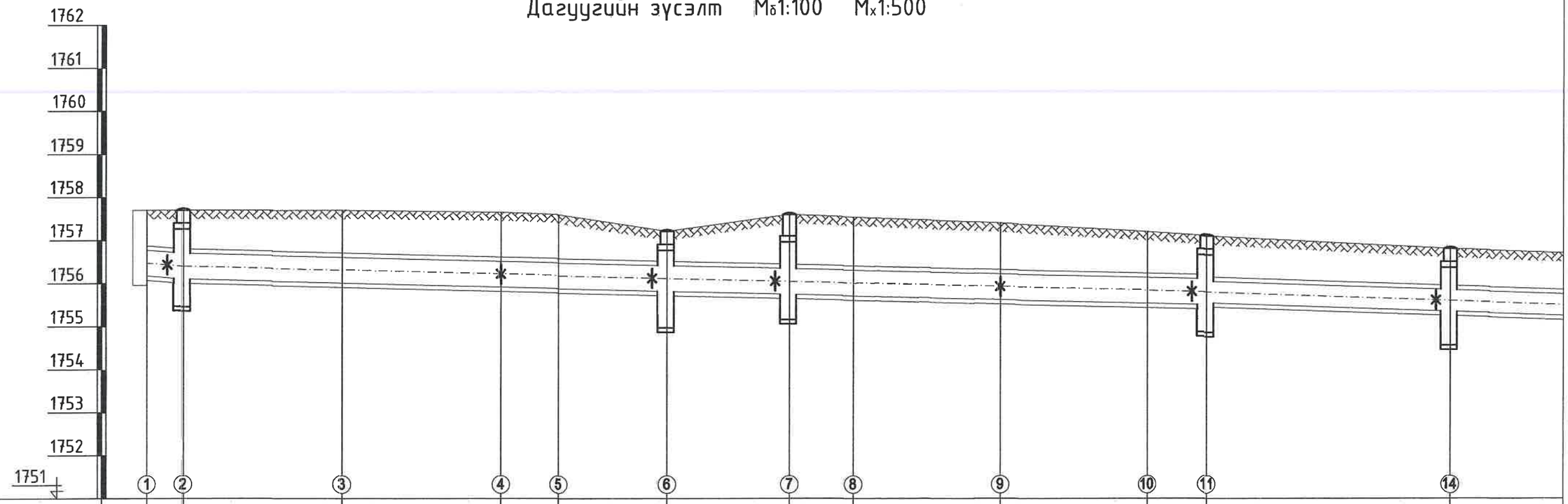


| | | | | | | | | | | | | | | | | |
|---|---|---|---|---|---|---|---|---|---|---|---|---|---|---|---|---|
| Газрын хөрсний төслийн тэмдэгт | 1757.70 | 1757.70 | 1757.70 | 1757.65 | 1757.60 | 1757.21 | 1757.60 | 1757.54 | 1757.40 | 1757.20 | 1757.10 | 1756.80 | |
| Газрын хөрсний бодит тэмдэгт | 1757.70 | 1757.70 | 1757.70 | 1757.65 | 1757.60 | 1757.21 | 1757.60 | 1757.54 | 1757.40 | 1757.20 | 1757.10 | 1756.80 | |
| Сувгийн таг суух тэмдэгт | 1756.73 | 1756.70 | 1756.61 | 1756.52 | 1756.49 | 1756.43 | 1756.36 | 1756.32 | 1756.23 | 1756.14 | 1756.10 | 1756.05 | 1755.87 |
| Сувгийн шалны тэмдэгт | 1756.03 | 1756.00 | 1755.91 | 1758.87 | 1755.79 | 1755.73 | 1755.66 | 1755.62 | 1755.53 | 1755.44 | 1755.40 | 1755.45 | 1755.27 |
| Огтлол / Сувгийн дотор хэмжээ | 1-1 900x600h/900x600h | | | | | 3-3 900x600h /900x600h | | | | | | | |
| Налуу i / Зай м | i=0.005 4.2 | 119.0 | | | | | | | | | i=0.005 | 139.1 | |

Дэлгэмэл байгуулалт

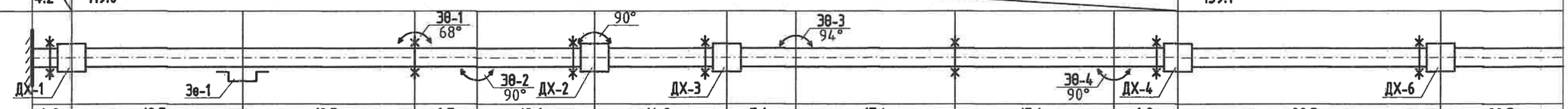


| | | | | | | | | | | | |
|---|---|---|---|---|---|---|---|---|---|---|---|
| 4.2 | 18.5 | 18.5 | 6.7 | 12.6 | 14.2 | 7.4 | 17.1 | 17.1 | 6.9 | 28.3 | 20.5 |

KINGSEA E&C
Consulting group Co.,Ltd
Хаяг: Улаанбаатар,ХУД,3-р хороо. Энгэльсийн гудамж. 5-р байр Хан-Өргөө оффис, 901 тоот
Утас: 98111987, 77190404
КИНГСЕЙ ИНЖЕНЕР ЭНД КОНСТРАКШН"ХХК

Завхан аймаг. Улиастай сум.

## 2-Р ХЭЛХЭЭНИЙ ГАДНА ДУЛААН ХАНГАМЖИЙН ШУГАМЫН ӨӨРЧЛӨЛТ, ШИНЭЧЛЭЛТ /5-Р УДДТ/

Дагуугийн зүсэлт-1

| | | | | | |
|---|---|---|---|---|---|
| Инженер | | Л.Баасанхүү | Е.Г Шифр: КС 02-32/22 | Масштаб: | Ye шат: АЗ |
| Гүйцэтгэсэн | | Н.Баяндорж | | | Оноо: 2022 он |
| Шалгасан | | Л.Баасанхүү | Т.Г Шифр: | Зургийн дугаар: ГДГ-14 | Бүх хуудас: 68 |

# Дагуугийн зүсэлт Mб1:100 Mх1:500

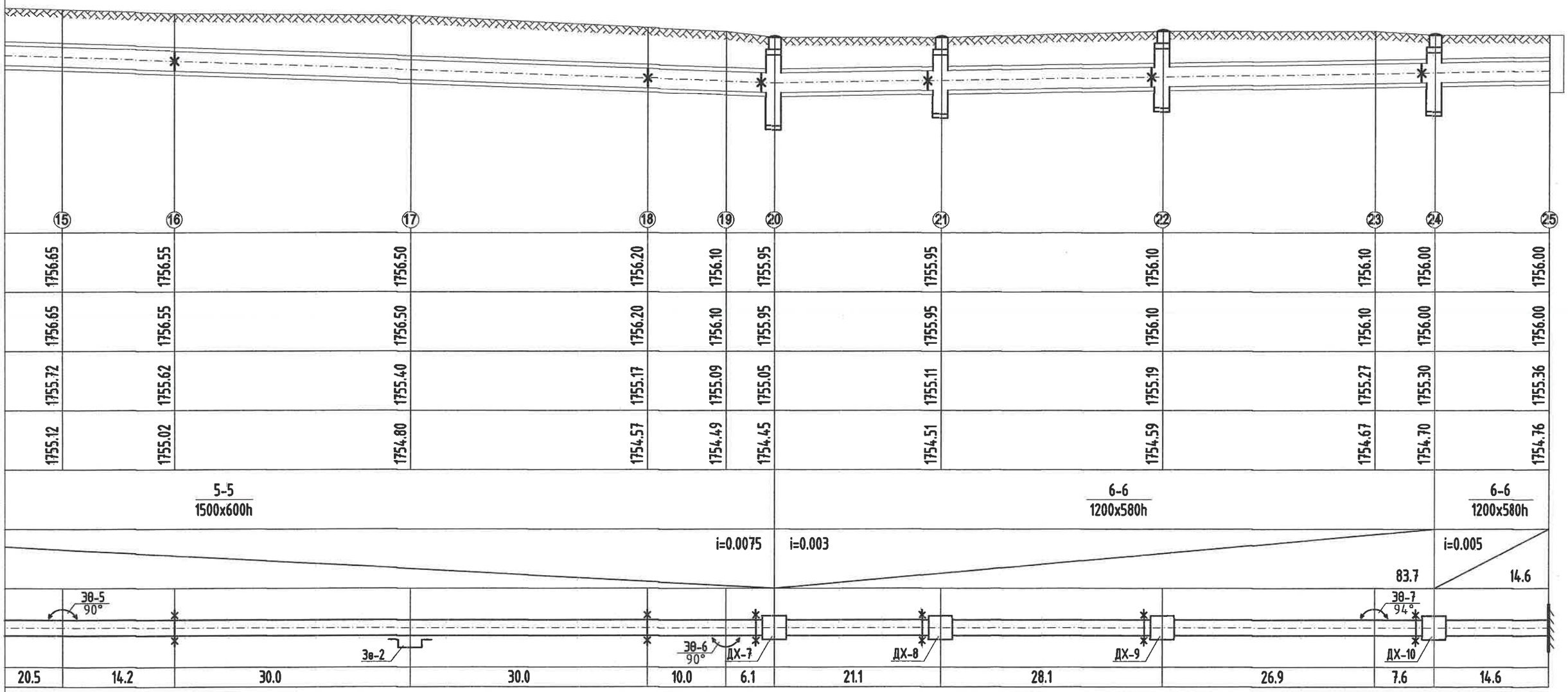


| | | | | | |
|---|---|---|---|---|---|
| KINGSEA E&C Consulting group Co.,Ltd<br>Хаяг: Улаанбаатар,ХУД,3-р хороо. Энгэлийн гудамж. 5-р байр Хан-Ордоо оффис, 901 тоот<br>Утас: 98111967, 77190404<br>КИНГСИЙ ИНЖЕНЕР ЭНД КОНСТРАКШН"ХХК | Завхан аймаг. Улиастай сум.<br>2-Р ХЭЛХЭЭНИЙ ГАДНА ДУЛААН ХАНГАМЖИЙН ШУГАМЫН ӨӨРЧЛӨЛТ, ШИНЭЧЛЭЛТ /5-Р УДДТ/ | | | | |
| | Дагуутийн зүсэлт-2 | | | | Үе шат: А3 |
| | Инженер | Л.Баасанхүү | Е.Г Шифр: КС 02-32/22 | Масштаб: | Оны: 2022 он |
| | Гүйцэтгэсэн | Н.Баяндорж | Т.Г Шифр: | Зургийн дугаар: ГДГ-15 | Бүх хуудас: 68 |
| | Шалгасан | Л.Баасанхүү | | | |

# Дагуугийн зүсэлт Mб1:100 Mх1:500

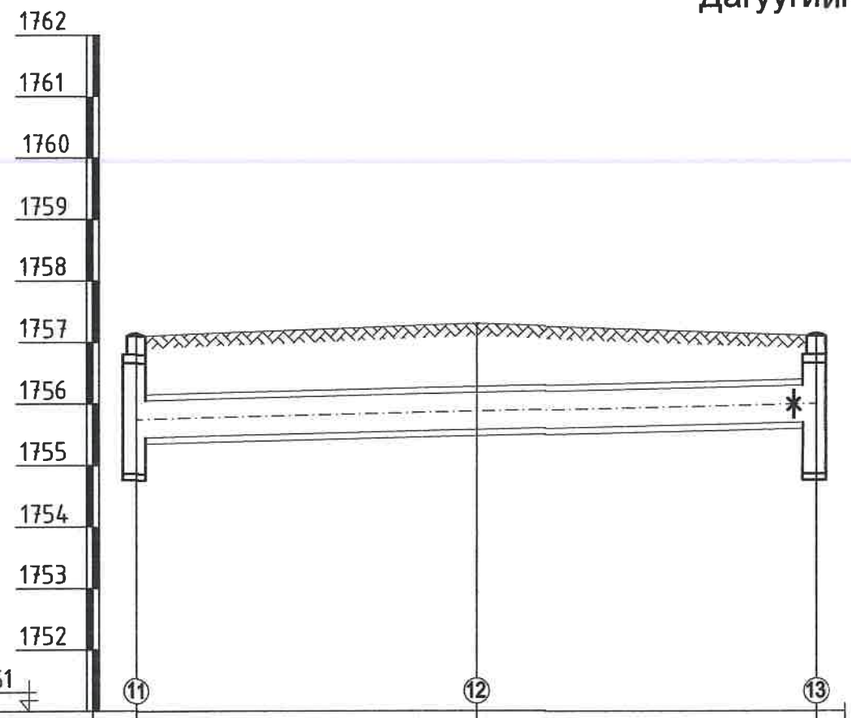


| | 11 | 12 | 13 |
|---|---|---|---|
| Газрын хөрсний төслийн тэмдэгт | 1757.10 | 1757.30 | 1757.10 |
| Газрын хөрсний бодит тэмдэгт | 1757.10 | 1757.30 | 1757.10 |
| Сувгийн таг суух тэмдэгт | 1756.05 | 1756.18 | 1756.31 |
| Сувгийн шалны тэмдэгт | 1755.45 | 1755.58 | 1755.71 |
| Огтлол / Сувгийн дотор хэмжээ | 5-5 / 1500x610h | | |
| Налуу i / Зай м | i=0.005 | | 55.4 |
| Дэлгэмэл байгуулалт | ДХ-4 | Зе-2 | ДХ-5 |
| | 27.7 | 27.7 | |

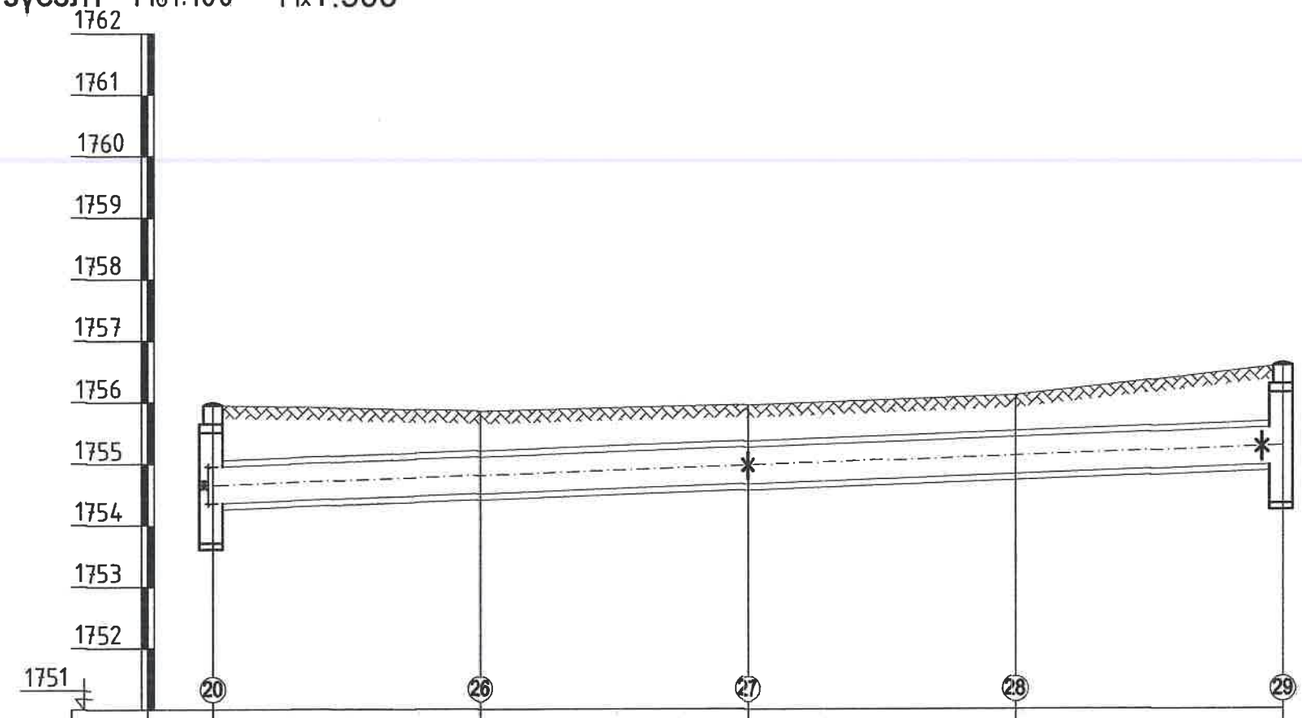


| | 20 | 26 | 27 | 28 | 29 |
|---|---|---|---|---|---|
| | 1755.95 | 1755.85 | 1755.95 | 1756.10 | 1756.58 |
| | 1755.95 | 1755.85 | 1755.95 | 1756.10 | 1756.58 |
| | 1755.05 | 1755.21 | 1755.37 | 1755.53 | 1755.68 |
| | 1754.45 | 1754.61 | 1754.77 | 1754.93 | 1755.08 |
| | 6-6 / 1200x580h | | | | |
| | i=0.007 | | | | 87.2 |
| | ДХ-7 | Зе-4 | | Зе-5 | ДХ-11 |
| | 21.8 | 21.8 | 21.8 | 21.8 | |

KINGSEA E&C
Consulting group Co.,Ltd
Хан: Улаанбаатар,ХУД.Э-р хороо. Энхэлийн гудамж. 5-р байр Хан-Өргөө оффис, 901 тоот
Утас: 98111987, 77190444
КИНГСИЙ ИНЖЕНЕР ЭНД КОНСТРАКШН"ХХК

Завхан аймаг. Улиастай сум.

2-Р ХЭЛХЭЭНИЙ ГАДНА ДУЛААН ХАНГАМЖИЙН ШУГАМЫН ӨӨРЧЛӨЛТ, ШИНЭЧЛЭЛТ /5-Р УДДТ/

| | | | | | |
|---|---|---|---|---|---|
| Дагуугийн зүсэлт-3 | | | | | Ye шат: АЗ |
| Инженер | | Л.Баасанхүү | Е.Г Шифр: КС 02-32/22 | Масштаб: | Огноо: 2022 он |
| Гүйцэтгэсэн | | Н.Батдорж | Т.Г Шифр: | Зургийн дугаар: ГДГ-16 | Бүх хуудас: 68 |
| Шалгасан | | Л.Баасанхүү | | | |

Суурилуулсан огноо: 2023/02/11

2023/02/11

# Дагуугийн зүсэлт Mб1:100 Mх1:500

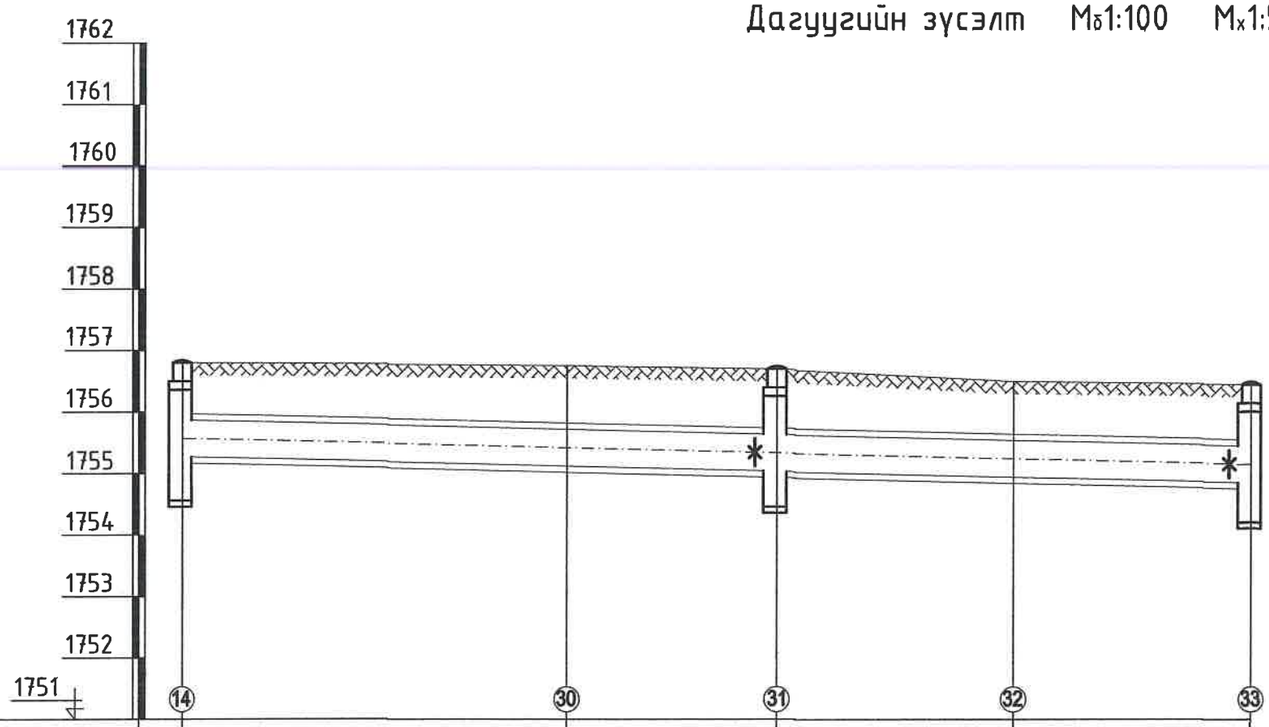


| | | | | | |
|---|---|---|---|---|---|
| Газрын хөрсний төслийн тэмдэгт | 1756.80 | 1756.75 | 1756.70 | 1756.50 | 1756.45 |
| Газрын хөрсний бодит тэмдэгт | 1756.80 | 1756.75 | 1756.70 | 1756.50 | 1756.45 |
| Сувгийн таг суух тэмдэгт | 1755.87 | 1755.72 | 1755.65 | 1755.55 | 1755.45 |
| Сувгийн шалны тэмдэгт | 1755.27 | 1755.12 | 1755.05 | 1754.95 | 1754.85 |
| Огтлол / Сувгийн дотор хэмжээ | | 6-6 / 1200x580h | | | |
| Налуу i / Зай м | | 87.0 | i=0.005 | | |
| Дэлгэмэл байгуулалт | | ДХ-6 | ДХ-12 | Зө-6 | ДХ-13 |
| | | 31.3 | 17.1 | 19.3 | 19.3 |




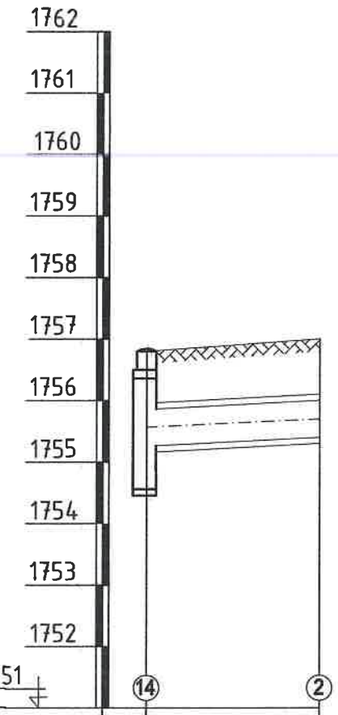


| | | |
|---|---|---|
| Газрын хөрсний төслийн тэмдэгт | 1756.80 | 1757.00 |
| Газрын хөрсний бодит тэмдэгт | 1756.80 | 1757.00 |
| Сувгийн таг суух тэмдэгт | 1755.87 | 1756.00 |
| Сувгийн шалны тэмдэгт | 1755.27 | 1755.40 |
| Огтлол / Сувгийн дотор хэмжээ | | 6-6 / 1200x580h |
| Налуу i / Зай м | | i=0.009 / 14.0 |
| Дэлгэмэл байгуулалт | | ДХ-6 |
| | | 14.1 |

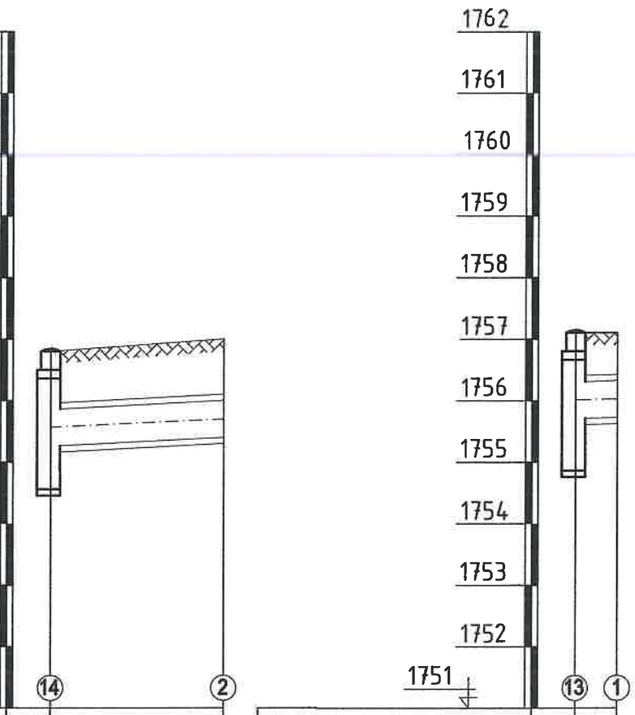


| | | |
|---|---|---|
| Газрын хөрсний төслийн тэмдэгт | 1757.10 | 1757.10 |
| Газрын хөрсний бодит тэмдэгт | 1757.10 | 1757.10 |
| Сувгийн таг суух тэмдэгт | 1756.29 | 1756.32 |
| Сувгийн шалны тэмдэгт | 1755.69 | 1755.72 |
| Огтлол / Сувгийн дотор хэмжээ | 6-6 / 1200x580h | |
| Налуу i / Зай м | i=0.029 | 3.4 |
| Дэлгэмэл байгуулалт | ДХ-6 | |
| | 3.4 | |

KINGSEA E&C
Consulting group Co.,Ltd
Хаяг: Улаанбаатар,ХУД,3-р хороо, Энгэльсийн гудамж, 5-р байр Хан-Өргөө оффис, 901 тоот
Утас: 98111987, 77190484
КИНГСИЙ ИНЖЕНЕР ЭНД КОНСТРАКШН"ХХК

Завхан аймаг. Улиастай сум.

2-Р ХЭЛХЭЭНИЙ ГАДНА ДУЛААН ХАНГАМЖИЙН ШУГАМЫН ӨӨРЧЛӨЛТ, ШИНЭЧЛЭЛТ /5-Р УДДТ/

| | | | | | |
|---|---|---|---|---|---|
| Дагуугийн зүсэлт-4 | | | | | Ye шат: А3 |
| Инженер | | Л.Баасанхүү | Е.Г Шифр: КС 02-32/22 | Масштаб: | Огноо: 2022 он |
| Гүйцэтгэсэн | | Н.Батдорж | Т.Г Шифр: | Зургийн дугаар: ГДГ-17 | Бүх хуудас: 68 |
| Шалгасан | | Л.Баасанхүү | | | |

Суулгийн хэвлэсэн огноо: 2023/02/11

2023/02/11

# Дагуугийн зүсэлт Mб1:100 Mх1:500

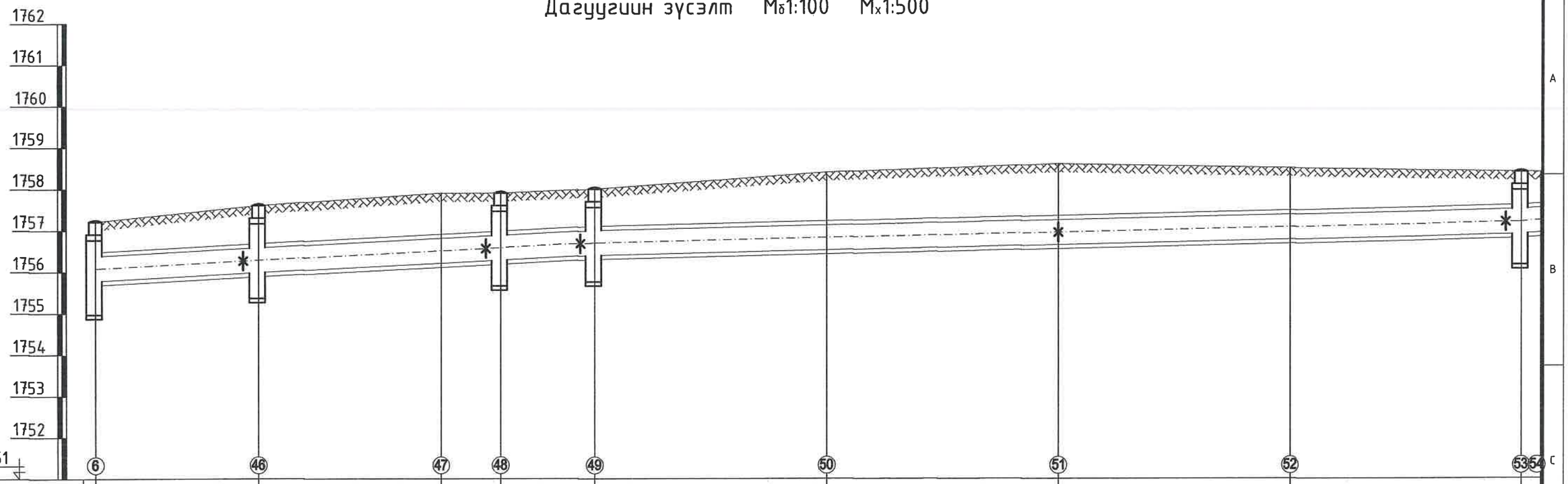


| | | | | | | | | | | | | | | | | | |
|---|---|---|---|---|---|---|---|---|---|---|---|---|---|---|---|---|---|
| Газрын хөрсний төслийн тэмдэгт | | 1757.21 | 1757.60 | | 1757.90 | 1757.90 | 1758.00 | | 1758.40 | | 1758.60 | | 1758.50 | | 1758.40 | 1758.40 | |
| Газрын хөрсний бодит тэмдэгт | | 1757.21 | 1757.60 | | 1757.90 | 1757.90 | 1758.00 | | 1758.40 | | 1758.60 | | 1758.50 | | 1758.40 | 1758.40 | |
| Сувгийн таг суух тэмдэгт | 1756.43 | 1756.38 | 1756.58 | | 1756.80 | 1756.88 | 1757.00 | | 1757.13 | | 1757.25 | | 1757.38 | | 1757.50 | 1757.53 | |
| Сувгийн шалны тэмдэгт | 1755.73 | 1755.78 | 1755.98 | | 1756.20 | 1756.28 | 1756.40 | | 1756.53 | | 1756.65 | | 1756.78 | | 1756.90 | 1756.93 | |
| Огтлол / Сувгийн дотор хэмжээ | | 6-6 / 1200x580h | | | | | | | | | | | | | | | |
| Налуу i / Зай м | | i=0.01 | | | | | 60.4 | i=0.0044 | | | | | | | 112.0 | 2.3 | |
| Дэлгэмэл байгуулалт | | ДХ-2 | ДХ-14 | 90° | | ЭӨ-11 90° ДХ-15 | 94° ДХ-16 | 90° | | ЭӨ-8 | | | | ЭӨ-9 | | ДХ-17 | |
| | | 19.7 | 22.1 | | | 7.2 | 11.4 | 28.0 | | | 28.0 | | 28.0 | | 28.0 | 2.3 | |

KINGSEA E&C
Consulting group Co.,Ltd
Хаяг: Улаанбаатар,ХУД,3-р хороо, Энхтайвны гудамж, 5-р байр Хан-Өргөө оффис, 901 тоот
Утас: 90111987, 77190444
КИНГСИЙ ИНЖЕНЕР ЭНД КОНСТРАКШН"ХХК

Завхан аймаг. Улиастай сум.

## 2-Р ХЭЛХЭЭНИЙ ГАДНА ДУЛААН ХАНГАМЖИЙН ШУГАМЫН ӨӨРЧЛӨЛТ, ШИНЭЧЛЭЛТ /5-Р УДДТ/

| | | | | | |
|---|---|---|---|---|---|
| Дагуутийн зүсэлт-5 | | | | Ye шат: А3 | |
| Инженер | | Л.Баасанхүү | Е.Г Шифр: КС 02-32/22 | Масштаб: | Огноо: 2022 он |
| Гүйцэтгэсэн | | Н.Баяндорж | Т.Г Шифр: | Зургийн дугаар: ГДГ-18 | Бүх хуудас: 68 |
| Шалгасан | | Л.Баасанхүү | | | |

Суурилуулсан огноо: 2023/02/11

2023/02/11

# Дагуугийн зүсэлт Mб1:100 Mх1:500

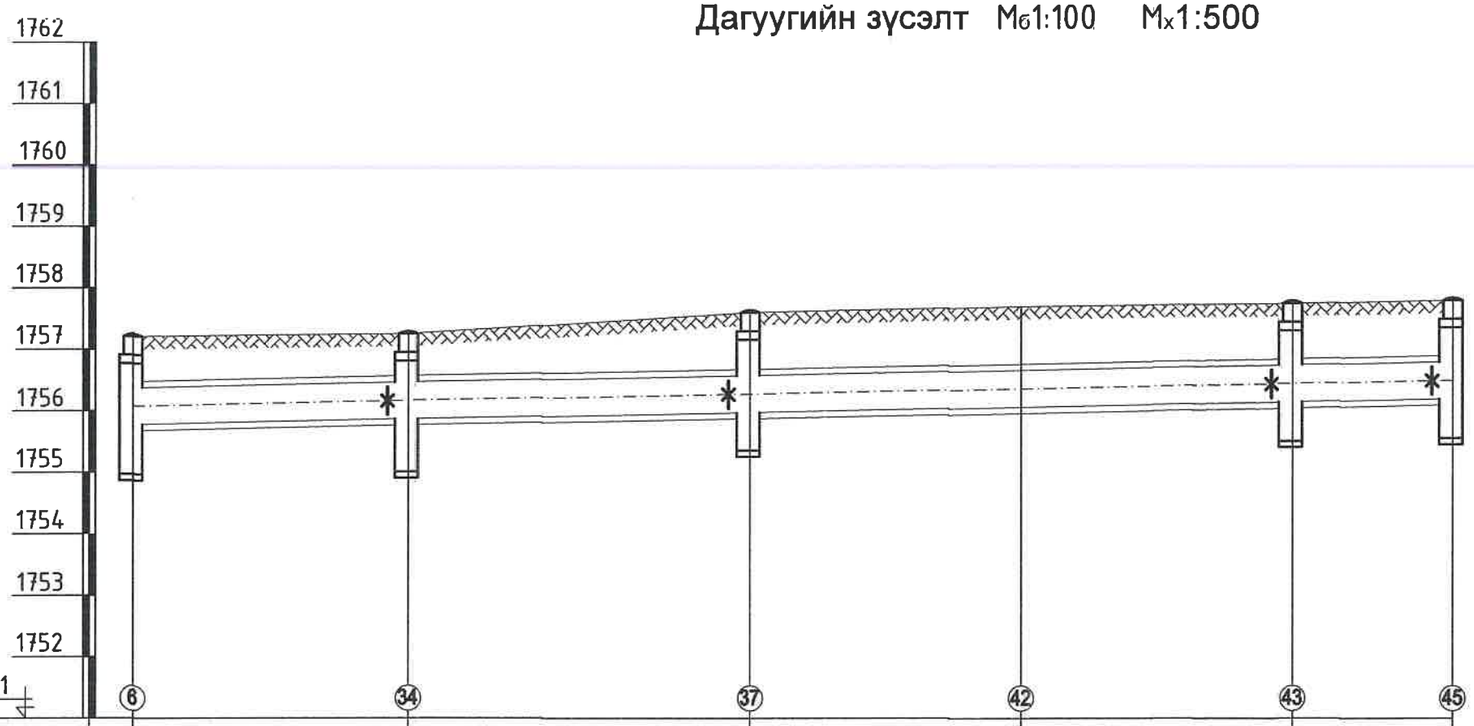


| | | | | | | | |
|---|---|---|---|---|---|---|---|
| Газрын хөрсний төслийн тэмдэгт | | 1757.21 | 1757.25 | 1757.60 | 1757.70 | 1757.75 | 1757.80 |
| Газрын хөрсний бодит тэмдэгт | | 1757.21 | 1757.25 | 1757.60 | 1757.70 | 1757.75 | 1757.80 |
| Сувгийн таг суух тэмдэгт | 1756.43 | 1756.38 | 1756.47 | 1756.58 | 1756.67 | 1756.76 | 1756.80 |
| Сувгийн шалны тэмдэгт | 1755.83 | 1755.78 | 1755.87 | 1755.98 | 1756.07 | 1756.16 | 1756.20 |
| Огтлол / Сувгийн дотор хэмжээ | | 6-6 / 1200x580h | | | | | |
| Налуу i / Зай м | | i=0.004 | | | | | 107.6 |
| Дэлгэмэл байгуулалт | | ДХ-2 | ДХ-18 | ДХ-19 | Зө-7 | ДХ-21 | ДХ-23 |
| | | 22.4 | | 27.9 | 22.1 | 22.1 | 13.1 |

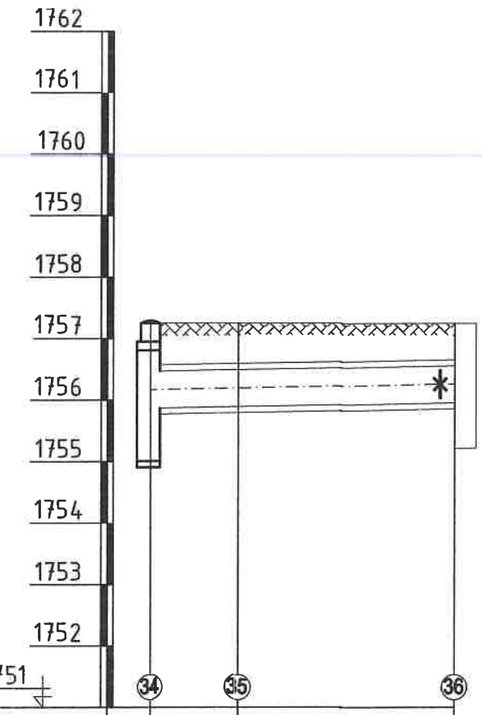


| | | | | |
|---|---|---|---|---|
| Газрын хөрсний төслийн тэмдэгт | 1757.25 | 1757.25 | | 1757.24 |
| Газрын хөрсний бодит тэмдэгт | 1757.25 | 1757.25 | | 1757.24 |
| Сувгийн таг суух тэмдэгт | 1756.47 | 1756.49 | | 1756.55 |
| Сувгийн шалны тэмдэгт | 1755.87 | 1755.91 | | 1755.97 |
| Огтлол / Сувгийн дотор хэмжээ | | 6-6 / 1200x580h | | |
| Налуу i / Зай м | | i=0.003 | | 24.8 |
| Дэлгэмэл байгуулалт | | ДХ-18 | Зө-9 / 90° | |
| | | 7.1 | 17.7 | |

Забхан аймаг. Улиастай сум.

2-Р ХЭЛХЭЭНИЙ ГАДНА ДУЛААН ХАНГАМЖИЙН ШУГАМЫН ӨӨРЧЛӨЛТ, ШИНЭЧЛЭЛТ /5-Р УДДТ/


KINGSEA E&C
Consulting group Co.,Ltd
Хаяг: Улаанбаатар,ХУД,3-р хороо. Энхтайвны гудамж. 5-р байр Хан-Өргөө оффис, 901 тоот
Утас: 98111987, 77190404
КИНГСИЙ ИНЖЕНЕР ЭНД КОНСТРАКШН"ХХК


| | | | | | |
|---|---|---|---|---|---|
| Дагуугийн зүсэлт-6 | | | | | Үе шат: А3 |
| Инженер | | Л.Баасанхүү | Е.Г Шифр: КС 02-32/22 | Масштаб: | Огноо: 2022 он |
| Гүйцэтгэсэн | | Н.Баяндорж | Т.Г Шифр: | Зургийн дугаар: ГДГ-19 | Бүх хуудас: 68 |
| Шалгасан | | Л.Баасанхүү | | | |

Суурилуулж хэрэглэсэн огноо: 2023/02/11

2023/02/11

# Дагуугийн зүсэлт Mб1:100 Mх1:500

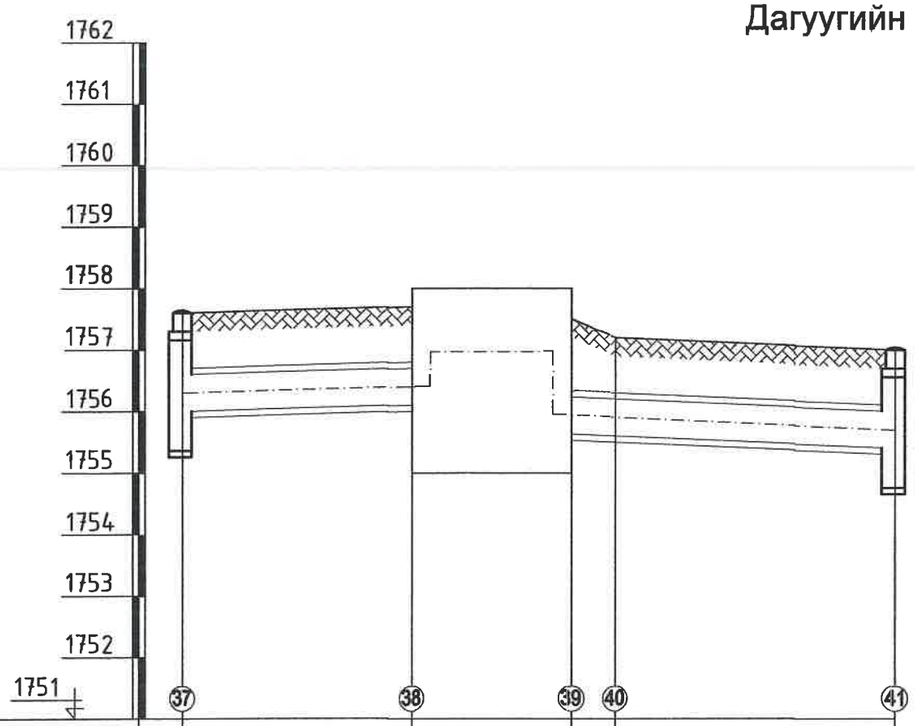


| | | | | | |
|---|---|---|---|---|---|
| Газрын хөрсний төслийн тэмдэгт | 1757.60 | 1757.70 | 1757.50 | 1757.20 | 1757.00 |
| Газрын хөрсний бодит тэмдэгт | 1757.60 | 1757.70 | 1757.50 | 1757.20 | 1757.00 |
| Сувгийн таг суух тэмдэгт | 1756.60 | 1756.70 | 1756.50 | 1756.43 | 1756.00 |
| Сувгийн шалны тэмдэгт | 1756.00 | 1756.10 | 1755.90 | 1755.83 | 1755.40 |
| Огтлол / Сувгийн дотор хэмжээ | | 6-6 / 1200x580h | Барилгын зоорийн давхарт | 6-6 / 1200x580h | |
| Налуу i / Зай м | | i=0.0053 / 18.7 | | i=0.019 / 26.4 | |
| Дэлгэмэл байгуулалт | | ДХ-19 | ЭӨ-10 99° | | ДХ-20 |
| | | 18.7 | 13.0 | 3.6 | |

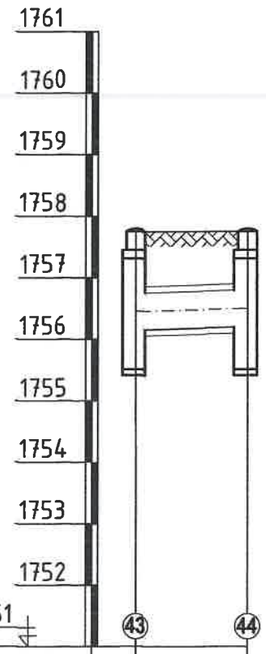


| | | |
|---|---|---|
| Газрын хөрсний төслийн тэмдэгт | 1757.75 | 1757.75 |
| Газрын хөрсний бодит тэмдэгт | 1757.75 | 1757.75 |
| Сувгийн таг суух тэмдэгт | 1756.76 | 1756.80 |
| Сувгийн шалны тэмдэгт | 1756.16 | 1756.20 |
| Огтлол / Сувгийн дотор хэмжээ | | 6-6 / 1200x580h |
| Налуу i / Зай м | | i=0.0044 / 9.1 |
| Дэлгэмэл байгуулалт | | ДХ-21 ДХ-22 |
| | | 9.1 |

Завхан аймаг. Улиастай сум.

2-Р ХЭЛХЭЭНИЙ ГАДНА ДУЛААН ХАНГАМЖИЙН ШУГАМЫН ӨӨРЧЛӨЛТ, ШИНЭЧЛЭЛТ /5-Р УДДТ/


KINGSEA E&C
Consulting group Co.,Ltd
Хаяг: Улаанбаатар,ХУД.3-р хороо, Энгэльсийн гудамж. 5-р байр Хан-Өргөө оффис, 901 тоот
Утас: 98111987, 77190444
КИНГСИЙ ИНЖЕНЕР ЭНД КОНСТРАКШН"ХХК


| | | | | | |
|---|---|---|---|---|---|
| Дагуутийн зүсэлт-6 | | | | | Ує шат: А3 |
| Инженер | | Л.Баасанхүү | Е.Г Шифр: КС 02-32/22 | Масштаб: | Огноо: 2022 он |
| Гүйцэтгэсэн | | Н.Баяндорж | Т.Г Шифр: | Зургийн дугаар: ГДГ-19а | Бүх хуудас: 68 |
| Шалгасан | | Л.Баасанхүү | | | |

Суулгийн хавтасан огноо: 2023/02/11

2023/02/11

## Үл хөдлөх тулгуур М1:20

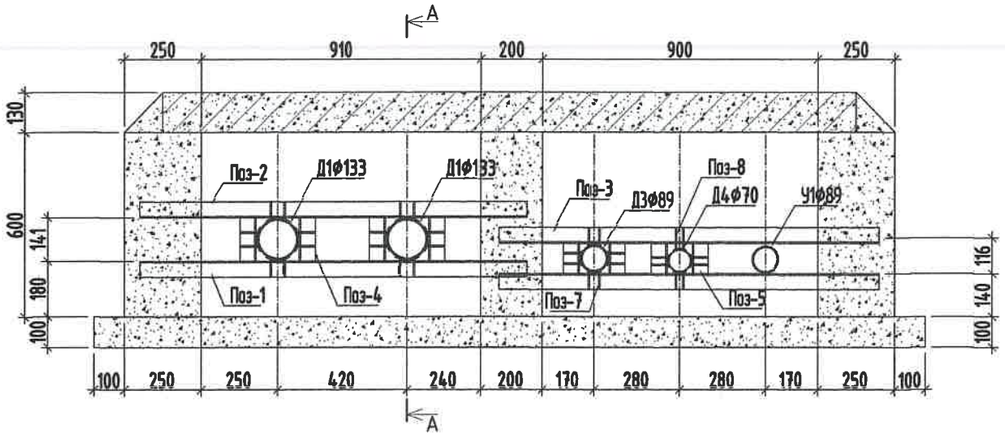


## Поз-6 М1:10

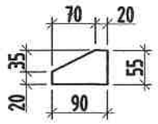


## Поз-7 М1:10

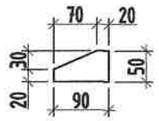


## Поз-8 М1:10

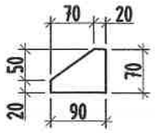


## Огтлол А-А М1:25

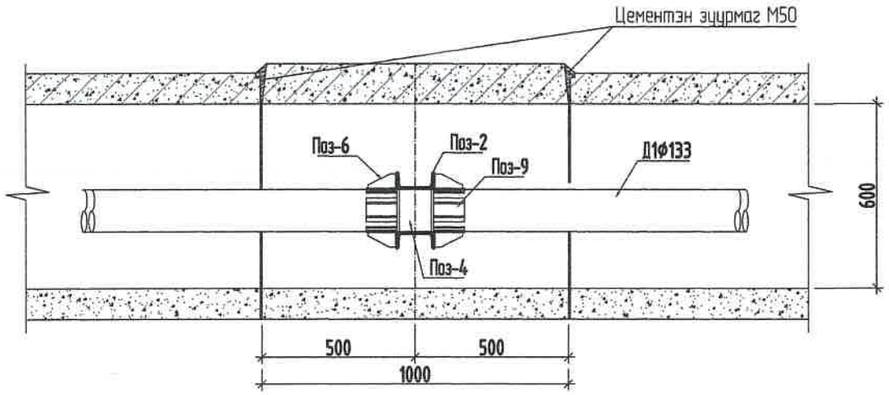


| МЕТАЛЛ ХИЙЦИЙН МАТЕРИАЛЫН ТОДОРХОЙЛОЛТ | | | | | | | | | |
|---|---|---|---|---|---|---|---|---|---|
| Позиц | Тэмдэглэгээ | Нэр | | | | | Тоо ширх | Хүнд /кг/ | |
| | | | | | | | | Нэгж | Нийт |
| Үл хөдлөх тулгуур | | | | | | | 1 | 15.02 | 15.02 |
| 1 | ГОСТ 8240-89 | [ | 120x52x4.8x7.8 | | L= | 2410 | 1 | 7.37 | 7.37 |
| 2 | ГОСТ 8240-89 | [ | 120x52x4.8x7.8 | | L= | 1260 | 1 | 3.86 | 3.86 |
| 3 | ГОСТ 8240-89 | [ | 120x52x4.8x7.8 | | L= | 1240 | 1 | 3.79 | 3.79 |
| 4 | ГОСТ 8240-89 | [ | 120x52x4.8x7.8 | | L= | 141 | 4 | 0.43 | 1.73 |
| 5 | ГОСТ 8240-89 | [ | 120x52x4.8x7.8 | | L= | 116 | 4 | 0.35 | 1.42 |
| 6 | | - | 55x5 | | L= | 90 | 32 | 0.08 | 2.71 |
| 7 | | - | 50x5 | | L= | 90 | 28 | 0.08 | 2.37 |
| 8 | | - | 70x5 | | L= | 90 | 4 | 0.08 | 0.34 |
| 9 | | - | 100x5 | | L= | 100 | 8 | 0.09 | 0.75 |
| 10 | | - | 70x5 | | L= | 100 | 8 | 0.09 | 0.75 |
| | Суурийн тамер бетон тог | | | | | | | | 9.53 |
| 11 | ГОСТ 5781-82 | ф 6 | | А240 | L=2200 | | 10 | 0.49 | 4.89 |
| 12 | ГОСТ 5781-82 | ф 6 | | А240 | L=950 | | 22 | 0.21 | 4.64 |
| Материал В20 V=0.29 м3 | | | | | | | | | |

## Суурийн таг М1:20

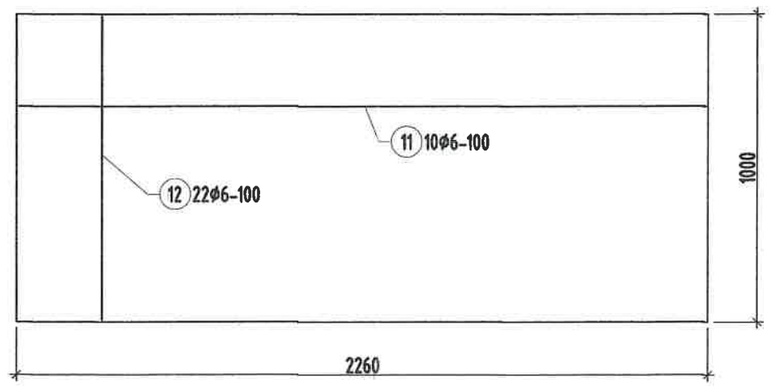


KINGSEA E&C
Consulting group Co.,Ltd
Хаяг: Улаанбаатар,ХУДЗ-р хороо. Энхтайвны гудамж. 5-р байр Хан-Өргөө оффис, 901 тоот
Утас: 98111987, 77190404
КИНГСИЙ ИНЖЕНЕР ЭНД КОНСТРАКШН"ХХК

Завхан аймаг. Улиастай сум.

**2-Р ХЭЛХЭЭНИЙ ГАДНА ДУЛААН ХАНГАМЖИЙН ШУГАМЫН ӨӨРЧЛӨЛТ, ШИНЭЧЛЭЛТ /5-Р УДДТ/**

Ф133 Үл хөдлөх тулгуур

Же шат: А3

| | | | | | |
|---|---|---|---|---|---|
| Инженер | | Э.Нямбаа | Е.Г Шифр: КС 02-32/22 | Масштаб: | Огноо: 2022 он |
| Гүйцэтгэсэн | | Э.Нямбаа | Т.Г Шифр: | Зургийн дугаар: ГДГ-20 | Бүх хуудас: 68 |
| Шалгасан | | | | | |

Суурийн хэмжээсэн огноо: 2023/02/11

2023/02/11

## Ул хөдлөх тулгуур М1:20

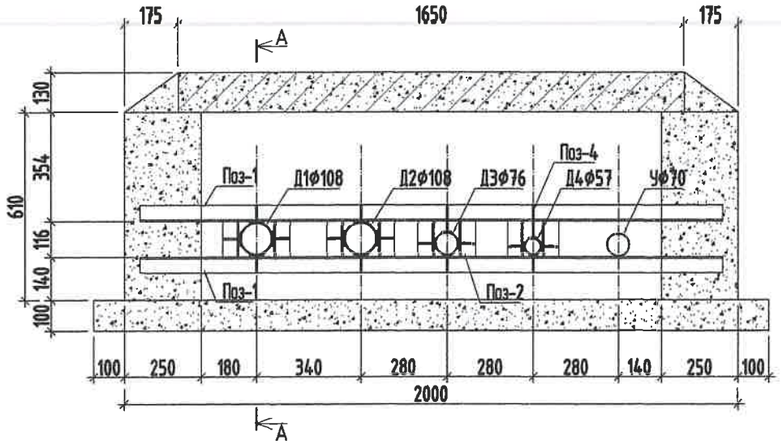


## Поз-3 М1:10

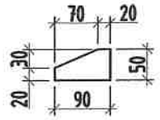


## Поз-4 М1:10

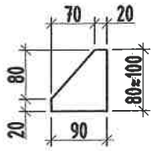


## Огтлол А-А М1:25

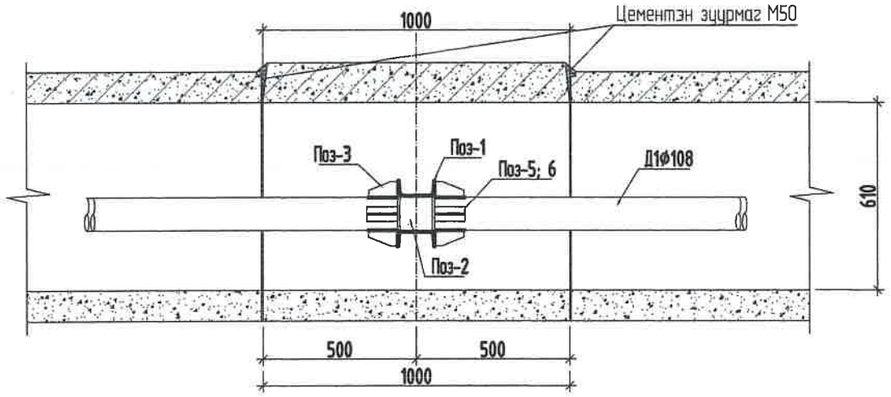


| МЕТАЛЛ ХИЙЦИЙН МАТЕРИАЛЫН ТОДОРХОЙЛОЛТ | | | | | | | | | |
|---|---|---|---|---|---|---|---|---|---|
| Позиц | Тэмдэглэгээ | Нэр | | | | | Тоо ширх | Хүнд /кг/ | |
| | | | | | | | | Нэгж | Нийт |
| Ул хөдлөх тулгуур | | | | | | | 1 | 11.63 | 11.63 |
| 1 | ГОСТ 8240-89 | [ | 120х52х4.8х7.8 | | L= | 1900 | 2 | 5.81 | 11.63 |
| 2 | ГОСТ 8240-89 | [ | 120х52х4.8х7.8 | | L= | 116 | 8 | 0.35 | 2.84 |
| 3 | | - | 50х5 | | L= | 90 | 28 | 0.08 | 2.37 |
| 4 | | - | 50х5 | | L= | 90 | 4 | 0.08 | 0.34 |
| 5 | | - | 60х5 | | L= | 100 | 8 | 0.09 | 0.75 |
| 6 | | - | 70х5 | | L= | 100 | 8 | 0.09 | 0.75 |
| | Суурийн темер бетон тог | | | | | | | | 6.24 |
| 7 | ГОСТ 5781-82 | ф 6 | | А240 | L=1600 | | 10 | 0.36 | 3.55 |
| 8 | ГОСТ 5781-82 | ф 6 | | А240 | L=550 | | 22 | 0.12 | 2.69 |
| Материал В20 V=0.22 м3 | | | | | | | | | |

## Суурийн тог М1:20

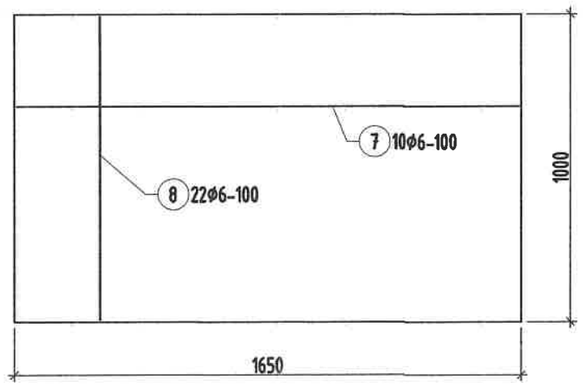


Суурийн хэмжээс огноо: 2023/02/11

KINGSEA E&C
Consulting group Co.,Ltd
Хаяг: Улаанбаатар,ХУД,3-р хороо. Энхтайвны гудамж. 5-р байр Хан-Өргөө оффис, 901 тоот
Утас: 90111987, 77190404
КИНГСИЙ ИНЖЕНЕР ЭНД КОНСТРАКШН"ХХК

Завхан аймаг. Улиастай сум.

**2-Р ХЭЛХЭЭНИЙ ГАДНА ДУЛААН ХАНГАМЖИЙН ШУГАМЫН ӨӨРЧЛӨЛТ, ШИНЭЧЛЭЛТ /5-Р УДДТ/**

Ф108 Ул хөдлөх тулгуур

| | | | | | |
|---|---|---|---|---|---|
| Инженер | | Э.Наваан | Е.Г Шифр: КС 02-32/22 | Масштаб: | Хе шат: А3 |
| Гүйцэтгэсэн | | Э.Наваан | Т.Г Шифр: | Зургийн дугаар: ГДГ-21 | Огноо: 2022 он |
| Шалгасан | | | | | Бүх хуудас: 68 |

2023/02/11

## Ул хөдлөх тулгуур М1:20

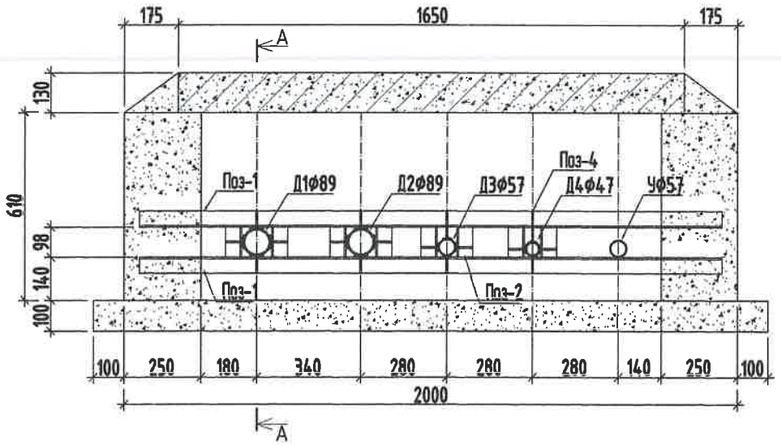


## Поз-3 М1:10

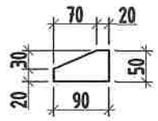


## Поз-4 М1:10

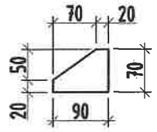


| МЕТАЛЛ ХИЙЦИЙН МАТЕРИАЛЫН ТОДОРХОЙЛОЛТ | | | | | | | | | |
|---|---|---|---|---|---|---|---|---|---|
| Позиц | Тэмдэглэгээ | Нэр | | | | | Тоо ширх | Хүнд /кг/ | |
| | | | | | | | | Нэгж | Нийт |
| Ул хөдлөх тулгуур | | | | | | | 1 | 11,63 | 11,63 |
| 1 | ГОСТ 8240-89 | [ | 120x52x4.8x7.8 | | L= | 1900 | 2 | 5.81 | 11,63 |
| 2 | ГОСТ 8240-89 | [ | 120x52x4.8x7.8 | | L= | 98 | 8 | 0.30 | 2.40 |
| 3 | | - | 50x5 | | L= | 90 | 28 | 0.08 | 2.37 |
| 4 | | - | 50x5 | | L= | 70 | 4 | 0.07 | 0.26 |
| 5 | | - | 60x5 | | L= | 100 | 8 | 0.09 | 0.75 |
| 6 | | - | 70x5 | | L= | 100 | 8 | 0,09 | 0.75 |
| | Суурийн тавер бетон тог | | | | | | | | 8.20 |
| 7 | ГОСТ 5781-82 | ф 6 | | A240 | L=1600 | | 10 | 0.36 | 3.55 |
| 8 | ГОСТ 5781-82 | ф 6 | | A240 | L=950 | | 22 | 0.21 | 4.64 |
| Материал В20 V=0.22 м3 | | | | | | | | | |

## Огтлол А-А М1:25

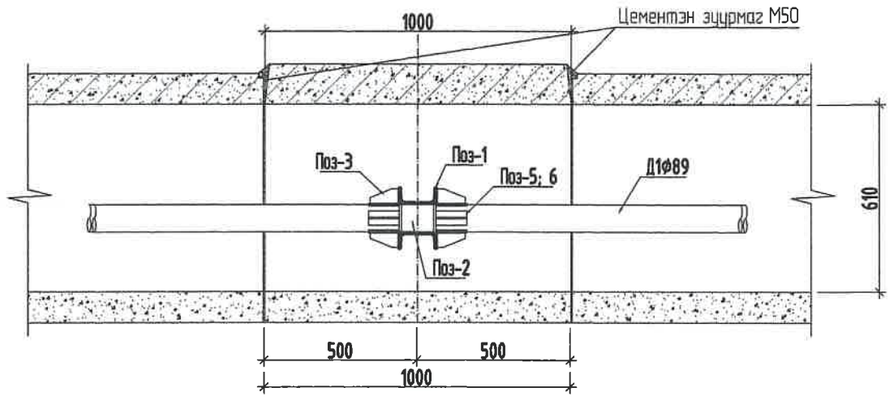


## Суурийн таг М1:20

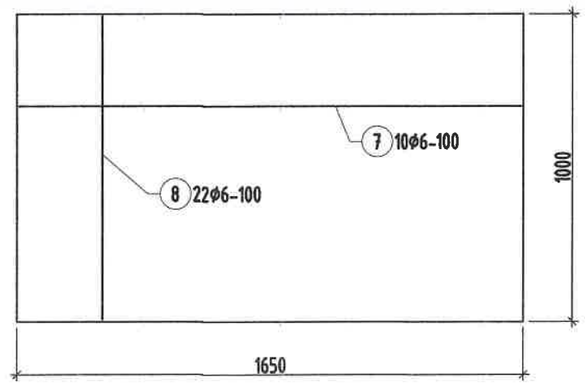


| | | | | | |
|---|---|---|---|---|---|
| KINGSEA E&C Consulting group Co.,Ltd<br>Хаяг: Улаанбаатар,ХУДЗ-р хороо, Энхтайвны гудамж, 5-р байр Хан-Өргөө оффис, 901 тоот<br>Утас: 98111987, 77190404 | Зөвхөн айлаг. Улиастай сум.<br>2-Р ХЭЛХЭЭНИЙ ГАДНА ДУЛААН ХАНГАМЖИЙН ШУГАМЫН ӨӨРЧЛӨЛТ, ШИНЭЧЛЭЛТ /5-Р УДДТ/ | | | | |
| | ф89 Ул хөдлөх тулгуур | | | | Уе шат: А3 |
| | Инженер | З.Нөбөөн | Е.Г Шифр: КС 02-32/22 | Масштаб: | Огноо: 2022 он |
| | Гүйцэтгэсэн | З.Нөбөөн | Т.Г Шифр: | Зургийн дугаар: ГДГ-22 | Бүх хуудас: 68 |
| КИНГСИЙ ИНЖЕНЕР ЭНД КОНСТРАКШН"ХХК | Шалгасан | | | | |

Суулгалтын хавтасын огноо: 2023/02/11

2023/02/11

## Ул хөдлөх тулгуур М1:20

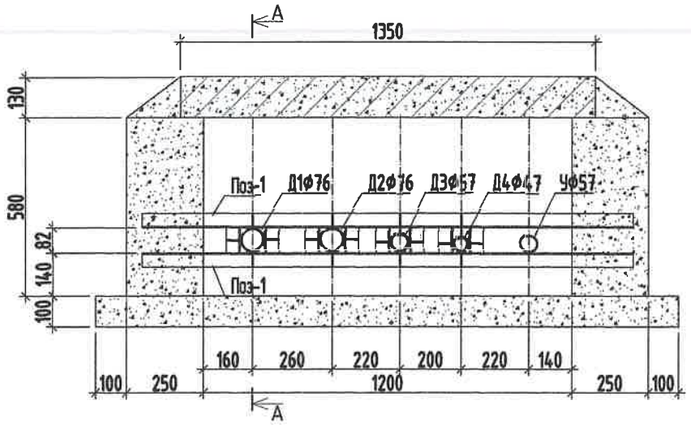


## Поз-3 М1:10

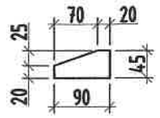


## Поз-4 М1:10

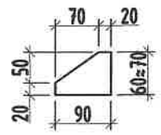


| МЕТАЛЛ ХИЙЦИЙН МАТЕРИАЛЫН ТОДОРХОЙЛОЛТ | | | | | | | | | |
|---|---|---|---|---|---|---|---|---|---|
| Позиц | Тэмдэглэгээ | Нэр | | | | | Тоо ширх | Хүнд /кг/ | |
| | | | | | | | | Нэгж | Нийт |
| Ул хөдлөх тулгуур | | | | | | | 1 | 27.49 | 27.49 |
| 1 | ГОСТ 8240-89 | [ | 100x46x4.5x7.6 | | L= | 1600 | 2 | 13.74 | 27.49 |
| 2 | ГОСТ 8240-89 | [ | 100x46x4.5x7.6 | | L= | 82 | 8 | 0.70 | 5.64 |
| 3 | | - | 45x5 | | L= | 90 | 28 | 0.08 | 2.37 |
| 4 | | - | 50x5 | | L= | 70 | 4 | 0.07 | 0.26 |
| 5 | | - | 60x5 | | L= | 100 | 8 | 0.09 | 0.75 |
| 6 | | - | 70x5 | | L= | 100 | 8 | 0.09 | 0.75 |
| | Суурийн тавер бетон тог | | | | | | | | 7.53 |
| 7 | ГОСТ 5781-82 | ф 6 | | A240 | L=1300 | | 10 | 0.29 | 2.89 |
| 8 | ГОСТ 5781-82 | ф 6 | | A240 | L=950 | | 22 | 0.21 | 4.64 |
| Материал В20 V=0.18 м3 | | | | | | | | | |

## Огтлол А-А М1:25

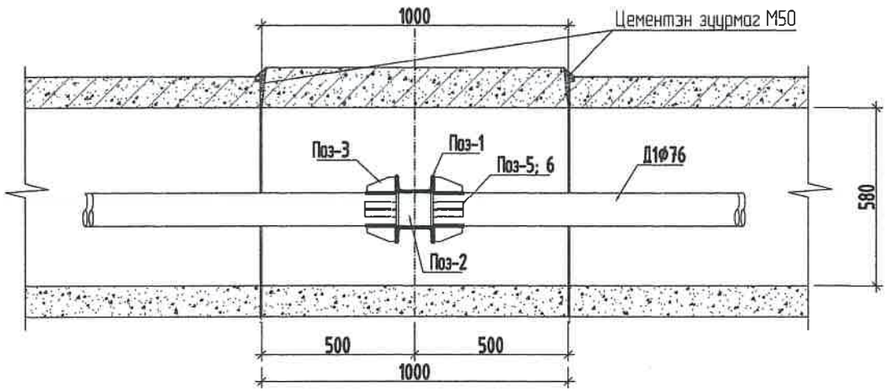


## Суурийн тог М1:20

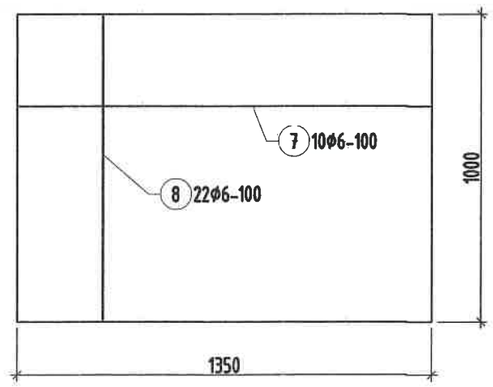


| | | | | | |
|---|---|---|---|---|---|
| KINGSEA E&C Consulting group Co.,Ltd Хаяг: Улаанбаатар,ХУД,3-р хороо. Экзельсийн гудамж. 5-р байр Хан-Өргөө оффис, 901 тоот Утас: 98111987, 77190404 | Завхан аймаг. Улиастай сум. 2-Р ХЭЛХЭЭНИЙ ГАДНА ДУЛААН ХАНГАМЖИЙН ШУГАМЫН ӨӨРЧЛӨЛТ, ШИНЭЧЛЭЛТ /5-Р УДДТ/ | | | | |
| | Ф76 Ул хөдлөх тулгуур | | | | Хе шат: А3 |
| КИНГСИЙ ИНЖЕНЕР ЭНД КОНСТРАКШН"ХХК | Инженер | Э.Набаан | Е.Г Шифр: КС 02-32/22 | Масштаб: | Огноо: 2022 он |
| | Гүйцэтгэсэн | Э.Набаан | Т.Г Шифр: | Зургийн дугаар: ГДГ-23 | Бүх хуудас: 68 |
| | Шалгасан | | | | |

Суурийн хавтасан огноо: 2023/02/11

2023/02/11

## Ул хөдлөх тулгуур М1:20

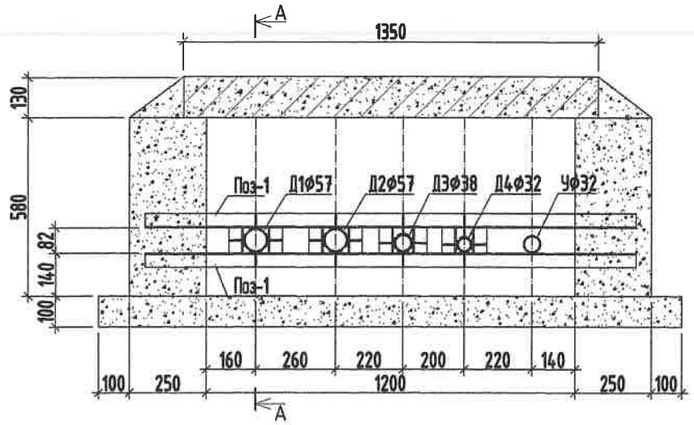


## Огтлол А-А М1:25

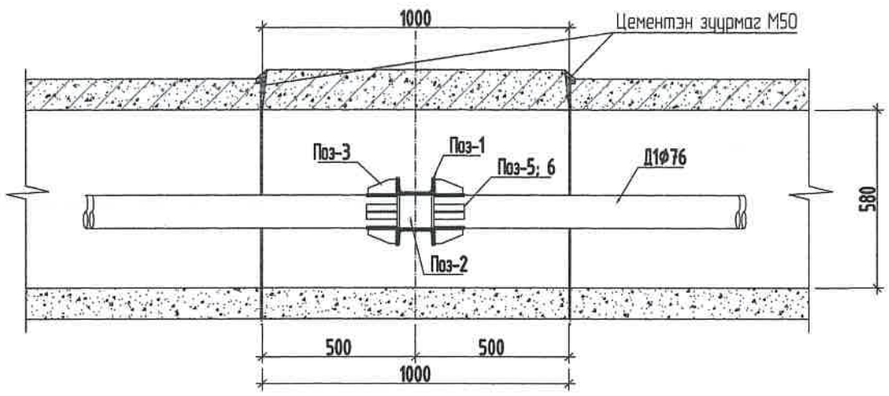


## Поз-3 М1:10

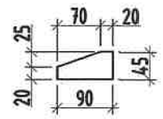


## Поз-4 М1:10

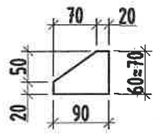


| МЕТАЛЛ ХИЙЦИЙН МАТЕРИАЛЫН ТОДОРХОЙЛОЛТ | | | | | | | | | |
|---|---|---|---|---|---|---|---|---|---|
| Позиц | Тэмдэглэгээ | Нэр | | | | | Тоо ширх | Хүнд /кг/ | |
| | | | | | | | | Нэгж | Нийт |
| Ул хөдлөх тулгуур | | | | | | | 1 | 27.49 | 27.49 |
| 1 | ГОСТ 8240-89 | [ | 100x46x4.5x7.6 | | L= | 1600 | 2 | 13.74 | 27.49 |
| 2 | ГОСТ 8240-89 | [ | 100x46x4.5x7.6 | | L= | 82 | 8 | 0.70 | 5.64 |
| 3 | | - | 45x5 | | L= | 90 | 28 | 0.08 | 2.37 |
| 4 | | - | 50x5 | | L= | 70 | 4 | 0.07 | 0.26 |
| 5 | | - | 60x5 | | L= | 100 | 8 | 0.09 | 0.75 |
| 6 | | - | 70x5 | | L= | 100 | 8 | 0.09 | 0.75 |
| | Суурийн тавер бетон тог | | | | | | | | 7.53 |
| 7 | ГОСТ 5781-82 | ⌀ 6 | | A240 | L=1300 | | 10 | 0.29 | 2.89 |
| 8 | ГОСТ 5781-82 | ⌀ 6 | | A240 | L=950 | | 22 | 0.21 | 4.64 |
| Материал В20 V=0.18 м3 | | | | | | | | | |

## Суурийн тог М1:20

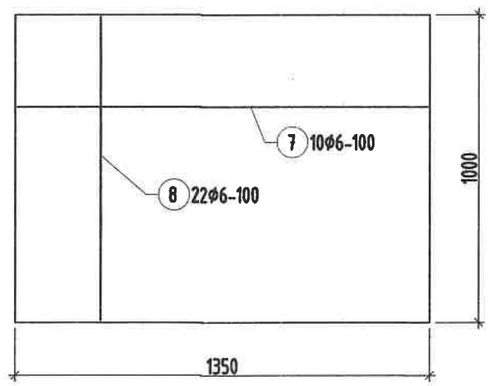


KINGSEA E&C
Consulting group Co.,Ltd
Хаяг: Улаанбаатар,ХУД,3-р хороо. Энхтайвны гудамж. 5-р байр Хан-Өргөө оффис, 901 тоот
Утас: 98111987, 77190404
КИНГСИЙ ИНЖЕНЕР ЭНД КОНСТРАКШН"ХХК

Зөвхөн аймаг. Улиастай сум.

**2-Р ХЭЛХЭЭНИЙ ГАДНА ДУЛААН ХАНГАМЖИЙН ШУГАМЫН ӨӨРЧЛӨЛТ, ШИНЭЧЛЭЛТ /5-Р УДДТ/**

Ф57 Ул хөдлөх тулгуур

| | | | | | |
|---|---|---|---|---|---|
| Инженер | | Э.Нойдон | Е.Г Шифр: КС 02-32/22 | Масштаб: | Үе шат: А3 |
| Гүйцэтгэсэн | | Э.Нойдон | Т.Г Шифр: | Зургийн дугаар: ГДГ-24 | Огноо: 2022 он |
| Шалгасан | | | | | Бүх хуудас: 68 |

Суурилуулсан огноо: 2023/02/11

2023/02/11

## Ул хөдлөх тулгуур М1:20

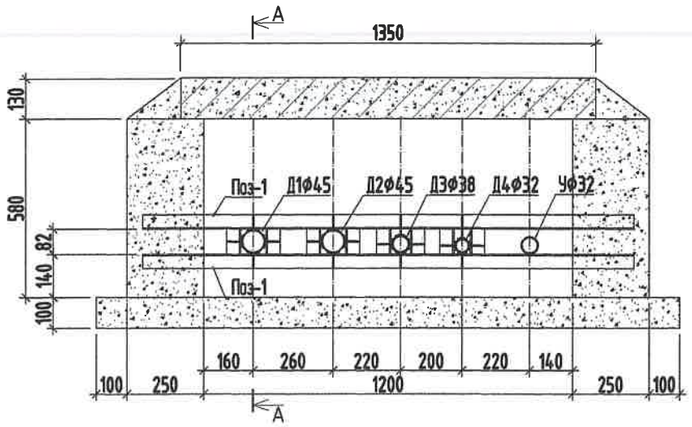


## Поз-3 М1:10

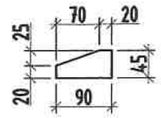


## Поз-4 М1:10

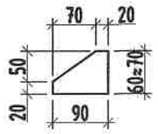


| МЕТАЛЛ ХИЙЦИЙН МАТЕРИАЛЫН ТОДОРХОЙЛОЛТ | | | | | | | | | |
|---|---|---|---|---|---|---|---|---|---|
| Позиц | Тэмдэглэгээ | Нэр | | | | | Тоо ширх | Хүнд /кг/ | |
| | | | | | | | | Нэгж | Нийт |
| Ул хөдлөх тулгуур | | | | | | | 1 | 27.49 | 27.49 |
| 1 | ГОСТ 8240-89 | [ | 100x46x4.5x7.6 | | L= | 1600 | 2 | 13.74 | 27.49 |
| 2 | ГОСТ 8240-89 | [ | 100x46x4.5x7.6 | | L= | 82 | 8 | 0.70 | 5.64 |
| 3 | | - | 45x5 | | L= | 90 | 28 | 0.08 | 2.37 |
| 4 | | - | 50x5 | | L= | 70 | 4 | 0.07 | 0.26 |
| 5 | | - | 60x5 | | L= | 100 | 8 | 0.09 | 0.75 |
| 6 | | - | 70x5 | | L= | 100 | 8 | 0.09 | 0.75 |
| Суурийн тэмдэг бетон тог | | | | | | | | | 7.53 |
| 7 | ГОСТ 5781-82 | ф 6 | | A240 | L=1300 | | 10 | 0.29 | 2.89 |
| 8 | ГОСТ 5781-82 | ф 6 | | A240 | L=950 | | 22 | 0.21 | 4.64 |
| Материал В20 V=0.18 м3 | | | | | | | | | |

## Огтлол А-А М1:25

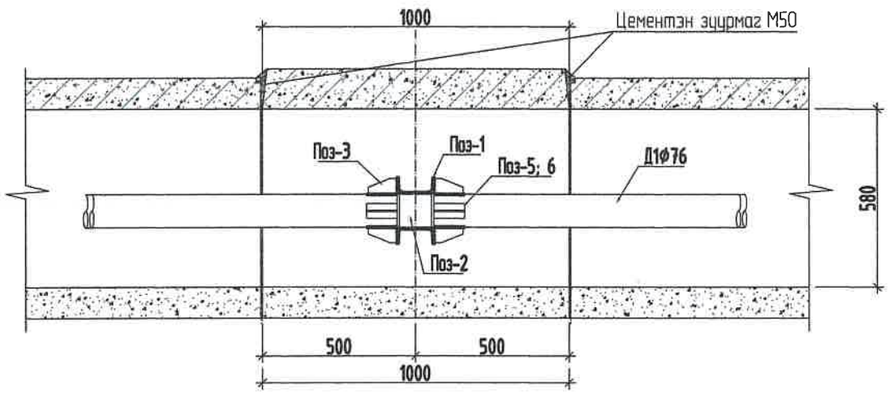


## Суурийн таг М1:20

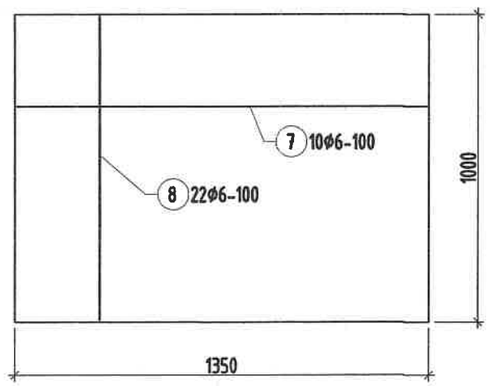


| | | | | | |
|---|---|---|---|---|---|
| KINGSEA E&C Consulting group Co.,Ltd Хаяг: Улаанбаатар,ХУД,3-р хороо. Энгэльсийн гудамж. 5-р байр Хан-Өргөө оффис, 901 тоот Утас: 98111987, 77190404 КИНГСИЙ ИНЖЕНЕР ЭНД КОНСТРАКШН"ХХК | Захиан аймаг. Улиастай сум. 2-Р ХЭЛХЭЗНИЙ ГАДНА ДУЛААН ХАНГАМЖИЙН ШУГАМЫН ӨӨРЧЛӨЛТ, ШИНЭЧЛЭЛТ /5-Р УДДТ/ | | | | |
| | Ф45 Ул хөдлөх тулгуур | | | | Үе шат: А3 |
| Инженер | | Э.Нөхөөн | Е.Г Шифр: КС 02-32/22 | Масштаб: | Огноо: 2022 он |
| Гүйцэтгэсэн | | Э.Нөхөөн | Т.Г Шифр: | Зургийн дугаар: ГДГ-25 | Бүх хуудас: 68 |
| Шалгасан | | | | | |

Суурьчийн хэлбэрсэн огноо: 2023/02/11

2023/02/11

## Ул хөдлөх тулгуур М1:20

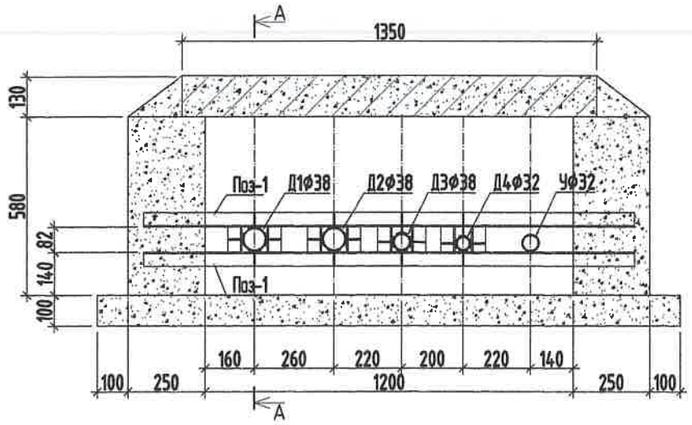


## Огтлол А-А М1:25

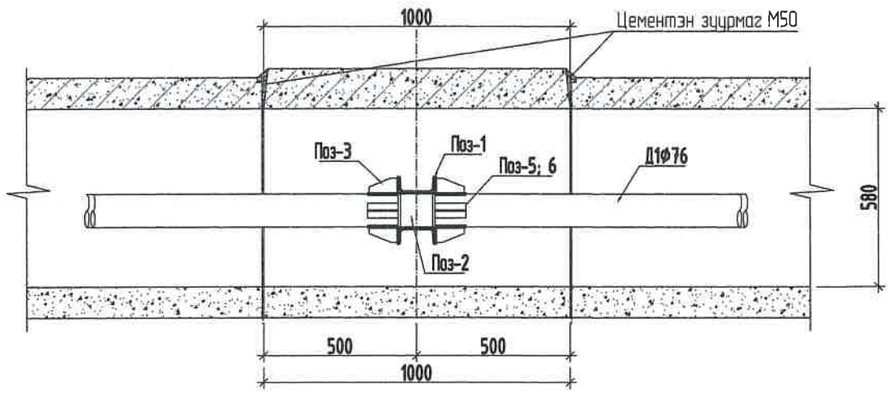


## Поз-3 М1:10

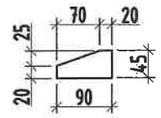


## Поз-4 М1:10

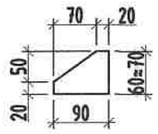


| МЕТАЛЛ ХИЙЦИЙН МАТЕРИАЛЫН ТОДОРХОЙЛОЛТ | | | | | | | | | |
|---|---|---|---|---|---|---|---|---|---|
| Позиц | Тэмдэглэгээ | Нэр | | | | | Тоо ширх | Хүнд /кг/ | |
| | | | | | | | | Нэгж | Нийт |
| Ул хөдлөх тулгуур | | | | | | | 1 | 27.49 | 27.49 |
| 1 | ГОСТ 8240-89 | [ | 100x46x4.5x7.6 | | L= | 1600 | 2 | 13.74 | 27.49 |
| 2 | ГОСТ 8240-89 | [ | 100x46x4.5x7.6 | | L= | 82 | 8 | 0.70 | 5.64 |
| 3 | | - | 45x5 | | L= | 90 | 28 | 0.08 | 2.37 |
| 4 | | - | 50x5 | | L= | 70 | 4 | 0.07 | 0.26 |
| 5 | | - | 60x5 | | L= | 100 | 8 | 0.09 | 0.75 |
| 6 | | - | 70x5 | | L= | 100 | 8 | 0.09 | 0.75 |
| | Суурийн тэмдэг бетон тог | | | | | | | | 7.53 |
| 7 | ГОСТ 5781-82 | ø 6 | | A240 | L=1300 | | 10 | 0.29 | 2.89 |
| 8 | ГОСТ 5781-82 | ø 6 | | A240 | L=950 | | 22 | 0.21 | 4.64 |
| Материал В20 V=0.18 м3 | | | | | | | | | |

## Суурийн тог М1:20

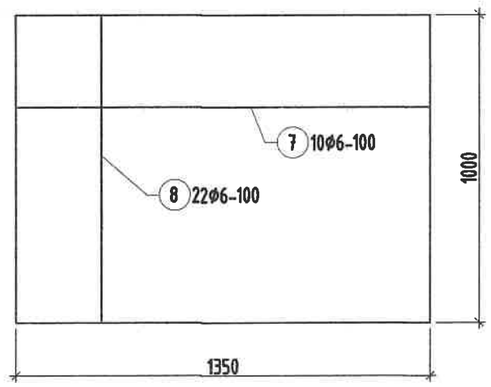


Суурийн хэмжээс огноо: 2023/02/11

KINGSEA E&C
Consulting group Co.,Ltd
Хаяг: Улаанбаатар,ХУД,3-р хороо. Энгэльсийн гудамж. 5-р байр Хан-Өргөө оффис, 901 тоот
Утас: 99111987, 77190404
КИНГСИЙ ИНЖЕНЕР ЭНД КОНСТРАКШН"ХХК

Завхан аймаг. Улиастай сум.

**2-Р ХЭЛХЭЭНИЙ ГАДНА ДУЛААН ХАНГАМЖИЙН ШУГАМЫН ӨӨРЧЛӨЛТ, ШИНЭЧЛЭЛТ /5-Р УДДТ/**

Ф38 Ул хөдлөх тулгуур

| | | | | | |
|---|---|---|---|---|---|
| Инженер | | З.Нөхөн | Е.Г Шифр: КС 02-32/22 | Масштаб: | Үе шат: АЗ |
| Гүйцэтгэгсэн | | З.Нөхөн | Т.Г Шифр: | Зургийн дугаар: ГДГ-26 | Огноо: 2022 он |
| Шалгасан | | | | | Бух хуудас: 68 |

2023/02/11

## З-Р ЦЭГИЙН ЗӨӨЛӨВЧ-1-Н БАЙГУУЛАЛТ. М1:50

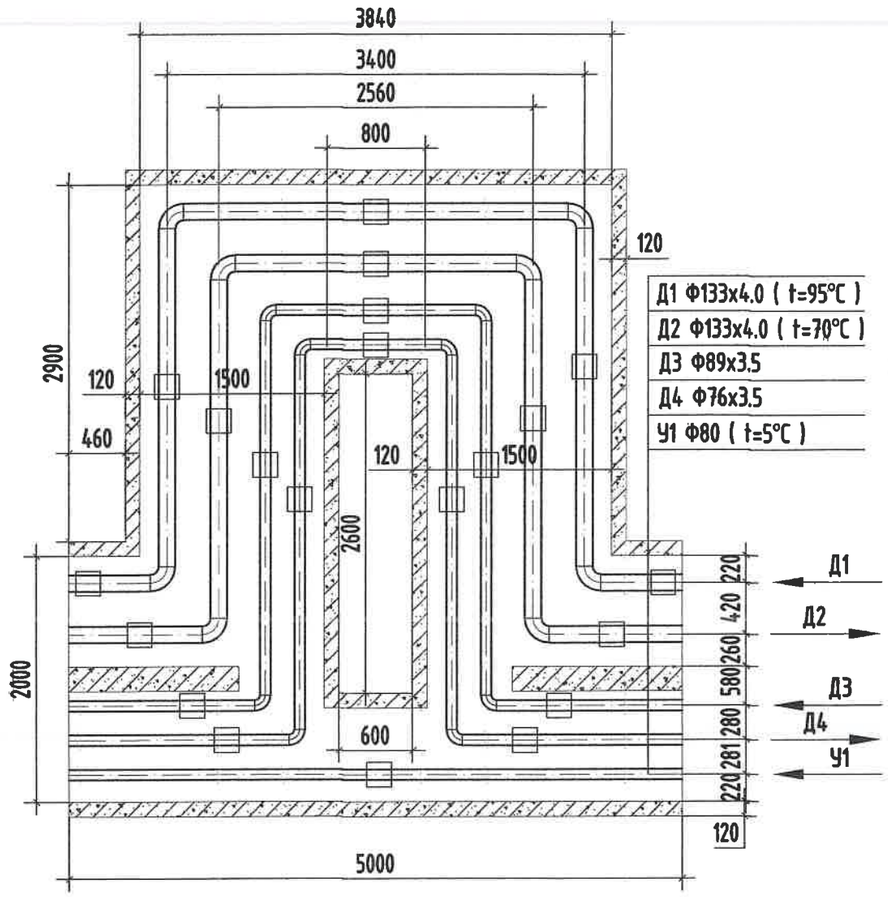


## МАТЕРИАЛЫН ТҮҮВЭР

| Д/д | Тэмдэглэгээ | Материалын нэр | Тоо хэмжээ | Нэгж жин /кг/ | Хэмжих нэгж |
|---|---|---|---|---|---|
| | | З-р цэг /Зө-1/ | | | |
| 1 | ГОСТ 10704-91 Ст20 | Ган яндан Ф133х4.0мм | 11.0 | | у/м |
| 2 | ГОСТ 3262-75 | Ган цайрдсан яндан Ф89х3.5мм | 5.5 | | у/м |
| 3 | ГОСТ 3262-75 | Ган цайрдсан яндан Ф76х3.5мм | 5.5 | | у/м |
| 4 | Пенополиуретан | Хоолойн дулаалга Ф125 δ=50мм | 11.0 | | ---"--- |
| 5 | Пенополиуретан | Хоолойн дулаалга Ф80 δ=50мм | 5.5 | | ---"--- |
| 6 | Пенополиуретан | Хоолойн дулаалга Ф70 δ=50мм | 5.5 | | ---"--- |
| 7 | ГОСТ 17375-83 | Ган булан Ф125мм 90° | 8 | | шир |
| 8 | ГОСТ 3262-75 | Ган цайрдсан булан Ф80мм 90° | 4 | | шир |
| 9 | ГОСТ 3262-75 | Ган цайрдсан булан Ф70мм 90° | 4 | | шир |
| 10 | | Зөөлөвчийн ниш 1500х600h | 1 | | ---"--- |
| 11 | Г-991-1 альбом-2 вып-1 л-68 ОП-2 | Бетон дэр Ф125 (300х200х90h) | 10 | | ---"--- |
| 12 | Г-991-1 альбом-2 вып-1 л-68 ОП-1 | Бетон дэр Ф80, Ф70 (200х200х90h) | 10 | | ---"--- |
| 13 | ГТ17.10-125 Серия В.493-1 | Гулсах тулгуур Ф125мм | 10 | | ---"--- |
| 14 | ГТ17.10-80 Серия В.493-1 | Гулсах тулгуур Ф80мм, Ф70мм | 10 | | ---"--- |

KINGSEA E&C
Consulting group Co.,Ltd
Хаяг: Улаанбаатар,ХУД,3-р хороо. Энхтайвны гудамж. 5-р байр Хан-Өргөө оффис, 901 тоот
Утас: 90111987, 77190444
КИНГСИЙ ИНЖЕНЕР ЗӨВ КОНСТРАКШН"ХХК

Завхан аймаг. Улиастай сум.

**2-Р ХЭЛХЭЭНИЙ ГАДНА ДУЛААН ХАНГАМЖИЙН ШУГАМЫН ӨӨРЧЛӨЛТ, ШИНЭЧЛЭЛТ /5-Р УДДТ/**

| | | | | | |
|---|---|---|---|---|---|
| Зөөлөвч-1 | | | | | Үе шат: А3 |
| Инженер | | Л.Баасанхүү | Е.Г Шифр: КС 02-32/22 | Масштаб: М1:50 | Огноо: 2022 он |
| Гүйцэтгэсэн | | Н.Батдорж | Т.Г Шифр: | Зургийн дугаар: ГДГ-27 | Бүх хуудас: 68 |
| Шалгасан | | Л.Баасанхүү | | | |

Суурилуулах хавтасны огноо: 2023/02/11

## 12-Р ЦЭГИЙН ЗӨӨЛӨВЧ-2-Н БАЙГУУЛАЛТ. М1:50

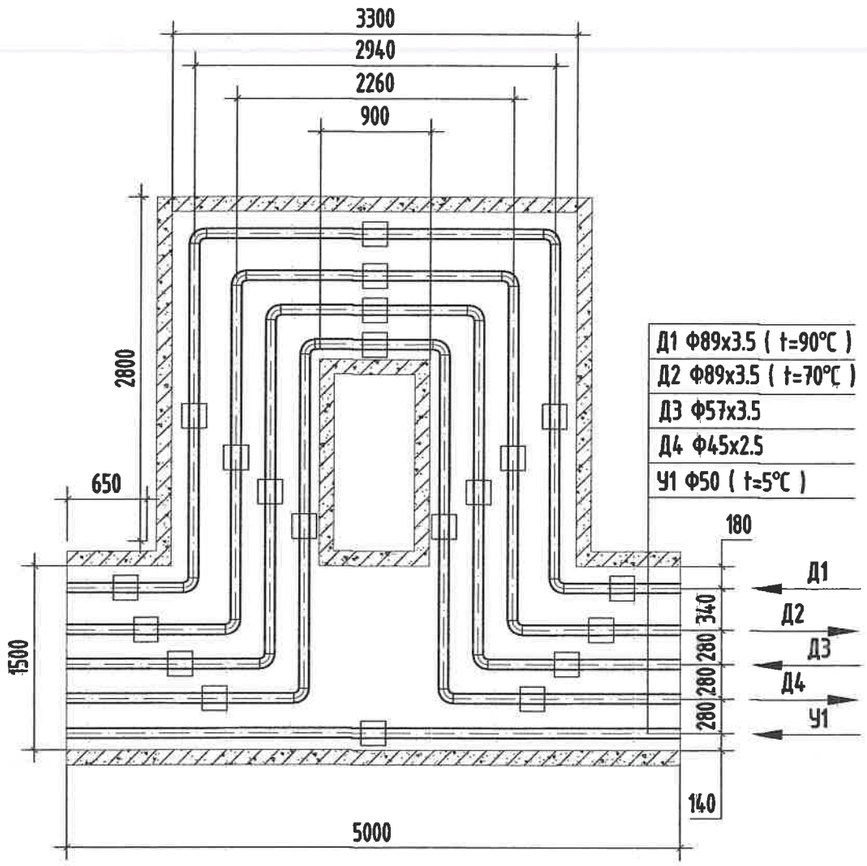


## МАТЕРИАЛЫН ТУУВЭР

| Д/д | Тэмдэглэгээ | Материалын нэр | Тоо хэмжээ | Нэгж жин /кг/ | Хэмжих нэгж |
|---|---|---|---|---|---|
| 12-р цэг /Зө-2/ | | | | | |
| 1 | ГОСТ 10704-91 Ст20 | Ган яндан Ф89х3.5мм | 12.0 | | у/м |
| 2 | ГОСТ 3262-75 | Ган цайрдсан яндан Ф57х3.5мм | 6.0 | | у/м |
| 3 | ГОСТ 3262-75 | Ган цайрдсан яндан Ф45х2.5мм | 6.0 | | у/м |
| 4 | Пенополиуретан | Хоолойн дулаалга Ф80 δ=50мм | 12.0 | | ---"--- |
| 5 | Пенополиуретан | Хоолойн дулаалга Ф50 δ=50мм | 6.0 | | ---"--- |
| 6 | Пенополиуретан | Хоолойн дулаалга Ф40 δ=50мм | 6.0 | | ---"--- |
| 7 | ГОСТ 17375-83 | Ган булан Ф80мм 90° | 8 | | шир |
| 8 | ГОСТ 3262-75 | Ган цайрдсан булан Ф50мм 90° | 4 | | шир |
| 9 | ГОСТ 3262-75 | Ган цайрдсан булан Ф40мм 90° | 4 | | шир |
| 10 | | Зөөлөвчийн ниш 5000х580h | 1 | | ---"--- |
| 11 | Г-991-1 альбом-2 вып-1 л-68 ОП-1 | Бетон дэр Ф80 (200х200х90h) | 10 | | |
| 12 | Г-991-1 альбом-2 вып-1 л-68 ОП-1 | Бетон дэр Ф50, Ф40 (200х200х90h) | 10 | | ---"--- |
| 13 | ГТ17.10-80 Серия В.493-1 | Гулсах тулгуур Ф80мм | 10 | | ---"--- |
| 14 | ГТ17.10-50 Серия В.493-1 | Гулсах тулгуур Ф50мм, Ф40мм | 10 | | ---"--- |


KINGSEA E&C
Consulting group Co.,Ltd
Хаяг: Улаанбаатар,ХУД,3-р хороо. Энгэльсийн гудамж, 5-р байр Хан-Өргөө оффис, 901 тоот
Утас: 98111987, 77190444
КИНГСИЙ ИНЖЕНЕР ЭНД КОНСТРАКШН"ХХК


Забхан аймаг. Улиастай сум.

**2-Р ХЭЛХЭЭНИЙ ГАДНА ДУЛААН ХАНГАМЖИЙН ШУГАМЫН ӨӨРЧЛӨЛТ, ШИНЭЧЛЭЛТ /5-Р УДДТ/**

| | | | | | |
|---|---|---|---|---|---|
| Зөөлөвч-2 | | | | | Уе шат: А3 |
| Инженер | | Л.Баасанжүү | Е.Г Шифр: КС 02-32/22 | Масштаб: М1:50 | Огноо: 2022 он |
| Гүйцэтгэсэн | | Н.Баяндорж | Т.Г Шифр: | Зургийн дугаар: ГДГ-28 | Бүх хуудас: 68 |
| Шалгасан | | Л.Баасанжүү | | | |

Суурилуулсан огноо: 2023/02/11

2023/02/11

## 17-Р ЦЭГИЙН ЗӨӨЛӨВЧ-3-Н БАЙГУУЛАЛТ. М1:50

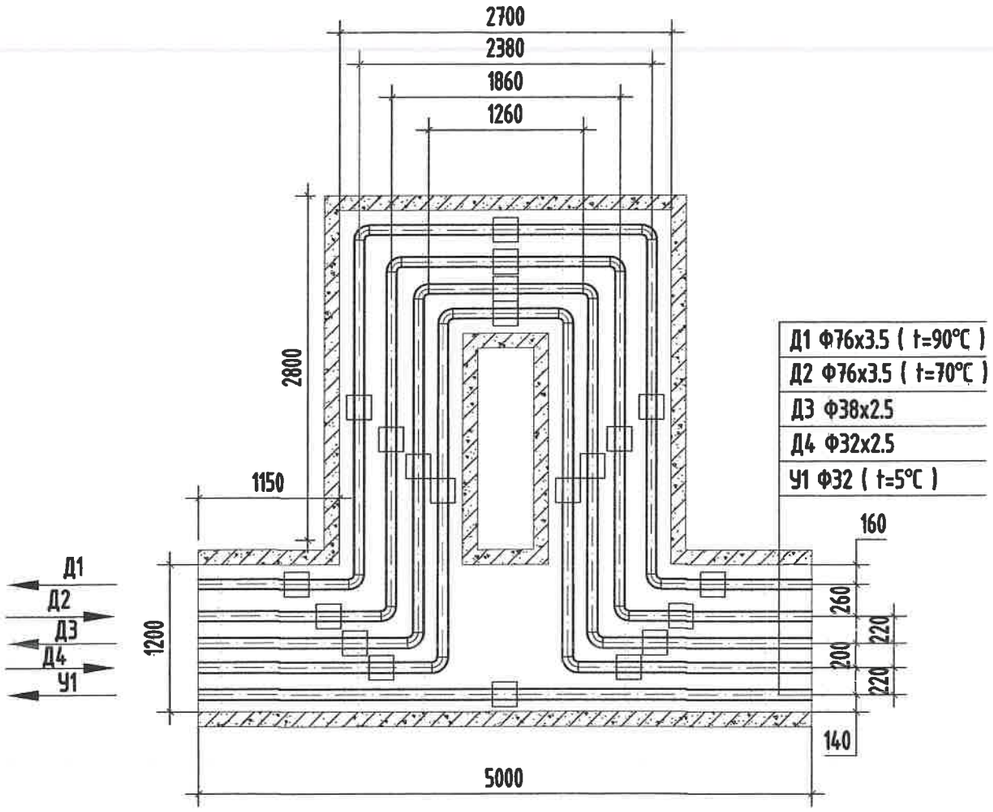


## МАТЕРИАЛЫН ТҮҮВЭР

| Д/д | Тэмдэглэгээ | Материалын нэр | Тоо хэмжээ | Нэгж жин /кг/ | Хэмжих нэгж |
|---|---|---|---|---|---|
| | | 17-р цэг /Зө-3/ | | | |
| 1 | ГОСТ 10704-91 Ст20 | Ган яндан Ф76х3.5мм | 12.0 | | у/м |
| 2 | ГОСТ 3262-75 | Ган цайрдсан яндан Ф38х2.5мм | 6.0 | | у/м |
| 3 | ГОСТ 3262-75 | Ган цайрдсан яндан Ф32х2.5мм | 6.0 | | у/м |
| 4 | Пенополиуретан | Хоолойн дулаалга Ф70 δ=50мм | 12.0 | | ---"--- |
| 5 | Пенополиуретан | Хоолойн дулаалга Ф32 δ=50мм | 6.0 | | ---"--- |
| 6 | Пенополиуретан | Хоолойн дулаалга Ф25 δ=50мм | 6.0 | | ---"--- |
| 7 | ГОСТ 17375-83 | Ган булан Ф70мм 90° | 8 | | шир |
| 8 | ГОСТ 3262-75 | Ган цайрдсан булан Ф32мм 90° | 4 | | шир |
| 9 | ГОСТ 3262-75 | Ган цайрдсан булан Ф25мм 90° | 4 | | шир |
| 10 | | Зөөлөвчийн ниш 5000х580h | 1 | | ---"--- |
| 11 | Г-991-1 альбом-2 вып-1 л-68 ОП-1 | Бетон дэр (200х200х90h) | 20 | | ---"--- |
| 12 | ГТ17.10-70Серия В.493-1 | Гулсах тулгуур Ф70мм | 10 | | ---"--- |
| 13 | ГТ17.10-32 Серия В.493-1 | Гулсах тулгуур Ф32мм, Ф25мм | 10 | | ---"--- |

KINGSEA E&C
Consulting group Co.,Ltd
Хаяг: Улаанбаатар.ХУД.3-р хороо. Энхтайвны гудамж. 5-р байр Хан-Өргөө оффис, 901 тоот
Утас: 98111987, 77190484
КИНГСИЙ ИНЖЕНЕР ЭНД КОНСТРАКШН"ХХК

Завхан аймаг. Улиастай сум.

**2-Р ХЭЛХЭЭНИЙ ГАДНА ДУЛААН ХАНГАМЖИЙН ШУГАМЫН ӨӨРЧЛӨЛТ, ШИНЭЧЛЭЛТ /5-Р УДДТ/**

| | | | | | |
|---|---|---|---|---|---|
| Зөөлөвч-3 | | | | | Үе шат: А3 |
| Инженер | | Л.Баасанхүү | Е.Г Шифр: КС 02-32/22 | Масштаб: М1:50 | Огноо: 2022 он |
| Гүйцэтгэсэн | | Н.Баяндорж | Т.Г Шифр: | Зургийн дугаар: ГДГ-29 | Бүх хуудас: 68 |
| Шалгасан | | Л.Баасанхүү | | | |

Сүүлчийн хэвлэсэн огноо: 2023/02/11

## 26, 28-Р ЦЭГИЙН ЗӨӨЛӨВЧ-4,5-Н БАЙГУУЛАЛТ. М1:50

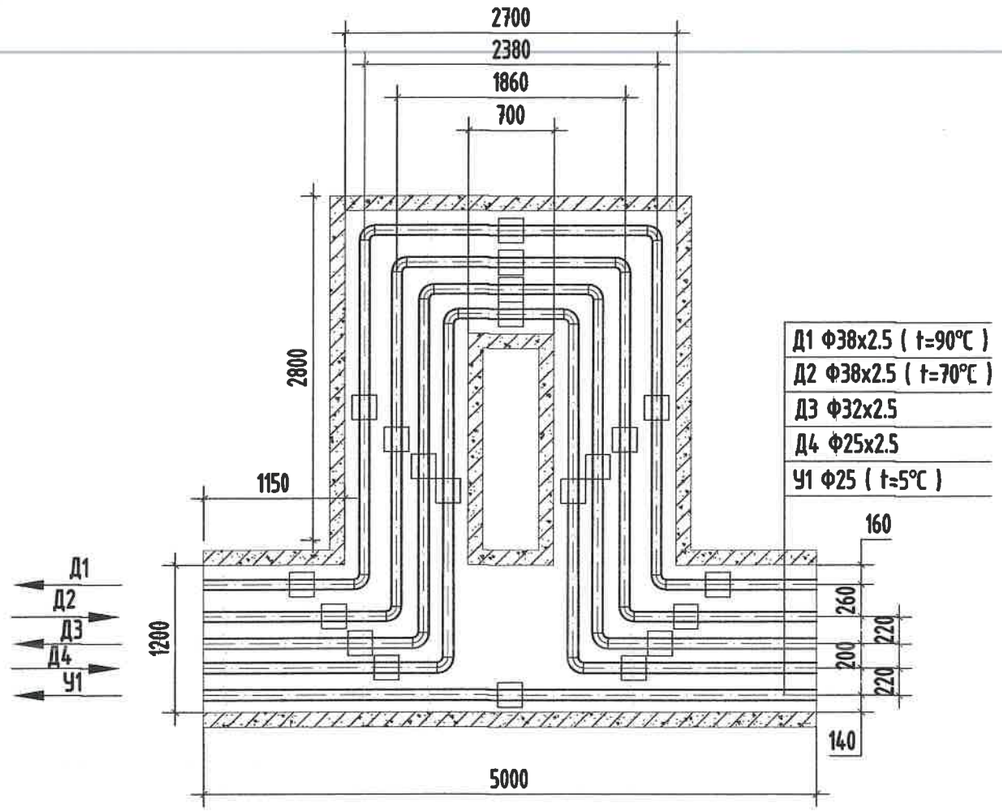


## МАТЕРИАЛЫН ТҮҮВЭР

| Д/д | Тэмдэглэгээ | Материалын нэр | Тоо хэмжээ | Нэгж жин /кг/ | Хэмжих нэгж |
|---|---|---|---|---|---|
| | | 26, 28-р цэг /Зө-4,5/ | | | |
| 1 | ГОСТ 10704-91 Ст20 | Ган яндан Ф38х2.5мм | 12.0 | | у/м |
| 2 | ГОСТ 3262-75 | Ган цайрдсан яндан Ф32х3.5мм | 6.0 | | у/м |
| 3 | ГОСТ 3262-75 | Ган цайрдсан яндан Ф25х2.5мм | 6.0 | | у/м |
| 4 | Пенополиуретан | Хоолойн дулаалга Ф32 δ=50мм | 12.0 | | ---"--- |
| 5 | Пенополиуретан | Хоолойн дулаалга Ф25 δ=50мм | 6.0 | | ---"--- |
| 6 | Пенополиуретан | Хоолойн дулаалга Ф20 δ=50мм | 6.0 | | ---"--- |
| 7 | ГОСТ 17375-83 | Ган булан Ф32мм 90° | 8 | | шир |
| 8 | ГОСТ 3262-75 | Ган цайрдсан булан Ф25мм 90° | 4 | | шир |
| 9 | ГОСТ 3262-75 | Ган цайрдсан булан Ф20мм 90° | 4 | | шир |
| 10 | | Зөөлөвчийн ниш 5000х580h | 1 | | ---"--- |
| 11 | Г-991-1 альбом-2 вып-1 л-68 ОП-1 | Бетон дэр (200х200х90h) | 20 | | ---"--- |
| 12 | ГТ17.10-32 Серия В.493-1 | Гулсах тулгуур Ф32мм | 10 | | ---"--- |
| 13 | ГТ17.10-25 Серия В.493-1 | Гулсах тулгуур Ф25мм, Ф20мм | 10 | | ---"--- |

KINGSEA E&C
Consulting group Co.,Ltd
Хаяг: Улаанбаатар.ХУД.3-р хороо. Энгэльсийн гудамж. 5-р байр Хан-Өргөө оффис, 901 тоот
Утас: 98111987, 77190444
КИНГСИЙ ИНЖЕНЕР ЭНД КОНСТРАКШН"ХХК

Сэдвийн нэр: Завхан аймаг. Улиастай сум.
2-Р ХЭЛХЭЭНИЙ ГАДНА ДУЛААН ХАНГАМЖИЙН ШУГАМЫН ӨӨРЧЛӨЛТ, ШИНЭЧЛЭЛТ /5-Р УДДТ/

| | | | | | |
|---|---|---|---|---|---|
| Зөөлөвч-4,5 | | | | | Ye шат: А3 |
| Инженер | | Л.Баасанхүү | Е.Г Шифр: КС 02-32/22 | Масштаб: М1:50 | Огноо: 2022 он |
| Гүйцэтгэсэн | | Н.Баяндорж | Т.Г Шифр: | Зургийн дугаар: ГДГ-30 | Бүх хуудас: 68 |
| Шалгасан | | Л.Баасанхүү | | | |

Суулгийн хавтасны огноо: 2023/02/11

## 32-Р ЦЭГИЙН ЗӨӨЛӨВЧ-6-Н БАЙГУУЛАЛТ. М1:50

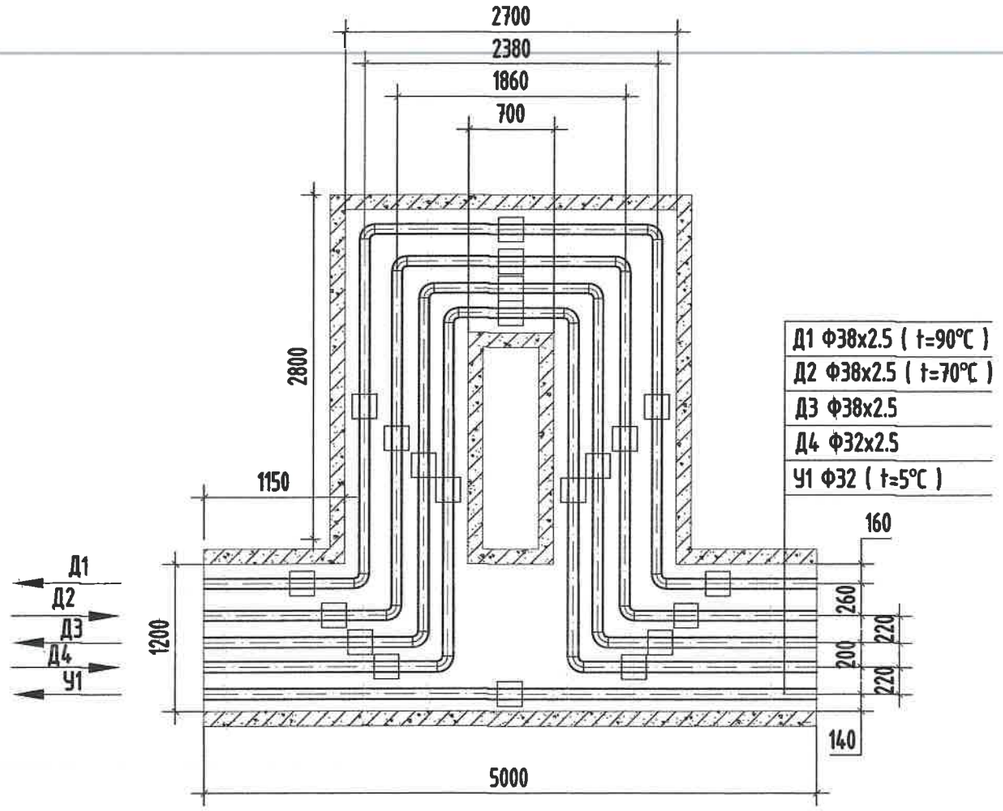


## МАТЕРИАЛЫН ТҮҮВЭР

| Д/д | Тэмдэглэгээ | Материалын нэр | Тоо хэмжээ | Нэгж жин /кг/ | Хэмжих нэгж |
|---|---|---|---|---|---|
| | | 32-р цэг /Зө-6/ | | | |
| 1 | ГОСТ 10704-91 Ст20 | Ган яндан Ф38х2.5мм | 12.0 | | у/м |
| 2 | ГОСТ 3262-75 | Ган цайрдсан яндан Ф38х2.5мм | 6.0 | | у/м |
| 3 | ГОСТ 3262-75 | Ган цайрдсан яндан Ф32х2.5мм | 6.0 | | у/м |
| 4 | Пенополиуретан | Хоолойн дулаалга Ф32 δ=50мм | 18.0 | | ---"--- |
| 5 | Пенополиуретан | Хоолойн дулаалга Ф25 δ=50мм | 6,0 | | ---"--- |
| 6 | ГОСТ 17375-83 | Ган булан Ф32мм 90° | 8 | | шир |
| 7 | ГОСТ 3262-75 | Ган цайрдсан булан Ф32мм 90° | 4 | | шир |
| 8 | ГОСТ 3262-75 | Ган цайрдсан булан Ф25мм 90° | 4 | | шир |
| 9 | | Зөөлөвчийн ниш 5000х580h | 1 | | ---"--- |
| 10 | Г-991-1 альбом-2 вып-1 л-68 ОП-1 | Бетон дэр (200х200х90h) | 20 | | ---"--- |
| 11 | ГТ17.10-32 Серия В.493-1 | Гулсах тулгуур Ф38мм | 15 | | ---"--- |
| 12 | ГТ17.10-25 Серия В.493-1 | Гулсах тулгуур Ф32мм | 5 | | ---"--- |

KINGSEA E&C
Consulting group Co.,Ltd
Хаяг: Улаанбаатар,ХУД,3-р хороо, Энгэльсийн гудамж, 5-р байр Хан-Өргөө оффис, 901 тоот
Утас: 98111987, 77190484
КИНГСИЙ ИНЖЕНЕР ЭНД КОНСТРАКШН"ХХК

Завхан аймаг. Улиастай сум.

**2-Р ХЭЛХЭЭНИЙ ГАДНА ДУЛААН ХАНГАМЖИЙН ШУГАМЫН ӨӨРЧЛӨЛТ, ШИНЭЧЛЭЛТ /5-Р УДДТ/**

| | | | | | |
|---|---|---|---|---|---|
| Зөөлөвч-6 | | | | | Ye шат: А3 |
| Инженер | | Л.Баасанхүү | Е.Г Шифр: КС 02-32/22 | Масштаб: М1:50 | Огноо: 2022 он |
| Гүйцэтгэсэн | | Н.Батдорж | Т.Г Шифр: | Зургийн дугаар: ГДГ-31 | Бүх хуудас: 68 |
| Шалгасан | | Л.Баасанхүү | | | |

Суурийн хавтасны огноо: 2023/02/11

2023/02/11

## 42-Р ЦЭГИЙН ЗӨӨЛӨВЧ-7-Н БАЙГУУЛАЛТ. М1:50

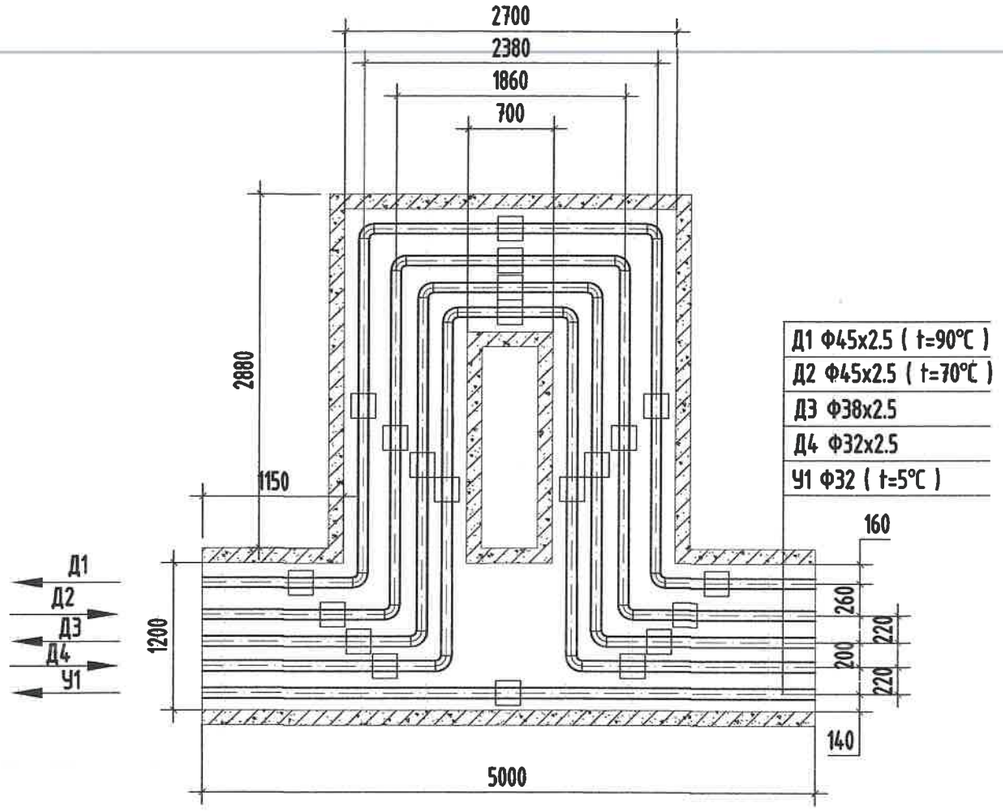


## МАТЕРИАЛЫН ТҮҮВЭР

| Д/д | Тэмдэглэгээ | Материалын нэр | Тоо хэмжээ | Нэгж жин /кг/ | Хэмжих нэгж |
|---|---|---|---|---|---|
| | | 42-р цэг /Зө-7/ | | | |
| 1 | ГОСТ 10704-91 Ст20 | Ган яндан Ф45х2.5мм | 12.0 | | у/м |
| 2 | ГОСТ 3262-75 | Ган цайрдсан яндан Ф38х3.5мм | 6.0 | | у/м |
| 3 | ГОСТ 3262-75 | Ган цайрдсан яндан Ф32х2.5мм | 6.0 | | у/м |
| 4 | Пенополиуретан | Хоолойн дулаалга Ф40 δ=50мм | 12.0 | | ---"--- |
| 5 | Пенополиуретан | Хоолойн дулаалга Ф32 δ=50мм | 6.0 | | ---"--- |
| 6 | Пенополиуретан | Хоолойн дулаалга Ф25 δ=50мм | 6.0 | | ---"--- |
| 7 | ГОСТ 17375-83 | Ган булан Ф40мм 90° | 8 | | шир |
| 8 | ГОСТ 3262-75 | Ган цайрдсан булан Ф32мм 90° | 4 | | шир |
| 9 | ГОСТ 3262-75 | Ган цайрдсан булан Ф25мм 90° | 4 | | шир |
| 10 | | Зөөлөвчийн ниш 5000х580h | 1 | | ---"--- |
| 11 | Г-991-1 альбом-2 вып-1 л-68 ОП-1 | Бетон дэр (200х200х90h) | 20 | | ---"--- |
| 12 | ГТ17.10-40 Серия В.493-1 | Гулсах тулгуур Ф40мм | 10 | | ---"--- |
| 13 | ГТ17.10-32 Серия В.493-1 | Гулсах тулгуур Ф32мм, Ф25мм | 10 | | ---"--- |

KINGSEA E&C
Consulting group Co.,Ltd
Хан-Уул дүүрэг,ХУД,3-р хороо, Энхтайвны гудамж, 5-р байр Хан-Өргөө оффис, 901 тоот
Утас: 90111987, 77190444
КИНГСИЙ ИНЖЕНЕР ЭНД КОНСТРАКШН"ХХК

Завхан аймаг. Улиастай сум.

**2-Р ХЭЛХЭЭНИЙ ГАДНА ДУЛААН ХАНГАМЖИЙН ШУГАМЫН ӨӨРЧЛӨЛТ, ШИНЭЧЛЭЛТ /5-Р УДДТ/**

| | | | | | |
|---|---|---|---|---|---|
| Зөөлөвч-7 | | | | | Үе шат: А3 |
| Инженер | | Л.Баасанхүү | Е.Г Шифр: КС 02-32/22 | Масштаб: М1:50 | Огноо: 2022 он |
| Гүйцэтгэсэн | | Н.Батдорж | Т.Г Шифр: | Зургийн дугаар: ГДГ-32 | Бүх хуудас: 68 |
| Шалгасан | | Л.Баасанхүү | | | |

Суулгацыг хэрэглэсэн огноо: 2023/02/11

2023/02/11

## 50,52-Р ЦЭГИЙН ЗӨӨЛӨВЧ-8,9-Н БАЙГУУЛАЛТ. М1:50

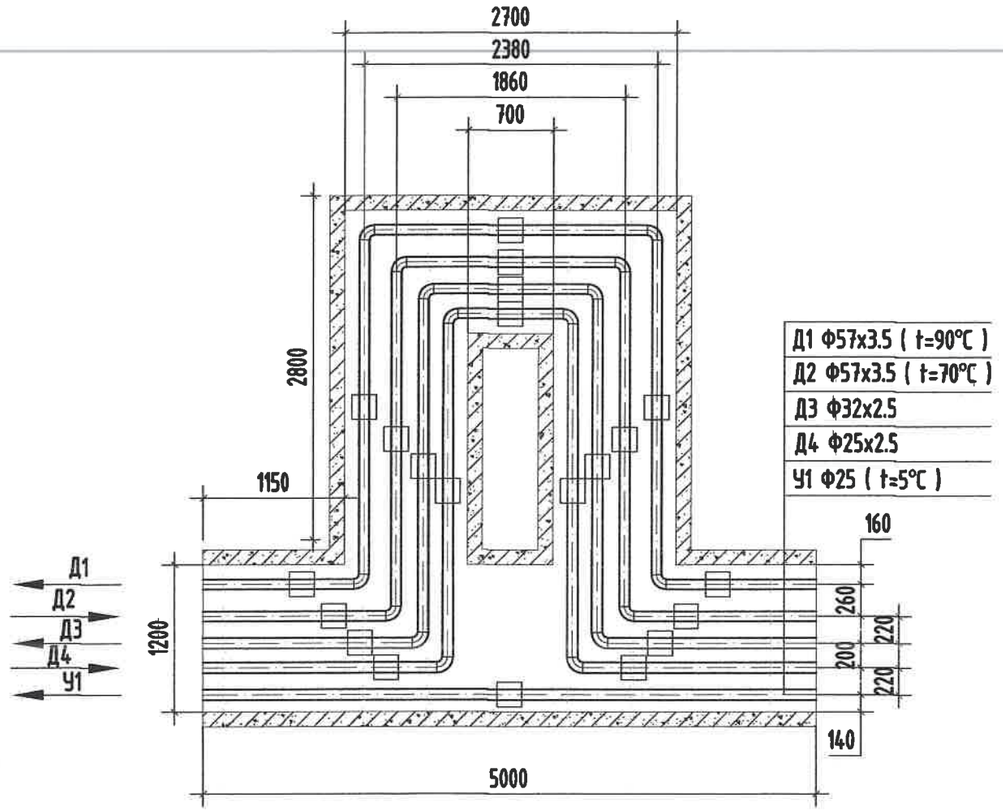


## МАТЕРИАЛЫН ТҮҮВЭР

| Д/д | Тэмдэглэгээ | Материалын нэр | Тоо хэмжээ | Нэгж жин /кг/ | Хэмжих нэгж |
|---|---|---|---|---|---|
| 50, 52-р цэг /Зө-8,9/ | | | | | |
| 1 | ГОСТ 10704-91 Ст20 | Ган яндан Ф57х3.5мм | 12.0 | | у/м |
| 2 | ГОСТ 3262-75 | Ган цайрдсан яндан Ф32х3.5мм | 6.0 | | у/м |
| 3 | ГОСТ 3262-75 | Ган цайрдсан яндан Ф25х2.5мм | 6.0 | | у/м |
| 4 | Пенополиуретан | Хоолойн дулаалга Ф50 δ=50мм | 12.0 | | ---"--- |
| 5 | Пенополиуретан | Хоолойн дулаалга Ф25 δ=50мм | 6.0 | | ---"--- |
| 6 | Пенополиуретан | Хоолойн дулаалга Ф20 δ=50мм | 6.0 | | ---"--- |
| 7 | ГОСТ 17375-83 | Ган булан Ф50мм 90° | 8 | | шир |
| 8 | ГОСТ 3262-75 | Ган цайрдсан булан Ф25мм 90° | 4 | | шир |
| 9 | ГОСТ 3262-75 | Ган цайрдсан булан Ф20мм 90° | 4 | | шир |
| 10 | | Зөөлөвчийн ниш 5000х580h | 1 | | ---"--- |
| 11 | Г-991-1 альбом-2 вып-1 л-68 ОП-1 | Бетон дэр (200х200х90h) | 20 | | ---"--- |
| 12 | ГТ17.10-50 Серия В.493-1 | Гулсах тулгуур Ф50мм | 10 | | ---"--- |
| 13 | ГТ17.10-25 Серия В.493-1 | Гулсах тулгуур Ф25мм, Ф20мм | 10 | | ---"--- |


KINGSEA E&C
Consulting group Co.,Ltd
Хаяг: Улаанбаатар,ХУД,3-р хороо.
Энхтайвны гудамж, 5-р байр
Хан-Өргөө оффис, 901 тоот
Утас: 98111987, 77190444
КИНГСИЙ ИНЖЕНЕР ЗӨВ КОНСТРАКШН"ХХК


Забхан аймаг. Улиастай сум.

**2-Р ХЭЛХЭЭНИЙ ГАДНА ДУЛААН ХАНГАМЖИЙН ШУГАМЫН ӨӨРЧЛӨЛТ, ШИНЭЧЛЭЛТ /5-Р УДДТ/**

| | | | | | |
|---|---|---|---|---|---|
| Зөөлөвч-8,9 | | | | | Ye шал: А3 |
| Инженер | | Л.Баасанжүү | Е.Г Шифр: КС 02-32/22 | Масштаб: М1:50 | Огноо: 2022 он |
| Гүйцэтгэсэн | | Н.Батдорж | Т.Г Шифр: | Зургийн дугаар: ГДГ-33 | Бүх хуудас: 68 |
| Шалгасан | | Л.Баасанжүү | | | |

Суурилуулсан огноо: 2023/02/11

2023/02/11

## 4-Р ЦЭГИЙН ЭРГЭЛТИЙН ӨНЦӨГ-1-Н БАЙГУУЛАЛТ. М1:50

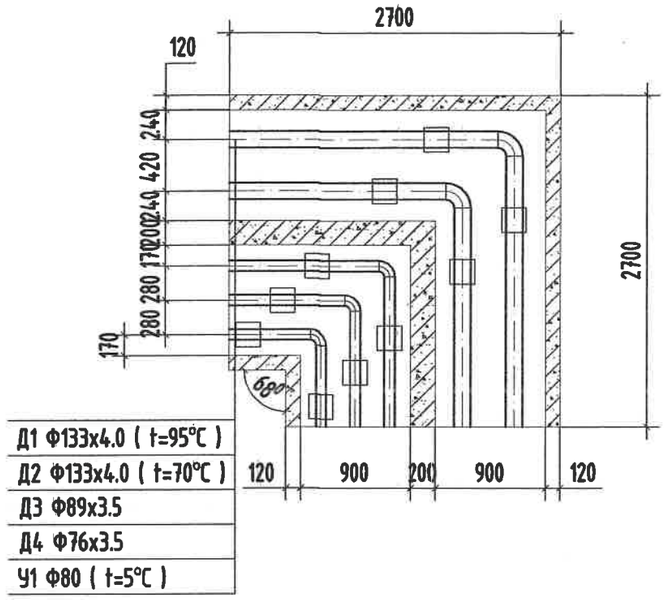


## МАТЕРИАЛЫН ТҮҮВЭР

| Д/д | Тэмдэглэгээ | Материалын нэр | Тоо хэмжээ | Нэгж жин /кг/ | Хэмжих нэгж |
|---|---|---|---|---|---|
| | | 4-р цэг /ЭӨ-1/ | | | |
| 1 | ГОСТ 10704-91 | Ган булан Ф125мм 68° | 2 | | шир |
| 2 | ГОСТ 3272-75 | Ган цайрдсан булан Ф80мм 68° | 2 | | шир |
| 3 | ГОСТ 3272-75 | Ган цайрдсан булан Ф70мм 68° | 1 | | шир |
| 4 | УП-10М Г-991-1 АЛЬ-2 Вып-1 лист-23 | Эргэлтийн өнцгийн ниш 900х600h | 2 | | ком |
| 5 | Г-991-1 альбом-2 вып-1 л-68 ОП-2 | Бетон дэр Ф125 (300х200х90h) | 4 | | шир |
| 6 | Г-991-1 альбом-2 вып-1 л-68 ОП-1 | Бетон дэр Ф80, Ф70 (200х200х90h) | 6 | | шир |
| 7 | ГТ17.10-125 Серия В.493-1 | Гулсах тулгуур Ф125мм | 4 | | шир |
| 8 | ГТ17.10-80 Серия В.493-1 | Гулсах тулгуур Ф80мм, Ф70мм | 6 | | шир |

KINGSEA E&C
Consulting group Co.,Ltd
Хаан Улаанбаатар,ХУД.3-р хороо.
Энхвийлийн гудамж. 5-р байр
Хан-Өргөө оффис, 901 тоот
Утас: 90111987, 77190444
КИНГСИЙ ИНЖЕНЕР ЗӨД КОНСТРАКШН"ХХК

Завхан аймаг. Улиастай сум.

**2-Р ХЭЛХЭЭНИЙ ГАДНА ДУЛААН ХАНГАМЖИЙН ШУГАМЫН ӨӨРЧЛӨЛТ, ШИНЭЧЛЭЛТ /5-Р УДДТ/**

Эргэлтийн өнцгийн байгуулалт, огтлол

| | | | | | |
|---|---|---|---|---|---|
| Инженер | | Л.Баасанхүү | Е.Г Шифр: КС 02-32/22 | Масштаб: М1:50 | Ye шаг: А3 |
| Гүйцэтгэсэн | И.Баярсайхан | Н.Батдорж | Т.Г Шифр: | Зургийн дугаар: ГДГ-34 | Огноо: 2022 он |
| Шалгасан | | Л.Баасанхүү | | | Бүх хуудас: 68 |

Суулгахын хавтасны огноо: 2023/02/11

## 5-Р ЦЭГИЙН ЭРГЭЛТИЙН ӨНЦӨГ-2-Н БАЙГУУЛАЛТ. М1:50

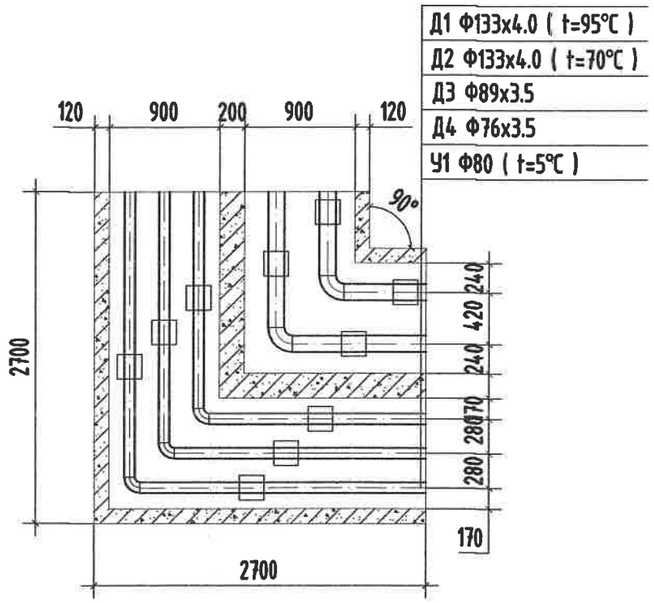


## МАТЕРИАЛЫН ТҮҮВЭР

| Д/д | Тэмдэглэгээ | Материалын нэр | Тоо хэмжээ | Нэгж жин /кг/ | Хэмжих нэгж |
|---|---|---|---|---|---|
| 5-р цэг /ЭӨ-2/ | | | | | |
| 1 | ГОСТ 10704-91 | Ган булан Ф125мм 90° | 2 | | шир |
| 2 | ГОСТ 3272-75 | Ган цайрдсан булан Ф80мм 90° | 2 | | шир |
| 3 | ГОСТ 3272-75 | Ган цайрдсан булан Ф70мм 90° | 1 | | шир |
| 4 | УП-10М Г-991-1 АЛЬ-2 Вып-1 лист-23 | Эргэлтийн өнцгийн ниш 900х600h | 2 | | ком |
| 5 | Г-991-1 альбом-2 вып-1 л-68 ОП-2 | Бетон дэр Ф125 (300х200х90h) | 4 | | шир |
| 6 | Г-991-1 альбом-2 вып-1 л-68 ОП-1 | Бетон дэр Ф80, Ф70 (200х200х90h) | 6 | | шир |
| 7 | ГТ17.10-125 Серия В.493-1 | Гулсах тулгуур Ф125мм | 4 | | шир |
| 8 | ГТ17.10-80 Серия В.493-1 | Гулсах тулгуур Ф80мм, Ф70мм | 6 | | шир |


KINGSEA E&C
Consulting group Co.,Ltd
Хаяг: Улаанбаатар,ХУД,3-р хороо. Энхтайвны гудамж. 5-р байр Хан-Өргөө оффис, 901 тоот
Утас: 99111987, 77199484


КИНГСИЙ ИНЖЕНЕР ЭНД КОНСТРАКШН"ХХК

Завхан аймаг. Улиастай сум.

**2-Р ХЭЛХЭЭНИЙ ГАДНА ДУЛААН ХАНГАМЖИЙН ШУГАМЫН ӨӨРЧЛӨЛТ, ШИНЭЧЛЭЛТ /5-Р УДДТ/**

Эргэлтийн өнцгийн байгуулалт, огтлол

| | | | | | |
|---|---|---|---|---|---|
| Инженер | | Л.Баасанхүү | Е.Г Шифр: КС 02-32/22 | Масштаб: М1:50 | Огноо: 2022 он |
| Гүйцэтгэсэн | | Н.Баяндорж | Т.Г Шифр: | Зургийн дугаар: ГДГ-35 | Бүх хуудас: 68 |
| Шалгасан | | Л.Баасанхүү | | | |

Уе шат: А3

Суулгахын хавтасны огноо: 2023/02/11

2023/02/11

## 8-Р ЦЭГИЙН ЭРГЭЛТИЙН ӨНЦӨГ-3-Н БАЙГУУЛАЛТ. М1:50

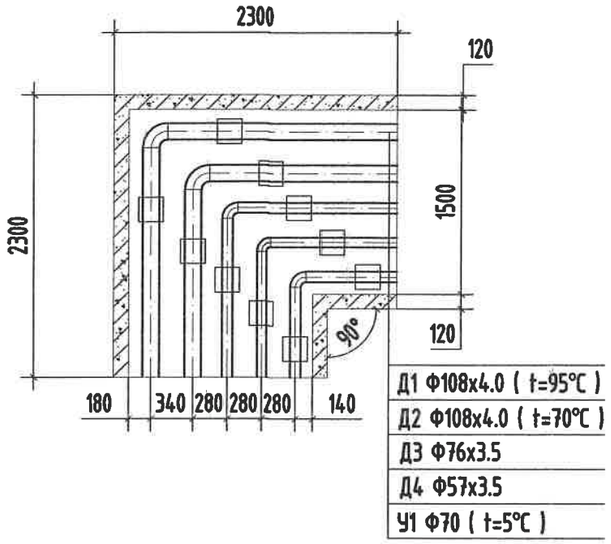


## МАТЕРИАЛЫН ТУУВЭР

| Д/д | Тэмдэглэгээ | Материалын нэр | Тоо хэмжээ | Нэгж жин /кг/ | Хэмжих нэгж |
|---|---|---|---|---|---|
| 8-р цэг /ЭӨ-3/ | | | | | |
| 1 | ГОСТ 10704-91 | Ган булан Ф100мм 90° | 2 | | шир |
| 2 | ГОСТ 3272-75 | Ган цайрдсан булан Ф70мм 90° | 2 | | шир |
| 3 | ГОСТ 3272-75 | Ган цайрдсан булан Ф50мм 90° | 1 | | шир |
| 4 | УП-10М Г-991-1 АЛЬ-2 Вып-1 лист-23 | Эргэлтийн өнцгийн ниш 1500х600h | 1 | | ком |
| 5 | Г-991-1 альбом-2 вып-1 л-68 ОП-2 | Бетон дэр Ф100 (300х200х90h) | 4 | | шир |
| 6 | Г-991-1 альбом-2 вып-1 л-68 ОП-1 | Бетон дэр Ф70, Ф50 (200х200х90h) | 6 | | шир |
| 7 | ГТ17.10-100 Серия В.493-1 | Гулсах тулгуур Ф100мм | 4 | | шир |
| 8 | ГТ17.10-70 Серия В.493-1 | Гулсах тулгуур Ф70мм, Ф50мм | 6 | | шир |


KINGSEA E&C
Consulting group Co.,Ltd
Хаяг: Улаанбаатар,ХУД,3-р хороо, Энгэльсийн гудамж, 5-р байр Хан-Өргөө оффис, 901 тоот
Утас: 98111987, 77190444
КИНГСИЙ ИНЖЕНЕР ЗӨВ КОНСТРАКШН"ХХК


Завхан аймаг. Улиастай сум.

**2-Р ХЭЛХЭЭНИЙ ГАДНА ДУЛААН ХАНГАМЖИЙН ШУГАМЫН ӨӨРЧЛӨЛТ, ШИНЭЧЛЭЛТ /5-Р УДДТ/**

Эргэлтийн өнцгийн байгуулалт, огтлол

| | | | | |
|---|---|---|---|---|
| Ye шат: А3 | | | | |
| Инженер | Л.Баасанхүү | Е.Г Шифр: КС 02-32/22 | Масштаб: М1:50 | Огноо: 2022 он |
| Гүйцэтгэсэн | Н.Батдорж | Т.Г Шифр: | Зургийн дугаар: ГДГ-36 | Бух хуудас: 68 |
| Шалгасан | Л.Баасанхүү | | | |

Сүлжээний хэвлэсэн огноо: 2023/02/11

## 10-Р ЦЭГИЙН ЭРГЭЛТИЙН ӨНЦӨГ-4-Н БАЙҐУУЛАЛТ. М1:50

| |
|---|
| Д1 Ф108х4.0 ( t=95°C ) |
| Д2 Ф108х4.0 ( t=70°C ) |
| Д3 Ф76х3.5 |
| Д4 Ф57х3.5 |
| У1 Ф70 ( t=5°C ) |

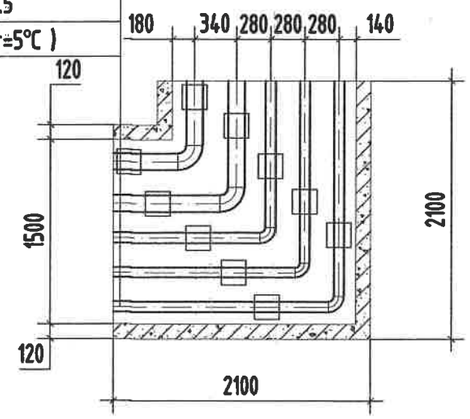


## МАТЕРИАЛЫН ТУУВЭР

| Д/д | Тэмдэглэгээ | Материалын нэр | Тоо хэмжээ | Нэгж жин /кг/ | Хэмжих нэгж |
|---|---|---|---|---|---|
| 10-р цэг /ЭӨ-4/ | | | | | |
| 1 | ГОСТ 10704-91 | Ган булан Ф100мм 90° | 2 | | шир |
| 2 | ГОСТ 3272-75 | Ган цайрдсан булан Ф70мм 90° | 2 | | шир |
| 3 | ГОСТ 3272-75 | Ган цайрдсан булан Ф50мм 90° | 1 | | шир |
| 4 | УП-10М Г-991-1 АЛЬ-2 Вып-1 лист-23 | Эргэлтийн өнцгийн ниш 1500х600h | 1 | | ком |
| 5 | Г-991-1 альбом-2 вып-1 л-68 ОП-2 | Бетон дэр Ф100 (300х200х90h) | 4 | | шир |
| 6 | Г-991-1 альбом-2 вып-1 л-68 ОП-1 | Бетон дэр Ф70, Ф50 (200х200х90h) | 6 | | шир |
| 7 | ГТ17.10-100 Серия В.493-1 | Гулсах тулгуур Ф100мм | 4 | | шир |
| 8 | ГТ17.10-70 Серия В.493-1 | Гулсах тулгуур Ф70мм, Ф50мм | 6 | | шир |

KINGSEA E&C
Consulting group Co.,Ltd
Хаяг: Улаанбаатар,ХУД.3-р хороо. Энхтайвны гудамж. 5-р байр Хан-Өргөө оффис, 901 тоот
Утас: 99111987, 77190484
КИНГСИЙ ИНЖЕНЕР ЗӨВ КОНСТРАКШН"ХХК

Завхан аймаг. Улиастай сум.

**2-Р ХЭЛХЭЭНИЙ ГАДНА ДУЛААН ХАНГАМЖИЙН ШУГАМЫН ӨӨРЧЛӨЛТ, ШИНЭЧЛЭЛТ /5-Р УДДТ/**

Зургаалтийн өнцгийн байгуулалт, огтлол

| | | | | | |
|---|---|---|---|---|---|
| Инженер | | Л.Баасанхүү | Е.Г Шифр: КС 02-32/22 | Масштаб: М1:50 | Огноо: 2022 он |
| Гүйцэтгэсэн | | Н.Баяндорж | Т.Г Шифр: | Зургийн дугаар: ГДГ-37 | Бух хуудас: 68 |
| Шалгасан | | Л.Баасанхүү | | | |

Ye шат: А3

Суулгалтын хавтасын огноо: 2023/02/11

2023/02/11

## 15-Р ЦЭГИЙН ЭРГЭЛТИЙН ӨНЦӨГ-5-Н БАЙҐУУЛАЛТ. М1:50

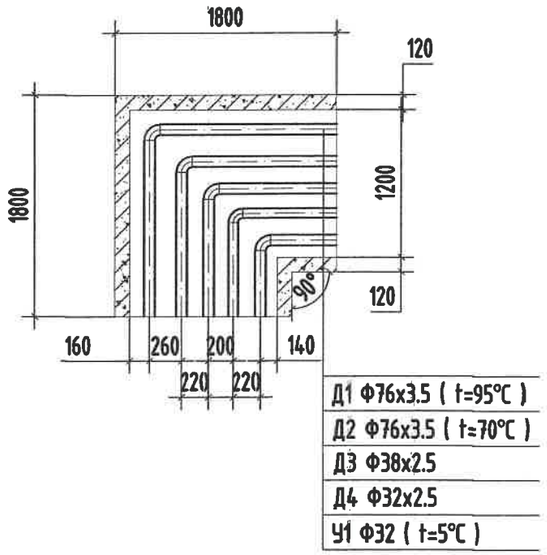


## МАТЕРИАЛЫН ТУУВЭР

| Д/д | Тэмдэглэгээ | Материалын нэр | Тоо хэмжээ | Нэгж жин /кг/ | Хэмжих нэгж |
|---|---|---|---|---|---|
| 15-р цэг /ЭӨ-5/ | | | | | |
| 1 | ГОСТ 10704-91 | Ган булан Ф70мм 90° | 2 | | шир |
| 2 | ГОСТ 3272-75 | Ган цайрдсан булан Ф32мм 90° | 2 | | шир |
| 3 | ГОСТ 3272-75 | Ган цайрдсан булан Ф25мм 90° | 1 | | шир |
| 4 | УП-10М Г-991-1 АЛЬ-2 Вып-1 лист-23 | Эргэлтийн өнцгийн ниш 1200х580h | 1 | | ком |
| 5 | Г-991-1 альбом-2 вып-1 л-68 ОП-1 | Бетон дэр Ф70 (200х200х90h) | 4 | | шир |
| 6 | Г-991-1 альбом-2 вып-1 л-68 ОП-1 | Бетон дэр Ф32, Ф25 (200х200х90h) | 6 | | шир |
| 7 | ГТ17.10-70 Серия В.493-1 | Гулсах тулгуур Ф70мм | 4 | | шир |
| 8 | ГТ17.10-32 Серия В.493-1 | Гулсах тулгуур Ф32мм, Ф25мм | 6 | | шир |

KINGSEA E&C
Consulting group Co.,Ltd
Хаяг: Улаанбаатар,ХУД.3-р хороо. Энхтайвны гудамж. 5-р байр Хан-Өргөө оффис, 901 өрөө
Утас: 98111987, 77190444
КИНГСИЙ ИНЖЕНЕР ЭНД КОНСТРАКШН"ХХК

Завхан аймаг. Улиастай сум.

**2-Р ХЭЛХЭЭНИЙ ГАДНА ДУЛААН ХАНГАМЖИЙН ШУГАМЫН ӨӨРЧЛӨЛТ, ШИНЭЧЛЭЛТ /5-Р УДДТ/**

Эргэлтийн өнцгийн байгуулалт, огтлол

| | | | | | |
|---|---|---|---|---|---|
| Инженер | | Л.Баасанхүү | Е.Г Шифр: КС 02-32/22 | Масштаб: М1:50 | Огноо: 2022 он |
| Гүйцэтгэсэн | | Н.Баяндорж | Т.Г Шифр: | Зургийн дугаар: ГДГ-38 | Бүх хуудас: 68 |
| Шалгасан | | Л.Баасанхүү | | | |

Ye шат: А3

2023/02/11

Сүлгийн хавтасан огноо: 2023/02/11

## 19-Р ЦЭГИЙН ЭРГЭЛТИЙН ӨНЦӨГ-6-Н БАЙГУУЛАЛТ. М1:50

| |
|---|
| Д1 Ф76х3.5 ( t=95°С ) |
| Д2 Ф76х3.5 ( t=70°С ) |
| Д3 Ф38х2.5 |
| Д4 Ф32х2.5 |
| У1 Ф32 ( t=5°С ) |

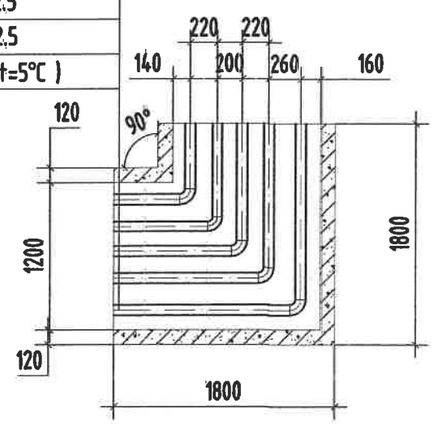


## МАТЕРИАЛЫН ТУУВЭР

| Д/д | Тэмдэглэгээ | Материалын нэр | Тоо хэмжээ | Нэгж жин /кг/ | Хэмжих нэгж |
|---|---|---|---|---|---|
| 19-р цэг /ЭӨ-6/ | | | | | |
| 1 | ГОСТ 10704-91 | Ган булан Ф70мм 90° | 2 | | шир |
| 2 | ГОСТ 3272-75 | Ган цайрдсан булан Ф32мм 90° | 2 | | шир |
| 3 | ГОСТ 3272-75 | Ган цайрдсан булан Ф25мм 90° | 1 | | шир |
| 4 | УП-10М Г-991-1 АЛЬ-2 Вып-1 лист-23 | Эргэлтийн өнцгийн ниш 1200х580h | 1 | | ком |
| 5 | Г-991-1 альбом-2 вып-1 л-68 ОП-1 | Бетон дэр Ф70 (200х200х90h) | 4 | | шир |
| 6 | Г-991-1 альбом-2 вып-1 л-68 ОП-1 | Бетон дэр Ф32, Ф25 (200х200х90h) | 6 | | шир |
| 7 | ГТ17.10-70 Серия В.493-1 | Гулсах тулгуур Ф70мм | 4 | | шир |
| 8 | ГТ17.10-32 Серия В.493-1 | Гулсах тулгуур Ф32мм, Ф25мм | 6 | | шир |

KINGSEA E&C
Consulting group Co.,Ltd
Хаяг: Улаанбаатар,ХУД,3-р хороо. Энгэльсийн гудамж. 5-р байр Хен-Ориент оффис, 901 тоот
Утас: 98111987, 77190444
КИНГСИЙ ИНЖЕНЕР ЭНД КОНСТРАКШН"ХХК

Завхан аймаг. Улиастай сум.

**2-Р ХЭЛХЭЭНИЙ ГАДНА ДУЛААН ХАНГАМЖИЙН ШУГАМЫН ӨӨРЧЛӨЛТ, ШИНЭЧЛЭЛТ /5-Р УДДТ/**

Эргэлтийн өнцгийн байгуулалт, огтлол

| | | | | | |
|---|---|---|---|---|---|
| Ye шат: А3 | | | | | |
| Инженер | Л.Баасанхүү | Е.Г Шифр: КС 02-32/22 | Масштаб: М1:50 | Огноо: 2022 он | |
| Гүйцэтгэсэн | Н.Баяндорж | Т.Г Шифр: | Зургийн дугаар: ГДГ-39 | Бух хуудас: 68 | |
| Шалгасан | Л.Баасанхүү | | | | |

Суулгийн хэлтэсээс олгосон: 2023/02/11
2023/02/11

## 23-Р ЦЭГИЙН ЭРГЭЛТИЙН ӨНЦӨГ-7-Н БАЙГУУЛАЛТ. М1:50

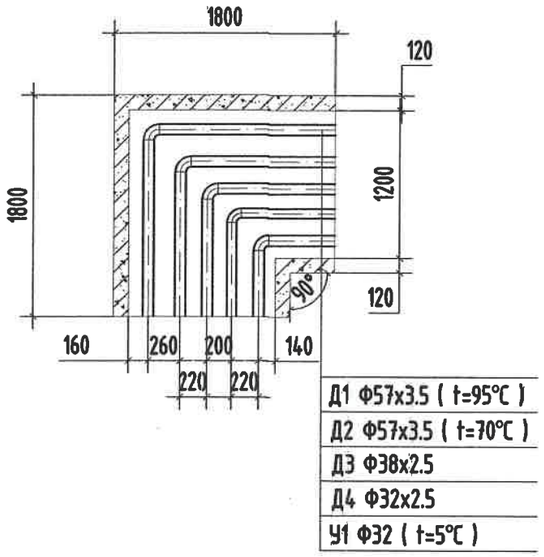


## МАТЕРИАЛЫН ТҮҮВЭР

| Д/д | Тэмдэглэгээ | Материалын нэр | Тоо хэмжээ | Нэгж жин /кг/ | Хэмжих нэгж |
|---|---|---|---|---|---|
| 23-р цэг /ЭӨ-7/ | | | | | |
| 1 | ГОСТ 10704-91 | Ган булан Ф50мм 90° | 2 | | шир |
| 2 | ГОСТ 3272-75 | Ган цайрдсан булан Ф32мм 90° | 2 | | шир |
| 3 | ГОСТ 3272-75 | Ган цайрдсан булан Ф25мм 90° | 1 | | шир |
| 4 | УП-10М Г-991-1 АЛЬ-2 Вып-1 лист-23 | Эргэлтийн өнцгийн ниш 1200х580h | 1 | | ком |
| 5 | Г-991-1 альбом-2 вып-1 л-68 ОП-1 | Бетон дэр Ф50 (200х200х90h) | 4 | | шир |
| 6 | Г-991-1 альбом-2 вып-1 л-68 ОП-1 | Бетон дэр Ф32, Ф25 (200х200х90h) | 6 | | шир |
| 7 | ГТ17.10-50 Серия В.493-1 | Гулсах тулгуур Ф50мм | 4 | | шир |
| 8 | ГТ17.10-32 Серия В.493-1 | Гулсах тулгуур Ф32мм, Ф25мм | 6 | | шир |


KINGSEA E&C
Consulting group Co.,Ltd
Хаяг: Улаанбаатар,ХУД,3-р хороо.
Энхтайвны гудамж. 5-р байр
Хан-Өргөө оффис, 901 тоот
Утас: 98111987, 77190404
КИНГСИЙ ИНЖЕНЕР ЭНД КОНСТРАКШН"ХХК


Завхан аймаг. Улиастай сум.

2-Р ХЭЛХЭЭНИЙ ГАДНА ДУЛААН ХАНГАМЖИЙН ШУГАМЫН ӨӨРЧЛӨЛТ, ШИНЭЧЛЭЛТ /5-Р УДДТ/

| | | | | | |
|---|---|---|---|---|---|
| Эргэлтийн өнцгийн байгуулалт, огтлол | | | | | Үе шат: А3 |
| Инженер | | Л.Баасанхүү | Е.Г Шифр: КС 02-32/22 | Масштаб: М1:50 | Огноо: 2022 он |
| Гүйцэтгэсэн | | Н.Батдорж | Т.Г Шифр: | Зургийн дугаар: ГДГ-40 | Бүх хуудас: 68 |
| Шалгасан | | Л.Баасанхүү | | | |

Суурилуулах хавтасны огноо: 2023/02/11

2023/02/11

## ЭО-Р ЦЭГИЙН ЭРГЭЛТИЙН ӨНЦӨГ-8-Н БАЙГУУЛАЛТ. М1:50

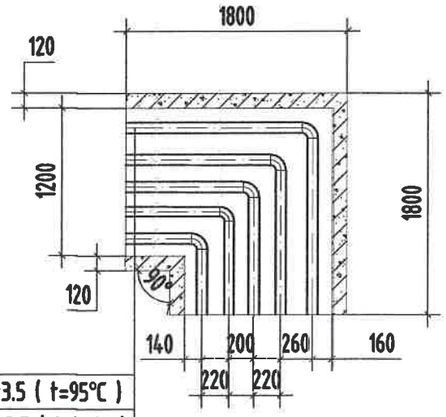


| |
|---|
| Д1 Ф57х3.5 ( t=95°С ) |
| Д2 Ф57х3.5 ( t=70°С ) |
| Д3 Ф38х2.5 |
| Д4 Ф32х2.5 |
| У1 Ф32 ( t=5°С ) |

## МАТЕРИАЛЫН ТУУВЭР

| Д/д | Тэмдэглэгээ | Материалын нэр | Тоо хэмжээ | Нэгж жин /кг/ | Хэмжих нэгж |
|---|---|---|---|---|---|
| ЭО-р цэг /ЭӨ-8/ | | | | | |
| 1 | ГОСТ 10704-91 | Ган булан Ф50мм 90° | 2 | | шир |
| 2 | ГОСТ 3272-75 | Ган цайрдсан булан Ф32мм 90° | 2 | | шир |
| 3 | ГОСТ 3272-75 | Ган цайрдсан булан Ф25мм 90° | 1 | | шир |
| 4 | УП-10М Г-991-1 АЛЬ-2 Вып-1 лист-23 | Эргэлтийн өнцгийн ниш 1200х580h | 1 | | ком |
| 5 | Г-991-1 альбом-2 вып-1 л-68 ОП-1 | Бетон дэр Ф50 (200х200х90h) | 4 | | шир |
| 6 | Г-991-1 альбом-2 вып-1 л-68 ОП-1 | Бетон дэр Ф32, Ф25 (200х200х90h) | 6 | | шир |
| 7 | ГТ17.10-50 Серия В.493-1 | Гулсах тулгуур Ф50мм | 4 | | шир |
| 8 | ГТ17.10-32 Серия В.493-1 | Гулсах тулгуур Ф32мм, Ф25мм | 6 | | шир |

KINGSEA E&C
Consulting group Co.,Ltd
Хаяг: Улаанбаатар,ХУД,3-р хороо. Энхтайвны гудамж. 5-р байр Хан-Өргөө оффис, 901 тоот
Утас: 98111987, 77190444
КИНГСИЙ ИНЖЕНЕР ЭНД КОНСТРАКШН"ХХК

Завхан аймаг. Улиастай сум.

2-Р ХЭЛХЭЭНИЙ ГАДНА ДУЛААН ХАНГАМЖИЙН ШУГАМЫН ӨӨРЧЛӨЛТ, ШИНЭЧЛЭЛТ /5-Р УДДТ/

Эргэлтийн өнцгийн байгуулалт, огтлол

Үе шат: АЗ

| | | | | | |
|---|---|---|---|---|---|
| Инженер | | Л.Баасанхүү | Е.Г Шифр: КС 02-32/22 | Масштаб: М1:50 | Огноо: 2022 он |
| Гүйцэтгэсэн | | Н.Баяндорж | Т.Г Шифр: | Зургийн дугаар: ГДГ-41 | Бүх хуудас: 68 |
| Шалгасан | | Л.Баасанхүү | | | |

Суурилуулсан огноо: 2023/02/11

2023/02/11

## 35-Р ЦЭГИЙН ЭРГЭЛТИЙН ӨНЦӨГ-9-Н БАЙГУУЛАЛТ. М1:50

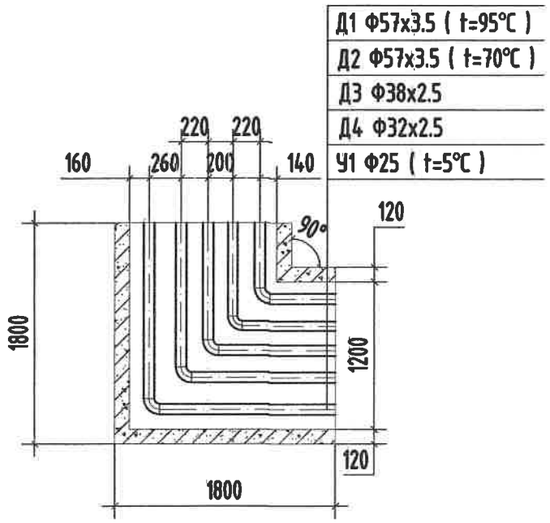


## МАТЕРИАЛЫН ТУУВЭР

| Д/д | Тэмдэглэгээ | Материалын нэр | Тоо хэмжээ | Нэгж жин /кг/ | Хэмжих нэгж |
|---|---|---|---|---|---|
| 35-р цэг /ЭӨ-9/ | | | | | |
| 1 | ГОСТ 10704-91 | Ган булан Ф50мм 90° | 2 | | шир |
| 2 | ГОСТ 3272-75 | Ган цайрдсан булан Ф32мм 90° | 1 | | шир |
| 3 | ГОСТ 3272-75 | Ган цайрдсан булан Ф25мм 90° | 2 | | шир |
| 4 | УП-10М Г-991-1 АЛЬ-2 Вып-1 лист-23 | Эргэлтийн өнцгийн ниш 1200х580h | 1 | | ком |
| 5 | Г-991-1 альбом-2 вып-1 л-68 ОП-1 | Бетон дэр Ф50 (200х200х90h) | 4 | | шир |
| 6 | Г-991-1 альбом-2 вып-1 л-68 ОП-1 | Бетон дэр Ф32 (200х200х90h) | 2 | | шир |
| 7 | Г-991-1 альбом-2 вып-1 л-68 ОП-1 | Бетон дэр Ф25 (200х200х90h) | 4 | | шир |
| 8 | ГТ17.10-50 Серия В.493-1 | Гулсах тулгуур Ф50мм | 4 | | шир |
| 9 | ГТ17.10-32 Серия В.493-1 | Гулсах тулгуур Ф32мм | 2 | | шир |
| 10 | ГТ17.10-25 Серия В.493-1 | Гулсах тулгуур Ф25мм | 4 | | шир |

KINGSEA E&C
Consulting group Co.,Ltd
Хаяг: Улаанбаатар,ХУД,3-р хороо. Энхэльсийн гудамж. 5-р байр Хан-Өргөө оффис, 901 тоот
Утас: 98111987, 77190444
КИНГСИЙ ИНЖЕНЕР ЭНД КОНСТРАКШН"ХХК

Завхан аймаг. Улиастай сум.

2-Р ХЭЛХЭЭНИЙ ГАДНА ДУЛААН ХАНГАМЖИЙН ШУГАМЫН ӨӨРЧЛӨЛТ, ШИНЭЧЛЭЛТ /5-Р УДДТ/

Эргэлтийн өнцгийн байгуулалт, оглол

| | | | | | |
|---|---|---|---|---|---|
| Инженер | | Л.Баасанхүү | Е.Г Шифр: КС 02-32/22 | Масштаб: М1:50 | Үе шат: А3 |
| Гүйцэтгэсэн | И.Баяр | Н.Батдарж | Т.Г Шифр: | Зургийн дугаар: ГДГ-42 | Огноо: 2022 он |
| Шалгасан | | Л.Баасанхүү | | | Бүх хуудас: 68 |

Суурилуулах хавтасны огноо: 2023/02/11

2023/02/11

## 40-Р ЦЭГИЙН ЭРГЭЛТИЙН ӨНЦӨГ-10-Н БАЙГУУЛАЛТ. М1:50

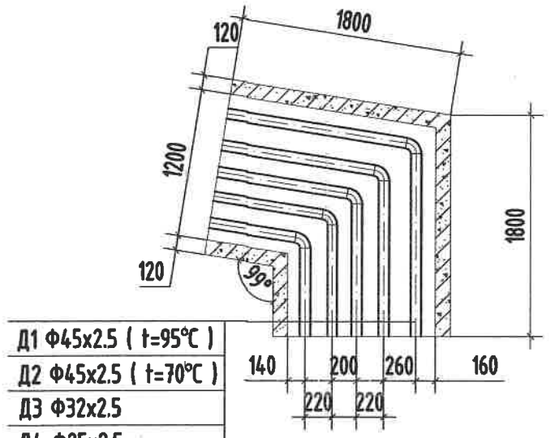


| |
|---|
| Д1 Ф45х2.5 ( t=95°C ) |
| Д2 Ф45х2.5 ( t=70°C ) |
| Д3 Ф32х2.5 |
| Д4 Ф25х2.5 |
| У1 Ф25 ( t=5°C ) |

## МАТЕРИАЛЫН ТУУВЭР

| Д/д | Тэмдэглэгээ | Материалын нэр | Тоо хэмжээ | Нэгж жин /кг/ | Хэмжих нэгж |
|---|---|---|---|---|---|
| 40-р цэг /ЭӨ-10/ | | | | | |
| 1 | ГОСТ 10704-91 | Ган булан Ф40мм 99° | 2 | | шир |
| 2 | ГОСТ 3272-75 | Ган цайрдсан булан Ф25мм 99° | 2 | | шир |
| 3 | ГОСТ 3272-75 | Ган цайрдсан булан Ф20мм 99° | 1 | | шир |
| 4 | УП-10М Г-991-1 АЛЬ-2 Вып-1 лист-23 | Эргэлтийн өнцгийн ниш 1200х580h | 1 | | ком |
| 5 | Г-991-1 альбом-2 вып-1 л-68 ОП-1 | Бетон дэр Ф40 (200х200х90h) | 4 | | шир |
| 6 | Г-991-1 альбом-2 вып-1 л-68 ОП-1 | Бетон дэр Ф25, Ф20 (200х200х90h) | 6 | | шир |
| 7 | ГТ17.10-40 Серия В.493-1 | Гулсах тулгуур Ф40мм | 4 | | шир |
| 8 | ГТ17.10-25 Серия В.493-1 | Гулсах тулгуур Ф25мм, Ф20мм | 6 | | шир |

KINGSEA E&C
Consulting group Co.,Ltd
Хаяг: Улаанбаатар,ХУД,3-р хороо, Энгэльсийн гудамж, 5-р байр Хан-Өргөө оффис, 901 тоот
Утас: 90111987, 77190444
КИНГСИЙ ИНЖЕНЕР ЭНД КОНСТРАКШН"ХХК

Забхан аймаг. Улиастай сум.

2-Р ХЭЛХЭЭНИЙ ГАДНА ДУЛААН ХАНГАМЖИЙН ШУГАМЫН ӨӨРЧЛӨЛТ, ШИНЭЧЛЭЛТ /5-Р УДДТ/

Эргэлтийн өнцгийн байгуулалт, огтлол

| | | | | | |
|---|---|---|---|---|---|
| Инженер | | Л.Баасанхүү | Е.Г Шифр: КС 02-32/22 | Масштаб: М1:50 | Үе шат: АЗ |
| Гүйцэтгэсэн | И.Баярх. | Н.Баяндорж | Т.Г Шифр: | Зургийн дугаар: ГДГ-43 | Огноо: 2022 он |
| Шалгасан | | Л.Баасанхүү | | | Бүх хуудас: 68 |

Суурилуулсан огноо: 2023/02/14

2023/02/11

## 47-Р ЦЭГИЙН ЭРГЭЛТИЙН ӨНЦӨГ-11-Н БАЙГУУЛАЛТ. М1:50

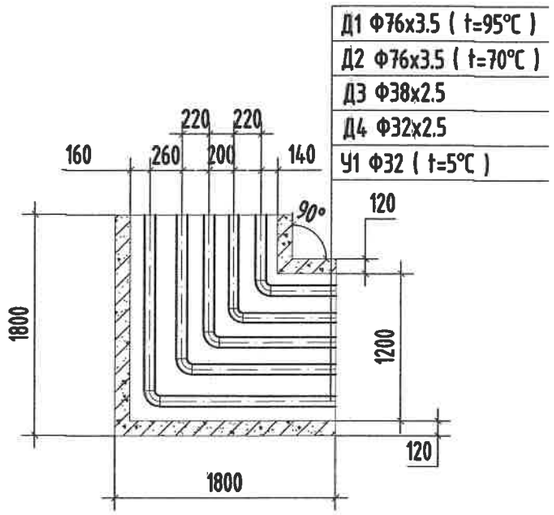


## МАТЕРИАЛЫН ТУУВЭР

| Д/д | Тэмдэглэгээ | Материалын нэр | Тоо хэмжээ | Нэгж жин /кг/ | Хэмжих нэгж |
|---|---|---|---|---|---|
| 47-р цэг /ЭӨ-11/ | | | | | |
| 1 | ГОСТ 10704-91 | Ган булан Ф70мм 99° | 2 | | шир |
| 2 | ГОСТ 3272-75 | Ган цайрдсан булан Ф32м 99° | 2 | | шир |
| 3 | ГОСТ 3272-75 | Ган цайрдсан булан Ф25мм 99° | 1 | | шир |
| 4 | УП-10М Г-991-1 АЛЬ-2 Вып-1 лист-23 | Эргэлтийн өнцгийн ниш 1200х580h | 1 | | ком |
| 5 | Г-991-1 альбом-2 вып-1 л-68 ОП-1 | Бетон дэр Ф70 (200х200х90h) | 4 | | шир |
| 6 | Г-991-1 альбом-2 вып-1 л-68 ОП-1 | Бетон дэр Ф32, Ф25 (200х200х90h) | 6 | | шир |
| 7 | ГТ17.10-70 Серия В.493-1 | Гулсах тулгуур Ф70мм | 4 | | шир |
| 8 | ГТ17.10-32 Серия В.493-1 | Гулсах тулгуур Ф32мм, Ф25мм | 6 | | шир |

| | | | | | |
|---|---|---|---|---|---|
| KINGSEA E&C Consulting group Co.,Ltd Хаяг: Улаанбаатар,ХУД,3-р хороо. Энхтайвны гудамж. 5-р байр Хан-Өргөө оффис, 901 тоот Утас: 98117987, 77190484 КИНГСИЙ ИНЖЕНЕР ЭНД КОНСТРАКШН"ХХК | Завхан аймаг. Улиастай сум. 2-Р ХЭЛХЭЭНИЙ ГАДНА ДУЛААН ХАНГАМЖИЙН ШУГАМЫН ӨӨРЧЛӨЛТ, ШИНЭЧЛЭЛТ /5-Р УДДТ/ | | | | Ye шат: А3 |
| | Эргэлтийн өнцгийн байгуулалт, огтлол | | | | |
| | Инженер | Л.Баасанхүү | Е.Г Шифр: КС 02-32/22 | Масштаб: М1:50 | Огноо: 2022 он |
| | Гүйцэтгэсэн | Н.Баяндорж | Т.Г Шифр: | Зургийн дугаар: ГДГ-44 | Бух хуудас: 68 |
| | Шалгасан | Л.Баасанхүү | | | |

Суулгалтын хэмжээсийн огноо: 2023/02/11

2023/02/11

# 2-р цэгийн ДХ-1-н байгуулалт. М1:25

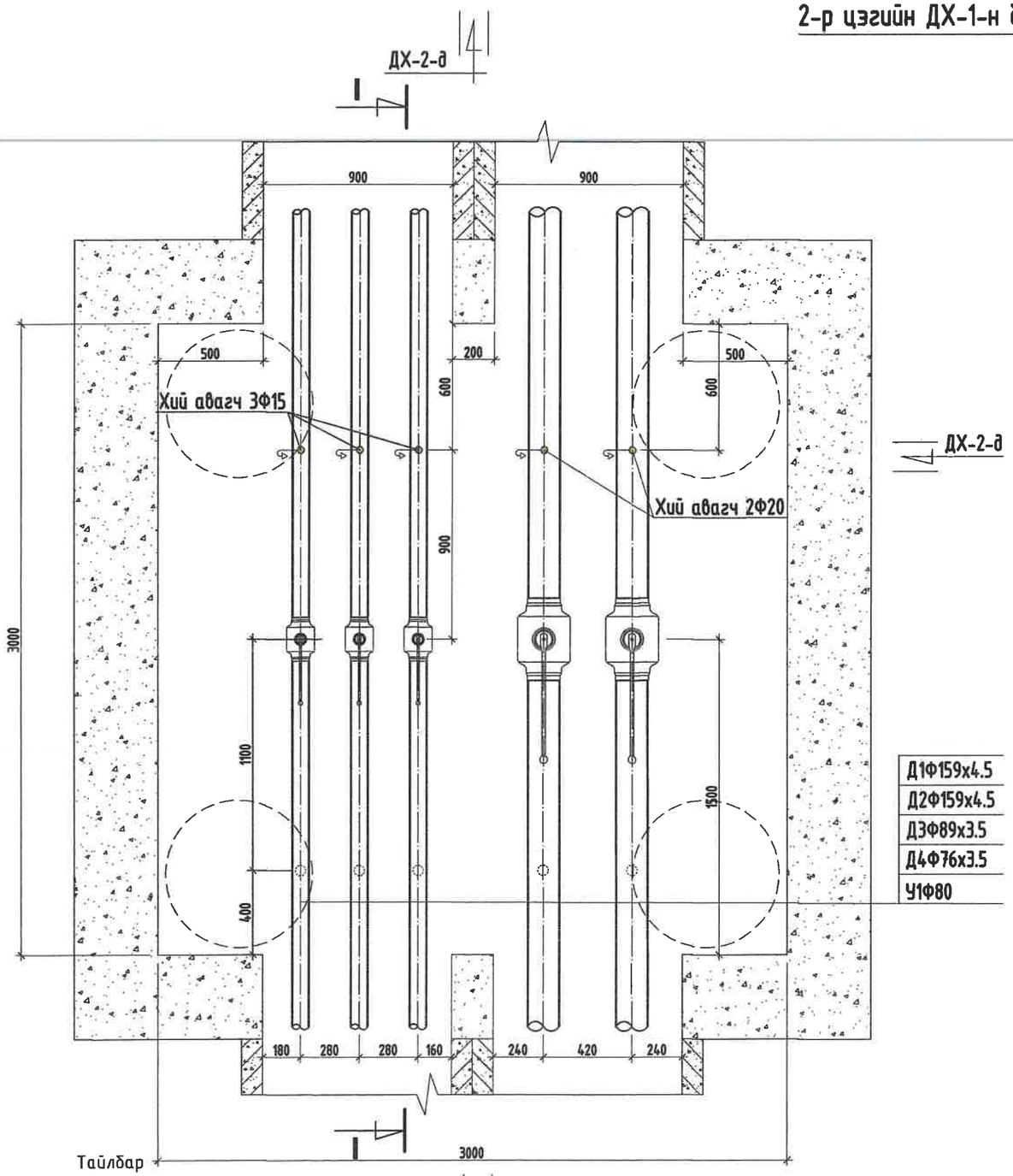


| |
|---|
| Д1Ф159х4.5 |
| Д2Ф159х4.5 |
| Д3Ф89х3.5 |
| Д4Ф76х3.5 |
| У1Ф80 |

| Хоолойн голч | Үүлэгч ○ | Хий авагч • |
|---|---|---|
| Ф159х4.5 | Ф50 | Ф20 |
| Ф133х4.0 | Ф40 | Ф20 |
| Ф108х4.0 | Ф40 | Ф20 |
| Ф89х3.5 | Ф40 | Ф20 |
| Ф76х3.0 | Ф25 | Ф15 |
| Ф57х3.0 | Ф25 | Ф15 |
| Ф45х2.5 | Ф25 | Ф15 |

## ОГТЛОЛ /I-I/

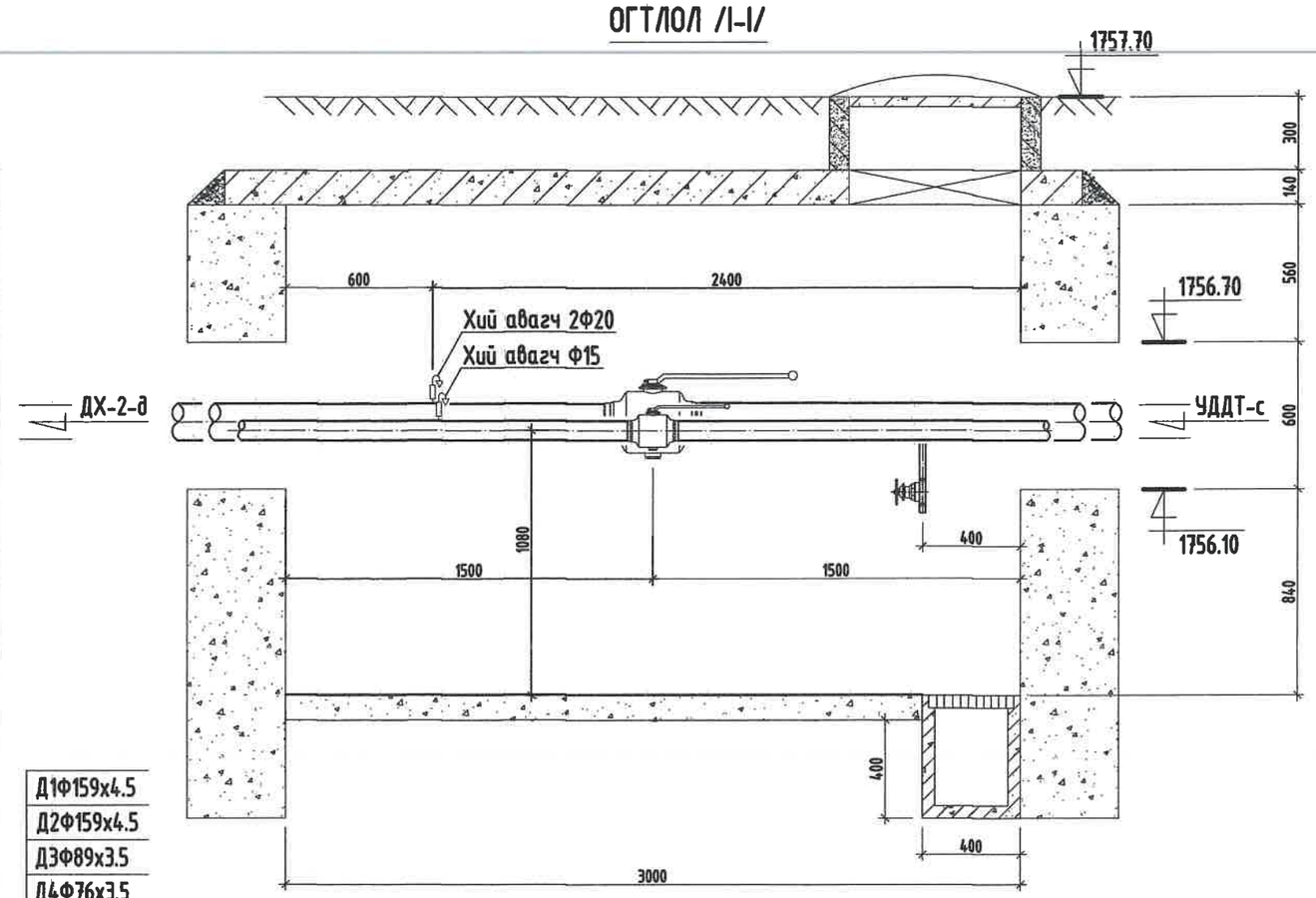


## МАТЕРИАЛЫН ТҮҮВЭР

| Д/д | Тэмдэглэгээ | Материалын нэр | Тоо хэмжээ | Нэгж жин /кг/ | Хэмжих нэгж |
|---|---|---|---|---|---|
| 1 | T>100°C P>1.6 МПа | Бөмбөлгөн хаалт Ф150мм | 2 | | шир |
| 2 | T>100°C P>1.6 МПа | Бөмбөлгөн хаалт Ф80мм/Ф70мм | 1/1 | | шир |
| 3 | T>5°C P>1.6 МПа | Бөмбөлгөн хаалт Ф80мм | 1 | | шир |
| 4 | 15с22нж | Ус буулгах хаалт Ф50/40/25мм | 2/2/1 | | шир |
| 5 | 15с22нж | Хий авагч хаалт Ф20/15мм | 4/1 | | шир |
| 6 | Хэмжээ 3.0х3.0х1.8h | Хуванцар барилга бүтээц | 1 | | шир |
| 7 | | Даацын ялуу ПР-12 | 12 | | шир |

KINGSEA E&C
Consulting group Co.,Ltd
Хаяг: Улаанбаатар,ХУД,3-р хороо, Энгэльсийн гудамж, 5-р байр Хан-Өргөө оффис, 901 тоот
Утас: 98111987, 77190404
КИНГСИЙ ИНЖЕНЕР ЗӨВ КОНСТРАКШН"ХХК

Забхан аймаг. Улаастай сум.

**2-Р ХЭЛХЭЭНИЙ ГАДНА ДУЛААН ХАНГАМЖИЙН ШУГАМЫН ӨӨРЧЛӨЛТ, ШИНЭЧЛЭЛТ /5-Р УДДТ/**

| | | | | | |
|---|---|---|---|---|---|
| Дулааны худаг-1, Байгуулалт, огтлол 1-1 | | | | | Үе шат: А3 |
| Инженер | | Л.Баасанхүү | Е.Г Шифр: КС 02-32/22 | Масштаб: М1:25 | Огноо: 2022 он |
| Гүйцэтгэсэн | | Н.Баяржаргал | Т.Ү Шифр: | Зургийн дугаар: ГДГ-45 | Бүх хуудас: 68 |
| Шалгасан | | Л.Баасанхүү | | | |

Суурилуулж хэрэглэсэн огноо: 2023/02/11

2023/02/11

## 6-р цэгийн ДХ-2-н байгуулалт. М1:25

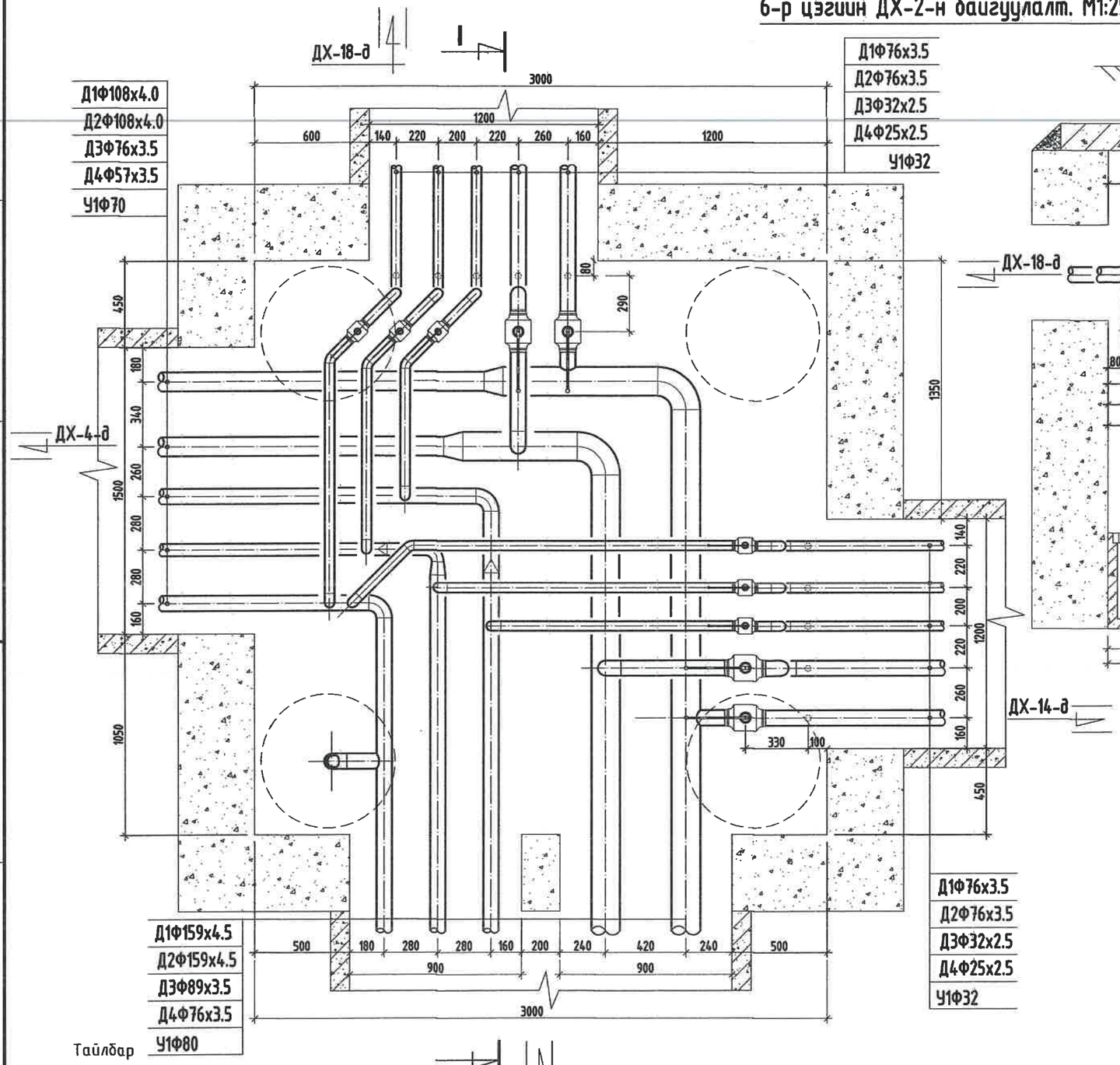


Тайлбар

| Хоолойн голч | Юулэгч ○ | Хий авагч ● |
|---|---|---|
| Ф159х4.5 | Ф50 | Ф20 |
| Ф133х4.0 | Ф40 | Ф20 |
| Ф108х4.0 | Ф40 | Ф20 |
| Ф89х3.5 | Ф40 | Ф20 |
| Ф76х3.0 | Ф25 | Ф15 |
| Ф57х3.0 | Ф25 | Ф15 |
| Ф45х2.5 | Ф25 | Ф15 |

## ОГТЛОЛ /I-I/

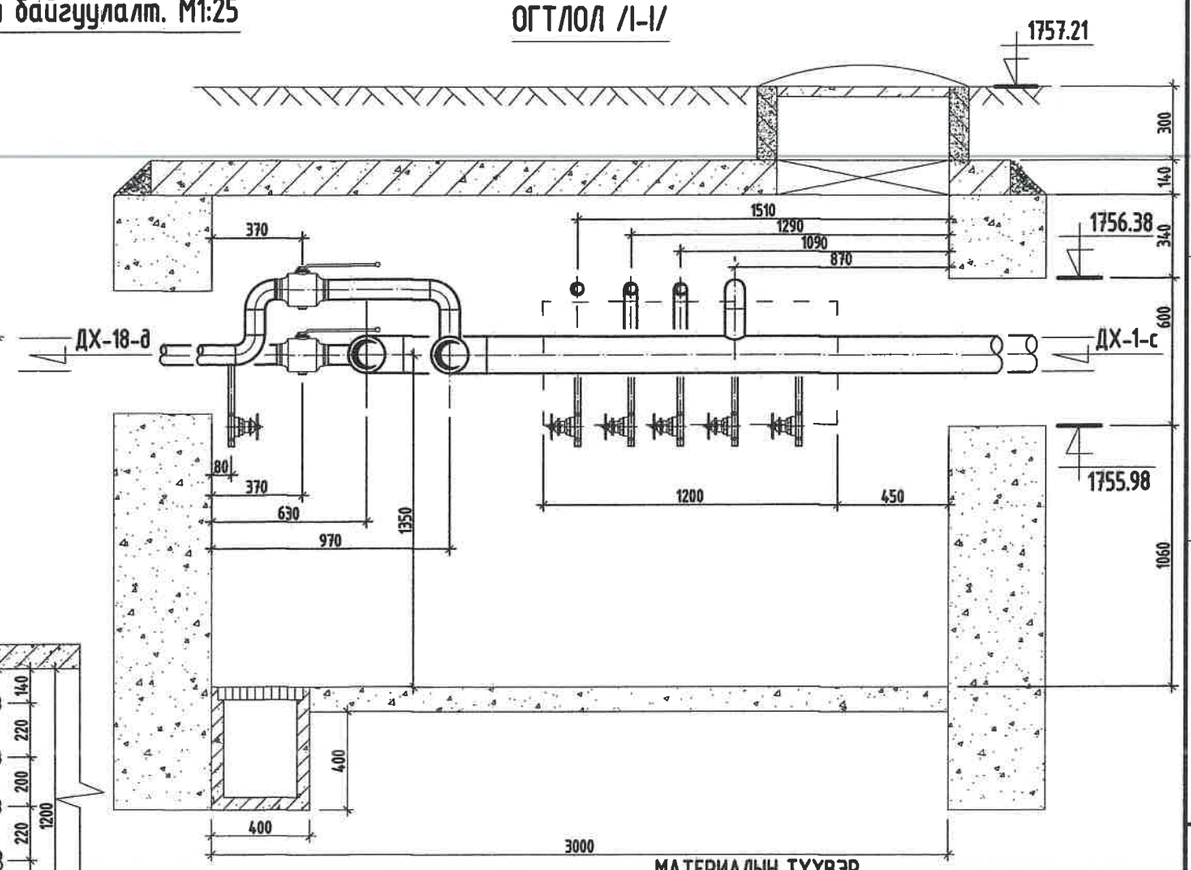


## МАТЕРИАЛЫН ТҮҮВЭР

| Д/д | Тэмдэглэгээ | Материалын нэр | Тоо хэмжээ | Нэгж жин /кг/ | Хэмжих нэгж |
|---|---|---|---|---|---|
| 1 | | Бөмбөлгөн хаалт Ф76мм | 4 | | шир |
| 2 | T>100°C P>1.6 МПа | Бөмбөлгөн хаалт Ф32/25мм | 2/2 | | шир |
| 3 | T>100°C P>1.6 МПа | Бөмбөлгөн хаалт Ф32мм | 2 | | шир |
| 4 | T15°C2нВ>1.6 МПа | Ус буулгах хаалт Ф50/25мм | 4/6 | | шир |
| 5 | ГОСТ 10704-91 | Ган булан Ф150/70мм | 2/6 | | шир |
| 6 | ГОСТ 3262-75 | Цайрдсан ган булан Ф32/25мм | 12/6 | | шир |
| 7 | ГОСТ 10704-91 | Ган шилжвэр Ф150/100мм | 2 | | шир |
| 8 | ГОСТ 3262-75 | Цайрдсан ган шилжвэр Ф80/70мм, Ф70/50мм, | 1/1 | | шир |
| 9 | Хэмжээ 3.0х3.0х1.8h | Худгийн барилга бүтээц | 1 | | шир |
| 10 | | Галын кран | 1 | | ком |
| 11 | | Даацын ялуу ДЯ-12-12-22 | 6 | | шир |
| 12 | | Даацын ялуу ДЯ-18-12-22 | 6 | | шир |
| 13 | | Даацын ялуу ДЯ-22-12-22 | 3 | | шир |

KINGSEA E&C
Consulting group Co.,Ltd
Хаяг: Улаанбаатар,ХУД,3-р хороо. Энхтайвны гудамж. 5-р байр Хан-Өргөө оффис, 901 тоот
Утас: 98111987, 77190444
КИНГСИЙ ИНЖЕНЕР ЭНД КОНСТРАКШН"ХХК

Завхан аймаг. Улиастай сум.

**2-Р ХЭЛХЭЭНИЙ ГАДНА ДУЛААН ХАНГАМЖИЙН ШУГАМЫН ӨӨРЧЛӨЛТ, ШИНЭЧЛЭЛТ /5-Р УДДТ/**

Дулааны худаг-2, Байгуулалт, огтлол 1-1

| | | | | | |
|---|---|---|---|---|---|
| Инженер | | Л.Баасанхүү | Е.Г Шифр: КС 02-32/22 | Масштаб: | Ye шат: А3 |
| Гүйцэтгэсэн | | Н.Баяндэрж | | | Огноо: 2022 он |
| Шалгасан | | Л.Баасанхүү | Т.Г Шифр: | Зургийн дугаар: ГДГ-46 | Бүх хуудас: 68 |

Суурилуулсан огноо: 2023/02/11

2023/02/11

# 7-р цэгийн ДХ-3-н байгуулалт. М1:25

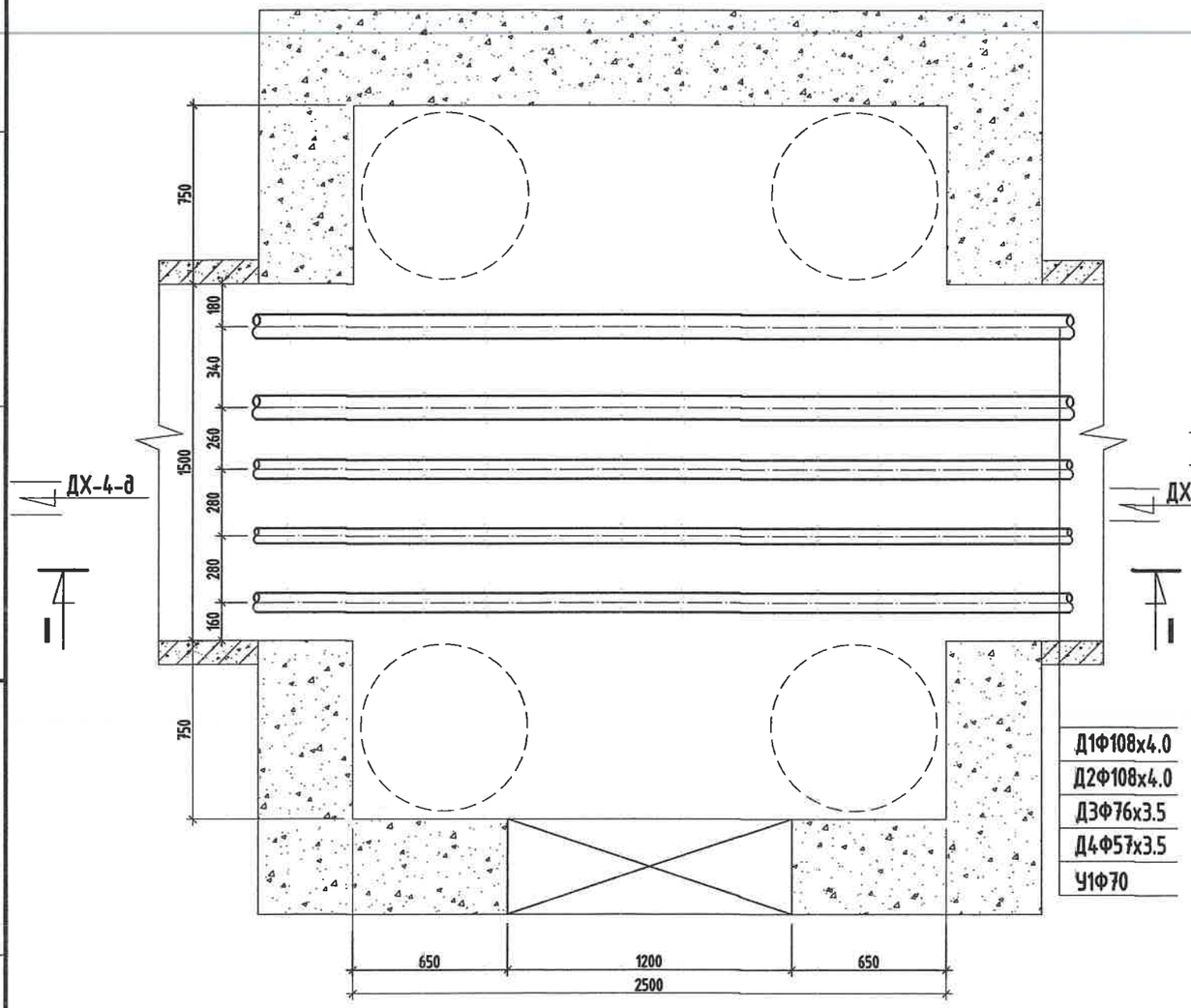


## ОГТЛОЛ /I-I/

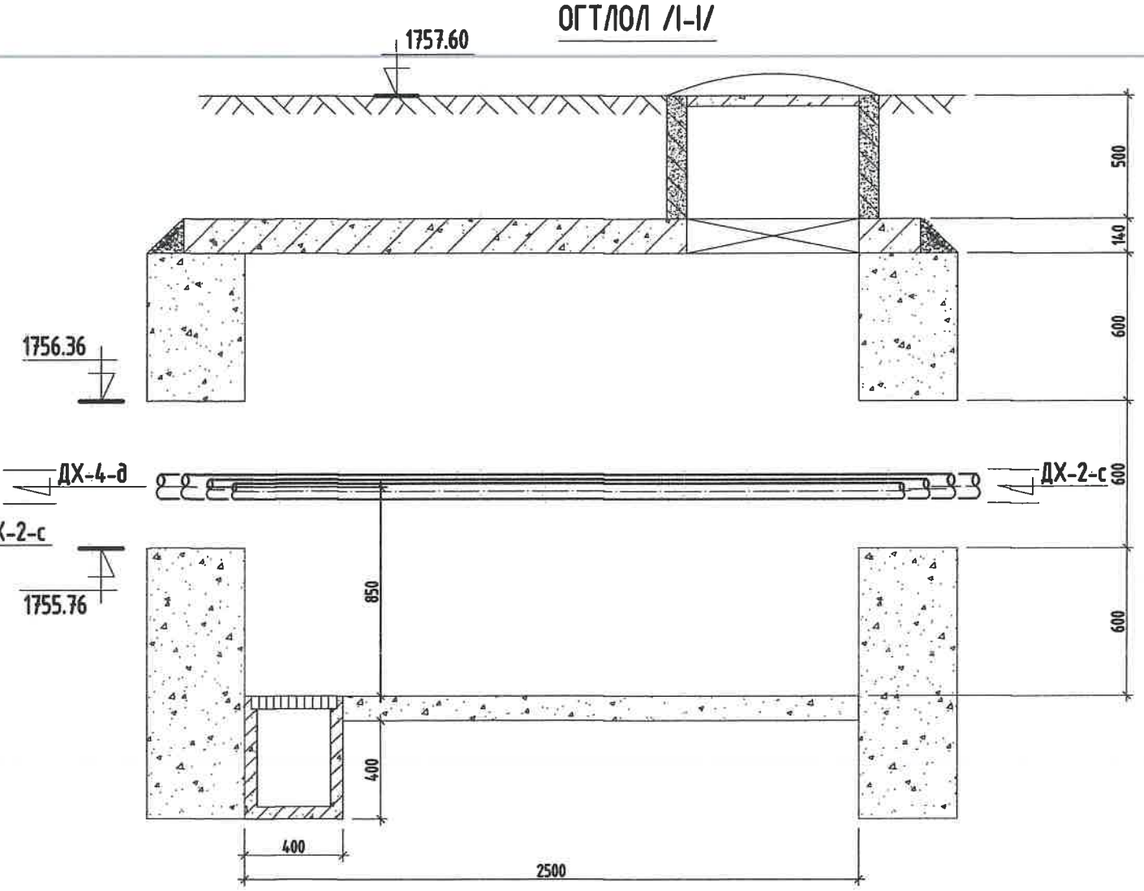


## МАТЕРИАЛЫН ТҮҮВЭР

| Д/д | Тэмдэглэгээ | Материалын нэр | Тоо хэмжээ | Нэгж жин /кг/ | Хэмжих нэгж |
|---|---|---|---|---|---|
| 1 | Хэмжээ 2.5х2.5х1.8h | Худгийн барилга бүтээц | 1 | | шир |
| 2 | | Даацын ялуу ДЯ-22-12-22 | 9 | | шир |

KINGSEA E&C
Consulting group Co.,Ltd
Хаяг: Улаанбаатар,ХУД.3-р хороо. Энхэльсийн гудамж. 5-р байр Хан-Өргөө оффис, 901 өрөө
Утас: 98111987, 77190484
КИНГСИЙ ИНЖЕНЕР ЭНД КОНСТРАКШН"ХХК

Завхан аймаг. Улиастай сум.

**2-Р ХЭЛХЭЭНИЙ ГАДНА ДУЛААН ХАНГАМЖИЙН ШУГАМЫН ӨӨРЧЛӨЛТ, ШИНЭЧЛЭЛТ /5-Р УДДТ/**

Дулааны худаг-3, Байгуулалт, огтлол 1-1

| | | | | | |
|---|---|---|---|---|---|
| Инженер | | Л.Баасанхүү | Е.Г Шифр: КС 02-32/22 | Масштаб: | Үе шат: А3 |
| Гүйцэтгэсэн | | Н.Балдорж | Т.Г Шифр: | | Огноо: 2022 он |
| Шалгасан | | Л.Баасанхүү | | Зургийн дугаар: ГДГ-47 | Бүх хуудас: 68 |

Сүлжээнд хэвлэсэн огноо: 2023/02/11

# 11-р цэгийн ДХ-4-н байгуулалт. М1:25

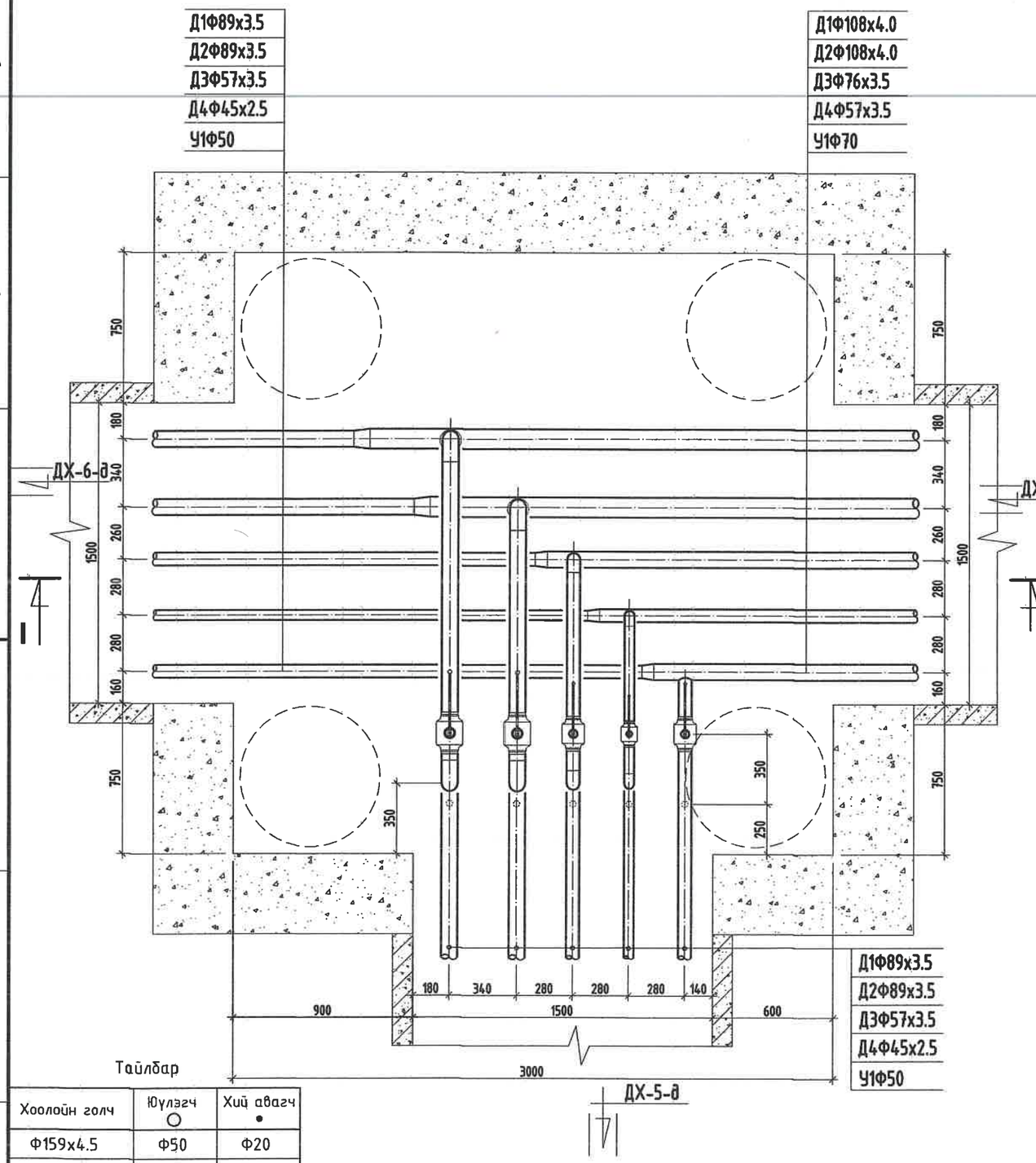


## ОГТЛОЛ /I-I/

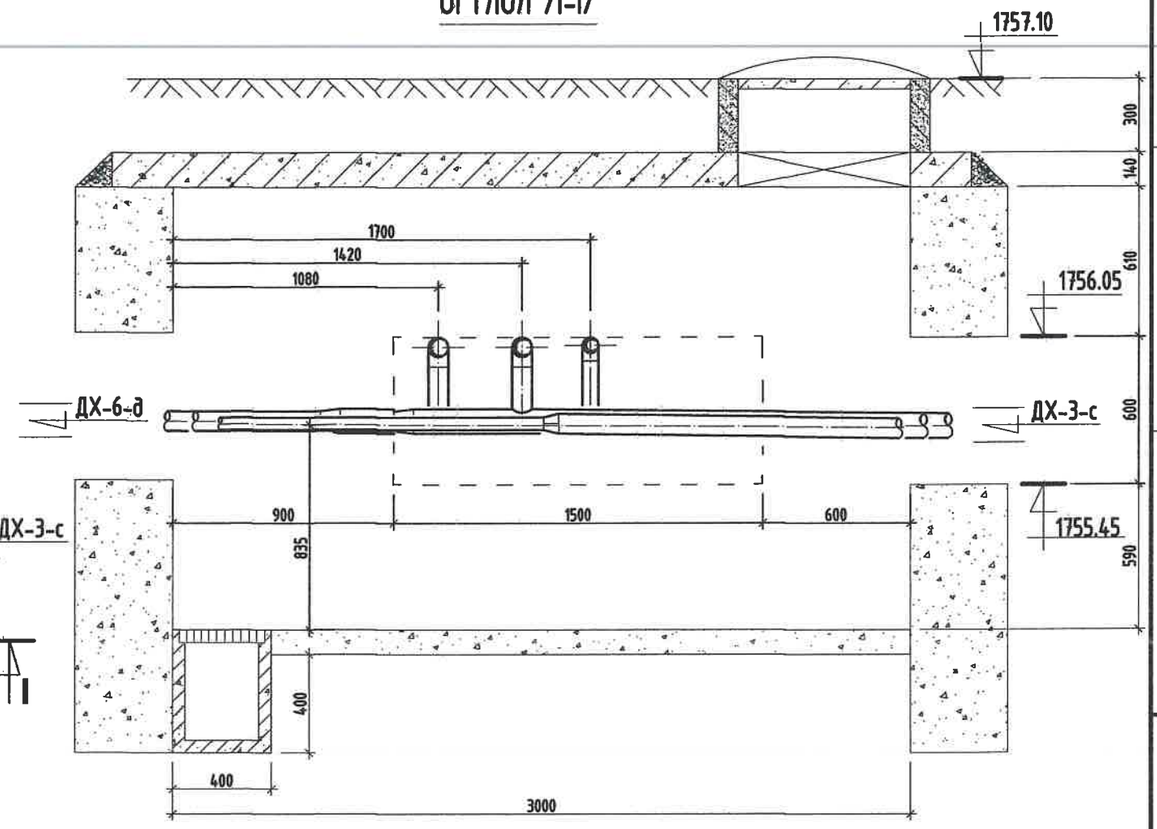


## МАТЕРИАЛЫН ТУУВЭР

| Д/д | Тэмдэглэгээ | Материалын нэр | Тоо хэмжээ | Нэгж жин /кг/ | Хэмжих нэгж |
|---|---|---|---|---|---|
| 1 | T>100°C P>1.6 МПа | Бөмбөлгөн хаалт Ф80мм | 2 | | шир |
| 2 | T>100°C P>1.6 МПа | Бөмбөлгөн хаалт Ф50/40мм | 1/1 | | шир |
| 3 | T>5°C P>1.6 МПа | Бөмбөлгөн хаалт Ф50мм | 1 | | шир |
| 4 | 15с22нж | Ус буулгах хаалт Ф40/25мм | 2/3 | | шир |
| 5 | ГОСТ 10704-91 | Ган булан Ф80мм | 6 | | шир |
| 6 | ГОСТ 3262-75 | Цайрдсан ган булан Ф50/40мм | 3/3 | | шир |
| 7 | ГОСТ 10704-91 | Ган шилжвэр Ф100/80мм | 2 | | шир |
| 8 | ГОСТ 3262-75 | Цайрдсан ган шилжвэр Ф70/50мм, Ф50/40мм, | 2/1 | | шир |
| 9 | Хэмжээ 3.0х3.0х1.8h | Хүдгийн бариулга бүтээц | 1 | | шир |
| 10 | | Даацын ялуу ДЯ-22-12-22 | 9 | | шир |

## Тайлбар

| Хоолойн голч | Юүлэгч ○ | Хий авагч • |
|---|---|---|
| Ф159х4.5 | Ф50 | Ф20 |
| Ф133х4.0 | Ф40 | Ф20 |
| Ф108х4.0 | Ф40 | Ф20 |
| Ф89х3.5 | Ф40 | Ф20 |
| Ф76х3.0 | Ф25 | Ф15 |
| Ф57х3.0 | Ф25 | Ф15 |
| Ф45х2.5 | Ф25 | Ф15 |


KINGSEA E&C
Consulting group Co.,Ltd
Хаяг: Улаанбаатар,ХУД,3-р хороо, Энгэльсийн гудамж, 5-р байр Хан-Өргөө оффис, 901 тоот
Утас: 98117587, 77190464
КИНГСИЙ ИНЖЕНЕР ЭНД КОНСТРАКШН"ХХК


Завхан аймаг. Улиастай сум.

**2-Р ХЭЛХЭЭНИЙ ГАДНА ДУЛААН ХАНГАМЖИЙН ШУГАМЫН ӨӨРЧЛӨЛТ, ШИНЭЧЛЭЛТ /5-Р УДДТ/**

Дулааны худаг-4, Байгуулалт, огтлол 1-1

| | | | | |
|---|---|---|---|---|
| Инженер | Л.Баасанхүү | Е.Г Шифр: КС 02-32/22 | Масштаб: | Үе шат: А3 |
| Гүйцэтгэсэн | Н.Баяндорж | Т.Г Шифр: | Зурагийн дугаар: ГДГ-48 | Огноо: 2022 он |
| Шалгасан | Л.Баасанхүү | | | Бух хуудас: 68 |

Суурилуулсан огноо: 2023/02/11

2023/02/11

# 13-р цэгийн ДХ-5-н байгуулалт. М1:25

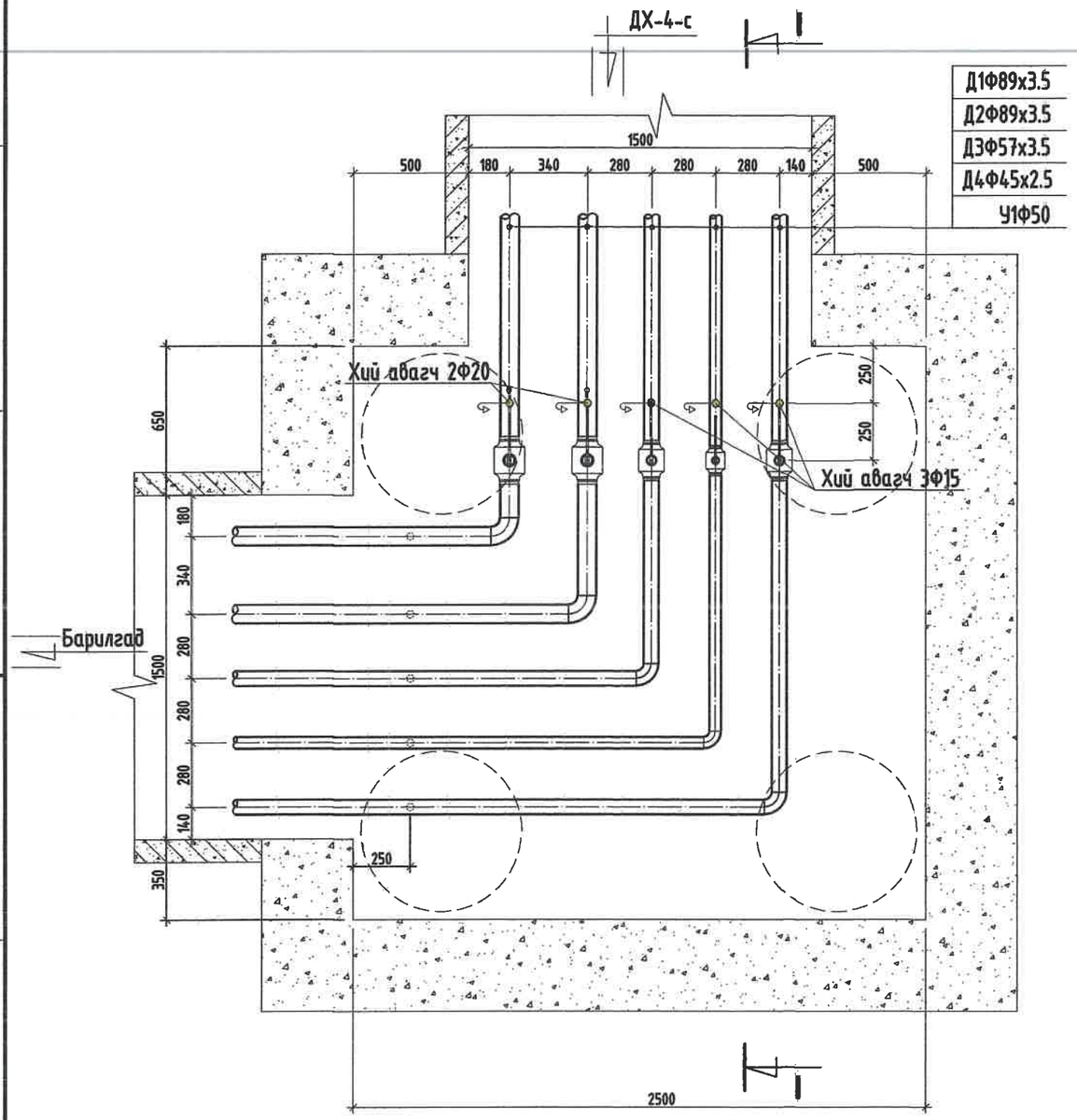


## ОГТЛОЛ /I-I/

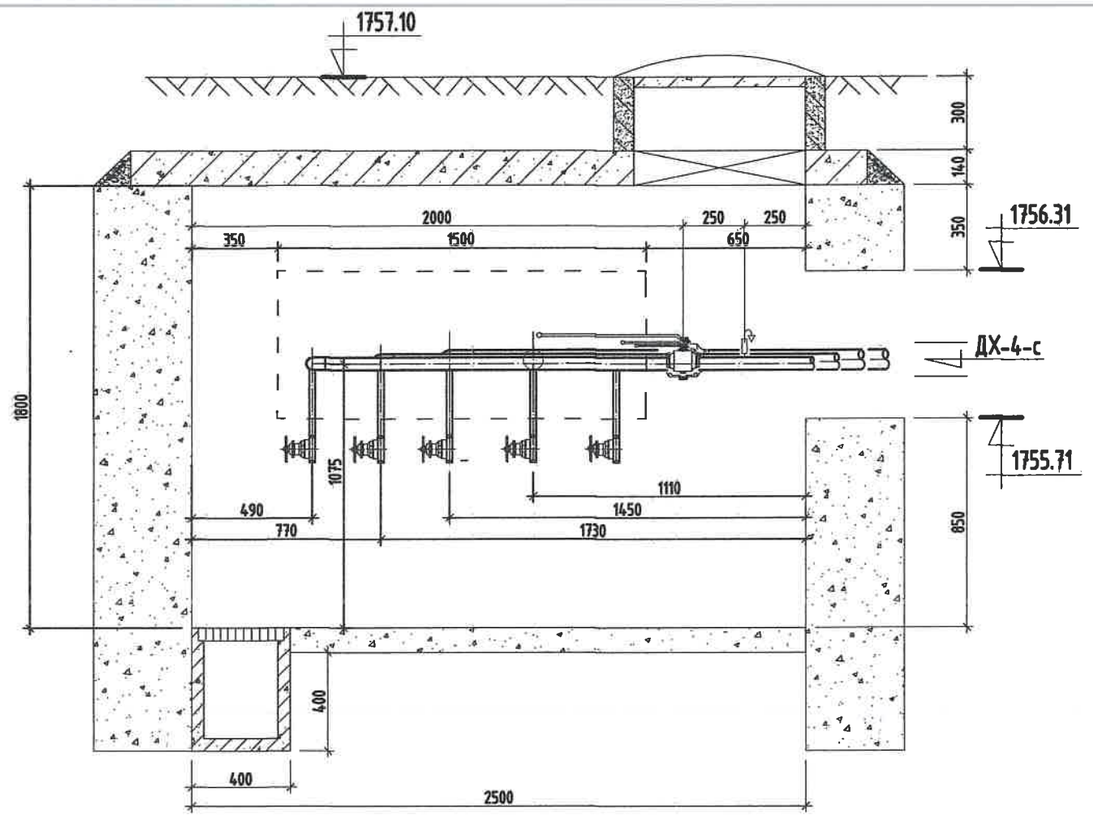


## МАТЕРИАЛЫН ТУУВЭР

| Д/д | Тэмдэглэгээ | Материалын нэр | Тоо хэмжээ | Нэгж жин /кг/ | Хэмжих нэгж |
|---|---|---|---|---|---|
| 1 | T>100°C P>1.6 МПа | Бөмбөлгөн хаалт Ф80мм | 2 | | шир |
| 2 | T>100°C P>1.6 МПа | Бөмбөлгөн хаалт Ф50/40мм | 1/1 | | шир |
| 3 | T>5°C P>1.6 МПа | Бөмбөлгөн хаалт Ф50мм | 1 | | шир |
| 4 | ГОСТ 10704-91 | Ган булан Ф80мм | 2 | | шир |
| 5 | ГОСТ 3262-75 | Цайрдсан ган булан Ф50/40мм | 2/1 | | шир |
| 6 | 15с22нж | Ус буулгах хаалт Ф80/25мм | 2/3 | | шир |
| 7 | 15с22нж | Хий авагч хаалт Ф20/15мм | 2/3 | | шир |
| 8 | Хэмжээ 2.5х2.5х1.8h | Худгийн барилга бүтээц | 1 | | шир |
| 9 | | Даацын ялуу ДЯ-22-12-22 | 6 | | шир |

Тайлбар

| Хоолойн голч | Юүлэгч ○ | Хий авагч • |
|---|---|---|
| Ф159х4.5 | Ф50 | Ф20 |
| Ф133х4.0 | Ф40 | Ф20 |
| Ф108х4.0 | Ф40 | Ф20 |
| Ф89х3.5 | Ф40 | Ф20 |
| Ф76х3.0 | Ф25 | Ф15 |
| Ф57х3.0 | Ф25 | Ф15 |
| Ф45х2.5 | Ф25 | Ф15 |

KINGSEA E&C
Consulting group Co.,Ltd
Хаяг: Улаанбаатар,ХУД,3-р хороо, Энгэльсийн гудамж, 5-р байр Хан-Өргөө оффис, 901 тоот
Утас: 98111987, 77190404
КИНГСИЙ ИНЖЕНЕР ЭНД КОНСТРАКШН"ХХК

Зөвхөн аймаг. Улиастай сум.

**2-Р ХЭЛХЭЭНИЙ ГАДНА ДУЛААН ХАНГАМЖИЙН ШУГАМЫН ӨӨРЧЛӨЛТ, ШИНЭЧЛЭЛТ /5-Р УДДТ/**

Дулааны худаг-5, Байгуулалт, огтлол I-I

| | | | | | |
|---|---|---|---|---|---|
| Инженер | | Л.Баасанхүү | Е.Г Шифр: КС 02-32/22 | Масштаб: | Уе шат: Д3 |
| Гүйцэтгэгчийн | | Н.Баяндорж | Т.Г Шифр: | Зургийн дугаар: ГДГ-49 | Огноо: 2022 он |
| Шалгасан | | Л.Баасанхүү | | | Бүх хуудас: 68 |

Суурилуулж хэрэглэсэн огноо: 2023/02/11

2023/02/11

# 14-р цэгийн ДХ-6-н байгуулалт. М1:25

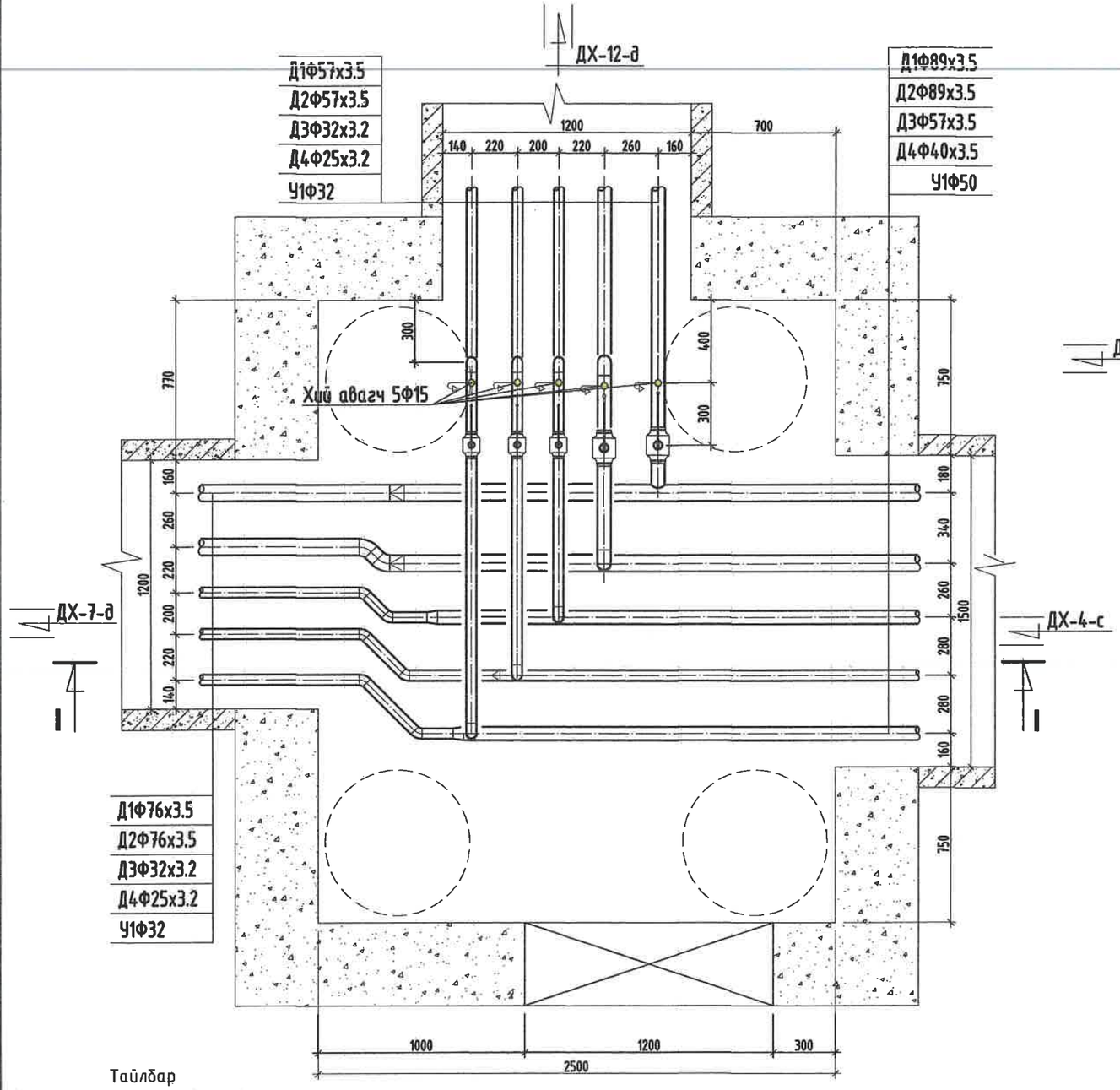


## ОГТЛОЛ /I-I/

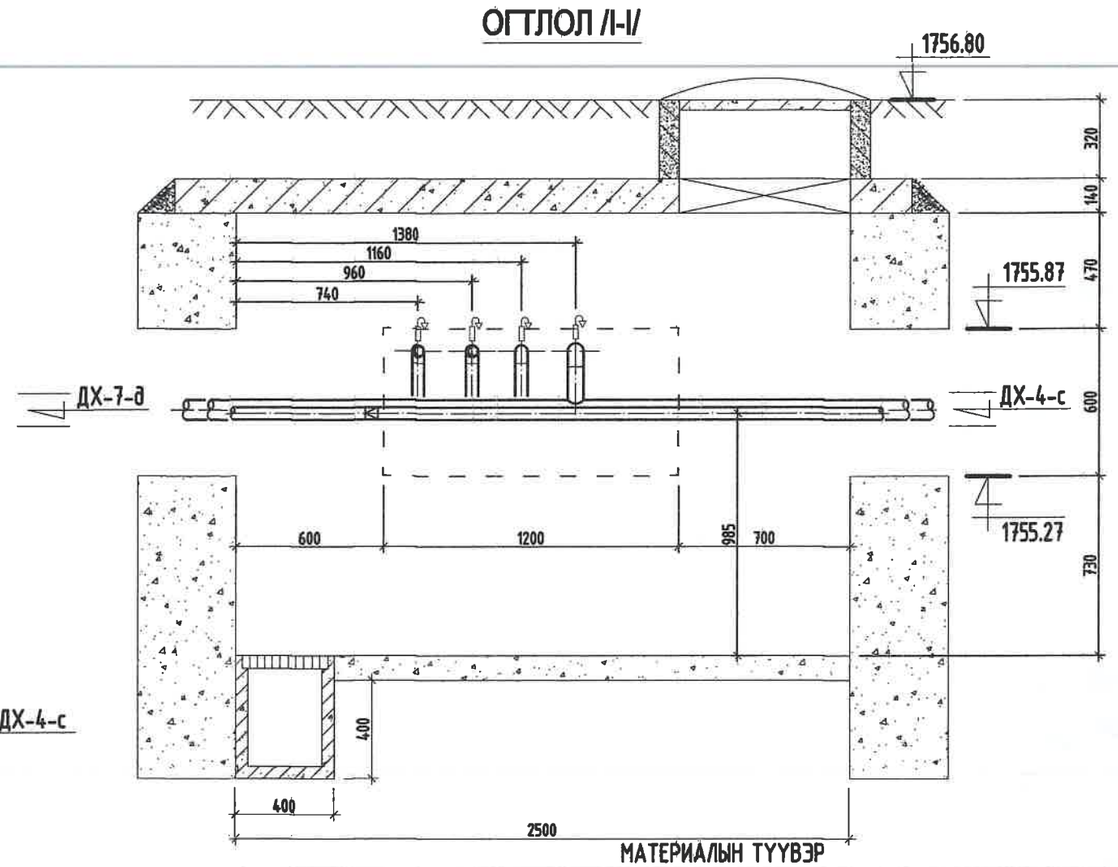


## МАТЕРИАЛЫН ТУУВЭР

| Д/д | Тэмдэглэгээ | Материалын нэр | Тоо хэмжээ | Нэгж жин /кг/ | Хэмжих нэгж |
|---|---|---|---|---|---|
| 1 | T>100°C P>1.6 МПа | Бөмбөлгөн хаалт Ф50мм | 2 | | шир |
| 2 | T>100°C P>1.6 МПа | Бөмбөлгөн хаалт Ф32/25мм | 1/1 | | шир |
| 3 | T>5°C P>1.6 МПа | Бөмбөлгөн хаалт Ф32мм | 1 | | шир |
| 4 | 15с22нж | Хий авагч хаалт Ф15мм | 5 | | шир |
| 5 | ГОСТ 10704-91 | Ган булан Ф70 45°/Ф50мм | 2/2 | | шир |
| 6 | ГОСТ 3262-75 | Цайрдсан ган булан Ф32/25мм | 2/1 | | шир |
| 7 | ГОСТ 10704-91 | Ган шилжвэр Ф80/70мм | 2 | | шир |
| 8 | ГОСТ 3262-75 | Цайрдсан ган шилжвэр Ф50/32мм, Ф40/25мм | 1/1 | | шир |
| 9 | Хэмжээ 2.5х3.0х1.8h | Худгийн барилга бүтээц | 1 | | шир |
| 10 | | Даацын ялуу ДЯ-18-12-22 | 6 | | шир |
| 11 | | Даацын ялуу ДЯ-22-12-22 | 6 | | шир |

Тайлбар

| Хоолойн голч | Юулэгч ○ | Хий авагч • |
|---|---|---|
| Ф159х4.5 | Ф50 | Ф20 |
| Ф133х4.0 | Ф40 | Ф20 |
| Ф108х4.0 | Ф40 | Ф20 |
| Ф89х3.5 | Ф40 | Ф20 |
| Ф76х3.0 | Ф25 | Ф15 |
| Ф57х3.0 | Ф25 | Ф15 |
| Ф45х2.5 | Ф25 | Ф15 |


KINGSEA E&C
Consulting group Co.,Ltd
Хаяг: Улаанбаатар,ХУД,3-р хороо. Энгэльсийн гудамж. 5-р байр Хан-Өргөө оффис, 901 тоот
Утас: 98111987, 77190444
КИНГСИЙ ИНЖЕНЕР ЭНД КОНСТРАКШН"ХХК


Забхан аймаг. Улиастай сум.

**2-Р ХЭЛХЭЭНИЙ ГАДНА ДУЛААН ХАНГАМЖИЙН ШУГАМЫН ӨӨРЧЛӨЛТ, ШИНЭЧЛЭЛТ /5-Р УДДТ/**

Дулааны худаг-6, Байгуулалт, огтлол 1-1

| | | | | | |
|---|---|---|---|---|---|
| Инженер | | Л.Баасанхүү | Е.Г Шифр: КС 02-32/22 | Масштаб: | Уе шат: А3 |
| Гүйцэтгэсэн | | Н.Баяндорж | Т.Г Шифр: | Зурагийн дугаар: ГДГ-50 | Огноо: 2022 он |
| Шалгасан | | Л.Баасанхүү | | | Бүх хуудас: 68 |

Суурилуулсан хэвлэсэн огноо: 2023/02/11

2023/02/11

# 20-р цэгийн ДХ-7-н байгуулалт. М1:25

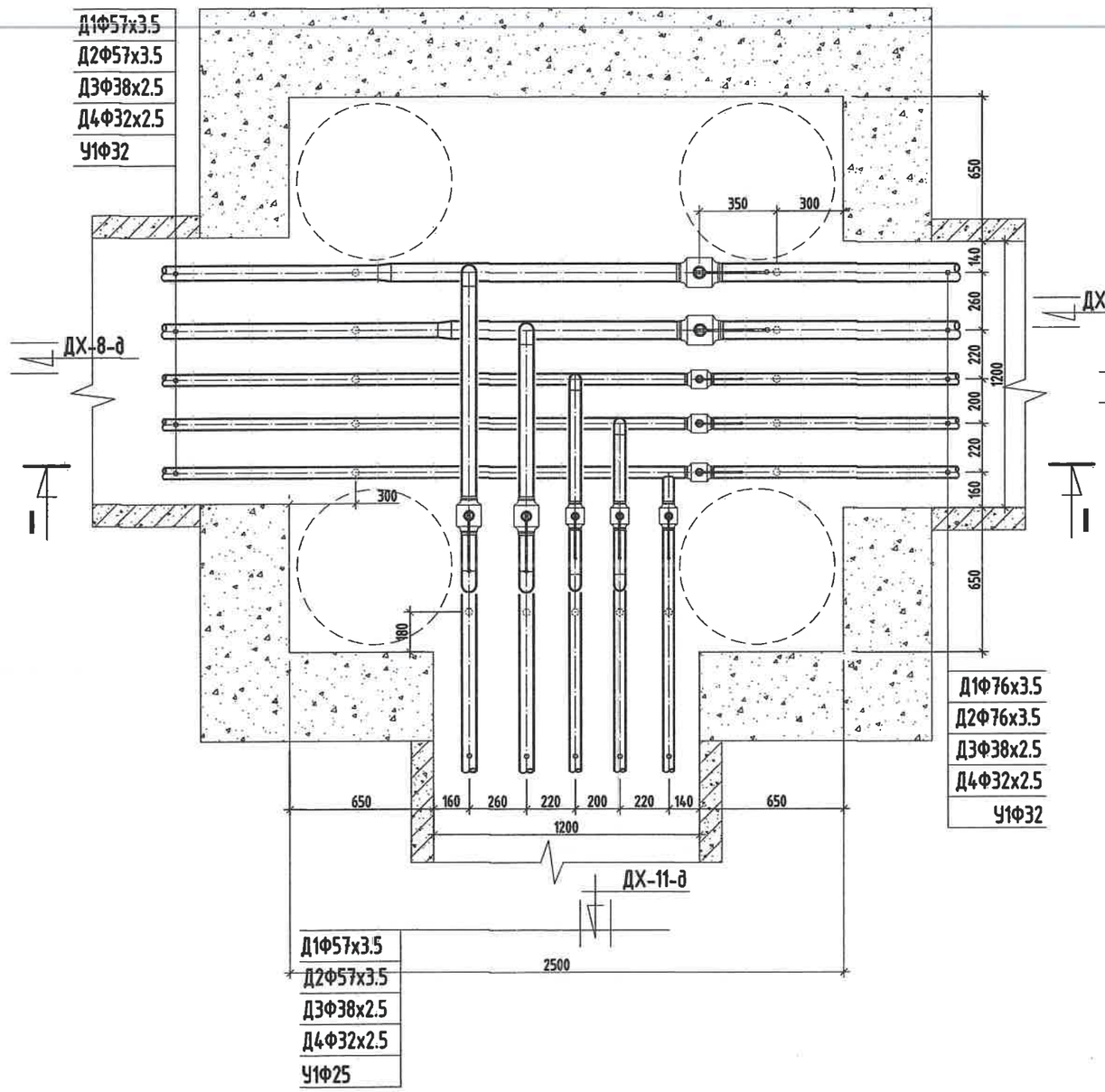


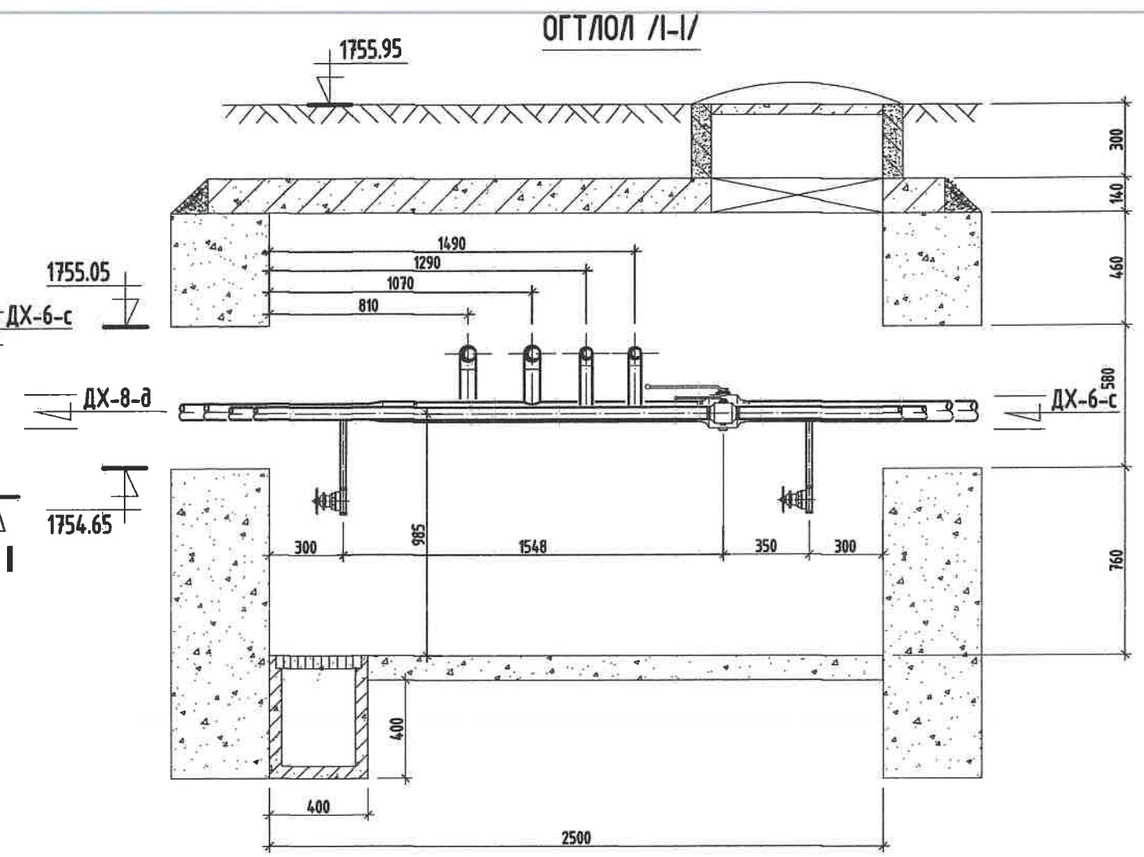


## МАТЕРИАЛЫН ТҮҮВЭР

| Д/д | Тэмдэглэгээ | Материалын нэр | Тоо хэмжээ | Нэгж жин /кг/ | Хэмжих нэгж |
|---|---|---|---|---|---|
| 1 | T>100°C P>1.6 МПа | Бөмбөлгөн хаалт Ф76/50мм | 2/2 | | шир |
| 2 | T>100°C P>1.6 МПа | Бөмбөлгөн хаалт Ф32/25мм | 2/2 | | шир |
| 3 | T>5°C P>1.6 МПа | Бөмбөлгөн хаалт Ф32/25мм | 1/1 | | шир |
| 4 | ГОСТ 10704-91 | Ган булан Ф50мм | 6 | | шир |
| 5 | ГОСТ 3262-75 | Цайрдсан ган булан Ф32/25мм | 3/3 | | шир |
| 6 | 15с22нж | Ус буулгах хаалт Ф25мм | 12 | | шир |
| 7 | Хэмжээ 2.5х2.5х1.8h | Худгийн барилга бүтээц | 1 | | шир |
| 8 | | Даацын ялуу ДЯ-18-12-22 | 9 | | шир |

Тайлбар

| Хоолойн голч | Юүлэгч ○ | Хий авагч • |
|---|---|---|
| Ф159х4.5 | Ф50 | Ф20 |
| Ф133х4.0 | Ф40 | Ф20 |
| Ф108х4.0 | Ф40 | Ф20 |
| Ф89х3.5 | Ф40 | Ф20 |
| Ф76х3.0 | Ф25 | Ф15 |
| Ф57х3.0 | Ф25 | Ф15 |
| Ф45х2.5 | Ф25 | Ф15 |

KINGSEA E&C
Consulting group Co.,Ltd
Хаяг: Улаанбаатар,ХУД,3-р хороо, Энгэльсийн гудамж, 5-р байр Хан-Өргөө оффис, 901 тоот
Утас: 90111987, 77190444
КИНГСИЙ ИНЖЕНЕР ЭНД КОНСТРАКШН"ХХК

Завхан аймаг. Улиастай сум.

**2-Р ХЭЛХЭЭНИЙ ГАДНА ДУЛААН ХАНГАМЖИЙН ШУГАМЫН ӨӨРЧЛӨЛТ, ШИНЭЧЛЭЛТ /5-Р УДДТ/**

Дулааны худаг-7, Байгуулалт, огтлол 1-1

| | | | | | |
|---|---|---|---|---|---|
| Инженер | | Л.Баасанхүү | Е.Г Шифр: КС 02-32/22 | Масштаб: | Ye шат: А3 |
| Гүйцэтгэсэн | | Н.Баяндорж | | | Огноо: 2022 он |
| Шалгасан | | Л.Баасанхүү | Т.Г Шифр: | Зургийн дугаар: ГДГ-51 | Бүх хуудас: 68 |

Суурилуулж хэрэгжих огноо: 2023/02/11

2023/02/11

# 21-р цэгийн ДХ-8-н байгуулалт. М1:25

| |
|---|
| Д1Ф57х3.5 |
| Д2Ф57х3.5 |
| Д3Ф38х2.5 |
| Д4Ф32х2.5 |
| У1Ф32 |

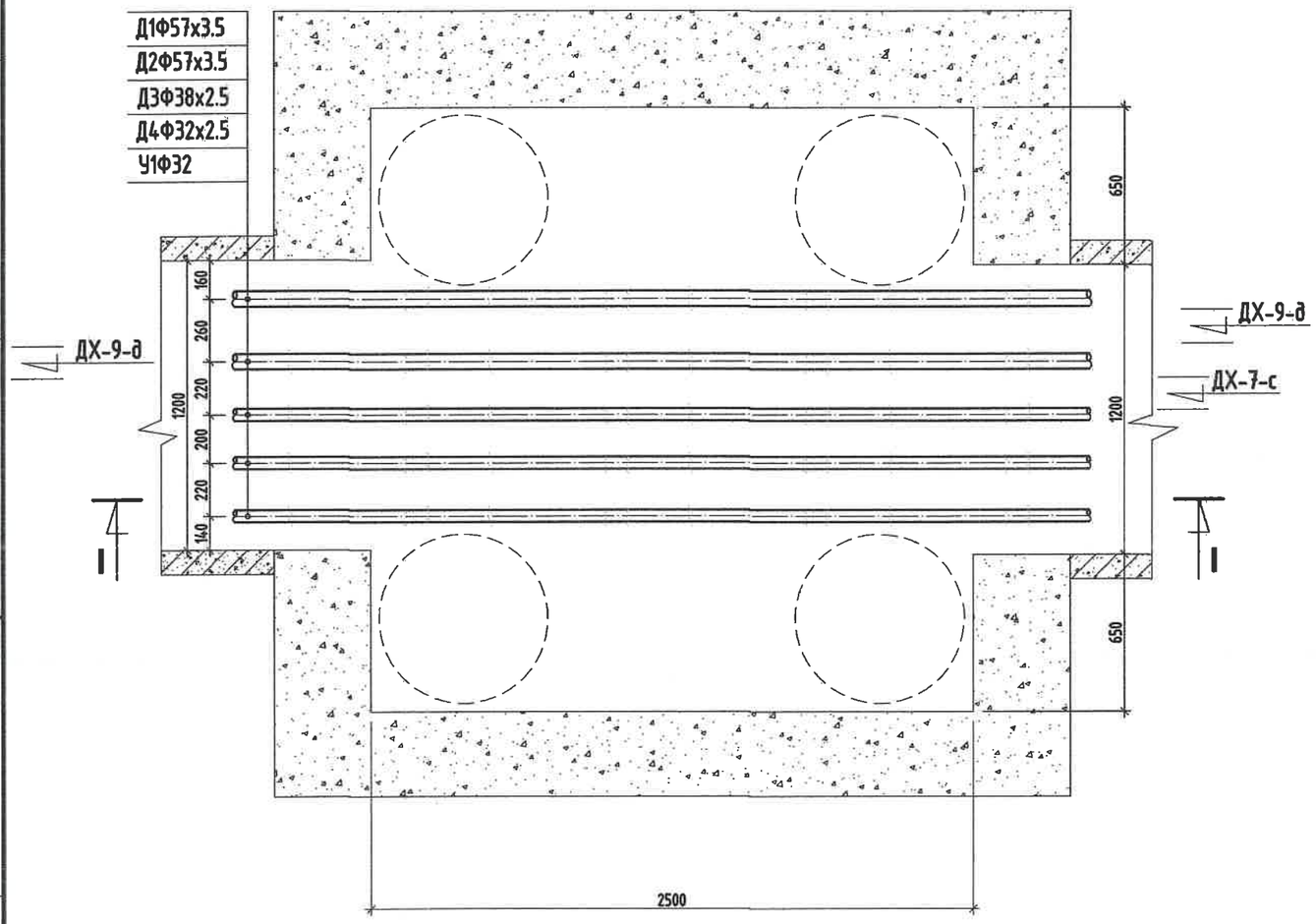


## ОГТЛОЛ /1-1/

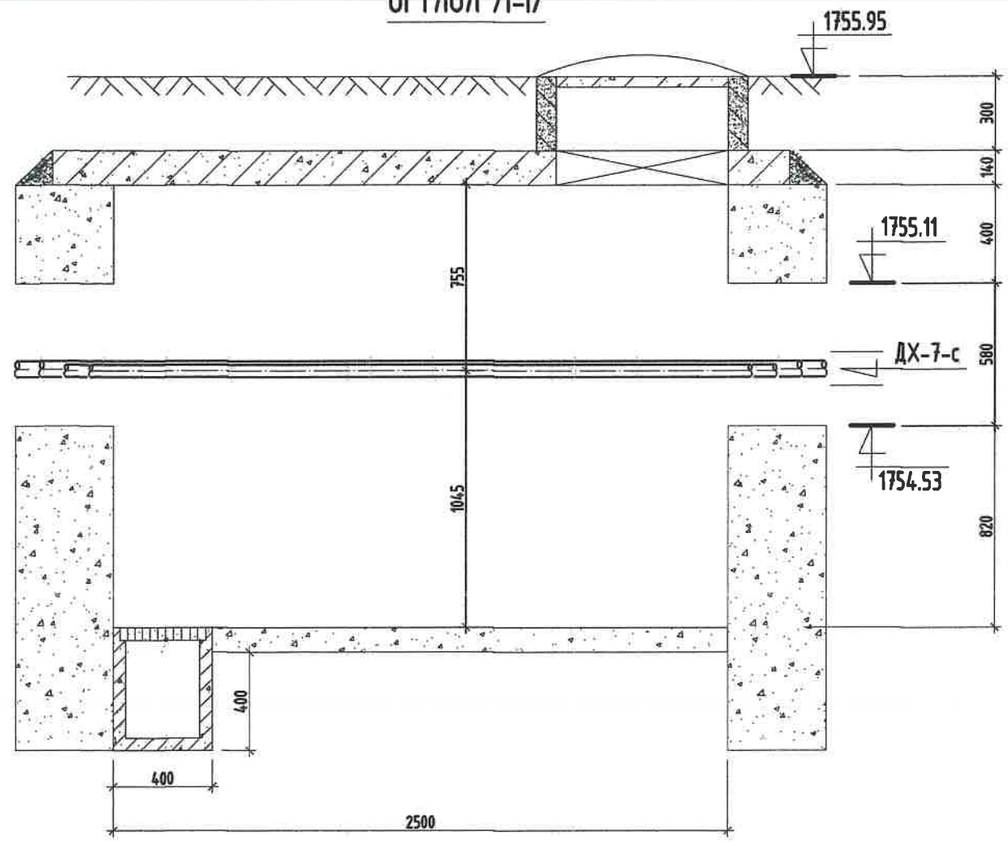


## МАТЕРИАЛЫН ТҮҮВЭР

| Д/д | Тэмдэглэгээ | Материалын нэр | Тоо хэмжээ | Нэгж жин /кг/ | Хэмжих нэгж |
|---|---|---|---|---|---|
| 1 | Хэмжээ 2,5х2,5х1,8h | Худгийн барилга бүтээц | 1 | | шир |
| 2 | | Даацын ялуу ДЯ-18-12-22 | 6 | | шир |

KINGSEA E&C
*Consulting group Co.,Ltd*
Хаяг: Улаанбаатар,ХУД,3-р хороо. Энгэльсийн гудамж. 5-р байр Хан-Өргөө оффис, 901 тоот
Утас: 98111987, 77190484
КИНГСИЙ ИНЖЕНЕР ЭНД КОНСТРАКШН"ХХК

Зөвхөн аймаг. Улиастай сум.

**2-Р ХЭЛХЭЭНИЙ ГАДНА ДУЛААН ХАНГАМЖИЙН ШУГАМЫН ӨӨРЧЛӨЛТ, ШИНЭЧЛЭЛТ /5-Р УДДТ/**

Дулааны худаг-8, Байгуулалт, огтлол 1-1

| | | | | | |
|---|---|---|---|---|---|
| Инженер | | Л.Баасанхүү | Е.Г Шифр: КС 02-32/22 | Масштаб: | Үе шат: АЗ |
| Гүйцэтгэсэн | | Н.Батдорж | Т.Г Шифр: | Зургийн дугаар: ГДГ-52 | Огноо: 2022 он |
| Шалгасан | | Л.Баасанхүү | | | Бүх хуудас: 68 |

Сүүлчийн хэвлэсэн огноо: 2023/02/11

2023/02/11

# 22-р цэгийн ДХ-9-н байгуулалт. М1:25

| |
|---|
| Д1Ф57х3.5 |
| Д2Ф57х3.5 |
| Д3Ф38х2.5 |
| Д4Ф32х2.5 |
| У1Ф32 |

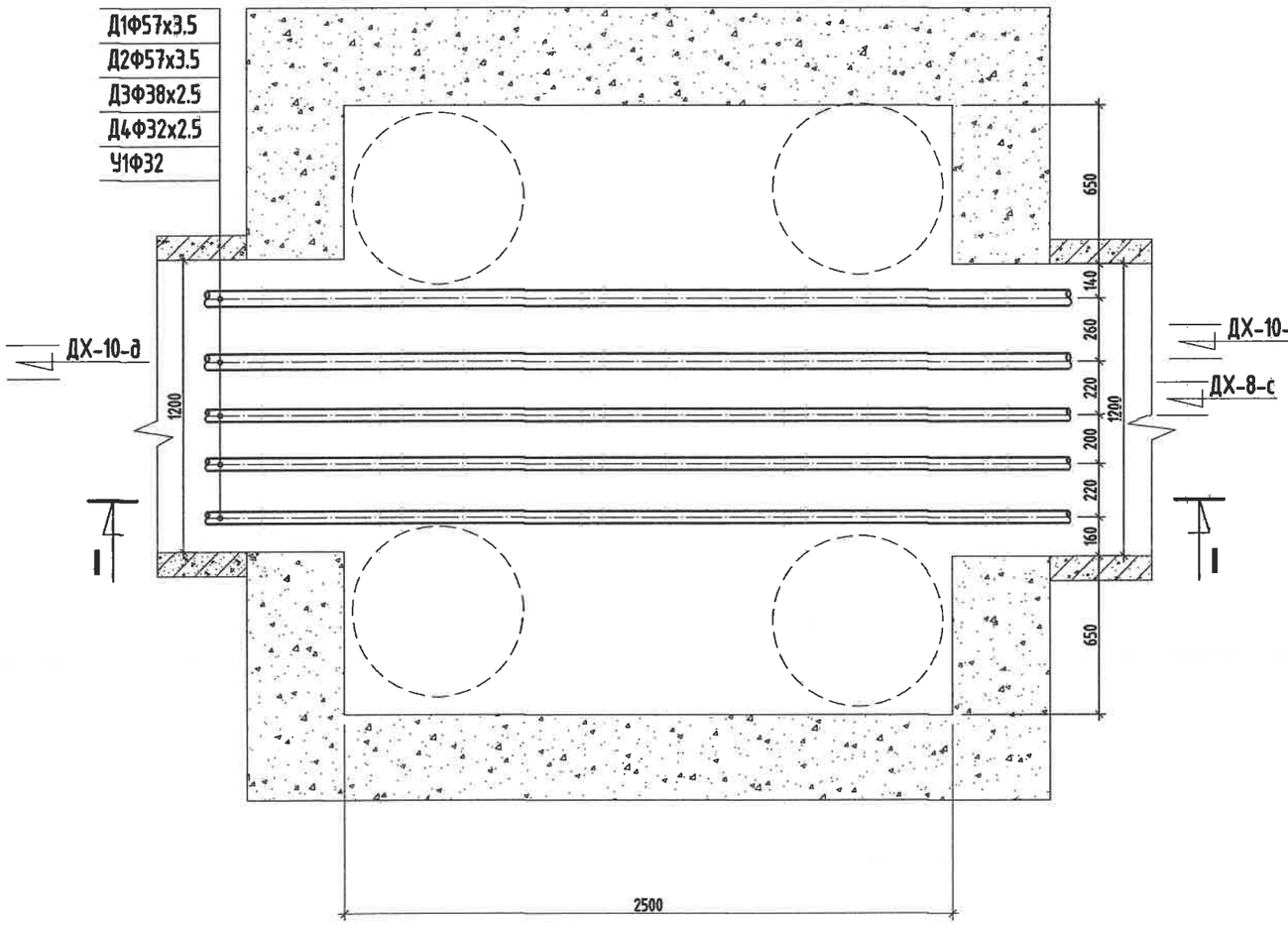


## ОГТЛОЛ /I-I/

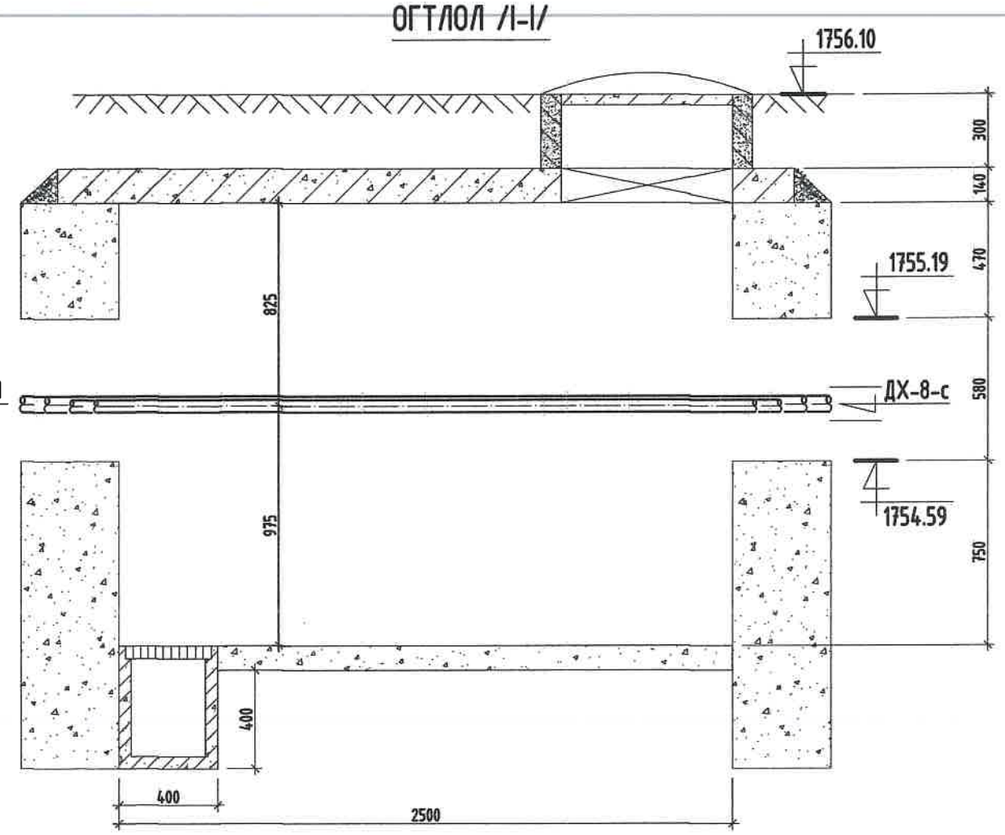


## МАТЕРИАЛЫН ТҮҮВЭР

| Д/д | Тэмдэглэгээ | Материалын нэр | Тоо хэмжээ | Нэгж жин /кг/ | Хэмжих нэгж |
|---|---|---|---|---|---|
| 1 | Хэмжээ 2,5х2,5х1,8h | Худгийн барилга бүтээц | 1 | | шир |
| 2 | | Даацын ялуу ДЯ-18-12-22 | 6 | | шир |

| | | | | | |
|---|---|---|---|---|---|
| KINGSEA E&C Consulting group Co.,Ltd Хаяг: Улаанбаатар,ХУД,3-р хороо. Энгэльсийн гудамж. 5-р байр Хан-Өргөө оффис, 901 тоот Утас: 99111987, 77190444 | Завхан аймаг. Улиастай сум. 2-Р ХЭЛХЭЭНИЙ ГАДНА ДУЛААН ХАНГАМЖИЙН ШУГАМЫН ӨӨРЧЛӨЛТ, ШИНЭЧЛЭЛТ /5-Р УДДТ/ | | | | |
| | Дулааны худаг-9, Байгуулалт, огтлол 1-1 | | | | Үе шат: АЗ |
| Инженер | | Л.Баасанхүү | Е.Г Шифр: КС 02-32/22 | Масштаб: | Огноо: 2022 он |
| Гүйцэтгэсэн | | Н.Батдорж | Т.Г Шифр: | Зургийн дугаар: ГДГ-53 | Бүх хуудас: 68 |
| КИНГСИЙ ИНЖЕНЕР ЭНД КОНСТРАКШН"ХХК | Шалгасан | Л.Баасанхүү | | | |

Суулгийн хэвлэсэн огноо: 2023/02/11

2023/02/11

# 24-р цэгийн ДХ-10-н байгуулалт. М1:25

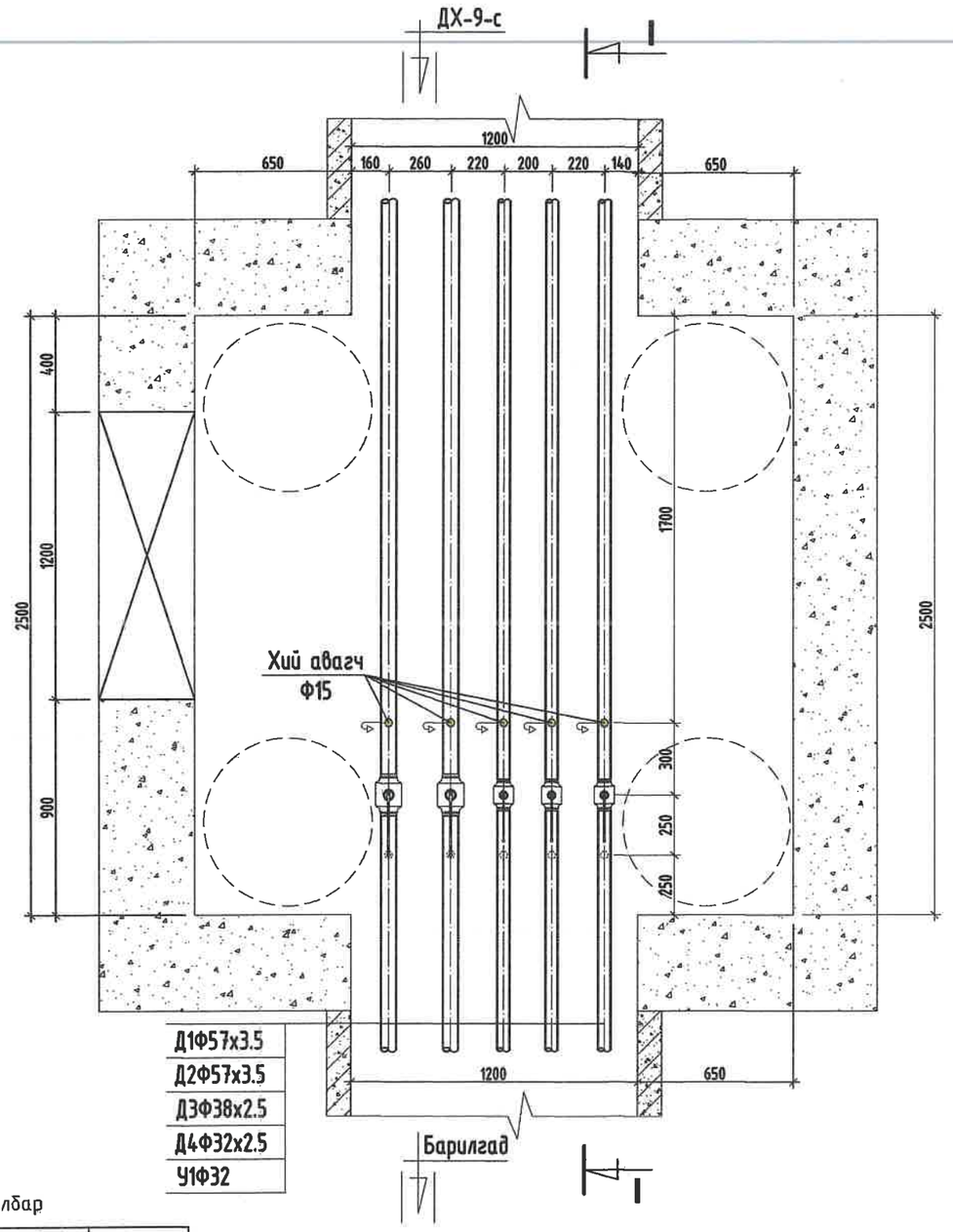


| |
|---|
| Д1Ф57х3.5 |
| Д2Ф57х3.5 |
| Д3Ф38х2.5 |
| Д4Ф32х2.5 |
| У1Ф32 |

Тайлбар

| Хоолойн голч | Юулэгч ○ | Хий авагч • |
|---|---|---|
| Ф159х4.5 | Ф50 | Ф20 |
| Ф133х4.0 | Ф40 | Ф20 |
| Ф108х4.0 | Ф40 | Ф20 |
| Ф89х3.5 | Ф40 | Ф20 |
| Ф76х3.0 | Ф25 | Ф15 |
| Ф57х3.0 | Ф25 | Ф15 |
| Ф45х2.5 | Ф25 | Ф15 |

## ОГТЛОЛ /I-I/

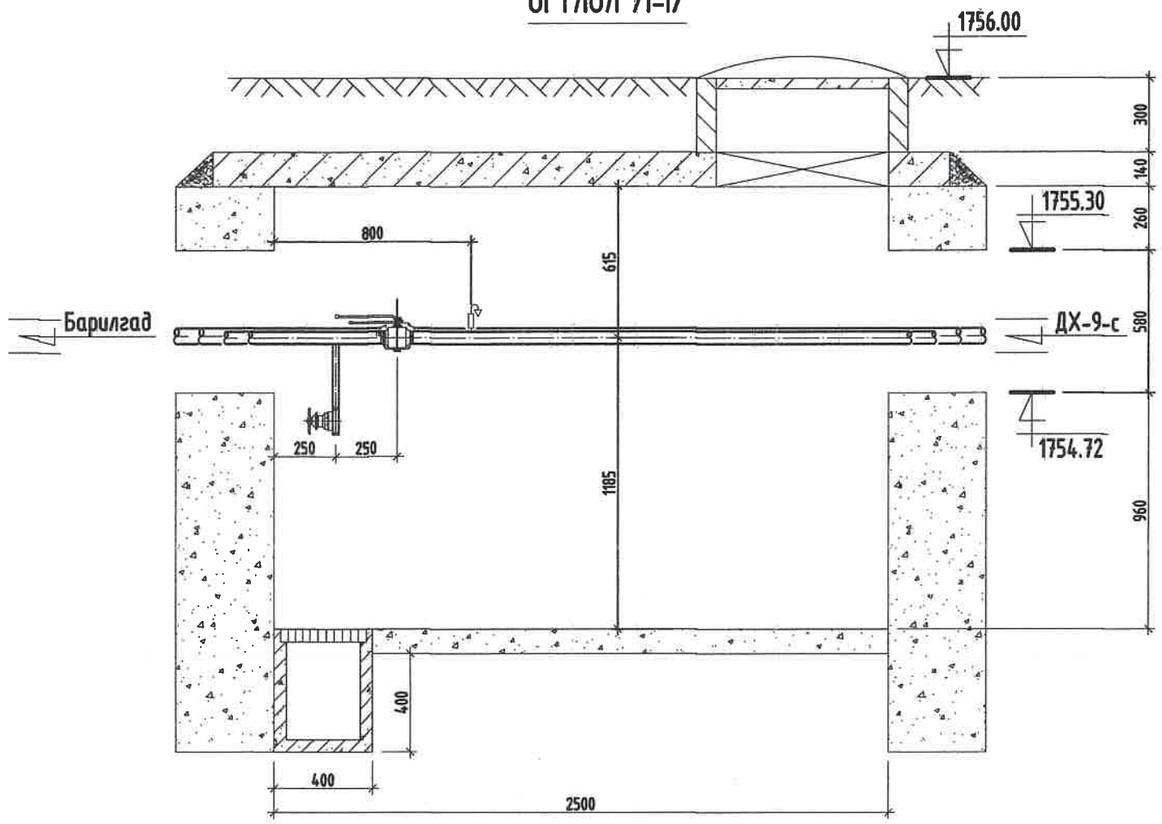


## МАТЕРИАЛЫН ТУУВЭР

| Д/д | Тэмдэглэгээ | Материалын нэр | Тоо хэмжээ | Нэгж жин /кг/ | Хэмжих нэгж |
|---|---|---|---|---|---|
| 1 | T>100°C P>1.6 МПа | Бөмбөлгөн хаалт Ф50мм | 2 | | шир |
| 2 | T>100°C P>1.6 МПа | Бөмбөлгөн хаалт Ф32/25мм | 1/1 | | шир |
| 3 | T>5°C P>1.6 МПа | Бөмбөлгөн хаалт Ф32мм | 1 | | шир |
| 4 | 15с22нж | Ус буулгах хаалт Ф25мм | 5 | | шир |
| 5 | 15с22нж | Хий авагч хаалт Ф15мм | 5 | | шир |
| 6 | Хэмжээ 2.5х2.5х1.8h | Худгийн барилга бүтээц | 1 | | шир |
| 7 | | Даацын ялуу ДЯ-18-12-22 | 9 | | шир |

KINGSEA E&C
Consulting group Co.,Ltd
Хаяг: Улаанбаатар,ХУД.3-р хороо. Энгэльсийн гудамж. 5-р байр Хан-Өргөө оффис, 901 тоот
Утас: 90111987, 77190404
КИНГСИЙ ИНЖЕНЕР ЗӨВ КОНСТРАКШН"ХХК

Завхан аймаг. Улиастай сум.

**2-Р ХЭЛХЭЭНИЙ ГАДНА ДУЛААН ХАНГАМЖИЙН ШУГАМЫН ӨӨРЧЛӨЛТ, ШИНЭЧЛЭЛТ /5-Р УДДТ/**

Дулааны худаг-10, Байгуулалт, огтлол 1-1

| | | | | | |
|---|---|---|---|---|---|
| Инженер | | Л.Баасанхүү | Е.Г Шифр: КС 02-32/22 | Масштаб: | Ye шат: А3 |
| Гүйцэтгэсэн | | И.Баярсайхан | Т.Г Шифр: | | Огноо: 2022 он |
| Шалгасан | | Л.Баасанхүү | | Зургийн дугаар: ГДГ-54 | Бүх хуудас: 68 |

Суулгахын хавтасны огноо: 2023/02/11

2023/02/11

# 29-р цэгийн ДХ-11-н байгуулалт. М1:25

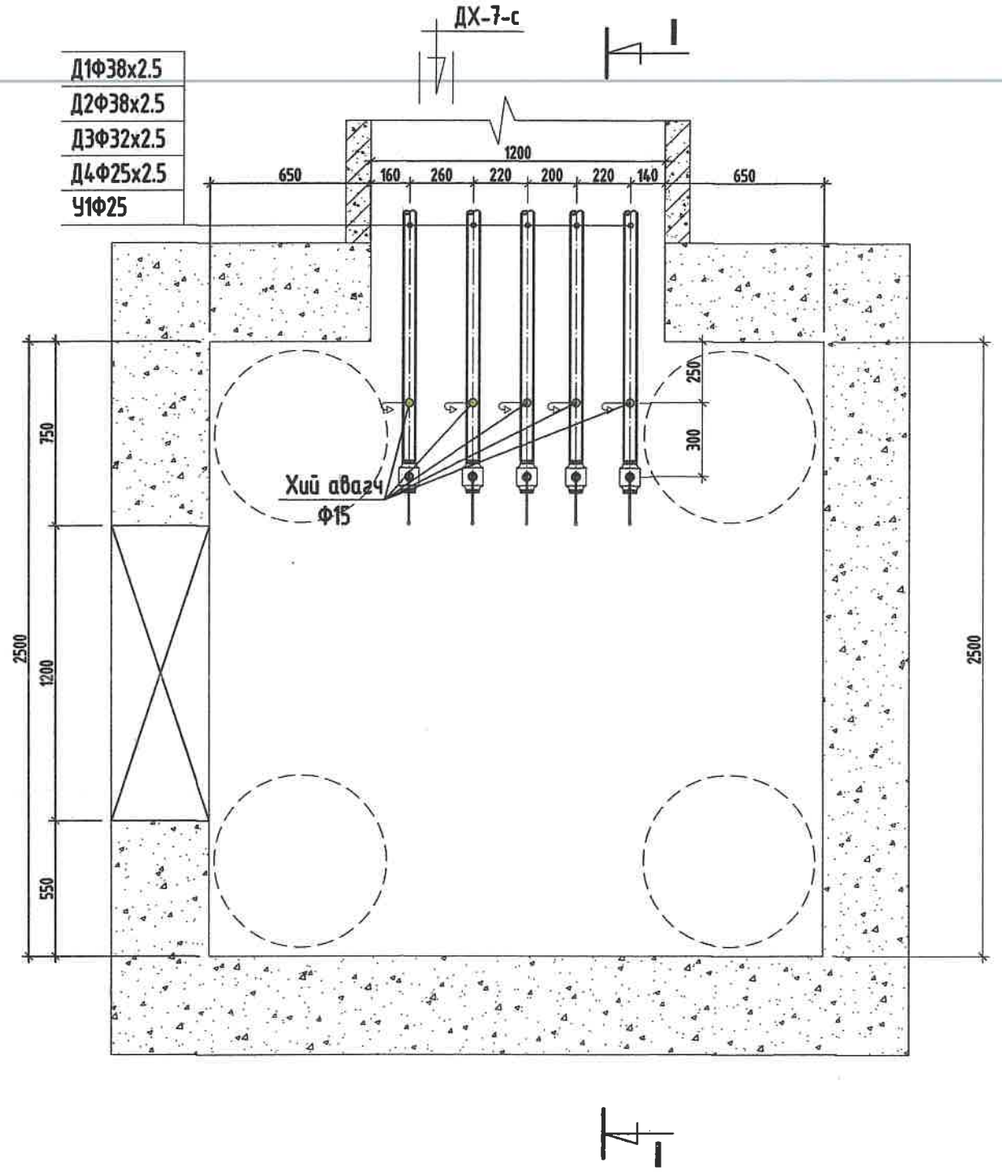


## ОГТЛОЛ /I-I/

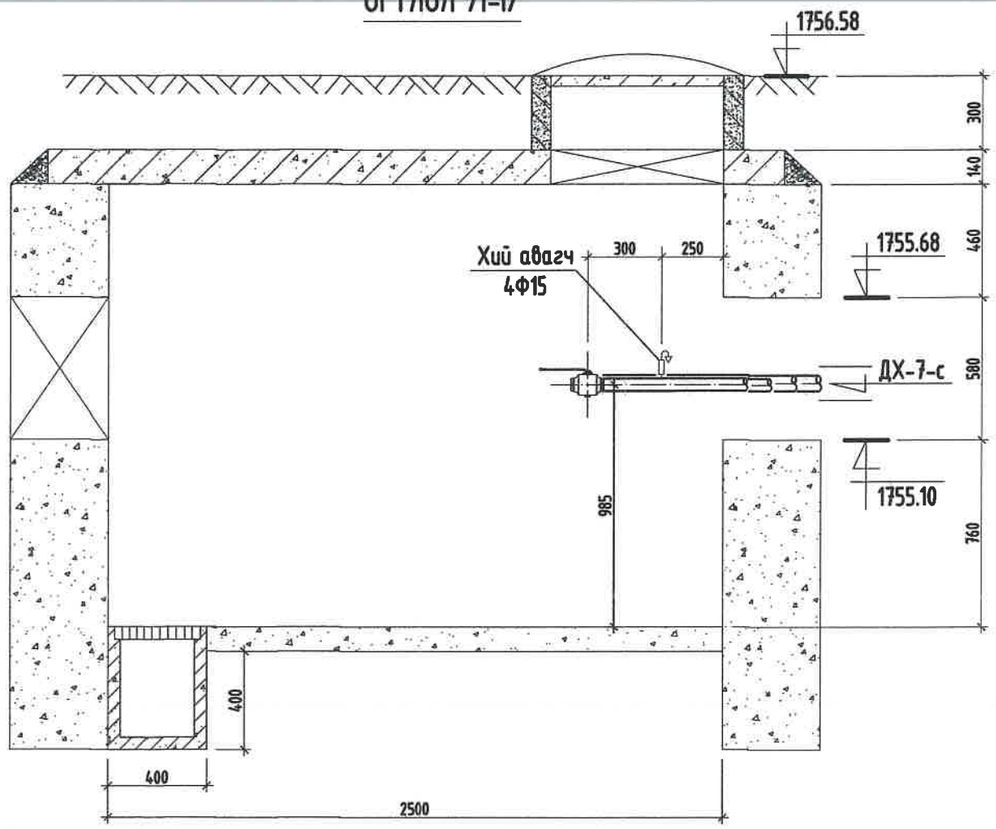


## МАТЕРИАЛЫН ТҮҮВЭР

| Д/д | Тэмдэглэгээ | Материалын нэр | Тоо хэмжээ | Нэгж жин /кг/ | Хэмжих нэгж |
|---|---|---|---|---|---|
| 1 | T>100°C P>1.6 МПа | Бөмбөлгөн хаалт Ф32мм | 2 | | шир |
| 2 | T>100°C P>1.6 МПа | Бөмбөлгөн хаалт Ф25/20мм | 1/1 | | шир |
| 3 | T>5°C P>1.6 МПа | Бөмбөлгөн хаалт Ф25мм | 1 | | шир |
| 4 | 15с22нж | Хий авагч хаалт Ф15мм | 5 | | шир |
| 5 | Хэмжээ 2.5х2.5х1.8h | Худгийн барилга бүтээц | 1 | | шир |
| 6 | | Даацын ялуу ДЯ-18-12-22 | 6 | | шир |

## Тайлбар

| Хоолойн голч | Юүлэгч ○ | Хий авагч • |
|---|---|---|
| Ф159х4.5 | Ф50 | Ф20 |
| Ф133х4.0 | Ф40 | Ф20 |
| Ф108х4.0 | Ф40 | Ф20 |
| Ф89х3.5 | Ф40 | Ф20 |
| Ф76х3.0 | Ф25 | Ф15 |
| Ф57х3.0 | Ф25 | Ф15 |
| Ф45х2.5 | Ф25 | Ф15 |

KINGSEA E&C
Consulting group Co.,Ltd
Хаяг: Улаанбаатар,ХУД.3-р хороо. Энхэльсийн гудамж. 5-р байр Хан-Өргөө оффис, 901 тоот
Утас: 98111987, 77190404
КИНГСИЙ ИНЖЕНЕР ЭНД КОНСТРАКШН"ХХК

Завхан аймаг. Улиастай сум.

**2-Р ХЭЛХЭЭНИЙ ГАДНА ДУЛААН ХАНГАМЖИЙН ШУГАМЫН ӨӨРЧЛӨЛТ, ШИНЭЧЛЭЛТ /5-Р УДДТ/**

Дулааны худаг-11, Байгуулалт, огтлол 1-1

| | | | | | |
|---|---|---|---|---|---|
| Инженер | | Л.Баасанхүү | Е.Г Шифр: КС 02-32/22 | Масштаб: | Ye шат: А3 |
| Гүйцэтгэсэн | | Н.Батдорж | Т.Г Шифр: | Зургийн дугаар: ГДГ-55 | Огноо: 2022 он |
| Шалгаан | | Л.Баасанхүү | | | Бух хуудас: 68 |

Суурилуулж эхлэсэн огноо: 2023/02/11

2023/02/11

# 31-р цэгийн ДХ-12-н байгуулалт. М1:25

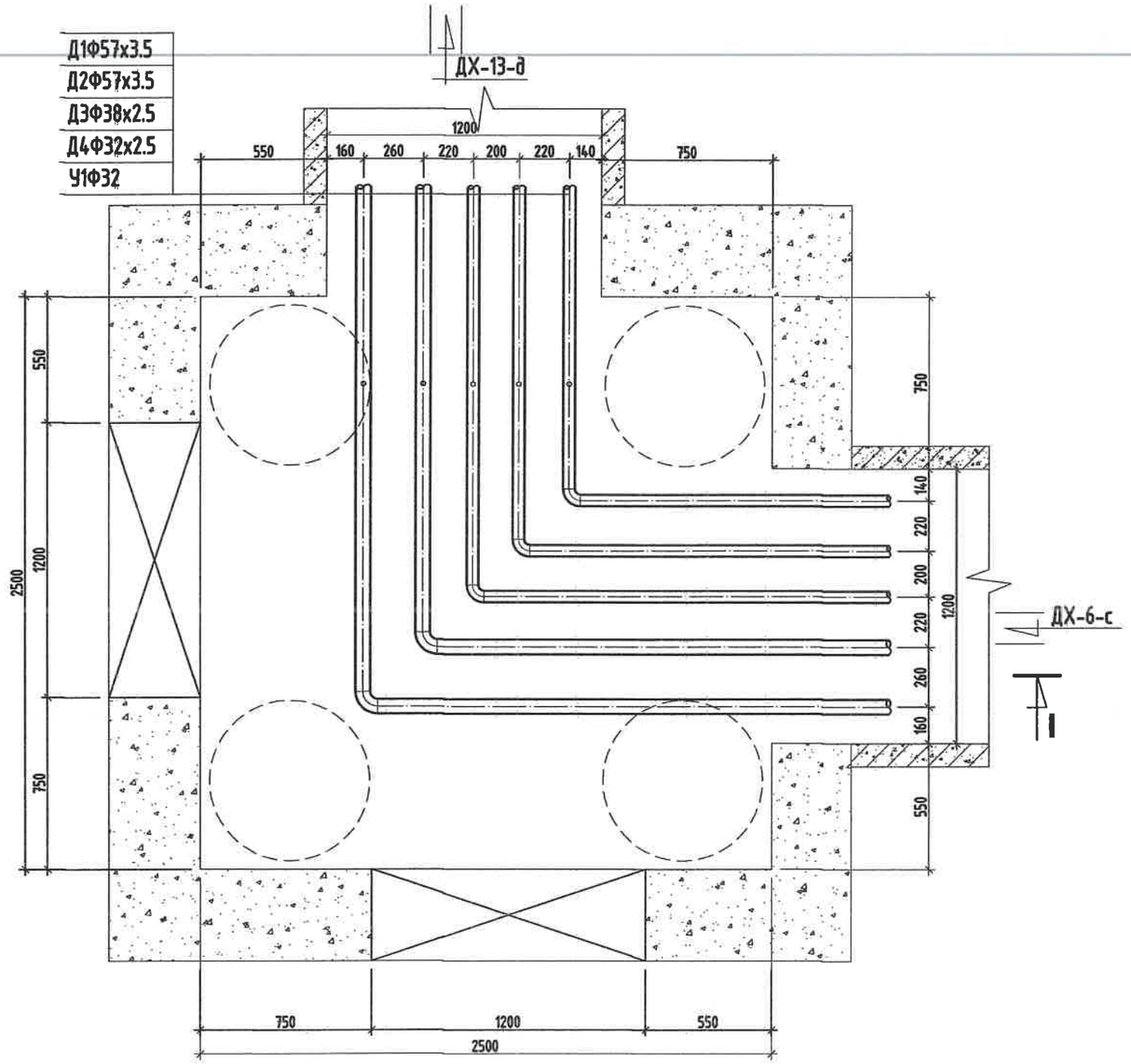


## ОГТЛОЛ /I-I/

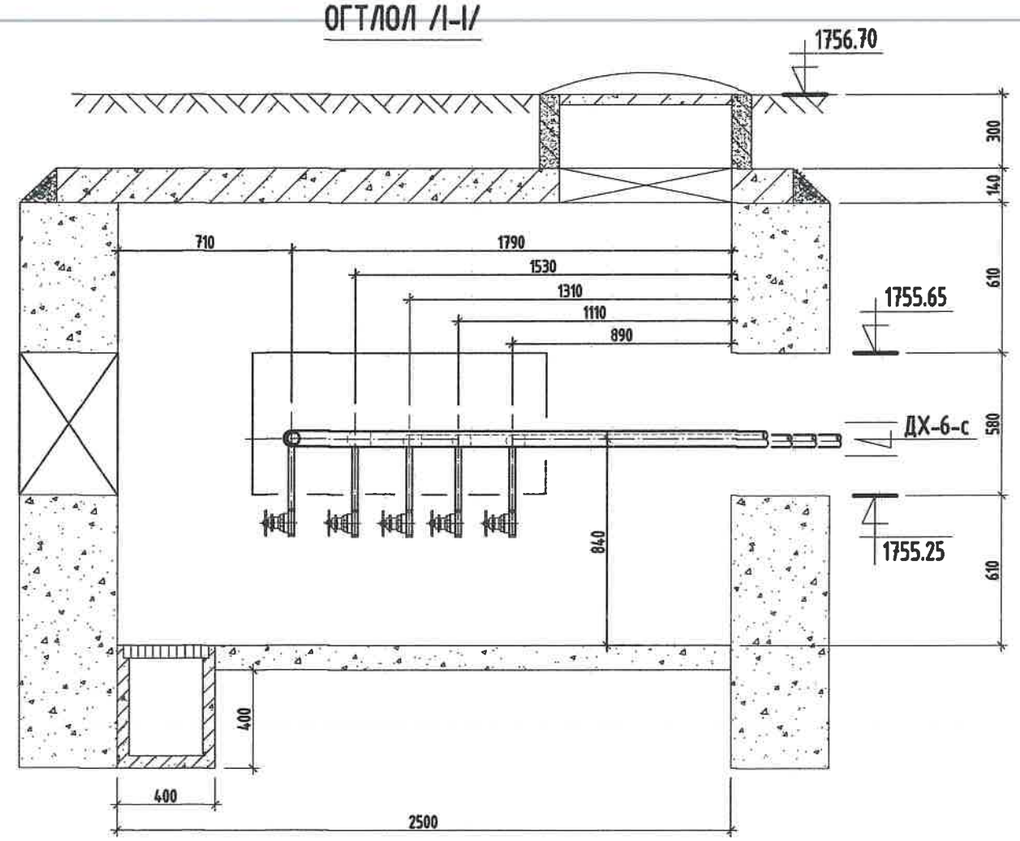


## МАТЕРИАЛЫН ТҮҮВЭР

| Д/д | Тэмдэглэгээ | Материалын нэр | Тоо хэмжээ | Нэгж жин /кг/ | Хэмжих нэгж |
|---|---|---|---|---|---|
| 1 | ГОСТ 10704-91 | Ган булан Ф50мм | 2 | | шир |
| 2 | ГОСТ 3262-75 | Цайрдсан ган булан Ф32/25мм | 2/1 | | шир |
| 3 | Хэмжээ 2.5х2.5х1.8h | Худгийн барилга бүтээц | 1 | | шир |
| 4 | | Даацын ялуу ДЯ-18-12-22 | 12 | | шир |

KINGSEA E&C
Consulting group Co.,Ltd
Хан: Улаанбаатар,ХУД.3-р хороо. Энгельсийн гудамж. 5-р байр Хан-Ордоо оффис, 901 тоот
Утас: 98111987, 77190484
КИНГСИЙ ИНЖЕНЕР ЭНД КОНСТРАКШН"ХХК

Завхан аймаг. Улиастай сум.

**2-Р ХЭЛХЭЗНИЙ ГАДНА ДУЛААН ХАНГАМЖИЙН ШУГАМЫН ӨӨРЧЛӨЛТ, ШИНЭЧЛЭЛТ /5-Р УДДТ/**

Дулааны худаг-12, Байгуулалт, огтлол 1-1

| | | | | | |
|---|---|---|---|---|---|
| Ye цаг: А3 | | | | | |
| Инженер | Л.Баасанжүү | Е.Г Шифр: КС 02-32/22 | Масштаб: | Огноо: 2022 он | |
| Гүйцэтгэсэн | Н.Баяндөрж | Т.Г Шифр: | Зургийн дугаар: ГДГ-56 | Бүх хуудас: 68 | |
| Шалгасан | Л.Баасанжүү | | | | |

Суулгахын хэмжээсэн огноо: 2023/02/11

# 33-р цэгийн ДХ-13-н байгуулалт. М1:25

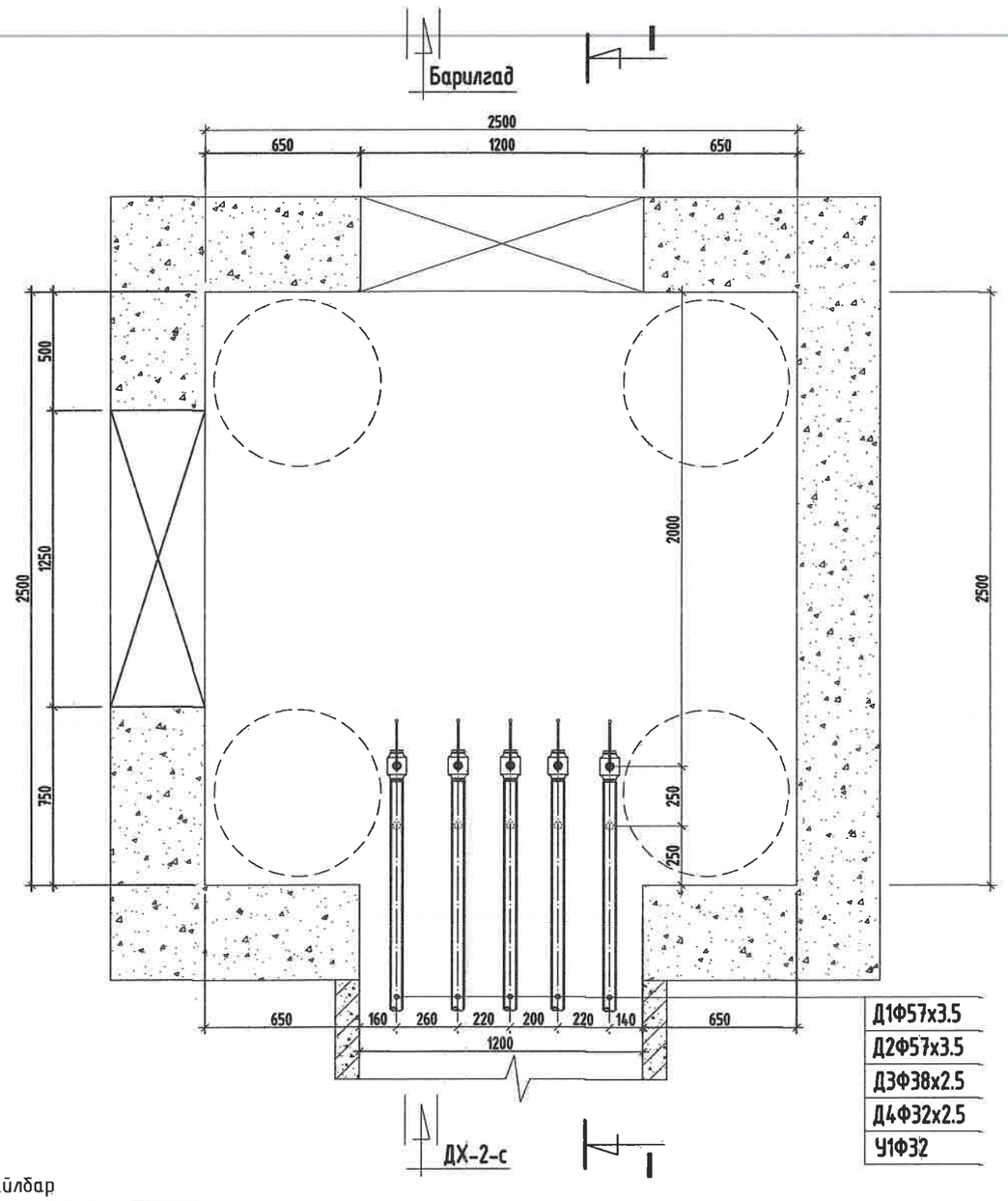


| |
|---|
| Д1Ф57х3.5 |
| Д2Ф57х3.5 |
| Д3Ф38х2.5 |
| Д4Ф32х2.5 |
| У1Ф32 |

## ОГТЛОЛ /I-I/

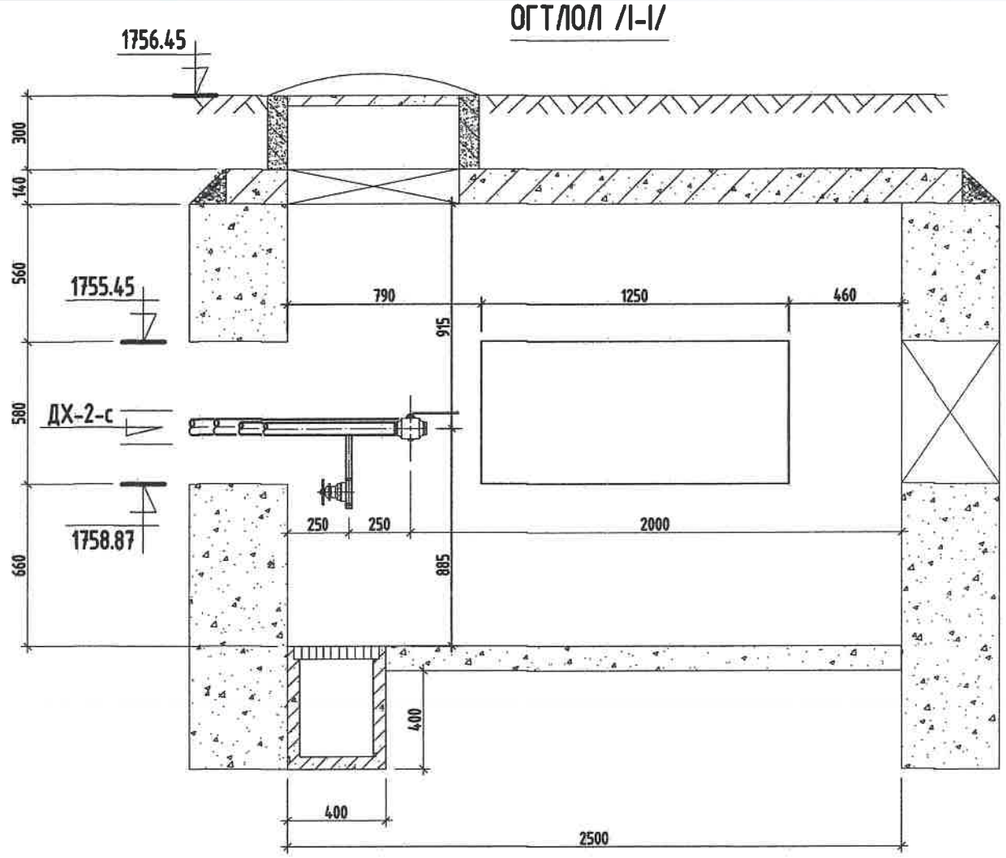


## МАТЕРИАЛЫН ТҮҮВЭР

| Д/д | Тэмдэглэгээ | Материалын нэр | Тоо хэмжээ | Нэгж жин /кг/ | Хэмжих нэгж |
|---|---|---|---|---|---|
| 1 | T>100°C P>1.6 МПа | Бөмбөлгөн хаалт Ф50мм | 2 | | шир |
| 2 | T>100°C P>1.6 МПа | Бөмбөлгөн хаалт Ф32/25мм | 1/1 | | шир |
| 3 | T>5°C P>1.6 МПа | Бөмбөлгөн хаалт Ф32мм | 1 | | шир |
| 4 | 15с22нж | Ус буулгах хаалт Ф25мм | 5 | | шир |
| 5 | Хэмжээ 2,5х2,5х1,8h | Худгийн барилга бүтээц | 1 | | шир |
| 6 | | Даацын ялуу ДЯ-18-12-22 | 9 | | шир |

Тайлбар

| Хоолойн голч | Юулэгч ○ | Хий авагч • |
|---|---|---|
| Ф159х4.5 | Ф50 | Ф20 |
| Ф133х4.0 | Ф40 | Ф20 |
| Ф108х4.0 | Ф40 | Ф20 |
| Ф89х3.5 | Ф40 | Ф20 |
| Ф76х3.0 | Ф25 | Ф15 |
| Ф57х3.0 | Ф25 | Ф15 |
| Ф45х2.5 | Ф25 | Ф15 |

KINGSEA E&C
Consulting group Co.,Ltd
Хаяг: Улаанбаатар,ХУД.Э-р хороо. Энхтайвны гудамж. 5-р байр Хан-Өргөө оффис, 901 тоот
Утас: 98111987, 77190444
КИНГСИЙ ИНЖЕНЕР ЭНД КОНСТРАКШН"ХХК

Забхан аймаг. Улиастай сум.

**2-Р ХЭЛХЭЭНИЙ ГАДНА ДУЛААН ХАНГАМЖИЙН ШУГАМЫН ӨӨРЧЛӨЛТ, ШИНЭЧЛЭЛТ /5-Р УДДТ/**

Дулааны худаг-13, Байгуулалт, огтлол 1-1

| | | | | | |
|---|---|---|---|---|---|
| Инженер | | Л.Баасанхүү | Е.Г Шифр: КС 02-32/22 | Масштаб: | Үе шат: АЗ |
| Гүйцэтгэсэн | | Н.Батдорж | Т.Г Шифр: | | Огноо: 2022 он |
| Шалгасан | | Л.Баасанхүү | | Зургийн дугаар: ГДГ-57 | Бүх хуудас: 68 |

Сүүлчийн хэвлэсэн огноо: 2023/02/11

# 46-р цэгийн ДХ-14-н байгуулалт. М1:25

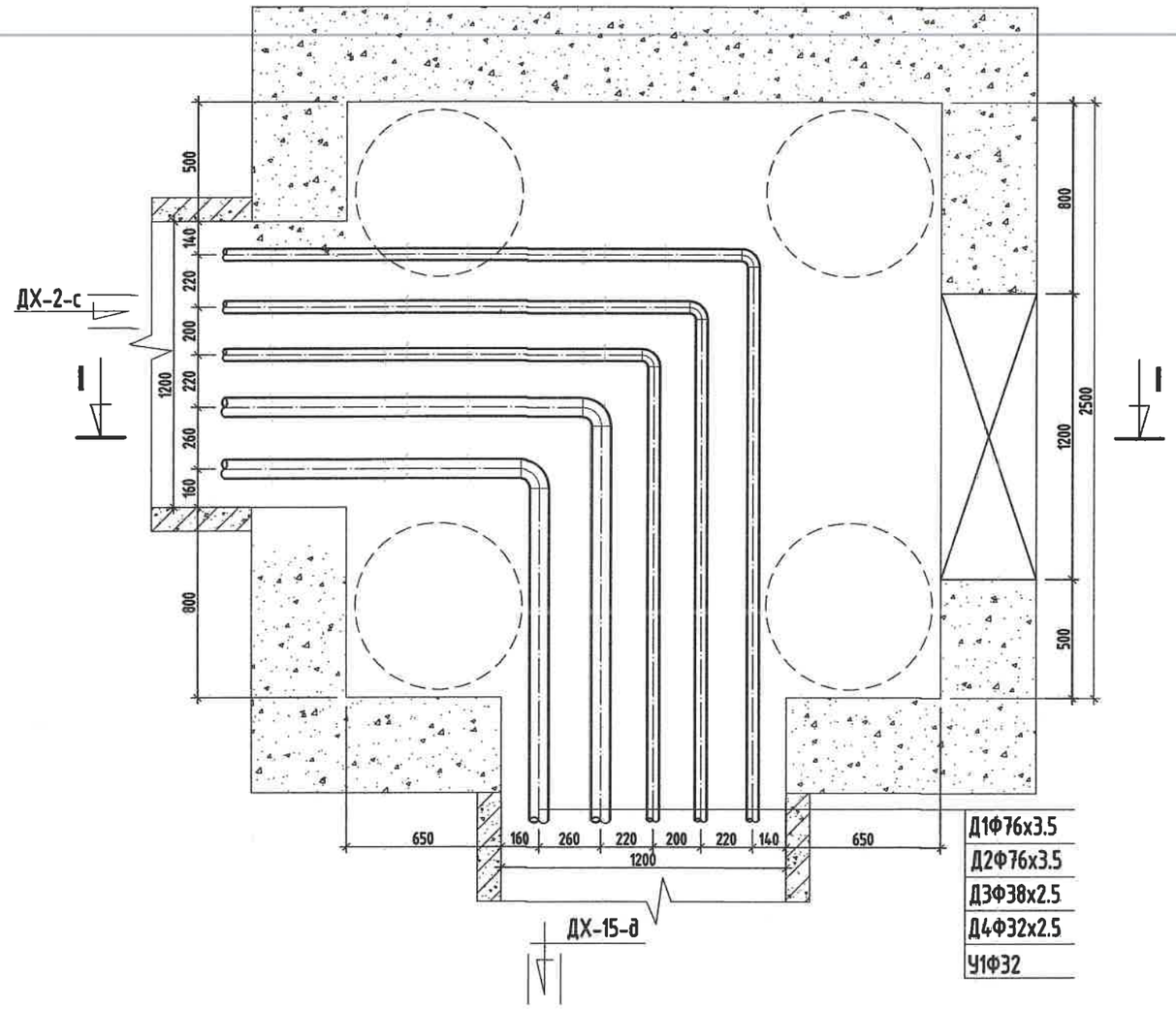


## ОГТЛОЛ /I-I/

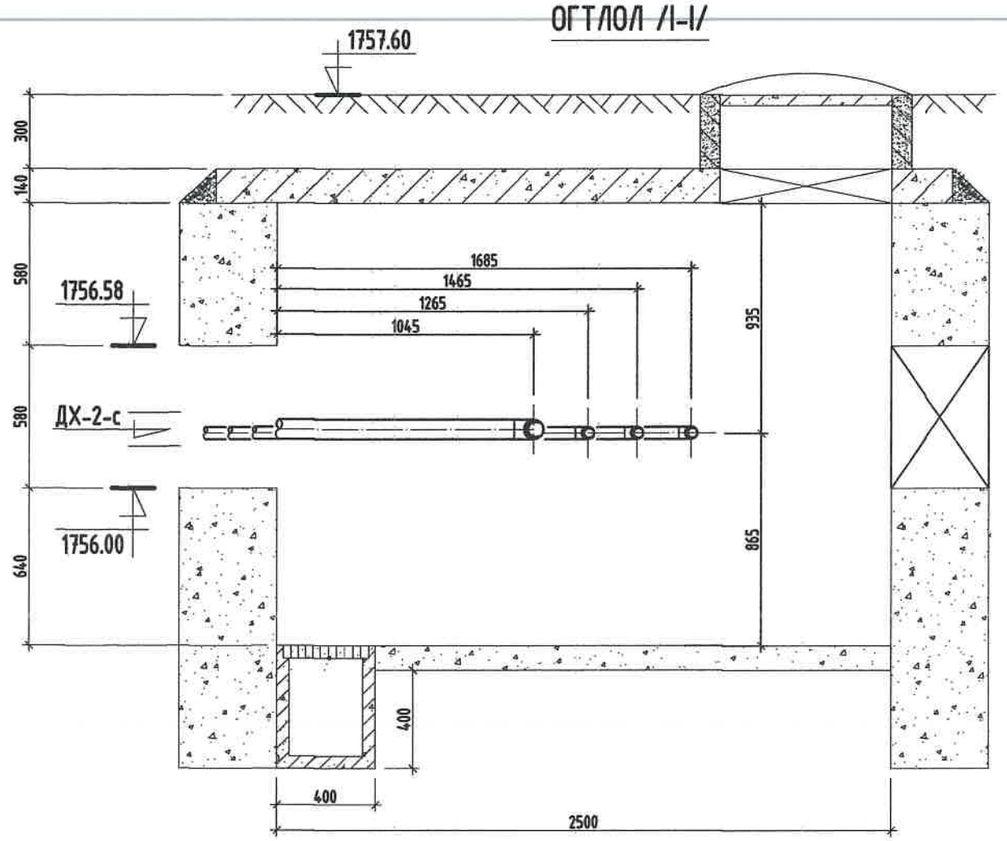


## МАТЕРИАЛЫН ТҮҮВЭР

| Д/д | Тэмдэглэгээ | Материалын нэр | Тоо хэмжээ | Нэгж жин /кг/ | Хэмжих нэгж |
|---|---|---|---|---|---|
| 1 | ГОСТ 10704-91 | Ган булан Ф70мм | 2 | | шир |
| 2 | ГОСТ 3262-75 | Цайрдсан ган булан Ф32/25мм | 2/1 | | шир |
| 3 | Хэмжээ 2.5х2.5х1.8h | Худгийн барилга бүтээц | 1 | | шир |
| 4 | | Даацын ялуу ДЯ-18-12-22 | 9 | | шир |

KINGSEA E&C
*Consulting group Co.,Ltd*
Хаяг: Улаанбаатар,ХУД,3-р хороо, Энгэльсийн гудамж, 5-р байр Хан-Ордоо оффис, 901 тоот
Утас: 98111987, 77190464
КИНГСИЙ ИНЖЕНЕР ЭНД КОНСТРАКШН"ХХК

Завхан аймаг. Улиастай сум.

**2-Р ХЭЛХЭЭНИЙ ГАДНА ДУЛААН ХАНГАМЖИЙН ШУГАМЫН ӨӨРЧЛӨЛТ, ШИНЭЧЛЭЛТ /5-Р УДДТ/**

Дулааны худаг-14, Байгуулалт, огтлол 1-1

Үе шат: АЗ

| | | | | | |
|---|---|---|---|---|---|
| Инженер | | Л.Баасанхүү | Е.Г Шифр: КС 02-32/22 | Масштаб: | Огноо: 2022 он |
| Гүйцэтгэсэн | | Н.Батдорж | Т.Г Шифр: | Зургийн дугаар: ГДГ-58 | Бүх хуудас: 68 |
| Шалгасан | | Л.Баасанхүү | | | |

Суурилуулсан огноо: 2023/02/11

2023/02/11

# 48-р цэгийн ДХ-15-н байгуулалт. М1:25

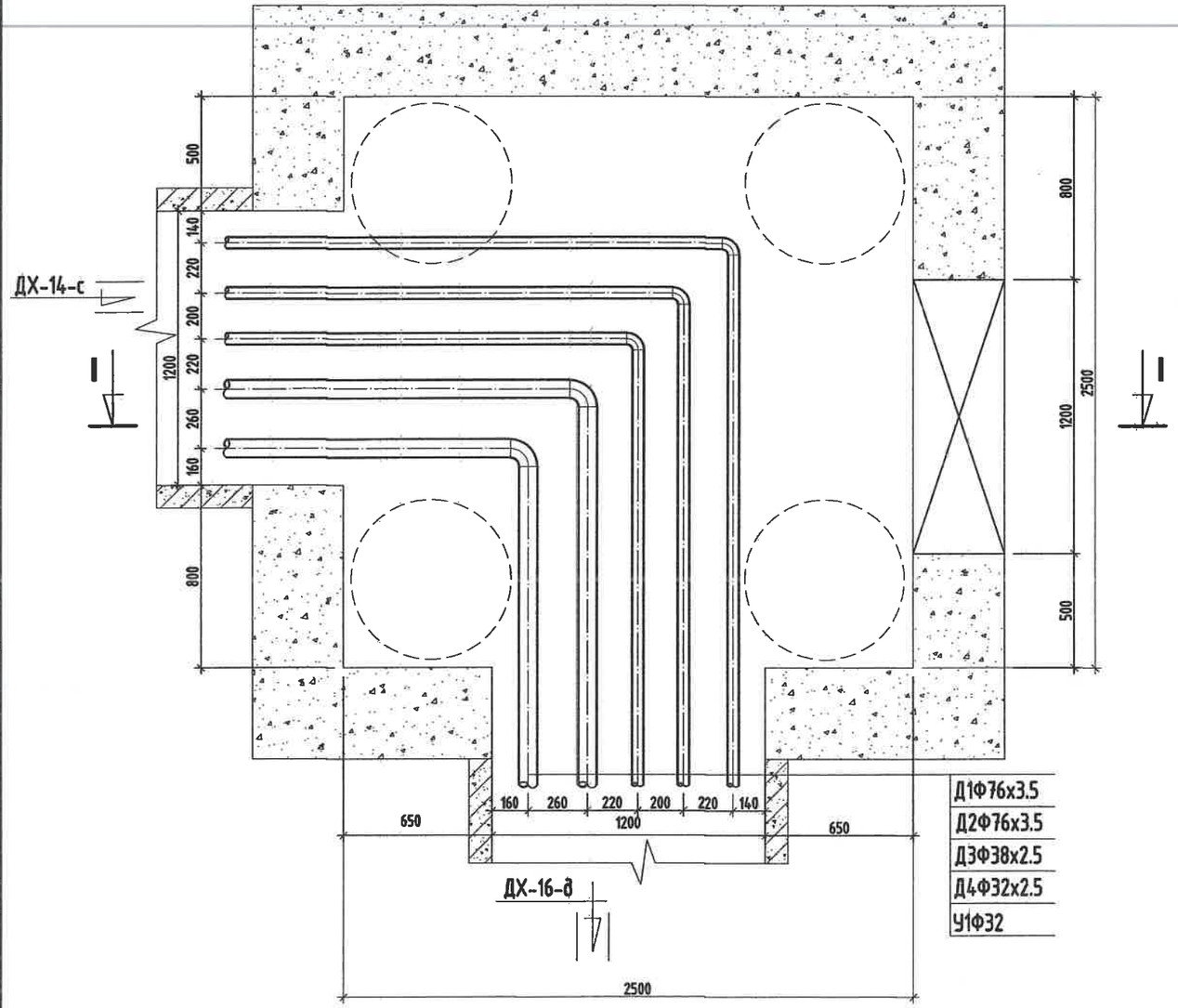


## ОГТЛОЛ /1-1/

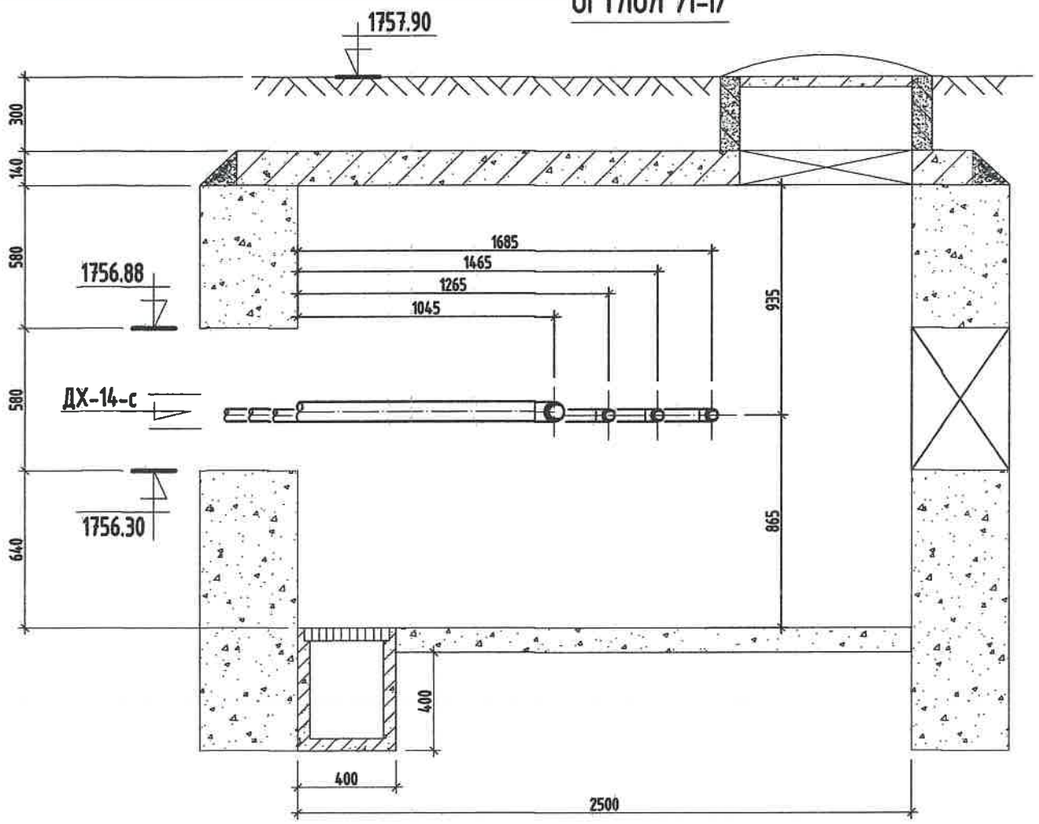


## МАТЕРИАЛЫН ТҮҮВЭР

| Д/д | Тэмдэглэгээ | Материалын нэр | Тоо хэмжээ | Нэгж жин /кг/ | Хэмжих нэгж |
|---|---|---|---|---|---|
| 1 | ГОСТ 10704-91 | Ган булан Ф70мм | 2 | | шир |
| 2 | ГОСТ 3262-75 | Цайртай ган булан Ф32/25мм | 2/1 | | шир |
| 3 | Хэмжээ 2.5х2.5х1.8h | Худгийн бариллга бүтээц | 1 | | шир |
| 4 | | Даацын ялуу ДЯ-18-12-22 | 9 | | шир |

KINGSEA E&C
Consulting group Co.,Ltd
Хаяг: Улаанбаатар,ХУД.3-р хороо. Энхтайвны гудамж. 5-р байр Хан-Өргөө оффис, 901 тоот
Утас: 98111987, 77190484
КИНГСИЙ ИНЖЕНЕР ЭНД КОНСТРАКШН"ХХК

Завхан аймаг. Улиастай сум.

**2-Р ХЭЛХЭЭНИЙ ГАДНА ДУЛААН ХАНГАМЖИЙН ШУГАМЫН ӨӨРЧЛӨЛТ, ШИНЭЧЛЭЛТ /5-Р УДДТ/**

Дулааны худаг-15, Байгуулалт, огтлол 1-1

| | | | | | |
|---|---|---|---|---|---|
| Инженер | | Л.Баасанхүү | Е.Г Шифр: КС 02-32/22 | Масштаб: | Ує шат: А3 |
| Гүйцэтгэсэн | | Н.Батдорж | Т.Г Шифр: | Зургийн дугаар: ГДГ-59 | Огноо: 2022 он |
| Шалгасан | | Л.Баасанхүү | | | Бүх хуудас: 68 |

Суурилуулсан огноо: 2023/02/11

2023/02/11

# 49-р цэгийн ДХ-16-н байгуулалт. М1:25

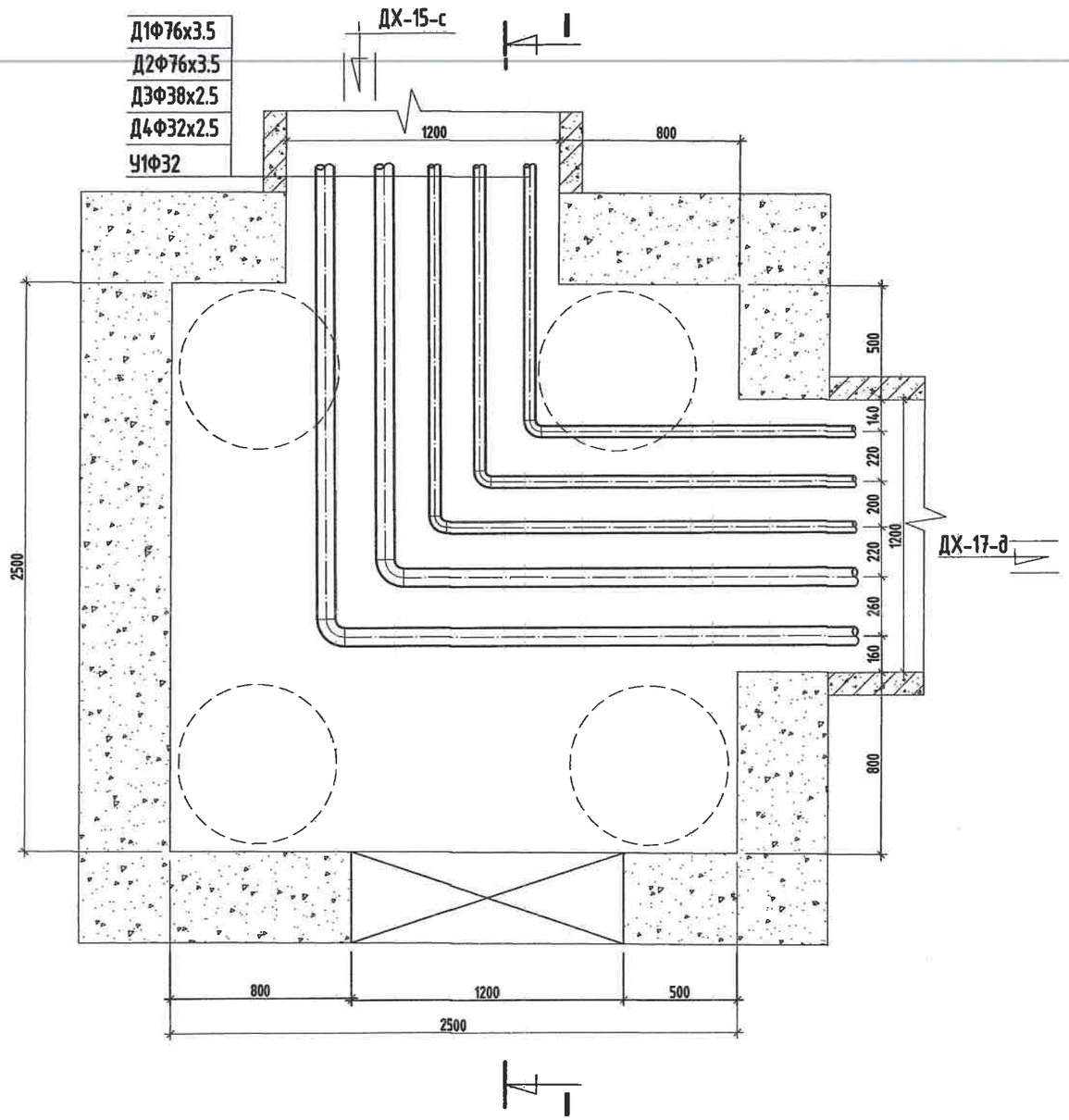


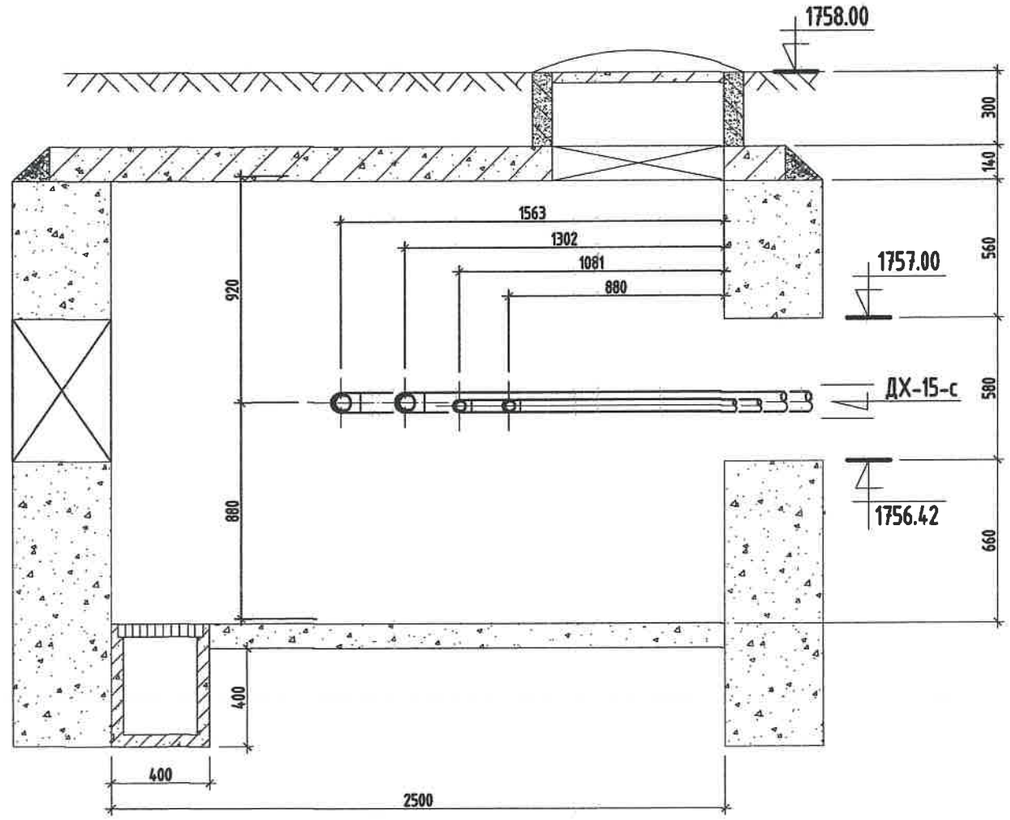


## МАТЕРИАЛЫН ТҮҮВЭР

| Д/д | Тэмдэглэгээ | Материалын нэр | Тоо хэмжээ | Нэгж жин /кг/ | Хэмжих нэгж |
|---|---|---|---|---|---|
| 1 | ГОСТ 10704-91 | Ган булан Ф70мм | 2 | | шир |
| 2 | ГОСТ 3262-75 | Цайрдсан ган булан Ф32/25мм | 2/1 | | шир |
| 3 | Хэмжээ 2.5х2.5х1.8h | Худгийн барилга бүтээц | 1 | | шир |
| 4 | | Даацын ялуу ДЯ-18-12-22 | 9 | | шир |

KINGSEA E&C
Consulting group Co.,Ltd
Хаяг: Улаанбаатар,ХУД,3-р хороо. Энгэльсийн гудамж. 5-р байр Хан-Өргөө оффис, 901 тоот
Утас: 98111987, 77190444
КИНГСИЙ ИНЖЕНЕР ЗӨВ КОНСТРАКШН"ХХК

Завхан аймаг. Улиастай сум.

**2-Р ХЭЛХЭЭНИЙ ГАДНА ДУЛААН ХАНГАМЖИЙН ШУГАМЫН ӨӨРЧЛӨЛТ, ШИНЭЧЛЭЛТ /5-Р УДДТ/**

Дулааны худаг-16, Байгуулалт, огтлол 1-1

| | | | | | |
|---|---|---|---|---|---|
| Инженер | | Л.Баасанхүү | Е.Г Шифр: КС 02-32/22 | Масштаб: | Ує шат: А3 |
| Гүйцэтгэсэн | | Н.Батдорж | Т.Г Шифр: | | Огноо: 2022 он |
| Шалгасан | | Л.Баасанхүү | | Зургийн дугаар: ГДГ-60 | Бүх хуудас: 68 |

Суулгийн хэвлэсэн огноо: 2023/02/11

# 53-р цэгийн ДХ-17-н байгуулалт. М1:25

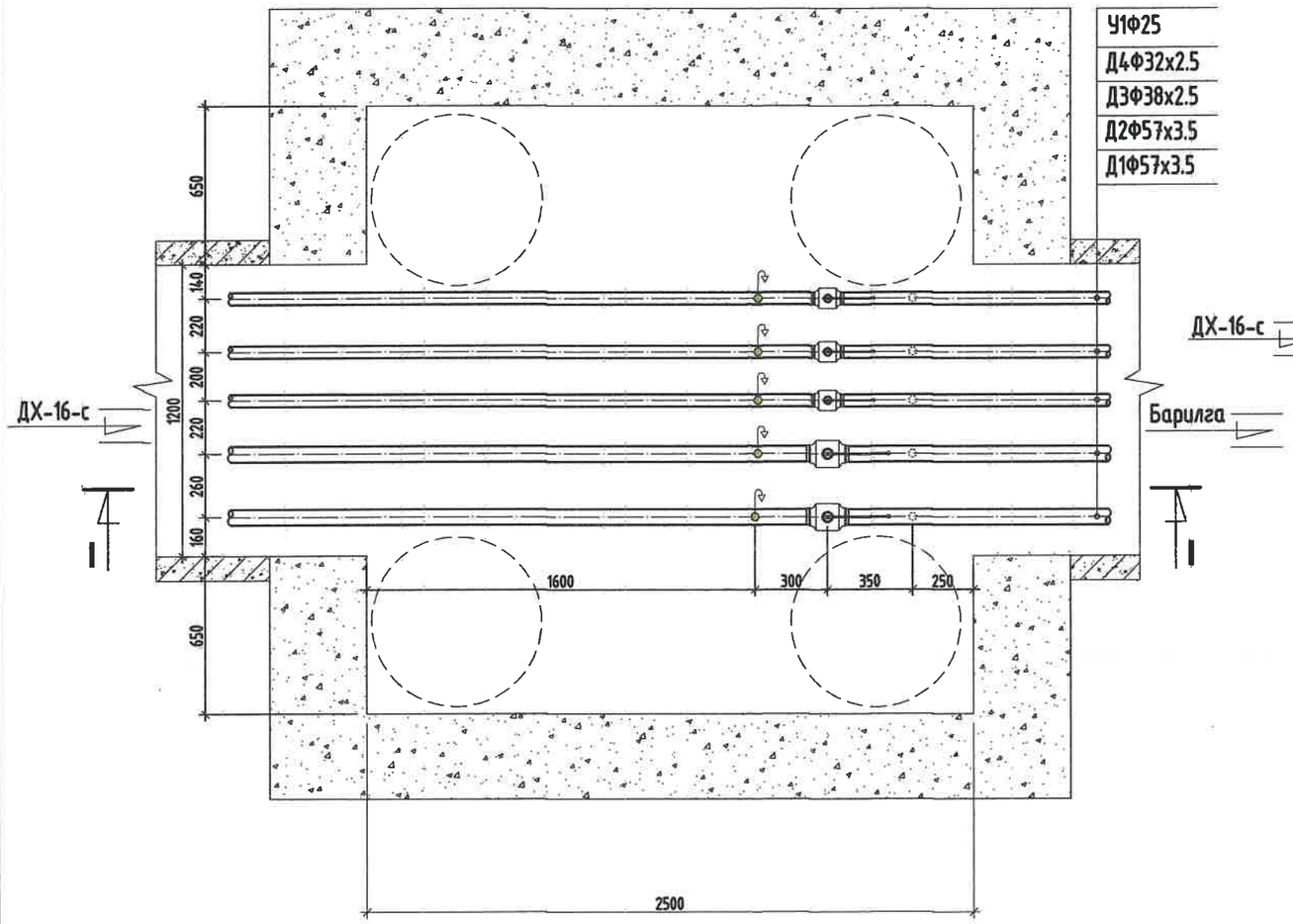


## ОГТЛОЛ /I-I/

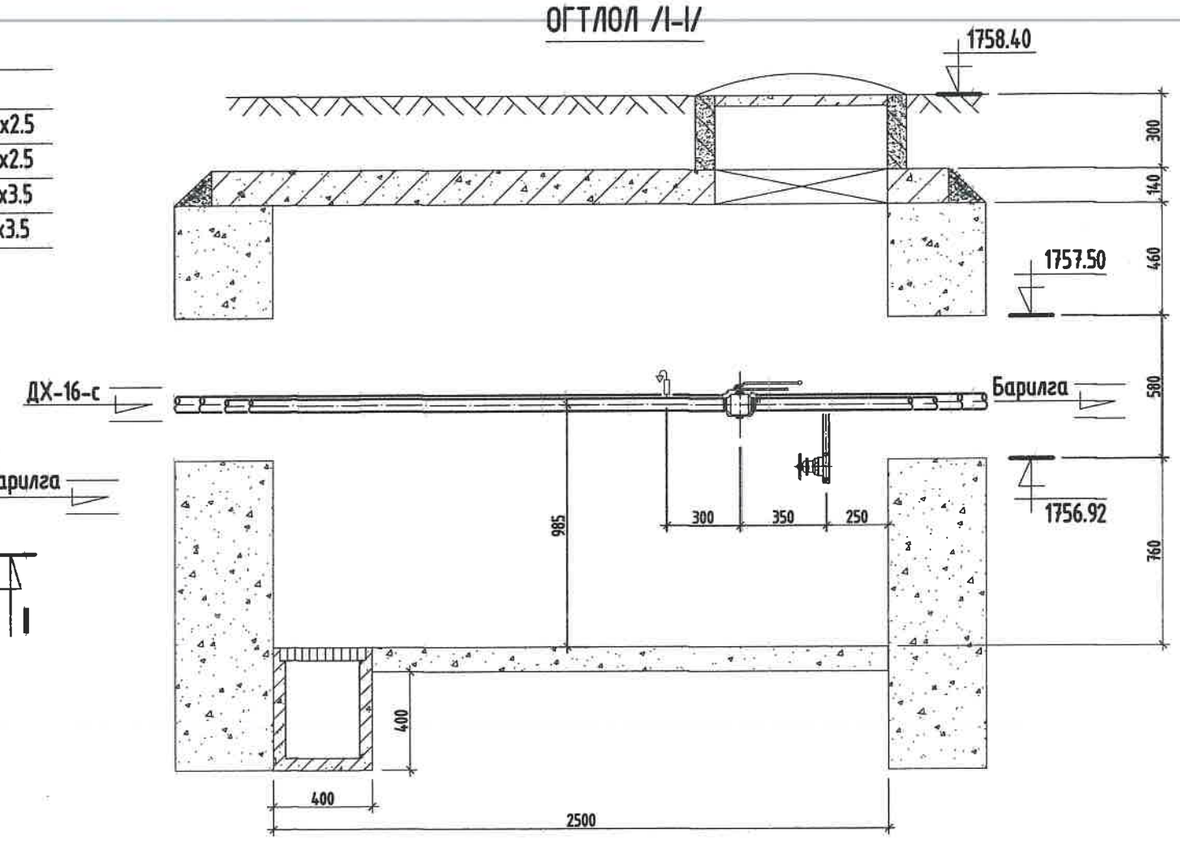


## МАТЕРИАЛЫН ТҮҮВЭР

| Д/д | Тэмдэглэгээ | Материалын нэр | Тоо хэмжээ | Нэгж жин /кг/ | Хэмжих нэгж |
|---|---|---|---|---|---|
| 1 | T>100°C P>1.6 МПа | Бөмбөлгөн хаалт Ф50мм | 2 | | шир |
| 2 | T>5°C P>1.6 МПа | Бөмбөлгөн хаалт Ф32/25мм | 1/2 | | шир |
| 3 | 15с22нж | Ус буулгах хаалт Ф25мм | 5 | | шир |
| 4 | 15с22нж | Хий авагч хаалт Ф15мм | 5 | | шир |
| 5 | Хэмжээ 2,5х2,5х1,8h | Худгийн барилга бүтээц | 1 | | шир |
| 6 | | Даацын ялуу ДЯ-18-12-22 | 6 | | шир |

Тайлбар

| Хоолойн голч | Юүлэгч ○ | Хий авагч • |
|---|---|---|
| Ф159х4.5 | Ф50 | Ф20 |
| Ф133х4.0 | Ф40 | Ф20 |
| Ф108х4.0 | Ф40 | Ф20 |
| Ф89х3.5 | Ф40 | Ф20 |
| Ф76х3.0 | Ф25 | Ф15 |
| Ф57х3.0 | Ф25 | Ф15 |
| Ф45х2.5 | Ф25 | Ф15 |

Сугалгийн хэлтэсэн огноо: 2023/02/11

KINGSEA E&C
Consulting group Co.,Ltd
Хаяг: Улаанбаатар,ХУД,3-р хороо, Энгэльсийн гудамж, 5-р байр Хан-Уул оффис, 901 тоот
Утас: 98111987, 77190404
КИНГСИЙ ИНЖЕНЕР ЭНД КОНСТРАКШН"ХХК

Завхан аймаг. Улиастай сум.

**2-Р ХЭЛХЭЭНИЙ ГАДНА ДУЛААН ХАНГАМЖИЙН ШУГАМЫН ӨӨРЧЛӨЛТ, ШИНЭЧЛЭЛТ /5-Р УДДТ/**

| | | | | | |
|---|---|---|---|---|---|
| Дулааны худаг-17, Байгуулалт, огтлол 1-1 | | | | | Уе шат: А3 |
| Инженер | | Л.Баасанхүү | Е.Г Шифр: КС 02-32/22 | Масштаб: | Огноо: 2022 он |
| Гүйцэтгэсэн | | Н.Баяндорж | Т.Г Шифр: | Зурагийн дугаар: ГДГ-61 | Бүх хуудас: 68 |
| Шалгасан | | Л.Баасанхүү | | | |

# 34-р цэгийн ДХ-18-н байгуулалт. М1:25

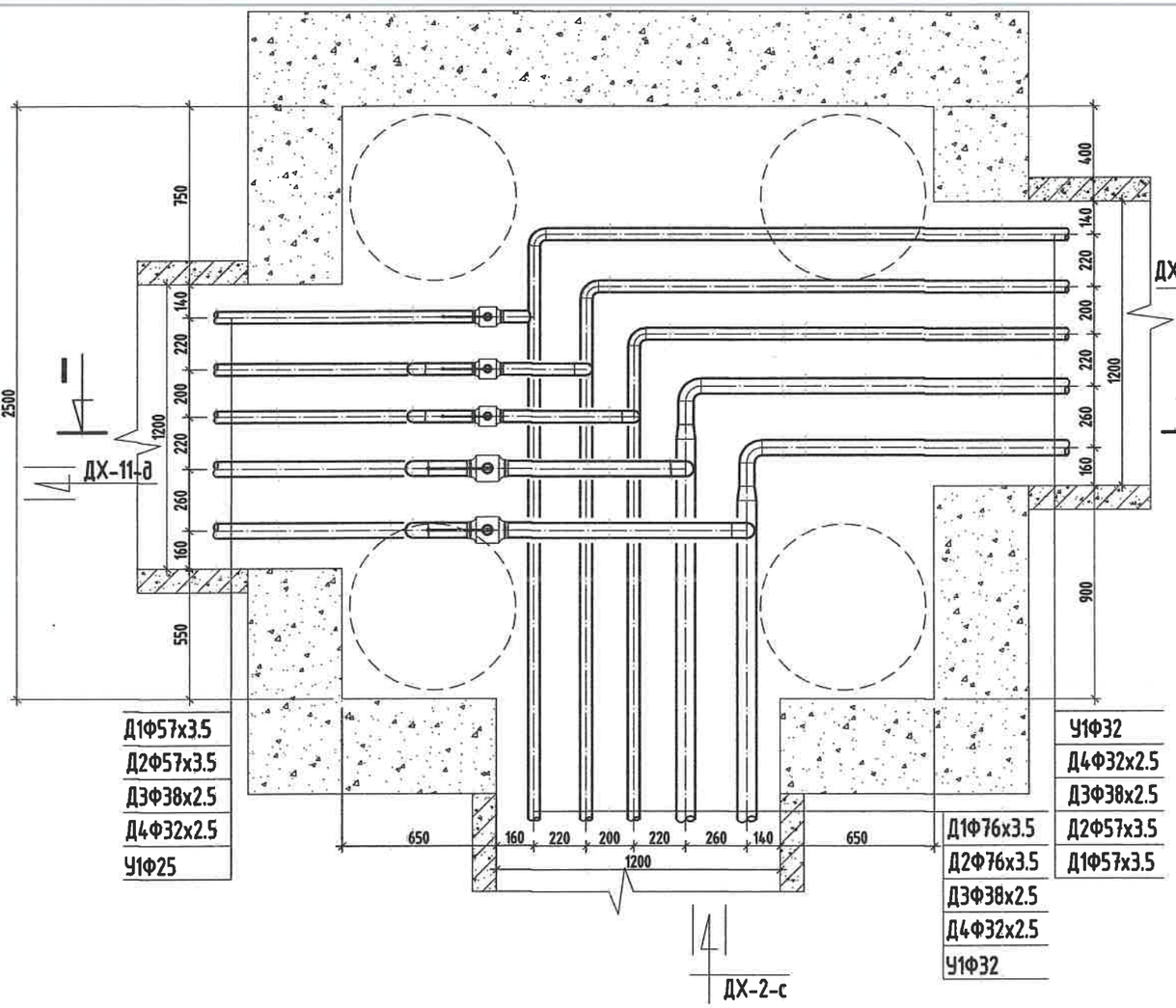


## ОГТЛОЛ /I-I/

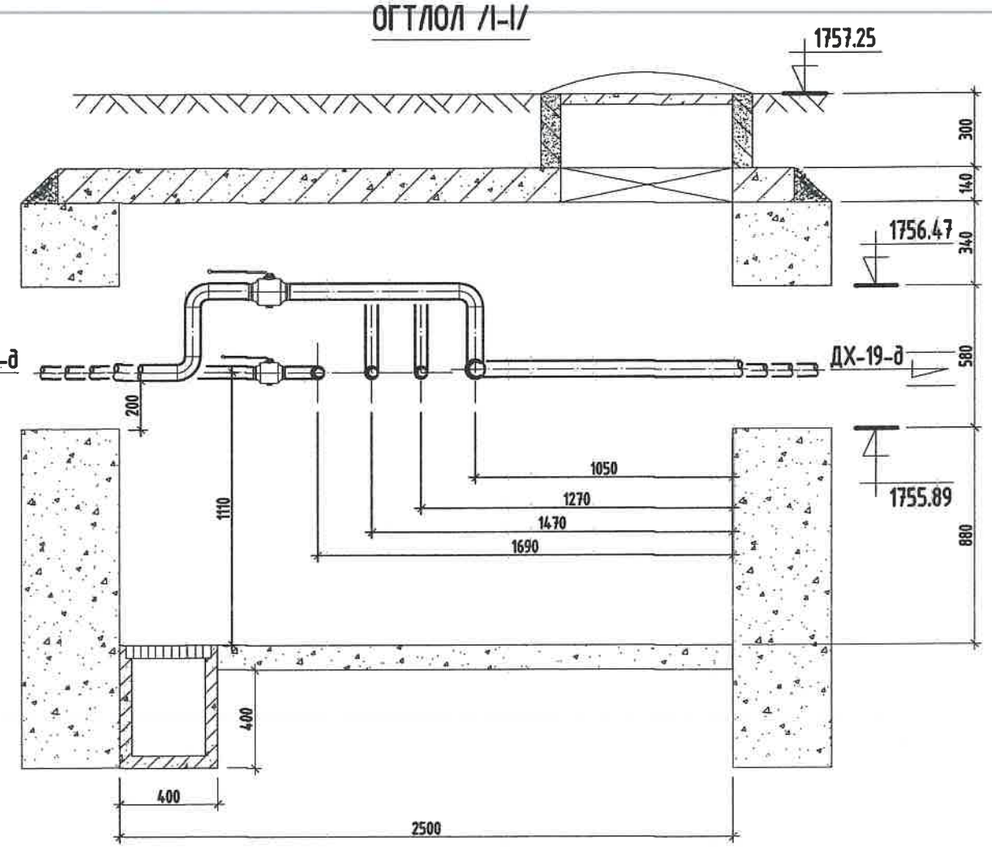


## МАТЕРИАЛЫН ТҮҮВЭР

| Д/д | Тэмдэглэгээ | Материалын нэр | Тоо хэмжээ | Нэгж жин /кг/ | Хэмжих нэгж |
|---|---|---|---|---|---|
| 1 | T>100°C P>1.6 МПа | Бөмбөлгөн хаалт Ф50мм | 2 | | шир |
| 2 | T>100°C P>1.6 МПа | Бөмбөлгөн хаалт Ф32/25мм | 1/1 | | шир |
| 3 | T>5°C P>1.6 МПа | Бөмбөлгөн хаалт Ф32 | 1 | | шир |
| 4 | ГОСТ 10704-91 | Ган булан ф50мм | 8 | | шир |
| 5 | ГОСТ 3262-75 | Цайрдсан ган булан Ф32/25мм | 5/4 | | шир |
| 6 | ГОСТ 10704-91 | Ган шилжвэр Ф70/50мм | 2 | | шир |
| 7 | Хэмжээ 2.5х2.5х1.8h | Худгийн барилга бүтээц | 1 | | шир |
| 8 | | Даацын ялуу ДЯ-22-12-22 | 9 | | шир |

## Тайлбар

| Хоолойн голч | Юүлэгч ○ | Хий авагч • |
|---|---|---|
| Ф159х4.5 | Ф50 | Ф20 |
| Ф133х4.0 | Ф40 | Ф20 |
| Ф108х4.0 | Ф40 | Ф20 |
| Ф89х3.5 | Ф40 | Ф20 |
| Ф76х3.0 | Ф25 | Ф15 |
| Ф57х3.0 | Ф25 | Ф15 |
| Ф45х2.5 | Ф25 | Ф15 |

KINGSEA E&C
Consulting group Co.,Ltd
Хаяг: Улаанбаатар,ХУД,3-р хороо. Энхтайвны гудамж. 5-р байр Хан-Өргөө оффис, 901 тоот
Утас: 98111987, 77190484
КИНГСИЙ ИНЖЕНЕР ЗӨВ КОНСТРАКШН"ХХК

Забхан аймаг. Улиастай сум.

**2-Р ХЭЛХЭЭНИЙ ГАДНА ДУЛААН ХАНГАМЖИЙН ШУГАМЫН ӨӨРЧЛӨЛТ, ШИНЭЧЛЭЛТ /5-Р УДДТ/**

Дулааны худаг-18, Байгуулалт, огтлол 1-1

| | | | | | |
|---|---|---|---|---|---|
| Инженер | | Л.Баасанхүү | Е.Г Шифр: КС 02-32/22 | Масштаб: | Уе шат: А3 |
| Гүйцэтгэсэн | | И.Баярхэ | Т.Г Шифр: | | Огноо: 2022 он |
| Шалгасан | | Л.Баасанхүү | | Зургийн дугаар: ГДГ-62 | Бух хуудас: 68 |

Суулгачийн хэвлэсэн огноо: 2023/02/11

# 37-р цэгийн ДХ-19-н байгуулалт. М1:25

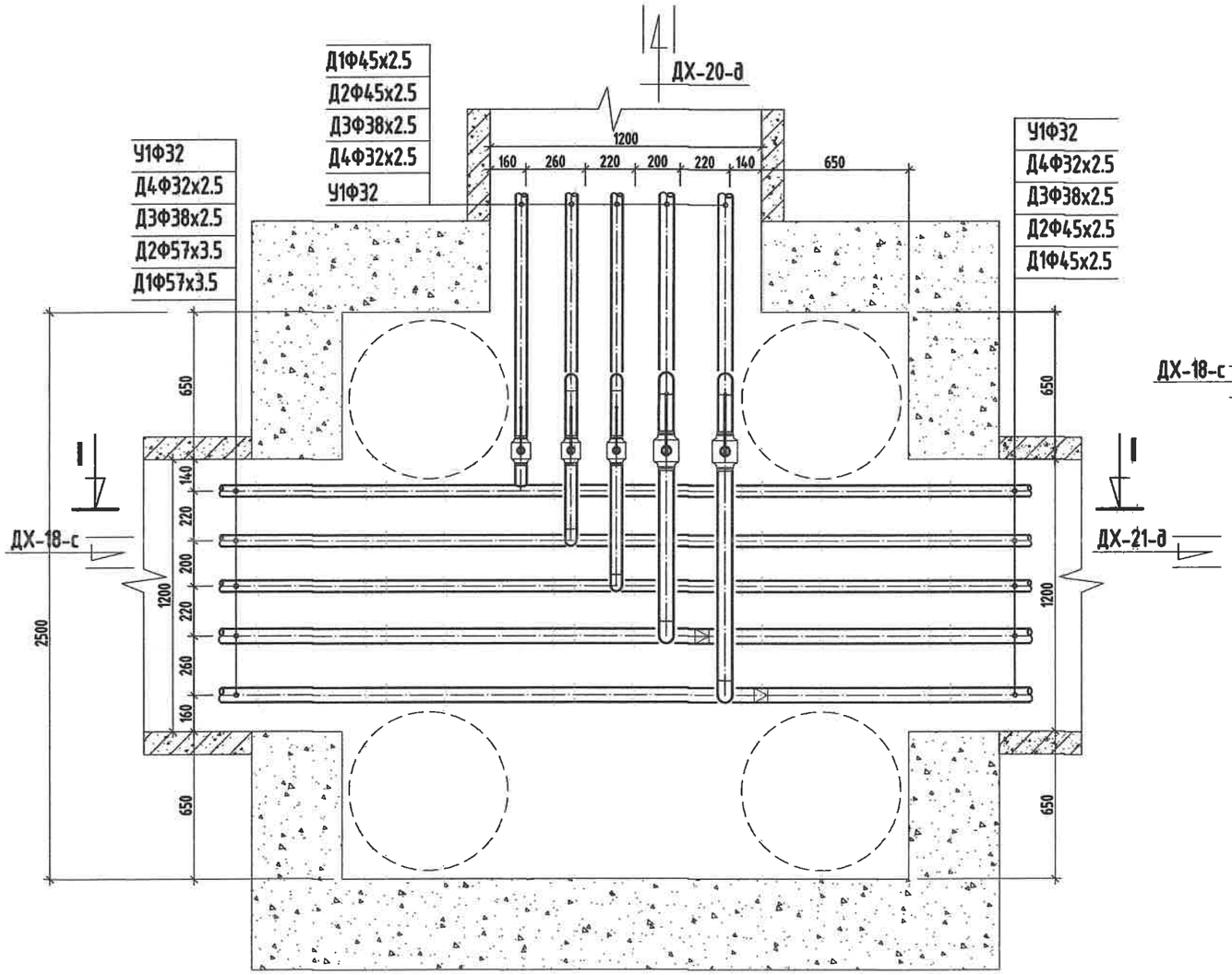


## ОГТЛОЛ /I-I/

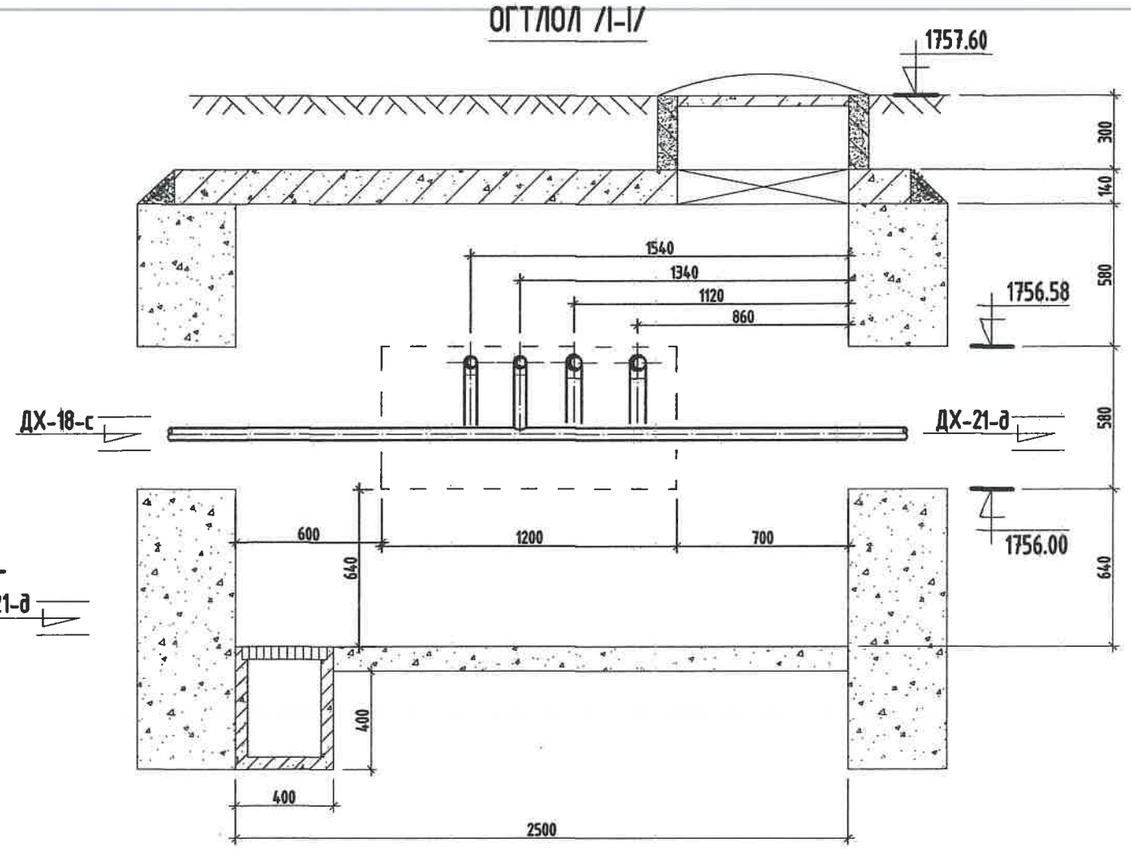


## МАТЕРИАЛЫН ТУУВЭР

| Д/д | Тэмдэглэгээ | Материалын нэр | Тоо хэмжээ | Нэгж жин /кг/ | Хэмжих нэгж |
|---|---|---|---|---|---|
| 1 | T>100°C P>1,6 МПа | Бөмбөлгөн хаалт Ф40мм | 2 | | шир |
| 2 | T>100°C P>1,6 МПа | Бөмбөлгөн хаалт Ф32/25мм | 1/1 | | шир |
| 3 | T>5°C P>1.6 МПа | Бөмбөлгөн хаалт Ф32мм | 1 | | шир |
| 4 | ГОСТ 10704-91 | Ган булан Ф40мм | 6 | | шир |
| 5 | ГОСТ 3262-75 | Цайрдсан ган булан Ф32/25мм | 6/3 | | шир |
| 6 | ГОСТ 10704-91 | Ган шилжвэр Ф50/40мм | 2 | | шир |
| 7 | Хэмжээ 2.5х2.5х1.8h | Худгийн бариулга бүтээц | 1 | | шир |
| 8 | | Даацын ялуу ДЯ-22-12-22 | 9 | | шир |

## Тайлбар

| Хоолойн голч | Ювлэгч ○ | Хий авагч ● |
|---|---|---|
| Ф159х4.5 | Ф50 | Ф20 |
| Ф133х4.0 | Ф40 | Ф20 |
| Ф108х4.0 | Ф40 | Ф20 |
| Ф89х3.5 | Ф40 | Ф20 |
| Ф76х3.0 | Ф25 | Ф15 |
| Ф57х3.0 | Ф25 | Ф15 |
| Ф45х2.5 | Ф25 | Ф15 |

KINGSEA E&C
Consulting group Co.,Ltd
Хаяг: Улаанбаатар,ХУД.3-р хороо. Экельсийн гудамж. 5-р байр Хан-Өргөө оффис, 901 тоот
Утас: 90111987, 77190444
КИНГСИЙ ИНЖЕНЕР ЭНД КОНСТРАКШН"ХХК

Забхан аймаг. Улиастай сум.

**2-Р ХЭЛХЭЭНИЙ ГАДНА ДУЛААН ХАНГАМЖИЙН ШУГАМЫН ӨӨРЧЛӨЛТ, ШИНЭЧЛЭЛТ /5-Р УДДТ/**

Дулааны хөдөг-19, Байгуулалт, огтлол 1-1

| | | | | | |
|---|---|---|---|---|---|
| Инженер | | Л.Баасанхүү | Е.Г Шифр: КС 02-32/22 | Масштаб: | Ye шат: А3 |
| Гүйцэтгэсэн | | Н.Батдорж | Т.Г Шифр: | | Огноо: 2022 он |
| Шалгасан | | Л.Баасанхүү | | Зургийн дугаар: ГДГ-63 | Бух хуудас: 68 |

Суурилуулсан огноо: 2023/02/11

2023/02/11

# 37-р цэгийн ДХ-20-н байгуулалт. М1:25

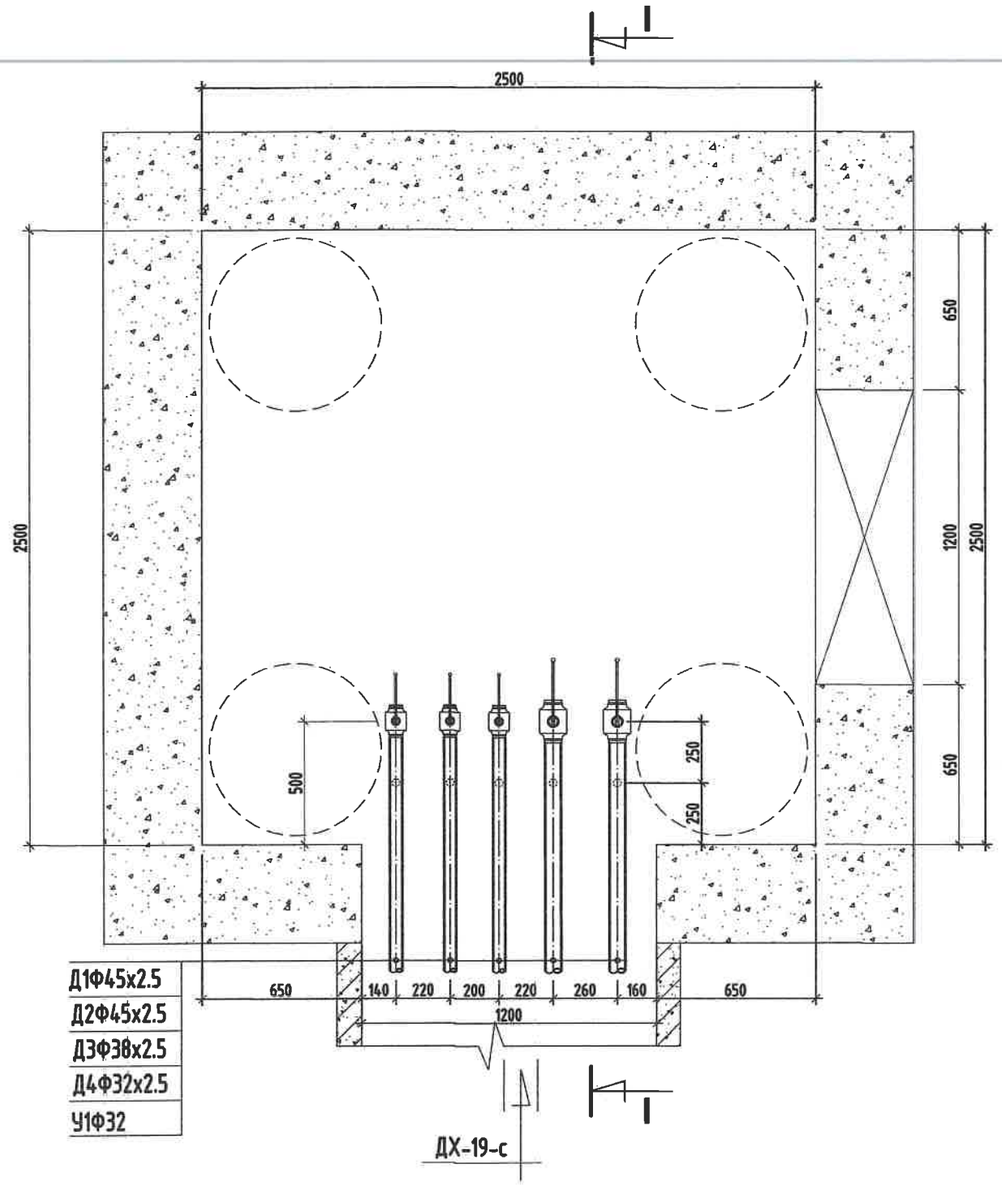


## ОГТЛОЛ /I-I/

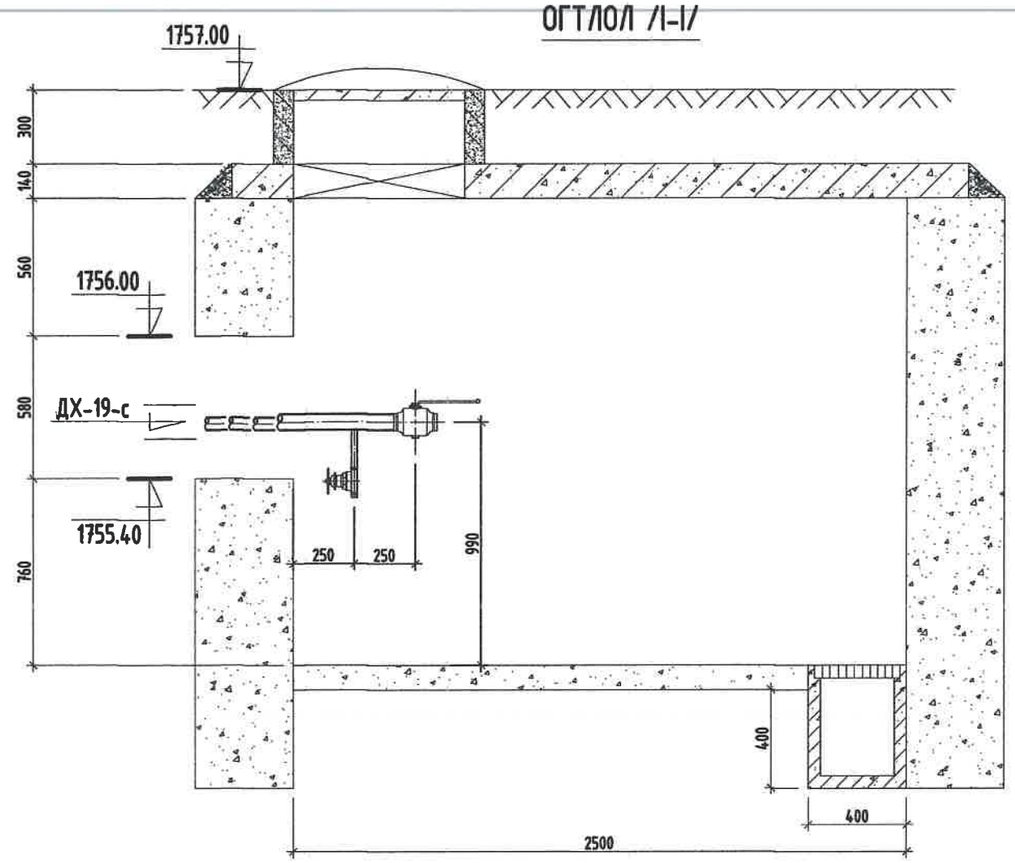


Тайлбар

| Хоолойн голч | Юулэгч ○ | Хий авагч • |
|---|---|---|
| Ф159х4.5 | Ф50 | Ф20 |
| Ф133х4.0 | Ф40 | Ф20 |
| Ф108х4.0 | Ф40 | Ф20 |
| Ф89х3.5 | Ф40 | Ф20 |
| Ф76х3.0 | Ф25 | Ф15 |
| Ф57х3.0 | Ф25 | Ф15 |
| Ф45х2.5 | Ф25 | Ф15 |

## МАТЕРИАЛЫН ТУУВЭР

| Д/д | Тэмдэглэгээ | Материалын нэр | Тоо хэмжээ | Нэгж жин /кг/ | Хэмжих нэгж |
|---|---|---|---|---|---|
| 1 | T>100°C P>1.6 МПа | Бөмбөлгөн хаалт Ф40мм | 2 | | шир |
| 2 | T>100°C P>1.6 МПа | Бөмбөлгөн хаалт Ф32/25мм | 1/1 | | шир |
| 3 | T>5°C P>1.6 МПа | Бөмбөлгөн хаалт Ф32мм | 1 | | шир |
| 4 | 15с22нж | Ус буулгах хаалт Ф25мм | 5 | | шир |
| 5 | Хэмжээ 2.5х2.5х1.8h | Худгийн барилга бүтээц | 1 | | шир |
| | | Даацын ялуу ПР-12 | 6 | | шир |

KINGSEA E&C
Consulting group Co.,Ltd
Хаяг: Улаанбаатар,ХУД,3-р хороо. Экспоссийн гудамж. 5-р байр
Хан-Өргөө оффис, 901 тоот
Утас: 98111987, 77190444
КИНГСИЙ ИНЖЕНЕР ЭНД КОНСТРАКШН"ХХК

Забхан аймаг. Улиастай сум.

**2-Р ХЭЛХЭЭНИЙ ГАДНА ДУЛААН ХАНГАМЖИЙН ШУГАМЫН ӨӨРЧЛӨЛТ, ШИНЭЧЛЭЛТ /5-Р УДДТ/**

Дулааны худаг-20, Байгуулалт, огтлол 1-1

| | | | | | |
|---|---|---|---|---|---|
| Инженер | | Л.Баасанхүү | Е.Г Шифр: КС 02-32/22 | Масштаб: | Ує шат: А3 |
| Гүйцэтгэсэн | | Н.Балдорж | Т.Г Шифр: | Зургийн дугаар: ГДГ-64 | Огноо: 2022 он |
| Шалгасан | | Л.Баасанхүү | | | Бүх хуудас: 68 |

Суурьчийн хэлтэсээс огноо: 2023/02/11

2023/02/11

# 43-р цэгийн ДХ-21-н байгуулалт. М1:25

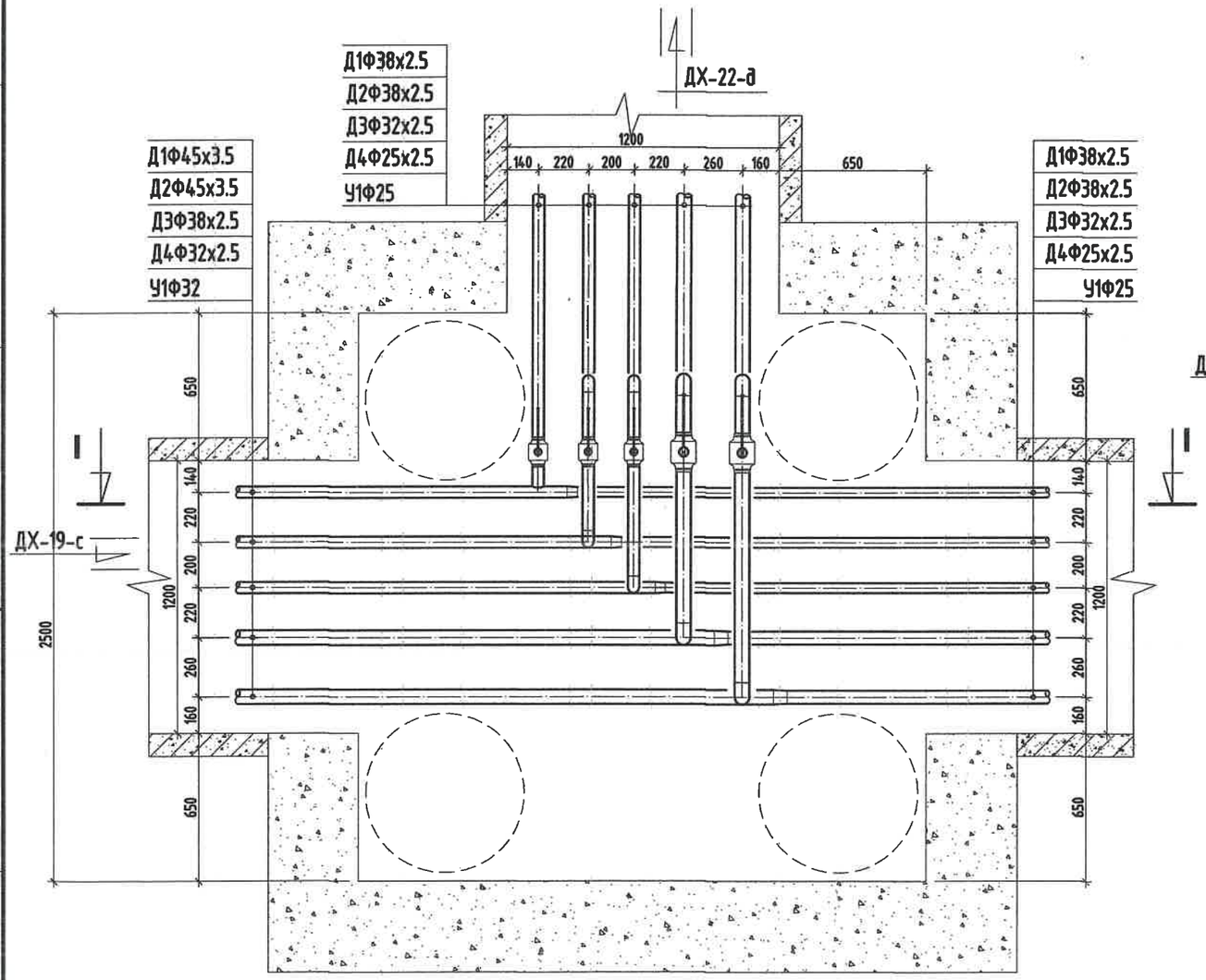


## ОГТЛОЛ /I-I/

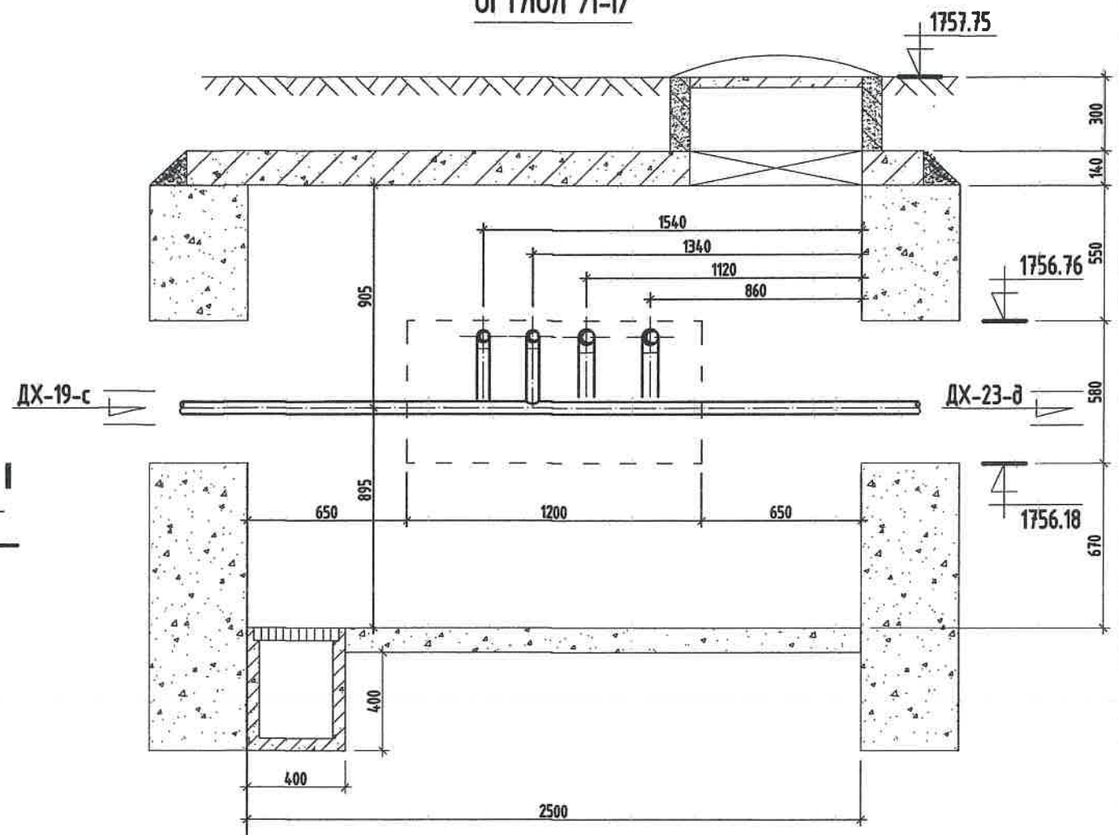


## МАТЕРИАЛЫН ТУУВЭР

| Д/д | Тэмдэглэгээ | Материалын нэр | Тоо хэмжээ | Нэгж жин /кг/ | Хэмжих нэгж |
|---|---|---|---|---|---|
| 1 | T>100°C P>1.6 МПа | Бөмбөлгөн хаалт Ф32мм | 2 | | шир |
| 2 | T>5°C P>1.6 МПа | Бөмбөлгөн хаалт Ф25/20мм | 1/1 | | шир |
| 3 | T>5°C P>1.6 МПа | Бөмбөлгөн хаалт Ф25мм | 1 | | шир |
| 4 | ГОСТ 10704-91 | Ган булан Ф32мм | 6 | | шир |
| 5 | ГОСТ 3262-75 | Цайрдсан ган булан Ф25/20мм | 3/3 | | шир |
| 6 | ГОСТ 10704-91 | Ган шилжвэр Ф40/32мм | 2 | | шир |
| 7 | Хэмжээ 2.5х2.5х1.8h | Худгийн бариллга бүтээц | 1 | | шир |
| 8 | | Даацын ялуу ДЯ-22-12-22 | 9 | | шир |

## Тайлбар

| Хоолойн голч | Юүлэгч ○ | Хий авагч • |
|---|---|---|
| Ф159х4.5 | Ф50 | Ф20 |
| Ф133х4.0 | Ф40 | Ф20 |
| Ф108х4.0 | Ф40 | Ф20 |
| Ф89х3.5 | Ф40 | Ф20 |
| Ф76х3.0 | Ф25 | Ф15 |
| Ф57х3.0 | Ф25 | Ф15 |
| Ф45х2.5 | Ф25 | Ф15 |


KINGSEA E&C
Consulting group Co.,Ltd
Хаяг: Улаанбаатар,ХУД,3-р хороо, Энхтайвны гудамж, 5-р байр Хан-Өргөө оффис, 901 тоот
Утас: 90111987, 77190484
КИНГСЕЙ ИНЖЕНЕР ЭНД КОНСТРАКШН"ХХК


Забхан аймаг. Улиастай сум.

**2-Р ХЭЛХЭЭНИЙ ГАДНА ДУЛААН ХАНГАМЖИЙН ШУГАМЫН ӨӨРЧЛӨЛТ, ШИНЭЧЛЭЛТ /5-Р УДДТ/**

Дулааны худаг-21, Байгуулалт, огтлол 1-1

| | | | | | |
|---|---|---|---|---|---|
| Инженер | | Л.Баасанжүү | Е.Г Шифр: КС 02-32/22 | Масштаб: | Ye шат: АЗ |
| Гүйцэтгэсэн | | Н.Батдорж | | | Огноо: 2022 он |
| Шалгасан | | Л.Баасанжүү | Т.Г Шифр: | Зургийн дугаар: ГДГ-65 | Бух хуудас: 68 |

Суулгалтын хавтасан огноо: 2023/02/11

2023/02/11

# 44-р цэгийн ДХ-22-н байгуулалт. М1:25

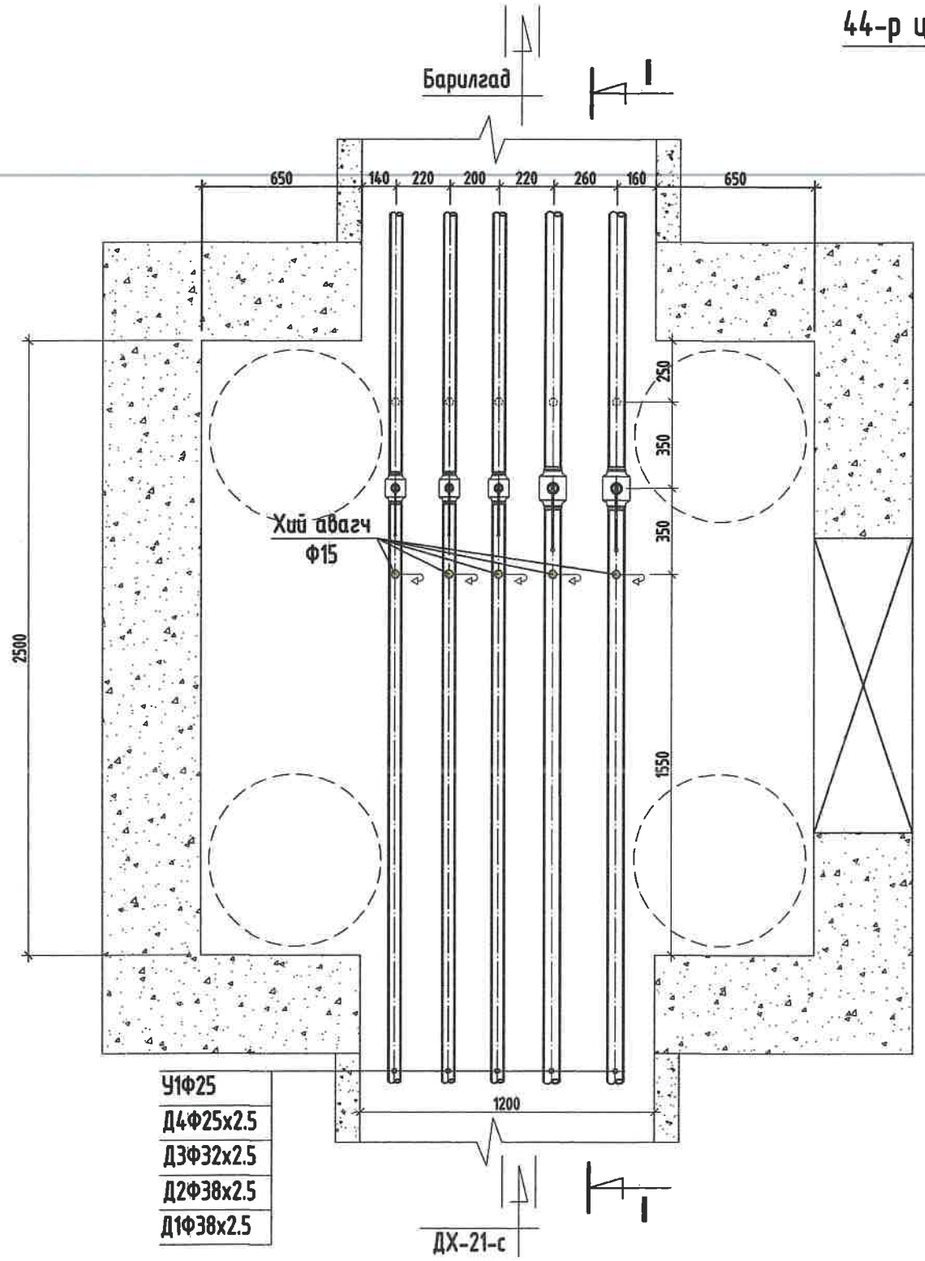


## ОГТЛОЛ /I-I/

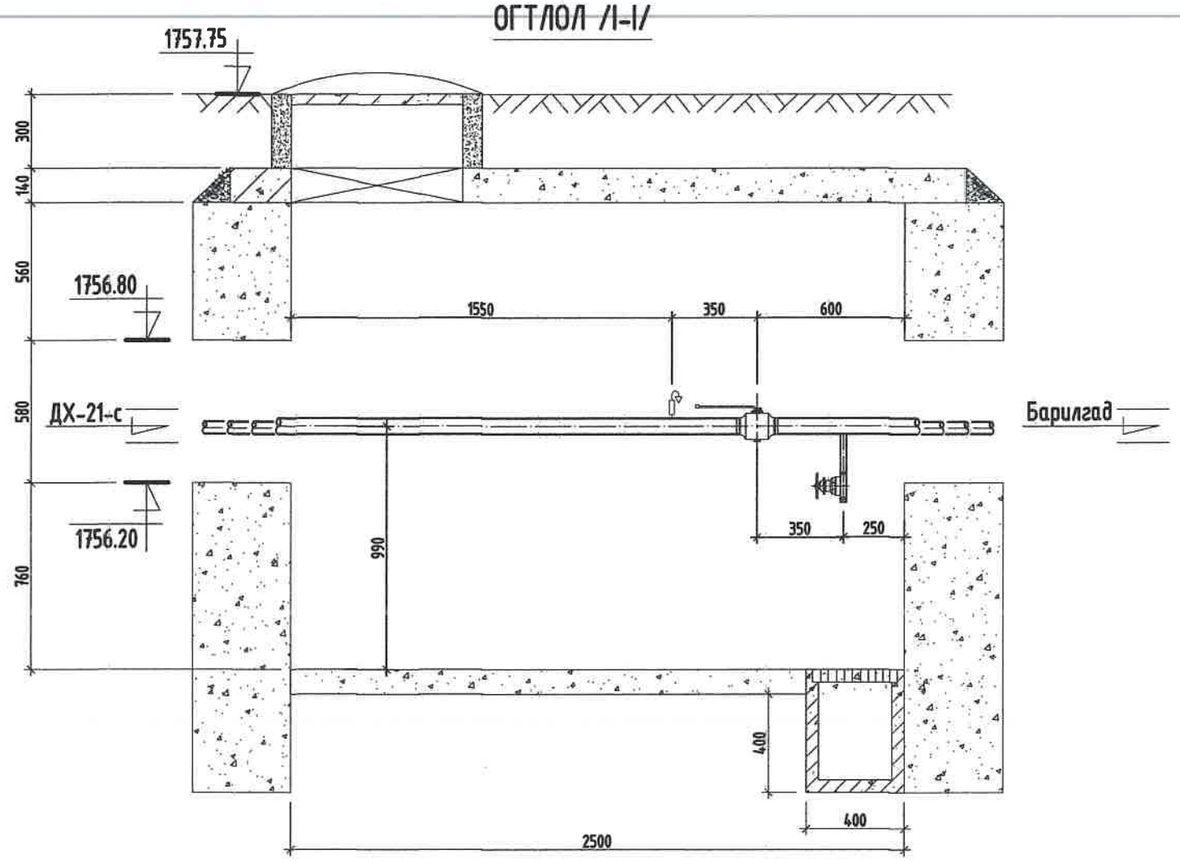


## МАТЕРИАЛЫН ТУУВЭР

| Д/д | Тэмдэглэгээ | Материалын нэр | Тоо хэмжээ | Нэгж жин /кг/ | Хэмжих нэгж |
|---|---|---|---|---|---|
| 1 | T>100°C P>1.6 МПа | Бөмбөлгөн хаалт Ф32мм | 2 | | шир |
| 2 | T>100°C P>1.6 МПа | Бөмбөлгөн хаалт Ф25/20мм | 1/1 | | шир |
| 3 | T>5°C P>1.6 МПа | Бөмбөлгөн хаалт Ф25мм | 1 | | шир |
| 4 | 15с22нж | Ус буулгах хаалт Ф20/15мм | 2/3 | | шир |
| 5 | 15с22нж | Хий авагч хаалт Ф15мм | 5 | | шир |
| 6 | Хэмжээ 2,5х2,5х1,8h | Худгийн барилга бүтээц | 1 | | шир |
| 7 | | Даацын ялуу ДЯ-18-12-22 | 9 | | шир |

Тайлбар

| Хоолойн голч | Юүлэгч ○ | Хий авагч • |
|---|---|---|
| Ф159х4.5 | Ф50 | Ф20 |
| Ф133х4.0 | Ф40 | Ф20 |
| Ф108х4.0 | Ф40 | Ф20 |
| Ф89х3.5 | Ф40 | Ф20 |
| Ф76х3.0 | Ф25 | Ф15 |
| Ф57х3.0 | Ф25 | Ф15 |
| Ф45х2.5 | Ф25 | Ф15 |


KINGSEA E&C
Consulting group Co.,Ltd
Хаяг: Улаанбаатар,ХУД,3-р хороо. Энгэлсийн гудамж. 5-р байр Хан-Өргөө оффис, 901 тоот
Утас: 98111987, 77190444
КИНГСИЙ ИНЖЕНЕР ЭНД КОНСТРАКШН"ХХК


Завхан аймаг. Улиастай сум.

**2-Р ХЭЛХЭЭНИЙ ГАДНА ДУЛААН ХАНГАМЖИЙН ШУГАМЫН ӨӨРЧЛӨЛТ, ШИНЭЧЛЭЛТ /5-Р УДДТ/**

| | | | | | |
|---|---|---|---|---|---|
| Дулааны худаг-22, Байгуулалт, огтлол 1-1 | | | | | Үе шат: АЗ |
| Инженер | | Л.Баасанхүү | Е.Г Шифр: КС 02-32/22 | Масштаб: | Огноо: 2022 он |
| Гүйцэтгэсэн | | Н.Баяндорж | Т.Г Шифр: | Эзэгчийн дугаар: ГДГ-66 | Бух хуудас: 68 |
| Шалгасан | | Л.Баасанхүү | | | |

Суурилуулж хэрэглэсэн огноо: 2023/02/11

2023/02/11

# 45-р цэгийн ДХ-23-н байгуулалт. М1:25

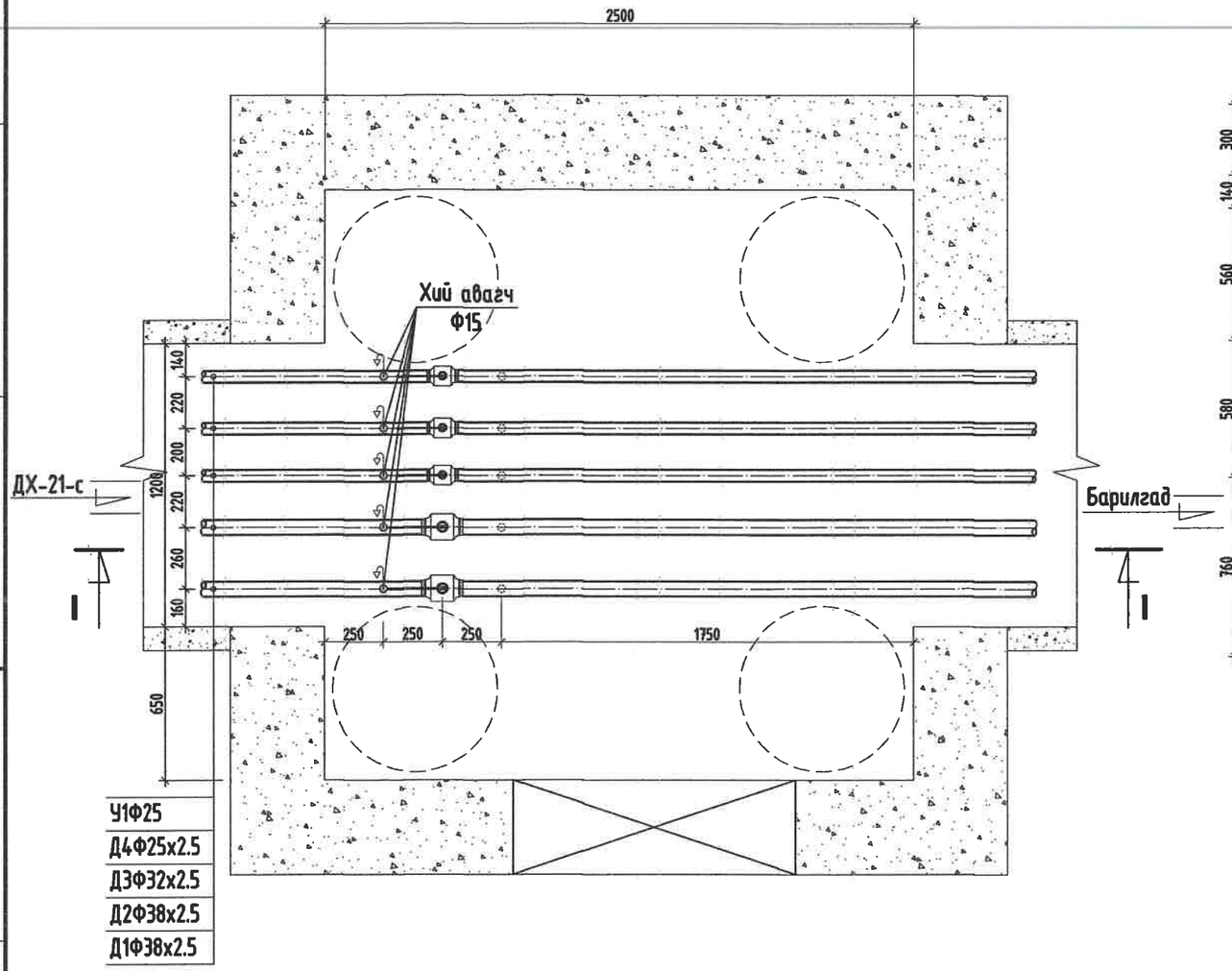


## ОГТЛОЛ /1-1/

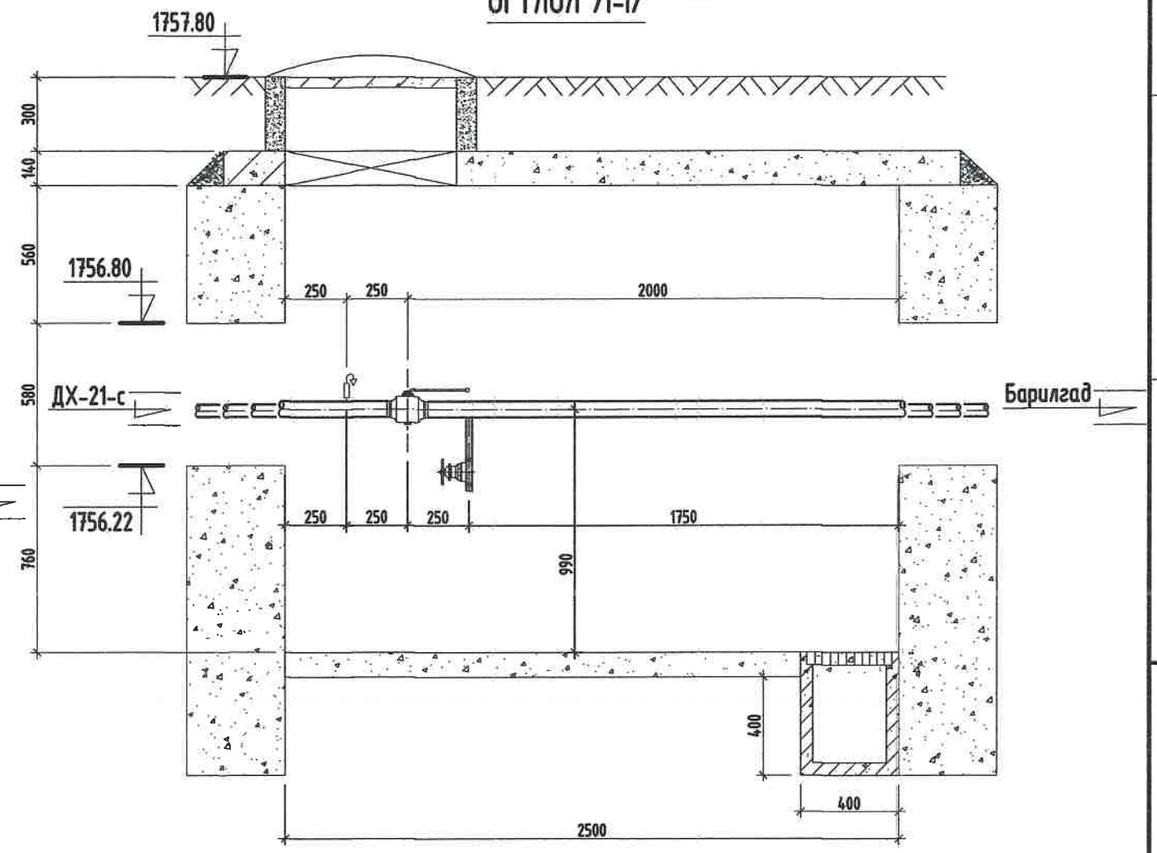


## МАТЕРИАЛЫН ТҮҮВЭР

| Д/д | Тэмдэглэгээ | Материалын нэр | Тоо хэмжээ | Нэгж жин /кг/ | Хэмжих нэгж |
|---|---|---|---|---|---|
| 1 | T>100°C P>1.6 МПа | Бөмбөлгөн хаалт Ф32мм | 2 | | шир |
| 2 | T>100°C P>1.6 МПа | Бөмбөлгөн хаалт Ф25/20мм | 1/1 | | шир |
| 3 | T>5°C P>1.6 МПа | Бөмбөлгөн хаалт Ф25мм | 1 | | шир |
| 4 | 15с22нж | Ус буулгах хаалт Ф20/15мм | 2/3 | | шир |
| 5 | 15с22нж | Хий авагч хаалт Ф15мм | 5 | | шир |
| 6 | Хэмжээ 2,5х2,5х1,8h | Худгийн барилга бүтээц | 1 | | шир |
| 7 | | Даацын ялуу ДЯ-18-12-22 | 9 | | шир |

Тайлбар

| Хоолойн голч | Юүлэгч ○ | Хий авагч • |
|---|---|---|
| Ф159х4.5 | Ф50 | Ф20 |
| Ф133х4.0 | Ф40 | Ф20 |
| Ф108х4.0 | Ф40 | Ф20 |
| Ф89х3.5 | Ф40 | Ф20 |
| Ф76х3.0 | Ф25 | Ф15 |
| Ф57х3.0 | Ф25 | Ф15 |
| Ф45х2.5 | Ф25 | Ф15 |

KINGSEA E&C
Consulting group Co.,Ltd
Хаяг: Улаанбаатар,ХУД,3-р хороо. Энгэльсийн гудамж. 5-р байр Хан-Өргөө оффис, 901 тоот
Утас: 98111987, 77190484
КИНГСИЙ ИНЖЕНЕР ЭНД КОНСТРАКШН"ХХК

Завхан аймаг. Улиастай сум.

**2-Р ХЭЛХЭЭНИЙ ГАДНА ДУЛААН ХАНГАМЖИЙН ШУГАМЫН ӨӨРЧЛӨЛТ, ШИНЭЧЛЭЛТ /5-Р УДДТ/**

Дулааны худаг-23, Байгуулалт, огтлол 1-1

| | | | | | |
|---|---|---|---|---|---|
| Инженер | | Л.Баасанхүү | Е.Г Шифр: КС 02-32/22 | Масштаб: | Ye шат: А3 |
| Гүйцэтгэсэн | | Н.Баяндорж | | | Огноо: 2022 он |
| Шалгасан | | Л.Баасанхүү | Т.Г Шифр: | Зургийн дугаар: ГДГ-67 | Бүх хуудас: 68 |

Суурилуулсан огноо: 2023/02/11

2023/02/11

# ЮҮЛЭХ ХУДГИЙН БАЙГУУЛАЛТ. М1:25

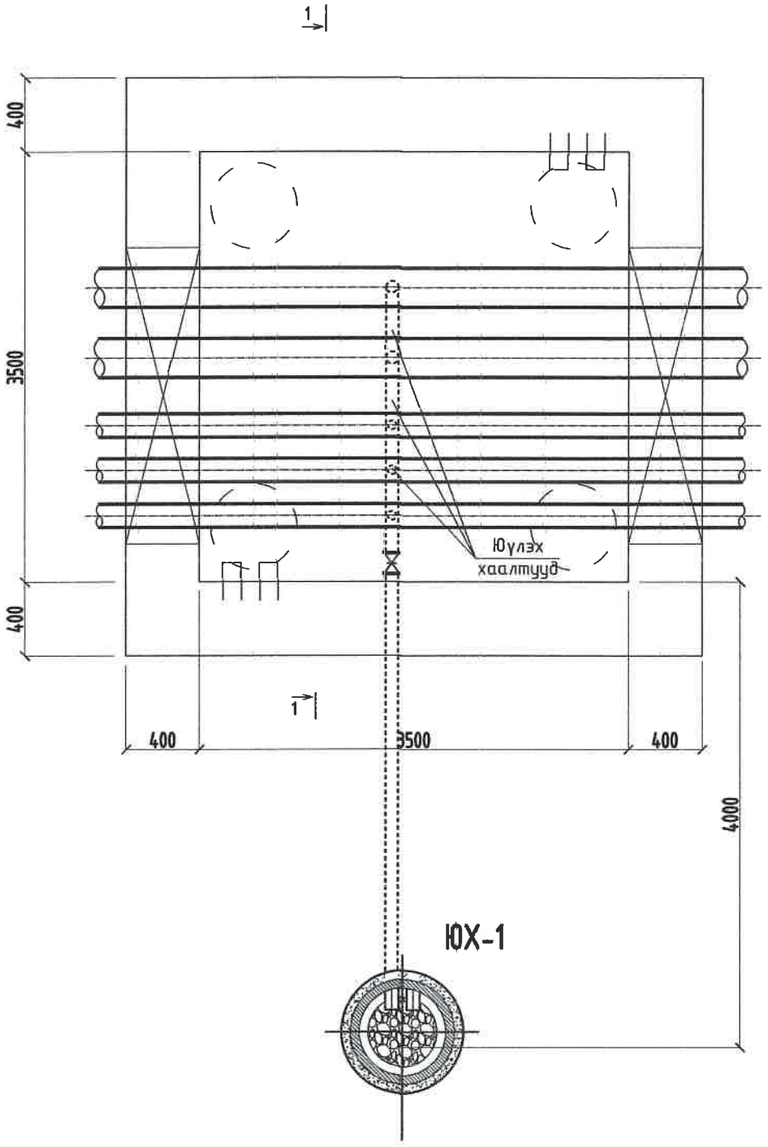


## ОГТЛОЛ /I-I/

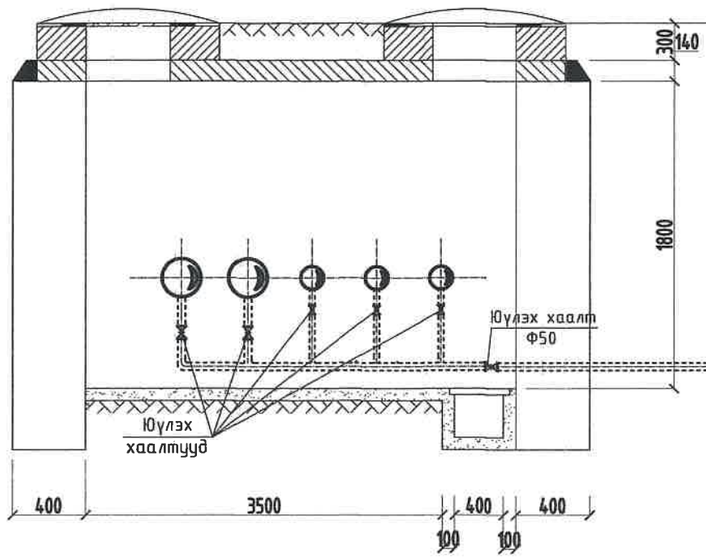


## ЮХ-1

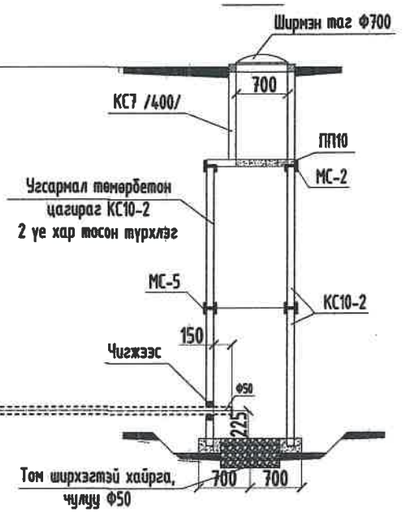


## МАТЕРИАЛЫН ТҮҮВЭР /НИЙТ 2ш/

| Д/д | Тэмдэглэгээ | Материалын нэр | Тоо хэмжээ | Нэгж жин /кг/ | Хэмжих нэгж |
|---|---|---|---|---|---|
| 1 | T>100°C P>1.6 МПа | Юулэх хаалт Ф50мм | 1 | | шир |
| 2 | ГОСТ 10704-91 | Ган хоолой Ф50мм | 5 | | у/м |
| 3 | КС 10-2 | Төмөр бетон цагираг Ф1000мм, h=900мм | 2 | | шир |
| 4 | ПП 10 | Нүхтэй ташуу таг /Нүх Ф700мм/ | 1 | | шир |
| 5 | КС 7-1 | Төмөр бетон цагираг Ф700мм, h=400мм | 1 | | шир |
| 6 | | Худгийн ширмэн таг Ф700мм | 1 | | шир |
| 7 | | Худгийн бэхэлгээ төмөр МС-5 | 4 | | шир |
| 8 | | Худгийн бэхэлгээ төмөр МС-2 | 4 | | шир |
| 9 | | Хайрга | 0.38 | | м3 |
| 10 | | Бетон М100 | 0.2 | | м3 |

KINGSEA E&C
Consulting group Co.,Ltd
Хаяг: Улаанбаатар,ХУД.3-р хороо.
Энхтайвны гудамж. 5-р байр
Хан-Өргөө оффис, 901 өрөө
Утас: 98111987, 77190484
КИНГСИЙ ИНЖЕНЕР
ЭНД КОНСТРАКШН"ХХК

Завхан аймаг. Улиастай сум.

**2-Р ХЭЛХЭЭНИЙ ГАДНА ДУЛААН ХАНГАМЖИЙН ШУГАМЫН ӨӨРЧЛӨЛТ, ШИНЭЧЛЭЛТ /5-Р УДДТ/**

Юулэх худгийн байгуулалт, огтлол 1-1

| | | | | | |
|---|---|---|---|---|---|
| Ує шат: А3 | | | | | |
| Инженер | Л.Баасанхүү | Е.Г Шифр: КС 02-32/22 | Масштаб: М1:25 | Огноо: 2022 он | |
| Гүйцэтгэсэн | Н.Баяндорж | Т.Г Шифр: | Зургийн дугаар: ГДГ-68 | Бүх хуудас: 68 | |
| Шалгасан | Л.Баасанхүү | | | | |

Суулгахын хавтасын огноо: 2023/02/11

2023/02/11