КИНГСИЙ ИНЖЕНЕР ЭНД КОНСТРАКШН ХХК

Барилгын зураг төслийн тусгай зөвшөөрлийн дугаар: ЗТ38-1236/18
Хаяг: Улаанбаатар хот, Хан-Уул дүүрэг 3-р хороо, Энгельсийн гудамж, 5-р байр
Хан-Өргөө оффис, 901 тоот
Утас: 98111987, 88845243

МОНГОЛ УЛС
БАРИЛГА, ХОТ БАЙГУУЛАЛТЫН ЯАМ
БАРИЛГЫН ХӨГЖЛИЙН ТӨВ
МАГАДЛАЛ ХИЙГДСЭН
2023 оны 02 сарын 08 өдөр

ЕГ Шифр: КС 02-32/22

(Завхан аймаг, Улиастай сум, Төвийн хэсэг)

ДУЛААНЫ СТАНЦЫН 2-Р ХЭЛХЭЭНИЙ ГАДНА ДУЛААН ХАНГАМЖИЙН ШУГАМЫН ӨӨРЧЛӨЛТ, ШИНЭЧЛЭЛТ

(ажлын зураг)

ГАДНА ДУЛААН ХАНГАМЖ - ГДГ

БОЛОВСРУУЛСАН:

Захирал /Л.Баасанхүү/

Зургийн ерөнхий инженер /Э.Наваан/

ЗАХИАЛАГЧ:

Завхан аймгийн ЗДТГ-ын ХОХБТХ-ийн дарга /Д.Азжаргал/

ЗӨВШӨӨРӨЛЦСӨН:

Завхан аймгийн ерөнхий архитектор /Х.Дэлгэрдалай/

Завхан аймгийн ГХБХБГазрын дарга /Д.Анхтэс/

ХЯНАСАН:

Завхан аймгийн онцгой байдлын газрын дарга, ГХУХ-ын ахлах байцаагч, хурандаа /Ө.Болд/

Завхан аймгийн мэргэжлийн хяналтын газрын дарга /Б.Цэдэндамбаа/

Улаанбаатар хот
2022 он

Суурилуулсан огноо: 2022/10/13

КИНГСИЙ ИНЖЕНЕР ЭНД КОНСТРАКШН ХХК

Барилгын зураг төслийн тусгай зөвшөөрлийн дугаар: ЗТ38-1236/18
Хаяг: Улаанбаатар хот, Хан-Уул дүүрэг 3-р хороо, Энгельсийн гудамж 5-р байр,
Хан-Өргөө оффис, 901 тоот
Утас: 98111987, 88845243

88010715

ЕГ Шифр: КС 02-32/22

(Завхан аймаг, Улиастай сум.)

ДУЛААНЫ СТАНЦЫН 2-Р ХЭЛХЭЭНИЙ ГАДНА ДУЛААН ХАНГАМЖИЙН ШУГАМЫН ӨӨРЧЛӨЛТ, ШИНЭЧЛЭЛТ /4-Р УДДТ/

/ажлын зураг/

ГАДНА ДУЛААН ХАНГАМЖ - ГДГ

БОЛОВСРУУЛСАН:

Захирал Л.Баасанхүү

Инженер Н.Батдорж

Улаанбаатар хот
2022 он

Суурийн хавтасан огноо: 2022/11/17

ТАЙЛБАР БИЧИГ

Ерөнхий хэсэг: Завхан аймгийн Улиастай сум. Дулааны станцын 2-р хэлхээний гадна дулааны хангамжийн шугамын өөрчлөлт, шинэчлэлтийн зураг төслийг зургийн даалгавар, дэвсгэр зураг, өмнө нь хийж байсан ажлын зураг, газар дээрхи тодруулга зэргийг үндэслэн хийж гүйцэтгэлээ. Зураг төслийг гүйцэтгэхдээ дараах норм ба дүрмүүдийг мөрдлөг болголоо.

1. Барилгад хэрэглэх үүр амьсгал ба геофизикийн үзүүлэлтүүд БНбД 23-01-09
2. Гадна дулаан хангамж БНбД 41-03-13
3. Тоног төхөөрөмж, дамжуулах хоолойн дулаан тусгаарлалт БНбД 41-04-13
4. "Буурь хөрс" ХХК-ийн инженер геологийн дүгнэлт Архив № 2021/105-1 ЗТ 16-849/17
5. "Завхан аймгийн газрын харилцаа, барилга хот байгуулалтын газар" -ын олгосон 2022 оны 7-р сарын 6-ны 357 тоот техникийн нөхцөл
6. Дулааны шугам сүлжээ. Ажлын зураг. Дулаан механикийн хэсэг. MNS 3238:2001

Шинээр халаалтын тогооны барилга төлөвлөж халаалтын тогоог төлөвлөв.

1. Одоо ажиллаж байгаа үүрын зуухнуудын байршилд шинээр ус дулаан дамжуулах төвүүд барьж дулааны шугам хоолойг шинэчлэн барихаар төлөвлөв. Дулаан зөөгч нь: 2-р хэлхээнд 95-70°С температуртай халуун ус байна.
2. Гадна агаарын тооцооны температур -35,5°С
3. Дулааны шугам сүлжээний магистрал шугамыг үл нэвтрэх суваг зураг заасны дагуу угсрахаар төлөвлөв. Цэвэр усны шугам дулааны суваг хамт явна. Төсвийн байгууллагуудад ус түгээнэ.
4. Яндан хоолойн агшилт суналтыг зөөлөвч болон өөрийн эргэлтийг ашиглаж нөхнө.
5. Яндан хоолойг угсралтын ажлын явцад гадны хог шороо, бохирдлоос цэвэрлэж, зэврэлтээс хамгаалах түрхлэг түрхэн, дулаалга хийж шилэн даавуугаар 2 үе ороох хэрэгтэй. Дулаалгын материал нь пенополиуретан байх ба дулаан техникийн үзүүлэлтийг материалын түүвэрт заасан өглөө. Дулаалгад өөр төрлийн материалыг хэрэглэх тохиолдолд техникийн үзүүлэлт болон эрүүл ахуйн шаардлага нь зургийн төслийн шаардлагад нийцэж байх хэрэгтэй.
6. Дулааны шугам сүлжээг угсрахдаа угсралтын норм ба дүрмийн дагуу гүйцэтгэж зохих даралтаар шахаж шалгах туршилт зүгшрүүлгийг хийх хэрэгтэй.
7. Ус дамжуулах шугамын доод цэгт ус буулгач, дээд цэгт хий гаргах хаалтыг угсрах хэрэгтэй.
8. Шугам хоолойн гулсах тулгуурын хоорондын зай Ф25, 32, 45 мм-н голчтой шугамд 2 м, Ф50, 65мм-н голчтой шугамд 3 м, Ф80 мм-н голчтой шугамд 3,5 м, Ф100 мм-н голчтой шугамд 4 м, Ф125 мм-н голчтой шугамд 4,5 м, Ф150 мм-н голчтой шугамд 5 м тус тус байна.
9. Тус ажлын зургийн дулааны шугамын суваг, дулааны худаг, зөөлөвч, үл хөдлөх тулгуур, эргэлтийн өнцөг зэргийг дараах нэг маягийн цомгийн дагуу гүйцэтгэхээр төлөвлөв. Авто зам дор орох дулааны шугамын сувгийг бетон ханатай хийж хучитгэсэн хавтангаар хучина.
   Нэг маягийн цомог нь:
   - Каналы для наружных тепловых сетей. Г 991-1 вып-1
   - Унифицированные камеры для тепловых сетей Г 991-1 вып-2
10. Гадна дулааны шугам угсрагдах газар нь элсэнцэрийн линз үе агуулсан бага чийгтэй дунд ширхэгтэй элсэн хөрс, бага чийгтэй элсэн чигжээстэй хайрган хөрс тархсан болон хөрсний усгүй зэргээс инженер-геологийн дунд зэргийн төвөгтэй нөхцөлтэй. 6.0м-9.0м гүнд хөрсний ус илрээгүй. Улирлын хөлдөлтийн норматив гүн:
   - Дунд ширхэгтэй элсэн хөрсөнд 3.19м
   - Хайргархаг элсэнцэр хөрсөнд 3.38м
   - Элсэн чигжээстэй сайр сайрган хөрсөнд 3.76м байна.

Талбайд тархсан дунд ширхэгтэй элсэн хөрс нь улирлын хөлдөлтийн бүсэд овойлт үүсэхгүй, хайргархаг элсэнцэр хөрс нь улирлын хөлдөлтийн бүсэд сулавтар овойлттой, элсэн чигжээстэй сайр сайрган хөрс нь улирлын хөлдөлтийн бүсэд овойлт үүсгэхгүй. Судалгааны талбай нь газар хөдлөлийн 7 баллын бүсэд хамаарагдана.

11. Гадна дулааны шугамын газар шорооны ажлыг эхлүүлэхээс өмнө аймгийн ГХБХБГ-аас ажил эхлүүлэх зөвшөөрөл авч эхлүүлэх ба холбогдох мэргэжлийн байгууллагуудтай трассын дагуу заавал зөвшилцөх шаардлагатай. Шугам хоолойн угсралтын ажлын явцад чанар алдуулгүй байдал, алдуулгүй ажиллагааны БНбД, ТАД, ААД, ХАБ болон холбогдох стандартуудыг мөрдөж ажиллах шаардлагатай.

БАЙРШИЛЫН ТОЙМ

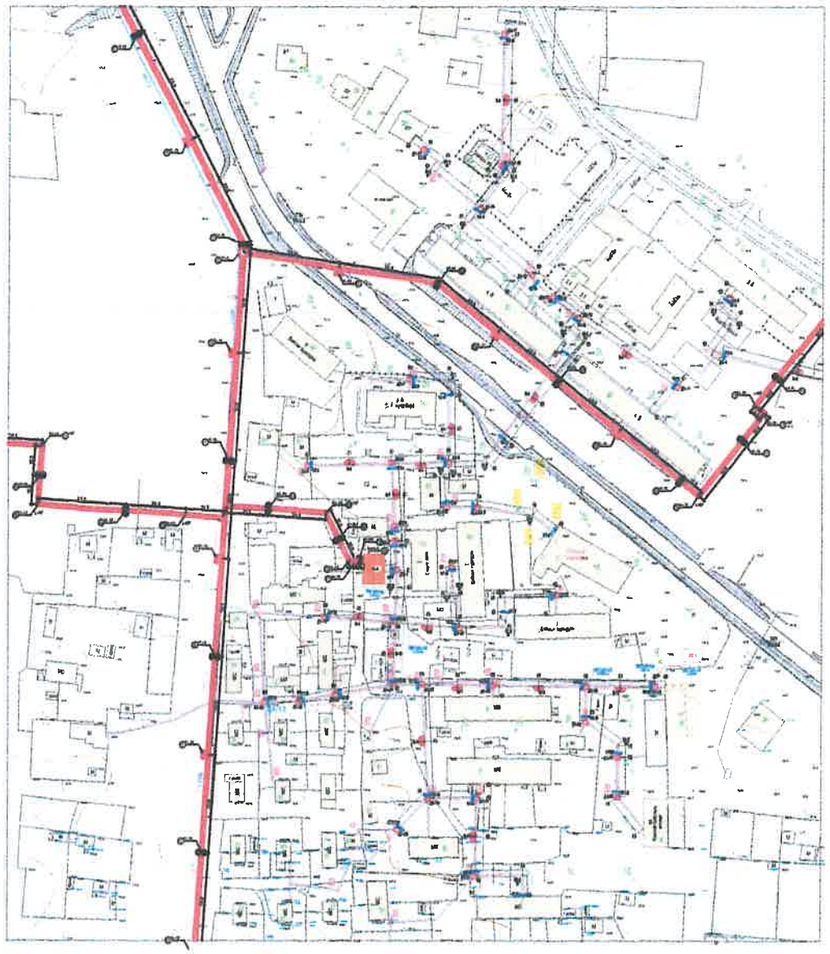

KINGSEA E&C Consulting group Co.,Ltd Хаяг: Улаанбаатар,ХУД 3-р хороо. Энхэльсийн гудамж. 5-р байр Хан-Өргөө оффис, 901 тоот Утас: 98111987, 77190404 КИНГСИЙ ИНЖЕНЕР ЭНД КОНСТРАКШН"ХХК	Завхан аймаг. Улиастай сум. 2-Р ХЭЛХЭЭНИЙ ГАДНА ДУЛААН ХАНГАМЖИЙН ШУГАМЫН ӨӨРЧЛӨЛТ, ШИНЭЧЛЭЛТ /4-Р УДДТ/				
	Тайлбар бичиг				Үе шат: АЗ
	Инженер	Л.Баасанхүү	Е.Г Шифр: КС 02-32/22	Масштаб: М1:100	Огноо: 2022 он
	Гүйцэтгэсэн	Н.Батдорж	Т.Г Шифр:	Зургийн дугаар: ГДГ-1	Бүх хуудас: 106
	Шалгасан	Л.Баасанхүү			

Суурьчийн хаалгаан огноо: 2022/11/19

ТАЙЛБАР:

Ерөнхий хэсэг: Завхан аймгийн Улиастай сумын төв төвлөрсөн дулааны эх үүсвэртэй болж байгаатай холбогдуулан **Санмин ХХК**-ийн одоо байгаа уурын зуухны гадна дулааны шугамын өөрчлөлт шинэчлэлтийн ажлын зураг төслийг зургийн даалгавар, дэвсгэр зураг, сумын халааллтай барилгуудын газар дээрх тодруулга зэргийг үндэслэн хийж гүйцэтгэлээ. Уг төсөлд тус уурын зуухны гол шугам 1141.7 м, салбар шугам 319.6 м шугамыг сувгийн хамт бүрэн шинэчлэхээр төлөвлөв. Одоо байгаа гол шугамын трасс зураг төслийн хангахгүй, нарийн, насжилт өндөр учир бүрэн солих шаардлагатай. Тус уурын зуухны ачаалалд шинээр баригдаж буй орон сууц, худалдаа үйлчилгээний барилгуудын ачааллыг нэмж тооцсон болно.

БАРИЛГЫН ТОДОРХОЙЛОЛТ, ҮНДСЭН ҮЗҮҮЛЭЛТ

Д/д	Барилгын нэр	Хүчин чадал, хэмжих нэгж	Хүний тоо	Барилгын хэмжээ, насжилт						Тооцооны хэм С			Дулааны ачаалал, гидравлик тооцоо				Халуун усны ачаалал, гидравлик				Салбар шугамын хоолойн голч					Салбар шугамын урт	Салбар сувгийн хэмжээ АхН
				урт, м	өр-гөн, м	өн-дөр, м	Давх-рын тоо	Эзэл-хүүн	Ашиглал-танд орсон он	Дотор агаарын хэм	Гадна агаарын хэм	Коэф	Халаалт	Усны зардал	Хурд м/с	Даралт Дн	Хэрэгцээ-ний халуун ус	Усны зардал	Хурд м/с	Даралт Дн	Д1 Ф мм	Д2Ф мм	Д3 Ф мм	Д4Ф мм	У1Ф мм		
1	Уурын зуух			13	6.8	3	2	530.4	1983																		
2	Амины сууц	1 айл	4	30	8	2.7	1	648	1983	18	-35.5	0.36	12480.5	0.50	0.17	1.95	2600	0.06	0.1	0.95	32	32	25	20	25		1200x400
3	АМины сууц	1 айл	4	17	8.5	2.7	1	390.15	1983	18	-35.5	0.36	7514.29	0.30	0.17	1.95	2600	0.06	0.1	0.95	32	32	25	20	25		1200x400
4	Амины сууц	1 айл	4	33	8.5	2.7	1	757.35	1983	18	-35.5	0.36	14586.6	0.58	0.17	1.95	2600	0.06	0.1	0.95	32	32	25	20	25		1200x400
5	Ногоон байр	12 айл	48	42	12	2.7	1	1360.8	1971	18	-35.5	0.36	26209	1.05	0.23	2.72	14640	0.33	0.15	2.08	40	40	25	20	25	**35.3**	1200x580
6	Цэцэрлэг	50 хүүх	55	24	12	2.8	1	806.4	2008	22	-35.5	0.36	16692.5	0.67	0.17	1.95	16775	0.37	0.15	2.08	32	32	25	20	25	**67.5**	1200x580
7	Ногоон байр	12 айл	48	53	12	2.7	1	1717.2	1971	18	-35.5	0.36	33073.3	1.32	0.23	2.72	14640	0.33	0.15	2.08	40	40	25	20	25	**6.9**	1200x580
8	Амины сууц	1 айл	4	13	6.8	2.7	2	459	2008	18	-35.5	0.36	8840.34	0.35	0.17	1.95	2600	0.06	0.1	0.95	32	32	25	20	25		1200x400
9	Ногоон байр	12 айл	48	55	12	2.7	1	1782	1971	18	-35.5	0.36	34321.3	1.37	0.23	2.72	31200	0.69	0.24	3.77	40	40	32	25	32	**5.7**	1200x580
10	Орон сууц	40 айл	160	27	15	2.7	5	5467.5	1971	20	-35.5	0.36	109241	4.37	0.34	2.81	104000	2.31	0.34	4.27	70	70	50	40	50	**5.6**	1200x580
11	Дэвшил сургууль		160	48	12	3	1	1728	2010	18	-35.5	0.35	32356.8	1.29	0.23	2.72	48800	1.08	0.25	3.29	40	40	40	32	40	**75.5**	1200x580
12	Дэвшил сургууль өргөтгөл		160	44	18	3	3	7128	1983	18	-35.5	0.35	133472	5.34	0.42	4.23	48800	1.08	0.25	3.29	70	70	40	32	40	**43.2**	1200x580
13	Дэвшил сургууль		160	48	12	3	1	1728	2010	18	-35.5	0.35	32356.8	1.29	0.23	2.72	48800	1.08	0.25	3.29	40	40	40	32	40	**33.5**	1200x580
14	Дэвшил сургууль заал			32	15	9	1	4320	1983	18	-35.5	0.35	80892	3.24	0.47	8.26					50	50					1200x400
15	Амины сууц	2 айл	8	15	9.5	2.7	1	384.75	1983	18	-35.5	0.36	7410.29	0.30	0.17	1.95	5200	0.12	0.1	0.95	32	32	25	20	25		1200x400
16	Амины сууц	4 айл	16	16	10	2.7	1	432		18	-35.5	0.36	8320.32	0.33	0.17	1.95	10400	0.23	0.17	1.35	32	32	25	20	25		1200x400
17	Амины сууц	1	5	15	6.8	2.7	1	275.4	1983	18	-35.5	0.36	5304.2	0.21	0.17	1.95	2600	0.06	0.1	0.95	32	32	25	20	25		1200x400
18	Цэцэрлэг	125	132	34	14	2.8	2	2665.6	1979	18	-35.5	0.36	51339.5	2.05	0.31	3.51	40260	0.89	0.31	6.08	50	50	32	25	32	**5**	1200x580
19	Баялаг худалдааны төв	40	45	36	12	3	2	2592	1979	18	-35.5	0.32	44375	1.78	0.42	8.61	13725	0.31	0.15	2.08	40	40	25	20	25	**7.8**	1200x580
20	Орон сууц	60 айл	240	83	12	2.7	5	13446	1983	20	-35.5	0.36	268651	10.75	0.6	7	156000	3.47	0.27	1.82	80	80	70	50	70	**18.7**	1500x600
21	Орон сууц	60 айл	240	83	12	2.7	5	13446	1983	20	-35.5	0.36	268651	10.75	0.6	7	156000	3.47	0.27	1.82	80	80	70	50	70	**14.9**	1500x600
22	Амины сууц	1 айл	4	18	8.8	2.7	2	855.36	1983	18	-35.5	0.36	16474.2	0.66	0.17	1.95	2600	0.06	0.1	0.95	32	32	25	20	25		1200x400
23	Халуун ус		10	10	9	3	1	270	2001	18	-35.5	0.36	5200.2	0.21	0.17	1.95	18200	0.40	0.2	3.65	32	32	25	20	25		1200x400
24	Арал центр			15	12	3	3	1620	2012	18	-35.5	0.36	31201.2	1.25	0.23	2.72	5200	0.12	0.1	0.95	40	40	25	20	25		1200x400
25	Орон сууц	2	10	25	10	2.7	1	675	1971	20	-35.5	0.36	13486.5	0.54	0.17	1.95	5200	0.12	0.1	0.95	32	32					1200x400
26	Орон сууц	20 айл	80	19	16	2.7	6	4924.8	2012	20	-35.5	0.36	98397.5	3.94	0.31	2.33	52000	1.16	0.28	3.87	70	70	40	32	40		1200x400
27	Үйлчилгээ	1	15	30	28	2.5	2	4200	2011	18	-35.5	0.36	80892	3.24	0.47	8.26	4575	0.10	0.1	0.95	50	50	25	20	25		1200x400
28	Орон сууц	25 айл	100	30	13	2.7	6	6318	2020	20	-35.5	0.36	126234	5.05	0.39	3.62	65000	1.44	0.33	5.59	70	70	40	32	40		1200x400
29	Үйлчилгээ	1	12	13	12	2.5	2	756	2016	18	-35.5	0.32	12942.7	0.52	0.17	1.95	3660	0.08	0.1	0.95	32	32	25	20	25		1200x400
30	Үйлчилгээ	1	12	13	12	2.5	2	756	2016	18	-35.5	0.32	12942.7	0.52	0.17	1.95	3660	0.08	0.1	0.95	32	32	25	20	25		1200x400
31	Амины сууц	1 айл	4	8	5	3	1	120		18	-35.5	0.38	58550.4	2.34	0.34	4.27	29280	0.65	0.22	3.26	50	50	32	25	32		1200x400
32	худалдааны төв	1	120	49	19	3	2	5586		18	-35.5	0.38	113563	4.54	0.36	3.07	36600	0.81	0.27	4.86	70	70	32	25	32		1200x400
							НИЙТ	**88145.7**				НИЙТ	**1765972**			НИЙТ	**948215**								НИЙТ	319.6	

БАРИЛГУУДЫН ДУЛААНЫ АЧААЛАЛ

Ерөнхий төлөвлөгөөний дугаар	Барилга байгууламжийн нэр	Дулааны ачаалал (ккал/цаг)				
		Халаалт	Салхивч	Халуун усны ачаалал	Технологийн хэрэгцээнд	Бүгд
1	Нийт ачаалалаар	1765972	-	948215		2714187
	Шугамын алдагдал /5%/	88298.6	-	47410.75		135709.35
	БҮГД					28498106.3

KINGSEA E&C
Consulting group Co.,Ltd
Хаяг: Улаанбаатар,ХУД,3-р хороо, Энхмаагийн гудамж, 5-р байр Хан-Өргөө оффис, 901 тоот
Утас: 99111907, 77190484
КИНГСИЙ ИНЖЕНЕР ЭНД КОНСТРАКШН"ХХК

Завхан аймаг. Улиастай сум.

2-Р ХЭЛХЭЭНИЙ ГАДНА ДУЛААН ХАНГАМЖИЙН ШУГАМЫН ӨӨРЧЛӨЛТ, ШИНЭЧЛЭЛТ /4-Р УДДТ/

Дулааны ачаалын нэгтгэсэн хуснэгт

Үе шат: АЗ

Инженер		Л.Баасанхүү	Е.Г Шифр: КС 02-32/22	Масштаб: М1:100	Огноо: 2022 он
Гүйцэтгэсэн	Н.Батдорж	Н.Батдорж	Т.Г Шифр:	Зургийн дугаар: ГДГ-2	Бүх хуудас: 106
Шалгасан		Л.Баасанхүү			

Суурчийн хаалгасан огноо: 2023/02/13

2023/02/13

Зургийн жагсаалт

Д/д	Формат	Нэрс	Тайлбар
1	12	Тайлбар бичиг	ГДГ-1
2	12	Зургийн жагсаалт	ГДГ-2
3	12	Зургийн жагсаалт	ГДГ-3
4	12	Сувгийн огтлолууд	ГДГ-4
5	12	Барилгуудын дулааны ачаалал	ГДГ-5
6	12	Материалын түүвэр-1	ГДГ-6
7	12	Материалын түүвэр-2	ГДГ-7
8	12	Гадна дулааны шугамын тойм байгуулалт М1:1500	ГДГ-8
9	12	Гадна дулааны шугамын байгуулалт /Хэсэглэл-1/ М1:500	ГДГ-9
10	12	Гадна дулааны шугамын байгуулалт /Хэсэглэл-2/ М1:500	ГДГ-10
11	12	Гадна дулааны шугамын байгуулалт /Хэсэглэл-3/ М1:500	ГДГ-11
12	12	Гадна дулааны шугамын байгуулалт /Хэсэглэл-4/ М1:500	ГДГ-12
13	12	Гадна дулааны шугамын байгуулалт /Хэсэглэл-5/ М1:500	ГДГ-13
14	12	Гадна дулааны шугамын байгуулалт /Хэсэглэл-6/ М1:500	ГДГ-14
15	12	Гадна дулааны шугамын хоолой угсралтын тойм	ГДГ-15
16	12	Дагуугийн огтлол-1	ГДГ-16
17	12	Дагуугийн огтлол-2	ГДГ-17
18	12	Дагуугийн огтлол-3	ГДГ-18
19	12	Дагуугийн огтлол-4	ГДГ-19
20	12	Дагуугийн огтлол-5	ГДГ-20
21	12	Дагуугийн огтлол-6	ГДГ-21
22	12	Дагуугийн огтлол-7	ГДГ-22
23	12	Дагуугийн огтлол-8	ГДГ-23
24	12	Дагуугийн огтлол-9	ГДГ-24
25	12	Дагуугийн огтлол-10	ГДГ-25
26	12	Дагуугийн огтлол-11	ГДГ-26
27	12	ф219 Үл хөдлөх тулгуур	ГДГ-27
28	12	ф159 Үл хөдлөх тулгуур	ГДГ-28
29	12	ф133 Үл хөдлөх тулгуур	ГДГ-29
30	12	ф108 Үл хөдлөх тулгуур	ГДГ-30
31	12	ф89 Үл хөдлөх тулгуур	ГДГ-31
32	12	ф76 Үл хөдлөх тулгуур	ГДГ-32
33	12	ф57 Үл хөдлөх тулгуур	ГДГ-33
34	12	ф45 Үл хөдлөх тулгуур	ГДГ-34
35	12	ф38 Үл хөдлөх тулгуур	ГДГ-35
36	12	Зөөлөвч-1	ГДГ-36
37	12	Зөөлөвч-2	ГДГ-37
38	12	Зөөлөвч-3	ГДГ-38

Д/д	Формат	Нэрс	Тайлбар
39	12	Зөөлөвч-4	ГДГ-39
40	12	Зөөлөвч-5	ГДГ-40
41	12	Зөөлөвч-6	ГДГ-41
42	12	Зөөлөвч-7	ГДГ-42
43	12	Зөөлөвч-8	ГДГ-43
44	12	Зөөлөвч-9	ГДГ-44
45	12	Зөөлөвч-10	ГДГ-45
46	12	Зөөлөвч-11	ГДГ-46
47	12	Зөөлөвч-12	ГДГ-47
48	12	Зөөлөвч-13	ГДГ-48
49	12	Зөөлөвч-14	ГДГ-49
50	12	Зөөлөвч-15	ГДГ-50
51	12	Эргэлтийн өнцгийн байгуулалт 1	ГДГ-51
52	12	Эргэлтийн өнцгийн байгуулалт 2	ГДГ-52
53	12	Эргэлтийн өнцгийн байгуулалт 3	ГДГ-53
54	12	Эргэлтийн өнцгийн байгуулалт 4	ГДГ-54
55	12	Эргэлтийн өнцгийн байгуулалт 5	ГДГ-55
56	12	Эргэлтийн өнцгийн байгуулалт 6	ГДГ-56
57	12	Эргэлтийн өнцгийн байгуулалт 7	ГДГ-57
58	12	Эргэлтийн өнцгийн байгуулалт 8	ГДГ-58
59	12	Эргэлтийн өнцгийн байгуулалт 9	ГДГ-59
60	12	Эргэлтийн өнцгийн байгуулалт 10	ГДГ-60
61	12	Эргэлтийн өнцгийн байгуулалт 11	ГДГ-61
62	12	Эргэлтийн өнцгийн байгуулалт 12	ГДГ-62
63	12	Эргэлтийн өнцгийн байгуулалт 13	ГДГ-63
64	12	Эргэлтийн өнцгийн байгуулалт 14	ГДГ-64
65	12	Эргэлтийн өнцгийн байгуулалт 15	ГДГ-65
66	12	Эргэлтийн өнцгийн байгуулалт 16	ГДГ-66
67	12	Эргэлтийн өнцгийн байгуулалт 17	ГДГ-67
68	12	Эргэлтийн өнцгийн байгуулалт 18	ГДГ-68
69	12	Дулааны худаг-1 Байгуулалт, Огтлол 1-1	ГДГ-69
70	12	Дулааны худаг-2 Байгуулалт, Огтлол 1-1	ГДГ-70

KINGSEA E&C
Consulting group Co.,Ltd
Хаяг: Улаанбаатар,ХУД,3-р хороо. Эксельсийн гудамж. 5-р байр Хан-Өргөө оффис, 901 өрөө
Утас: 98111987, 77190444
КИНГСИЙ ИНЖЕНЕР ЭНД КОНСТРАКШН"ХХК

Завхан аймаг. Улиастай сум.

2-Р ХЭЛХЭЭНИЙ ГАДНА ДУЛААН ХАНГАМЖИЙН ШУГАМЫН ӨӨРЧЛӨЛТ, ШИНЭЧЛЭЛТ /4-Р УДДТ/

Зургийн жагсаалт					Үе шат: АЗ
Инженер		Л.Баасанхүү	Е.Г Шифр: КС 02-32/22	Масштаб: М1:100	Огноо: 2022 он
Гүйцэтгэсэн		Н.Батдорж	Т.Г Шифр:	Зургийн дугаар: ГДГ-3	Бүх хуудас: 106
Шалгасан		Л.Баасанхүү			

Суурчийн хаягласан огноо: 2023/02/13

Зургийн жагсаалт

Д/д	Формат	Нэрс	Тайлбар
71	12	Дулааны худаг-3 Байгуулалт, Огтлол 1-1	ГДГ-71
72	12	Дулааны худаг-4 Байгуулалт, Огтлол 1-1	ГДГ-72
73	12	Дулааны худаг-5 Байгуулалт, Огтлол 1-1	ГДГ-73
74	12	Дулааны худаг-6 Байгуулалт, Огтлол 1-1	ГДГ-74
75	12	Дулааны худаг-7 Байгуулалт, Огтлол 1-1	ГДГ-75
76	12	Дулааны худаг-8 Байгуулалт, Огтлол 1-1	ГДГ-76
77	12	Дулааны худаг-9 Байгуулалт, Огтлол 1-1	ГДГ-77
78	12	Дулааны худаг-10 Байгуулалт, Огтлол 1-1	ГДГ-78
79	12	Дулааны худаг-11 Байгуулалт, Огтлол 1-1	ГДГ-79
80	12	Дулааны худаг-12 Байгуулалт, Огтлол 1-1	ГДГ-80
81	12	Дулааны худаг-13 Байгуулалт, Огтлол 1-1	ГДГ-81
82	12	Дулааны худаг-14 Байгуулалт, Огтлол 1-1	ГДГ-82
83	12	Дулааны худаг-15 Байгуулалт, Огтлол 1-1	ГДГ-83
84	12	Дулааны худаг-16 Байгуулалт, Огтлол 1-1	ГДГ-84
85	12	Дулааны худаг-17 Байгуулалт, Огтлол 1-1	ГДГ-85
86	12	Дулааны худаг-18 Байгуулалт, Огтлол 1-1	ГДГ-86
87	12	Дулааны худаг-19 Байгуулалт, Огтлол 1-1	ГДГ-87
88	12	Дулааны худаг-20 Байгуулалт, Огтлол 1-1	ГДГ-88
89	12	Дулааны худаг-21 Байгуулалт, Огтлол 1-1	ГДГ-89
90	12	Дулааны худаг-22 Байгуулалт, Огтлол 1-1	ГДГ-90
91	12	Дулааны худаг-23 Байгуулалт, Огтлол 1-1	ГДГ-91
92	12	Дулааны худаг-24 Байгуулалт, Огтлол 1-1	ГДГ-92
93	12	Дулааны худаг-25 Байгуулалт, Огтлол 1-1	ГДГ-93
94	12	Дулааны худаг-26 Байгуулалт, Огтлол 1-1	ГДГ-94
95	12	Дулааны худаг-27 Байгуулалт, Огтлол 1-1	ГДГ-95
106	12	Дулааны худаг-28 Байгуулалт, Огтлол 1-1	ГДГ-106
97	12	Дулааны худаг-29 Байгуулалт, Огтлол 1-1	ГДГ-97
98	12	Дулааны худаг-30 Байгуулалт, Огтлол 1-1	ГДГ-98
99	12	Дулааны худаг-31 Байгуулалт, Огтлол 1-1	ГДГ-99
100	12	Дулааны худаг-32 Байгуулалт, Огтлол 1-1	ГДГ-100
101	12	Дулааны худаг-33 Байгуулалт, Огтлол 1-1	ГДГ-101
102	12	Дулааны худаг-34 Байгуулалт, Огтлол 1-1	ГДГ-102
103	12	Дулааны худаг-35 Байгуулалт, Огтлол 1-1	ГДГ-103
104	12	Дулааны худаг-36 Байгуулалт, Огтлол 1-1	ГДГ-104
105	12	Дулааны худаг-37 Байгуулалт, Огтлол 1-1	ГДГ-105
106	12	Юулэх худаг-1 Байгуулалт, Огтлол 1-1	ГДГ-106

KINGSEA E&C
Consulting group Co.,Ltd
Хаяг: Улаанбаатар,ХУД,3-р хороо.
Энгэльсийн гудамж. 5-р байр
Хан-Өргөө оффис, 901 тоот
Утас: 90111987, 77190444
КИНГСИЙ ИНЖЕНЕР
ЭНД КОНСТРАКШН"ХХК

Завхан аймаг. Улиастай сум.

2-Р ХЭЛХЭЭНИЙ ГАДНА ДУЛААН ХАНГАМЖИЙН ШУГАМЫН ӨӨРЧЛӨЛТ, ШИНЭЧЛЭЛТ /4-Р УДДТ/

Зургийн жагсаалт					Үе шат: АЗ
Инженер		Л.Баасанхүү	Е.Г Шифр: КС 02-32/22	Масштаб: М1:100	Огноо: 2022 он
Гүйцэтгэсэн		Н.Батдорж	Т.Г Шифр:	Зургийн дугаар: ГДГ-4	Бүх хуудас: 106
Шалгасан		Л.Баасанхүү			

Суулгахын хэлтэсээс огноо: 2023/02/13

2023/02/13

Сувгийн огтлолууд //1-1/-/6-6//

ДУЛААНЫ СУВГИЙН ОГТЛОЛ /I-I/ M1:25

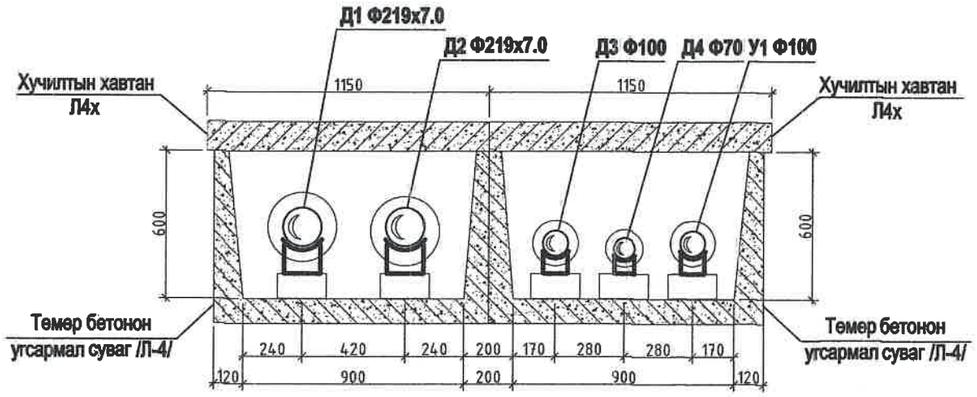

ДУЛААНЫ СУВГИЙН ОГТЛОЛ /II-II/ M1:25

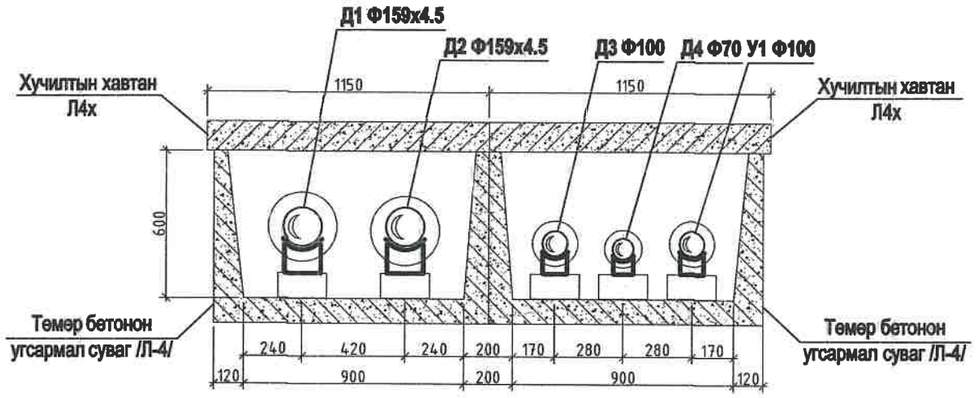

ДУЛААНЫ СУВГИЙН ОГТЛОЛ /III-III/ M1:25

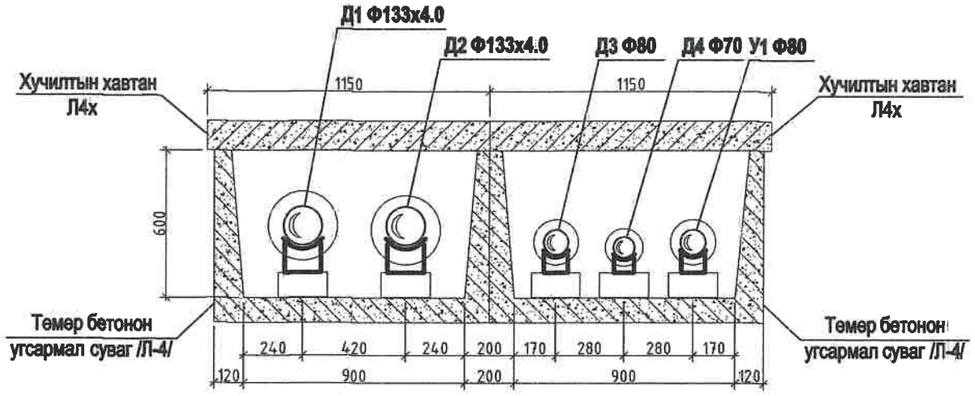

ДУЛААНЫ СУВГИЙН ОГТЛОЛ /IV-IV/ M1:25

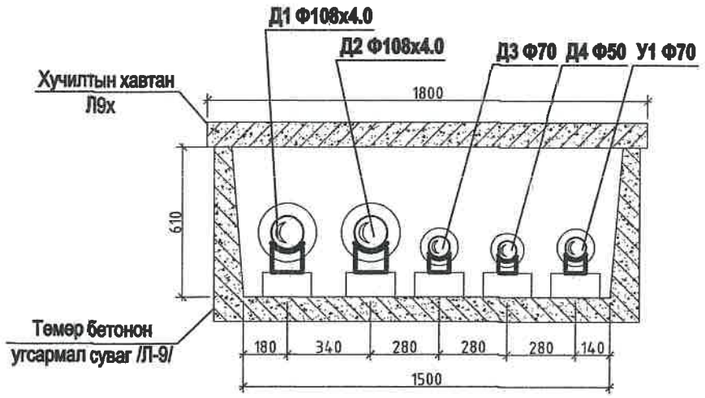

ДУЛААНЫ СУВГИЙН ОГТЛОЛ /V-V/ M1:25

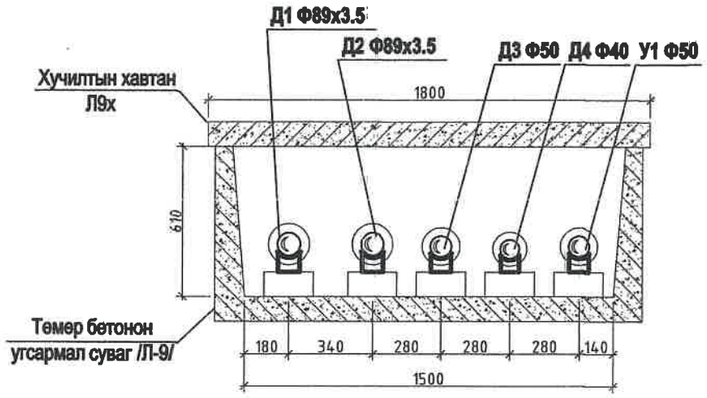

ДУЛААНЫ СУВГИЙН ОГТЛОЛ /VI-VI/ M1:25

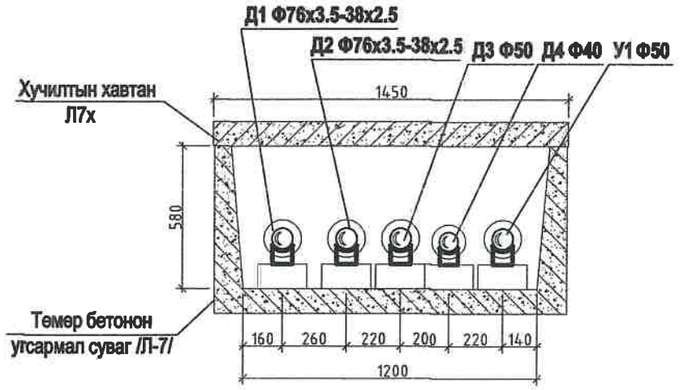

KINGSEA E&C Consulting group Co.,Ltd Хаяг: Улаанбаатар,ХУД,3-р хороо, Энхтайвны гудамж, 5-р байр Хан-Эрдэнэ оффис, 901 тоот Утас: 98111997, 77190484 КИНГСИЙ ИНЖЕНЕР ЭНД КОНСТРАКШН"ХХК	Завхан аймаг. Улиастай сум. 2-Р ХЭЛХЭЭНИЙ ГАДНА ДУЛААН ХАНГАМЖИЙН ШУГАМЫН ӨӨРЧЛӨЛТ, ШИНЭЧЛЭЛТ /4-Р ҮДДТ/				
	Сувгийн огтлолуд				Үе шат: АЗ
	Инженер	Л.Баасанхүү	Е.Г Шифр: КС 02-32/22	Масштаб: M1:25	Огноо: 2022 он
	Гүйцэтгэсэн	Н.Батдорж	Т.Г Шифр:	Зургийн дугаар: ГДГ-5	Бух хуудас: 106
	Шалгасан	Л.Баасанхүү			

Сугалчийн хавтасны огноо: 2023/02/13

2023/02/13

МАТЕРИАЛЫН ТҮҮВЭР

Д/д	Тэмдэглэгээ	Нэрс		тоо	жин кг	хэмжих нэгж
1	2	3		4	5	6
		ДУЛААН ХАНГАМЖ				
1	ГОСТ10704-91	Ган яндан				
	T≥100°C P≥1.6 МПа		Ф219х7.0 мм	32.0	36.60	у.м
			Ф159х4.5 мм	437.0	17.15	у.м
			Ф133х4.0 мм	67.0	12.73	у.м
			Ф108х4.0 мм	260.0	10.26	у.м
			Ф89х3.5 мм	5106.0	7.38	у.м
			Ф76х3.0 мм	670.0	6.26	у.м
			Ф57х3.5 мм	132.0	4.62	у.м
			Ф45х2.5 мм	543.0	2.62	у.м
			Ф38х2.5 мм	485.0	1.76	у.м
2	Пенополиуретан	Яндангийн дулаалга				
		а/ Зэврэлтээс хамгаалах түрхлэг				
		б/ Дулаалга δ=0.05 мм λ=0.04 Вт/м°С				
		в/ Хамгаалах бүрхүүл				
			Ф219х7.0 мм	32.0	-	у.м
			Ф159х4.5 мм	437.0	-	у.м
			Ф133х4.0 мм	67.0	-	у.м
			Ф108х4.0 мм	260.0	-	у.м
			Ф89х3.5 мм	5106.0	-	у.м
			Ф76х3.0 мм	670.0	-	у.м
			Ф57х3.5 мм	132.0	-	у.м
			Ф45х2.5 мм	543.0	-	у.м
			Ф38х2.5 мм	485.0	-	у.м
3	Лобовые опоры	Үл хөдлөх тулгуур	Ф200 мм	1	-	шир
			Ф150 мм	8	-	шир
			Ф125 мм	2	-	шир
			Ф100 мм	2	-	шир
			Ф80 мм	8	-	шир
			Ф70 мм	8	-	шир
			Ф50 мм	2	-	шир
			Ф40 мм	4	-	шир
			Ф32 мм	8	-	шир
4		Булан	Ф200 мм	8	-	шир
			Ф150 мм	30	-	шир
			Ф125 мм	2	-	шир
			Ф100 мм	12	-	шир

1	2	3		4	5	6
		ДУЛААН ХАНГАМЖ				
4		Булан 90 град	Ф80 мм	50	-	шир
			Ф70 мм	34	-	шир
			Ф40 мм	14	-	шир
			Ф32 мм	16	-	шир
5		Гулсах тулгуур	Ф200 мм	6	-	шир
			Ф150 мм	88	-	шир
			Ф125 мм	16	-	шир
			Ф100 мм	66	-	шир
			Ф80 мм	170	-	шир
			Ф70 мм	224	-	шир
			Ф50 мм	44	-	шир
			Ф40 мм	272	-	шир
			Ф32 мм	242	-	шир
6		Гулсах тулгуурын бетон дэр				
			200х200х90h ОП-1	1192	-	шир
			300х200х90h ОП-2	410	-	шир
7		**Эргэлтийн өнцөг //45х2.5/-/159х4.5//мм**		1-18	-	комп
8	Г991-1 вып-1	Эргэлтийн өнцөгийн ниш				
			1500х600 мм	6	-	комп
			1200х580 мм	8	-	комп
			900х600/900х600 мм	4	-	комп
9	Г991-1 вып-1	Зөөлөвч ган	Ф159х4.5 мм	3	-	комп
			Ф108х4.0 мм	1	-	комп
			Ф89х3.5 мм	5	-	комп
			Ф76х3.5 мм	3	-	комп
			Ф45х2.5 мм	1	-	комп
			Ф38х2.5 мм	2	-	комп
10		Угсармал бетон суваг				
			900х600h/900х600h	204.3	1.05	у/м
			1200х580h	717.8	1.72	у/м
			1500х600h	442.3	2.42	у/м

KINGSEA E&C
Consulting group Co.,Ltd
Хаяг: Улаанбаатар,ХУД,3-р хороо, Энхмаягийн гудамж, 5-р байр Хан-Өргөө оффис, 901 өрөө
Утас: 98111987, 77190484
КИНГСИЙ ИНЖЕНЕР ЭНД КОНСТРАКШН"ХХК

Завхан аймаг. Улиастай сум.

2-Р ХЭЛХЭЭНИЙ ГАДНА ДУЛААН ХАНГАМЖИЙН ШУГАМЫН ӨӨРЧЛӨЛТ, ШИНЭЧЛЭЛТ /4-Р ҮДДТ/

Материалын түүвэр-1

Инженер		Л.Баасанхүү	Е.Г Шифр: КС 02-32/22	Масштаб:	Үе шат: АЗ
Гүйцэтгэсэн		Н.Батдорж	Т.Г Шифр:	Зургийн дугаар: ГДГ-6	Огноо: 2022 он
Шалгасан		Л.Баасанхүү			Бүх хуудас: 106

Суурийн хавтасны огноо: 2023/02/13

2023/02/13

МАТЕРИАЛЫН ТҮҮВЭР

Д/д	Тэмдэглэгээ	Нэрс	тоо	жин кг	хэмжих нэгж
1	2	3	4	5	6
		ДУЛААН ХАНГАМЖ /ҮРГЭЖИЛЭЛ/			
11		Угсармал бетон сувгийн таг			
		1150x3000x100h/1150x3000x100h	204.3	0.85	у/м
		1450x3000x120h	717.8	1.30	у/м
		1800x3000x120h	442.3	1.62	у/м
12		Дулааны худаг /Дулаан механик/	37	-	комп
13		Дулааны худаг /Барилга бүтээц/	37	-	комп
		УС ХАНГАМЖ			
1	ГОСТ 3262-75	Цайрдсан ган яндан Ф20мм	205.0	-	у.м
	t>5°C P>2.5 МПа	Ф25мм	710.0	-	у.м
		Ф32мм	1061.0	-	у.м
		Ф40мм	995.0	-	у.м
		Ф50мм	717.0	-	у.м
		Ф70мм	570.0	-	у.м
		Ф80мм	390.0	-	у.м
		Ф100мм	199.0	-	у.м
		Ф125мм	30.0	-	у.м
2		Яндангийн дулаалга			
		а/ Зэврэлтээс хамгаалах түрхлэг			
		б/ Дулаалга δ=0.05 мм λ=0.04 Вт/м°С			
		в/ Хамгаалах бүрхүүл Ф20мм	205.0	-	у.м
		Ф25мм	710.0	-	у.м
		Ф32мм	1061.0	-	у.м
		Ф40мм	995.0	-	у.м
		Ф50мм	717.0	-	у.м
		Ф70мм	570.0	-	у.м
		Ф80мм	390.0	-	у.м
		Ф100мм	199.0	-	у.м
		Ф125мм	30.0	-	у.м
3		Булан 90 град Ф20мм	8	-	шир
		Ф25мм	17	-	шир
		Ф32мм	25	-	шир
		Ф40мм	42	-	шир
		Ф50мм	34	-	шир
		Ф70мм	26	-	шир

1	2	3	4	5	6
		УС ХАНГАМЖ /ҮРГЭЖИЛЭЛ/			
3		Булан 90 град Ф80мм	20	-	шир
		Ф100мм	16	-	шир
		Ф125мм	8	-	шир
4		Гулсах тулгуур Ф20мм	103	-	у.м
		Ф25мм	355	-	у.м
		Ф32мм	481	-	у.м
		Ф40мм	498	-	у.м
		Ф50мм	239	-	у.м
		Ф70мм	190	-	у.м
		Ф80мм	112	-	у.м
		Ф100мм	50	-	у.м
		Ф125мм	7	-	у.м
5		Гулсах тулгуурын бетон дэр			
		200x200x90h ОП-1	1866	-	шир
		300x200x90h ОП-2	169	-	шир

Суурийн хавтасан огноо: 2023/02/13

KINGSEA E&C
Consulting group Co.,Ltd
Хаяг: Улаанбаатар,ХУД,3-р хороо. Экспрессийн гудамж. 5-р байр Хан-Өргөн оффис, 901 өөдөт
Утас: 98111987, 77798484
КИНГСИЙ ИНЖЕНЕР ЭНД КОНСТРАКШН"ХХК

Завхан аймаг. Улиастай сум.

2-Р ХЭЛХЭЭНИЙ ГАДНА ДУЛААН ХАНГАМЖИЙН ШУГАМЫН ӨӨРЧЛӨЛТ, ШИНЭЧЛЭЛТ /4-Р УДДТ/

Материалын түүвэр-2

Инженер		Л.Баасанхүү	Е.Г Шифр: КС 02-32/22	Масштаб:	Ye шат: А3
Гүйцэтгэсэн		Н.Батдорж	Т.Г Шифр:	Зургийн дугаар: ГДГ-7	Огноо: 2022 он
Шалгасан		Л.Баасанхүү			Бух хуудас: 106

2023/02/13

Сүүлчийн хэвлэсэн огноо

ГАДНА ДУЛААНЫ ШУГАМЫН ТОЙМ БАЙГУУЛАЛТ М1:1500

Зөвшилцсөн:

"ГХБХБГ"-ын дарга: Д.Анхтэс

"Санмин" ХХК-ийн захирал: Д.Лхагвасүрэн

"Амь-Ус" ХХК-ийн ерөнхий инженер: Г. Баттулга

Завхан "МХС" ХХК-н ерөнхий инженер: Ц.Эрдэнэсайхан

"АУЭХС" ТӨХК-н АЗАлбаны дарга: Т.Нямдэмбэрэл

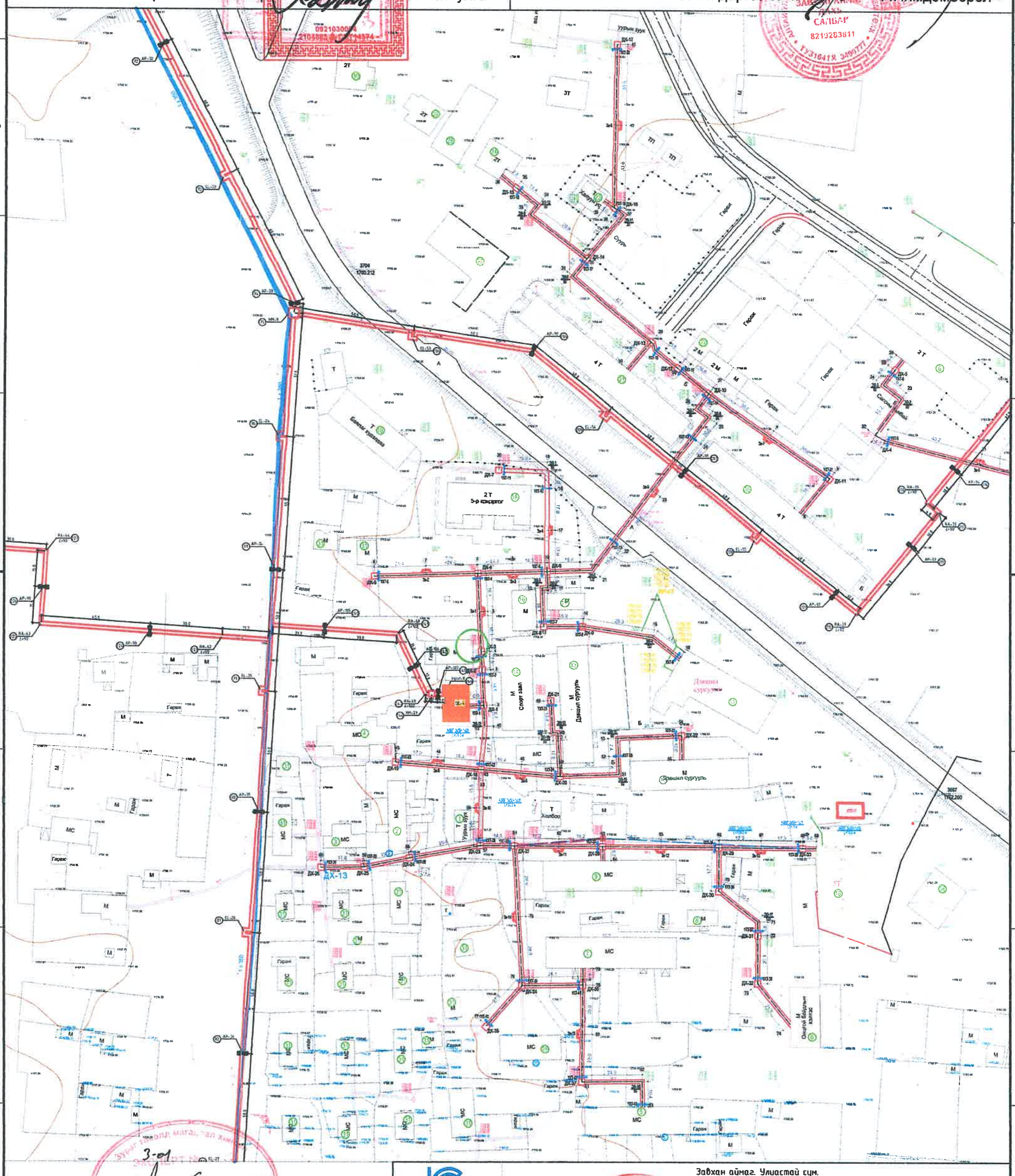

3-01

2022.12.22

KINGSEA E&C
Consulting group Co.,Ltd
Хаяг: Улаанбаатар,ХУД,3-р хороо.
Энхтайвны гудамж, 5-р байр
Хан-Өргөө оффис, 901 тоот
Утас: 99111987, 77190404
КИНГСИЙ ИНЖЕНЕР ЭНД КОНСТРАКШН"ХХК

Завхан аймаг. Улиастай сум.

2-Р ХЭЛХЭЭНИЙ ГАДНА ДУЛААН ХАНГАМЖИЙН ШУГАМЫН ӨӨРЧЛӨЛТ, ШИНЭЧЛЭЛТ /4-Р УДДТ/

Гадна дулааны шугамын тойм байгуулалт			Үе шат: А3	
Инженер	Л.Баасанхүү	Е.Г Шифр: КС 02-32/22	Масштаб: М1:1500	Огноо: 2022 он
Гүйцэтгэсэн	Н.Баяборж	Т.Г Шифр:	Зургийн дугаар ГДГ-8	Бүх хуудас: 106
Шалгасан	Л.Баасанхүү			

2022/11/18

ГАДНА ДУЛААНЫ ШУГАМЫН БАЙГУУЛАЛТ М1:500

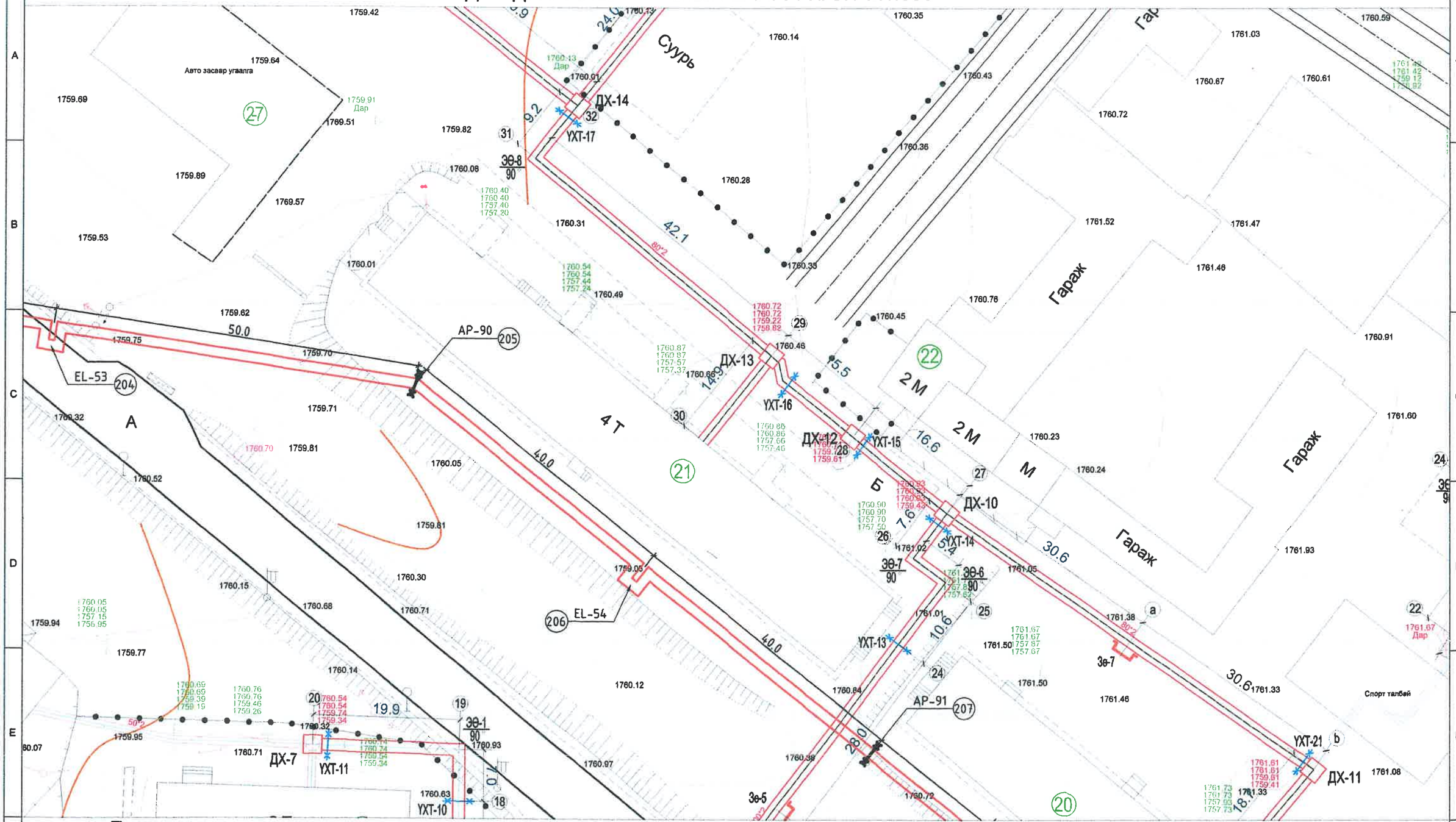

Таних тэмдэг

- ДХ-1 — Төлөвлөж буй дулааны худаг
- УХТ-1 — Төлөвлөж буй үл хөдлөх тулгуур
- ЭӨ-1 — Төлөвлөж буй эргэлтийн өнцөг
- Зө-1 — Яндангийн зөөлөвч
- 1 — Онцлох цэгийн дугаар
- Д1 — 1-р халхээний дулаан өгөх шугам хоолой
- Д2 — 1-р халхээний дулаан буцах шугам хоолой
- Одоо байгаа дулааны худаг
- Одоо байгаа холбооны худаг
- Одоо байгаа цахилгааны шугам
- БУХ-365 — Одоо байгаа бохир усны худаг

Суурьшлын хэлбэрийн төлөвлөгөө

3-01
2022-12-22

KINGSEA E&C Consulting group Co.,Ltd. Хаяг: Улаанбаатар,ХУД,3-р хороо, Экспрессийн гудамж, 5-р байр Хан-Өргөө оффис, 901 тоот Утас: 98111987, 77159404	Завхан аймаг, Улиастай сум. 2-Р ХЭЛХЭЭНИЙ ГАДНА ДУЛААН ХАНГАМЖИЙН ШУГАМЫН ӨӨРЧЛӨЛТ, ШИНЭЧЛЭЛТ /4-Р УДДТ/				Үе шат: АЗ
	Гадна дулааны шугамын байгуулалт				
	Инженер	Л.Баасанхүү	Е.Г Шифр: КС 02-32/22	Масштаб: М1:500	Огноо: 2022 он
	Гүйцэтгэсэн	Н.Батдорж	Т.Г Шифр:	Зургийн дугаар: ГДГ-9	Бүх хуудас: 106
КИНГСИЙ ИНЖЕНЕР ЭНД КОНСТРАКШН"ХХК	Шалгасан	Л.Баасанхүү			

2022/11/10

А3

ГАДНА ДУЛААНЫ ШУГАМЫН БАЙГУУЛАЛТ М1:500

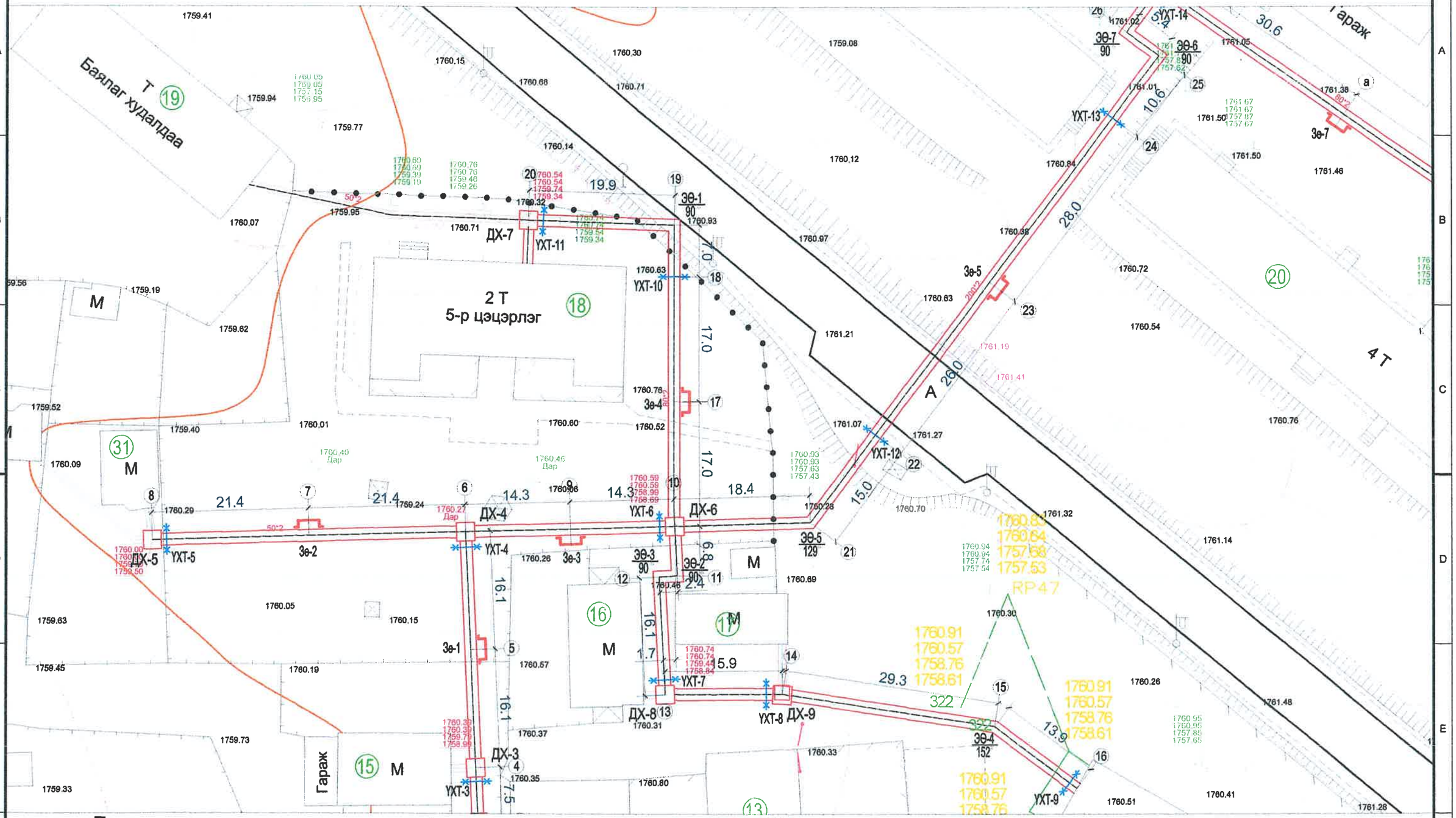

Таних тэмдэг

- ДХ-1 — Төлөвлөж буй дулааны худаг
- УХТ-1 — Төлөвлөж буй үл хедлөх тулгуур
- ЭӨ-1 — Төлөвлөж буй эргэлтийн өнцөг
- Яндангийн зөөлөвч
- Эө-1 — Онцлох цэгийн дугаар
- Д1 — 1-р хэлхээний дулаан өгөх шугам хоолой
- Д2 — 1-р хэлхээний дулаан буцах шугам хоолой
- Одоо байгаа дулааны худаг
- Одоо байгаа холбооны худаг
- Одоо байгаа цахилгааны шугам
- Одоо байгаа бохир усны худаг

3-01
2022.12.26

KINGSEA E&C
Consulting group Co.,Ltd
Хаяг: Улаанбаатар,ХУД,3-р хороо. Энгэлийн гудамж, 5-р байр Хан-Өргөө оффис, 901 воот
Утас: 98119987, 77190404
КИНГСИЙ ИНЖЕНЕР ЭНД КОНСТРАКШН"ХХК

Завхан аймаг. Улиастай сум.

2-Р ХЭЛХЭЭНИЙ ГАДНА ДУЛААН ХАНГАМЖИЙН ШУГАМЫН ӨӨРЧЛӨЛТ, ШИНЭЧЛЭЛТ /4-Р УДДТ/

Гадна дулааны шугамын байгуулалт					Үе шат: А3
Инженер		Л.Баасанхүү	Е.Г Шифр: КС 02-32/22	Масштаб: М1:500	Огноо: 2022 он
Гүйцэтгэсэн		Н.Батдорж	Т.Г Шифр:	Зургийн дугаар ГДГ-9а	Бүх хуудас: 106
Шалгасан		Л.Баасанхүү			

Суурьшлийн хэвлэсэн хуулбар

ГАДНА ДУЛААНЫ ШУГАМЫН БАЙГУУЛАЛТ М1:500

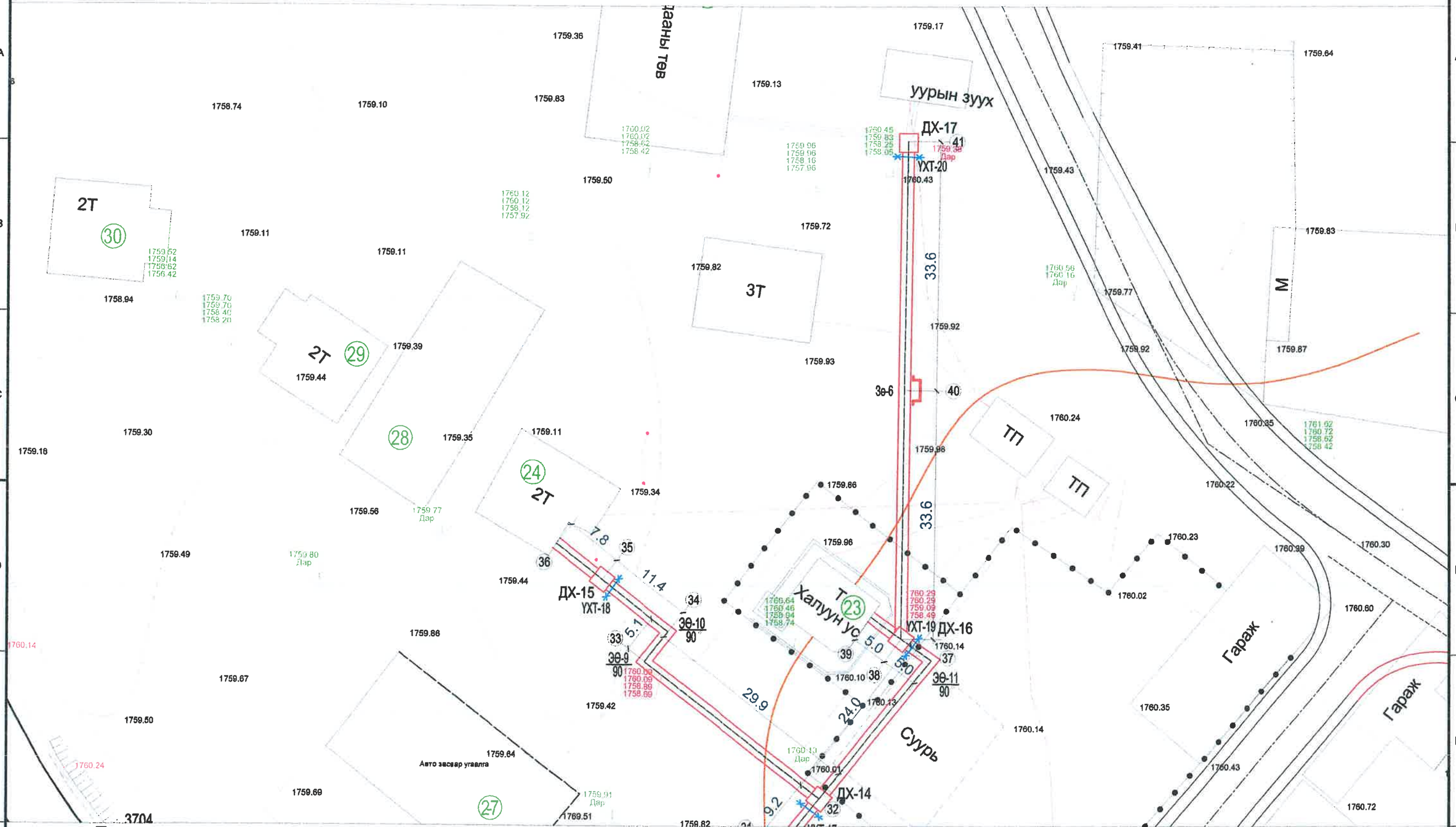

Таних тэмдэг

- ДХ-1 — Төлөвлөж буй дулааны худаг
- УХТ-1 — Төлөвлөж буй үл хөдлөх тулгуур
- ЭӨ-1 — Төлөвлөж буй эргэлтийн өнцөг
- Яндангийн зөөлөвч
- Зө-1 — Онцлох цэгийн дугаар
- Д1 — 1-р хэлхээний дулаан өгөх шугам хоолой
- Д2 — 1-р хэлхээний дулаан буцах шугам хоолой
- Одоо байгаа дулааны худаг
- Одоо байгаа холбооны худаг
- Одоо байгаа цахилгааны шугам
- Одоо байгаа бохир усны худаг

3-01

2022.12.22

KINGSEA E&C
Consulting group Co.,Ltd
Хаяг: Улаанбаатар,ХУД,3-р хороо, Энгэльсийн гудамж, 5-р байр Хан-Өргөн өргөн, 901 тоот
Утас: 98111987, 77190404
КИНГСИЙ ИНЖЕНЕР ЭНД КОНСТРАКШН"ХХК

Завхан аймаг. Улиастай сум.

2-Р ХЭЛХЭЭНИЙ ГАДНА ДУЛААН ХАНГАМЖИЙН ШУГАМЫН ӨӨРЧЛӨЛТ, ШИНЭЧЛЭЛТ /4-Р УДДТ/

Гадна дулааны шугамын байгуулалт				Үе шат:	АЗ
Инженер	Л.Баасанхүү	Е.Г Шифр:	КС 02-32/22	Масштаб: М1:500	Огноо: 2022 он
Гүйцэтгэсэн	Н.Батдорж	Т.Г Шифр:		Зургийн дугаар ГДГ-10	Бүх хуудас: 106
Шалгасан	Л.Баасанхүү				

Суулчийн хэвлэсэн огноо

2022/11/10

А3

ГАДНА ДУЛААНЫ ШУГАМЫН БАЙГУУЛАЛТ М1:500

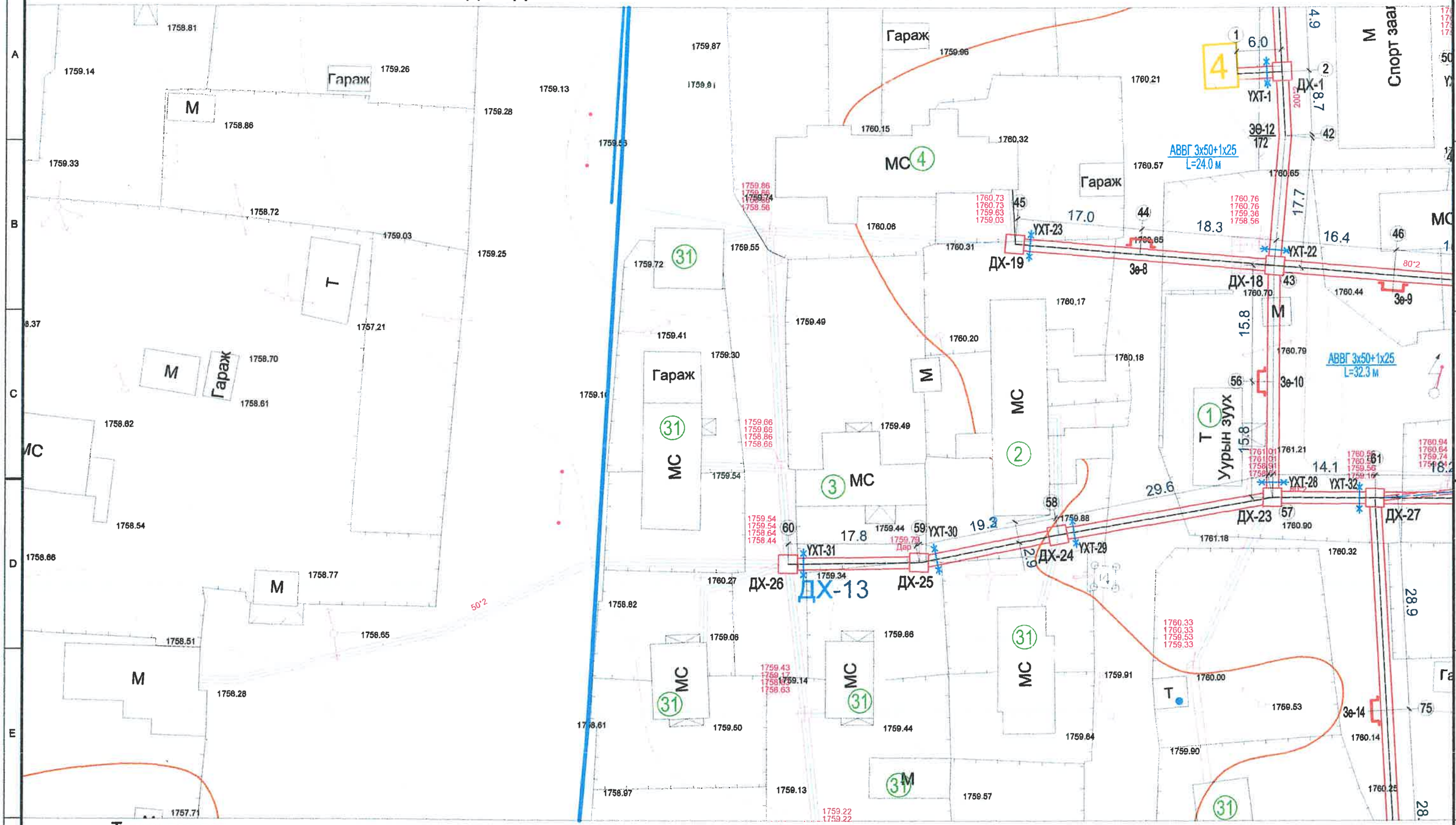

Таних тэмдэг

ДХ-1	Төлөвлөж буй дулааны худаг
УХТ-1	Төлөвлөж буй үл хөдлөх тулгуур
ЭЭ-1	Төлөвлөж буй эргэлтийн өнцөг
	Яндангийн зөөлөвч
Эе-1	Онцлох цэгийн дугаар
Д1	1-р хэлхээний дулаан өгөх шугам хоолой
Д2	1-р хэлхээний дулаан буцах шугам хоолой
	Одоо байгаа дулааны худаг
	Одоо байгаа холбооны худаг
	Одоо байгаа цахилгааны шугам
	Одоо байгаа бохир усны худаг

Сүүлчийн хэвлэсэн огноо

2022.12.26

KINGSEA E&C
Consulting group Co.,Ltd
Хаяг: Улаанбаатар,ХУД,3-р хороо, Энгэльсийн гудамж, 5-р байр Хан-Өргөө оффис, 901 тоот
Утас: 98111987, 77190404
КИНГСИЙ ИНЖЕНЕР ЭНД КОНСТРАКШН"ХХК

Завхан аймаг. Улиастай сум.

2-Р ХЭЛХЭЭНИЙ ГАДНА ДУЛААН ХАНГАМЖИЙН ШУГАМЫН ӨӨРЧЛӨЛТ, ШИНЭЧЛЭЛТ /4-Р УДДТ/

Гадна дулааны шугамын байгуулалт				Ye шат:	А3
Инженер	Л.Баасанхүү	Е.Г шифр:	Масштаб:	Огноо:	
		КС 02-32/22	М1:500	2022 он	
Гүйцэтгэсэн	Н.Батдорж	Т.Г шифр:	Зургийн дугаар	Бүх хуудас:	
			ГДГ-11	106	
Шалгасан	Л.Баасанхүү				

2022/12/26

А3

ГАДНА ДУЛААНЫ ШУГАМЫН БАЙГУУЛАЛТ М1:500

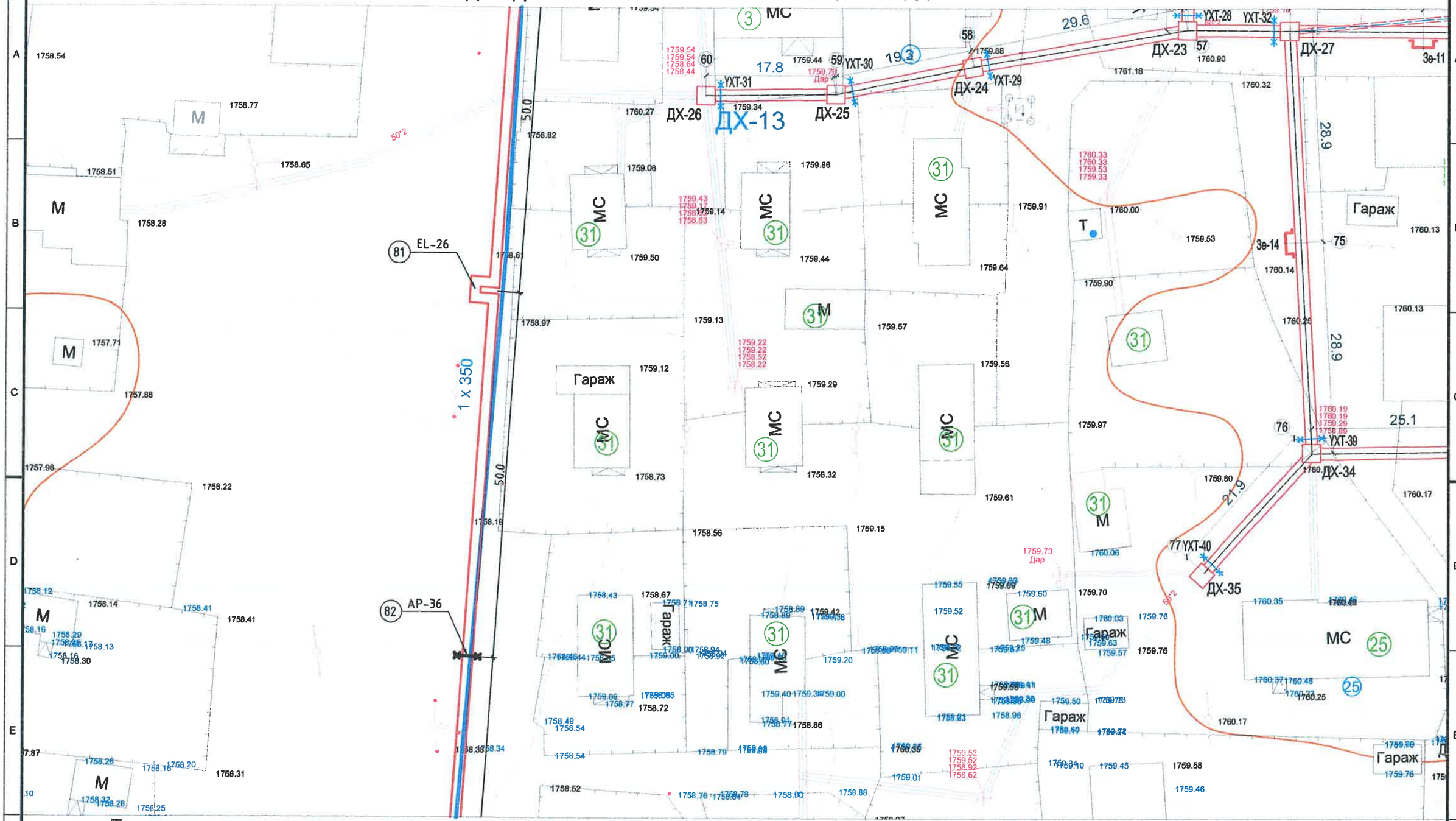

Таних тэмдэг

- ДХ-1 — Төлөвлөж буй дулааны худаг
- УХТ-1 — Төлөвлөж буй үл хөдлөх тулгуур
- ЭЭ-1 — Төлөвлөж буй эргэлтийн өнцөг
- Яндангийн зөөлөвч
- Зэ-1 — Онцлох цэгийн дугаар
- Д1 — 1-р хэлхээний дулаан өгөх шугам хоолой
- Д2 — 1-р хэлхээний дулаан буцах шугам хоолой
- Одоо байгаа дулааны худаг
- Одоо байгаа холбооны худаг
- Одоо байгаа цахилгааны шугам
- Одоо байгаа бохир усны худаг

3-01

2022-12-22

KINGSEA E&C
Consulting group Co.,Ltd
Хаяг: Чингэлтэй дүүрэг,ХУД 3-р хороо, Энгэльсийн гудамж, 5-р байр Хан-Өргөн оффис, 901 тоот
Утас: 99111987, 77190404
КИНГСИЙН ИНЖЕНЕР ЭНД КОНСТРАКШН"ХХК

Завхан аймаг. Улиастай сум.

2-Р ХЭЛХЭЭНИЙ ГАДНА ДУЛААН ХАНГАМЖИЙН ШУГАМЫН ӨӨРЧЛӨЛТ, ШИНЭЧЛЭЛТ /4-Р УДДТ/

Гадна дулааны шугамын байгуулалт				Үе шат: А3	
Инженер	Л.Баасанхүү	Е.Г Шифр: КС 02-32/22	Масштаб: М1:500	Огноо: 2022 он	
Гүйцэтгэсэн	Н.Батдорж	Т.Г Шифр:	Зургийн дугаар ГДГ-12	Бүх хуудас: 106	
Шалгасан	Л.Баасанхүү				

МОНГОЛ УЛС ... БАТАЛГААЖУУЛАЛТ ... АТХ3576

Суулчийн хэвлэсэн огноо

2022/11/10

ГАДНА ДУЛААНЫ ШУГАМЫН БАЙГУУЛАЛТ М1:500

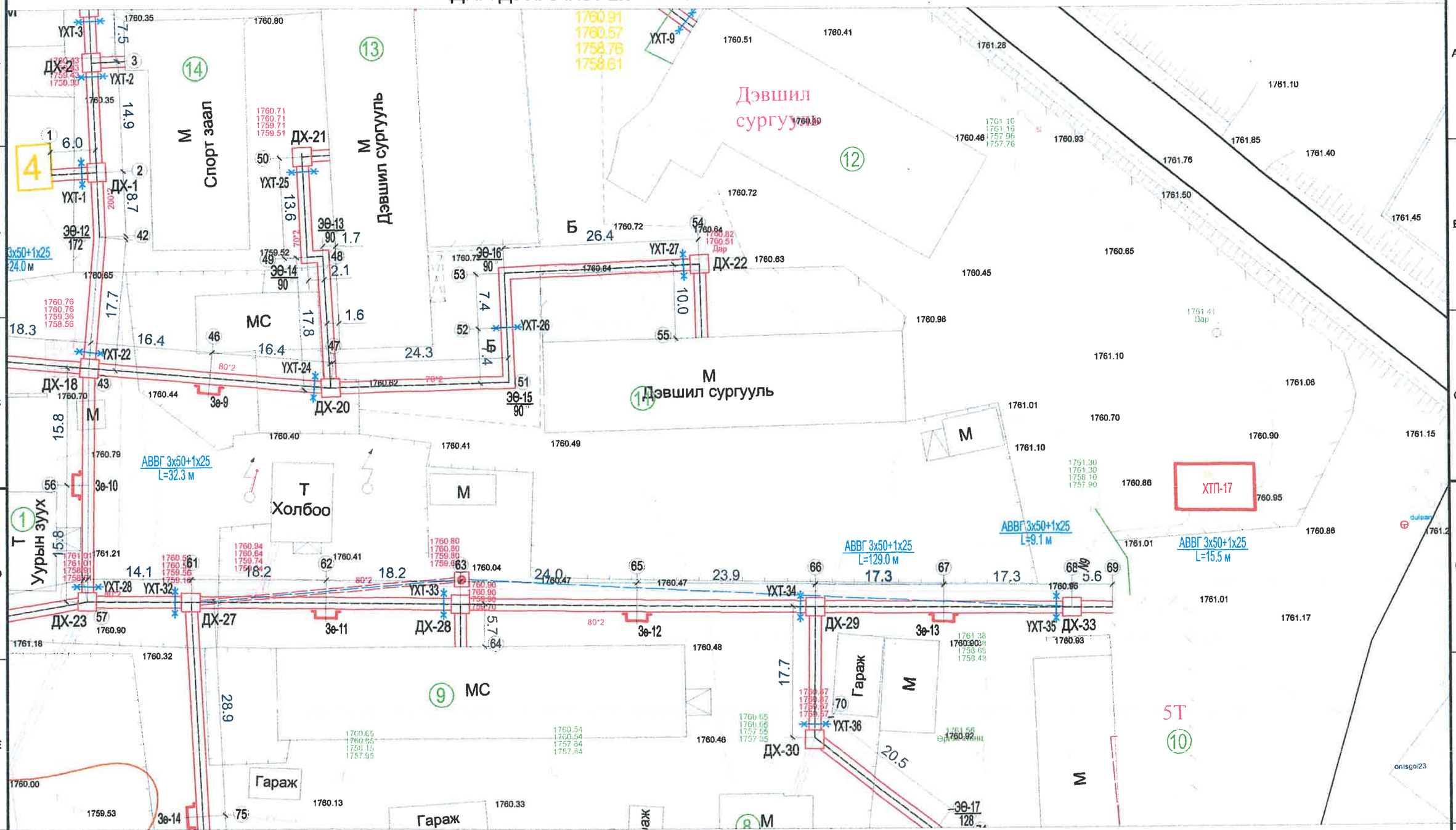

Таних тэмдэг

- ДХ-1 — Телевлеж буй дулааны худаг
- УХТ-1 — Телевлеж буй үл хөдлөх тулгуур
- ЭӨ-1 — Телевлеж буй эргэлтийн өнцөг
- Яндангийн зөөлөвч
- Зө-1 — Онцлох цэгийн дугаар
- Д1 — 1-р хэлхээний дулаан өгөх шугам хоолой
- Д2 — 1-р хэлхээний дулаан буцах шугам хоолой
- Одоо байгаа дулааны худаг
- Одоо байгаа холбооны худаг
- Одоо байгаа цахилгааны шугам
- Одоо байгаа бохир усны худаг

3-01
2022-12-26

KINGSEA E&C
Consulting group Co.,Ltd
Хаяг: Улаанбаатар ХУД 3-р хороо. Энхэлсийн гудамж. 5-р байр Хан-Өргөн оффис, 901 тоот
Чат: 98111987, 77190404
КИНГСИЙ ИНЖЕНЕР ЭНД КОНСТРАКШН"ХХК

Захиалагч: Улаанбаатар хот, Сонгинохайрхан дүүрэг, 4-р хороо, Дунд гол, Ногоон нуур, Ногоон нуурын 1-р гудамж, Ногоон нуурын 1-р гудамжны 1/1 тоот

2-Р ХЭЛХЭЭНИЙ ГАДНА ДУЛААН ХАНГАМЖИЙН ШУГАМЫН ӨӨРЧЛӨЛТ, ШИНЭЧЛЭЛТ /4-Р УДДТ/

Гадна дулааны шугамын байгуулалт					Үе шат: А3
Инженер		Л.Баасанхүү	Е.Г Шифр: КС 02-32/22	Масштаб: М1:500	Огноо: 2022 он
Гүйцэтгэсэн		Н.Батдорж	Т.Г Шифр:	Зургийн дугаар ГДГ-13	Бүх хуудас: 106
Шалгасан		Л.Баасанхүү			

Суулчийн хаяг/огноо

ГАДНА ДУЛААНЫ ШУГАМЫН БАЙГУУЛАЛТ М1:500

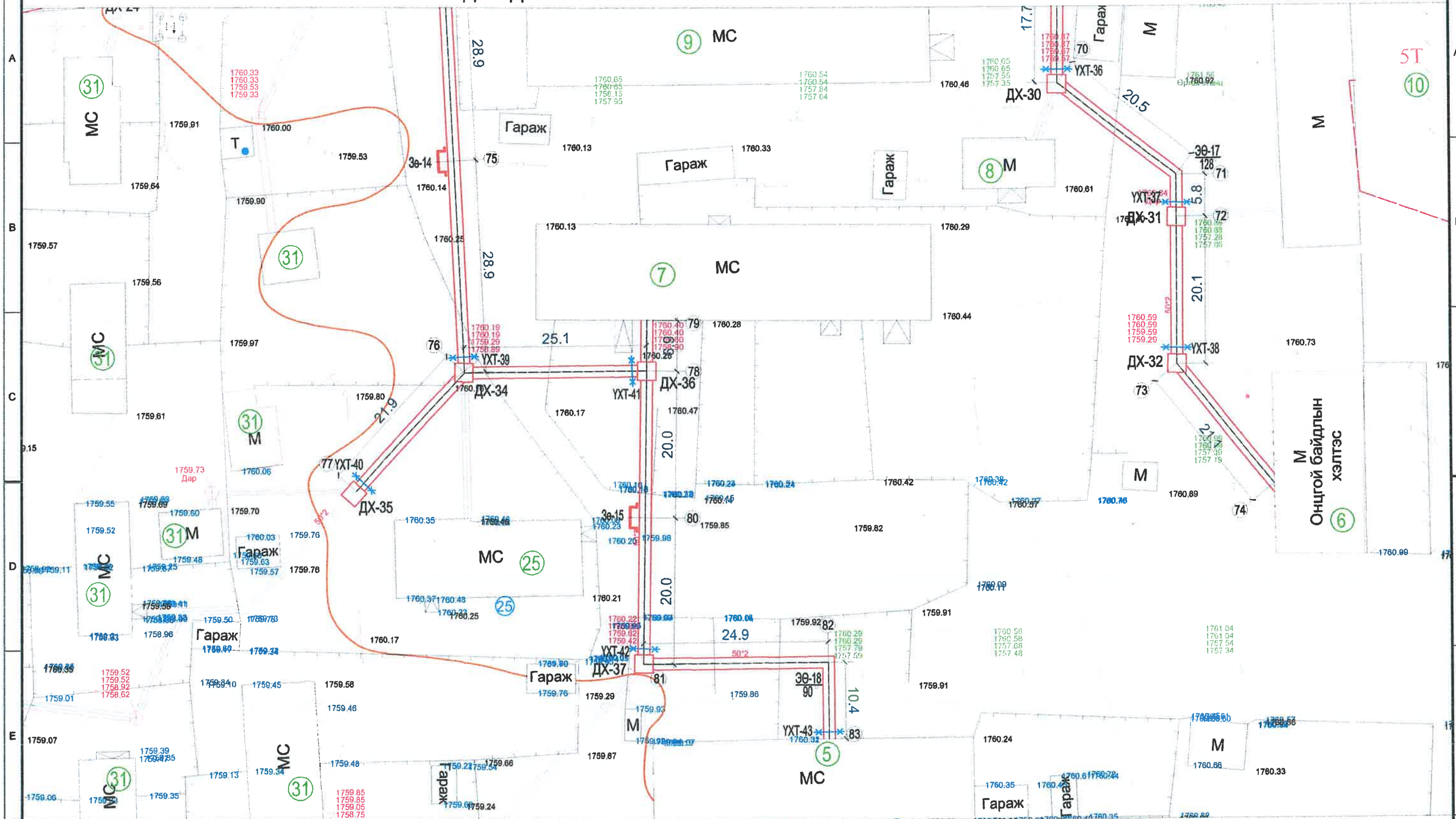

Таних тэмдэг

- ДХ-1 — Төлөвлөж буй дулааны худаг
- УХТ-1 — Төлөвлөж буй үл хөдлөх тулгуур
- ЭЭ-1 — Төлөвлөж буй эргэлтийн өнцөг
- Зе-1 — Яндангийн зөөлөвч
- Онцлох цэгийн дугаар
- Д1 — 1-р хэлхээний дулаан өгөх шугам хоолой
- Д2 — 1-р хэлхээний дулаан буцах шугам хоолой
- Одоо байгаа дулааны худаг
- Одоо байгаа холбооны худаг
- Одоо байгаа цахилгааны шугам
- Одоо байгаа бохир усны худаг

2022-12-22

KINGSEA E&C
Consulting group Co.,Ltd
Хаяг: Чингэлтэй дүүрэг,ХУД 3-р хороо. Энхтайвны гудамж. 5-р байр Хан-Өргөө оффис, 901 тоот
Утас: 98111987, 77190494
КИНГСИЙ ИНЖЕНЕР ЭНД КОНСТРАКШН"ХХК

Завхан аймаг. Улиастай сум.

2-Р ХЭЛХЭЭНИЙ ГАДНА ДУЛААН ХАНГАМЖИЙН ШУГАМЫН ӨӨРЧЛӨЛТ, ШИНЭЧЛЭЛТ /4-Р УДДТ/

Гадна дулааны шугамын байгуулалт			Е.Г Шифр: КС 02-32/22	Масштаб: М1:500
Инженер	Л.Баасанхүү		Т.Г Шифр:	Зургийн дугаар: ГДГ-14
Гүйцэтгэсэн	Н.Балдорж			
Шалгасан	Л.Баасанхүү			

Уе шат: АЗ
Огноо: 2022 он
Бүх хуудас: 106
А3

Суурьшлын хэлбэржилт

Дагуугийн зүсэлт Mб1:100 Mх1:500

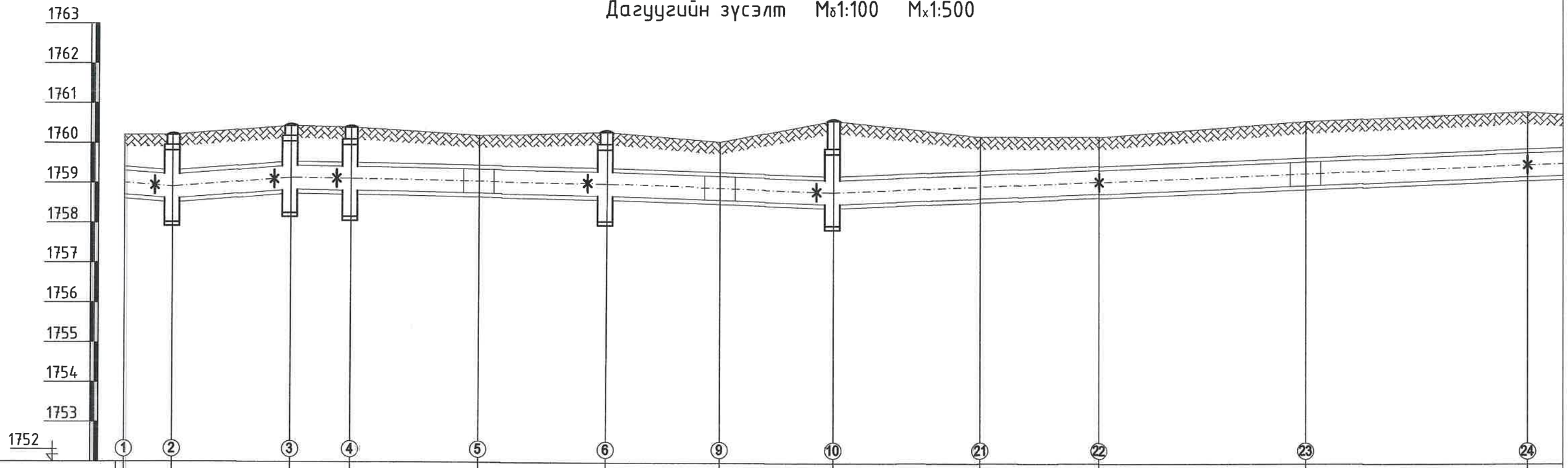

Газрын хөрсний төслийн тэмдэгт	1760.20	1760.20	1760.44	1760.40	1760.20	1760.30	1760.06	1760.60	1760.20	1760.20	1760.60	1760.84
Газрын хөрсний бодит тэмдэгт	1760.20	1760.20	1760.44	1760.40	1760.20	1760.30	1760.06	1760.60	1760.20	1760.20	1760.60	1760.84
Сувгийн таг суух тэмдэгт	1759.30	1759.20	1759.44	1759.42	1759.36	1759.30	1759.20	1759.10	1759.25	1759.37	1759.58	1759.81
Сувгийн шалны тэмдэгт	1758.70	1758.60	1758.84	1758.82	1758.76	1758.70	1758.60	1758.50	1758.65	1758.77	1758.98	1759.21
Огтлол / Сувгийн дотор хэмжээ	1-1 900x600h/900x600h			2-2 900x600h/900x600h			2-2 900x600h/900x600h		2-2 900x600h/900x600h			
Налуу i / Зай м	i=0.017 6.0	i=0.016 14.9		39.7		i=0.0035	26.8	i=0.0075	i=0.008			
Дэлгэмэл байгуулалт	ДХ-1	ДХ-2		ДХ-3	Зө-1	ДХ-4 90°	Зө-3	ДХ-6	Зө-5 129°		Зө-5	
	6.0	14.9		7.5	16.1	16.1	14.3	14.3	18.4	15.0	26.0	28.0

KINGSEA E&C
Consulting group Co.,Ltd
Хаяг: Улаанбаатар,ХУД,3-р хороо. Энхтайвны гудамж. 5-р байр Хан-Өргөө оффис, 901 тоот
Утас: 98111987, 77190404
КИНГСИЙ ИНЖЕНЕР ЭНД КОНСТРАКШН"ХХК

Завхан аймаг, Улиастай сум.

2-Р ХЭЛХЭЭНИЙ ГАДНА ДУЛААН ХАНГАМЖИЙН ШУГАМЫН ӨӨРЧЛӨЛТ, ШИНЭЧЛЭЛТ /4-Р УДДТ/

Дагуутийн зүсэлт-1					Үе шат: АЗ
Инженер		Л.Баасанхүү	Е.Г Шифр: КС 02-32/22	Масштаб: М1:100	Оноо: 2022 он
Гүйцэтгэсэн		Н.Батдорж	Т.Г Шифр:	Зургийн дугаар: ГДГ-16	Бүх хуудас: 106
Шалгасан		Л.Баасанхүү			

Дагуугийн зүсэлт Mб1:100 Mх1:500

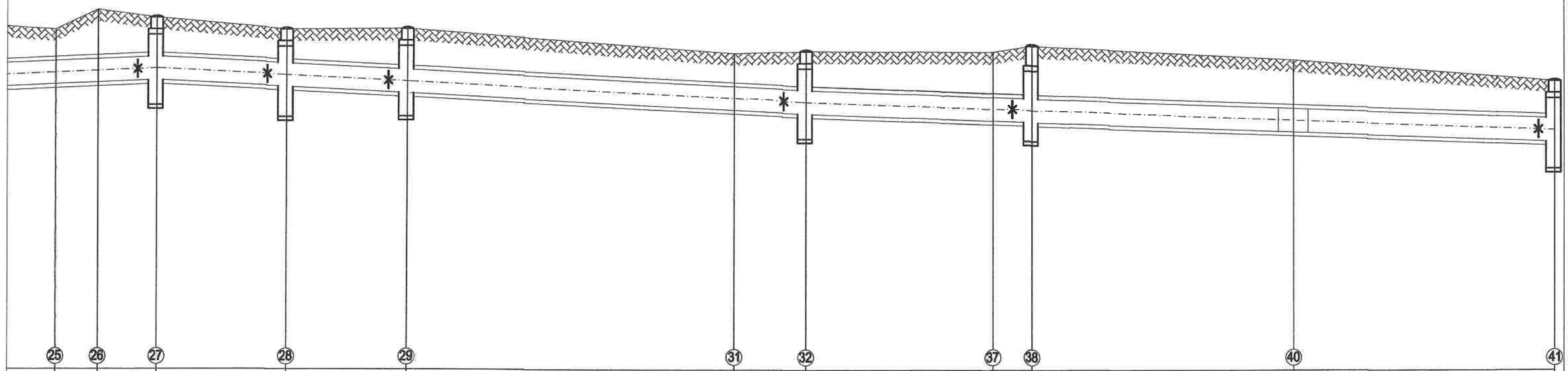

25	26	27	28	29	31	32	37	38	40	41
1760.70	1761.20	1761.00	1760.70	1760.72	1760.10	1760.16	1760.14	1760.30	1759.94	1759.40
1760.70	1761.20	1761.00	1760.70	1760.72	1760.10	1760.16	1760.14	1760.30	1759.94	1759.40
1759.89	1759.94	1760.00	1759.83	1759.68	1759.25	1759.16	1758.97	1758.93	1758.66	1758.40
1759.29	1759.34	1759.40	1759.23	1759.08	1758.65	1758.56	1758.37	1758.33	1758.06	1757.80

	3-3	4-4	6-6	6-6
	900x600h/900x600h	1500x600h	1200x580h	1200x580h

i=0.0101 i=0.0079

111.0 83.4 106.2

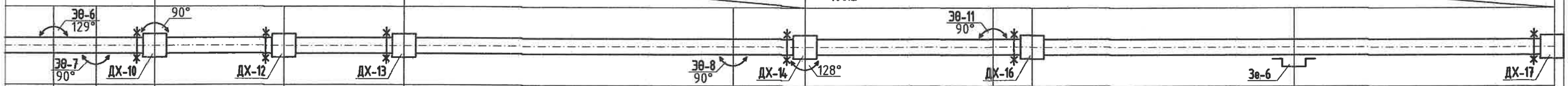

0.6	5.4	7.6	16.6	15.5	42.1	9.2	24.0	5.0	33.6	33.6

KINGSEA E&C
Consulting group Co.,Ltd
Хаяг: Чингэлтэй дүүрэг,УХД,3-р хороо. Энхэлсийн гудамж. 5-р байр Хан-Өргөө оффис, 901 тоот
Утас: 98111987, 77190404
КИНГСИЙ ИНЖЕНЕР ЭНД КОНСТРАКШН"ХХК

Завхан аймаг. Улиастай сум.

2-Р ХЭЛХЭЭНИЙ ГАДНА ДУЛААН ХАНГАМЖИЙН ШУГАМЫН ӨӨРЧЛӨЛТ, ШИНЭЧЛЭЛТ /4-Р УДДТ/

Дагуугийн зүсэлт-2					Үе шат: АЗ
Инженер		Л.Баасанхүү	Е.Г Шифр: КС 02-32/22	Масштаб: М1:100	Огноо: 2022 он
Гүйцэтгэсэн		Н.Батдорж	Т.Г Шифр:	Зургийн дугаар: ГДГ-17	Бүх хуудас: 106
Шалгасан		Л.Баасанхүү			

Дагуугийн зүсэлт Mб1:100 Mх1:500

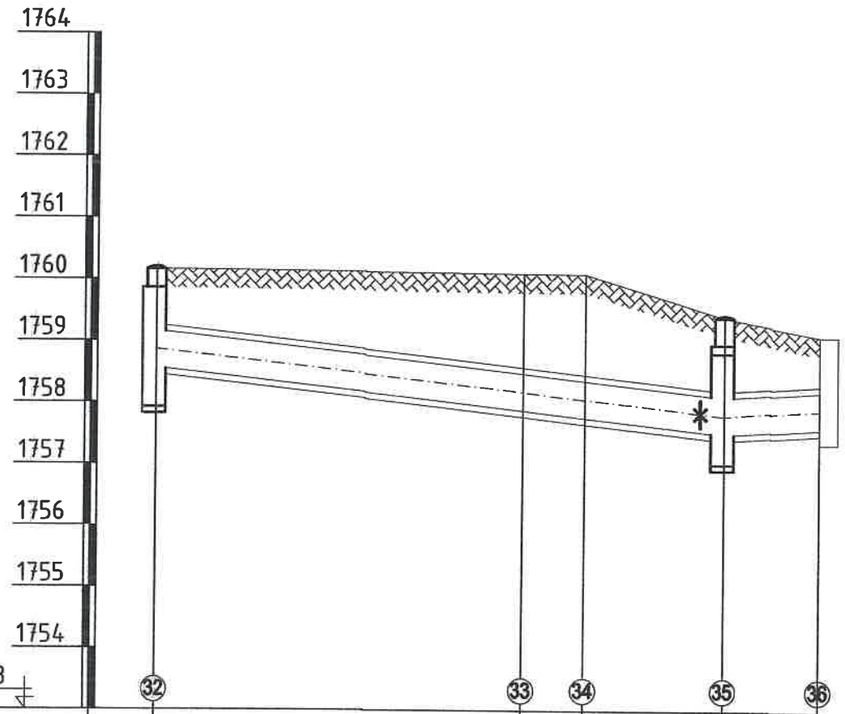

Газрын хөрсний теслийн тэмдэгт	1760.16	1760.10	1760.10	1759.40	1759.10
Газрын хөрсний бодит тэмдэгт	1760.16	1760.10	1760.10	1759.40	1759.10
Сувгийн таг суух тэмдэгт	1759.16	1758.48	1758.36	1758.10	1758.20
Сувгийн шалны тэмдэгт	1758.56	1757.88	1757.76	1757.50	1757.60
Огтлол / Сувгийн дотор хэмжээ	5-5 / 1500x600h				
Налуу i / Зай м	46.4	i=0.0228			i=0.0128 / 7.8
Дэлгэмэл байгуулалт	ДХ-14	ЭӨ-9 90°	ЭӨ-10 90°	ДХ-15	
	29.9	5.1	11.4	7.8	

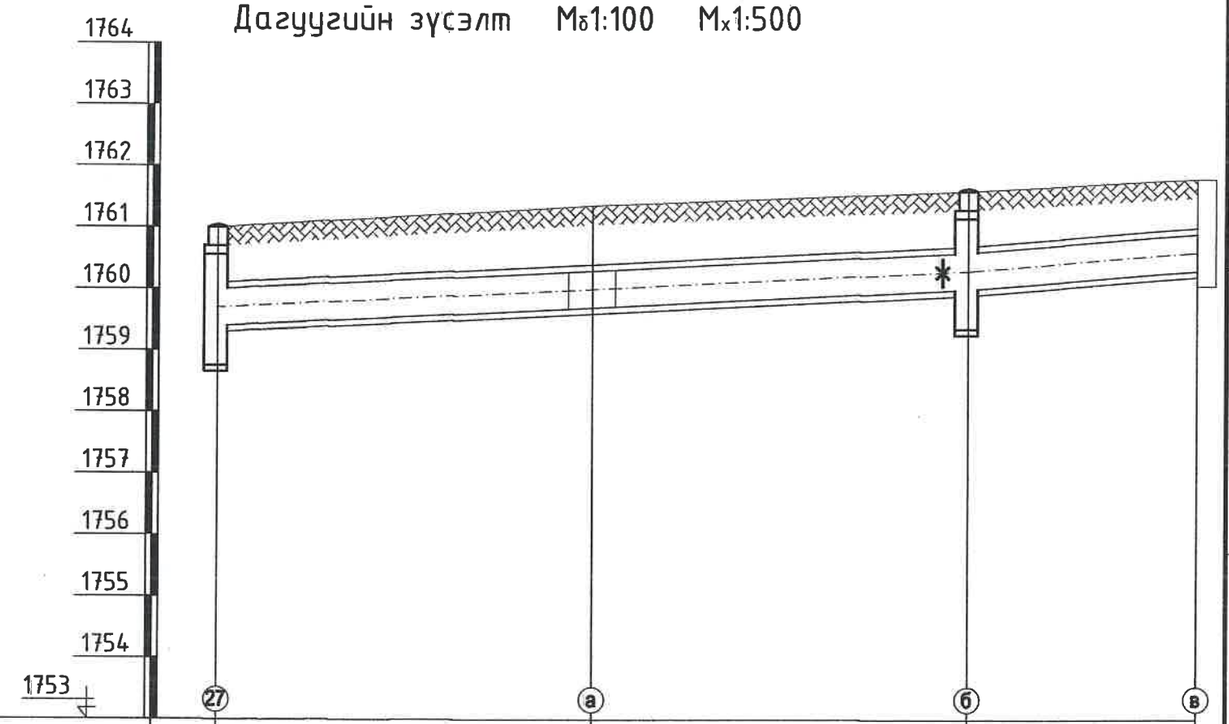

Газрын хөрсний теслийн тэмдэгт	1761.00	1761.38	1761.60	1761.80
Газрын хөрсний бодит тэмдэгт	1761.00	1761.38	1761.60	1761.80
Сувгийн таг суух тэмдэгт	1760.00	1760.30	1760.60	1760.90
Сувгийн шалны тэмдэгт	1759.40	1759.70	1760.00	1760.30
Огтлол / Сувгийн дотор хэмжээ	5-5 / 1500x600h			
Налуу i / Зай м	i=0.0098	61.2		i=0.016 / 18.7
Дэлгэмэл байгуулалт	ДХ-10	Эө-7	ДХ-11	90°
	30.6	30.6	18.7	

KINGSEA E&C
Consulting group Co.,Ltd
Хаяг: Улаанбаатар,ХУД,3-р хороо, Энхтайвны гудамж, 5-р байр Хан-Эрдэнэ оффис, 901 тоот
Утас: 98111987, 77190484
КИНГСИЙ ИНЖЕНЕР ЭНД КОНСТРАКШН"ХХК

Завхан аймаг. Улиастай сум.

2-Р ХЭЛХЭЭНИЙ ГАДНА ДУЛААН ХАНГАМЖИЙН ШУГАМЫН ӨӨРЧЛӨЛТ, ШИНЭЧЛЭЛТ /4-Р УДДТ/

Дагуугийн зүсэлт-3					Ye шат: А3
Инженер		Л.Баасанхүү	Е.Г Шифр: КС 02-32/22	Масштаб: М1:100	Огноо: 2022 он
Гүйцэтгэсэн		Н.Батдорж	Т.Г Шифр:	Зургийн дугаар: ГДГ-18	Бүх хуудас: 106
Шалгасан		Л.Баасанхүү			

Суурилуулсан огноо: 2023/02/13

2023/02/13

Дагуугийн зүсэлт Mб1:100 Mх1:500

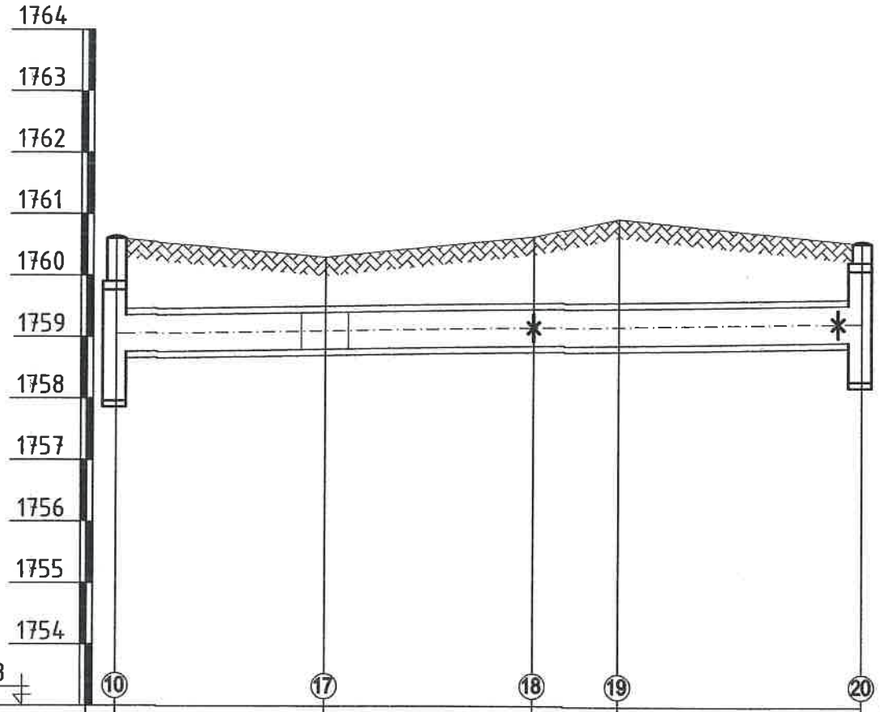

Газрын хөрсний төслийн тэмдэгт	1760.60	1760.30	1760.64	1760.94	1760.54	
Газрын хөрсний бодит тэмдэгт	1760.60	1760.30	1760.64	1760.94	1760.54	
Сувгийн таг суух тэмдэгт	1759.35	1759.40	1759.46	1759.48	1759.54	
Сувгийн шалны тэмдэгт	1758.75	1758.80	1758.86	1758.88	1758.94	
Огтлол / Сувгийн дотор хэмжээ	6-6 / 1200x580h					
Налуу i / Зай м	i=0.0031				60.9	
Дэлгэмэл байгуулалт	ДХ-6	Зө-6		ЭӨ-1 90°	ДХ-7	
	17	17	7	19.9		

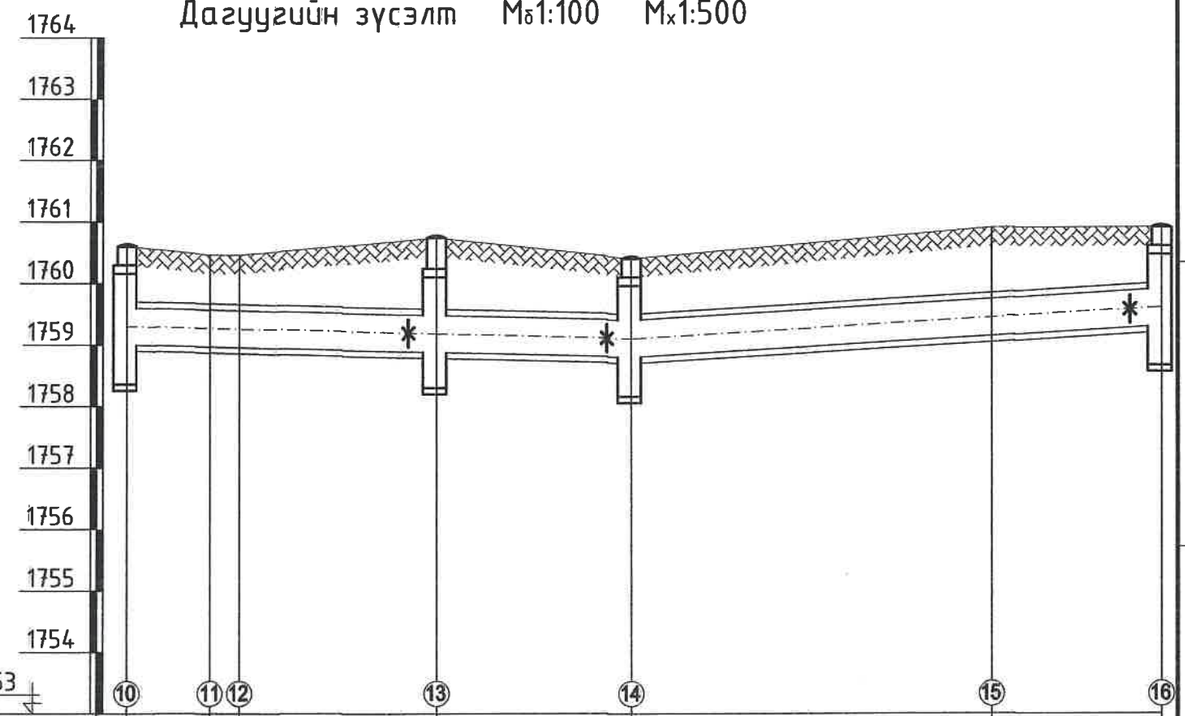

Газрын хөрсний төслийн тэмдэгт	1760.60	1760.46	1760.46	1760.74	1760.40	1760.90	1760.90
Газрын хөрсний бодит тэмдэгт	1760.60	1760.46	1760.46	1760.74	1760.40	1760.90	1760.90
Сувгийн таг суух тэмдэгт	1759.60	1759.57	1759.56	1759.48	1759.40	1759.74	1759.90
Сувгийн шалны тэмдэгт	1759.00	1758.97	1758.96	1758.88	1758.80	1759.14	1759.30
Огтлол / Сувгийн дотор хэмжээ	6-6 / 1200x580h						
Налуу i / Зай м	41.2			i=0.0049	i=0.0115		43.2
Дэлгэмэл байгуулалт	ДХ-6	ЭӨ-3 90°	ЭӨ-2 90°	ДХ-8 90°	ДХ-9 171°	ЭӨ-4 152°	
	6.8	2.4	16.1	15.9	29.3	13.9	

KINGSEA E&C
Consulting group Co.,Ltd
Хаяг: Улаанбаатар,ХУД,3-р хороо. Энгэльсийн гудамж. 5-р байр Хан-Өргөө оффис, 901 тоот
Утас: 98111987, 77190404
КИНГСИЙ ИНЖЕНЕР ЭНД КОНСТРАКШН"ХХК

Завхан аймаг. Улиастай сум.

2-Р ХЭЛХЭЭНИЙ ГАДНА ДУЛААН ХАНГАМЖИЙН ШУГАМЫН ӨӨРЧЛӨЛТ, ШИНЭЧЛЭЛТ /4-Р УДДТ/

Дагуугийн зүсэлт-4					Үе шат: АЗ
Инженер		Л.Баасанхүү	Е.Г Шифр: КС 02-32/22	Масштаб: М1:100	Огноо: 2022 он
Гүйцэтгэсэн		Н.Батдорж	Т.Г Шифр:	Эзэгийн дугаар: ГДГ-19	Бүх хуудас: 106
Шалгасан		Л.Баасанхүү			

Сүлтийн хэлбэрсэн огноо: 2023/02/13

2023/02/13

Дагуугийн зүсэлт М:1:100 Мх1:500

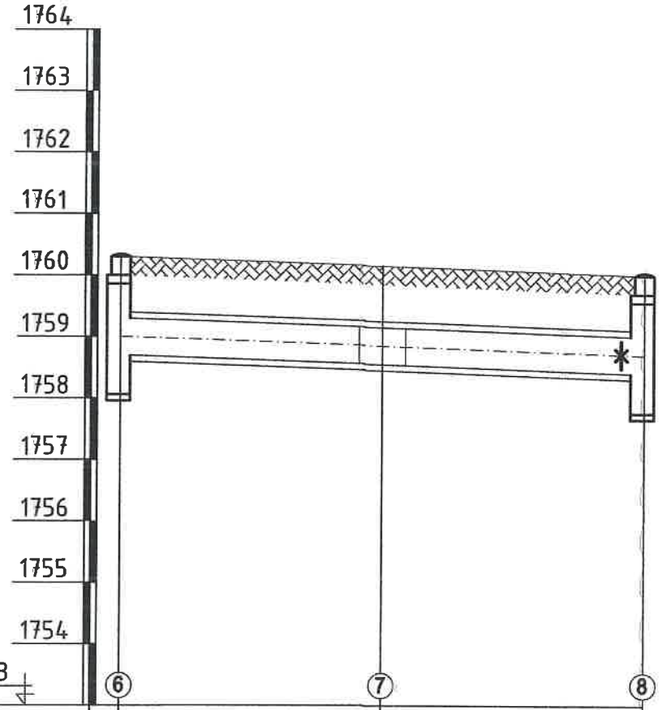

Газрын хөрсний төслийн тэмдэгт	1760.30	1760.16	1760.00
Газрын хөрсний бодит тэмдэгт	1760.30	1760.16	1760.00
Сувгийн таг суух тэмдэгт	1759.30	1760.15	1759.00
Сувгийн шалны тэмдэгт	1758.70	1759.55	1758.40
Огтлол / Сувгийн дотор хэмжээ	6-6 / 1200x580h		
Налуу i / Зай м	42.8	i=0.007	
Дэлгэмэл байгуулалт	ДХ-4	Зв-2	ДХ-5
	21.4	21.4	

Завхан аймаг. Улиастай сум.

2-Р ХЭЛХЭЭНИЙ ГАДНА ДУЛААН ХАНГАМЖИЙН ШУГАМЫН ӨӨРЧЛӨЛТ, ШИНЭЧЛЭЛТ /4-Р ҮДДТ/

KINGSEA E&C
Consulting group Co.,Ltd
Хаяг: Улаанбаатар,ХУД,3-р хороо. Энхтайвны гудамж. 5-р байр Хан-Өргөө оффис, 901 тоот
Утас: 98111987, 77190484
КИНГСИЙ ИНЖЕНЕР ЭНД КОНСТРАКШН"ХХК

Дагуугийн зүсэлт-5					Үе шат: АЗ
Инженер		Л.Баасанхүү	Е.Г Шифр: КС 02-32/22	Масштаб: М1:100	Огноо: 2022 он
Гүйцэтгэсэн		Н.Батдорж	Т.Г Шифр:	Зургийн дугаар: ГДГ-20	Бүх хуудас: 106
Шалгасан		Л.Баасанхүү			

Суулгийн хавтасын огноо: 2023/02/13

Дагуугийн зүсэлт Mб1:100 Mх1:500

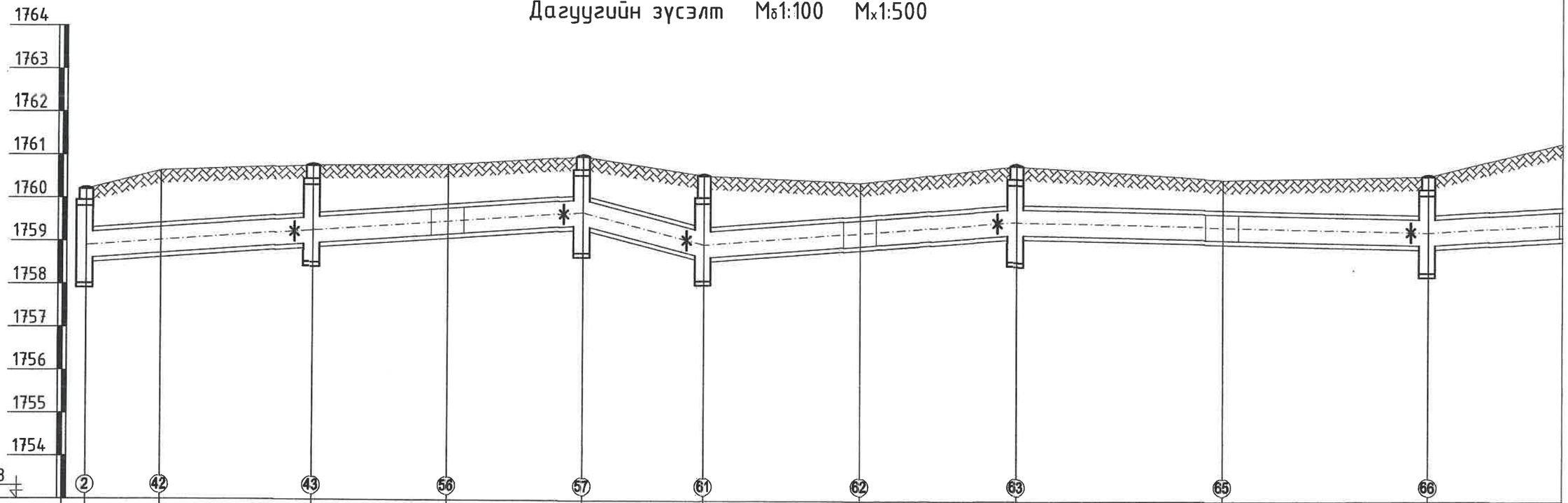

Газрын хөрсний төслийн тэмдэгт	1760.20	1760.64	1760.76	1760.80	1761.00	1760.56	1760.40	1760.80	1760.48	1760.56	
Газрын хөрсний бодит тэмдэгт	1760.20	1760.64	1760.76	1760.80	1761.00	1760.56	1760.40	1760.80	1760.48	1760.56	
Сувгийн таг суух тэмдэгт	1759.20	1759.32	1759.56	1759.78	1760.00	1759.26	1759.53	1759.80	1759.68	1759.56	
Сувгийн шалны тэмдэгт	1758.60	1758.72	1758.96	1759.18	1758.40	1758.66	1758.93	1759.20	1759.08	1758.96	
Огтлол / Сувгийн дотор хэмжээ		6-6 / 1200x580h		6-6 / 1200x580h		6-6 / 1200x580h	6-6 / 1200x580h		6-6 / 1200x580h		
Налуу i / Зай м		i=0.0136	26.4	i=0.0139	31.6	14.4	i=0.0514	i=0.0148	36.4	47.9	i=0.005	i=0.0116
Дэлгэмэл байгуулалт		ДХ-1	Эв-12 172° ДХ-18	Эв-10	ДХ-23 90°	ДХ-27	Эв-11	ДХ-28	Эв-12	ДХ-29	Эв-13
		8.7	17.7	15.8	15.8	14.4	18.2	18.2	24.0	23.9	17.3

KINGSEA E&C
Consulting group Co.,Ltd
Хаяг: Чингэлтэй дүүрэг,ХУД,3-р хороо. Энхтайвны гудамж. 5-р байр Хан-Өргөө оффис, 901 тоот
Утас: 99111987, 77190404
КИНГСИЙ ИНЖЕНЕР ЭНД КОНСТРАКШН"ХХК

Завхан аймаг. Улиастай сум.

2-Р ХЭЛХЭЭНИЙ ГАДНА ДУЛААН ХАНГАМЖИЙН ШУГАМЫН ӨӨРЧЛӨЛТ, ШИНЭЧЛЭЛТ /4-Р УДДТ/

Дагуутийн зүсэлт-6					Үе шат: АЗ
Инженер		Л.Баасанхүү	Е.Г Шифр: КС 02-32/22	Масштаб: М1:100	Огноо: 2022 он
Гүйцэтгэсэн		Н.Батдорж	Т.Г Шифр:	Зургийн дугаар: ГДГ-21	Бүх хуудас: 106
Шалгасан		Л.Баасанхүү			

Дагуугийн зүсэлт Mб1:100 Mх1:500

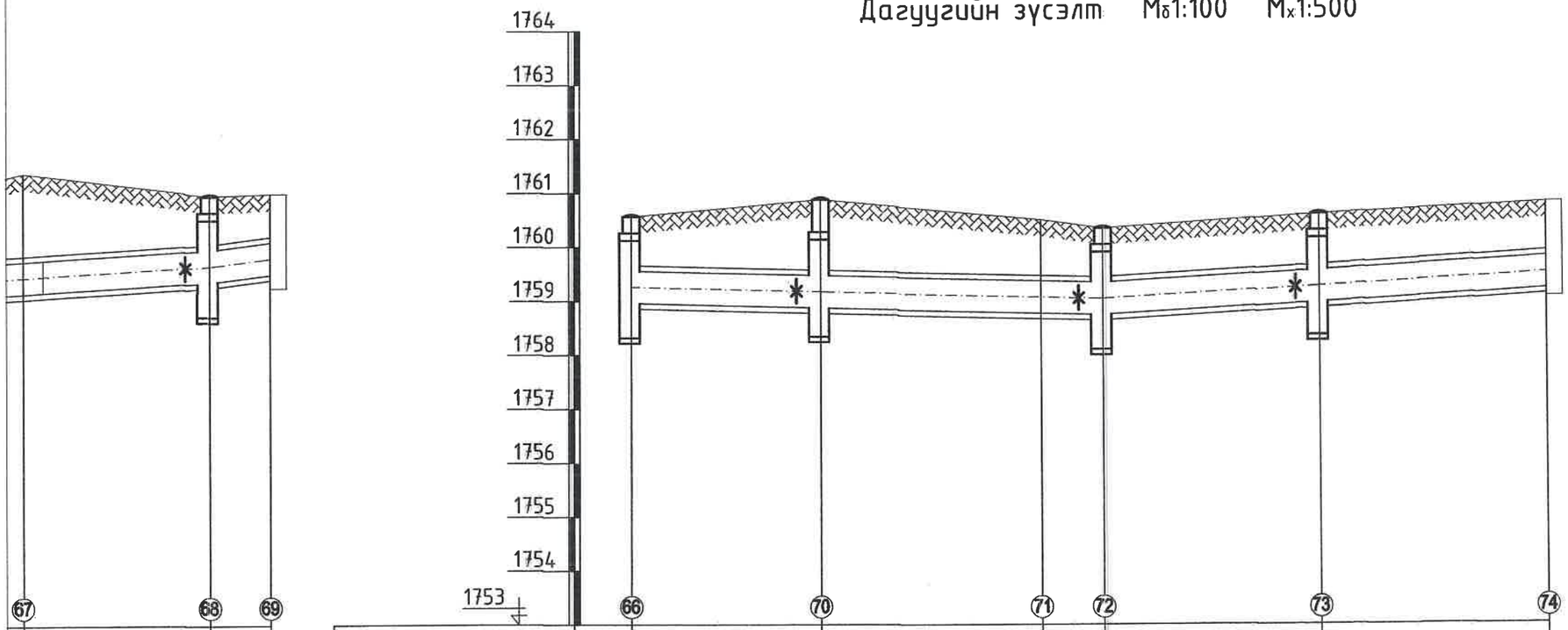

Газрын хөрсний теслийн тэмдэгт	1761.40	1760.11	1761.00	1760.56	1760.88	1760.50	1760.34	1760.60	1760.80
Газрын хөрсний бодит тэмдэгт	1761.40	1760.11	1761.00	1760.56	1760.88	1760.50	1760.34	1760.60	1760.80
Сувгийн таг суух тэмдэгт	1759.70	1759.11	1760.10	1759.56	1759.48	1759.90	1759.34	1759.60	1759.80
Сувгийн шалны тэмдэгт	1759.10	1758.51	1759.50	1758.96	1758.88	1759.30	1758.74	1759.00	1759.20
Огтлол / Сувгийн дотор хэмжээ	6-6 / 1200x580h			5-5 / 1500x600h		3-3 / 900x600h/900x600h			
Налуу i / Зай м	i=0.025 / 47.9		5.6	44.0		i=0.005	i=0.0112		41.2
Дэлгэмэл байгуулалт	ДХ-33			ДХ-29	ДХ-30	ЭӨ-17 128°	ДХ-31	ДХ-32	
	17.3		5.6	17.7	20.5		5.8	20.1	21.1

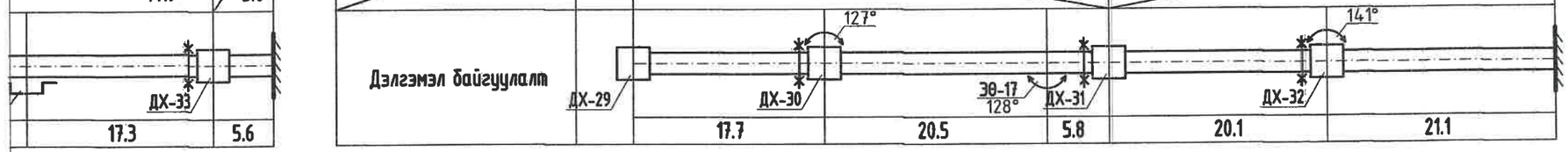

KINGSEA E&C
Consulting group Co.,Ltd
Хаяг: Чингэлтэй дүүрэг,ХУД 3-р хороо, Энхтайвны гудамж, 5-р байр Хан-Өргөө оффис, 901 тоот
Утас: 98111987, 77190404
КИНГСИЙ ИНЖЕНЕР ЭНД КОНСТРАКШН"ХХК

Завхан аймаг. Улиастай сум.

2-Р ХЭЛХЭЭНИЙ ГАДНА ДУЛААН ХАНГАМЖИЙН ШУГАМЫН ӨӨРЧЛӨЛТ, ШИНЭЧЛЭЛТ /4-Р УДДТ/

Дагуутийн зүсэлт-7					Үе шат: АЗ
Инженер		Л.Баасанхүү	Е.Г Шифр: КС 02-32/22	Масштаб: М1:100	Огноо: 2022 он
Гүйцэтгэсэн		Н.Батдорж	Т.Г Шифр:	Зургийн дугаар: ГДГ-22	Бүх хуудас: 106
Шалгасан		Л.Баасанхүү			

Дагуугийн зүсэлт Mб1:100 Mх1:500

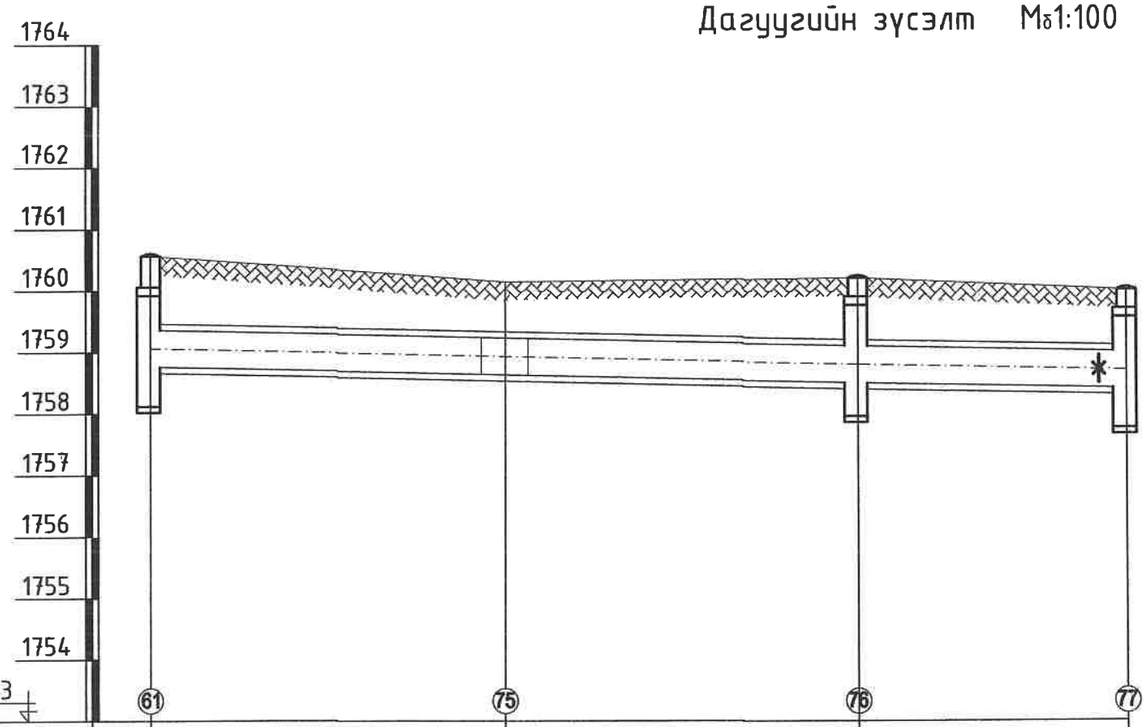

Газрын хөрсний төслийн тэмдэгт	1760.56	1760.14	1760.20	1760.00
Газрын хөрсний бодит тэмдэгт	1760.56	1760.14	1760.20	1760.00
Сувгийн таг суух тэмдэгт	1759.36	1759.23	1759.10	1759.00
Сувгийн шалны тэмдэгт	1758.76	1758.63	1758.50	1758.40
Огтлол / Сувгийн дотор хэмжээ		6-6 / 1200x580h		6-6 / 1200x580h
Налуу i / Зай м		57.8 i=0.0045		21.9 i=0.0046
Дэлгэмэл байгуулалт	ДХ-27	Зе-14	ДХ-34	ДХ-35
		28.9	28.9	21.9

KINGSEA E&C
Consulting group Co.,Ltd
Хаяг: Чингэлтэй дүүрэг,ХУД 3-р хороо, Энхтайвны гудамж, 5-р байр Хан-Өргөө оффис, 901 тоот
Утас: 99111987, 77190404
КИНГСИЙ ИНЖЕНЕР ЭНД КОНСТРАКШН"ХХК

Завхан аймаг. Улиастай сум.

2-Р ХЭЛХЭЭНИЙ ГАДНА ДУЛААН ХАНГАМЖИЙН ШУГАМЫН ӨӨРЧЛӨЛТ, ШИНЭЧЛЭЛТ /4-Р УДДТ/

Дагуугийн зүсэлт-8					Үе шат: АЗ
Инженер		Л.Баасанхүү	Е.Г Шифр: КС 02-32/22	Масштаб: М1:100	Огноо: 2022 он
Гүйцэтгэсэн		Н.Батдорж	Т.Г Шифр:	Зургийн дугаар: ГДГ-23	Бүх хуудас: 106
Шалгасан		Л.Баасанхүү			

Дагуугийн зүсэлт Mв1:100 Mх1:500

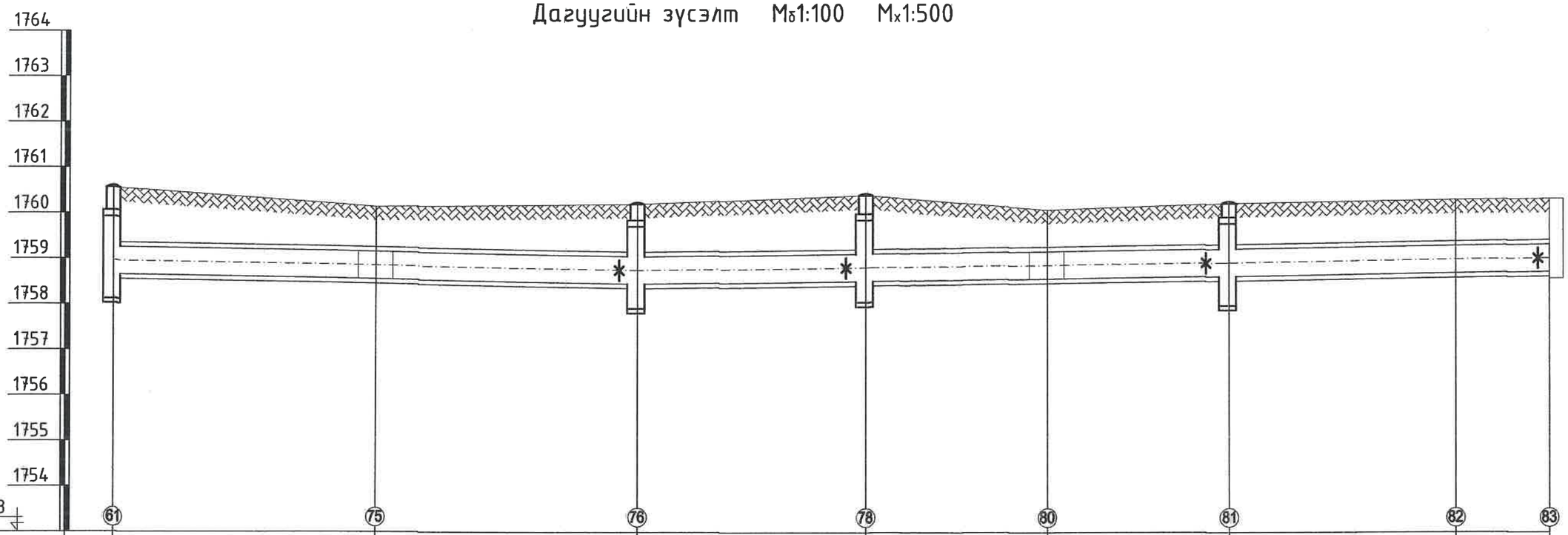

Газрын хөрсний төслийн тэмдэгт	1760.56	1760.14	1760.20	1760.40	1760.08	1760.22	1760.30	1760.32
Газрын хөрсний бодит тэмдэгт	1760.56	1760.14	1760.20	1760.40	1760.08	1760.22	1760.30	1760.32
Сувгийн таг суух тэмдэгт	1759.26	1760.15	1759.05	1759.12	1759.17	1759.22	1759.28	1759.32
Сувгийн шалны тэмдэгт	1758.66	1759.55	1758.45	1758.52	1758.57	1758.62	1758.68	1757.72
Огтлол / Сувгийн дотор хэмжээ		6-6 / 1200x580h		6-6 / 1200x580h				
Налуу i / Зай м		65.1 i=0.005		i=0.0026 65.1			i=0.004 35.3	
Дэлгэмэл байгуулалт		ДХ-27 Зө-14 ДХ-34 92°		ДХ-36 90° Зө-15		ДХ-37 90°	Зө-18 90°	
		28.9	28.9	25.1	20	20	24.9	10.4

Завхан аймаг. Улиастай сум.

2-Р ХЭЛХЭЭНИЙ ГАДНА ДУЛААН ХАНГАМЖИЙН ШУГАМЫН ӨӨРЧЛӨЛТ, ШИНЭЧЛЭЛТ /4-Р УДДТ/

KINGSEA E&C
Consulting group Co.,Ltd
Хаяг: Улаанбаатар,ХУД,3-р хороо, Энхтайвны гудамж, 5-р байр Хан-Өргөө оффис, 901 тоот
Утас: 98111907, 77190464
КИНГСИЙ ИНЖЕНЕР ЗӨВ КОНСТРАКШН"ХХК

Дагуугийн зүсэлт-9					Үе шат: АЗ
Инженер		Л.Баасанхүү	Е.Г Шифр: КС 02-32/22	Масштаб: М1:100	Огноо: 2022 он
Гүйцэтгэсэн		Н.Батдорж	Т.Г Шифр:	Зургийн дугаар: ГДГ-24	Бүх хуудас: 106
Шалгасан		Л.Баасанхүү			

Сурагчийн хэвлэсэн огноо: 2023/02/13

2023/02/13

Дагуугийн зүсэлт Mв1:100 Mх1:500

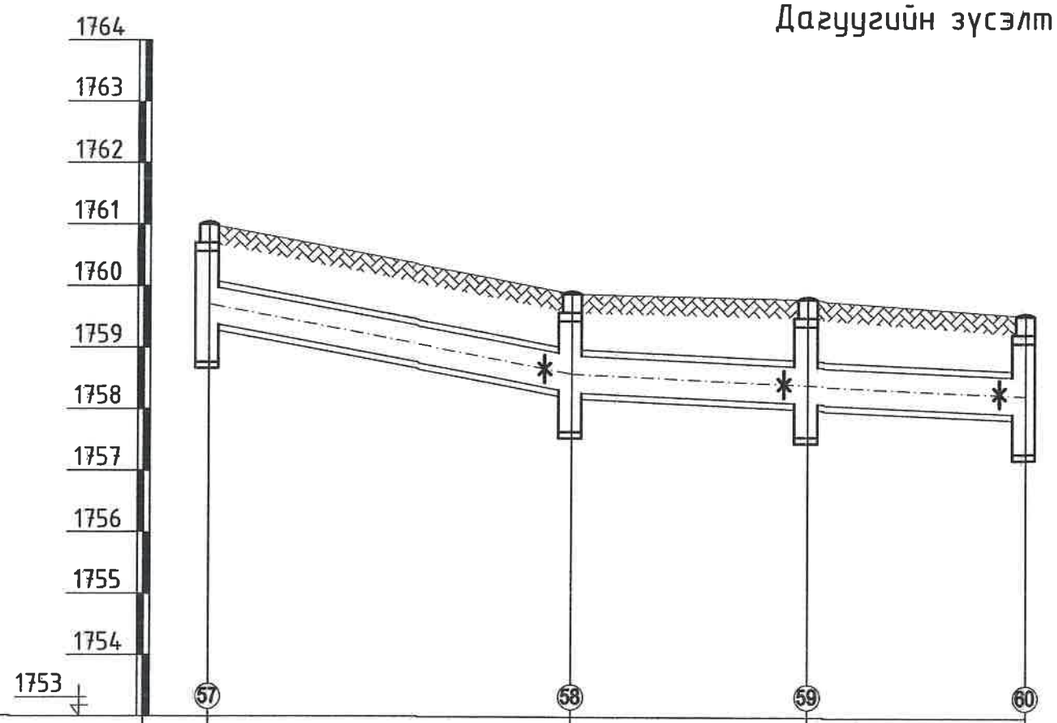

Газрын хөрсний төслийн тэмдэгт	1761.00	1759.88	1759.80	1759.54
Газрын хөрсний бодит тэмдэгт	1761.00	1759.88	1759.80	1759.54
Сувгийн таг суух тэмдэгт	1760.00	1758.88	1758.71	1758.54
Сувгийн шалны тэмдэгт	1759.40	1758.28	1758.11	1757.94
Огтлол / Сувгийн дотор хэмжээ		6-6 / 1200x580h		
Налуу i / Зай м		i=0.0378 / 29.6	i=0.009 / 37.1	
Дэлгэмэл байгуулалт		ДХ-23 – ДХ-24	ДХ-25	ДХ-26
		29.6	19.3	17.8

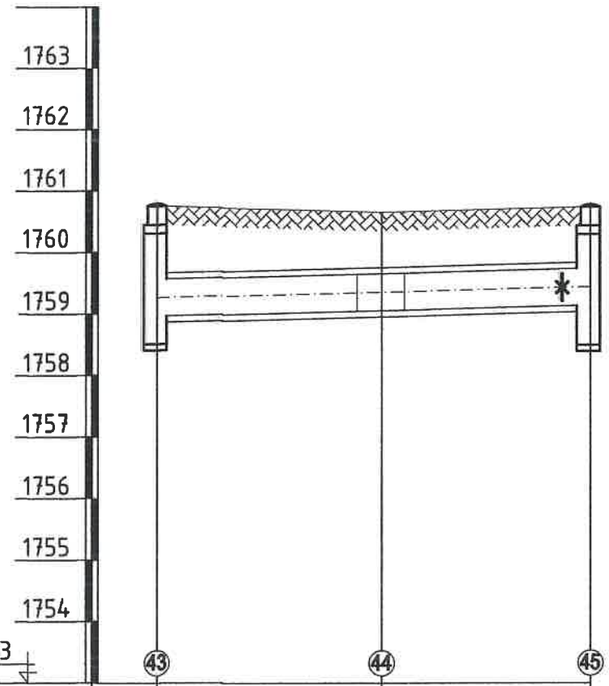

Газрын хөрсний төслийн тэмдэгт	1760.76	1760.66	1760.74
Газрын хөрсний бодит тэмдэгт	1760.76	1760.66	1760.74
Сувгийн таг суух тэмдэгт	1759.57	1759.66	1759.74
Сувгийн шалны тэмдэгт	1758.97	1759.06	1759.14
Огтлол / Сувгийн дотор хэмжээ		6-6 / 1200x580h	
Налуу i / Зай м		i=0.0048 / 35.3	
Дэлгэмэл байгуулалт		ДХ-18 – Зө-8 – ДХ-19	
		18.3	17.0

KINGSEA E&C
Consulting group Co.,Ltd
Хаяг: Улаанбаатар,ХУД.3-р хороо. Энхтайвны гудамж. 5-р байр Хан-Өргөө оффис, 901 тоот
Утас: 98111987, 77190444
КИНГСИЙ ИНЖЕНЕР ЗӨВ КОНСТРАКШН"ХХК

Завхан аймаг. Улиастай сум.

2-Р ХЭЛХЭЭНИЙ ГАДНА ДУЛААН ХАНГАМЖИЙН ШУГАМЫН ӨӨРЧЛӨЛТ, ШИНЭЧЛЭЛТ /4-Р ҮДДТ/

Дагуугийн зүсэлт-10

Инженер		Л.Баасанхүү	Е.Г Шифр: КС 02-32/22	Масштаб: М1:100	Огноо: 2022 он
Гүйцэтгэсэн		Н.Батдорж	Т.Г Шифр:	Зургийн дугаар: ГДГ-25	Бүх хуудас: 106
Шалгасан		Л.Баасанхүү			

Үе шат: АЗ

Суулгийн хэлбэрсэн огноо: 2023/02/13

2023/02/13

Дагуугийн зүсэлт Mб1:100 Mх1:500

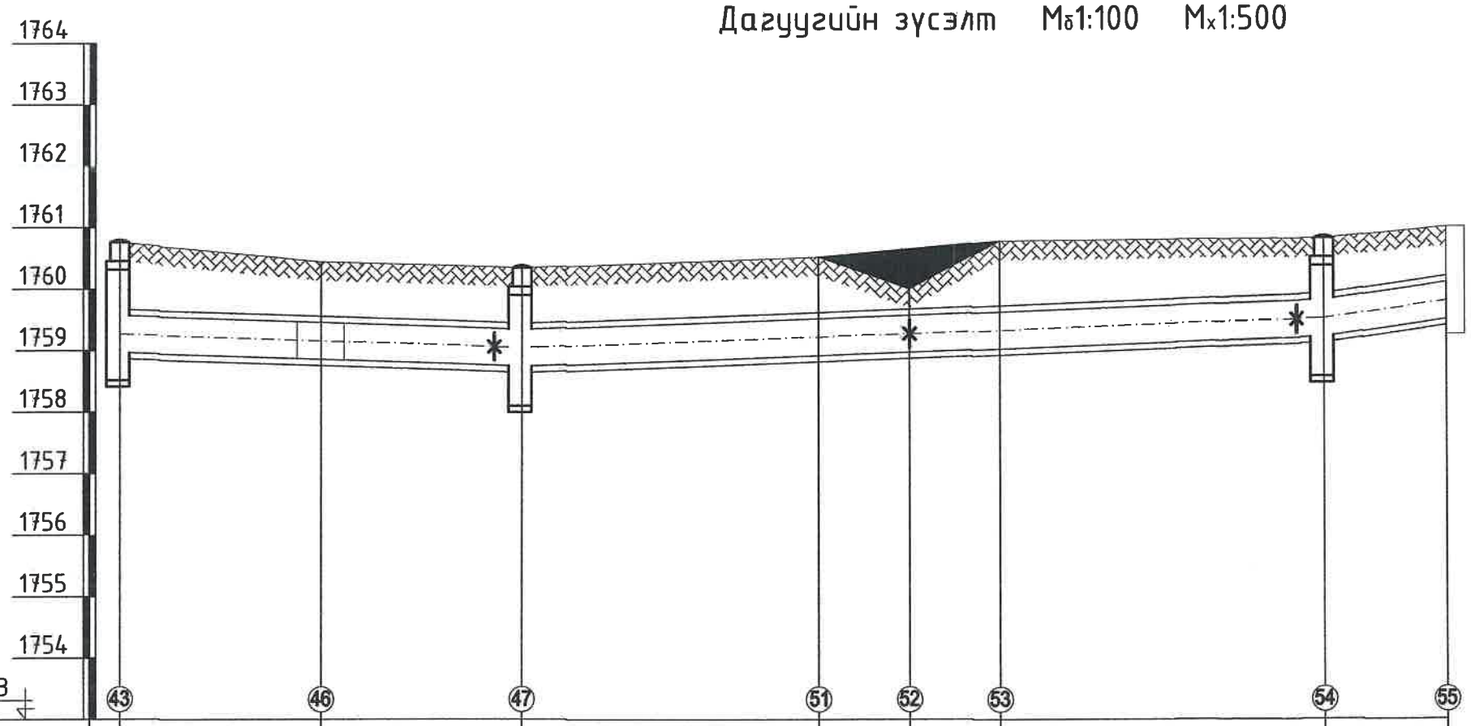

Газрын хөрсний төслийн тэмдэгт	1760.76	1760.44	1760.34	1760.52	1760.65	1760.78	1760.82	1761.00
Газрын хөрсний бодит тэмдэгт	1760.76	1760.44	1760.34	1760.52	1760.65	1760.78	1760.82	1761.00
Сувгийн таг суух тэмдэгт	1759.57	1759.45	1759.34	1759.51	1759.57	1759.63	1759.82	1760.10
Сувгийн шалны тэмдэгт	1758.97	1758.85	1758.74	1758.91	1758.97	1759.03	1759.22	1759.50
Огтлол / Сувгийн дотор хэмжээ		5-5 / 1500x600h		5-5 / 1500x600h				
Налуу i / Зай м		i=0.007 / 32.8		i=0.007 / 65.5				i=0.028 / 10.0
Дэлгэмэл байгуулалт		ДХ-18, Зө-8, ДХ-20			Зө-15 90°		Зө-16 90°, ДХ-22, 90°	
		16.4	16.4	24.3	7.4	7.4	26.4	10.0

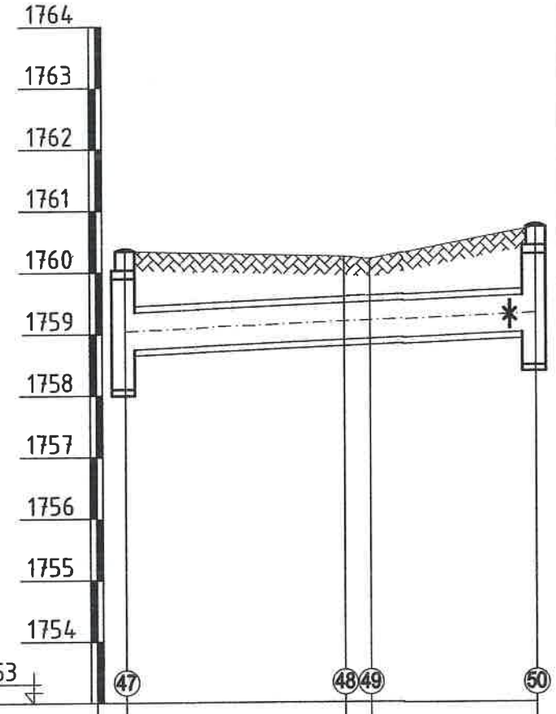

Газрын хөрсний төслийн тэмдэгт	1760.34	1759.24	1760.20	1760.72
Газрын хөрсний бодит тэмдэгт	1760.34	1759.24	1760.20	1760.72
Сувгийн таг суух тэмдэгт	1759.34	1759.48	1759.50	1759.62
Сувгийн шалны тэмдэгт	1758.74	1758.88	1758.90	1759.02
Огтлол / Сувгийн дотор хэмжээ		6-6 / 1200x580h		
Налуу i / Зай м		i=0.0081 / 33.5		
Дэлгэмэл байгуулалт		ДХ-20, Зө-13 90°, Зө-14 90°, ДХ-21		
		17.8	2.1	13.6

KINGSEA E&C
Consulting group Co.,Ltd
Хаяг: Улаанбаатар,ХУД,3-р хороо. Энгэльсийн гудамж, 5-р байр Хан-Өргөө оффис, 901 өрөө
Утас: 98111987, 77190484
КИНГСИЙ ИНЖЕНЕР ЭНД КОНСТРАКШН"ХХК

Завхан аймаг. Улиастай сум.

2-Р ХЭЛХЭЭНИЙ ГАДНА ДУЛААН ХАНГАМЖИЙН ШУГАМЫН ӨӨРЧЛӨЛТ, ШИНЭЧЛЭЛТ /4-Р УДДТ/

Дагуугийн зүсэлт-11					Үе шат: АЗ
Инженер		Л.Баасанхүү	Е.Г Шифр: КС 02-32/22	Масштаб: М1:100	Огноо: 2022 он
Гүйцэтгэсэн		Н.Батдорж	Т.Г Шифр:	Зургийн дугаар: ГДГ-26	Бүх хуудас: 106
Шалгасан		Л.Баасанхүү			

Суурьчийн хэвлэсэн огноо: 2022/02/13

Ул хөдлөх тулгуур М1:20

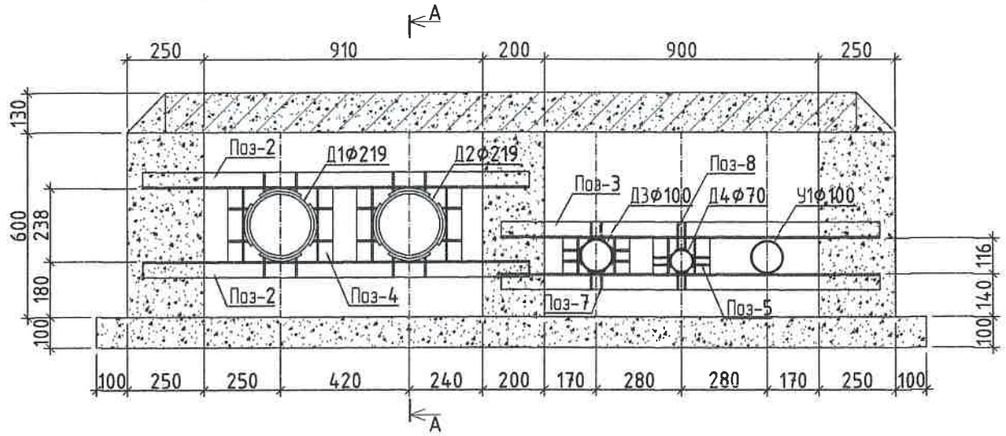

Поз-6 М1:10

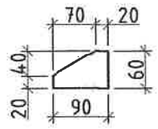

Поз-7 М1:10

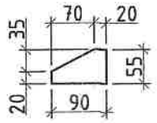

Поз-8 М1:10

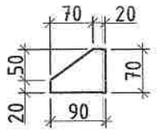

Огтлол А-А М1:25

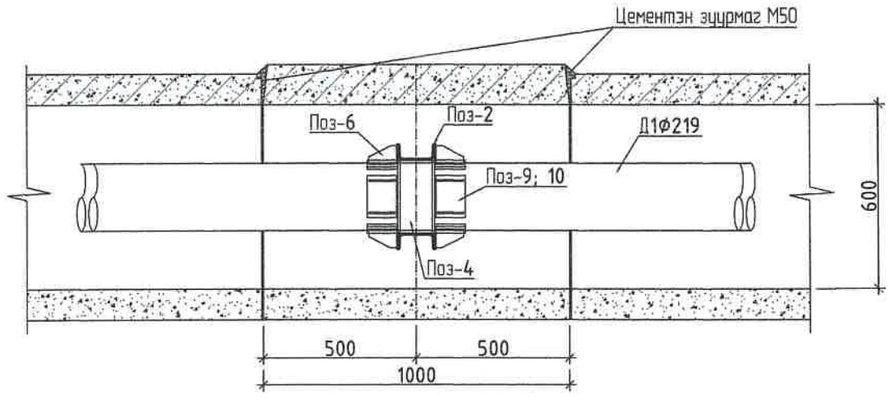

МЕТАЛЛ ХИЙЦИЙН МАТЕРИАЛЫН ТОДОРХОЙЛОЛТ									
Позиц	Тэмдэглэгээ	Нэр					Тоо ширх	Хүнд /кг/	
								Нэгж	Нийт
Ул хөдлөх тулгуур							1	15.30	15.30
2	ГОСТ 8240-89	[	120x52x4.8x7.8		L=	1260	2	3.86	7.71
3	ГОСТ 8240-89	[	120x52x4.8x7.8		L=	1240	2	3.79	7.59
4	ГОСТ 8240-89	[	120x52x4.8x7.8		L=	238	4	0.73	2.91
5	ГОСТ 8240-89	[	120x52x4.8x7.8		L=	116	4	0.35	1.42
6		-	60x5		L=	90	32	0.08	2.71
7		-	55x5		L=	90	28	0.08	2.37
8		-	70x5		L=	90	4	0.08	0.34
9		-	150x10		L=	100	8	0.09	0.75
10		-	70x5		L=	100	8	0.09	0.75
	Сувгийн тамер бетон маг								7.57
11	ГОСТ 5781-82	ф 6		А240	L=	2200	10	0.49	4.89
12	ГОСТ 5781-82	ф 6		А240	L=550		22	0.12	2.69
Материал В20 V=0.29 м3									

Сувгийн маг М1:20

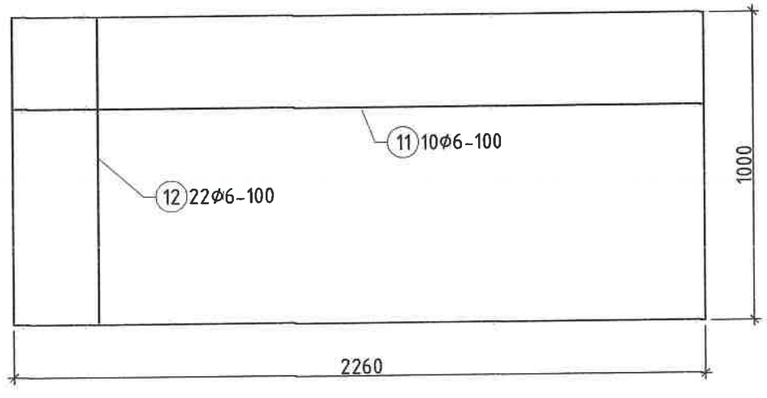

KINGSEA E&C
Consulting group Co.,Ltd
Хаяг: Улаанбаатар.Х/Д3-р хороо. Энхмөрөн гудамж. 5-р байр Хан-Өргөө оффис, 901 тоот
Утас: 98111987, 77750404
КИНГСИЙ ИНЖЕНЕР ЭНД КОНСТРАКШН"ХХК

Завхан аймаг. Улиастай сум.

2-Р ХЭЛХЭЭНИЙ ГАДНА ДУЛААН ХАНГАМЖИЙН ШУГАМЫН ӨӨРЧЛӨЛТ, ШИНЭЧЛЭЛТ /4-Р УДДТ/

Ф219 Ул хөдлөх тулгуур

Инженер		Э.Наваан	Е.Г Шифр: КС 02-32/22	Масштаб:	Хе шат: А3
Гүйцэтгэсэн		Э.Наваан	Т.Г Шифр:	Зургийн дугаар: ГДГ-27	Огноо: 2022 он
Шалгасан					Бүх хуудас: 106

Суурьчийн хашсан огноо: 2023/02/13

Үл хөдлөх тулгуур М1:20

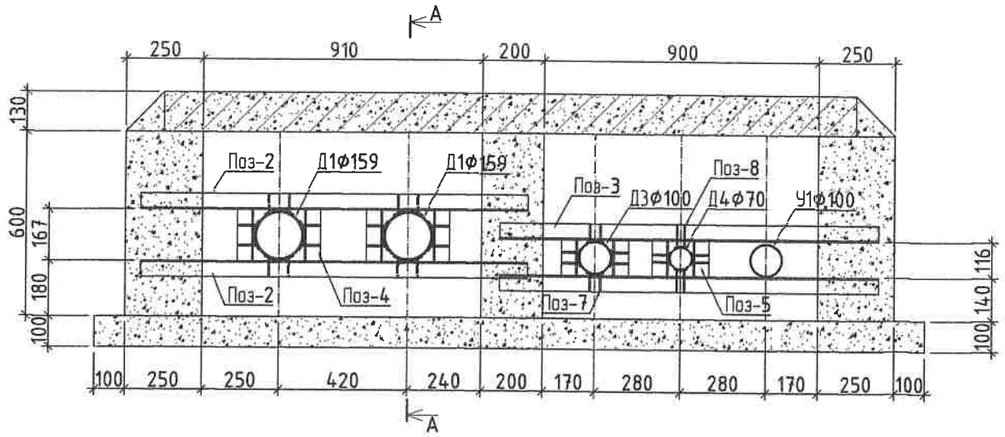

Огтлол А-А М1:25

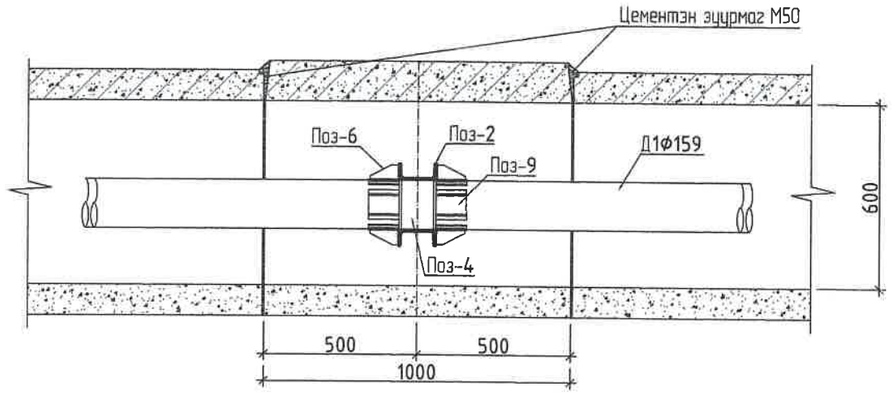

Поз-6 М1:10

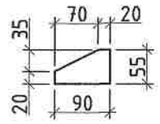

Поз-7 М1:10

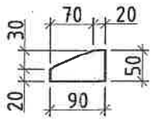

Поз-8 М1:10

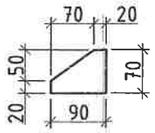

МЕТАЛЛ ХИЙЦИЙН МАТЕРИАЛЫН ТОДОРХОЙЛОЛТ									
Позиц	Тэмдэглэгээ	Нэр					Тоо шир	Хүнд /кг/	
								Нэгж	Нийт
Үл хөдлөх тулгуур							1	15.30	15.30
2	ГОСТ 8240-89	[	120x52x4.8x7.8		L=	1260	2	3.86	7.71
3	ГОСТ 8240-89	[	120x52x4.8x7.8		L=	1240	2	3.79	7.59
4	ГОСТ 8240-89	[	120x52x4.8x7.8		L=	167	4	0.51	2.04
5	ГОСТ 8240-89	[	120x52x4.8x7.8		L=	116	4	0.35	1.42
6		-	55x5		L=	90	32	0.08	2.71
7		-	55x5		L=	90	28	0.08	2.37
8		-	70x5		L=	90	4	0.08	0.34
9		-	100x5		L=	100	8	0.09	0.75
10		-	70x5		L=	100	8	0.09	0.75
	Суурийн төмөр бетон таг								9.53
11	ГОСТ 5781-82	ф 6		А240	L=	2200	10	0.49	4.89
12	ГОСТ 5781-82	ф 6		А240	L=	950	22	0.21	4.64
Материал В20 V=0.29 м3									

Суурийн таг М1:20

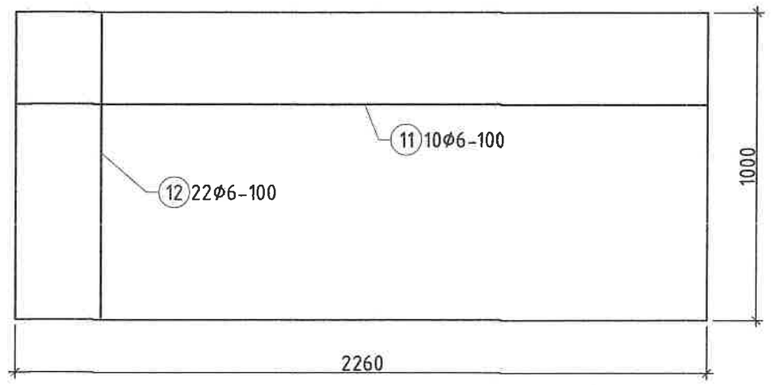

KINGSEA E&C
Consulting group Co.,Ltd
Хаяг: Улаанбаатар,ХУД,3-р хороо, Экзальсийн гудамж, 5-р байр Хан-Өргөө оффис, 901 тоот
Утас: 98111987, 77190404
КИНГСИЙ ИНЖЕНЕР ЗӨВ КОНСТРАКШН"ХХК

Завхан аймаг. Улиастай сум.

2-Р ХЭЛХЭЭНИЙ ГАДНА ДУЛААН ХАНГАМЖИЙН ШУГАМЫН ӨӨРЧЛӨЛТ, ШИНЭЧЛЭЛТ /4-Р УДДТ/

Ф159 Үл хөдлөх тулгуур

Инженер		Э.Наваан	Е.Г Шифр: КС 02-32/22	Масштаб:	Хе шат: А3
Гүйцэтгэсэн		Э.Наваан	Т.Г Шифр:	Зургийн дугаар: ГДГ-28	Огноо: 2022 он
Шалгасан					Бүх хуудас: 106

Суурилуулах хавтасан огноо: 2023/02/13

Үл хөдлөх тулгуур М1:20

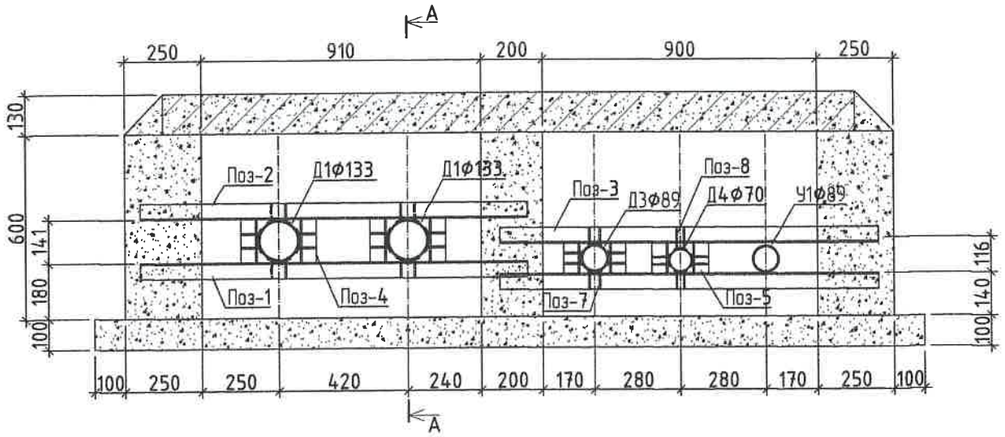

Поз-6 М1:10

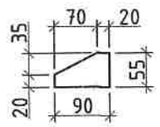

Поз-7 М1:10

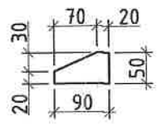

Поз-8 М1:10

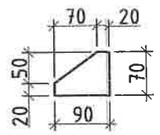

Огтлол А-А М1:25

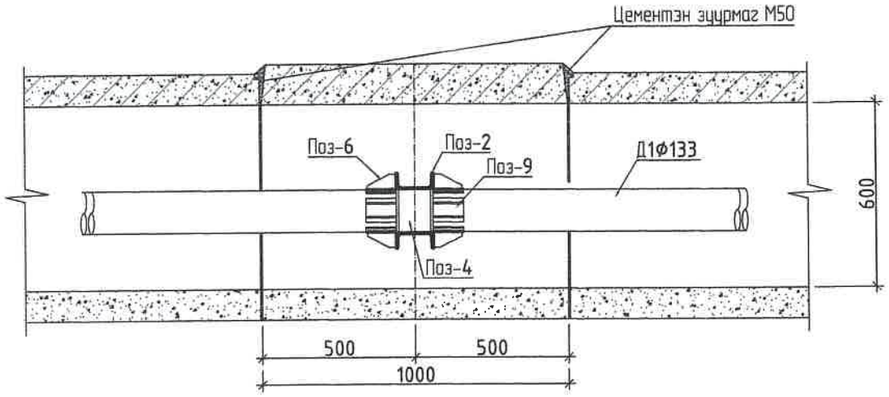

МЕТАЛЛ ХИЙЦИЙН МАТЕРИАЛЫН ТОДОРХОЙЛОЛТ									
Позиц	Тэмдэглэгээ	Нэр					Тоо шир	Хүнд /кг/	
								Нэгж	Нийт
Үл хөдлөх тулгуур							1	15.02	15.02
1	ГОСТ 8240-89	[	120x52x4.8x7.8		L=	2410	1	7.37	7.37
2	ГОСТ 8240-89	[	120x52x4.8x7.8		L=	1260	1	3.86	3.86
3	ГОСТ 8240-89	[	120x52x4.8x7.8		L=	1240	1	3.79	3.79
4	ГОСТ 8240-89	[	120x52x4.8x7.8		L=	141	4	0.43	1.73
5	ГОСТ 8240-89	[	120x52x4.8x7.8		L=	116	4	0.35	1.42
6		-	55x5		L=	90	32	0.08	2.71
7		-	50x5		L=	90	28	0.08	2.37
8		-	70x5		L=	90	4	0.08	0.34
9		-	100x5		L=	100	8	0.09	0.75
10		-	70x5		L=	100	8	0.09	0.75
	Суурийн тавер бетон маг								9.53
11	ГОСТ 5781-82	ф 6		А240	L=	2200	10	0.49	4.89
12	ГОСТ 5781-82	ф 6		А240	L=950		22	0.21	4.64
Материал В20 V=0.29 м3									

Суурийн маг М1:20

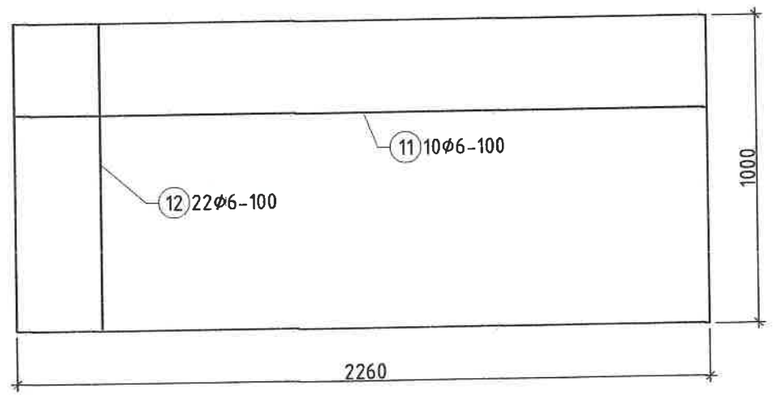

KINGSEA E&C Consulting group Co.,Ltd Хаяг: Чингэлтэй дүүрэг, 3-р хороо, Энхжаргалын гудамж, 5-р байр, Хан-Өргөө оффис, 901 тоот Утас: 98111987, 77190404 КИНГСИЙ ИНЖЕНЕР ЭНД КОНСТРАКШН"ХХК	Завхан аймаг. Улиастай сум. 2-Р ХЭЛХЭЭНИЙ ГАДНА ДУЛААН ХАНГАМЖИЙН ШУГАМЫН ӨӨРЧЛӨЛТ, ШИНЭЧЛЭЛТ /4-Р УДДТ/ ф133 Үл хөдлөх тулгуур				Хэм шат: А3
	Инженер	Э.Наваан	Е.Г Шифр: КС 02-32/22	Масштаб:	Огноо: 2022 он
	Гүйцэтгэсэн	Э.Наваан	Т.Г Шифр:	Зургийн дугаар: ГДГ-29	Бүх хуудас: 106
	Шалгасан				

Суурийн хавтасан огноо: 2022/02/13

2022/02/13

Ул хөдлөх тулгуур М1:20

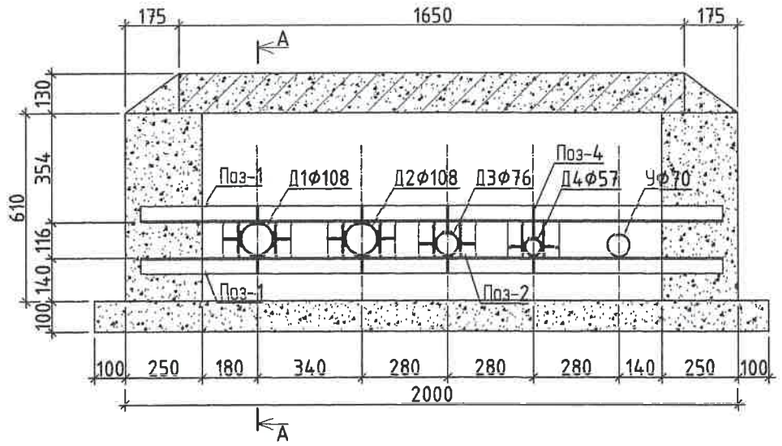

Поз-3 М1:10

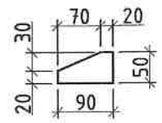

Поз-4 М1:10

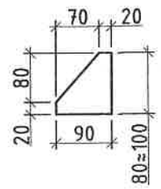

МЕТАЛЛ ХИЙЦИЙН МАТЕРИАЛЫН ТОДОРХОЙЛОЛТ									
Позиц	Тэмдэглэгээ	Нэр					Тоо шир	Хүнд /кг/	
								Нэгж	Нийт
Ул хөдлөх тулгуур							1	11.63	11.63
1	ГОСТ 8240-89	[	120x52x4.8x7.8		L=	1900	2	5.81	11.63
2	ГОСТ 8240-89	[	120x52x4.8x7.8		L=	116	8	0.35	2.84
3		-	50x5		L=	90	28	0.08	2.37
4		-	50x5		L=	90	4	0.08	0.34
5		-	60x5		L=	100	8	0.09	0.75
6		-	70x5		L=	100	8	0.09	0.75
	Суйгийн тамер бетон таг								6.24
7	ГОСТ 5781-82	ф 6		A240	L=	1600	10	0.36	3.55
8	ГОСТ 5781-82	ф 6		A240	L=	550	22	0.12	2.69
Материал В20 V=0.22 м3									

Огтлол А-А М1:25

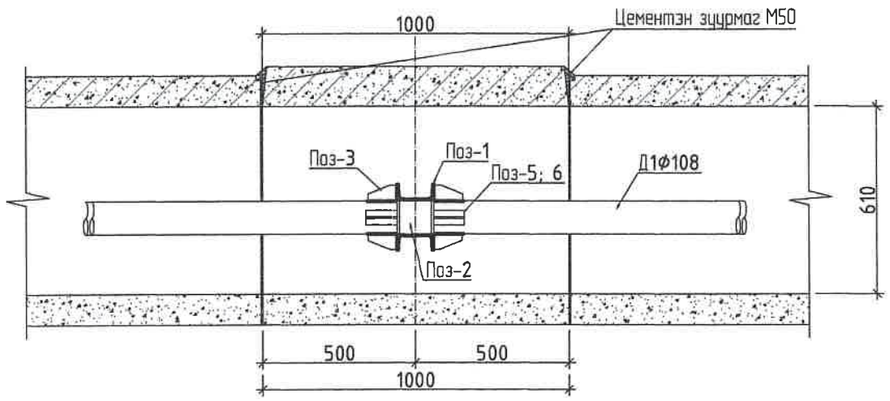

Суйгийн таг М1:20

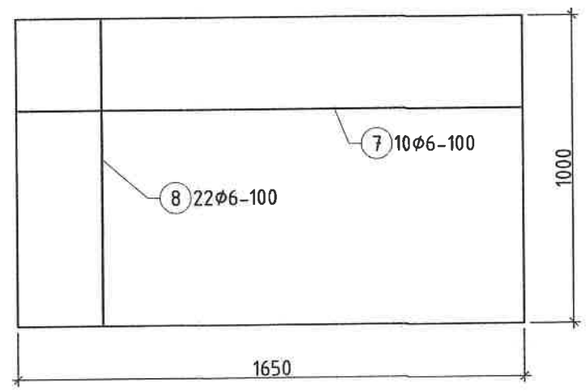

KINGSEA E&C Consulting group Co.,Ltd Хаяг: Улаанбаатар.ХУД3-р хороо. Энхмаяагийн гудамж. 5-р байр Хан-Өргөө оффис, 901 тоот Утас: 98111907, 77190484 КИНГСИЙ ИНЖЕНЕР ЗӨВ КОНСТРАКШН"ХХК	Завхан аймаг. Улиастай сум. 2-Р ХЭЛХЭЭНИЙ ГАДНА ДУЛААН ХАНГАМЖИЙН ШУГАМЫН ӨӨРЧЛӨЛТ, ШИНЭЧЛЭЛТ /4-Р УДДТ/				
	Ф108 Ул хөдлөх тулгуур				Хув шат: А3
Инженер		Э.Наваан	Е.Г Шифр: КС 02-32/22	Масштаб:	Огноо: 2022 он
Гүйцэтгэсэн		Э.Наваан	Т.Г Шифр:	Зургийн дугаар: ГДГ-30	Бүх хуудас: 106
Шалгасан					

Суулгийн хэвлэсэн огноо: 2023/02/13

Ул хөдлөх тулгуур М1:20

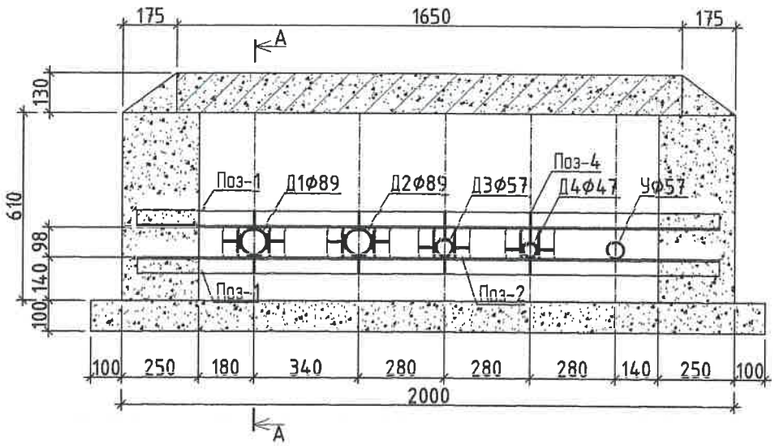

Поз-3 М1:10

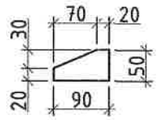

Поз-4 М1:10

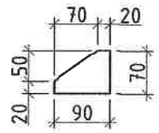

МЕТАЛЛ ХИЙЦИЙН МАТЕРИАЛЫН ТОДОРХОЙЛОЛТ									
Позиц	Тэмдэглэгээ	Нэр					Тоо ширх	Хүнд /кг/	
								Нэгж	Нийт
Ул хөдлөх тулгуур							1	11.63	11.63
1	ГОСТ 8240-89	[	120x52x4.8x7.8		L=	1900	2	5.81	11.63
2	ГОСТ 8240-89	[	120x52x4.8x7.8		L=	98	8	0.30	2.40
3		-	50x5		L=	90	28	0.08	2.37
4		-	50x5		L=	70	4	0.07	0.26
5		-	60x5		L=	100	8	0.09	0.75
6		-	70x5		L=	100	8	0.09	0.75
	Суурийн тэмдэг бетон таг								8.20
7	ГОСТ 5781-82	ф 6		А240	L=	1600	10	0.36	3.55
8	ГОСТ 5781-82	ф 6		А240	L=	950	22	0.21	4.64
Материал В20 V=0.22 м3									

Огтлол А-А М1:25

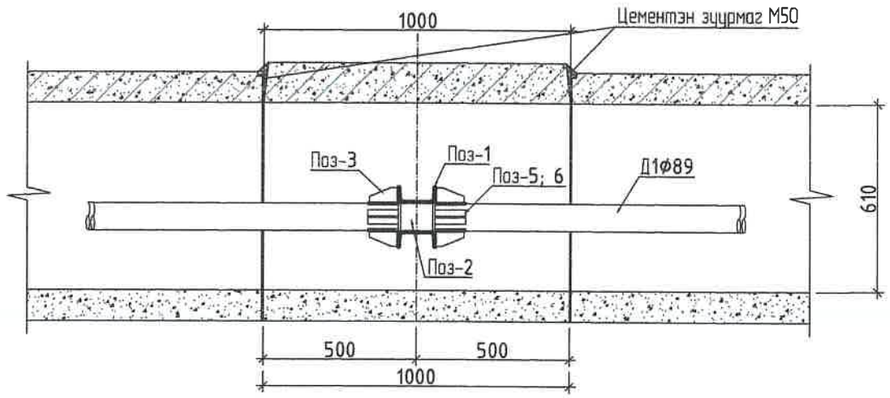

Суурийн таг М1:20

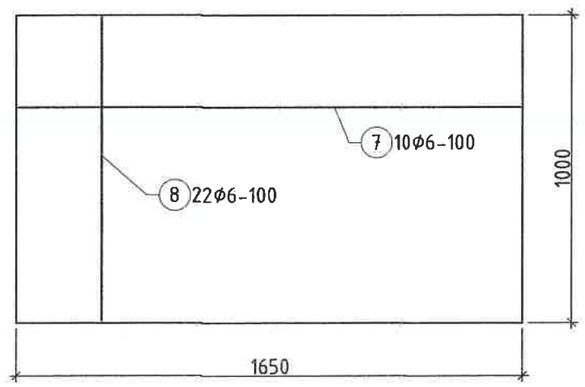

KINGSEA E&C Consulting group Co.,Ltd Хаяг: Улаанбаатар,ХУД,3-р хороо, Экшильсийн гудамж, 5-р байр Хан-Өргөө оффис, 901 тоот Утас: 90111987, 77190404 КИНГСИЙ ИНЖЕНЕР ЭНД КОНСТРАКШН"ХХК	Завхан аймаг, Улиастай сум. 2-Р ХЭЛХЭЭНИЙ ГАДНА ДУЛААН ХАНГАМЖИЙН ШУГАМЫН ӨӨРЧЛӨЛТ, ШИНЭЧЛЭЛТ /4-Р УДДТ/				
	ф89 Ул хөдлөх тулгуур				Хе шат: АЗ
Инженер		Э.Наваан	Е.Г Шифр: КС 02-32/22	Масштаб:	Огноо: 2022 он
Гүйцэтгэсэн		Э.Наваан	Т.Г Шифр:	Зургийн дугаар: ГДГ-31	Бүх хуудас: 106
Шалгасан					

Суурьчийн хэвлэсэн огноо: 2023/02/13

Ул хөдлөх тулгуур М1:20

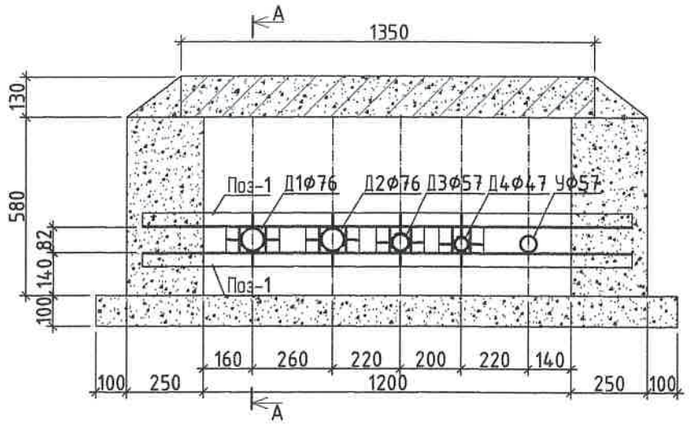

Поз-3 М1:10

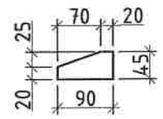

Поз-4 М1:10

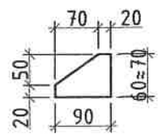

МЕТАЛЛ ХИЙЦИЙН МАТЕРИАЛЫН ТОДОРХОЙЛОЛТ									
Позиц	Тэмдэглэгээ	Нэр					Тоо шир	Хүнд /кг/	
								Нэгж	Нийт
Ул хөдлөх тулгуур							1	27.49	27.49
1	ГОСТ 8240-89	[	100x46x4.5x7.6		L=	1600	2	13.74	27.49
2	ГОСТ 8240-89	[	100x46x4.5x7.6		L=	82	8	0.70	5.64
3		-	45x5		L=	90	28	0.08	2.37
4		-	50x5		L=	70	4	0.07	0.26
5		-	60x5		L=	100	8	0.09	0.75
6		-	70x5		L=	100	8	0.09	0.75
	Сувгийн тамер бетон таг								7.53
7	ГОСТ 5781-82	ф 6		A240	L=	1300	10	0.29	2.89
8	ГОСТ 5781-82	ф 6		A240	L=950		22	0.21	4.64
Материал В20 V=0.18 м3									

Огтлол А-А М1:25

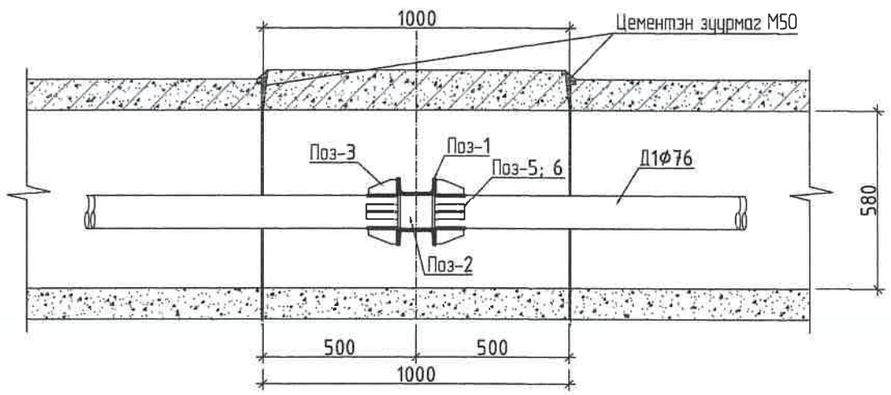

Сувгийн таг М1:20

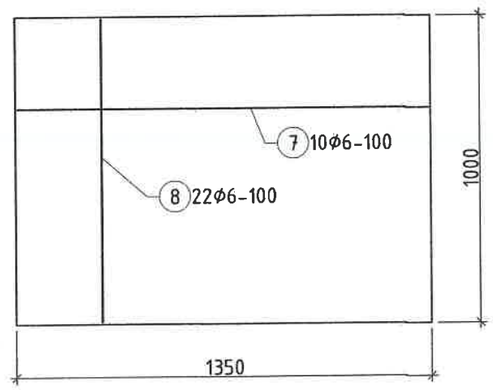

KINGSEA E&C Consulting group Co.,Ltd Хаяг: Улаанбаатар,ХУД3-р хороо. Экспрессийн гудамж. 5-р байр Хан-Өргөө оффис, 901 тоот Утас: 98111987, 77150404 КИНГСИЙ ИНЖЕНЕР ЭНД КОНСТРАКШН"ХХК	Завхан аймаг. Улиастай сум. 2-Р ХЭЛХЭЭНИЙ ГАДНА ДУЛААН ХАНГАМЖИЙН ШУГАМЫН ӨӨРЧЛӨЛТ, ШИНЭЧЛЭЛТ /4-Р УДДТ/				
	Ф76 Ул хөдлөх тулгуур				Хе шат: А3
Инженер		Э.Наваан	Е.Г Шифр: КС 02-32/22	Масштаб:	Огноо: 2022 он
Гүйцэтгэсэн		Э.Наваан	Т.Г Шифр:	Зургийн дугаар: ГДГ-32	Бүх хуудас: 106
Шалгасан					

Сүүлчийн хэвлэсэн огноо: 2023/02/13

Үл хөдлөх тулгуур М1:20

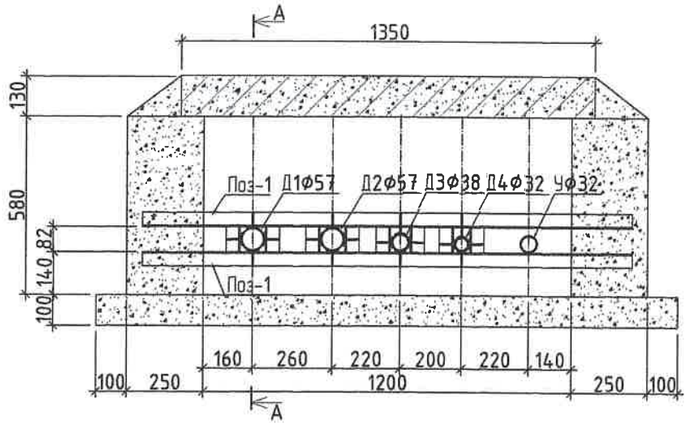

Поз-3 М1:10

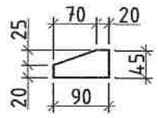

Поз-4 М1:10

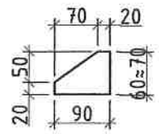

МЕТАЛЛ ХИЙЦИЙН МАТЕРИАЛЫН ТОДОРХОЙЛОЛТ									
Позиц	Тэмдэглэгээ	Нэр					Тоо шир	Хүнд /кг/	
								Нэгж	Нийт
Үл хөдлөх тулгуур							1	27.49	27.49
1	ГОСТ 8240-89	[	100x46x4.5x7.6		L=	1600	2	13.74	27.49
2	ГОСТ 8240-89	[	100x46x4.5x7.6		L=	82	8	0.70	5.64
3		-	45x5		L=	90	28	0.08	2.37
4		-	50x5		L=	70	4	0.07	0.26
5		-	60x5		L=	100	8	0.09	0.75
6		-	70x5		L=	100	8	0.09	0.75
	Сувгийн төмөр бетон таг								7.53
7	ГОСТ 5781-82	ф 6		A240	L=	1300	10	0.29	2.89
8	ГОСТ 5781-82	ф 6		A240	L=	950	22	0.21	4.64
Материал В20 V=0.18 м3									

Огтлол А-А М1:25

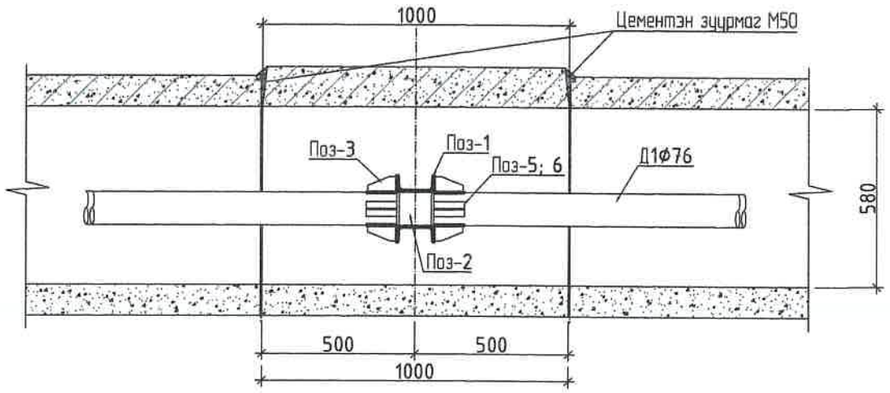

Сувгийн таг М1:20

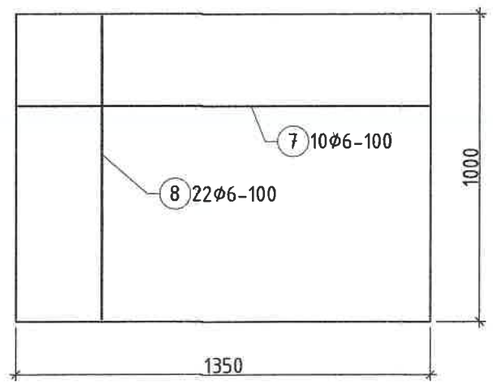

KINGSEA E&C Consulting group Co.,Ltd Хаяг: Улаанбаатар,ХУД,3-р хороо. Энхтайвны өргөн чөл. 5-р байр Хан-Өргөө оффис, 901 тоот Утас: 90111987, 77190484 КИНГСИЙ ИНЖЕНЕР ЗӨВ КОНСТРАКШН"ХХК	Завхан аймаг. Улиастай сум. 2-Р ХЭЛХЭЭНИЙ ГАДНА ДУЛААН ХАНГАМЖИЙН ШУГАМЫН ӨӨРЧЛӨЛТ, ШИНЭЧЛЭЛТ /4-Р УДДТ/				
	Ф57 Үл хөдлөх тулгуур				Зөв шат: А3
Инженер		Э.Наваан	Е.Г Шифр: КС 02-32/22	Масштаб:	Огноо: 2022 он
Гүйцэтгэсэн		Э.Наваан	Т.Г Шифр:	Зургийн дугаар: ГДГ-33	Бүх хуудас: 106
Шалгасан					

Суурилуулах хавтасын огноо: 2023/02/13

2023/02/13

Ул хөдлөх тулгуур М1:20

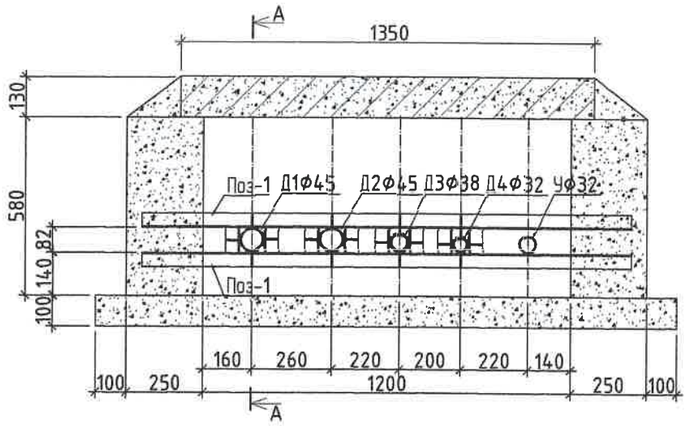

Поз-3 М1:10

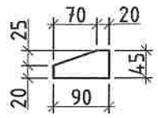

Поз-4 М1:10

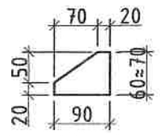

МЕТАЛЛ ХИЙЦИЙН МАТЕРИАЛЫН ТОДОРХОЙЛОЛТ									
Позиц	Тэмдэглэгээ	Нэр					Тоо шир	Хүнд /кг/	
								Нэгж	Нийт
Ул хөдлөх тулгуур							1	27.49	27.49
1	ГОСТ 8240-89	[	100x46x4.5x7.6		L=	1600	2	13.74	27.49
2	ГОСТ 8240-89	[	100x46x4.5x7.6		L=	82	8	0.70	5.64
3		-	45x5		L=	90	28	0.08	2.37
4		-	50x5		L=	70	4	0.07	0.26
5		-	60x5		L=	100	8	0.09	0.75
6		-	70x5		L=	100	8	0.09	0.75
	Сувгийн тэмөр бетон таг								7.53
7	ГОСТ 5781-82	ф 6		A240	L=	1300	10	0.29	2.89
8	ГОСТ 5781-82	ф 6		A240	L=	950	22	0.21	4.64
Материал В20 V=0.18 м3									

Огтлол А-А М1:25

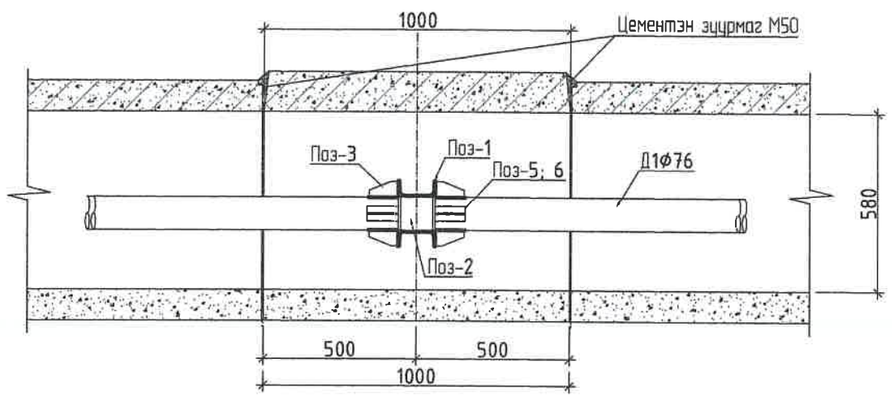

Сувгийн таг М1:20

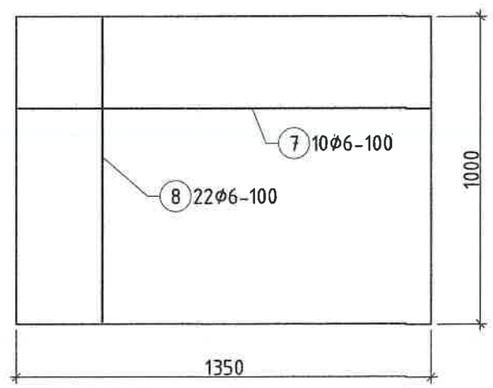

Сунгачийн хэвлэсэн огноо: 2023/02/13

KINGSEA E&C Consulting group Co.,Ltd Хаяг: Улаанбаатар,ХУД,3-р хороо. Зайсмөрөн дүүрэг, 5-р байр Хан-Өргөө оффис, 901 тоот Утас: 98111987, 77190404 КИНГСИЙ ИНЖЕНЕР ЭНД КОНСТРАКШН"ХХК	Завхан аймаг. Улиастай сум. 2-Р ХЭЛХЭЭНИЙ ГАДНА ДУЛААН ХАНГАМЖИЙН ШУГАМЫН ӨӨРЧЛӨЛТ, ШИНЭЧЛЭЛТ /4-Р УДДТ/				
	ф45 Ул хөдлөх тулгуур				Хе шат: А3
	Инженер	Э.Наваан	Е.Г Шифр: КС 02-32/22	Масштаб:	Огноо: 2022 он
	Гүйцэтгэсэн	Э.Наваан	Т.Г Шифр:	Зургийн дугаар: ГДГ-34	Бүх хуудас: 106
	Шалгасан				

2023/02/13

Үл хөдлөх тулгуур М1:20

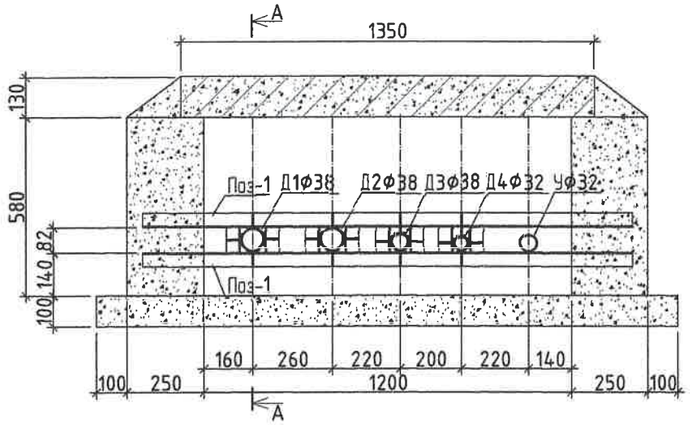

Поз-3 М1:10

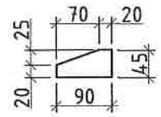

Поз-4 М1:10

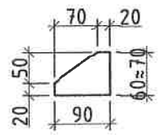

МЕТАЛЛ ХИЙЦИЙН МАТЕРИАЛЫН ТОДОРХОЙЛОЛТ									
Позиц	Тэмдэглэгээ	Нэр					Тоо ширх	Хүнд /кг/	
								Нэгж	Нийт
Үл хөдлөх тулгуур							1	27.49	27.49
1	ГОСТ 8240-89	[	100x46x4.5x7.6		L=	1600	2	13.74	27.49
2	ГОСТ 8240-89	[	100x46x4.5x7.6		L=	82	8	0.70	5.64
3		-	45x5		L=	90	28	0.08	2.37
4		-	50x5		L=	70	4	0.07	0.26
5		-	60x5		L=	100	8	0.09	0.75
6		-	70x5		L=	100	8	0.09	0.75
	Суйгийн темер бетон таг								7.53
7	ГОСТ 5781-82	ф 6		A240	L=	1300	10	0.29	2.89
8	ГОСТ 5781-82	ф 6		A240	L=950		22	0.21	4.64
Материал В20 V=0.18 м3									

Огтлол А-А М1:25

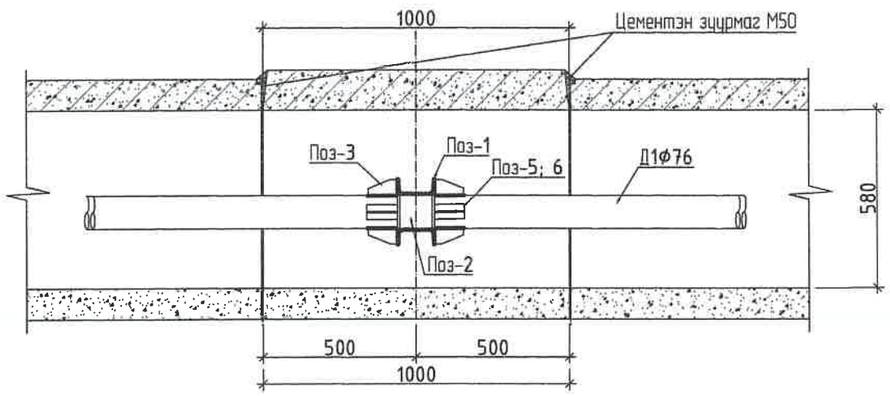

Суйгийн таг М1:20

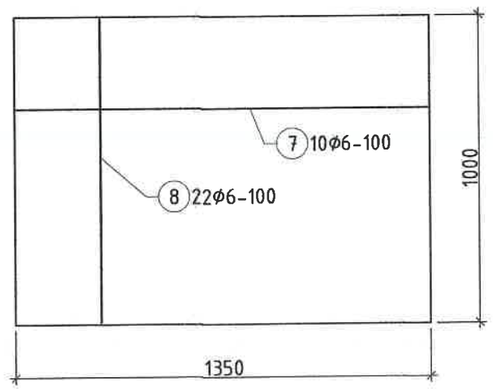

KINGSEA E&C Consulting group Co.,Ltd Хаяг: Улаанбаатар,ХУДЗ-р хороо. Энхэлийн гудамж. 5-р байр Хан-Өргөө оффис, 901 тоот Утас: 98111987, 77190404 КИНГСИЙ ИНЖЕНЕР ЭНД КОНСТРАКШН"ХХК	Завхан аймаг. Улиастай сум. 2-Р ХЭЛХЭЭНИЙ ГАДНА ДУЛААН ХАНГАМЖИЙН ШУГАМЫН ӨӨРЧЛӨЛТ, ШИНЭЧЛЭЛТ /4-Р УДДТ/				Үе шат: АЗ
	Ф38 Үл хөдлөх тулгуур				Огноо: 2022 он
	Инженер	Э.Наваан	Е.Г Шифр: КС 02-32/22	Масштаб:	
	Гүйцэтгэсэн	Э.Наваан	Т.Г Шифр:	Зургийн дугаар: ГДГ-35	Бүх хуудас: 106
	Шалгасан				

Суурилуулсан огноо: 2023/02/13

2023/02/13

5-Р ЦЭГИЙН ЗӨӨЛӨВЧ-1-Н БАЙГУУЛАЛТ. М1:50

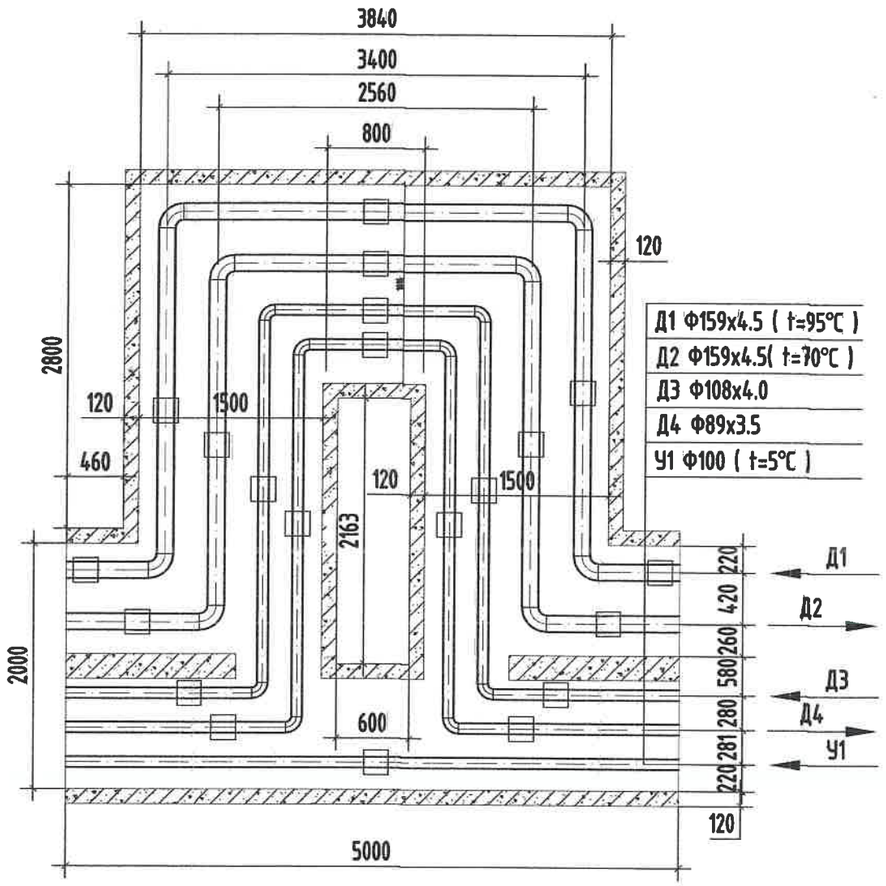

МАТЕРИАЛЫН ТҮҮВЭР

Д/д	Тэмдэглэгээ	Материалын нэр	Тоо хэмжээ	Нэгж жин /кг/	Хэмжих нэгж
5-р цэг /Зө-1/					
1	ГОСТ 10704-91 Ст20	Ган яндан Ф159х4.5мм	12.0		у/м
2	ГОСТ 3262-75	Цайрдсан ган яндан Ф108х4.0мм	6.0		у/м
3	ГОСТ 3262-75	Цайрдсан ган яндан Ф89х3.5мм	6.0		у/м
4	Пенополиуретан	Хоолойн дулаалга Ф150 δ=50мм	12.0		---"---
5	Пенополиуретан	Хоолойн дулаалга Ф100 δ=50мм	6.0		---"---
6	Пенополиуретан	Хоолойн дулаалга Ф80 δ=50мм	6.0		---"---
7	ГОСТ 17375-83	Ган булан Ф150мм 90°	8		шир
8	ГОСТ 3262-75	Цайрдсан ган булан Ф100мм 90°	4		шир
9	ГОСТ 3262-75	Цайрдсан ган булан Ф80мм 90°	4		шир
10		Зөөлөвчийн ниш 5000х600h	1		---"---
11	Г-991-1 альбом-2 вып-1 л-68 ОП-2	Бетон дэр Ф150, Ф100 (300х200х90h)	15		---"---
12	Г-991-1 альбом-2 вып-1 л-68 ОП-1	Бетон дэр Ф80 (200х200х90h)	5		---"---
13	ГТ17.10-150 Серия В.493-1	Гулсах тулгуур Ф150мм, Ф100мм	15		---"---
14	ГТ17.10-80 Серия В.493-1	Гулсах тулгуур Ф80мм	5		---"---

KINGSEA E&C
Consulting group Co.,Ltd
Хаяг: Чингэлтэй дүүрэг,ХУД,3-р хороо, Энгэльсийн гудамж, 5-р байр Хан-Ордоо оффис, 901 тоот
Утас: 98111987, 77190444
КИНГСИЙ ИНЖЕНЕР ЭНД КОНСТРАКШН"ХХК

Завхан аймаг. Улиастай сум.

2-Р ХЭЛХЭЭНИЙ ГАДНА ДУЛААН ХАНГАМЖИЙН ШУГАМЫН ӨӨРЧЛӨЛТ, ШИНЭЧЛЭЛТ /4-Р ҮДДТ/

Зөөлөвч-1					Үе шат: АЗ
Инженер		Л.Баасанхүү	Е.Г Шифр: КС 02-32/22	Масштаб: М1:50	Огноо: 2022 он
Гүйцэтгэсэн		Н.Батдорж	Т.Г Шифр:	Зургийн дугаар: ГДГ-36	Бух хуудас: 106
Шалгасан		Л.Баасанхүү			

Судлчийн хавтасан огноо: 2023/02/13

2023/02/13

7-Р ЦЭГИЙН ЗӨӨЛӨВЧ-2-Н БАЙГУУЛАЛТ. М1:50

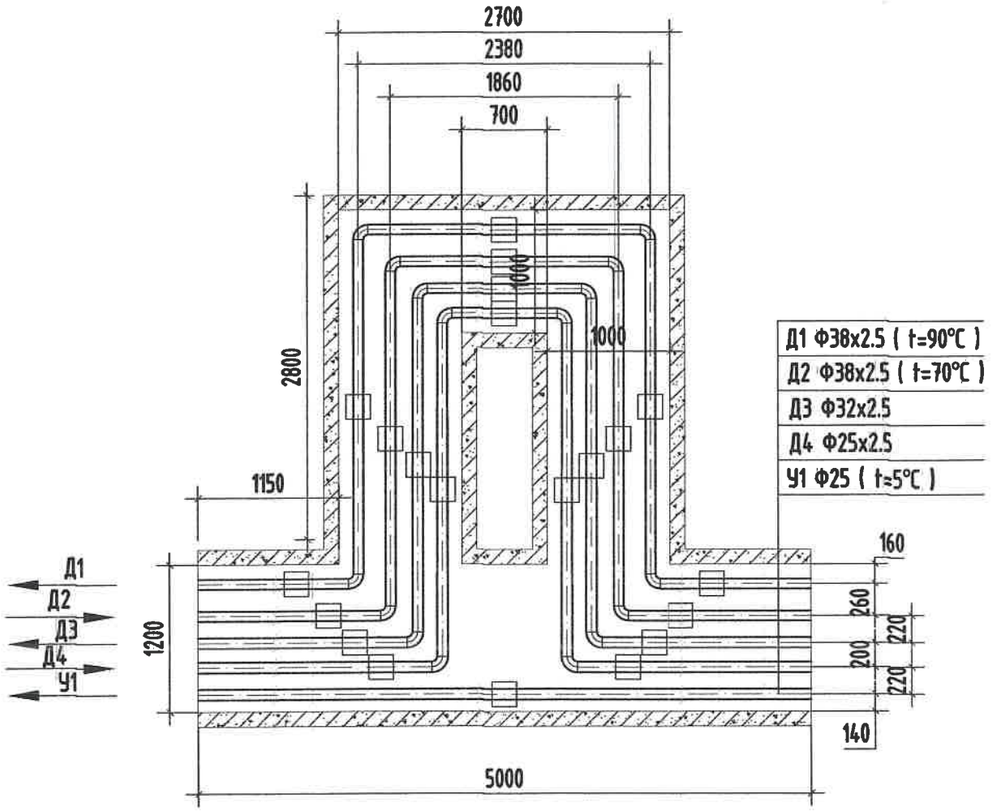

МАТЕРИАЛЫН ТҮҮВЭР

Д/д	Тэмдэглэгээ	Материалын нэр	Тоо хэмжээ	Нэгж жин /кг/	Хэмжих нэгж
7-р цэг /Зө-2/					
1	ГОСТ 10704-91 Ст20	Ган яндан Ф38х2.5мм	12.0		у/м
2	ГОСТ 3262-75	Цайрдсан ган яндан Ф32х2.5мм	6.0		у/м
3	ГОСТ 3262-75	Цайрдсан ган яндан Ф25х2.5мм	6.0		у/м
4	Пенополиуретан	Хоолойн дулаалга Ф32 δ=50мм	12.0		---"---
5	Пенополиуретан	Хоолойн дулаалга Ф25 δ=50мм	6.0		---"---
6	Пенополиуретан	Хоолойн дулаалга Ф20 δ=50мм	6.0		---"---
7	ГОСТ 17375-83	Ган булан Ф32мм 90°	8		шир
8	ГОСТ 3262-75	Цайрдсан ган булан Ф25мм 90°	4		шир
9	ГОСТ 3262-75	Цайрдсан ган булан Ф20мм 90°	4		шир
10		Зөөлөвчийн ниш 5000х580h	1		---"---
11	Г-991-1 альбом-2 вып-1 л-68 ОП-1	Бетон дэр Ф32 (200х200х90h)	10		---"---
12	Г-991-1 альбом-2 вып-1 л-68 ОП-1	Бетон дэр Ф25, Ф20 (200х200х90h)	10		---"---
13	ГТ17.10-32 Серия В.493-1	Гулсах тулгуур Ф32мм	10		---"---
14	ГТ17.10-25 Серия В.493-1	Гулсах тулгуур Ф25мм, Ф20мм	10		---"---

KINGSEA E&C
Consulting group Co.,Ltd
Хаяг: Чингэлтэй дүүрэг,ХУД 3-р хороо. Энхэлийн гудамж. 5-р байр Хан-Өргөө оффис, 901 тоот
Утас: 99111987, 77190484
КИНГСИЙ ИНЖЕНЕР ЭНД КОНСТРАКШН"ХХК

Завхан аймаг. Улиастай сум.

2-Р ХЭЛХЭЭНИЙ ГАДНА ДУЛААН ХАНГАМЖИЙН ШУГАМЫН ӨӨРЧЛӨЛТ, ШИНЭЧЛЭЛТ /4-Р ҮДДТ/

Зөөлөвч-2					Үе шат: АЗ
Инженер		Л.Баасанхүү	Е.Г Шифр: КС 02-32/22	Масштаб: М1:50	Огноо: 2022 он
Гүйцэтгэгч		Н.Батдорж	Т.Г Шифр:	Зургийн дугаар: ГДГ-37	Бүх хуудас: 106
Шалгасан		Л.Баасанхүү			

Суулгийн хэвлэсэн огноо: 2023/02/13

9-Р ЦЭГИЙН ЗӨӨЛӨВЧ-3-Н БАЙГУУЛАЛТ. М1:50

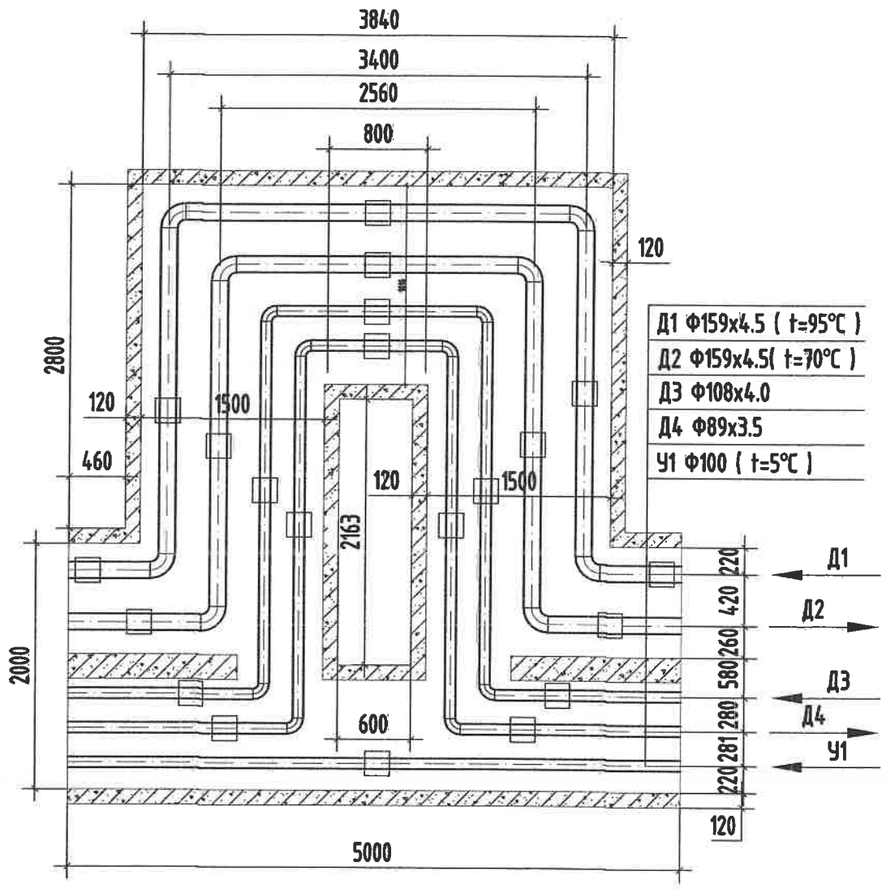

МАТЕРИАЛЫН ТҮҮВЭР

Д/д	Тэмдэглэгээ	Материалын нэр	Тоо хэмжээ	Нэгж жин /кг/	Хэмжих нэгж
9-р цэг /Зө-3/					
1	ГОСТ 10704-91 Ст20	Ган яндан Ф159х4.5мм	12.0		у/м
2	ГОСТ 3262-75	Ган яндан Ф108х4.0мм	6.0		у/м
3	ГОСТ 3262-75	Ган яндан Ф89х3.5мм	6.0		у/м
4	Пенополиуретан	Хоолойн дулаалга Ф150 δ=50мм	12.0		---"---
5	Пенополиуретан	Хоолойн дулаалга Ф100 δ=50мм	6.0		---"---
6	Пенополиуретан	Хоолойн дулаалга Ф80 δ=50мм	6.0		---"---
7	ГОСТ 17375-83	Ган булан Ф150мм 90°	8		шир
8	ГОСТ 3262-75	Цайрдсан ган булан Ф100мм 90°	4		шир
9	ГОСТ 3262-75	Цайрдсан ган булан Ф80мм 90°	4		шир
10		Зөөлөвчийн ниш 5000х600h	1		---"---
11	Г-991-1 альбом-2 вып-1 л-68 ОП-2	Бетон дэр Ф150, Ф100 (300х200х90h)	15		---"---
12	Г-991-1 альбом-2 вып-1 л-68 ОП-1	Бетон дэр Ф80 (200х200х90h)	5		---"---
13	ГТ17.10-125 Серия В.493-1	Гулсах тулгуур Ф150мм, Ф100мм	15		---"---
14	ГТ17.10-80 Серия В.493-1	Гулсах тулгуур Ф80мм	5		---"---

KINGSEA E&C
Consulting group Co.,Ltd
Хаяг: Улаанбаатар,ХУД,3-р хороо. Энхтайвны гудамж, 5-р байр Хан-Ордо оффис, 901 тоот
Утас: 98111987, 77190144
КИНГСИЙ ИНЖЕНЕР ЭНД КОНСТРАКШН"ХХК

Завхан аймаг, Улиастай сум.

2-Р ХЭЛХЭЭНИЙ ГАДНА ДУЛААН ХАНГАМЖИЙН ШУГАМЫН ӨӨРЧЛӨЛТ, ШИНЭЧЛЭЛТ /4-Р УДДТ/

Зөөлөвч-3					Ye шат: А3
Инженер		Л.Баасанхүү	Е.Г Шифр: КС 02-32/22	Масштаб:	Огноо: 2022 он
Гүйцэтгэсэн		Н.Батбаржс	Т.Г Шифр:	Зургийн дугаар: ГДГ-38	Бүх хуудас: 106
Шалгасан		Л.Баасанхүү			

Суулгачийн хэвлэсэн огноо: 2023/02/13

17-Р ЦЭГИЙН ЗӨӨЛӨВЧ-4-Н БАЙГУУЛАЛТ. М1:50

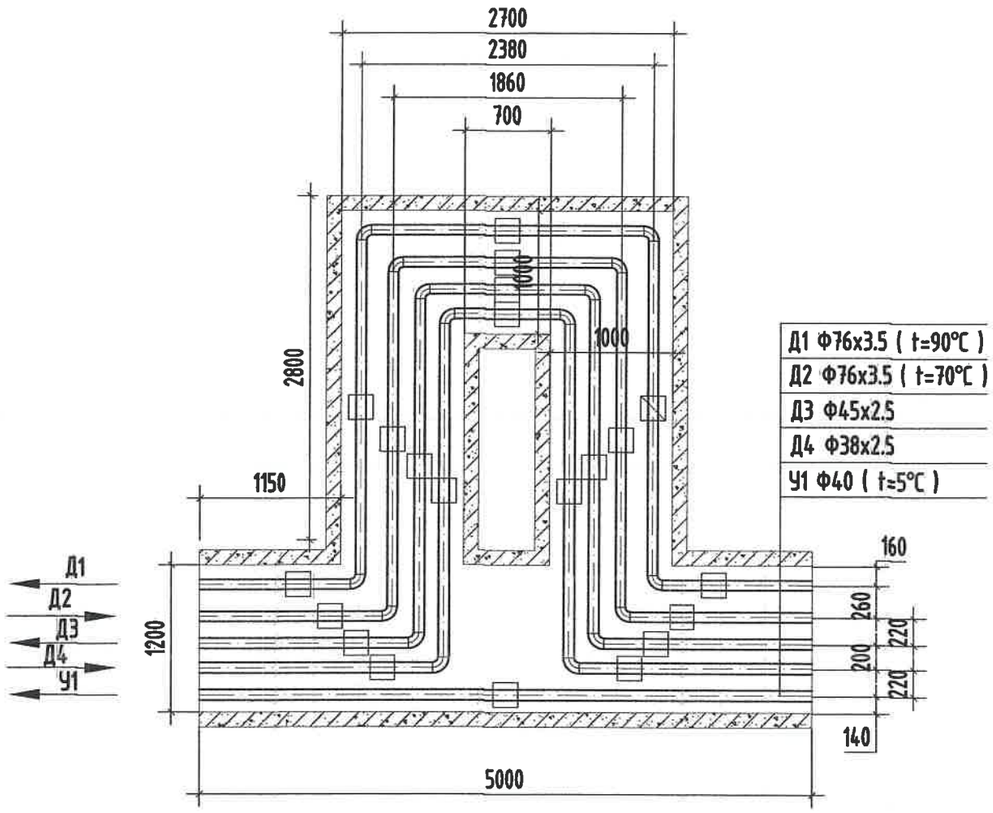

МАТЕРИАЛЫН ТУУВЭР

Д/д	Тэмдэглэгээ	Материалын нэр	Тоо хэмжээ	Нэгж жин /кг/	Хэмжих нэгж
17-р цэг /Зө-4/					
1	ГОСТ 10704-91 Ст20	Ган яндан Ф76х3.5мм	12.0		у/м
2	ГОСТ 3262-75	Цайрдсан ган яндан Ф45х2.5мм	6.0		у/м
3	ГОСТ 3262-75	Цайрдсан ган яндан Ф38х2.5мм	6.0		у/м
4	Пенополиуретан	Хоолойн дулаалга Ф70 δ=50мм	12.0		---"---
5	Пенополиуретан	Хоолойн дулаалга Ф40 δ=50мм	6.0		---"---
6	Пенополиуретан	Хоолойн дулаалга Ф32 δ=50мм	6.0		---"---
7	ГОСТ 17375-83	Ган булан Ф70мм 90°	8		шир
8	ГОСТ 3262-75	Цайрдсан ган булан Ф40мм 90°	4		шир
9	ГОСТ 3262-75	Цайрдсан ган булан Ф32мм 90°	4		шир
10		Зөөлөвчийн ниш 5000х580h	1		---"---
11	Г-991-1 альбом-2 вып-1 л-68 ОП-1	Бетон дэр Ф70 (200х200х90h)	10		---"---
12	Г-991-1 альбом-2 вып-1 л-68 ОП-1	Бетон дэр Ф40, Ф32 (200х200х90h)	10		---"---
13	ГТ17.10-70 Серия В.493-1	Гулсах тулгуур Ф70мм	10		---"---
14	ГТ17.10-40 Серия В.493-1	Гулсах тулгуур Ф40мм, Ф32мм	10		---"---

KINGSEA E&C
Consulting group Co.,Ltd
Хаяг: Чингэлтэй дүүрэг, УХД,3-р хороо, Энхтайвны гудамж, 5-р байр Хан-Өргөө оффис, 901 тоот
Утас: 98111907, 77199404
КИНГСИЙ ИНЖЕНЕР ЭНД КОНСТРАКШН"ХХК

Завхан аймаг. Улиастай сум.

2-Р ХЭЛХЭЭНИЙ ГАДНА ДУЛААН ХАНГАМЖИЙН ШУГАМЫН ӨӨРЧЛӨЛТ, ШИНЭЧЛЭЛТ /4-Р УДДТ/

Зөөлөвч-4					Үе шат: АЗ
Инженер		Л.Баасанхүү	Е.Г Шифр: КС 02-32/22	Масштаб: М1:50	Огноо: 2022 он
Гүйцэтгэгчин		Н.Батдорж	Т.Г Шифр:	Зургийн дугаар: ГДГ-39	Бүх хуудас: 106
Шалгасан		Л.Баасанхүү			

Суулгийн хавтасны огноо: 2023/02/13

23-Р ЦЭГИЙН ЗӨӨЛӨВЧ-5-Н БАЙГУУЛАЛТ. М1:50

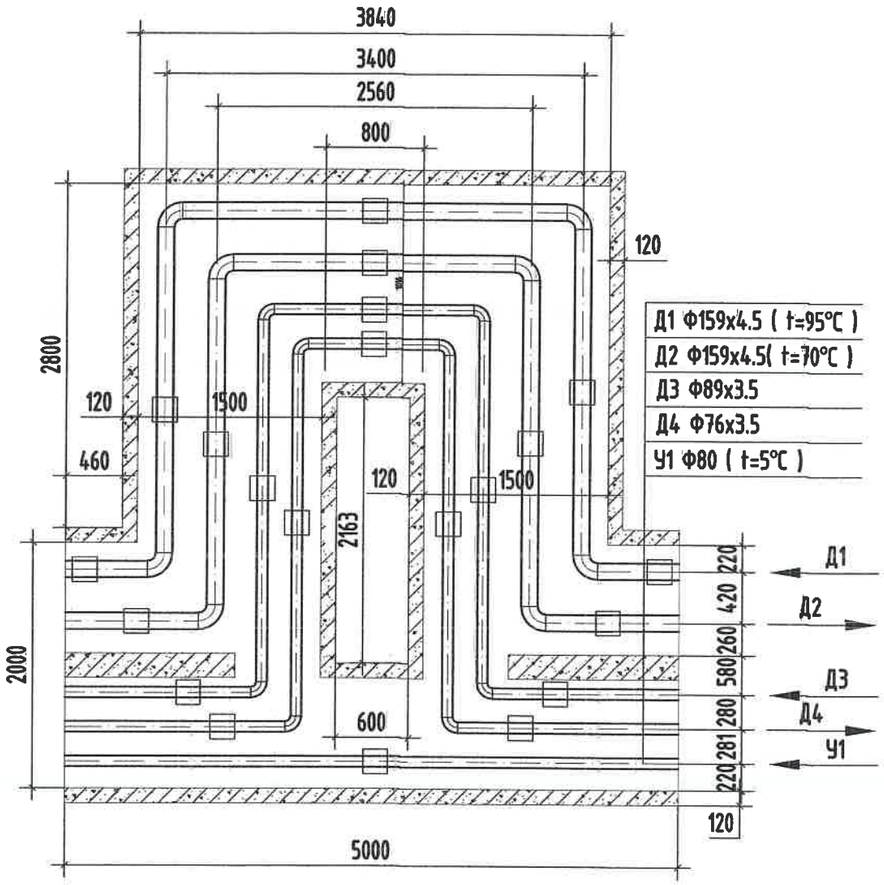

МАТЕРИАЛЫН ТҮҮВЭР

Д/д	Тэмдэглэгээ	Материалын нэр	Тоо хэмжээ	Нэгж жин /кг/	Хэмжих нэгж
23-р цэг /Зө-5/					
1	ГОСТ 10704-91 Ст20	Ган яндан Ф159х4.5мм	12.0		у/м
2	ГОСТ 3262-75	Ган яндан Ф89х3.5мм	6.0		у/м
3	ГОСТ 3262-75	Ган яндан Ф76х3.5мм	6.0		у/м
4	Пенополиуретан	Хоолойн дулаалга Ф150 δ=50мм	12.0		---"---
5	Пенополиуретан	Хоолойн дулаалга Ф80 δ=50мм	6.0		---"---
6	Пенополиуретан	Хоолойн дулаалга Ф70 δ=50мм	6.0		---"---
7	ГОСТ 17375-83	Ган булан Ф150мм 90°	8		шир
8	ГОСТ 3262-75	Цайрдсан ган булан Ф80мм 90°	4		шир
9	ГОСТ 3262-75	Цайрдсан ган булан Ф70мм 90°	4		шир
10		Зөөлөвчийн ниш 5000х600h	1		---"---
11	Г-991-1 альбом-2 вып-1 л-68 ОП-2	Бетон дэр Ф150 (300х200х90h)	10		---"---
12	Г-991-1 альбом-2 вып-1 л-68 ОП-1	Бетон дэр Ф80, Ф70 (200х200х90h)	10		---"---
13	ГТ17.10-150 Серия В.493-1	Гулсах тулгуур Ф150мм	10		---"---
14	ГТ17.10-80 Серия В.493-1	Гулсах тулгуур Ф80мм, Ф70мм	10		---"---

KINGSEA E&C
Consulting group Co.,Ltd
Хаяг: Улаанбаатар,ХУД.3-р хороо. Энгэльсийн гудамж. 5-р байр Хан-Ордоо оффис, 901 тоот
Утас: 98111987, 77190444
КИНГСИЙ ИНЖЕНЕР ЭНД КОНСТРАКШН"ХХК

Завхан аймаг. Улиастай сум.

2-Р ХЭЛХЭЗНИЙ ГАДНА ДУЛААН ХАНГАМЖИЙН ШУГАМЫН ӨӨРЧЛӨЛТ, ШИНЭЧЛЭЛТ /4-Р УДДТ/

Зөөлөвч-5					Үе шат: АЗ
Инженер		Л.Баасанхүү	Е.Г Шифр: КС 02-32/22	Масштаб: М1:50	Огноо: 2022 он
Гүйцэтгэсэн		Н.Батдорж	Т.Г Шифр:	Зургийн дугаар: ГДГ-40	Бүх хуудас: 106
Шалгасан		Л.Баасанхүү			

Суурилуулсан огноо: 2023/02/13

2023/02/13

40-Р ЦЭГИЙН ЗӨӨЛӨВЧ-6-Н БАЙГУУЛАЛТ. М1:50

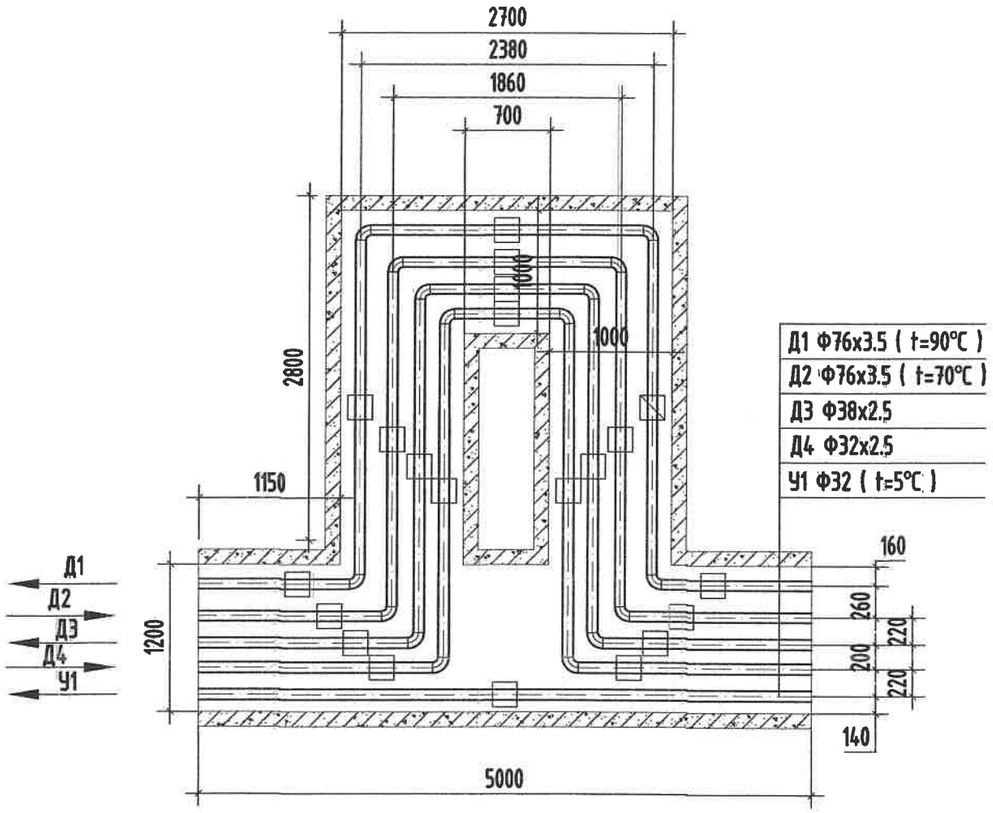

МАТЕРИАЛЫН ТҮҮВЭР

Д/д	Тэмдэглэгээ	Материалын нэр	Тоо хэмжээ	Нэгж жин /кг/	Хэмжих нэгж
40-р цэг /Зө-6/					
1	ГОСТ 10704-91 Ст20	Ган яндан Ф76х3.5мм	12.0		у/м
2	ГОСТ 3262-75	Цайрдсан ган яндан Ф38х2.5мм	6.0		у/м
3	ГОСТ 3262-75	Цайрдсан ган яндан Ф32х2.5мм	6.0		у/м
4	Пенополиуретан	Хоолойн дулаалга Ф70 δ=50мм	12.0		---"---
5	Пенополиуретан	Хоолойн дулаалга Ф32 δ=50мм	6.0		---"---
6	Пенополиуретан	Хоолойн дулаалга Ф25 δ=50мм	6.0		---"---
7	ГОСТ 17375-83	Ган булан Ф70мм 90°	8		шир
8	ГОСТ 3262-75	Цайрдсан ган булан Ф32мм 90°	4		шир
9	ГОСТ 3262-75	Цайрдсан ган булан Ф25мм 90°	4		шир
10		Зөөлөвчийн ниш 5000х580h	1		---"---
11	Г-991-1 альбом-2 вып-1 л-68 ОП-1	Бетон дэр Ф70 (200х200х90h)	10		---"---
12	Г-991-1 альбом-2 вып-1 л-68 ОП-1	Бетон дэр Ф32, Ф25 (200х200х90h)	10		---"---
13	ГТ17.10-70 Серия В.493-1	Гулсах тулгуур Ф70мм	10		---"---
14	ГТ17.10-32 Серия В.493-1	Гулсах тулгуур Ф32мм, Ф25мм	10		---"---

KINGSEA E&C
Consulting group Co.,Ltd
Хаяг: Улаанбаатар,ХУД,3-р хороо.
Энхтайвны өргөн чөлөө, 5-р байр
Хан-Уул оффис, 901 тоот
Утас: 99111987, 77190404
КИНГСИЙ ИНЖЕНЕР ЭНД КОНСТРАКШН"ХХК

Завхан аймаг. Улиастай сум.

2-Р ХЭЛХЭЭНИЙ ГАДНА ДУЛААН ХАНГАМЖИЙН ШУГАМЫН ӨӨРЧЛӨЛТ, ШИНЭЧЛЭЛТ /4-Р УДДТ/

Зөөлөвч-6					Үе шат: АЗ
Инженер		Л.Баасанхүү	Е.Г Шифр: КС 02-32/22	Масштаб: М1:50	Огноо: 2022 он
Гүйцэтгэсэн		Н.Батдорж	Т.Г Шифр:	Зургийн дугаар: ГДГ-41	Бүх хуудас: 106
Шалгасан		Л.Баасанхүү			

Суулгачийн хэвлэсэн огноо: 2023/02/13

1-Р ЦЭГИЙН ЗӨӨЛӨВЧ-7-Н БАЙГУУЛАЛТ. М1:50

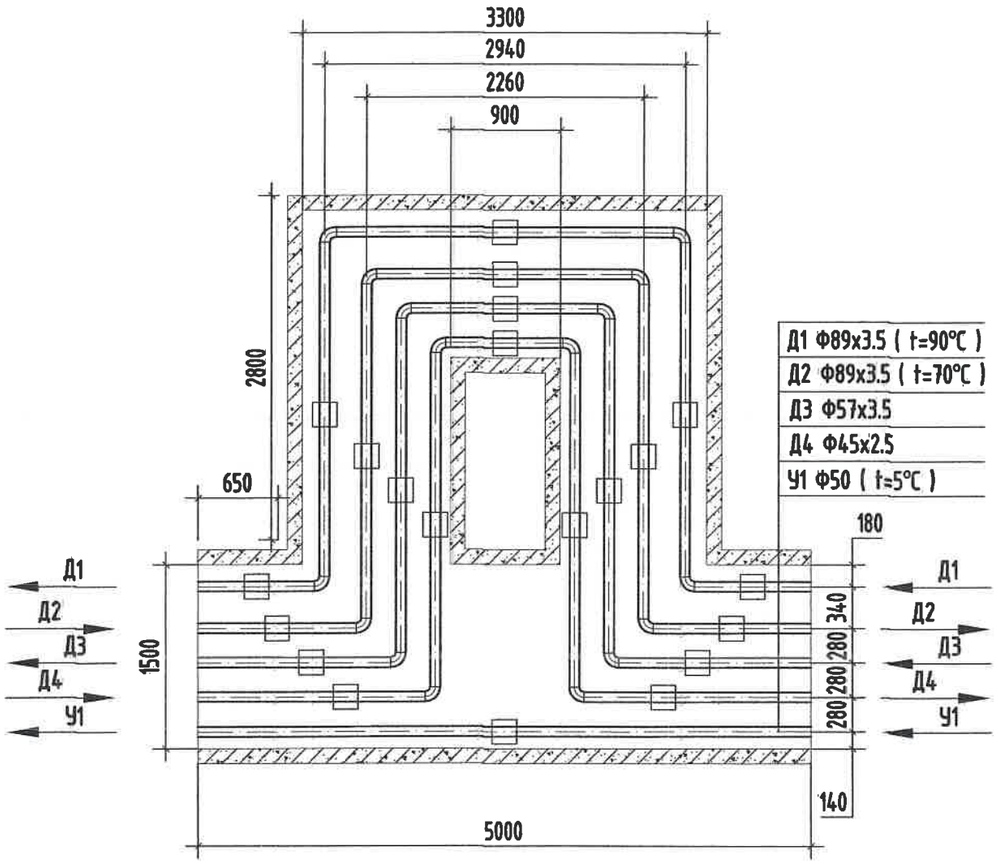

МАТЕРИАЛЫН ТҮҮВЭР

Д/д	Тэмдэглэгээ	Материалын нэр	Тоо хэмжээ	Нэгж жин /кг/	Хэмжих нэгж
1-р цэг /Зө-7/					
1	ГОСТ 10704-91 Ст20	Ган яндан Ф89х3.5мм	12.0		у/м
2	ГОСТ 3262-75	Цайрдсан ган яндан Ф57х3.5мм	6.0		у/м
3	ГОСТ 3262-75	Цайрдсан ган яндан Ф45х2.5мм	6.0		у/м
4	Пенополиуретан	Хоолойн дулаалга Ф80 δ=50мм	12.0		---"---
5	Пенополиуретан	Хоолойн дулаалга Ф50 δ=50мм	6.0		---"---
6	Пенополиуретан	Хоолойн дулаалга Ф40 δ=50мм	6.0		---"---
7	ГОСТ 17375-83	Ган булан Ф80мм 90°	8		шир
8	ГОСТ 3262-75	Цайрдсан ган булан Ф50мм 90°	4		шир
9	ГОСТ 3262-75	Цайрдсан ган булан Ф40мм 90°	4		шир
10		Зөөлөвчийн ниш 5000х600h	1		---"---
11	Г-991-1 альбом-2 вып-1 л-68 ОП-1	Бетон дэр Ф80 (200х200х90h)	10		---"---
12	Г-991-1 альбом-2 вып-1 л-68 ОП-1	Бетон дэр Ф50, Ф40 (200х200х90h)	10		---"---
13	ГТ17.10-80 Серия В.493-1	Гулсах тулгуур Ф80мм	10		---"---
14	ГТ17.10-50 Серия В.493-1	Гулсах тулгуур Ф50мм, Ф40мм	10		---"---

KINGSEA E&C
Consulting group Co.,Ltd
Хаяг: Улаанбаатар,ХУД,3-р хороо, Энхтайвны гудамж, 5-р байр Хан-Өргөө оффис, 901 өрөө
Утас: 98111987, 77190484
КИНГСИЙ ИНЖЕНЕР ЭНД КОНСТРАКШН"ХХК

Завхан аймаг. Улиастай сум.

2-Р ХЭЛХЭЭНИЙ ГАДНА ДУЛААН ХАНГАМЖИЙН ШУГАМЫН ӨӨРЧЛӨЛТ, ШИНЭЧЛЭЛТ /4-Р УДДТ/

Зөөлөвч-7					Үе шат: АЗ
Инженер		Л.Баасанхүү	Е.Г Шифр: КС 02-32/22	Масштаб: М1:50	Огноо: 2022 он
Гүйцэтгэсэн		Н.Батдорж	Т.Г Шифр:	Зургийн дугаар: ГДГ-42	Бүх хуудас: 106
Шалгасан		Л.Баасанхүү			

Суулгийн хавтасан огноо: 2023/02/13

44-Р ЦЭГИЙН ЗӨӨЛӨВЧ-8-Н БАЙГУУЛАЛТ. М1:50

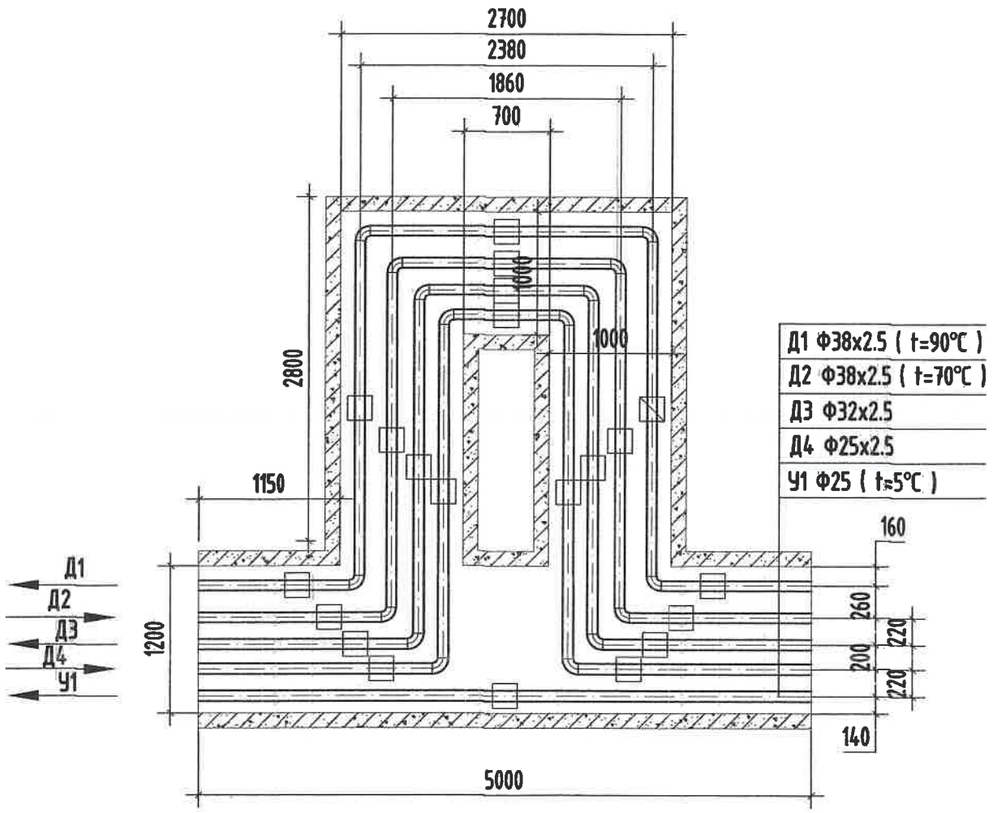

МАТЕРИАЛЫН ТУУВЭР

Д/д	Тэмдэглэгээ	Материалын нэр	Тоо хэмжээ	Нэгж жин /кг/	Хэмжих нэгж
44-р цэг /Зө-8/					
1	ГОСТ 10704-91 Ст20	Ган яндан Ф38х2.5мм	12.0		у/м
2	ГОСТ 3262-75	Цайрдсан ган яндан Ф32х2.5мм	6.0		у/м
3	ГОСТ 3262-75	Цайрдсан ган яндан Ф25х2.5мм	6.0		у/м
4	Пенополиуретан	Хоолойн дулаалга Ф32 δ=50мм	12.0		---"---
5	Пенополиуретан	Хоолойн дулаалга Ф25 δ=50мм	6.0		---"---
6	Пенополиуретан	Хоолойн дулаалга Ф20 δ=50мм	6.0		---"---
7	ГОСТ 17375-83	Ган булан Ф32мм 90°	8		шир
8	ГОСТ 3262-75	Цайрдсан ган булан Ф25мм 90°	4		шир
9	ГОСТ 3262-75	Цайрдсан ган булан Ф20мм 90°	4		шир
10		Зөөлөвчийн ниш 5000х580h	1		---"---
11	Г-991-1 альбом-2 вып-1 л-68 ОП-1	Бетон дэр Ф32 (200х200х90h)	10		---"---
12	Г-991-1 альбом-2 вып-1 л-68 ОП-1	Бетон дэр Ф25, Ф20 (200х200х90h)	10		---"---
13	ГТ17.10-32 Серия В.493-1	Гулсах тулгуур Ф32мм	10		---"---
14	ГТ17.10-25 Серия В.493-1	Гулсах тулгуур Ф25мм, Ф20мм	10		---"---

KINGSEA E&C
Consulting group Co.,Ltd
Хаяг: Улаанбаатар,ХУД.3-р хороо. Энхтайвны гудамж. 5-р байр Хан-Өргөө оффис, 901 өрөө
Утас: 98111987, 77190444
КИНГСИЙ ИНЖЕНЕР ЭНД КОНСТРАКШН"ХХК

Завхан аймаг. Улиастай сум.

2-Р ХЭЛХЭЭНИЙ ГАДНА ДУЛААН ХАНГАМЖИЙН ШУГАМЫН ӨӨРЧЛӨЛТ, ШИНЭЧЛЭЛТ /4-Р УДДТ/

Зөөлөвч-8					Үе шат: АЗ
Инженер		Л.Баасанхүү	Е.Г Шифр: КС 02-32/22	Масштаб: М1:50	Огноо: 2022 он
Гүйцэтгэсэн		Н.Батдорж	Т.Г Шифр:	Зургийн дугаар: ГДГ-43	Бүх хуудас: 106
Шалгасан		Л.Баасанхүү			

Суулгачийн хэшласан огноо: 2023/02/13

2023/02/13

46-Р ЦЭГИЙН ЗӨӨЛӨВЧ-9-Н БАЙГУУЛАЛТ. М1:50

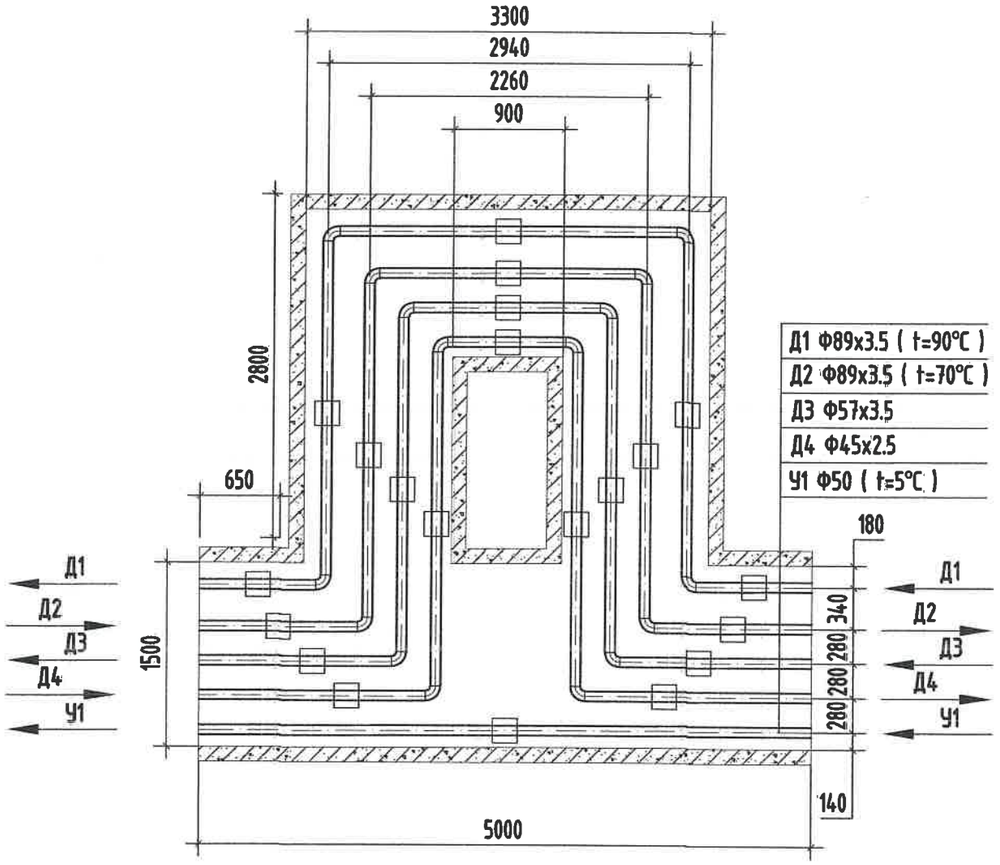

МАТЕРИАЛЫН ТҮҮВЭР

Д/д	Тэмдэглэгээ	Материалын нэр	Тоо хэмжээ	Нэгж жин /кг/	Хэмжих нэгж
46-р цэг /Зө-9/					
1	ГОСТ 10704-91 Ст20	Ган яндан Ф89х3.5мм	12.0		у/м
2	ГОСТ 3262-75	Цайрдсан ган яндан Ф57х3.5мм	6.0		у/м
3	ГОСТ 3262-75	Цайрдсан ган яндан Ф45х2.5мм	6.0		у/м
4	Пенополиуретан	Хоолойн дулаалга Ф80 δ=50мм	12.0		---"---
5	Пенополиуретан	Хоолойн дулаалга Ф50 δ=50мм	6.0		---"---
6	Пенополиуретан	Хоолойн дулаалга Ф40 δ=50мм	6.0		---"---
7	ГОСТ 17375-83	Ган булан Ф80мм 90°	8		шир
8	ГОСТ 3262-75	Цайрдсан ган булан Ф50мм 90°	4		шир
9	ГОСТ 3262-75	Цайрдсан ган булан Ф40мм 90°	4		шир
10		Зөөлөвчийн ниш 5000х600h	1		---"---
11	Г-991-1 альбом-2 вып-1 л-68 ОП-1	Бетон дэр Ф80 (200х200х90h)	10		---"---
12	Г-991-1 альбом-2 вып-1 л-68 ОП-1	Бетон дэр Ф50, Ф40 (200х200х90h)	10		---"---
13	ГТ17.10-80 Серия В.493-1	Гулсах тулгуур Ф80мм	10		---"---
14	ГТ17.10-50 Серия В.493-1	Гулсах тулгуур Ф50мм, Ф40мм	10		---"---

KINGSEA E&C
Consulting group Co.,Ltd
Хаяг: Улаанбаатар,ХУД,3-р хороо, Энхтайвны гудамж, 5-р байр Хан-Ордоо оффис, 901 өрөө
Утас: 99111987, 77190484
КИНГСИЙ ИНЖЕНЕР ЭНД КОНСТРАКШН"ХХК

Завхан аймаг. Улиастай сум.

2-Р ХЭЛХЭЭНИЙ ГАДНА ДУЛААН ХАНГАМЖИЙН ШУГАМЫН ӨӨРЧЛӨЛТ, ШИНЭЧЛЭЛТ /4-Р УДДТ/

Зөөлөвч-9					Үе шат: АЗ
Инженер		Л.Баасанхүү	Е.Г Шифр: КС 02-32/22	Масштаб: М1:50	Огноо: 2022 он
Гүйцэтгэсэн		Н.Батдорж	Т.Г Шифр:	Зургийн дугаар: ГДГ-44	Бух хуудас: 106
Шалгасан		Л.Баасанхүү			

Сугалсны хэвлэсэн огноо: 2023/02/13

56-Р ЦЭГИЙН ЗӨӨЛӨВЧ-10-Н БАЙГУУЛАЛТ. М1:50

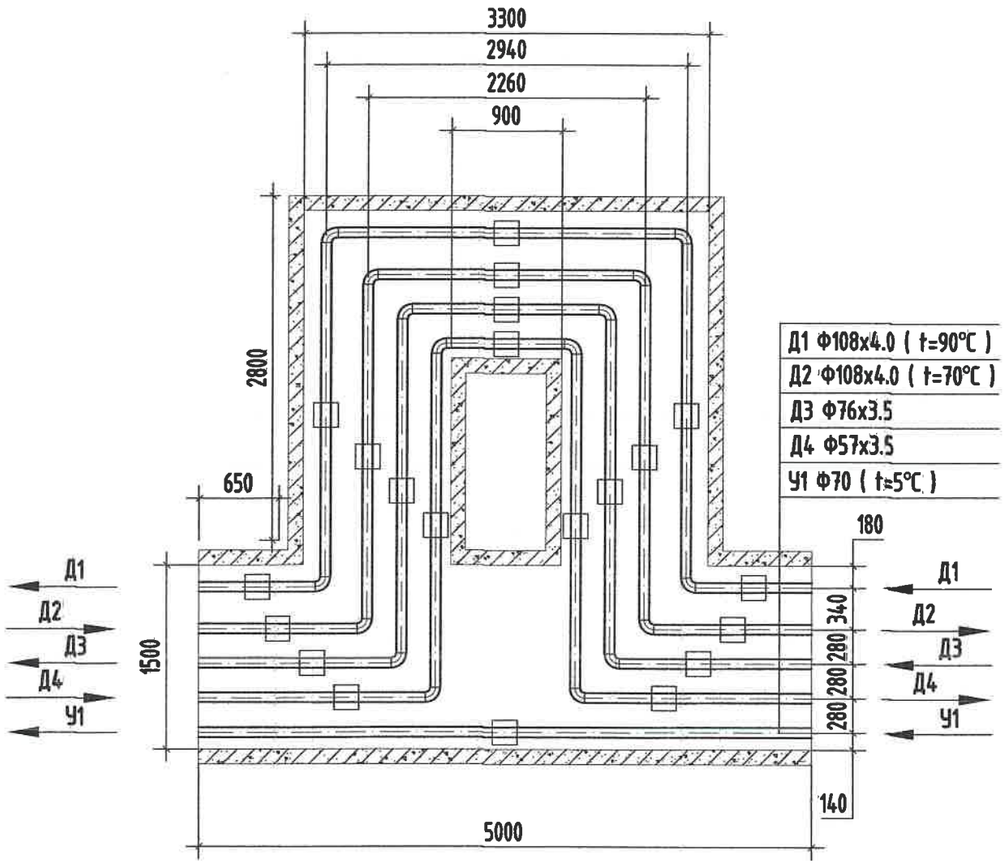

МАТЕРИАЛЫН ТҮҮВЭР

Д/д	Тэмдэглэгээ	Материалын нэр	Тоо хэмжээ	Нэгж жин /кг/	Хэмжих нэгж
56-р цэг /Зө-10/					
1	ГОСТ 10704-91 Ст20	Ган яндан Ф108х4.0мм	12.0		у/м
2	ГОСТ 3262-75	Цайрдсан ган яндан Ф76х3.5мм	6.0		у/м
3	ГОСТ 3262-75	Цайрдсан ган яндан Ф57х3.5мм	6.0		у/м
4	Пенополиуретан	Хоолойн дулаалга Ф100 δ=50мм	12.0		---"---
5	Пенополиуретан	Хоолойн дулаалга Ф70 δ=50мм	6.0		---"---
6	Пенополиуретан	Хоолойн дулаалга Ф50 δ=50мм	6.0		---"---
7	ГОСТ 17375-83	Ган булан Ф100мм 90°	8		шир
8	ГОСТ 3262-75	Цайрдсан ган булан Ф70мм 90°	4		шир
9	ГОСТ 3262-75	Цайрдсан ган булан Ф50мм 90°	4		шир
10		Зөөлөвчийн ниш 5000х600h	1		---"---
11	Г-991-1 альбом-2 вып-1 л-68 ОП-2	Бетон дэр Ф100 (300х200х90h)	10		---"---
12	Г-991-1 альбом-2 вып-1 л-68 ОП-1	Бетон дэр Ф70, Ф50 (200х200х90h)	10		---"---
13	ГТ17.10-100 Серия В.493-1	Гулсах тулгуур Ф100мм	10		---"---
14	ГТ17.10-70 Серия В.493-1	Гулсах тулгуур Ф70мм, Ф50	10		---"---

KINGSEA E&C
Consulting group Co.,Ltd
Хаяг: Улаанбаатар,ХУД,3-р хороо.
Энхтайвны гудамж, 5-р байр
Хан-Өргөн оффис, 901 тоот
Утас: 90111987, 77190444
КИНГСИЙ ИНЖЕНЕР ЗӨВ КОНСТРАКШН"ХХК

Завхан аймаг. Улиастай сум.

2-Р ХЭЛХЭЭНИЙ ГАДНА ДУЛААН ХАНГАМЖИЙН ШУГАМЫН ӨӨРЧЛӨЛТ, ШИНЭЧЛЭЛТ /4-Р УДДТ/

Зөөлөвч-10					Ye шат: АЗ
Инженер		Л.Баасанхүү	Е.Г Шифр: КС 02-32/22	Масштаб: М1:50	Огноо: 2022 он
Гүйцэтгэсэн		Н.Батдорж	Т.Г Шифр:	Зургийн дугаар: ГДГ-45	Бүх хуудас: 106
Шалгасан		Л.Баасанхүү			

Суулгийн хавтасан огноо: 2023/02/13

62-Р ЦЭГИЙН ЗӨӨЛӨВЧ-11-Н БАЙГУУЛАЛТ. М1:50

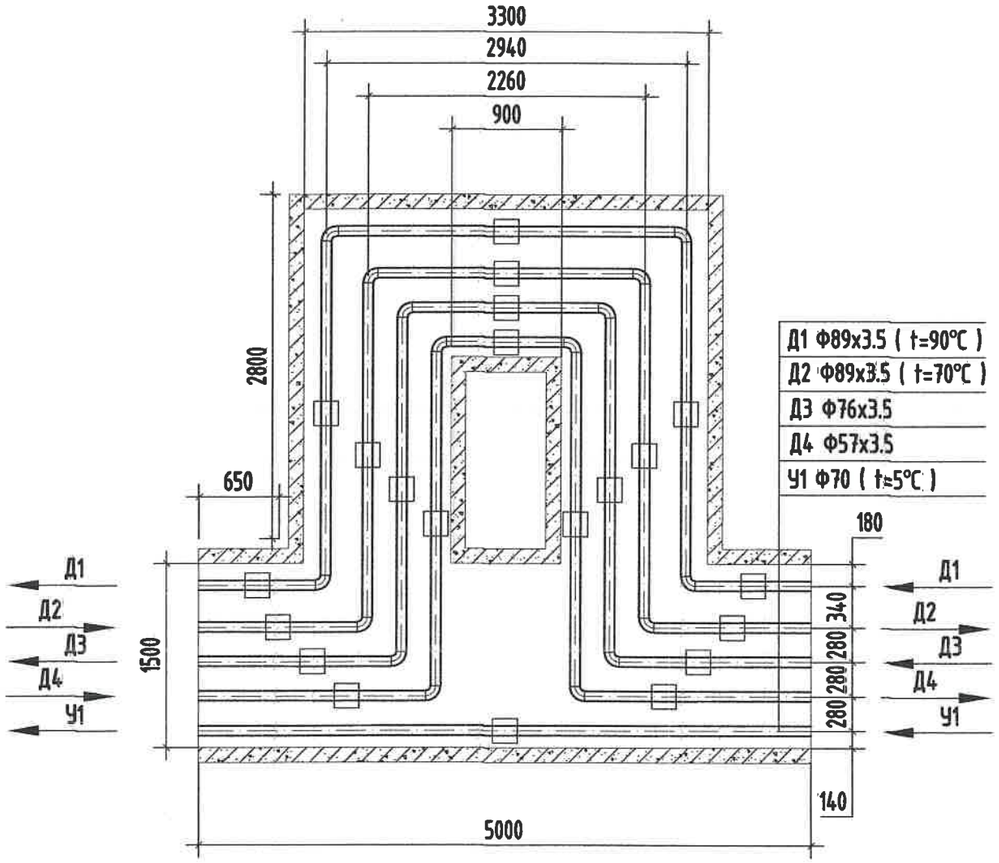

МАТЕРИАЛЫН ТҮҮВЭР

Д/д	Тэмдэглэгээ	Материалын нэр	Тоо хэмжээ	Нэгж жин /кг/	Хэмжих нэгж
62-р цэг /Зө-11/					
1	ГОСТ 10704-91 Ст20	Ган яндан Ф89х3.5мм	12.0		у/м
2	ГОСТ 3262-75	Цайрдсан ган яндан Ф76х3.5мм	6.0		у/м
3	ГОСТ 3262-75	Цайрдсан ган яндан Ф57х3.5мм	6.0		у/м
4	Пенополиуретан	Хоолойн дулаалга Ф80 δ=50мм	12.0		---"---
5	Пенополиуретан	Хоолойн дулаалга Ф70 δ=50мм	6.0		---"---
6	Пенополиуретан	Хоолойн дулаалга Ф50 δ=50мм	6.0		---"---
7	ГОСТ 17375-83	Ган булан Ф80мм 90°	8		шир
8	ГОСТ 3262-75	Цайрдсан ган булан Ф70мм 90°	4		шир
9	ГОСТ 3262-75	Цайрдсан ган булан Ф50мм 90°	4		шир
10		Зөөлөвчийн ниш 5000х600h	1		---"---
11	Г-991-1 альбом-2 вып-1 л-68 ОП-1	Бетон дэр Ф80 (200х200х90h)	10		---"---
12	Г-991-1 альбом-2 вып-1 л-68 ОП-1	Бетон дэр Ф70, Ф50 (200х200х90h)	10		---"---
13	ГТ17.10-80 Серия В.493-1	Гулсах тулгуур Ф80мм	10		---"---
14	ГТ17.10-70 Серия В.493-1	Гулсах тулгуур Ф70мм, Ф50мм	10		---"---

KINGSEA E&C
Consulting group Co.,Ltd
Хаяг: Чингэлтэй дүүрэг,ХУД,3-р хороо, Энхтайвны гудамж, 5-р байр Хан-Өргөө оффис, 901 тоот
Утас: 98111987, 77190444
КИНГСИЙ ИНЖЕНЕР ЭНД КОНСТРАКШН"ХХК

Завхан аймаг. Улиастай сум.

2-Р ХЭЛХЭЭНИЙ ГАДНА ДУЛААН ХАНГАМЖИЙН ШУГАМЫН ӨӨРЧЛӨЛТ, ШИНЭЧЛЭЛТ /4-Р УДДТ/

Зөөлөвч-11					Ye шат: АЗ
Инженер		Л.Баасанхүү	Е.Г Шифр: КС 02-32/22	Масштаб: М1:50	Огноо: 2022 он
Гүйцэтгэсэн		Н.Батдорж	Т.Г Шифр:	Зургийн дугаар: ГДГ-46	Бүх хуудас: 106
Шалгасан		Л.Баасанхүү			

Суулгахын хавтасны огноо: 2023/02/13

65-Р ЦЭГИЙН ЗӨӨЛӨВЧ-12-Н БАЙГУУЛАЛТ. М1:50

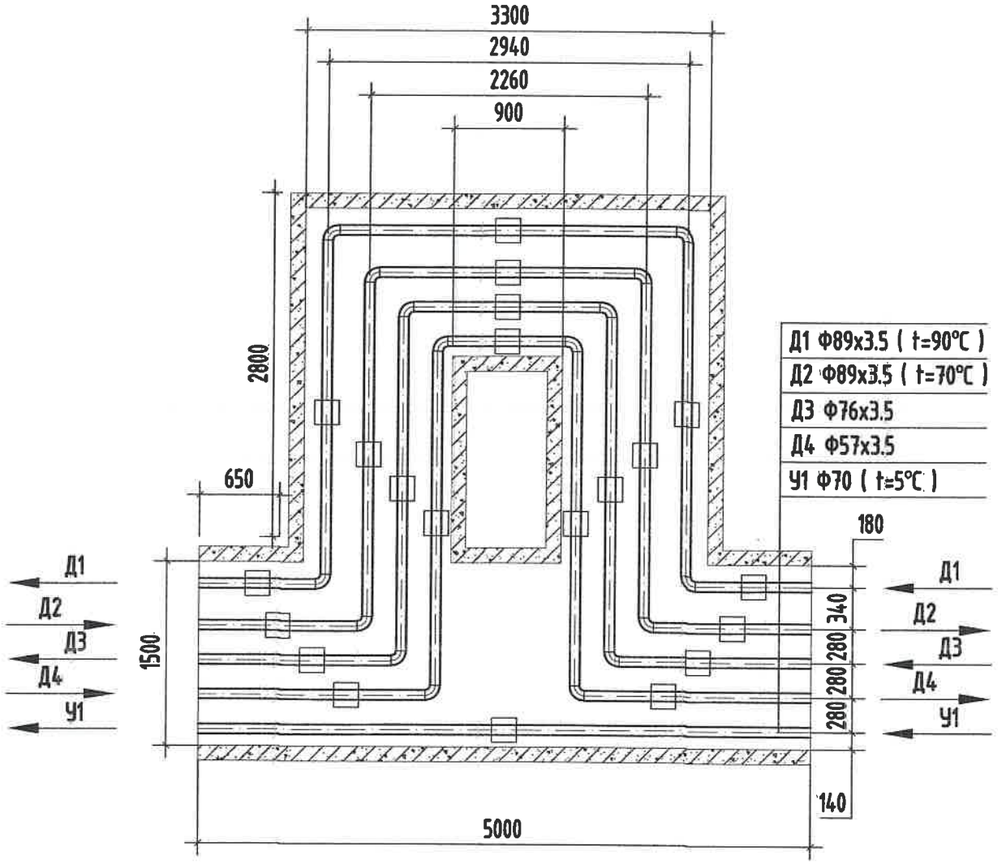

МАТЕРИАЛЫН ТУУВЭР

Д/д	Тэмдэглэгээ	Материалын нэр	Тоо хэмжээ	Нэгж жин /кг/	Хэмжих нэгж
65-р цэг /Зө-12/					
1	ГОСТ 10704-91 Ст20	Ган яндан Ф89х3.5мм	12.0		у/м
2	ГОСТ 3262-75	Цайрдсан ган яндан Ф76х3.5мм	6.0		у/м
3	ГОСТ 3262-75	Цайрдсан ган яндан Ф57х3.5мм	6.0		у/м
4	Пенополиуретан	Хоолойн дулаалга Ф80 δ=50мм	12.0		---"---
5	Пенополиуретан	Хоолойн дулаалга Ф70 δ=50мм	6.0		---"---
6	Пенополиуретан	Хоолойн дулаалга Ф50 δ=50мм	6.0		---"---
7	ГОСТ 17375-83	Ган булан Ф80мм 90°	8		шир
8	ГОСТ 3262-75	Цайрдсан ган булан Ф70мм 90°	4		шир
9	ГОСТ 3262-75	Цайрдсан ган булан Ф50мм 90°	4		шир
10		Зөөлөвчийн ниш 5000х600h	1		---"---
11	Г-991-1 альбом-2 вып-1 л-68 ОП-1	Бетон дэр Ф80 (200х200х90h)	10		---"---
12	Г-991-1 альбом-2 вып-1 л-68 ОП-1	Бетон дэр Ф70, Ф50 (200х200х90h)	10		---"---
13	ГТ17.10-80 Серия В.493-1	Гулсах тулгуур Ф80мм	10		---"---
14	ГТ17.10-70 Серия В.493-1	Гулсах тулгуур Ф70мм, Ф50мм	10		---"---

KINGSEA E&C
Consulting group Co.,Ltd
Хаяг: Улаанбаатар,ХУД,3-р хороо. Энхтайвны гудамж. 5-р байр Хан-Өргөө оффис, 901 өрөө
Утас: 98111987, 77190444
КИНГСИЙ ИНЖЕНЕР ЗӨВ КОНСТРАКШН"ХХК

Завхан аймаг. Улиастай сум.

2-Р ХЭЛХЭЭНИЙ ГАДНА ДУЛААН ХАНГАМЖИЙН ШУГАМЫН ӨӨРЧЛӨЛТ, ШИНЭЧЛЭЛТ /4-Р УДДТ/

Зөөлөвч-12					Үе шат: АЗ
Инженер		Л.Баасанхүү	Е.Г Шифр: КС 02-32/22	Масштаб: М1:50	Огноо: 2022 он
Гүйцэтгэсэн		Н.Батдорж	Т.Г Шифр:		
Шалгасан		Л.Баасанхүү		Зургийн дугаар: ГДГ-47	Бүх хуудас: 106

Суурьчийн хэлбэсэн огноо: 2023/02/13

67-Р ЦЭГИЙН ЗӨӨЛӨВЧ-13-Н БАЙГУУЛАЛТ. М1:50

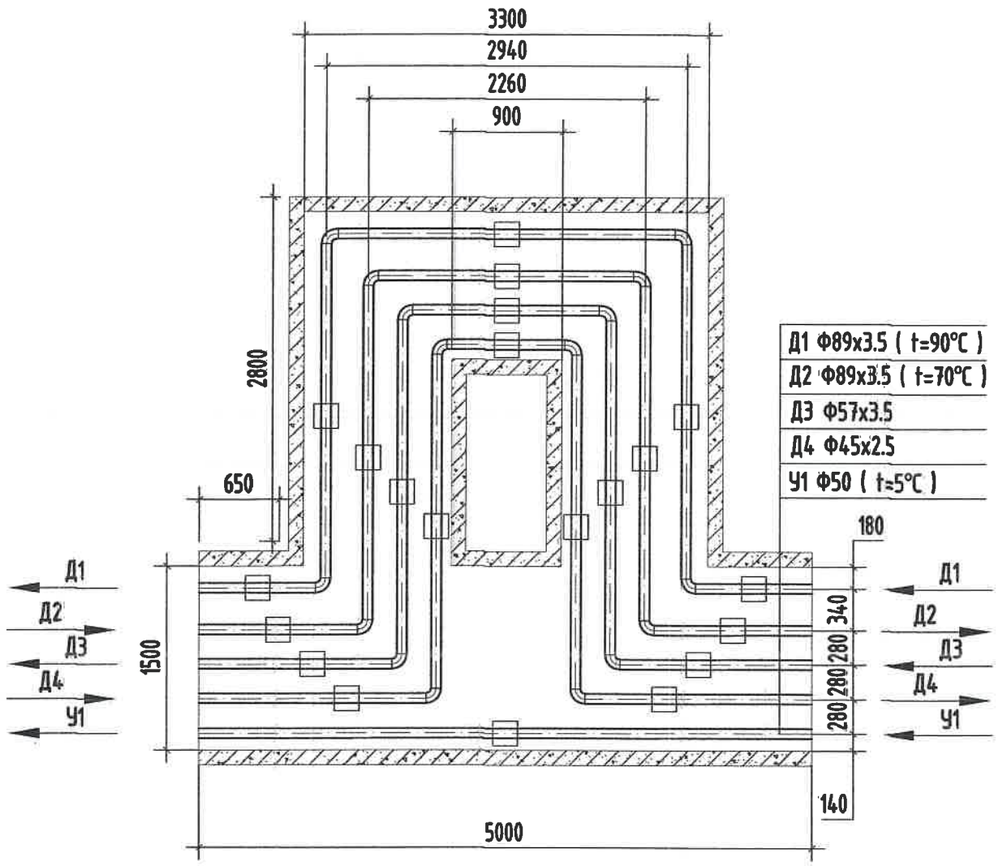

МАТЕРИАЛЫН ТҮҮВЭР

Д/д	Тэмдэглэгээ	Материалын нэр	Тоо хэмжээ	Нэгж жин /кг/	Хэмжих нэгж
67-р цэг /Зө-13/					
1	ГОСТ 10704-91 Ст20	Ган яндан Ф89х3.5мм	12.0		у/м
2	ГОСТ 3262-75	Цайрдсан ган яндан Ф57х3.5мм	6.0		у/м
3	ГОСТ 3262-75	Цайрдсан ган яндан Ф45х2.5мм	6.0		у/м
4	Пенополиуретан	Хоолойн дулаалга Ф80 δ=50мм	12.0		---"---
5	Пенополиуретан	Хоолойн дулаалга Ф50 δ=50мм	6.0		---"---
6	Пенополиуретан	Хоолойн дулаалга Ф40 δ=50мм	6.0		---"---
7	ГОСТ 17375-83	Ган булан Ф80мм 90°	8		шир
8	ГОСТ 3262-75	Цайрдсан ган булан Ф50мм 90°	4		шир
9	ГОСТ 3262-75	Цайрдсан ган булан Ф40мм 90°	4		шир
10		Зөөлөвчийн ниш 5000х600h	1		---"---
11	Г-991-1 альбом-2 вып-1 л-68 ОП-1	Бетон дэр Ф80 (200х200х90h)	10		---"---
12	Г-991-1 альбом-2 вып-1 л-68 ОП-1	Бетон дэр Ф50, Ф40 (200х200х90h)	10		---"---
13	ГТ17.10-80 Серия В.493-1	Гулсах тулгуур Ф80мм	10		---"---
14	ГТ17.10-50 Серия В.493-1	Гулсах тулгуур Ф50мм, Ф40мм	10		---"---

KINGSEA E&C
Consulting group Co.,Ltd
Хаяг: Улаанбаатар,ХУД,3-р хороо. Энхтайвны гудамж. 5-р байр Хан-Өргөн оффис, 901 тоот
Утас: 98111987, 77190444
КИНГСИЙ ИНЖЕНЕР ЗӨВ КОНСТРАКШН"ХХК

Завхан аймаг. Улиастай сум.

2-Р ХЭЛХЭЭНИЙ ГАДНА ДУЛААН ХАНГАМЖИЙН ШУГАМЫН ӨӨРЧЛӨЛТ, ШИНЭЧЛЭЛТ /4-Р УДДТ/

Зөөлөвч-13					Үе шат: АЗ
Инженер		Л.Баасанхүү	Е.Г Шифр: КС 02-32/22	Масштаб: М1:50	Огноо: 2022 он
Гүйцэтгэсэн		Н.Батдорж	Т.Г Шифр:	Зургийн дугаар: ГДГ-48	Бүх хуудас: 106
Шалгасан		Л.Баасанхүү			

Сүлжээнд хэвлэсэн огноо: 2023/02/13

75-Р ЦЭГИЙН ЗӨӨЛӨВЧ-14-Н БАЙГУУЛАЛТ. М1:50

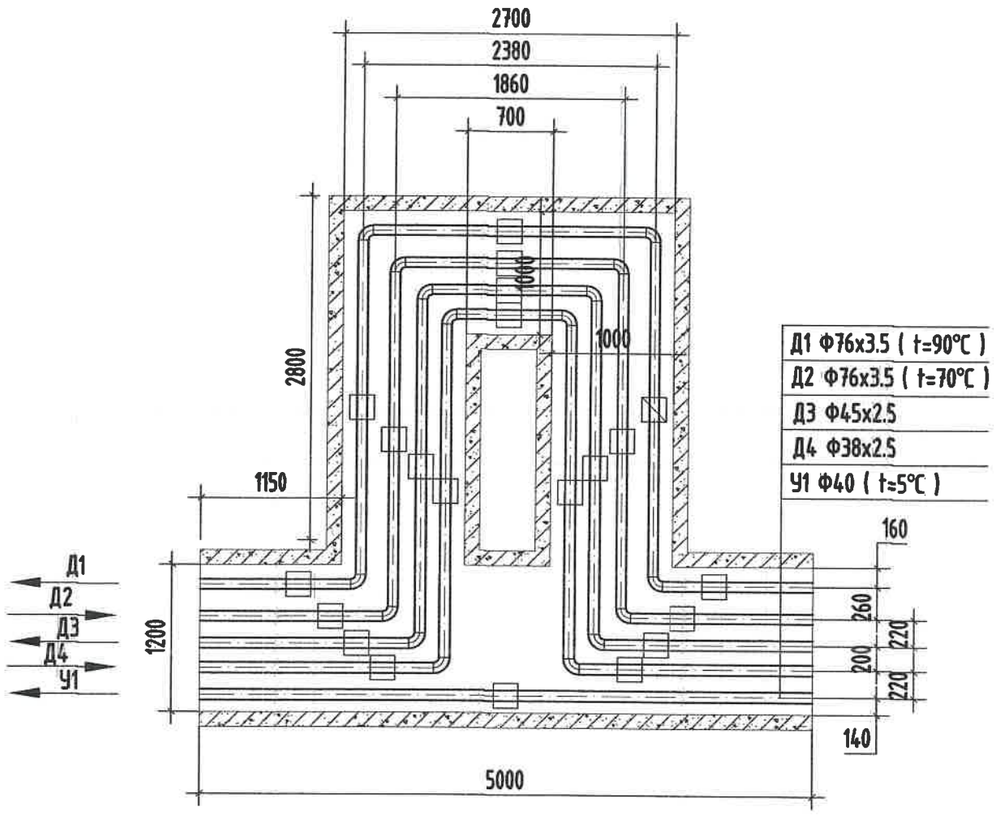

МАТЕРИАЛЫН ТҮҮВЭР

Д/д	Тэмдэглэгээ	Материалын нэр	Тоо хэмжээ	Нэгж жин /кг/	Хэмжих нэгж
75-р цэг /Зө-14/					
1	ГОСТ 10704-91 Ст20	Ган яндан Ф76х3.5мм	12.0		у/м
2	ГОСТ 3262-75	Цайрдсан ган яндан Ф45х2.5мм	6.0		у/м
3	ГОСТ 3262-75	Цайрдсан ган яндан Ф38х2.5мм	6.0		у/м
4	Пенополиуретан	Хоолойн дулаалга Ф70 δ=50мм	12.0		---"---
5	Пенополиуретан	Хоолойн дулаалга Ф40 δ=50мм	6.0		---"---
6	Пенополиуретан	Хоолойн дулаалга Ф32 δ=50мм	6.0		---"---
7	ГОСТ 17375-83	Ган булан Ф70мм 90°	8		шир
8	ГОСТ 3262-75	Цайрдсан ган булан Ф40мм 90°	4		шир
9	ГОСТ 3262-75	Цайрдсан ган булан Ф32мм 90°	4		шир
10		Зөөлөвчийн ниш 5000х580h	1		---"---
11	Г-991-1 альбом-2 вып-1 л-68 ОП-1	Бетон дэр Ф70 (200х200х90h)	10		---"---
12	Г-991-1 альбом-2 вып-1 л-68 ОП-1	Бетон дэр Ф40, Ф32 (200х200х90h)	10		---"---
13	ГТ17.10-70 Серия В.493-1	Гулсах тулгуур Ф70мм	10		---"---
14	ГТ17.10-40 Серия В.493-1	Гулсах тулгуур Ф40мм, Ф32мм	10		---"---

KINGSEA E&C
Consulting group Co.,Ltd
Хаяг: Улаанбаатар,ХУД.3-р хороо.
Энхтайвны өргөн чөлөө. 5-р байр
Хан-Ордоны оффис, 901 тоот
Утас: 98111987, 77190444
КИНГСИЙ ИНЖЕНЕР ЭНД КОНСТРАКШН"ХХК

Завхан аймаг. Улиастай сум.

2-Р ХЭЛХЭЭНИЙ ГАДНА ДУЛААН ХАНГАМЖИЙН ШУГАМЫН ӨӨРЧЛӨЛТ, ШИНЭЧЛЭЛТ /4-Р УДДТ/

Зөөлөвч-14					Ye шат: А3
Инженер		Л.Баасанхүү	Е.Г Шифр: КС 02-32/22	Масштаб: М1:50	Огноо: 2022 он
Гүйцэтгэгсэн		Н.Батдорж	Т.Г Шифр:	Зургийн дугаар: ГДГ-49	Бух хуудас: 106
Шалгасан		Л.Баасанхүү			

Суулгахын хавтасны огноо: 2023/02/13

З-р цэгийн ДХ-2-н Огтлол 1-1. М1:25

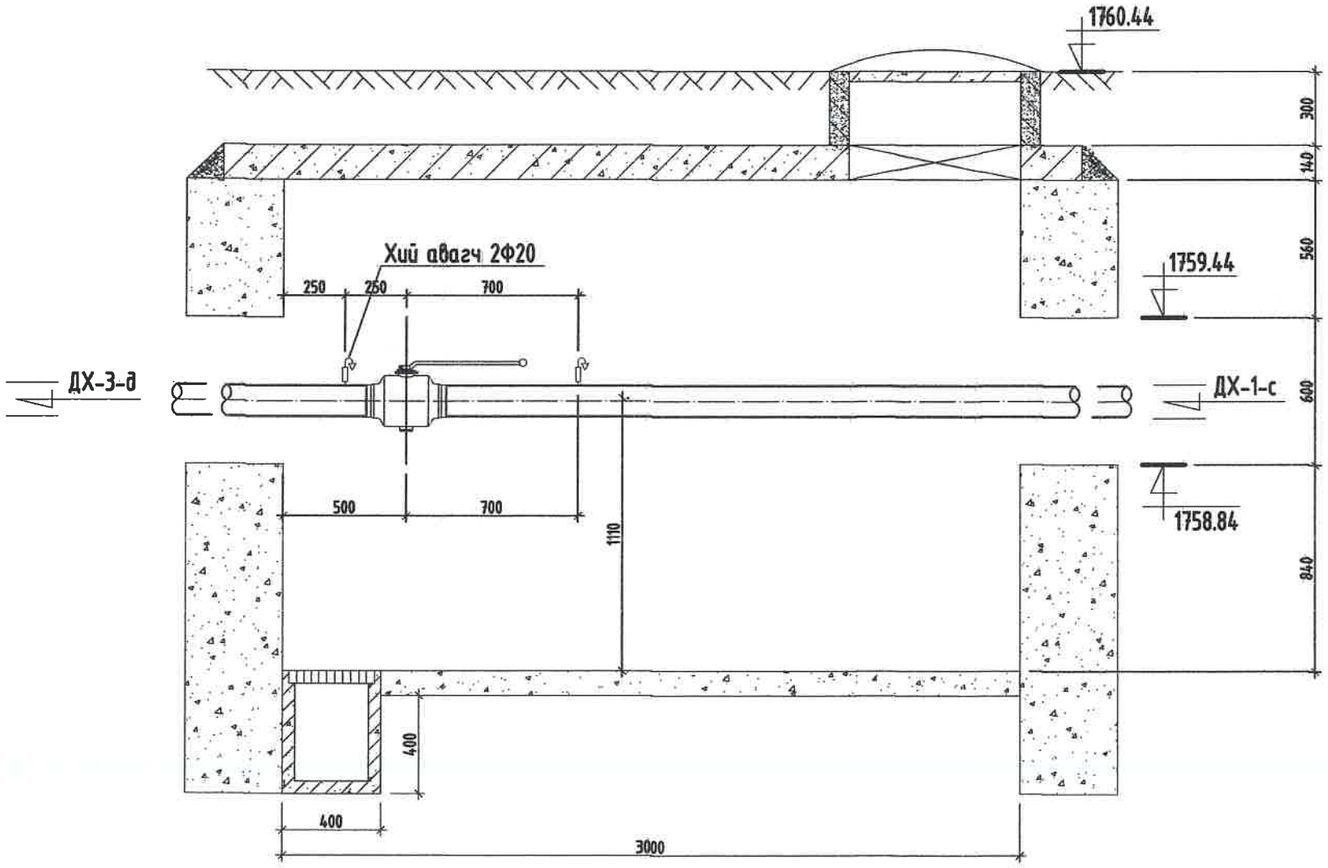

Тайлбар

Хоолойн голч	Юулэгч ○	Хий авагч •
Ф159х4.5	Ф50	Ф20
Ф133х4.0	Ф40	Ф20
Ф108х4.0	Ф40	Ф20
Ф89х3.5	Ф40	Ф20
Ф76х3.0	Ф25	Ф15
Ф57х3.0	Ф25	Ф15
Ф45х2.5	Ф25	Ф15

KINGSEA E&C
Consulting group Co.,Ltd
Хаяг: Улаанбаатар,ХУД,3-р хороо. Энхэлэгийн гудамж. 5-р байр Хан-Өргөн оффис, 901 тоот
Утас: 98111987, 77190484
КИНГСИЙ ИНЖЕНЕР ЗӨВ КОНСТРАКШН"ХХК

Завхан аймаг. Улиастай сум.

2-Р ХЭЛХЭЭНИЙ ГАДНА ДУЛААН ХАНГАМЖИЙН ШУГАМЫН ӨӨРЧЛӨЛТ, ШИНЭЧЛЭЛТ /4-Р УДДТ/

Дулааны худаг-5, Огтлол 1-1

Үе шат: АЗ

Инженер		Л.Баасанхүү	ЕГ Шифр: КС 02-32/22	Масштаб:	Огноо: 2022 он
Гүйцэтгэсэн		Н.Батдорж	ТГ Шифр:	Зургийн дугаар: ГДГ-49а	Бүх хуудас: 106
Шалгасан		Л.Баасанхүү			

Сүлжээнд хэвлэсэн огноо: 2023/02/13

2023/02/13

80-Р ЦЭГИЙН ЗӨӨЛӨВЧ-15-Н БАЙГУУЛАЛТ. М1:50

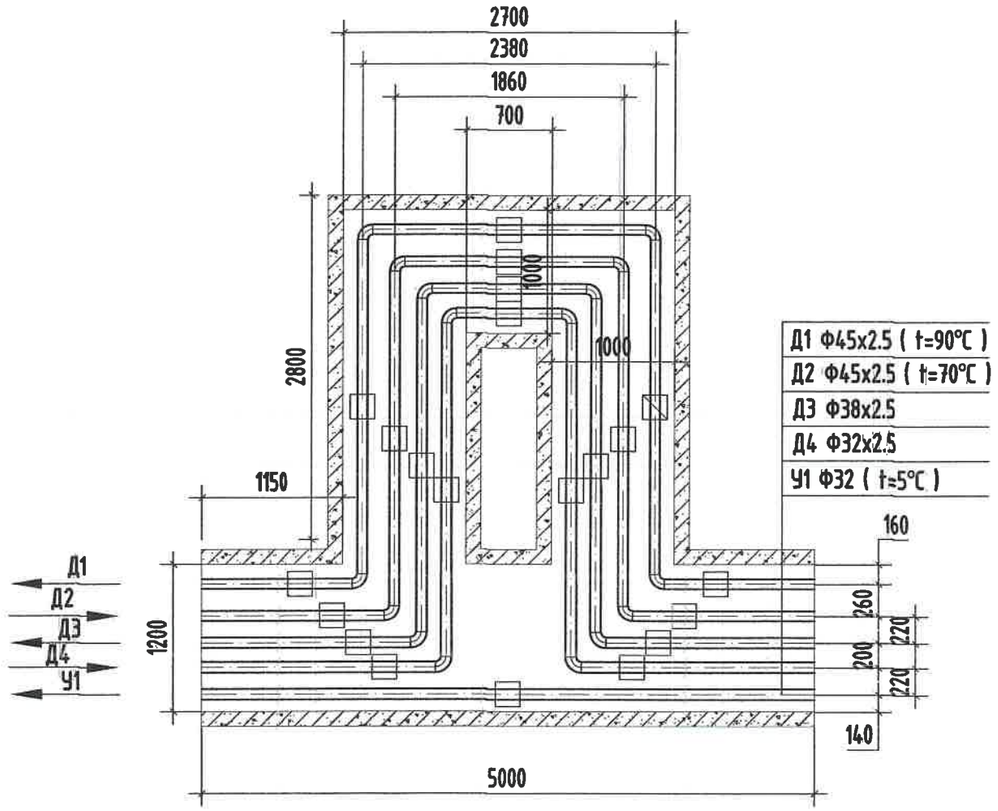

МАТЕРИАЛЫН ТУУВЭР

Д/д	Тэмдэглэгээ	Материалын нэр	Тоо хэмжээ	Нэгж жин /кг/	Хэмжих нэгж
80-р цэг /Зө-15/					
1	ГОСТ 10704-91 Ст20	Ган яндан Ф45х2.5мм	12.0		у/м
2	ГОСТ 3262-75	Цайрдсан ган яндан Ф38х2.5мм	6.0		у/м
3	ГОСТ 3262-75	Цайрдсан ган яндан Ф32х2.5мм	6.0		у/м
4	Пенополиуретан	Хоолойн дулаалга Ф40 δ=50мм	12.0		---"---
5	Пенополиуретан	Хоолойн дулаалга Ф32 δ=50мм	6.0		---"---
6	Пенополиуретан	Хоолойн дулаалга Ф25 δ=50мм	6.0		---"---
7	ГОСТ 17375-83	Ган булан Ф40мм 90°	8		шир
8	ГОСТ 3262-75	Цайрдсан ган булан Ф32мм 90°	4		шир
9	ГОСТ 3262-75	Цайрдсан ган булан Ф25мм 90°	4		шир
10		Зөөлөвчийн ниш 5000х580h	1		---"---
11	Г-991-1 альбом-2 вып-1 л-68 ОП-1	Бетон дэр Ф40 (200х200х90h)	10		---"---
12	Г-991-1 альбом-2 вып-1 л-68 ОП-1	Бетон дэр Ф32, Ф25 (200х200х90h)	10		---"---
13	ГТ17.10-40 Серия В.493-1	Гулсах тулгуур Ф40мм	10		---"---
14	ГТ17.10-32 Серия В.493-1	Гулсах тулгуур Ф32мм, Ф25мм	10		---"---

KINGSEA E&C
Consulting group Co.,Ltd
Хаяг: Улаанбаатар,ХУД,3-р хороо, Энгэльсийн гудамж, 5-р байр Хан-Өргөө оффис, 901 тоот
Утас: 98111987, 77790444
КИНГСИЙ ИНЖЕНЕР ЭНД КОНСТРАКШН"ХХК

Завхан аймаг. Улиастай сум.

2-Р ХЭЛХЭЭНИЙ ГАДНА ДУЛААН ХАНГАМЖИЙН ШУГАМЫН ӨӨРЧЛӨЛТ, ШИНЭЧЛЭЛТ /4-Р УДДТ/

Зөөлөвч-15					Ye шат: А3
Инженер		Л.Баасанхүү	Е.Г Шифр: КС 02-32/22	Масштаб: М1:50	Огноо: 2022 он
Гүйцэтгэсэн		Н.Батдорж	Т.Г Шифр:	Зургийн дугаар: ГДГ-50	Бүх хуудас: 106
Шалгасан		Л.Баасанхүү			

Суулгийн хавтасны огноо: 2023/02/13

19-Р ЦЭГИЙН ЭРГЭЛТИЙН ӨНЦӨГ-1-Н БАЙГУУЛАЛТ. М1:50

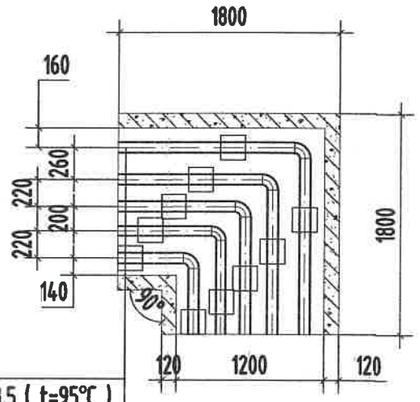

Д1 Ф76х3.5 (t=95°C)
Д2 Ф76х3.5 (t=70°C)
Д3 Ф45х2.5
Д4 Ф38х2.5
У1 Ф40 (t=5°C)

МАТЕРИАЛЫН ТҮҮВЭР

Д/д	Тэмдэглэгээ	Материалын нэр	Тоо хэмжээ	Нэгж жин /кг/	Хэмжих нэгж
19-р цэг /ЭӨ-1/					
1	ГОСТ 10704-91	Ган булан Ф70мм 90°	2		шир
2	ГОСТ 3272-75	Цайрдсан ган булан Ф40мм 90°	2		шир
3	ГОСТ 3272-75	Цайрдсан ган булан Ф32мм 90°	1		шир
4	УП-10М Г-991-1 АЛЬ-2 Вып-1 лист-23	Эргэлтийн өнцгийн ниш 1200х580h	2		ком
5	Г-991-1 альбом-2 вып-1 л-68 ОП-1	Бетон дэр Ф70 (200х200х90h)	4		шир
6	Г-991-1 альбом-2 вып-1 л-68 ОП-1	Бетон дэр Ф40, Ф32 (200х200х90h)	6		шир
7	ГТ17.10-70 Серия В.493-1	Гулсах тулгуур Ф70мм	4		шир
8	ГТ17.10-40 Серия В.493-1	Гулсах тулгуур Ф40мм, Ф32мм	6		шир

KINGSEA E&C
Consulting group Co.,Ltd
Хаяг: Улаанбаатар,ХУД.3-р хороо. Энхтайвны өргөн чөлөө. 5-р байр Хан-Эрдэнэ оффис, 901 тоот
Утас: 98111987, 77190484
КИНГСИЙ ИНЖЕНЕР ЭНД КОНСТРАКШН"ХХК

Завхан аймаг. Улиастай сум.

2-Р ХЭЛХЭЗНИЙ ГАДНА ДУЛААН ХАНГАМЖИЙН ШУГАМЫН ӨӨРЧЛӨЛТ, ШИНЭЧЛЭЛТ /4-Р УДДТ/

Эргэлтийн өнцгийн байгуулалт, огтлол

Инженер		Л.Баасанхүү	Е.Г Шифр: КС 02-32/22	Масштаб: М1:50	Хуудас: 2022 он
Гүйцэтгэсэн		Н.Батдорж	Т.Г Шифр:	Зургийн дугаар: ГДГ-51	Бүх хуудас: 106
Шалгасан		Л.Баасанхүү			

Уе шат: АЗ

Суурилуулсан огноо: 2023/02/13

11-Р ЦЭГИЙН ЭРГЭЛТИЙН ӨНЦӨГ-2-Н БАЙГУУЛАЛТ. М1:50

Д1 Ф76х3.5 (t=95°С)
Д2 Ф76х3.5 (t=70°С)
Д3 Ф45х2.5
Д4 Ф38х2.5
У1 Ф40 (t=5°С)

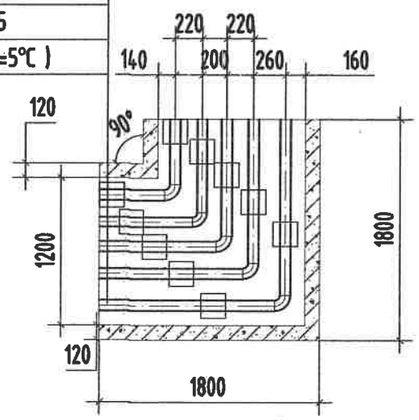

МАТЕРИАЛЫН ТУУВЭР

Д/д	Тэмдэглэгээ	Материалын нэр	Тоо хэмжээ	Нэгж жин /кг/	Хэмжих нэгж
11-р цэг /ЭӨ-2/					
1	ГОСТ 10704-91	Ган булан Ф70мм 90°	2		шир
2	ГОСТ 3272-75	Цайрдсан ган булан Ф40мм 90°	2		шир
3	ГОСТ 3272-75	Цайрдсан ган булан Ф32мм 90°	1		шир
4	УП-10М Г-991-1 А/Ib-2 Вып-1 лист-23	Эргэлтийн өнцгийн ниш 1200х580h	2		ком
5	Г-991-1 альбом-2 вып-1 л-68 ОП-1	Бетон дэр Ф70 (200х200х90h)	4		шир
6	Г-991-1 альбом-2 вып-1 л-68 ОП-1	Бетон дэр Ф40, Ф32 (200х200х90h)	6		шир
7	ГТ17.10-70 Серия В.493-1	Гулсах тулгуур Ф70мм	4		шир
8	ГТ17.10-40 Серия В.493-1	Гулсах тулгуур Ф40мм, Ф32мм	6		шир

KINGSEA E&C
Consulting group Co.,Ltd
Хаяг: Улаанбаатар,ХУД,3-р хороо, Энхтайвны гудамж, 5-р байр Хан-Өргөө оффис, 901 тоот
Утас: 9011987, 77190444
КИНГСИЙ ИНЖЕНЕР ЭНД КОНСТРАКШН"ХХК

Завхан аймаг. Улиастай сум.

2-Р ХЭЛХЭЭНИЙ ГАДНА ДУЛААН ХАНГАМЖИЙН ШУГАМЫН ӨӨРЧЛӨЛТ, ШИНЭЧЛЭЛТ /4-Р ҮДДТ/

Эргэлтийн өнцгийн байгуулалт, агшлол					Үе шат: АЗ
Инженер		Л.Баасанхүү	Е.Г Шифр: КС 02-32/22	Масштаб: М1:50	Огноо: 2022 он
Гүйцэтгэсэн		Н.Батдорж	Т.Г Шифр:	Зургийн дугаар: ГДГ-52	Бух хуудас: 106
Шалгасан		Л.Баасанхүү			

Суулгахын хэмжээн огноо: 2023/02/13

2023/02/13

12-Р ЦЭГИЙН ЭРГЭЛТИЙН ӨНЦӨГ-З-Н БАЙГУУЛАЛТ. М1:50

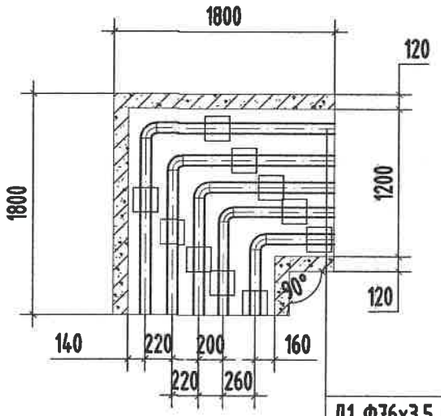

Д1 Ф76х3.5 (t=95°C)
Д2 Ф76х3.5 (t=70°C)
Д3 Ф45х2.5
Д4 Ф38х2.5
У1 Ф40 (t=5°C)

МАТЕРИАЛЫН ТҮҮВЭР

Д/д	Тэмдэглэгээ	Материалын нэр	Тоо хэмжээ	Нэгж жин /кг/	Хэмжих нэгж
12-р цэг /ЭӨ-3/					
1	ГОСТ 10704-91	Ган булан Ф70мм 90°	2		шир
2	ГОСТ 3272-75	Цайрдсан ган булан Ф40мм 90°	2		шир
3	ГОСТ 3272-75	Цайрдсан ган булан Ф32мм 90°	1		шир
4	УП-10М Г-991-1 АЛЬ-2 Вып-1 лист-23	Эргэлтийн өнцгийн ниш 1200х580h	2		ком
5	Г-991-1 альбом-2 вып-1 л-68 ОП-1	Бетон дэр Ф70 (200х200х90h)	4		шир
6	Г-991-1 альбом-2 вып-1 л-68 ОП-1	Бетон дэр Ф40, Ф32 (200х200х90h)	6		шир
7	ГТ17.10-70 Серия В.493-1	Гулсах тулгуур Ф70мм	4		шир
8	ГТ17.10-40 Серия В.493-1	Гулсах тулгуур Ф40мм, Ф32мм	6		шир

KINGSEA E&C
Consulting group Co.,Ltd
Хаяг: Улаанбаатар,ХУД.3-р хороо. Энхтайвны гудамж. 5-р байр Хан-Өргөө оффис, 901 тоот
Утас: 98111987, 77190484
КИНГСИЙ ИНЖЕНЕР ЭНД КОНСТРАКШН"ХХК

Завхан аймаг. Улиастай сум.

2-Р ХЭЛХЭЭНИЙ ГАДНА ДУЛААН ХАНГАМЖИЙН ШУГАМЫН ӨӨРЧЛӨЛТ, ШИНЭЧЛЭЛТ /4-Р УДДТ/

Эргэлтийн өнцгийн байгуулалт, огтлол

Инженер		Л.Баасанхүү	Е.Г Шифр: КС 02-32/22	Масштаб: М1:50	Огноо: 2022 он
Гүйцэтгэсэн		Н.Батдорж	Т.Г Шифр:	Зургийн дугаар: ГДГ-53	Бүх хуудас: 106
Шалгасан		Л.Баасанхүү			

Үе шат: АЗ

2023/02/13

Сунгуулийн хэвлэсэн огноо: 2023/02/13

15-Р ЦЭГИЙН ЭРГЭЛТИЙН ӨНЦӨГ-4-Н БАЙГУУЛАЛТ. М1:50

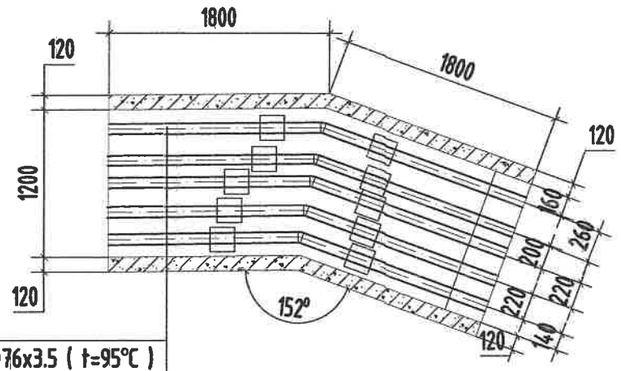

Д1 Ф76х3.5 (t=95°С)
Д2 Ф76х3.5 (t=70°С)
Д3 Ф45х2.5
Д4 Ф38х2.5
У1 Ф40 (t=5°С)

МАТЕРИАЛЫН ТҮҮВЭР

Д/д	Тэмдэглэгээ	Материалын нэр	Тоо хэмжээ	Нэгж жин /кг/	Хэмжих нэгж
15-р цэг /ЭӨ-4/					
1	ГОСТ 10704-91	Ган булан Ф70мм 152°	2		шир
2	ГОСТ 3272-75	Цайрдсан ган булан Ф40мм 152°	2		шир
3	ГОСТ 3272-75	Цайрдсан ган булан Ф32мм 152°	1		шир
4	УП-10М Г-991-1 АЛЬ-2 Вып-1 лист-23	Эргэлтийн өнцгийн ниш 1200х580h	2		ком
5	Г-991-1 альбом-2 вып-1 л-68 ОП-1	Бетон дэр Ф70 (200х200х90h)	4		шир
6	Г-991-1 альбом-2 вып-1 л-68 ОП-1	Бетон дэр Ф40, Ф32 (200х200х90h)	6		шир
7	ГТ17.10-70 Серия В.493-1	Гулсах тулгуур Ф70мм	4		шир
8	ГТ17.10-40 Серия В.493-1	Гулсах тулгуур Ф40мм, Ф32мм	6		шир

Сүлжээний хэвлэсэн огноо: 2023/02/13

KINGSEA E&C
Consulting group Co.,Ltd
Хаан Улаанбаатар,ХУД,3-р хороо.
Энгэльсийн гудамж. 5-р байр
Хан-Эрдэнэ оффис, 901 тоот
Утас: 98111987, 77190404
КИНГСИЙ ИНЖЕНЕР ЭНД КОНСТРАКШН"ХХК

Завхан аймаг. Улиастай сум.

2-Р ХЭЛХЭЭНИЙ ГАДНА ДУЛААН ХАНГАМЖИЙН ШУГАМЫН ӨӨРЧЛӨЛТ, ШИНЭЧЛЭЛТ /4-Р УДДТ/

Эргэлтийн өнцгийн байгуулалт, огтлол

Үе шат: АЗ

Инженер		Л.Баасанхүү	Е.Г Шифр: КС 02-32/22	Масштаб: М1:50	Огноо: 2022 он
Гүйцэтгэсэн		Н.Батдорж	Т.Г Шифр:	Зургийн дугаар: ГДГ-54	Бүх хуудас: 106
Шалгасан		Л.Баасанхүү			

2023/02/13

21-Р ЦЭГИЙН ЭРГЭЛТИЙН ӨНЦӨГ-5-Н БАЙГУУЛАЛТ. М1:50

Д1 Ф159х4.5 (t=95°С)
Д2 Ф159х4.5 (t=70°С)
Д3 Ф89х3.5
Д4 Ф76х3.5
У1 Ф80 (t=5°С)

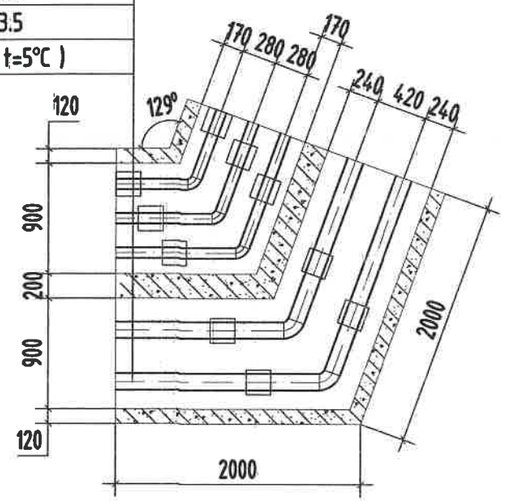

МАТЕРИАЛЫН ТҮҮВЭР

Д/д	Тэмдэглэгээ	Материалын нэр	Тоо хэмжээ	Нэгж жин /кг/	Хэмжих нэгж
21-р цэг /ЭӨ-5/					
1	ГОСТ 10704-91	Ган булан Ф150мм 129°	2		шир
2	ГОСТ 3272-75	Цайрдсан ган булан Ф80мм 129°	2		шир
3	ГОСТ 3272-75	Цайрдсан ган булан Ф70мм 129°	1		шир
4	УП-10М Г-991-1 АЛЬ-2 Вып-1 лист-23	Эргэлтийн өнцгийн ниш 900х600h	2		ком
5	Г-991-1 альбом-2 вып-1 л-68 ОП-2	Бетон дэр Ф150 (300х200х90h)	4		шир
6	Г-991-1 альбом-2 вып-1 л-68 ОП-1	Бетон дэр Ф80, Ф70 (200х200х90h)	6		шир
7	ГТ17.10-150 Серия В.493-1	Гулсах тулгуур Ф150мм	4		шир
8	ГТ17.10-80 Серия В.493-1	Гулсах тулгуур Ф80мм, Ф70мм	6		шир

KINGSEA E&C
Consulting group Co.,Ltd
Хаяг: Улаанбаатар,ХУД,3-р хороо, Энхтайвны өргөн чөлөө, 5-р байр Хан-Өргөө оффис, 901 өрөө
Утас: 98111987, 77190464
КИНГСИЙ ИНЖЕНЕР ЭНД КОНСТРАКШН"ХХК

Завхан аймаг. Улиастай сум.

2-Р ХЭЛХЭЭНИЙ ГАДНА ДУЛААН ХАНГАМЖИЙН ШУГАМЫН ӨӨРЧЛӨЛТ, ШИНЭЧЛЭЛТ /4-Р УДДТ/

Эргэлтийн өнцгийн байгуулалт, огтлол					Үе шат: А3
Инженер		Л.Баасанхүү	Е.Г Шифр: КС 02-32/22	Масштаб: М1:50	Огноо: 2022 он
Гүйцэтгэсэн		Н.Батдорж	Т.Г Шифр:	Зургийн дугаар: ГДГ-55	Бүх хуудас: 106
Шалгасан		Л.Баасанхүү			

Суулгачийн хувилбарын огноо: 2023/02/13

25-Р ЦЭГИЙН ЭРГЭЛТИЙН ӨНЦӨГ-6-Н БАЙГУУЛАЛТ. М1:50

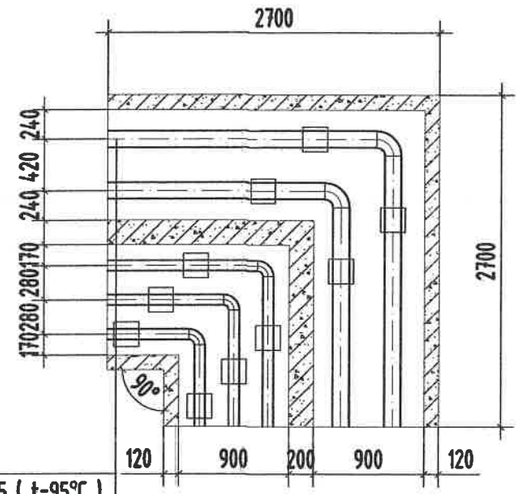

Д1 Ф159х4.5 (t=95°C)
Д2 Ф159х4.5 (t=70°C)
Д3 Ф89х3.5
Д4 Ф76х3.5
У1 Ф80 (t=5°C)

МАТЕРИАЛЫН ТУУВЭР

Д/д	Тэмдэглэгээ	Материалын нэр	Тоо хэмжээ	Нэгж жин /кг/	Хэмжих нэгж
25-р цэг /ЭӨ-6/					
1	ГОСТ 10704-91	Ган булан Ф150мм 90°	2		шир
2	ГОСТ 3272-75	Цайрдсан ган булан Ф80мм 90°	2		шир
3	ГОСТ 3272-75	Цайрдсан ган булан Ф70мм 90°	1		шир
4	УП-10М Г-991-1 АЛЬ-2 Вып-1 лист-23	Эргэлтийн өнцгийн ниш 900х600h	2		ком
5	Г-991-1 альбом-2 вып-1 л-68 ОП-2	Бетон дэр Ф150 (300х200х90h)	4		шир
6	Г-991-1 альбом-2 вып-1 л-68 ОП-1	Бетон дэр Ф80, Ф70 (200х200х90h)	6		шир
7	ГТ17.10-150 Серия В.493-1	Гулсах тулгуур Ф150мм	4		шир
8	ГТ17.10-80 Серия В.493-1	Гулсах тулгуур Ф80мм, Ф70мм	6		шир

KINGSEA E&C
Consulting group Co.,Ltd
Хаяг: Улаанбаатар,ХУД,3-р хороо. Энхтайвны гудамж. 5-р байр Хан-Өргөө оффис, 901 тоот
Утас: 99111987, 77190444
КИНГСИЙ ИНЖЕНЕР ЭНД КОНСТРАКШИН"ХХК

Завхан аймаг. Улиастай сум.

2-Р ХЭЛХЭЭНИЙ ГАДНА ДУЛААН ХАНГАМЖИЙН ШУГАМЫН ӨӨРЧЛӨЛТ, ШИНЭЧЛЭЛТ /4-Р УДДТ/

Эргэлтийн өнцгийн байгуулалт, огтлол

Инженер		Л.Баасанхүү	Е.Г Шифр: КС 02-32/22	Масштаб: М1:50	Ye шат: АЗ
Гүйцэтгэсэн		Н.Батдорж			Огноо: 2022 он
Шалгасан		Л.Баасанхүү	Т.Г Шифр:	Зургийн дугаар: ГДГ-56	Бүх хуудас: 106

Сунгалтын хавтасны огноо: 2023/02/13

2023/02/13

26-Р ЦЭГИЙН ЭРГЭЛТИЙН ӨНЦӨГ-7-Н БАЙГУУЛАЛТ. М1:50

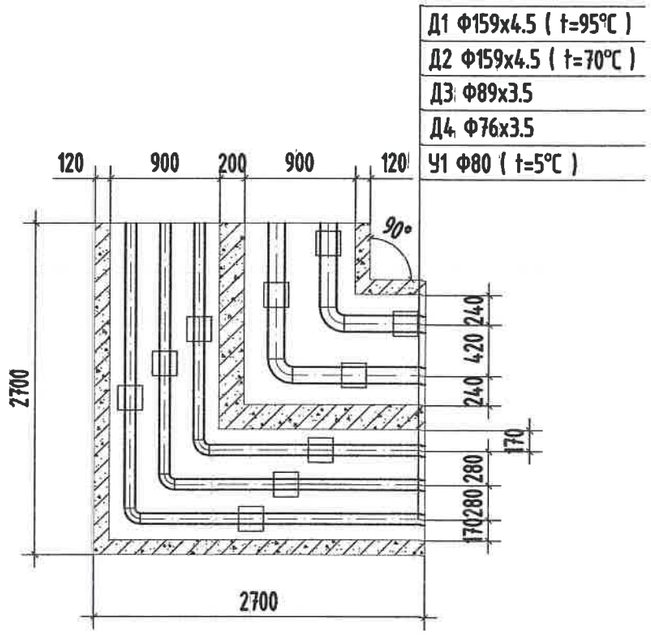

МАТЕРИАЛЫН ТҮҮВЭР

Д/д	Тэмдэглэгээ	Материалын нэр	Тоо хэмжээ	Нэгж жин /кг/	Хэмжих нэгж
26-р цэг /ЭӨ-7/					
1	ГОСТ 10704-91	Ган булан Ф150мм 90°	2		шир
2	ГОСТ 3272-75	Цайрдсан ган булан Ф80мм 90°	2		шир
3	ГОСТ 3272-75	Цайрдсан ган булан Ф70мм 90°	1		шир
4	УП-10М Г-991-1 АЛЬ-2 Вып-1 лист-23	Эргэлтийн өнцгийн ниш 900х600h	2		ком
5	Г-991-1 альбом-2 вып-1 л-68 ОП-2	Бетон дэр Ф150 (300х200х90h)	4		шир
6	Г-991-1 альбом-2 вып-1 л-68 ОП-1	Бетон дэр Ф80, Ф70 (200х200х90h)	6		шир
7	ГТ17.10-150 Серия В.493-1	Гулсах тулгуур Ф150мм	4		шир
8	ГТ17.10-80 Серия В.493-1	Гулсах тулгуур Ф80мм, Ф70мм	6		шир

KINGSEA E&C
Consulting group Co.,Ltd
Хаан Чимэгбаатар,ХУД,3-р хороо, Энхтайвны гудамж, 5-р байр Хан-Эрдэнэ оффис, 901 тоот
Утас: 98111987, 77190484
КИНГСИЙ ИНЖЕНЕР ЭНД КОНСТРАКШН"ХХК

Завхан аймаг. Улиастай сум.

2-Р ХЭЛХЭЭНИЙ ГАДНА ДУЛААН ХАНГАМЖИЙН ШУГАМЫН ӨӨРЧЛӨЛТ, ШИНЭЧЛЭЛТ /4-Р УДДТ/

Эргэлтийн өнцгийн байгуулалт, огтлол					Ye шат: А3
Инженер		Л.Баасанхүү	Е.Г Шифр: КС 02-32/22	Масштаб: М1:50	Огноо: 2022 он
Гүйцэтгэсэн	И.Баярхе	Н.Батдорж	Т.Г Шифр:	Зургийн дугаар: ГДГ-57	Бүх хуудас: 106
Шалгасан		Л.Баасанхүү			

Суурилуулах хавтасын огноо: 2023/02/13

31-Р ЦЭГИЙН ЭРГЭЛТИЙН ӨНЦӨГ-8-Н БАЙГУУЛАЛТ. М1:50

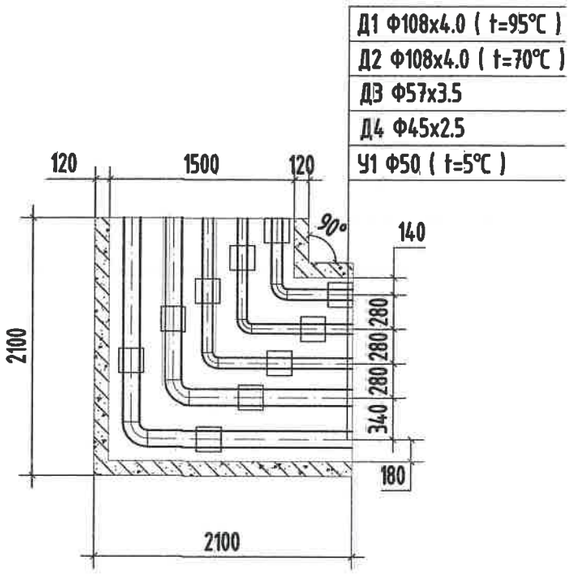

МАТЕРИАЛЫН ТҮҮВЭР

Д/д	Тэмдэглэгээ	Материалын нэр	Тоо хэмжээ	Нэгж жин /кг/	Хэмжих нэгж
31-р цэг /ЭӨ-8/					
1	ГОСТ 10704-91	Ган булан Ф100мм 90°	2		шир
2	ГОСТ 3272-75	Цайрдсан ган булан Ф50мм 90°	2		шир
3	ГОСТ 3272-75	Цайрдсан ган булан Ф40мм 90°	1		шир
4	УП-10М Г-991-1 АЛЬ-2 Вып-1 лист-23	Эргэлтийн өнцгийн ниш 1500х600h	2		ком
5	Г-991-1 альбом-2 вып-1 л-68 ОП-2	Бетон дэр Ф100 (300х200х90h)	4		шир
6	Г-991-1 альбом-2 вып-1 л-68 ОП-1	Бетон дэр Ф50, Ф40 (200х200х90h)	6		шир
7	ГТ17.10-100 Серия В.493-1	Гулсах тулгуур Ф100мм	4		шир
8	ГТ17.10-50 Серия В.493-1	Гулсах тулгуур Ф50мм, Ф40мм	6		шир

KINGSEA E&C
Consulting group Co.,Ltd
Хаяг: Чингэлтэй дүүрэг,ХУД,3-р хороо. Энхтайвны гудамж. 5-р байр Хан-Эрдэнэ оффис, 901 тоот
Утас: 98111987, 77190484
КИНГСИЙ ИНЖЕНЕР ЭНД КОНСТРАКШН"ХХК

Завхан аймаг. Улиастай сум.

2-Р ХЭЛХЭЭНИЙ ГАДНА ДУЛААН ХАНГАМЖИЙН ШУГАМЫН ӨӨРЧЛӨЛТ, ШИНЭЧЛЭЛТ /4-Р УДДТ/

Эргэлтийн өнцгийн байгуулалт, огтлол					Үе шат: АЗ
Инженер		Л.Баасанхүү	Е.Г Шифр: КС 02-32/22	Масштаб: М1:50	Огноо: 2022 он
Гүйцэтгэсэн		Н.Батдорж	Т.Г Шифр:	Зургийн дугаар: ГДГ-58	Бүх хуудас: 106
Шалгасан		Л.Баасанхүү			

Суулгийн хэвлэсэн огноо: 2023/02/13

ЗЗ-Р ЦЭГИЙН ЭРГЭЛТИЙН ӨНЦӨГ-9-Н БАЙГУУЛАЛТ. М1:50

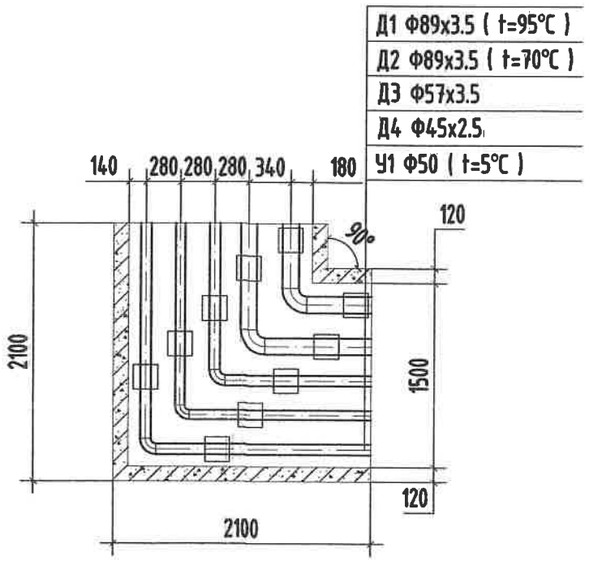

МАТЕРИАЛЫН ТҮҮВЭР

Д/д	Тэмдэглэгээ	Материалын нэр	Тоо хэмжээ	Нэгж жин /кг/	Хэмжих нэгж
ЗЗ-р цэг /ЭӨ-9/					
1	ГОСТ 10704-91	Ган булан Ф80мм 90°	2		шир
2	ГОСТ 3272-75	Цайрдсан ган булан Ф50мм 90°	2		шир
3	ГОСТ 3272-75	Цайрдсан ган булан Ф40мм 90°	1		шир
4	УП-10М Г-991-1 АЛЬ-2 Вып-1 лист-23	Эргэлтийн өнцгийн ниш 1500х600h	2		ком
5	Г-991-1 альбом-2 вып-1 л-68 ОП-1	Бетон дэр Ф80 (200х200х90h)	4		шир
6	Г-991-1 альбом-2 вып-1 л-68 ОП-1	Бетон дэр Ф50, Ф40 (200х200х90h)	6		шир
7	ГТ17.10-80 Серия В.493-1	Гулсах тулгуур Ф80мм	4		шир
8	ГТ17.10-50 Серия В.493-1	Гулсах тулгуур Ф50мм, Ф40мм	6		шир

KINGSEA E&C
Consulting group Co.,Ltd
Хаяг: Улаанбаатар,ХУД,3-р хороо. Энхтайвны гудамж. 5-р байр Хан-Өргөө оффис, 901 тоот
Утас: 98111987, 77190484
КИНГСИЙ ИНЖЕНЕР ЭНД КОНСТРАКШН"ХХК

Завхан аймаг. Улиастай сум.

2-Р ХЭЛХЭЭНИЙ ГАДНА ДУЛААН ХАНГАМЖИЙН ШУГАМЫН ӨӨРЧЛӨЛТ, ШИНЭЧЛЭЛТ /4-Р УДДТ/

Эргэлтийн өнцгийн байгуулалт, огтлол					Үе шат: АЗ
Инженер		Л.Баасанхүү	Е.Г Шифр: КС 02-32/22	Масштаб: М1:50	Огноо: 2022 он
Гүйцэтгэсэн		Н.Батдорж	Т.Г Шифр:	Зургийн дугаар: ГДГ-59	Бүх хуудас: 106
Шалгасан		Л.Баасанхүү			

Суулгахын хавтасны огноо: 2023/02/13

34-Р ЦЭГИЙН ЭРГЭЛТИЙН ӨНЦӨГ-10-Н БАЙГУУЛАЛТ. М1:50

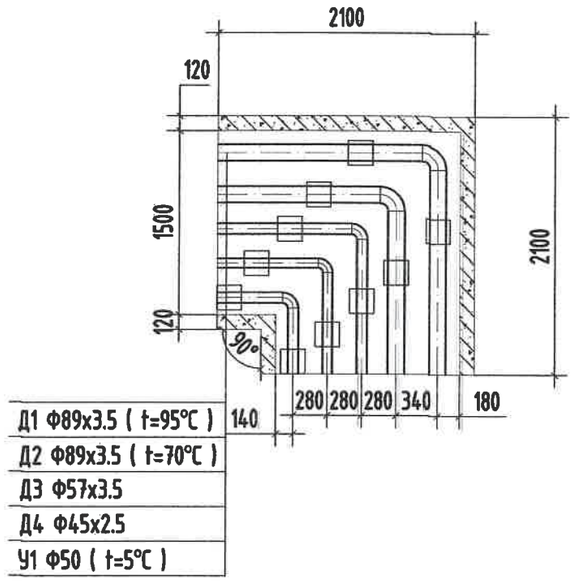

МАТЕРИАЛЫН ТҮҮВЭР

Д/д	Тэмдэглэгээ	Материалын нэр	Тоо хэмжээ	Нэгж жин /кг/	Хэмжих нэгж
34-р цэг /ЭӨ-10/					
1	ГОСТ 10704-91	Ган булан Ф80мм 90°	2		шир
2	ГОСТ 3272-75	Цайрдсан ган булан Ф50мм 90°	2		шир
3	ГОСТ 3272-75	Цайрдсан ган булан Ф40мм 90°	1		шир
4	УП-10М Г-991-1 АЛЬ-2 Вып-1 лист-23	Эргэлтийн өнцгийн ниш 1500х600h	2		ком
5	Г-991-1 альбом-2 вып-1 л-68 ОП-1	Бетон дэр Ф80 (200х200х90h)	4		шир
6	Г-991-1 альбом-2 вып-1 л-68 ОП-1	Бетон дэр Ф50, Ф40 (200х200х90h)	6		шир
7	ГТ17.10-80 Серия В.493-1	Гулсах тулгуур Ф80мм	4		шир
8	ГТ17.10-50 Серия В.493-1	Гулсах тулгуур Ф50мм, Ф40мм	6		шир

KINGSEA E&C
Consulting group Co.,Ltd
Хаяг: Улаанбаатар,ХУД.3-р хороо. Энхтайвны гудамж. 5-р байр Хан-Ордоо оффис, 901 өрөө
Утас: 98111987, 77190444
КИНГСИЙ ИНЖЕНЕР ЭНД КОНСТРАКШН"ХХК

Завхан аймаг. Улиастай сум.

2-Р ХЭЛХЭЭНИЙ ГАДНА ДУЛААН ХАНГАМЖИЙН ШУГАМЫН ӨӨРЧЛӨЛТ, ШИНЭЧЛЭЛТ /4-Р УДДТ/

Эргэлтийн өнцгийн байгуулалт, огтлол					Үе шат: АЗ
Инженер		Л.Баасанхүү	Е.Г Шифр: КС 02-32/22	Масштаб: М1:50	Огноо: 2022 он
Гүйцэтгэсэн		Н.Батдорж	Т.Г Шифр:	Зургийн дугаар: ГДГ-60	Бүх хуудас: 106
Шалгасан		Л.Баасанхүү			

Суулгийн хэвлэсэн огноо: 2023/02/13

37-Р ЦЭГИЙН ЭРГЭЛТИЙН ӨНЦӨГ-11-Н БАЙГУУЛАЛТ. М1:50

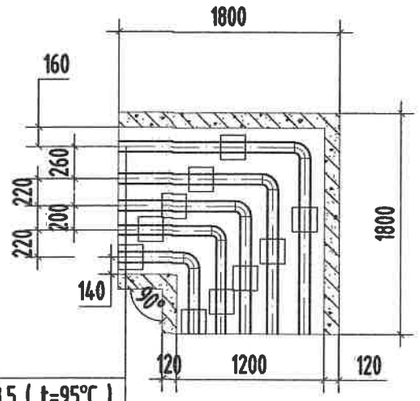

Д1 Ф76х3.5 (t=95°С)
Д2 Ф76х3.5 (t=70°С)
Д3 Ф45х2.5
Д4 Ф38х2.5
У1 Ф40 (t=5°С)

МАТЕРИАЛЫН ТҮҮВЭР

Д/д	Тэмдэглэгээ	Материалын нэр	Тоо хэмжээ	Нэгж жин /кг/	Хэмжих нэгж
		37-р цэг /ЭӨ-11/			
1	ГОСТ 10704-91	Ган булан Ф70мм 90°	2		шир
2	ГОСТ 3272-75	Цайрдсан ган булан Ф40мм 90°	2		шир
3	ГОСТ 3272-75	Цайрдсан ган булан Ф32мм 90°	1		шир
4	УП-10М Г-991-1 АЛЬ-2 Вып-1 лист-23	Эргэлтийн өнцгийн ниш 1200х580h	2		ком
5	Г-991-1 альбом-2 вып-1 л-68 ОП-1	Бетон дэр Ф70 (200х200х90h)	4		шир
6	Г-991-1 альбом-2 вып-1 л-68 ОП-1	Бетон дэр Ф40, Ф32 (200х200х90h)	6		шир
7	ГТ17.10-70 Серия В.493-1	Гулсах тулгуур Ф70мм	4		шир
8	ГТ17.10-40 Серия В.493-1	Гулсах тулгуур Ф40мм, Ф32мм	6		шир

Сэтгэгдэл хавтасны огноо: 2023/02/13

KINGSEA E&C
Consulting group Co.,Ltd
Хаяг: Улаанбаатар,ХУД,3-р хороо. Энхтайвны гудамж. 5-р Нийр Хан-Өргөн оффис, 901 тоот
Утас: 98111987, 77190404
КИНГСИЙ ИНЖЕНЕР ЭНД КОНСТРАКШН"ХХК

Завхан аймаг. Улиастай сум.

2-Р ХЭЛХЭЭНИЙ ГАДНА ДУЛААН ХАНГАМЖИЙН ШУГАМЫН ӨӨРЧЛӨЛТ, ШИНЭЧЛЭЛТ /4-Р ҮДДТ/

Эргэлтийн өнцгийн байгуулалт, огтлол

Инженер		Л.Баасанхүү	Е.Г Шифр: КС 02-32/22	Масштаб: М1:50	Огноо: 2022 он
Гүйцэтгэсэн		Н.Батдорж	Т.Г Шифр:	Зургийн дугаар: ГДГ-61	Бүх хуудас: 106
Шалгасан		Л.Баасанхүү			

Үе шат: АЗ

2023/02/13

42-Р ЦЭГИЙН ЭРГЭЛТИЙН ӨНЦӨГ-12-Н БАЙГУУЛАЛТ. М1:50

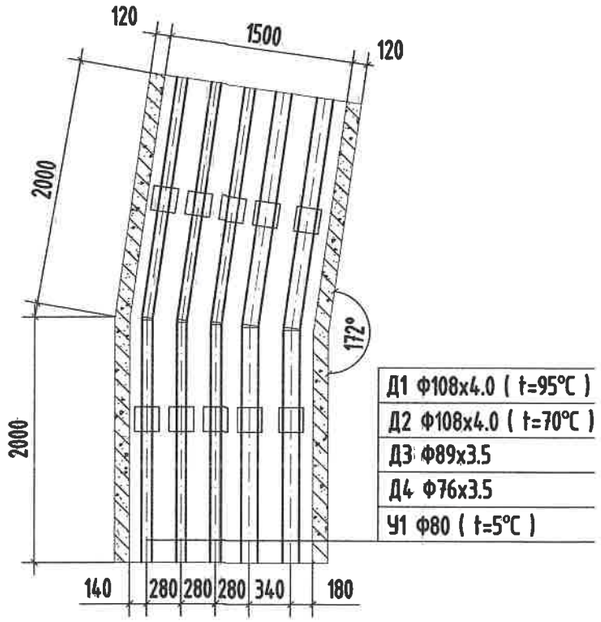

МАТЕРИАЛЫН ТҮҮВЭР

Д/д	Тэмдэглэгээ	Материалын нэр	Тоо хэмжээ	Нэгж жин /кг/	Хэмжих нэгж
		31-р цэг /ЭӨ-8/			
1	ГОСТ 10704-91	Ган булан Ф100мм 172°	2		шир
2	ГОСТ 3272-75	Цайрдсан ган булан Ф80мм 172°	2		шир
3	ГОСТ 3272-75	Цайрдсан ган булан Ф70мм 172°	1		шир
4	УП-10М Г-991-1 АЛЬ-2 Вып-1 лист-23	Эргэлтийн өнцгийн ниш 1500х600h	2		ком
5	Г-991-1 альбом-2 вып-1 л-68 ОП-2	Бетон дэр Ф100 (300х200х90h)	8		шир
6	Г-991-1 альбом-2 вып-1 л-68 ОП-1	Бетон дэр Ф70 (200х200х90h)	2		шир
7	ГТ17.10-100 Серия В.493-1	Гулсах тулгуур Ф100мм	8		шир
8	ГТ17.10-70 Серия В.493-1	Гулсах тулгуур Ф70мм	2		шир

KINGSEA E&C
Consulting group Co.,Ltd
Хаяг: Улаанбаатар.ХУД.3-р хороо. Энгэльсийн гудамж. 5-р Пайр Хан-Өргөө оффис, 901 тоот
Утас: 98111987, 77190494
КИНГСИЙ ИНЖЕНЕР ЭНД КОНСТРАКШН"ХХК

Завхан аймаг. Улиастай сум.

2-Р ХЭЛХЭЭНИЙ ГАДНА ДУЛААН ХАНГАМЖИЙН ШУГАМЫН ӨӨРЧЛӨЛТ, ШИНЭЧЛЭЛТ /4-Р ҮДДТ/

Эргэлтийн өнцгийн байгуулалт, огцолт					Үе шат: АЗ
Инженер		Л.Баасанхүү	Е.Г Шифр: КС 02-32/22	Масштаб: М1:50	Огноо: 2022 он
Гүйцэтгэгчин		Н.Батдорж	Т.Г Шифр:	Зургийн дугаар: ГДГ-62	Бүх хуудас: 106
Шалгасан		Л.Баасанхүү			

Суурийн хэвлэсэн огноо: 2023/02/13

48-Р ЦЭГИЙН ЭРГЭЛТИЙН ӨНЦӨГ-13-Н БАЙГУУЛАЛТ. М1:50

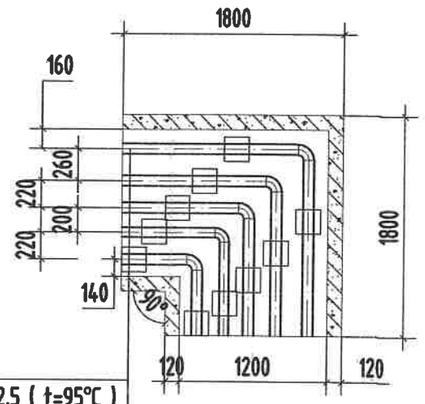

Д1 Ф45х2.5 (t=95°С)
Д2 Ф45х2.5 (t=70°С)
Д3 Ф45х2.5
Д4 Ф38х2.5
У1 Ф40 (t=5°С)

МАТЕРИАЛЫН ТУУВЭР

Д/д	Тэмдэглэгээ	Материалын нэр	Тоо хэмжээ	Нэгж жин /кг/	Хэмжих нэгж
		48-р цэг /ЭӨ-13/			
1	ГОСТ 10704-91	Ган булан Ф40мм 90°	2		шир
2	ГОСТ 3272-75	Цайрдсан ган булан Ф40мм 90°	2		шир
3	ГОСТ 3272-75	Цайрдсан ган булан Ф32мм 90°	1		шир
4	УП-10М Г-991-1 АЛЬ-2 Вып-1 лист-23	Эргэлтийн өнцгийн ниш 1200х580h	2		ком
5	Г-991-1 альбом-2 вып-1 л-68 ОП-1	Бетон дэр Ф40 (200х200х90h)	8		шир
6	Г-991-1 альбом-2 вып-1 л-68 ОП-1	Бетон дэр Ф32 (200х200х90h)	2		шир
7	ГТ17.10-40 Серия В.493-1	Гулсах тулгуур Ф40мм	4		шир
8	ГТ17.10-32 Серия В.493-1	Гулсах тулгуур Ф32мм	6		шир

KINGSEA E&C
Consulting group Co.,Ltd
Хаяг: Улаанбаатар,ХУД.3-р хороо, Энгэльсийн гудамж, 5-р байр Хан-Өргөө оффис, 901 тоот
Утас: 98111987, 77196404
КИНГСИЙ ИНЖЕНЕР ЭНД КОНСТРАКШН"ХХК

Завхан аймаг. Улиастай сум.

2-Р ХЭЛХЭЭНИЙ ГАДНА ДУЛААН ХАНГАМЖИЙН ШУГАМЫН ӨӨРЧЛӨЛТ, ШИНЭЧЛЭЛТ /4-Р УДДТ/

Эргэлтийн өнцгийн байгуулалт, огтлол					Ye шат: А3
Инженер		Л.Баасанхүү	Е.Г Шифр: КС 02-32/22	Масштаб: М1:50	Огноо: 2022 он
Гүйцэтгэсэн		Н.Батдорж	Т.Г Шифр:	Зургийн дугаар: ГДГ-63	Бух хуудас: 106
Шалгасан		Л.Баасанхүү			

Суулгачийн хэвлэсэн огноо: 2023/02/13

49-Р ЦЭГИЙН ЭРГЭЛТИЙН ӨНЦӨГ-14-Н БАЙГУУЛАЛТ. М1:50

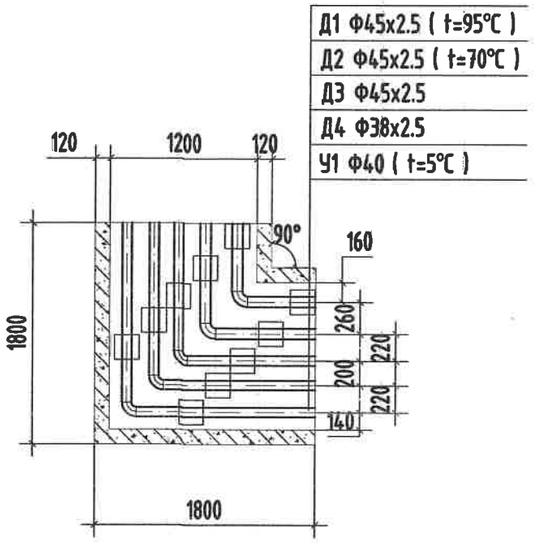

МАТЕРИАЛЫН ТҮҮВЭР

Д/д	Тэмдэглэгээ	Материалын нэр	Тоо хэмжээ	Нэгж жин /кг/	Хэмжих нэгж
49-р цэг /ЭӨ-14/					
1	ГОСТ 10704-91	Ган булан Ф40мм 90°	2		шир
2	ГОСТ 3272-75	Цайрдсан ган булан Ф40мм 90°	2		шир
3	ГОСТ 3272-75	Цайрдсан ган булан Ф32мм 90°	1		шир
4	УП-10М Г-991-1 АЛЬ-2 Вып-1 лист-23	Эргэлтийн өнцгийн ниш 1200х580h	2		ком
5	Г-991-1 альбом-2 вып-1 л-68 ОП-1	Бетон дэр Ф40 (200х200х90h)	8		шир
6	Г-991-1 альбом-2 вып-1 л-68 ОП-1	Бетон дэр Ф32 (200х200х90h)	2		шир
7	ГТ17.10-40 Серия В.493-1	Гулсах тулгуур Ф40мм	8		шир
8	ГТ17.10-32 Серия В.493-1	Гулсах тулгуур Ф32мм	2		шир

KINGSEA E&C
Consulting group Co.,Ltd
Хаяг: Улаанбаатар,ХУД,3-р хороо, Энхтайвны гудамж, 5-р байр Хан-Өргөө оффис, 901 тоот
Утас: 90111907, 77190444
КИНГСИЙ ИНЖЕНЕР ЭНД КОНСТРАКШН"ХХК

Завхан аймаг. Улиастай сум.

2-Р ХЭЛХЭЭНИЙ ГАДНА ДУЛААН ХАНГАМЖИЙН ШУГАМЫН ӨӨРЧЛӨЛТ, ШИНЭЧЛЭЛТ /4-Р ҮДДТ/

Эргэлтийн өнцгийн байгуулалт, огтлол

Инженер		Л.Баасанхүү	Е.Г Шифр: КС 02-32/22	Масштаб: М1:50	Үе шат: АЗ
Гүйцэтгэсэн		Н.Батдорж			Огноо: 2022 он
Шалгасан		Л.Баасанхүү	Т.Г Шифр:	Зургийн дугаар: ПДГ-64	Бүх хуудас: 106

Суулгийн хэвлэсэн огноо: 2023/02/13

51-Р ЦЭГИЙН ЭРГЭЛТИЙН ӨНЦӨГ-15-Н БАЙГУУЛАЛТ. М1:50

Д1 Ф89х3.5 (t=95°C)
Д2 Ф89х3.5 (t=70°C)
Д3 Ф57х3.5
Д4 Ф45х2.5
У1 Ф50 (t=5°C)

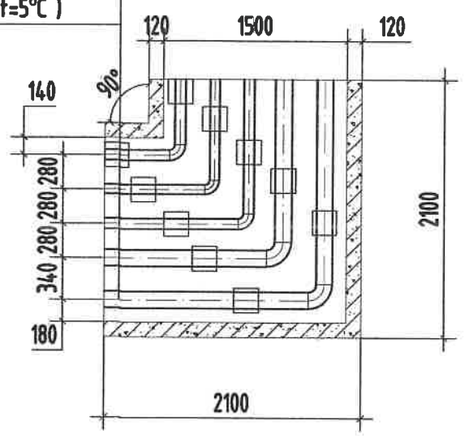

МАТЕРИАЛЫН ТҮҮВЭР

Д/д	Тэмдэглэгээ	Материалын нэр	Тоо хэмжээ	Нэгж жин /кг/	Хэмжих нэгж
51-р цэг /ЭӨ-15/					
1	ГОСТ 10704-91	Ган булан Ф80мм 90°	2		шир
2	ГОСТ 3272-75	Цайрдсан ган булан Ф50мм 90°	2		шир
3	ГОСТ 3272-75	Цайрдсан ган булан Ф40мм 90°	1		шир
4	УП-10М Г-991-1 АЛЬ-2 Вып-1 лист-23	Эргэлтийн өнцгийн ниш 1500х600h	2		ком
5	Г-991-1 альбом-2 вып-1 л-68 ОП-1	Бетон дэр Ф80 (200х200х90h)	4		шир
6	Г-991-1 альбом-2 вып-1 л-68 ОП-1	Бетон дэр Ф50, Ф40 (200х200х90h)	6		шир
7	ГТ17.10-80 Серия В.493-1	Гулсах тулгуур Ф80мм	4		шир
8	ГТ17.10-50 Серия В.493-1	Гулсах тулгуур Ф50мм, Ф40мм	6		шир

Сунгуулийн хэвлэсэн огноо: 2023/02/13

KINGSEA E&C
Consulting group Co.,Ltd
Хаяг: Улаанбаатар,ХУД,3-р хороо, Энгэльсийн гудамж, 5-р байр Хан-Өргөө оффис, 901 тоот
Утас: 99111987, 77190404
КИНГСИЙ ИНЖЕНЕР ЭНД КОНСТРАКШН"ХХК

Завхан аймаг. Улиастай сум.

2-Р ХЭЛХЭЭНИЙ ГАДНА ДУЛААН ХАНГАМЖИЙН ШУГАМЫН ӨӨРЧЛӨЛТ, ШИНЭЧЛЭЛТ /4-Р УДДТ/

Эргэлтийн өнцгийн байгуулалт, огтлол					Ye шат: А3
Инженер		Л.Баасанхүү	Е.Г Шифр: КС 02-32/22	Масштаб: М1:50	Огноо: 2022 он
Гүйцэтгэсэн		Н.Батдорж	Т.Г Шифр:	Зургийн дугаар: ГДГ-65	Бүх хуудас: 106
Шалгасан		Л.Баасанхүү			

2023/02/13

53-Р ЦЭГИЙН ЭРГЭЛТИЙН ӨНЦӨГ-16-Н БАЙГУУЛАЛТ. М1:50

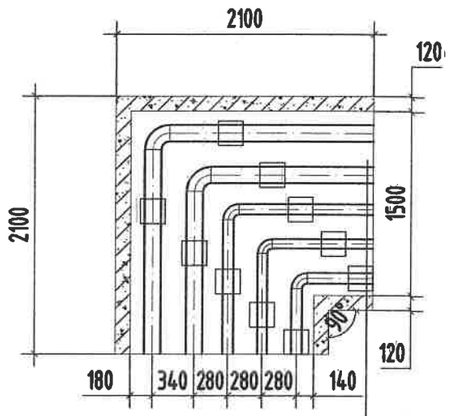

Д1 Ф89х3.5 (t=95°C)
Д2 Ф89х3.5 (t=70°C)
Д3 Ф57х3.5
Д4 Ф45х2.5
У1 Ф50 (t=5°C)

МАТЕРИАЛЫН ТҮҮВЭР

Д/д	Тэмдэглэгээ	Материалын нэр	Тоо хэмжээ	Нэгж жин /кг/	Хэмжих нэгж
53-р цэг /ЭӨ-16/					
1	ГОСТ 10704-91	Ган булан Ф80мм 90°	2		шир
2	ГОСТ 3272-75	Цайрдсан ган булан Ф50мм 90°	2		шир
3	ГОСТ 3272-75	Цайрдсан ган булан Ф40мм 90°	1		шир
4	УП-10М Г-991-1 АЛЬ-2 Вып-1 лист-23	Эргэлтийн өнцгийн ниш 1500х600h	2		ком
5	Г-991-1 альбом-2 вып-1 л-68 ОП-1	Бетон дэр Ф80 (200х200х90h)	4		шир
6	Г-991-1 альбом-2 вып-1 л-68 ОП-1	Бетон дэр Ф50, Ф40 (200х200х90h)	6		шир
7	ГТ17.10-80 Серия В.493-1	Гулсах тулгуур Ф80мм	4		шир
8	ГТ17.10-50 Серия В.493-1	Гулсах тулгуур Ф50мм, Ф40мм	6		шир

Сурагчийн хувилбарын огноо: 2023/02/13

KINGSEA E&C
Consulting group Co.,Ltd
Хаяг: Улаанбаатар,ХУД,3-р хороо. Энхтайвны гудамж, 5-р байр Хан-Өргөн оффис, 901 тоот
Утас: 99111987, 77190444
КИНГСИЙ ИНЖЕНЕР ЭНД КОНСТРАКШН"ХХК

Завхан аймаг. Улиастай сум.

2-Р ХЭЛХЭЭНИЙ ГАДНА ДУЛААН ХАНГАМЖИЙН ШУГАМЫН ӨӨРЧЛӨЛТ, ШИНЭЧЛЭЛТ /4-Р УДДТ/

Эргэлтийн өнцгийн байгуулалт, огтлол					Ye шат: АЗ
Инженер		Л.Баасанхүү	Е.Г Шифр: КС 02-32/22	Масштаб: М1:50	Огноо: 2022 он
Гүйцэтгэсэн		Н.Батдорж	Т.Г Шифр:	Зургийн дугаар: ГДГ-66	Бүх хуудас: 106
Шалгасан		Л.Баасанхүү			

2023/02/13

71-Р ЦЭГИЙН ЭРГЭЛТИЙН ӨНЦӨГ-17-Н БАЙГУУЛАЛТ. М1:50

Д1 Ф133х4.0 (t=95°C)
Д2 Ф133х4.0 (t=70°C)
Д3 Ф76х3.5
Д4 Ф45х2.5
У1 Ф70 (t=5°C)

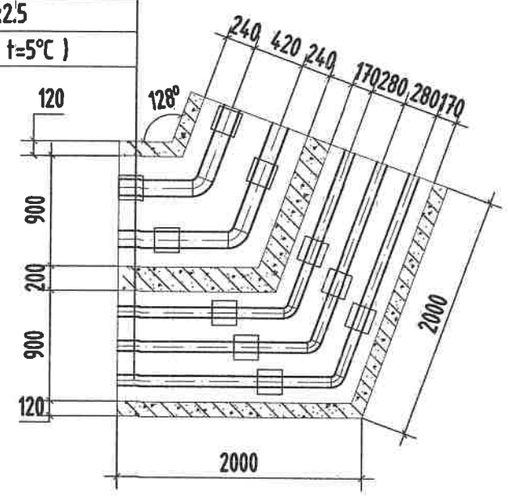

МАТЕРИАЛЫН ТҮҮВЭР

Д/д	Тэмдэглэгээ	Материалын нэр	Тоо хэмжээ	Нэгж жин /кг/	Хэмжих нэгж
71-р цэг /ЭӨ-17/					
1	ГОСТ 10704-91	Ган булан Ф125мм 128°	2		шир
2	ГОСТ 3272-75	Цайрдсан ган булан Ф70мм 128°	2		шир
3	ГОСТ 3272-75	Цайрдсан ган булан Ф40мм 128°	1		шир
4	УП-10М Г-991-1 АЛЬ-2 Вып-1 лист-23	Эргэлтийн өнцгийн ниш 900х600h	2		ком
5	Г-991-1 альбом-2 вып-1 л-68 ОП-2	Бетон дэр Ф125 (300х200х90h)	4		шир
6	Г-991-1 альбом-2 вып-1 л-68 ОП-1	Бетон дэр Ф70, Ф40 (200х200х90h)	6		шир
7	ГТ17.10-125 Серия В.493-1	Гулсах тулгуур Ф125мм	4		шир
8	ГТ17.10-70 Серия В.493-1	Гулсах тулгуур Ф70мм, Ф40мм	6		шир

Суурийн хавтасан огноо: 2023/02/13

KINGSEA E&C
Consulting group Co.,Ltd
Хаяг: Улаанбаатар,ХУД,3-р хороо. Энхтайвны гудамж. 5-р байр Хан-Ордон оффис, 901 тоот
Утас: 98111987, 77790404
КИНГСИЙ ИНЖЕНЕР ЭНД КОНСТРАКШН"ХХК

Завхан аймаг. Улиастай сум.
2-Р ХЭЛХЭЭНИЙ ГАДНА ДУЛААН ХАНГАМЖИЙН ШУГАМЫН ӨӨРЧЛӨЛТ, ШИНЭЧЛЭЛТ /4-Р УДДТ/

Эргэлтийн өнцгийн байгуулалт, огтлол					Үе шат: АЗ
Инженер		Л.Баасанхүү	Е.Г Шифр: КС 02-32/22	Масштаб: М1:50	Огноо: 2022 он
Гүйцэтгэсэн		Н.Батдорж	Т.Г Шифр:	Зургийн дугаар: ГДГ-67	Бух хуудас: 106
Шалгасан		Л.Баасанхүү			

2023/02/13

82-Р ЦЭГИЙН ЭРГЭЛТИЙН ӨНЦӨГ-18-Н БАЙГУУЛАЛТ. М1:50

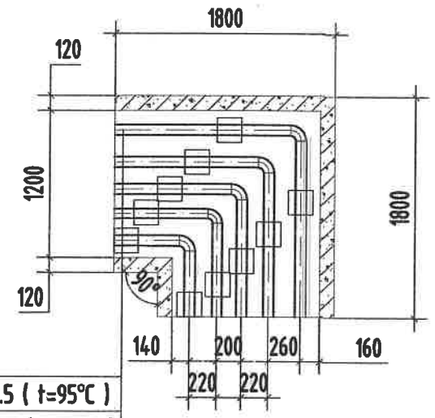

Д1 Ф45х2.5 (t=95°C)
Д2 Ф45х2.5 (t=70°C)
Д3 Ф38х2.5
Д4 Ф32х2.5
У1 Ф32 (t=5°C)

МАТЕРИАЛЫН ТҮҮВЭР

Д/д	Тэмдэглэгээ	Материалын нэр	Тоо хэмжээ	Нэгж жин /кг/	Хэмжих нэгж
		82-р цэг /ЭӨ-18/			
1	ГОСТ 10704-91	Ган булан Ф40мм 90°	2		шир
2	ГОСТ 3272-75	Цайрдсан ган булан Ф32мм 90°	2		шир
3	ГОСТ 3272-75	Цайрдсан ган булан Ф25мм 90°	1		шир
4	УП-10М Г-991-1 АЛЬ-2 Вып-1 лист-23	Эргэлтийн өнцгийн ниш 1200х580h	2		ком
5	Г-991-1 альбом-2 вып-1 л-68 ОП-1	Бетон дэр Ф40 (200х200х90h)	4		шир
6	Г-991-1 альбом-2 вып-1 л-68 ОП-1	Бетон дэр Ф32, Ф25 (200х200х90h)	6		шир
7	ГТ17.10-40 Серия В.493-1	Гулсах тулгуур Ф40мм	4		шир
8	ГТ17.10-32 Серия В.493-1	Гулсах тулгуур Ф32мм, Ф25мм	6		шир

KINGSEA E&C
Consulting group Co.,Ltd
Хаяг: Улаанбаатар,ХУД,3-р хороо, Энхтайвны гудамж, 5-р байр Хан-Эрдэнэ оффис, 901 тоот
Утас: 90111987, 77190404
КИНГСИЙ ИНЖЕНЕР ЗӨВ КОНСТРАКШН"ХХК

Завхан аймаг. Улиастай сум.
2-Р ХЭЛХЭЭНИЙ ГАДНА ДУЛААН ХАНГАМЖИЙН ШУГАМЫН ӨӨРЧЛӨЛТ, ШИНЭЧЛЭЛТ /4-Р УДДТ/

Эргэлтийн өнцгийн байгуулалт, огтлол					Үе шат: АЗ
Инженер		Л.Баасанхүү	Е.Г Шифр: КС 02-32/22	Масштаб: М1:50	Огноо: 2022 он
Гүйцэтгэгсэн		Н.Батдорж	Т.Г Шифр:	Зургийн дугаар: ГДГ-68	Бух хуудас: 106
Шалгасан		Л.Баасанхүү			

Суурийн хэлбэрсэн огноо: 2023/02/13
2023/02/13

2-р цэгийн ДХ-1-н байгуулалт. М1:25

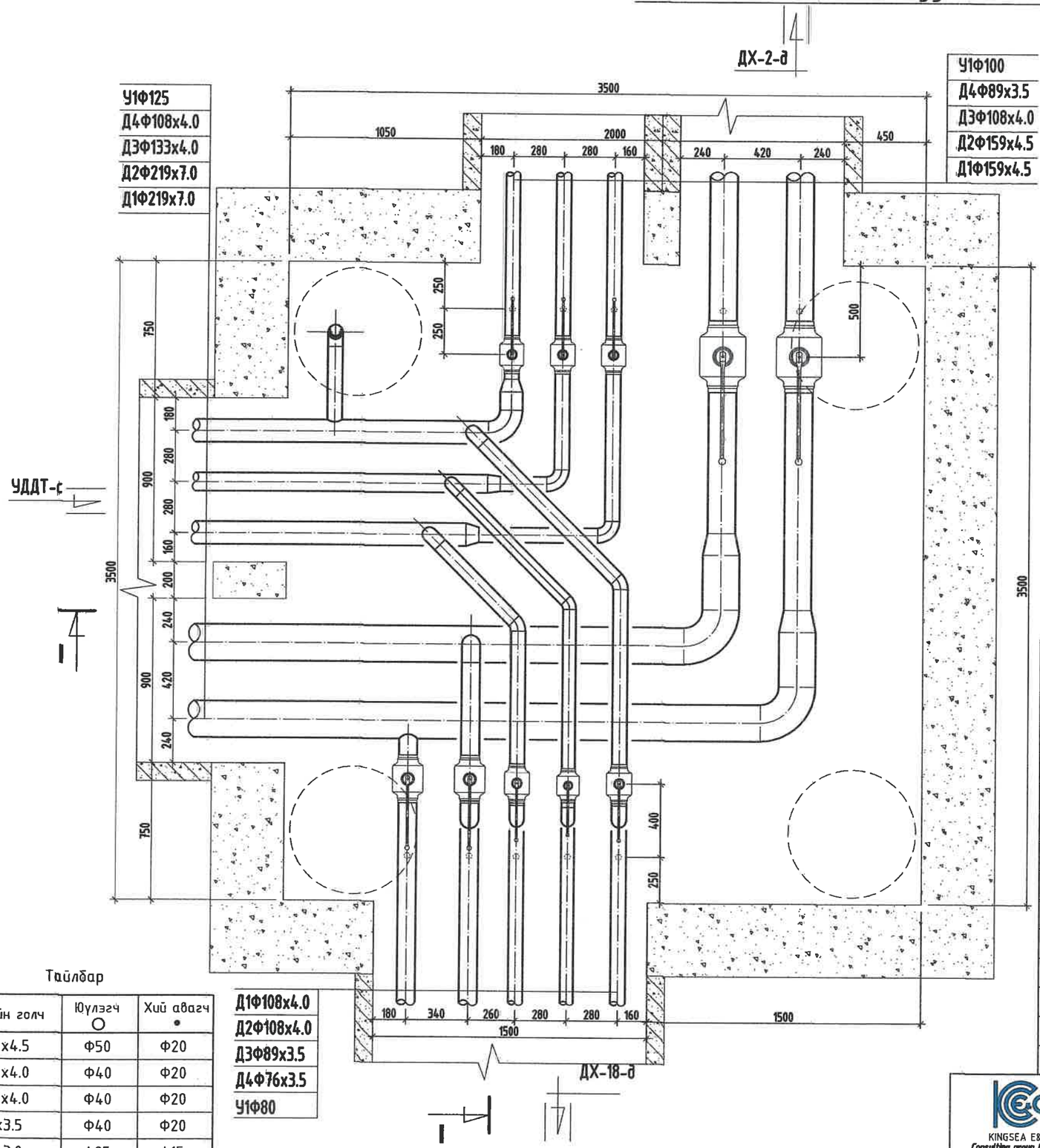

Тайлбар

Хоолойн голч	Юүлэгч ○	Хий авагч •
Ф159х4.5	Ф50	Ф20
Ф133х4.0	Ф40	Ф20
Ф108х4.0	Ф40	Ф20
Ф89х3.5	Ф40	Ф20
Ф76х3.0	Ф25	Ф15
Ф57х3.0	Ф25	Ф15
Ф45х2.5	Ф25	Ф15

МАТЕРИАЛЫН ТҮҮВЭР

Д/д	Тэмдэглэгээ	Материалын нэр	Тоо хэмжээ	Нэгж жин /кг/	Хэмжих нэгж
1	Т>100°С Р>1.6 МПа	Бөмбөлгөн хаалт Ф150мм/Ф100мм	2/2		шир
2	Т>100°С Р>1.6 МПа	Бөмбөлгөн хаалт Ф100мм/Ф80мм/Ф70мм	1/2/1		шир
3	Т>5°С Р>1.6 МПа	Бөмбөлгөн хаалт Ф100мм/Ф80мм	1/1		шир
4	15с22нж	Ус буулгах хаалт Ф50мм/Ф40мм/Ф25мм	2/7/1		шир
5	ГОСТ 10704-91	Ган булан Ф150мм/Ф100мм	2/3		шир
6	ГОСТ 3262-75	Цайрдсан ган булан Ф125мм/Ф100мм/80мм	1/1/1		шир
7	ГОСТ 3262-75	Цайрдсан ган булан Ф80мм/Ф70мм 90°	6/3		шир
8	ГОСТ 3262-75	Цайрдсан ган булан Ф80мм/Ф70мм 45°	2/1		шир
9	ГОСТ 10704-91	Ган шилжүүр Ф200/150мм	2		шир
10	ГОСТ 3262-75	Цайрдсан ган шилжүүр Ф125/100мм, Ф80/50мм	2/1		шир
11	Хэмжээ 3.5х3.5х2.0h	Хүдгийн барилга бүтээц	1		шир
12		Даацын ялуу ДЯ-12-12-22	12		шир
13		Даацын ялуу ДЯ-22-12-22	3		шир

KINGSEA E&C
Consulting group Co.,Ltd
Хан-Уул аймаг,ХУД,3-р хороо, Энхэлийн гудамж, 5-р байр Хан-Ордо оффис, 901 тоот
Утас: 98111987, 77190404
КИНГСИЙ ИНЖЕНЕР ЭНД КОНСТРАКШН"ХХК

Завхан аймаг. Улиастай сум.

2-Р ХЭЛХЭЭНИЙ ГАДНА ДУЛААН ХАНГАМЖИЙН ШУГАМЫН ӨӨРЧЛӨЛТ, ШИНЭЧЛЭЛТ /4-Р УДДТ/

Дулааны худаг-1, Байгуулалт, огтлол 1-1

Инженер		Л.Баасанхүү	Е.Г Шифр: КС 02-32/22	Масштаб:	Ye шат: АЗ
Гүйцэтгэсэн		Н.Батдорж	Т.Г Шифр:		Огноо: 2022 он
Шалгасан		Л.Баасанхүү		Зургийн дугаар: ГДГ-69	Бух хуудас: 106

Суулгачийн хавтасын огноо: 2023/02/13

2023/02/13

3-р цэгийн ДХ-2-н байгуулалт. М1:25

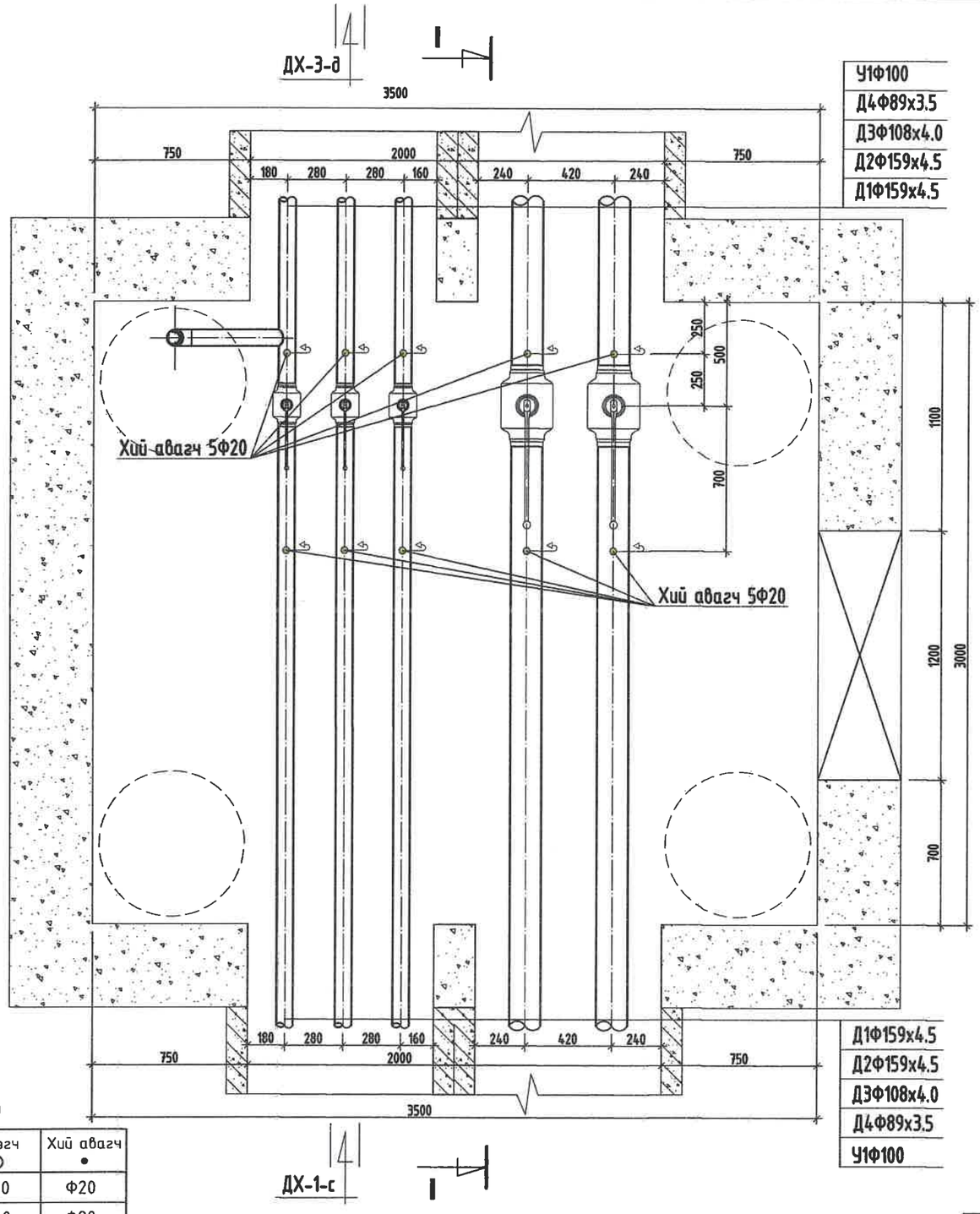

Тайлбар

Хоолойн голч	Юулэгч ○	Хий авагч •
Ф159х4.5	Ф50	Ф20
Ф133х4.0	Ф40	Ф20
Ф108х4.0	Ф40	Ф20
Ф89х3.5	Ф40	Ф20
Ф76х3.0	Ф25	Ф15
Ф57х3.0	Ф25	Ф15
Ф45х2.5	Ф25	Ф15

МАТЕРИАЛЫН ТҮҮВЭР

Д/д	Тэмдэглэгээ	Материалын нэр	Тоо хэмжээ	Нэгж жин /кг/	Хэмжих нэгж
1	Т>100°С Р>1.6 МПа	Бөмбөлгөн хаалт Ф150мм	2		шир
2	Т>100°С Р>1.6 МПа	Бөмбөлгөн хаалт Ф100мм/Ф80мм	1/1		шир
3	Т>5°С Р>1.6 МПа	Бөмбөлгөн хаалт Ф100мм	1		шир
4	15с22нж	Хий авагч хаалт Ф20мм	10		шир
5	Хэмжээ 3.5х3.0х2.0h	Худгийн бүрилга бүтээц	1		шир
6		Даацын ялуу ДЯ-12-12-22	12		шир

KINGSEA E&C
Consulting group Co.,Ltd
Хаяг: Улаанбаатар,ХУД,3-р хороо, Энгэльсийн гудамж, 5-р байр Хан-Өргөө оффис, 901 өрөө
Утас: 98111987, 77190404
КИНГСИЙ ИНЖЕНЕР ЗӨВ КОНСТРАКШН"ХХК

Завхан аймаг. Улиастай сум.

2-Р ХЭЛХЭЭНИЙ ГАДНА ДУЛААН ХАНГАМЖИЙН ШУГАМЫН ӨӨРЧЛӨЛТ, ШИНЭЧЛЭЛТ /4-Р УДДТ/

Дулааны худаг-2, Байгуулалт, огтлол 1-1

Инженер		Л.Бадсанхүү	Е.Г Шифр: КС 02-32/22	Масштаб:	Ye шат: А3
Гүйцэтгэсэн		Н.Батдорж			Огноо: 2022 он
Шалгасан		Л.Бадсанхүү	Т.Г Шифр:	Зурагийн дугаар: ГДГ-70	Бух хуудас: 106

Сунгуулийн хэвлэсэн огноо: 2023/02/13

3-р цэгийн ДХ-2-н Огтлол 1-1. М1:25

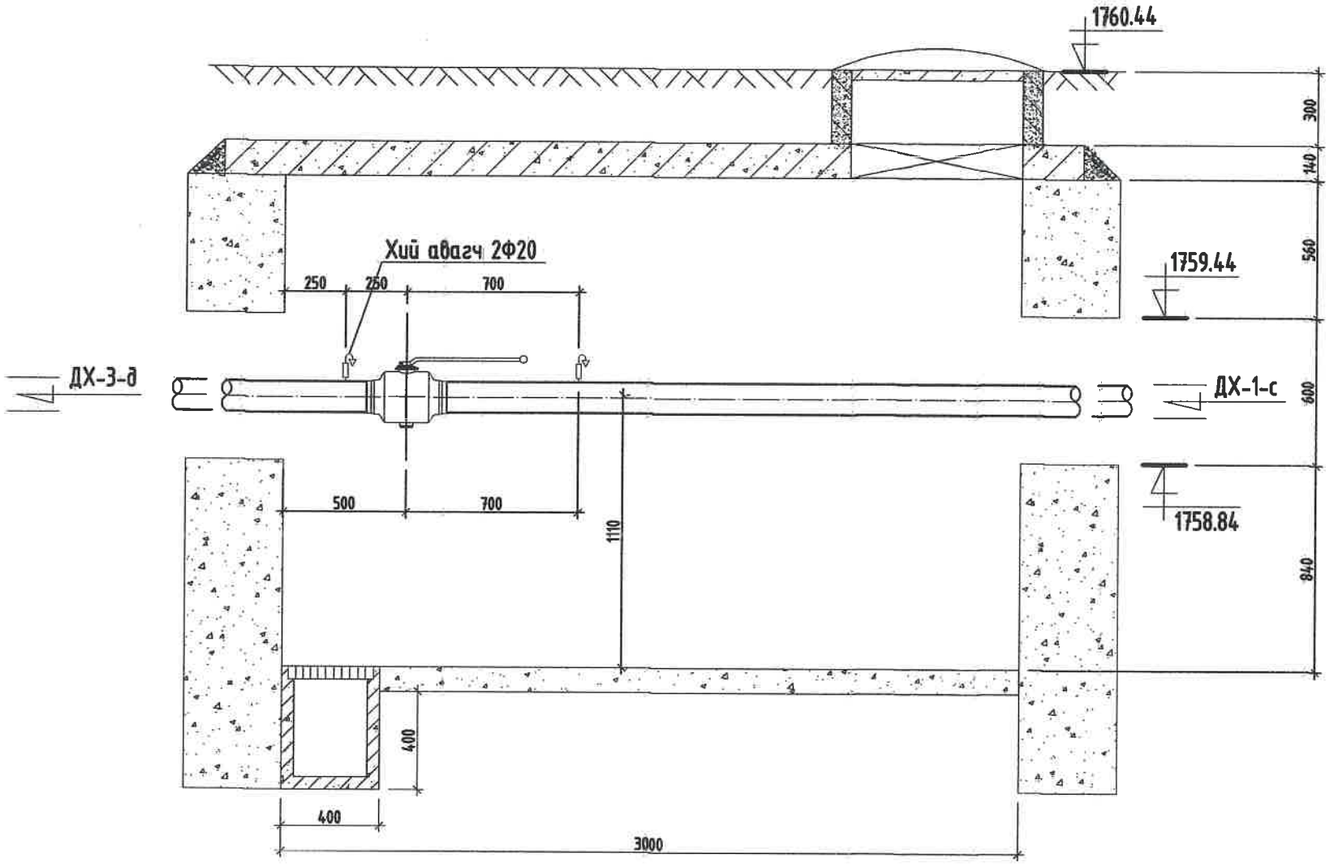

Тайлбар

Хоолойн голч	Юүлэгч ○	Хий авагч •
Ф159х4.5	Ф50	Ф20
Ф133х4.0	Ф40	Ф20
Ф108х4.0	Ф40	Ф20
Ф89х3.5	Ф40	Ф20
Ф76х3.0	Ф25	Ф15
Ф57х3.0	Ф25	Ф15
Ф45х2.5	Ф25	Ф15

KINGSEA E&C
Consulting group Co.,Ltd
Хаяг: Улаанбаатар,ХУД,3-р хороо, Энхтайван гудамж, 5-р байр Хан-Өргөн оффис, 901 тоот
Утас: 98117987, 77190444
КИНГСИЙ ИНЖЕНЕР ЭНД КОНСТРАКШН"ХХК

Завхан аймаг. Улиастай сум.

2-Р ХЭЛХЭЭНИЙ ГАДНА ДУЛААН ХАНГАМЖИЙН ШУГАМЫН ӨӨРЧЛӨЛТ, ШИНЭЧЛЭЛТ /4-Р УДДТ/

Дулааны худаг-5, Огтлол 1-1

Инженер		Л.Баасанхүү	Е.Г Шифр: КС 02-32/22	Масштаб:	Уе шат: А3
Гүйцэтгэсэн		Н.Батдорж	Т.Г Шифр:	Зургийн дугаар: ГДГ-70а	Огноо: 2022 он
Шалгасан		Л.Баасанхүү			Бүх хуудас: 106

Суурийн хэмжээсэн огноо: 2023/02/13

2023/02/13

4-р цэгийн ДХ-3-н байгуулалт. М1:25

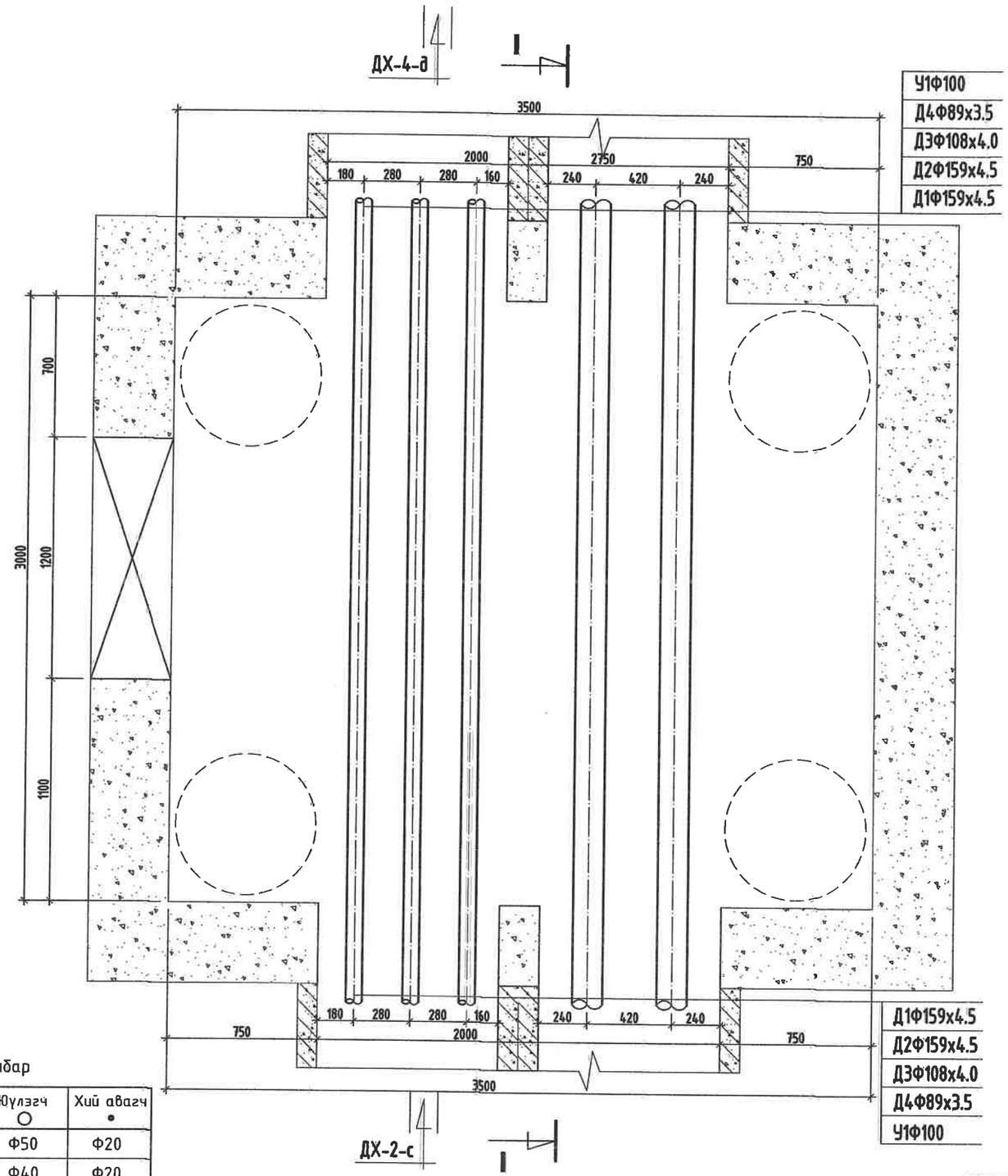

Тайлбар

Хоолойн голч	Үүлзгч ○	Хий авагч •
Ф159х4.5	Ф50	Ф20
Ф133х4.0	Ф40	Ф20
Ф108х4.0	Ф40	Ф20
Ф89х3.5	Ф40	Ф20
Ф76х3.0	Ф25	Ф15
Ф57х3.0	Ф25	Ф15
Ф45х2.5	Ф25	Ф15

МАТЕРИАЛЫН ТҮҮВЭР

Д/д	Тэмдэглэгээ	Материалын нэр	Тоо хэмжээ	Нэгж жин /кг/	Хэмжих нэгж
1	Хэмжээ 3.5х3.0х2.0h	Худгийн барилга бүтээц	1		шир
2		Даацын ялуу ДЯ-12-12-22	12		шир

KINGSEA E&C
Consulting group Co.,Ltd
Хаяг: Чингэлтэй дүүрэг,ХУД,3-р хороо, Энхтайвны гудамж, 5-р байр Хан-Ордны оффис, 901 тоот
Утас: 98111997, 77190484
КИНГСИЙ ИНЖЕНЕР ЗӨВ КОНСТРАКШН"ХХК

Завхан аймаг. Улиастай сум.

2-Р ХЭЛХЭЭНИЙ ГАДНА ДУЛААН ХАНГАМЖИЙН ШУГАМЫН ӨӨРЧЛӨЛТ, ШИНЭЧЛЭЛТ /4-Р ҮДДТ/

Дулааны худаг-3, Байгуулалт, огтлол 1-1

Үе шат: АЗ

Инженер	Л.Баасанхүү	Е.Г Шифр: КС 02-32/22	Масштаб:	Огноо: 2022 он
Гүйцэтгэсэн	Н.Батдорж	Т.Г Шифр:	Зургийн дугаар: ГДГ-71	Бүх хуудас: 106
Шалгасан	Л.Баасанхүү			

Суулгийн хавтасны огноо: 2023/02/13

4-р цэгийн ДХ-3-н Огтлол 1-1. М1:25

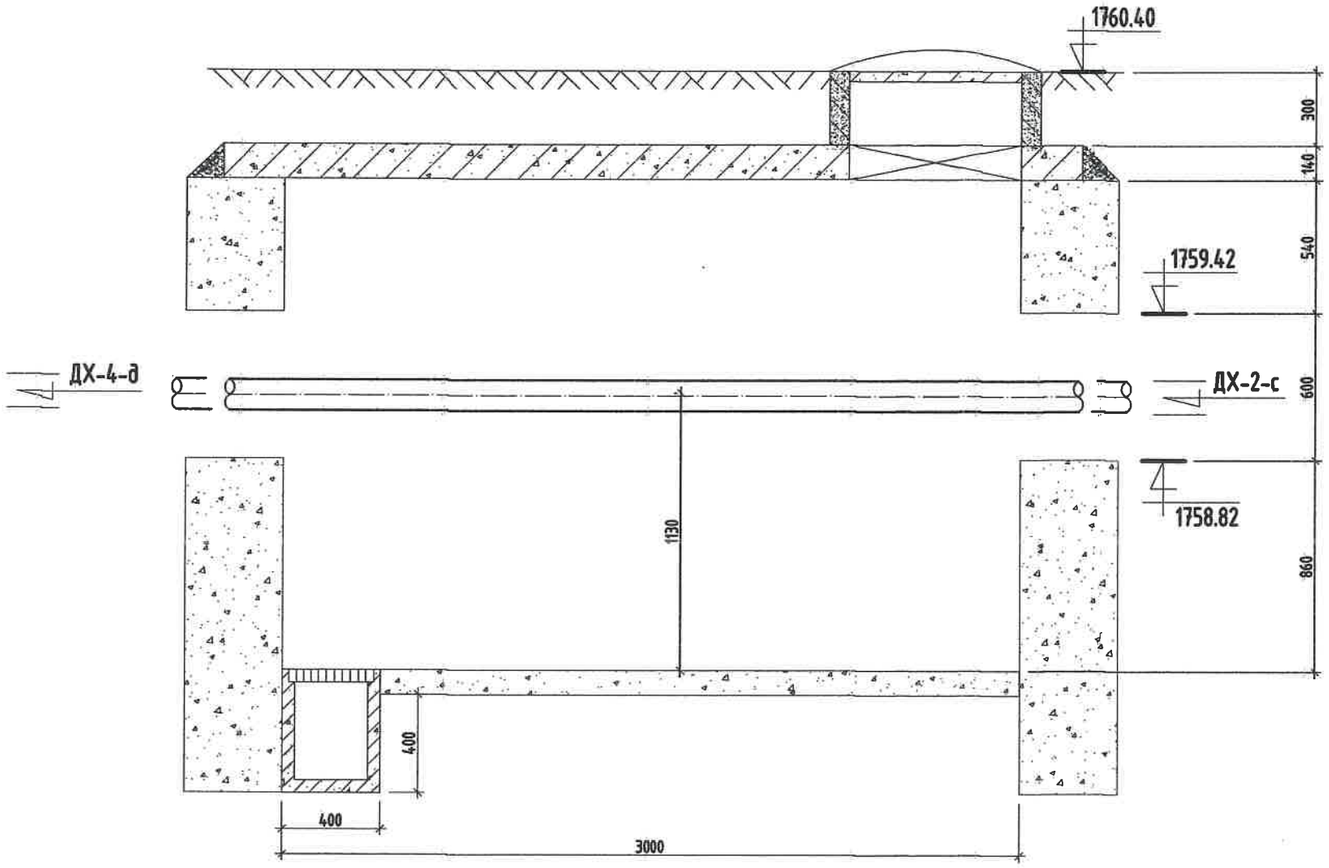

Тайлбар

Хоолойн голч	Юүлэгч ○	Хий авагч •
Ф159х4.5	Ф50	Ф20
Ф133х4.0	Ф40	Ф20
Ф108х4.0	Ф40	Ф20
Ф89х3.5	Ф40	Ф20
Ф76х3.0	Ф25	Ф15
Ф57х3.0	Ф25	Ф15
Ф45х2.5	Ф25	Ф15

KINGSEA E&C
Consulting group Co.,Ltd
Хаяг: Улаанбаатар,ХУД,3-р хороо, Энхтайвны гудамж, 5-р байр Хан-Өргөө оффис, 901 тоот
Утас: 98111987, 77190404
КИНГСИЙ ИНЖЕНЕР ЭНД КОНСТРАКШН"ХХК

Завхан аймаг. Улиастай сум.

2-Р ХЭЛХЭЭНИЙ ГАДНА ДУЛААН ХАНГАМЖИЙН ШУГАМЫН ӨӨРЧЛӨЛТ, ШИНЭЧЛЭЛТ /4-Р УДДТ/

Дулааны худаг-3, Огтлол 1-1

Инженер		Л.Баасанхүү	Е.Г Шифр: КС 02-32/22	Масштаб:	Үе шат: А3
Гүйцэтгэсэн		Н.Батдорж	Т.Г Шифр:		Огноо: 2022 он
Шалгасан		Л.Баасанхүү		Зургийн дугаар: ГДГ-71а	Бух хуудас: 106

Сургуулийн хэвлэлээс огноо: 2023/02/13

2023/02/13

6-р цэгийн ДХ-4-н байгуулалт. М1:25

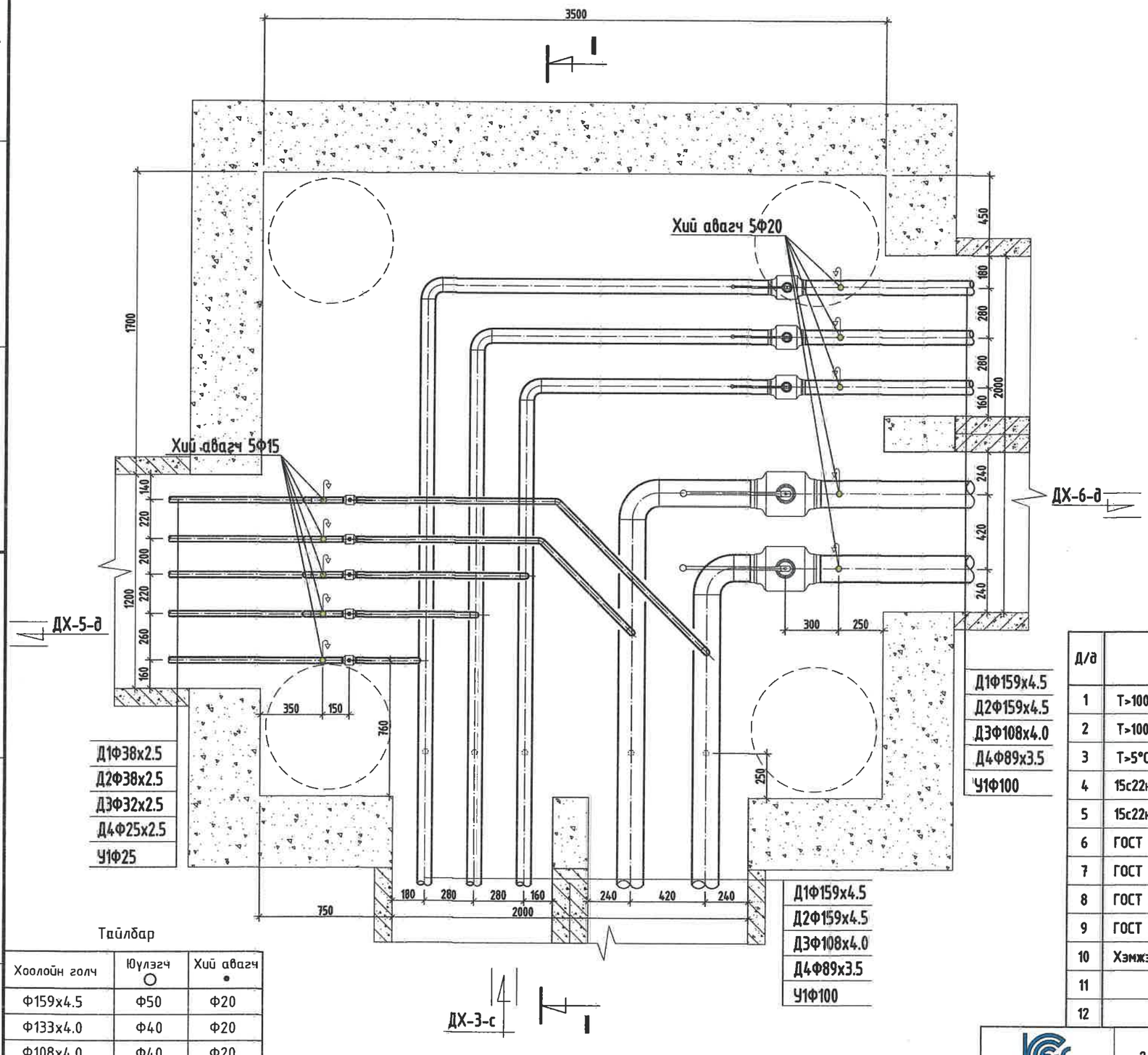

Тайлбар

Хоолойн голч	Юүлэгч ○	Хий авагч •
Ф159х4.5	Ф50	Ф20
Ф133х4.0	Ф40	Ф20
Ф108х4.0	Ф40	Ф20
Ф89х3.5	Ф40	Ф20
Ф76х3.0	Ф25	Ф15
Ф57х3.0	Ф25	Ф15
Ф45х2.5	Ф25	Ф15

МАТЕРИАЛЫН ТУУВЭР

Д/д	Тэмдэглэгээ	Материалын нэр	Тоо хэмжээ	Нэгж жин /кг/	Хэмжих нэгж
1	Т>100°С Р>1.6 МПа	Бөмбөлгөн хаалт Ф150мм/Ф32мм	2/2		шир
2	Т>100°С Р>1.6 МПа	Бөмбөлгөн хаалт Ф100мм/Ф80мм/Ф25мм/Ф20	1/1/1/1		шир
3	Т>5°С Р>1.6 МПа	Бөмбөлгөн хаалт Ф100мм/Ф25мм	1/1		шир
4	15с22нж	Ус буулгах хаалт Ф50мм/Ф40мм	2/3		шир
5	15с22нж	Хий авагч хаалт Ф20мм	5		шир
6	ГОСТ 10704-91	Ган булан Ф150мм	2		шир
7	ГОСТ 10704-91	Ган булан Ф32мм 90°/45°	6/2		шир
8	ГОСТ 3262-75	Цайрдсан ган булан Ф100мм/Ф80мм	2/1		шир
9	ГОСТ 3262-75	Цайрдсан ган булан Ф25мм/Ф20мм	3/3		шир
10	Хэмжээ 3.5х3.5х2.0h	Худгийн бариулга бүтээц	1		шир
11		Даацын ялуу ДЯ-12-12-22	12		шир
12		Даацын ялуу ДЯ-18-12-22	3		шир

KINGSEA E&C
Consulting group Co.,Ltd
Хаяг: Улаанбаатар.ХУД.3-р хороо. Энхтайвны гудамж. 5-р байр Хан-Өргөө оффис, 901 тоот
Утас: 98111987, 77190404
КИНГСИЙ ИНЖЕНЕР ЭНД КОНСТРАКШН"ХХК

Завхан аймаг. Улиастай сум.

2-Р ХЭЛХЭЭНИЙ ГАДНА ДУЛААН ХАНГАМЖИЙН ШУГАМЫН ӨӨРЧЛӨЛТ, ШИНЭЧЛЭЛТ /4-Р УДДТ/

Дулааны худаг-4, Байгуулалт, огтлол 1-1

Инженер		Л.Брасанхүү	Е.Г Шифр: КС 02-В2/22	Масштаб:	Үе шат: АЗ
Гүйцэтгэсэн		Н.Батдорж			Огноо: 2022 он
Шалгасан		Л.Брасанхүү	Т.Г Шифр:	Зургийн дугаар: ГДГ-72	Бух хуудас: 106

Суулгацын хэмжээсийн огноо: 2023/02/13

6-р цэгийн ДХ-4-н Огтлол 1-1. М1:25

ОГТЛОЛ /I-I/

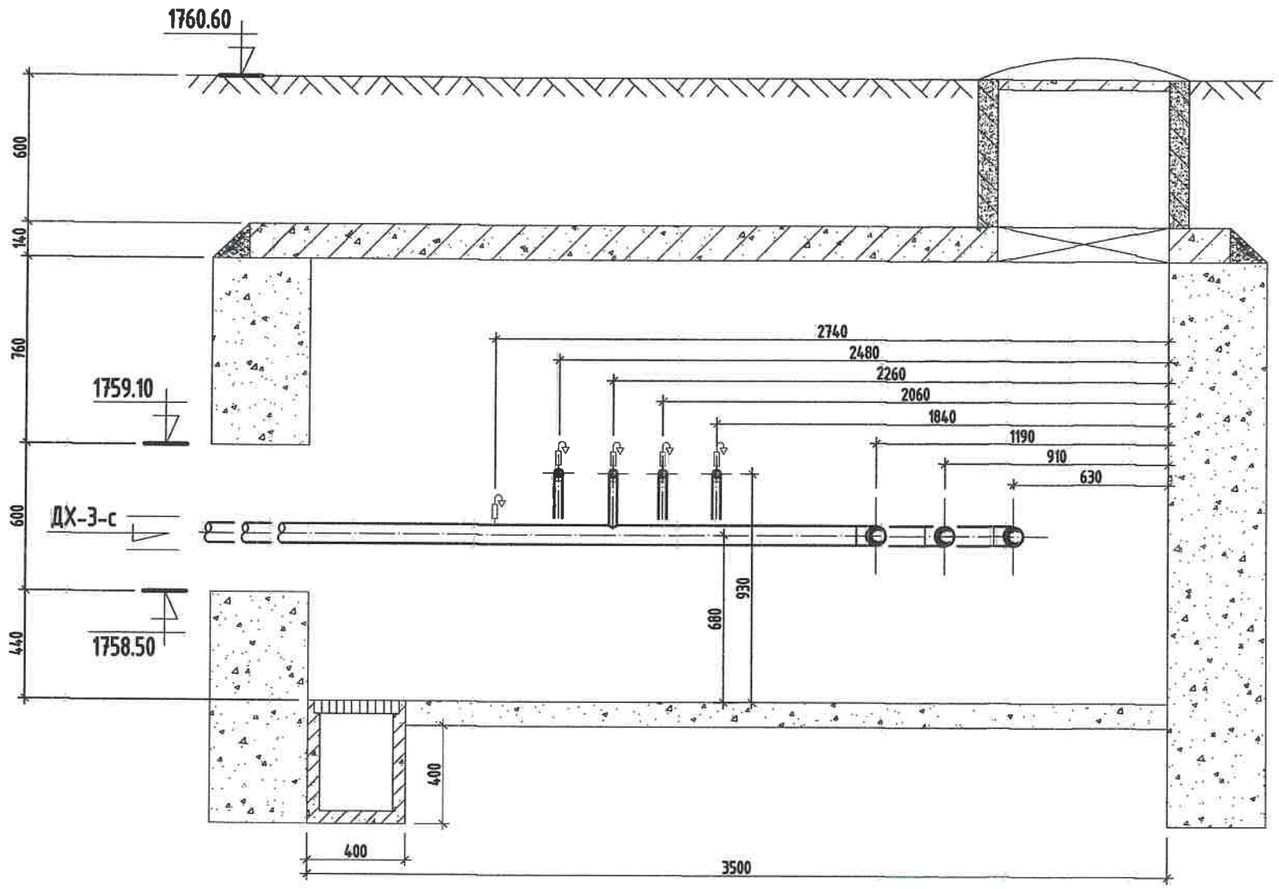

Тайлбар

Хоолойн голч	Үүлэгч ○	Хий авагч •
Ф159х4.5	Ф50	Ф20
Ф134х4.0	Ф40	Ф20
Ф108х4.0	Ф40	Ф20
Ф89х3.5	Ф40	Ф20
Ф76х3.0	Ф25	Ф15
Ф57х3.0	Ф25	Ф15
Ф45х2.5	Ф25	Ф15

KINGSEA E&C
Consulting group Co.,Ltd
Хаяг: Улаанбаатар,ХУД,3-р хороо.
Энхтайвны өргөн чөлөө, 5-р байр
Хан-Эрдэнэ оффис, 901 өрөө
Утас: 98111987, 77190444
КИНГСИЙ ИНЖЕНЕР ЭНД КОНСТРАКШН"ХХК

Завхан аймаг. Улиастай сум.

2-Р ХЭЛХЭЭНИЙ ГАДНА ДУЛААН ХАНГАМЖИЙН ШУГАМЫН ӨӨРЧЛӨЛТ, ШИНЭЧЛЭЛТ /4-Р УДДТ/

Дулааны худаг-4. Огтлол 1-1					Үе шат: АЗ
Инженер		Л.Баасанхүү	Е.Г Шифр: КС 02-32/22	Масштаб:	Огноо: 2022 он
Гүйцэтгэсэн		Н.Батдарж	Т.Г Шифр:	Зургийн дугаар: ГДГ-72а	Бүх хуудас: 106
Шалгасан		Л.Баасанхүү			

Суурилуулсан огноо: 2023/02/13

8-р цэгийн ДХ-5-н байгуулалт. М1:25

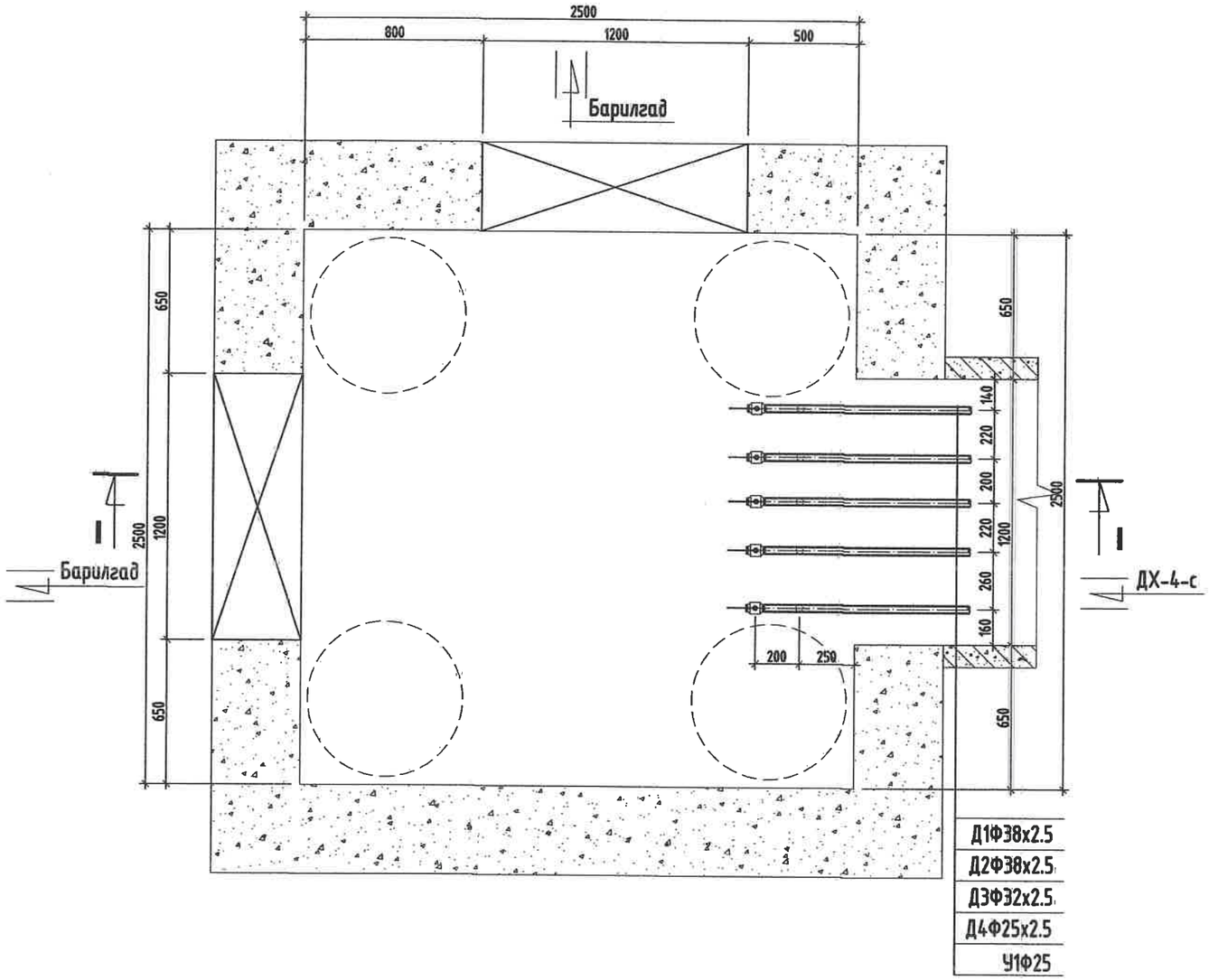

ОГТЛОЛ /I-I/

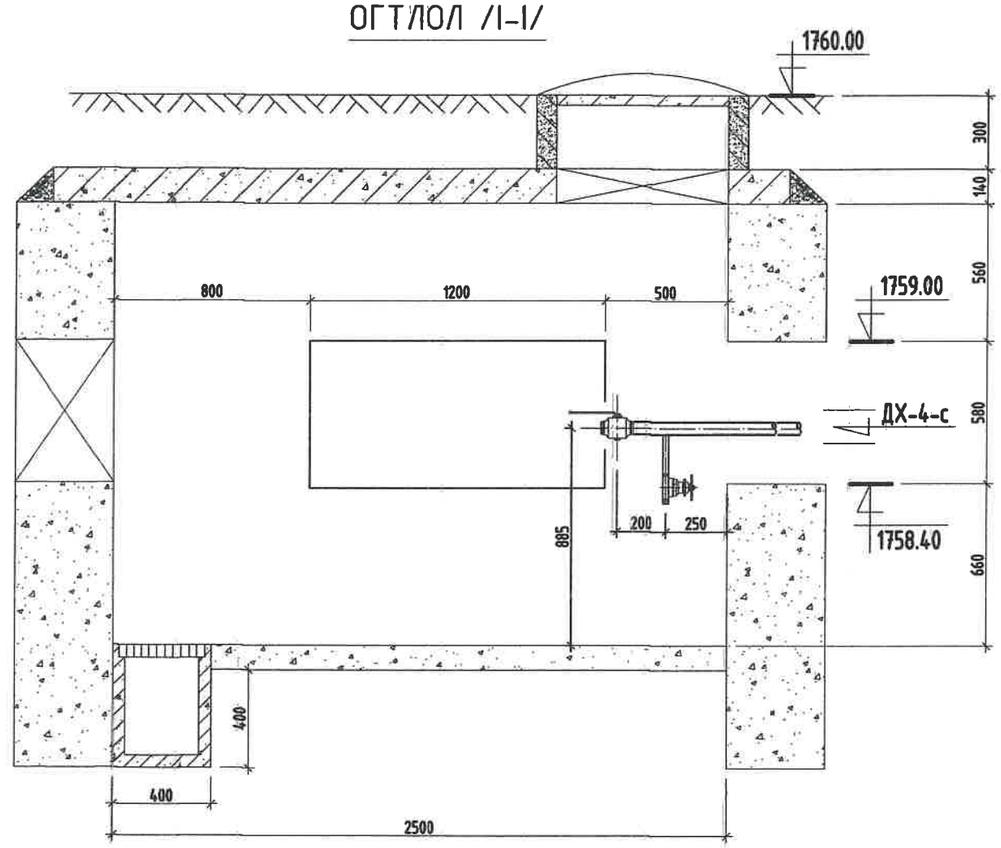

МАТЕРИАЛЫН ТҮҮВЭР

Д/д	Тэмдэглэгээ	Материалын нэр	Тоо хэмжээ	Нэгж жин /кг/	Хэмжих нэгж
1	T>100°C P>1.6 МПа	Бөмбөлгөн хаалт Ф32мм	2		шир
2	T>100°C P>1.6 МПа	Бөмбөлгөн хаалт Ф25мм/Ф20мм	1/1		шир
3	T>5°C P>1.6 МПа	Бөмбөлгөн хаалт Ф25мм	1		шир
4	15с22нж	Ус буулгах хаалт Ф20мм	5		шир
5	Хэмжээ 2.5х2.5х1.8h	Худгийн барилга бүтээц	1		шир
6		Даацын ялуу ДЯ-18-12-22	9		шир

Тайлбар

Хоолойн голч	Юүлэгч ○	Хий авагч •
Ф159х4.5	Ф50	Ф20
Ф133х4.0	Ф40	Ф20
Ф108х4.0	Ф40	Ф20
Ф89х3.5	Ф40	Ф20
Ф76х3.0	Ф25	Ф15
Ф57х3.0	Ф25	Ф15
Ф45х2.5	Ф25	Ф15

KINGSEA E&C
Consulting group Co.,Ltd
Хаяг: Улаанбаатар,ХУД,3-р хороо, Энхтайвны гудамж, 5-р байр Хан-Өргөө оффис, 901 тоот
Утас: 90111987, 77190484
КИНГСИЙ ИНЖЕНЕР ЭНД КОНСТРАКШН"ХХК

Завхан аймаг. Улиастай сум.

2-Р ХЭЛХЭЗНИЙ ГАДНА ДУЛААН ХАНГАМЖИЙН ШУГАМЫН ӨӨРЧЛӨЛТ, ШИНЭЧЛЭЛТ /4-Р УДДТ/

Дулааны худаг-5, Байгуулалт, огтлол 1-1					Ує шат: А3
Инженер		Л.Баасанхүү	Е.Г Шифр: КС 02-32/22	Масштаб:	Огноо: 2022 он
Гүйцэтгэсэн		Н.Батдорж	Т.Г Шифр:	Зургийн дугаар: ГДГ-73	Бүх хуудас: 106
Шалгасан		Л.Баасанхүү			

Суурилуулсан огноо: 2023/02/13

10-р цэгийн ДХ-6-н байгуулалт. М1:25

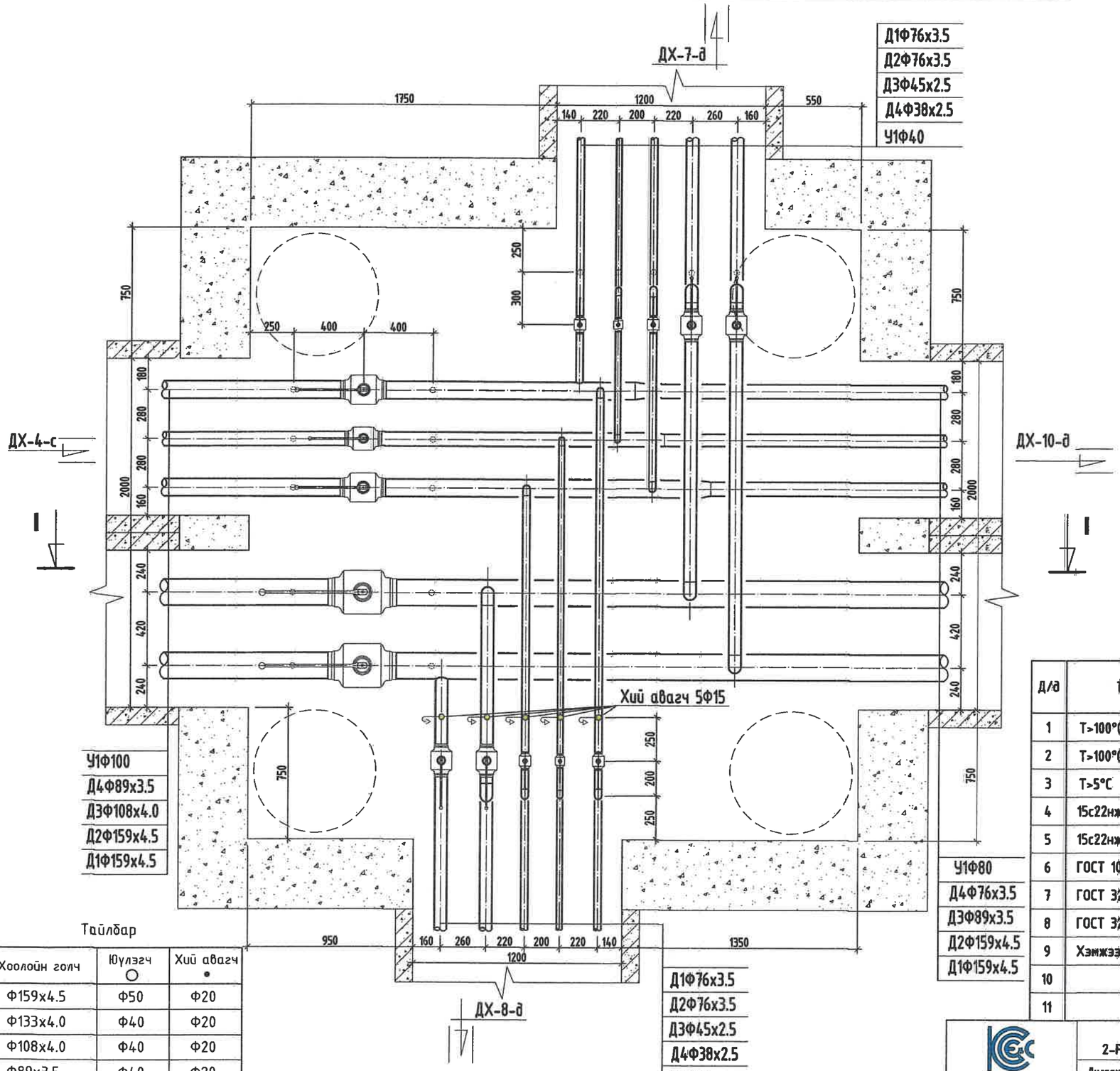

Тайлбар

Хоолойн голч	Нүүлэгч ○	Хий авагч •
Ф159х4.5	Ф50	Ф20
Ф133х4.0	Ф40	Ф20
Ф108х4.0	Ф40	Ф20
Ф89х3.5	Ф40	Ф20
Ф76х3.0	Ф25	Ф15
Ф57х3.0	Ф25	Ф15
Ф45х2.5	Ф25	Ф15

МАТЕРИАЛЫН ТҮҮВЭР

Д/д	Тэмдэглэгээ	Материалын нэр	Тоо хэмжээ	Нэгж жин /кг/	Хэмжих нэгж
1	Т>100°С Р>1.6 МПа	Бөмбөлгөн хаалт Ф150мм/Ф70мм	2/4		шир
2	Т>100°С Р>1.6 МПа	Бөмбөлгөн хаалт Ф100мм/Ф80мм/Ф40мм/Ф32	1/1/2/2		шир
3	Т>5°С Р>1.6 МПа	Бөмбөлгөн хаалт Ф100мм/Ф40мм	1/2		шир
4	15с22нж	Ус буулгах хаалт Ф50мм/Ф40мм/Ф25мм	4/6/5		шир
5	15с22нж	Хий авагч хаалт Ф15мм	5		шир
6	ГОСТ 10704-91	Ган булан Ф70мм	9		шир
7	ГОСТ 3262-75	Цайрдсан ган булан Ф40мм/Ф32мм	3/6		шир
8	ГОСТ 3262-75	Цайрдсан ган шилжвэр Ф100/80мм, Ф80/70мм	2/1		шир
9	Хэмжээ 3.5х3.5х2.0h	Худгийн бүрилга бүтээц	1		шир
10		Даацын ялуу ДЯ-12-12-22	12		шир
11		Даацын ялуу ДЯ-18-12-22	6		шир

KINGSEA E&C
Consulting group Co.,Ltd
Хаяг: Улаанбаатар,ХУД,3-р хороо, Энгэлсийн гудамж, 5-р байр Хан-Ордоо оффис, 901 тоот
Утас: 98111987, 77190404
КИНГСИЙ ИНЖЕНЕР ЭНД КОНСТРАКШН"ХХК

Завхан аймаг. Улиастай сум.

2-Р ХЭЛХЭЭНИЙ ГАДНА ДУЛААН ХАНГАМЖИЙН ШУГАМЫН ӨӨРЧЛӨЛТ, ШИНЭЧЛЭЛТ /4-Р УДДТ/

Дулааны худаг-6, Байгуулалт, огтлол 1-1

Инженер		Л.Баасанхүү	Е.Г Шифр: ІКС 02-32/22	Масштаб:	Ye шат: А3
Гүйцэтгэсэн		Н.Батдорж	Т.Г Шифр:	Зургийн дугаар: ГДГ-74	Огноо: 2022 он
Шалгасан		Л.Баасанхүү			Бух хуудас: 106

Сүлгийн хэвлэсэн огноо: 2023/02/13

20-р цэгийн ДХ-7-н байгуулалт. М1:25

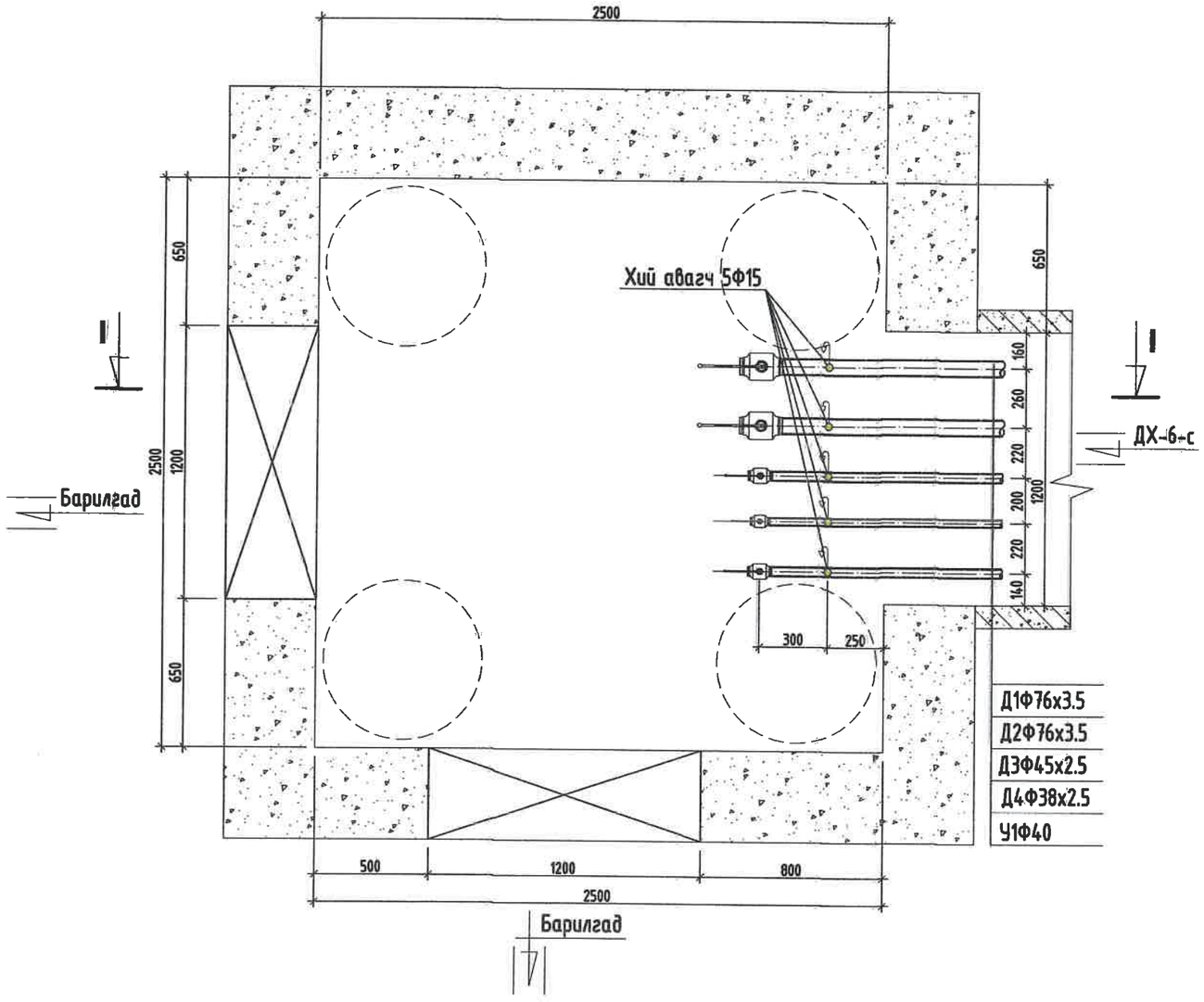

ОГТЛОЛ /I-I/

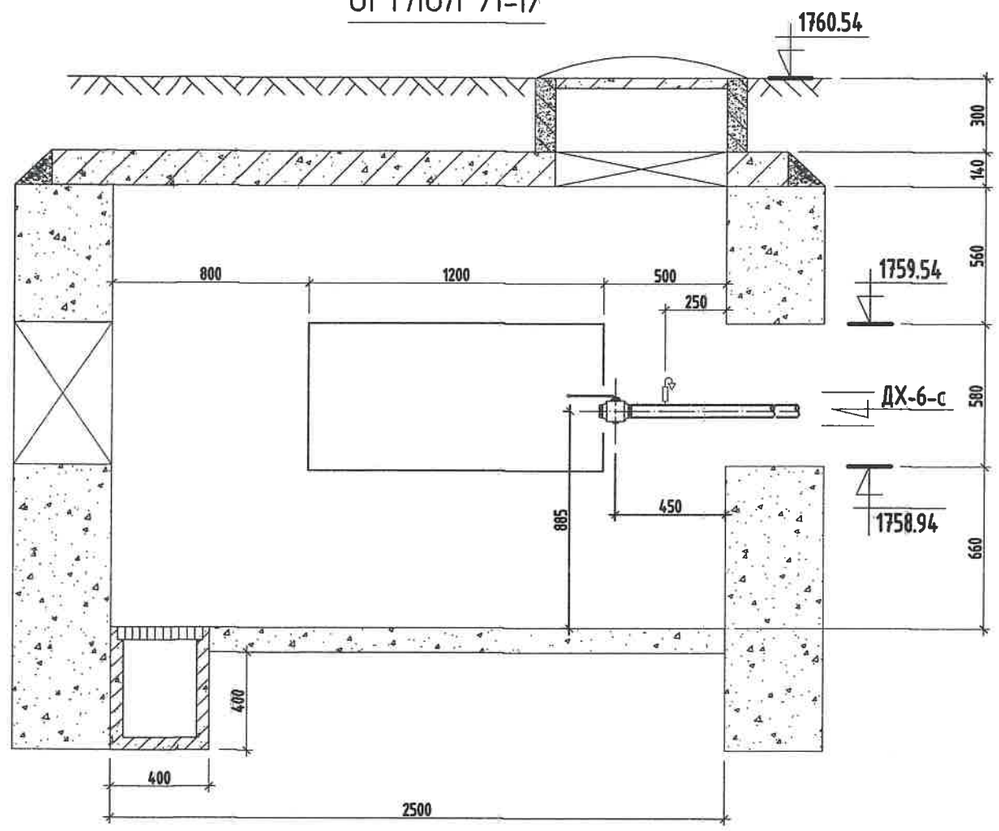

Тайлбар

Хоолойн голч	Юүлэгч ○	Хий авагч •
Ф159х4.5	Ф50	Ф20
Ф133х4.0	Ф40	Ф20
Ф108х4.0	Ф40	Ф20
Ф89х3.5	Ф40	Ф20
Ф76х3.0	Ф25	Ф15
Ф57х3.0	Ф25	Ф15
Ф45х2.5	Ф25	Ф15

МАТЕРИАЛЫН ТҮҮВЭР

Д/д	Тэмдэглэгээ	Материалын нэр	Тоо хэмжээ	Нэгж жин /кг/	Хэмжих нэгж
1	Т>100°С Р>1.6 МПа	Бөмбөлгөн хаалт Ф70мм	2		шир
2	Т>100°С Р>1.6 МПа	Бөмбөлгөн хаалт Ф40мм/Ф32мм	1/1		шир
3	Т>5°С Р>1.6 МПа	Бөмбөлгөн хаалт Ф40мм	1		шир
4	15с22нж	Хий авагч хаалт Ф15мм	5		шир
5	Хэмжээ 2.5х2.5х1.8h	Худгийн барилга бүтээц	1		шир
6		Даацын ялуу ДЯ-18-12-22	9		шир

KINGSEA E&C
Consulting group Co.,Ltd
Хаяг: Улаанбаатар,ХУД,3-р хороо, Энгэлсийн гудамж, 5-р байр Хан-Өргөө оффис, 901 тоот
Утас: 98111987, 77190404
КИНГСИЙ ИНЖЕНЕР ЭНД КОНСТРАКШН"ХХК

Завхан аймаг. Улиастай сум.

2-Р ХЭЛХЭЭНИЙ ГАДНА ДУЛААН ХАНГАМЖИЙН ШУГАМЫН ӨӨРЧЛӨЛТ, ШИНЭЧЛЭЛТ /4-Р УДДТ/

Думааны худаг-7, Байгуулалт, огтлол 1-1

Инженер		Л.Баасанхүү	Е.Г Шифр: КС 02-32/22	Масштаб:	Уе шат: АЗ
Гүйцэтгэсэн		Н.Батдорж			Огноо: 2022 он
Шалгасан		Л.Баасанхүү	Т.Г Шифр:	Зургийн дугаар: ГДГ-75	Бүх хуудас: 106

Суулгийн хэвлэсэн огноо: 2023/02/13

13-р цэгийн ДХ-8-н байгуулалт. М1:25

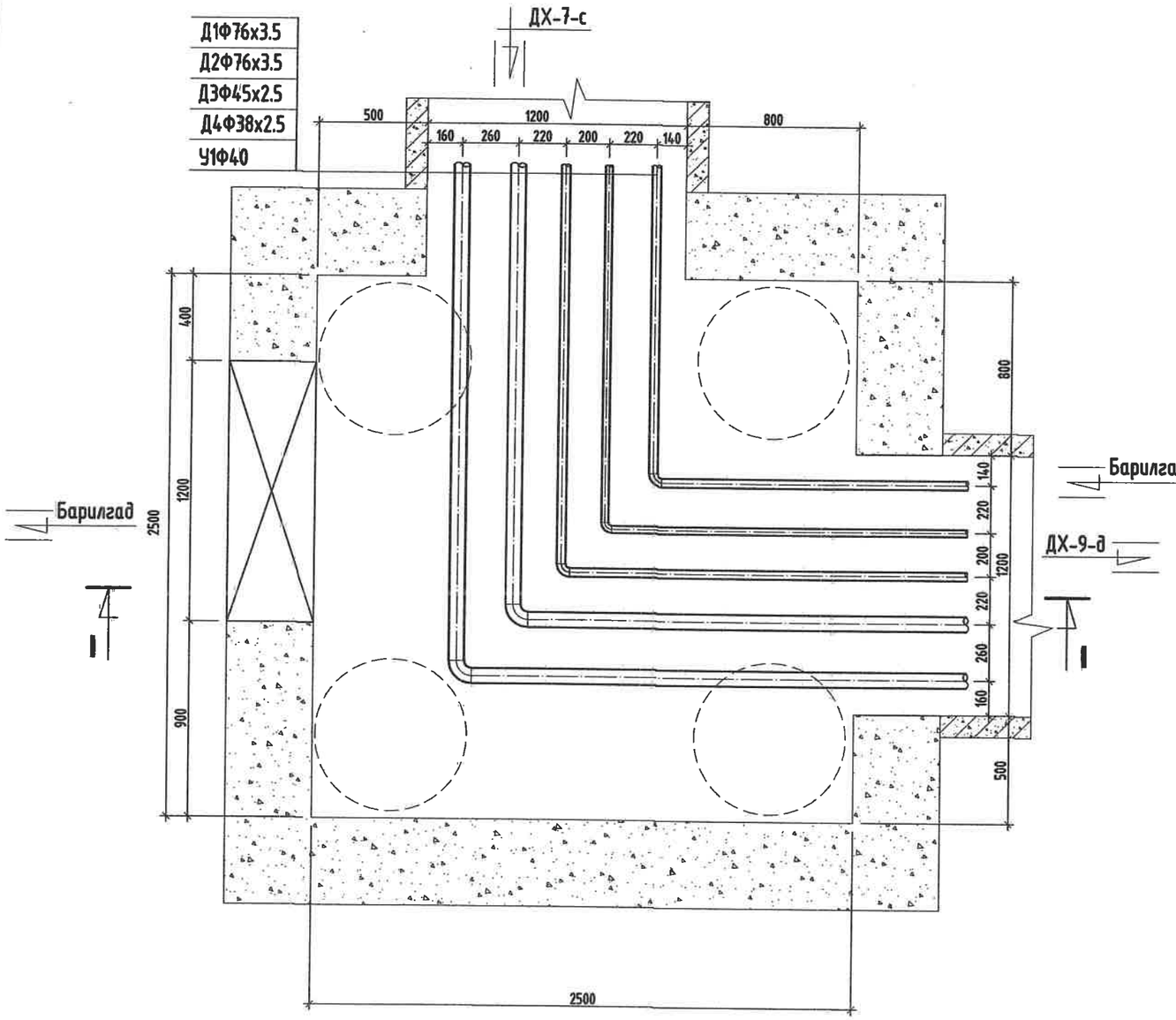

ОГТЛОЛ /I-I/

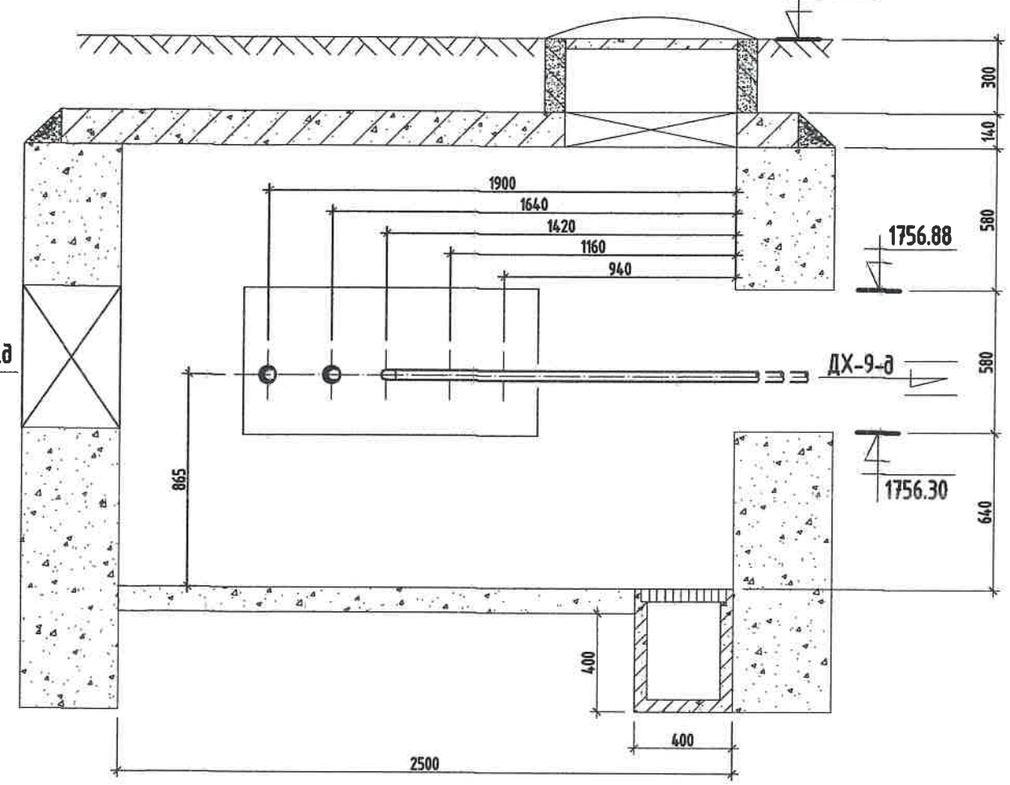

Тайлбар

Хоолойн голч	Юулэгч ○	Хий авагч ●
Ф159х4.5	Ф50	Ф20
Ф133х4.0	Ф40	Ф20
Ф108х4.0	Ф40	Ф20
Ф89х3.5	Ф40	Ф20
Ф76х3.0	Ф25	Ф15
Ф57х3.0	Ф25	Ф15
Ф45х2.5	Ф25	Ф15

МАТЕРИАЛЫН ТҮҮВЭР

Д/д	Тэмдэглэгээ	Материалын нэр	Тоо хэмжээ	Нэгж жин /кг/	Хэмжих нэгж
1	ГОСТ 10704-91	Ган булан Ф70мм	2		шир
2	ГОСТ 3262-75	Цайрдсан ган булан Ф40мм/Ф32мм	2/1		шир
3	Хэмжээ 2,5х2,5х1.8h	Худгийн барилга бүтээц	1		шир
4		Даацын ялуу ДЯ-18-12-22	6		шир

KINGSEA E&C
Consulting group Co.,Ltd
Хаяг: Улаанбаатар,ХУД,3-р хороо. Энхтайвны гудамж. 5-р байр Хан-Ордоо оффис, 901 тоот
Утас: 90111987, 77190464
КИНГСИЙ ИНЖЕНЕР ЭНД КОНСТРАКШН"ХХК

Завхан аймаг. Улиастай сум.

2-Р ХЭЛХЭЭНИЙ ГАДНА ДУЛААН ХАНГАМЖИЙН ШУГАМЫН ӨӨРЧЛӨЛТ, ШИНЭЧЛЭЛТ /4-Р УДДТ/

Дулааны худаг-8, Байгуулалт, огтлол 1-1

Инженер		Л.Баасанхүү	Е.Г Шифр: КС 02-32/22	Масштаб:	Ye шат: А3
Гүйцэтгэсэн		Н.Батдорж			Огноо: 2022 он
Шалгасан		Л.Баасанхүү	Т.Г Шифр:	Зургийн дугаар: ГДГ-76	Бүх хуудас: 106

Суурчийн хэвлэсэн огноо: 2023/02/13

14-р цэгийн ДХ-9-н байгуулалт. М1:25

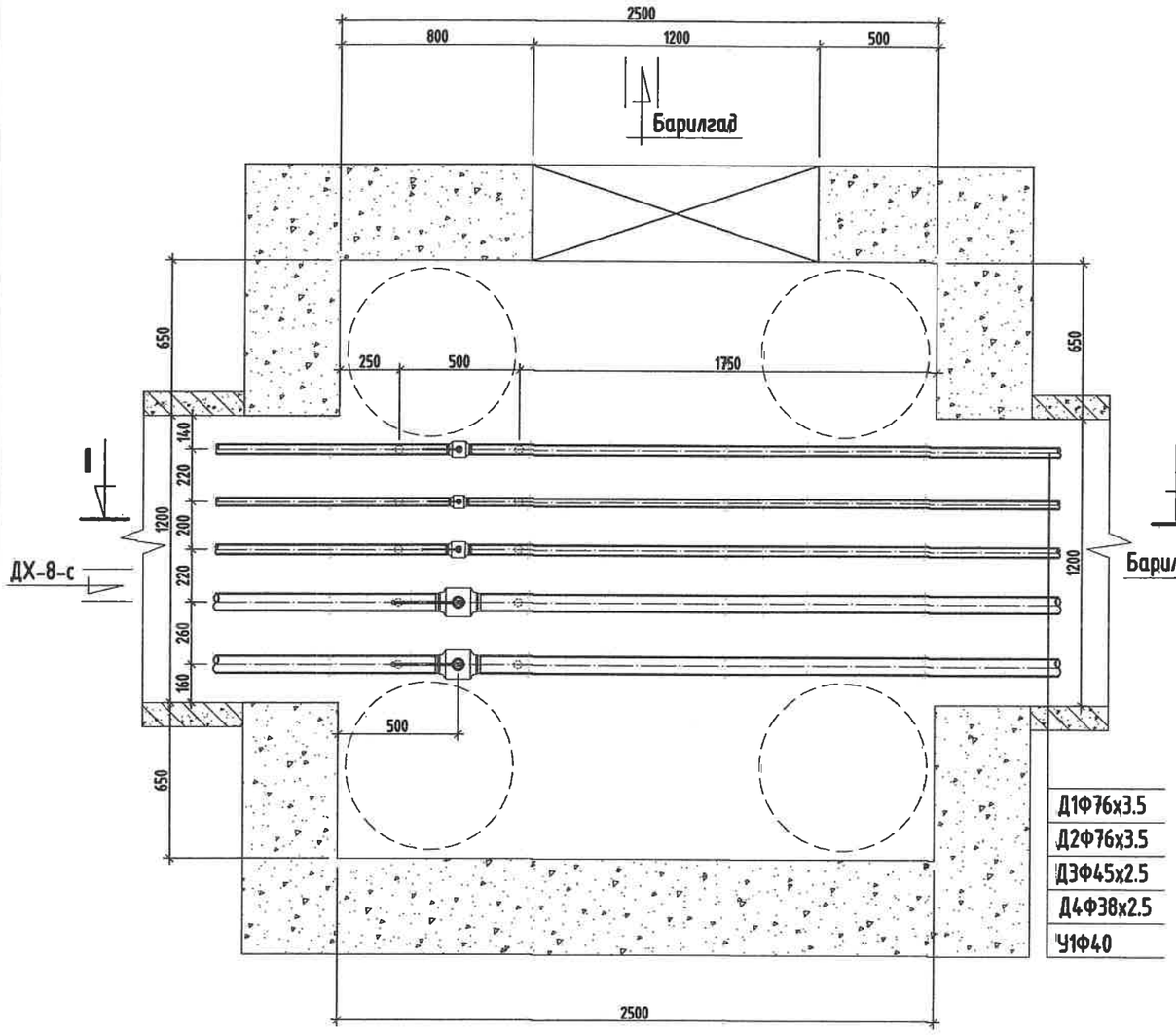

ОГТЛОЛ /I-I/

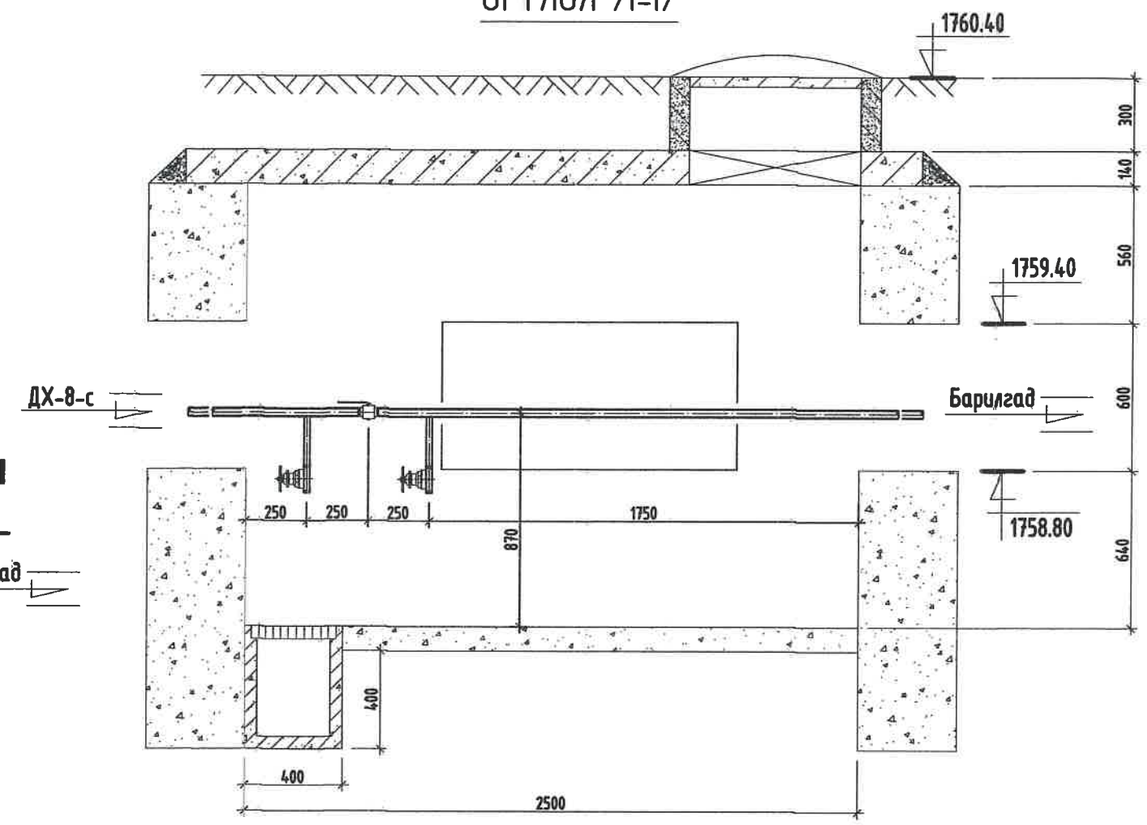

МАТЕРИАЛЫН ТҮҮВЭР

Д/д	Тэмдэглэгээ	Материалын нэр	Тоо хэмжээ	Нэгж жин /кг/	Хэмжих нэгж
1	T>100°C P>1.6 МПа	Бөмбөлгөн хаалт Ф70мм	2		шир
2	T>100°C P>1.6 МПа	Бөмбөлгөн хаалт Ф40мм/Ф32мм	1/1		шир
3	T>5°C P>1.6 МПа	Бөмбөлгөн хаалт Ф40мм	1		шир
4	15с22нж	Ус буулгах хаалт Ф25мм/Ф20мм	8/2		шир
5	Хэмжээ 2.5х2.5х1.8h	Худгийн барилга бүтээц	1		шир
6		Даацын ялуу ДЯ-18-12-22	9		шир

Тайлбар

Хоолойн голч	Юүлэгч ○	Хий авагч •
Ф159х4.5	Ф50	Ф20
Ф133х4.0	Ф40	Ф20
Ф108х4.0	Ф40	Ф20
Ф89х3.5	Ф40	Ф20
Ф76х3.0	Ф25	Ф15
Ф57х3.0	Ф25	Ф15
Ф45х2.5	Ф25	Ф15

KINGSEA E&C
Consulting group Co.,Ltd
Хаяг: Улаанбаатар,ХУД,3-р хороо, Энхтайвны өргөн чөлөө 5-р байр Хан-Өргөө оффис, 901 тоот
Утас: 98111987, 77190444
КИНГСИЙ ИНЖЕНЕР ЭНД КОНСТРАКШН"ХХК

Завхан аймаг. Улиастай сум.

2-Р ХЭЛХЭЭНИЙ ГАДНА ДУЛААН ХАНГАМЖИЙН ШУГАМЫН ӨӨРЧЛӨЛТ, ШИНЭЧЛЭЛТ /4-Р ҮДДТ/

Дулааны худаг-9, Байгуулалт, огтлол 1-1

Инженер		Л.Баасанхүү	Е.Г Шифр: КС 02-32/22	Масштаб:	Үе шат: АЗ
Гүйцэтгэсэн		Н.Батдорж			Огноо: 2022 он
Шалгасан		Л.Баасанхүү	Т.Г Шифр:	Зургийн дугаар: ГДГ-77	Бух хуудас: 106

Сүлжээний хаалгасан: огноо: 2023/02/13

27-р цэгийн ДХ-10-н байгуулалт. М1:25

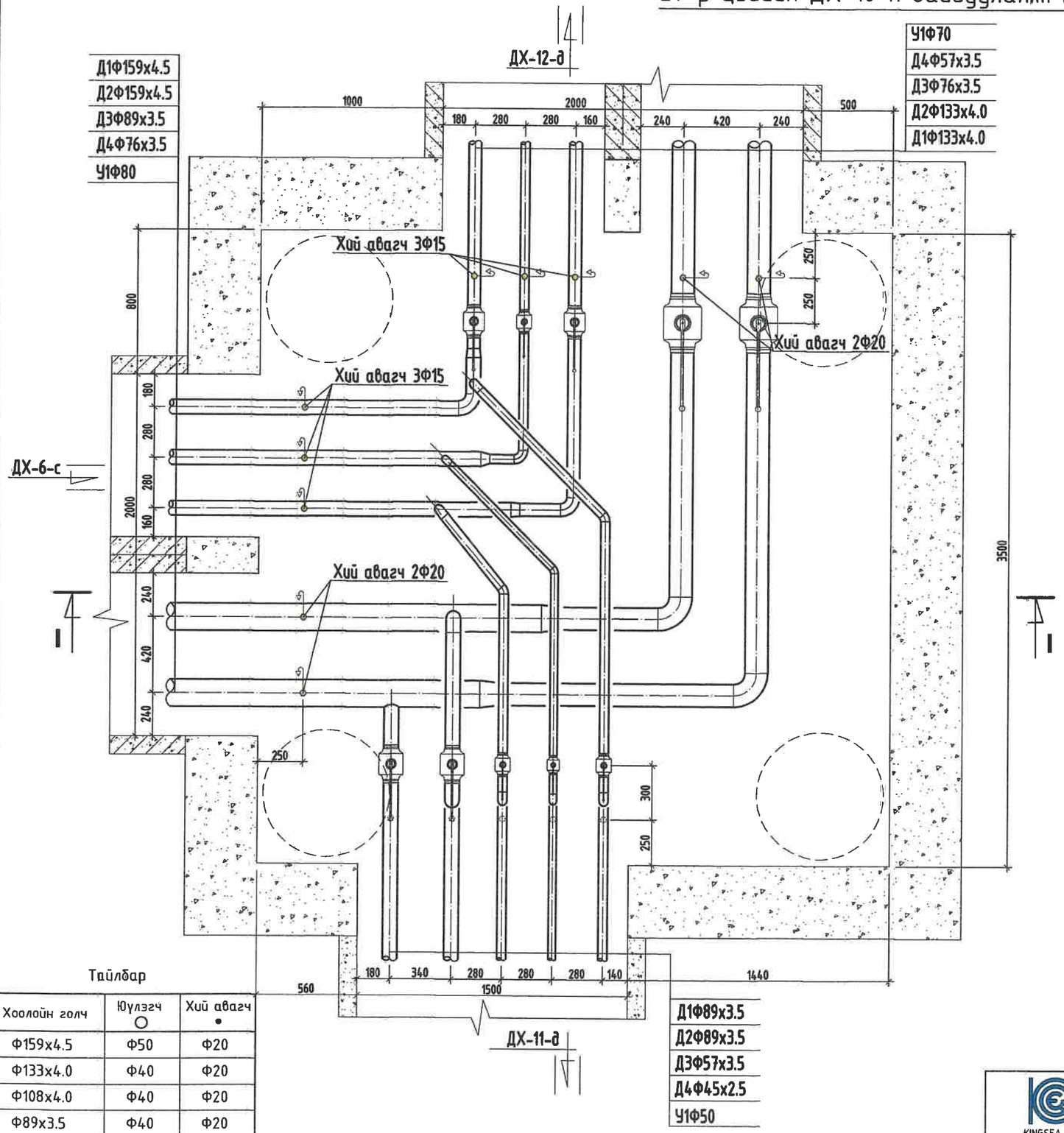

Тайлбар

Хоолойн голч	Юүлэгч ○	Хий авагч •
Ф159х4.5	Ф50	Ф20
Ф133х4.0	Ф40	Ф20
Ф108х4.0	Ф40	Ф20
Ф89х3.5	Ф40	Ф20
Ф76х3.0	Ф25	Ф15
Ф57х3.0	Ф25	Ф15
Ф45х2.5	Ф25	Ф15

МАТЕРИАЛЫН ТҮҮВЭР

Д/д	Тэмдэглэгээ	Материалын нэр	Тоо хэмжээ	Нэгж жин /кг/	Хэмжих нэгж
1	T>100°C P>1.6 МПа	Бөмбөлгөн хаалт Ф125мм/Ф80мм	2/4		шир
2	T>100°C P>1.6 МПа	Бөмбөлгөн хаалт Ф70мм/Ф50мм/Ф40мм	1/2/1		шир
3	T>5°C P>1.6 МПа	Бөмбөлгөн хаалт Ф70мм/Ф50мм	1/1		шир
4	15с22нж	Ус буулгах хаалт Ф40мм/Ф25мм	2/3		шир
5	15с22нж	Хий авагч хаалт Ф20мм/Ф15мм	2/3		шир
6	ГОСТ 10704-91	Ган булан Ф125мм/Ф80мм	2/3		шир
7	ГОСТ 3262-75	Цайрдсан ган булан Ф80мм/Ф70мм/Ф50мм	1/1/1		шир
8	ГОСТ 3262-75	Цайрдсан ган булан Ф80мм/Ф70мм	1/1		шир
9	ГОСТ 3262-75	Цайрдсан ган булан Ф50мм/Ф40мм	7/3		шир
10	ГОСТ 3262-75	Цайрдсан ган булан Ф50мм/Ф40мм 45°	2/1		шир
11	ГОСТ 10704-91	Ган шилжвэр Ф150/125мм	2		шир
12	ГОСТ 3262-75	Цайрдсан ган шилжвэр Ф80/70мм, Ф70/50ммм	2/1		шир
13	Хэмжээ 3.5х3.5х2.0h	Худгийн барилга бүтээц	1		шир
14		Даацын ялуу ДЯ-12-12-22	12		шир
15		Даацын ялуу ДЯ-22-12-22	3		шир

KINGSEA E&C
Consulting group Co.,Ltd
Хаяг: Улаанбаатар,ХУД,3-р хороо, Энхдэлгэр гудамж, 5-р байр Хан-Эрдэнэ оффис, 901 тоот
Утас: 98111987, 77190404
КИНГСИЙ ИНЖЕНЕР ЭНД КОНСТРАКШН"ХХК

Захиан аймаг. Улиастай сум.

2-Р ХЭЛХЭЭНИЙ ГАДНА ДУЛААН ХАНГАМЖИЙН ШУГАМЫН ӨӨРЧЛӨЛТ, ШИНЭЧЛЭЛТ /4-Р УДДТ/

Думааны худаг-10, Байгуулалт, огтлол 1-1

Инженер		Л.Баасанхүү	Е.Г Шифр: КС 02-32/22	Масштаб:	Ү.е шат: А3
Гүйцэтгэсэн		Н.Батдорж	Т.Г Шифр:		Огноо: 2022 он
Шалгасан		Л.Баасанхүү		Эзэгийн дугаар: ГДГ-78	Бүх хуудас: 106

Суурьчийн хэвлэсэн огноо: 2023/02/13

27-р цэгийн ДХ-10-н Огтлол 1-1. М1:25

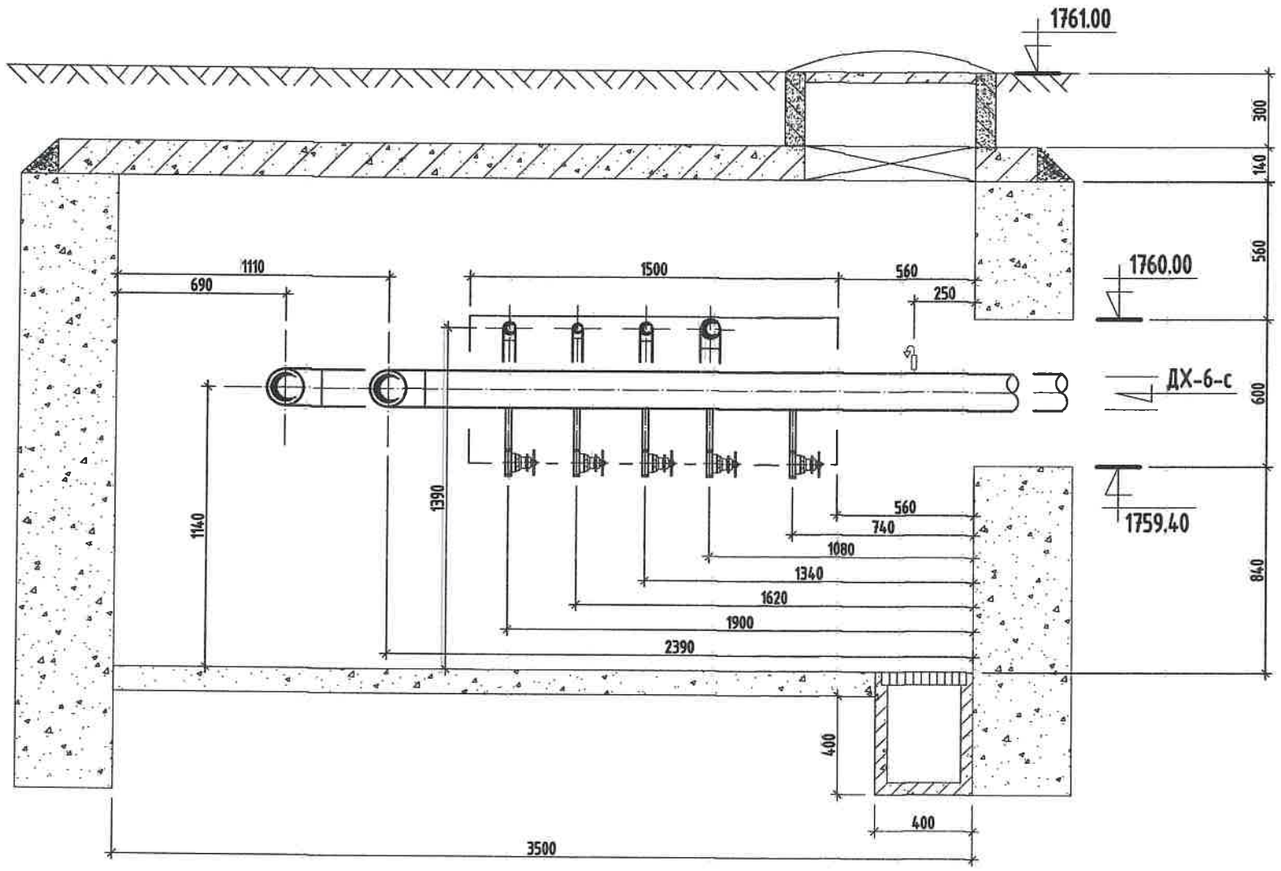

Тайлбар

Хоолойн голч	Юүлэгч ○	Хий авагч •
Ф159х4.5	Ф50	Ф20
Ф133х4.0	Ф40	Ф20
Ф108х4.0	Ф40	Ф20
Ф89х3.5	Ф40	Ф20
Ф76х3.0	Ф25	Ф15
Ф57х3.0	Ф25	Ф15
Ф45х2.5	Ф25	Ф15

Сурагчийн хэвлэсэн огноо: 2023/02/13

KINGSEA E&C
Consulting group Co.,Ltd
Хаяг: Улаанбаатар,ХУД,3-р хороо.
Энхтайвны гудамж, 5-р байр
Хан-Өргөө офис, 901 тоот
Утас: 90111907, 77199484
КИНГСИЙ ИНЖЕНЕР ЭНД КОНСТРАКШН"ХХК

Завхан аймаг. Улиастай сум.

2-Р ХЭЛХЭЭНИЙ ГАДНА ДУЛААН ХАНГАМЖИЙН ШУГАМЫН ӨӨРЧЛӨЛТ, ШИНЭЧЛЭЛТ /4-Р УДДТ/

Дулааны худаг-10, Огтлол 1-1					Үе шат: А3
Инженер		Л.Баасанхүү	Е.Г Шифр: КС 02-32/22	Масштаб:	Огноо: 2022 он
Гүйцэтгэсэн		Н.Батдорж	Т.Г Шифр:	Зургийн дугаар: ГДГ-78а	Бүх хуудас: 106
Шалгасан		Л.Баасанхүү			

2023/02/13

А цэгийн ДХ-11-н байгуулалт. М1:25

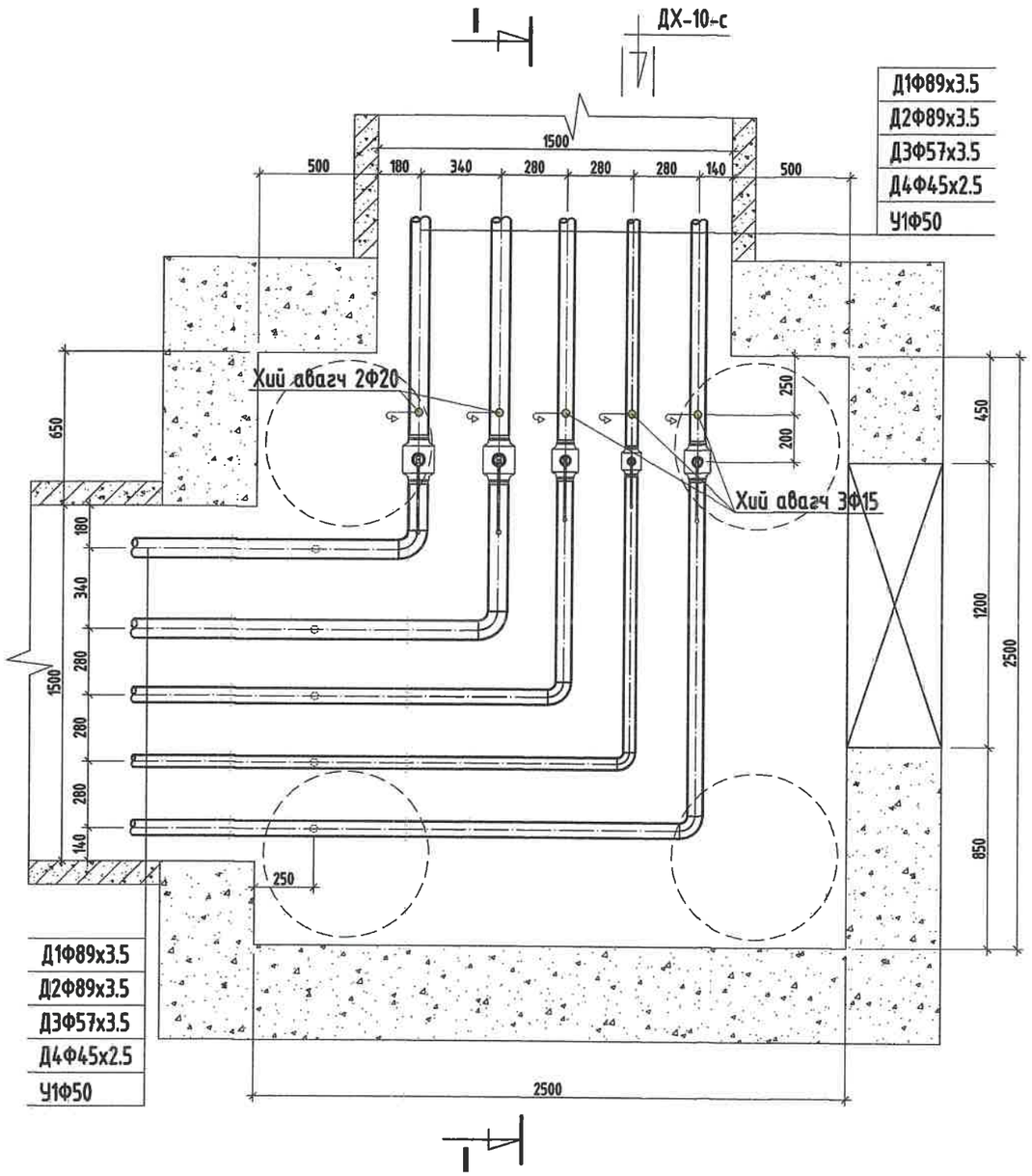

ОГТЛОЛ /I-I/

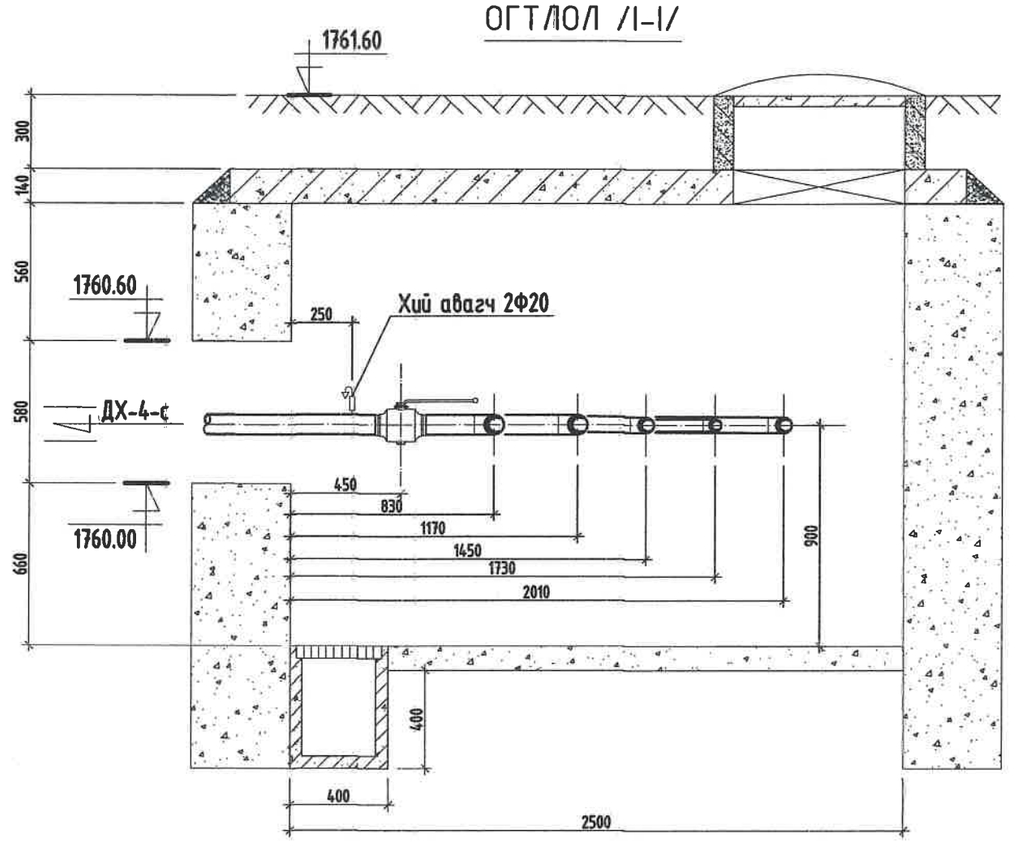

МАТЕРИАЛЫН ТҮҮВЭР

Д/д	Тэмдэглэгээ	Материалын нэр	Тоо хэмжээ	Нэгж жин /кг/	Хэмжих нэгж
1	T>100°C P>1.6 МПа	Бөмбөлгөн хаалт Ф80мм	2		шир
2	T>100°C P>1.6 МПа	Бөмбөлгөн хаалт Ф50мм/Ф40мм	1/1		шир
3	T>5°C P>1.6 МПа	Бөмбөлгөн хаалт Ф50мм	1		шир
4	15с22нж	Ус буулгах хаалт Ф40мм/Ф25мм	2/3		шир
5	15с22нж	Хий авагч хаалт Ф20мм/Ф15мм	2/3		шир
6	ГОСТ 10704-91	Ган булан Ф80мм	2		шир
7	ГОСТ 3262-75	Цайрдсан ган булан Ф50мм/Ф40мм	2/1		шир
8	Хэмжээ 2.5х2.5х1.8h	Худгийн бариллга бүтээц	1		шир
9		Даацын ялуу ДЯ-18-12-22	3		шир
10		Даацын ялуу ДЯ-22-12-22	6		шир

Тайлбар

Хоолойн голч	Юүлэгч ○	Хий авагч •
Ф159х4.5	Ф50	Ф20
Ф133х4.0	Ф40	Ф20
Ф108х4.0	Ф40	Ф20
Ф89х3.5	Ф40	Ф20
Ф76х3.0	Ф25	Ф15
Ф57х3.0	Ф25	Ф15
Ф45х2.5	Ф25	Ф15

KINGSEA E&C
Consulting group Co.,Ltd
Хаяг: Улаанбаатар,ХУД,3-р хороо, Энхтайвны гудамж, 5-р байр Хан-Өргөн оффис, 901 тоот
Утас: 98111987, 77190404
КИНГСИЙ ИНЖЕНЕР ЭНД КОНСТРАКШН"ХХК

Завхан аймаг. Улиастай сум.

2-Р ХЭЛХЭЭНИЙ ГАДНА ДУЛААН ХАНГАМЖИЙН ШУГАМЫН ӨӨРЧЛӨЛТ, ШИНЭЧЛЭЛТ /4-Р УДДТ/

Думааны худаг-11, Байгуулалт, огтлол 1-1

Инженер		Л.Бадсанхүү	Е.Г Шифр: КС 02-32/22	Масштаб:	Үе шат: АЗ
Гүйцэтгэсэн		Н.Батдорж	Т.Г Шифр:		Огноо: 2022 он
Шалгасан		Л.Бадсанхүү		Зургийн дугаар: ГДГ-79	Бух хуудас: 106

Суурилуулсан огноо: 2023/02/13

28-р цэгийн ДХ-12-н байгуулалт. М1:25

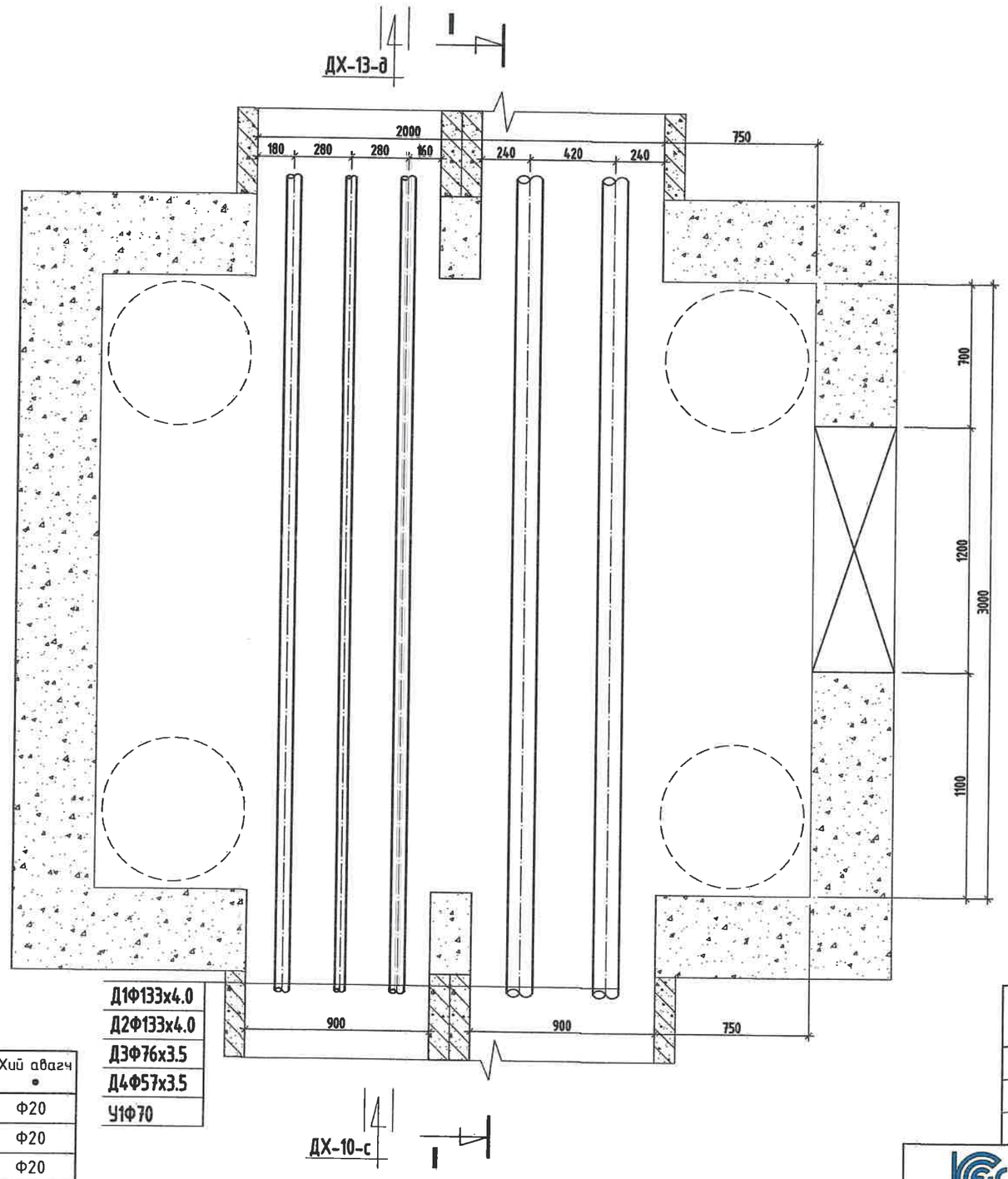

Тайлбар

Хоолойн голч	Юулэгч ○	Хий авагч •
Ф159х4.5	Ф50	Ф20
Ф133х4.0	Ф40	Ф20
Ф108х4.0	Ф40	Ф20
Ф89х3.5	Ф40	Ф20
Ф76х3.0	Ф25	Ф15
Ф57х3.0	Ф25	Ф15
Ф45х2.5	Ф25	Ф15

МАТЕРИАЛЫН ТҮҮВЭР

Д/д	Тэмдэглэгээ	Материалын нэр	Тоо хэмжээ	Нэгж жин /кг/	Хэмжих нэгж
1	Хэмжээ 3.5х3.0х2.0h	Худгийн барилга бүтээц	1		шир
2		Даацын ялуу ДЯ-12-12-22	12		шир
		Даацын ялуу ДЯ-18-12-22	3		шир

KINGSEA E&C
Consulting group Co.,Ltd
Хаяг: Чингэлтэй дүүрэг, 5-р хороо, Энхтайвны гудамж, 5-р байр, Хан-Өргөө оффис, 901 өрөө
Утас: 98111987, 77190484
КИНГСИЙ ИНЖЕНЕР ЭНД КОНСТРАКШН"ХХК

Завхан аймаг. Улиастай сум.

2-Р ХЭЛХЭЭНИЙ ГАДНА ДУЛААН ХАНГАМЖИЙН ШУГАМЫН ӨӨРЧЛӨЛТ, ШИНЭЧЛЭЛТ /4-Р ҮДДТ/

Дулааны худаг-12, Байгуулалт, огтлол 1-1

Инженер		Л.Баасанхүү	Е.Г Шифр: КС 02-32/22	Масштаб:	Үе шат: АЗ
Гүйцэтгэсэн	И.Баярсайхан	Н.Батдорж	Т.Г Шифр:		Огноо: 2022 он
Шалгасан		Л.Баасанхүү		Зургийн дугаар: ГДГ-80	Бух хуудас: 106

Суулгачийн хавтасны огноо: 2023/02/13

28-р цэгийн ДХ-12-н Огтлол 1-1. М1:25

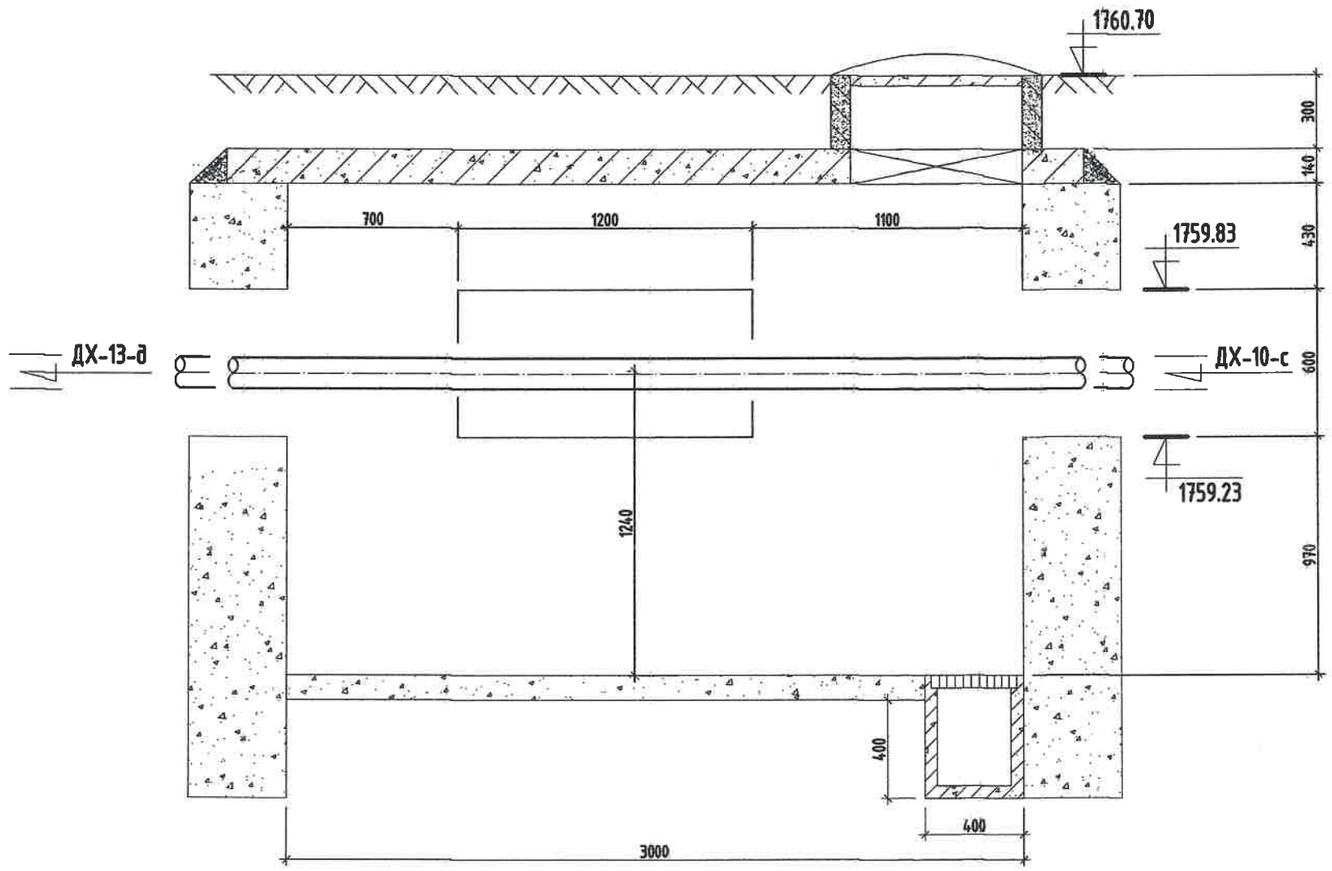

Тайлбар

Хоолойн голч	Юүлэгч ○	Хий авагч •
Ф159х4.5	Ф50	Ф20
Ф133х4.0	Ф40	Ф20
Ф108х4.0	Ф40	Ф20
Ф89х3.5	Ф40	Ф20
Ф76х3.0	Ф25	Ф15
Ф57х3.0	Ф25	Ф15
Ф45х2.5	Ф25	Ф15

Сэтгэгдэл хүлээн авсан огноо: 2023/02/13

KINGSEA E&C
Consulting group Co.,Ltd
Хаяг: Улаанбаатар,ХУД,3-р хороо, Энхтайвны гудамж, 5-р байр Хан-Өргөө оффис, 901 тоот
Утас: 98111987, 77190484
КИНГСИЙ ИНЖЕНЕР ЗӨВ КОНСТРАКШН"ХХК

Завхан аймаг. Улиастай сум.

2-Р ХЭЛХЭЭНИЙ ГАДНА ДУЛААН ХАНГАМЖИЙН ШУГАМЫН ӨӨРЧЛӨЛТ, ШИНЭЧЛЭЛТ /4-Р УДДТ/

Дулааны худаг-12, Огтлол 1-1

Инженер		Л.Баасанхүү	Е.Г Шифр: КС 02-32/22	Масштаб:	Ге шат: А3
Ґүйцэтгэсэн	И.Баярхе	Н.Батдорж	Т.Г Шифр:		Огноо: 2022 он
Шалгасан		Л.Баасанхүү		Зургийн дугаар: ГДГ-80а	Бүх хуудас: 106

2023/02/13

29-р цэгийн ДХ-13-н байгуулалт. М1:25

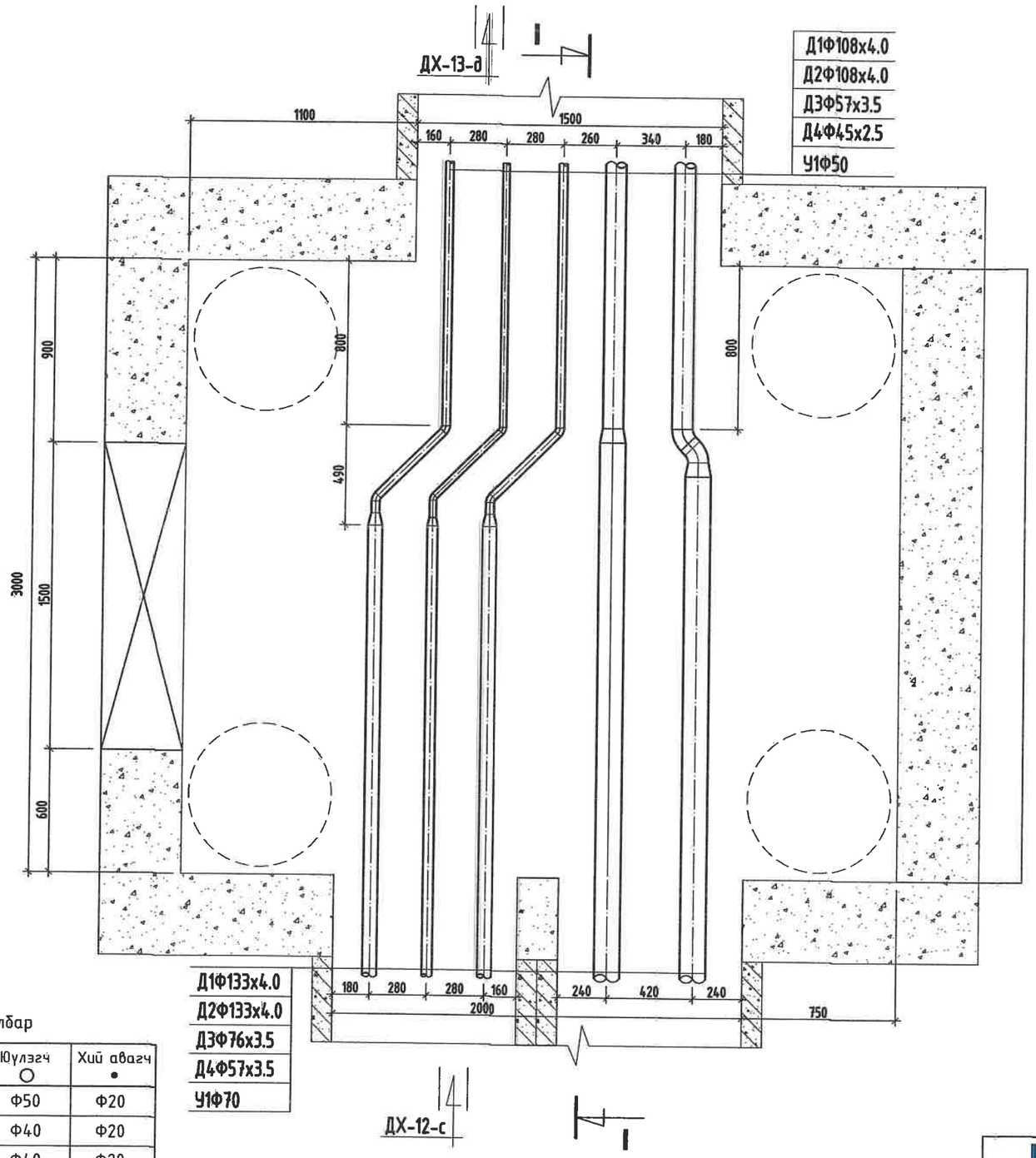

Тайлбар

Хоолойн голч	Юулэгч ○	Хий авагч •
Ф159х4.5	Ф50	Ф20
Ф133х4.0	Ф40	Ф20
Ф108х4.0	Ф40	Ф20
Ф89х3.5	Ф40	Ф20
Ф76х3.0	Ф25	Ф15
Ф57х3.0	Ф25	Ф15
Ф45х2.5	Ф25	Ф15

МАТЕРИАЛЫН ТҮҮВЭР

Д/д	Тэмдэглэгээ	Материалын нэр	Тоо хэмжээ	Нэгж жин /кг/	Хэмжих нэгж
1	ГОСТ 10704-91	Ган булан Ф125мм 45°	2		шир
2	ГОСТ 3262-75	Цайрдсан ган булан Ф70мм/Ф50мм 45°	4/2		шир
3	ГОСТ 10704-91	Ган шилжвэр Ф125/100мм	2		шир
4	ГОСТ 3262-75	Цайрдсан ган шилжвэр Ф70/50мм, Ф50/45мм	2/1		шир
5	Хэмжээ 2,5х2.5х1.8h	Худгийн барилга бүтээц	1		шир
6		Даацын ялуу ДЯ-12-12-22	6		шир
7		Даацын ялуу ДЯ-22-12-22	6		шир

KINGSEA E&C
Consulting group Co.,Ltd
Хаяг: Улаанбаатар,ХУД,3-р хороо. Энхтайвны гудамж. 5-р байр Хан-Уул оффис, 901 тоот
Утас: 98111987, 77790404
КИНГСИЙ ИНЖЕНЕР ЭНД КОНСТРАКШН"ХХК

Завхан аймаг. Улиастай сум.

2-Р ХЭЛХЭЭНИЙ ГАДНА ДУЛААН ХАНГАМЖИЙН ШУГАМЫН ӨӨРЧЛӨЛТ, ШИНЭЧЛЭЛТ /4-Р ҮДДТ/

Дулааны худаг-13, Байгуулалт, огтлол 1-1

Инженер		Л.Баасанхүү	Е.Г Шифр: КС 02-32/22	Масштаб:	Үе шат: АЗ
Гүйцэтгэсэн		Н.Батдорж	Т.Г Шифр:	Зургийн дугаар: ГДГ-81	Огноо: 2022 он
Шалгасан		Л.Баасанхүү			Бух хуудас: 106

Суулгахын хавтасын огноо: 2023/02/13

29-р цэгийн ДХ-13-н Огтлол 1-1. М1:25

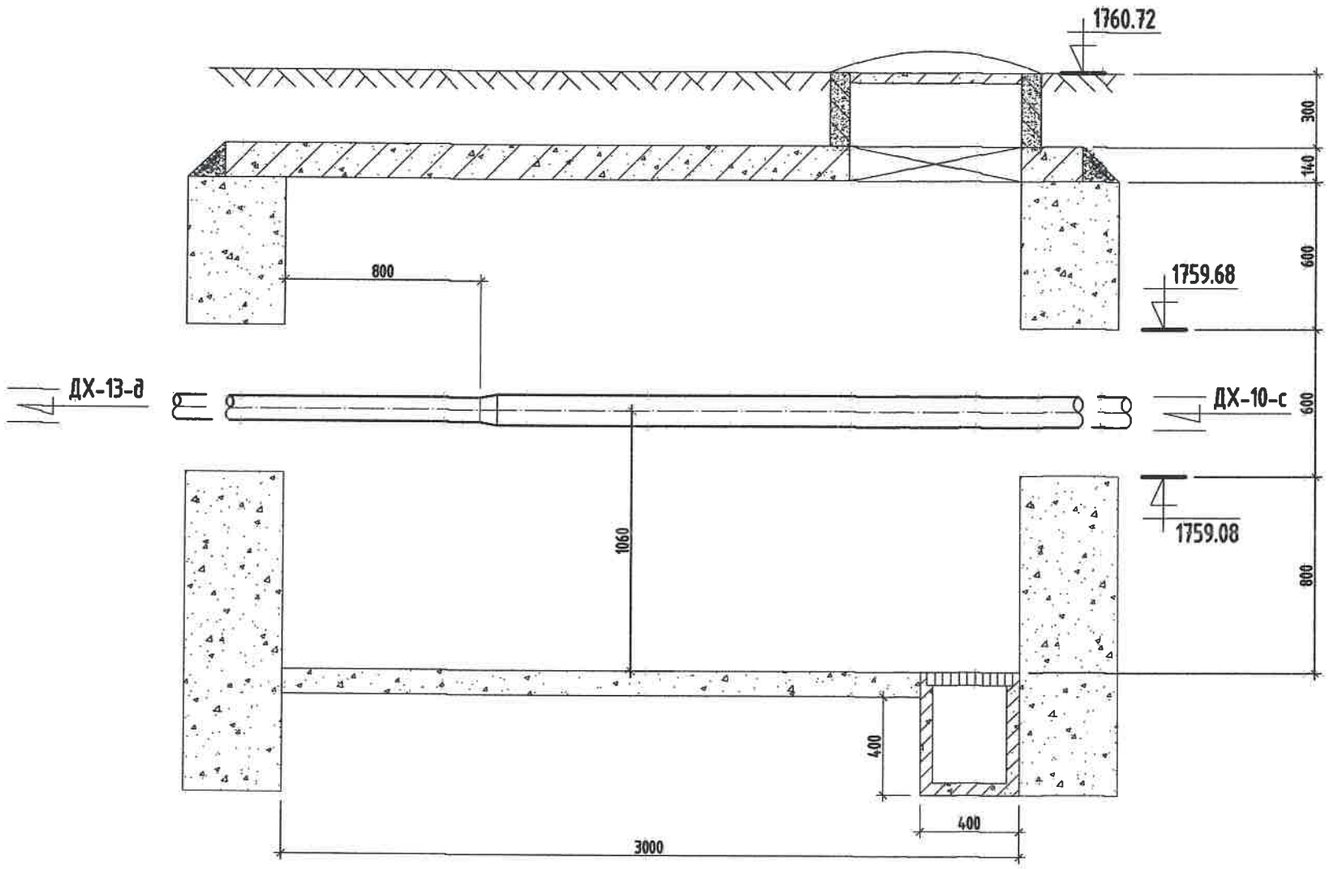

Тайлбар

Хоолойн голч	Юүлэгч ○	Хий авагч •
Ф159х4.5	Ф50	Ф20
Ф133х4.0	Ф40	Ф20
Ф108х4.0	Ф40	Ф20
Ф89х3.5	Ф40	Ф20
Ф76х3.0	Ф25	Ф15
Ф57х3.0	Ф25	Ф15
Ф45х2.5	Ф25	Ф15

KINGSEA E&C
Consulting group Co.,Ltd
Хаяг: Улаанбаатар,ХУД,3-р хороо.
Энгэльсийн гудамж, 5-р байр
Хан-Эрдэнэ оффис, 901 тоот
Утас: 98111987, 77190404
КИНГСИЙ ИНЖЕНЕР ЭНД КОНСТРАКШН"ХХК

Завхан аймаг. Улиастай сум.

2-Р ХЭЛХЭЭНИЙ ГАДНА ДУЛААН ХАНГАМЖИЙН ШУГАМЫН ӨӨРЧЛӨЛТ, ШИНЭЧЛЭЛТ /4-Р УДДТ/

Дулааны худаг-13, Огтлол 1-1					Үе шат: АЗ
Инженер		Л.Баасанхүү	Е.Г Шифр: КС 02-32/22	Масштаб:	Огноо: 2022 он
Гүйцэтгэсэн		Н.Батдорж	Т.Г Шифр:	Зургийн дугаар: ГДГ-80а	Бүх хуудас: 106
Шалгасан		Л.Баасанхүү			

Суурьчийн хэлтэсэн огноо: 2023/02/13

2023/02/13

32-р цэгийн ДХ-14-н байгуулалт. М1:25

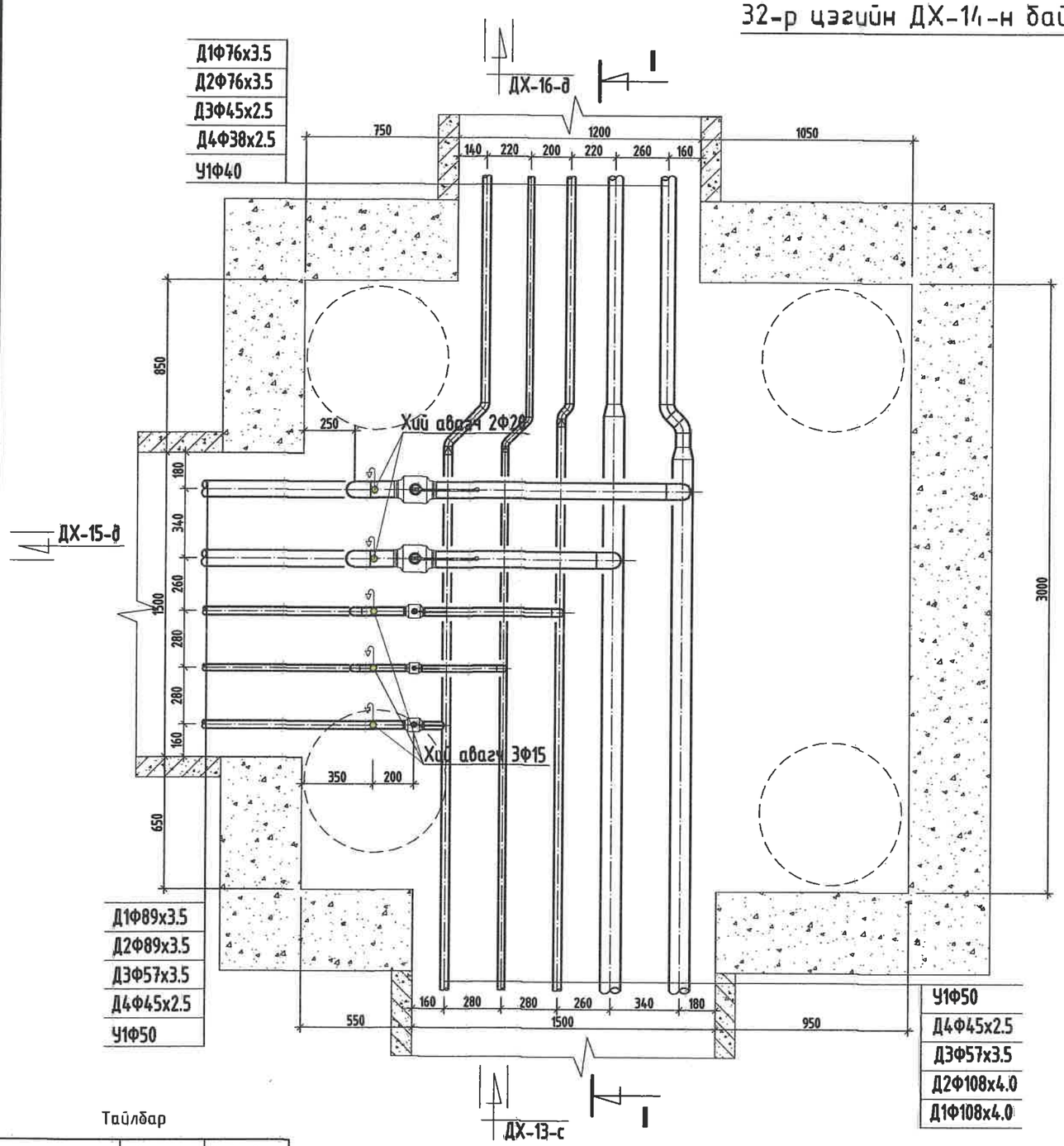

Тайлбар

Хоолойн голч	Үүлэгч ○	Хий авагч •
Ф159х4.5	Ф50	Ф20
Ф133х4.0	Ф40	Ф20
Ф108х4.0	Ф40	Ф20
Ф89х3.5	Ф40	Ф20
Ф76х3.0	Ф25	Ф15
Ф57х3.0	Ф25	Ф15
Ф45х2.5	Ф25	Ф15

МАТЕРИАЛЫН ТҮҮВЭР

Д/д	Тэмдэглэгээ	Материалын нэр	Тоо хэмжээ	Нэгж жин /кг/	Хэмжих нэгж
1	Т>100°С Р>1.6 МПа	Бөмбөлгөн хаалт Ф80мм	2		шир
2	Т>100°С Р>1.6 МПа	Бөмбөлгөн хаалт Ф50мм/Ф40мм	1/1		шир
3	Т>5°С Р>1.6 МПа	Бөмбөлгөн хаалт Ф50мм	1		шир
4	15с22нж	Хий авагч хаалт Ф20мм/Ф15мм	2/3		шир
5	ГОСТ 10704-91	Ган булан Ф80мм	6		
6	ГОСТ 10704-91	Ган булан Ф70мм 45°	2		шир
7	ГОСТ 3262-75	Цайрдсан ган булан Ф50мм/Ф40мм	3/3		шир
8	ГОСТ 3262-75	Цайрдсан ган булан Ф40мм/Ф32мм 45°	4/2		шир
9	ГОСТ 10704-91	Ган шилжүүр Ф100/70мм	2		шир
10	ГОСТ 3262-75	Цайрдсан ган шилжүүр Ф50/40мм, Ф40/32ммм	2/1		шир
11	Хэмжээ 3.0х3.0х2.0h	Худгийн бариулга бүтээц	1		шир
12		Даацын ялуу ДЯ-18-12-22	3		шир
13		Даацын ялуу ДЯ-22-12-22	6		шир

KINGSEA E&C
Consulting group Co.,Ltd
Хаяг: Улаанбаатар,ХУД,3-р хороо, Зайсаны пуданж, 5-р байр Хан-Өргөө оффис, 901 тоот
Утас: 90111907, 77190404
КИНГСИЙ ИНЖЕНЕР ЭНД КОНСТРАКШН"ХХК

Завхан аймаг. Улиастай сум.

2-Р ХЭЛХЭЭНИЙ ГАДНА ДУЛААН ХАНГАМЖИЙН ШУГАМЫН ӨӨРЧЛӨЛТ, ШИНЭЧЛЭЛТ /4-Р УДДТ/

Дулааны худаг-8, Байгуулалт, огтлол 1-1

Инженер		Л.Брасанхүү	Е.Г Шифр: КС 02-32/22	Масштаб:	Үе шат: АЗ
Гүйцэтгэсэн		Н.Бямдорж	Т.Г Шифр:		Огноо: 2022 он
Шалгасан		Л.Брасанхүү		Эзэгний дугаар: ГДГ-82	Бух хуудас: 106

2023/02/13

Суллагчийн хавтасны огноо: 2023/02/13

32-р цэгийн ДХ-14-н Огтлол 1-1. М1:25

ОГТЛОЛ /I-I/

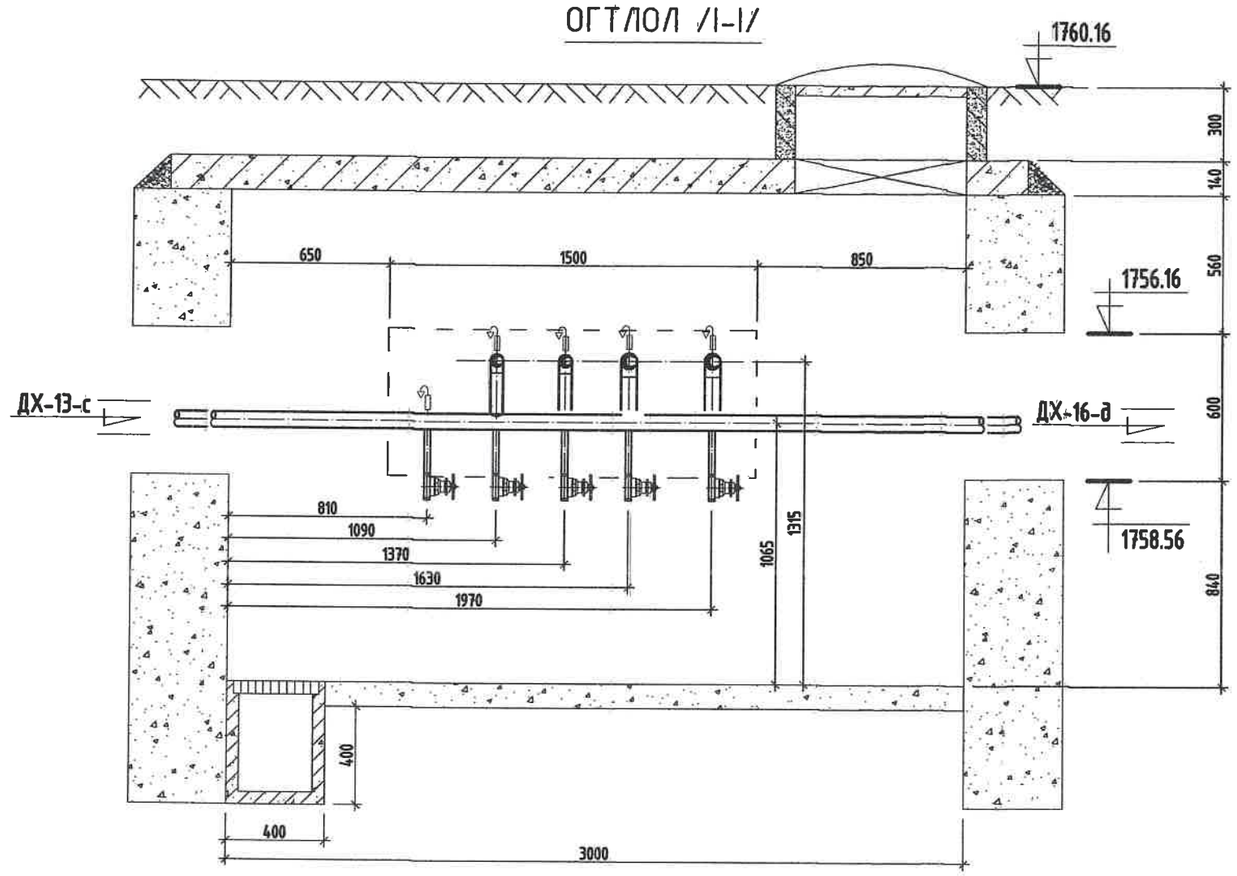

Тайлбар

Хоолойн голч	Үүлэгч ○	Хий авагч •
Ф159х4.5	Ф50	Ф20
Ф133х4.0	Ф40	Ф20
Ф108х4.0	Ф40	Ф20
Ф89х3.5	Ф40	Ф20
Ф76х3.0	Ф25	Ф15
Ф57х3.0	Ф25	Ф15
Ф45х2.5	Ф25	Ф15

KINGSEA E&C
Consulting group Co.,ltd
Хаан Улаанбаатар,ХУД,3-р хороо.
Энхтайвны өргөн чөлөө 5-р байр
Хан-Ордон оффис, 901 өрөө
Утас: 98111987, 77790484
КИНГСИЙ ИНЖЕНЕР ЭНД КОНСТРАКШН"ХХК

Завхан аймаг. Улиастай сум.

2-Р ХЭЛХЭЭНИЙ ГАДНА ДУЛААН ХАНГАМЖИЙН ШУГАМЫН ӨӨРЧЛӨЛТ, ШИНЭЧЛЭЛТ /4-Р УДДТ/

Дулааны худаг-14, Огтлол 1-1					Үе шат: АЗ
Инженер		Л.Баасанхүү	Е.Г Шифр: КС 02-32/22	Масштаб:	Огноо: 2022 он
Гүйцэтгэсэн		Н.Батдорж	Т.Г Шифр:	Зургийн дугаар: ГДГ-02а	Бух хуудас: 106
Шалгасан		Л.Баасанхүү			

Сунгуулийн хавтасны огноо: 2023/02/13

2023/02/13

35-р цэгийн ДХ-15-н байгуулалт. М1:25

Д1Ф89х3.5
Д2Ф89х3.5
Д3Ф57х3.5
Д4Ф45х2.5
У1Ф50

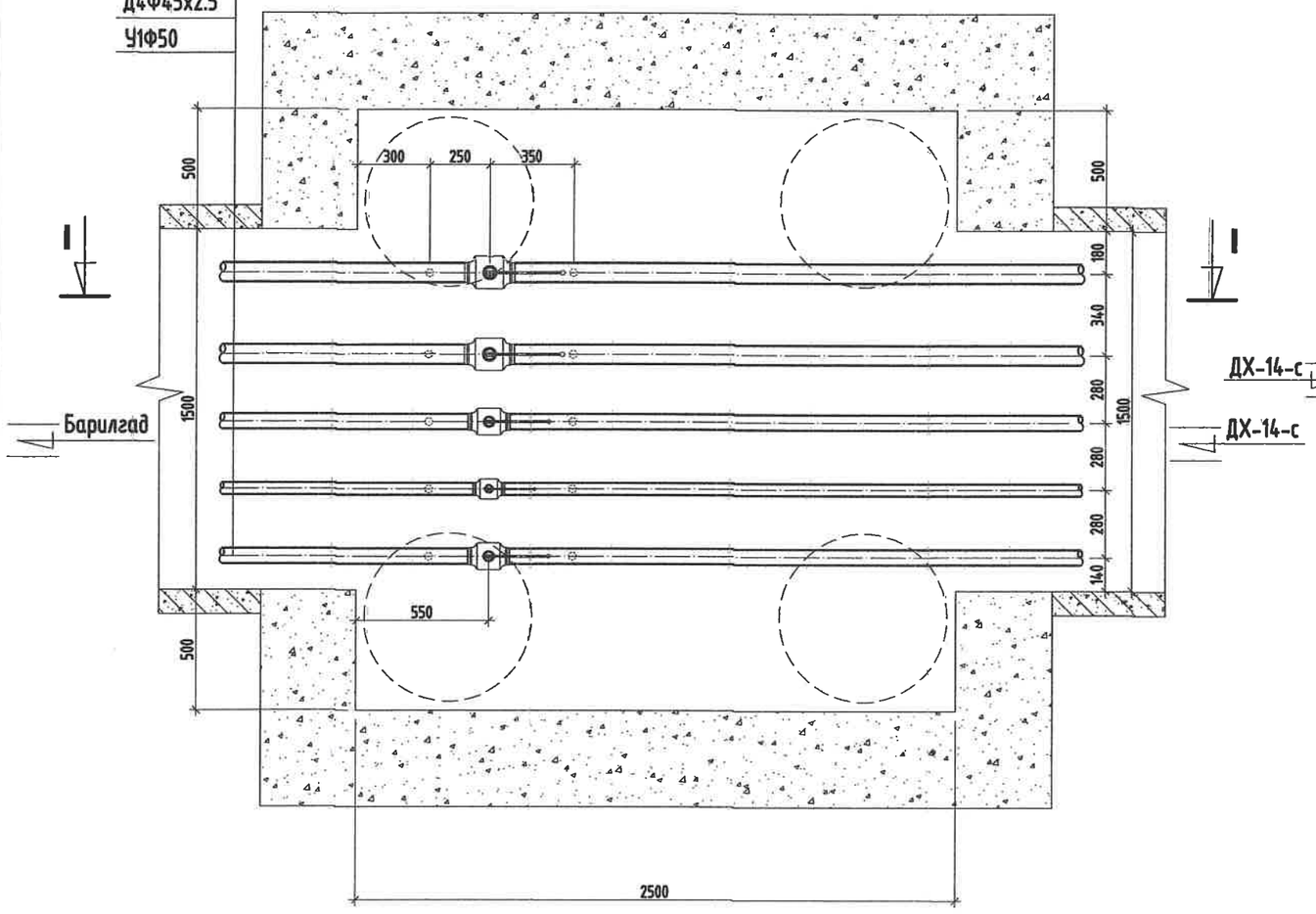

ОГТЛОЛ /I-I/

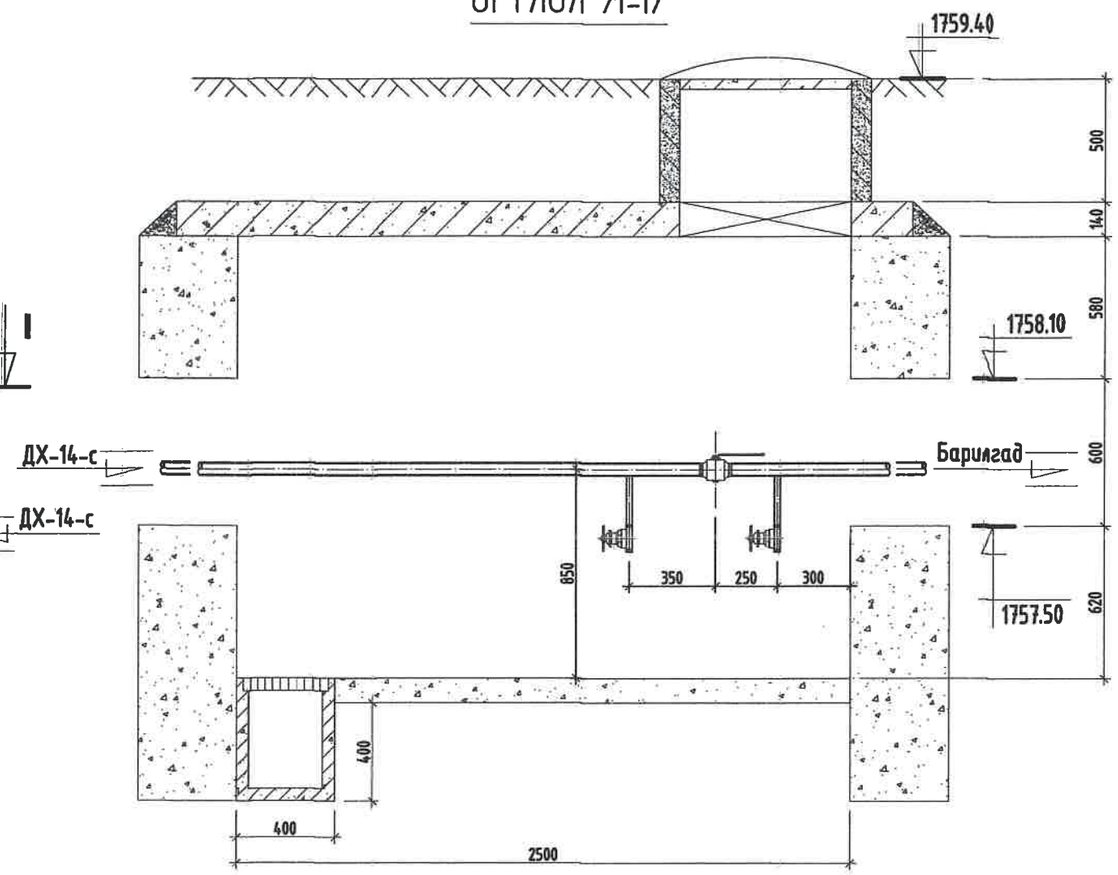

МАТЕРИАЛЫН ТҮҮВЭР

Д/д	Тэмдэглэгээ	Материалын нэр	Тоо хэмжээ	Нэгж жин /кг/	Хэмжих нэгж
1	T»100°C P>1.6 МПа	Бөмбөлгөн хаалт Ф80мм	2		шир
2	T»100°C P>1.6 МПа	Бөмбөлгөн хаалт Ф50мм/Ф40мм	1/1		шир
3	T»5°C P»1.6 МПа	Бөмбөлгөн хаалт Ф50мм	1		шир
4	15¢22нж	Ус буулгах хаалт Ф40мм/Ф25мм	4/6		шир
5	Хэмжээ 2.5х2.5х1.8h	Худгийн барилга бүтээц	1		шир
6		Даацын ялуу ДЯ-22-12-22	6		шир

Тайлбар

Хоолойн голч	Юүлэгч ○	Хий авагч •
Ф159х4.5	Ф50	Ф20
Ф133х4.0	Ф40	Ф20
Ф108х4.0	Ф40	Ф20
Ф89х3.5	Ф40	Ф20
Ф76х3.0	Ф25	Ф15
Ф57х3.0	Ф25	Ф15
Ф45х2.5	Ф25	Ф15

KINGSEA E&C
Consulting group Co.,Ltd
Хаяг: Улаанбаатар,ХУД,3-р хороо, Энхтайвны гудамж, 5-р байр Хан-Өргөө оффис, 901 өрөө
Утас: 98111987, 77190444
КИНГСИЙ ИНЖЕНЕР ЭНД КОНСТРАКШН"ХХК

Завхан аймаг. Улиастай сум.

2-Р ХЭЛХЭЭНИЙ ГАДНА ДУЛААН ХАНГАМЖИЙН ШУГАМЫН ӨӨРЧЛӨЛТ, ШИНЭЧЛЭЛТ /4-Р ҮДДТ/

Дулааны худаг-15, Байгуулалт, огтлол 1-1

Инженер		Л.Баасанхүү	Е.Г Шифр: КС 02-32/22	Масштаб:	Ye шат: А3
Гүйцэтгэсэн	И.Баярж.	Н.Батдорж			Огноо: 2022 он
Шалгасан		Л.Баасанхүү	Т.Г Шифр:	Зургийн дугаар: ГДГ-83	Бух хуудас: 106

Суурилуулах огноо: 2023/02/13

2023/02/13

39-р цэгийн ДХ-16-н байгуулалт. М1:25

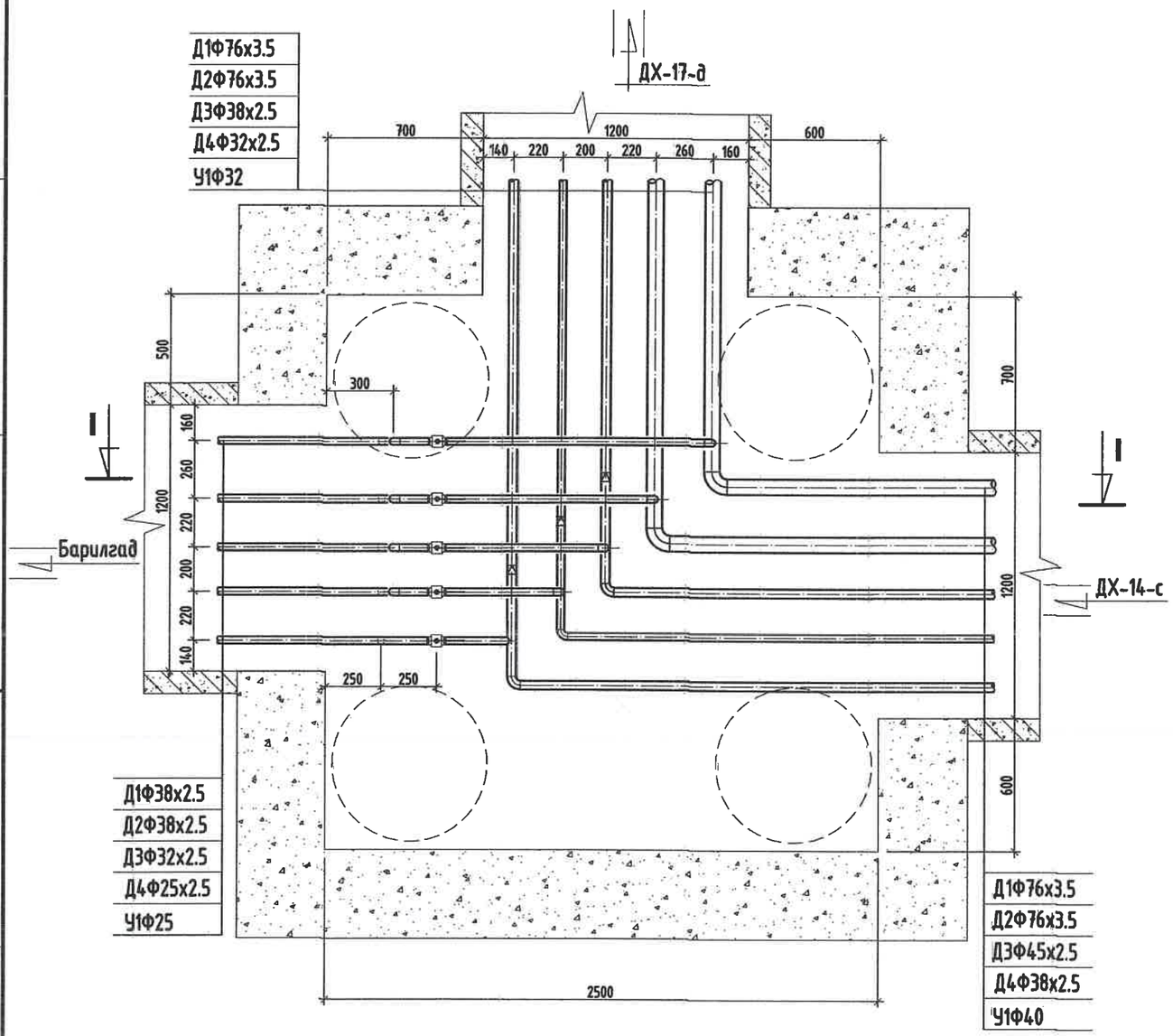

ОГТЛОЛ /I-I/

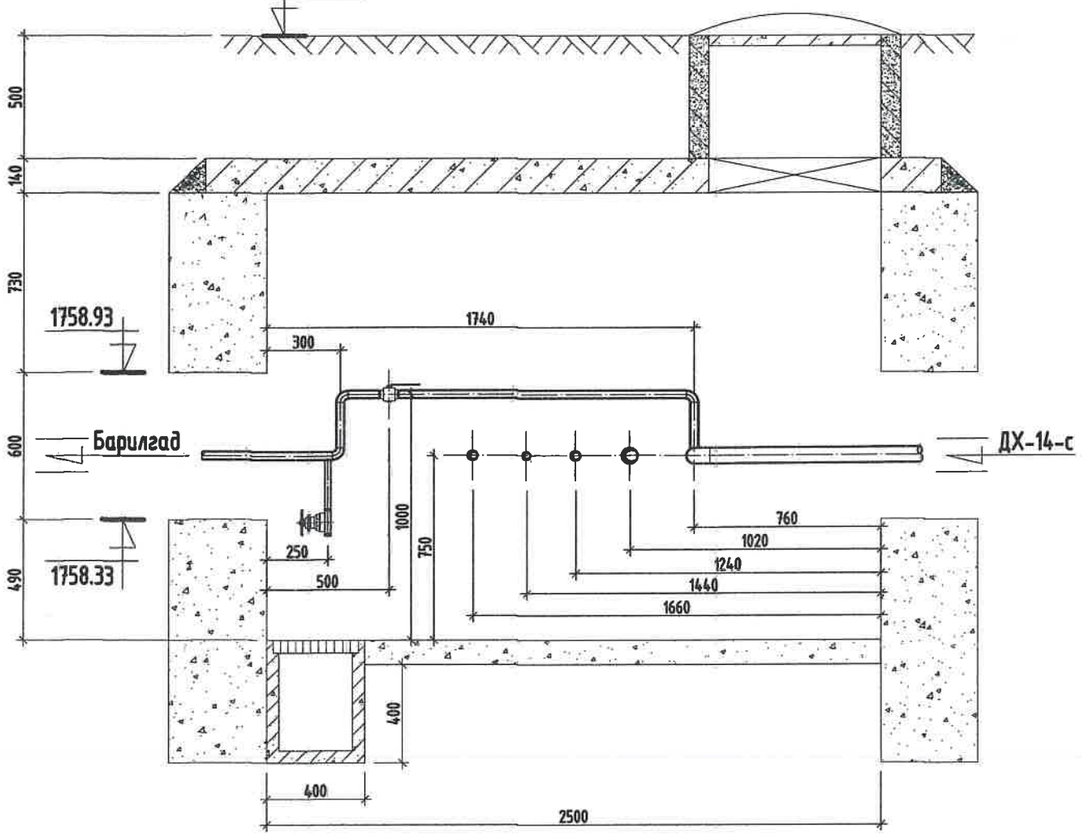

МАТЕРИАЛЫН ТҮҮВЭР

Д/д	Тэмдэглэгээ	Материалын нэр	Тоо хэмжээ	Нэгж жин /кг/	Хэмжих нэгж
1	T>100°C P>1.6 МПа	Бөмбөлгөн хаалт Ф32мм	2		шир
2	T>100°C P>1.6 МПа	Бөмбөлгөн хаалт Ф25мм/Ф20мм	1/1		шир
3	T>5°C P>1.6 МПа	Бөмбөлгөн хаалт Ф20мм	1		шир
4	15с22нж	Ус буулгах хаалт Ф25мм	5		шир
5	ГОСТ 10704-91	Ган булан Ф70мм/Ф32мм	2/6		шир
6	ГОСТ 3262-75	Цайрдсан ган булан Ф40мм/Ф32мм	2/1		шир
7	ГОСТ 3262-75	Цайрдсан ган булан Ф25мм/Ф20мм	3/3		шир
8	ГОСТ 3262-75	Цайрдсан ган шилхвэр Ф40/32мм, Ф32/25ммм	2/1		шир
9	Хэмжээ 2,5х2.5х1.8h	Худгийн барилга бүтээц	1		шир
10		Даацын ялуу ДЯ-18-12-22	9		шир

Тайлбар

Хоолойн голч	Юүлэгч ○	Хий авагч •
Ф159х4.5	Ф50	Ф20
Ф133х4.0	Ф40	Ф20
Ф108х4.0	Ф40	Ф20
Ф89х3.5	Ф40	Ф20
Ф76х3.0	Ф25	Ф15
Ф57х3.0	Ф25	Ф15
Ф45х2.5	Ф25	Ф15

KINGSEA E&C
Consulting group Co.,Ltd
Хаяг: Улаанбаатар,ХУД,3-р хороо, Энхтайвны гудамж, 5-р байр Хан-Өргөө оффис, 901 тоот
Утас: 90111987, 77190444
КИНГСИЙ ИНЖЕНЕР ЭНД КОНСТРАКШН"ХХК

Завхан аймаг. Улиастай сум.

2-Р ХЭЛХЭЭНИЙ ГАДНА ДУЛААН ХАНГАМЖИЙН ШУГАМЫН ӨӨРЧЛӨЛТ, ШИНЭЧЛЭЛТ /4-Р УДДТ/

Дулааны худаг-16, Байгуулалт, огтлол 1-1

Инженер		Л.Баасанхүү	Е.Г Шифр: КС 02-32/22	Масштаб:	Ує шат: А3
Гүйцэтгэсэн		Н.Батдорж			Огноо: 2022 он
			Т.Г Шифр:	Зургийн дугаар: ГДГ-84	Бүх хуудас: 106
Шалгасан		Л.Баасанхүү			

Суурилуулах зааварсан огноо: 2023/02/13

2023/02/13

41-р цэгийн ДХ-17-н байгуулалт. М1:25

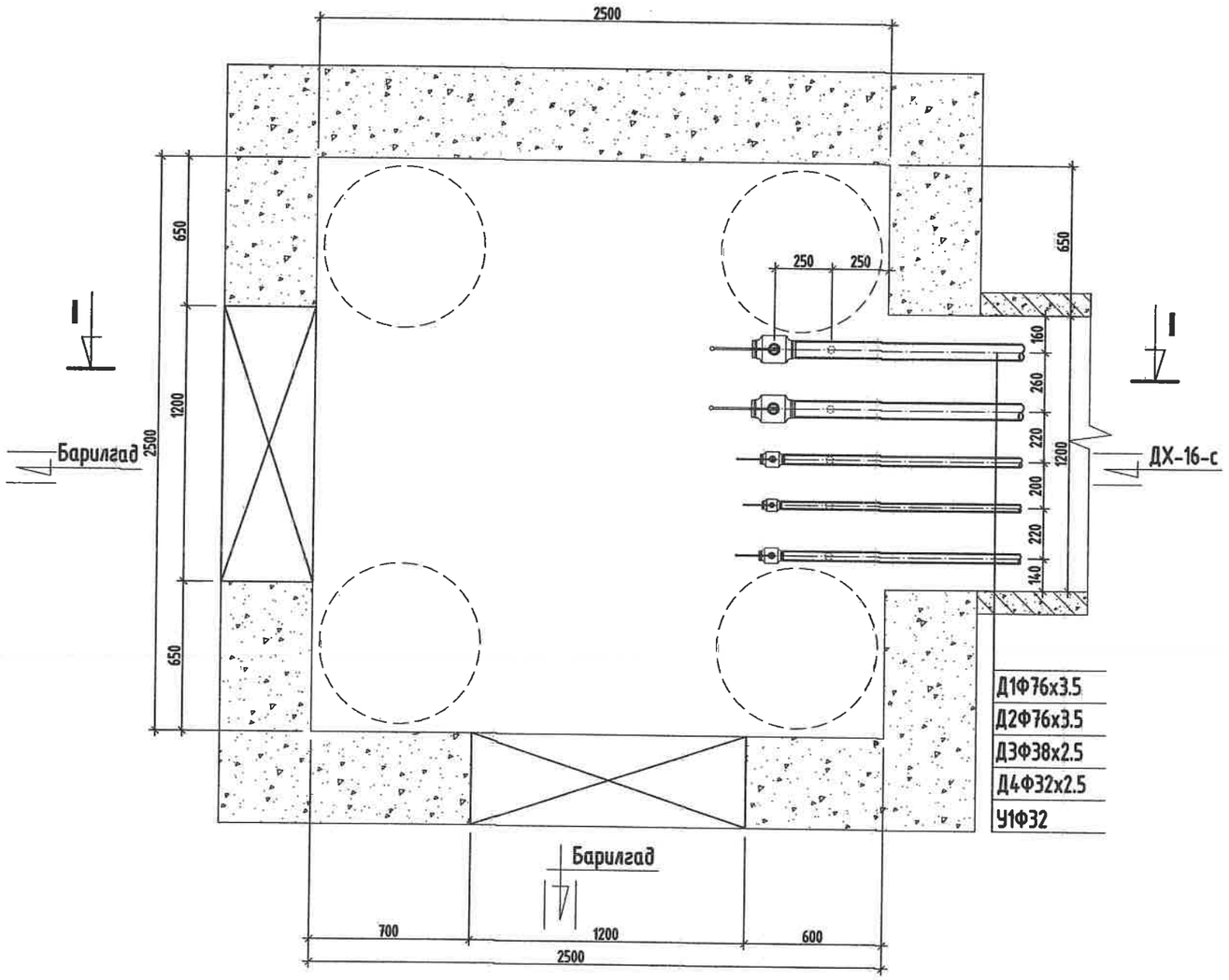

ОГТЛОЛ /I-I/

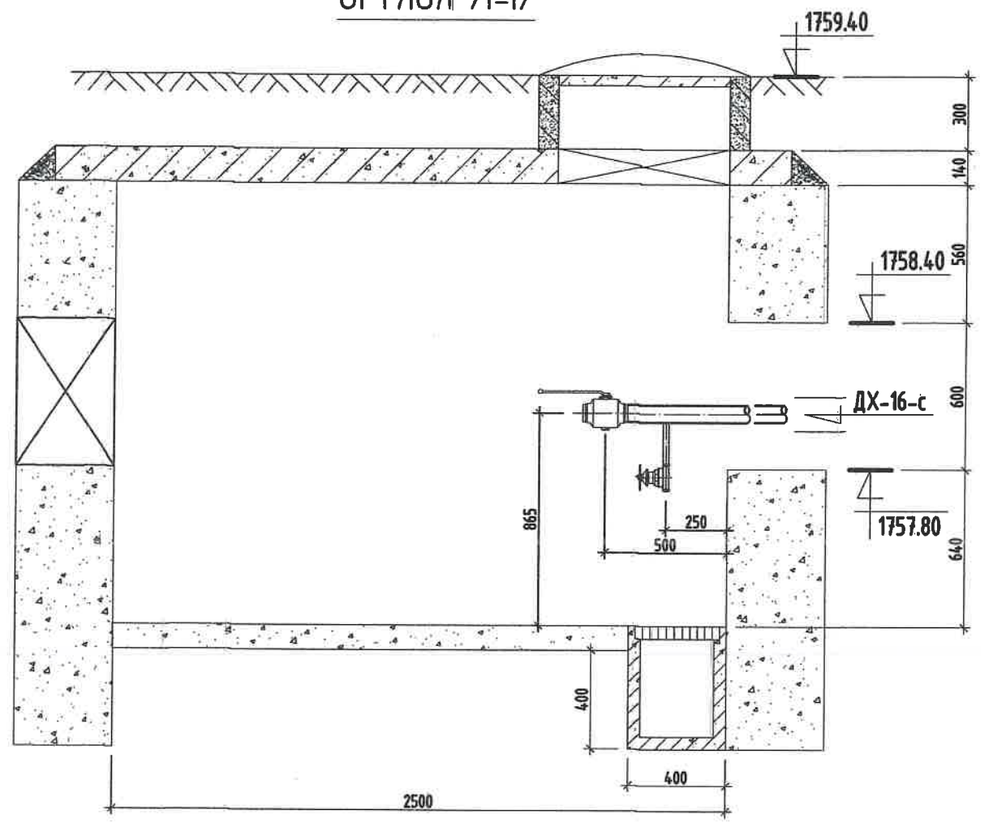

Тайлбар

Хоолойн голч	Юулэгч ○	Хий авагч •
Ф159х4.5	Ф50	Ф20
Ф133х4.0	Ф40	Ф20
Ф108х4.0	Ф40	Ф20
Ф89х3.5	Ф40	Ф20
Ф76х3.0	Ф25	Ф15
Ф57х3.0	Ф25	Ф15
Ф45х2.5	Ф25	Ф15

МАТЕРИАЛЫН ТҮҮВЭР

Д/д	Тэмдэглэгээ	Материалын нэр	Тоо хэмжээ	Нэгж жин /кг/	Хэмжих нэгж
1	T>100°C P>1.6 МПа	Бөмбөлгөн хаалт Ф70мм	2		шир
2	T>100°C P>1.6 МПа	Бөмбөлгөн хаалт Ф32мм/Ф25мм	1/1		шир
3	T>5°C P>1.6 МПа	Бөмбөлгөн хаалт Ф32мм	1		шир
4	15ц22нж	Ус буулгах хаалт Ф25мм	5		шир
5	Хэмжээ 2.5х2.5х1.8h	Худгийн барилга бүтээц	1		шир
6		Даацын ялуу ДЯ-18-12-22	9		шир

KINGSEA E&C
Consulting group Co.,Ltd
Хаяг: Улаанбаатар,ХУД,3-р хороо, Энхтайвны гудамж, 5-р байр Хан-Өргөө оффис, 901 тоот
Утас: 98111907, 77790444
КИНГСИЙ ИНЖЕНЕР ЭНД КОНСТРАКШН"ХХК

Завхан аймаг. Улиастай сум.

2-Р ХЭЛХЭЭНИЙ ГАДНА ДУЛААН ХАНГАМЖИЙН ШУГАМЫН ӨӨРЧЛӨЛТ, ШИНЭЧЛЭЛТ /4-Р ҮДДТ/

Дулааны худаг-17, Байгуулалт, огтлол 1-1

Инженер		Л.Баасанхүү	Е.Г Шифр: КС 02-32/22	Масштаб:	Үе шат: АЗ
Гүйцэтгэсэн		Н.Батдорж			Огноо: 2022 он
Шалгасан		Л.Баасанхүү	Т.Г Шифр:	Зургийн дугаар: ГДГ-85	Бух хуудас: 106

Суурьчийн хавтасны огноо: 2023/02/13

43-р цэгийн ДХ-18-н байгуулалт. М1:25

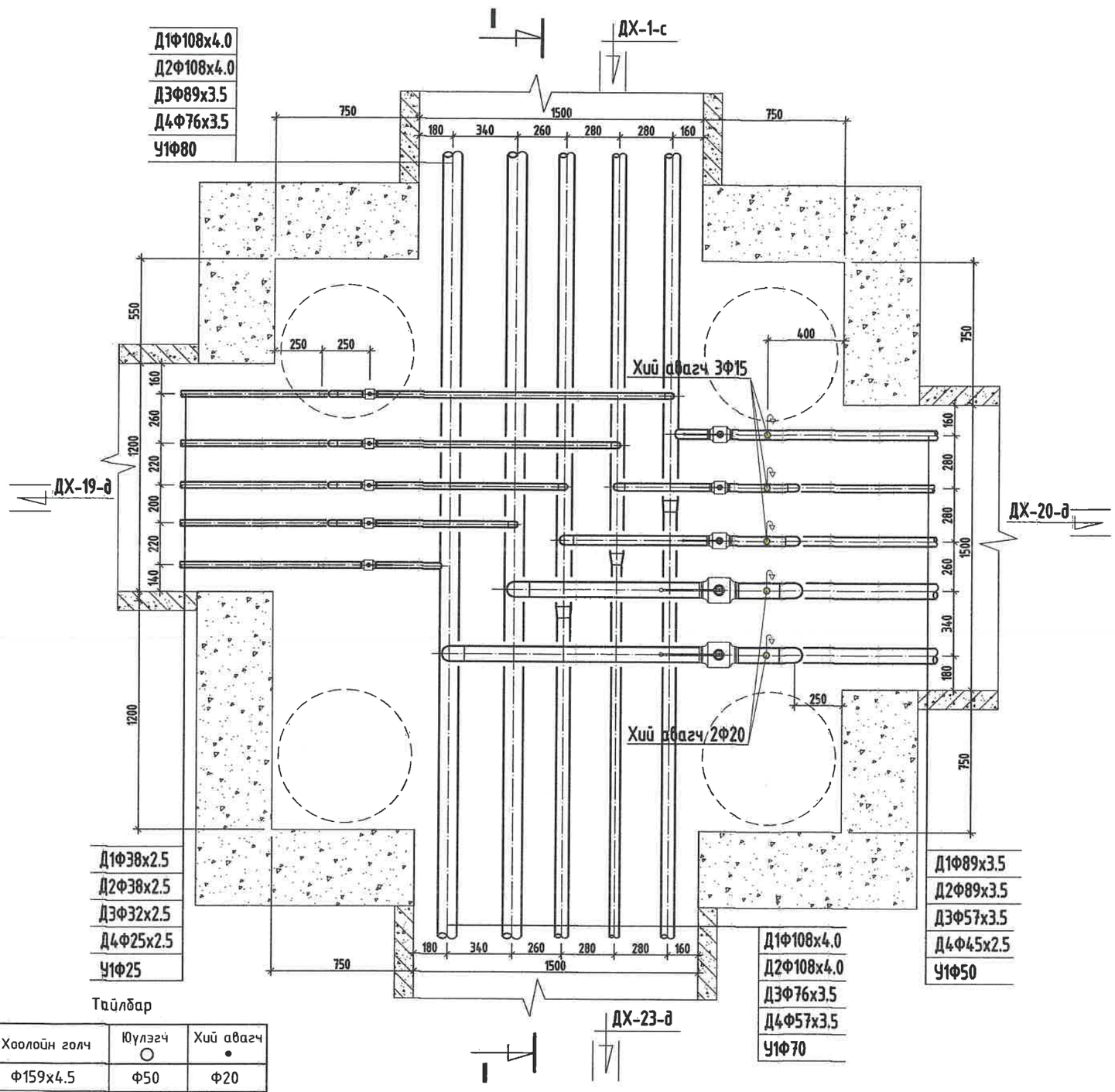

Тайлбар

Хоолойн голч	Юүлэгч ○	Хий авагч •
Ф159х4.5	Ф50	Ф20
Ф133х4.0	Ф40	Ф20
Ф108х4.0	Ф40	Ф20
Ф89х3.5	Ф40	Ф20
Ф76х3.0	Ф25	Ф15
Ф57х3.0	Ф25	Ф15
Ф45х2.5	Ф25	Ф15

МАТЕРИАЛЫН ТУУВЭР

Д/д	Тэмдэглэгээ	Материалын нэр	Тоо хэмжээ	Нэгж жин /кг/	Хэмжих нэгж
1	T>100°C P>1.6 МПа	Бөмбөлгөн хаалт Ф80мм/Ф32мм/Ф50мм	2/2/1		шир
2	T>100°C P>1.6 МПа	Бөмбөлгөн хаалт Ф40мм/Ф25мм/Ф20мм	1/1/1		шир
3	T>5°C P>1.6 МПа	Бөмбөлгөн хаалт Ф50мм/Ф25мм	1/1		шир
4	15с22нж	Ус буулгах хаалт Ф25мм	5		шир
5	15с22нж	Хий авагч хаалт Ф20мм/Ф15мм	2/3		шир
6	ГОСТ 10704-91	Ган булан Ф80мм/Ф32мм	6/6		шир
7	ГОСТ 3262-75	Цайрдсан ган булан Ф50мм/Ф40мм	6/6		шир
8	ГОСТ 3262-75	Цайрдсан ган булан Ф25мм/Ф20мм	6/6		шир
9	ГОСТ 3262-75	Цайрдсан ган шилжвэр Ф80/70мм, Ф70/50мммм	2/1		шир
10	Хэмжээ 3.0х3.0х2.0h	Худгийн барилга бүтээц	1		шир
11		Даацын ялуу ДЯ-18-12-22	3		шир
12		Даацын ялуу ДЯ-22-12-22	9		шир

KINGSEA E&C
Consulting group Co.,Ltd
Хаяг: Улаанбаатар,ХУД,3-р хороо. Энхтайвны гудамж. 5-р байр Хан-Уул оффис, 901 тоот
Утас: 98111987, 77190404
КИНГСИЙ ИНЖЕНЕР ЭНД КОНСТРАКШН"ХХК

Завхан аймаг. Улиастай сум.

2-Р ХЭЛХЗЭНИЙ ГАДНА ДУЛААН ХАНГАМЖИЙН ШУГАМЫН ӨӨРЧЛӨЛТ, ШИНЭЧЛЭЛТ /4-Р УДДТ/

Дулааны худаг-18, Байгуулалт, огтлол 1-1

Инженер		Л.Баасанхүү	Е.Г Шифр: КС 02-32/22	Масштаб:	Үе шат: АЗ
Гүйцэтгэсэн	И.Баярж.	Н.Батдорж	Т.Г Шифр:	Зургийн дугаар: ГДГ-86	Огноо: 2022 он
Шалгасан		Л.Баасанхүү			Бүх хуудас: 106

Суурилуулах огноо: 2023/02/13

2023/02/13

45-р цэгийн ДХ-19-н байгуулалт. М1:25

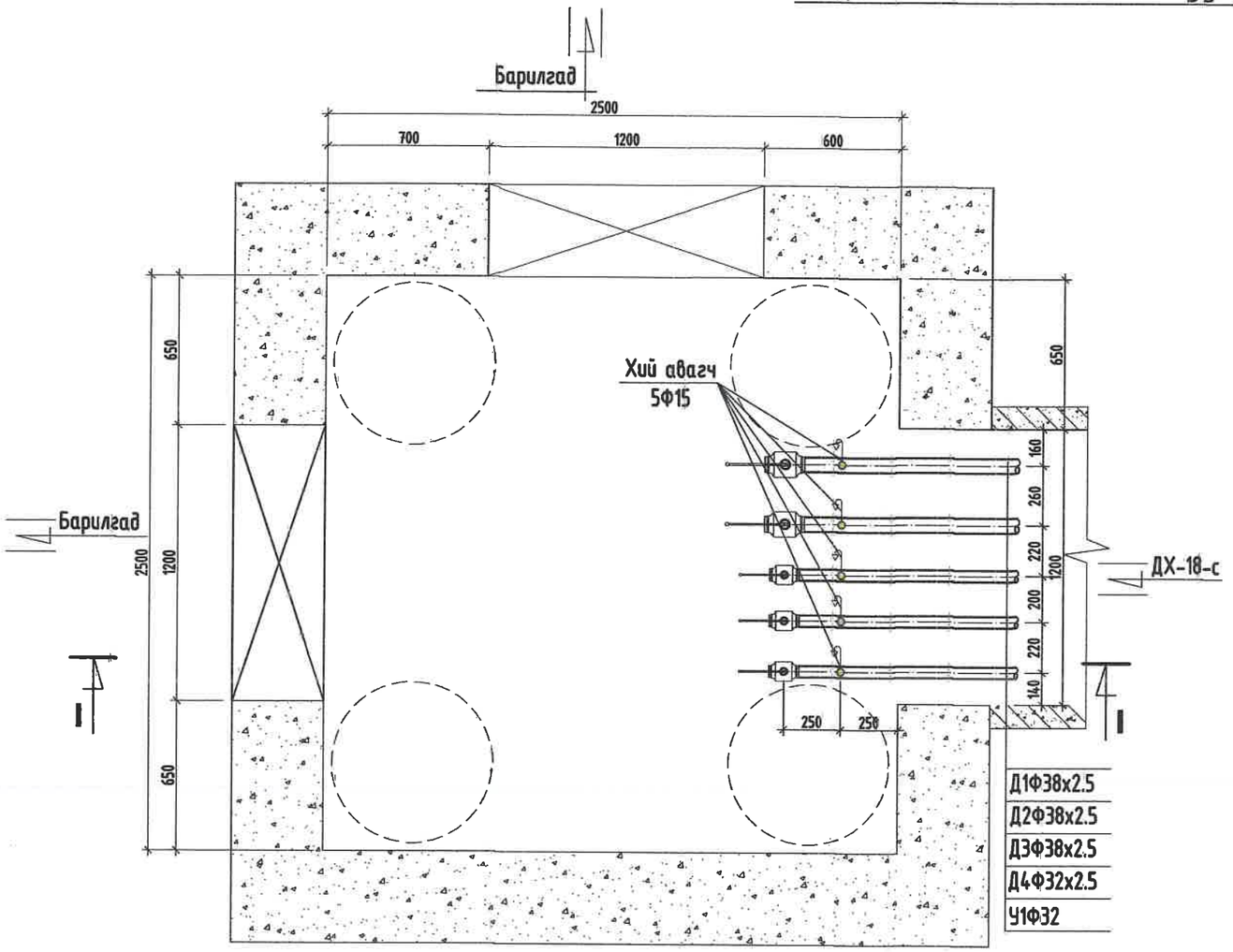

ОГТЛОЛ /I-I/

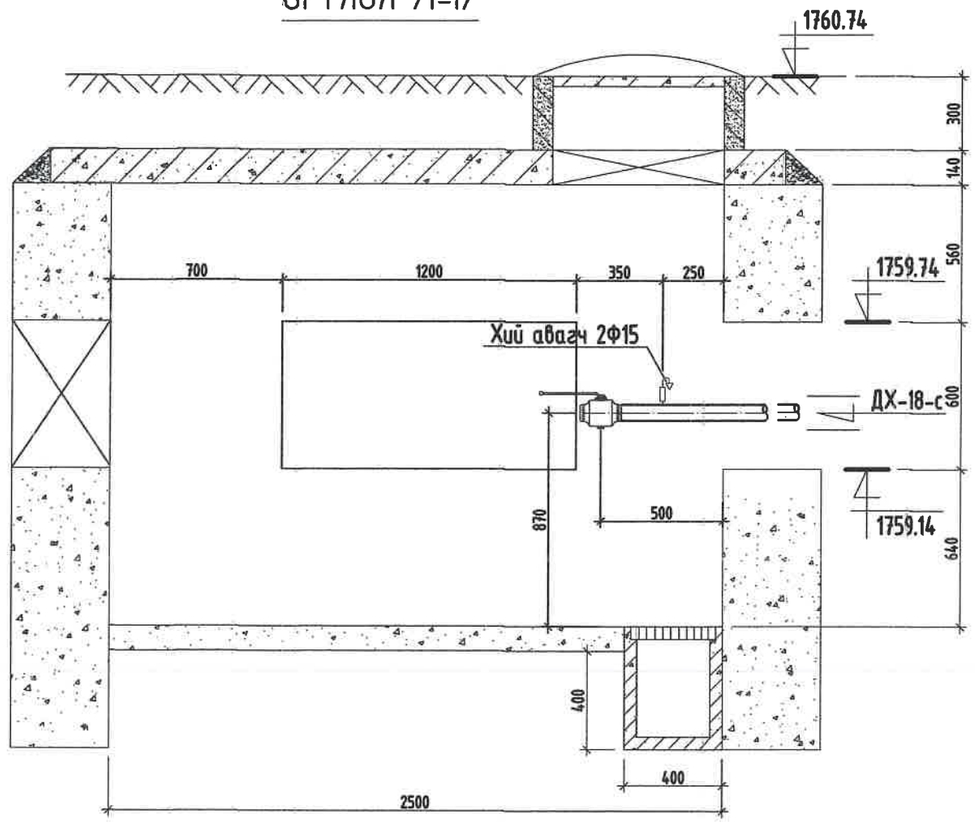

МАТЕРИАЛЫН ТҮҮВЭР

Д/д	Тэмдэглэгээ	Материалын нэр	Тоо хэмжээ	Нэгж жин /кг/	Хэмжих нэгж
1	T>100°C P>1.6 МПа	Бөмбөлгөн хаалт Ф32мм	3		шир
2	T>100°C P>1.6 МПа	Бөмбөлгөн хаалт Ф25мм	1		шир
3	T>5°C P>1.6 МПа	Бөмбөлгөн хаалт Ф32мм	1		шир
4	15с22нж	Хий авагч хаалт Ф15мм	5		шир
5	Хэмжээ 2.5х2.5х1.8h	Худгийн бүрилга бүтээц	1		шир
6		Даацын ялуу ДЯ-18-12-22	9		шир

Тайлбар

Хоолойн голч	Юүлэгч ○	Хий авагч •
Ф159х4.5	Ф50	Ф20
Ф133х4.0	Ф40	Ф20
Ф108х4.0	Ф40	Ф20
Ф89х3.5	Ф40	Ф20
Ф76х3.0	Ф25	Ф15
Ф57х3.0	Ф25	Ф15
Ф45х2.5	Ф25	Ф15

Сурагчийн хэвлэсэн огноо: 2023/02/13

KINGSEA E&C
Consulting group Co.,Ltd
Хаяг: Улаанбаатар,ХУД,3-р хороо, Энхтайвны гудамж, 5-р байр Хан-Өргөө оффис, 901 тоот
Утас: 98111987, 77190404
КИНГСИЙ ИНЖЕНЕР ЭНД КОНСТРАКШН"ХХК

Завхан аймаг. Улиастай сум.

2-Р ХЭЛХЭЭНИЙ ГАДНА ДҮЛААН ХАНГАМЖИЙН ШУГАМЫН ӨӨРЧЛӨЛТ, ШИНЭЧЛЭЛТ /4-Р УДДТ/

Дулааны худаг-19, Байгуулалт, огтлол 1-1

Инженер		Л.Бадсанхүү	Е.Г Шифр: ІКС 02-32/22	Масштаб:	Ye шат: А3
Гүйцэтгэсэн	И.Баярх.	Н.Батдорж	Т.Г Шифр:		Огноо: 2022 он
Шалгасан		Л.Бадсанхүү		Зургийн дугаар: ГДГ-87	Бух хуудас: 106

2023/02/13

47-р цэгийн ДХ-20-н байгуулалт. М1:25

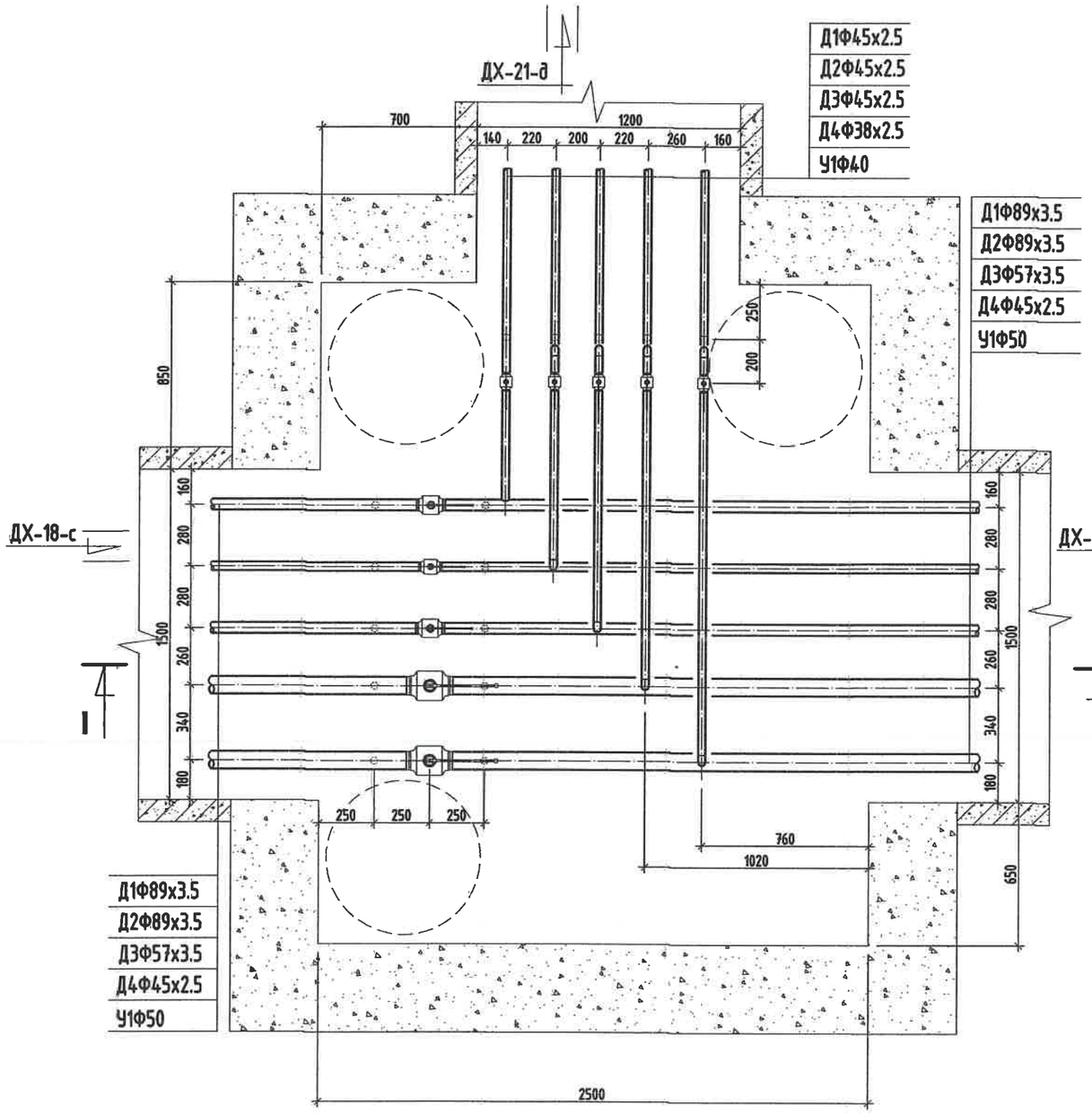

ОГТЛОЛ /I-I/

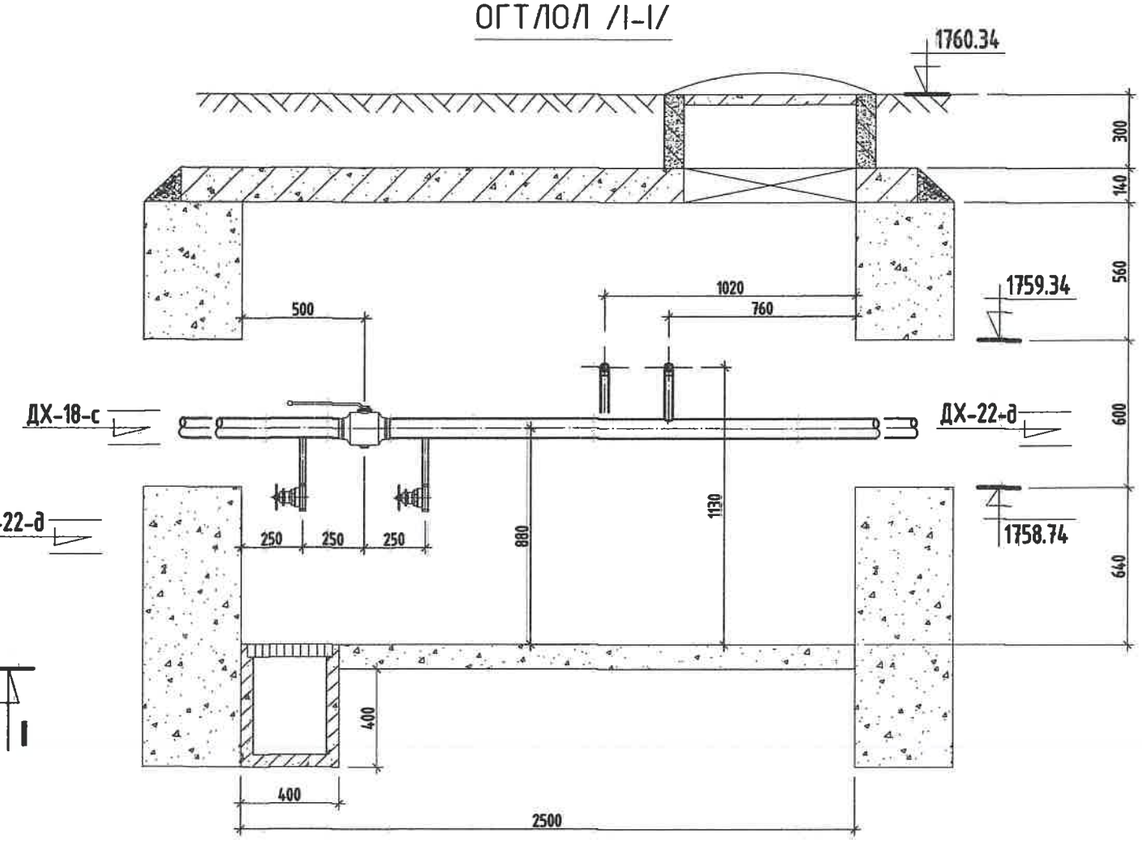

МАТЕРИАЛЫН ТҮҮВЭР

Д/д	Тэмдэглэгээ	Материалын нэр	Тоо хэмжээ	Нэгж жин /кг/	Хэмжих нэгж
1	T>100°C P>1.6 МПа	Бөмбөлгөн хаалт Ф80мм/Ф50мм	2/1		шир
2	T>100°C P>1.6 МПа	Бөмбөлгөн хаалт Ф40мм/Ф32мм	4/1		шир
3	T>5°C P>1.6 МПа	Бөмбөлгөн хаалт Ф50мм/Ф40мм	1/1		шир
4	15ц22нж	Ус буулгах хаалт Ф40мм/Ф25мм	4/11		шир
5	ГОСТ 10704-91	Ган булан Ф40мм	6		шир
6	ГОСТ 3262-75	Цайрдсан ган булан Ф40мм/Ф32мм	3/3		шир
7	Хэмжээ 2.5х2.5х1.8h	Худгийн барилга бүтээц	1		шир
8		Даацын ялуу ДЯ-18-12-22	3		шир
9		Даацын ялуу ДЯ-22-12-22	6		шир

Тайлбар

Хоолойн голч	Юүлэгч ○	Хий авагч •
Ф159х4.5	Ф50	Ф20
Ф133х4.0	Ф40	Ф20
Ф108х4.0	Ф40	Ф20
Ф89х3.5	Ф40	Ф20
Ф76х3.0	Ф25	Ф15
Ф57х3.0	Ф25	Ф15
Ф45х2.5	Ф25	Ф15

KINGSEA E&C
Consulting group Co.,Ltd
Хаяг: Улаанбаатар,ХУД,3-р хороо. Энхтайвны өргөн чөлөө, 5-р байр Хан-Эрдэнэ оффис, 901 өрөө
Утас: 98111987, 77190484
КИНГСИЙ ИНЖЕНЕР ЭНД КОНСТРАКШН"ХХК

Завхан аймаг. Улиастай сум.

2-Р ХЭЛХЭЭНИЙ ГАДНА ДУЛААН ХАНГАМЖИЙН ШУГАМЫН ӨӨРЧЛӨЛТ, ШИНЭЧЛЭЛТ /4-Р УДДТ/

Дулааны худаг-20, Байгуулалт, огтлол 1-1					Үе шат: АЗ
Инженер		Л.Баасанхүү	Е.Г Шифр: КС 02-32/22	Масштаб:	Огноо: 2022 он
Гүйцэтгэсэн		Н.Батдорж	Т.Г Шифр:	Зургийн дугаар: ГДГ-88	Бүх хуудас: 106
Шалгасан		Л.Баасанхүү			

Сунгалтийн хавтасын огноо: 2023/02/13

50-р цэгийн ДХ-21-н байгуулалт. М1:25

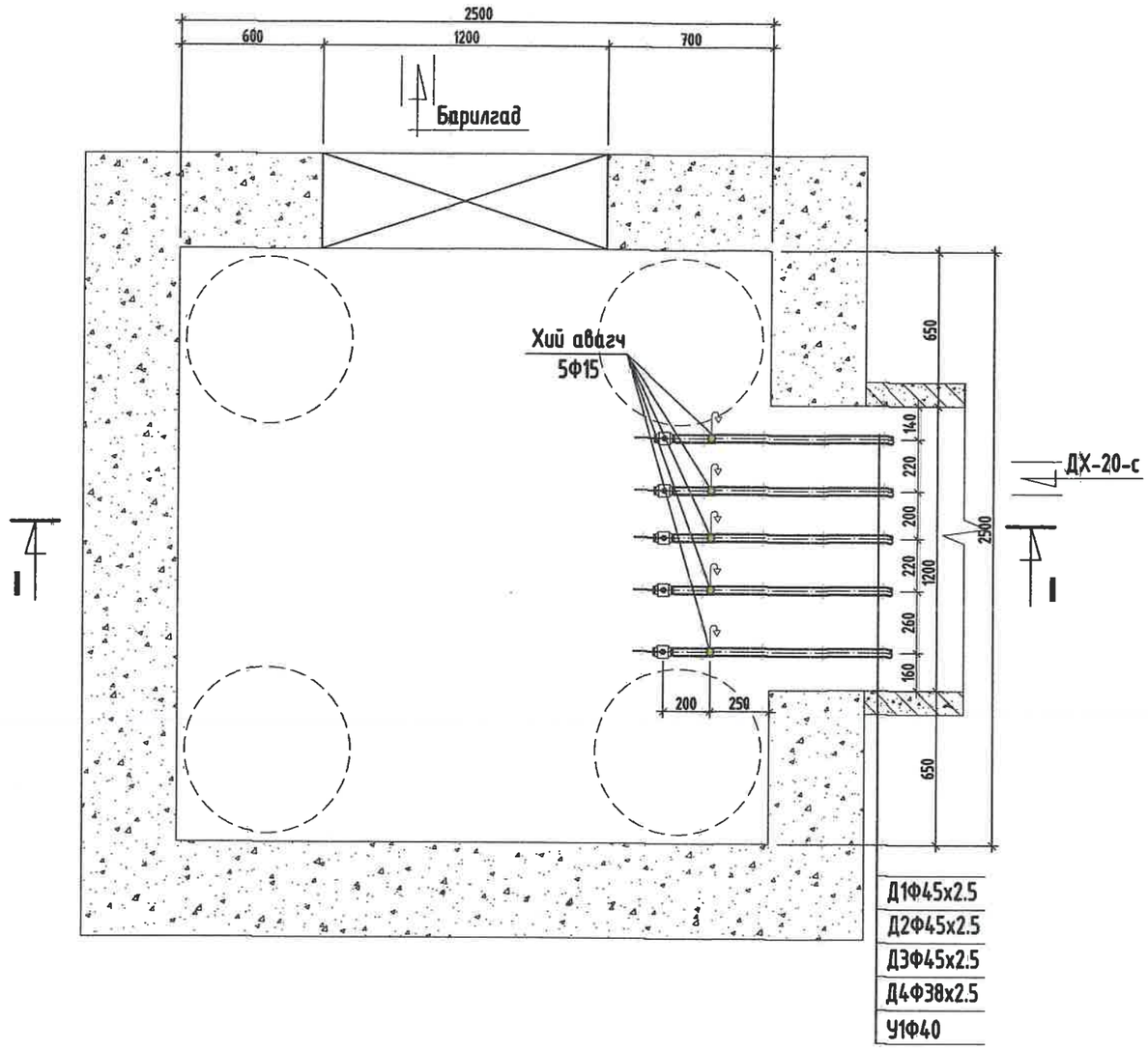

ОГТЛОЛ /I-I/

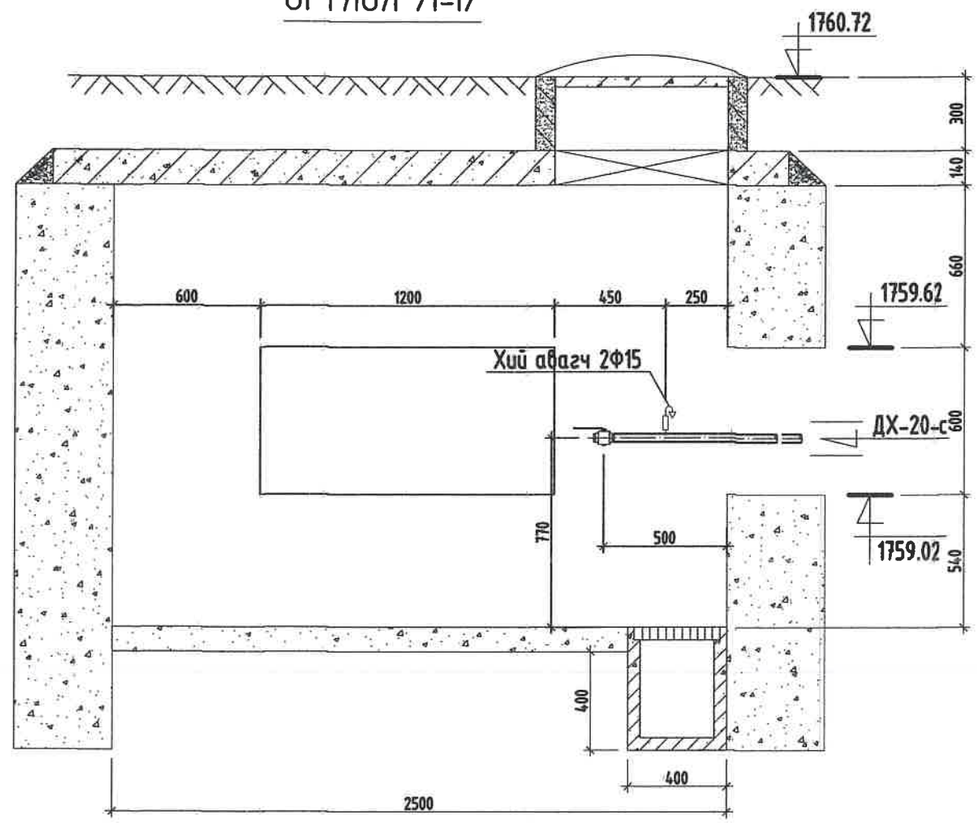

Тайлбар

Хоолойн голч	Юүлэгч ○	Хий авагч •
Ф159х4.5	Ф50	Ф20
Ф133х4.0	Ф40	Ф20
Ф108х4.0	Ф40	Ф20
Ф89х3.5	Ф40	Ф20
Ф76х3.0	Ф25	Ф15
Ф57х3.0	Ф25	Ф15
Ф45х2.5	Ф25	Ф15

МАТЕРИАЛЫН ТҮҮВЭР

Д/д	Тэмдэглэгээ	Материалын нэр	Тоо хэмжээ	Нэгж жин /кг/	Хэмжих нэгж
1	Т>100°С Р>1.6 МПа	Бөмбөлгөн хаалт Ф40мм	3		шир
2	Т>100°С Р>1.6 МПа	Бөмбөлгөн хаалт Ф32мм	1		шир
3	Т>5°С Р>1.6 МПа	Бөмбөлгөн хаалт Ф40мм	1		шир
4	15с22нж	Хий авагч хаалт Ф15мм	5		шир
5	Хэмжээ 2.5х2.5х1.8h	Худгийн барилга бүтээц	1		шир
6		Даацын ялуу ДЯ-18-12-22	6		шир

KINGSEA E&C
Consulting group Co.,Ltd
Хаяг: Улаанбаатар,ХУД,3-р хороо, Энхтайвны гудамж, 5-р байр Хан-Өргөө оффис, 901 тоот
Утас: 98111987, 77190404
КИНГСИЙ ИНЖЕНЕР ЭНД КОНСТРАКШН"ХХК

Завхан аймаг. Улиастай сум.

2-Р ХЭЛХЭЭНИЙ ГАДНА ДУЛААН ХАНГАМЖИЙН ШУГАМЫН ӨӨРЧЛӨЛТ, ШИНЭЧЛЭЛТ /4-Р УДДТ/

Думаалы худаг-21, Байгуулалт, огтлол 1-1

Инженер		Л.Брасанхүү	Е.Г Шифр: КС 02-32/22	Масштаб:	Үе шат: А3
Гүйцэтгэсэн		Н.Батдорж	Т.Г Шифр:		Огноо: 2022 он
Шалгасан		Л.Брасанхүү		Зургийн дугаар: ГДГ-89	Бух хуудас: 106

Суулгийн хэлтэсэн огноо: 2023/02/13

2023/02/13

54-р цэгийн ДХ-22-н байгуулалт. М1:25

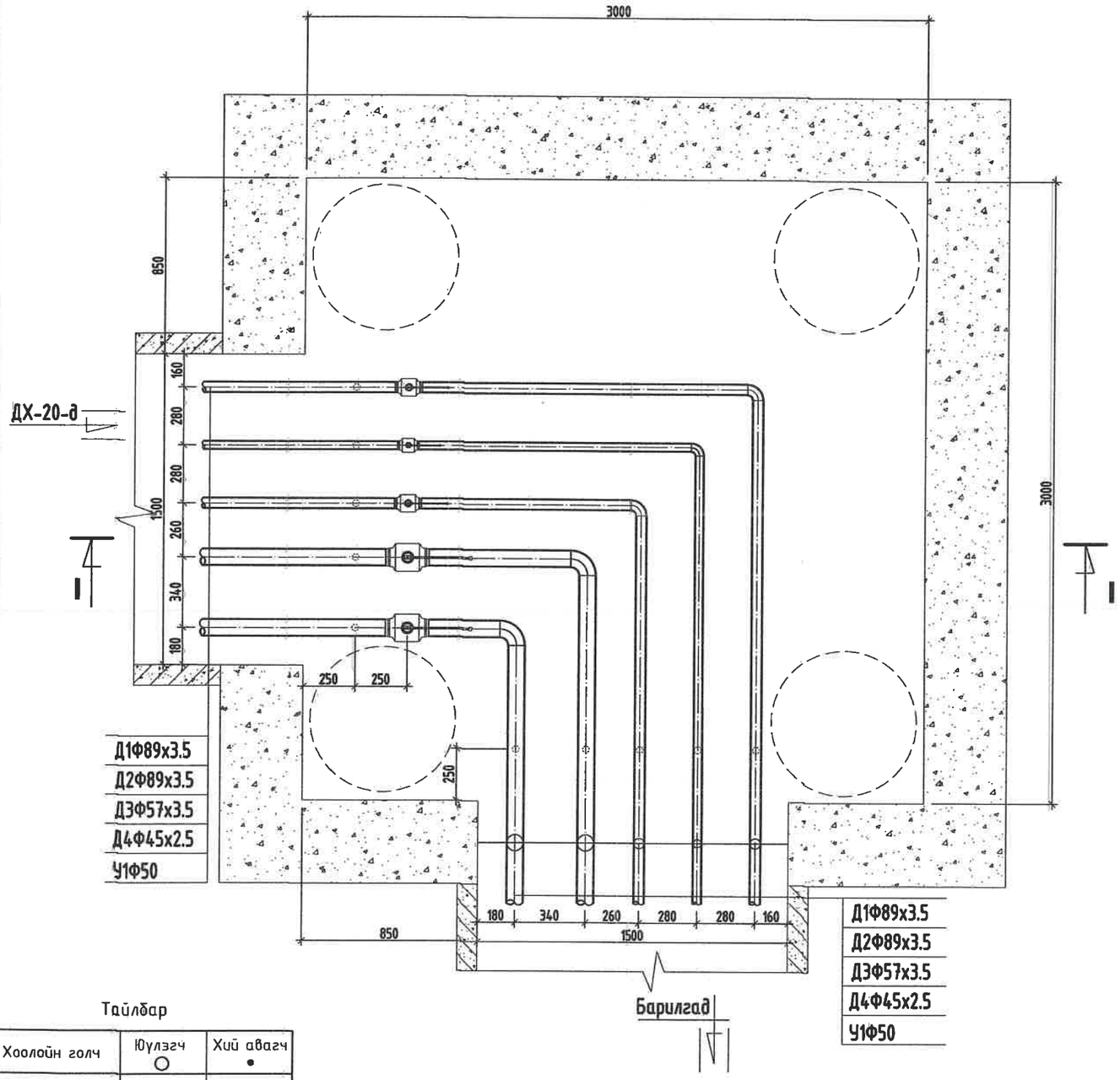

ОГТЛОЛ /I-I/

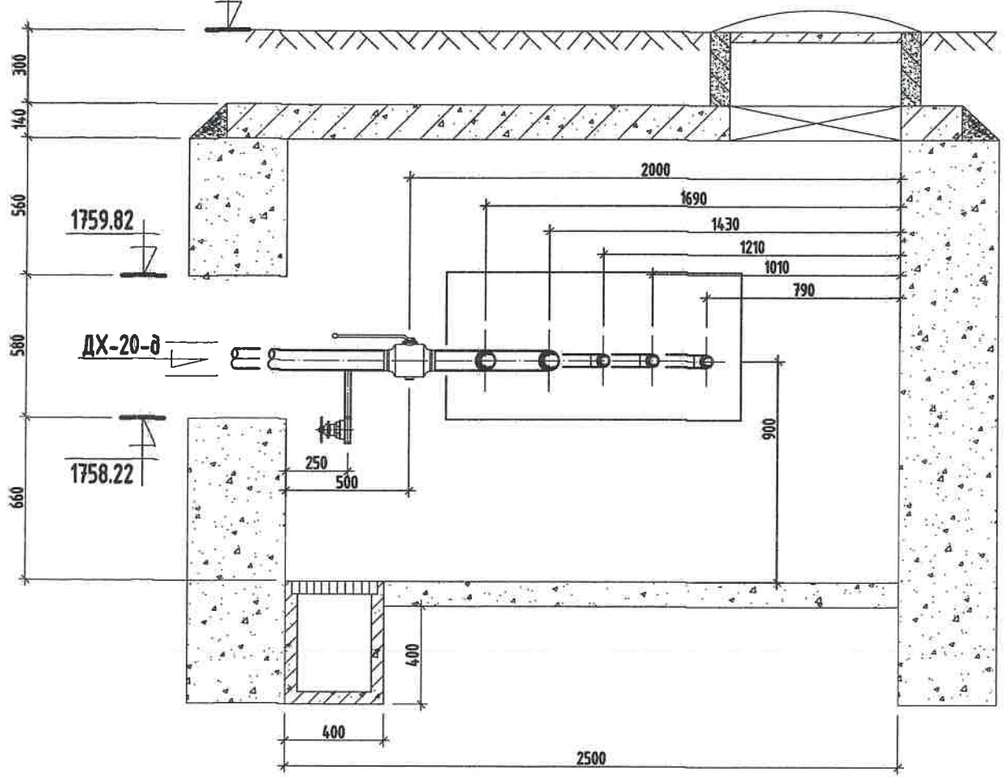

Тайлбар

Хоолойн голч	Юүлэгч ○	Хий авагч •
Ф159х4.5	Ф50	Ф20
Ф133х4.0	Ф40	Ф20
Ф108х4.0	Ф40	Ф20
Ф89х3.5	Ф40	Ф20
Ф76х3.0	Ф25	Ф15
Ф57х3.0	Ф25	Ф15
Ф45х2.5	Ф25	Ф15

МАТЕРИАЛЫН ТҮҮВЭР

Д/д	Тэмдэглэгээ	Материалын нэр	Тоо хэмжээ	Нэгж жин /кг/	Хэмжих нэгж
1	Т>100°С Р>1.6 МПа	Бөмбөлгөн хаалт Ф80мм	2		шир
2	Т>100°С Р>1.6 МПа	Бөмбөлгөн хаалт Ф50мм/Ф40мм	2		шир
3	Т>5°С Р>1.6 МПа	Бөмбөлгөн хаалт Ф50мм	1		шир
4	15с22нж	Ус буулгах хаалт Ф40мм/Ф25мм	4/6		шир
5	Хэмжээ 3.0х3.0х2.0h	Худгийн барилга бүтээц	1		шир
6		Даацын ялуу ДЯ-22-12-22	6		шир

KINGSEA E&C
Consulting group Co.,Ltd
Хаяг: Улаанбаатар,ХУД,3-р хороо, Энгэльсийн гудамж, 5-р байр Хан-Өргөө оффис, 901 өрөө
Утас: 98111987, 77190444
КИНГСИЙ ИНЖЕНЕР ЭНД КОНСТРАКШН"ХХК

Завхан аймаг. Улиастай сум.

2-Р ХЭЛХЭЭНИЙ ГАДНА ДУЛААН ХАНГАМЖИЙН ШУГАМЫН ӨӨРЧЛӨЛТ, ШИНЭЧЛЭЛТ /4-Р УДДТ/

Дулааны худаг-22, Байгуулалт, огтлол 1-1

Инженер		Л.Баасанхүү	Е.Г Шифр: КС 02-32/22	Масштаб:	Үе шат: АЗ
Гүйцэтгэсэн		Н.Батдорж	Т.Г Шифр:	Зургийн дугаар: ГДГ-90	Огноо: 2022 он
Шалгасан		Л.Баасанхүү			Бүх хуудас: 106

Сурагчийн хавтасны огноо: 2023/02/13

57-р цэгийн ДХ-23-н байгуулалт. М1:25

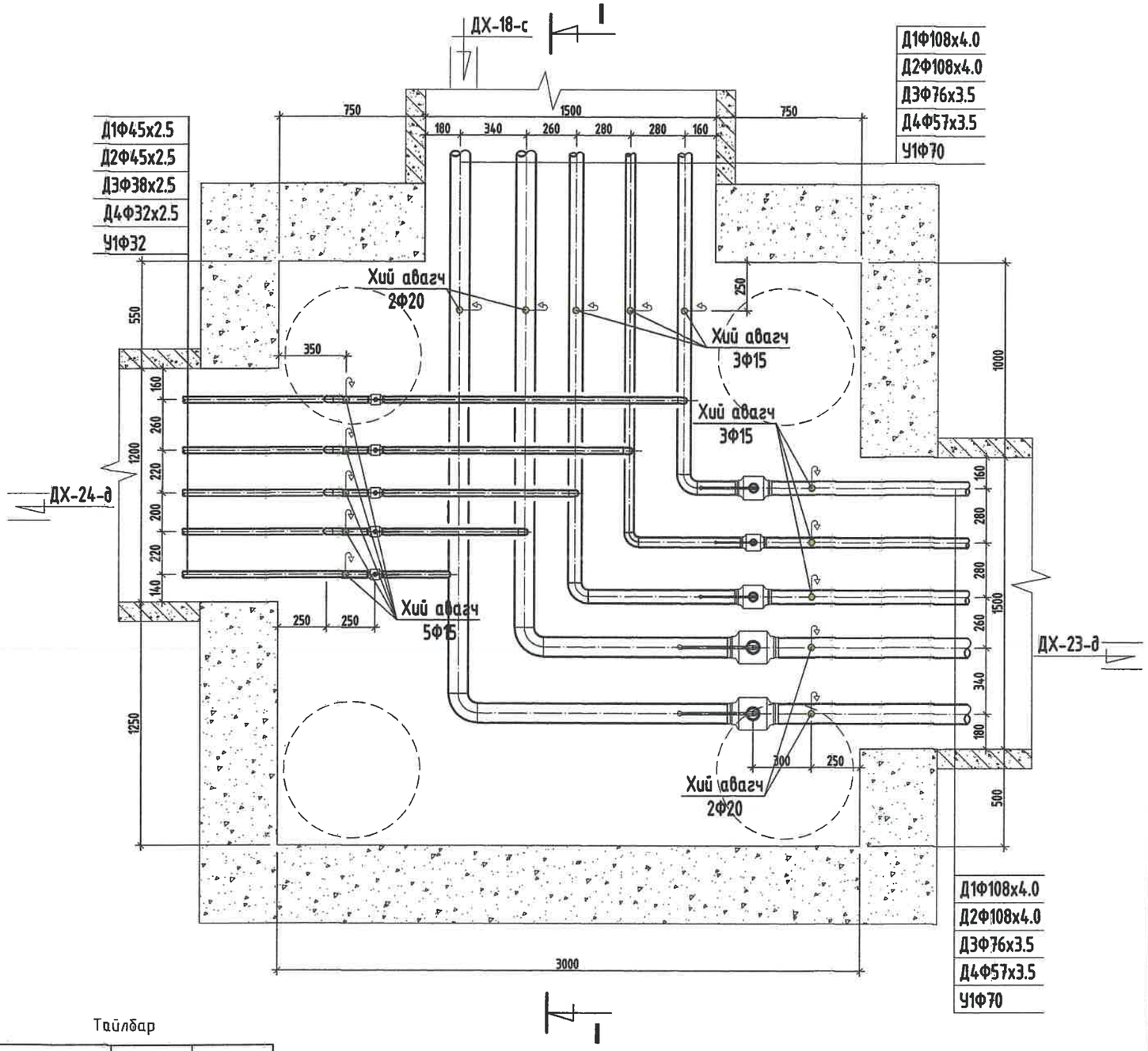

Тайлбар

Хоолойн голч	Юүлэгч ○	Хий авагч •
Ф159х4.5	Ф50	Ф20
Ф133х4.0	Ф40	Ф20
Ф108х4.0	Ф40	Ф20
Ф89х3.5	Ф40	Ф20
Ф76х3.0	Ф25	Ф15
Ф57х3.0	Ф25	Ф15
Ф45х2.5	Ф25	Ф15

МАТЕРИАЛЫН ТҮҮВЭР

Д/д	Тэмдэглэгээ	Материалын нэр	Тоо хэмжээ	Нэгж жин /кг/	Хэмжих нэгж
1	Т>100°С Р>1,6 МПа	Бөмбөлгөн хаалт Ф100мм/Ф70мм/Ф50мм	2/1/1		шир
2	Т>100°С Р>1,6 МПа	Бөмбөлгөн хаалт Ф40мм/Ф32мм/Ф25мм	2/1/1		шир
3	Т>5°С Р>1.6 МПа	Бөмбөлгөн хаалт Ф70мм/Ф32мм	1/1		шир
4	15с22мж	Хий авагч хаалт Ф20мм/Ф15мм	4/11		шир
5	ГОСТ 10704-91	Ган булан Ф100мм/Ф40мм	2/6		шир
6	ГОСТ 3262-75	Цайрдсан ган булан Ф70мм/Ф50мм	2/1		шир
7	ГОСТ 3262-75	Цайрдсан ган булан Ф32мм/Ф25мм	3/3		шир
8	Хэмжээ 3.0х3.0х2.0h	Худгийн барилга бүтээц	1		шир
9		Даацын ялуу ДЯ-18-12-22	3		шир
10		Даацын ялуу ДЯ-22-12-22	6		шир

KINGSEA E&C
Consulting group Co.,Ltd
Хаяг: Улаанбаатар,ХУД,3-р хороо, Энгэльсийн гудамж, 5-р байр Хан-Өргөө оффис, 901 тоот
Утас: 98111987, 77190484
КИНГСИЙ ИНЖЕНЕР ЭНД КОНСТРАКШН"ХХК

Завхан аймаг. Улиастай сум.

2-Р ХЭЛХЭЭНИЙ ГАДНА ДУЛААН ХАНГАМЖИЙН ШУГАМЫН ӨӨРЧЛӨЛТ, ШИНЭЧЛЭЛТ /4-Р УДДТ/

Дулаалгын худаг-23, Байгуулалт, огтлол 1-1

Инженер		Л.Баасанхүү	Е.Г Шифр: КС 02-32/22	Масштаб:	Үе шат: АЗ
Гүйцэтгэсэн		Н.Батдорж	Т.Г Шифр:	Зургийн дугаар: ГДГ-91	Огноо: 2022 он
Шалгасан		Л.Баасанхүү			Бух хуудас: 106

Суурилуулсан огноо: 2023/02/13

78-р цэгийн ДХ-32-н Огтлол 1-1. М1:25

ОГТЛОЛ /I-I/

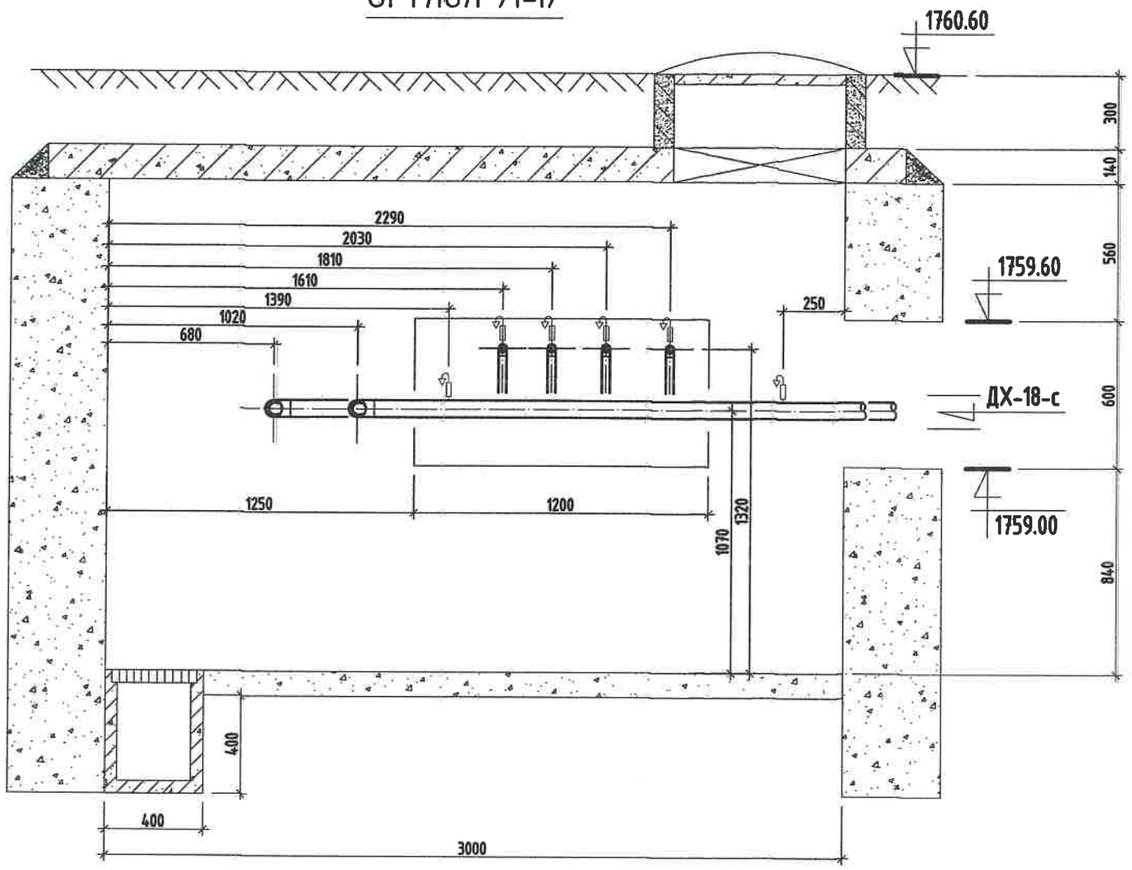

KINGSEA E&C Consulting group Co.,Ltd Хаяг: Улаанбаатар,ХУД,3-р хороо. Энхтайвны гудамж. 5-р байр Хан-Өргөө оффис, 901 тоот Утас: 90111987, 77190404 КИНГСИЙ ИНЖЕНЕР ЭНД КОНСТРАКШН"ХХК	Завхан аймаг, Улиастай сум. 2-Р ХЭЛХЭЭНИЙ ГАДНА ДУЛААН ХАНГАМЖИЙН ШУГАМЫН ӨӨРЧЛӨЛТ, ШИНЭЧЛЭЛТ /4-Р УДДТ/				Үе шат: АЗ
	Дулааны худаг-23, Байгууллалт, огтлол 1-1				Огноо: 2022 он
	Инженер	Л.Баасанхүү	Е.Г. Шифр: КС 02-32/22	Масштаб:	
	Гүйцэтгэсэн	Н.Батдорж	Т.Г. Шифр:	Зургийн дугаар: ГДГ-91а	Бүх хуудас: 106
	Шалгасан	Л.Баасанхүү			

Суурилуулсан огноо: 2023/02/13

2023/02/13

58-р цэгийн ДХ-24-н байгуулалт. М1:25

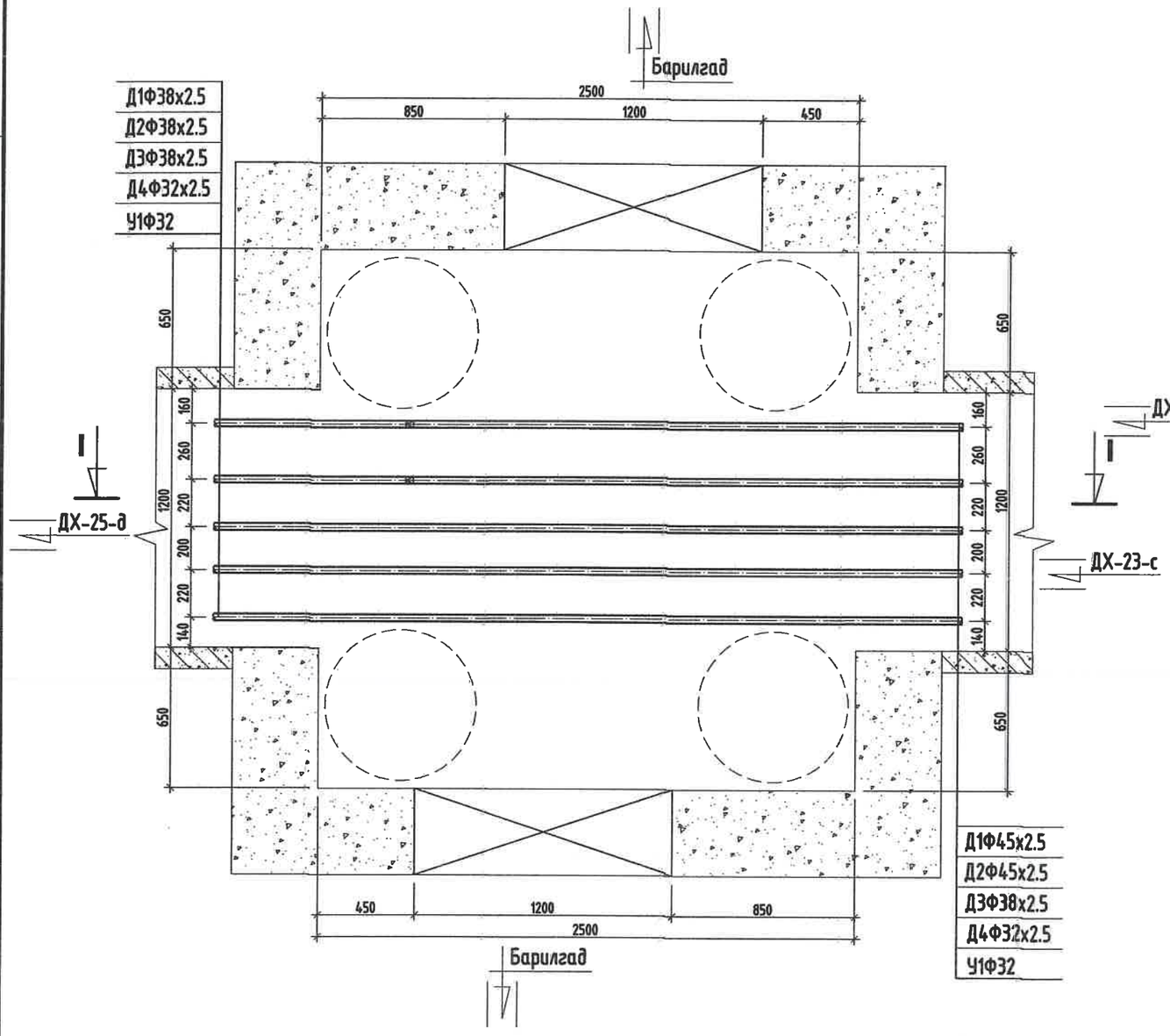

ОГТЛОЛ /I-I/

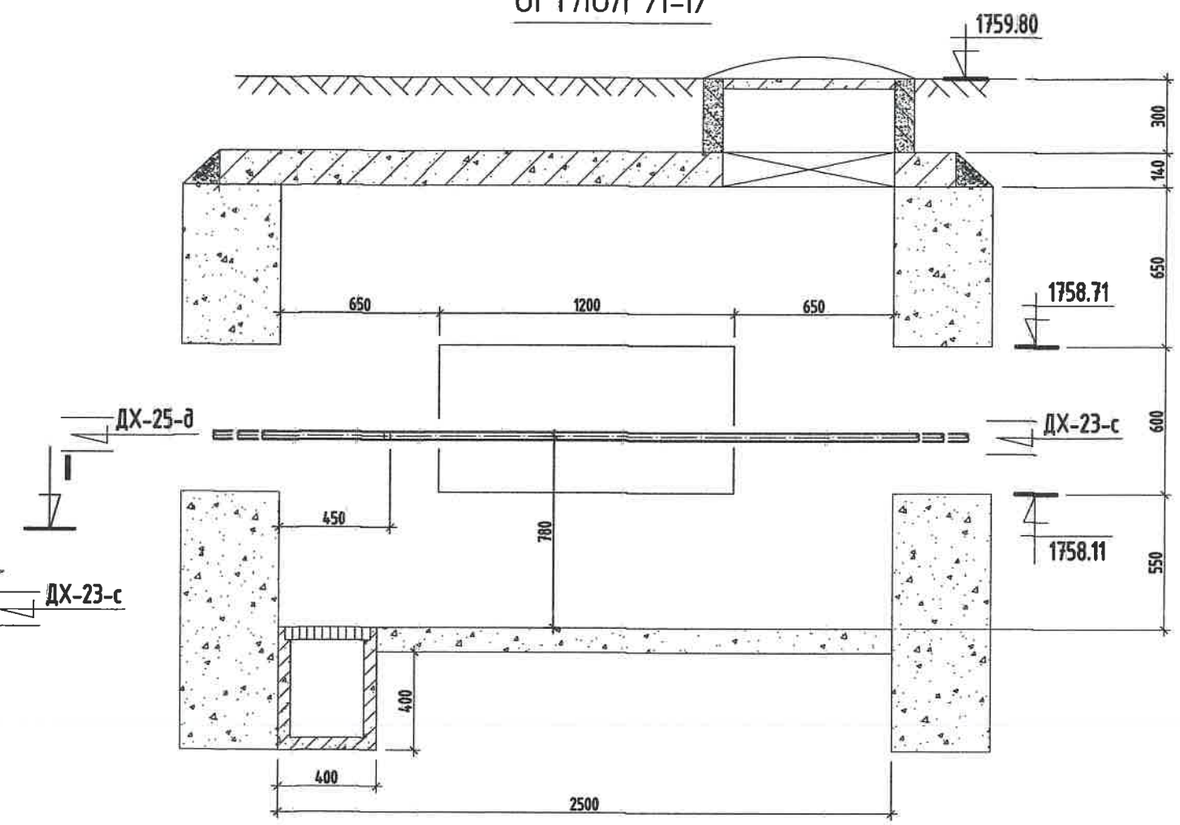

Тайлбар

Хоолойн голч	Юүлэгч ○	Хий авагч •
Ф159х4.5	Ф50	Ф20
Ф133х4.0	Ф40	Ф20
Ф108х4.0	Ф40	Ф20
Ф89х3.5	Ф40	Ф20
Ф76х3.0	Ф25	Ф15
Ф57х3.0	Ф25	Ф15
Ф45х2.5	Ф25	Ф15

МАТЕРИАЛЫН ТҮҮВЭР

Д/д	Тэмдэглэгээ	Материалын нэр	Тоо хэмжээ	Нэгж жин /кг/	Хэмжих нэгж
1	ГОСТ 10704-91	Ган шилжвэр Ф40/32мм	2		шир
2	Хэмжээ 2,5х2.5х1.8h	Худгийн барилга бүтээц	1		шир
3		Даацын ялуу ДЯ-18-12-22	12		шир

KINGSEA E&C
Consulting group Co.,Ltd
Хаяг: Улаанбаатар,ХУД,3-р хороо, Энхтайвны гудамж, 5-р байр Хан-Ордо оффис, 901 тоот
Утас: 98111987, 77190444
КИНГСИЙ ИНЖЕНЕР ЭНД КОНСТРАКШН"ХХК

Захиан аймаг. Улиастай сум.

2-Р ХЭЛХЭЭНИЙ ГАДНА ДУЛААН ХАНГАМЖИЙН ШУГАМЫН ӨӨРЧЛӨЛТ, ШИНЭЧЛЭЛТ /4-Р УДДТ/

Дулааны худаг-24, Байгуулалт, огтлол 1-1

Инженер		Л.Баасанхүү	Е.Г Шифр: КС 02-32/22	Масштаб:	Ye шат: А3
Гүйцэтгэсэн		Н.Батдорж			Огноо: 2022 он
Шалгасан		Л.Баасанхүү	Т.Г Шифр:	Зургийн дугаар: ГДГ-92	Бух хуудас: 106

Суурилуулах хавтасны огноо: 2023/02/13

2023/02/13

59-р цэгийн ДХ-25-н байгуулалт. М1:25

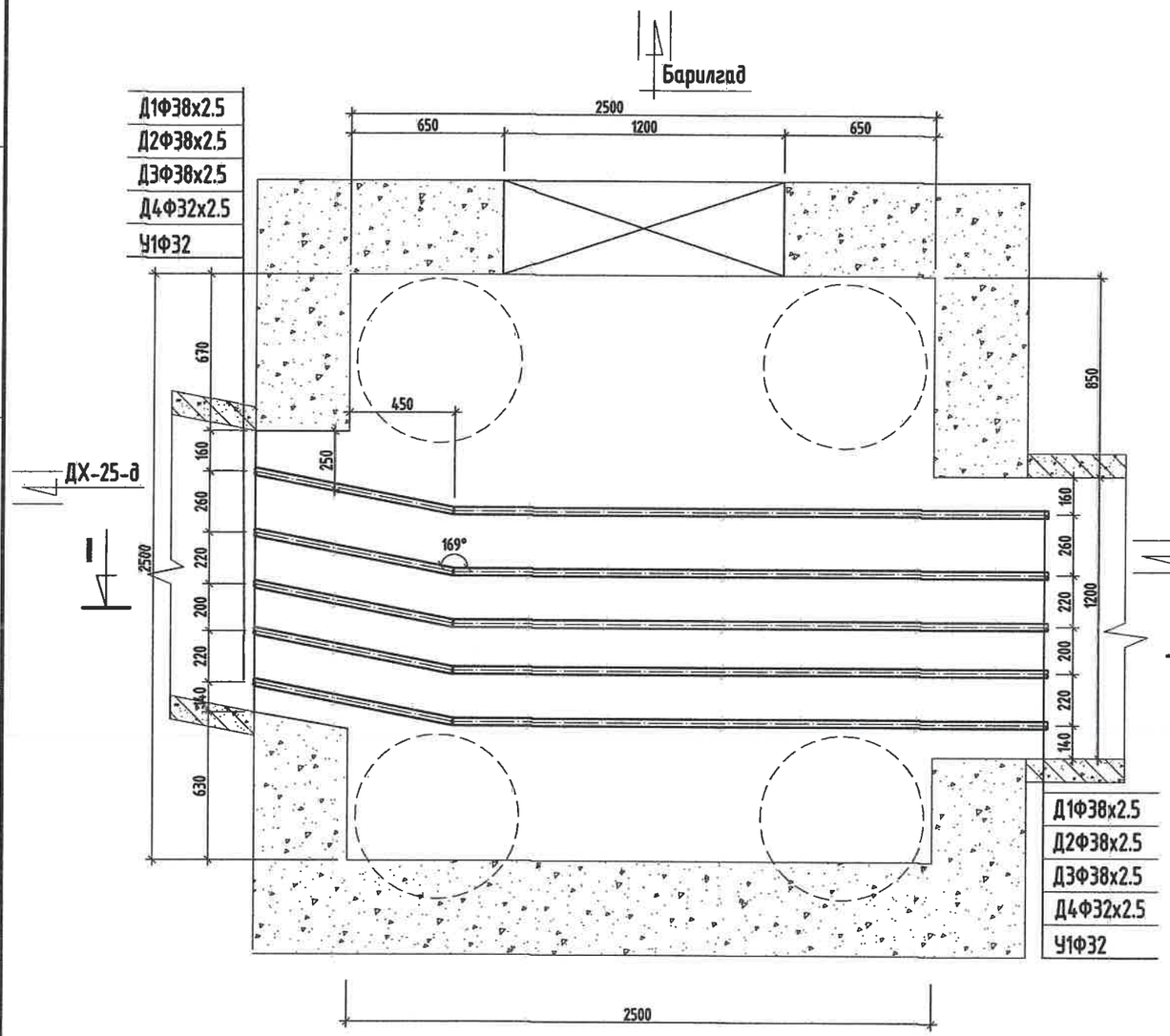

ОГТЛОЛ /I-I/

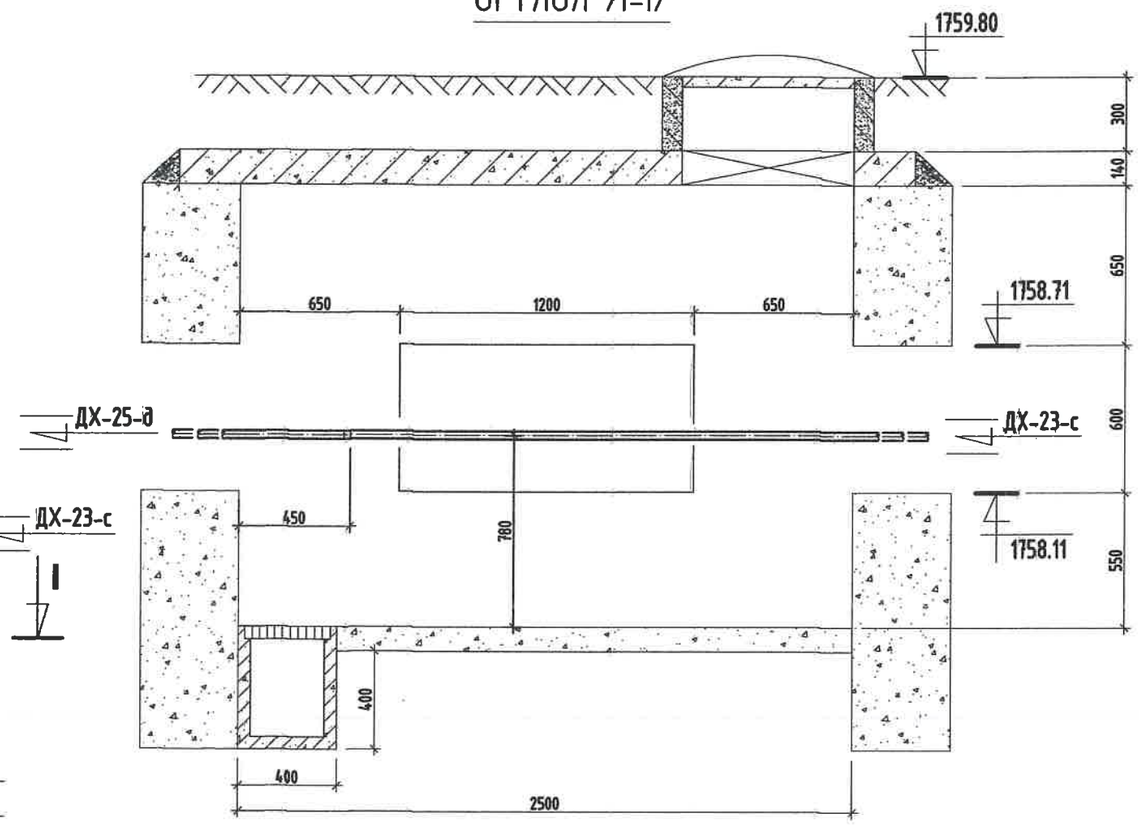

Тайлбар

Хоолойн голч	Юүлэгч ○	Хий авагч •
Ф159х4.5	Ф50	Ф20
Ф133х4.0	Ф40	Ф20
Ф108х4.0	Ф40	Ф20
Ф89х3.5	Ф40	Ф20
Ф76х3.0	Ф25	Ф15
Ф57х3.0	Ф25	Ф15
Ф45х2.5	Ф25	Ф15

МАТЕРИАЛЫН ТҮҮВЭР

Д/д	Тэмдэглэгээ	Материалын нэр	Тоо хэмжээ	Нэгж жин /кг/	Хэмжих нэгж
1	ГОСТ 10704-91	Ган булан Ф32мм 169°	2		шир
2	ГОСТ 3262-75	Цайрдсан ган булан Ф32мм/Ф25мм 169°	2/1		шир
3	Хэмжээ 2.5х2.5х1.8h	Худгийн барилга бүтээц	1		шир
		Даацын ялуу ДЯ-18-12-22	12		шир

KINGSEA E&C
Consulting group Co.,Ltd
Хаяг: Улаанбаатар,ХУД.3-р хороо. Энхмаяагийн гудамж. 5-р байр Хан-Өргөн оффис, 901 өрөө
Утас: 90111987, 77190444
КИНГСИЙ ИНЖЕНЕР ЭНД КОНСТРАКШН"ХХК

Завхан аймаг. Улиастай сум.

2-Р ХЭЛХЭЭНИЙ ГАДНА ДУЛААН ХАНГАМЖИЙН ШУГАМЫН ӨӨРЧЛӨЛТ, ШИНЭЧЛЭЛТ /4-Р УДДТ/

Дулааны худаг-25, Байгуулалт, огтлол 1-1

Инженер		Л.Баасанхүү	Е.Г Шифр: КС 02-32/22	Масштаб:	Огноо: 2022 он
Гүйцэтгэсэн		Н.Батдорж	Т.Г Шифр:	Зургийн дугаар: ГДГ-93	Бух хуудас: 106
Шалгасан		Л.Баасанхүү			

Ye шат: А3

Сурагчийн хэрэгсэн огноо: 2023/02/13

2023/02/13

60-р цэгийн ДХ-26-н байгуулалт. М1:25

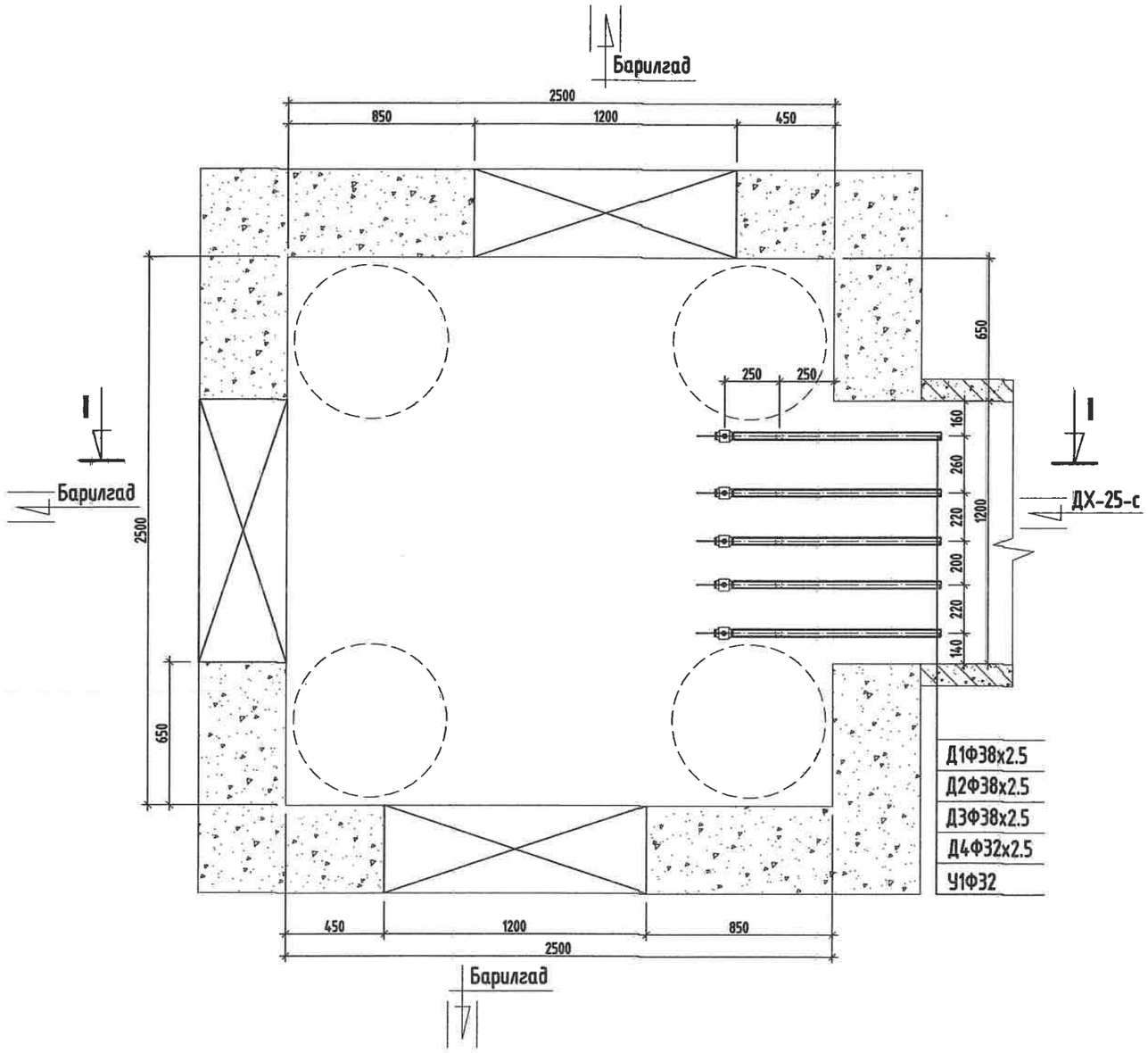

ОГТЛОЛ /I-I/

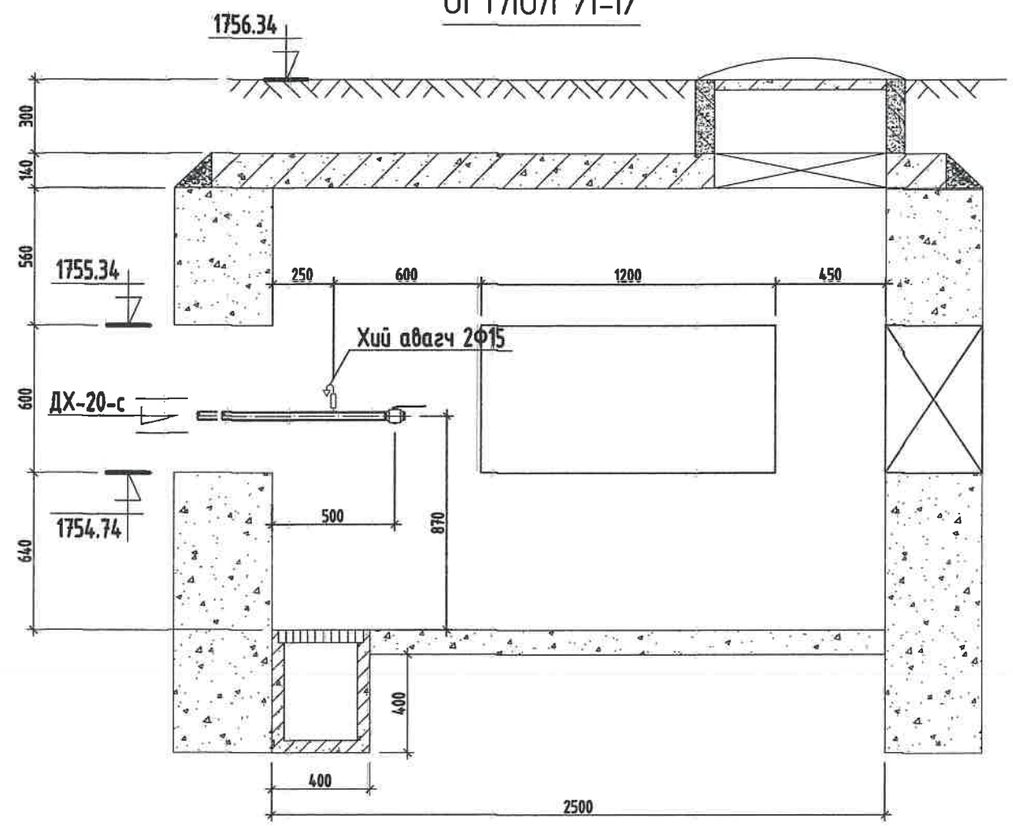

МАТЕРИАЛЫН ТҮҮВЭР

Д/д	Тэмдэглэгээ	Материалын нэр	Тоо хэмжээ	Нэгж жин /кг/	Хэмжих нэгж
1	T>100°C P>1.6 МПа	Бөмбөлгөн хаалт Ф32мм	2		шир
2	T>100°C P>1.6 МПа	Бөмбөлгөн хаалт Ф32мм/Ф25мм	1/1		шир
3	T>5°C P>1.6 МПа	Бөмбөлгөн хаалт Ф32мм	1		шир
4	15с22нж	Ус буулгах хаалт Ф15мм	5		шир
5	Хэмжээ 2,5х2.5х1.8h	Худгийн барилга бүтээц	1		шир
6		Даацын ялуу ДЯ-18-12-22	12		шир

Тайлбар

Хоолойн голч	Юүлэгч ○	Хий авагч •
Ф159х4.5	Ф50	Ф20
Ф133х4.0	Ф40	Ф20
Ф108х4.0	Ф40	Ф20
Ф89х3.5	Ф40	Ф20
Ф76х3.0	Ф25	Ф15
Ф57х3.0	Ф25	Ф15
Ф45х2.5	Ф25	Ф15

KINGSEA E&C
Consulting group Co.,Ltd
Хаяг: Улаанбаатар,ХУД,3-р хороо, Энгэльсийн гудамж, 5-р байр Хан-Өргөө оффис, 901 тоот
Утас: 98111987, 77190404
КИНГСИЙ ИНЖЕНЕР ЭНД КОНСТРАКШН"ХХК

Завхан аймаг. Улиастай сум.

2-Р ХЭЛХЭЭНИЙ ГАДНА ДУЛААН ХАНГАМЖИЙН ШУГАМЫН ӨӨРЧЛӨЛТ, ШИНЭЧЛЭЛТ /4-Р УДДТ/

Думааны худаг-26, Байгуулалт, огтлол 1-1

Инженер		Л.Баасанхүү	Е.Г Шифр: КС 02-32/22	Масштаб:	Үе шат: АЗ
Гүйцэтгэсэн		Н.Батдорж	Т.Г Шифр:	Зургийн дугаар: ГДГ-94	Огноо: 2022 он
Шалгасан		Л.Баасанхүү			Бух хуудас: 106

Суурилуулах хавтасны огноо: 2023/02/13

61-р цэгийн ДХ-27-н байгуулалт. М1:25

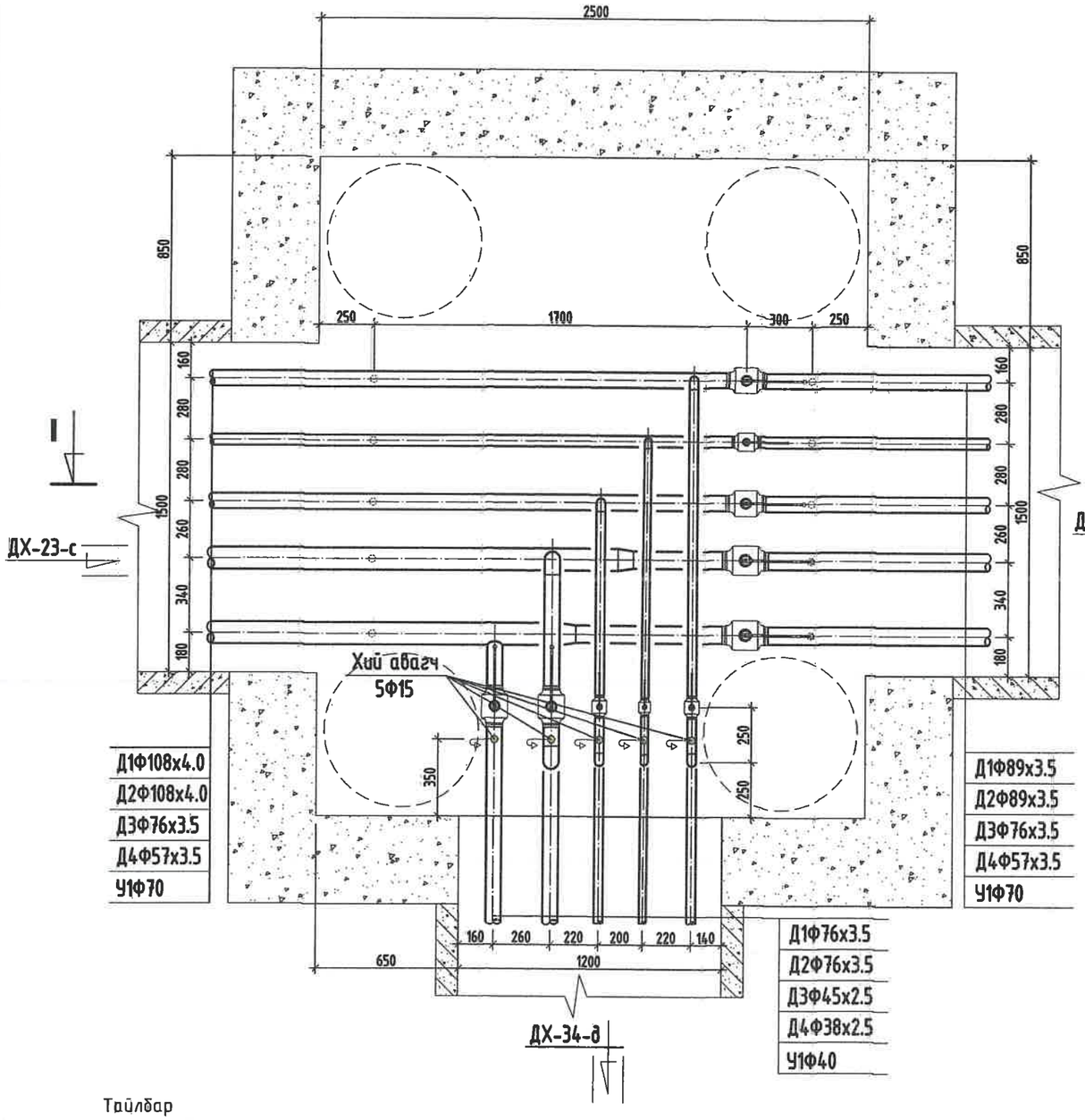

ОГТЛОЛ /I-I/

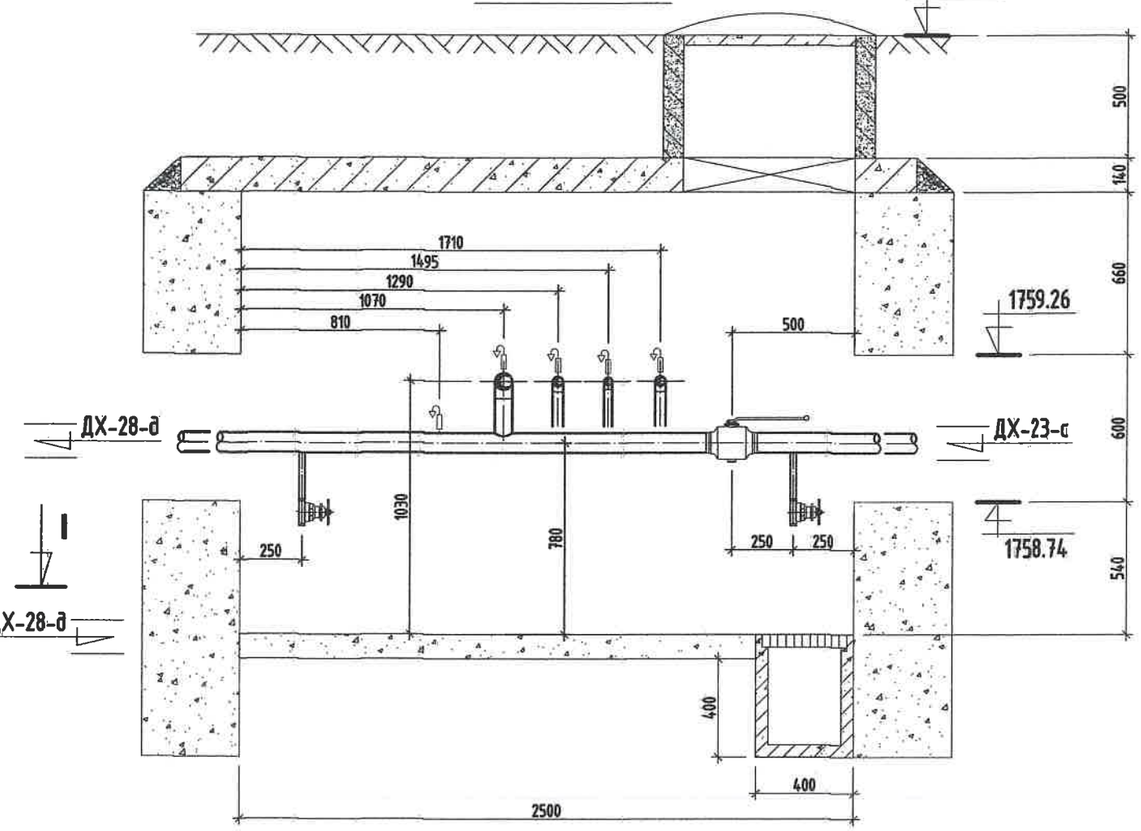

Тайлбар

Хоолойн голч	Юүлэгч ○	Хий авагч •
Ф159х4.5	Ф50	Ф20
Ф133х4.0	Ф40	Ф20
Ф108х4.0	Ф40	Ф20
Ф89х3.5	Ф40	Ф20
Ф76х3.0	Ф25	Ф15
Ф57х3.0	Ф25	Ф15
Ф45х2.5	Ф25	Ф15

МАТЕРИАЛЫН ТҮҮВЭР

Д/д	Тэмдэглэгээ	Материалын нэр	Тоо хэмжээ	Нэгж жин /кг/	Хэмжих нэгж
1	Т>100°С Р>1.6 МПа	Бөмбөлгөн хаалт Ф80мм/70мм	2/2		шир
2	Т>100°С Р>1.6 МПа	Бөмбөлгөн хаалт Ф70/50/40/32мм	1/1/1/1		шир
3	Т>5°С Р>1.6 МПа	Бөмбөлгөн хаалт Ф70/40мм	1/1		шир
4	15с22нж	Ус буулгах хаалт Ф40/25мм	4/6		шир
5	15с22нж	Хий авагч хаалт Ф15мм	5		шир
6	ГОСТ 10704-91	Ган булан Ф70мм 90°	3		шир
7	ГОСТ 3262-75	Цайрдсан ган булан Ф40мм/Ф32мм 90°	6/3		шир
8		Ган шилжвэр Ф100/Ф70мм	2		шир
9	Хэмжээ 2.5х3.0х1.8h	Худгийн барилга бүтээц	1		шир
10		Даацын ялуу ДЯ-18-12-22	3		шир
11		Даацын ялуу ДЯ-22-12-22	6		шир

KINGSEA E&C
Consulting group Co.,Ltd
Хаяг: Улаанбаатар,ХУД 3-р хороо, Энхэлийн гудамж, 5-р байр Хан-Өргөө офис, 901 тоот
Утас: 98111987, 77190404
КИНГСИЙ ИНЖЕНЕР ЭНД КОНСТРАКШН"ХХК

Завхан аймаг. Улиастай сум.

2-Р ХЭЛХЭЭНИЙ ГАДНА ДУЛААН ХАНГАМЖИЙН ШУГАМЫН ӨӨРЧЛӨЛТ, ШИНЭЧЛЭЛТ /4-Р УДДТ/

Дулааны худаг-27, Байгуулалт, огтлол 1-1

Үе шат: АЗ

Инженер	Л.Баасанхүү	Е.Г Шифр: КС 02-32/22	Масштаб:	Огноо: 2022 он
Гүйцэтгэсэн	Н.Батдорж	Т.Г Шифр:	Зургийн дугаар: ГДГ-95	Бүх хуудас: 106
Шалгасан	Л.Баасанхүү			

Суурилуулах огноо: 2023/02/13

63-р цэгийн ДХ-28-н байгуулалт. М1:25

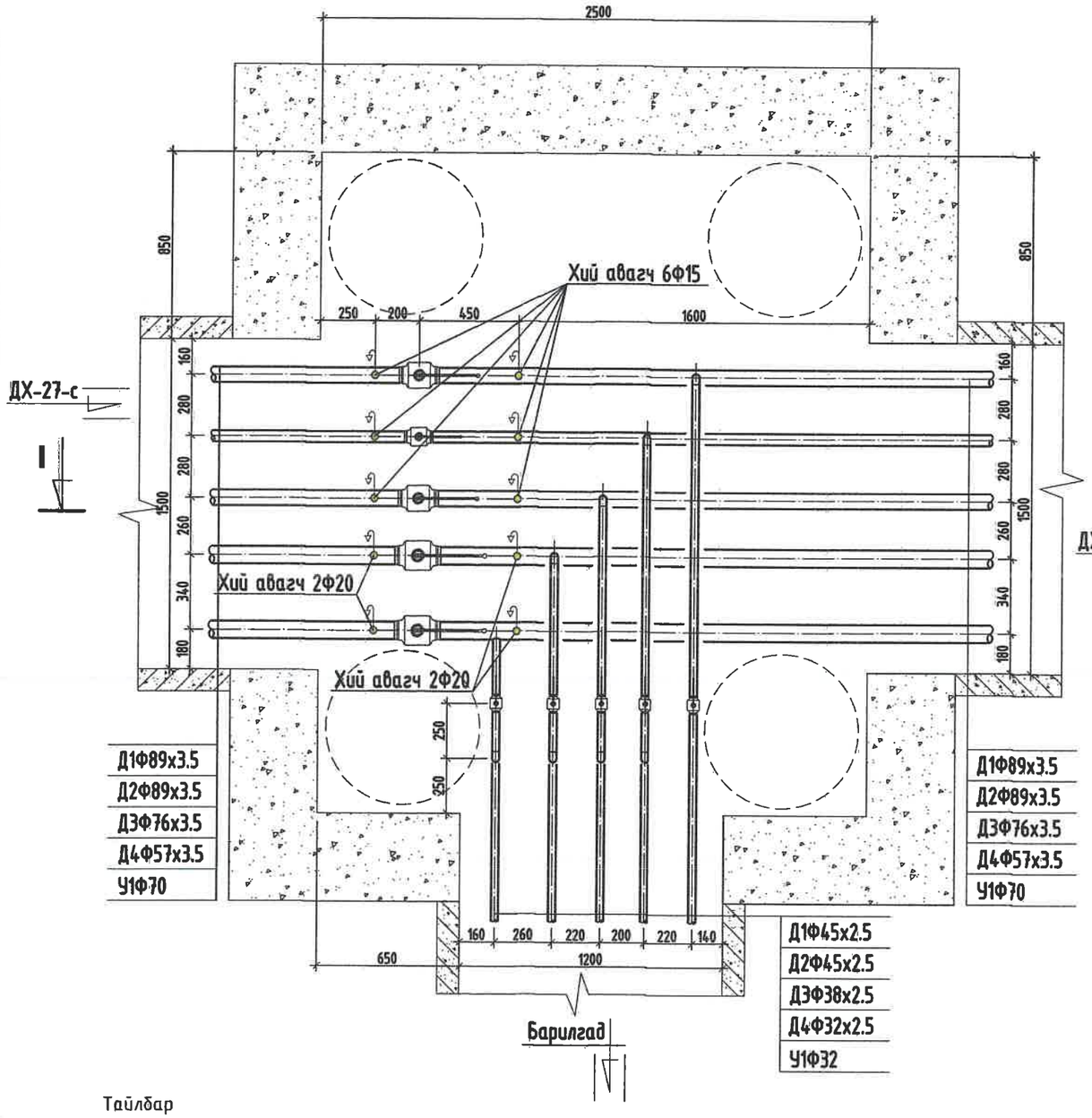

ОГТЛОЛ /I-I/

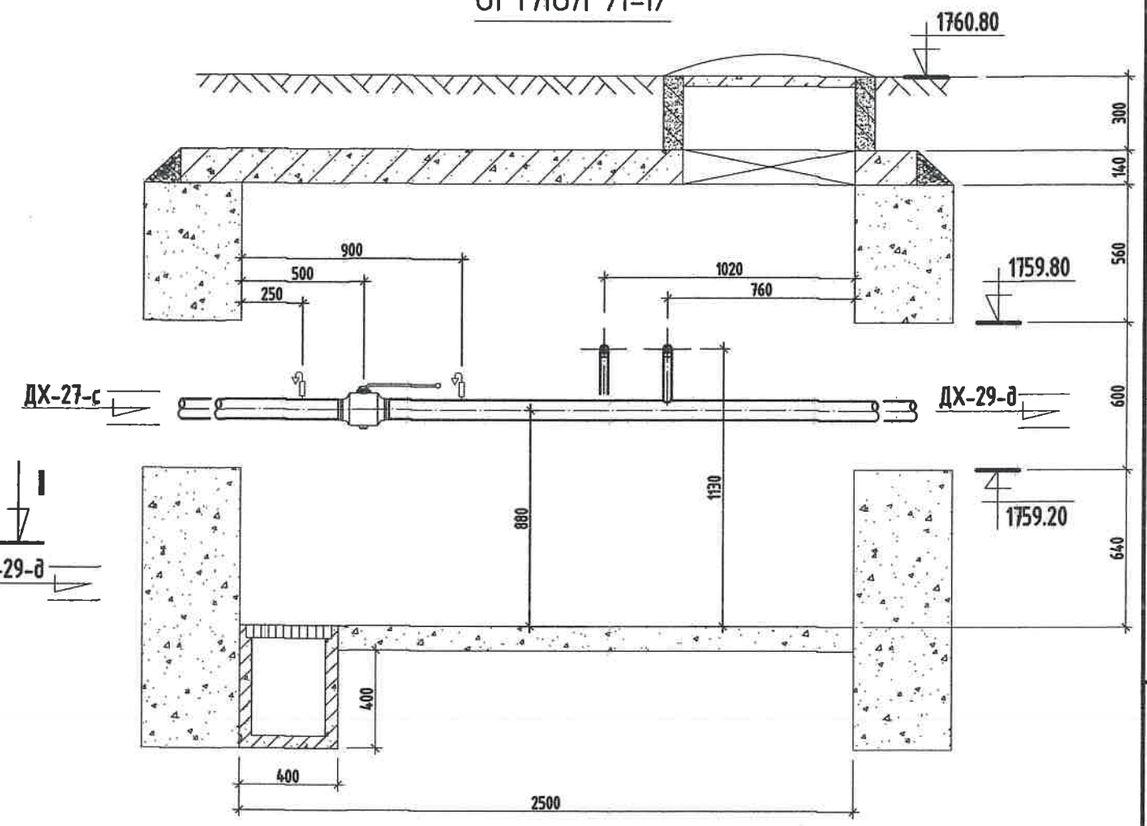

МАТЕРИАЛЫН ТҮҮВЭР

Д/д	Тэмдэглэгээ	Материалын нэр	Тоо хэмжээ	Нэгж жин /кг/	Хэмжих нэгж
1	Т>100°С Р>1.6 МПа	Бөмбөлгөн хаалт Ф80мм/40мм	2/2		шир
2	Т>100°С Р>1.6 МПа	Бөмбөлгөн хаалт Ф70/50/32/25мм	1/1/1/1		шир
3	Т>5°С Р>1.6 МПа	Бөмбөлгөн хаалт Ф70/32мм	1/1		шир
4	15с22нж	Ус буулгах хаалт Ф25мм	5		шир
5	15с22нж	Хий авагч хаалт Ф20/15мм	4/6		шир
6	ГОСТ 10704-91	Ган булан Ф40мм 90^0	3		шир
7	ГОСТ 3262-75	Цайрдсан ган булан Ф32мм/Ф25мм 90^0	6/3		шир
8	Хэмжээ 2.5х3.0х1.8h	Худгийн барилга бүтээц	1		шир
9		Даацын ялуу ДЯ-18-12-22	3		шир
10		Даацын ялуу ДЯ-22-12-22	6		шир

Тайлбар

Хоолойн голч	Юүлэгч ○	Хий авагч •
Ф159х4.5	Ф50	Ф20
Ф133х4.0	Ф40	Ф20
Ф108х4.0	Ф40	Ф20
Ф89х3.5	Ф40	Ф20
Ф76х3.0	Ф25	Ф15
Ф57х3.0	Ф25	Ф15
Ф45х2.5	Ф25	Ф15

KINGSEA E&C
Consulting group Co.,Ltd
Хаяг: Улаанбаатар,ХУД,3-р хороо, Энхтайвны гудамж, 5-р байр Хан-Эрдэнэ оффис, 901 тоот
Утас: 98111987, 77190404
КИНГСИЙ ИНЖЕНЕР ЭНД КОНСТРАКШН"ХХК

Завхан аймаг. Улиастай сум.

2-Р ХЭЛХЭЗНИЙ ГАДНА ДУЛААН ХАНГАМЖИЙН ШУГАМЫН ӨӨРЧЛӨЛТ, ШИНЭЧЛЭЛТ /4-Р УДДТ/

Дулааны худаг-28, Байгуулалт, огтлол 1-1

Инженер		Л.Бадсанхүү	Е.Г Шифр: КС 02-32/22	Масштаб:	Үе шат: АЗ
Гүйцэтгэсэн		Н.Батдорж	Т.Г Шифр:	Зургийн дугаар: ГДГ-106	Огноо: 2022 он
Шалгасан		Л.Бадсанхүү			Бүх хуудас: 106

Суурийн хавтасны огноо: 2023/02/13

2023/02/13

66-р цэгийн ДХ-29-н байгуулалт. М1:25

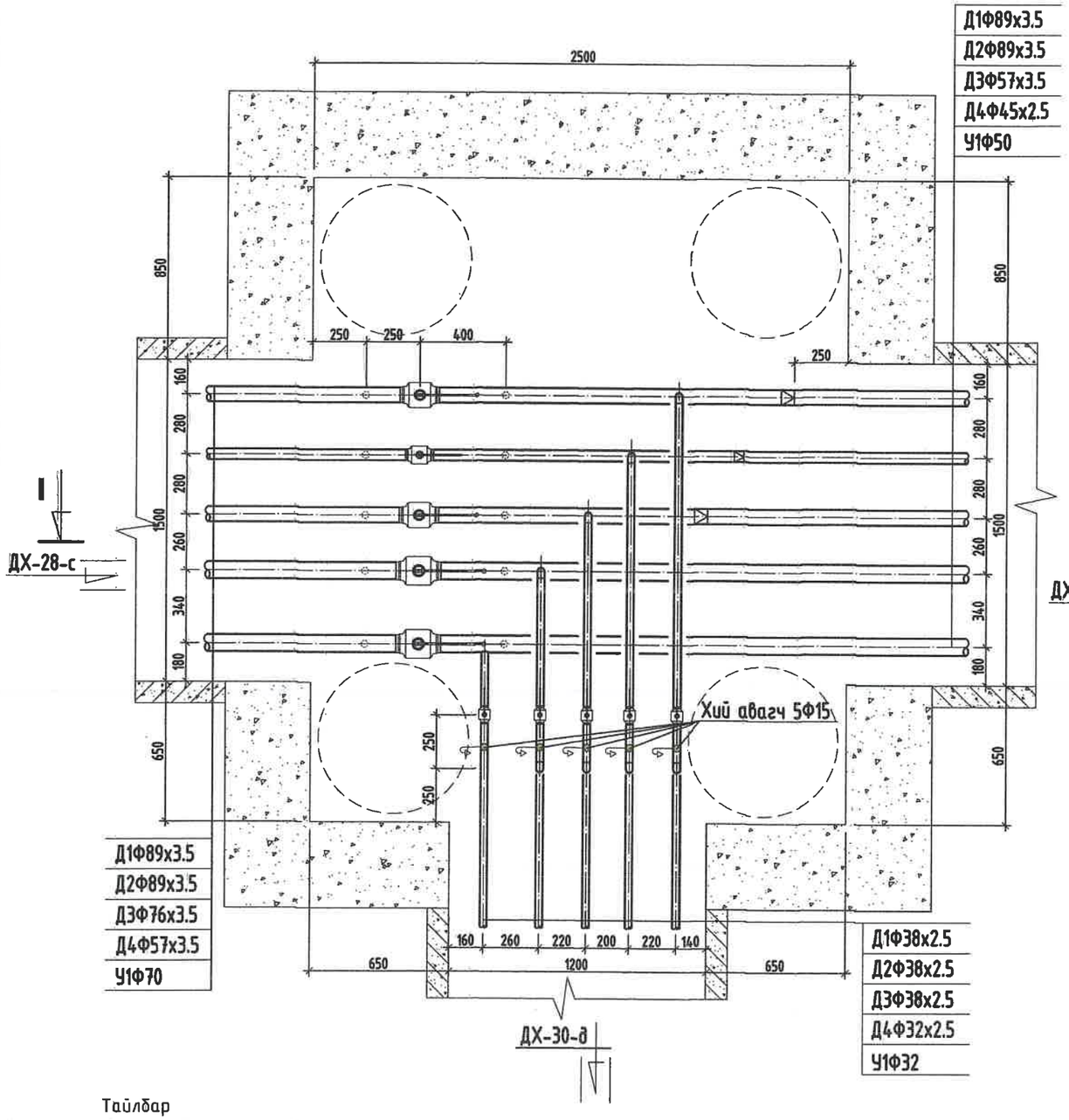

ОГТЛОЛ /I-I/

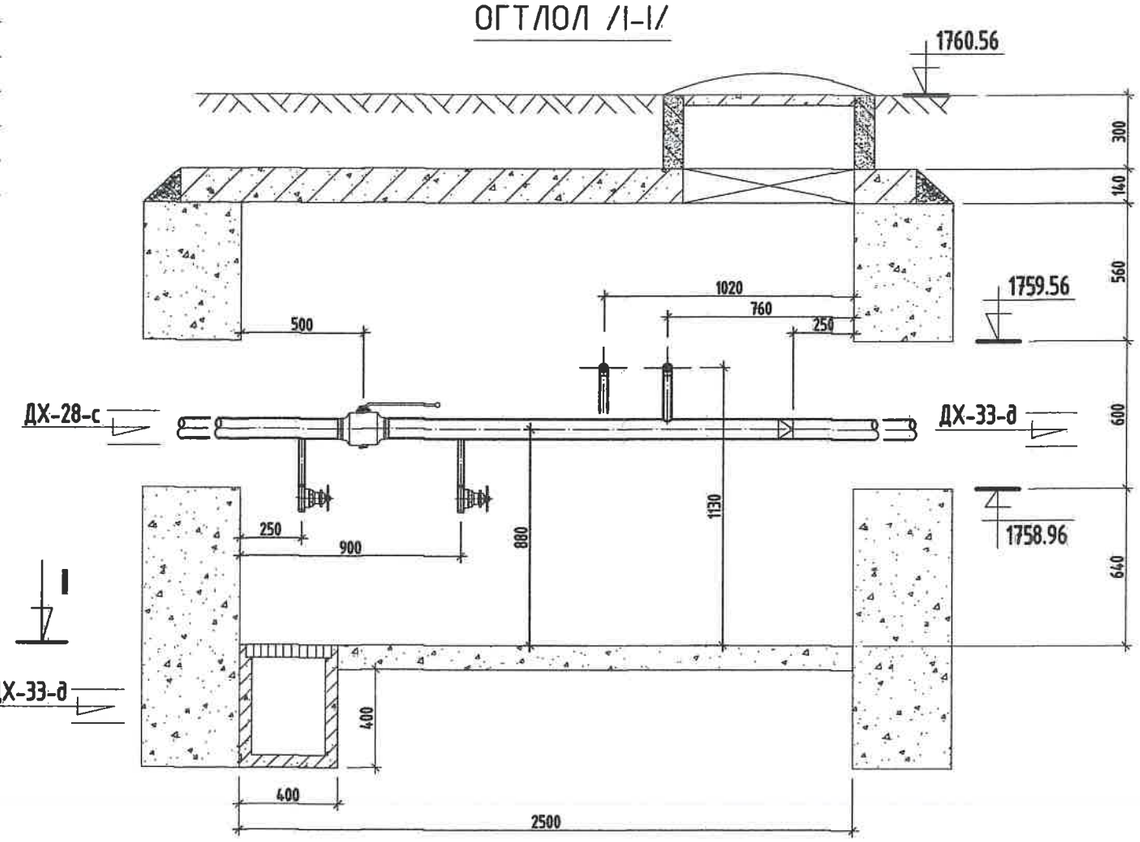

МАТЕРИАЛЫН ТҮҮВЭР

Д/д	Тэмдэглэгээ	Материалын нэр	Тоо хэмжээ	Нэгж жин /кг/	Хэмжих нэгж
1	T>100°C P>1.6 МПа	Бөмбөлгөн хаалт Ф80мм/32мм	2/3		шир
2	T>100°C P>1.6 МПа	Бөмбөлгөн хаалт Ф70/50/32/25мм	1/1/1/1		шир
3	T>5°C P>1.6 МПа	Бөмбөлгөн хаалт Ф70/32мм	1/1		шир
4	15с22нж	Ус буулгах хаалт Ф40/25мм	4/6		шир
5	15с22нж	Хий авагч хаалт Ф15мм	5		шир
6	ГОСТ 10704-91	Ган булан Ф32мм 90°	3		шир
7	ГОСТ 3262-75	Цайрдсан ган булан Ф32мм/Ф25мм 90°	6/3		шир
8	ГОСТ 3262-75	Ган шилжвэр Ф70/Ф50мм, Ф50/Ф40мм	2/1		шир
9	Хэмжээ 2.5х3.0х1.8h	Худгийн барилга бүтээц	1		шир
10		Даацын ялуу ДЯ-18-12-22	3		шир
11		Даацын ялуу ДЯ-22-12-22	6		шир

Тайлбар

Хоолойн голч	Юүлэгч ○	Хий авагч •
Ф159х4.5	Ф50	Ф20
Ф133х4.0	Ф40	Ф20
Ф108х4.0	Ф40	Ф20
Ф89х3.5	Ф40	Ф20
Ф76х3.0	Ф25	Ф15
Ф57х3.0	Ф25	Ф15
Ф45х2.5	Ф25	Ф15

KINGSEA E&C
Consulting group Co.,Ltd
Хаяг: Улаанбаатар,ХУД,3-р хороо, Энхэлийн гудамж, 5-р байр Хан-Өргөө оффис, 901 тоот
Утас: 98111987, 77190404
КИНГСИЙ ИНЖЕНЕР ЭНД КОНСТРАКШН"ХХК

Завхан аймаг. Улиастай сум.

2-Р ХЭЛХЭЭНИЙ ГАДНА ДУЛААН ХАНГАМЖИЙН ШУГАМЫН ӨӨРЧЛӨЛТ, ШИНЭЧЛЭЛТ /4-Р УДДТ/

Дулааны хоолой-29, Байгуулалт, огтлол 1-1

Инженер		Л.Баасанхүү	Е.Г Шифр: КС 02-32/22	Масштаб:	Ye шат: АЗ
Гүйцэтгэсэн		Н.Батдорж	Т.Г Шифр:		Огноо: 2022 он
Шалгасан		Л.Баасанхүү		Зургийн дугаар: ГДГ-97	Бух хуудас: 106

Суулгачийн хэрэгсэл огноо: 2023/02/13

70-р цэгийн ДХ-30-н байгуулалт. М1:25

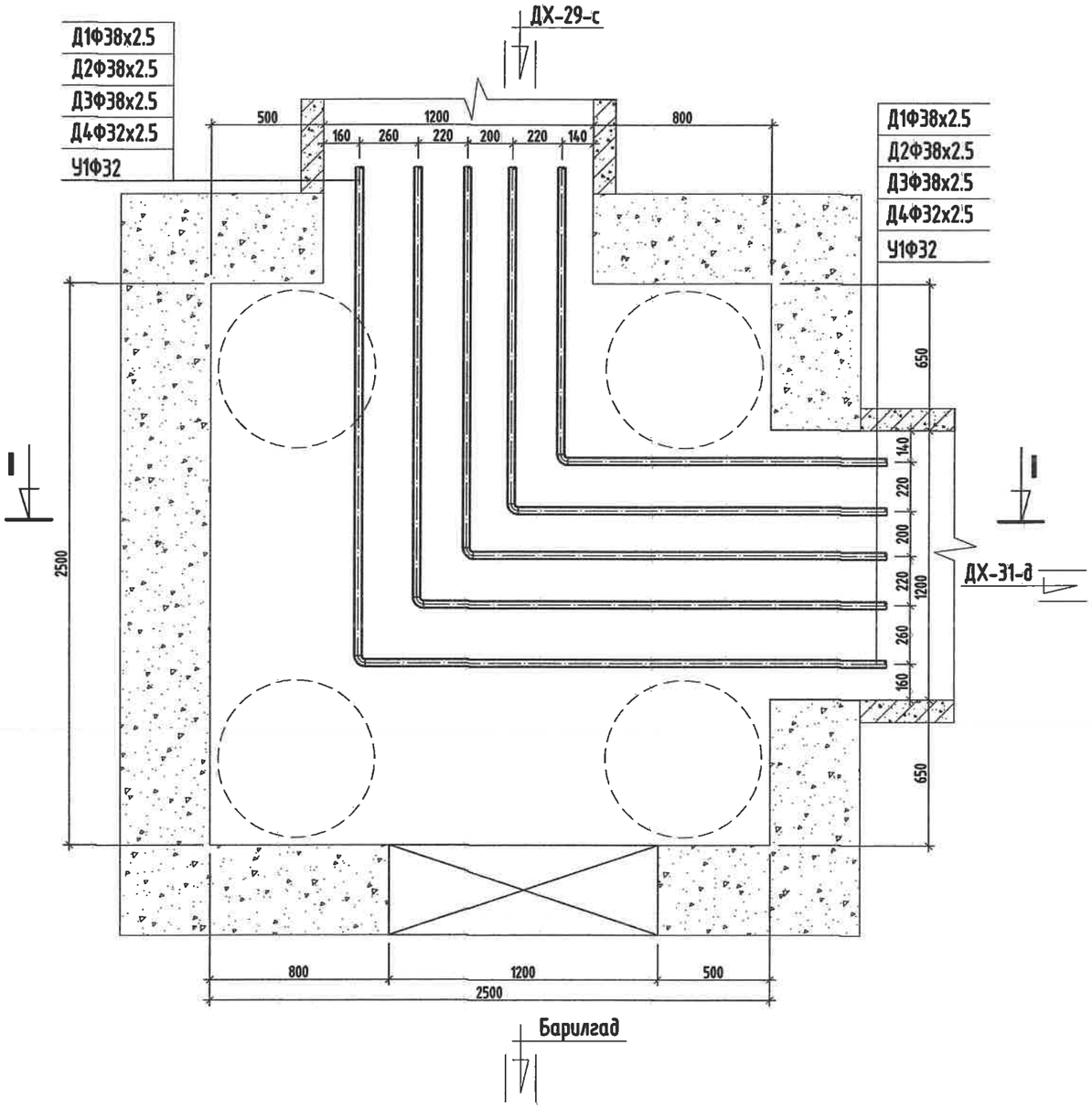

ОГТЛОЛ /I-I/

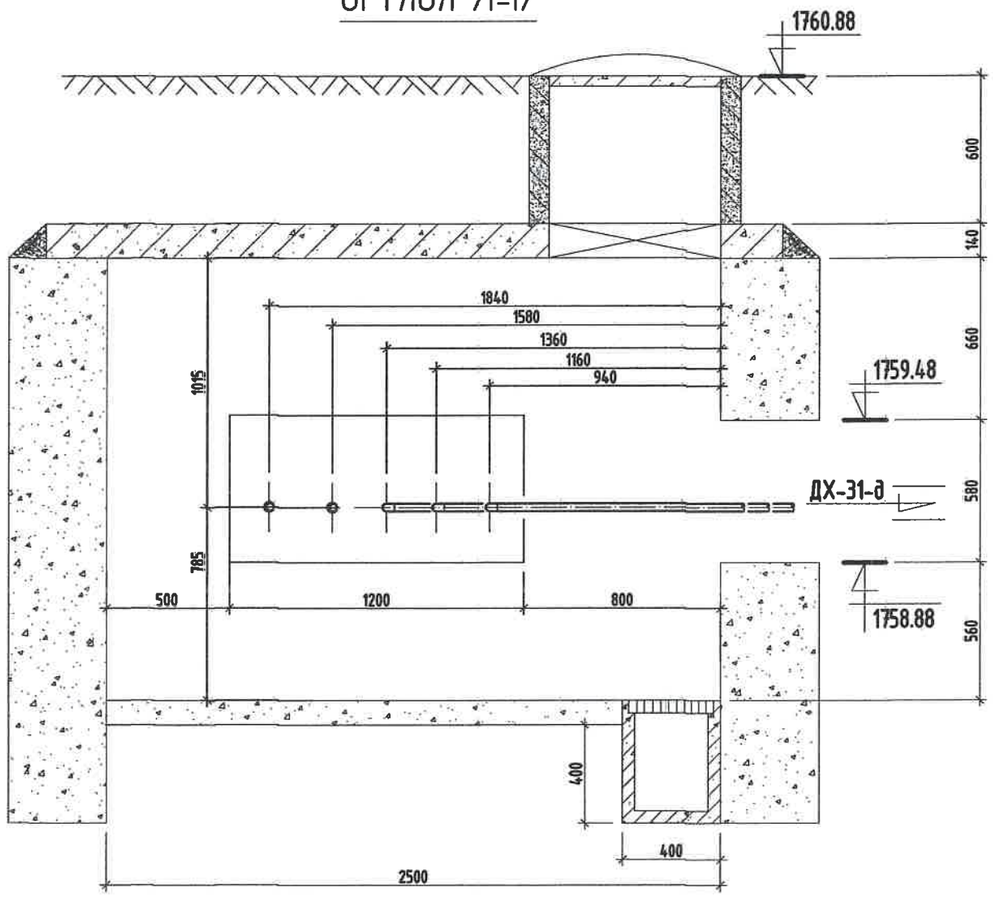

Тайлбар

Хоолойн голч	Юулэгч ○	Хий авагч •
Ф159х4.5	Ф50	Ф20
Ф133х4.0	Ф40	Ф20
Ф108х4.0	Ф40	Ф20
Ф89х3.5	Ф40	Ф20
Ф76х3.0	Ф25	Ф15
Ф57х3.0	Ф25	Ф15
Ф45х2.5	Ф25	Ф15

МАТЕРИАЛЫН ТҮҮВЭР

Д/д	Тэмдэглэгээ	Материалын нэр	Тоо хэмжээ	Нэгж жин /кг/	Хэмжих нэгж
1	ГОСТ 10704-91	Ган булан Ф32мм 90°	2		шир
2	ГОСТ 3262-75	Цайрдсан ган булан Ф32мм/Ф25мм 90°	2/1		шир
3	Хэмжээ 2.5х2.5х1.8h	Худгийн барилга бүтээц	1		шир
4		Даацын ялуу ДЯ-18-12-22	9		шир

KINGSEA E&C
Consulting group Co.,Ltd
Хаяг: Улаанбаатар,ХУД.3-р хороо. Энхельсийн гудамж. 5-р байр Хан-Өргөө оффис, 901 тоот
Утас: 90117987, 77190484
КИНГСИЙ ИНЖЕНЕР ЭНД КОНСТРАКШН"ХХК

Завхан аймаг. Улиастай сум.

2-Р ХЭЛХЭЭНИЙ ГАДНА ДУЛААН ХАНГАМЖИЙН ШУГАМЫН ӨӨРЧЛӨЛТ, ШИНЭЧЛЭЛТ /4-Р ҮДДТ/

Дулааны худаг-30, Байгуулалт, огтлол 1-1

Инженер		Л.Баасанхүү	Е.Г Шифр: КС 02-32/22	Масштаб:	Ye шат: АЗ
Гүйцэтгэсэн		Н.Батдорж			Огноо: 2022 он
Шалгасан		Л.Баасанхүү	Т.Г Шифр:	Эзэгний дугаар: ГДГ-98	Бүх хуудас: 106

Суулгийн хэмжээсэн огноо: 2023/02/13

2023/02/19

72-р цэгийн ДХ-31-н байгуулалт. М1:25

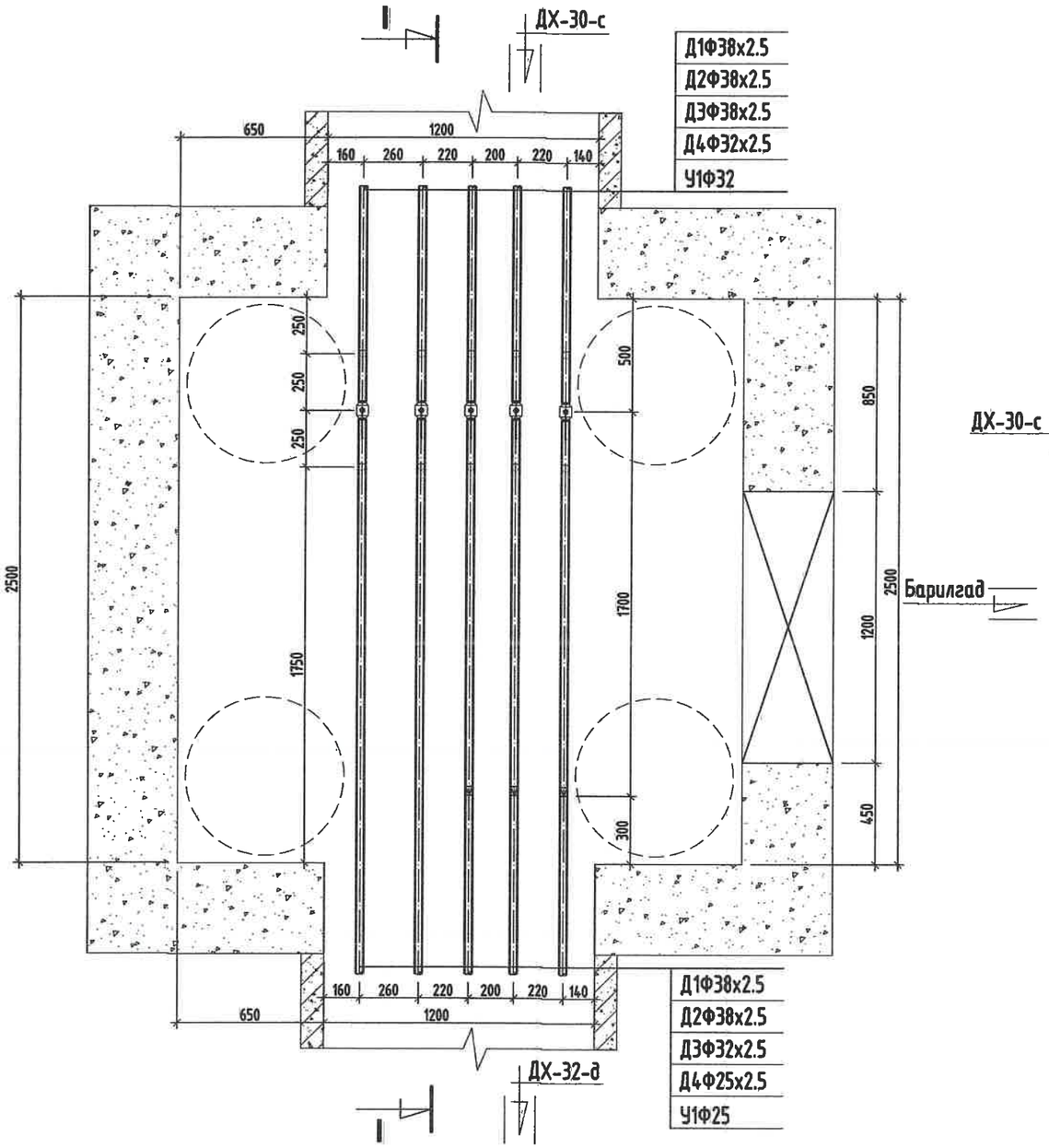

ОГТЛОЛ /I-I/

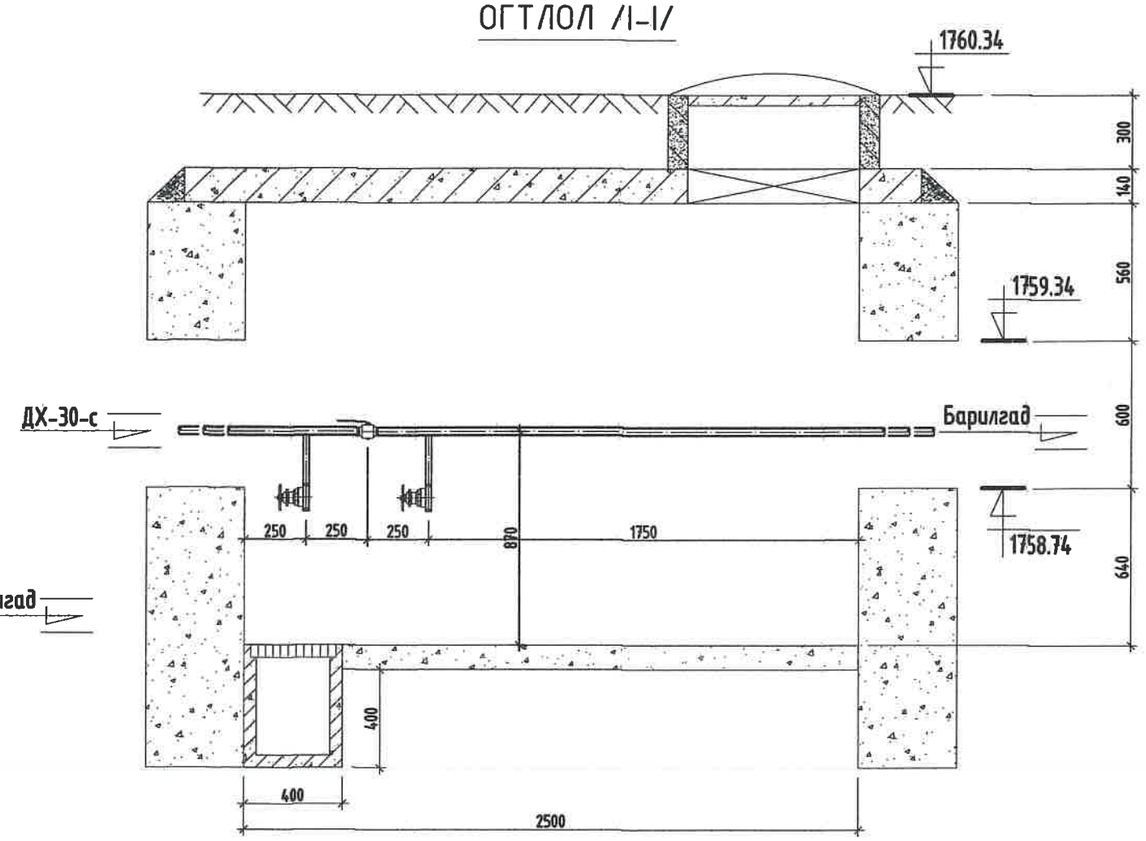

Тайлбар

Хоолойн голч	Юүлэгч ○	Хий авагч ●
Ф159х4.5	Ф50	Ф20
Ф133х4.0	Ф40	Ф20
Ф108х4.0	Ф40	Ф20
Ф89х3.5	Ф40	Ф20
Ф76х3.0	Ф25	Ф15
Ф57х3.0	Ф25	Ф15
Ф45х2.5	Ф25	Ф15

МАТЕРИАЛЫН ТҮҮВЭР

Д/д	Тэмдэглэгээ	Материалын нэр	Тоо хэмжээ	Нэгж жин /кг/	Хэмжих нэгж
1	Т>100°С Р>1.6 МПа	Бөмбөлгөн хаалт Ф32мм	3		шир
2	Т>100°С Р>1.6 МПа	Бөмбөлгөн хаалт Ф25мм	1		шир
3	Т>5°С Р>1.6 МПа	Бөмбөлгөн хаалт Ф32мм	1		шир
4	15с22нж	Ус буулгах хаалт Ф25мм	10		шир
5	ГОСТ 3262-75	Ган шилжвэр Ф32/Ф25мм, Ф25/Ф20мм,	2/1		шир
6	Хэмжээ 2.5х2.5х1.8h	Худгийн барилга бүтээц	1		шир
7		Даацын ялуу ДЯ-18-12-22	9		шир

KINGSEA E&C
Consulting group Co.,Ltd
Хаяг: Улаанбаатар,ХУД,3-р хороо. Энгэльсийн гудамж. 5-р байр Хан-Ордоо оффис, 901 тоот
Утас: 90111987, 77190404
КИНГСИЙ ИНЖЕНЕР ЗӨВ КОНСТРАКШН"ХХК

Завхан аймаг. Улиастай сум.

2-Р ХЭЛХЭЭНИЙ ГАДНА ДУЛААН ХАНГАМЖИЙН ШУГАМЫН ӨӨРЧЛӨЛТ, ШИНЭЧЛЭЛТ /4-Р ҮДДТ/

Дулааны худаг-31, Байгуулалт, огтлол 1-1

Инженер		Л.Баасанхүү	Е.Г Шифр: КС 02-32/22	Масштаб:	Үе шат: АЗ
Гүйцэтгэсэн		Н.Батдорж			Огноо: 2022 он
Шалгасан		Л.Баасанхүү	Т.Г Шифр:	Зургийн дугаар: ГДГ-99	Бүх хуудас: 106

Сунгуулийн хэлтэсээс огноо: 2023/02/13

2023/02/13

73-р цэгийн ДХ-32-н байгуулалт. М1:25

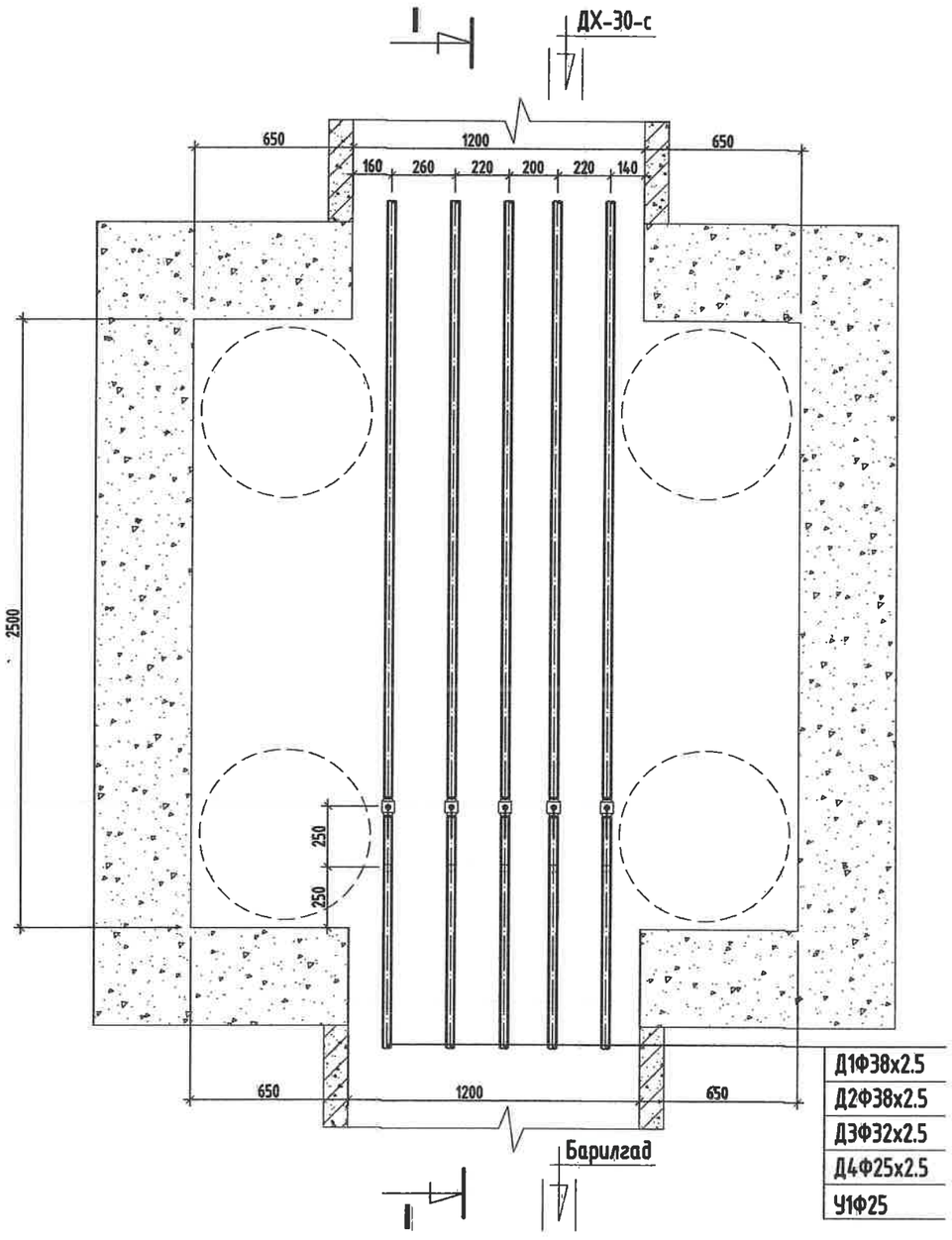

Д1Ф38х2.5
Д2Ф38х2.5
Д3Ф32х2.5
Д4Ф25х2.5
У1Ф25

ОГТЛОЛ /I-I/

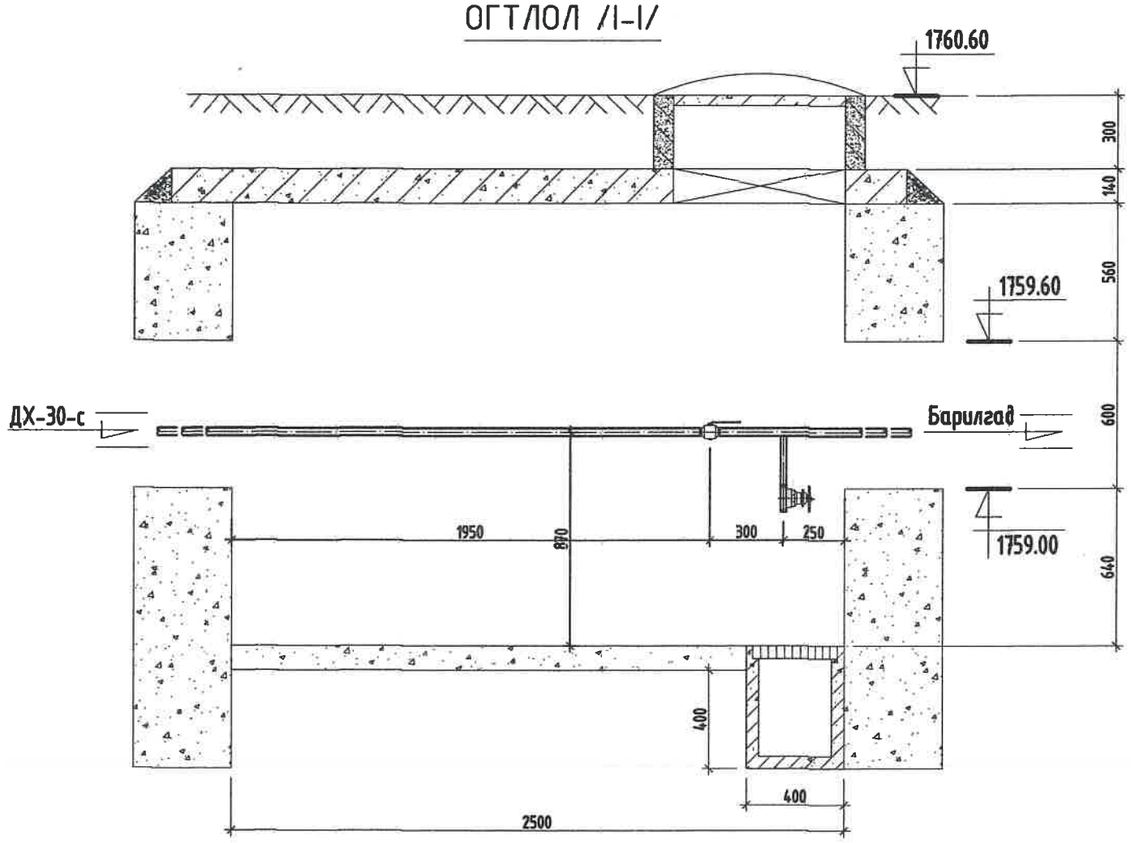

МАТЕРИАЛЫН ТҮҮВЭР

Д/д	Тэмдэглэгээ	Материалын нэр	Тоо хэмжээ	Нэгж жин /кг/	Хэмжих нэгж
1	T>100°C P>1.6 МПа	Бөмбөлгөн хаалт Ф32мм	2		шир
2	T>100°C P>1.6 МПа	Бөмбөлгөн хаалт Ф25мм/20мм	1/1		шир
3	T>5°C P>1.6 МПа	Бөмбөлгөн хаалт Ф25мм	1		шир
4	15с22нж	Ус буулгах хаалт Ф25мм	5		шир
5	Хэмжээ 2.5х2.5х1.8h	Худгийн барилга бүтээц	1		шир
6		Даацын ялуу ДЯ-18-12-22	6		шир

Тайлбар

Хоолойн голч	Юулэгч ○	Хий авагч •
Ф159х4.5	Ф50	Ф20
Ф133х4.0	Ф40	Ф20
Ф108х4.0	Ф40	Ф20
Ф89х3.5	Ф40	Ф20
Ф76х3.0	Ф25	Ф15
Ф57х3.0	Ф25	Ф15
Ф45х2.5	Ф25	Ф15

KINGSEA E&C
Consulting group Co.,Ltd
Хаяг: Улаанбаатар,ХУД,3-р хороо, Энгэльсийн гудамж, 5-р байр Хан-Өргөө оффис, 901 тоот
Утас: 98111987, 77190444
КИНГСИЙ ИНЖЕНЕР ЭНД КОНСТРАКШН"ХХК

Завхан аймаг. Улиастай сум.

2-Р ХЭЛХЭЭНИЙ ГАДНА ДУЛААН ХАНГАМЖИЙН ШУГАМЫН ӨӨРЧЛӨЛТ, ШИНЭЧЛЭЛТ /4-Р УДДТ/

Дулааны худаг-31, Байгуулалт, огтлол 1-1

Инженер		Л.Баасанхүү	Е.Г Шифр: КС 02-32/22	Масштаб:	Ye шат: А3
Гүйцэтгэсэн	И.Баярж.	Н.Батдорж	Т.Г Шифр:		Огноо: 2022 он
Шалгасан		Л.Баасанхүү		Зургийн дугаар: ГДГ-100	Бух хуудас: 106

Суулгийн хавтасан огноо: 2023/02/13

68-р цэгийн ДХ-33-н байгуулалт. М1:25

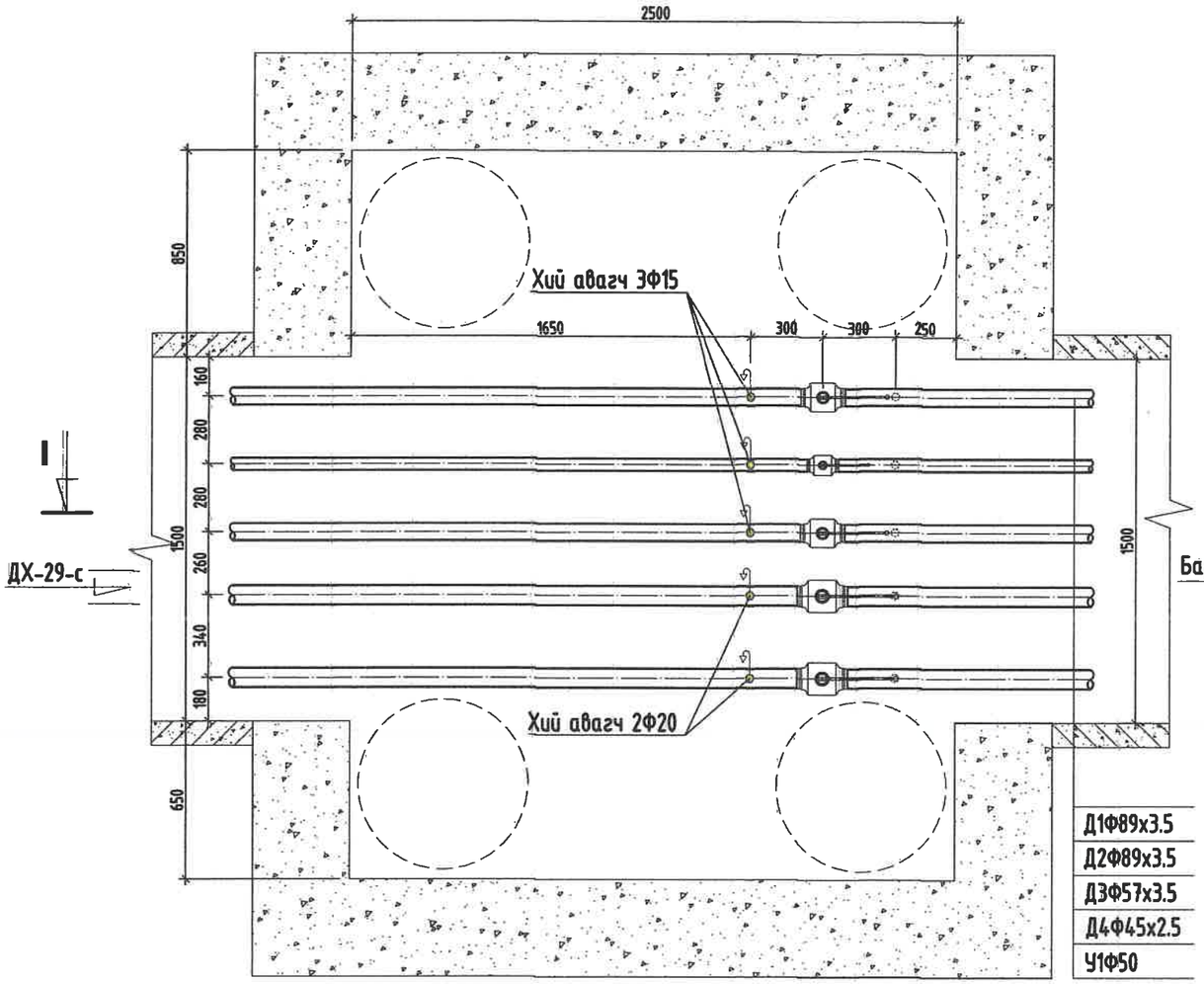

ОГТЛОЛ /I-I/

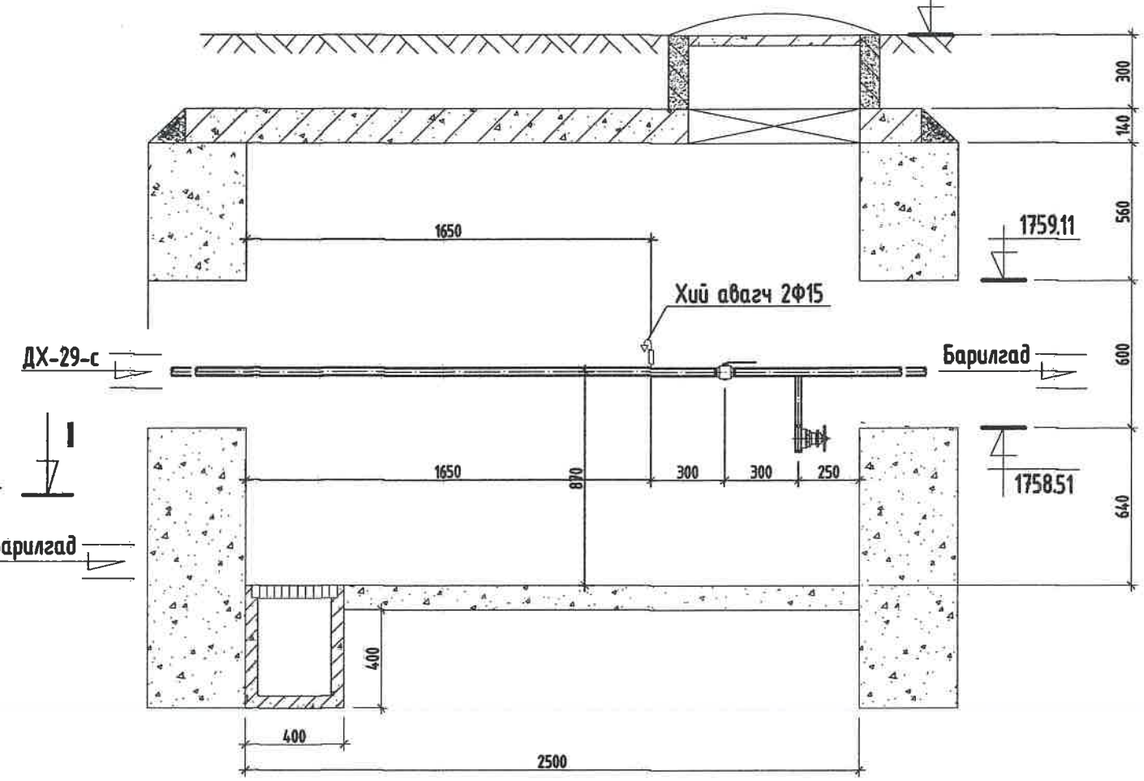

МАТЕРИАЛЫН ТҮҮВЭР

Д/д	Тэмдэглэгээ	Материалын нэр	Тоо хэмжээ	Нэгж жин /кг/	Хэмжих нэгж
1	T>100°C P>1.6 МПа	Бөмбөлгөн хаалт Ф80мм	2		шир
2	T>100°C P>1.6 МПа	Бөмбөлгөн хаалт Ф50мм/40мм	1/1		шир
3	T>5°C P>1.6 МПа	Бөмбөлгөн хаалт Ф50мм	1		шир
4	15с22нж	Ус буулгах хаалт Ф40мм/25мм	2/3		шир
5	15с22нж	Хий авагч хаалт Ф20мм/Ф15мм	2/3		шир
6	Хэмжээ 2.5х2.5х1.8h	Худгийн барилга бүтээц	1		шир
7		Даацын ялуу ДЯ-22-12-22	6		шир

Тайлбар

Хоолойн голч	Юүлэгч ○	Хий авагч •
Ф159х4.5	Ф50	Ф20
Ф133х4.0	Ф40	Ф20
Ф108х4.0	Ф40	Ф20
Ф89х3.5	Ф40	Ф20
Ф76х3.0	Ф25	Ф15
Ф57х3.0	Ф25	Ф15
Ф45х2.5	Ф25	Ф15

KINGSEA E&C
Consulting group Co.,Ltd
Хаяг: Улаанбаатар,ХУД,3-р хороо, Энхэлийн гудамж, 5-р байр Хан-Уул оффис, 901 тоот
Утас: 98111987, 77190464
КИНГСИ ИНЖЕНЕР ЗӨВ КОНСТРАКШН"ХХК

Завхан аймаг. Улиастай сум.

2-Р ХЭЛХЭЭНИЙ ГАДНА ДУЛААН ХАНГАМЖИЙН ШУГАМЫН ӨӨРЧЛӨЛТ, ШИНЭЧЛЭЛТ /4-Р УДДТ/

Думааны худаг-33, Байгуулалт, огтлол 1-1

Инженер		Л.Баасанхүү	Е.Г Шифр: КС 02-32/22	Масштаб:	Үе шат: А3
Гүйцэтгэсэн	И.Баярж	Н.Батдорж	Т.Г Шифр:	Зургийн дугаар: ГДГ-101	Огноо: 2022 он
Шалгасан		Л.Баасанхүү			Бүх хуудас: 106

Сүлгийн хэмжээсэн алдаа: 2023/02/13

76-р цэгийн ДХ-34-н байгуулалт. М1:25

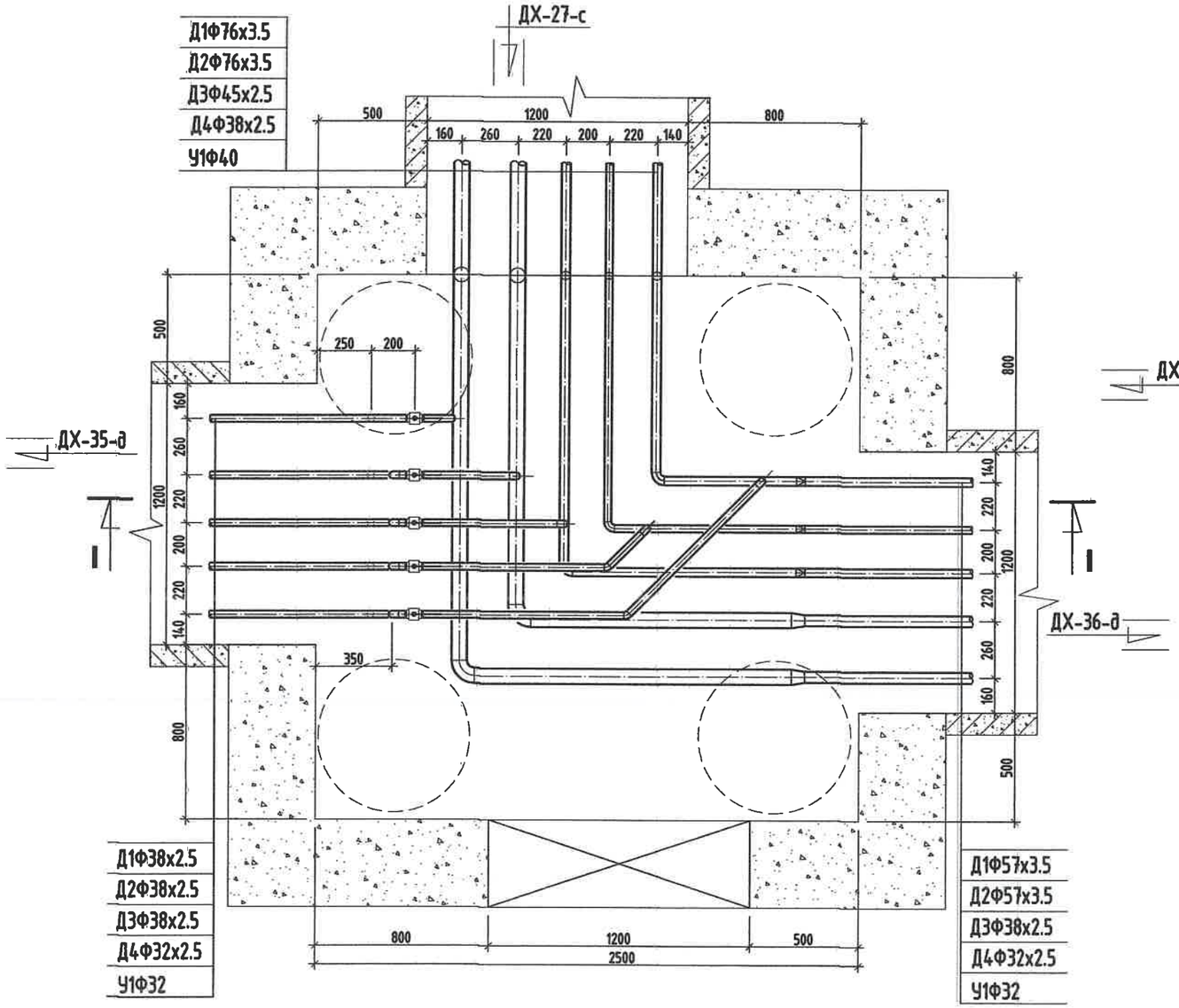

ОГТЛОЛ /I-I/

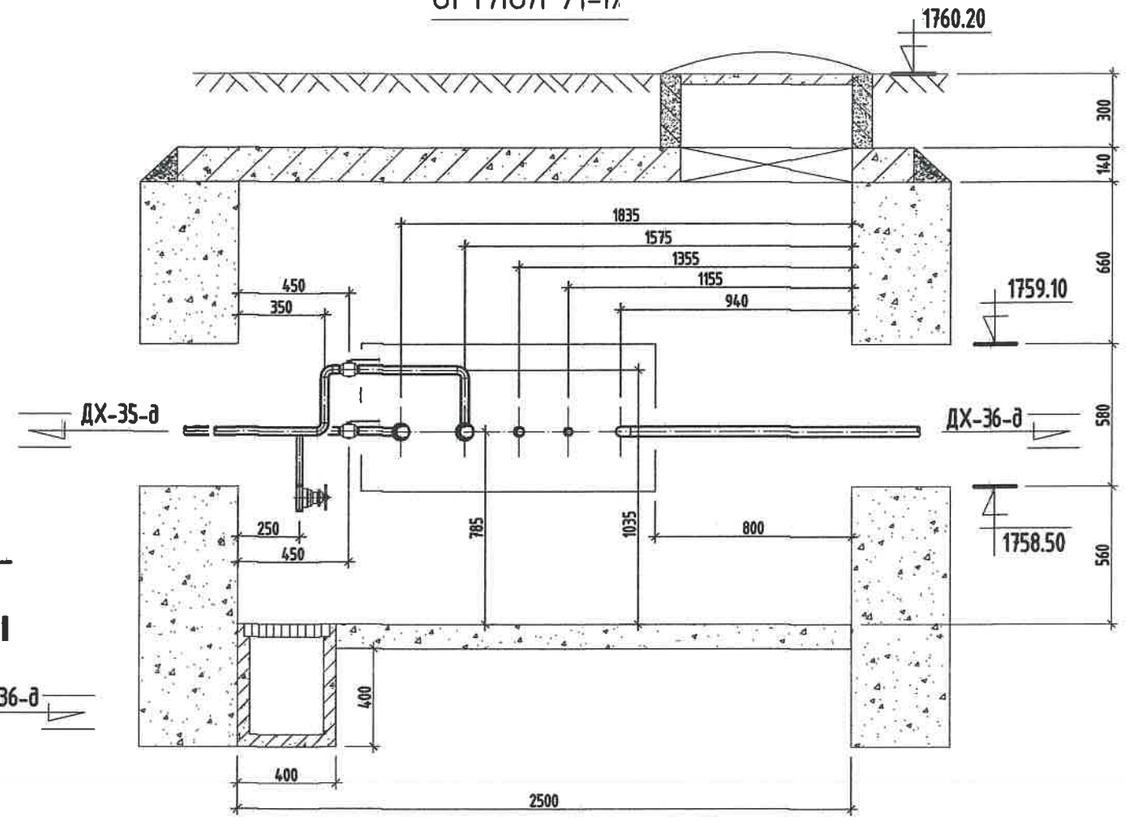

МАТЕРИАЛЫН ТҮҮВЭР

Д/д	Тэмдэглэгээ	Материалын нэр	Тоо хэмжээ	Нэгж жин /кг/	Хэмжих нэгж
1	T>100°C P>1.6 МПа	Бөмбөлгөн хаалт Ф32мм	3		шир
2	T>100°C P>1.6 МПа	Бөмбөлгөн хаалт Ф25мм	1		шир
3	T>5°C P>1.6 МПа	Бөмбөлгөн хаалт Ф32мм	1		шир
4	15с22нж	Ус буулгах хаалт Ф25мм	5		шир
5	ГОСТ 10704-91	Ган булан Ф70/32мм 90^0	2/3		шир
6	ГОСТ 3262-75	Цайрдсан ган булан Ф40/Ф32/Ф25мм 90^0	2/7/3		шир
7	ГОСТ 10704-91	Цайрдсан ган булан Ф32мм/Ф25мм 45^0	1/1		шир
8	ГОСТ 10704-91	Ган шилжүүр Ф70/Ф50мм	2		шир
9	ГОСТ 3262-75	Ган шилжүүр Ф40/Ф32мм, Ф32/Ф25мм	2/1		шир
10	Хэмжээ 2.5х2.5х1.8h	Худгийн барилга бүтээц	1		шир
11		Даацын ялуу ДЯ-18-12-22	9		шир

Тайлбар

Хоолойн голч	Үүлэгч ○	Хий авагч •
Ф159х4.5	Ф50	Ф20
Ф133х4.0	Ф40	Ф20
Ф108х4.0	Ф40	Ф20
Ф89х3.5	Ф40	Ф20
Ф76х3.0	Ф25	Ф15
Ф57х3.0	Ф25	Ф15
Ф45х2.5	Ф25	Ф15

KINGSEA E&C
Consulting group Co.,Ltd
Хаяг: Улаанбаатар,ХУД,3-р хороо, Энхтайвны гудамж, 5-р байр Хан-Өргөө оффис, 901 тоот
Утас: 98111987, 77190484
КИНГСИЙ ИНЖЕНЕР ЭНД КОНСТРАКШН"ХХК

Завхан аймаг. Улиастай сум.

2-Р ХЭЛХЭЭНИЙ ГАДНА ДУЛААН ХАНГАМЖИЙН ШУГАМЫН ӨӨРЧЛӨЛТ, ШИНЭЧЛЭЛТ /4-Р УДДТ/

Дулааны худаг-34, Байгуулалт, огтлол 1-1

Үе шат: АЗ

Инженер		Л.Баасанхүү	Е.Г Шифр: КС 02-32/22	Масштаб:	Огноо: 2022 он
Гүйцэтгэсэн		Н.Батдорж	Т.Г Шифр:	Зургийн дугаар: ГДГ-102	Бух худас: 106
Шалгасан		Л.Баасанхүү			

Суурилуулах хавтасны огноо: 2023/02/13

2023/02/13

77-р цэгийн ДХ-35-н байгуулалт. М1:25

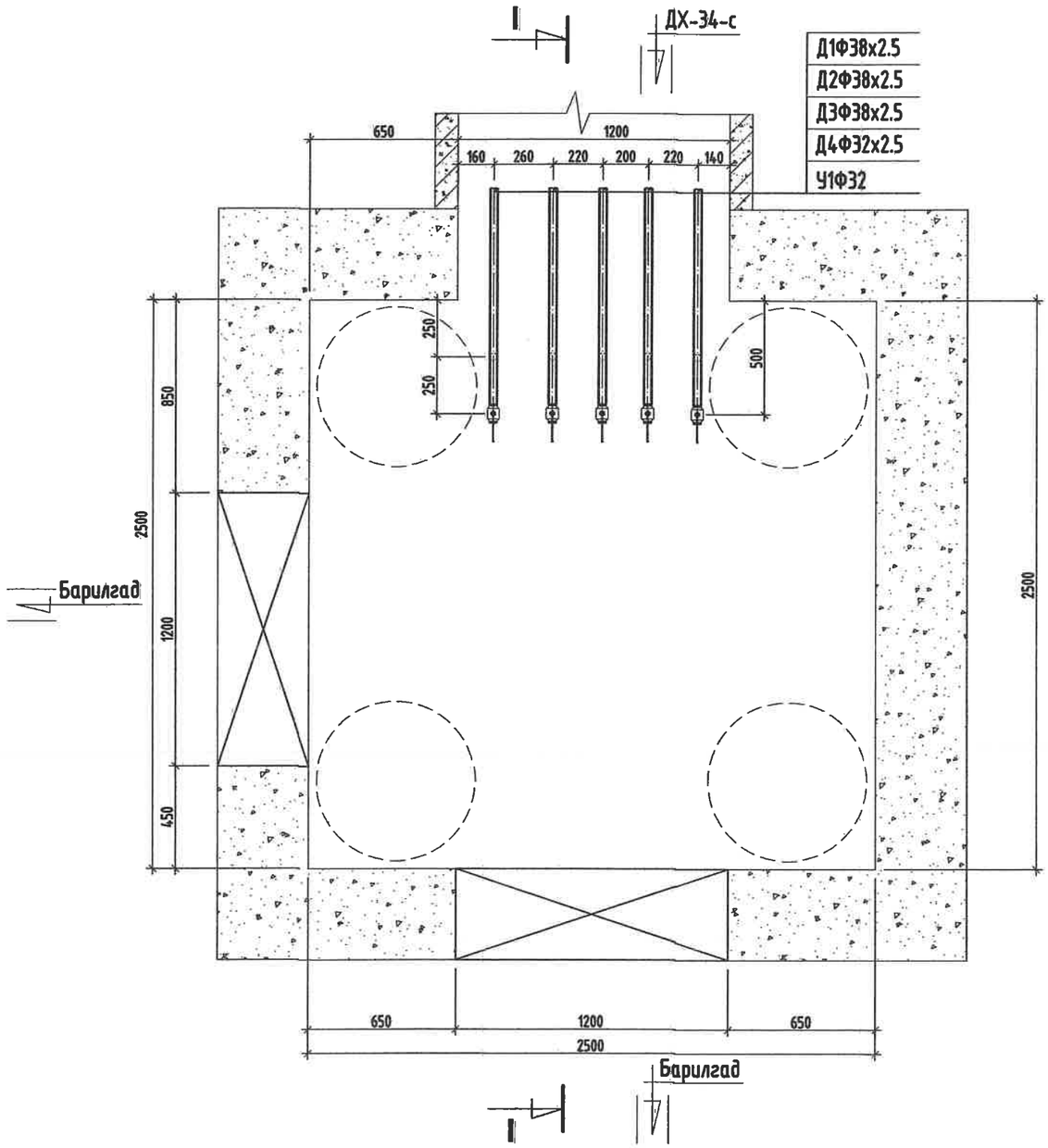

ОГТЛОЛ /I-I/

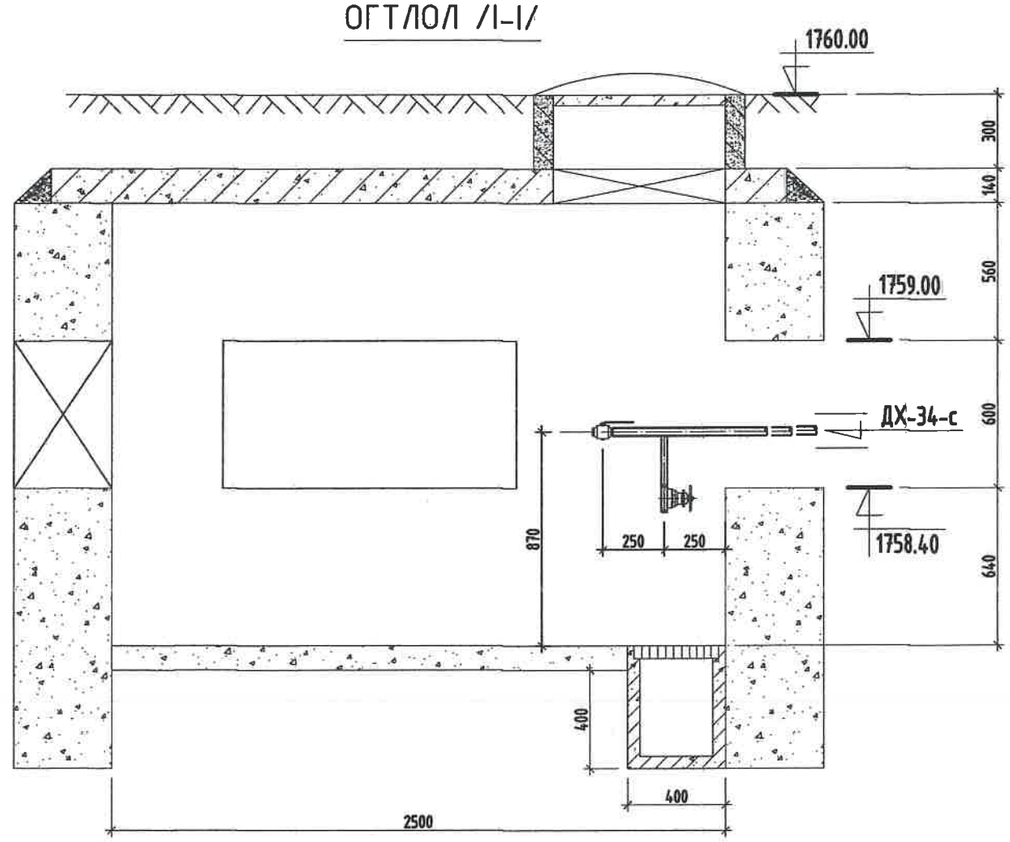

МАТЕРИАЛЫН ТҮҮВЭР

Д/д	Тэмдэглэгээ	Материалын нэр	Тоо хэмжээ	Нэгж жин /кг/	Хэмжих нэгж
1	T>100°C P>1.6 МПа	Бөмбөлгөн хаалт Ф32мм	3		шир
2	T>100°C P>1.6 МПа	Бөмбөлгөн хаалт Ф25мм	1		шир
3	T>5°C P>1.6 МПа	Бөмбөлгөн хаалт Ф32мм	1		шир
4	15с22нж	Ус буулгах хаалт Ф25мм	5		шир
5	Хэмжээ 2.5х2.5х1.8h	Худгийн барилга бүтээц	1		шир
6		Даацын ялуу ДЯ-18-12-22	9		шир

Тайлбар

Хоолойн голч	Юүлэгч ○	Хий авагч •
Ф159х4.5	Ф50	Ф20
Ф133х4.0	Ф40	Ф20
Ф108х4.0	Ф40	Ф20
Ф89х3.5	Ф40	Ф20
Ф76х3.0	Ф25	Ф15
Ф57х3.0	Ф25	Ф15
Ф45х2.5	Ф25	Ф15

KINGSEA E&C
Consulting group Co.,Ltd
Хаяг: Улаанбаатар,ХУД,3-р хороо, Энхэлийн гудамж, 5-р байр Хан-Өргөн оффис, 901 тоот
Утас: 98111987, 77190404
КИНГСИЙ ИНЖЕНЕР ЭНД КОНСТРАКШН"ХХК

Завхан аймаг. Улиастай сум.

2-Р ХЭЛХЭЭНИЙ ГАДНА ДУЛААН ХАНГАМЖИЙН ШУГАМЫН ӨӨРЧЛӨЛТ, ШИНЭЧЛЭЛТ /4-Р УДДТ/

Дулааны худаг-35, Байгуулалт, огтлол 1-1

Инженер		Л.Баасанхүү	Е.Г Шифр: КС 02-32/22	Масштаб:	Уе шат: А3
Гүйцэтгэсэн		Н.Батдорж	Т.Г Шифр:	Зургийн дугаар: ГДГ-103	Огноо: 2022 он
Шалгасан		Л.Баасанхүү			Бух хуудас: 106

Суулгийн хавтасан огноо: 2023/02/13

2023/02/13

78-р цэгийн ДХ-36-н байгуулалт. М1:25

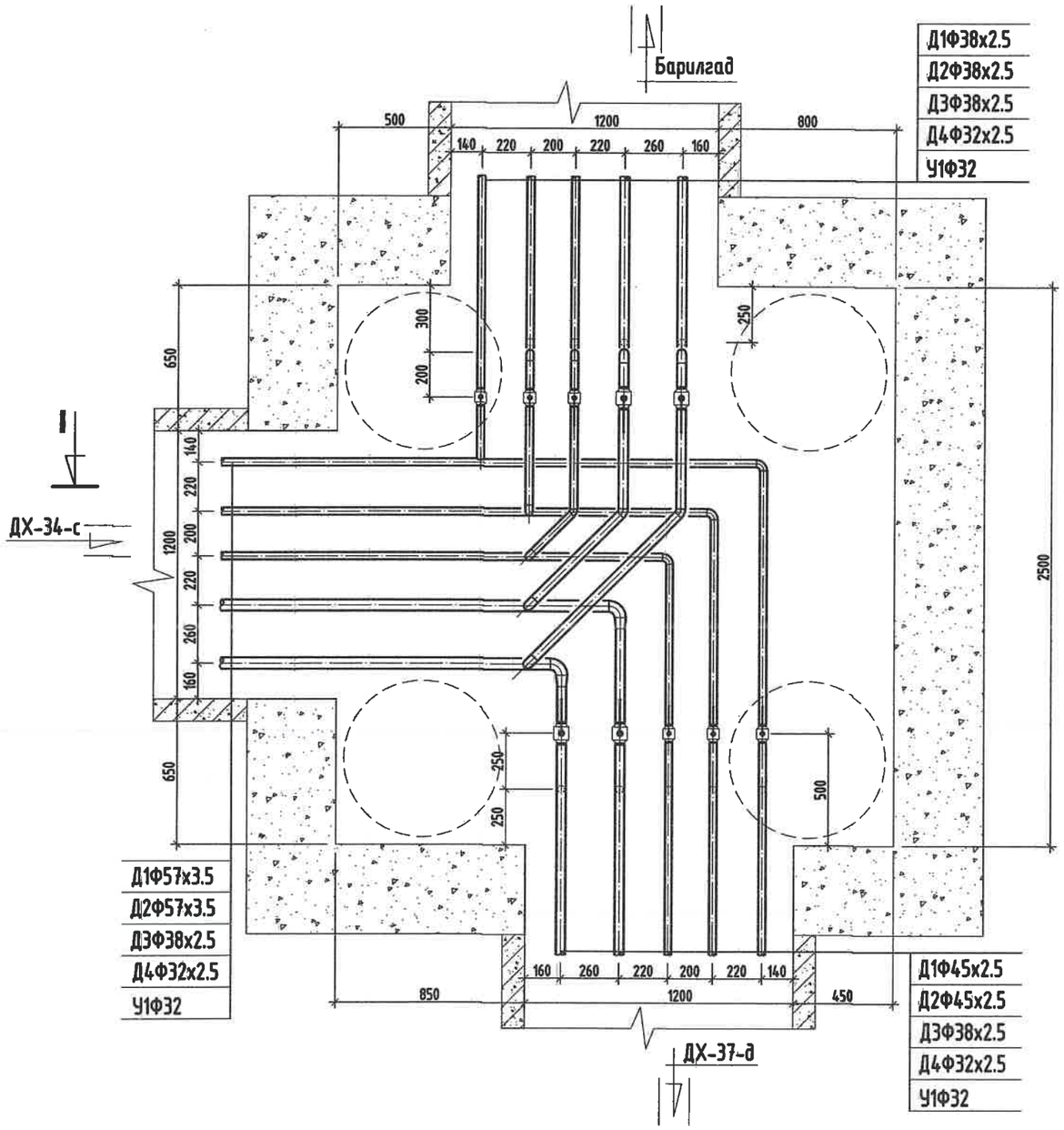

ОГТЛОЛ /I-I/

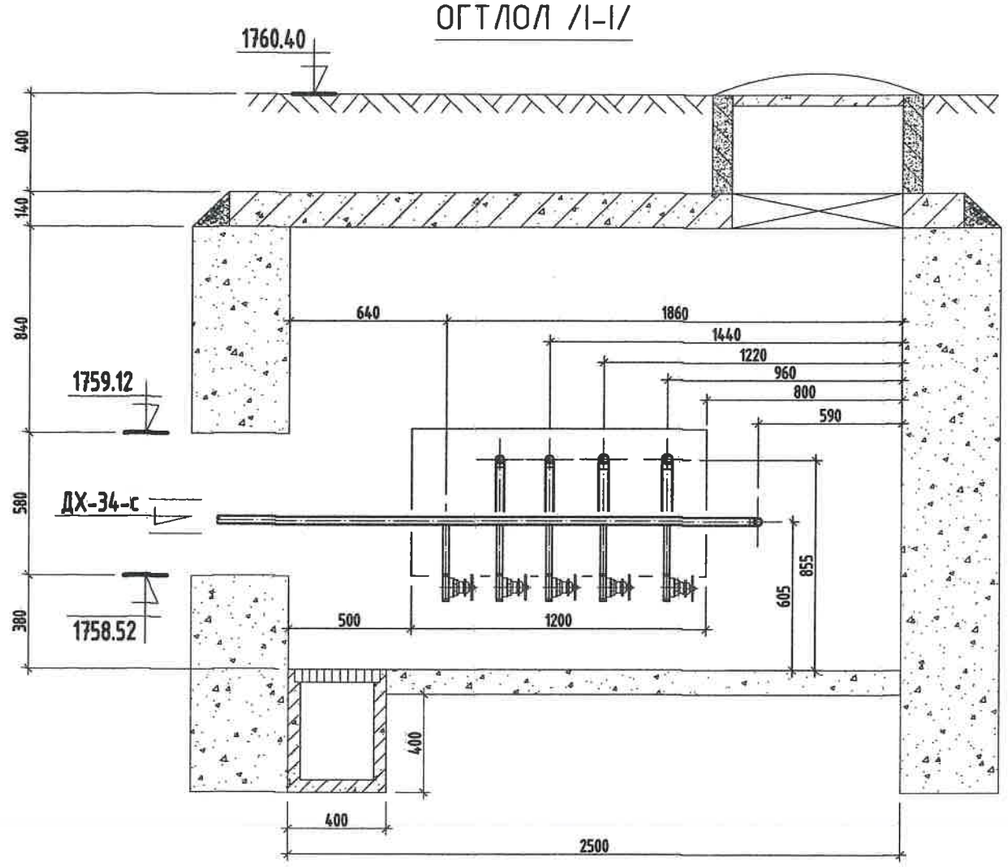

МАТЕРИАЛЫН ТҮҮВЭР

Д/д	Тэмдэглэгээ	Материалын нэр	Тоо хэмжээ	Нэгж жин /кг/	Хэмжих нэгж
1	T>100°C P>1.6 МПа	Бөмбөлгөн хаалт Ф40/32мм	2/2		шир
2	T>100°C P>1.6 МПа	Бөмбөлгөн хаалт Ф32/25мм	2/2		шир
3	T>5°C P>1.6 МПа	Бөмбөлгөн хаалт Ф32мм	2		шир
4	15с22нж	Ус буулгах хаалт Ф25мм	10		шир
5	ГОСТ 10704-91	Ган булан Ф40/32мм 90^0	2/6		шир
6	ГОСТ 3262-75	Цайрдсан ган булан Ф32мм/Ф25мм 90^0	5/4		шир
7	ГОСТ 10704-91	Ган булан Ф32мм 45^0	2		шир
8	ГОСТ 3262-75	Цайрдсан ган булан Ф32мм/Ф25мм 45^0	1		шир
9	ГОСТ 10704-91	Ган шилжүүр Ф50/Ф40мм	2		шир
10	Хэмжээ 2.5х2.5х1.8h	Худгийн барилга бүтээц	1		шир
11		Даацын ялуу ДЯ-18-12-22	9		шир

Тайлбар

Хоолойн голч	Юүлэгч ○	Хий авагч •
Ф159х4.5	Ф50	Ф20
Ф133х4.0	Ф40	Ф20
Ф108х4.0	Ф40	Ф20
Ф89х3.5	Ф40	Ф20
Ф76х3.0	Ф25	Ф15
Ф57х3.0	Ф25	Ф15
Ф45х2.5	Ф25	Ф15

KINGSEA E&C
Consulting group Co.,Ltd
Хаяг: Улаанбаатар,ХУД,3-р хороо. Энгэльсийн гудамж. 5-р байр Хан-Өргөн оффис, 901 тоот
Утас: 98111987, 77190484
КИНГСЕЙ ИНЖЕНЕР ЭНД КОНСТРАКШН"ХХК

Завхан аймаг. Улиастай сум.

2-Р ХЭЛХЭЭНИЙ ГАДНА ДУЛААН ХАНГАМЖИЙН ШУГАМЫН ӨӨРЧЛӨЛТ, ШИНЭЧЛЭЛТ /4-Р УДДТ/

Дулааны худаг-36, Байгуулалт, огтлол 1-1

Инженер		Л.Баасанхүү	Е.Г Шифр: КС 02-32/22	Масштаб:	Үе шат: АЗ
Гүйцэтгэсэн	И.Баярж	Н.Батдорж	Т.Г Шифр:		Огноо: 2022 он
Шалгасан		Л.Баасанхүү		Зургийн дугаар: ГДГ-104	Бүх хуудас: 106

Суурилуулж хэрэгсэн огноо: 2023/02/13

2023/02/13

81-р цэгийн ДХ-37-н байгуулалт. М1:25

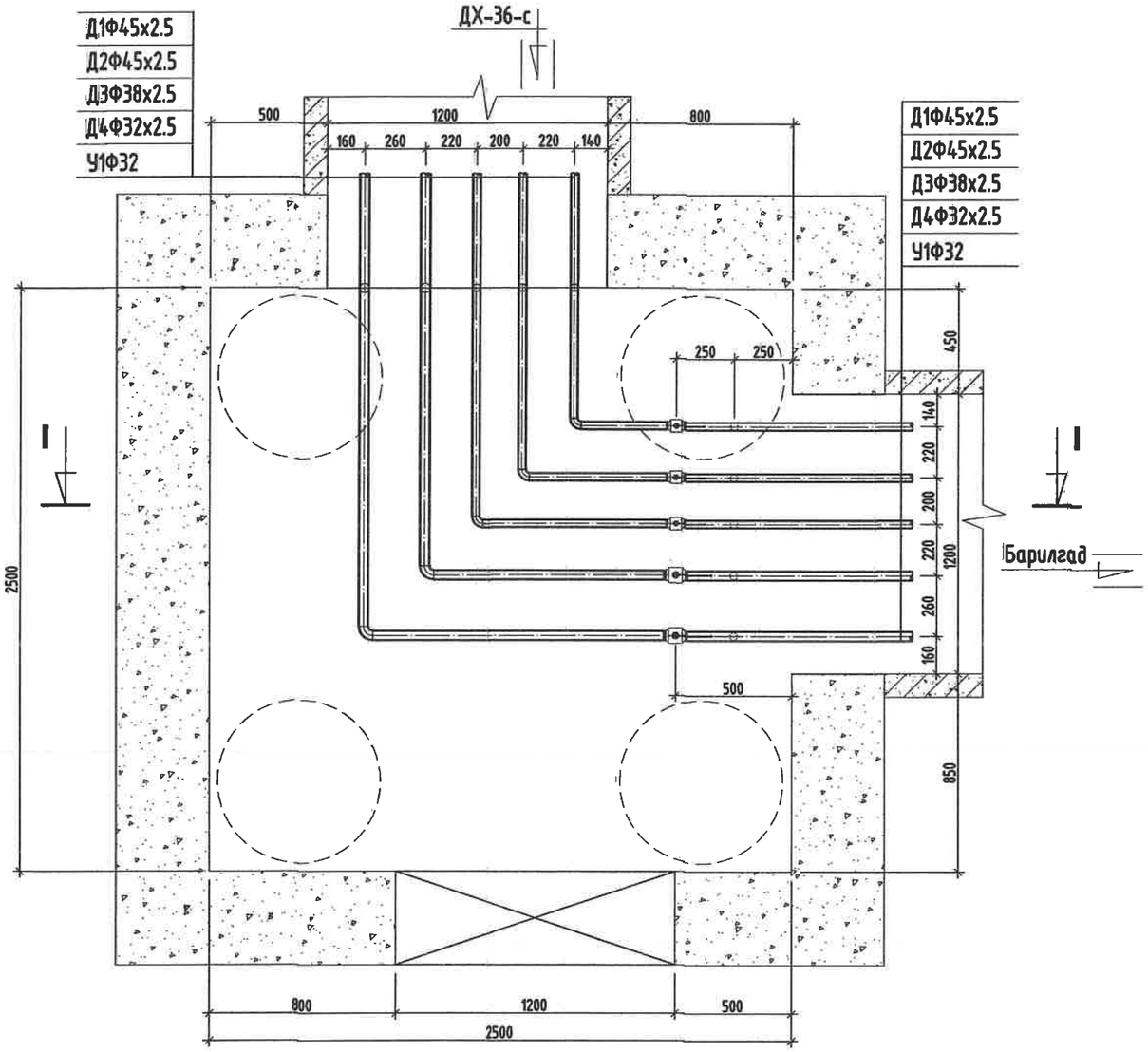

ОГТЛОЛ /I-I/

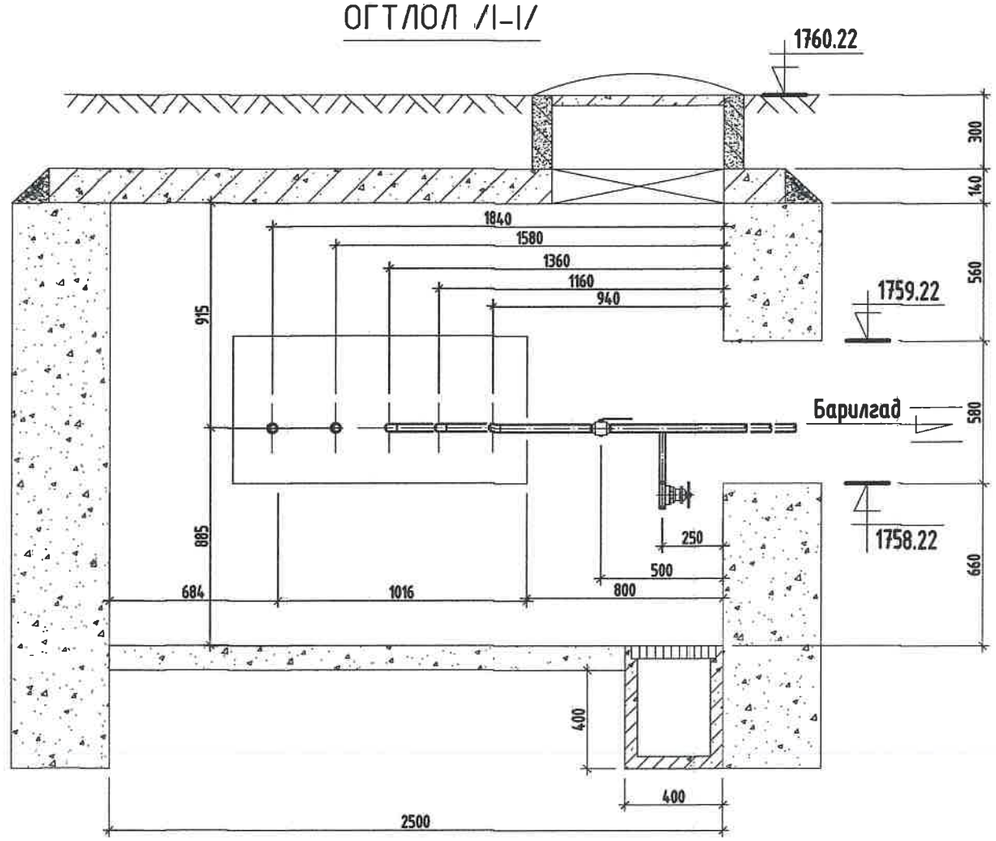

МАТЕРИАЛЫН ТҮҮВЭР

Д/д	Тэмдэглэгээ	Материалын нэр	Тоо хэмжээ	Нэгж жин /кг/	Хэмжих нэгж
1	T>100°C P>1.6 МПа	Бөмбөлгөн хаалт Ф40мм	2		шир
2	T>100°C P>1.6 МПа	Бөмбөлгөн хаалт Ф32/25мм	2		шир
3	T>5°C P>1.6 МПа	Бөмбөлгөн хаалт Ф32мм	1		шир
4	15с22нж	Ус буулгах хаалт Ф25мм	5		шир
5	ГОСТ 10704-91	Ган булан Ф40мм	2		шир
6	ГОСТ 3262-75	Цайрдсан ган булан Ф32мм/Ф25мм	2/1		шир
7	Хэмжээ 2.5х2.5х1.8h	Худгийн барилга бүтээц	1		шир
8		Даацын ялуу ДЯ-18-12-22	9		шир

Тайлбар

Хоолойн голч	Юүлэгч ○	Хий авагч •
Ф159х4.5	Ф50	Ф20
Ф133х4.0	Ф40	Ф20
Ф108х4.0	Ф40	Ф20
Ф89х3.5	Ф40	Ф20
Ф76х3.0	Ф25	Ф15
Ф57х3.0	Ф25	Ф15
Ф45х2.5	Ф25	Ф15

KINGSEA E&C
Consulting group Co.,Ltd
Хаяг: Улаанбаатар,ХУД,3-р хороо, Энгэльсийн өргөн чөлөө, 5-р байр Хан-Өргөө оффис, 901 тоот
Утас: 99111987, 77190404
КИНГСИЙ ИНЖЕНЕР ЭНД КОНСТРАКШН"ХХК

Завхан аймаг. Улиастай сум.

2-Р ХЭЛХЭЭНИЙ ГАДНА ДУЛААН ХАНГАМЖИЙН ШУГАМЫН ӨӨРЧЛӨЛТ, ШИНЭЧЛЭЛТ /4-Р УДДТ/

Дулааны худаг-37, Байгуулалт, огтлол 1-1					Ye шат: А3
Инженер		Л.Баасанхүү	Е.Г Шифр: КС 02-32/22	Масштаб:	Огноо: 2022 он
Гүйцэтгэсэн		Н.Батдорж	Т.Г Шифр:	Зургийн дугаар: ГДГ-105	Бух хуудас: 106
Шалгасан		Л.Баасанхүү			

Суурилуулсан огноо: 2023/02/13

ЮҮЛЭХ ХУДГИЙН БАЙГУУЛАЛТ. М1:25

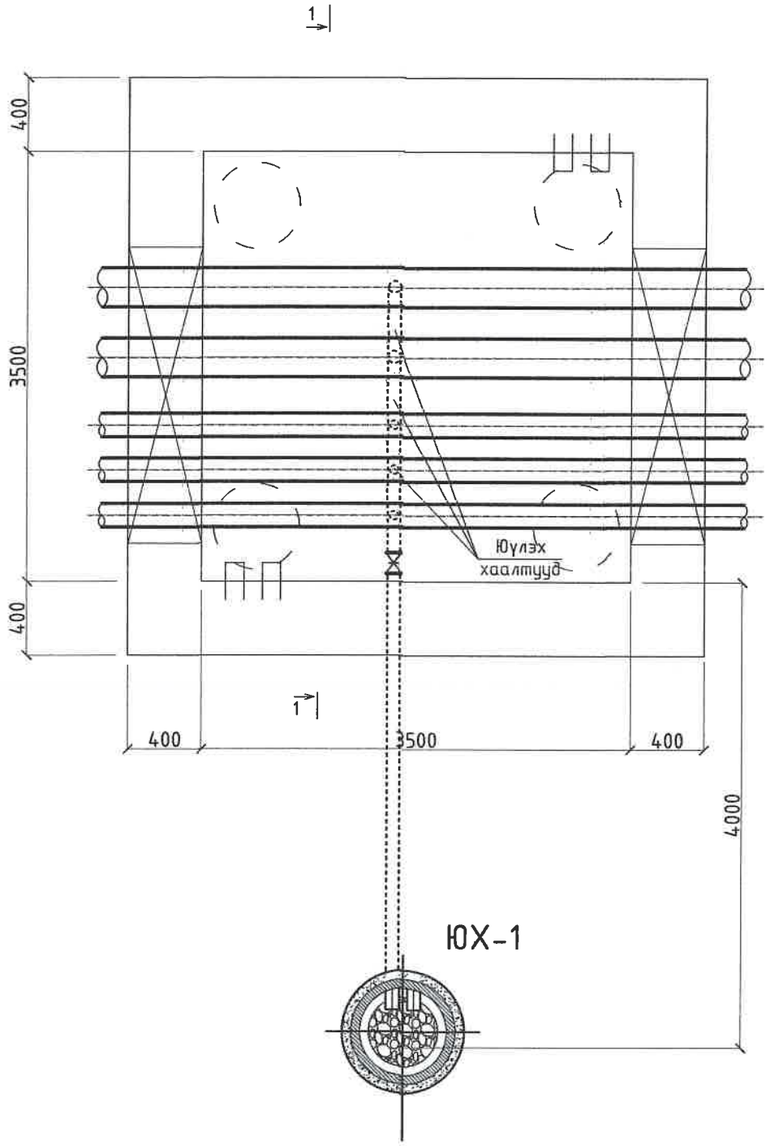

ОГТЛОЛ /I-I/

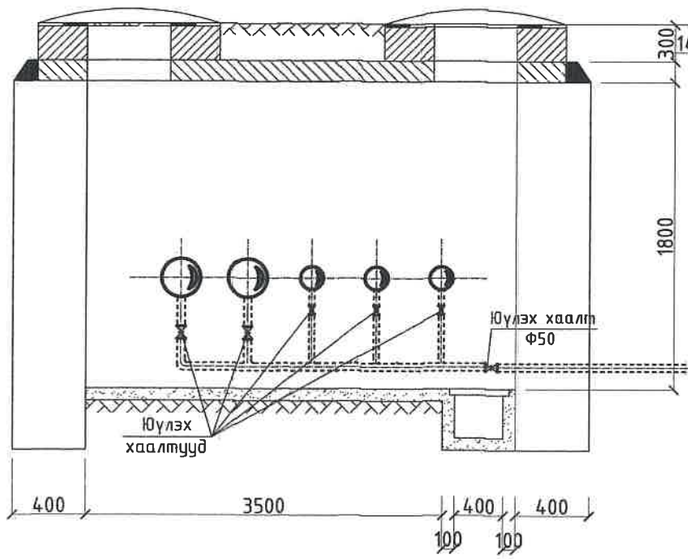

ЮХ-1

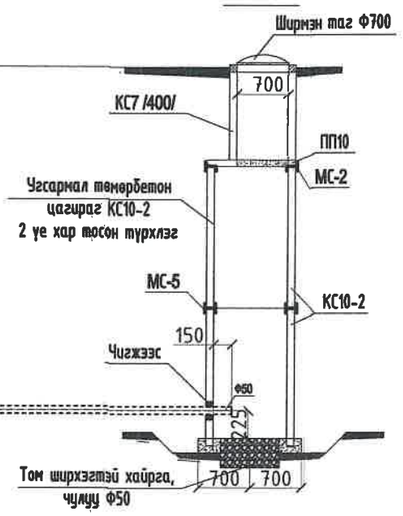

МАТЕРИАЛЫН ТҮҮВЭР /НИЙТ 2ш/

Д/д	Тэмдэглэгээ	Материалын нэр	Тоо хэмжээ	Нэгж жин /кг/	Хэмжих нэгж
1	T>100°C P>1.6 МПа	Юүлэх хаалт Ф50мм	1		шир
2	ГОСТ 10704-91	Ган хоолой Ф50мм	5		у/м
3	КС 10-2	Төмөр бетон цагираг Ф1000мм, h=900мм	2		шир
4	ПП 10	Нүхтэй ташуу таг /Нүх Ф700мм/	1		шир
5	КС 7-1	Төмөр бетон цагираг Ф700мм, h=400мм	1		шир
6		Худгийн ширмэн таг Ф700мм	1		шир
7		Худгийн бэхэлгээ төмөр МС-5	4		шир
8		Худгийн бэхэлгээ төмөр МС-2	4		шир
9		Хайрга	0.38		м3
10		Бетон М100	0.2		м3

KINGSEA E&C
Consulting group Co.,Ltd
Хаяг: Улаанбаатар,ХУД,3-р хороо.
Энхтайвны өргөн чөлөө, 5-р байр
Хан-Өргөө оффис, 901 тоот
Утас: 98111987, 77190444
КИНГСИЙ ИНЖЕНЕР ЭНД КОНСТРАКШН"ХХК

Завхан аймаг. Улиастай сум.

2-Р ХЭЛХЭЭНИЙ ГАДНА ДУЛААН ХАНГАМЖИЙН ШУГАМЫН ӨӨРЧЛӨЛТ, ШИНЭЧЛЭЛТ /4-Р УДДТ/

Юүлэх худгийн байгуулалт, огтлол 1-1					Ує шат: А3
Инженер		Л.Баасанхүү	Е.Г Шифр: КС 02-32/22	Масштаб: М1:25	Огноо: 2022 он
Гүйцэтгэсэн		Н.Батдорж	Т.Г Шифр:		
Шалгасан		Л.Баасанхүү		Зургийн дугаар: ГДГ-106	Бүх хуудас: 106

Сүлжээний хэвлэсэн огноо: 2023/02/13

2023/02/13

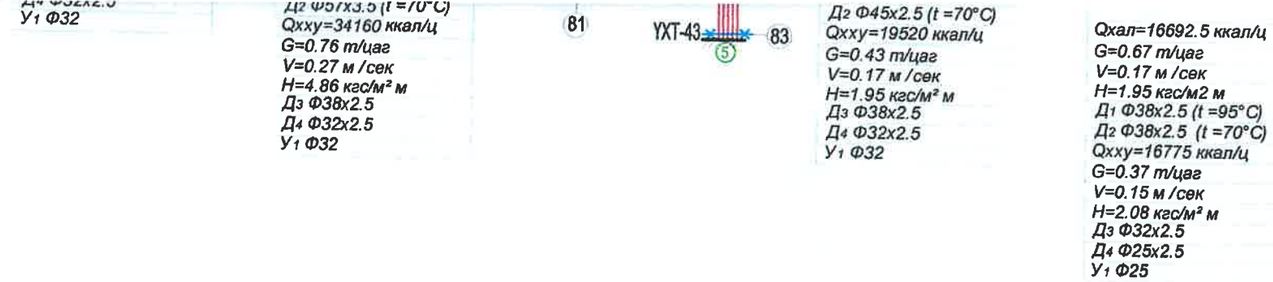

Гол шугамын гидравлик тооцоо

Эхлэх цэг	Төгсөх цэг	Хэсгийн урт	Дулааны ачаалал				Хоолойн голч /мм/		Халуун усны ачаалал				Хоолойн голч /мм/			Гол сувгийн хэмжээ АхН
			Дулааны ачаалал ккал/ц	Усны зардал тн/цаг	Хурд м/с	Даралтын алдагдал кгс/м2 м	Д1	Д2	Халуун усны ачаалал ккал/ц	Усны зардал тн/цаг	Хурд м/с	Даралтын алдагдал кгс/м2 м	Д3	Д4	У1	
ДХ-16	ДХ-17	67.2	113563.38	4.54	0.36	3.07	70	70	36600	0.81	0.27	4.86	32	25	32	1200x580
ДХ-14	ДХ-16	29	118763.58	4.75	0.37	3.34	70	70	54800	1.22	0.29	4.2	40	32	40	1200x580
ДХ-14	ДХ-15	46.4	264212.28	10.57	0.58	6.38	80	80	82095	1.82	0.27	2.66	50	40	50	1500x600
ДХ-13	ДХ-14	51.3	382975.86	15.32	0.55	4.54	100	100	136895	3.04	0.44	7.26	50	40	50	1500x600
ДХ-12	ДХ-13	15.5	651626.94	26.07	0.62	4.19	125	125	292895	6.51	0.51	6.31	70	50	70	900x600/900x600
ДХ-10	ДХ-12	16.6	668101.17	26.72	0.64	4.51	125	125	295495	6.57	0.51	6.31	70	50	70	900x600/900x600
ДХ-10	ДХ-11	61.2	268651.08	10.75	0.58	6.38	80	80	156000	3.47	0.52	9.88	50	40	50	1500x600
ДХ-6	ДХ-10	111	936752.25	37.47	0.62	3.41	150	150	451495	10.03	0.55	5.79	80	70	80	900x600/900x600
ДХ-6	ДХ-7	60.9	95714.496	3.83	0.29	2.13	70	70	53985	1.20	0.29	4.2	40	32	40	1200x580
ДХ-8	ДХ-9	15.9	138776	5.55	0.43	4.54	70	70	51400	1.14	0.29	4.2	40	32	40	1200x580
ДХ-6	ДХ-8	25.3	147096.32	5.88	0.45	4.87	70	70	61800	1.37	0.29	4.2	40	32	40	1200x580
ДХ-4	ДХ-6	28.3	1179563.1	47.18	0.77	5.21	150	150	567280	12.61	0.46	3.15	100	80	100	900x600/900x600
ДХ-4	ДХ-5	42.8	4879.2	0.20	0.17	1.95	32	32	2440	0.05	0.1	0.95	25	20	25	1200x580
ДХ-3	ДХ-4	32.2	1184442.3	47.38	0.77	5.21	150	150	569720	12.66	0.46	3.15	100	80	100	900x600/900x600
ДХ-2	ДХ-3	7.5	1191852.6	47.67	0.79	5.44	150	150	574920	12.78	0.46	3.15	100	80	100	900x600/900x600
ДХ-1	ДХ-2	14.9	1272744.6	50.91	0.85	6.38	150	150	574920	12.78	0.46	3.15	100	80	100	900x600/900x600
ДХ-18	ДХ-20	32.8	64713.6	2.59	0.38	5.45	50	50	97600	2.17	0.33	3.69	50	40	50	1200x580
ДХ-29	ДХ-33	34.6	207638.15	8.31	0.47	4.18	80	80	156000	3.47	0.52	9.88	50	40	50	1500x600
ДХ-29	ДХ-30	17.7	25532.82	1.02	0.34	7.45	32	32	19375	0.43	0.17	1.95	32	25	32	1200x580
ДХ-28	ДХ-29	47.9	233170.97	9.33	0.52	5.22	80	80	175375	3.90	0.31	2.33	70	50	70	1500x600
ДХ-27	ДХ-28	36.4	267492.29	10.70	0.58	6.38	80	80	206575	[illegible]	[illegible]	[illegible]	[illegible]	[illegible]	[illegible]	[illegible]
ДХ-36	ДХ-37	40	[illegible]	[illegible]	[illegible]	[illegible]	[illegible]	[illegible]	[illegible]	[illegible]	[illegible]	[illegible]	[illegible]	[illegible]	[illegible]	[illegible]

ГАДНА ДУЛААНЫ ШУГАМЫН ХООЛОЙ УГСРАЛТЫН ТОЙМ

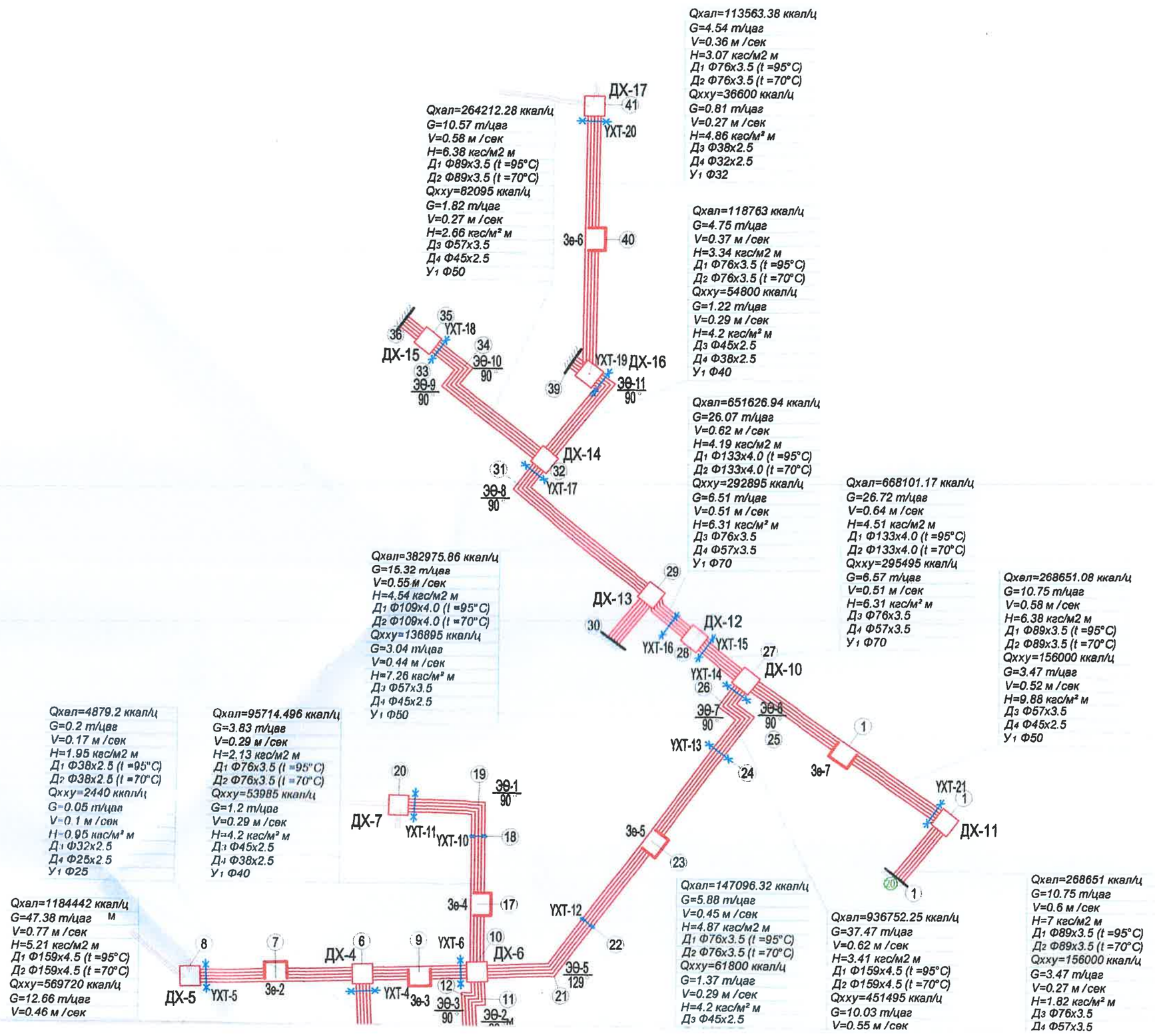

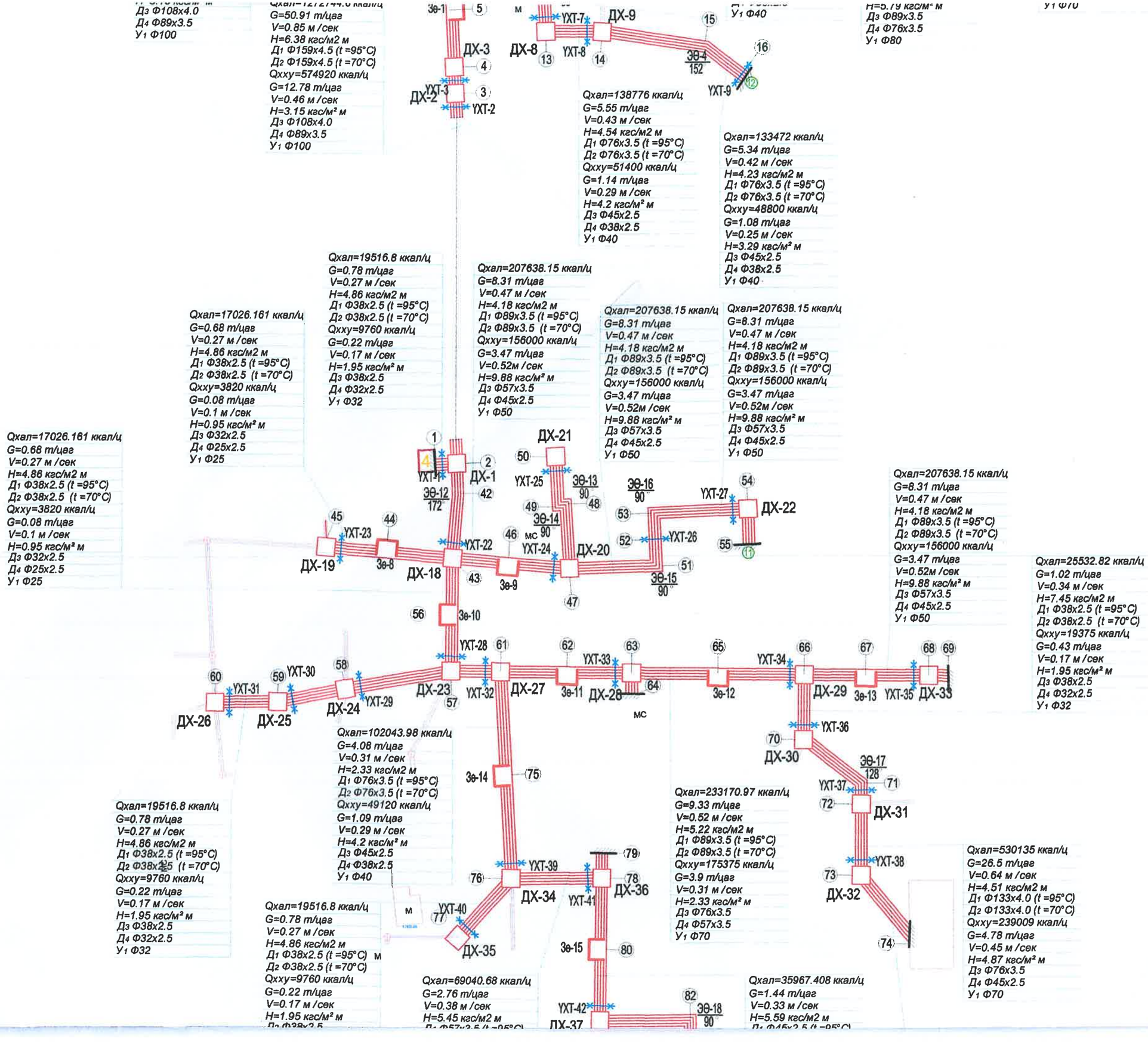
Д3 Ф108х4.0
Д4 Ф89х3.5
У1 Ф100
Qхал=1272744.6 ккал/ц
G=50.91 т/цаг
V=0.85 м /сек
H=6.38 кгс/м2 м
Д1 Ф159х4.5 (t =95°С)
Д2 Ф159х4.5 (t =70°С)
Qхху=574920 ккал/ц
G=12.78 т/цаг
V=0.46 м /сек
H=3.15 кгс/м² м
Д3 Ф108х4.0
Д4 Ф89х3.5
У1 Ф100
ЭЭ-1
5
ДХ-3
4
ДХ-2
УХТ-3
3
УХТ-2
УХТ-7
ДХ-9
ДХ-8
13
УХТ-8
14
15
ЭЭ-4
152
16
УХТ-9
12
У1 Ф40
Qхал=138776 ккал/ц
G=5.55 т/цаг
V=0.43 м /сек
H=4.54 кгс/м2 м
Д1 Ф76х3.5 (t =95°С)
Д2 Ф76х3.5 (t =70°С)
Qхху=51400 ккал/ц
G=1.14 т/цаг
V=0.29 м /сек
H=4.2 кгс/м² м
Д3 Ф45х2.5
Д4 Ф38х2.5
У1 Ф40
Qхал=133472 ккал/ц
G=5.34 т/цаг
V=0.42 м /сек
H=4.23 кгс/м2 м
Д1 Ф76х3.5 (t =95°С)
Д2 Ф76х3.5 (t =70°С)
Qхху=48800 ккал/ц
G=1.08 т/цаг
V=0.25 м /сек
H=3.29 кгс/м² м
Д3 Ф45х2.5
Д4 Ф38х2.5
У1 Ф40
H=5.79 кгс/м² м
Д3 Ф89х3.5
Д4 Ф76х3.5
У1 Ф80
У1 Ф70
Qхал=19516.8 ккал/ц
G=0.78 т/цаг
V=0.27 м /сек
H=4.86 кгс/м2 м
Д1 Ф38х2.5 (t =95°С)
Д2 Ф38х2.5 (t =70°С)
Qхху=9760 ккал/ц
G=0.22 т/цаг
V=0.17 м /сек
H=1.95 кгс/м² м
Д3 Ф38х2.5
Д4 Ф32х2.5
У1 Ф32
Qхал=207638.15 ккал/ц
G=8.31 т/цаг
V=0.47 м /сек
H=4.18 кгс/м2 м
Д1 Ф89х3.5 (t =95°С)
Д2 Ф89х3.5 (t =70°С)
Qхху=156000 ккал/ц
G=3.47 т/цаг
V=0.52м /сек
H=9.88 кгс/м² м
Д3 Ф57х3.5
Д4 Ф45х2.5
У1 Ф50
Qхал=207638.15 ккал/ц
G=8.31 т/цаг
V=0.47 м /сек
H=4.18 кгс/м2 м
Д1 Ф89х3.5 (t =95°С)
Д2 Ф89х3.5 (t =70°С)
Qхху=156000 ккал/ц
G=3.47 т/цаг
V=0.52м /сек
H=9.88 кгс/м² м
Д3 Ф57х3.5
Д4 Ф45х2.5
У1 Ф50
Qхал=207638.15 ккал/ц
G=8.31 т/цаг
V=0.47 м /сек
H=4.18 кгс/м2 м
Д1 Ф89х3.5 (t =95°С)
Д2 Ф89х3.5 (t =70°С)
Qхху=156000 ккал/ц
G=3.47 т/цаг
V=0.52м /сек
H=9.88 кгс/м² м
Д3 Ф57х3.5
Д4 Ф45х2.5
У1 Ф50
Qхал=17026.161 ккал/ц
G=0.68 т/цаг
V=0.27 м /сек
H=4.86 кгс/м2 м
Д1 Ф38х2.5 (t =95°С)
Д2 Ф38х2.5 (t =70°С)
Qхху=3820 ккал/ц
G=0.08 т/цаг
V=0.1 м /сек
H=0.95 кгс/м² м
Д3 Ф32х2.5
Д4 Ф25х2.5
У1 Ф25
Qхал=17026.161 ккал/ц
G=0.68 т/цаг
V=0.27 м /сек
H=4.86 кгс/м2 м
Д1 Ф38х2.5 (t =95°С)
Д2 Ф38х2.5 (t =70°С)
Qхху=3820 ккал/ц
G=0.08 т/цаг
V=0.1 м /сек
H=0.95 кгс/м² м
Д3 Ф32х2.5
Д4 Ф25х2.5
У1 Ф25
1
4
УХТ-1
2
ДХ-1
ЭЭ-12
172
42
ДХ-21
50
УХТ-25
ЭЭ-13
90
48
49
ЭЭ-14
90
46
мс
УХТ-24
ДХ-20
47
ЭЭ-16
90
53
52
УХТ-26
51
ЭЭ-15
90
УХТ-27
54
ДХ-22
55
11
45
УХТ-23
44
ДХ-19
Зэ-8
УХТ-22
ДХ-18
43
Зэ-9
56
Зэ-10
УХТ-28
61
62
УХТ-33
63
65
УХТ-34
66
67
68
69
60
УХТ-31
59
УХТ-30
58
ДХ-26
ДХ-25
ДХ-24
УХТ-29
ДХ-23
57
УХТ-32
ДХ-27
Зэ-11
ДХ-28
64
мс
Зэ-12
ДХ-29
Зэ-13
УХТ-35
ДХ-33
УХТ-36
70
ДХ-30
ЭЭ-17
128
УХТ-37
71
72
ДХ-31
Зэ-14
75
УХТ-39
76
ДХ-34
УХТ-41
79
78
ДХ-36
УХТ-40
77
ДХ-35
Зэ-15
80
УХТ-38
73
ДХ-32
74
УХТ-42
ДХ-37
82
ЭЭ-18
90
Qхал=102043.98 ккал/ц
G=4.08 т/цаг
V=0.31 м /сек
H=2.33 кгс/м2 м
Д1 Ф76х3.5 (t =95°С)
Д2 Ф76х3.5 (t =70°С)
Qхху=49120 ккал/ц
G=1.09 т/цаг
V=0.29 м /сек
H=4.2 кгс/м² м
Д3 Ф45х2.5
Д4 Ф38х2.5
У1 Ф40
Qхал=19516.8 ккал/ц
G=0.78 т/цаг
V=0.27 м /сек
H=4.86 кгс/м2 м
Д1 Ф38х2.5 (t =95°С)
Д2 Ф38х2.5 (t =70°С)
Qхху=9760 ккал/ц
G=0.22 т/цаг
V=0.17 м /сек
H=1.95 кгс/м² м
Д3 Ф38х2.5
Д4 Ф32х2.5
У1 Ф32
Qхал=233170.97 ккал/ц
G=9.33 т/цаг
V=0.52 м /сек
H=5.22 кгс/м2 м
Д1 Ф89х3.5 (t =95°С)
Д2 Ф89х3.5 (t =70°С)
Qхху=175375 ккал/ц
G=3.9 т/цаг
V=0.31 м /сек
H=2.33 кгс/м² м
Д3 Ф76х3.5
Д4 Ф57х3.5
У1 Ф70
Qхал=530135 ккал/ц
G=26.5 т/цаг
V=0.64 м /сек
H=4.51 кгс/м2 м
Д1 Ф133х4.0 (t =95°С)
Д2 Ф133х4.0 (t =70°С)
Qхху=239009 ккал/ц
G=4.78 т/цаг
V=0.45 м /сек
H=4.87 кгс/м² м
Д3 Ф76х3.5
Д4 Ф45х2.5
У1 Ф70
Qхал=25532.82 ккал/ц
G=1.02 т/цаг
V=0.34 м /сек
H=7.45 кгс/м2 м
Д1 Ф38х2.5 (t =95°С)
Д2 Ф38х2.5 (t =70°С)
Qхху=19375 ккал/ц
G=0.43 т/цаг
V=0.17 м /сек
H=1.95 кгс/м² м
Д3 Ф38х2.5
Д4 Ф32х2.5
У1 Ф32
Qхал=69040.68 ккал/ц
G=2.76 т/цаг
V=0.38 м /сек
H=5.45 кгс/м2 м
Qхал=35967.408 ккал/ц
G=1.44 т/цаг
V=0.33 м /сек
H=5.59 кгс/м2 м