Urban planning and
Architecture design

"ММ АРХИТЕКТУР" ХХК

БАТЛАВ: СҮХБААТАР АЙМГИЙН ЕРӨНХИЙ АРХИТЕКТОР . . . . . /Э.ТӨГӨЛДӨР/

ЕГ ШИФР: ММ-03/24

СҮХБААТАР АЙМАГ, БАРУУН-УРТ СУМ, 1-Р БАГ

ХҮЛЭМЖНИЙ БАРИЛГА

(ЗАГВАР ЗУРАГ)

ЗӨВШӨӨРӨЛЦСӨН.

Албан тушаал	Нэр	Гарын үсэг
Газрын харилцаа, Барилга хот байгуулагын газрын дарга	Э.Төгөлдөр	
Сүхбаатар аймгийн Онцгой байдлын газрын дарга, хурандаа	Б.Анхбаяр	
Эрүүл мэндийн газрын Хяналт шалгалтын хэлтсийн дарга	Э.Сансартайван	

БОЛОВСРУУЛСАН:

Гүйцэтгэгч			
	Албан тушаал	Нэр	Гарын үсэг
Urban planning and Architecture design	"ММ АРХИТЕКТУР" ХХК-ийн захирал	Б.Баасанжав	
Захиалагч			
	Албан тушаал	Нэр	Гарын үсэг
	Сүхбаатар аймгийн ЗДТГ-ын дарга	П.Мөнхжаргал	

Улаанбаатар хот
2024 он

ЗУРАГ ТӨСӨЛ ЗОХИОГЧ
АРХИТЕКТОРЫН ТАЙЛБАР:

Архитектур төлөвлөлтийн даалгаврын ерөнхий шаардлага	Төслийн тайлбар
Барилга байгууламжийн нэр, зориулалт, хүчин чадал	"ХҮЛЭМЖНИЙ БАРИЛГА"
Барилга байгууламжийн давхар хэмжээ АТД-д заасан.	44.8х6.0 метр хэмжээтэй, 1 давхар
Ногоон байгууламж, тохижилт, авто зогсоол	
Архитектур төлөвлөлтийн шаардлага	/MNS6055:2009, MNS6056:2009 БНбД 31-112-11, БНбД 31-11-09 БНбД 30-01-04 -ийн 2-р хүснэгтийн дагуу төлөвлөв
Инженерийн шугам сүлжээнд тавигдах шаардлага	Инженерийн шугам сүлжээний хамгаалалтын зурвас, норм дүрмийн дагуу төлөвлөх
Хот төлөвлөлтийн онцгой нөхцөл	БНбД 21-02-02, БНбД21-01-02 БНбД 22-04-16 БНбД 31-01-10-ийн 12-р хүснэгтийг ашиглав

	"ХҮЛЭМЖНИЙ БАРИЛГА"	Нэр	Гарын үсэг	Загвар
Urban planning and Architecture design	"ММ Архитектур" ХХК-ийн захирал	Б.Баасанжав		
	Архитектор	А.Даваасүрэн		Хуудас 3
	Засаг даргын тамгийн газрын дарга	П.Мөнхжаргал		2024 он

Орон сууц, олон нийтийн барилга, сууцны барилгажитын бүсийн нарны тусгалын (ээвэрлэлтийн) хангамж БНбД 23-04-07 -гийн 3.2. дэх заалтын дагуу /бүтэн жил, хагас жил/

3-р сарын 22

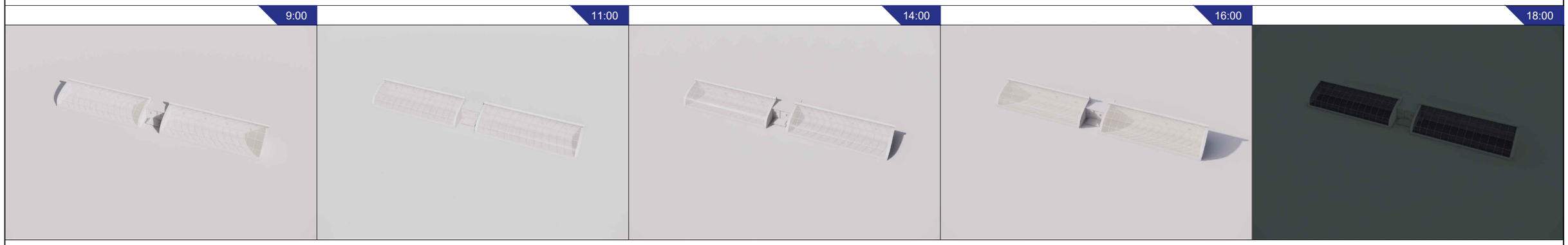

3 дугаар сарын 22-ны өдрийн нарны ээвэрлэлтийн зураглалаар төлөвлөж байгаа обьектоос орчмын барилгажилт дээр тусах ээвэрлэлт 2 цаг байгаа нь норм хангаж байна.

9-р сарын 22

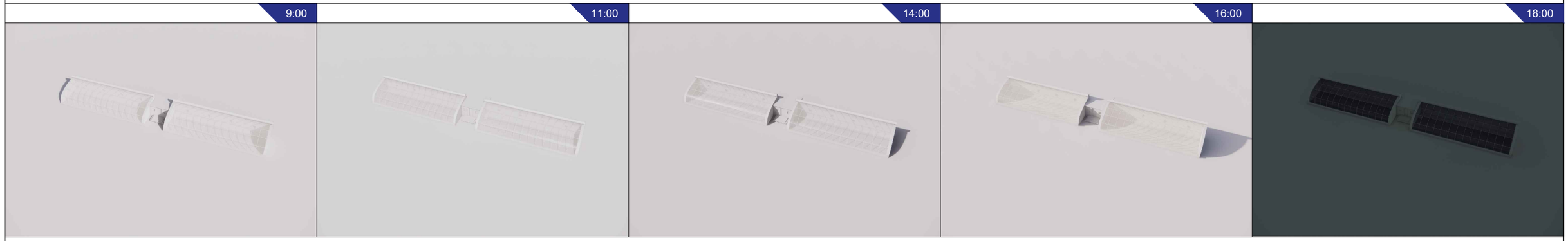

9 дүгээр сарын 22-ны өдрийн нарны ээвэрлэлтийн зураглалаар төлөвлөж байгаа обьектоос орчмын барилгажилт дээр тусах ээвэрлэлт 2 цаг байгаа нь норм хангаж байна.

өгөгдөл:

Цаг уурын бүсчлэл:	IVб
Салхины зонхилох чиглэл:	Баруун болон, баруун хойноос
Хур тундас:	Жилд дунджаар 202.5мм, үүнээс дулааны улиралд 192.7мм
Газар хөдлөлтын бүс:	6 балл

Urban planning and Architecture design

"ХҮЛЭМЖНИЙ БАРИЛГА"	Нэр	Гарын үсэг	Загвар
"MM Архитектур" ХХК-ийн захирал	Б.Баасанжав		
Архитектор	А.Даваасүрэн		Хуудас 4
Засаг даргын тамгийн газрын дарга	П.Мөнхжаргал		2024 он

БАТЛАВ:

СҮХБААТАР АЙМГИЙН ЕРӨНХИЙ АРХИТЕКТОР: . . . ./Э.Төгөлдөр/

ХЯНАСАН:

Газрын харилцаа, барилга хот байгуулалтын газрын дарга. . . . . ./Э.Төгөлдөр/

Сүхбаатар аймгийн онцгой байдлын газрын дарга . . . . . ./Б.Анхбаяр/

Эрүүл мэндийн газрын хяналт шалгалтын хэлтсийн дарга. . . . . ./Э.Сансартайван/

ҮНДЭСЛЭЛ:

- Баруун-Урт суманд баригдах өвлийн халаалтай хүлэмжний 2024 оны 04-р сарын 01-ны өдрийн Дугаар:010/ЗД-2024 дугаартай зураг төсөл боловсруулах даалгаварт үндэслэв.

Д/д	ТОДОРХОЙЛОЛТ:	Тайлбар
1	Хүлэмжний барилга	Төлөвлөж байгаа

ЕРӨНХИЙ ТӨЛӨВЛӨГӨӨ М1:500

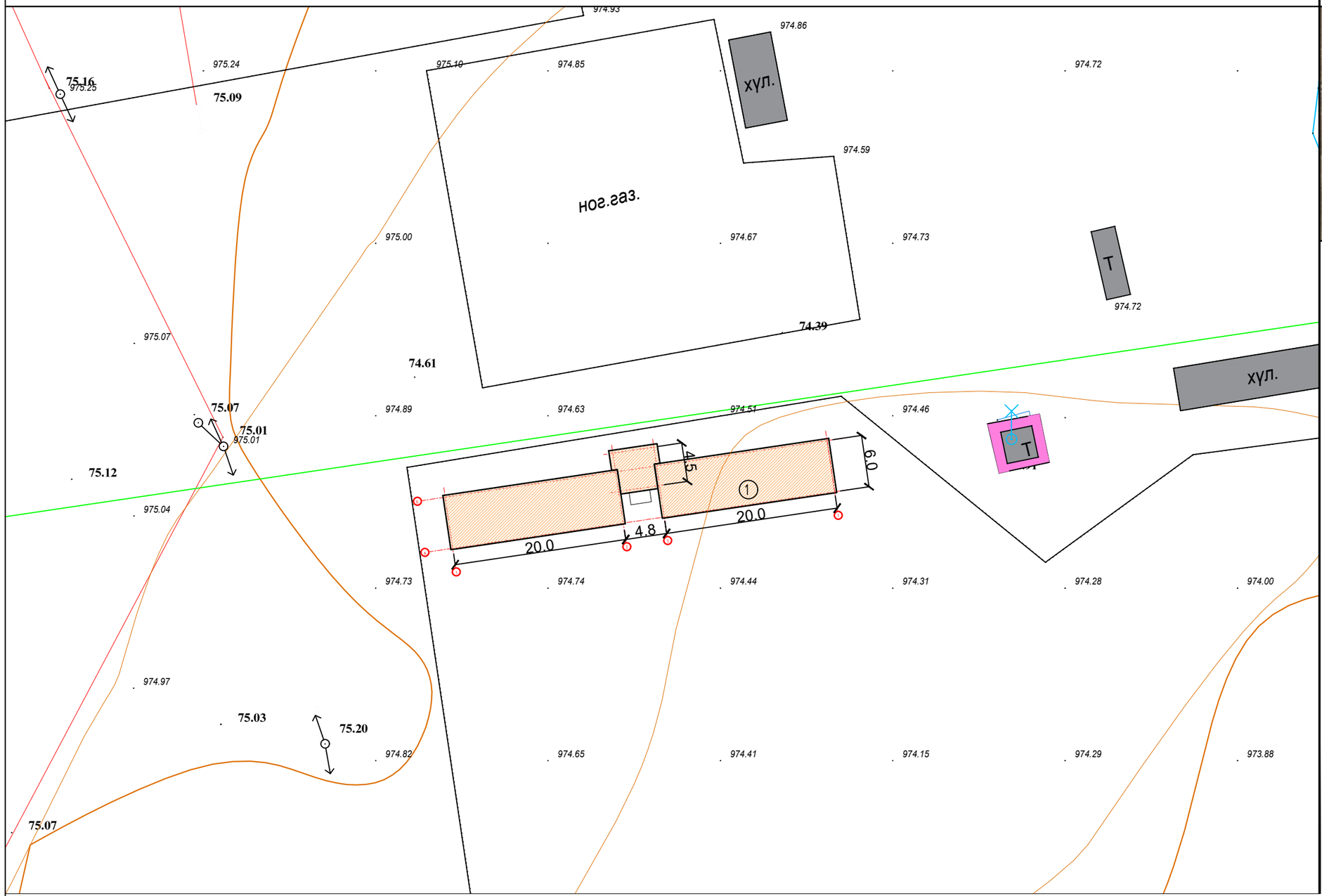

БАЙРШЛЫН СХЕМ

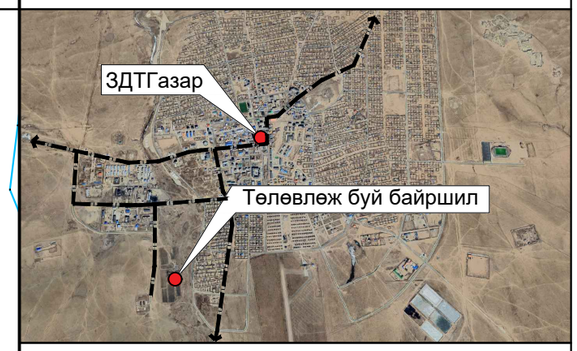

ТАНИХ ТЭМДЭГ:

- Барилга байгууламж /одоо байгаа/
- Төлөвлөж буй барилга байгууламж
- Цахилгааны шугам /дэвсгэр зурган дээрх тэмдэглэгээ/

	"ХҮЛЭМЖНИЙ БАРИЛГА"	Нэр	Гарын үсэг	Загвар
Urban planning and Architecture design	"ММ Архитектур" ХХК-ийн захирал	Б.Баасанжав		
	Архитектор	А.Даваасүрэн		Хуудас 5
	Засаг даргын тамгийн газрын дарга	П.Мөнхжаргал		2024 он

БАЙГУУЛАЛТ

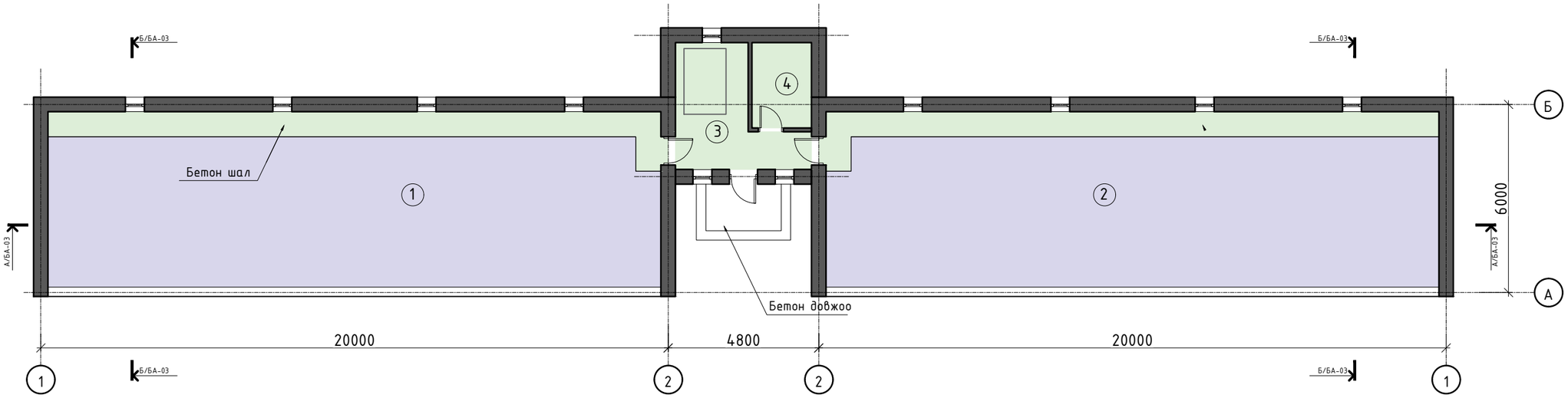

ОГТЛОЛ Б-Б

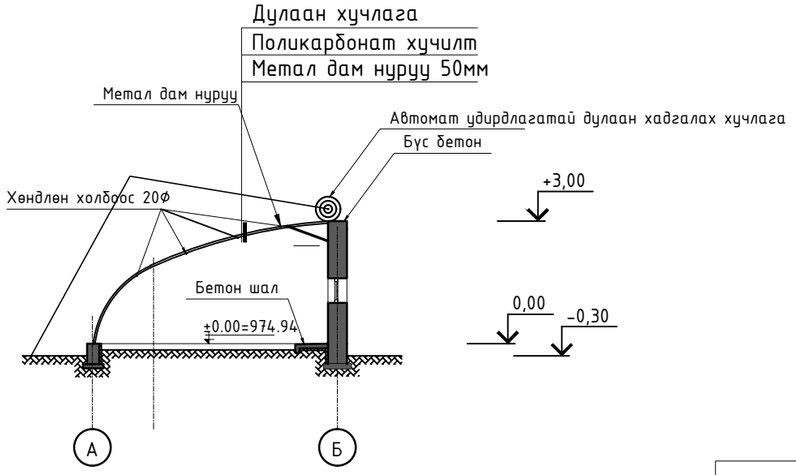

ТОДОРХОЙЛОЛТ
1. ТАРИАЛАЛТЫН ӨРӨӨ 109.32м2
2. ТАРИАЛАЛТЫН ӨРӨӨ 109.32м2
3. ҮҮДНИЙ ӨРӨӨ 11.8м2
4. ТЕХНИКИЙН ӨРӨӨ 5.16м2
НИЙТ ТАЛБАЙ 235.6м2

Urban planning and Architecture design	"ХҮЛЭМЖНИЙ БАРИЛГА"	Нэр	Гарын үсэг	Загвар
	"ММ Архитектур" ХХК-ийн захирал	Б.Баасанжав		М1:150
	Архитектор	А.Даваасүрэн		Хуудас 6
	Засаг даргын тамгийн газрын дарга	П.Мөнхжаргал		2024 он

ДЭЭВРИЙН БАЙГУУЛАЛТ

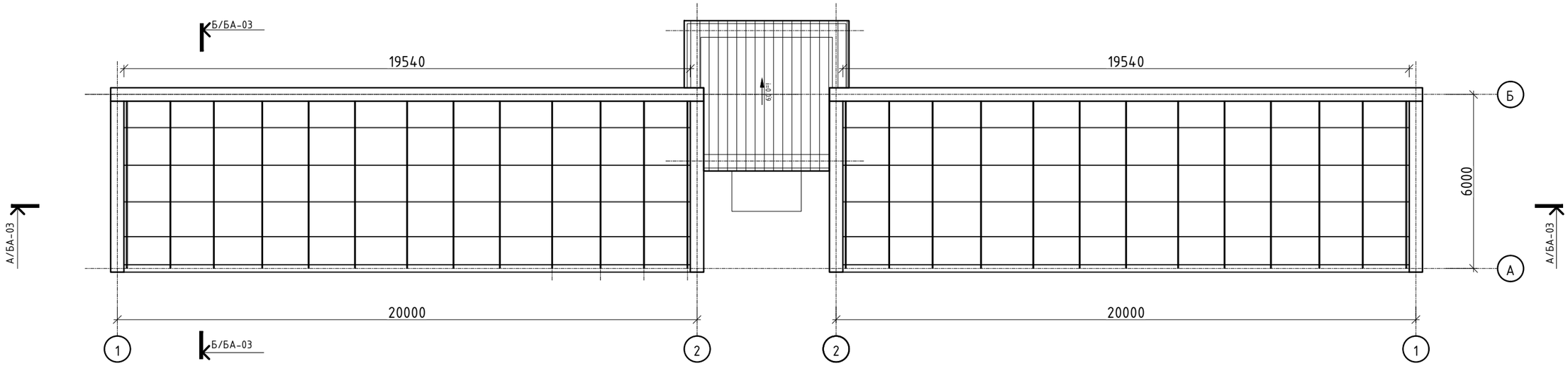

	"ХҮЛЭМЖНИЙ БАРИЛГА"	Нэр	Гарын үсэг	Загвар
Urban planning and Architecture design	"ММ Архитектур" ХХК-ийн захирал	Б.Баасанжав		М1:150
	Архитектор	А.Даваасүрэн		Хуудас 7
	Засаг даргын тамгийн газрын дарга	П.Мөнхжаргал		2024 он

НҮҮР ТАЛ /тэнхлэг 1-2/

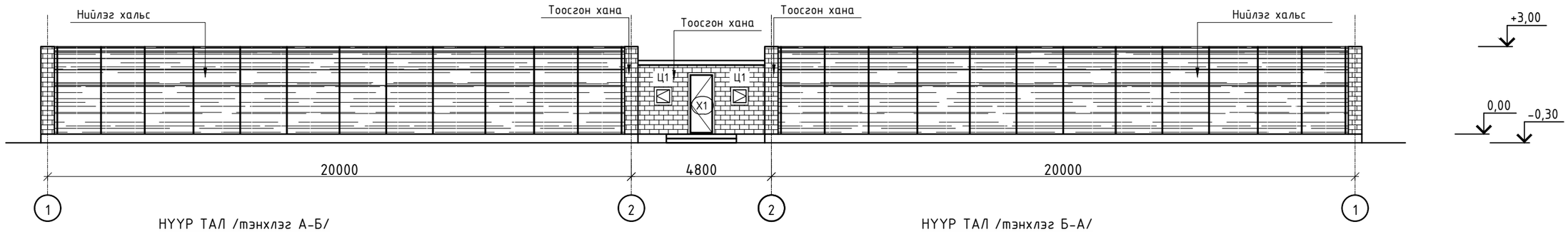

НҮҮР ТАЛ /тэнхлэг А-Б/

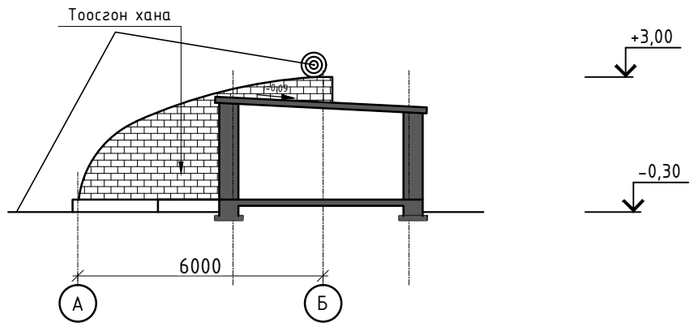

НҮҮР ТАЛ /тэнхлэг Б-А/

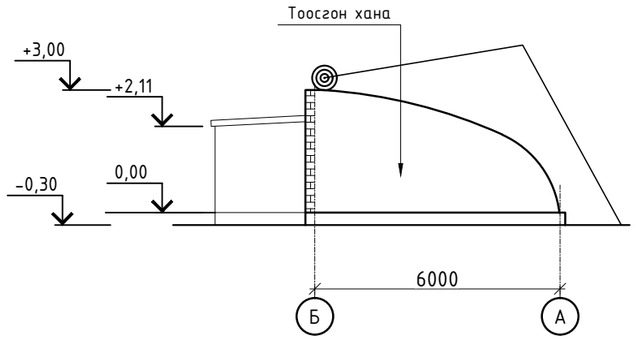

НҮҮР ТАЛ /тэнхлэг 2-1/

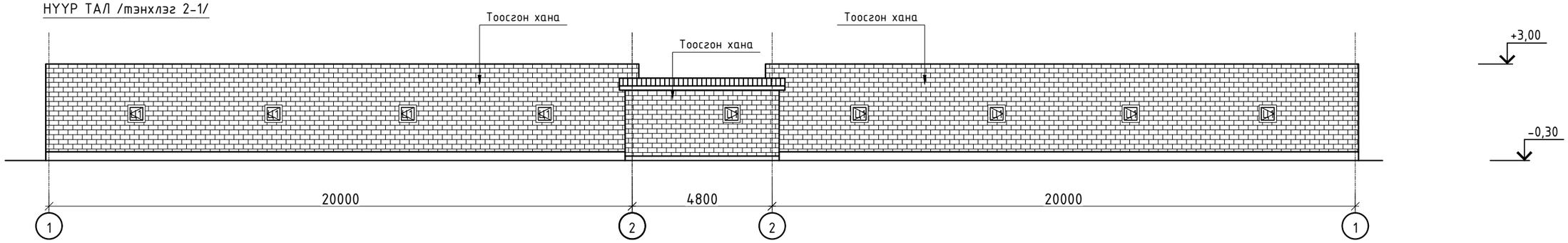

НҮҮР ТАЛ /тэнхлэг Б-А/

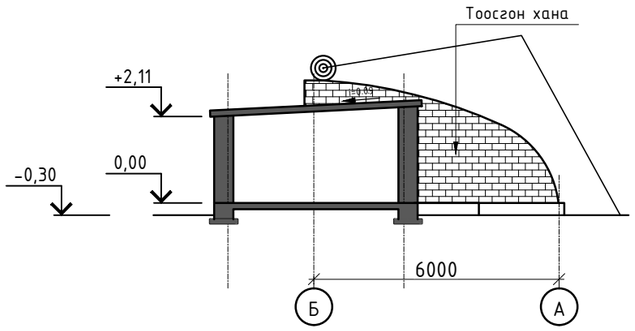

НҮҮР ТАЛ /тэнхлэг А-Б/

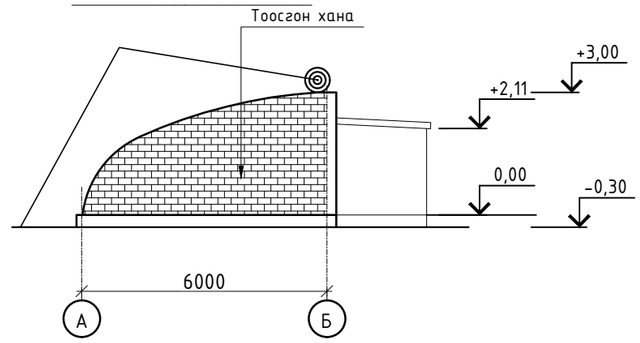

	"ХҮЛЭМЖНИЙ БАРИЛГА"	Нэр	Гарын үсэг	Загвар
Urban planning and Architecture design	"MM Архитектур" ХХК-ийн захирал	Б.Баасанжав		М1:150
	Архитектор	А.Даваасүрэн		Хуудас 8
	Засаг даргын тамгийн газрын дарга	П.Мөнхжаргал		2024 он

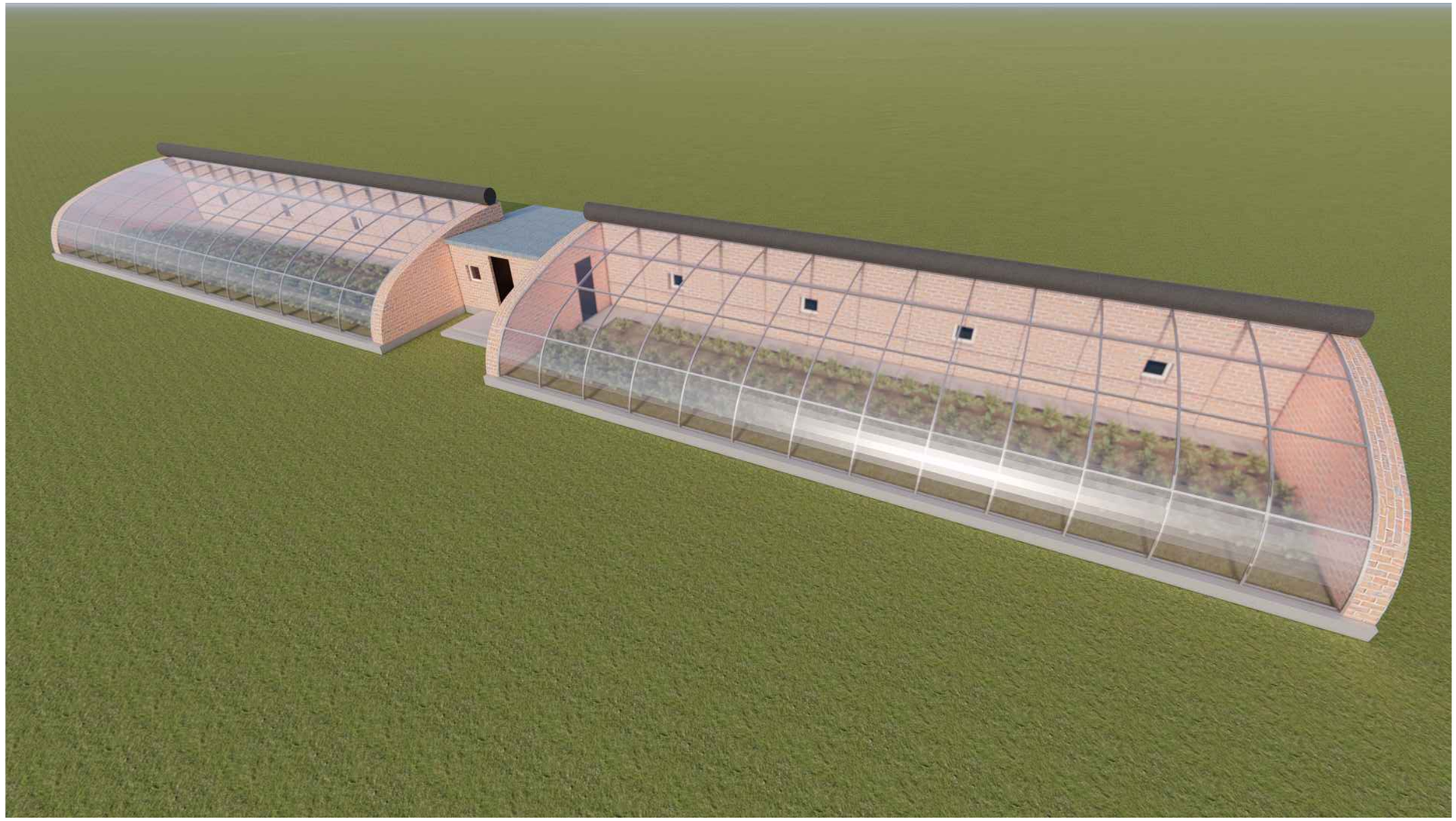

Urban planning and Architecture design	"ХҮЛЭМЖНИЙ БАРИЛГА"	Нэр	Гарын үсэг	Загвар
	"ММ Архитектур" ХХК-ийн захирал	Б.Баасанжав		
	Архитектор	А.Даваасүрэн		Хуудас 9
	Засаг даргын тамгийн газрын дарга	П.Мөнхжаргал		2024 он