БАТЛАВ.

ДОРНОГОВЬ АЙМГИЙН
ЕРӨНХИЙ АРХИТЕКТОР Г.ОЧИРСҮХ

АРХИТЕКТУР ТӨЛӨВЛӨЛТИЙН ДААЛГАВАР

2024 оны 09 сарын 10-ны өдөр Дугаар № АТД-44-44/24 Сайншанд

1	Газар олголтын захирамжийн дугаар, олгогдсон газрын байршил, хэмжээ	Сайншанд сумын Засаг даргын 2024 оны 07 дугаар сарын 02-ны өдрийн А/210 тоот захирамж
2	Барилга, байгууламжийн нэр, зориулалт, хүчин чадал	Дорноговь аймгийн Сайншанд сумын 7-р багт баригдах Орон нутгийн хөгжлийг дэмжих "Шинэ хөдөө төслийн Ногооны зоорины" барилга
3	Барилгын хэмжээ	Уг барилга нь тэнхлэгээрээ 20.0х20.0 харьцаатай
4	Барилгын төрөл, давхрын тоо	Барилга нь цутгамал төмөр бетон суурьтай, металл карказтай А нуруун дээвэртэй байна..
5	Дагаж мөрдөх ерөнхий төлөвлөгөө	-
6	Ерөнхий төлөвлөгөөний бүсчлэл	
- 7	Эдэлбэр газрын хэмжээ Үүнээс: - Барилгажих талбай - Ногоон байгууламж - Авто зогсоол	5.1га/ газар Үүнд: - 60 хүртэлх хувь - 20 хувьд ногоон байгууламж төлөвлөх /БНбД 21-05-10, БНбД 31-01-10-13 дугаар хүснэгт/-ийн дагуу төлөвлөх
8	Барилгажилтын улаан шугамын зай	Батлагдсан ажлын зураг, ерөнхий төлөвлөгөөнд тусгагдсан зай хэмжээний дагуу барилгын тэг тэнхлэгийг газар дээр нь бэхэлж, барилгын ажлыг эхлүүлэх.
9	Талбайн ерөнхий төлөвлөгөө, тохижилтонд тавигдах шаардлага	- Хот, тосгоны төлөвлөлт барилгажилтын норм ба дүрэм /БНбД 30-01-04/
10	Талбайн өндөржилтөнд тавигдах шаардлага	Гадаргуугийн ус зайлуулах арга хэмжээг орчинтой нь уялдуулж норм дүрмийн дагуу төлөвлөх.
11	Архитектур төлөвлөлтийн бүрэлдэхүүн хүчин чадал	Салхины ачааллыг тооцож төлөвлөх бөгөөд дараах шаардлагыг хангасан байна. - Урт хугацааны эдэлгээнд тэсвэртэй байдал - Ус, чийгийг тэсвэрлэх чадвар - Галд тэсвэртэй байдал
12	Инженерийн шугам сүлжээнд тавих шаардлага	- Хангагч байгууллагаас олгогдсон техникийн нөхцлийн дагуу гүйцэтгэнэ.
13	Инженерийн бэлтгэл арга хэмжээ /үерийн хамгаалалт,	- Эдэлбэр газарт газрын зураглалын тодруулалт хийлгэх

	далан, суваг, шуудуу, зайлуулах шугам сүлжээ/	- Инженер геологийн судалгааг дагаж мөрдөх.
14	Захиалагчийн нэр, утас, хаяг, утас	- Дорноговь аймгийн Засаг даргын Тамгын газар - Утас:70523968
15	Хот төлөвлөлтийн онцгой нөхцөл	- Хот тосгоны төлөвлөлт, барилгажилтын норм ба дүрэм, /БНбД 30-01-04/, Галын аюулгүйн нормын дагуу /БНбД 21.01.02/, БД 31-113-11-ийн холбогдох заалтуудын дагуу төлөвлөх, газар хөдлөлийн бичил мужлалын зураг ашиглах норм, дүрэм БНбД 22-04-16-ийг заавал мөрдөх. Онцгой байдлын үед гал унтраах, аврах баг бүрэлдэхүүн саадгүй ажиллах боломжтой авто машин очих боломжийг хангаж, галын аюулгүйн нормыг мөрдөх - Авто болон явган замын хөдөлгөөний тасралтгүй байдлыг ханган хөдөлгөөний урсгалын шийдлийг иж бүрэн гарган төлөвлөх /ХБТХуулийн 12.6/ Авто замын хамгаалах зурвас зай хэмжээг ханган орц гарцыг төлөвлөх. - /MNS6055:2009, MNS6056:2009/ стандартын дагуу хөгжлийн бэрхшээлтэй иргэдийн шаардлагыг тооцсон орон зай орчин, явган хүний зам, шат ба налуу, барилга байгууламжийн орц, тусгай зориулалтай барилга байгууламжийн гадна авто зогсоол зэргийг заавал дагаж мөрдөх шаардлагатай.

Анхааруулга:

1. Барилга барих явцад хүрээлэн буй орчны байгалийн тогтоц, өмнө хийгдсэн тохижилт, зам талбай, ногоон байгууламжийг хамгаалах ба хэрэв хөндвөл нөхөн сэргээх.
2. Өндөр барилгын бүчлэлд талбайн хэмжээнд микросейсмикийн үнэлгээ гаргуулах, цогцолбор барилгын инженерийн хангамж, шугам сүлжээ, дэд бүтцийн техникийн нэгдсэн шийдлийг шийдвэрлэх
3. Хуучин барилга, байгууламжийг зайлшгүй буулгах, зөөх засварлах шаардлагатай бол энэ тухай эрх бүхий байгууллагын албан ёсны техникийн дүгнэлт (акт), шийдвэрийг архитектур төлөвлөлтийн даалгаварт хавсаргах.

ДОРНОГОВЬ АЙМАГ
САЙНШАНД СУМЫН ЗАСАГ ДАРГЫН ЗАХИРАМЖ

2024 оны 07 сарын 02 өдөр Дугаар А/210 Сайншанд сум

Газар эзэмшүүлэх тухай

Монгол Улсын Засаг захиргаа, нутаг дэвсгэрийн нэгж, түүний удирдлагын тухай хуулийн 59 дүгээр зүйлийн 59.1.21 дэх заалт, 66 дугаар зүйлийн 66.1 дэх заалт, Газрын тухай хуулийн 21 дүгээр зүйлийн 21.4.3 дахь заалт, 33 дугаар зүйлийн 33.1.1 дэх заалтыг тус тус үндэслэн ЗАХИРАМЖЛАХ нь:

1.“Шинэ хөдөө” хөтөлбөрийн хэрэгжилтийг хангах зорилгоор Сайншанд сумын 7 дугаар багийн нутаг дэвсгэрт Хөдөө аж ахуйн бүтээгдэхүүн хадгалах газрын зориулалтаар 5.1333 га газар, 4 га газрыг тус тус Сайншанд сумын Засаг даргын Тамгын газар /9025898/-т 15 жилийн хугацаатай эзэмшүүлсүгэй.

2.Дээрх газар эзэмшигч хуулийн этгээдийг газрын кадастрын мэдээллийн санд бүртгэн газар эзэмшүүлэх гэрээ байгуулж, эрхийн гэрчилгээ олгох, газар ашиглалтын байдалд хяналт тавьж ажиллахыг аймгийн Газрын харилцаа, барилга, хот байгуулалтын газрын Сайншанд сум хариуцсан газрын даамал (Д.Алтанчимэг)-т даалгасугай.

3. Захирамжийн хэрэгжилтэд хяналт тавьж ажиллахыг сумын Засаг даргын Тамгын газрын Хөгжлийн бодлогын тасгийн дарга (Л.Олзбаяр)-д даалгасугай.

4. Хөдөө аж ахуйн бүтээгдэхүүн хадгалах газрын зориулалтаар олгох газрын хэмжээ, байршлыг сумын 2024 оны газар зохион байгуулалтын төлөвлөгөөний тодотголд тусгаж ажиллахыг Аймгийн Газрын харилцаа, барилга хот байгуулалтын газрын Сайншанд сум хариуцсан газрын даамал (Д.Алтанчимэг)-т даалгасугай.

ЗАСАГ ДАРГА Ч.ТҮВШИНТӨР

ДОРНОГОВЬ АЙМГИЙН ОНЦГОЙ БАЙДЛЫН ГАЗАР
ГАЛ ТҮЙМРИЙН УЛСЫН ХЯНАЛТЫН
БАЙЦААГЧИЙН ДҮГНЭЛТ

2024 оны 07 сарын 26 Дугаар 074/ Ш1 Сайншанд сум

Барилгын зураг төсөлд
хяналт хийсэн тухай

Нэг. Барилга байгууламжийн зураг төслийн мэдээлэл

1. Барилга байгууламжийн байршил: Дорноговь аймгийн Сайншанд сум, 7 дугаар баг.

2. Зургийн шифр, зураг төслийн байгууллага: ШИФР: AR/24-06/-18 Зураг төслийг "АРХИДЕА" ХХК.

3. Барилга, байгууламжийн зориулалт: Дорноговь аймгийн Сайншанд сум, 7 дугаар багт баригдах орон нутгийн хөглийг дэмжих "Шинэ хөдөө" төслийн ногооны зоорины барилгын ажлын зураг.

4. Барилга байгууламжийн ажлын хэмжээ: Уг барилга нь 1 давхар, эзэлхүүн нь 2183.4 эзэлхүүнтэй барилга.

5. Зургийн иж бүрдэл: 1

Хоёр: Барилга байгууламжийн зураг төслийн галын аюулгүй байдал: Дорноговь аймгийн Сайншанд сум, 7 дугаар багт баригдах орон нутгийн хөглийг дэмжих "Шинэ хөдөө" төслийн ногооны зоорины барилгын ажлын зураг.

1. Барилгын дулаан тусгаарлах материал, Хөөсөн полистирол (EPS) бүтээгдэхүүн техникийн шаардлага /MNS EN 13163:2011/-ын дагуу хананы дулаалгын хөөсөн полистирол материалыг сонгож Онцгой байдлын ерөнхий газрын харьяа Гамшиг судлалын хүрээлэнгээр галд тэсвэржилтийн дүгнэлт гаргуулах.
   /Барилга угсралтын ажил эхлэхийн өмнө/
2. Хот суурин төлөвлөлт барилгын зураг төсөл төлөвлөхдөө БНбД 30-01-04 барилга хоорондын гал тусгаарлах хамгаалалтын зай / заавал биелүүлэх 4 дүгээр хавсралт / хэмжээг баримтлах.
3. Цахилгаан байгууламжийн дүрэм /БД 43-101-03/ газардуулгын эсэргүүцлийг жилийн аль ч улиралд 4 Ом-с ихгүй байхаар тооцоолож хийж гүйцэтгэх.

Гурав: Ерөнхий дүгнэлт

Барилга байгууламжийн зураг төсөлд өөрчлөлт оруулах тохиолдолд Онцгой байдлын байгууллагатай зөвшилцөж шийдвэрлэнэ.

ДҮГНЭЛТ ГАРГАСАН
ГАЛ ТҮЙМРИЙН УЛСЫН ХЯНАЛТЫН БАЙЦААГЧ
АХМАД А.БИЛГҮҮН

44 2124067

ДОРНОГОВЬ АЙМАГ
ЭРҮҮЛ МЭНДИЙН ГАЗАР
УЛСЫН БАЙЦААГЧИЙН ДҮГНЭЛТ
131 дугаар байшин, Эрүүл мэндийн гудамж, 2 дугаар баг,
Сайншанд сум, Дорноговь аймаг, 44105
Утас/факс: (976) 7052 2349
Цахим шуудан: emg.dornogovi@gmail.com
2024.08.30 № 10-21-02/088/93

"АРХИДЕА" ХХК-ИЙН ЗАХИРАЛ
Т.ДЭЛГЭРДАЛАЙ ТАНАА

Урьдчилсан хяналт хийсэн тухай

"Архидеа" ХХК-ийн 2024 оны 08 дугаар сарын 13-ны өдрийн 24/28 дугаартай албан бичгээр хүсэлтийн дагуу Дорноговь аймгийн Сайншанд сумын 7-р багт шинээр баригдах "ногооны зоорь"-ны барилгын ажлын зураг төсөлд Монгол Улсын "Эрүүл ахуйн тухай хууль"-ийн 5 дугаар зүйлийн 5.3 дахь заалт, Засгийн газрын 2019 оны 108 дугаар тогтоолоор батлагдсан "Барилга байгууламжийн зураг төсөл боловсруулах, магадлал хийх дүрэм"-ийг тус тус үндэслэн Эрүүл мэндийн яамны Салбарын хяналтын газрын даргын баталсан 2024 оны 10-00/02 дугаартай удирдамжийн хүрээнд эрүүл ахуй халдвар хамгааллын урьдчилсан хяналт хийлээ.

Дорноговь аймгийн Сайншанд сумын 7-р багт Орон нутгийг дэмжих "Шинэ хөдөө" төслийн хүрээнд "Мах ногооны зоорины"-ны зориулалтаар олгогдсон 5 га хэмжээтэй газарт шинээр баригдах ногооны зоорины барилгын ажлын зураг төслийг аймгийн Засаг даргын тамгын газрын" ХХК-ийн захиалгаар "Архидеа" ХХК /шифр AR/24-06/18/ боловсруулсан, инженер геологийн судалгааг "Барнаб" ХХК 2024 оны 02-р сарын 06-наас 26-ны өдрийн хооронд хийсэн байна. Дүгнэлтэд 5-6м гүнтэй 2 цооногт хөрсний ус илрээгүй /2024 оны 02-р сарын байдлаар/, газар хөдлөлийн чичирхийллийн 6 балл гэжээ.

Тус барилга нь тэнхлэгээрээ 20.0х20.0м цутгамал төмөр бетон суурьтай, хилэн хөвөн дулаалга бүхий хөнгөн блокон дүүргэгч ханатай, металл карказтай, А нуруун дээвэртэй, 55.4м^2 төмсний, 61.2м^2 байцайны, 101.71м^2 луувангийн, 101.71м^2 төмсний агуулахтай, техникийн өрөө-1ш, халаалт цахилгаанаар хангахаар төлөвлөсөн байна.

Ерөнхий төлөвлөгөөнд 20ш авто машины зогсоол, явган хүний зам, гадна тоглоомын талбай, ногоон байгууламжийг холбогдох норм дүрмийн дагуу төлөвлөсөн байна.

Дүгнэх нь: Аймгийн Засаг даргын тамгын газрын захиалгаар "Архидеа" ХХК /шифр AR/24-06/18/ боловсруулсан "ногооны зоорь"-ны барилгын ажлын зураг төсөлд агаар сэлгэлтийг аргаар сэлгэх системийг төмсний агуулахад агааржуулалтын системийн хаалтыг онгойлгож илүүдэл чийгийг богино хугацаанд гадагшлуулах, лууван байцайны агааржуулалтыг гаднаас агаар оруулахгүйгээр зоорийн доторхи агаарыг эргэлтэд оруулах зарчмаар төлөвлөн барилга угсралтын ажлын гүйцэтгэхэд эрүүл ахуй халдвар хамгааллын талаас татгалзах зүйлгүй.

ЭРҮҮЛ АХУЙ, ХАЛДВАР ХАМГААЛЛЫН
ХЯНАЛТЫН УЛСЫН АХЛАХ БАЙЦААГЧ Л.БЯМБАТУЯА

УЛСЫН АХЛАХ БАЙЦААГЧ 10-21-02/088

ХҮЛЭЭН АВСАН

ARCHIDEA

"АРХИДЕА" ХХК

Е.Г Шифр: AR/24-06/-18

(ДОРНОГОВЬ АЙМГИЙН САЙНШАНД СУМ, 7-Р БАГ)

ОРОН НУТГИЙН ХӨГЖЛИЙГ ДЭМЖИХ "ШИНЭ ХӨДӨӨ" ТӨСӨЛ НОГООНЫ ЗООРИНЫ БАРИЛГА

(БАРИЛГА АРХИТЕКТУРЫН АЖЛЫН ЗУРАГ)

БОЛОВСРУУЛСАН:

Захирал /Т.Дэлгэрдалай/

Зургийн ерөнхий архитектор /П.Оюунтөгөлдөр/

ЗӨВШӨӨРӨЛЦСӨН:

1. Дорноговь аймгийн ГХБХБГазрын дарга /Ц.Оюунсайхан/
2. Дорноговь аймгийн онцгой байдлын газрын дарга /Г.Бат-Эрдэнэ/
3. Аймгийн ОБГазрын ГТҮХБайцаагч, Ахмад /А.Билгүүн/
4. Дорноговь эрүүл мэндийн газрын эрүүл ахуйн хяналтын хэлтсийн дарга /Л.Бямбатуяа/

Улаанбаатар хот

2024 он

ЗУРГИЙН ЖАГСААЛТ

Д/Д	ӨРӨӨНИЙ НЭР	ХУУДАСНЫ МАРК
1	НҮҮР ХУУДАС	
	ЕРӨНХИЙ ТӨЛӨВЛӨГӨӨ	
2	ЗУРГИЙН ЖАГСААЛТ, ТАЙЛБАР БИЧИГ	БА-1
3	ҮНДСЭН ТАНИХ ТЭМДЭГ, ТОВЧИЛСОН ҮГ	БА-2
4	ЕРӨНХИЙ ТӨЛӨВЛӨГӨӨ	ЕТ-1
5	ЗАЙ ХЭМЖЭЭ, ЗАМ ТАЛБАЙН ХУЧИЛТ	ЕТ-2
6	ӨНДӨРХИЛТ	ЕТ-3
	БАРИЛГА АРХИТЕКТУР	
7	1-Р ДАВХРЫН БАЙГУУЛАЛТ	БА-3
8	ДЭЭВРИЙН БАЙГУУЛАЛТ	БА-4
9	ОГТЛОЛ /1-1/	БА-5
10	ОГТЛОЛ /2-2/	БА-6
11	ДЭЭВРИЙН ХЭСЭГЛЭЛ	БА-7
12	НҮҮР ТАЛ /Х3-Х1/	БА-8
13	НҮҮР ТАЛ /Y1-Х3/	БА-9
14	НҮҮР ТАЛ /Х1-Х3/	БА-10
15	НҮҮР ТАЛ /Y3-Y1/	БА-11
16	1-Р ДАВХРЫН ШАЛНЫ БАЙГУУЛАЛТ	БА-12
17	ГАДНА ДОВЖОО-1-1	БА-13
18	ГАДНА ДОВЖОО-1-2	БА-14
19	ГАДНА ДОВЖОО-2-1	БА-15
20	ГАДНА ДОВЖОО-2-2	БА-16
21	БОРООНЫ ЧС ЗАЙЛАХААС ХАМГААЛАХ ХЭСЭГЛЭЛ	БА-17
22	ДААЦЫН ТАВИУРУУД-1	БА-18
23	ДААЦЫН ТАВИУРУУД-2	БА-19
24	ХААЛГА ЦОНХНЫ ДЭЛГЭЗ, ТУУВЭР	БА-20
	ТЕХНОЛОГИЙН БАЙГУУЛАЛТ	
25	1-Р ДАВХРЫН ТЕХНОЛОГИЙН БАЙГУУЛАЛТ	ТХ-1

ТӨСЛИЙН ТОВЧ ТАНИЛЦУУЛГА

ТӨСЛИЙН ҮНДСЭН ҮЗҮҮЛЭЛТ	АГУУЛГА
ТӨСЛИЙН НЭР	Ногооны зоорины барилга
ЗАХИАЛАГЧ	"Аймгийн Засаг даргын тамгын газар"
ГҮЙЦЭТГЭГЧ	Барилгын зураг төслийн "Архидеа" ХХК
ГАЗАР ЗЭЗЭМШҮҮЛЭХ ЗАХИРАМЖ ДУГААР, ОГНОО	Дорноговь аймгийн ГХБХБГ-ын даргын 2024 оны 07 сарын 02-ны өдрийн А/210
ЗУРАГ ТӨСӨЛ БОЛОВСРУУЛАХ ДААЛГАВАР ДУГААР, ОГНОО	.....00000.....
БАЙРШИЛ	Дорноговь аймаг, Сайншанд сум, 7-р баг
ЗДЭЛБЭР ГАЗРЫН ХЭМЖЭЭ	40000 м2
ЗОРИУЛАЛТ, ХУЧИН ЧАДАЛ	Ногооны зоорь, 1500м3- хадгалах

ҮНДСЭН ҮЗҮҮЛЭЛТ	БАРИЛГАЖИЛТЫН ТАЛБАЙ S бар	м2	440
	АШИГТАЙ ТАЛБАЙ S аш	м2	379.4
	АЖЛЫН ТАЛБАЙ /НИЙТ ТАЛБАЙ/ S аж	м2	
	БАРИЛГЫН ЗЭЗЛХҮҮН V	м3	2183.4
	К1 АЖЛЫН ТАЛБАЙ /АШИГТАЙ ТАЛБАЙ S аш/S аж	м2	
	К2 БАРИЛГЫН ЗЭЗЛХҮҮН /АЖЛЫН ТАЛБАЙ V/S аш	м3	
	ДАВХРЫН ТОО	тоо	1
	БАРИЛГЫН ӨНДӨР	м	3.5-5.76
ТЕХНИКИЙН ӨГӨГДӨЛ	ГАЗРЫН ЗУРАГЛАЛ ГҮЙЦЭТГЭГЧ / ДУГААР, ОГНОО	"Талст газар" ХХК 2024оны 6-р сарын 25	
	ГЕОЛОГИЙН ДҮГНЭЛТ ГҮЙЦЭТГЭГЧ / ДУГААР, ОГНОО	"Барнаб" ХХК 2024оны 6-р сарын 26	

ЗУРГЫН ЖАГСААЛТ ТАЙЛБАР БИЧИГ

ТАЛБАЙР БИЧИГ

Үндэслэл:
Дорноговь аймгийн Сайншанд сумын 7-р багын нутаг орон нутгийн хөгжлийг дэмжих "Шинэ хөдөө" төсөл Ногооны зоорины барилгын ажлын зураг төслийг "АРХИДЕА" ХХК-д 2024 онд боловсруулав.
Ажлын зургийн баримт бичгийг дараах байгаль цаг уурын нөхцөл, техник эдийн засгийн үзүүлэлтэд тооцож гүйцэтгэв.

Гадна агаарын температур	29.2° градус
Цасны ачаалал	30кг/м^2
Салхины ачаалал	50кг/м^2.
Галд тэсвэрлэлтийн зэрэг	2-р зэрэгт хамаарна.
Газар хөдлөлийн зэрэг	6 балл.

Архитектур төлөвлөлт: Төлөвлөж буй барилга нь тэнхлэгээрээ 20.0х20.0 -ийн хэмжээтэй тэгш өнцөгт байгуулалттай зооргүй төмөр бетон суурьтай ц металл карказтай 1 давхар А-нуруун дээвэртэй барилга юм.
"Олон нийтийн барилгын норм ба дүрэм" БНбД 31-01-01 -ын дагуу төлөвлөв.

- 1-р давхарт Үндсэн ногоо тээвэрлэх хонгил үүдний хэсэгт техникийн ерөө бусад талбайд ногоо хадгалах зоорийн ерөөнүүдийг төлөвлөв
- Хана: Барилгын гадна ханыг 400мм хөнгөн блокоор ерж гадна талд 100мм полистрол хавтангаар дулаалж тортой шаардлага хийнэ. Дотор ханыг 250мм хөнгөн блокоор ерж 2 талд шаардлага хийж хүйтэнд тэсвэртэй нян бактер үрждэггүй тосон будгаар 2 үе будна.
- Цонх: цонх нь бүрэзэр матт гадаргуутай нарны гэрлийг 80% бууруулж оруулах зориулалттай цонх байна. гэрээзэч егохөөс гадна агаарын чанарыг сайжруулах зориулгоор зоорийн ерөө бүрийг суларсан үед агаарын урсгалыг дэмжих зориулалттай
- Тааз: Таазыг зураг тусгасан түвшний дагуу хөргүүрийн зориулалттай чулуун хөвөн тусгаарлагчтай 50мм зузаантай металл өнгөлгөөтэй хавтангаар хийж гүйцэтгэнэ.
- Хаалга: Үг барилгын гадна хаалга нь төмөр дулаан тусгаарлагчтай хаалга байна. Барилгад хэрэглэх хаалга нь зураг үзүүлсэн заавраын дагуу стандартын шаардлага хангасан сайн чанарын хаалга байна.
- Шал: Шалыг зураг тусгасны дагуу хийнэ.
- Дээвэрийг- Барилгын дээвэрт хэрэглэгдэх эх орны болон гадаад
- улс оронд үйлдвэрлэгдсэн материалууд нь Монгол улсын болон олон улсын стандартын шаардлагыг хангасан байх шаардлагатай бөгөөд дээвэрийн ажил гүйцэтгэх стандарт болон БНбД31-02-03 нормыг баримталж гүйцэтгэх хэрэгтэй.

ДОРНОГОВЬ АЙМАГ САЙНШАНД СУМ, 7-Р БАГ
ОРОН НУТГИЙН ХӨГЖЛИЙГ ДЭМЖИХ "ШИНЭ ХӨДӨӨ" ТӨСӨЛ НОГООНЫ ЗООРИНЫ БАРИЛГА

ЗУРГЫН ЖАГСААЛТ ТАЙЛБАР БИЧИГ

Үе шат: А.3

Архитектор	Н.Оюунтөгөлдөр	ЕГ Шифр: AR-24-06/-18	Масштаб: М1:100	Огноо: 2024
Гүйцэтгэсэн	Ц.Ганболд	ТГ Шифр: БА-1	Зургийн дугаар: 2	Бүх хуудас: 25
Шалгасан	Т.Дэлгэрдалай			

ARCHIDEA

НОГООО.АР.dwg Файлын нэр 2024/09/09 Сүүлчин хаалтсан огноо

ТАНИХ ТЭМДЭГ ТОВЧИЛСОН ҮГ

ҮНДСЭН ТАНИХ ТЭМДЭГ

ХЭСЭГЛЭЛИЙН ДУГААР

ХЭС-00
БА-00

ХУУДАСНЫ МАРК

ОГТЛОЛЫН ТЭМДЭГЛЭГЭЭ

ОГТЛОЛЫН ДУГААР

ХАРАГДАХ ЧИГЛЭЛ

1-1
БА-00

ХУУДАСНЫ МАРК

ХАНЫН ДЭЛГЭЭСИЙН ТЭМДЭГЛЭГЭЭ

ХАРАГДАХ ЧИГЛЭЛ

А5.01

ХУУДАСНЫ МАРК

ӨӨР ХУУДСАНД ҮЗҮҮЛЭХ БОЛ НЭГ ХУУДСАНД ҮЗҮҮЛЭХ БОЛ

БАГАНЫН ТЭНХЛЭГ

Y БОССОН ТЭНХЛЭГИЙН ДУГААР

X ХЭВТЭЭ ТЭНХЛЭГИЙН ДУГААР

ХААЛГАНЫ ТЭМДЭГЛЭГЭЭ

ГТХ ГАЛД ТЭСВЭРТЭЙ ХААЛГА

ЗҮГ ЧИГ

N ХОЙТ ЗҮГ

ХАНЫН ТЭМДЭГЛЭГЭЭ

Х-1
А8.01

Х6-Х1
БА-09

НҮҮР ТАЛЫН ЗУРАГ

Ш-1 ШАЛНЫ ТӨРЛИЙГ ДУГААРЛАХ MNS (3757-11:2014 хуу-5)

МАТЕРИАЛЫН ТАНИХ ТЭМДЭГ

ГАЗАР ШОРОО

- ХӨРС
- ХАЙРГА

БЕТОН

- ЦУТГАМАЛ ТӨМӨР БЕТОН
- БЕТОН
- ЭЛС/ ЗУУРМАГ
- СЭНДВИЧ ХАВТАН

ӨРЛӨГ

- ХӨНГӨН БЛОК
- ТООСГО

ЧУЛУУ

- БОРЖИН
- ГАНТИГ

МЕТАЛЛ

- ХӨНГӨН ЦАГААН
- ТӨМӨР

МОД

- БОЛОВСРУУЛАЛТ ХИЙГДЭЭГҮЙ
- ФАНЕР
- БЭХЭЛГЭЭ ХОЛБОЛТ
- БЭЛТГЭСЭН

ДУЛААН ТУСГААРЛАЛТ

- ЭРДЭС ХӨӨН
- ХӨӨСӨНЦӨР ДУЛААЛГА

ШУГАМЫН ТӨРӨЛ

- ҮРГЭЛЖИЛСЭН ӨРГӨН ШУГАМ /ОГТОЛСОН ХЭСЭГ/
- ҮРГЭЛЖИЛСЭН НАРИЙН ШУГАМ /ХАРАГДАХ ХЭСЭГ/
- ТАСАРХАЙ ШУГАМ /ДАМ НУРУУ/
- ТЭНХЛЭГ
- ДАВХЦАХ ШУГАМ
- ТАСРАХ ШУГАМ
- ЭЗЭМШИЛ ГАЗРЫН ХИЛ ХЯЗГААР

ТОВЧИЛСОН ҮГ

ЕТ	ЕРӨНХИЙ ТӨЛӨВЛӨГӨӨ
ЕХ	ЕРӨНХИЙ ХЭСЭГ
БА	БАРИЛГА АРХИТЕКТУР
ТХ	ТАВИЛГА ТӨХӨӨРӨМЖ
ББ	БАРИЛГА БҮТЭЦ
ХС	ХАЛААЛТ САЛХИВЧ
ЦБУ	ЦЭВЭР БОХИР УС
ГДГ	ГАДНА ДУЛААНЫ ШУГАМ
УХАТ	ГАДНА ЦЭВЭР, БОХИР УСНЫ ШУГАМ
ДГ	ДОТОР ГЭРЭЛТҮҮЛЭГ
ХТ	ХУЧИТ ТӨХӨӨРӨМЖ
ХД	ХОЛБООС ДОХИОЛОЛ
ШӨТ	ШАЛНЫ ӨНГӨЛГӨӨНИЙ ТҮВШИН
ТӨТ	ТААЗНЫ ӨНГӨЛГӨӨНИЙ ТҮВШИН
НОМ	НОМИНАЛ
D=	ГОЛЧ
R=	РАДИУС
@	БҮРТ / БОЛГОНД
T	ЗУЗААН
S/S	ЗӨВЭРДЭГГҮЙ ГАН
V	ЗӨЗЛХҮҮН
S	ТАЛБАЙ
a	УРТ
b	ӨРГӨН
h	ӨНДӨР
ш	ШИРХЭГ
алх	АЛХАМ
Хөн/ц	ХӨНГӨН ЦАГААН
бет	БЕТОН
ТБ	ТӨМӨР БЕТОН
I	ШВЕЛЛЕР
L	БУЛАН ТӨМӨР
I	ДВУТАВР
ГА_ХО	ГАН ХООЛОЙ
ХУ_ХО	ХУВАНЦАР ХООЛОЙ
Х	ХААЛГА
Ц	ЦОНХ
АЗ	АЖЛЫН ЗУРАГ

ТҮВШИН

-0.40 /1294.20/
-1.25 /1294.60/ — ТӨЛӨВЛӨЖ БУЙ ТҮВШИН / ОДОО БАЙГАА ТҮВШИН

-0.15 — ХЭВТЭЭ ТҮВШИН

0.00 — БОССОН ТҮВШИН

18 — ӨРӨӨНИЙ ДУГААР

ДОРНОГОВЬ АЙМАГ САЙНШАНД СУМ

ОРОН НУТГИЙН ХӨГЖЛИЙГ ДЭМЖИХ "ШИНЭ ХӨДӨӨ" ТӨСӨЛ НОГООНЫ ЗООРИНЫ БАРИЛГА

ТАНИХ ТЭМДЭГ ТОВЧИЛСОН ҮГ

Ye шат: А.3					
Архитектор	П.Оюунтөгөлдөр	ЕГ Шифр: AR-24/06-18	Масштаб: M1:500	Огноо: 2024	
Гүйцэтгэсэн	Ц.Ганболд	ТГ Шифр: БА-2	Зургийн дугаар: 3	Бүх хуудас: 25	
Шалгасан	Т.Дэлгэрдалай				

ARCHIDEA

НОГООО АР.дмр

Файлын нэр

2024/09/09

Сүүлчийн хэвлэсэн огноо

A3

БАТЛАВ:
ДОРНОГОВЬ АЙМГИЙН ЕРӨНХИЙ АРХИТЕКТОР ..... /Г.ОЧИРСҮХ/

ЗӨВШӨӨРӨЛЦСӨН:

Дорноговь аймгийн Газрын харилцаа, барилга хот байгуулалтын газрын дарга ..... /Ц.Оюунсайхан/

ЕРӨНХИЙ ТӨЛӨВЛӨГӨӨ М1:1000

ҮНДЭСЛЭЛ.
- Дорноговь аймгийн ГХБХБГ-ын даргын 2024 оны 07 сарын 02-ны өдрийн А/210 тоот шийдвэрээр олгосон Сайншанд сумын 7-р багын нутаг дэвсгэрт 40000 м2 газар эзэмших гэрчилгээ.
- " ТАЛСТ ГАЗАР " ХХК-д 2024 онд боловсруулсан дэвсгэр зураг.
- Хот тосгоны төлөвлөлт, барилгажилтын норм ба дүрэм БНбД 30.01.04-ийг үндэслэн ерөнхий төлөвлөгөөний зургийг гүйцэтгэв.
- Дорноговь аймгийн ерөнхий архитекторын 2024 оны .. сарын .. өдрийн ....-....-...../... дугаартай архитектур төлөвлөлтийн даалгаварыг үндэслэв.

Д/Д	ТОДОРХОЙЛОЛТ	ТАЙЛБАР
1.	Төлөвлөж буй барилга	Төлөвлөж буй
2.	Явган зам,талбай	Төлөвлөж буй
3.	Авто зам	Төлөвлөж буй
4.	Ногоон байгууламж	Төлөвлөж буй

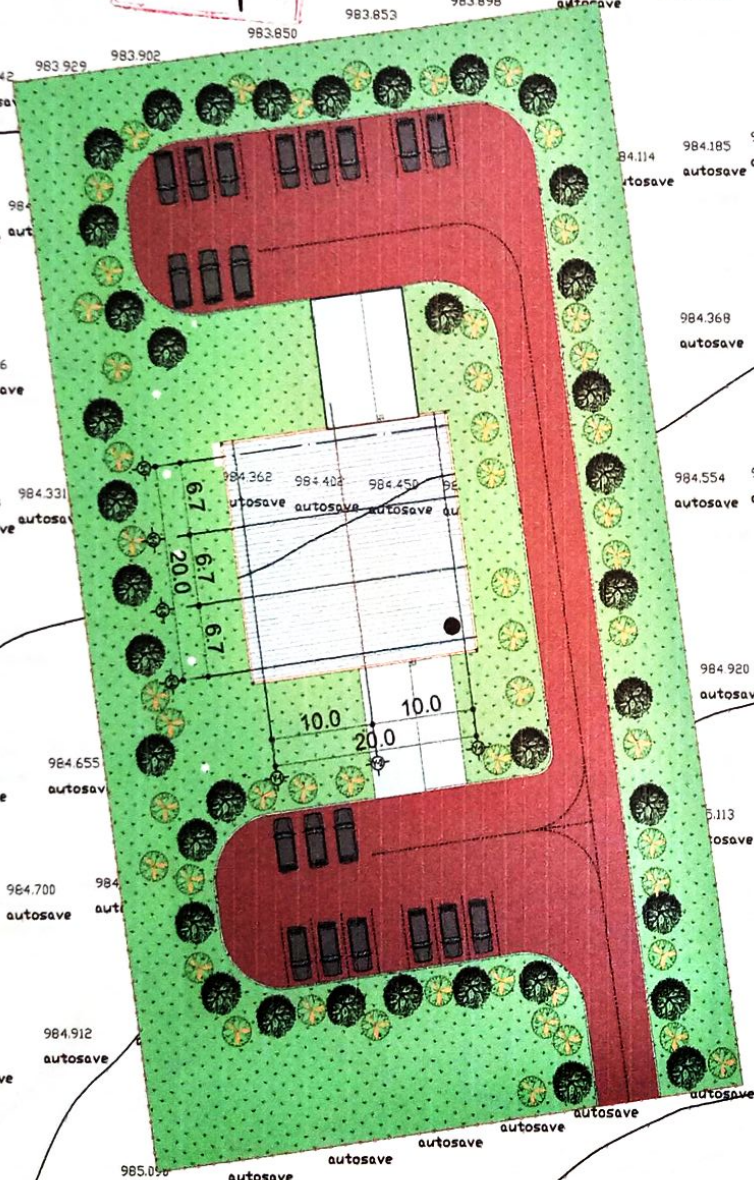

БАЙРШЛЫН СХЕМ

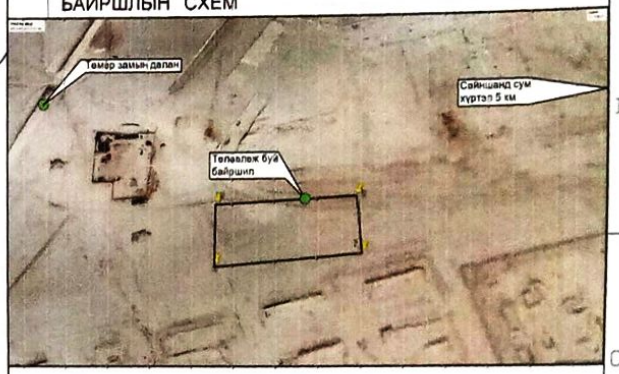

ТАНИХ ТЭМДЭГЛЭГЭЭ

- Төлөвлөж буй барилга, байгууламж
- Төлөвлөж буй авто зам
- Төлөвлөж буй явган хүний зам
- Төлөвлөж буй авто зогсоол
- Төлөвлөж буй ногоон байгууламж
- Архитектур төлөвлөлтийн даалгаврын схемийн хил хязгаар
- Бохир усны шугам
- Дулааны шугам
- Цэвэр усны шугам
- Цахилгааны шугам

ДОРНОГОВЬ АЙМАГ, САЙНШАНД СУМ, ОРОН НУТГИЙН ХӨГЖЛИЙГ ДЭМЖИХ "ШИНЭ ХӨДӨӨ" ТӨСӨЛ НОГООНЫ ЗООРИНЫ БАРИЛГА

ЕРӨНХИЙ ТӨЛӨВЛӨГӨӨ

Архитектор		П.Оюунтөгөлдөр	ЕГ Шифр: AR-24-06/-18	Масштаб: М1:1000	Ye шат: А.3
Гүйцэтгэсэн		Ц.Ганболд	ТГ Шифр: ET-1	Зургийн дугаар: 04	Огноо: 2024
Шалгасан		Т.Дэлгэрдалай			Бүх хуудас: 00

ARCHIDEA

Сүүлчийн хэвлэсэн огноо: 2024/08/12 Файлын нэр: ET 7.31.dwg

ЗАЙ ХЭМЖЭЭ М1:1000

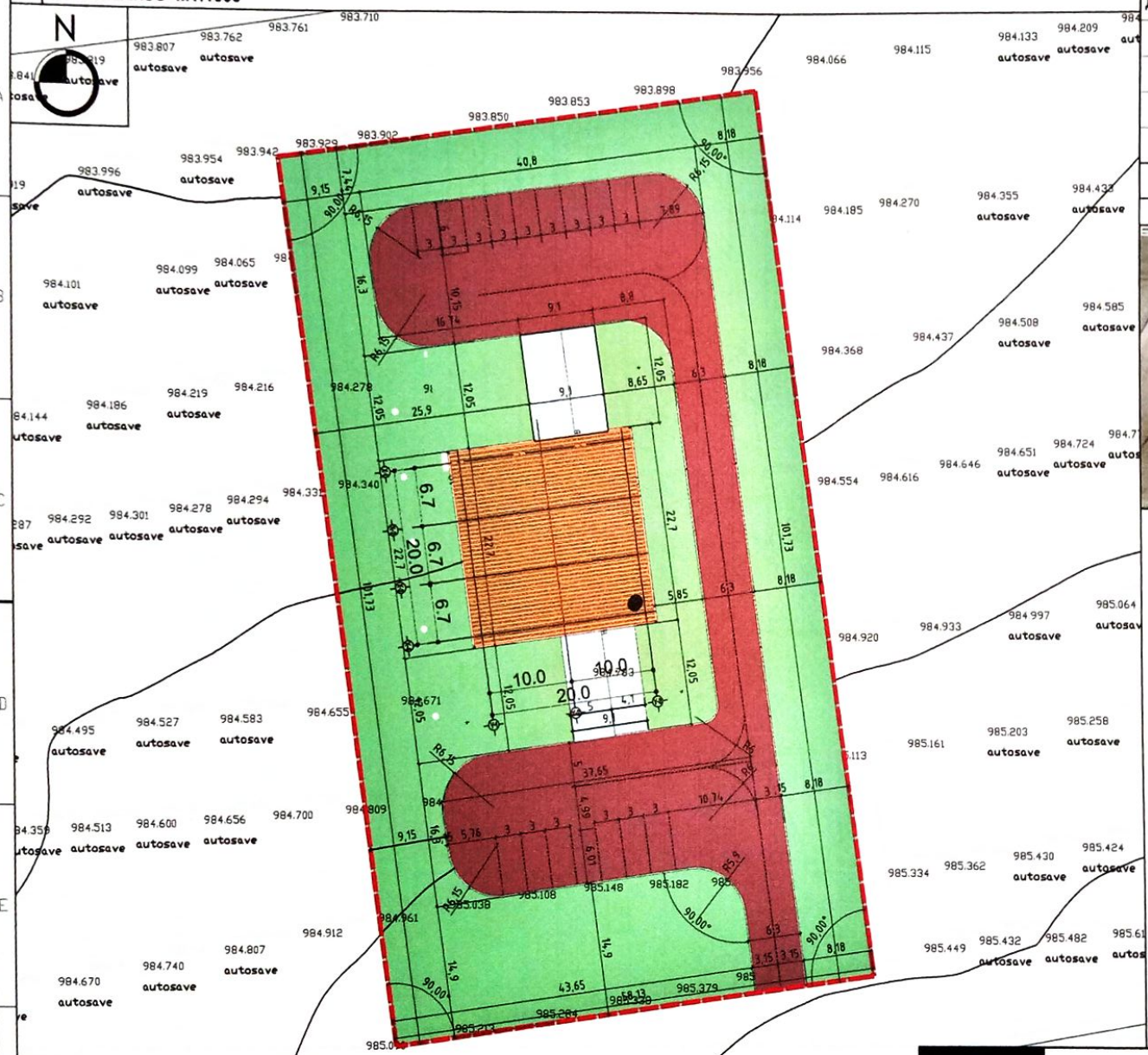

Д/Д	ТОДОРХОЙЛОЛТ	ТАЙЛБАР
1.	Төлөвлөж буй барилга	Төлөвлөж буй
2.	Явган зам,талбай	Төлөвлөж буй
3.	Авто зам	Төлөвлөж буй
4.	Ногоон байгууламж	Төлөвлөж буй

БАЙРШЛЫН СХЕМ

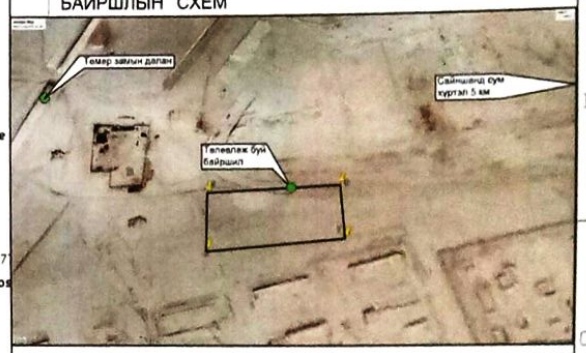

ТАНИХ ТЭМДЭГЛЭГЭЭ

- Төлөвлөж буй барилга, байгууламж
- Төлөвлөж буй авто зам
- Төлөвлөж буй явган хүний зам
- Төлөвлөж буй авто зогсоол
- Төлөвлөж буй ногоон байгууламж
- Архитектур төлөвлөлтийн даалгаврын схемийн хил хязгаар
- Бохир усны шугам
- Дулааны шугам
- Цэвэр усны шугам
- Цахилгааны шугам

ДОРНОГОВЬ АЙМАГ, САЙНШАНД СУМ, ОРОН НУТГИЙН ХӨГЖЛИЙГ ДЭМЖИХ "ШИНЭ ХӨДӨӨ" ТӨСӨЛ НОГООНЫ ЗООРИНЫ БАРИЛГА

ЗАЙ ХЭМЖЭЭ

Архитектор		П.Оюунтөгөлдөр	ЕГ Шифр: AR-24-06/-18	Масштаб: М1:1000	Огноо: 2024
Гүйцэтгэсэн		Ц.Ганболд	ТГ Шифр: ET-2	Зургийн дугаар: 05	Бүх хуудас: 25
Шалгасан		Т.Дэлгэрдалай			

Үе шат: А.3

ARCHIDEA

Сүүлчийн хөрөнгөн огноо: 2024/09/10 Файлын нэр: ET 9.9.dwg

ӨНДӨРЖИЛТ М1:1000

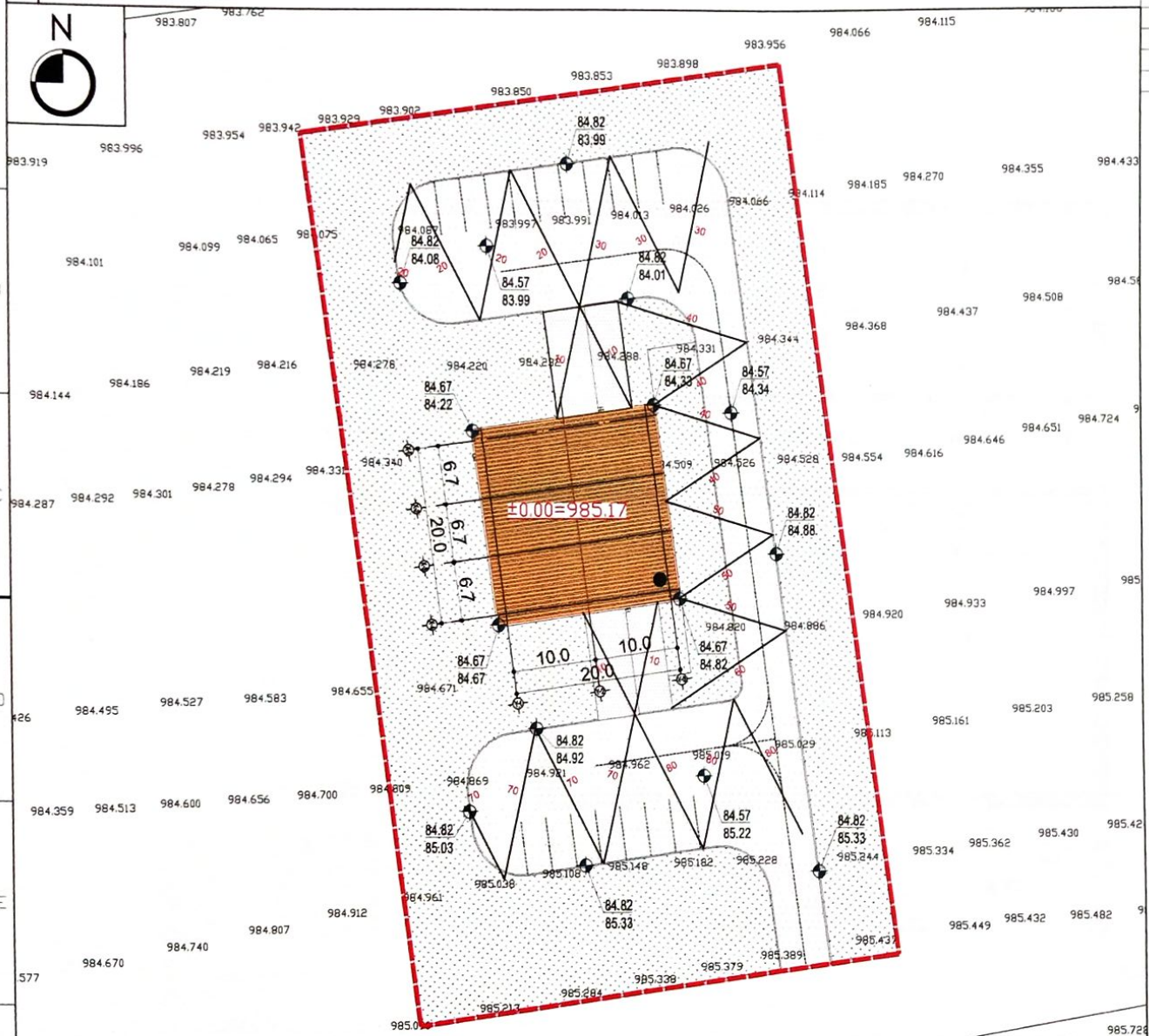

Д/Д	ТОДОРХОЙЛОЛТ	ТАЙЛБАР
1.	Төлөвлөж буй барилга	Төлөвлөж буй
2.	Явган зам,талбай	Төлөвлөж буй
3.	Авто зам	Төлөвлөж буй
4.	Ногоон байгууламж	Төлөвлөж буй

ТАНИХ ТЭМДЭГ

- -ТӨЛӨВЛӨЖ БУЙ БАРИЛГА
- -ОДОО БАЙГАА БАРИЛГА
- -ОДОО БАЙГАА АВТО ЗАМ
- -ТӨЛӨВЛӨЖ БУЙ АВТО ЗОГСООЛ
- -ТӨЛӨВЛӨЖ БУЙ ЯВГАН ЗАМ
- -НОГООН БАЙГУУЛАМЖ
- Д -ДУЛААНЫ ШУГАМ
- Ц -ЦЭВЭР УСНЫ ШУГАМ
- -ЦАХИЛГААНЫ ШУГАМ
- Б -БОХИР УСНЫ ШУГАМ
- -ТӨЛӨВЛӨЛТИЙН ХИЛ ХЯЗГААР
- ±0.00=964.60 -БАРИЛГЫН 0,00-ТҮВШИН
- 85.17 / 84.67 -ТӨЛӨВЛӨЖ БУЙ ӨНДӨР -ОДОО БАЙГАА ӨНДӨР
- 9 / 134 -НАЛУУ% УРСАХ ЧИГ -ХОЛЫН ЗАЙ ХЭМЖЭЭ
- 70 -ХАР ГОРИЗОНТАЛЬ -УЛААН ГОРИЗОНТАЛЬ

ТАЙЛБАР

Уг өндөржилтийн зургийг геодиз зураг зүйн газрын"БАРНАБ"ХХК-ын 2024 оны зураглал дээр гүйцэтгэв. Өндөржилтийг ерөнхий төлөвлөгөө, зай хэмжээг үндэслэн хийв.

Дэвсгэр газрын гадаргын тогтолцоог байр зүйн зураг дээр судлаж үзэхэд төлөвлөлтийн хязгаарт хамрагдаж байгаа тайлбай нь далайн төвшнөөс дээш үнэмлэхүй өндөр нь984-985метрт өргөгдсөн байна.

Уг барилгын 1-р давхрын цэвэр шалны түвшиний үнэмлэхүй өндөр ±0.00=985.17 тэнцүү байна. Өндөржилтийн зурагт хур бороотой үед төв хэсгийн гадаргуугийн ус нь газрын гадаргын хэвгийгээр урсаж шороон хөрсөнд шингэх болон авто замаар урсаж байхаар налууг тооцоолж бодсон.

ARCHIDEA

ДОРНОГОВЬ АЙМАГ, САЙНШАНД СУМ, ОРОН НУТГИЙН ХӨГЖЛИЙГ ДЭМЖИХ "ШИНЭ ХӨДӨӨ" ТӨСӨЛ НОГООНЫ ЗООРИНЫ БАРИЛГА

ӨНДӨРЖИЛТ					Уе шат: А.3
Архитектор		П.Оюунтөгөлдөр	ЕГ Шифр: AR-24-06/-18	Масштаб: М1:1000	Огноо: 2024
Гүйцэтгэсэн		Ц.Ганболд	ТГ Шифр: ЕТ-3	Зургийн дугаар: 06	Бүх хуудас: 25
Шалгасан		Т.Дэлгэрдалай			

Сүүлчийн хэвлэсэн огноо: 2024/09/10 Файлын нэр: ET 9.0.dwg

1-Р ДАВХРЫН БАЙГУУЛАЛТ М1:150

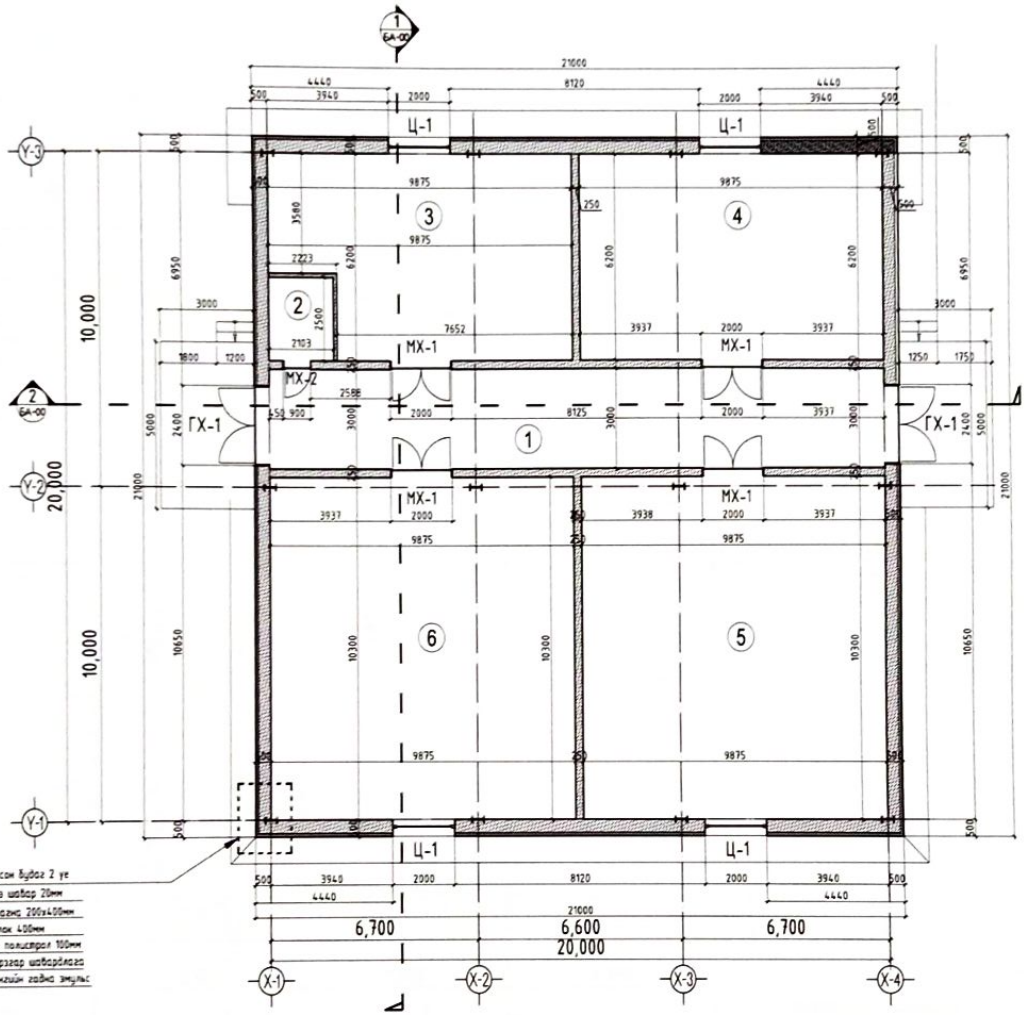

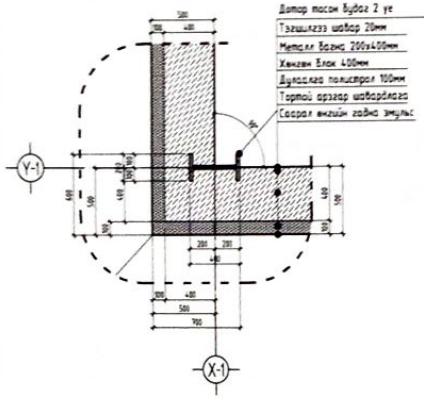

ТАЙЛБАР:

ТАНИХ ТЭМДЭГ

- -Тоосго
- - Хөнгөн блок
- -Цутгамал төмөр бетон
- -Дулаалга пенополистирол
- -Дам нуруу
- -Хана, шал, таазанд гарах нүх

ӨРӨӨНИЙ ТОДОРХОЙЛОЛТ

	Өрөөний нэр	Талбай /м²/
1	Хонгил	60.0
2	Техникийн өрөө	5.25
3	Төмсний агуулах(+2)-(+4)	55.4
4	Төмсний агуулах(+2)-(+4)	61.22
5	Луувангын агуулах(-0)-(+1)	101.71
6	Байцааны агуулах(-0)-(+1)	101.71
	Давхрын нийт талбай	385.29

	Гарын үсэг	Нэр
ББ		
ХАС		
ЦБУ		
ХТ,ДГ		
ХД		
Ye шат:	АЖЛЫН ЗУРАГ	

"АРХИДЕА ХХК"

ARCHIDEA

Архитектор	Гарын үсэг	Нэр
Гүйцэтгэсэн		Ц.Ганболд
Шалгасан		Т.Дэлгэрдалай

ОРОН НУТГИЙН ХӨГЖЛИЙГ ДЭМЖИХ "ШИНЭ ХӨДӨӨ" ТӨСӨЛ НОГООНЫ ЗООРИНЫ БАРИЛГА

Дорноговь аймаг Саймшанд сум, 7-р баг

Масштаб: 100	Зургийн дугаар: 7	Хуудас: 25
ЕГ Шифр: AR-24/06-18	ТГ Шифр: БА-3	Огноо: 2024/06

Гарын үсэгтэй нотлох

Файлын нэр: НОГООО АР.dwg

2024/09/09

ДЭЭВРИЙН БАЙГУУЛАЛТ М1:150

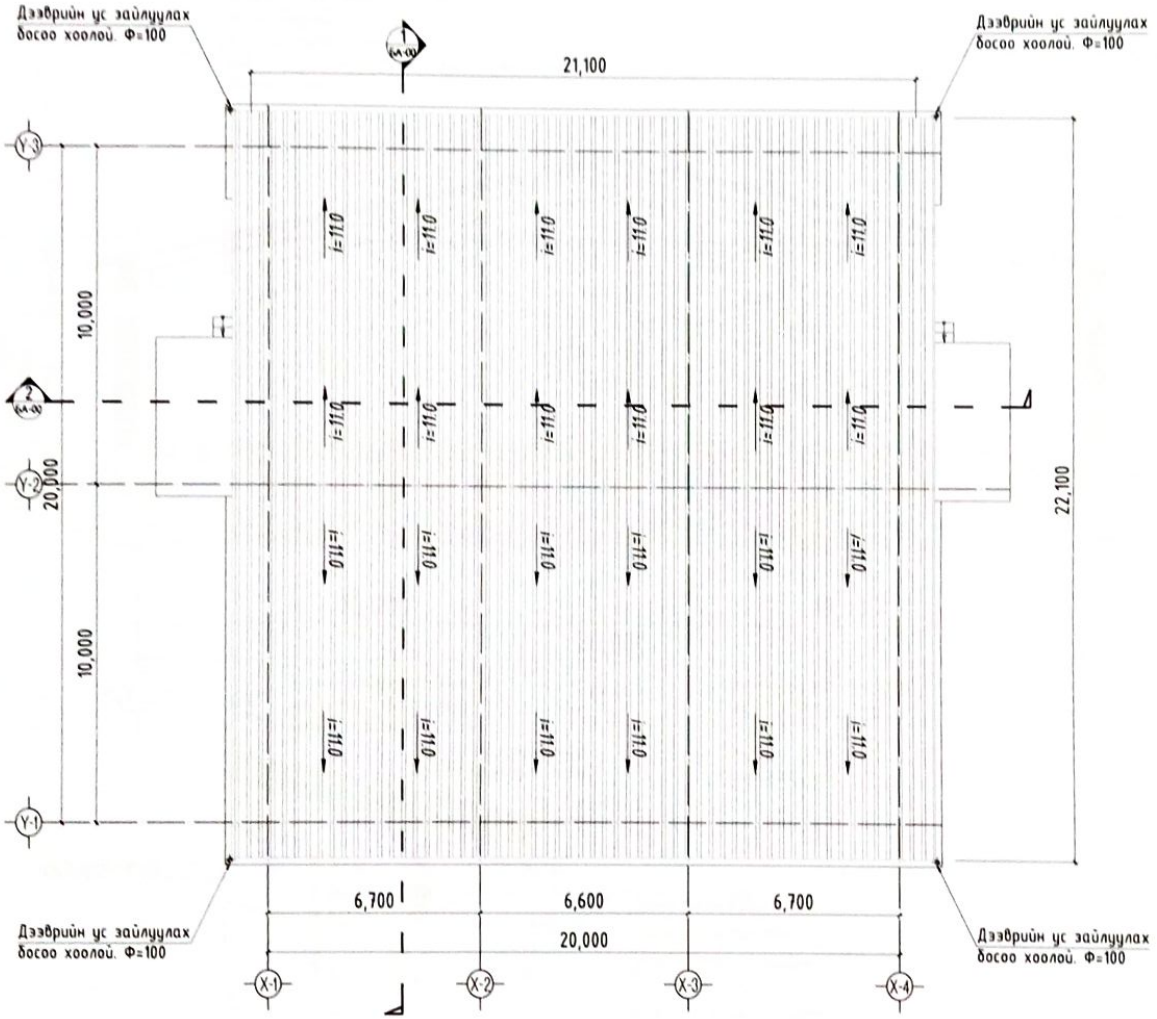

ТАЙЛБАР:

ТАНИХ ТЭМДЭГ

- -Тоосго
- - Хонгон блок
- -Цутгамал төмөр бетон
- -Дулаалга пенополистрол
- -Дам нуруу
- -Хана, шал, таазанд гарах нүх

ӨРӨӨНИЙ ТОДОРХОЙЛОЛТ

	Өрөөний нэр	Талбай /м²/
1	Хонгил	127.44
2	Махны хөргөлттэй агуулах	117.1
3	Махны хөргөлттэй агуулах	113.8
4	Махны хөргөлттэй агуулах	176.1
5	Махны хөргөлттэй агуулах	114.9
6	Махны хөргөлттэй агуулах	74.3
7	Махны хөргөлттэй агуулах	76.4
	Давхрын нийт талбай	800.04

	Гарын үсэг	Нэр
ББ		
ХАС		
ЦБУ		
ХТ,ДГ		
ХД		
Ye шат:	АЖЛЫН ЗУРАГ	

"АРХИДЕА ХХК"

ARCHIDEA

	Гарын үсэг	Нэр
Архитектор		
Гүйцэтгэсэн		Ц.Ганболд
Шалгасан		Т.Дэлгэрдалай

ОРОН НУТГИЙН ХӨГЖЛИЙГ ДЭМЖИХ "ШИНЭ ХӨДӨӨ" ТӨСӨЛ НОГООНЫ ЗООРИНЫ БАРИЛГА

Дорноговь аймаг Сайншанд сум, 1-р баг

Масштаб: 100	Зургийн дугаар: 8	Хуудас: 25
ЕГ Шифр: AR-24/06-18	ТГ Шифр: БА-4	Огноо: 2024/06

A3

ОГТЛОЛ 1-1 М1:100

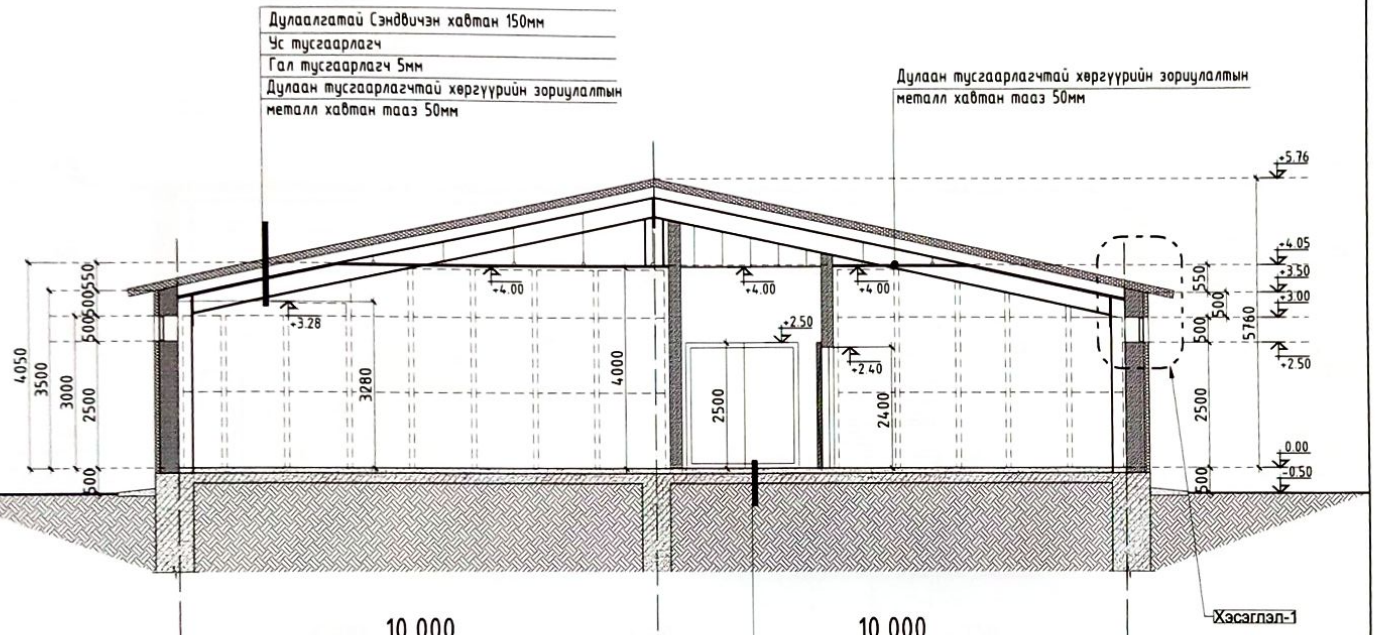

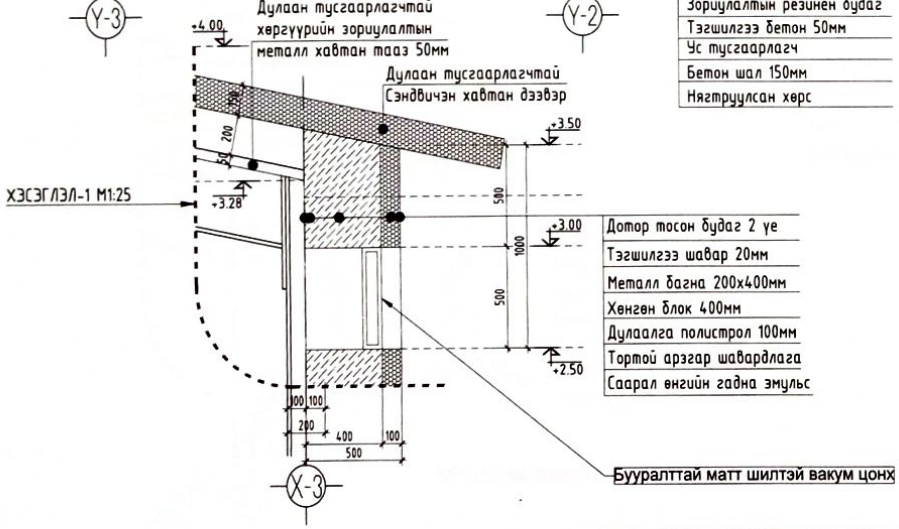

ТАЙЛБАР:

ТАНИХ ТЭМДЭГ

- -Тоосго
- - Хөнгөн блок
- -Цутгамал төмөр бетон
- -Дулаалга пенополистрол
- -Дам нуруу
- -Хана, шал, таазанд гарах нүх

	Гарын үсэг	Нэр
ББ		
ХАС		
ЦБУ		
ХТ,ДГ		
ХД		
Үе шат:	АЖЛЫН ЗУРАГ	

"АРХИДЕА ХХК"

ARCHIDEA

Архитектор	Гарын үсэг	Нэр
Гүйцэтгэсэн		Ц.Ганболд
Шалгасан		Т.Дэлгэрдалай

ОРОН НУТГИЙН ХӨГЖЛИЙГ ДЭМЖИХ "ШИНЭ ХӨДӨӨ" ТӨСӨЛ НОГООНЫ ЗООРИНЫ БАРИЛГА

Дорноговь аймаг Сайншанд сум, 7-р баг

Масштаб: 100	Зургийн дугаар: 9	Хуудас: 25
ЕГ Шифр: AR-24/06-18	ТГ Шифр: БА-5	Огноо: 2024/06

Сүүлчийн хэвлэсэн огноо: 2024/09/09 Файлын нэр: НОГООО.АР.dwg

ОГТЛОЛ 2-2 М1:100

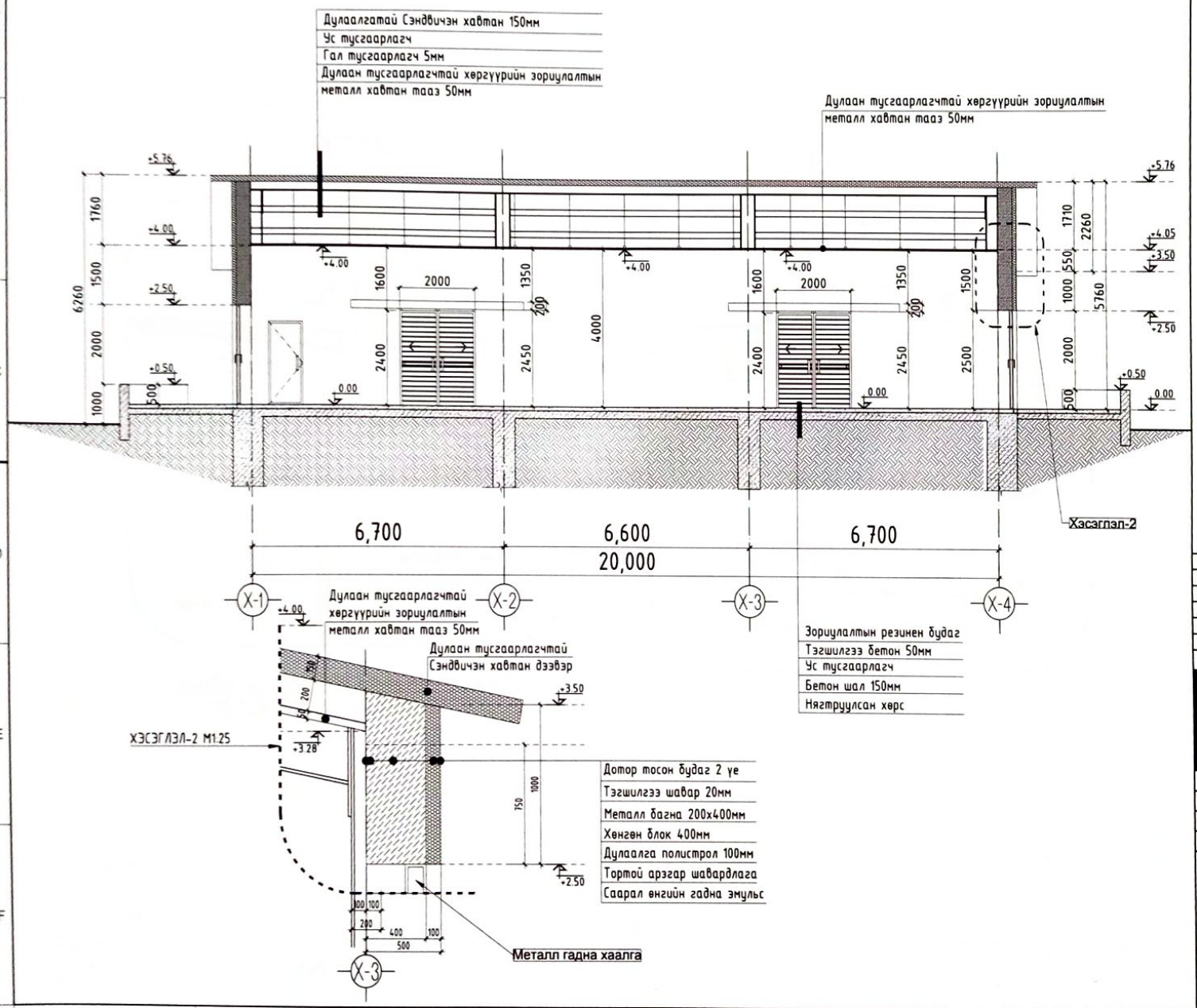

ТАЙЛБАР:

ТАНИХ ТЭМДЭГ

- -Тоосго
- - Хөнгөн блок
- -Цутгамал төмөр бетон
- -Дулаалга пенополистрол
- -Дам нуруу
- -Хана, шал, таазанд гарах нүх

	Гарын үсэг	Нэр
ББ		
ХАС		
ЦБУ		
ХТ,ДГ		
ХД		
Ye шат:	АЖЛЫН ЗУРАГ	

"АРХИДЕА ХХК"

ARCHIDEA

Архитектор	Гарын үсэг	Нэр
Гүйцэтгэсэн		Ц.Ганболд
Шалгасан		Т.Дэлгэрдалай

ОРОН НУТГИЙН ХӨГЖЛИЙГ ДЭМЖИХ "ШИНЭ ХӨДӨӨ" ТӨСӨЛ НОГООНЫ ЗООРИНЫ БАРИЛГА

Дорноговь аймаг Сайншанд сум, 7-р баг

Масштаб: 100	Зургийн дугаар: 10	Хуудас: 25
ЕГ Шифр: AR-24/06-18	ТГ Шифр: БА-6	Огноо: 2024/06

Сүүлчийн хувилсан огноо: 2024/09/04 Файлын нэр: НОГОО АР-ОМД

ХЭСЭГЛЭЛ-1

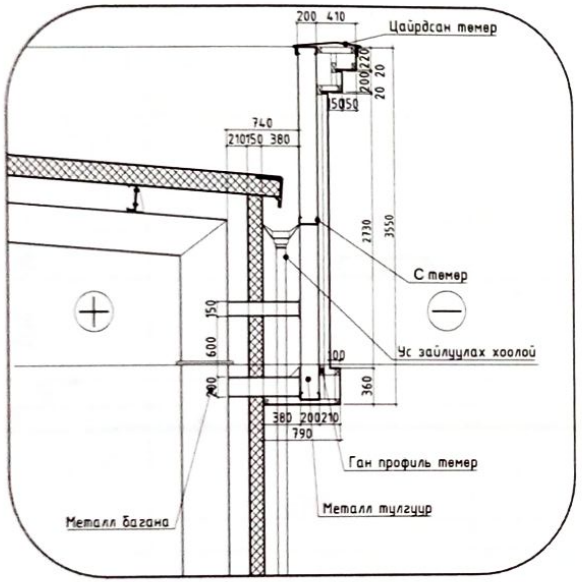

Тайлбар: Барилгад хаяг таних тэмдэг ашиглах үед дээрх хэсэглэлийн дагуу тогтооно.

ХЭСЭГЛЭЛ-2

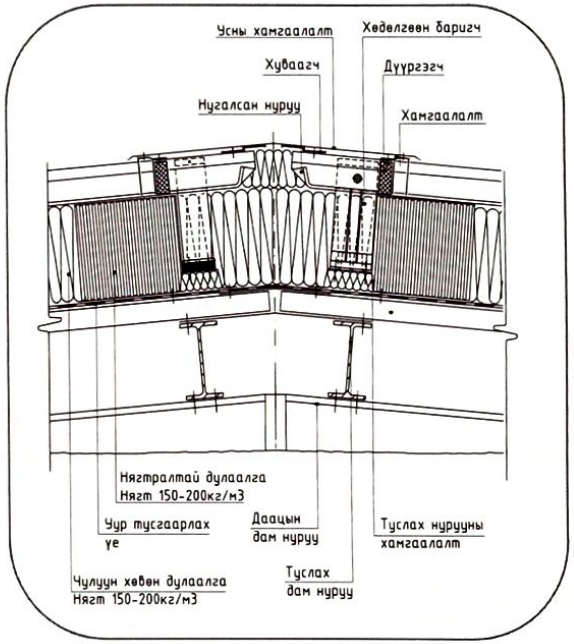

ТАЙЛБАР:

ТАНИХ ТЭМДЭГ

- -Тоосго
- - Хөнгөн блок
- -Цутгамал төмөр бетон
- -Дулаалга пенополистрол
- -Дам нуруу
- -Хана, шал, таазанд гарах нүх

	Гарын үсэг	Нэр
ББ		
ХАС		
ЦБУ		
ХТ,ДГ		
ХД		

Үе шат: АЖЛЫН ЗУРАГ

"АРХИДЕА ХХК"

ARCHIDEA

Архитектор	Гарын үсэг	Нэр
Гүйцэтгэсэн		Ц.Ганболд
Шалгасан		Т.Дэлгэрдалай

ОРОН НУТГИЙН ХӨГЖЛИЙГ ДЭМЖИХ "ШИНЭ ХӨДӨӨ" ТӨСӨЛ НОГООНЫ ЗООРИНЫ БАРИЛГА

Дорноговь аймаг Сайншанд сум, 7-р баг

Масштаб: 100	Зургийн дугаар: 11	Хуудас: 25
ЕГ Шифр: AR-24/06-18	ТГ Шифр: БА-7	Огноо: 2024/06

Суурчийн хэвлэсэн огноо 2024/09/09 Файлын нэр НОГОО АР.dwg

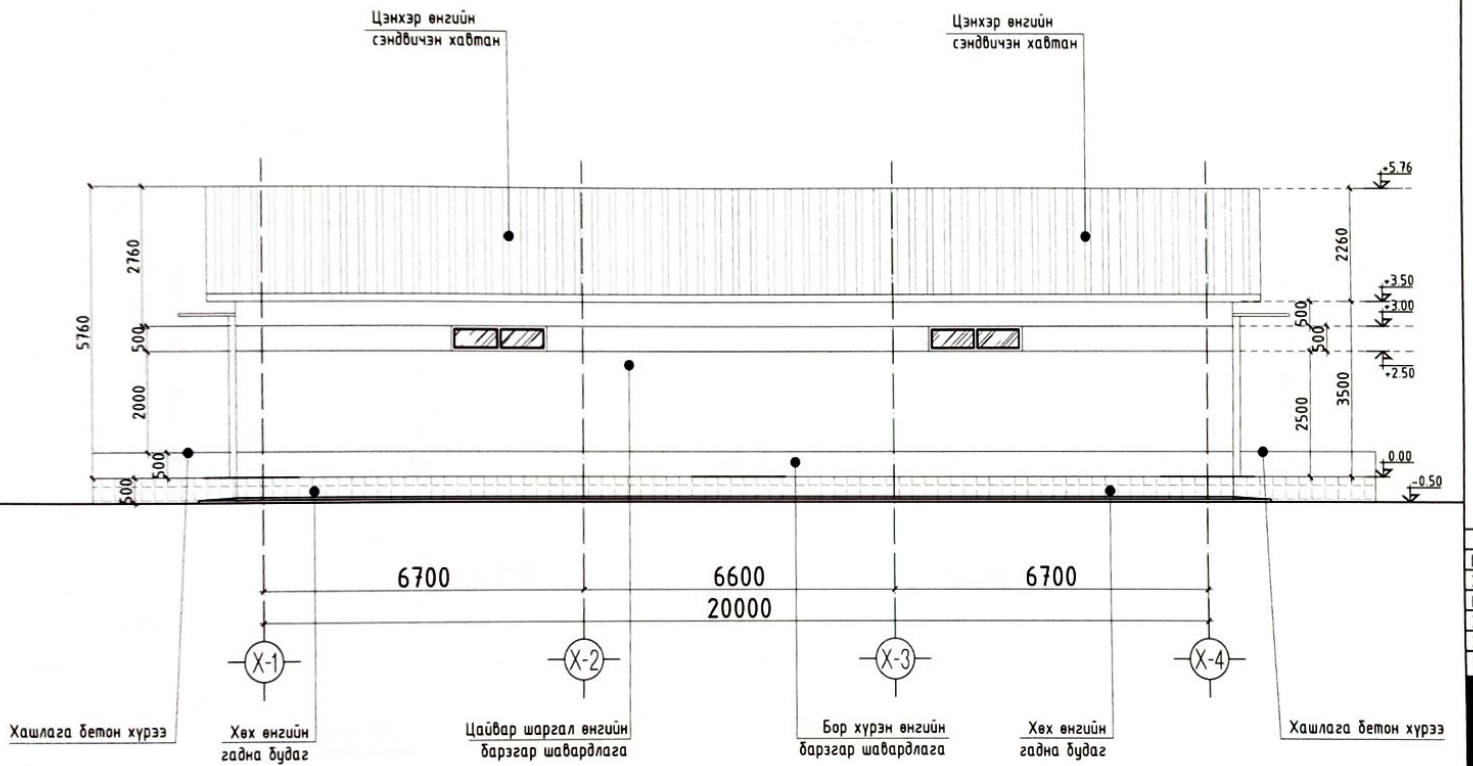

ТАНИХ ТЭМДЭГ:

- Суурын бетоныг өнгөлсөний дараа цайвар саарал өнгийн будгаар будна /RGB-R-39,G-118,B-187/
- 1-р давхрын гадна хана цайвар шаргал өнгийн барзгар шавардлага /RGB-R-227,G-227,B-171/
- 1-р давхрын гадна Бор хүрэн өнгийн барзгар шавардлага /RGB-R-205,G-105,B-40/
- Дээвэрийн цэнхэр өнгийн сэндвичэн хавтан /RGB-R-39,G-118,B-187/

ТАЙЛБАР:

ТАНИХ ТЭМДЭГ

- -Тоосго
- - Хөнгөн блок
- -Цутгамал төмөр бетон
- -Дулаалга пенополистрол
- -Дам нуруу
- -Хана, шал, таазанд гарах нүх

	Гарын үсэг	Нэр
ББ		
ХАС		
ЦБУ		
ХТ.ДГ		
ХД		
Ye шат:	АЖЛЫН ЗУРАГ	

"АРХИДЕА ХХК"

ARCHIDEA

Архитектор	Гарын үсэг	Нэр
Гүйцэтгэсэн		Ц.Ганболд
Шалгасан		Т.Дэлгэрдалай

ОРОН НУТГИЙН ХӨГЖЛИЙГ ДЭМЖИХ "ШИНЭ ХӨДӨӨ" ТӨСӨЛ НОГООНЫ ЗООРИНЫ БАРИЛГА

Дорноговь аймаг Сайншанд сум, 7-р баг

Масштаб: 100	Зургийн дугаар: 12	Хуудас: 25
ЕГ Шифр: AR-24/06-18	ТГ Шифр: БА-8	Огноо: 2024/06

Файлын нэр: НОГОО AR.dwg

Сүүлчийн хэвлэсэн огноо: 2024/09/09

A3

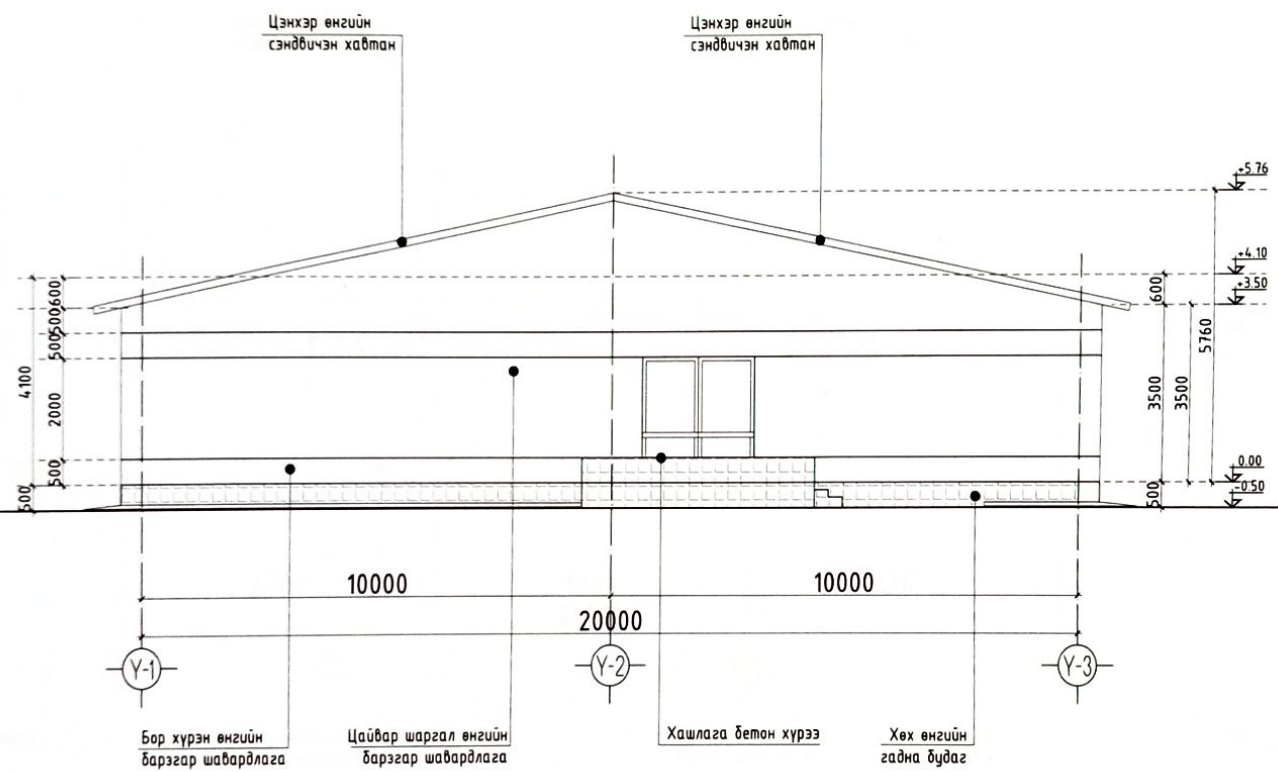

ТАНИХ ТЭМДЭГ:

- Суурын бетоныг өнгөлсөний дараа цайвар саарал өнгийн будгаар будна /RGB-R-39,G-118,B-187/
- 1-р давхрын гадна хана цайвар шаргал өнгийн барзгар шавардлага /RGB-R-227,G-227,B-171/
- 1-р давхрын гадна Бор хүрэн өнгийн барзгар шавардлага /RGB-R-205,G-105,B-40/
- Дээврийн цэнхэр өнгийн сэндвичэн хавтан /RGB-R-39,G-118,B-187/

ТАЙЛБАР:

ТАНИХ ТЭМДЭГ

- -Тоосго
- - Хөнгөн блок
- -Цутгамал төмөр бетон
- -Дулаалга пенополистрол
- -Дам нуруу
- -Хана, шал, таазанд гарах нүх

	Гарын үсэг	Нэр
ББ		
ХАС		
ЦБҮ		
ХТ,ДГ		
ХД		

Ye шат: АЖЛЫН ЗУРАГ

"АРХИДЕА ХХК"

ARCHIDEA

Архитектор	Гарын үсэг	Нэр
Гүйцэтгэсэн		Ц.Ганболд
Шалгасан		Т.Дэлгэрдалай

ОРОН НУТГИЙН ХӨГЖЛИЙГ ДЭМЖИХ "ШИНЭ ХӨДӨӨ" ТӨСӨЛ НОГООНЫ ЗООРИНЫ БАРИЛГА

Дорноговь аймаг Сайншанд сум, 7-р баг

Масштаб: 100	Зургийн дугаар: 13	Хуудас: 25
ЕГ Шифр: AR-24/06-18	ТГ Шифр: БА-9	Огноо: 2024/06

Сүүлийн хэвлэсэн огноо: 2024/09/09 Файлын нэр: НОГОО AR.dwg

A3

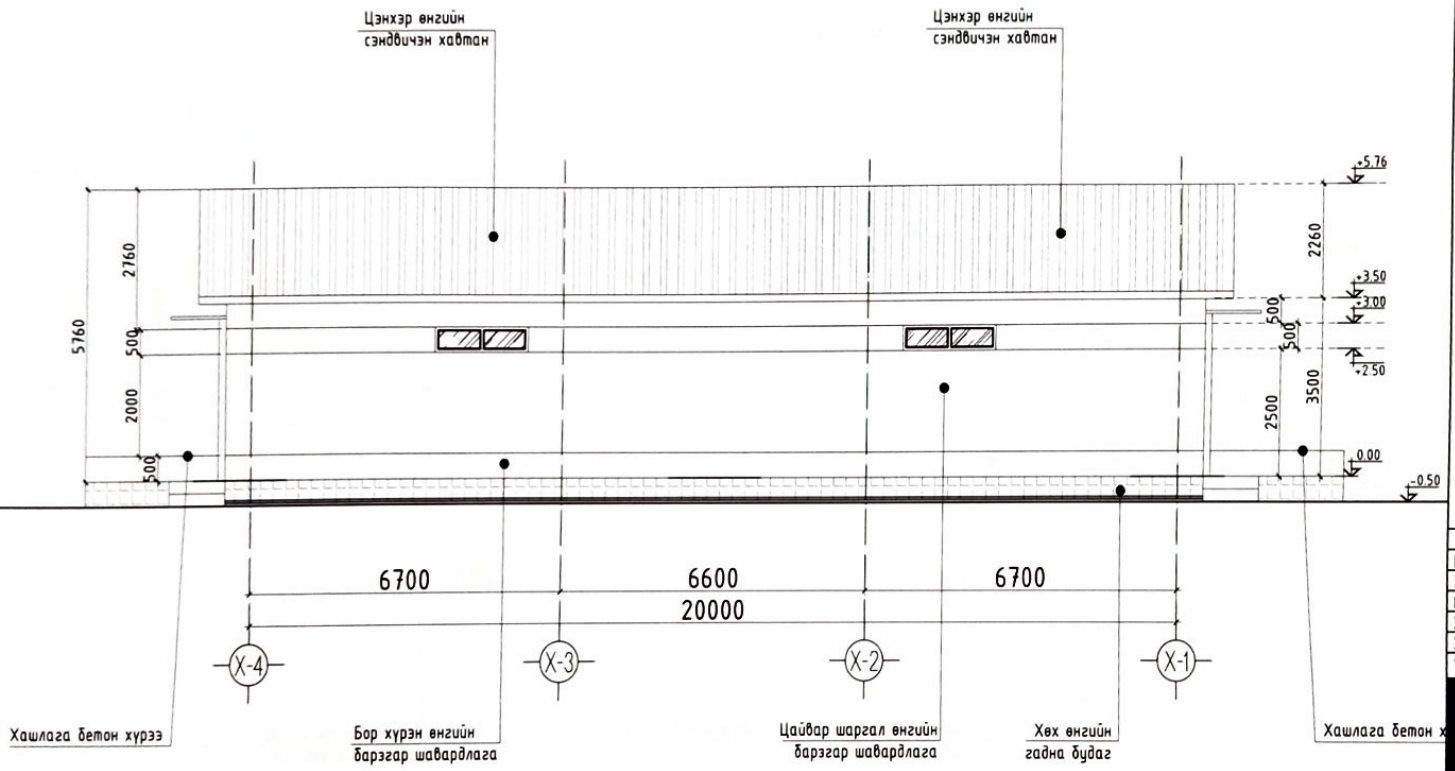

ТАНИХ ТЭМДЭГ:

- Суурын бетоныг өнгөлсөний дараа цайвар саарал өнгийн будгаар будна /RGB-R-39,G-118,B-187/
- 1-р давхрын гадна хана цайвар шаргал өнгийн барзгар шавардлага /RGB-R-227,G-227,B-171/
- 1-р давхрын гадна Бор хүрэн өнгийн барзгар шавардлага /RGB-R-205,G-105,B-40/
- Дээврийн цэнхэр өнгийн сэндвичэн хавтан /RGB-R-39,G-118,B-187/

ТАЙЛБАР:

ТАНИХ ТЭМДЭГ

- -Тоосго
- - Хөнгөн блок
- -Цутгамал төмөр бетон
- -Дулаалга пенополистрол
- -Дам нуруу
- -Хана, шал, таазанд гарах нүх

	Гарын үсэг	Нэр
ББ		
ХАС		
ЦБУ		
ХТ,ДГ		
ХД		
Ye шат:	АЖЛЫН ЗУРАГ	

"АРХИДЕА ХХК"

ARCHIDEA

Архитектор	Гарын үсэг	Нэр
Гүйцэтгэсэн		Ц.Ганболд
Шалгасан		Т.Дэлгэрдалай

ОРОН НУТГИЙН ХӨГЖЛИЙГ ДЭМЖИХ "ШИНЭ ХӨДӨӨ" ТӨСӨЛ НОГООНЫ ЗООРИНЫ БАРИЛГА

Дорноговь аймаг Сайншанд сум, 7-р баг

Масштаб: 100	Зургийн дугаар: 14	Хуудас: 25
ЕГ Шифр: AR-24/06-18	ТГ Шифр: БА-10	Огноо: 2024/06

Сугалчаан хэвлэхэн огноо: 2024/09/09 Файлын нэр: НОГООО АР.dwg

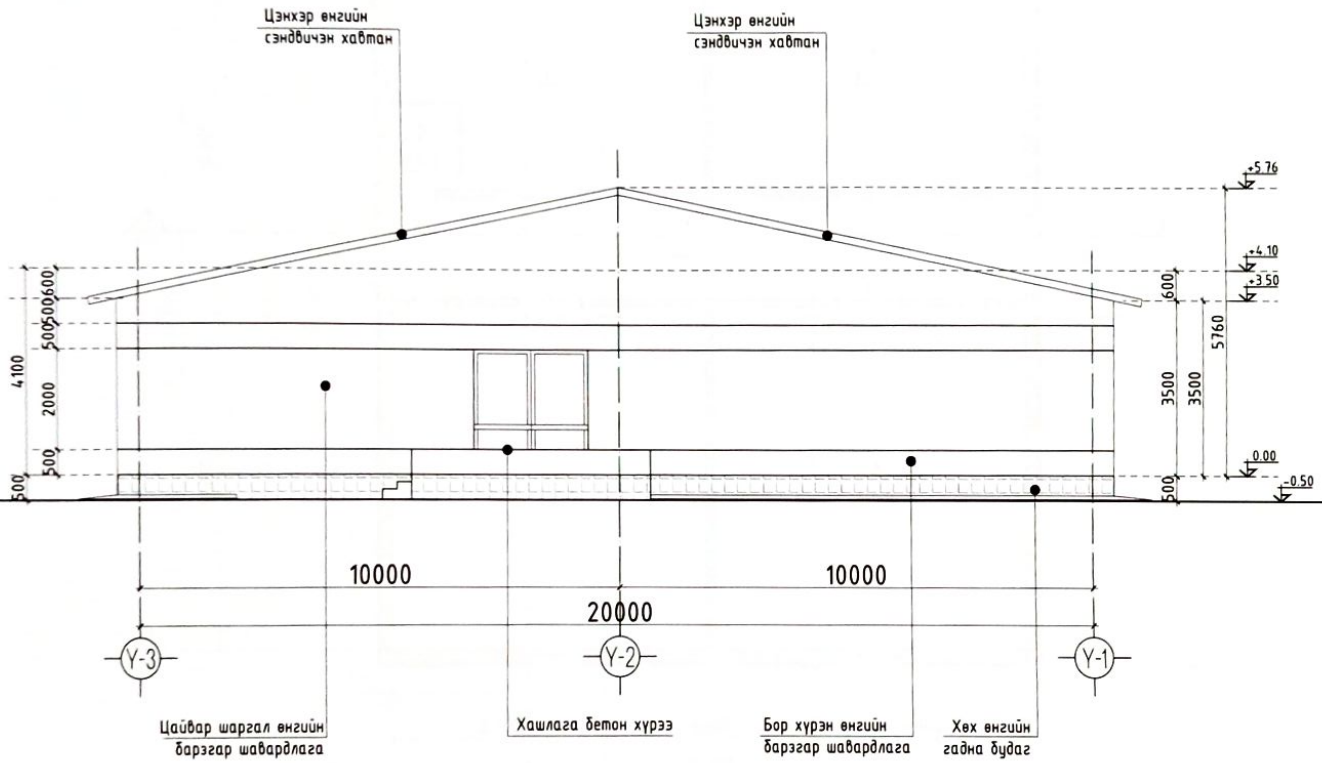

ТАНИХ ТЭМДЭГ:

- Суурын бетоныг өнгөлсөний дараа цайвар саарал өнгийн будгаар будна /RGB-R-39,G-118,B-187/
- 1-р давхрын гадна хана цайвар шаргал өнгийн барзгар шавардлага /RGB-R-227,G-227,B-171/
- 1-р давхрын гадна Бор хүрэн өнгийн барзгар шавардлага /RGB-R-205,G-105,B-40/
- Дээврийн цэнхэр өнгийн сэндвичэн хавтан /RGB-R-39,G-118,B-187/

ТАЙЛБАР:

ТАНИХ ТЭМДЭГ

- -Тоосго
- - Хөнгөн блок
- -Цутгамал төмөр бетон
- -Дулаалга пенополистрол
- -Дам нуруу
- -Хана, шал, таазанд гарах нүх

	Гарын үсэг	Нэр
ББ		
ХАС		
ЦБУ		
ХТ,ДГ		
ХД		
Ye шат:	АЖЛЫН ЗУРАГ	

"АРХИДЕА ХХК"

ARCHIDEA

Архитектор	Гарын үсэг	Нэр
Гүйцэтгэсэн		Ц.Ганболд
Шалгасан		Т.Дэлгэрдалай

ОРОН НУТГИЙН ХӨГЖЛИЙГ ДЭМЖИХ "ШИНЭ ХӨДӨӨ" ТӨСӨЛ НОГООНЫ ЗООРИНЫ БАРИЛГА

Дорноговь аймаг Сайншанд сум, 7-р баг

Масштаб: 100	Зургийн дугаар: 15	Хуудас: 25
ЕГ Шифр: AR-24/06-18	ТГ Шифр: БА-11	Огноо: 2024/06

Суурилуулсан хэмжээ огноо: 2024/09/09 Файлын нэр: НОГООО.АР.dwg

A3

1-Р ДАВХРЫН ТЕХНОЛОГИЙН БАЙГУУЛАЛТ М1:150

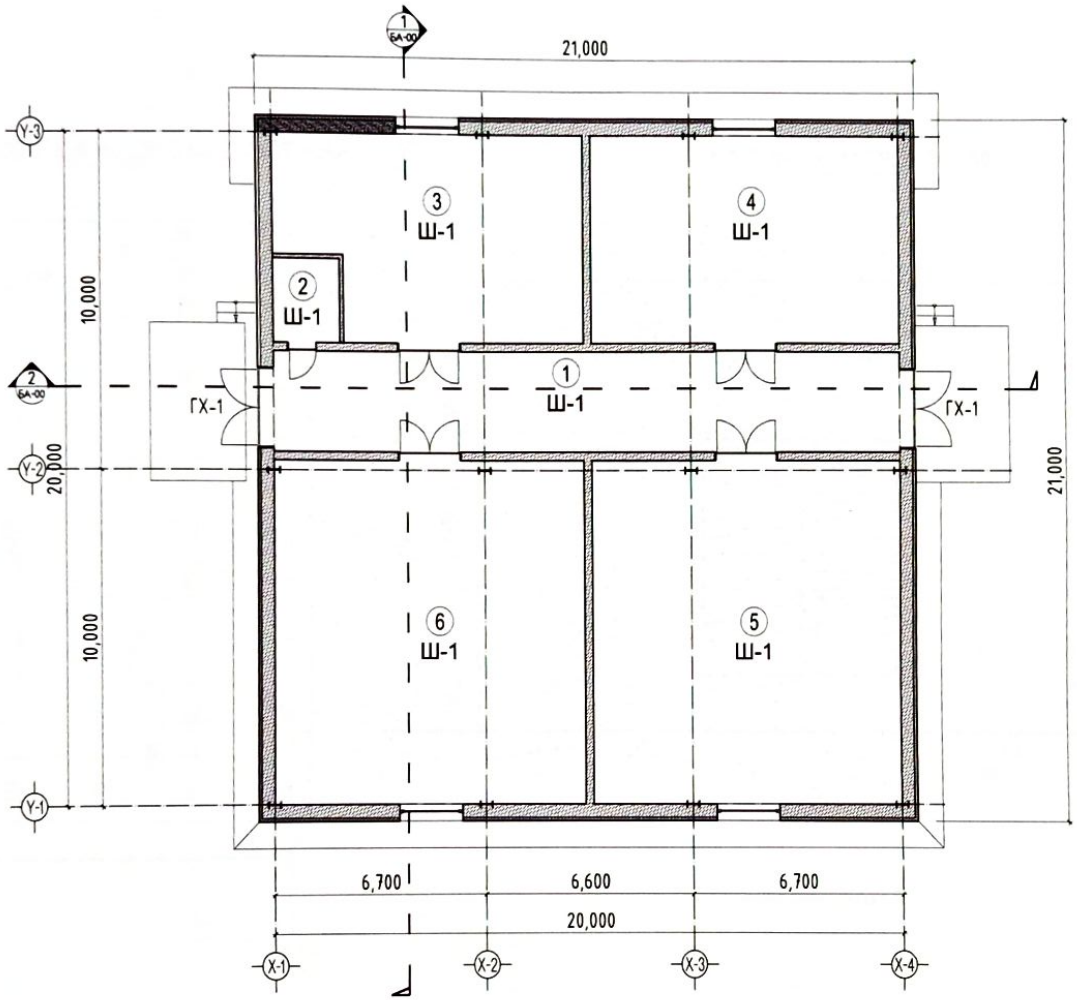

Шалны төрөл Тэмдэглэгээ	Шалны огтлол	Шалны бүтэц, хэмжээ	Хэрэглээ
Ш-1	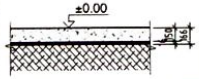	• Бетоны зорилгалтын бүдгэг 5мм • Тэгшлэгээтэй бетон шал зуз.150мм • Ус тусгаарлагч 1 үе гидроизол • Хар тосон турхлэг, битум зуз.10мм • Нягтруулсан ул хөрс	• Махны агуулахын бүх өрөөнд

ТАЙЛБАР:

ТАНИХ ТЭМДЭГ

- -Тоосго
- - Хөнгөн блок
- -Цутгамал төмөр бетон
- -Дулаалга пенополистрол
- -Дам нуруу
- -Хана, шал, таазанд гарах нүх

ӨРӨӨНИЙ ТОДОРХОЙЛОЛТ

	Өрөөний нэр	Талбай /м²/
1	Хонгил	60.0
2	Техникийн өрөө	5.25
3	Төмсний агуулах(+2)-(+4)	55.4
4	Төмсний агуулах(+2)-(+4)	61.22
5	Луувангын агуулах(-0)-(+1)	101.71
6	Байцааны агуулах(-0)-(+1)	101.71
	Давхрын нийт талбай	385.29

	Гарын үсэг	Нэр
ББ		
ХАС		
ЦБУ		
ХТ,ДГ		
ХД		

Ye шат: АЖЛЫН ЗУРАГ

"АРХИДЕА ХХК"

ARCHIDEA

Архитектор	Гарын үсэг	Нэр
Гүйцэтгэсэн		Ц.Ганболд
Шалгасан		Т.Дэлгэрдалай

ОРОН НУТГИЙН ХӨГЖЛИЙГ ДЭМЖИХ "ШИНЭ ХӨДӨӨ" ТӨСӨЛ НОГООНЫ ЗООРИНЫ БАРИЛГА

Дорноговь аймаг Сайншанд сум, 7-р баг

Масштаб: 100	Зургийн дугаар: 16	Хуудас: 25
ЕГ Шифр: AR-24/06-18	ТГ Шифр: БА-12	Огноо: 2024/06

Файлын нэр: НОГООО AP.dwg

Сүүлчийн хадгалсан огноо: 2024/09/09

A3

ГАДНА ДОВЖОО-1-1

ГАДНА ДОВЖОО ХЭСЭГЧИЛСЭН БАЙГУУЛАЛТ М1:50

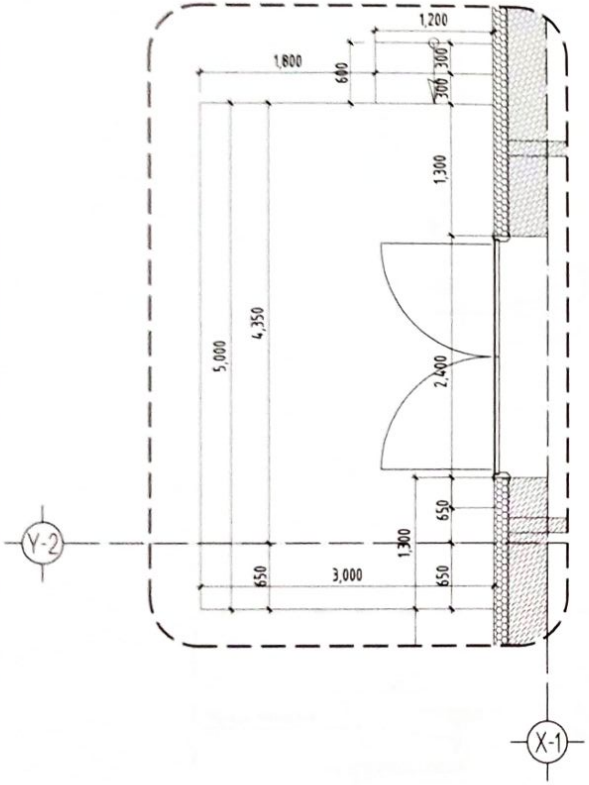

ГАДНА ДОВЖОО ХЭСЭГЧИЛСЭН НҮҮР ТАЛ М1:50

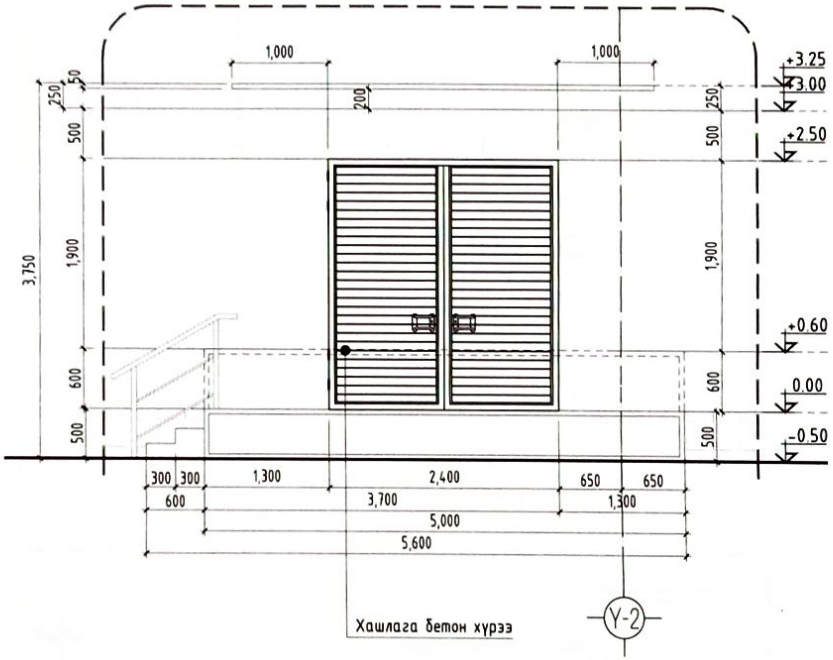

ТАЙЛБАР:

Д/д	Огноо	Засвар өөрчлөлт

ЗӨВШӨӨРӨЛЦСӨН

	Гарын үсэг	Нэр
ББ		
ХАС		
ЦБУ		
ХТ,ДГ		
ХД		

Ye шат: АЖЛЫН ЗУРАГ

АРХИДЕА ХХК

ARCHIDEA

Архитектор	Гарын үсэг	Нэр
Гүйцэтгэсэн		Ц.Ганболд
Шалгасан		Т.Дэлгэрдалай

ОРОН НУТГИЙН ХӨГЖЛИЙГ ДЭМЖИХ "ШИНЭ ХӨДӨӨ" ТӨСӨЛ НОГООНЫ ЗООРИНЫ БАРИЛГА

Дорноговь аймаг , Сайншанд сум, 7-р баг

Масштаб:	Зургийн дугаар:	Хуудас:
М1:100	17	25
ЕГ Шифр: AR-24/06-18	ТГ Шифр: БА-13	Огноо: 2024/06

Сүүлчийн хэвлэсэн огноо: 2024/09/09 Файлын нэр НОГООО.АР.dwg

A3

ГАДНА ДОВЖОО 1-2

ГАДНА ДОВЖОО ХЭСЭГЧИЛСЭН ОГТЛОЛ М1:50

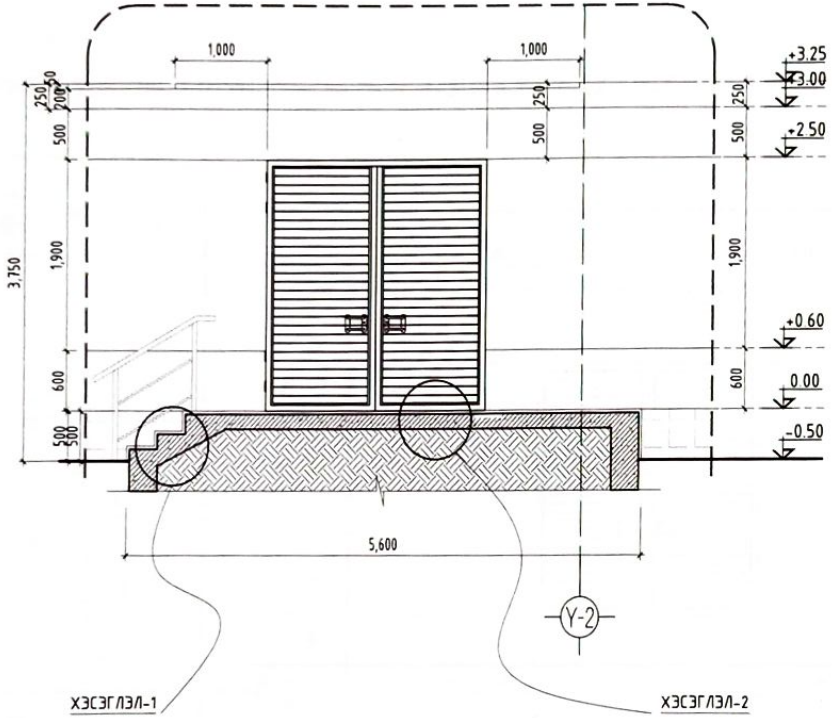

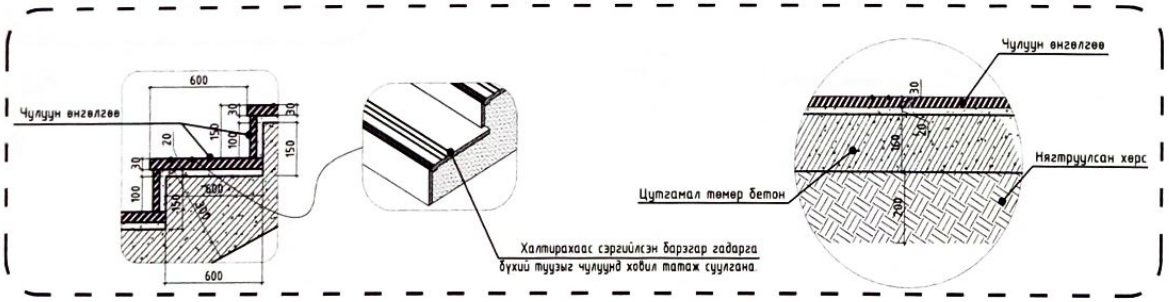

ТАЙЛБАР:

Д/Б	Огноо	Засвар өөрчлөлт

ЗӨВШӨӨРӨЛЦСӨН

	Гарын үсэг	Нэр
ББ		
ХАС		
ЦБҮ		
ХТ,ДГ		
ХД		

Үе шат: АЖЛЫН ЗУРАГ

АРХИДЕА ХХК

ARCHIDEA

Архитектор	Гарын үсэг	Нэр
Гүйцэтгэсэн		Ц.Ганболд
Шалгасан		Т.Дэлгэрдалай

ОРОН НУТГИЙН ХӨГЖЛИЙГ ДЭМЖИХ
"ШИНЭ ХӨДӨӨ" ТӨСӨЛ НОГООНЫ
ЗООРИНЫ БАРИЛГА
Дорноговь аймаг , Сайншанд сум, 7-р баг

Масштаб:	Зургийн дугаар:	Хуудас:
М1:100	18	25
ЕГ Шифр: AR-24/06-18	ТГ Шифр: БА-14	Огноо: 2024/06

Суурилуулсан огноо: 2024/06/09 Файлын нэр: НОГОО.АР.Дwg

A3

ГАДНА ДОВЖОО-2-1

ГАДНА ДОВЖОО ХЭСЭГЧИЛСЭН БАЙГУУЛАЛТ М1:50

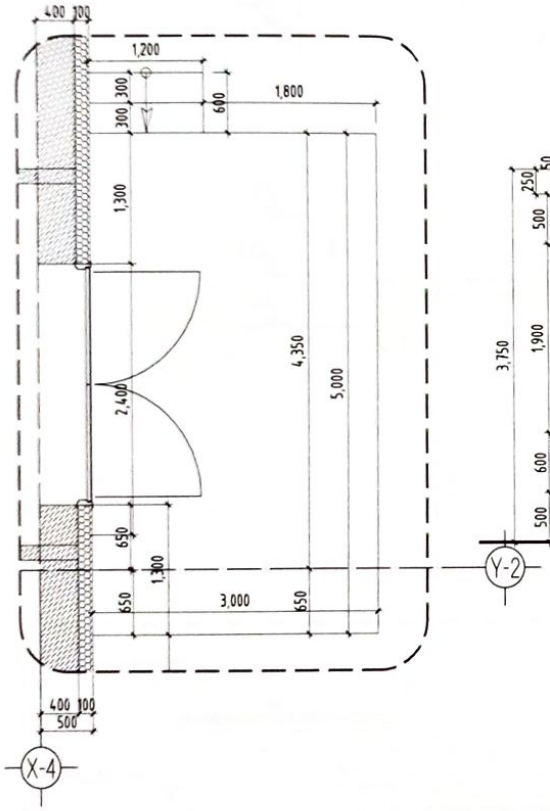

ГАДНА ДОВЖОО ХЭСЭГЧИЛСЭН НҮҮР ТАЛ М1:50

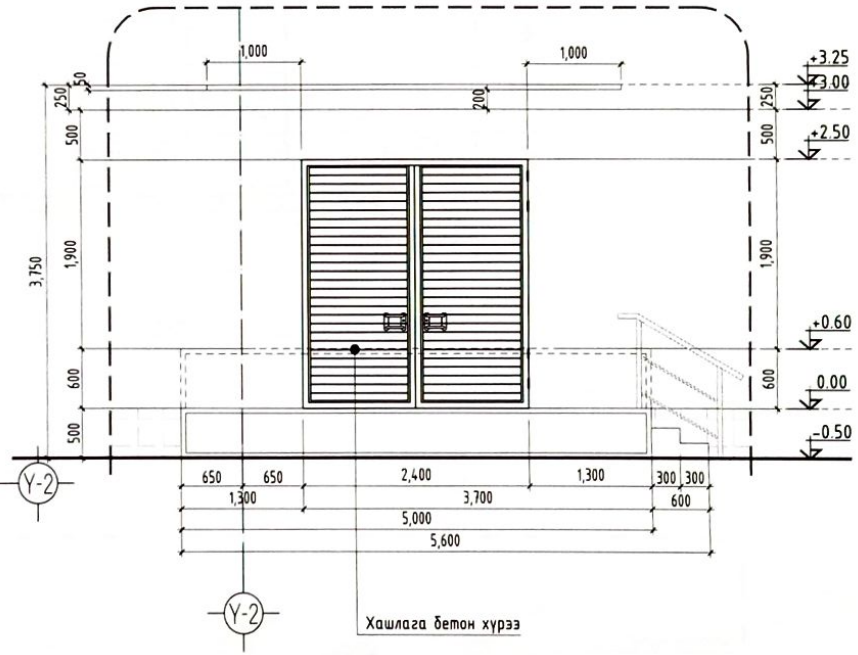

ТАЙЛБАР:

Д/Д	Огноо	Засвар өөрчлөлт

ЗӨВШӨӨРӨЛЦСӨН

	Гарын үсэг	Нэр
ББ		
ХАС		
ЦБУ		
ХТ,ДГ		
ХД		

Үе шат: АЖЛЫН ЗУРАГ

АРХИДЕА ХХК

ARCHIDEA

Архитектор	Гарын үсэг	Нэр
Гүйцэтгэсэн		Ц.Ганболд
Шалгасан		Т.Дэлгэрдалай

ОРОН НУТГИЙН ХӨГЖЛИЙГ ДЭМЖИХ "ШИНЭ ХӨДӨӨ" ТӨСӨЛ НОГООНЫ ЗООРИНЫ БАРИЛГА

Дорноговь аймаг , Сайншанд сум, 7-р баг

Масштаб:	Зургийн дугаар:	Хуудас:
М1:100	19	25
ЕГ Шифр: AR-24/06-18	ТГ Шифр: БА-15	Огноо: 2024/06

Суурилуулсан огноо: 2024/09/09 Файлын нэр: НОГООО.АР.dwg

ГАДНА ДОВЖОО 2-2

ГАДНА ДОВЖОО ХЭСЭГЧИЛСЭН ОГТЛОЛ М1:50

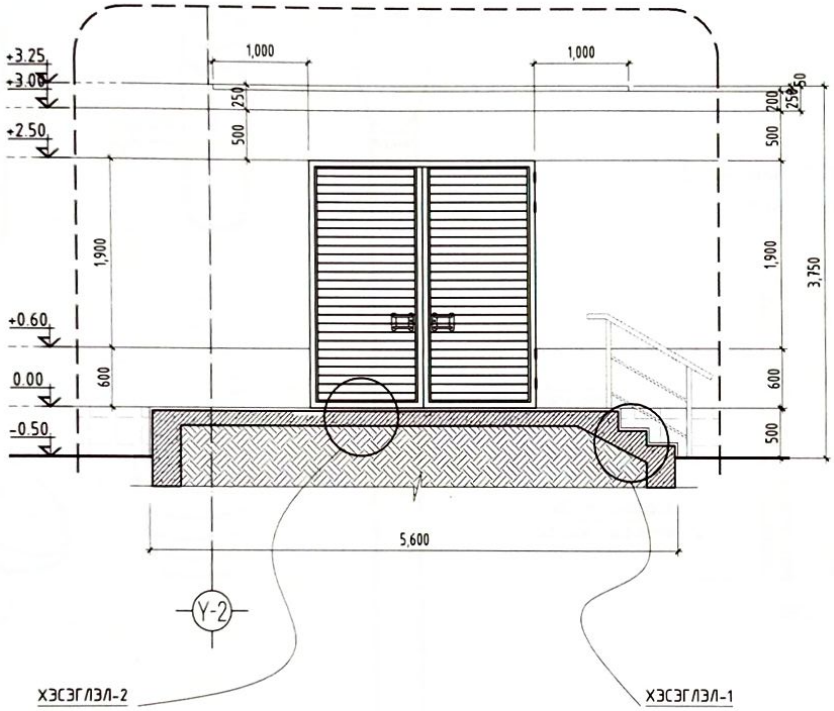

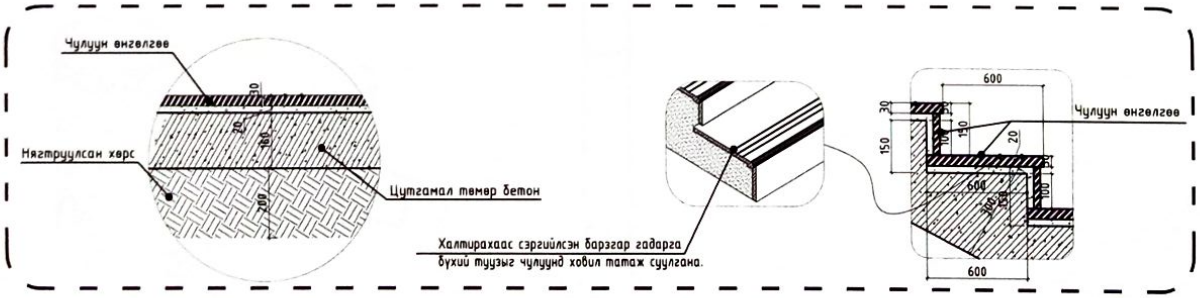

ТАЙЛБАР:

Д/д	Огноо	Засвар өөрчлөлт

ЗӨВШӨӨРӨЛЦСӨН

	Гарын үсэг	Нэр
ББ		
ХАС		
ЦБУ		
ХТ,ДГ		
ХД		

Үе шат: АЖЛЫН ЗУРАГ

АРХИДЕА ХХК

ARCHIDEA

Архитектор	Гарын үсэг	Нэр
Гүйцэтгэсэн		Ц.Ганболд
Шалгасан		Т.Дэлгэрдалай

ОРОН НУТГИЙН ХӨГЖЛИЙГ ДЭМЖИХ "ШИНЭ ХӨДӨӨ" ТӨСӨЛ НОГООНЫ ЗООРИНЫ БАРИЛГА

Дорноговь аймаг , Сайншанд сум, 7-р баг

Масштаб:	Зургийн дугаар:	Хуудас:
М1:100	20	25
ЕГ Шифр: AR-24/06-18	ТГ Шифр: БА-16	Огноо: 2024/06

Сүүлчийн хадгалсан огноо 2024/09/09 Файлын нэр НОГООО AP.dwg

A3

БОРООНЫ УС ЗАЙЛУУЛАХ ХООЛОЙН ХЭСЭГЛЭЛ

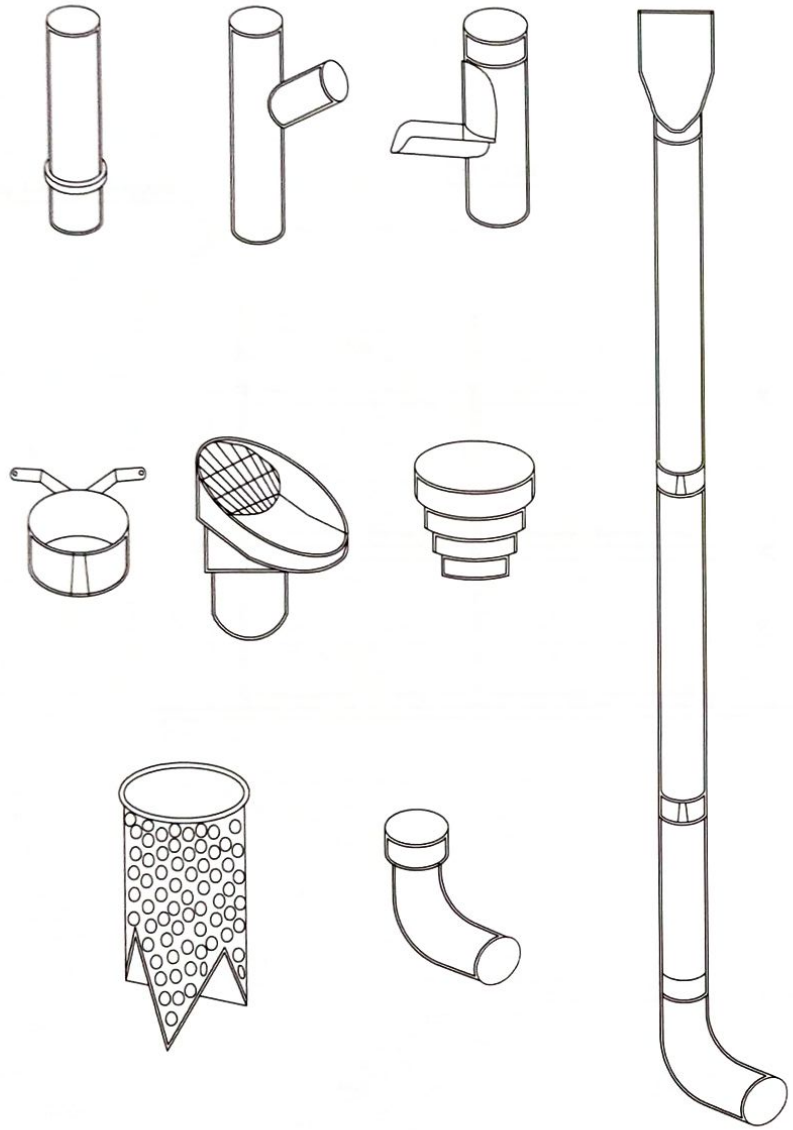

Борооны ус зайлуулах суваг тогтоох арга

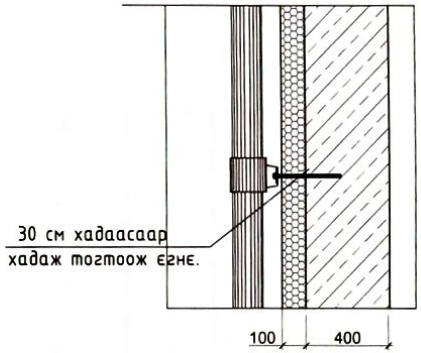

ТАЙЛБАР:

Д/Б	Огноо	Засвар өөрчлөлт

зөвшөөрөлцсөн

	Гарын үсэг	Нэр
ББ		
ХАС		
ЦБУ		
ХТ,ДГ		
ХД		

Үе шат: АЖЛЫН ЗУРАГ

АРХИДЕА ХХК

Архитектор	Гарын үсэг	Нэр
Гүйцэтгэсэн		Ц.Ганболд
Шалгасан		Т.Дэлгэрдалай

ОРОН НУТГИЙН ХӨГЖЛИЙГ ДЭМЖИХ "ШИНЭ ХӨДӨӨ" ТӨСӨЛ НОГООНЫ ЗООРИНЫ БАРИЛГА

Дорноговь аймаг , Сайншанд сум, 7-р баг

Масштаб: M1:100	Зургийн дугаар: 21	Хуудас: 25
ЕГ Шифр: AR-24/06-18	ТГ Шифр: БА-17	Огноо: 2024/06

Файлын нэр: НОГОО АР.dwg

Сүүлчийн хэвлэсэн огноо: 2024/09/09

A3

ДААЦЫН ТАВИУР-1

Дээш 2-н үе байрлуулна

НҮҮР ТАЛ

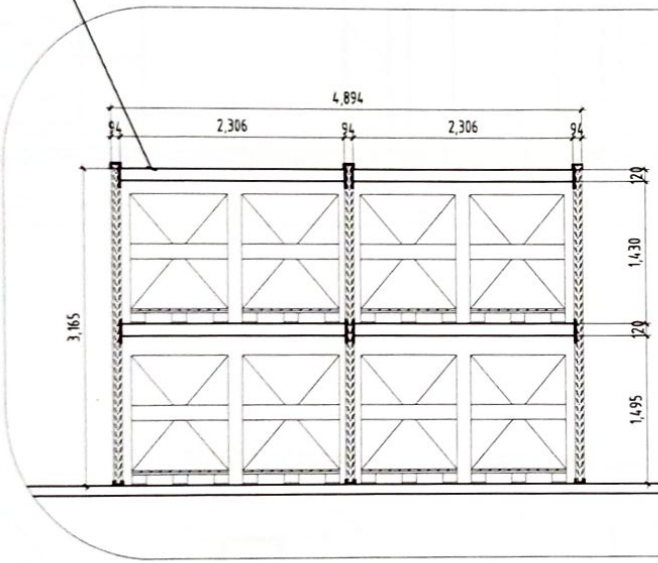

ХАЖУУ ТАЛ

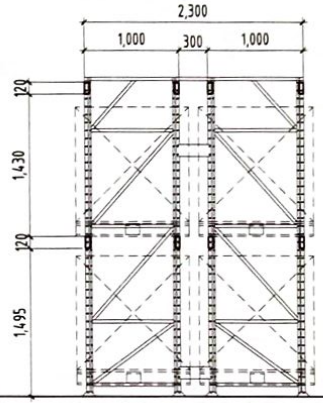

ТАЙЛБАР:

- Тоосго
- Хөнгөн блок
- Цутгамал төмөр бетон
- Дулаалга пенополистрол
- Дам нуруу
- Хана, шал, таазанд гарах нүх

Д/Б	Огноо	Засвар өөрчлөлт зөвшөөрөлцсөн

	Гарын үсэг	Нэр
ББ		
ХАС		
ЦБУ		
ХТ,ДГ		
ХД		

Үе шат: АЖЛЫН ЗУРАГ

АРХИДЕА ХХК

ARCHIDEA

Архитектор	Гарын үсэг	Нэр
Гүйцэтгэсэн		Ц.Ганболд
Шалгасан		Т.Дэлгэрдалай

ОРОН НУТГИЙН ХӨГЖЛИЙГ ДЭМЖИХ "ШИНЭ ХӨДӨӨ" ТӨСӨЛ НОГООНЫ ЗООРИНЫ БАРИЛГА

Дорноговь аймаг , Сайншанд сум, 7-р баг

Масштаб: M1:100	Зургийн дугаар: 22	Хуудас: 25
ЕГ Шифр: AR-24/06-18	ТГ Шифр: БА-18	Огноо: 2024/06

Сүүлчийн хэвлэсэн огноо: 2024/09/09 Файлын нэр: НОГООО АР.dwg

A3

ДААЦЫН ТАВИУР-2

НҮҮР ТАЛ

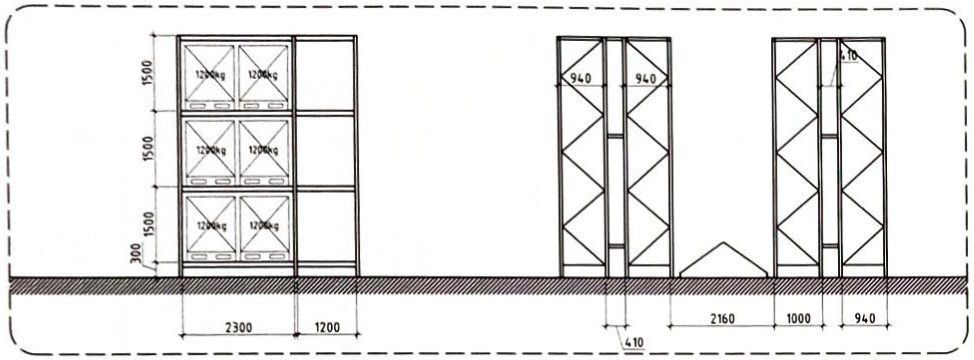

ХАЖУУ ТАЛ

ХЭСЭГЛЭЛ-1

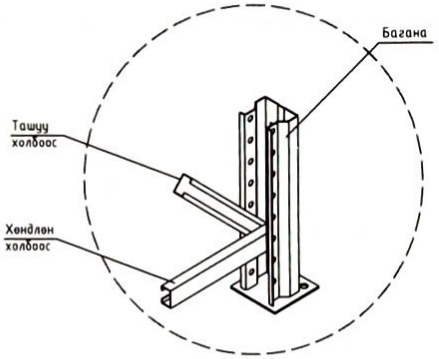

ХЭСЭГЛЭЛ-2

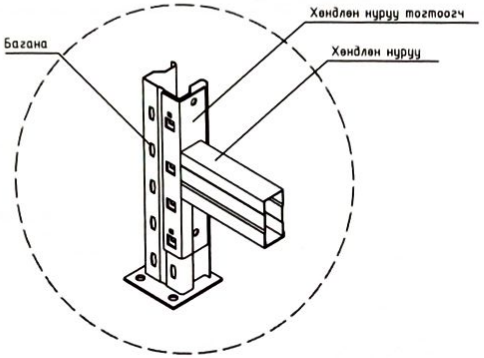

ХЭСЭГЛЭЛ-3 Багана

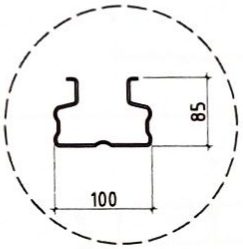

ХЭСЭГЛЭЛ-4 Хөндлөн нуруу

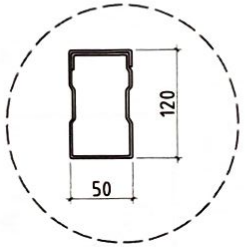

ХЭСЭГЛЭЛ-5 Хөндлөн нуруу тогтоогч

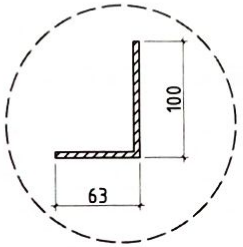

ТАЙЛБАР:

- -Тоосго
- - Хөнгөн блок
- -Цутгамал төмөр бетон
- -Дулаалга пенополистрол
- -Дам нуруу
- -Хана, шал, таазанд гарах нүх

Д/Д	Огноо	Засвар өөрчлөлт

ЗӨВШӨӨРӨЛЦСӨН

	Гарын үсэг	Нэр
ББ		
ХАС		
ЦБУ		
ХТ.ДГ		
ХД		

Ye шат: АЖЛЫН ЗУРАГ

АРХИДЕА ХХК

ARCHIDEA

Архитектор	Гарын үсэг	Нэр
Гүйцэтгэсэн		Ц.Ганболд
Шалгасан		Т.Дэлгэрдалай

ОРОН НУТГИЙН ХӨГЖЛИЙГ ДЭМЖИХ "ШИНЭ ХӨДӨӨ" ТӨСӨЛ НОГООНЫ ЗООРИНЫ БАРИЛГА

Дорноговь аймаг , Сайншанд сум, 7-р баг

Масштаб:	Зургийн дугаар:	Хуудас:
M1.100	23	25
ЕГ Шифр: AR-24/06-18	ТГ Шифр: БА-19	Огноо: 2024/06

Файлын нэр: НОГООО АР.dwg

2024/09/09

Сүүлчийн хэвлэсэн огноо:

A3

ХААЛГА ЦОНХНЫ ДЭЛГЭЭС, ТҮҮВЭР

ГХ-1

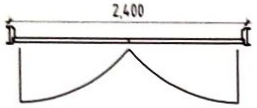

Дулаан тусгаарлагчтай
Хоёр тийшээ онгойдог хаалга

МХ-1

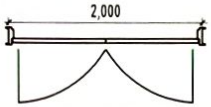

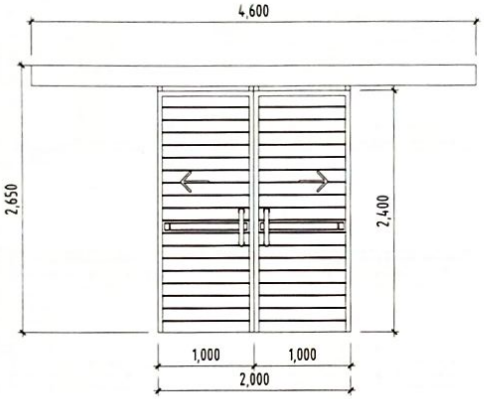

Дулаан тусгаарлагчтай
Хоёр тийшээ онгойдог хаалга

МХ-2

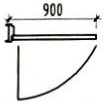

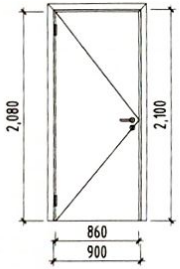

Дулаан тусгаарлагчтай
металл хаалга

Ц-1

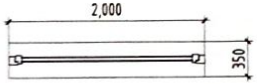

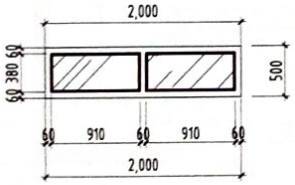

1 тал онгойдог цонх

Д/Д	ТЭМДЭГЛЭГЭЭ	НЭР	ТОО ШИРХЭГ	НҮХНИЙ ХЭМЖЭЭ
1	Хаалга	ГХ-1	02	3020x3010
1	Хаалга	МХ-1	04	2500x2400
1	Хаалга	МХ-2	01	920x2100
1	Цонх	Ц-1	04	2020x510
	17			

Тайлбар

- Гадна цонх хаалганы ханатай харьцах хэсгийг шингэн хөвсөөр сайтар чигжинэ.Түүнчлэн дотор талаас дулаан тусгаарлагчаар сайтар нааж өнгөлнө.
- 3 давхар шилтэй вакум цонх гадна талдаа мат хатаасан шилтэй байна.
- Гэгээвч агаар сэлгэх зориулалттай цонх

ТАЙЛБАР:

- Тоосго
- Хөнгөн блок
- Цутгамал төмөр бетон
- Дулаалга пенополистрол
- Дам нуруу
- Хана, шал, таазанд гарах нүх

	Гарын үсэг	Нэр
ББ		
ХАС		
ЦБҮ		
ХТ,ДГ		
ХД		

Ye шат: АЖЛЫН ЗУРАГ

"АРХИДЕА ХХК"

ARCHIDEA

Архитектор	Гарын үсэг	Нэр
Гүйцэтгэсэн		Ц.Ганболд
Шалгасан		Т.Дэлгэрдалай

ОРОН НУТГИЙН ХӨГЖЛИЙГ ДЭМЖИХ "ШИНЭ ХӨДӨӨ" ТӨСӨЛ НОГООНЫ ЗООРИНЫ БАРИЛГА

Дорноговь аймаг Саймшанд сум, 7-р баг

Масштаб: 100	Зургийн дугаар: 24	Хуудас: 25
ЕГ Шифр: AR-24/06-18	ТГ Шифр: БА-20	Огноо: 2024/06

Сүүлчийн хаалгасан огноо: 2024/09/09 Файлын нэр: НОГОО AR.dwg

1-Р ДАВХРЫН ТЕХНОЛОГИЙН БАЙГУУЛАЛТ М1:150

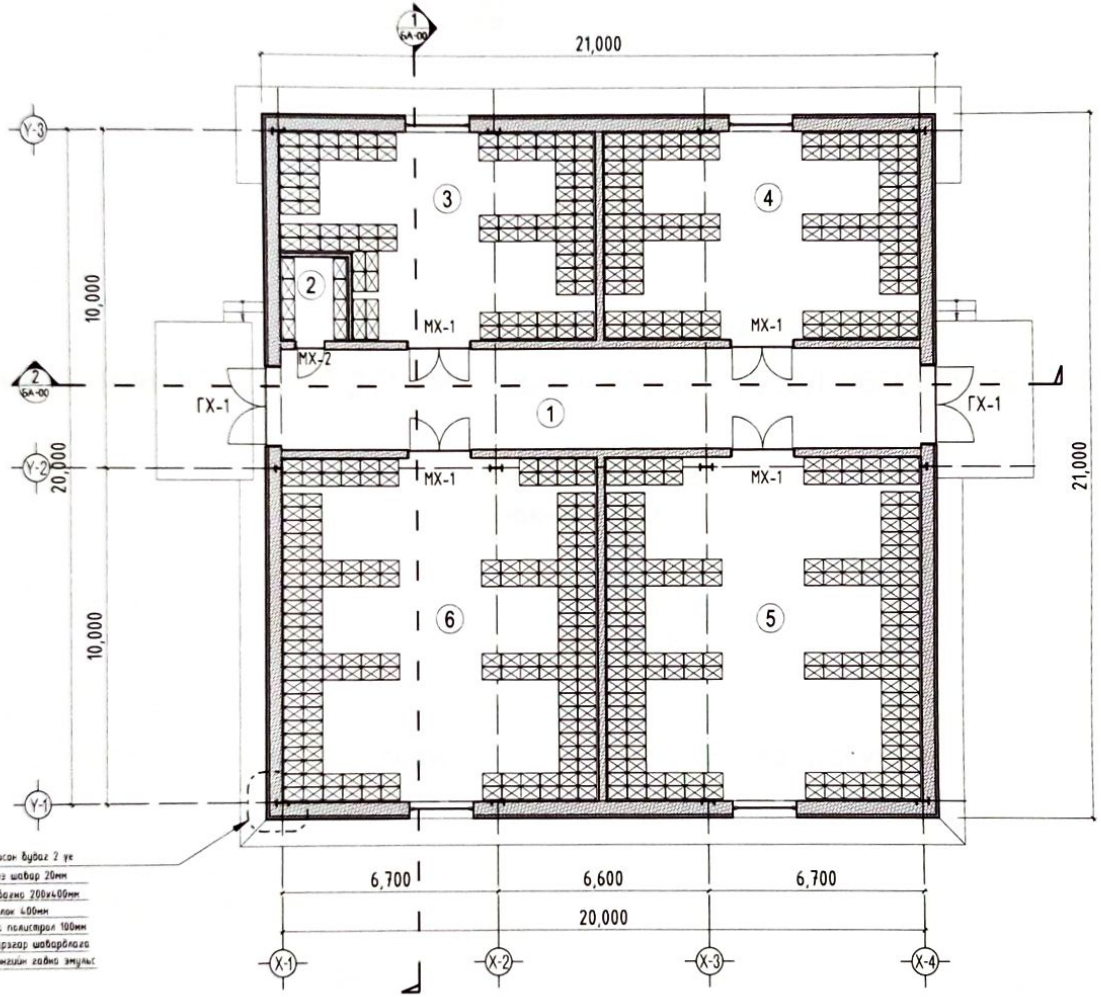

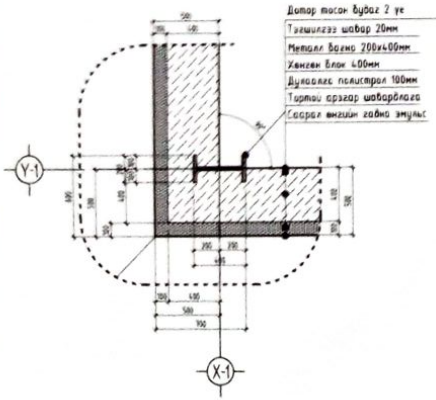

ТАЙЛБАР:

ТАНИХ ТЭМДЭГ

- -Тоосго
- - Хөнгөн блок
- -Цутгамал төмөр бетон
- -Дулаалга пенополистрол
- -Дам нуруу
- -Хана, шал, таазанд гарах нүх

ӨРӨӨНИЙ ТОДОРХОЙЛОЛТ

	Өрөөний нэр	Талбай /м²/
1	Хонгил	60.0
2	Техникийн өрөө	5.25
3	Төмсний агуулах(+2)-(+4)	55.4
4	Төмсний агуулах(+2)-(+4)	61.22
5	Луувангын агуулах(-0)-(+1)	101.71
6	Байцааны агуулах(-0)-(+1)	101.71
	Давхрын нийт талбай	385.29

	Гарын үсэг	Нэр
ББ		
ХАС		
ЦБУ		
ХТ,ДГ		
ХД		

Ye шат: АЖЛЫН ЗУРАГ

"АРХИДЕА ХХК"

ARCHIDEA

Архитектор	Гарын үсэг	Нэр
Гүйцэтгэсэн		Ц.Ганболд
Шалгасан		Т.Дэлгэрдалай

ОРОН НУТГИЙН ХӨГЖЛИЙГ ДЭМЖИХ "ШИНЭ ХӨДӨӨ" ТӨСӨЛ НОГООНЫ ЗООРИНЫ БАРИЛГА

Дорноговь аймаг Сайншанд сум, 7-р баг

Масштаб: 100	Зургийн дугаар: 25	Хуудас: 25
ЕГ Шифр: AR-24/06-18	ТГ Шифр: ТХ-1	Огноо: 2024/06

Гүүрийн хэмжээн огноо | Файлын нэр НОГОО АР.dwg | 2024/09/09

БАРИЛГЫН ЗУРАГ ТӨСЛИЙН
"ARCHIDEA" ХХК

Шифр: AR - 24/06-19

(ДОРНОГОВЬ АЙМАГ , САЙНШАНД СУМ)

ОРОН НУТГИЙН ХӨГЖЛИЙГ ДЭМЖИХ "ШИНЭ ХӨДӨӨ" ТӨСӨЛ НОГООНЫ ЗООРИНЫ БАРИЛГА

БАРИЛГА БҮТЭЭЦ-ББ
(ажлын зураг)

Боловсруулсан ...../Б.Лхагвасүрэн/

Улаанбаатар хот
2024 он

ЗУРГИЙН ЖАГСААЛТ

Зургийн хуудасны дугаар	Зургийн нэр	Масштаб
ББ- 1	ЗУРГИЙН ЖАГСААЛТ	M1:100
ББ- 2	ТАЙЛБАР БИЧИГ	M1:100
ББ- 3	ИНЖЕНЕР ГЕОЛОГИЙН ЗУСЭЛТ	M1:100
ББ- 4	СУУРИЙН БАЙГУУЛАЛТ	M1:100
ББ- 5	СУУРИЙН ОГТЛОЛ 1-1, 2-2	M1:50
ББ- 6	АНКЕР БОЛТНЫ БАЙГУУЛАЛТ	M1:100
ББ- 7	БАГАНАН СУУРЬ "БС-1"-Н АРМАТУРЧЛАЛ, ТҮҮВЭР	M1:50
ББ- 8	БАГАНАН СУУРЬ "БС-2"-Н АРМАТУРЧЛАЛ, ТҮҮВЭР	M1:50
ББ- 9	БАГАНАН СУУРЬ "БС-3"-Н АРМАТУРЧЛАЛ, ТҮҮВЭР	M1:50
ББ- 10	БАГАНАН СУУРЬ "БС-4"-Н АРМАТУРЧЛАЛ, ТҮҮВЭР	M1:50
ББ- 11	БАГАНАН СУУРЬ "БС-5"-Н АРМАТУРЧЛАЛ, ТҮҮВЭР	M1:50
ББ- 12	СУУРИЙН ДАММУРУУНЫ АРМАТУРЧЛАЛ, ТҮҮВЭР	M1:20
ББ- 13	РАМ, ХЭВТЭЭ ХОЛБООС, ТАШУУ ХОЛБООСЫН БАЙГУУЛАЛТ	M1:100
ББ- 14	ОГТЛОЛ 1-1, 2-2	M1:100
ББ- 15	РАМ-1, РАМ-2	M1:100
ББ- 16	РАМЫН ХЭСЭГЛЭЛ ХЭС-А, Б, В, ОГТЛОЛ 1-1, 2-2, 3-3	M1:100
ББ- 17	РАМЫН ХЭСЭГЛЭЛ ХЭС-Г, Д, Е, ОГТЛОЛ 1-1, 2-2, 3-3	M1:100
ББ- 18	РАМЫН ХЭСЭГЛЭЛ ХЭС-Ё, Ж, ОГТЛОЛ 1-1, 2-2, ПОЗ-1-8	M1:100
ББ- 19	ПОЗ-9-23	M1:100
ББ- 20	ПОЗ-24-32, РАМЫН ТҮҮВЭР	M1:100
ББ- 21	ДАГУУ ХОЛБООС ДХ-1, ДХ-2	M1:100
ББ- 22	ХЭВТЭЭ ХОЛБООС, БОСОО ХОЛБООС	M1:100
ББ- 23	ЯЛУУ ХАНЫН ТОРНЫ БАЙГУУЛАЛТ	M1:100
ББ- 24	ХАНЫН ТОР ТОР-1-3, ТҮҮВЭР	M1:100
ББ- 25	ДЭЗВРИЙН ПРОГОН, ТАТААСНЫ БАЙГУУЛАЛТ	M1:100
ББ- 26	ДЭЗВРИЙН ПРОГОН П-1, П-1а, П-2, П-2а	M1:100
ББ- 27	ДЭЗВРИЙН ПРОГОНЫ ХОЛБООСУУД	M1:100
ББ- 28	ДЭЗВРИЙН ПРОГОНЫ ХОЛБООСЫН ТҮҮВЭР	M1:100

ARCHIDEA	ДОРНОГОВЬ АЙМАГ , САЙНШАНД СУМ ОРОН НУТГИЙН ХӨГЖЛИЙГ ДЭМЖИХ "ШИНЭ ХӨДӨӨ" ТӨСӨЛ НОГООНЫ ЗООРИНЫ БАРИЛГА					ББ
	Зургийн жагсаалт					Үе шат: А.З
	Инженер	Б.Лхагвасүрэн	Е.Г.Шифр: AR-24/06-19	Масштаб: M1:100		Огноо: 2024.07.08
	Гүйцэтгэсэн	Б.Лхагвасүрэн	Т.Г.Шифр:	Зургийн дугаар: 01		Бүх хуудас: 28
	Шалгасан	Б.Төмөрчөдөр				

ҮНДСЭН БҮТЭЭЦИЙН ЕРӨНХИЙ ТОДОРХОЙЛОЛТ

А. Тодорхойлолт

Зураг төсөл түвшинний хэмжээг м -ээр, бусад хэмжээг мм -ээр үзүүлсэн. Гагнуурын ил талбайн үндсэн хийц ган бүтээц. Үндсэн хийцийн баганын огтлол 350x350x12x19 (35К2), 199x196x6.5x10 (20К1), дамнуруугны огтлол 500x200x8x10, 400x200x8x10, прогон С160x70x20x3.0 Төмөр бетон цутгамал баганан суурьтай.

В. Материалийн сонголт

1. Ган хийц, холболтын хэсэг

Зүйлхүүн	Материал	Зузаан ба голч /мм/ нугаралтын эсэргүүцлүүд	Суналт, шахалт (Н/мм²)	Хяргалт (Н/мм²)
Багана,		≤16	310	180
дамнуруу,	0345-В	≤16-35		170
хөндлөвч				
Хэрэгсэн холбоос,		≤16	215	125
тулгуур,				
Холболтын лист,	0235-В	≤16-40	205	120
Тулгуур				
Анкер		≤16	310	180
	0235-В	≤16-35	295	170
		≤35-40	265	155

2. Бүх ган хийц нь суналт болон урсалтын эсэргүүцэлд тохирсон карбон, сулфур, фосфор агуулсан байна.

Холболтын материал	Гангийн марк	Тэмдэглэгээ
Өндөр чанарын зургаан талт боолт		10.9 анги
Ердийн боолт		4.6 анги, С эрэгэлэл
Гагнуурын электрод	0235 ба 0235	Е43
	0345 ба 0345	Е50
	0235 ба 0345Е	43
Цахилгаан нуман гагнуурын электрод ба гагналт	0235 ба 0235	Hydrogen
	0345 ба 0345	Hydrogen
	0235 ба 0345	Hydrogen

С. Боолтны төрөл ба шаардлагууд

1. Барилгын ган хийцийн холболтонд өндөр чанарын урьдчилан хүчитгэсэн 10.9 анги, ердийн 4.6 ангийн боолт хэрэглэгдэнэ.

Голч (мм)	М20	М30	М36	М39	М48	М64
Урьдчилсан суналт (кн)	150					

2. Холболт хийгдэх хэсгийн өнгөн талыг элс үлээлгэн цэвэрлэж, гулгалтын эсрэг итгэлцүүр 0.45 аас багагүй байна.
3. Өндөр чанарын болтны нүхний голч нь 1.5-2.0 мм ээр их байна. Ердийн 16мм -ийн болтны нүхний голч нь тэнцүү буюу 1мм ээр их байна. Өндөр чанарын болт нь нүхэндээ сул орох ба өремийн машинаар цоолно.
4. Холболтын лист нь үндсэн хийцтэй адил сайн чанартай байна.
5. Өндөр чанарын зургаан талт болон хяргалтын болт нь суналт болон мушгиралтын моментийн үйлдэрийн үзүүлэлтүүдтэй байна.
6. Хэрэглэгдэж байгаа өндөр чанарын болтны үзүүлэлтүүд зураг төсөл тусгагдсан.

D. Гагнаас ба тавигдах шаардлагууд

1. Жаштай гагнаас

Рамын бүрэлдүхүүн хэсгүүд, хамар болон хавтан төмрийг II эргийн жаштай гагнаасаар холбоно. Хамар болон хавтан төмөрийг цул нийлмэл гагнаасаар эсвэл хийцтэй адил эсэргүүцэлтэй дүүргэгч гагнаасаар гагнана.

Үгсралтын үеийн гагнаас: Барилгын талбай дээрхи баганын холболт. Талбай дээрхи баганын холболтын гагнаас нь жаштай II эргийн да бусад нь III эрэг байна.

2. Дүүргэгч гагнаас

Дүүргэгч гагнаас нь үлддэрт хийгдэнэ. Н болон I профилийн их бие хажуу хэсгүүдийг гагнана.

3. Гагнаасын чанарын шалгалт

Бүх гагнаасыг соронзон үртэсийн туршилтаар эсвэл өнгийн нэвчилтийн туршилтаар шалгаж ямар нэг цавыг тодорхойлно.

4. Гагнаасын тэмдэглэл

Гагнаасын тэмдэглэл зайлшгүй хийгдэх ёстой. Үгсралтын ажлын дараах хяналтад бүх гагнаасын мэдээлэл бэлтгэгдсэн байна.

Тайлбар бичиг

ЕРӨНХИЙ ЗҮЙЛ

Дорноговь аймаг, сайншанд сум, Орон нутгийн хөгжлийг дэмжих "ШИНЭ ХӨДӨӨ" төсөл махны зоорины барилга-н зураг төслийг газар хөдлөлтийн 6-н баллын бүсэд хамааруулан боловсруулав. Тус барилга нь тэнхлэгээрээ 35.0x24.0 метр. Энэхүү барилгын бүтээцийн зураг төслийг байгаль цаг уурын дараах нөхцөлд тохируулан боловсруулав.

Үүнд:	Цасны ачаалал	50 кг/м2
	Салхины ачаалал	33 кг/м2
	Газар хөдлөлдийн эрчим	6 балл
	Гадна агаарын тооцооны температур	-27.8°С

БҮҮРЬ

Барилгын суурь суух хөрсийг Инженер-ГЕОЛОГИЙН СУДАЛГААНЫ "БАРНАБ" ХХК-ийн боловсруулсан инженер геологийн судалгааны дүгнэлт архив ДГ-34/24-аар авч зураг төсөл боловсруулахад ашиглав.

Судалгааны талбайд өнгөн хөрсний доороос ИГЭ-1 Орчин үеийн дээд дунд дөрөвдөгчийн настай жижиг ширхэгтэй элсэн ул хөрс байна.

Суурийн катлован нээсний дараа инженер-геологийн зохиогчийн хяналт заавал хийлгэж дүгнэлт гаргуулсны дараа суурийн ажлыг эхлэх шаардлагатай. Хэрэв бүүрь хөрс нь ИГЭ-д зааснаас өөр төрлийн хөрс илэрсэн тохиолдолд зургийн зохиогчид хандаж дүгнэлт гаргуулах хэрэгтэй. Барилгын суурийн ажлыг гүйцэтгэх явцад суурийн нүхэнд гадаргуугын ус оруулахгүй байх арга хэмжээг авах хэрэгтэй. Бүүрь суурийн ажлыг гүйцэтгэхдээ барилгын газар шороо да бүүрь суурийн ажил гүйцэтгэх БНБД 3.02.01-90-н заалтыг баримтлан ажиллах хэрэгтэй.

СУУРЬ

Суурийн нүхийг механизмаар ухахдаа суурь суулгах төслийн түвшингээс дээш 20-30 см дутуу ухаж , түүнээс доош төслийн түвшин хүртэл гараар ухах хэрэгтэй. Барилгыг төмөр бетон баганан суурьтай байхаар төлөвлөв. Баганан суурийн бетоны анги В20, арматурын анги А400 ГОСТ 5781-82*, хөндлөн арматурын анги нь А240 ГОСТ 5781-82* байна. Бетоны ажлыг гүйцэтгэхдээ "Цутгамал бетон, төмөр бетон бүтээц" /БНБД 52-02-05/ барилгын норм ба дүрэм, "Цутгамал төмөр бетоны ажил гүйцэтгэх заавар" /БД 52-102.04/ барилгын дүрмийн заалтуудын дагуу гүйцэтгэнэ. Цутгамал төмөр бетон суурийг хэв хашмалд хийж цутгах ба бетон бат бэхийнхээ 70%-ийг авахаас өмнө хэв хашмалыг авахыг хориглоно. Баганан суурь холбоос доор 10 см зузаан В10 ангийн бетон бэлтгэл хийнэ. Өвлийн улиралд төмөр бетон суурийн ажил гүйцэтгэхийг хориглоно. Суурийн хөрстэй харьцах босоо гадаргууд хар тосон түрхлэг 2 3 удаа хийх ба суурийг эргүүлж чигжихдээ овойлт үүсгэхгүй хөрсийг 2.1г/см³ нягттай болтол нягтруулна.

	ДОРНОГОВЬ АЙМАГ , САЙНШАНД СУМ ОРОН НУТГИЙН ХӨГЖЛИЙГ ДЭМЖИХ "ШИНЭ ХӨДӨӨ" ТӨСӨЛ НОГООНЫ ЗООРИНЫ БАРИЛГА				ББ
	ТАЙЛБАР БИЧИГ				Үе шат: А.З
Инженер	Б.Лхагвасүрэн	Е.Г.Шифр: AR-24/06-19	Масштаб: М1:100		Огноо: 2024.07.08
Гүйцэтгэсэн	Б.Лхагвасүрэн	Т.Г.Шифр:	Зургийн дугаар: 02		Бүх хуудас: 28
ARCHIDEA	Шалгасан	Б.Төмөрчөдөр			

А3

ИНЖЕНЕР ГЕОЛОГИЙН ЗҮСЭЛТ I-I'

Масштаб: Босоо: M1:100

Хэвтээ: M1:1000

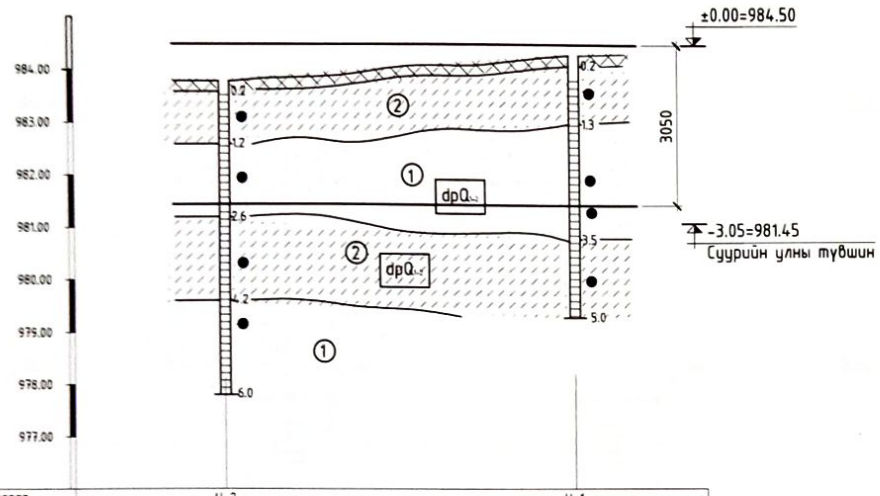

Цооногийн дугаар	Ц-2	Ц-1
Амсрын ойролцоо өндөршилт, м	978.75	979.30
Цооног хоорондын зай, м	70.00	

ЦООНОГУУДЫН БАЙРШИЛ

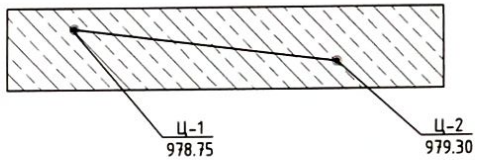

Таних тэмдэг

Өнгөн хөрс

Жижиг ширхэгтэй элсэн ул хөрс: бор шаргал да бор саарал өнгөтэй, жижиг ширхэгтэй элсэн ул хөрс.

Элсэнцэр ул хөрс: бор шаргал да улаан хүрэн өнгөтэй, элсэнцэр ул хөрс. Бага зузаантай шавранцарын үе тохиолдоно.

Элсэн хөрс
Бага чийгтэй
Усаар ханасан

I I' Инженер-геологийн зүсэлтийн дугаар

① Хөрсний үеийн дугаар

dpQ Ул хөрсний нас, гарал үүслийн индекс

2.0 — Цооногийн амсар
Хөрсний үеийн хил, м
Ул хөрсний дээж авсан гүн, м

42.0 — Цооногийн гүн, м

ЖИЖИГ ШИРХЭГТЭЙ ЭЛСЭН УЛ ХӨРС

УГ ХӨРСНИЙ ШИРХЭГИЙН БҮРЭЛДЭХҮҮНД:
- Хайр, хайрга 12.8%
- Янз бүрийн ширхэгтэй элс 62.6%
- Тоос, шавар 24.6%

ФИЗИК ШИНЖ ЧАНАРЫН ҮЗҮҮЛЭЛТҮҮД НЬ:
- Байгалийн чийг 0.026
- Хөрсний хатуу хэсгийн нягт 2.63 гр/см^3
- Хөрсний нягт 1.97 гр/см^3
- Хөрсний хуурай хэсгийн нягт 1.92 гр/см^3
- Сүвшил 26.96%
- Сүвшлийн итгэлцүүр 0.370
- Чийглэгийн зэрэг 0.18

МЕХАНИК ШИНЖ ЧАНАРЫН ҮЗҮҮЛЭЛТҮҮД НЬ:
- Зууралдлын хүч C"=C"=4кПа C'=6кПа
- Дотоод үрэлтийн өнцөг φ"=φ"=38° φ'=33°
- Хэв гажилтын модуль E=48мПа
- Тооцооны эсэргүүцэл R_0=400кПа
  - Улирлын хөлдөлтийн норматив гүн 2.61 м
  - Газар шорооны ажлын зэрэг гараар малтахад -I

Ул хөрс нь овойлт үүсгэхгүй.

Судалгааны талбай нь 6.00 баллын бүсэд багтана.

ДОРНОГОВЬ АЙМАГ , САЙНШАНД СУМ ОРОН НУТГИЙН ХӨГЖЛИЙГ ДЭМЖИХ "ШИНЭ ХӨДӨӨ" ТӨСӨЛ НОГООНЫ ЗООРИНЫ БАРИЛГА					ББ
ИНЖЕНЕР ГЕОЛОГИЙН ЗҮСЭЛТ					Ye шат: А.З
Инженер	Б. Лхагвасүрэн	Б.Лхагвасүрэн	Е.Г.Шифр: AR-24/06-19	Масштаб: M1:100	Огноо: 2024.07.08
Гүйцэтгэсэн	Б. Лхагвасүрэн	Б.Лхагвасүрэн	Т.Г.Шифр:	Зургийн дугаар: 03	Бүх хуудас: 28
ARCHIDEA	Шалгасан	Б.Төмөрчөдөр			

A3

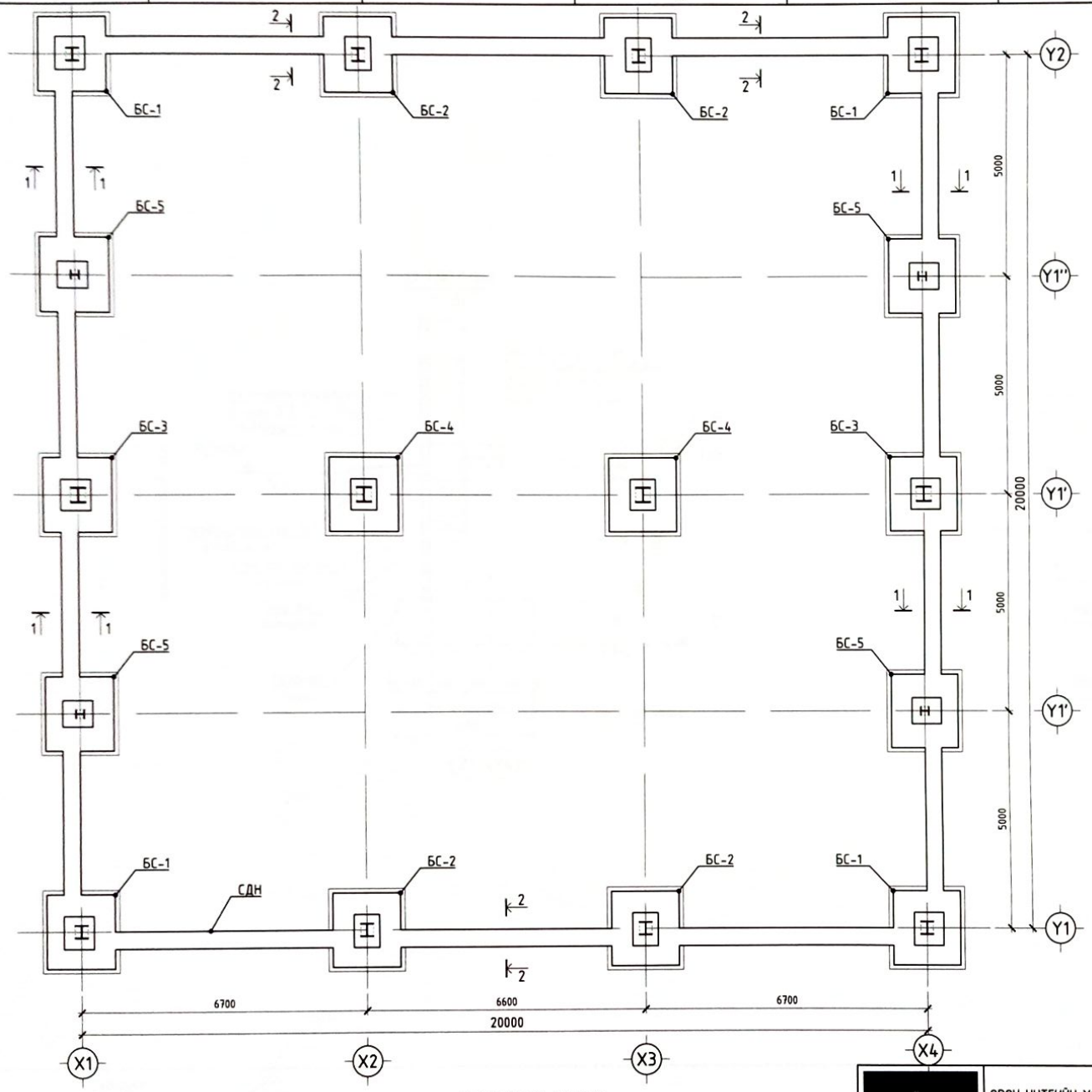

СУУРИЙН БАЙГУУЛАЛТ
М1:100

МАТЕРИАЛЫН ТҮҮВЭР

Поз	Тэмдэглэгээ	Нэр	Тоо ширхэг	Жин/кг/ Нэгж	Жин/кг/ Бүгд	Тайлбар
	ТӨМӨР БЕТОН ШАЛНЫ АРМАТУР /1 УЕ/		1	4200.0	4200.0	
1	ГОСТ 5781-82	ф 12 А400			4200.00	
	Материал	Бетон В20 /m³/	1	58.20	58.20	

ARCHIDEA

ДОРНОГОВЬ АЙМАГ , САЙНШАНД СУМ
ОРОН НУТГИЙН ХӨГЖЛИЙГ ДЭМЖИХ "ШИНЭ ХӨДӨӨ" ТӨСӨЛ НОГООНЫ ЗООРИНЫ БАРИЛГА

ББ

СУУРИЙН БАЙГУУЛАЛТ

Ye шат: А.3

Инженер	Б.Лхагвасүрэн	Е.Г.Шифр: AR-24/06-19	Масштаб: М1:100	Огноо: 2024.07.08
Гүйцэтгэсэн	Б.Лхагвасүрэн	Т.Г.Шифр:	Зургийн дугаар: 04	Бүх хуудас: 28
Шалгасан	Б.Төмөрчөдөр			

A3

ОГТЛОЛ 1-1
M1:50

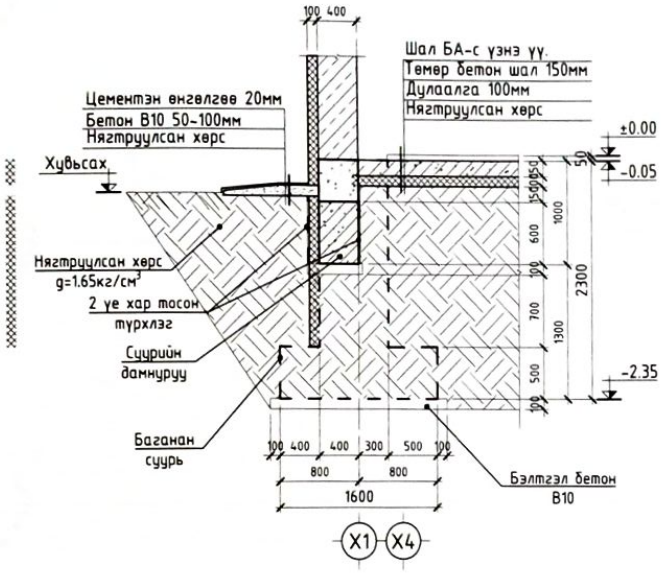

ОГТЛОЛ 2-2
M1:50

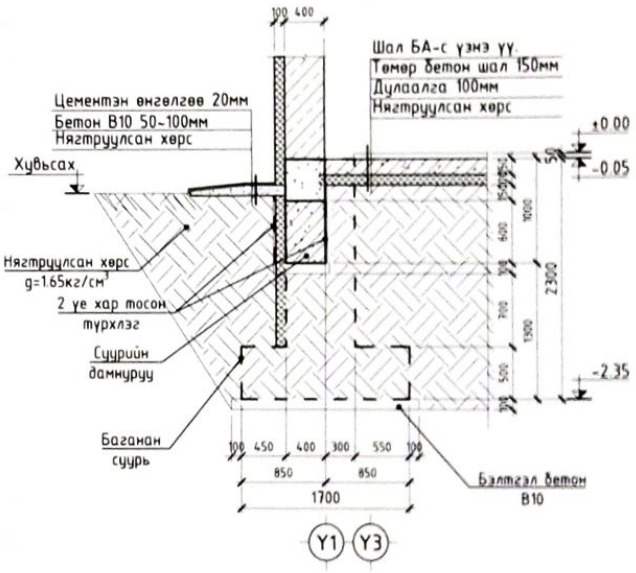

ТАЙЛБАР

1. Энэ хуудсыг ББ-н холбогдох хуудастай хамтатган үзнэ.
2. Ажлын арматур ГОСТ 5781-82 стандартын А400 ангийн арматур байна.
3. Бетоны анги В20 байна.
4. Цутгамал төмөр бетон шатны бэлтгэж цутгахдаа "Цутгамал төмөр бетон бүтээцийн ажил гүйцэтгэх заавар" БД 52-102-04 -ийн заалтуудтай сайтар танилцаж зохих заалтуудыг мөрдөн ажиллана.

ARCHIDEA

ДОРНОГОВЬ АЙМАГ , САЙНШАНД СУМ
ОРОН НУТГИЙН ХӨГЖЛИЙГ ДЭМЖИХ "ШИНЭ ХӨДӨӨ" ТӨСӨЛ НОГООНЫ ЗООРИНЫ БАРИЛГА

ББ

СУУРИЙН ОГТЛОЛ 1-1, 2-2

Үе шат: А.3

Инженер	Б.Лхагвасүрэн	Е.Г.Шифр: AR-24/06-19	Масштаб: M1:50	Огноо: 2024.07.08
Гүйцэтгэсэн	Б.Лхагвасүрэн	Т.Г.Шифр:	Зургийн дугаар: 005	Бүх хуудас: 28
Шалгасан	Б.Төмөрчөдөр			

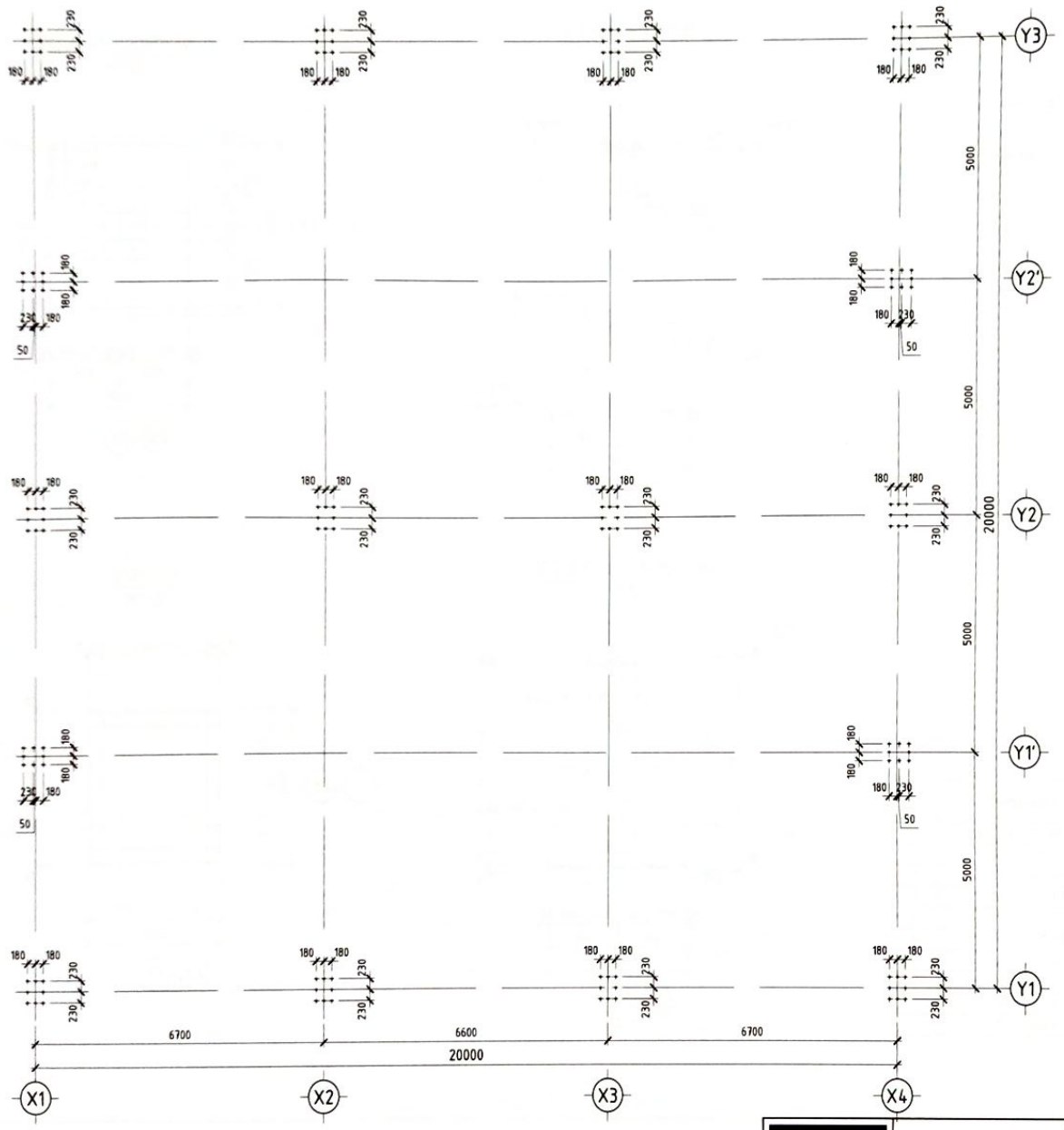

АНКЕР БОЛТНЫ БАЙГУУЛАЛТ
М1:100

АНКЕР
М1:25

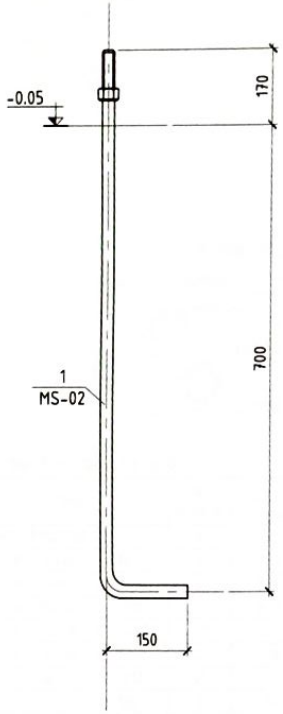

МАТЕРИАЛЫН ТҮҮВЭР

Поз	Тэмдэглэгээ	Нэр	Тоо ширхэг	Жин/кг/ Нэгж	Жин/кг/ Бүгд	Тайлбар
	АНКЕР БОЛТ		1	463.7	463.7	
1	ГОСТ 27772-88	ϕ 24 MS-02 L= 1020	128	3.62	463.65	

ARCHIDEA

ДОРНОГОВЬ АЙМАГ , САЙНШАНД СУМ
ОРОН НУТГИЙН ХӨГЖЛИЙГ ДЭМЖИХ "ШИНЭ ХӨДӨӨ" ТӨСӨЛ НОГООНЫ ЗООРИНЫ БАРИЛГА

ББ

АНКЕРИЙН БАЙГУУЛАЛТ

Ye шат: А.3

Инженер	Б.Лхагвасүрэн	Е.Г.Шифр: AR-24/06-19	Масштаб: М1:100	Огноо: 2024.07.08
Гүйцэтгэсэн	Б.Лхагвасүрэн	Т.Г.Шифр:	Зургийн дугаар: 06	Бүх хуудас: 28
Шалгасан	Б.Төмөрчөдөр			

A3

БАГАНАН СУУРЬ БС-1
М1:50

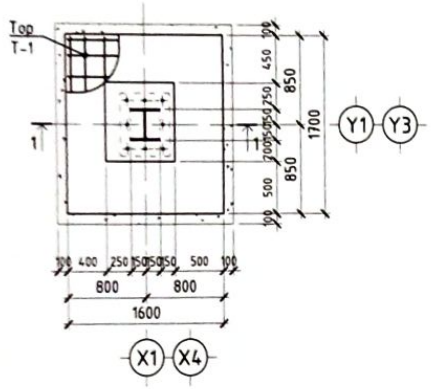

ОГТЛОЛ 1-1 /ХЭВ/
М1:50

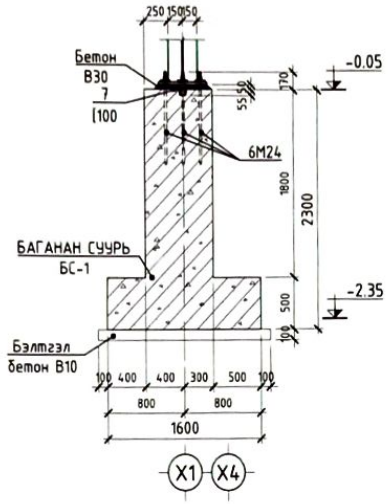

ОГТЛОЛ 2-2
М1:20

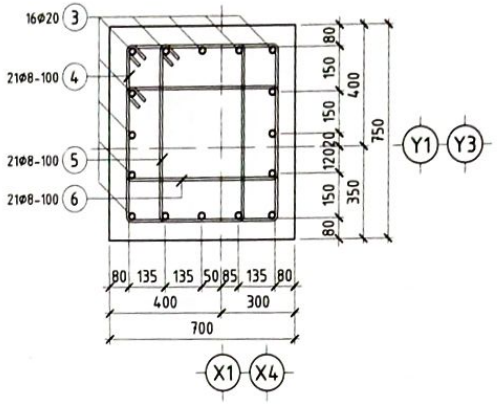

ТОР Т-1
М1:50

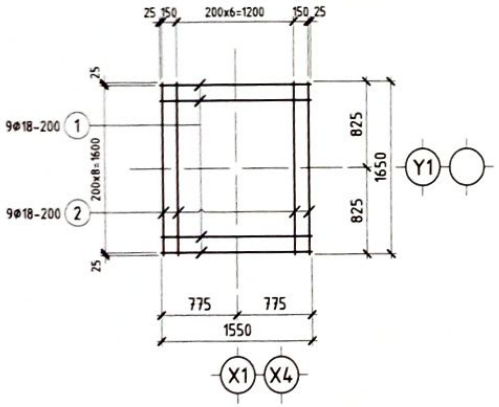

ОГТЛОЛ 1-1 /АРМАТУР/
М1:50

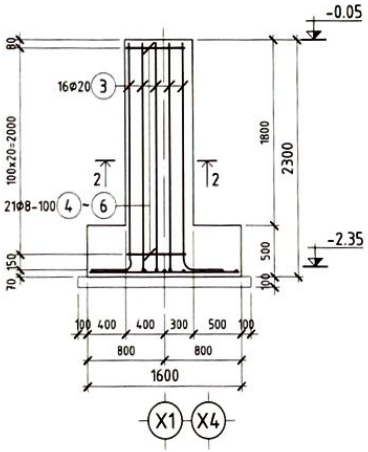

ХЭСГИЙН ТОДОРХОЙЛОЛТ

Поз	Загвар	Поз	Загвар
3	2100; 240; 28=100; L=160; L=2500	4	640; 690; 590; 540; L=2460
5	395; 690; 590; 295; L=1970	6	640; 415; 315; 540; L=1910

МАТЕРИАЛЫН ТҮҮВЭР

Поз	Тэмдэглэгээ	Нэр	Тоо ширхэг	Жин/кг/ Нэгж	Жин/кг/ Бүгд	Тайлбар
	БАГАНАН СУУРЬ "БС-1"-ИЙН АРМАТУР		4	209.7	838.7	
1	ГОСТ 5781-82	Ф 18 А400 L= 1550	9	3.10	27.87	
2	ГОСТ 5781-82	Ф 18 А400 L= 1650	9	3.30	29.66	
3	ГОСТ 5781-82	Ф 20 А400 L= 2500	16	6.17	98.65	
4	ГОСТ 5781-82	Ф 8 А240 L= 2460	21	.97	20.38	
5	ГОСТ 5781-82	Ф 8 А240 L= 1970	21	.78	16.32	
6	ГОСТ 5781-82	Ф 8 А240 L= 1910	21	.75	15.83	
7	ДВУТАВР	L= 100	1	.96	.96	
	Материал	Бетон В20 /m³/	4	2.50	10.00	
	Материал	Бетон В10 /m³/	4	0.4	1.60	

ТАЙЛБАР

1. Энэ хуудсыг ББ-н холбогдох хуудастай хамтатган үзнэ.
2. Ажлын арматур ГОСТ 5781-82 стандартын А400 ангийн арматур байна.
3. Бетоны анги В20 байна.
4. Цутгамал төмөр бетон шатны бэлтгэж цутгахдаа "Цутгамал төмөр бетон бүтээцийн ажил гүйцэтгэх заавар" БД 52-102-04 -ийн заалтуудтай сайтар танилцаж зохих заалтуудыг мөрдөн ажиллана.

ARCHIDEA

ДОРНОГОВЬ АЙМАГ , САЙНШАНД СУМ
ОРОН НУТГИЙН ХӨГЖЛИЙГ ДЭМЖИХ "ШИНЭ ХӨДӨӨ" ТӨСӨЛ НОГООНЫ ЗООРИНЫ БАРИЛГА

ББ

БАГАНАН СУУРЬ "БС-1"-Н АРМАТУРЧЛАЛ, ТҮҮВЭР

Ye шат: А.3

Инженер	Б.Лхагвасүрэн	Е.Г.Шифр: AR-24/06-19	Масштаб: М1:50	Огноо: 2024.07.08
Гүйцэтгэсэн	Б.Лхагвасүрэн	Т.Г.Шифр:	Зургийн дугаар: 07	Бүх хуудас: 28
Шалгасан	Б.Төмөрчөдөр			

А3

БАГАНАН СУУРЬ БС-2
М1:50

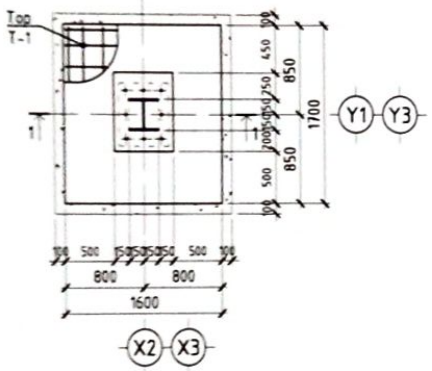

ОГТЛОЛ 1-1 /ХЭВ/
М1:50

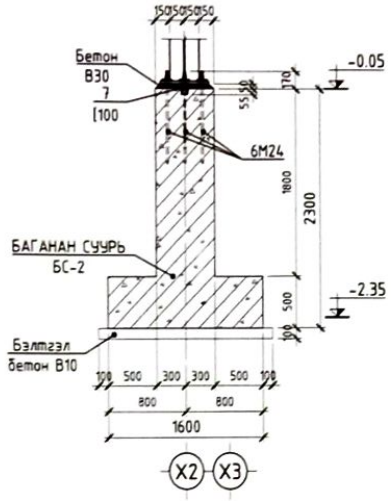

ОГТЛОЛ 2-2
М1:20

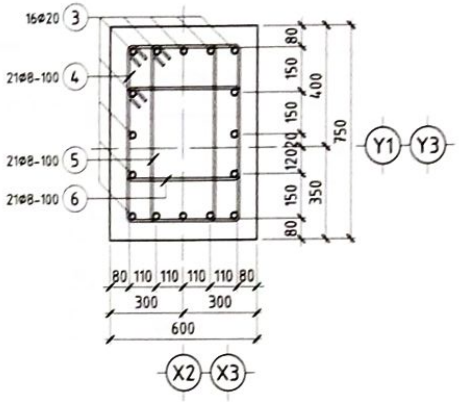

ТОР Т-1
М1:50

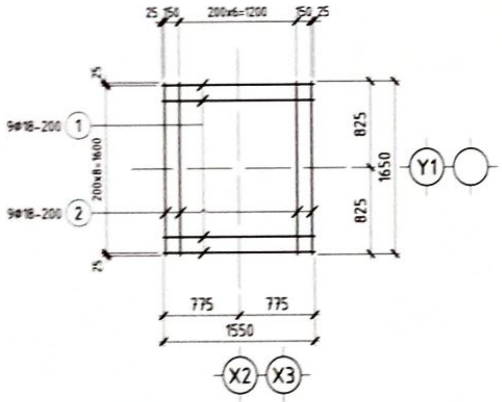

ОГТЛОЛ 1-1 /АРМАТУР/
М1:50

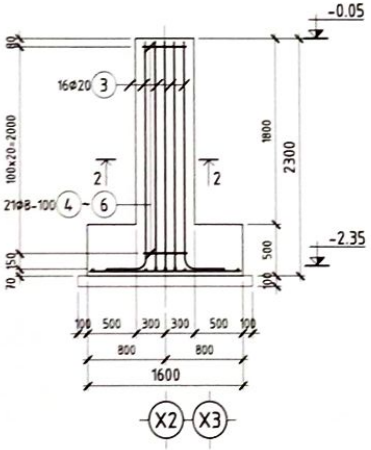

ХЭСГИЙН ТОДОРХОЙЛОЛТ

Поз	Загвар	Поз	Загвар
3	L=2500	4	L=2260
5	L=1880	6	L=1710

МАТЕРИАЛЫН ТҮҮВЭР

Поз	Тэмдэглэгээ	Нэр	Тоо ширхэг	Жин/кг/ Нэгж	Жин/кг/ Бүгд	Тайлбар
	БАГАНАН СУУРЬ "БС-2"-ИЙН АРМАТУР		4	205.6	822.5	
1	ГОСТ 5781-82	Φ 18 A400 L= 1550	9	3.10	27.87	
2	ГОСТ 5781-82	Φ 18 A400 L= 1650	9	3.30	29.66	
3	ГОСТ 5781-82	Φ 20 A400 L= 2500	16	6.17	98.65	
4	ГОСТ 5781-82	Φ 8 A240 L= 2260	21	.89	18.73	
5	ГОСТ 5781-82	Φ 8 A240 L= 1880	21	.74	15.58	
6	ГОСТ 5781-82	Φ 8 A240 L= 1710	21	.67	14.17	
7	ДВУТАВР	L= 100	1	.96	.96	
	Материал	Бетон B20 /m^3/	4	2.30	9.20	
	Материал	Бетон B10 /m^3/	4	0.4	1.60	

ТАЙЛБАР

1. Энэ хуудсыг ББ-н холбогдох хуудастай хамтатган үзэх.
2. Ажлын арматур ГОСТ 5781-82 стандартын А400 ангийн арматур байна.
3. Бетоны анги В20 байна.
4. Цутгамал төмөр бетон шатны бэлтгэж цутгахдаа "Цутгамал төмөр бетон бүтээцийн ажил гүйцэтгэх заавар" БД 52-102-04 -ийн заалтуудтай сайтар танилцаж зохих заалтуудыг мөрдөн ажиллана.

ARCHIDEA

ДОРНОГОВЬ АЙМАГ , САЙНШАНД СУМ ОРОН НУТГИЙН ХӨГЖЛИЙГ ДЭМЖИХ "ШИНЭ ХӨДӨӨ" ТӨСӨЛ НОГООНЫ ЗООРИНЫ БАРИЛГА					ББ
БАГАНАН СУУРЬ "БС-2"-Н АРМАТУРЧЛАЛ, ТҮҮВЭР					Ye шат: А.3
Инженер	Б.Лхагвасүрэн	Е.Г.Шифр: AR-24/06-19	Масштаб: М1:50	Огноо: 2024.07.08	
Гүйцэтгэсэн	Б.Лхагвасүрэн	Т.Г.Шифр:	Зургийн дугаар: 08	Бүх хуудас: 28	
Шалгасан	Б.Төмөрчөдөр				

А3

БАГАНАН СУУРЬ БС-3
М1:50

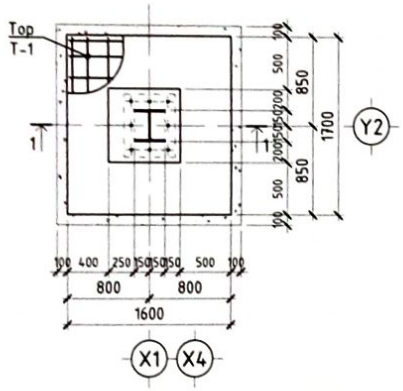

ОГТЛОЛ 1-1 /ХЭВ/
М1:50

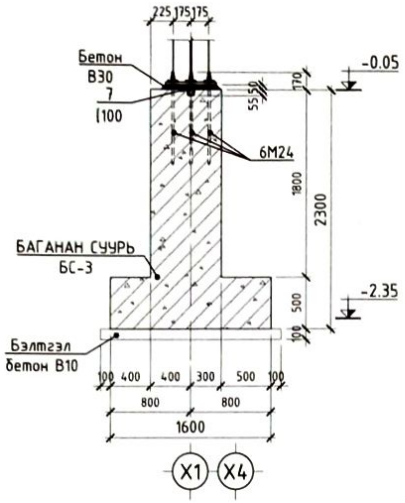

ОГТЛОЛ 2-2
М1:20

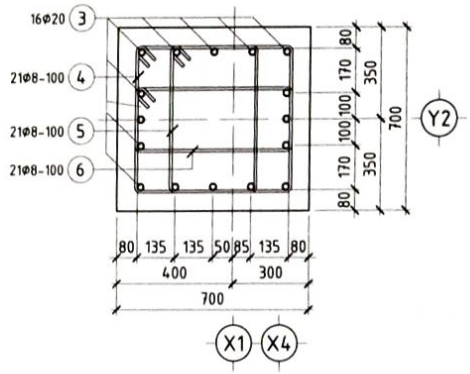

ТОР Т-1
М1:50

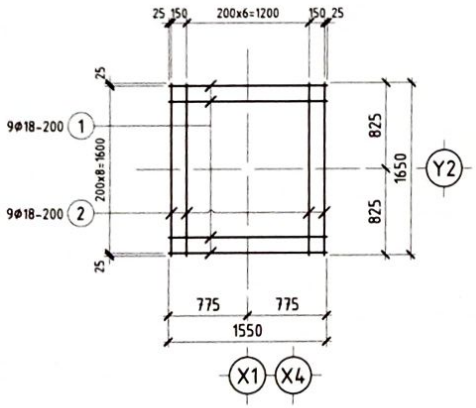

ОГТЛОЛ 1-1 /АРМАТУР/
М1:50

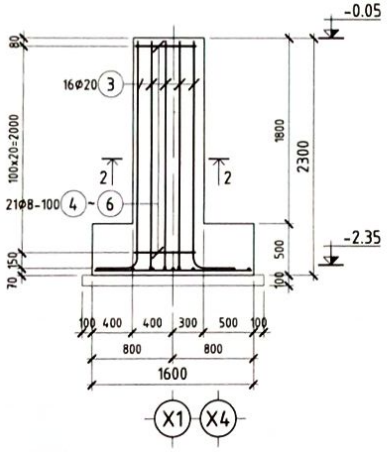

ХЭСГИЙН ТОДОРХОЙЛОЛТ

Поз	Загвар	Поз	Загвар
3	2100; 240; R=100 L=160; L=2500	4	640; 540; L=2360
5	640; 395; 540; 295; L=1870	6	640; 330; 230; 540; L=1740

МАТЕРИАЛЫН ТҮҮВЭР

Поз	Тэмдэглэгээ	Нэр	Тоо ширхэг	Жин/кг/ Нэгж	Жин/кг/ Бүгд	Тайлбар
	БАГАНАН СУУРЬ "БС-3"-ИЙН АРМАТУР		2	206.6	413.2	
1	ГОСТ 5781-82	Ф 18 А400 L= 1550	9	3.10	27.87	
2	ГОСТ 5781-82	Ф 18 А400 L= 1650	9	3.30	29.66	
3	ГОСТ 5781-82	Ф 20 А400 L= 2500	16	6.17	98.65	
4	ГОСТ 5781-82	Ф 8 А240 L= 2360	21	.93	19.56	
5	ГОСТ 5781-82	Ф 8 А240 L= 1870	21	.74	15.50	
6	ГОСТ 5781-82	Ф 8 А240 L= 1740	21	.69	14.42	
7	ДВУТАВР	L= 100	1	.96	96	
	Материал	Бетон В20 /m³/	2	2.30	4.60	
	Материал	Бетон В10 /m³/	2	0.4	.80	

ТАЙЛБАР

1. Энэ хуудсыг ББ-н холбогдох хуудастай хамтатган үзнэ.
2. Ажлын арматур ГОСТ 5781-82 стандартын А400 ангийн арматур байна.
3. Бетоны анги В20 байна.
4. Цутгамал төмөр бетон шатны бэлтгэж цутгахдаа "Цутгамал төмөр бетон бүтээцийн ажил гүйцэтгэх заавар" БД 52-102-04 -ийн заалтуудтай сайтар танилцаж зохих заалтуудыг мөрдөн ажиллана.

ARCHIDEA

ДОРНОГОВЬ АЙМАГ , САЙНШАНД СУМ
ОРОН НУТГИЙН ХӨГЖЛИЙГ ДЭМЖИХ "ШИНЭ ХӨДӨӨ" ТӨСӨЛ НОГООНЫ ЗООРИНЫ БАРИЛГА

ББ

БАГАНАН СУУРЬ "БС-3"-Н АРМАТУРЧЛАЛ, ТҮҮВЭР

Үе шат: А.З

Инженер	Б.Лхагвасүрэн	Е.Г.Шифр: AR-24/06-19	Масштаб: М1:50	Огноо: 2024.07.08
Гүйцэтгэсэн	Б.Лхагвасүрэн	Т.Г.Шифр:	Зургийн дугаар: 09	Бүх хуудас: 28
Шалгасан	Б.Төмөрчөдөр			

А3

БАГАНАН СУУРЬ БС-4
М1:50

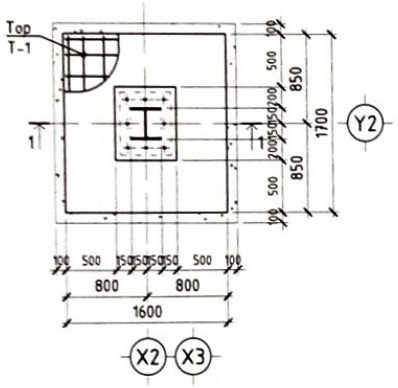

ОГТЛОЛ 1-1 /ХЭВ/
М1:50

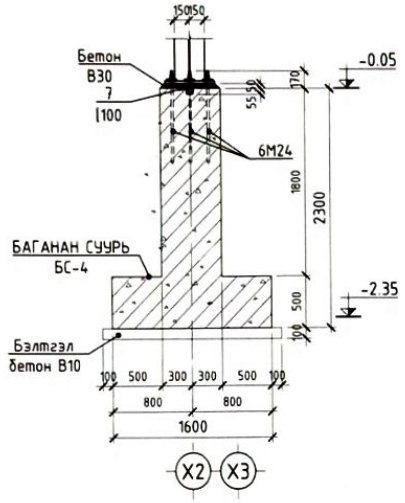

ОГТЛОЛ 2-2
М1:20

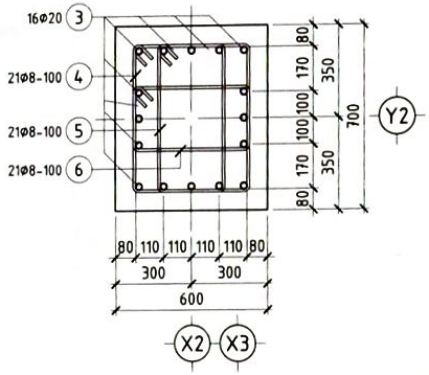

ТОР Т-1
М1:50

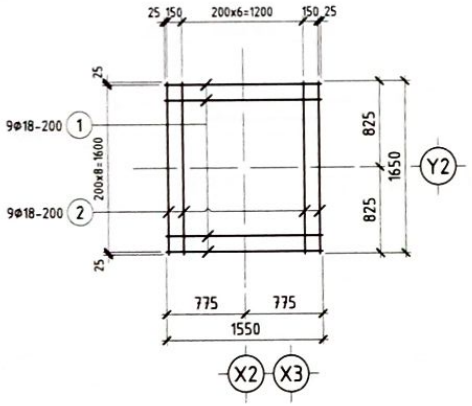

ОГТЛОЛ 1-1 /АРМАТУР/
М1:50

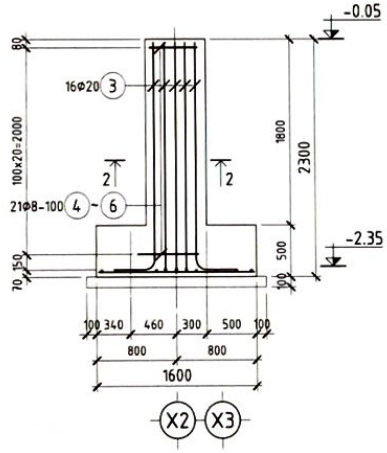

ХЭСГИЙН ТОДОРХОЙЛОЛТ

Поз	Загвар	Поз	Загвар
3	2100; 240; 2R=100; L=160; L=2500	4	540; 640; 540; 440; L=2160
5	350; 640; 540; 250; L=1780	6	540; 330; 730; 440; L=1540

МАТЕРИАЛЫН ТҮҮВЭР

Поз	Тэмдэглэгээ	Нэр	Тоо ширхэг	Жин/кг/ Нэгж	Жин/кг/ Бүгд	Тайлбар
	БАГАНАН СУУРЬ "БС-4"-ИЙН АРМАТУР		2	202.5	405.1	
1	ГОСТ 5781-82	Ф 18 А400 L= 1550	9	3.10	27.87	
2	ГОСТ 5781-82	Ф 18 А400 L= 1650	9	3.30	29.66	
3	ГОСТ 5781-82	Ф 20 А400 L= 2500	16	6.17	98.65	
4	ГОСТ 5781-82	Ф 8 А240 L= 2160	21	.85	17.90	
5	ГОСТ 5781-82	Ф 8 А240 L= 1780	21	.70	14.75	
6	ГОСТ 5781-82	Ф 8 А240 L= 1540	21	.61	12.76	
7	ДВУТАВР	L= 100	1	.96	.96	
	Материал	Бетон В20 /m^3/	2	2.20	4.40	
	Материал	Бетон В10 /m^3/	2	0.3	.60	

ТАЙЛБАР

1. Энэ хуудсыг ББ-н холбогдох хуудастай хамтатган үзнэ.
2. Ажлын арматур ГОСТ 5781-82 стандартын А400 ангийн арматур байна.
3. Бетоны анги В20 байна.
4. Цутгамал төмөр бетон шатны бэлтгэж цутгахдаа "Цутгамал төмөр бетон бүтээцийн ажил гүйцэтгэх заавар" БД 52-102-04 -ийн заалтуудтай саймар танилцаж зохих заалтуудыг мөрдөн ажиллана.

ARCHIDEA

ДОРНОГОВЬ АЙМАГ , САЙНШАНД СУМ ОРОН НУТГИЙН ХӨГЖЛИЙГ ДЭМЖИХ "ШИНЭ ХӨДӨӨ" ТӨСӨЛ НОГООНЫ ЗООРИНЫ БАРИЛГА					ББ
БАГАНАН СУУРЬ "БС-4"-Н АРМАТУРЧЛАЛ, ТҮҮВЭР					Ye шат: А.3
Инженер		Б.Лхагвасүрэн	Е.Г.Шифр: AR-24/06-19	Масштаб: М1:50	Огноо: 2024.07.08
Гүйцэтгэсэн		Б.Лхагвасүрэн	Т.Г.Шифр:	Зургийн дугаар: 10	Бүх хуудас: 28
Шалгасан		Б.Төмөрчөдөр			

А3

БАГАНАН СУУРЬ БС-5
М1:50

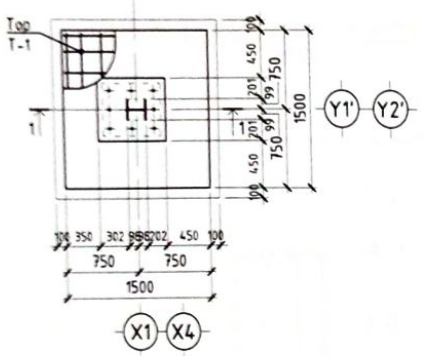

ОГТЛОЛ 1-1 /ХЭВ/
М1:50

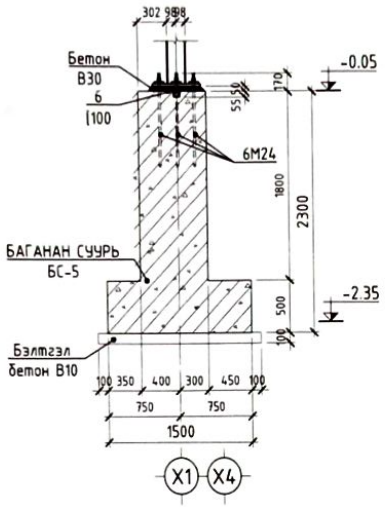

ОГТЛОЛ 2-2
М1:20

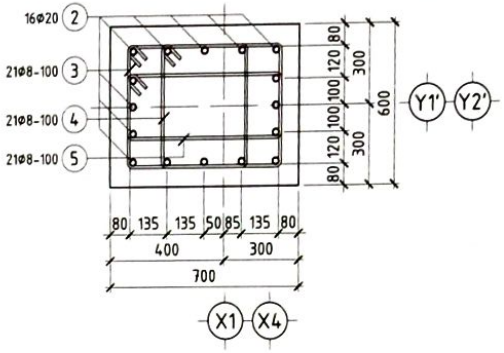

ТОР Т-1
М1:50

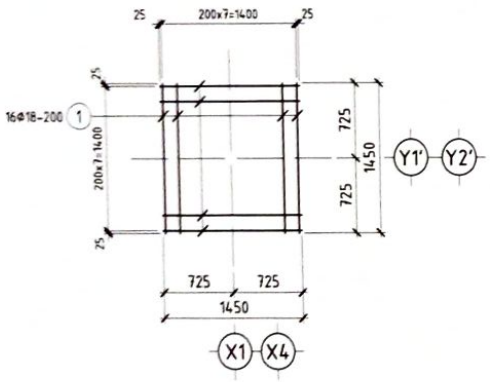

ОГТЛОЛ 1-1 /АРМАТУР/
М1:50

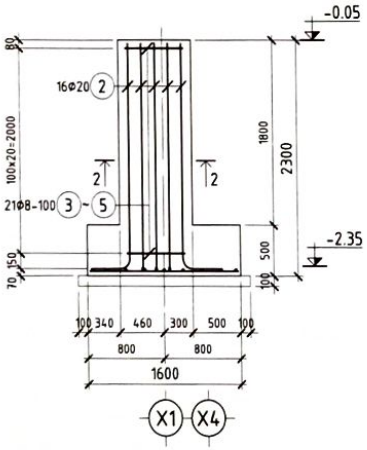

ХЭСГИЙН ТОДОРХОЙЛОЛТ

Поз	Загвар	Поз	Загвар
2	2100; 240; R=100 L=160; L=2500	3	640; 540; 440; 540; L=2160
4	395; 540; 440; 295; L=1670	5	640; 330; 230; 540; L=1740

МАТЕРИАЛЫН ТҮҮВЭР

Поз	Тэмдэглэгээ	Нэр	Тоо ширхэг	Жин/кг/ Нэгж	Жин/кг/ Бүгд	Тайлбар
	БАГАНАН СУУРЬ "БС-5"-ИЙН АРМАТУР		4	192.1	768.4	
1	ГОСТ 5781-82	Ф 18 А400 L= 1450	16	2.90	46.34	
2	ГОСТ 5781-82	Ф 20 А400 L= 2500	16	6.17	98.65	
3	ГОСТ 5781-82	Ф 8 А240 L= 2160	21	.85	17.90	
4	ГОСТ 5781-82	Ф 8 А240 L= 1670	21	.66	13.84	
5	ГОСТ 5781-82	Ф 8 А240 L= 1740	21	.69	14.42	
6	ДВУТАВР	L= 100	1	.96	.96	
	Материал	Бетон В20 /m^3/	4	2.00	8.00	
	Материал	Бетон В10 /m^3/	4	0.30	1.20	

ТАЙЛБАР

1. Энэ хуудсыг ББ-н холбогдох хуудастай хамтатган үзнэ.
2. Ажлын арматур ГОСТ 5781-82 стандартын А400 ангийн арматур байна.
3. Бетоны анги В20 байна.
4. Цутгамал төмөр бетон шатны бэлтгэж цутгахдаа "Цутгамал төмөр бетон бүтээцийн ажил гүйцэтгэх заавар" БД 52-102-04 -ийн заалтуудтай сайтар танилцаж зохих заалтуудыг мөрдөн ажиллана.

ARCHIDEA

ДОРНОГОВЬ АЙМАГ , САЙНШАНД СУМ ОРОН НУТГИЙН ХӨГЖЛИЙГ ДЭМЖИХ "ШИНЭ ХӨДӨӨ" ТӨСӨЛ НОГООНЫ ЗООРИНЫ БАРИЛГА					ББ
БАГАНАН СУУРЬ "БС-5"-Н АРМАТУРЧЛАЛ, ТҮҮВЭР					Ye шат: А.3
Инженер	Б.Лхагвасүрэн	Е.Г.Шифр: AR-24/06-19	Масштаб: М1:50	Огноо: 2024.07.08	
Гүйцэтгэсэн	Б.Лхагвасүрэн	Т.Г.Шифр:	Зургийн дугаар: 11	Бүх хуудас: 28	
Шалгасан	Б.Төмөрчөдөр				

А3

СУУРИЙН ДАМНУРУУ "СДН"-Н АРМАТУРЧЛАЛ
М1:20

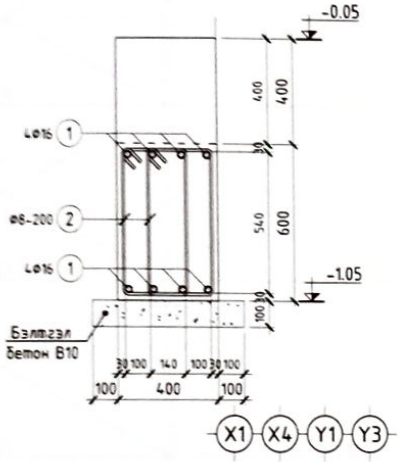

Поз	Загвар
2	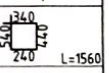 L=1560

МАТЕРИАЛЫН ТҮҮВЭР

Поз	Тэмдэглэгээ	Нэр	Тоо ширхэг	Жин/кг/ Нэгж	Жин/кг/ Бүгд	Тайлбар
	СУУРИЙН ДАМНУРУУ "СДН"		1	1306.9	1306.9	
1	ГОСТ 5781-82	Ф 16 А400 У.М= 84000	8	132.58	1060.64	
2	ГОСТ 5781-82	Ф 8 А240 L= 1560	400	.62	246.22	
	Материал	Бетон В20 /m^3/	1	32.00	32.00	
	Материал	Бетон В10 /m^3/	1	4.80	4.80	

ТАЙЛБАР

1. Энэ хуудсыг ББ-н холбогдох хуудастай хамтатган үзнэ.
2. Ажлын арматур ГОСТ 5781-82 стандартын А400 ангийн арматур байна.
3. Бетоны анги В25 байна.
4. Цутгамал төмөр бетон шатны бэлтгэж цутгахдаа "Цутгамал төмөр бетон бүтээцийн ажил гүйцэтгэх заавар" БД 52-102-04 -ийн заалтуудтай сайтар танилцаж зохих заалтуудыг мөрдөн ажиллана.

ARCHIDEA

ДОРНОГОВЬ АЙМАГ , САЙНШАНД СУМ ОРОН НУТГИЙН ХӨГЖЛИЙГ ДЭМЖИХ "ШИНЭ ХӨДӨӨ" ТӨСӨЛ НОГООНЫ ЗООРИНЫ БАРИЛГА					ББ
СУУРИЙН ДАМНУРУУНЫ АРМАТУРЧЛАЛ, ТҮҮВЭР					Үе шат: А.З
Инженер		Б.Лхагвасүрэн	Е.Г.Шифр: AR-24/06-19	Масштаб: М1:20	Огноо: 2024.07.08
Гүйцэтгэсэн		Б.Лхагвасүрэн	Т.Г.Шифр:	Зургийн дугаар: 12	Бүх хуудас: 28
Шалгасан		Б.Төмөрчөдөр			

A3

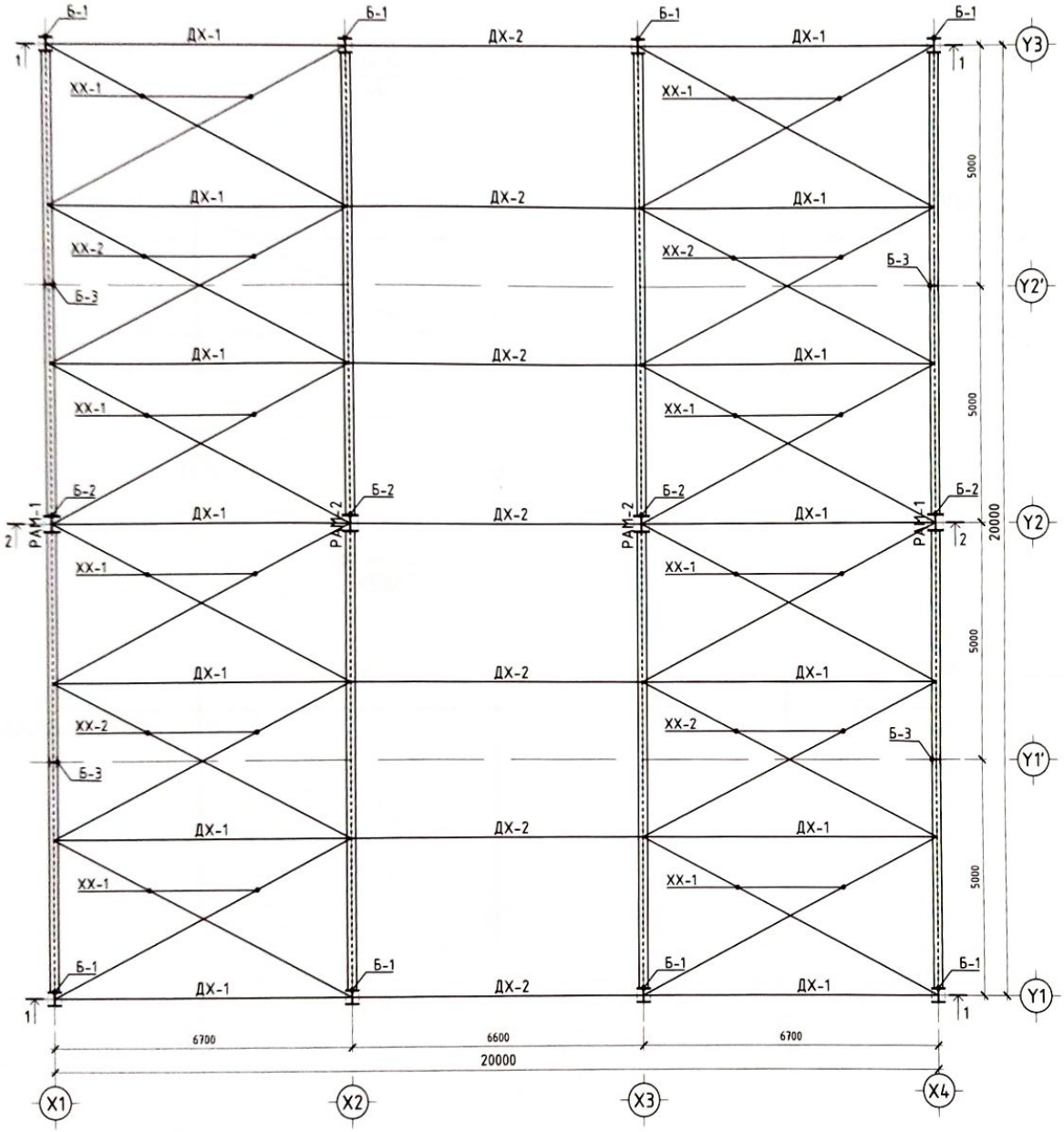

РАМ, ХЭВТЭЭ ХОЛБООС, ТАШУУ ХОЛБООСЫН БАЙГУУЛАЛТ

М1:100

Тайлбар

1. Энэ хуудасыг ББ-н холбогдох хуудастай хамтатган үзнэ.
2. Багана дамнуруугны гангийн марк Q345, холбоосуудын гангийн марк Q245.
3. Гагнаасыг Е34ХХ электродоор гүйцэтгэнэ.
4. Метал хийц эдлэл зэврэлтийн эсрэг будаг болон нэг цагаас доошгүй галд тэсвэрлэлтийн эсрэгтэй түрхлэгтэй байна.
5. Ширээлтийн өндөр нь ширээгдэж буй элементийн зузаанаас бага byюу тэнцүү байна.
6. Метал хийцийг бороотой үед ширээхийг хориглоно.
7. Багана болон дамнуруугаар холбох өндөр бат бэхтэй 10.9s болтыг хэрэглэнэ.

ARCHIDEA	ДОРНОГОВЬ АЙМАГ , САЙНШАНД СУМ ОРОН НУТГИЙН ХӨГЖЛИЙГ ДЭМЖИХ "ШИНЭ ХӨДӨӨ" ТӨСӨЛ НОГООНЫ ЗООРИНЫ БАРИЛГА				ББ
	РАМ, ХЭВТЭЭ ХОЛБООС, ТАШУУ ХОЛБООСЫН БАЙГУУЛАЛТ				Үе шат: А.З
	Инженер	Б.Лхагвасүрэн	Е.Г.Шифр: AR-24/06-19	Масштаб: М1:100	Огноо: 2024.07.08
	Гүйцэтгэсэн	Б.Лхагвасүрэн	Т.Г.Шифр:	Зургийн дугаар: 13	Бүх хуудас: 28
	Шалгасан	Б.Төмөрчөдөр			

ОГТЛОЛ 1-1
М1:100

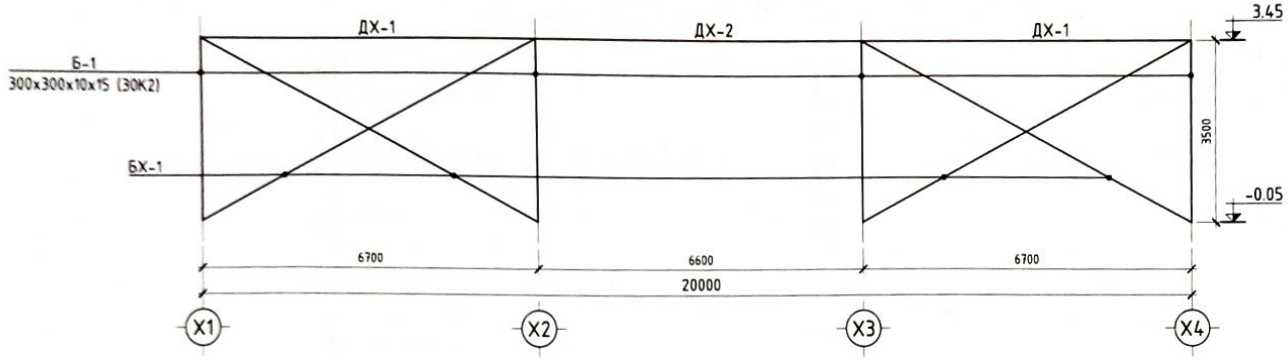

ОГТЛОЛ 2-2
М1:100

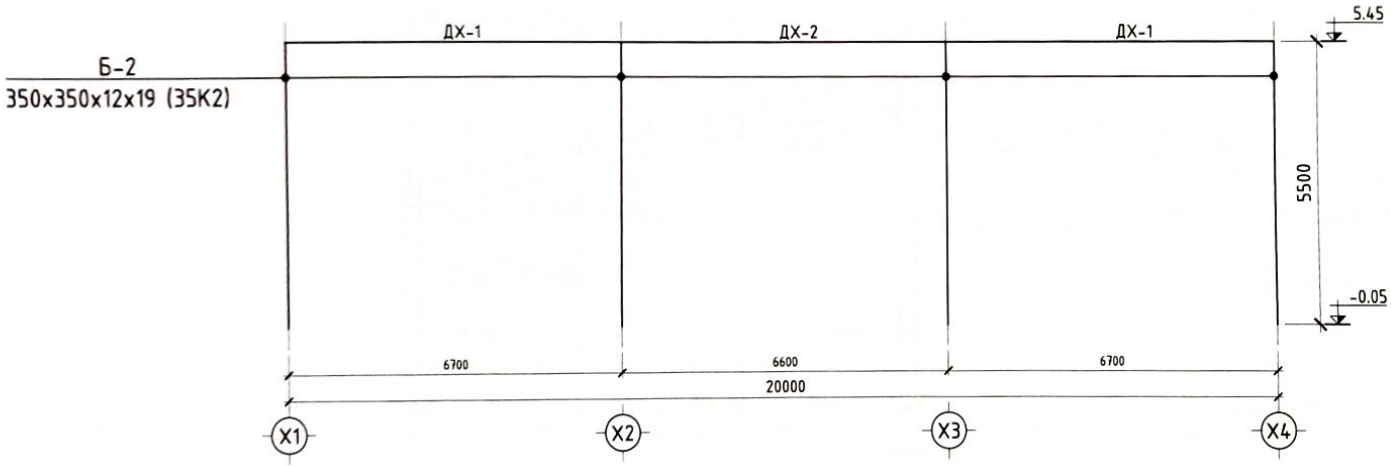

ARCHIDEA	ДОРНОГОВЬ АЙМАГ , САЙНШАНД СУМ ОРОН НУТГИЙН ХӨГЖЛИЙГ ДЭМЖИХ "ШИНЭ ХӨДӨӨ" ТӨСӨЛ НОГООНЫ ЗООРИНЫ БАРИЛГА				ББ
	ОГТЛОЛ 1-1, 2-2				Үе шат: А.З
	Инженер	Б.Лхагвасүрэн	Е.Г.Шифр: AR-24/06-19	Масштаб: М1:100	Огноо: 2024.07.08
	Гүйцэтгэсэн	Б.Лхагвасүрэн	Т.Г.Шифр:	Зургийн дугаар: 14	Бүх хуудас: 28
	Шалгасан	Б.Төмөрчөдөр			

А3

РАМ-1
M1:100

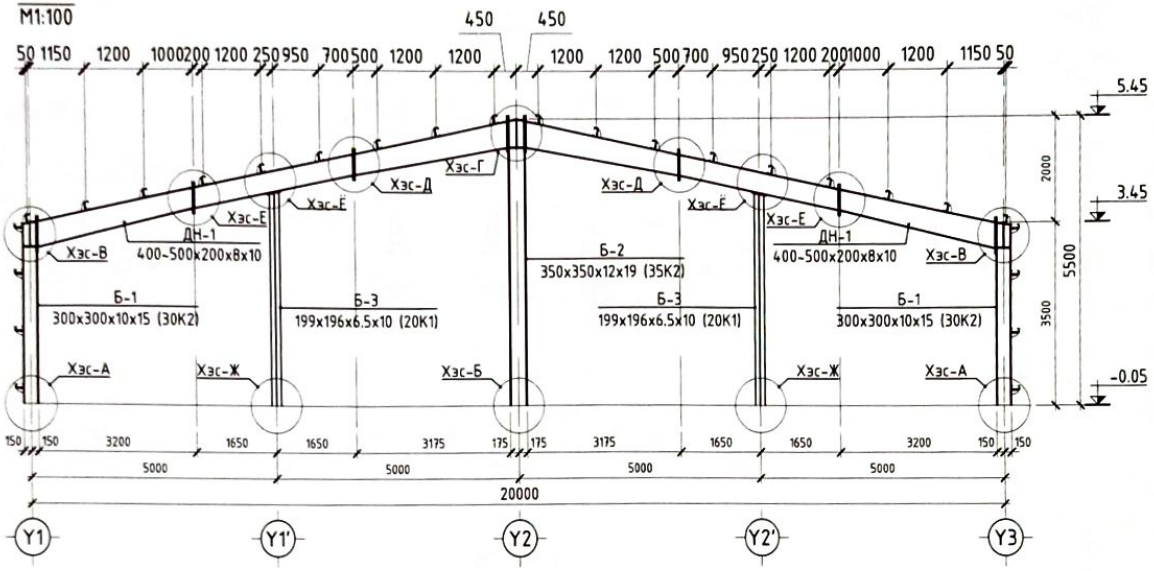

РАМ-2
M1:100

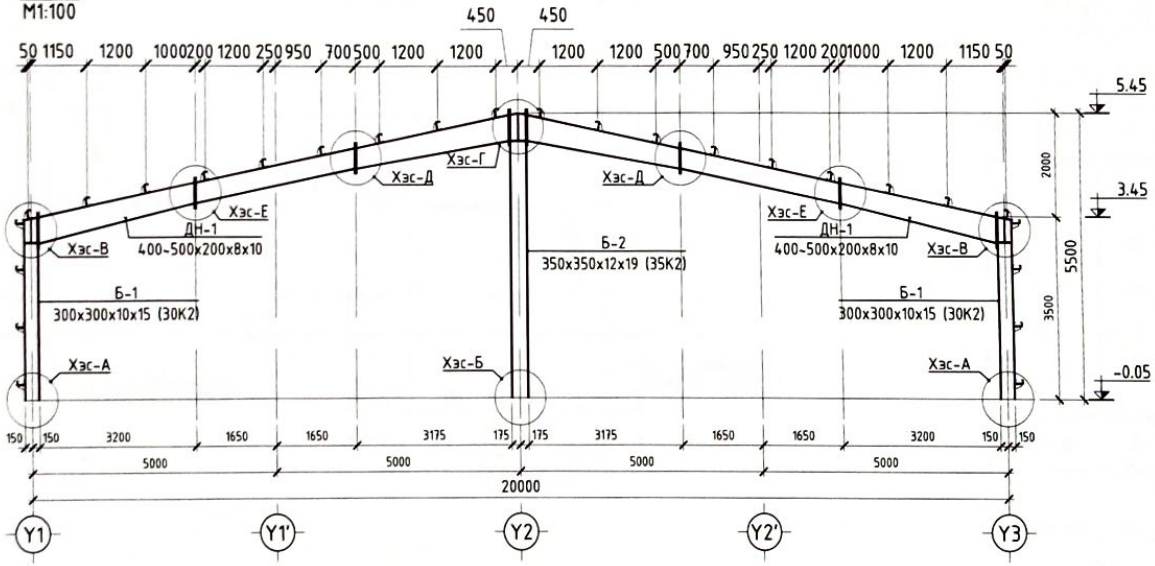

Тайлбар

1. Энэ хуудасыг ББ-н холбогдох хуудастай хамтатган үзнэ.
2. Багана дамнурууны гангийн марк Q345, холбоосуудын гангийн марк Q245.
3. Гагнаасыг Е34XX электродоор гүйцэтгэнэ.
4. Метал хийц эдлэл зэврэлтийн эсрэг будаг болон нэг цагаас доошгүй галд тэсвэрлэлтийн зэрэгтэй түрхлэгтэй байна.
5. Ширээлтийн өндөр нь ширээгдэж буй элементийн зузаанаас бага байна.
6. Метал хийцийг бороотой үед ширээхийг хориглоно.
7. Багана болон дамнуруг холбох өндөр бат бэхтэй 10.9s болтыг хэрэглэнэ.

ARCHIDEA	ДОРНОГОВЬ АЙМАГ , САЙНШАНД СУМ ОРОН НУТГИЙН ХӨГЖЛИЙГ ДЭМЖИХ "ШИНЭ ХӨДӨӨ" ТӨСӨЛ НОГООНЫ ЗООРИНЫ БАРИЛГА				ББ
	РАМ-1, РАМ-2				Үе шат: А.З
Инженер	Б.Лхагвасүрэн	Е.Г.Шифр: AR-24/06-19	Масштаб: M1:100		Огноо: 2024.07.08
Гүйцэтгэсэн	Б.Лхагвасүрэн	Т.Г.Шифр:	Зургийн дугаар: 15		Бүх хуудас: 28
Шалгасан	Б.Төмөрчөдөр				

АЗ

ХЭС-А
М1:10

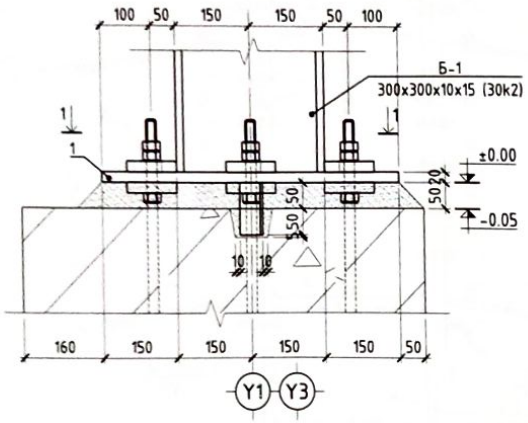

ХЭС-Б
М1:10

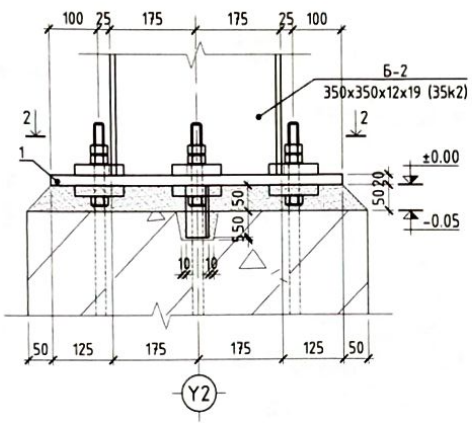

ХЭС-В
М1:10

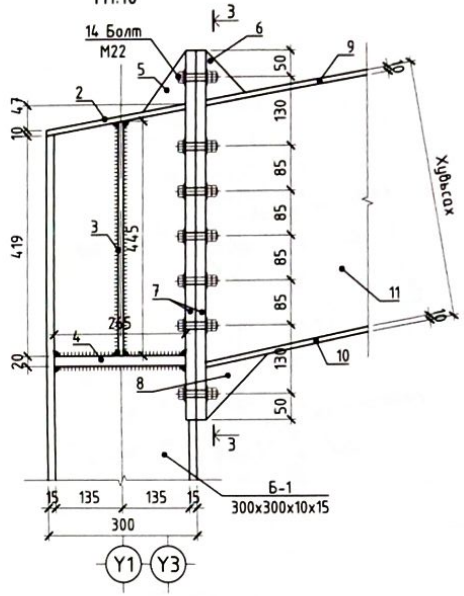

ОГТЛОЛ 1-1
М1:10

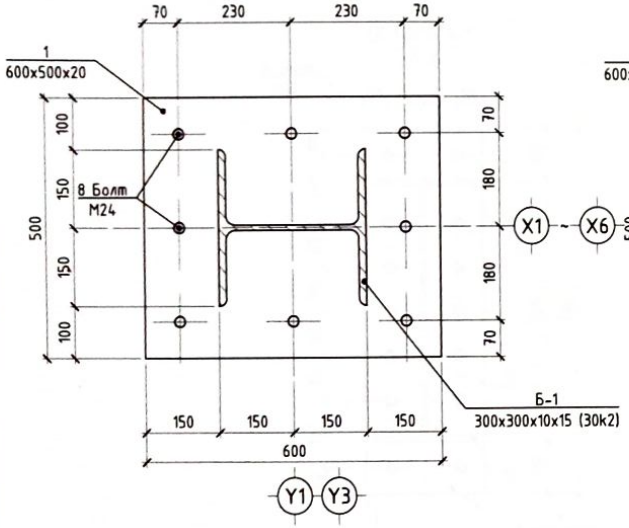

ОГТЛОЛ 2-2
М1:10

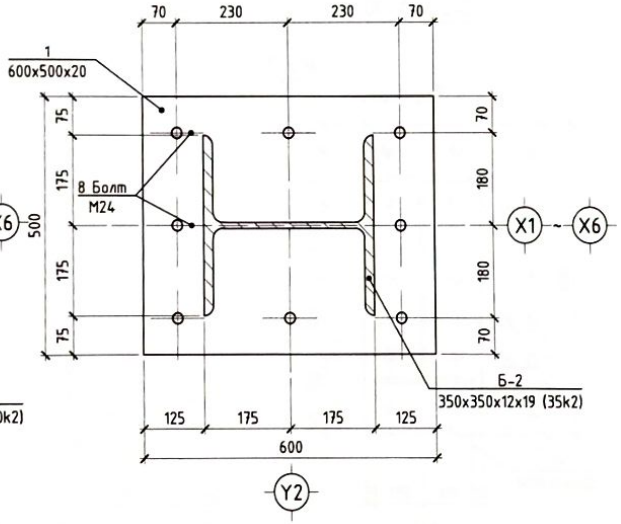

ОГТЛОЛ 3-3
М1:10

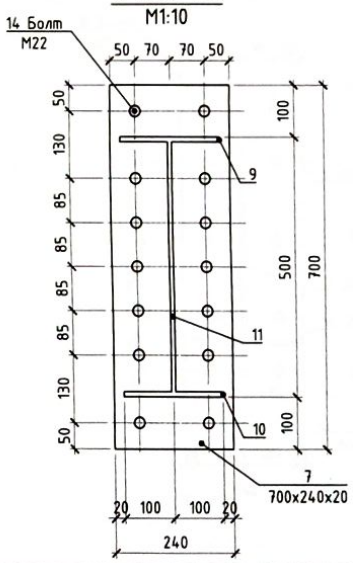

Тайлбар

1. Энэ хуудасыг ББ-н холбогдох хуудастай хамтатган үзнэ.
2. Багана дамнуруугийн гангийн марк Q345, холбоосуудын гангийн марк Q245.
3. Гагнаасыг Е34XX электродоор гүйцэтгэнэ.
4. Метал хийц эдлэл эзэрэлтийн эсрэг будаг болон нэг цагаас доошгүй галд тэсвэрлэлтийн зэрэгтэй түрхлэгтэй байна.
5. Ширэлтийн өндөр нь ширээгдэж буй элементийн зузаанаас бага байж тэнцүү байна.
6. Метал хийцийг бороотой үед ширээхийг хориглоно.
7. Багана болон дамнурууг холбох өндөр бат бэхтэй 10.9s болтыг хэрэглэнэ.

ARCHIDEA	ДОРНОГОВЬ АЙМАГ , САЙНШАНД СУМ ОРОН НУТГИЙН ХӨГЖЛИЙГ ДЭМЖИХ "ШИНЭ ХӨДӨӨ" ТӨСӨЛ НОГООНЫ ЗООРИНЫ БАРИЛГА					ББ
	РАМЫН ХЭСЭГЛЭЛ ХЭС-А, Б, В, ОГТЛОЛ 1-1, 2-2, 3-3					Ye шат: А.3
	Инженер	Б.Лхагвасүрэн	Е.Г.Шифр: AR-24/06-19	Масштаб: М1:100	Огноо: 2024.07.08	
	Гүйцэтгэсэн	Б.Лхагвасүрэн	Т.Г.Шифр:	Зургийн дугаар: 16	Бүх хуудас: 28	
	Шалгасан	Б.Төмөрчөдөр				

А3

ХЭС-Г
М1:10

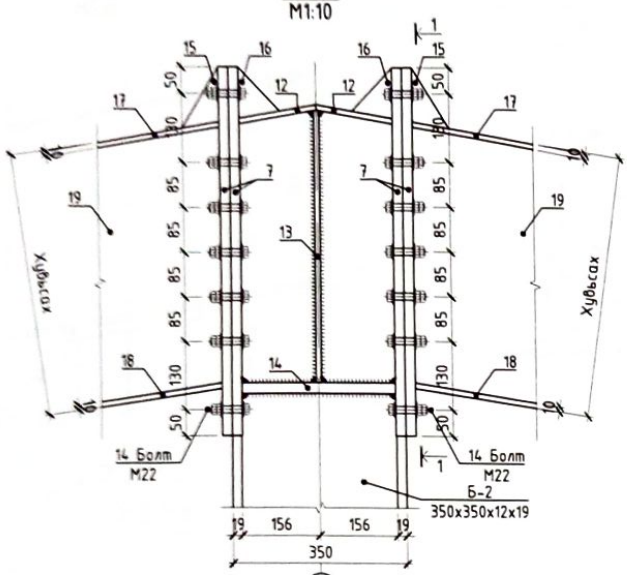

ХЭС-Д
М1:10

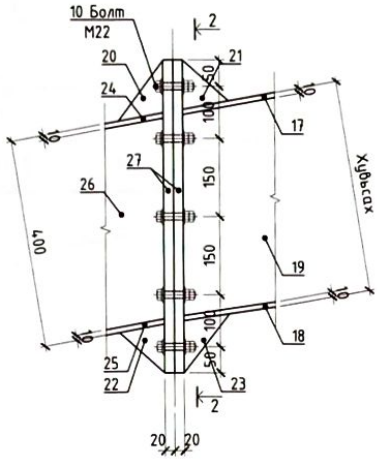

ХЭС-Е
М1:10

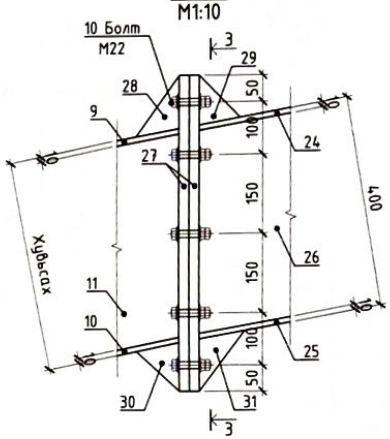

ОГТЛОЛ 1-1
М1:10

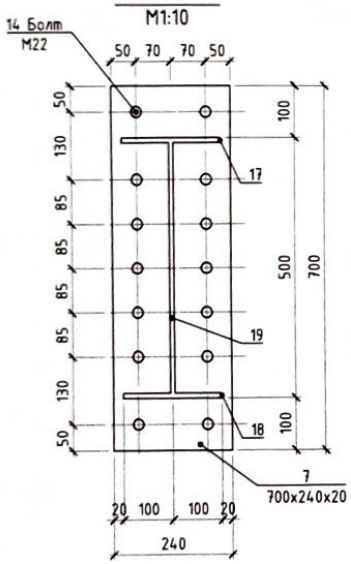

ОГТЛОЛ 2-2
М1:10

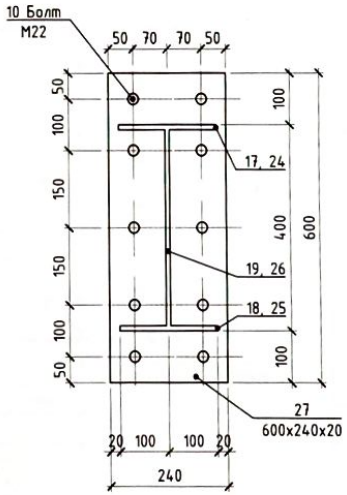

ОГТЛОЛ 3-3
М1:10

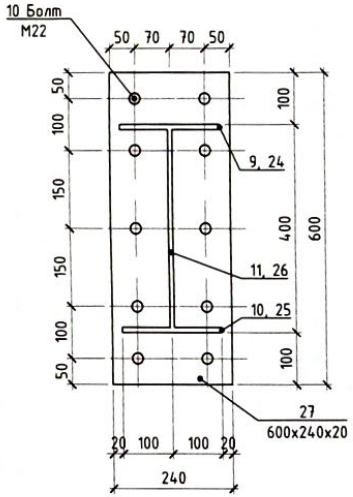

Тайлбар

1. Энэ хуудасыг ББ-н холбогдох хуудастай хамтатган үзнэ.
2. Багана дамнуруугны гангийн марк Q345, холбоосуудын гангийн марк Q245.
3. Гагнаасыг Е34XX электродоор гүйцэтгэнэ.
4. Метал хийц эдлэл зэврэлтийн эсрэг будаг болон нэг цагаас доошгүй галд тэсвэрлэлтийн зэрэгтэй түрхлэгтэй байна.
5. Ширээлтийн өндөр нь ширээгдэж буй элементийн зузаанаас бага byyц тэнцүү байна.
6. Метал хийцийг бороотой үед ширээхийг хориглоно.
7. Багана болон дамнуруугг холбох өндөр бат бэхтэй 10.9s болтыг хэрэглэнэ.

ARCHIDEA	ДОРНОГОВЬ АЙМАГ , САЙНШАНД СУМ ОРОН НУТГИЙН ХӨГЖЛИЙГ ДЭМЖИХ "ШИНЭ ХӨДӨӨ" ТӨСӨЛ НОГООНЫ ЗООРИНЫ БАРИЛГА				ББ
	РАМЫН ХЭСЭГЛЭЛ ХЭС-Г, Д, Е, ОГТЛОЛ 1-1, 2-2, 3-3				Ye шат: А.3
	Инженер	Б.Лхагвасүрэн	Е.Г.Шифр: AR-24/06-19	Масштаб: М1:100	Огноо: 2024.07.08
	Гүйцэтгэсэн	Б.Лхагвасүрэн	Т.Г.Шифр:	Зургийн дугаар: 17	Бух хуудас: 28
	Шалгасан	Б.Төмөрчөдөр			

А3

ХЭС-Ё
М1:10

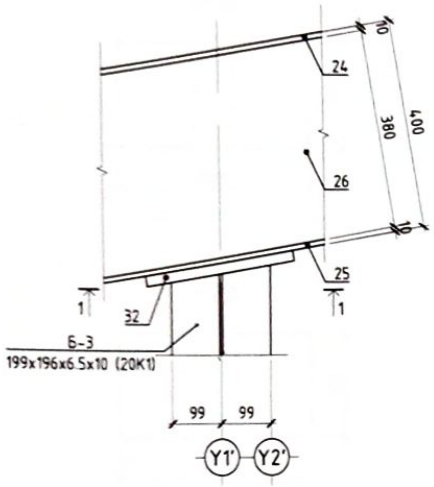

ОГТЛОЛ 1-1
М1:10

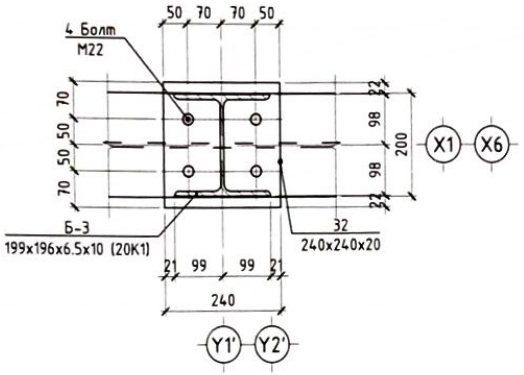

Поз-1
М1:10

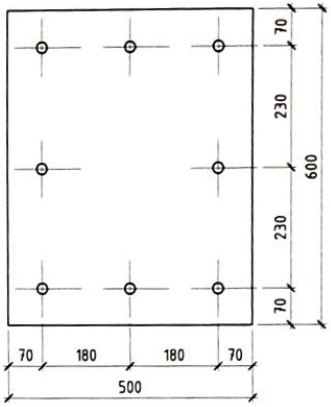

Поз-6
М1:10

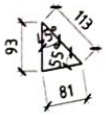

Поз-7
М1:10

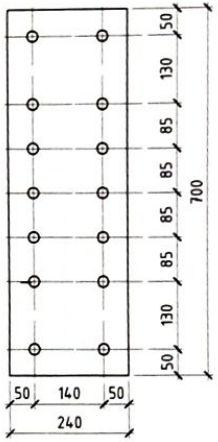

Поз-2
М1:10

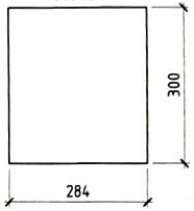

ХЭС-Ж
М1:10

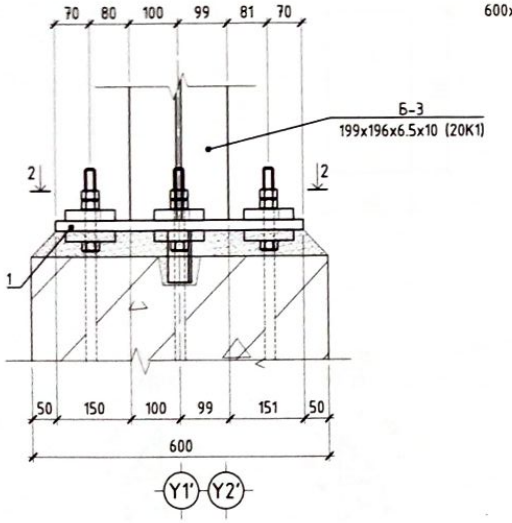

ОГТЛОЛ 2-2
М1:10

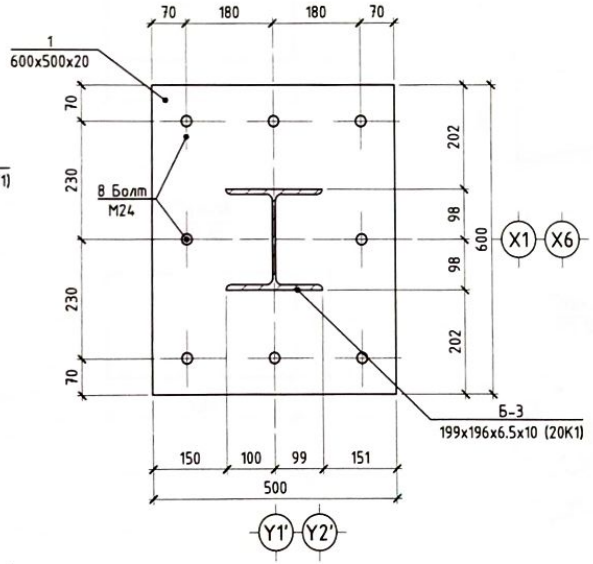

Поз-3
М1:10

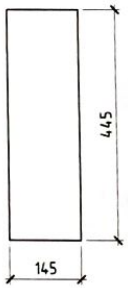

Поз-4
М1:10

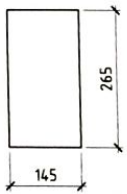

Поз-5
М1:10

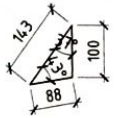

Поз-8
М1:10

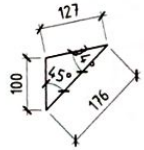

Тайлбар

1. Энэ хуудасыг ББ-н холбогдох хуудастай хамтатган үзнэ.
2. Багана дамнуруугийн гангийн марк Q345, холбоосуудын гангийн марк Q245.
3. Гагнаасыг Е34XX электродоор гүйцэтгэнэ.
4. Метал хийц эдлэл зэврэлтийн эсрэг будаг болон нэг цагаас доошгүй галд тэсвэрлэлтийн зэрэгтэй түрхлэгтэй байна.
5. Ширээлтийн өндөр нь ширээгдэж буй элементийн зузааныг даа бүжу тэнцүү байна.
6. Метал хийцийг бороотой уед ширээхийг хориглоно.
7. Багана болон дамнуруг холбох өндөр бат бэхтэй 10.9s болтыг хэрэглэнэ.

ARCHIDEA	ДОРНОГОВЬ АЙМАГ , САЙНШАНД СУМ ОРОН НУТГИЙН ХӨГЖЛИЙГ ДЭМЖИХ "ШИНЭ ХӨДӨӨ" ТӨСӨЛ НОГООНЫ ЗООРИНЫ БАРИЛГА					ББ
	РАМЫН ХЭСЭГЛЭЛ ХЭС-Ё, Ж, ОГТЛОЛ 1-1, 2-2, ПОЗ-1-8					Ye шат: А.3
	Инженер	Б.Лхагвасүрэн	Е.Г.Шифр: AR-24/06-19	Масштаб: М1:100	Огноо: 2024.07.08	
	Гүйцэтгэсэн	Б.Лхагвасүрэн	Т.Г.Шифр:	Зургийн дугаар: 18	Бүх хуудас: 28	
	Шалгасан	Б.Төмөрчөдөр				

А3

Поз-9
М1:10

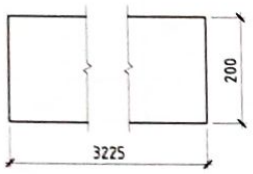

Поз-10
М1:10

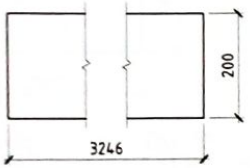

Поз-11
М1:25

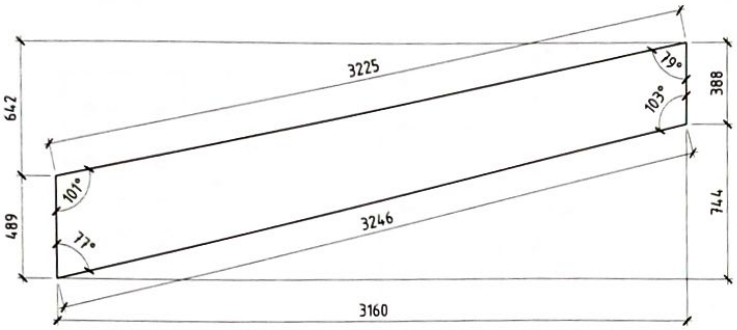

Поз-12
М1:10

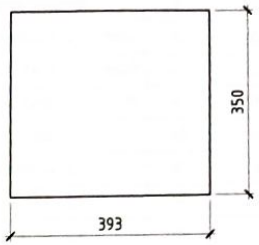

Поз-13
М1:10

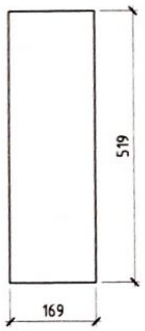

Поз-14
М1:10

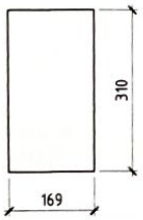

Поз-17
М1:10

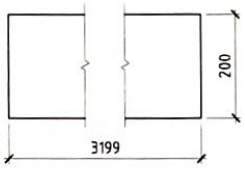

Поз-18
М1:10

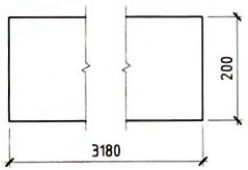

Поз-19
М1:25

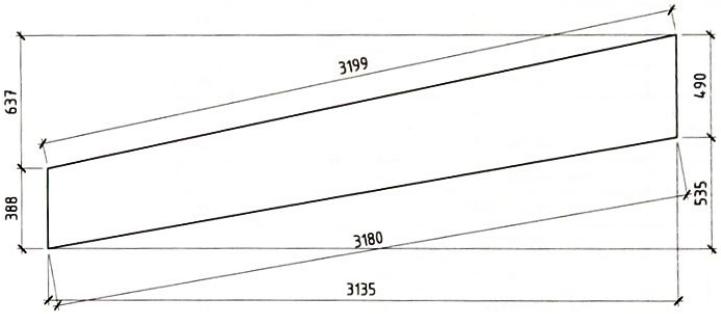

Поз-15
М1:10

Поз-16
М1:10

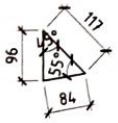

Тайлбар

Поз-20
М1:10

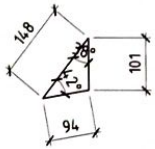

Поз-21
М1:10

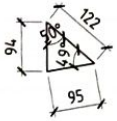

Поз-22
М1:10

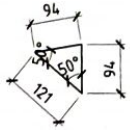

Поз-23
М1:10

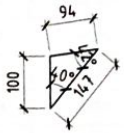

1. Энэ хуудасыг ББ-н холбогдох хуудастай хамтатган үзнэ.
2. Багана дамнуруугын гангийн марк Q345, холбоосуудын гангийн марк Q245.
3. Гагнаасыг Е34XX электродоор гүйцэтгэнэ.
4. Метал хийц эдлэл эзвэрлэлтийн эсрэг будаг болон нэг цагаас доошгүй галд тэсвэрлэлтийн эзэргтэй түрхлэгтэй байна.
5. Ширээлтийн өндөр нь ширээгдэж буй элементийн зузаанаас бага byyy тэнцүү байна.
6. Метал хийцийг бороотой үед ширээхийг хориглоно.
7. Багана болон дамнуруугг холбох өндөр бат бэхтэй 10.9s болтыг хэрэглэнэ.

ARCHIDEA	ДОРНОГОВЬ АЙМАГ , САЙНШАНД СУМ ОРОН НУТГИЙН ХӨГЖЛИЙГ ДЭМЖИХ "ШИНЭ ХӨДӨӨ" ТӨСӨЛ НОГООНЫ ЗООРИНЫ БАРИЛГА					ББ
	ПОЗ-9~23					Үе шат: А.З
	Инженер	Б.Лхагвасүрэн	Е.Г.Шифр: AR-24/06-19	Масштаб: М1:100	Огноо: 2024.07.08	
	Гүйцэтгэсэн	Б.Лхагвасүрэн	Т.Г.Шифр:	Зургийн дугаар: 19	Бүх хуудас: 28	
	Шалгасан	Б.Төмөрчөдөр				

А3

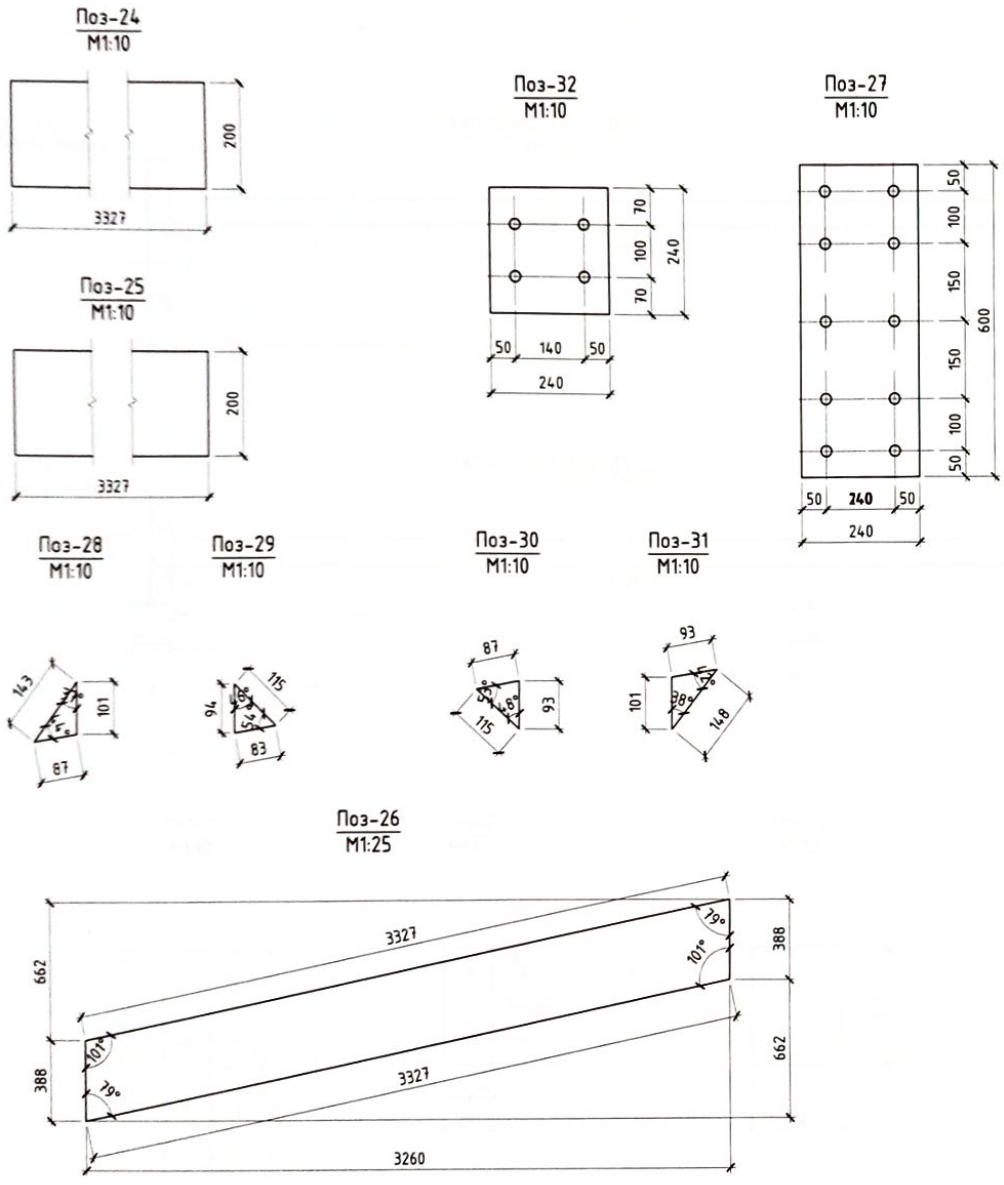

Тайлбар

1. Энэ хуудасыг ББ-н холбогдох хуудастай хамтатган үзнэ.
2. Багана дамнуруугны гангийн марк Q345, холбоосуудын гангийн марк Q245.
3. Гагнаасыг Е34XX электродоор гүйцэтгэнэ.
4. Метал хийц эдлэл зэврэлтийн эсрэг будаг болон нэг цагаас доошгүй галд тэсвэрлэлтийн зэрэгтэй түрхлэгтэй байна.
5. Ширээлтийн өндөр нь ширээгдэж буй элементийн зузаанаас бага byюу тэнцүү байна.
6. Метал хийцийг бороотой үед ширээхийг хориглоно.
7. Багана болон дамнурууг холбох өндөр бат бэхтэй 10.9s болтыг хэрэглэнэ.

Төмөр хийцийн материалын тодорхойлолт

Позиц	Тэмдэглэгээ	Нэр төрөл	Тоо шир	Жин /кг/ Нэгж	Нийт
		Метал бүтээцүүд	**1**	**15986**	**15986**
Б-1	30к2	I H300x300x10x15 L= 3416	8	321.10	2568.83
Б-2	35к2	I H350x350x12x19 L= 5420	4	739.83	2959.32
Б-3	20к1	I H199x196x6.5x10 L= 4000	4	165.60	662.40
1		-- -600x500x20 L=	16	47.10	753.60
2		-- -300x284x10 L=	8	6.70	53.60
3		-- -445x145x10 L=	16	5.10	81.60
4		-- -265x145x10 L=	16	3.24	51.84
5		-- -143x100x10 L=	8	1.12	8.96
6		-- -113x93x10 L=	8	0.82	6.56
7		-- -700x240x20 L=	24	26.40	633.60
8		-- -176x127x10 L=	8	1.75	14.00
9		-- -3225x200x10 L=	8	50.60	404.80
10		-- -3246x200x10 L=	8	50.96	407.68
11		-- -3246x489x8 L=	8	99.68	797.44
12		-- -393x350x10 L=	8	10.80	86.40
13		-- -519x169x10 L=	8	68.50	548.00
14		-- -310x169x10 L=	8	4.11	32.88
15		-- -137x103x10 L=	8	1.11	8.88
16		-- -117x96x10 L=	8	0.88	7.04
17		-- -3199x200x10 L=	8	50.22	401.76
18		-- -3180x200x10 L=	8	49.93	399.44
19		-- -3199x490x8 L=	8	98.44	787.52
20		-- -148x101x10 L=	8	1.20	9.60
21		-- -122x95x10 L=	8	0.90	7.20
22		-- -121x94x10 L=	8	0.90	7.20
23		-- -147x100x10 L=	8	1.15	9.20
24		-- -3327x200x10 L=	8	52.23	417.84
25		-- -3327x200x10 L=	8	52.23	417.84
26		-- -3327x388x8 L=	8	97.10	776.80
27		-- -600x200x20 L=	32	81.10	2595.20
28		-- -143x101x10 L=	8	1.13	9.04
29		-- -120x94x10 L=	8	0.90	7.20
30		-- -115x93x10 L=	8	0.85	6.80
31		-- -148x101x10 L=	8	1.20	9.60
32		-- -240x240x20 L=	4	9.00	36.00

ДОРНОГОВЬ АЙМАГ , САЙНШАНД СУМ
ОРОН НУТГИЙН ХӨГЖЛИЙГ ДЭМЖИХ "ШИНЭ ХӨДӨӨ" ТӨСӨЛ НОГООНЫ ЗООРИНЫ БАРИЛГА

ББ

ПОЗ-24-32, ТҮҮВЭР

Ye шат: А.3

Инженер	Б.Лхагвасүрэн	Е.Г.Шифр: AR-24/06-19	Масштаб: М1:100	Огноо: 2024.07.08
Гүйцэтгэсэн	Б.Лхагвасүрэн	Т.Г.Шифр:	Зургийн дугаар: 20	Бүх хуудас: 28
Шалгасан	Б.Төмөрчөдөр			

ARCHIDEA

А3

ДАГУУ ХОЛБООС ДХ-1
М1:25

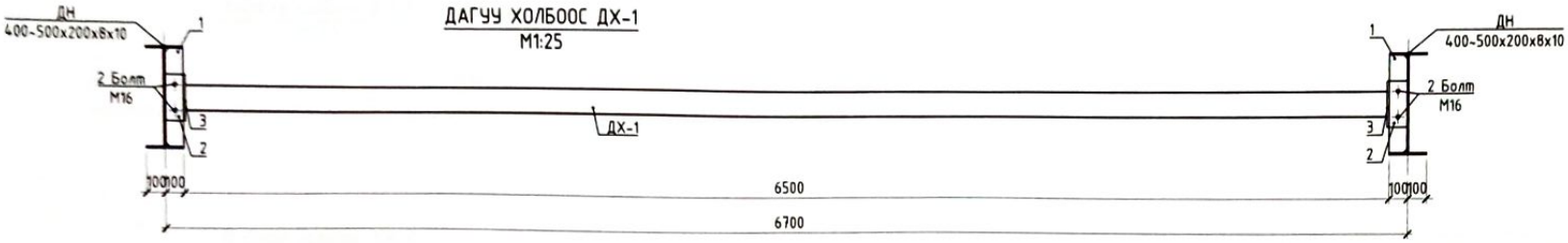

ДАГУУ ХОЛБООС ДХ-2
М1:25

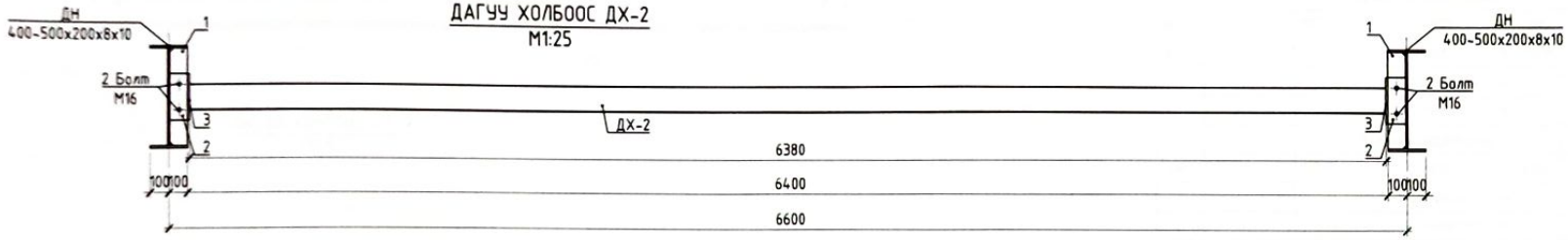

Поз-1
М1:10

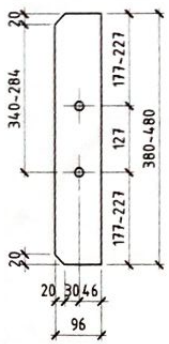

Поз-2
М1:10

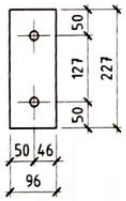

Поз-3
М1:10

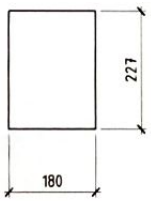

Төмөр хийцийн материалын тодорхойлолт

Позиц	Тэмдэглэгээ	Нэр төрөл			Тоо ширх	Жин /кг/ Нэгж	Жин /кг/ Нийт
		Дагуу холбоос			**1**	**1599**	**1599**
ДХ-1		Труба	Ф127х3	L= 6480	14	59.42	831.90
ДХ-2		Труба	Ф127х3	L= 6380	7	58.50	409.53
1		--	-480x96x10	L=	42	3.61	151.62
2		--	-227x96x10	L=	42	1.71	71.82
3		--	-227x180x10	L=	42	3.20	134.40

ДОРНОГОВЬ АЙМАГ , САЙНШАНД СУМ
ОРОН НУТГИЙН ХӨГЖЛИЙГ ДЭМЖИХ "ШИНЭ ХӨДӨӨ" ТӨСӨЛ НОГООНЫ ЗООРИНЫ БАРИЛГА

ББ

ДАГУУ ХОЛБООС ДХ-1, ДХ-2

Ye шат: А.3

Инженер	Б.Лхагвасүрэн	Е.Г.Шифр: AR-24/06-19	Масштаб: М1:100	Огноо: 2024.07.08
Гүйцэтгэсэн	Б.Лхагвасүрэн	Т.Г.Шифр:	Зургийн дугаар: 21	Бүх хуудас: 28
Шалгасан	Б.Төмөрчөдөр			

ARCHIDEA

A3

Хэвтээ холбоос ХХ-1
М1:50

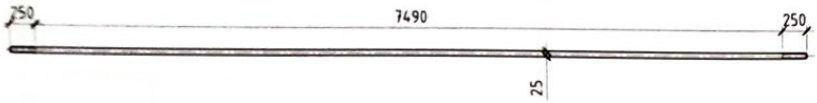

Хэвтээ холбоос ХХ-2
М1:50

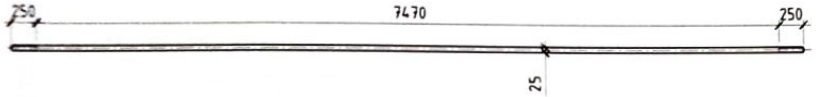

Босоо холбоос БХ-1
М1:50

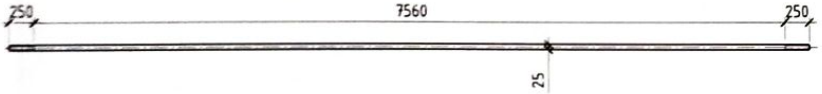

Холбоос бэхлэх байдал
М1:10

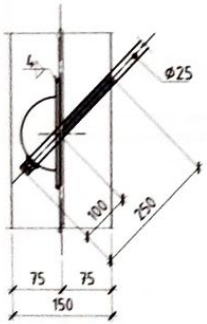

Холбоосын бэхэлгээ
М1:10

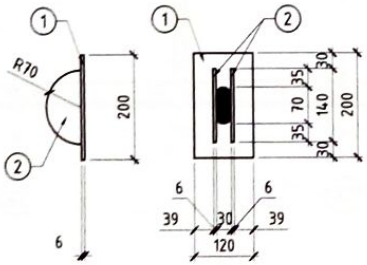

Төмөр хийцийн материалын тодорхойлолт							
Позиц	Тэмдэглэгээ	Нэр төрөл			Тоо ширх	Жин /кг/ Нэгж	Нийт
		Хэвтээ холбоос			**1**	**840**	**840**
ХХ-1		КРУГ	Ф25	L= 7990	16	30.76	492.18
ХХ-2		КРУГ	Ф25	L= 7970	8	30.68	245.48
1		--	-200x120x6	L=	48	1.14	54.72
2		--	-140x70x6	L=	96	0.50	48.00
		Босоо холбоос			**1**	**282**	**282**
БХ-1		КРУГ	Ф25	L= 8060	8	31.03	248.25
1		--	-200x120x6	L=	16	1.14	18.24
2		--	-140x70x6	L=	32	0.50	16.00

ДОРНОГОВЬ АЙМАГ , САЙНШАНД СУМ
ОРОН НУТГИЙН ХӨГЖЛИЙГ ДЭМЖИХ "ШИНЭ ХӨДӨӨ" ТӨСӨЛ НОГООНЫ ЗООРИНЫ БАРИЛГА

ХЭВТЭЭ ХОЛБООС, БОСОО ХОЛБООС

ББ

Ye шат: А.3

Инженер		Б.Лхагвасүрэн	Е.Г.Шифр: AR-24/06-19	Масштаб: М1:100	Огноо: 2024.07.08
Гүйцэтгэсэн		Б.Лхагвасүрэн	Т.Г.Шифр:	Зургийн дугаар: 22	Бүх хуудас: 28
ARCHIDEA	Шалгасан	Б.Төмөрчөдөр			

А3

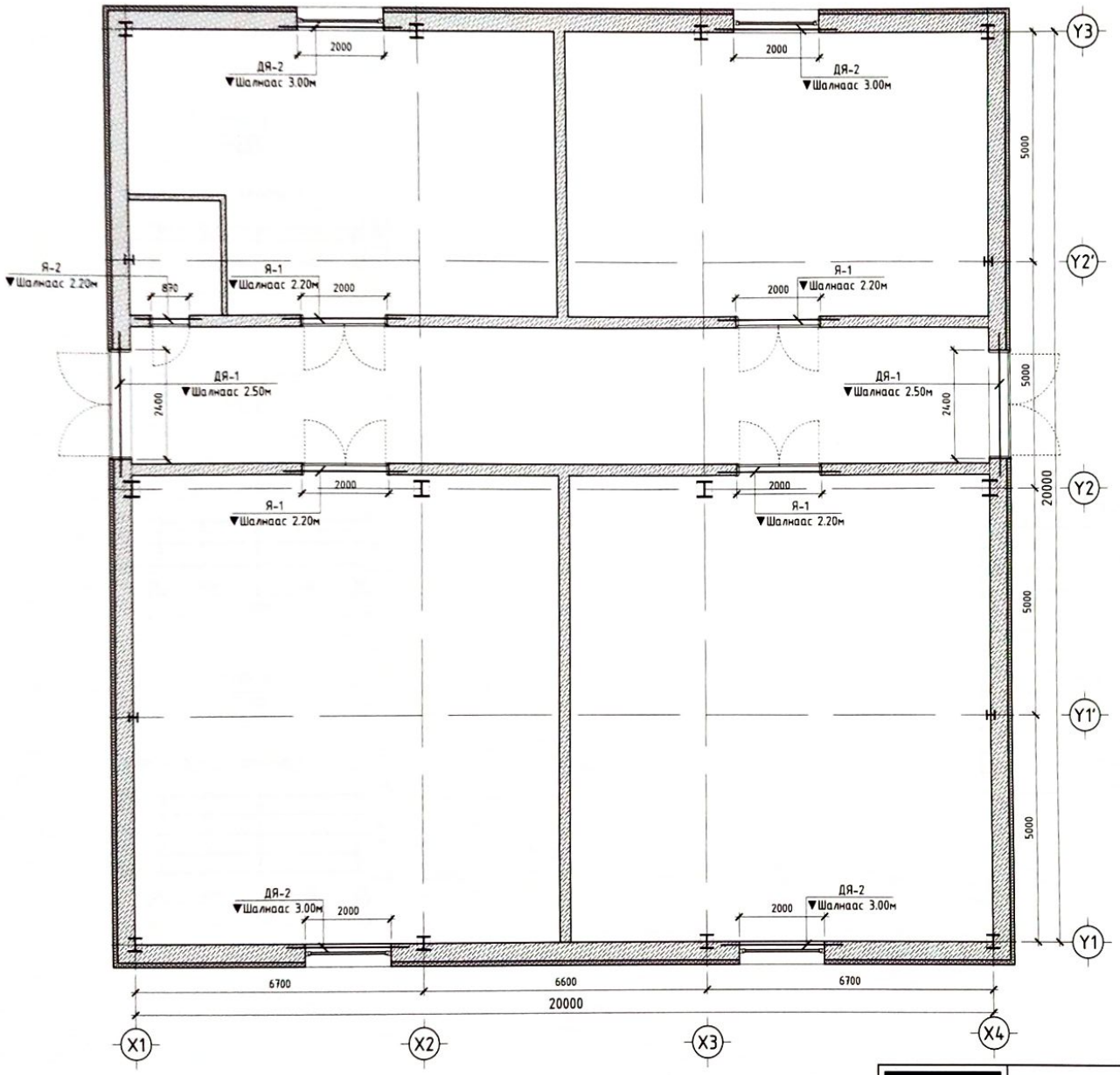

ЯЛУУ ХАНЫН ТОРНЫ БАЙГУУЛАЛТ
М1:100

ТАЙЛБАР
1. Энэ хуудсыг ББ-н холбогдох хуудастай хамт үзнэ.
2. Ханын торыг БД 51-101-05 цуврал Г1.030.1-ЗГ 1-р дэлгэцийн дагуу хийж гүйцэтгэнэ.
3. Ялуугаа ханын өргөний хэмжээгээр тавих бөгөөд 1500мм хүртэл өргөнтэй нүхэн дээр 250мм-ээс багагүй, 1500мм-ээс дээш өргөнтэй нүхэн дээр 350мм-с багагүй хэмжээтэй суулгана.
3. Ханын торыг өндрийн дагуу тооцон ханаа 67.5 см, блокон ханаа 75.0 см алхамтай тавина.
4.داацым бүс ханын төмөр бэхэлгээг 1.5-2.0м ийн алхамтайгаар байрлуулна.

ARCHIDEA	ДОРНОГОВЬ АЙМАГ , САЙНШАНД СУМ ОРОН НУТГИЙН ХӨГЖЛИЙГ ДЭМЖИХ "ШИНЭ ХӨДӨӨ" ТӨСӨЛ НОГООНЫ ЗООРИНЫ БАРИЛГА				ББ
	ЯЛУУ ХАНЫН ТОРНЫ БАЙГУУЛАЛТ				Үе шат: А.З
	Инженер	Б.Лхагвасүрэн	Е.Г.Шифр: AR-24/06-19	Масштаб: М1:100	Огноо: 2024.07.08
	Гүйцэтгэсэн	Б.Лхагвасүрэн	Т.Г.Шифр:	Зургийн дугаар: 23	Бүх хуудас: 28
	Шалгасан	Б.Төмөрчөдөр			

A3

ТОР-1
M1:20

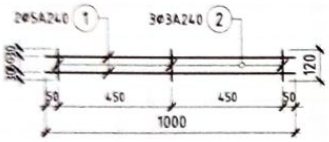

ТОР-2
M1:20

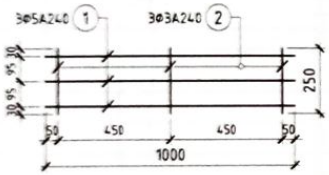

ТОР-3
M1:20

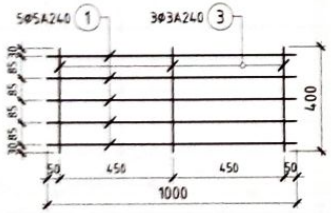

МАТЕРИАЛЫН ТҮҮВЭР

Поз	Тэмдэглэгээ		Тоо ширхэг	Тайлбар
ЯЛУУНЫ ТҮҮВЭР				
Я-1	Я-28-12-22	ВхН 120х220 L= 2850	8	
Я-1	Я-15-12-14	ВхН 120х140 L= 1500	2	
ДААЦЫН ЯЛУУНЫ ТҮҮВЭР				
ДЯ-1	ДЯ-31-38-22	ВхН 380х220 L= 3150	2	
ДЯ-2	ДЯ-28-38-22	ВхН 380х220 L= 2850	4	

МАТЕРИАЛЫН ТҮҮВЭР

Поз	Тэмдэглэгээ	Нэр	Тоо ширхэг	Жин/кг/ Нэгж	Жин/кг/ Бүгд	Тайлбар
ХАНЫН ТОР-1			1	0.3	0.3	
1	ГОСТ 5781-82	Ф 5 А240 L= 1000	2	.15	.31	
2	ГОСТ 5781-82	Ф 3 А240 L= 120	3	.01	.02	
ХАНЫН ТОР-2			1	0.4	0.4	
1	ГОСТ 5781-82	Ф 5 А240 L= 1000	2	.15	.31	
3	ГОСТ 5781-82	Ф 5 А240 L= 250	3	.04	.12	
ХАНЫН ТОР-2			1	0.5	0.5	
1	ГОСТ 5781-82	Ф 5 А240 L= 1000	2	.15	.31	
3	ГОСТ 5781-82	Ф 5 А240 L= 400	3	.06	.18	
ХАНЫН ТОРНЫ НЭГДСЭН ТҮҮВЭР			1	327.5	327.5	
ХАНЫН ТОР-1		У.М= 25	1	7.50	7.50	
ХАНЫН ТОР-2		У.М= 300	1	120.00	120.00	
ХАНЫН ТОР-3		У.М= 400	1	200.00	200.00	

ТАЙЛБАР

1. Энэ хуудсыг ББ-н холбогдох хуудастай хамт үзнэ.
2. Ханын торыг БД 51-101-05 шуврал Г1.030.1-3Г 1-р дэвтрийн дагуу хийж гүйцэтгэнэ.
3. Ялуус ханын өргөнтэй хэмжээтэй тавих бөгөөд 1500мм хүртэл өргөнтэй нүхэн дээр 250мм-эс багагүй, 1500мм-эс дээш өргөнтэй нүхэн дээр 350мм-с багагүй хэмжээтэй суулгана.
3. Ханын торыг өнөрийн дагуудаа тоосгон хананд 67.5 см, блокон хананд 75.0 см алхантай тавина.
4. Даацын бус ханын төмөр бэхэлгээг 1.5-2.0м ийм алхантайгаар байрлуулна.

ARCHIDEA	ДОРНОГОВЬ АЙМАГ , САЙНШАНД СУМ ОРОН НУТГИЙН ХӨГЖЛИЙГ ДЭМЖИХ "ШИНЭ ХӨДӨӨ" ТӨСӨЛ НОГООНЫ ЗООРИНЫ БАРИЛГА					ББ
	ХАНЫН ТОР ТОР-1-3, ТҮҮВЭР					Ye шат: А.З
	Инженер	Б.Лхагвасүрэн	Е.Г.Шифр: AR-24/06-19	Масштаб: M1:20		Огноо: 2024.07.08
	Гүйцэтгэсэн	Б.Лхагвасүрэн	Т.Г.Шифр:	Зургийн дугаар: 24		Бүх хуудас: 28
	Шалгасан	Б.Төмөрчөдөр				

А3

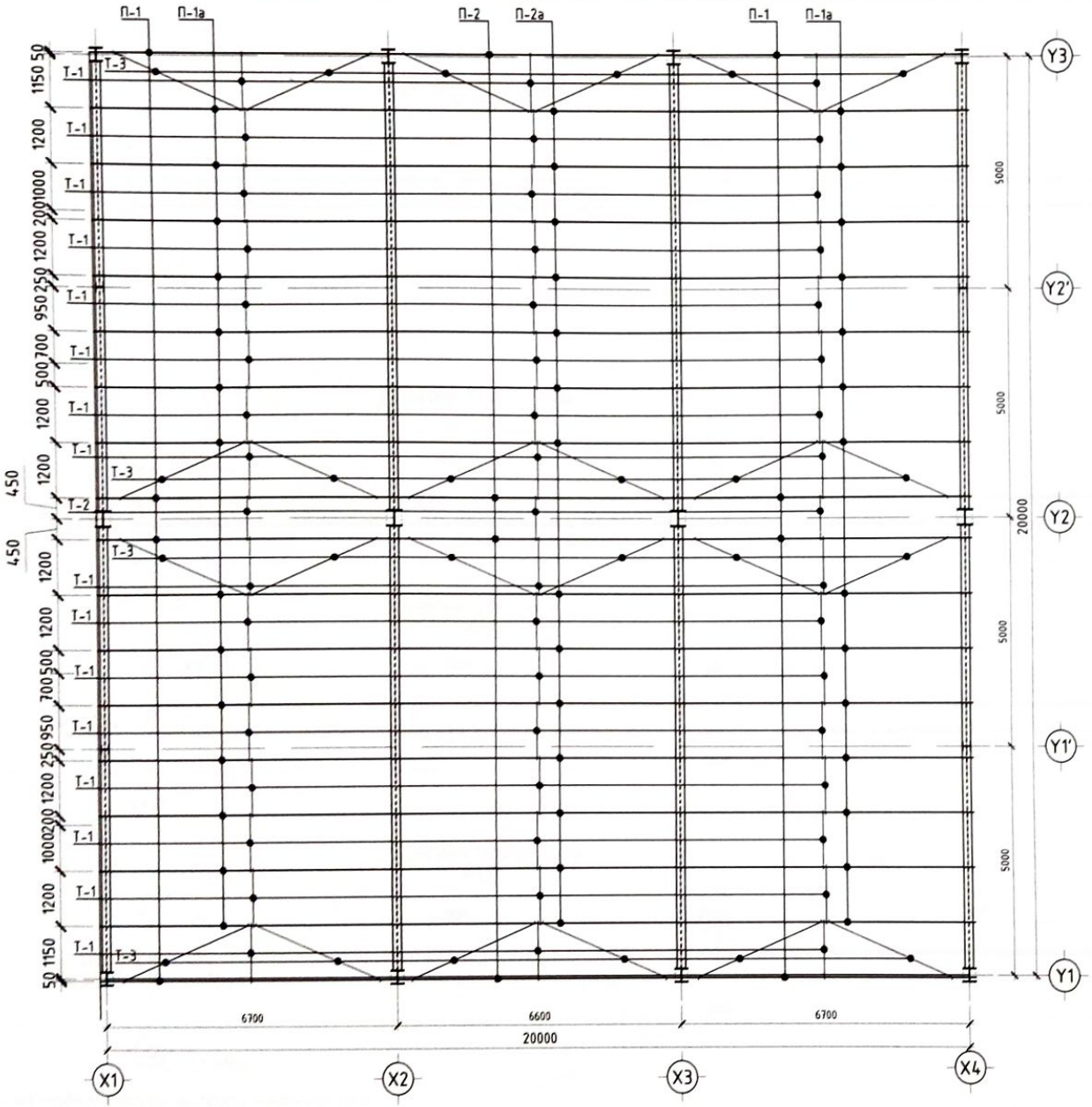

ДЭЭВРИЙН ПРОГОН, ТАТААСНЫ БАЙГУУЛАЛТ

М1:100

ARCHIDEA	ДОРНОГОВЬ АЙМАГ , САЙНШАНД СУМ ОРОН НУТГИЙН ХӨГЖЛИЙГ ДЭМЖИХ "ШИНЭ ХӨДӨӨ" ТӨСӨЛ НОГООНЫ ЗООРИНЫ БАРИЛГА				ББ
	ДЭЭВРИЙН ПРОГОН, ТАТААСНЫ БАЙГУУЛАЛТ				Ye шат: А.3
	Инженер	Б.Лхагвасүрэн	Е.Г.Шифр: AR-24/06-19	Масштаб: М1:100	Огноо: 2024.07.08
	Гүйцэтгэсэн	Б.Лхагвасүрэн	Т.Г.Шифр:	Зургийн дугаар: 25	Бүх хуудас: 28
	Шалгасан	Б.Төмөрчөдөр			

A3

ДЭЭВРИЙН ПРОГОН П-5
М1:25

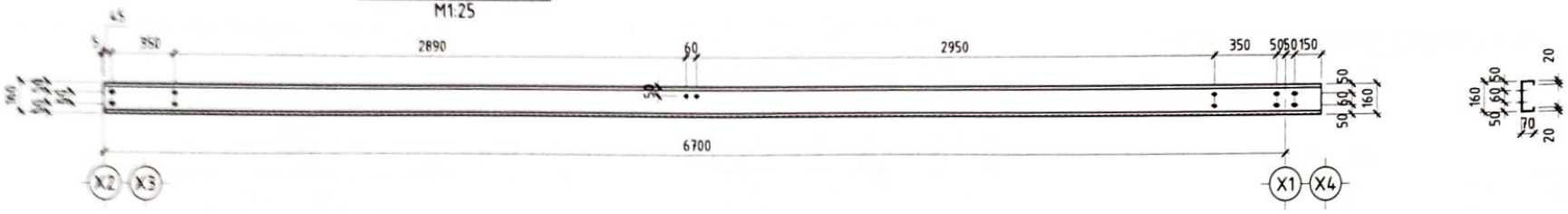

ДЭЭВРИЙН ПРОГОН П-5а
М1:25

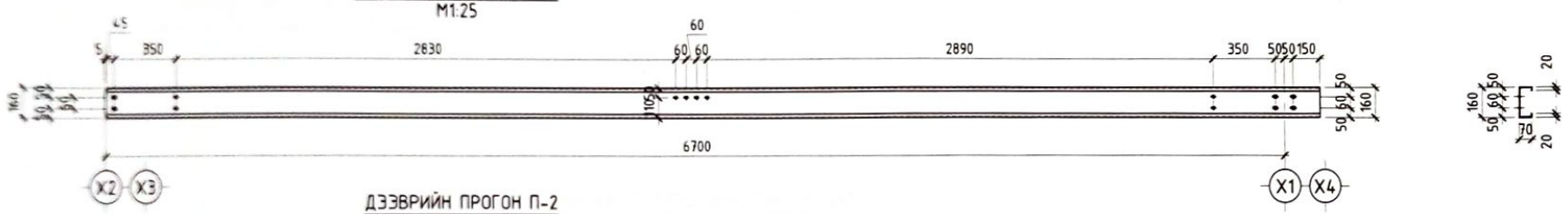

ДЭЭВРИЙН ПРОГОН П-2
М1:25

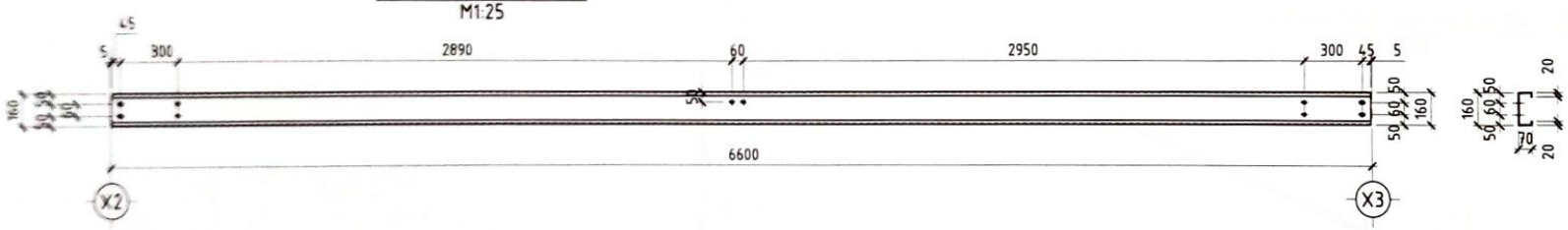

ДЭЭВРИЙН ПРОГОН П-2а
М1:25

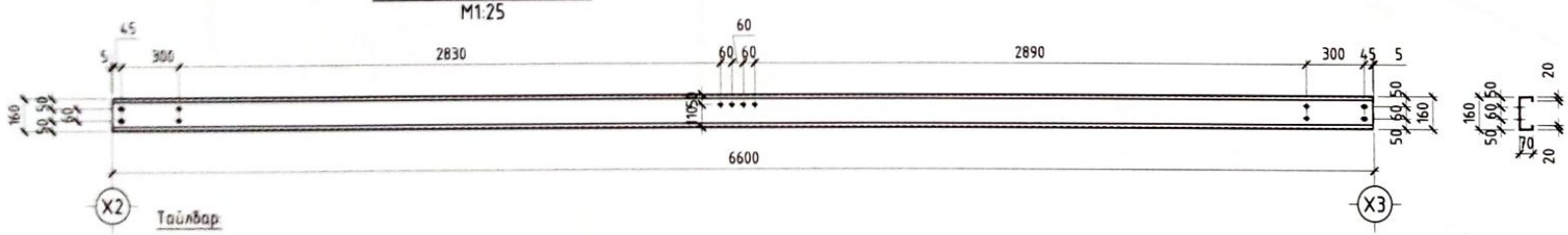

Тайлбар:

1. Энэ хуудсыг холбогдох хуудастай хамтатган үзнэ.
2. Металл бүтээцийн гангийн марк Q345B, холбоосуудын гангийн марк Q245B.
3. Гагнаасыг E34XX электродоор гүйцэтгэнэ.
4. Метал бүтээц эдлэл зэвэрлэлтийн эсрэг будаг болон нэг цагаас доошгүй галд тэсвэрлэлтийн зэрэгтэй түрхлэгтэй байна.
5. Ширээлтийн өндөр нь ширээгдэж буй элементийн зузаанаас бага байж тэнцүү байна.
6. Метал бүтээцийг бороотой уед ширээхийг хориглоно.
7. Металл бүтээцийг холбох болтыг 4.6 ангиралтай болт хэрэглэнэ.
8. Ган бүтээцийн ажлыг "Ган бүтээц" /БНБД 53-03-07/-ийн дагуу хийж гүйцэтгэнэ.

ARCHIDEA	ДОРНОГОВЬ АЙМАГ , САЙНШАНД СУМ ОРОН НУТГИЙН ХӨГЖЛИЙГ ДЭМЖИХ "ШИНЭ ХӨДӨӨ" ТӨСӨЛ НОГООНЫ ЗООРИНЫ БАРИЛГА				ББ
	ДЭЭВРИЙН ПРОГОН П-1, П-1а, П-2, П-2а				Ye шат: А.3
Инженер	Б.Лхагвасүрэн	Е.Г.Шифр: AR-24/06-19	Масштаб: М1:100		Огноо: 2024.07.08
Гүйцэтгэсэн	Б.Лхагвасүрэн	Т.Г.Шифр:	Зургийн дугаар: 26		Бүх хуудас: 28
Шалгасан	Б.Төмөрчөдөр				

A3

ДЭЭВРИЙН ПРОГОНЫ ГОЛЫН БЭХЭЛГЭЭ
М1:25

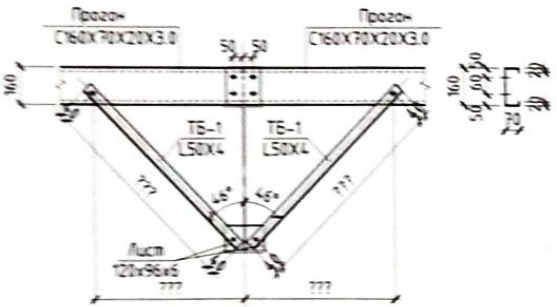

ДЭЭВРИЙН ПРОГОНЫ ЗАХЫН БЭХЭЛГЭЭ
М1:25

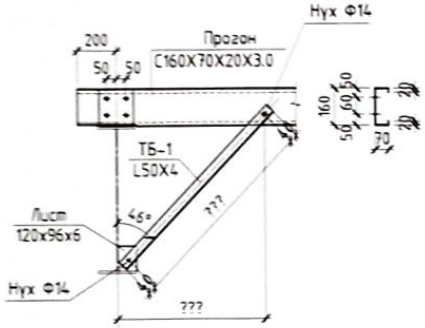

ДЭЭВРИЙН ПРОГОНЫ ТАШУУ, ХӨНДЛӨН ТАТААС
М1:12.5

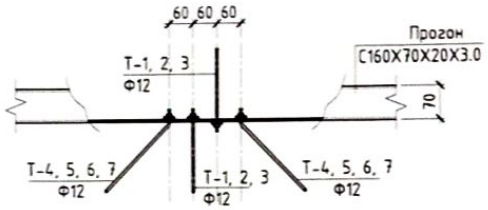

ДЭЭВРИЙН ПРОГОНЫ ХӨНДЛӨН ТАТААС
М1:25

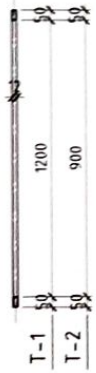

СУУЛГАХ НАРИЙВЧ СН-1
М1:10

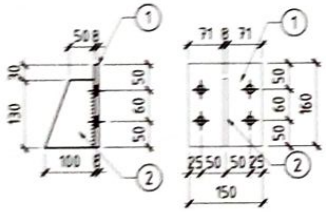

ДЭЭВРИЙН ПРОГОНЫ ТАШУУ ТАТААС
М1:25

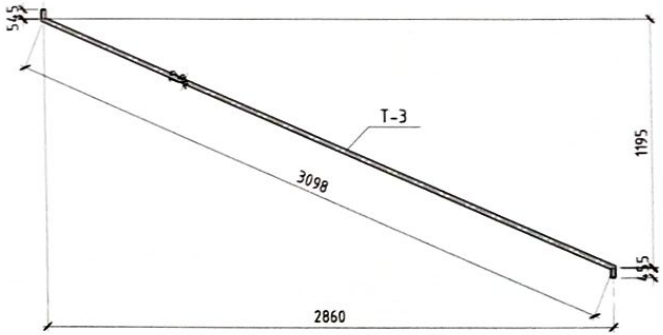

Тайлбар:

1. Энэ хуудсыг холбогдох хуудастай хамтатган үзнэ.
2. Металл бүтээцийн гангийн марк Q345B, холбоосуудын гангийн марк Q245B.
3. Гагнаасыг E34XX электродоор гүйцэтгэнэ.
4. Метал бүтээц эдлэл эзвэрлэлтийн эсрэг будаг болон нэг цагаас доошгүй галд тэсвэрлэлтийн зэрэгтэй түрхлэгтэй байна.
5. Ширээлтийн өндөр нь ширээгдэж буй элементийн зузаанаас бага byюу тэнцүү байна.
6. Метал бүтээцийг бороотой үед ширээхийг хориглоно.
7. Металл бүтээцийг холбох болтыг 4.6 ангилалтай болт хэрэглэнэ.
8. Ган бүтээцийн ажлыг "Ган бүтээц" /БНбД 53-03-07/-ийн дагуу хийж гүйцэтгэнэ.

ARCHIDEA	ДОРНОГОВЬ АЙМАГ , САЙНШАНД СУМ ОРОН НУТГИЙН ХӨГЖЛИЙГ ДЭМЖИХ "ШИНЭ ХӨДӨӨ" ТӨСӨЛ НОГООНЫ ЗООРИНЫ БАРИЛГА					ББ
	ДЭЭВРИЙН ПРОГОНЫ ХОЛБООСУУД					Үе шат: А.З
	Инженер	Б.Лхагвасүрэн	Е.Г.Шифр: AR-24/06-19	Масштаб: M1:100		Огноо: 2024.07.08
	Гүйцэтгэсэн	Б.Лхагвасүрэн	Т.Г.Шифр:	Зургийн дугаар: 27		Бүх хуудас: 28
	Шалгасан	Б.Төмөрчөдөр				

А3

Позиц	Огтлол	Гангийн марк Q	Урт (мм)	Тоо	Жин (кг)	
					Нэгж	Нийт
Прогон						1874.94
П1	C 160 x 70 x 20 x 3.0	245	6895	4	53.26	213.04
П1а	C 160 x 70 x 20 x 3.0	245	6895	14	53.26	745.64
П2	C 160 x 70 x 20 x 3.0	245	6590	4	50.90	203.62
П2а	C 160 x 70 x 20 x 3.0	245	6590	14	50.90	712.65
Хөндлөн болон тэжээ талаас						126.3
Т-1	ф 12 0 0 0	245	1300	48	115	5541
Т-2	ф 12 0 0 0	245	1000	3	089	266
Т-3	ф 12 0 0 0	245	3200	24	284	6820
ТБ						306.5
ТБ-1	L 50 x 4	245	750	108	230	24786
Лист	- 96 x 6	245	120	108	054	5860

Металл бүтээцийн материалын тодорхойлолт					
Позиц	Тэмдэглэгээ	Нэр	Тоо	Жин /кг/	
			Шир	Нэгж	Нийт
		Суулгах нарийвч /СН-1/	**72**	2.36	**169.9**
1		Лист 160 x 150 x 8	1	1.51	1.51
2		Лист 130 x 100 x 8	1	0.85	0.85

ARCHIDEA

ДОРНОГОВЬ АЙМАГ , САЙНШАНД СУМ
ОРОН НУТГИЙН ХӨГЖЛИЙГ ДЭМЖИХ "ШИНЭ ХӨДӨӨ" ТӨСӨЛ НОГООНЫ ЗООРИНЫ БАРИЛГА

ДЭЗЭРИЙН ПРОГОНЫ ХОЛБООСЫН ТҮҮВЭР

ББ

Ye шат: А.3

Инженер		Б.Лхагвасүрэн	Е.Г.Шифр: AR-24/06-19	Масштаб: M1:100	Огноо: 2024.07.08
Гүйцэтгэсэн		Б.Лхагвасүрэн	Т.Г.Шифр:	Зургийн дугаар: 28	Бүх хуудас: 28
Шалгасан		Б.Төмөрчөдөр			

A3

ARCHIDEA

"АРХИДЕА" ХХК

Е.Г Шифр: AR/24-06/-18

(ДОРНОГОВЬ АЙМГИЙН САЙНШАНД СУМ, 7-Р БАГ)

ОРОН НУТГИЙН ХӨГЖЛИЙГ ДЭМЖИХ "ШИНЭ ХӨДӨӨ" ТӨСӨЛ НОГООНЫ ЗООРИНЫ БАРИЛГА

(ХАЛААЛТ АГААР СЭЛГЭЛТИЙН ЗУРАГ)

БОЛОВСРУУЛСАН:

Инженер / У.Анхтуяа /

Улаанбаатар хот

2024 он

Д/Д	Зургийн нэр	Тайлбар
1	Байршлын схем зургийн жагсаалт	ХАС-1
2	Хаших хийцийн дулааны итгэлцүүр	ХАС-2
3	Тамих тэмдэг	ХАС-3
4	Халаалтын системийн байгуулалт	ХАС-4
5	Агаар сэлгэлтийн системийн байгуулалт	ХАС-5
6	Материалын түүвэр	ХАС-6
7		ХАС-7

ТАЙЛБАР

Дорноговь аймаг Сайншанд сум 7-р багт Орон нутгийн хөгжлийг дэмжих "Шинэ хөдөө төсөл" Ногооны зоорины барилгын халаалт, агаар сэлгэлтийн ажлын зургийг гүйцэтгэхдээ барилга архитектурын зургийн даалгаврыг үндэслэв.

Халаалт, агаар сэлгэлтийн ажлын зургийг хийж гүйцэтгэхдээ:
- БНБД 23-01-09 Барилгад хэрэглэгдэх цур амьсгал, геофизикийн үзүүлэлт,
- БНБД 25-01-20 Барилгын дулаан техник, Барилгын дулаан хамгаалалт
- БНБД 41-01-11 Халаалт, агаар сэлгэлт ба кондиционер,
- БНБД 31.03-03 Олон нийт иргэний барилгыг мөрдлөгө болгов.

Барилга баригдах газрын цаг уурын тооцооны нөхцөл:

-Гадна агаарын хэм хүйтний улиралд	- 30.4°С
-Галлагааны үеийн дундаж хэм	- 6.0 °С
-Галлагааны үеийн үргэлжлэх хугацаа	- 195хоног

ХАЛААЛТ : Барилгын халаалтын систем нь бие даасан систем болно. Дулаан зөөгчийн параметр 90/60°С байна.

Халаалтын систем нь доороос түгээлттэй, 2 хоолойт мухардмал систем байх ба давхрын халаалтын систем нь шалаар түгээлттэй, халаалтын өгөх бүцах гол шугам нь шаланд сувагт дулаалгатай угсрагдана. Халаалтын гол болон салбар шугам нь ган хоолой байна. Халаалтын салаа шугамд бөмбөлгөн хаалт, ус бүүлгагчийн хамт, халаах хэрэгсэлд термостат, вентиль тавина.

Халаах хэрэгсэл нь Чех улсад үйлдвэрлэсэн "KORADO" фирмийн PLAN VK маркийн ган панелан радиатор байхаар төлөвлөв. Халаах хэрэгсэлийн хүчин чадлыг килоВатт-аар, мөн маркаар тойм болон байгуулалтын зурагт бичиж өгөв.

Системийг угсарч дууссаны дараа БНБД3.05.01-88-ын 0,8 МПа-с ихгүй даралттай усаар шахаж шалгана.

Яндан хоолойн гагнуурын БНБД 3.05.03-85-ыí 5.3-ààñ 5.13-р зүйлүүдийг мөрдлөгө болгон ажиллах хэрэгтэй.

Агаар сэлгэлт : Барилгын агаар сэлгэлтийн системд дулаан солилцууртай чийгшил баригчтай албадмал систем төлөвлөв. Агаар сэлгэлтийн албадмал системд REMAK фирмийн сэнс тавина. Салхивчийн хоолойг цайрдсан гөлмөн төмрөөр хийнэ.

Агаар сэлгэлтийн системийг туршихдаа БНБД 3.05.01-88-ыг баримтлан гүйцэтгэвэл зохино. Угсралтын ажлыг хийж гүйцэтгэхдээ техник аюулгүй ажиллагааны норм дүрмийг баримтлан ажиллах хэрэгтэй.

БАЙРШЛЫН СХЕМ М1:500

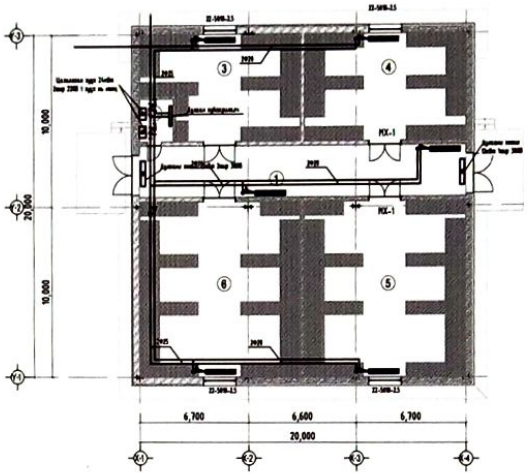

ХАЛААЛТ, АГААР СЭЛГЭЛТИЙН АЖЛЫН ЗУРГИЙН ҮНДСЭН ҮЗҮҮЛЭЛТҮҮД

Барилга /байгууламж/ өрөөний нэр	Барилгын эзэлхүүн м³	Гадна агаарын температур°С	Дулааны зарцуулалт Вт (ккал/цаг)				Хүйтэн зарцуулалт, Вт	Цахилгаан хөдөлгүүрийн хүчин чадал кВт
			Халаалт	Агаар сэлгэлт	Хэр.хал ус	Нийт		
барилга		-39.4°С	334720 (287790)	-	-	334720 (287790)	-	-
Нийт			334720 (287790)	-	-	334720 (287790)	-	-

ОРОН НУТГИЙН ХӨГЖЛИЙГ ДЭМЖИХ "ШИНЭ ХӨДӨӨ" ТӨСӨЛ НОГООНЫ ЗООРИНЫ БАРИЛГА
Дорноговь аймаг , Сайншанд сум,

Байршлын схем зургийн жагсаалт

Инженер	У.Анхтуяа	ЕГ Шифр: AR-24-06/-18	Масштаб: М1:150
Гүйцэтгэсэн	Д.Отгонжаргал	ТГ Шифр: -	Нийт хуудас: -7
Шалгасан	У.Анхтуяа		

Ye шат: - А3
Огноо: 2023
Хуудас: - 1

ARCHIDEA

А3

ХАШЛАГА ХИЙЦИЙН ТООЦООНЫ ИТГЭЛЦҮҮРҮҮД

Д/Д	Хашлага хийцийн нэр	Материал				R	K
		Материал	Нягт	Зузаан	ДДК		
			кг/м^3	м	Вт/м^2 ^{0}С	м^2 ^{0}С Вт	Вт/м^2 ^{0}С
1	Гадна хана	Шавардлага	1800	0.02	0.76	0.03	
		Хөнгөн блок	500	0.24	0.18	1.33	
		Дулаалга	30	0.10	0.05	3.00	
		Шавардлага	1800	0.02	0.76	0.03	
		Дулаан өгөлтийн итгэлцүүр				0.156	
						3.976	0.25
2	Хучилт	Шавардлага	1800	0.02	0.76	0.03	
		Цутгамал төмөр бетон	2500	0.15	0.192	0.078	
		Дулаалга	40	0.15	0.041	4.87	
		Керамзит налуулга	600	0.03	0.17	0.176	
		Цементэн тэгшилгээ	1800	0.02	0.76	0.026	
		Ус тусгаарлагч 3 үе	600	0.0045	0.17	0.03	
		Дулаан өгөлтийн итгэлцүүр				0.156	
						5.21	0.18
3	Цонх	3 давхар шиллэгээтэй пластмассан хүрээтэй				0.65	1.54
4	Хаалга					0.5	2.0
5	Дулаалгагүй	1-р бүс				2.1	0.47
		2-р бүс				4.3	0.23
		3-р бүс				8.6	0.12
		4-р бүс				14.2	0.07

ARCHIDEA

ОРОН НУТГИЙН ХӨГЖЛИЙГ ДЭМЖИХ "ШИНЭ ХӨДӨӨ" ТӨСӨЛ НОГООНЫ ЗООРИНЫ БАРИЛГА
Дорноговь аймаг , Сайншанд сум,

Хаших хийцийн дулааны итгэлцүүр

Инженер	У.Анхтуяа	ЕГ Шифр: AR-24-06/-18	Масштаб: M1:150	Ye шат: - А3
Гүйцэтгэсэн	Д.Отгонжаргал			Огноо: 2023
Шалгасан	У.Анхтуяа	ТГ Шифр: -	Нийт хуудас: -7	Хуудас: - 2

А3

Нэр	Тэмдэглэгээ	
	Байгуулалт	Тойм
- Халаалтын өгөх шугам /2-р хэлхээнд/	Д2.1	Д2.1
- Халаалтын буцах шугам /2-р хэлхээнд/	Д2.2	Д2.2
- Халаах хэрэгсэл /паниал/		
- Халаах хэрэгсэл /ширэм/		
- Халаалтын босоо шугам	БШ	БШ
- Термостат хаалт		
- Буцах вентиль		
- Балансын хаалт, ус буулгагч		
- Үл буцах хаалт		
- Автомат хий авагч		
- Бембелгөн хаалт		
- Нэвтрүүлэх хаалт		
- Шугамын налуу	0.003	0.003
- Дулаан агаарын хөшиг /цахилгаанаар/		
- Дулаалга		
- Хуваарилах коллектор		
- Салхивчийн суваг		
- Агаар сорох сараалж /сэнстэй/	P150	P150
- Агаар сорох сараалж	P150	P150
- Салхивчийн хоолой /төмөр/		
- Салхивчийн хоолой /уян/		
- Агаар оруулах хоолойн хөндлөн огтлол		
- Агаар сорох хоолойн хөндлөн огтлол		
- Насос		

ТАНИХ ТЭМДЭГ

Системийн төрөл	Тэмдэглэгээ
Агаар оруулах албадмал ажиллагаатай систем	О
Агаар иж бүрэн боловсруулж оруулах систем	К
Агаар сорох албадмал ажиллагаатай систем	С
Агаарын халаалтын агрегат	ХА
Агаарын дулаан хөшиг	ДХ
Агаарын хөшиг	АХ
Ердийн ажиллагаатай агаар оруулах систем	ЕО
Ердийн ажиллагаатай агаар сорох систем	ЕС
Утаанаас хамгаалах системийн утаа сорох систем	УС
Утаанаас хамгаалах системийн агаарын даралт үүсгэх систем	ДС
Хөргөлтийн систем	Х
Фанкойл буюу агаар халаах, хөргөх албадмалгүйцээх төхөөрөмж	Ф
Хөргөх машин	ХМ

ТАНИХ ТЭМДЭГ

Элементийн нэр	Тэмдэглэгээ
Халаалтын системийн босоо шугам	БШ
Халаалтын системийн гол босоо шугам	ГБШ
Салбарлах хайрцаг	СХ
Халаалтыг хувиарлагч	ХХ
Хэвтээ салаа шугам	ХСШ
Зөөлөвч	З

ОРОН НУТГИЙН ХӨГЖЛИЙГ ДЭМЖИХ "ШИНЭ ХӨДӨӨ" ТӨСӨЛ НОГООНЫ ЗООРИНЫ БАРИЛГА
Дорноговь аймаг , Сайншанд сум.

Таних тэмдэг

Инженер	Ч.Анхтуяа	ЕГ Шифр: AR-24-06/-18	Масштаб: M1:150	Ye шат: - А3
Гүйцэтгэсэн	Д.Отгонжаргал	ТГ Шифр: -	Нийт хуудас: -7	Огноо: 2023
Шалгасан	Ч.Анхтуяа			Хуудас: - 3

ARCHIDEA

А3

1-Р ДАВХРЫН ХАЛААЛТЫН СИСТЕМИЙН БАЙГУУЛАЛТ М1:150

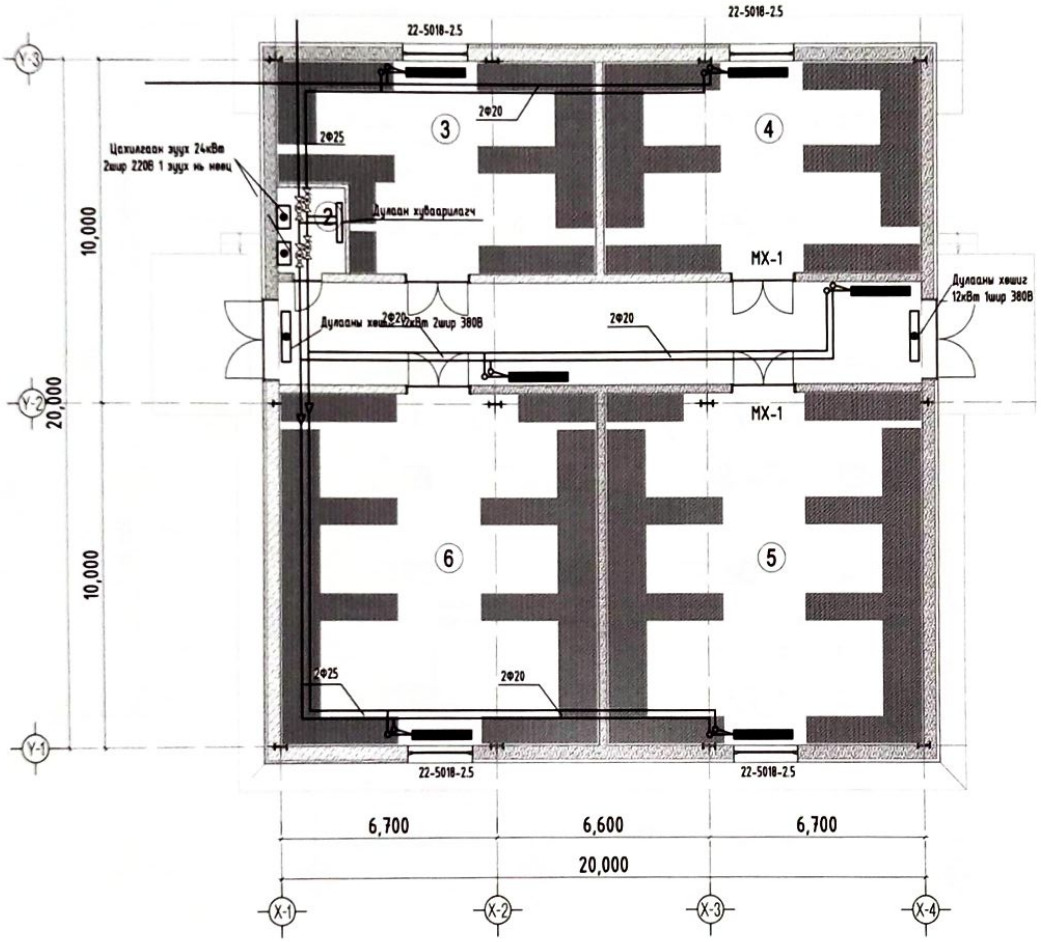

ТАЙЛБАР:

ӨРӨӨНИЙ ТОДОРХОЙЛОЛТ		
	Өрөөний нэр	Талбай /м²/
1	Хонгил	60.0
2	Техникийн өрөө	5.25
3	Төмсний агуулах(+2)-(+4)	55.4
4	Байцааны агуулах(-0)-(+1)	61.22
5	Луувангын агуулах(-0)-(+1)	101.71
6	Төмсний агуулах(+2)-(+4)	101.71
	Давхрын нийт талбай	385.29

	Гарын үсэг	Нэр
БА		П.Оюунтөгөлдөр
ББ		Г.Идэрзолбоо
ЦБУ		Ж.Нямбат
ХТ,ДГ		Ц.Цэрэнпил
ХД		Д.Санжсүрэн

Ye шат: АЖЛЫН ЗУРАГ

"АРХИДЕА ХХК"

ARCHIDEA

Инженер	Гарын үсэг	Нэр
Гүйцэтгэсэн		Д.Отгонжаргал
Шалгасан		У.Анхтуяа

ОРОН НУТГИЙН ХӨГЖЛИЙГ ДЭМЖИХ "ШИНЭ ХӨДӨӨ" ТӨСӨЛ НОГООНЫ ЗООРИНЫ БАРИЛГА

Дорноговь аймаг , Сайншанд сум,

Масштаб: 100	Зургийн дугаар: 8	Хуудас: 100
ЕГ Шифр: AR-24-06/-18	ТГ Шифр: БА-3	Огноо: 2024/04

Сүүлчийн хэвлэсэн огноо: 2024/08/25 Файлын нэр: nagoonii zoori R3.dwg

A3

1-Р ДАВХРЫН АГААР СЭЛГЭЛТИЙН СИСТЕМИЙН БАЙГУУЛАЛТ М1:150

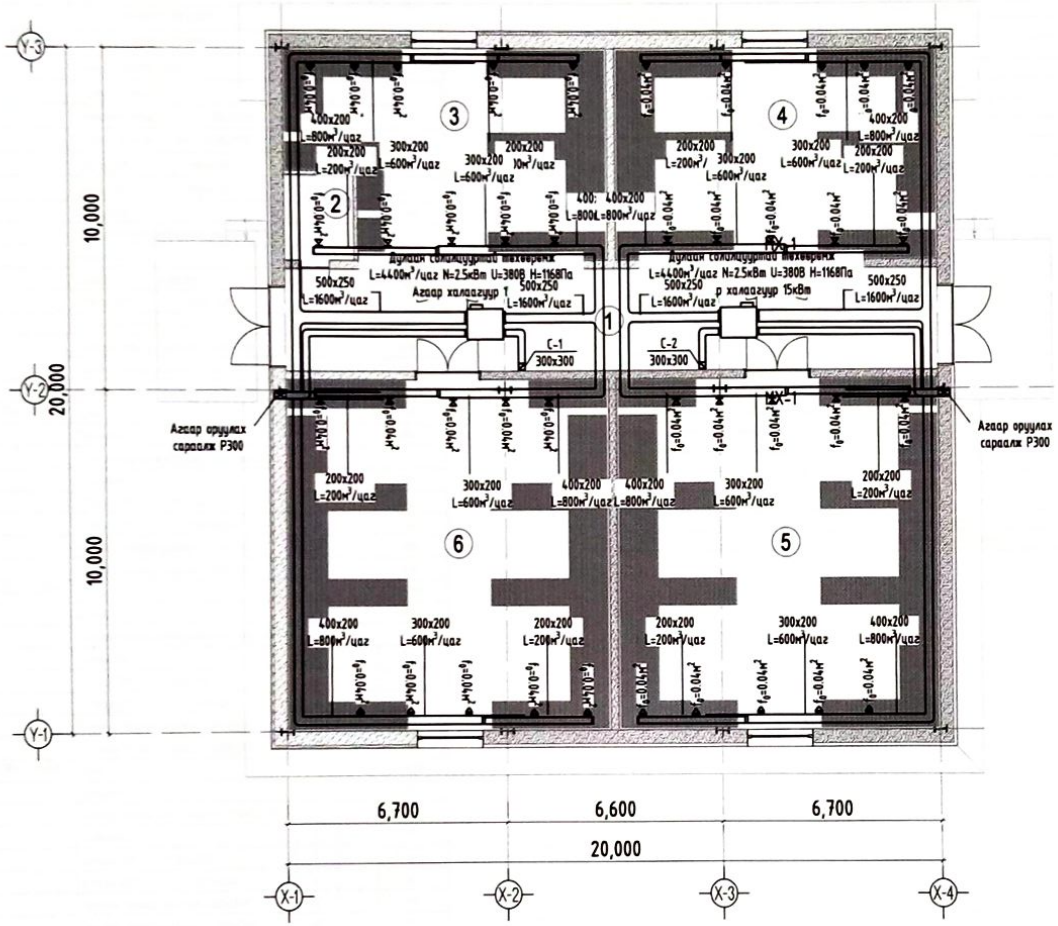

ТАЙЛБАР:

ӨРӨӨНИЙ ТОДОРХОЙЛОЛТ		
	Өрөөний нэр	Талбай /м²/
1	Хонгил	60.0
2	Техникийн өрөө	5.25
3	Төмсний агуулах(+2)-(+4)	55.4
4	Байцааны агуулах(-0)-(+1)	61.22
5	Луувангын агуулах(-0)-(+1)	101.71
6	Төмсний агуулах(+2)-(+4)	101.71
	Давхрын нийт талбай	385.29

	Гарын үсэг	Нэр
БА		П.Оюунтөгөлдөр
ББ		Г.Идэрэолбоо
ЦБУ		Ж.Нямбат
ХТ,ДГ		Ц.Цэрэнпил
ХД		Д.Санжсүрэн

Ye шат: АЖЛЫН ЗУРАГ

"АРХИДЕА ХХК"

ARCHIDEA

Инженер	Гарын үсэг	Нэр
Гүйцэтгэсэн		Д.Отгонжаргал
Шалгасан		У.Анхтуяа

ОРОН НУТГИЙН ХӨГЖЛИЙГ ДЭМЖИХ "ШИНЭ ХӨДӨӨ" ТӨСӨЛ НОГООНЫ ЗООРИНЫ БАРИЛГА

Дорноговь аймаг , Сайншанд сум,

Масштаб: 100	Зургийн дугаар: 8	Хуудас: 100
ЕГ Шифр: AR-24-06/-18	ТГ Шифр: БА-3	Огноо: 2024/04

Сугалчийн хэмжээ: 2024/08/25 Файлын нэр: nogoonii zoori R3.dwg

A3

Д/Д	Тэмдэглэгээ	Нэрс	Тоо	Жин Кг	Тайлбар
1	2	3	4	5	6
		АГААР СЭЛГЭЛТ			
		Ерөнхий систем:			
1	fр=0.015м²	Сараалж Р150х100	1	-	ш
	fр=0.0225м²	Сараалж самстэй	1	-	ш
	δ=0.5 мм	Гелмен төмөр хоолой 150х150	5	-	у/м
	δ=0.5 мм	Гелмен төмөр хоолой 200х150	6.8	-	у/м
	δ=0.5 мм	Отвод 90° 150х150	2	-	ш
	δ=0.5 мм	Отвод 90° 200х150	2	-	ш
		Дулаалга	3	-	у/м
		Агаар сорох албадмал систем С-1			
2	fр=0.04м²	Сараалж	9	-	ш
		Отвод 90° 250х200	5	-	ш
		Отвод 90° 200х200	2	-	ш
	δ=0.5 мм	Гелмен төмөр хоолой 150х200	22	-	у/м
	δ=0.5 мм	Гелмен төмөр хоолой 200х200	40	-	у/м
	δ=0.5 мм	Гелмен төмөр хоолой 150х200	22	-	у/м
	δ=0.5 мм	Гелмен төмөр хоолой 200х200	40	-	у/м
	L=3500 м³/цаг Pmax=419Па 380В	Сэнс	1	-	ком
		Дулаалга	1	-	у/м
		Агаар сорох албадмал систем С-2			
2		Сараалж	5	-	ш
		Отвод 90° 150х200	1	-	ш
		Отвод 90° 200х200	2	-	ш
	δ=0.5 мм	Гелмен төмөр хоолой 150х200	35	-	у/м
	δ=0.5 мм	Гелмен төмөр хоолой 200х200	90	-	у/м
	L=3500 м³/цаг Pmax=419Па 380В	Сэнс	1	-	ком
		Дулаалга	1		у/м
		Агаар сорох албадмал систем С-3			
2		Сараалж	5	-	ш
		Отвод 90° 150х200	1	-	ш
		Отвод 90° 200х200	2	-	ш
	δ=0.5 мм	Гелмен төмөр хоолой 150х200	50	-	у/м
	δ=0.5 мм	Гелмен төмөр хоолой 200х200	90	-	у/м
	L=3500 м³/цаг Pmax=419Па 380В	Сэнс	1	-	ком
		Дулаалга	1		у/м
		Агаар сорох албадмал систем С-4			
2		Сараалж	5	-	ш
		Отвод 90° 150х200	1	-	ш
		Отвод 90° 200х200	2	-	ш
	δ=0.5 мм	Гелмен төмөр хоолой 150х200	50	-	у/м
	δ=0.5 мм	Гелмен төмөр хоолой 200х200	80	-	у/м
	L=3500 м³/цаг Pmax=419Па 380В	Сэнс	1	-	ком
		Дулаалга	1		у/м
		Агаар сорох албадмал систем С-5			
2		Сараалж	5	-	ш
		Отвод 90° 150х200	1	-	ш
		Отвод 90° 200х200	2	-	ш
	δ=0.5 мм	Гелмен төмөр хоолой 150х200	10	-	у/м
	δ=0.5 мм	Гелмен төмөр хоолой 200х200	30	-	у/м
	L=1150 м³/цаг Pmax=210Па 380В	Сэнс	1	-	ком
		Дулаалга	1		у/м

Д/Д	Тэмдэглэгээ	Материалын нэр	Тоо шир	Нэгж жин кг	Тайлбар
1	2	3	4	5	6
		Халаалтын систем			
1	22-3020/3025	Халаах хэрэгсэл	14		ш
2	22-4015	Халаах хэрэгсэл	2		ш
3	22-4018	Халаах хэрэгсэл	5		ш
4	22-4028	Халаах хэрэгсэл	6		ш
5	22-4080	Халаах хэрэгсэл	9		ш
6	22-5025	Халаах хэрэгсэл	11		ш
7	ГОСТ3262-75 T<100°C	Ган яндан Ф15	60		ум
8	ГОСТ3262-75 T<100°C	Ган яндан Ф20	150		ум
9	ГОСТ3262-75 T<100°C	Ган яндан Ф25	116		ум
10	ГОСТ3262-75 T<100°C	Ган яндан Ф32	120		ум
11	ГОСТ3262-75 T<100°C	Ган яндан Ф40	24		ум
12		Шаны халаалт	1188		ум
13	ГОСТ 8957-75 T<100°C	Хоолойн шилжвэр Ф15/Ф20	4		ш
14	ГОСТ 8957-75 T<100°C	Хоолойн шилжвэр Ф20/Ф25	8		ш
15	ГОСТ 8957-75 T<100°C	Хоолойн шилжвэр Ф25/Ф32	6		ш
16	ГОСТ 8957-75 T<100°C	Хоолойн шилжвэр Ф32/Ф40	4		ш
17		Отвод 90 Ф15	4		ш
18		Отвод 90 Ф20	4		ш
19		Отвод 90 Ф25	4		ш
20		Бөмбөлгөн хаалт Ф15	94		ш
21		Термостат хаалт Ф15	94		ш
22		Ус буцлгагч Ф20	2		ш
23		Хоолойн дулаалга Ф15	60		ш
24		Хоолойн дулаалга Ф20	150		ш
25		Хоолойн дулаалга Ф25	116		ш
26		Хоолойн дулаалга Ф32	120		ш
27		Хоолойн дулаалга Ф40	24		ш

ТАЙЛБАР:

	Гарын үсэг	Нэр
БА		П.Оюунтөгөлдөр
ББ		Г.Идэрзолбоо
ЦБУ		Ж.Нямбат
ХТ,ДГ		Ц.Цэрэнпил
ХД		Д.Санжсүрэн

Ye шат: АЖЛЫН ЗУРАГ

"АРХИДЕА ХХК"

ARCHIDEA

Инженер	Гарын үсэг	Нэр
Гүйцэтгэсэн		Д.Отгонжаргал
Шалгасан		У.Анхтуяа

ОРОН НУТГИЙН ХӨГЖЛИЙГ ДЭМЖИХ "ШИНЭ ХӨДӨӨ" ТӨСӨЛ НОГООНЫ ЗООРИНЫ БАРИЛГА

Дорноговь аймаг , Сайншанд сум,

Масштаб: 100 8	Зургийн дугаар:	Хуудас: 100
ЕГ Шифр: AR-24-06.БА.В3	ТГ Шифр:	Огноо: 2024/04

Суугчийн хэвлэсэн огноо 2024/08/24 Файлын нэр nogoonii zooril R3.dwg

ARCHIDEA

"АРХИДЕА" ХХК

Е.Г Шифр: AR/24-06/-18

(ДОРНОГОВЬ АЙМГИЙН САЙНШАНД СУМ, 7-Р БАГ)

ОРОН НУТГИЙН ХӨГЖЛИЙГ ДЭМЖИХ "ШИНЭ ХӨДӨӨ" ТӨСӨЛ НОГООНЫ ЗООРИНЫ БАРИЛГА

(ХТ, ДГ ЗУРАГ)

БОЛОВСРУУЛСАН:

Инженер / Ц.Цэрэнпил /

Улаанбаатар хот

2024 он

ЗУРГИЙН БҮРДЭЛ

Хуудас	Нэр	Тайлбар
1	Зургийн бүрдэл, Тайлбар бичиг, Үндсэн үзүүлэлт, Материалын түүвэр	ХТ-1
2	Ерөнхий самбарын тооцооны тойм	ХТ-2
3	Тоног төхөөрөмжийн байгуулалт	ХТ-3
4	Аянга хамгаалалт газардуулгын байгуулалт	ХТ-4
5	Дотор гэрэлтүүлгийн байгуулалт	ДГ-1

МАТЕРИАЛЫН ТҮҮВЭР

Д/Д	Нэр	Маяг	Хэм/нэгж	Тоо	Тайлбар
1	Оролтын ерөнхий самбар IP>30, а/ Автомат таслуур ВА88-35 3Р 250А -1ш б/ Цэнэг шахагч ОПС1-С/3 -3ш в/ Идэвхит чаднын таслуур 220/380В/5А -1ш г/ Автомат таслуур ВА47-29 2Р 63/16А -3ш д/ Автомат таслуур ВА88-32 3Р 125/63А -2ш е/ Автомат таслуур ВА88-33 3Р 160/160А -1ш	ЕОС	ком	1	
2	Төхөөрөмжийн самбар IP>30, а/ Автомат таслуур ВА88-32 3Р 63А -1ш б/ Автомат таслуур ВА47-100 3Р 100/50А -1ш в/ Автомат таслуур ВА47-100 3Р 100/40А -2ш г/ Автомат таслуур ВА47-100 3Р 100/10А -1ш	ХС-1	ком	1	
3	Төхөөрөмжийн самбар IP>30, а/ Автомат таслуур ВА88-33 3Р 160А -1ш б/ Автомат таслуур ВА47-100 3Р 100/80А -2ш в/ Автомат таслуур ВА47-100 3Р 100/50А -1ш г/ Автомат таслуур ВА47-100 3Р 100/40А -2ш д/ Автомат таслуур ВА47-100 3Р 100/10А -1ш	ХС-1	ком	1	
4	Галоген ламптай таазанд тавих хамгаалагдсан гэрэлтүүлэгч 150Вт	ФСП4001И	ш	36	⊗
5	Лэд ламптай ханаанд тавих хамгаалагдсан гэрэлтүүлэгч 60Вт	НБП1301	ш	2	◎
6	Далд утасны ердийн нэг туйлт унтраалга IP>44	220В-10А	ш	4	
7	Далд утасны ердийн хоёр туйлт унтраалга IP>44	220В-10А	ш	3	
8	Далд утасны ердийн солиур унтраалга IP>44	220В-10А	ш	2	
9	Унтраалга далд тавих хайрцаг		ш	9	
10	Далд утасны салбарлах хайрцаг		ш	36	
11	Зэс голтой ПВ тусгаарлагчтай утас 1*2.5мм2	ПВ-660	м	900	
12	Мөн адил утас 1*16мм2	ПВ-660	м	110	
13	Мөн адил утас 1*35мм2	ПВ-660	м	50	
14	Мөн адил утас 1*50мм2	ПВ-660	м	120	
15	Мөн адил утас 1*70мм2	ПВ-660	м	30	
16	Пластмассан хар хоолойн ф26		м	300	
17	Пластмассан хар хоолойн ф40		м	40	
18	Пластмассан хар хоолойн ф50		м	16	
19	Пластмассан хар хоолойн ф70		м	40	

ТАЙЛБАР БИЧИГ

Уг барилгын цахилгааны хэсгийн ажлын зураг төслийг хийж гүйцэтгэхдээ барилга архитектур, технологи, сантехникийн хэсгийн даалгаврыг үндэслэн, Орон сууц олон нийтийн барилгын цахилгаан тоног төхөөрөмжийг төлөвлөх ба угсрах БД 43-102-07 дагуу хийж гүйцэтгэв.

Цахилгаан хангамж:

Оролтонд оролт хуваарилалтын маягийн самбарыг одоо байгаа хонгилын өрөөнд байрлуулсан ба цахилгаан эрчим хүчний тооцоог самбарт тавьсан идэвхит чадлын тоолуурын нийлбэрээр тооцно.

Оролтын ба хуваарилах самбарууд:

Оролт хуваарилалтын самбарт, гэрэлтүүлгийн сүлжээг хамгаалах зорилгоор ВА47-100 маягийн автомат АД12, ВА47-29 маягийн дифференциал автоматууд болон цэнэг шахагч ОПС1-В/4 тоноглогдсон болно.

Тэжээлийн ба группын шугам:

Самбар болон тоног төхөөрөмжийн тэжээлүүд ба гэрэлтүүлгийн магистраль шугаманд ПВ-660 маркийн утсыг шалны дэлтгэл болон ханаар пластмассан хоолойд сувлэж далд тавина.

Дотор гэрэлтүүлэг:

Гэрэлтүүлгийн сүлжээний хүчдэл 380/220В.

Гэрэлтүүлгийн шугаманд ПВ маркийн утсыг хоёр ханын хооронд тросс татаж уян пластмассан хоолой сувлэж ил тавина. Унтраалгуудыг хаалганы бариултай талд 1.2м-т өндөрт тоноглоно.

Хүчит төхөөрөмж:

Утас, хоолойн хөндлөн огтлол, уртыг самбарын тооцооны бүдүүвчээс уз!

Газардуулга:

Цахилгааны оролтын самбарыг 25х4мм туузан гангаар шалнаас 0.3м-т ил газардуулгын дотор хүрээг гүйцэтгэж 1-с доошгүй цэгээр холбож газардуулгын гадна холбож газардуулна. Уг хүрээнд цахилгаан самбар, тоног төхөөрөмжийг их биеийг холбож өгнө.

Аянга хамгаалалт:

"Барилга байгууламжийн аянга хамгаалалтын зураг төсөл зохиох заавар БД 43-103-08" дагуу баримтлан гүйцэтгэв. Аянга хамгаалалтанд төмөр дээврийн ашиглаж 8мм голчтой бөөрөнхий төмрөөр барилгын ирмэгээр тойруулж татаж 6-н цэгт аянгын буулт хийж газардуулна. Төхөөрөмжийн ба аянгын хамгаалалтын газардуулгын гадна хүрээг 50х50х5, 3м урт булан төмрийг газарт 3м-ын зайтайгаар зоож хооронд нь 0,7м-ын гүнд 40х4-ын туузан гангаар холбоно. Бүх холбоосуудыг гагнаж гүйцэтгэх шаардлагатай. Цахилгаан угсралтын ажлыг эрх бүхий мэргэжлийн байгууллагаар ААД, ТАД зэрэг гал техник аюулгүй дүрмийн дагуу гүйцэтгэх шаардлагатай.

Хэт хүчдлээс тоног төхөөрөмжийг хамгаалах зорилгоор оролтын самбар болон хуваарилах самбаруудад ОПС1-В/4 маягийн цэнэг шахагч тусгав. Бүх угсралтын ажлыг БД43-101-03 дагуу хийж гүйцэтгэвэл зохино.

20	Пластмассан хар хоолойн ф100		м	10	
21	Бөөрөнхий цайрдсан утас	ф8	м	510	
22	Цайрдсан туузан төмөр	40х4	м	800	
23	Цайрдсан туузан төмөр	25х4	м	6	
24	Аянгын гүйдэл буулгагч	ф12	ш	40	
25	Газардуулгын электрод булан төмөр	50х50х5	ш	12	
26	Хөндийрүүлэгч		ш	30	
27	Тросс		м	120	
28	Татам төмөр		м	12	

ARCHIDEA	Дорноговь аймаг. Сайншанд сум. 1-р баг. НОГООНЫ ЗООРИЙН БАРИЛГА				
	Зургийн бүрдэл, Тайлбар бичиг, Үндсэн үзүүлэлт, Материалын түүвэр				Ye шат А.З
	Инженер	Ц.Цэрэнпил	ЕГ Шифр: AR-	Масштаб:	Огноо: 2024-06
	Гүйцэтгэсэн	Г.Өлзийтулга	ТГ Шифр:	Зургийн дугаар: ХТ-1	Хуудас: 4
	Шалгасан	Ц.Цэрэнпил			

А3

Тухайн тэжээх шугам							
Шин дамжуулагч хувааарилах хайрцаг	Оролт дээрх аппаратын маяг Iхэвийн гүйдэл /А/ Iявуулах /А/						
	Тэмдэглэгээ /маяг/ хүчдэл /В/, Рсуурь /кВт/ Iтооц /А/						
Шугамын гаралтын аппарат	Маяг, Iхэв /А/ Салгагч ба хайлах тавьц /А/						
Утасны марк, урт /м/, хөндлөн огтлол, /кВ*мм/	Шугамын тэмдэглэгээ байгуулалт дахь төмөр хоолой тэмдэглэгээ стандартаар /урт,м/						
Явуулах аппарат	Тэмдэглэгээ /маяг/ Iхэвийн /А/, Салгагч дулааны релений тавьц /А/						
Утасны марк, урт /м/, хөндлөн огтлол, /кВ*мм/	Шугамын тэмдэглэгээ байгуулалт дахь төмөр хоолой тэмдэглэгээ стандартаар /урт,м/						
Цахилгаан хэрэглэгчид	Таних тэмдэг						
	Байгуулалт дахь №						
	Маяг						
	Хэвийн чадал /кВт/	L1					
		L2					
		L3					
	Гүйдэл /А/	I хэвийн /А/					
		I явуулах /А/					
	Нэр		Гэрэл	Гэрэл	Бэлтгэл	Хучний самбар	Хучний самбар	Бэлтгэл

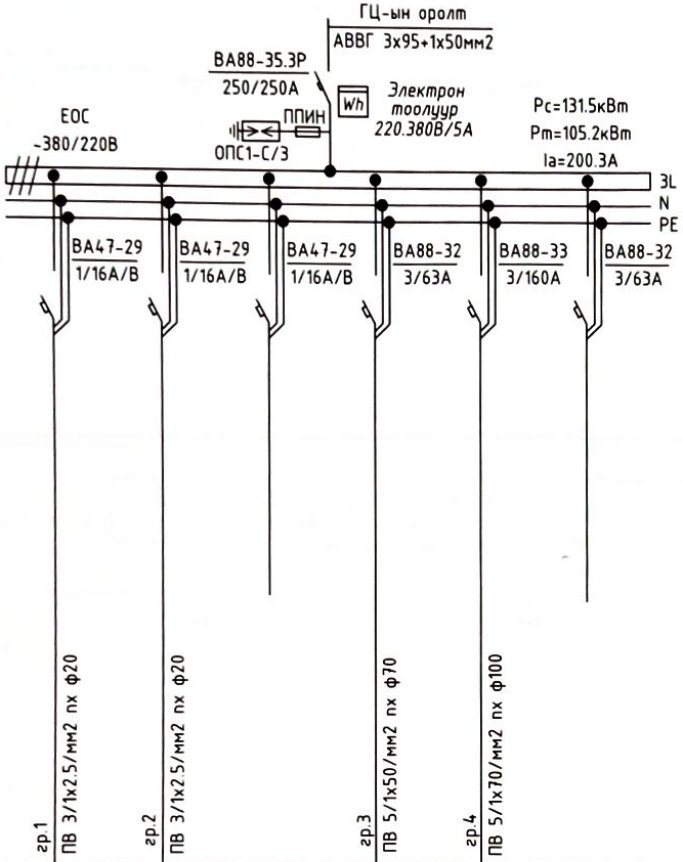

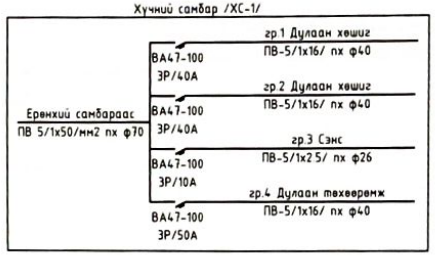

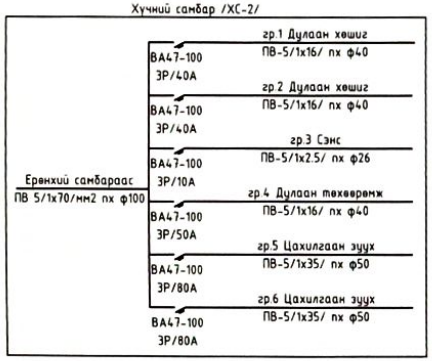

ARCHIDEA	Дорноговь аймаг. Сайншанд сум. 1-р баг. НОГООНЫ ЗООРИЙН БАРИЛГА					
	Ерөнхий самбарын тооцооны тойм					Ye шат А.3
	Инженер	Ц.Цэрэнпил	ЕГ Шифр: AR-	Масштаб:		Огноо: 2024-06
	Гүйцэтгэсэн	Г.Өлзийтулга	ТГ Шифр:	Зургийн дугаар: ХТ-2		Хуудас: 4
	Шалгасан	Ц.Цэрэнпил				

A3

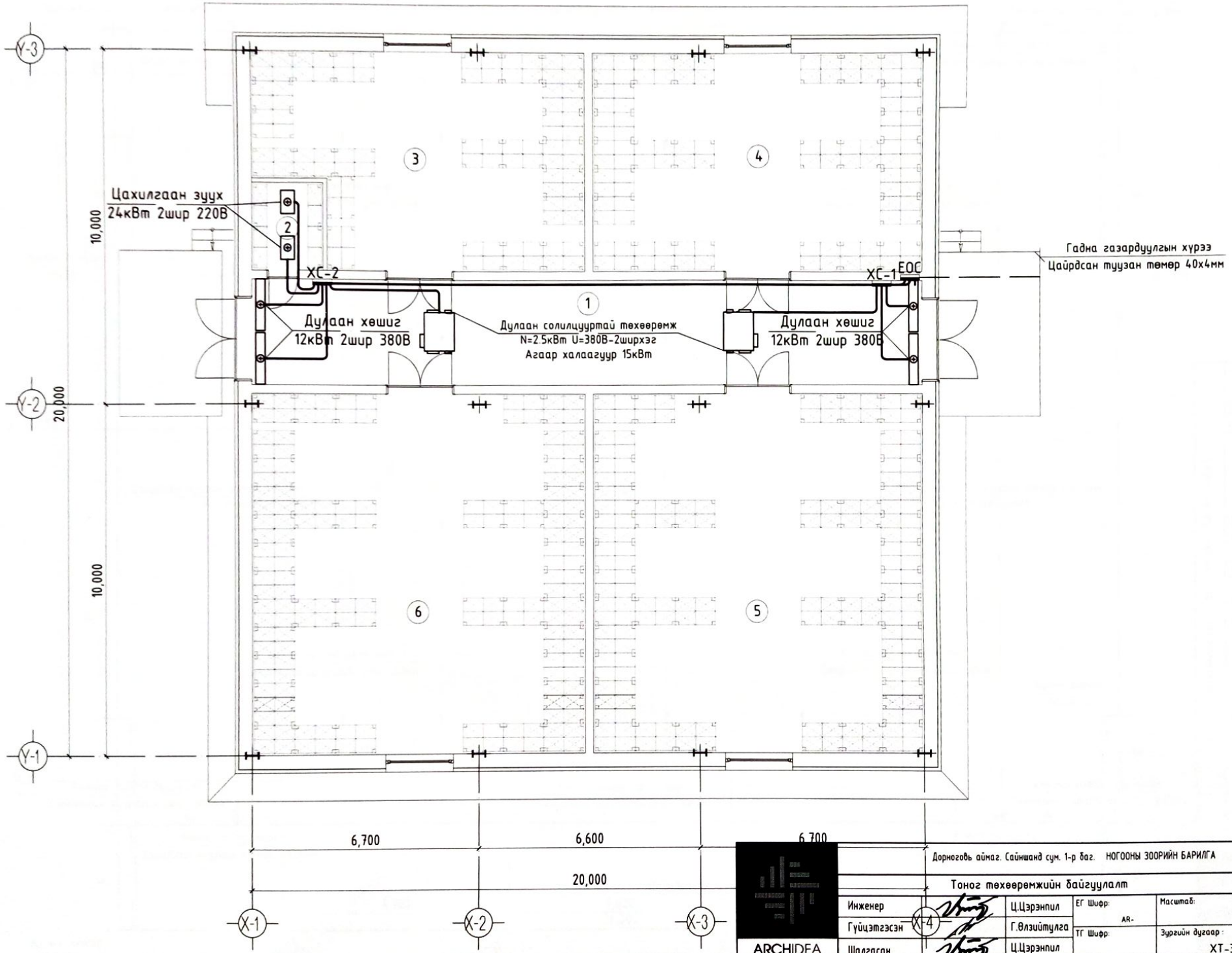

Дорноговь аймаг. Сайншанд сум. 1-р баг. НОГООНЫ ЗООРИЙН БАРИЛГА

Тоног төхөөрөмжийн байгуулалт

Инженер	Ц.Цэрэнпил	ЕГ Шифр: AR-	Масштаб:	Ye шат А.3	Огноо: 2024-06
Гүйцэтгэсэн	Г.Өлзийтулга	ТГ Шифр:	Зургийн дугаар: ХТ-3		Хуудас: 4
Шалгасан	Ц.Цэрэнпил				

ARCHIDEA

A3

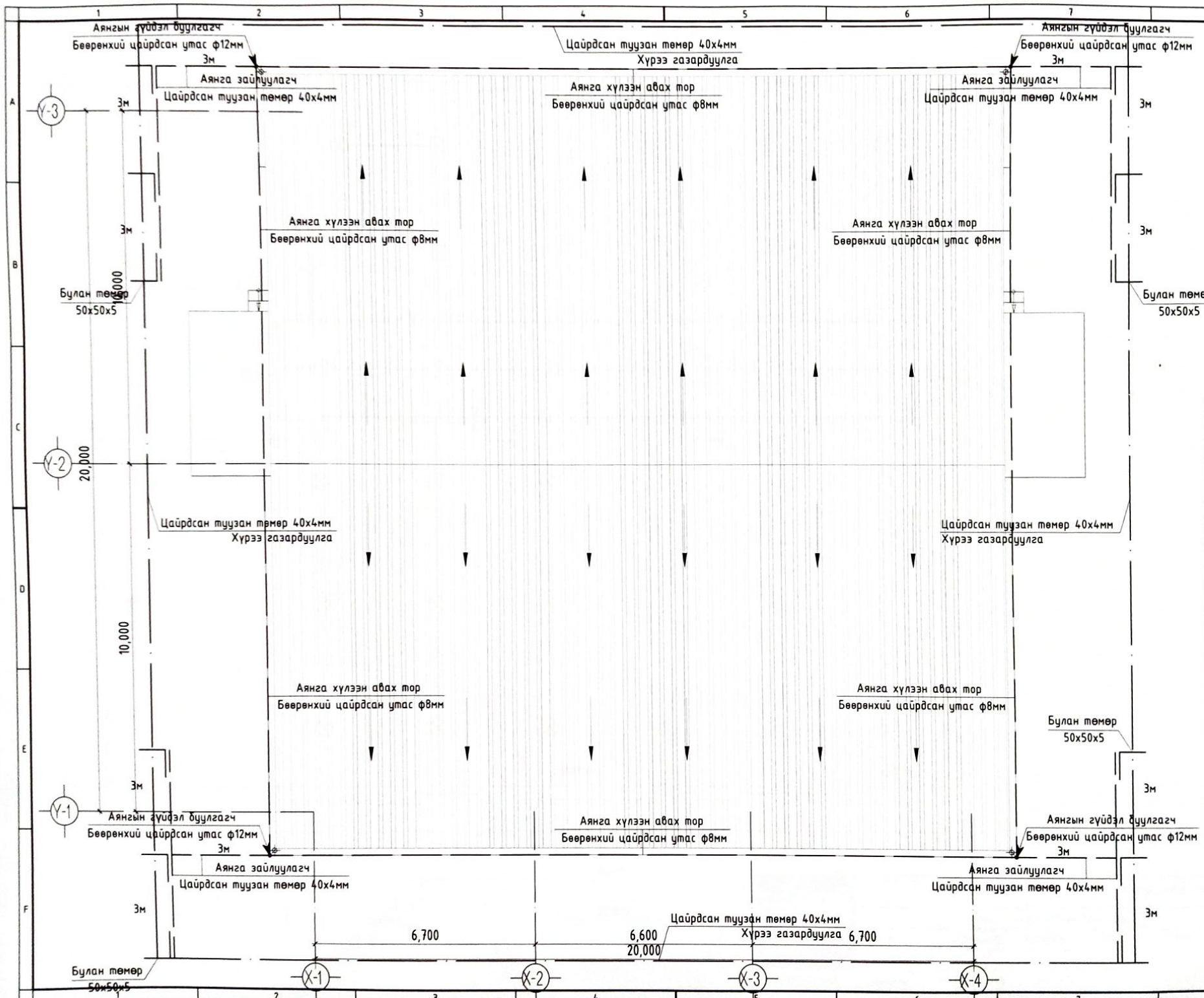

Дорноговь аймаг Сайншанд сум 1-р баг. НОГООНЫ ЗООРИЙН БАРИЛГА

Аянга хамгаалалт газардуулгын байгуулалт

Ге шат A3

Огноо: 2024-06

Масштаб

Зургийн дугаар: XT-4

Хуудас 4

Инженер Ц.Цэрэнпил

Гүйцэтгэсэн Г.Өлзийтулга

Шалгасан Ц.Цэрэнпил

ЕГ Шифр: AR-

ТГ Шифр:

ARCHIDEA

A3

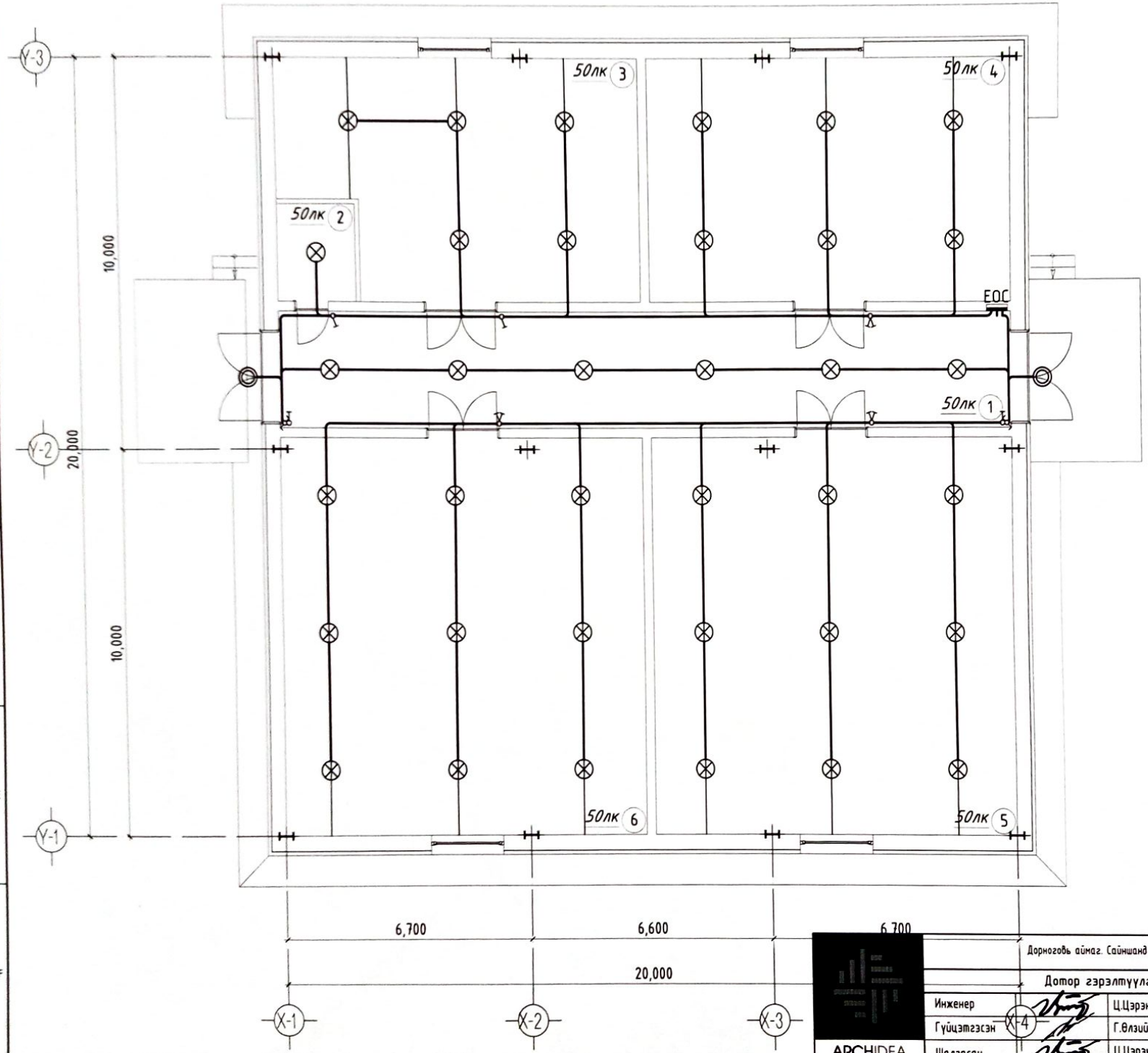

Дорноговь аймаг. Сайншанд сум. 1-р баг. НОГООНЫ ЗООРИЙН БАРИЛГА

Дотор гэрэлтүүлгийн байгуулалт

Ye шат: А.3

Инженер	Ц.Цэрэнпил	ЕГ Шифр: AR-	Масштаб:	Огноо: 2024-06	
Гүйцэтгэсэн	Г.Өлзийтулга	ТГ Шифр:	Зургийн дугаар: ДГ-1	Хуудас: 1	
Шалгасан	Ц.Цэрэнпил				

ARCHIDEA

A3