ТӨСЛИЙН НЭР:

150 ОРТОЙ ХҮҮХДИЙН ЦЭЦЭРЛЭГИЙН БАРИЛГА

ТӨСЛИЙН БАЙРШИЛ: ОРХОН АЙМАГ. БАЯН-ӨНДӨР СУМ. ОЮУТ БАГ.

Гүйцэтгэгч: "ДӨРВӨНГҮН" ХХК

Тусгай зөвшөөрлийн №: ЗТ12-486/23

Монгол улс. Улаанбаатар хот.
Сүхбаатар дүүрэг. 7-р хороо
Одкон холдинг ХХК, 307 тоот
Утас: (976) 99231697, (976) 95956630
Факс:
И-мэйл: chmanlai@yahoo.com
Интернет хаяг:

Уг төслийн бүхий л техникийн зураг, график тэмдэглэгээ болон моделийг зохиогчийн зөвшөөрөлгүйгээр хэсэгчилж болон бүхэлд нь хуулбарлах, зарах, олон нийтэд дэлгэн үзүүлэхийг хориглоно.

Зич: Санал тусгах

ЗЕА/ЗЕИ:

Огноо: 2024.01.05
Ye шат: Ажлын зураг /А.З/
Төслийн дугаар: DG-15/2024

ГАДНА ЦЭВЭР, БОХИР УСНЫ ШУГАМЫН АЖЛЫН ЗУРАГ /УАТ/

ЗАХИРАЛ Ч.МАНЛАЙБААТАР

УЛААНБААТАР ХОТ 2024 ОН

Орчны тойм

Зургийн жагсаалт

Д/д	Зургийн нэр	Тайлбар
1	Орчны тойм, зургийн жагсаалт, тайлбар бичиг, системийн тооцооны үзүүлэлт	УАТ-1
2	Гадна цэвэр, бохир усны шугамын нэгдсэн байгуулалт, таних тэмдэг	УАТ-2
3	Гадна цэвэр, бохир усны шугамын нэгдсэн байгуулалт	УАТ-3
4	Гадна цэвэр, бохир усны шугамын нэгдсэн байгуулалт	УАТ-4
5	Гадна цэвэр усны шугамын угсралтын тойм, сувгийн огтлол 1-1	УАТ-5
6	Гадна цэвэр усны шугамын дагуугийн зүсэлт	УАТ-6
7	Гадна бохир усны шугамын дагуугийн зүсэлт	УАТ-7
8	Гадна бохир усны шугамын дагуугийн зүсэлт, сувгийн огтлол 2-2	УАТ-8
9	Бохир усны худгийн огтлол, байгуулалт	УАТ-9
10	Модон тагны байгуулалт, ховилын схем I, II, III	УАТ-10
11	Бохир усны худгийн төмөр бетон хийцийн түүвэр, бохир усны материалын түүвэр	УАТ-11

Тайлбар бичиг

Орхон аймгийн Баян-Өндөр сумын Оюут баг баригдах 150 хүүхдийн цэцэрлэгийн барилгын барилгын гадна цэвэр, бохир усны шугамын ажлын зургийг доорхи материалыг үндэслэн хийж гүйцэтгэв.

1. "ЭРДЭНЭТ УС, ДУЛААН ТҮГЭЭХ СҮЛЖЭЭ" ОНӨХК-ийн 2023 оны 11-р сарын 23-ны өдрийн №23/А/90 тоот техникийн нөхцөл
2. Барилгын ерөнхий төлөвлөгөө, өндөржилт
3. БНБД 40-01-14 "Ариутгах татуурга, гадна сүлжээ ба байгууламж"
4. БНБД 40-02-16 "Ус хангамж, гадна сүлжээ ба байгууламж"
5. Газар дээр нь хийсэн хэмжилт

Тус барилгын усан хангамжийн эх үүсвэр нь төвийн цэвэр усны шугам байна. Холболтыг одоо байгаа УДДТ-4-ийн гарганалгааны одоо байгаа ДХ-1 худаг дахь Ф200мм-ийн шугамаас Ф50мм-ийн шугамаар огтолгоо хийн авч төлөвлөж буй барилга руу халаалт, хэрэглээний халуун усны шугамтай хамт сувагт угсрахаар төлөвлөв. Цэвэр усны шугам нь цайрдсан ган хоолой /ГОСТ 3262-75/ байна. Цэвэр усны огтолгоог хийлгэхдээ тусгай зөвшөөрөл бүхий мэргэжлийн байгууллагаар хийлгэх шаардлагатай. Газар шорооны ажил эхлэхээс өмнө трассын дагуу холбогдох мэргэжлийн байгууллагуудаар /цахилгаан, холбоо г.м/ тодруулга хийлгэвэл зохино.

Төлөвлөж буй барилгаас гарах бохир усыг техникийн нөхцлийн дагуу одоо байгаа төвийн Ф200мм-ийн шугам дээрх БУХ-8 худагт холбохоор зураг төсөлд тусгав. Автозам доогуур гарах хэсгийн шугам хоолойд хамгаалалтын ган футляр хийхээр зурагт тусгав. Гадна бохир усны шугам нь PVC маркийн Ф110, Ф160мм-ийн голчтой хуванцар хоолой байна. Бохир усны шугамыг 10см зузаан элсэн дэвсгэр дээр 5см пенополиуретанаар дулаалан угсарна. Шуудууг дарахдаа хоолойн дээр хатуу зүйл/ чулуу, тоосго, хайрга г.м/ агуулаагүй 30см-аас багагүй зузаантай нарийн ширхэгтэй шороон хамгаалах давхаргыг зайлшгүй хийх шаардлагатай. Бохир усны шугамын угсралтыг нормын дагуу холбогдох худгаас эхлэн угсралтын ажлыг хийнэ. Угсралтын ажлыг гүйцэтгэхдээ техник ашиглалтын ажиллагааны норм дүрмийг баримтлан ажиллана. Бохир усны холболтыг хийлгэхдээ тусгай зөвшөөрөл бүхий мэргэжлийн байгууллагаар хийлгэх шаардлагатай. Газар шорооны ажил эхлэхээс өмнө трассын дагуу холбогдох мэргэжлийн байгууллагуудаар /цахилгаан, холбоо г.м/ тодруулга хийлгэвэл зохино.

Инженер-геологийн нөхцөл:

Судалгааны талбайд өнгөн хөрс 0.3 метр зузаантай тархсан. Орчин үеийн дөрөвдөгчийн настай, пролювийн гарал үүсэлтэй (pQI), хатуугаас уян налархай консистенцитэй бор саарал бор хүрэн өнгийн шавранцар ул хөрс, хайргархаг шавранцар ул хөрс 8.0 метрийн гүнтэй цооногт үелэн тархана. Судалгааны талбай нь инженер-геологийн дунд зэргийн төвөгтэй нөхцөлд хамаарна. Талбайд өрөмдсөн 8.0 метрийн гүнтэй 2 цооногт ул хөрсний ус илрээгүй./2023.10.25ны өдрийн байдлаар/ Тус барилгын талбайн хэмжээнд улирлын хөлдөлтийн норматив гүн нь: Шавранцар ул хөрс - 2.12 метр, Хайргархаг шавранцар ул хөрс - 3.02 метр [2] Газар шорооны ажлын зэрэг гэсгэлэн нөхцөлд гар аргаар малтахад Шавранцар ул хөрс - II, Хайргархаг шавранцар ул хөрс - III [5], Шавранцар ул хөрс - хүчтэй овойлттой, Хайргархаг шавранцар ул хөрс - дунд зэрэг овойлттой. Талбай нь газар чичирхийллийн 8 баллын бүсэд байрлана. [3] Хөрсний оргил хурдатгал 125-157 см/с

Системийн тооцооны үзүүлэлт

Системийн нэр	Оролтонд шаардагдах даралт /м/	Тооцооны зардал				Цах.хөдөл хүчин чадал кВт	Тайлбар
		$м^3$/хон	$м^3$/цаг	л/сек	Гялын үед л/сек		
Цэвэр ус		4.5	2.7	1.24	-		
Хүйтэн ус У1		2.1	1.45	0.74	-		
Халуун ус Д3		2.4	1.35	0.69	-		
Бохир ус Б1		4.5		2.84	-		
Халуун усны дулааны ачаалал Q=47250 ккал/цаг /54.9кВт/							

ДОРВЕНГҮН ХХК
БАРИЛГЫН ЗУРАГ ТӨСӨЛ, ТЕХНИКИЙН ХЯНАЛТ
И-мэйл: durbungun@yahoo.com
Утас: +976-99231697; 95956630

Орхон аймаг. Баян-Өндөр сум. Оюут баг.

150 ХҮҮХДИЙН ЦЭЦЭРЛЭГИЙН ГАДНА ЦЭВЭР, БОХИР УСНЫ ШУГАМ СҮЛЖЭЭ

Орчны тойм, зургийн жагсаалт, усны хэрэглээ, тайлбар бичиг

Инженер	Э.Оюунгэрэл	Е.Г.Шифр:	Масштаб:	Огноо: 2024-01-05	
Гүйцэтгэсэн	Э.Оюунгэрэл	Т.Г.Шифр: DG-15/2024	Зургийн дугаар: УАТ-1	Хуудас: 11	
Шалгасан	А.Энхпүрэв				

A3

Гадна цэвэр, бохир усны шугамын нэгдсэн байгуулалт М1:1000

ЗӨВШӨӨРСӨН:

"ЭРДЭНЭТ ҮС, ДУЛААН ТҮГЭЭХ СҮЛЖЭЭ" ОНӨХК-ИЙН

ЕРӨНХИЙ ИНЖЕНЕР: /Д.СӨДНОМЖАМЦ/

ОРХОН АЙМГИЙН ГХБХБГ-ЫН БХБХЭЛТСИЙН ДЭД БҮТЭЦ ХАРИУЦСАН

МЭРГЭЖИЛТЭН: /Д.ЭНХБАЯМБААТАР/

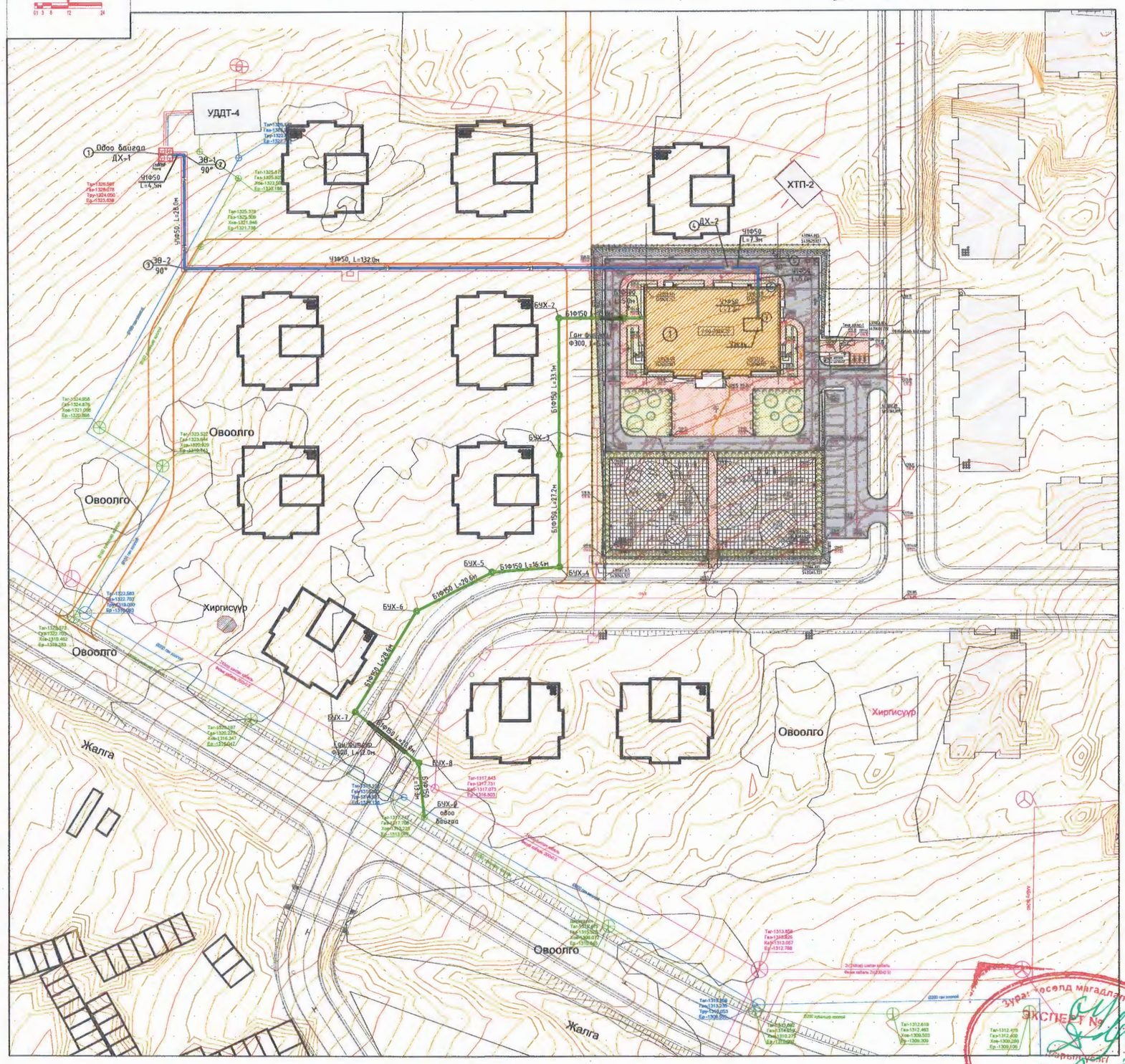

Таних тэмдэг

- Б1 — Шинээр хийх бохир усны шугам
- БУХ-1 — Шинээр хийх бохир усны худаг
- БУХ-9 — Одоо байгаа бохир усны худаг
- Ч1 — Дулааны сувагт угсрагдах цэвэр усны шугам
- Одоо байгаа ус дулааны шугам
- Б1 — Одоо байгаа бохир усны шугам
- Одоо байгаа цэвэр усны шугам
- Одоо байгаа цахилгааны шугам
- Одоо байгаа холбооны шугам
- Төлөвлөж буй барилга
- 1 1 — Суваг, худгийн огтлол харуулсан байдал
- ЭӨ-1 — Эргэлтийн өнцөг

Д/Д	ТОДОРХОЙЛОЛТ:	Тайлбар
1.	150 хүүхдийн цэцэрлэгийн барилга	Төлөвлөж буй
2.	УДДТ-4-ийн барилга	Одоо байгаа
3.	Төлөвлөлтийн барилга	Төлөвлөлтөөр

"ДӨРВӨНГҮН" ХХК
БАРИЛГЫН ЗУРАГ ТӨСӨЛ, ТЕХНИКИЙН ХЯНАЛТ
И-мэйл: durbungun@yahoo.com
Утас: +976-99231697; 95954630

Орхон аймаг. Баян-Өндөр сум. Оюут баг.

150 ХҮҮХДИЙН ЦЭЦЭРЛЭГИЙН ГАДНА ЦЭВЭР, БОХИР УСНЫ ШУГАМ СҮЛЖЭЭ

Гадна цэвэр, бохир усны шугамын нэгдсэн байгуулалт, таних тэмдэг

Инженер	Э.Оюунгэрэл	Е.Г.Шифр:	Масштаб: М1:1000	Огноо: 2024-01-05
Гүйцэтгэсэн	Э.Оюунгэрэл	Т.Г.Шифр: DG-15/2024	Зургийн дугаар: УАТ-2	Хуудас: 11
Шалгасан	А.Энхпүрэв			

Гадна цэвэр, бохир усны шугамын байгуулалт М1:500

Д/Д	ТОДОРХОЙЛОЛТ:	Тайлбар
1.	150 хүүхдийн цэцэрлэгийн барилга	Телевлеж буй
2.	УДДТ-4-ийн барилга	Одоо байгаа
3.	Телевлелтийн барилга	Телевлелтеер

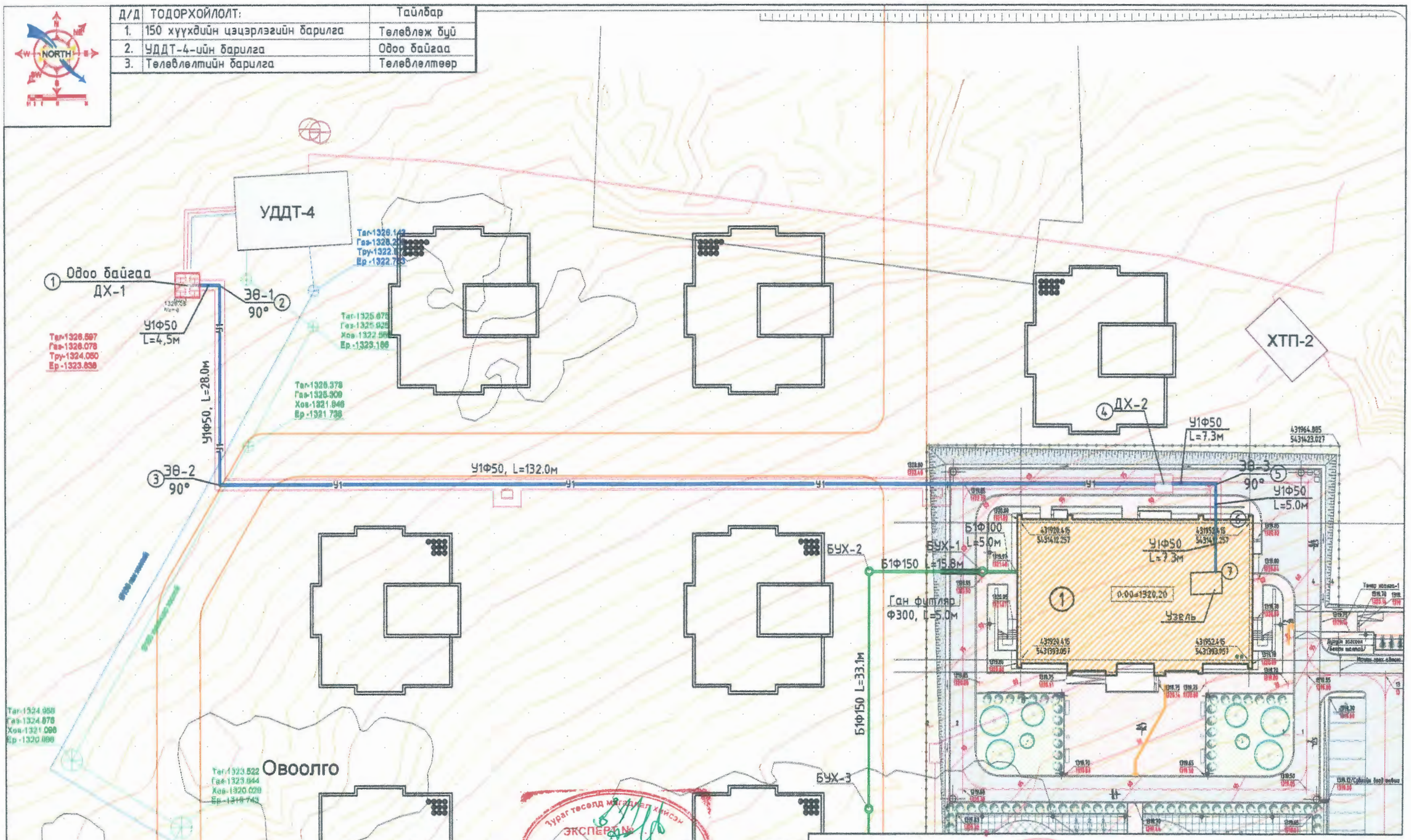

ЭКСПЕРТИЙН ДҮГНЭЛТ
Барилгын зураг төсөв, технологийн хэсэгт
Хасаартай эсэх
Зарилгын хөгжлийн яам
2024.01.03

DG ДӨРВӨНГҮН ХХК БАРИЛГЫН ЗУРАГ ТӨСӨВ, ТЕХНОЛОГИЙН ХЭЛХЭЭ И-мэйл: durbungun@yahoo.com Утас: +976-99231697; 95956630	Орхон аймаг. Баян-Өндөр сум. Оюут баг. 150 ХҮҮХДИЙН ЦЭЦЭРЛЭГИЙН ГАДНА ЦЭВЭР, БОХИР УСНЫ ШУГАМ СҮЛЖЭЭ Гадна цэвэр, бохир усны шугамын байгуулалт				
Инженер	Э.Оюунзэрэл	Е.Г.Шифр:	Масштаб: М1:500	Огноо: 2024-01-05	
Гүйцэтгэсэн	Э.Оюунзэрэл	Т.Г.Шифр: DG-15/2024	Зургийн дугаар: УАТ-3	Хуудас: 11	
Шалгасан	А.Энхпүрэв				

А3

Гадна цэвэр, бохир усны шугамын байгуулалт М1:500

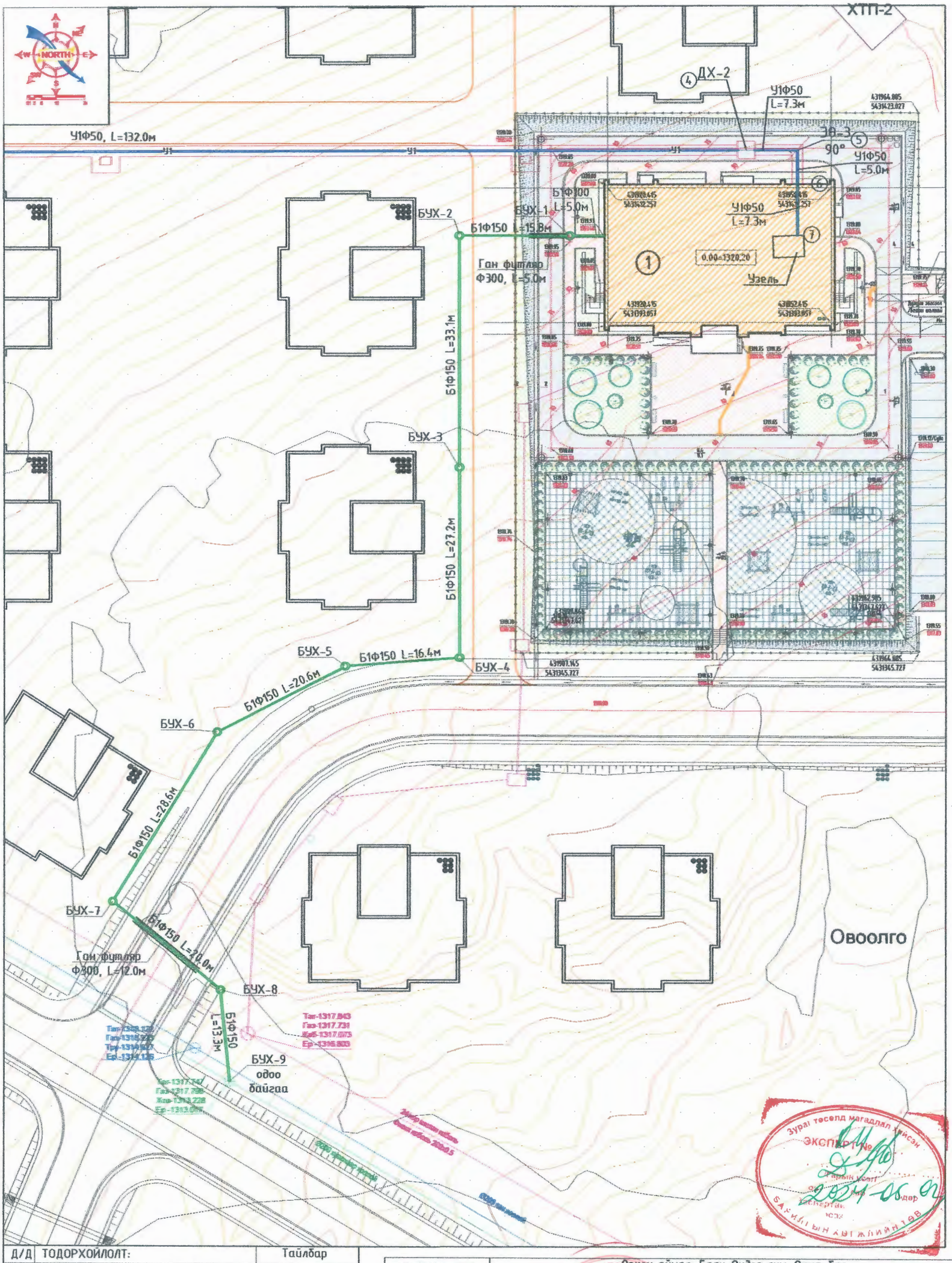

Д/Д	ТОДОРХОЙЛОЛТ:	Тайлбар
1.	150 хүүхдийн цэцэрлэгийн барилга	Төлөвлөж буй
2.	УДДТ-4-ийн барилга	Одоо байгаа
3.	Төлөвлөлтийн барилга	Төлөвлөлтөөр

DG ДЭРГЭНГИЙН ХХК
БАРИЛГЫН ЗУРАГ ТӨСӨЛ, ТЕХНИКИЙН ХЯНАЛТ
И-мэйл: dorbungun@yahoo.com
Утас: +976-99231697; 99595630

Орхон аймаг. Баян-Өндөр сум. Оюут баг.

150 ХҮҮХДИЙН ЦЭЦЭРЛЭГИЙН ГАДНА ЦЭВЭР, БОХИР УСНЫ ШУГАМ СҮЛЖЭЭ

Гадна цэвэр, бохир усны шугамын байгуулалт

Инженер	Э.Оюунгэрэл	Е.Г.Шифр:	Масштаб: М1:500	Огноо: 2024-01-05
Гүйцэтгэсэн	Э.Оюунгэрэл	Т.Г.Шифр: DG-15/2024	Зургийн дугаар: УАТ-4	Хуудас: 11
Шалгасан	А.Энхцэцэг			

Зураг төсөл магадлал хийсэн ЭКСПЕРТ №
2024-06-02
БАЙГУУЛЛАГЫН ХӨТӨЛБӨРИЙН ГЕОДЕЗИЙН ХЭЛТЭС

Гадна цэвэр усны шугамын угсралтын тойм

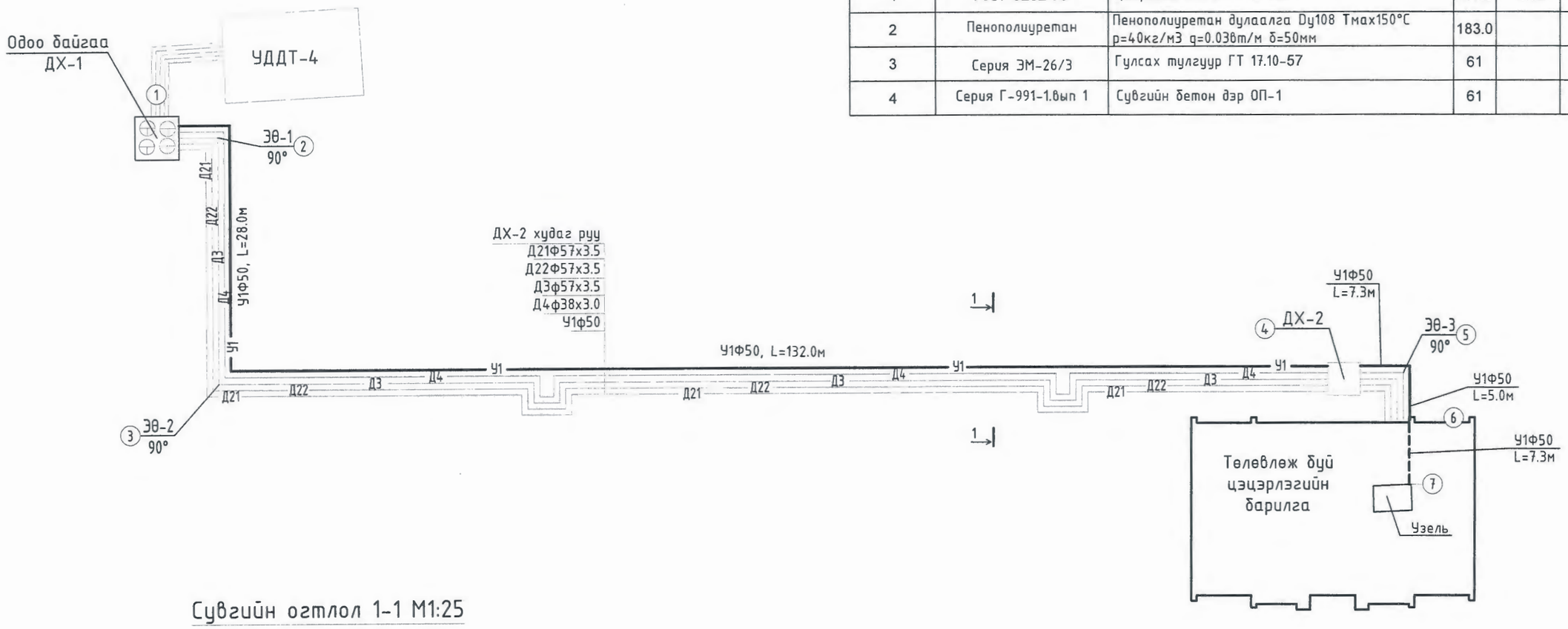

Материалын түүвэр

Д/Д	Тэмдэглэгээ, техникийн үзүүлэлт	Материалын нэр	Тоо	Жин, кг	Тайлбар
		Гадна цэвэр ус			
1	ГОСТ 3262-75	Цайрдсан ган хоолой Ф50	183.0	4.62	у/м
2	Пенополиуретан	Пенополиуретан дулаалга Dy108 Тмах150°С р=40кг/м3 q=0.036т/м δ=50мм	183.0		у/м
3	Серия ЭМ-26/3	Гулсах тулгуур ГТ 17.10-57	61		шир
4	Серия Г-991-1.8вып 1	Сувгийн бетон дэр ОП-1	61		шир

Сувгийн огтлол 1-1 М1:25

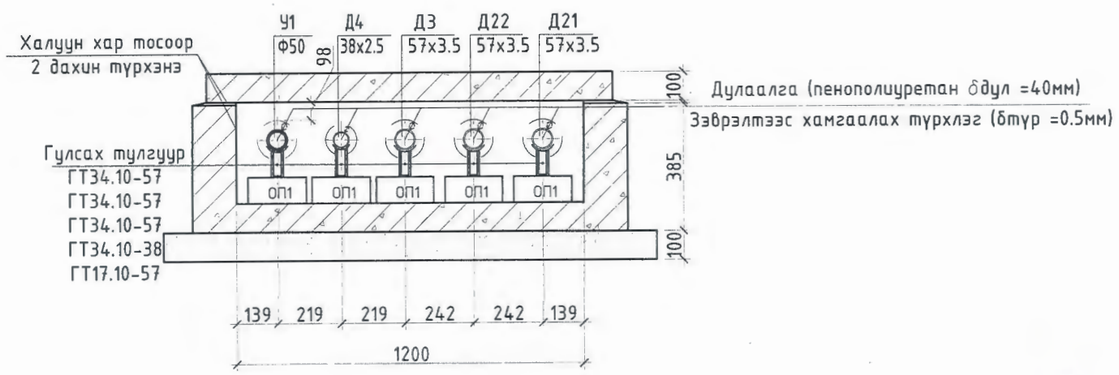

DG "ДӨРВӨНГҮН" ХХК	Орхон аймаг. Баян-Өндөр сум. Оюут баг. 150 ХҮҮХДИЙН ЦЭЦЭРЛЭГИЙН ГАДНА ЦЭВЭР, БОХИР УСНЫ ШУГАМ СҮЛЖЭЭ				
	Гадна цэвэр усны шугамын угсралтын тойм, сувгийн огтлол 1-1, материалын түүвэр				
Инженер	Э.Оюунгэрэл	Е.Г.Шифр:	Масштаб:	Огноо: 2024-01-05	
Гүйцэтгэсэн	Э.Оюунгэрэл	Т.Г.Шифр: DG-15/2024	Зургийн дугаар: УАТ-5	Хуудас: 11	
Шалгасан	А.Энхпүрэв				

БАРИЛГЫН ЗҮРАГ ТӨСӨЛ, ТЕХНИКИЙН ХЯНАЛТ

И-мэйл: durbungun@yahoo.com
Утас: +976-99231697; 95956630

МОНГОЛ УЛ ... ЭНХТҮҮР ... 2022-2027

A3

Гадна цэвэр усны шугамын дагуугийн зүсэлт

Масштаб хэв 1:500 / бос 1:100

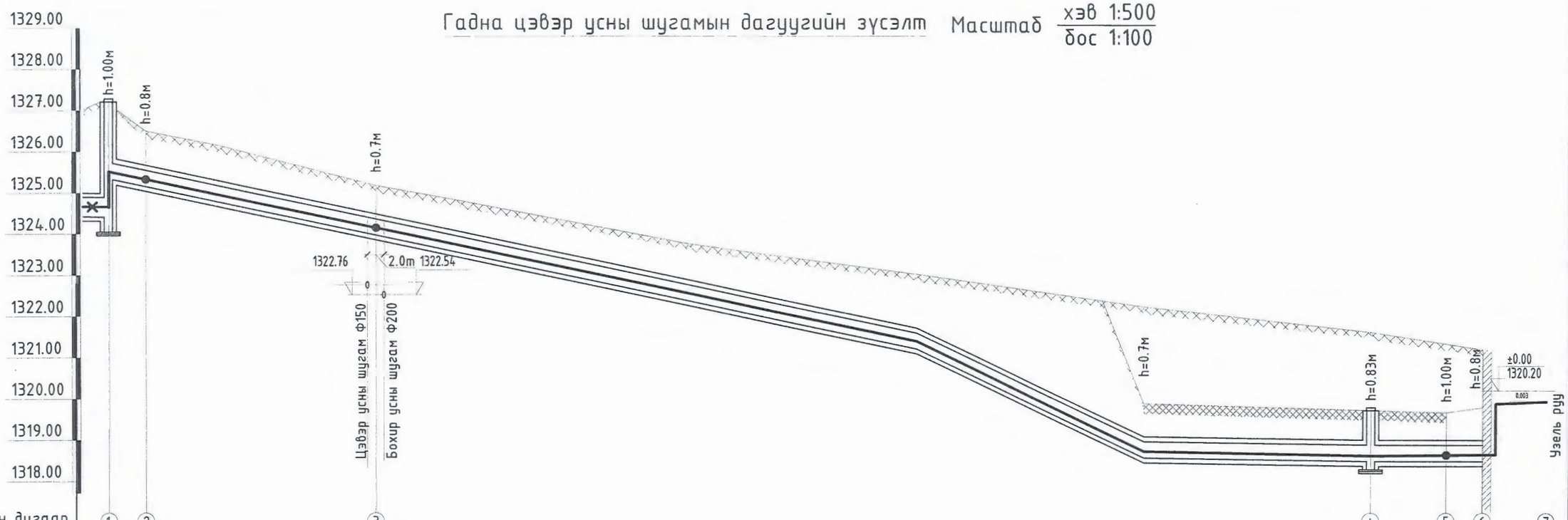

Онцлох цэгийн дугаар	1	2	3	4	5	6	7
Газрын хөрсний төлөвлөсөн тэмдэгт	1327.41	1326.50	1325.20	1319.70	1319.65	1319.80	
Газрын хөрсний тэмдэгт	1327.21	1326.50	1325.20	1321.60	1321.45	1321.20	
Сувгийн хучилтын тэмдэгт	1324.65	1326.21 / 1325.70	1324.50	1318.97	1318.99	1319.00	932.50
Сувгийн ёроолын тэмдэгт	1324.05	1325.70 / 1325.19	1323.99	1318.46	1318.48	1318.49	931.92
Урт, м		4.5	28.0	132.0	7.3	5.0	7.3
Налуу, %		0.113 / 0.0408	0.0408		0.003	0.003	0.003
Сувгийн огтлол дотор хэмжээ			1-1 / 1200-385h	173.7м			
Байгуулалт		ЭӨ-1 / ДХ-1 / 90°	90°			ДХ-2 / ЭӨ-3 / 90°	

Өнгөн хөрс

Хатуу хучилттай хэсэг

DG "ДӨРВӨНГҮН" ХХК БАРИЛГЫН ЗӨВАЛ ТӨСӨЛ, ТЕХНИКИЙН ХЯНАЛТ	Орхон аймаг. Баян-Өндөр сум. Оюут баг. 150 ХҮҮХДИЙН ЦЭЦЭРЛЭГИЙН ГАДНА ЦЭВЭР, БОХИР УСНЫ ШУГАМ СҮЛЖЭЭ				
	Гадна цэвэр усны шугамын дагуугийн зүсэлт				
	Инженер	Э.Оюунгэрэл	Е.Г.Шифр:	Масштаб:	Огноо: 2024-01-05
	Гүйцэтгэсэн	Э.Оюунгэрэл	Т.Г.Шифр: DG-15/2024	Зургийн дугаар: УАТ-6	Хуудас: 11
И-мэйл: durbungun@yahoo.com Утас: +976-99231697; 95956630	Шалгасан	А.Энхпүрэв			

А3

ДХ-2 худгийн огтлол 2-2 М1:50

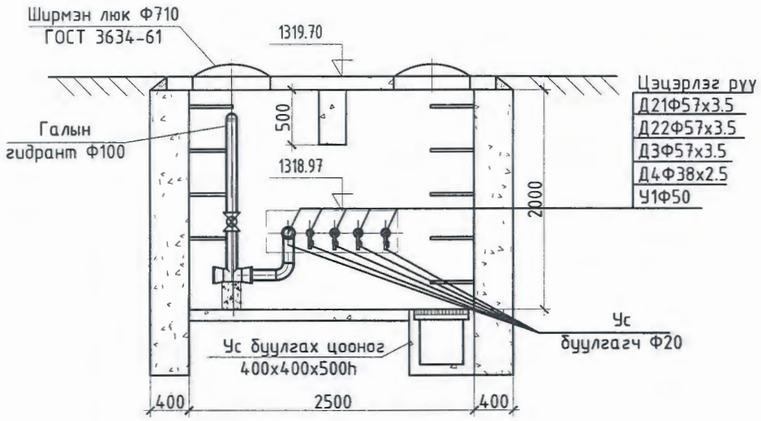

ДХ-2 худгийн байгуулалт М1:50

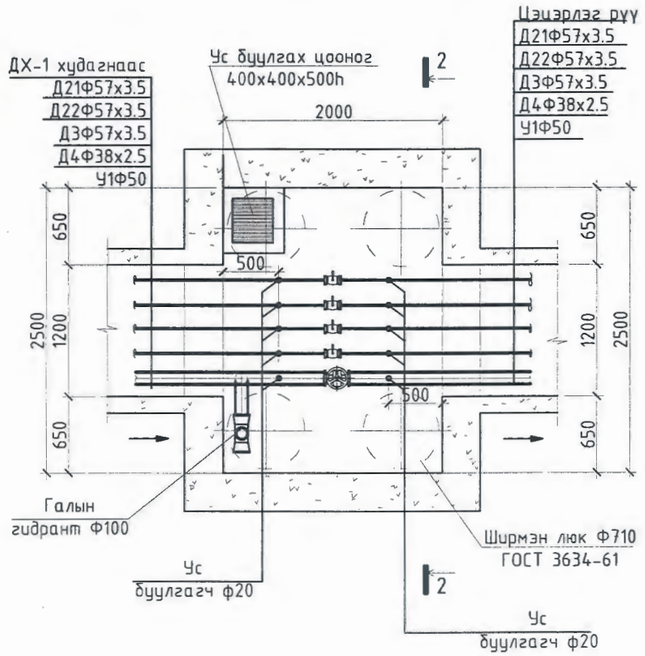

Материалын түүвэр

Д/д	Тэмдэглэгээ	Материалын нэр	Тоо шир	Нэгж жин	Тайлбар
		ДХ-2 худгийн материалын түүвэр			
1	.	Ширмэн хаалт Ру 2.5 МПа Тмах 200°С Ду50мм	1	21.3	шир
2		Галын гидрант L=1500	1		ком
3		Ус буулгах винтель Ф40	2	5.5	шир

DG "ДӨРВӨНГҮН" ХХК БАРИЛГЫН ЗУРАГ ТӨСӨЛ, ТЕХНИКИЙН ХЯНАЛТ	Орхон аймаг. Баян-Өндөр сум. Оюут баг. 150 ХҮҮХДИЙН ЦЭЦЭРЛЭГИЙН ГАДНА ЦЭВЭР, БОХИР УСНЫ ШУГАМ СҮЛЖЭЭ				
	ДХ-2 худгийн огтлол 2-2, байгуулалт, материалын түүвэр				
Инженер:	Э.Оюунгэрэл	Е.Г.Шифр:	Масштаб:	Огноо: 2024-01-05	
Гүйцэтгэсэн	Э.Оюунгэрэл	Т.Г.Шифр: DG-15/2024	Зургийн дугаар: УАТ-6'	Хуудас: 11	
И-мэйл: durbungun@yahoo.com Утас: +976-99231697, 95956630	Шалгасан	А.Энхпүрэв			

АЖАХ ЗӨВШӨӨРӨГДСӨН ЗОХИОГЧИЙН ЭРХ 2022-2027

A3

Гадна бохир усны шугамын дагуугийн зүсэлт

Масштаб хэв 1:500 / бос 1:100

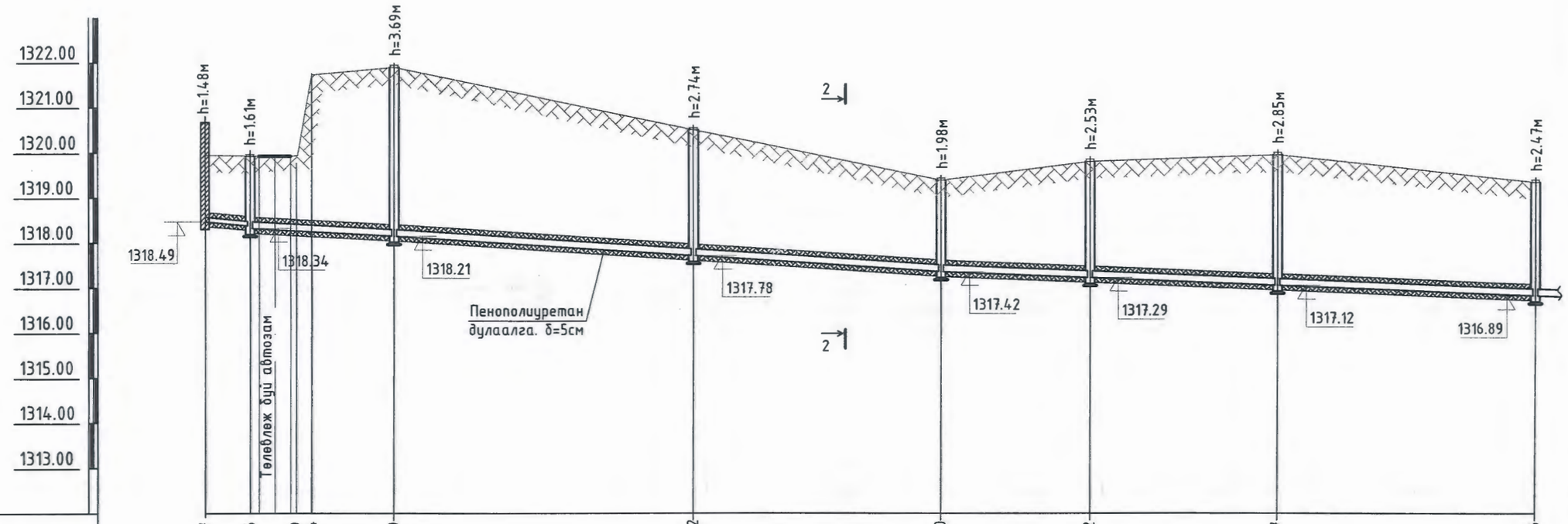

Газрын төслийн тэмдэгт	1319.97	1319.95	1319.79 1321.74	1321.90	1320.52	1319.40	1319.82	1319.97	1319.36
Газрын хөрсний тэмдэгт	1319.97	1319.95	1319.79 1321.74	1321.90	1320.52	1319.40	1319.82	1319.97	1319.36
Ховилын доод тэмдэгт	1318.49	1318.39 1318.34		1318.21	1317.78	1317.42	1317.29	1317.12	1316.89
Буйр хөрсний байдал	Байгалийн хөрс, Элсэн дэвсгэр δ=10см								
Хоолойн төрөл голч ГОСТ	Ф100	PVC хуванцар хоолой Ф160							
Налуу / Урт	5.0 / 0.02	15.8 / 0.008		33.1 / 0.013		27.2 / 0.013	16.4 / 0.008	20.6 / 0.008	28.6 / 0.008
Худаг хоорондын зай	5.0м	141.7м							
Худгийн дугаар		БУХ-1	БУХ-2	БУХ-3		БУХ-4	БУХ-5	БУХ-6	БУХ-7

"ДӨРВӨНГҮН" ХХК
БАРИЛГЫН ЗУРАГ, ТӨСӨЛ, ТЕХНИКИЙН ХЯНАЛТ
И-мэйл: durbungun@yahoo.com
Утас: +976-99231697; 95956630

Орхон аймаг. Баян-Өндөр сум. Оюут баг.

150 ХҮҮХДИЙН ЦЭЦЭРЛЭГИЙН ГАДНА ЦЭВЭР, БОХИР УСНЫ ШУГАМ СҮЛЖЭЭ

Гадна бохир усны шугамын дагуугийн зүсэлт

Инженер	Э.Оюунгэрэл	Е.Г.Шифр:	Масштаб:	Огноо: 2024-01-05
Гүйцэтгэсэн	Э.Оюунгэрэл	Т.Г.Шифр: DG-15/2024	Зургийн дугаар: УАТ-7	Хуудас: 11
Шалгасан	А.Энхпүрэв			

А3

Гадна бохир усны шугамын дагуугийн зүсэлт

Масштаб хэв 1:500 / бос 1:100

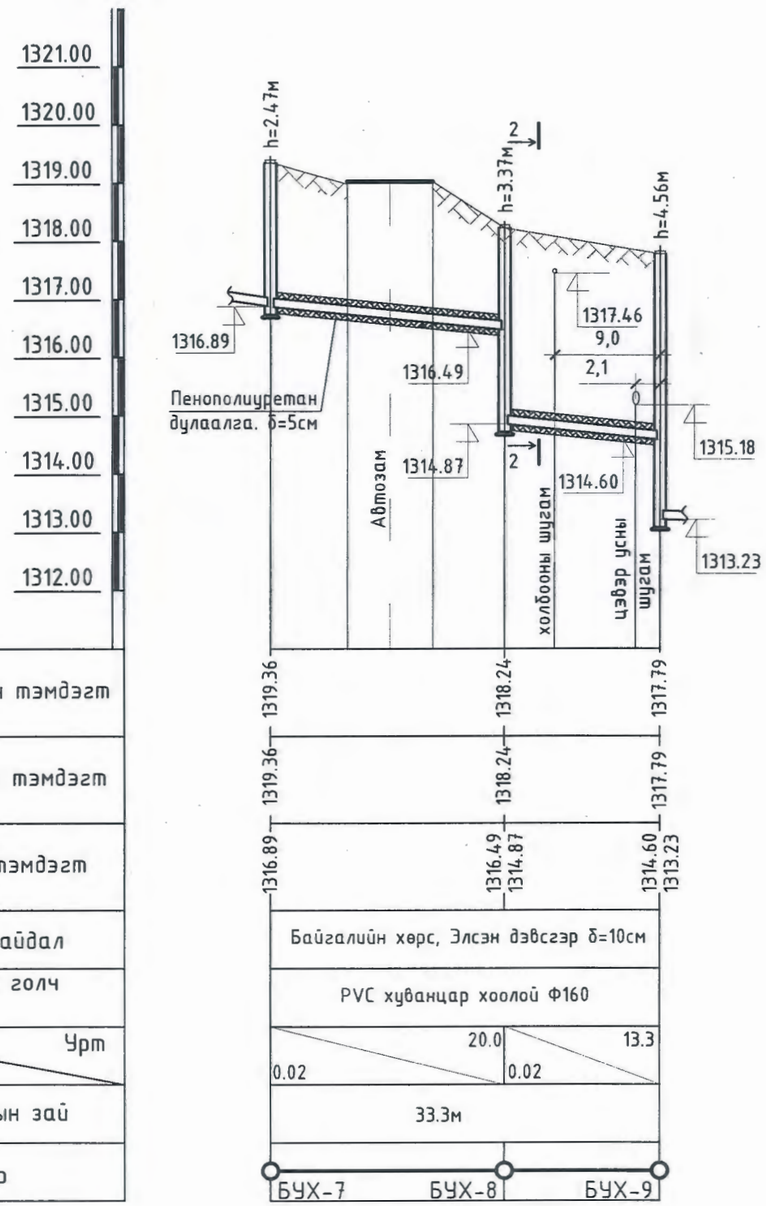

Газрын төслийн тэмдэгт	
Газрын хөрсний тэмдэгт	
Ховилын доод тэмдэгт	
Буйр хөрсний байдал	
Хоолойн төрөл голч ГОСТ	
Налуу	Урт
Худаг хоорондын зай	
Худгийн дугаар	

Сувгийн огтлол 2-2

М-гүй

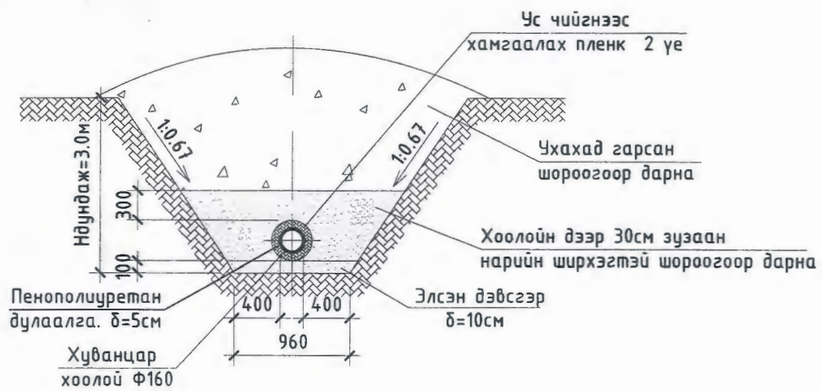

DG "ДӨРВӨНГҮН" ХХК БАРИЛГЫН ЗУРАГ ТӨГӨЛ, ТЕХНИКИЙН ХЯНАЛТ	Орхон аймаг. Баян-Өндөр сум. Оюут баг. 150 ХҮҮХДИЙН ЦЭЦЭРЛЭГИЙН ГАДНА ЦЭВЭР, БОХИР УСНЫ ШУГАМ СҮЛЖЭЭ				
	Гадна бохир усны шугамын дагуугийн зүсэлт, сувгийн огтлол 2-2				
Инженер	Э.Оюунгэрэл	Е.Г.Шифр:	Масштаб:	Огноо: 2024-01-05	
Гүйцэтгэсэн	Э.Оюунгэрэл	Т.Г.Шифр: DG-15/2024	Зургийн дугаар: УАТ-8	Хуудас: 11	
Шалгасан	А.Энхпүрэв				
И-мэйл: durbungun@yahoo.com Утас: +976-99231697; 95956630					

2022-2027

A3

Бохир усны уналттай худгийн огтлол А-А

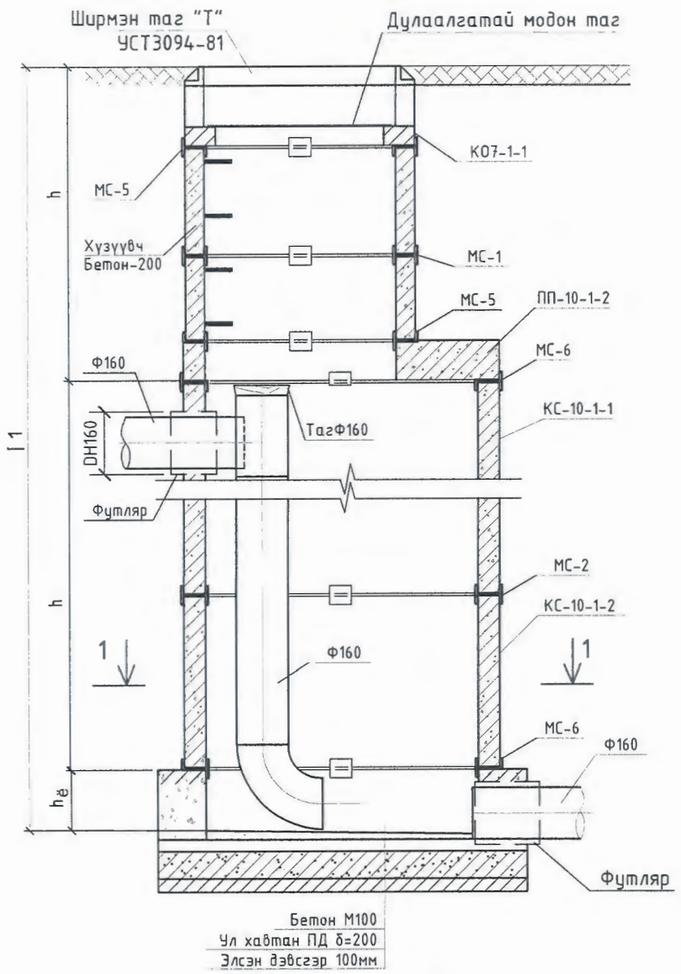

байгуулалт 1-1

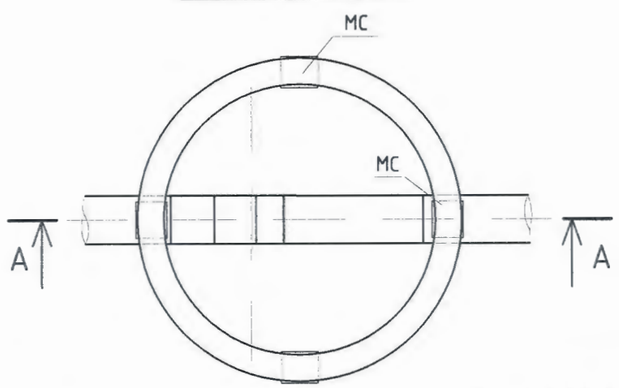

Бохир усны худгийн огтлол В-В

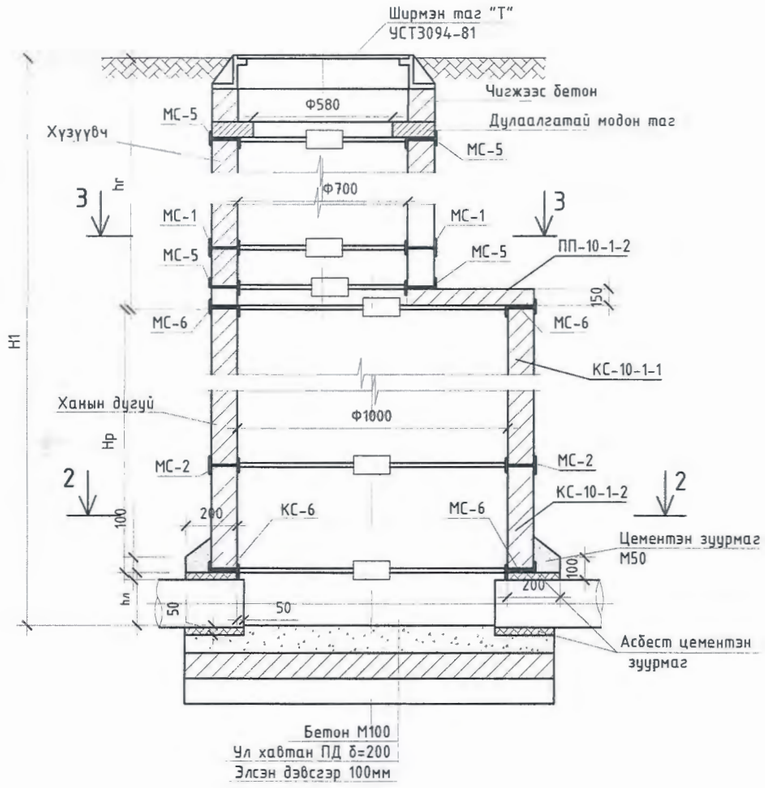

Бохир усны худгийн байгуулалт 2-2

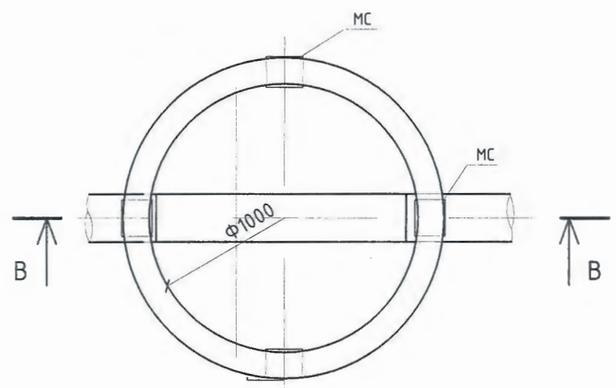

Бохир усны худгийн байгуулалт 3-3

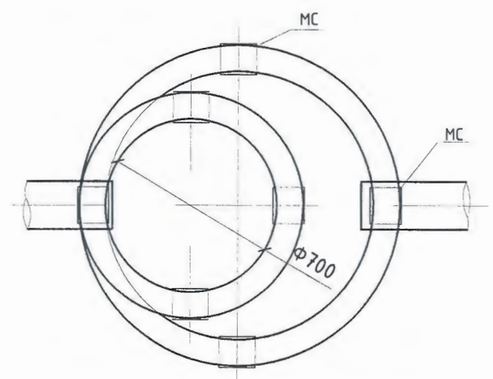

DG "ДӨРВӨНГҮН" ХХК — БАРИЛГЫН ЗУРАГ ТӨСӨЛ, ТЕХНИКИЙН ХЯНАЛТ	Орхон аймаг. Баян-Өндөр сум. Оюут баг. 150 ХҮҮХДИЙН ЦЭЦЭРЛЭГИЙН ГАДНА ЦЭВЭР, БОХИР УСНЫ ШУГАМ СҮЛЖЭЭ				
	Бохир усны худгийн огтлол, байгуулалт				
И-мэйл: durbungun@yahoo.com	Инженер	Э.Оюунгэрэл	Е.Г.Шифр:	Масштаб:	Огноо: 2024-01-05
Утас: +976-99231697; 95956630	Гүйцэтгэсэн	Э.Оюунгэрэл	Т.Г.Шифр: DG-15/2024	Зургийн дугаар: УАТ-9	Хуудас: 11
	Шалгасан	А.Энхпүрэв			

А3

Ховилын огтлол

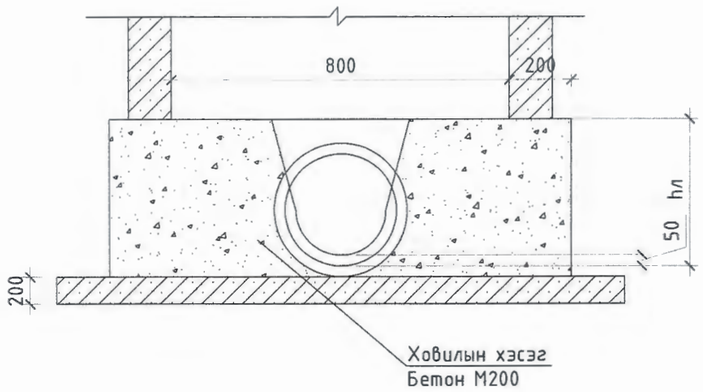

Ховилын схем I

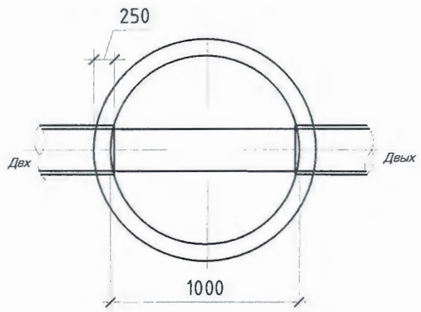

Ховилын схем III

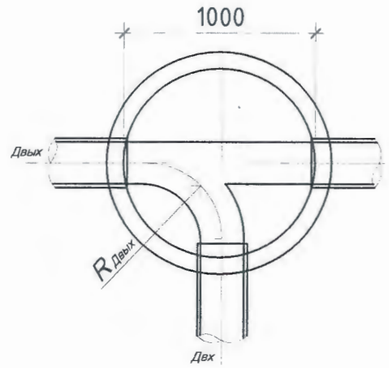

Ховилын схем II

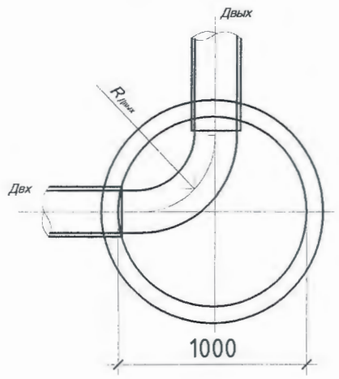

Модон тагны байгуулалт

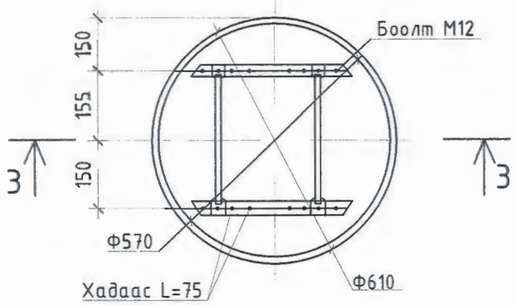

Огтлол 3-3

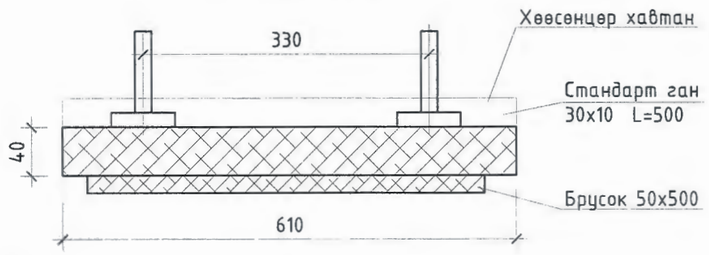

DG "ДӨРВӨНГҮН" ХХК БАРИЛГЫН ЗУРАГ ТӨСӨЛ, ТЕХНИКИЙН ХЯНАЛТ	Орхон аймаг. Баян-Өндөр сум. Оюут баг. 150 ХҮҮХДИЙН ЦЭЦЭРЛЭГИЙН ГАДНА ЦЭВЭР, БОХИР УСНЫ ШУГАМ СҮЛЖЭЭ				
	Модон тагны огтлол, байгуулалт, ховилын схем I, II, III				
Инженер	Э.Оюунгэрэл	Е.Г.Шифр:	Масштаб:	Огноо: 2024-01-05	
Гүйцэтгэсэн	Э.Оюунгэрэл	Т.Г.Шифр: DG-15/2024	Зургийн дугаар: УАТ-10	Хуудас: 11	
Шалгасан	А.Энхпүрэв				
И-мэйл: durbungun@yahoo.com Утас: +976-99231697; 95956630					

A3

Бохир усны худгийн төмөр бетон хийцийн түүвэр

Худгийн дугаар	Худгийн марк	Нэг маягийн зургийн дугаар	Худгийн бүрэн өндөр H1 /м/	Худгийн диаметр /мм/	Ховилын тоймын дугаар	Ховилын бетоны эзлэхүүн /м3/	Ёроолын хавтангийн зузаан /мм/	Ховилын гүн /мм/	Худгийн ажлын хэсгийн өндөр Hр /см/	Хучилтын хавтангийн зузаан /мм/	Хүзүүвчийн өндөр hг /см/	ул хавтан /ш/	Ажлын хэсэг /ш/									Хүзүүвч /ш/					Бэхэлгээний деталь /ш/				Шатны гишгүүр /ш/	Чигжээс бетон эзлэхүүн /м3/	Дүн
												ПД10-1-1	КС10 h=600	КС10 h=890	ПП10-1-2	КС15h=600	КС15 h=890	ПД15-1-1	КС20 h=890	ПП15-1-2	КС7 h=890	КС7 h=600	КС7 h=300	КО h=70	чигжээс бетоны өндөр М200 /мм/	МС-1	МС-2	МС-5	МС-6			
1	2	3	4	5	6	7	8	9	10	11	12	13	14	15	16	17	18	19	20	21	22	23	24	25	26	27	28	29	30	31	32	33
БУХ-1	I	1	1610	1000	I	0.36	100	200	900	150	510	1		1	1								1	1	210			12	12	3	0.12	241.155
БУХ-2	I	22	3690	1500	II	0.36	100	200	2400	150	1090	1				1	2	1			1			1	100		6	12	12	10	0.06	146.025
БУХ-3	I	1	2740	1000	I	0.36	100	200	1800	150	740	1		2	1							1		1	140		6	12	12	7	0.08	181.881
БУХ-4	I	22	1980	1000	II	0.36	100	200	1200	150	580	1	2		1								1	1	280		6	12	12	4	0.16	319.429
БУХ-5	I	22	2530	1000	II	0.36	100	200	1800	150	530	1		2	1								1	1	230		6	12	12	6	0.13	271.233
БУХ-6	I	22	2850	1000	II	0.36	100	200	1800	150	850	1		2	1							1		1	250		6	12	12	7	0.15	292.312
БУХ-7	I	22	2470	1000	II	0.36	100	200	1800	150	470	1		2	1								1	1	170		12	12	12	6	0.10	216.999
БУХ-8	I	22	3370	1500	II	0.36	100	200	2400	150	770	1				1	2	1				1		1	170		12	12	12	9	0.10	220.999
Дүн												8	2	9	6	2	4	2	0	0	1	3	4	8	1550	0	54	96	96	52.1333	0.899	1890
Бетоны орц /м3/												0.18	0.4	0.6	0.275	0.7	1.05	0.7	1.475	0.7	0.375	0.25	0.125	0.05								
Нийт бетон /м3/						2.88						1.44	0.8	5.4	1.65	1.4	4.2	1.4	0	0	0.375	0.75	0.5	0.4								18.315
Төмрийн орц /кг/												9.8	2.5	3.8	14.9	3.75	5.7	22.35	7.6	29.8	0.9	0.9	2.8	1.2		2.05	2.1	1.65	1.7	0.9		
Нийт төмрийн орц /кг/												78.4	5	34.2	89.4	7.5	22.8	44.7	0	0	0.9	2.7	11.2	9.6		0	113.4	158.4	163.2	46.92		788.32

Материалын түүвэр

Д/д	Тэмдэглэгээ	Материалын нэр	Тоо ширхэг	Нэгж жин	Тайлбар
		Гадна бохир ус			
1	PVC	Хуванцар яндан Ф110	5.0	3.60	у/м
2	PVC	Хуванцар яндан Ф160	175.0	4.70	у/м
3	Пенополиуретан Тдунд 25°С, р=40кг/м3, б=50мм	Хоолойн дулаалга б=5см Ф110	5.0		у/м
4	Пенополиуретан Тдунд 25°С, р=40кг/м3, б=50мм	Хоолойн дулаалга б=5см Ф160	175.0		у/м
5	Выпуск 901	Төмөр бетон худаг Ф1000	6	–	ширхэг
6	Выпуск 901	Төмөр бетон худаг Ф1500	2	–	ширхэг
7	Газар дээр нь хийнэ	2 дахь модон таг	8	–	ширхэг
8	ГОСТ 3634-82	Ширмэн таг ба амсар Ф700	8	–	ширхэг
9	ГОСТ 10704-91	Ган футляр Ф300	17.0	47.2	у/м

"ДӨРВӨНГҮН" ХХК
БАРИЛГЫН ЗҮРАГ ТӨСӨЛ, ТЕХНИКИЙН ХЯНАЛТ
И-мэйл: durbungun@yahoo.com
Утас: +976-99231697; 95956630

Орхон аймаг. Баян-Өндөр сум. Оюут баг.

150 ХҮҮХДИЙН ЦЭЦЭРЛЭГИЙН ГАДНА ЦЭВЭР, БОХИР УСНЫ ШУГАМ СҮЛЖЭЭ

Бохир усны худгийн төмөр бетон хийцийн түүвэр, материалын түүвэр

Инженер	Э.Оюунгэрэл	Е.Г.Шифр:	Масштаб:	Огноо: 2024-01-05	
Гүйцэтгэсэн	Э.Оюунгэрэл	Т.Г.Шифр: DG-15/2024	Зургийн дугаар: УАТ-11	Хуудас: 11	
Шалгасан	А.Энхүүрэв				

А3

ТӨСЛИЙН НЭР:

150 ХҮҮХДИЙН ЦЭЦЭРЛЭГИЙН БАРИЛГА

ТӨСЛИЙН БАЙРШИЛ: Орхон аймаг. Баян-Өндөр сум. Оюут баг.

ҮС ХАНГАМЖ, АРИУТГАХ ТАТУУРГЫН ХЭСЭГ /ЦБУ/

ЗАХИРАЛ .....Ч.МАНЛАЙБААТАР

УЛААНБААТАР ХОТ 2024 ОН

Гүйцэтгэгч: "ДӨРВӨНГҮН" ХХК

Тусгай зөвшөөрлийн №: ЗТ12-507/18

Монгол улс. Улаанбаатар хот.
Сүхбаатар дүүрэг. 7-р хороо.
Одкон холдинг ХХК, 307 тоот
Утас: (976) 99231697, (976) 95956630
Факс:
И-мэйл: chmanlai@yahoo.com
Интернет хаяг:

Уг төслийн бүхий л техникийн зураг, график тэмдэглэгээ болон моделийг зохиогчийн зөвшөөрөлгүйгээр хэсэгчилж болон бүхэлд нь хуулбарлах, зарах, олон нийтэд өгөгдөн үзүүлэхийг хориглоно.

Хич: Санал тусгах

ЗЕА/ЗЕИ:

Огноо: 2024

Үе шат: Ажлын зураг /А.З/

Төслийн дугаар: DG-02/2024

ЗУРГИЙН ЖАГСААЛТ

Хуудас	Нэр	Тайлбар
ЦБУ-1	Зургийн жагсаалт, Тайлбар бичиг	
ЦБУ-2	Таних тэмдэг, Үндсэн үзүүлэлт, Барилгын бүдүүвч	
ЦБУ-3	1-р давхрын халуун, хүйтэн усны түгээх шугамын байгуулалт	
ЦБУ-4	Бохир усны цуглуулах шугамын байгуулалт	
ЦБУ-5	1-р давхрын халуун, хүйтэн, бохир усны шугамын байгуулалт	
ЦБУ-6	2-р давхрын халуун, хүйтэн, бохир усны шугамын байгуулалт	
ЦБУ-7	Халуун, хүйтэн усны шугамын тойм	
ЦБУ-8	Бохир усны шугамын тойм	
ЦБУ-9	Материалын түүвэр	

Тайлбар бичиг

Орхон аймаг, Баян-Өндөр сум Цагаан чулуут багд баригдах "150 хүүхдийн цэцэрлэгийн" барилгын дотор халуун, хүйтэн бохир усны шугамын ажлын зургийг барилга архитектурын даалгаврыг үндэслэн гүйцэтгэсэн болно. Зураг дараахь техникийн бичиг баримтыг ашиглласан. Үүнд:

1. БНбД 40-05-16 Барилга доторхи ус хангамж, ариутгах татуурга

с хангамж:

Тус барилгын ус хангамжийн эх үүсвэр нь зөөврийн усан хангамжтай байна. Хүйтэн усны гол түгээх болон босоо шугам ГОСТ3262-92 маркийн цайрдсан ган хоолой байх ба голч нь Ф15 - 32 мм байна. Системийн угсарч дуусаны дараа зохих даралтаар шахаж шалган шугам хоолойг тосон бүдгаар 2 дахин будна.

Халуун усан хангамж:

Халуун ус хангамжийн эх үүсвэр нь усан халаалтын зуухаар байрлах ялтсан ус халаагчаас хангана. Халуун усны шугамын хоолойн материал нь цайрдсан ган хоолой ГОСТ3262-92 байх бөгөөд диаметр нь Ф15-32мм байна. Шугамыг угсарч дуусаад зохих даралтаар шахаж шалгана. Яндан хоолойг тосон будгаар 2 дахин будна.

Бохир ус:

Ариутгах татуургын шугам сүлжээг ариун цэврийн хэрэгсэлээс бохирдсон усыг зайлуулахаар төлөвлөнө. Шугам сүлжээг PVC-U маркийн хуванцар хоолойгоор угсарна. Системд агаар солилцуулах босоо шугам, шалгах таг, цэвэрлэгээ зэргийг нормын дагуу төлөвлөнө. Бохир усны шугамыг техникийн шаардлага хангасан хуванцар болон бусад хоолойгоор угсрахыг зөвшөөрнө. Бохир ус зайлуулах шугам хоолойн голч нь Ф50-100мм байх ба шугамын хэвгий нь Ф50мм голчтой үед 0,03, Ф100мм голчтой байх үед 0,02 байна. Шалгах тагийг шалнаас дээш 1.0м-т, агааржуулах хоолойг барилгын дээврээс дээш 0.5м-т байхаар төлөвлөв.

Барилгын дотор усан хангамж, ариутгах татуургын шугамыг угсрахдаа "Дотор сантехникийн систем" БНбД 40-06-16-ийн тухайлсан заалтын дагуу угсарч, шахаж шалгаж, угааж цэвэрлэн эрүүл ахуйн шаардлагад нийцүүлэн хийнэ. Системийн угсралтыг норм дүрмийн дагуу гүйцэтгэх ба ил далд ажлын актыг тухай бүрд хөтлөн фото зургаар баримтжуулан, БУА-ын журналыг бүйнгэ хөтлөж явах шаардлагатай.

ДАВТАН ХЭРЭГЛЭХ ЗУРГИЙН ХОЛБОЛТ	ЭНЭ ХУУДАС: ЗАСВАРТАЙ, ЗАСВАРГҮЙ ХҮЧИНГҮЙ
ИНЖЕНЕР	Ш.Баяр /Ш.Баярбаатар/
ГҮЙЦЭТГЭСЭН	( )
ШАЛГАСАН	( )

Барилгын зураг, төсөл, техникийн хяналт

Орхон аймаг, Баян-Өндөр сум, Цагаанчулуут баг

150 ХҮҮХДИЙН ЦЭЦЭРЛЭГ

Зургийн жагсаалт, Тайлбар бичиг

Инженер	Ш.Баяр	Ш.Баярбаатар	Е.Г.Шифр:	Масштаб: М1:100	Огноо: 2022-01-11
Гүйцэтгэсэн	М.Буянзэлгэр	М.Буянзэлгэр	Т.Г.Шифр: DG-05/2022	Зургийн дугаар: ЦБУ-1	Хуудас: 10
Шалгасан		Ч.Манлайбаатар			

БАРИЛГЫН БҮДҮҮВЧ

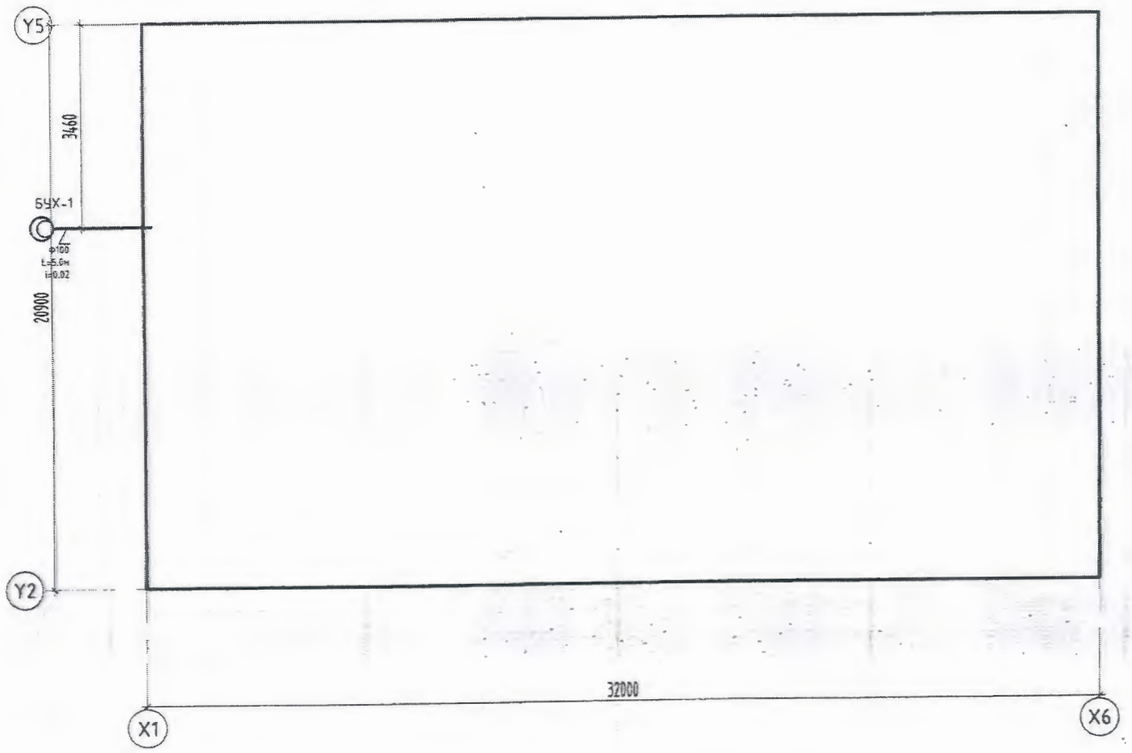

СИСТЕМИЙН ТООЦООНЫ ҮЗҮҮЛЭЛТ

Системийн нэр	Оролтонд шаардагдах даралт /м/	Тооцооны зардал				Цах.хөдөл хүчин чадал кВт	Тайлбар
		$м^3$/хон	$м^3$/цаг	л/сек	Галын үед л/сек		
Цэвэр ус		4.5	2.7	1.24	-		
Хүйтэн ус У1		2.1	1.45	0.74	-		
Халуун ус Д3		2.4	1.35	0.69	-		
Бохир ус Б1		4.5		2.84	-		
Халуун усны дулааны ачаалал Q=47250 ккал/цаг /54.9кВт/							

ТАНИХ ТЭМДЭГ

Байгуулалт дээр	Тойм дээр	Нэр	Тайлбар
У1		Хүйтэн усны шугам	
Д3		Халуун усны шугам	
Д4		Эргэлтийн усны шугам	
Б1		Бохир усны шугам	
Т	Т Т	Тосгуур	
У	У У	Угаалтуур	
С	С	Суулгуур	
Д	Д Тр Ф50	Душ	
В	В Тр Ф50	Ванн	
Ум	Ум	Угаалгын машин	
	Р-100	Шалгах таг	
		Автомат хий авагч	
		Хаалт	
		Үл буцах хаалт	
		Шилжвэр	
		Галын кран	
		Ус хэмжигч	
БшУ1-1	БшУ1-1	Хүйтэн усны босоо шугам	
БшУ2-1	БшУ2-1	Гал унтраах усны босоо шугам	
БшД3-1	БшД3-1	Халуун усны босоо шугам	
БшД4-1	БшД4-1	Эргэлтийн усны босоо шугам	
БшБ1-1	БшБ1-1	Бохир усны босоо шугам	

ДАВТАН ХЭРЭГЛЭХ ЗУРГИЙН ХОЛБОЛТ	ЭНЭ ХУУДАС: ЗАСВАРТАЙ, ЗАСВАРГҮЙ ХҮЧИНГҮЙ
ИНЖЕНЕР	Ш.Баяр / Ш.Баярбаатар/
ГҮЙЦЭТГЭСЭН	( )
ШАЛГАСАН	( )

Зураг төсөл хөгжлийн хэлтэс
БАТЛАВ
2022.10.15

DG дервенгүй ХХК
БАРИЛГЫН ЗУРАГ ТӨСӨЛ, ТЕХНИКИЙН ХЯНАЛТ
Ш-мэйл: durtulgun@yahoo.com Утас: 976-99231697, 99956630

Орхон аймаг, Баян-Өндөр сум, Цагаанчулуут баг
150 ХҮҮХДИЙН ЦЭЦЭРЛЭГ
Таних тэмдэг, Үндсэн үзүүлэлт, Барилгын бүдүүвч

Инженер	Ш.Баярбаатар	Е.Г.Шифр:	Масштаб: M1:100	Огноо: 2022-01-11
Гүйцэтгэсэн	М.Буяндэлгэр	Т.Г.Шифр: DG-05/2022	Зургийн дугаар: ЦБУ-2	Хуудас: 10
Шалгасан	Ч.Манлайбаатар			

1-Р ДАВХРЫН ХАЛУУН, ХҮЙТЭН УСНЫ ТҮГЭЭХ ШУГАМЫН БАЙГУУЛАЛТ

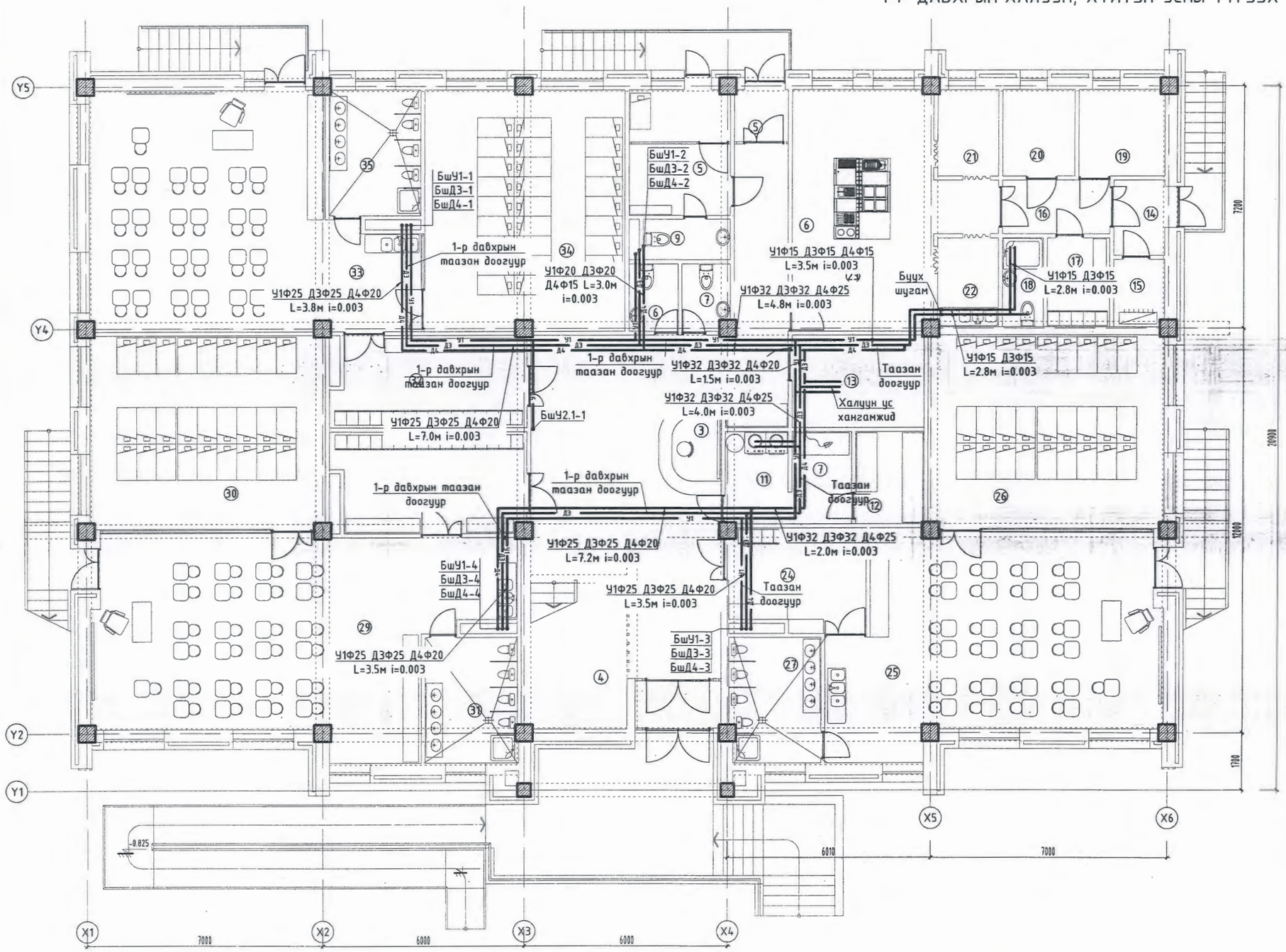

1-р давхрын өрөөний тодорхойлолт		
№	Өрөөний нэр	Талбай /м2/
1	Гонх	4.60
2	Коридор	59.22
3	Жижүүрийн хэсэг	4.60
4	Шатны талбай	12.17
5	Гонх	2.82
6	Ариун цэврийн өрөө /эр/	2.90
7	Ариун цэврийн өрөө /эм/	2.80
8	Эмчийн өрөө	6.40
9	Ариун цэврийн өрөө	3.60
10	Тусгаарлах өрөө	4.86
11	Цагаан хэрэглэл угаах индүүдэх өрөө	10.04
12	Цагаан хэрэглэл хатаах өрөө	5.47
13	Дулааны техникийн өрөө	10.62
14	Гонх	3.71
15	Цахилгааны шитний өрөө	2.97
16	Коридор	5.00
17	Ажилчдын хувцас солих өрөө	4.83
18	Ариун цэврийн өрөө	3.16
19	Хүнсний хуурай бүтээгдэхүүний агуулах	6.46
20	Хүнсний нойтон бүтээгдэхүүний агуулах	5.44
21	Бэлтгэл өрөө	4.61
22	Гал тогооны хэрэгсэл угаах өрөө	4.74
23	Халуун цех	32.74
24	Хүүхэд хүлээн авах хувцаслах өрөө	11.40
25	Дунд бүлгийн өрөө	53.40
26	Унтлагын өрөө	40.00
27	Ариун цэврийн өрөө	10.00
28	Хүүхэд хүлээн авах хувцаслах өрөө	17.63
29	Дунд бүлгийн өрөө	62.33
30	Унтлагын өрөө	40.00
31	Ариун цэврийн өрөө	10.20
32	Хүүхэд хүлээн авах хувцаслах өрөө	16.09
33	Дунд бүлгийн өрөө	60.00
34	Унтлагын өрөө	42.00
35	Ариун цэврийн өрөө	10.20
1-р давхрын нийт талбай		577.01

DG "ДӨРВӨНГҮН" ХХК
БАРИЛГЫН ЗӨРГЭ ТӨСӨЛ, ТЕХНИКИЙН ХЯНАЛТ
И-мэйл: durbungui@yahoo.com
Утас: +976-99231697, 95956633

Орхон аймаг. Баян-Өндөр сум. Цагаанчулуут баг.

150 ХҮҮХДИЙН ЦЭЦЭРЛЭГ

1-р давхрын халуун, хүйтэн усны түгээх шугамын байгуулалт

Инженер	Ш.Баярбаатар	Е.Г.Шифр:	Масштаб: M1:125	Огноо: 2022-01-11
Гүйцэтгэсэн	М.Буяндэлгэр	Т.Г.Шифр: DG-05/2022	Зургийн дугаар: ЦБУ-3	Хуудас: 10
Шалгасан	Ч.Манлайбаатар			

БОХИР УСНЫ ЦУГЛУУЛАХ ШУГА

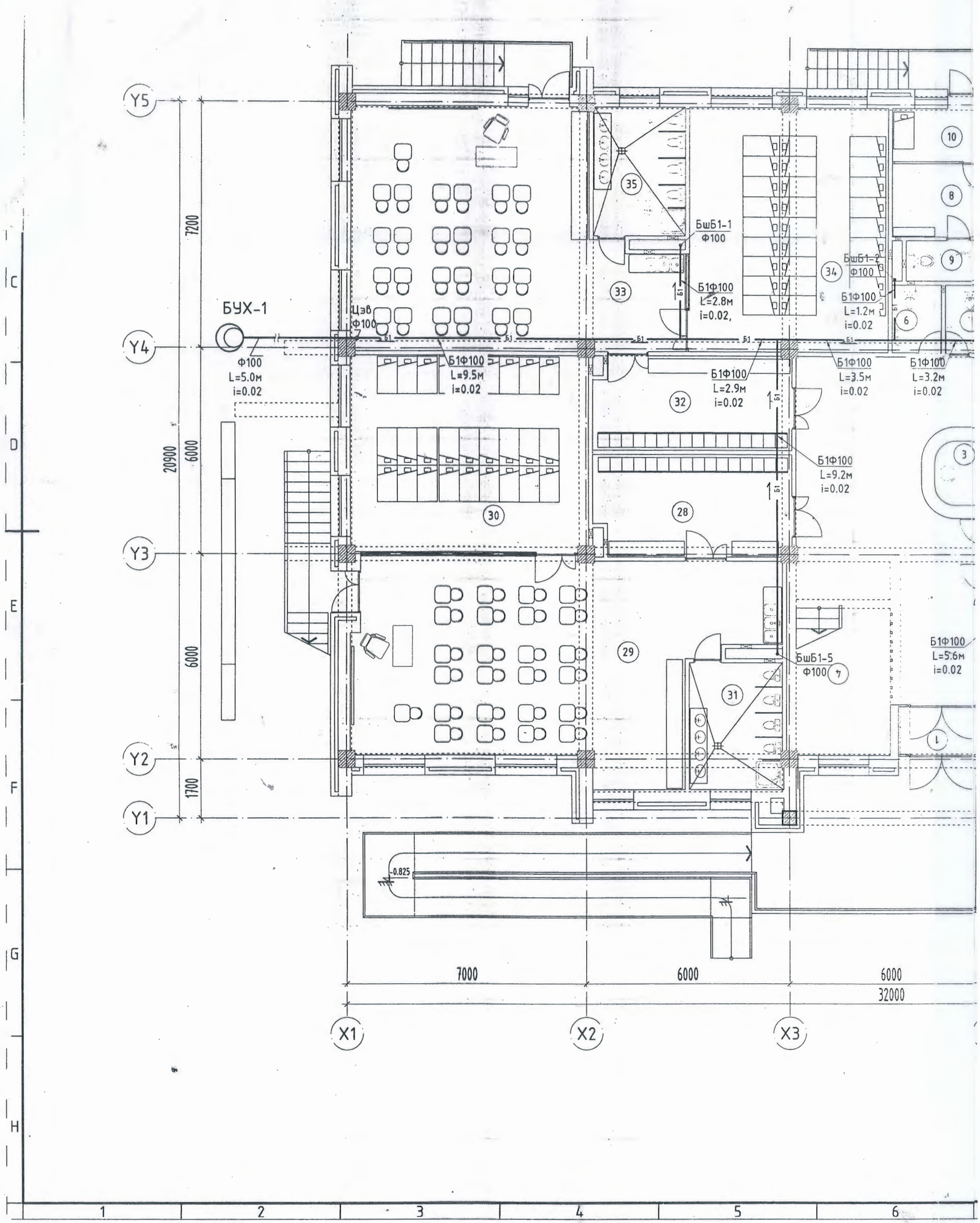

ГАМЫН БАЙГУУЛАЛТ

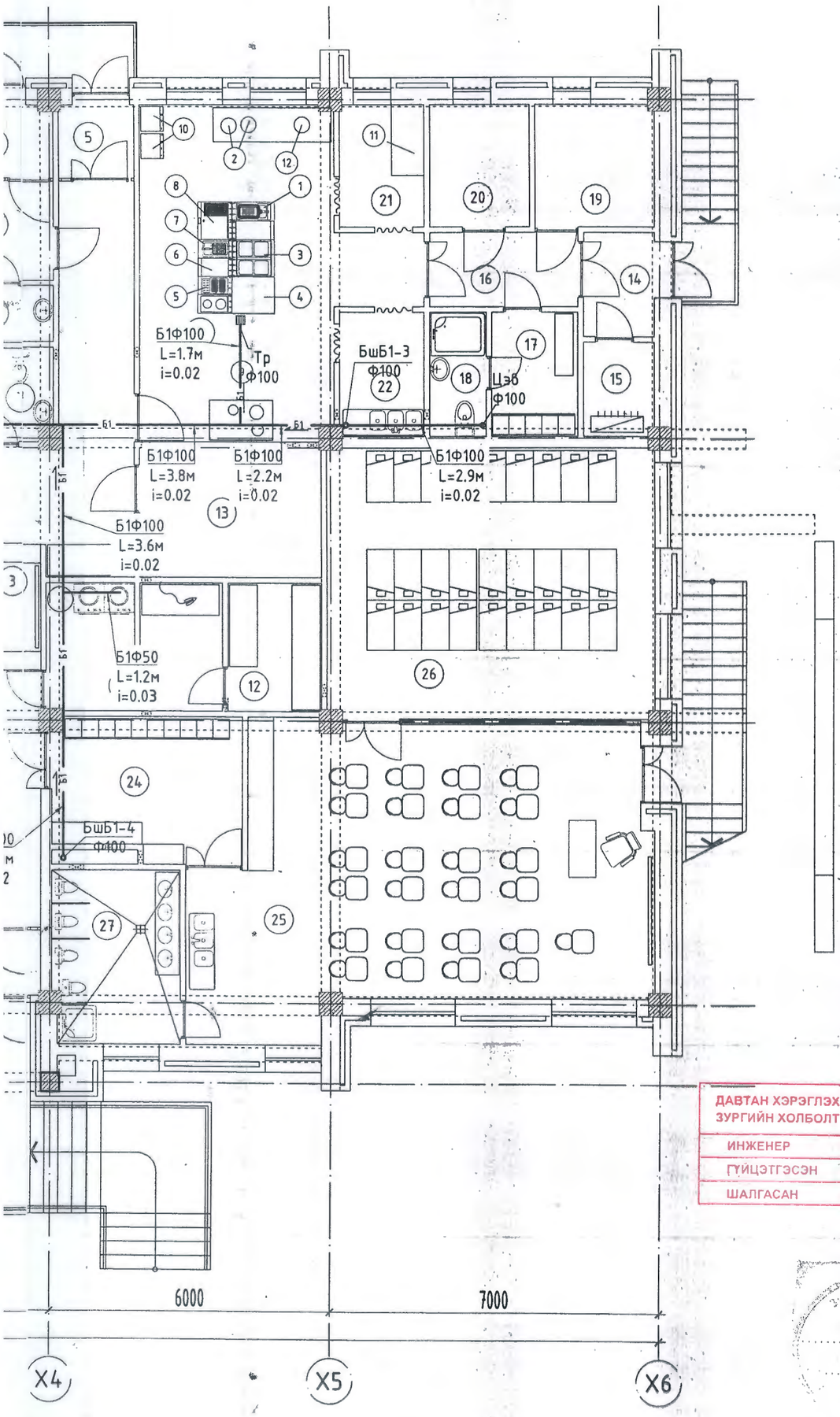

1-р давхрын өрөөний тодорхойлолт		
№	Өрөөний нэр	Талбай /м2/
1	Гонх	4.60
2	Коридор	59.22
3	Жижүүрийн хэсэг	4.60
4	Шатны талбай	12.17
5	Гонх	2.82
6	Ариун цэврийн өрөө /эр/	2.90
7	Ариун цэврийн өрөө /эм/	2.80
8	Эмчийн өрөө	6.40
9	Ариун цэврийн өрөө	3.60
10	Тусгаарлах өрөө	4.86
11	Цагаан хэрэглэл угаах индүүдэх өрөө	10.04
12	Цагаан хэрэглэл хатаах өрөө	5.47
13	Дулааны техникийн өрөө	10.62
14	Гонх	3.71
15	Цахилгааны шитний өрөө	2.97
16	Коридор	5.00
17	Ажилчдын хувцас солих өрөө	4.83
18	Ариун цэврийн өрөө	3.16
19	Хүнсний хуурай бүтээгдэхүүний агуулах	6.46
20	Хүнсний нойтон бүтээгдэхүүний агуулах	5.44
21	Бэлтгэл өрөө	4.61
22	Гал тогооны хэрэгсэл угаах өрөө	4.74
23	Халуун цех	32.74
24	Хүүхэд хүлээн авах хувцаслах өрөө	11.40
25	Дунд бүлгийн өрөө	53.40
26	Унтлагын өрөө	40.00
27	Ариун цэврийн өрөө	10.00
28	Хүүхэд хүлээн авах хувцаслах өрөө	17.63
29	Дунд бүлгийн өрөө	62.33
30	Унтлагын өрөө	40.00
31	Ариун цэврийн өрөө	10.20
32	Хүүхэд хүлээн авах хувцаслах өрөө	16.09
33	Дунд бүлгийн өрөө	60.00
34	Унтлагын өрөө	42.00
35	Ариун цэврийн өрөө	10.20
1-р давхрын нийт талбай		577.01

ДАВТАН ХЭРЭГЛЭХ ЗУРГИЙН ХОЛБОЛТ	ЭНЭ ХУУДАС: ЗАСВАРТАЙ, ЗАСВАРГҮЙ ХҮЧИНГҮЙ
ИНЖЕНЕР	Ш.Баярбаатар/
ГҮЙЦЭТГЭСЭН	( )
ШАЛГАСАН	( )

Зөвшөөрөлцсөн

БА	Д. Санчирсүү
ББ	А.Уугандаяр
ХАС	О.Мөнхцэцэг
ХТ,ДГ	О.Отгонцацрал
ХД	Л.Эрдэнэ-булган

"ДӨРВӨНГҮН" ХХК
БАРИЛГЫН ЗУРАГ ТӨСӨЛ, ТЕХНИКИЙН ХЯНАЛТ
И-мэйл: durbungun@yahoo.com
Утас: +976-99231697; 95956630

Орхон аймаг. Баян-Өндөр сум. Цагаанчулуут баг

150 ХҮҮХДИЙН ЦЭЦЭРЛЭГ

Бохир усны цуглуулах шугамын байгуулалт

Инженер	Ш.Баярбаатар	Е.Г.Шифр:	Масштаб: М1:125	Огноо: 2022-01-11
Гүйцэтгэсэн	М.Буяндэлгэр	Т.Г.Шифр: DG-05/2022	Зургийн дугаар: ЦБУ-4	Хуудас: 10
Шалгасан	Ч.Манлайбаатар			

1-Р ДАВХРЫН ХАЛУУН, ХҮЙТЭН, БОХИР УСНЫ ШУГАМЫН БАЙГУУЛАЛТ

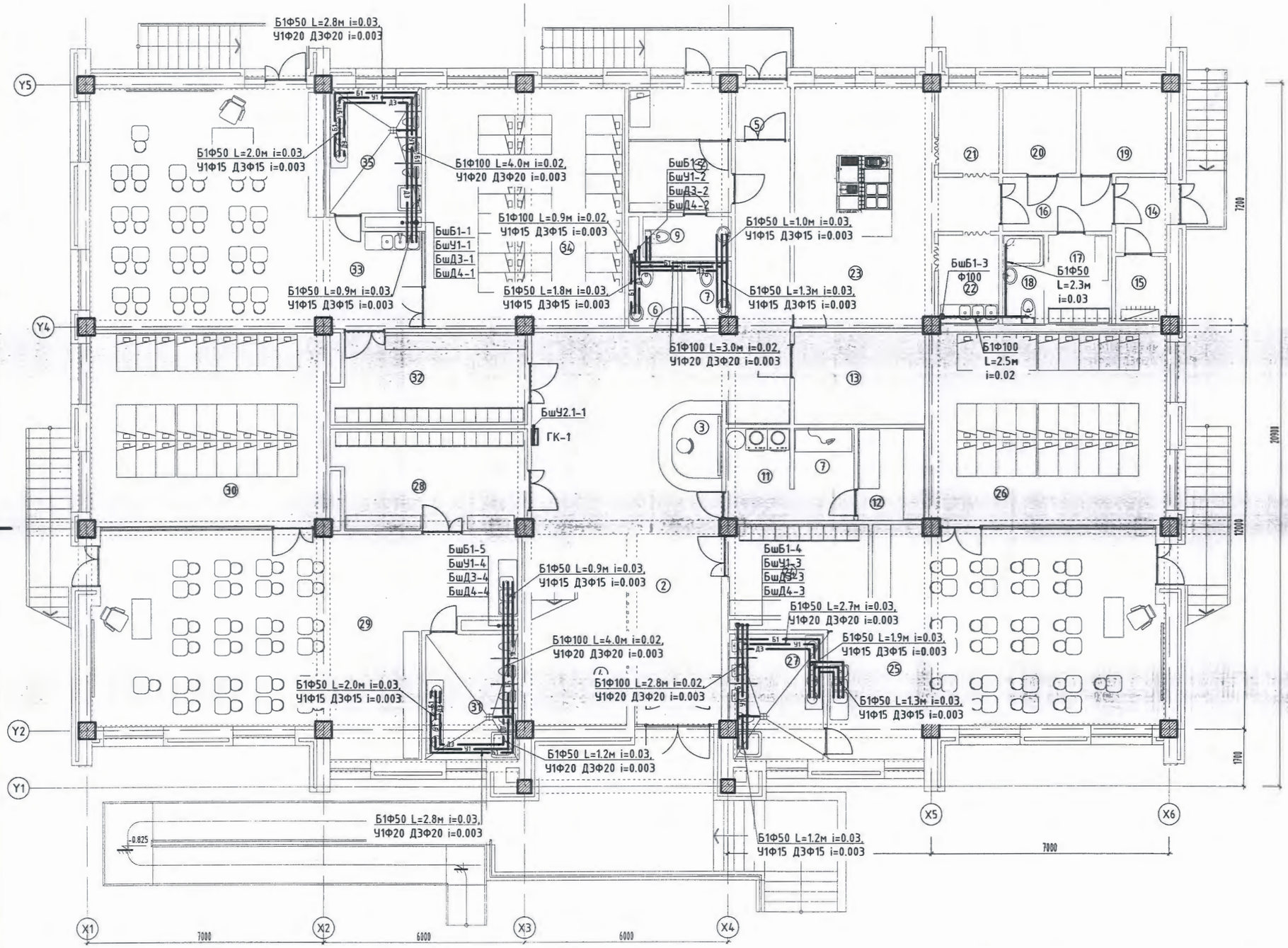

1-р давхрын өрөөний тодорхойлолт		
№	Өрөөний нэр	Талбай /м2/
1	Гонх	4.60
2	Коридор	59.22
3	Жижүүрийн хэсэг	4.60
4	Шатны талбай	12.17
5	Гонх	2.82
6	Ариун цэврийн өрөө /эр/	2.90
7	Ариун цэврийн өрөө /эм/	2.80
8	Эмчийн өрөө	6.40
9	Ариун цэврийн өрөө	3.60
10	Тусгаарлах өрөө	4.86
11	Цагаан хэрэглэл угаах индүүдэх өрөө	10.04
12	Цагаан хэрэглэл хатаах өрөө	5.47
13	Дулааны техникийн өрөө	10.62
14	Гонх	3.71
15	Цахилгааны шитний өрөө	2.97
16	Коридор	5.00
17	Ажилчдын хувцас солих өрөө	4.83
18	Ариун цэврийн өрөө	3.16
19	Хүнсний хуурай бүтээгдэхүүний агуулах	6.46
20	Хүнсний нойтон бүтээгдэхүүний агуулах	5.44
21	Бэлтгэл өрөө	4.61
22	Гал тогооны хэрэгсэл угаах өрөө	4.74
23	Халуун цех	32.74
24	Хүүхэд хүлээн авах хувцаслах өрөө	11.40
25	Дунд булгийн өрөө	53.40
26	Унтлагын өрөө	40.00
27	Ариун цэврийн өрөө	10.00
28	Хүүхэд хүлээн авах хувцаслах өрөө	17.63
29	Дунд булгийн өрөө	62.33
30	Унтлагын өрөө	40.00
31	Ариун цэврийн өрөө	10.20
32	Хүүхэд хүлээн авах хувцаслах өрөө	16.09
33	Дунд булгийн өрөө	60.00
34	Унтлагын өрөө	42.00
35	Ариун цэврийн өрөө	10.20
1-р давхрын ийт талбай		577.01

DG "ДӨРВӨНГҮН" ХХК
БАРИЛГЫН ЗӨВШӨӨРӨЛ, ТЕХНИКИЙН ХЯНАЛТ
И-мэйл хаяг: durbungun@yahoo.com
Утас: +976-99231691, 95956630

Орхон аймаг. Баян-Өндөр сум. Цагаанчулуут баг.

150 ХҮҮХДИЙН ЦЭЦЭРЛЭГ

1-р давхрын халуун, хүйтэн, бохир усны шугамын байгуулалт

Инженер	Ш.Баяр	Ш.Баярбаатар	Е.Г.Шифр:	Масштаб: M1:125	Огноо: 2022-01-11
Гүйцэтгэсэн	М.Бурэндэлгэр	М.Буяндэлгэр	Т.Г.Шифр: DG-05/2022	Зургийн дугаар: ЦБУ-5	Хуудас: 10
Шалгасан		Ч.Манлайбаатар			

2-Р ДАВХРЫН ХАЛУУН, ХҮЙТЭН, БОХИР УСНЫ ШУГАМЫН БАЙГУУЛАЛТ М1:125

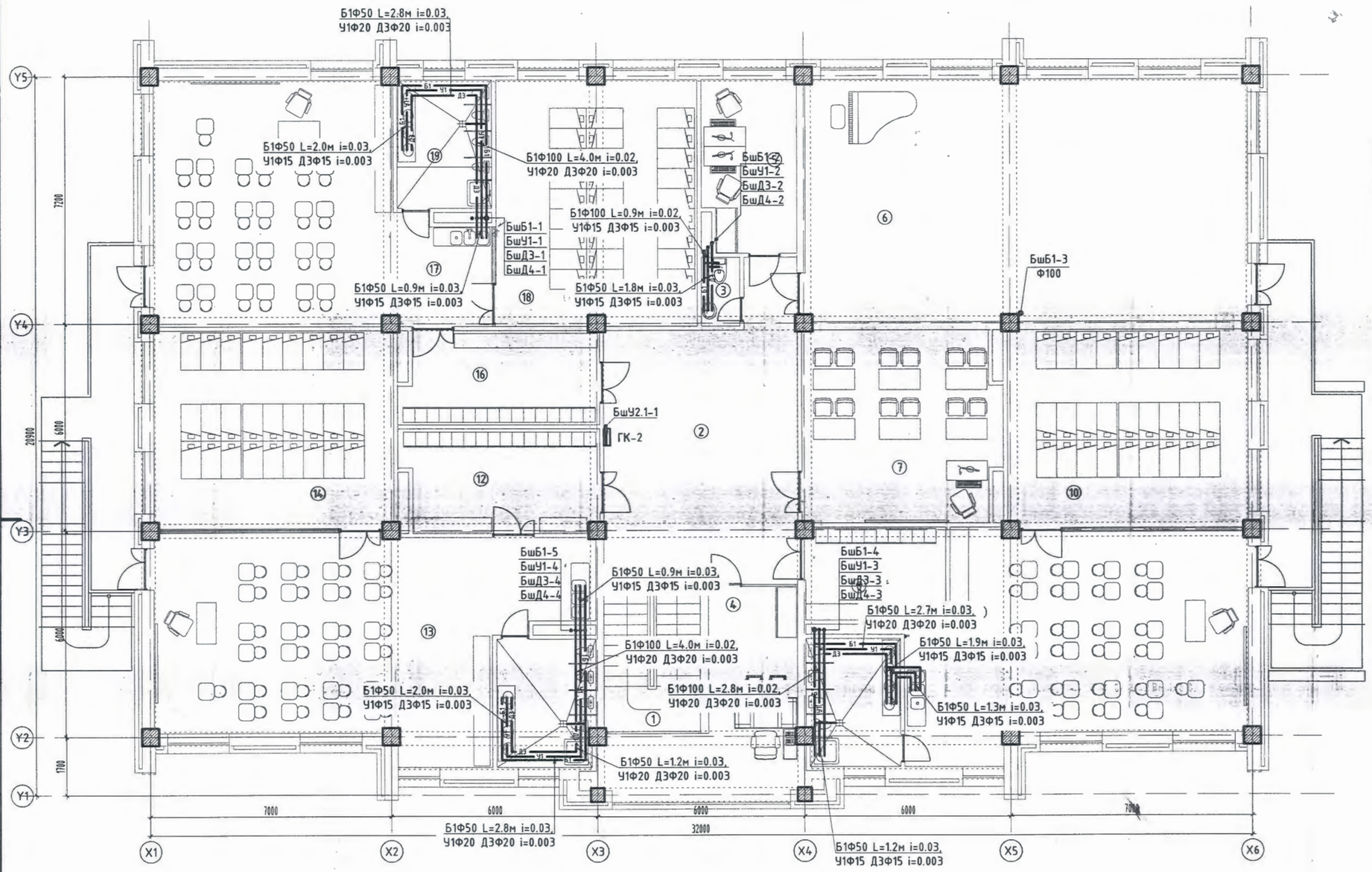

2-р давхрын өрөөний тодорхойлолт		
№	Өрөөний нэр	Талбай /м2/
1	Шатны талбай	12.17
2	Коридор	39.44
3	Ариун цэврийн өрөө	2.20
4	Эрхлэгчийн өрөө	16.80
5	Нярав, нягтлангийн өрөө	13.83
6	Дуу хөгжмийн танхим	90.42
7	Заах арга зүйн танхим	32.83
8	Хүүхэд хүлээн авах хувцаслах өрөө	11.40
9	Ахлах бүлгийн өрөө	53.40
10	Унтлагын өрөө	40.00
11	Ариун цэврийн өрөө	10.00
12	Хүүхэд хүлээн авах хувцаслах өрөө	17.63
13	Дунд бүлгийн өрөө	62.33
14	Унтлагын өрөө	40.00
15	Ариун цэврийн өрөө	10.20
16	Хүүхэд хүлээн авах хувцаслах өрөө	16.09
17	Дунд бүлгийн өрөө	60.00
18	Унтлагын өрөө	42.00
19	Ариун цэврийн өрөө	10.20
2-р давхрын нийт талбай		580.94
1-р давхрын нийт талбай		577.01
1,2-р давхрын талбайн нийлбэр		1157.95

"ДЕРВӨНГҮН" ХХК
БАРИЛГЫН ЭНЕРГИ ТӨСӨВ, ТЕХНИКИЙН ХЯНАЛТ
И-мэйл: durbungun@yahoo.com
Утас: +976-99231697, 95956639

Орхон аймаг. Баян-Өндөр сум. Цагаанчулуут баг.

150 ХҮҮХДИЙН ЦЭЦЭРЛЭГ

2-р давхрын халуун, хүйтэн, бохир усны шугамын байгуулалт

Инженер	Ш.Баярбаатар	Е.Г.Шифр:	Масштаб: М1:125	Огноо: 2022-01-11
Гүйцэтгэсэн	М.Буяндэлгэр	Т.Г.Шифр: DG-05/2022	Зургийн дугаар: ЦБУ-6	Хуудас 10
Шалгасан	Ч.Манлайбаатар			

ХАЛУУН, ХҮЙТЭН УСНЫ ШУГАМЫН ТОЙМ

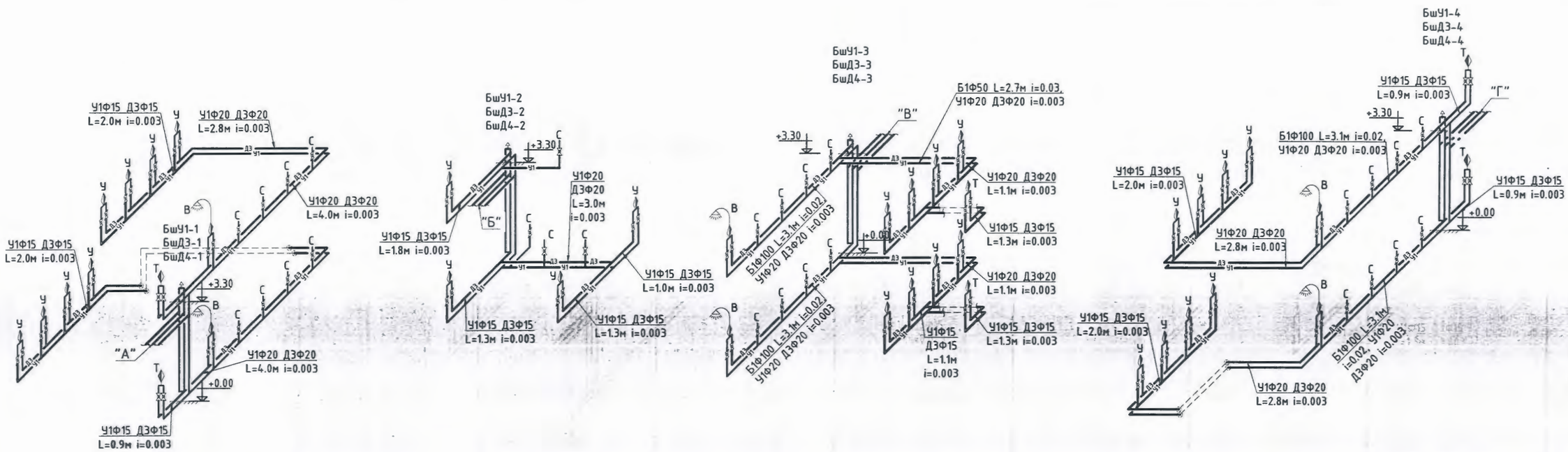

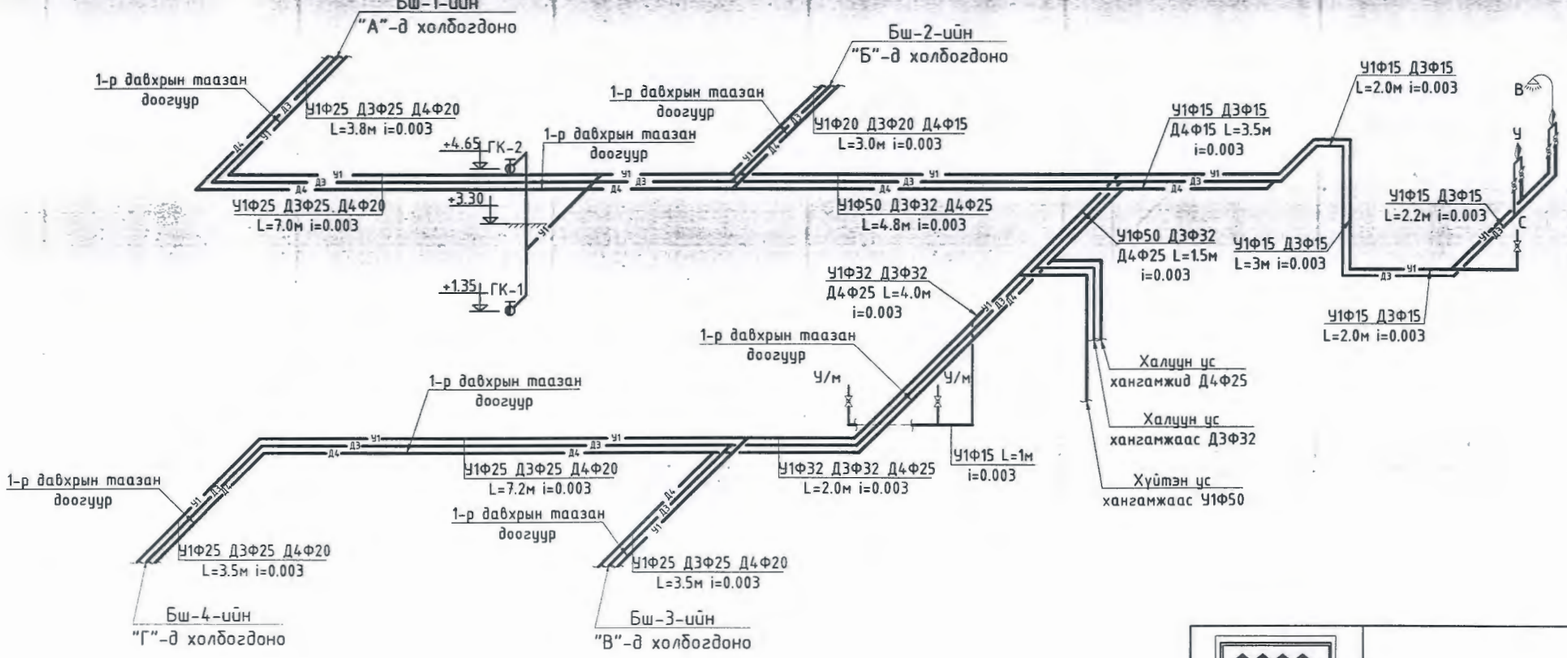

DG "ДӨРВӨНГҮН" ХХК БАРИЛГЫН ЗУРАГ, ТӨСӨЛ, ТЕХНИКИЙН ХЯНАЛТ	Орхон аймаг. Баян-Өндөр сум. Цагаанчулуут баг. 150 ХҮҮХДИЙН ЦЭЦЭРЛЭГ Халуун, хүйтэн усны шугамын тойм				
	Инженер	Ш.Баярбаатар	Е.Г.Шифр:	Масштаб: М1:100	Огноо: 2022-01-11
	Гүйцэтгэсэн	М.Буяндэлгэр	Т.Г.Шифр: DG-05/2022	Зургийн дугаар: ЦБУ-7	Хуудас: 10
И-мэйл durbungun@yahoo.com Утас +976-99231697, 95956630	Шалгасан	Ч.Манлайбаатар			

БОХИР УСНЫ ШУГАМЫН ТОЙМ

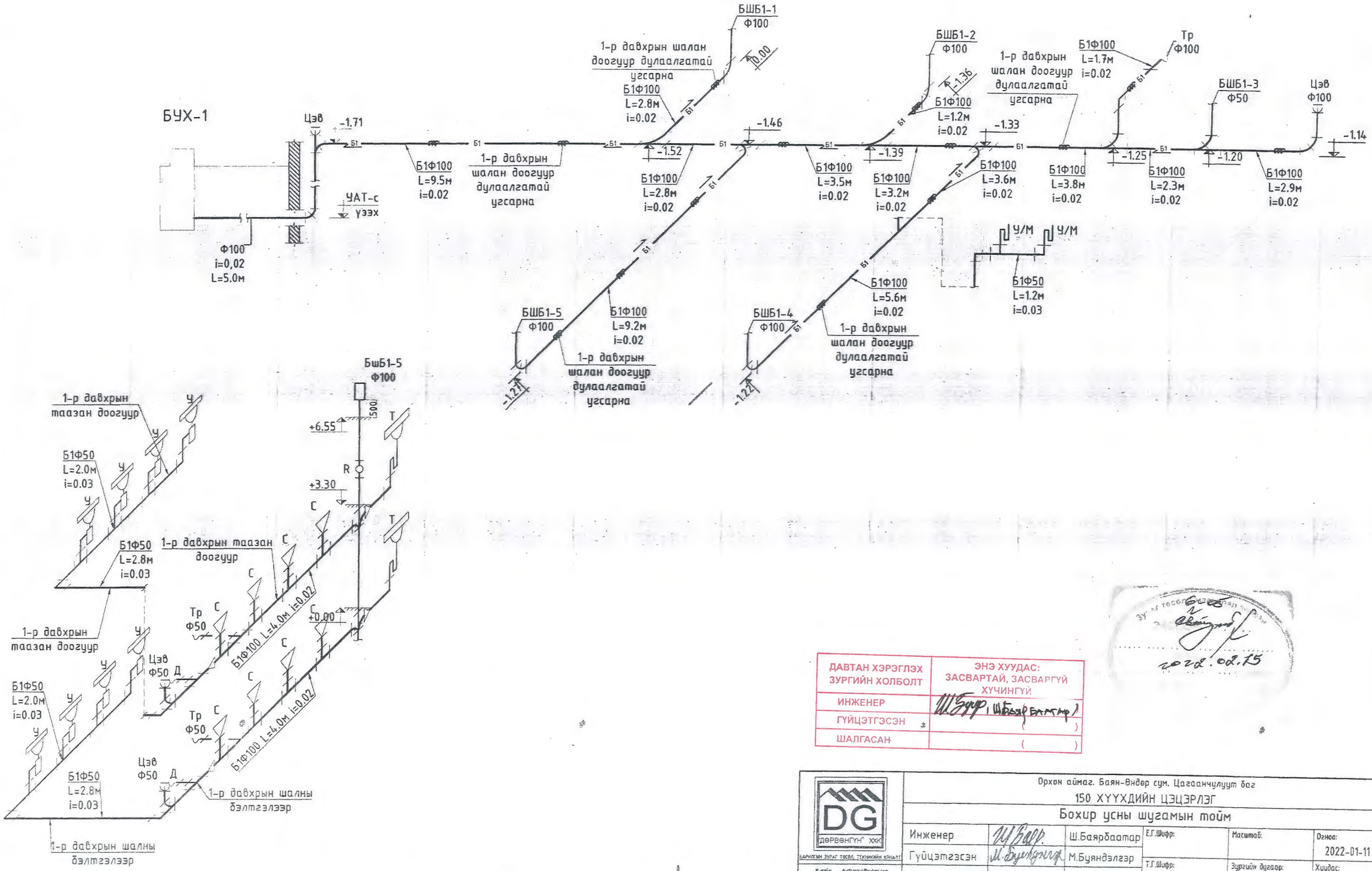

ДАВТАН ХЭРЭГЛЭХ ЗУРГИЙН ХОЛБОЛТ	ЭНЭ ХУУДАС: ЗАСВАРТАЙ, ЗАСВАРГҮЙ ХҮЧИНГҮЙ
ИНЖЕНЕР	Ш.Баяр (Ш.Баярбаатар)
ГҮЙЦЭТГЭСЭН	( )
ШАЛГАСАН	( )

2022.02.15

DG ДӨРВӨНГҮН ХХК
БАРИЛГЫН ЗУРАГ ТӨСӨВ, ТЕХНИКИЙН ХЯНАЛТ
И-мэйл: durbungun@yahoo.com
Утас: +976-99231697; 99956630

Орхон аймаг. Баян-Өндөр сум. Цагаанчулуут баг
150 ХҮҮХДИЙН ЦЭЦЭРЛЭГ
Бохир усны шугамын тойм

Инженер	Ш.Баяр.	Ш.Баярбаатар	Е.Г.Шифр:	Масштаб:	Огноо: 2022-01-11
Гүйцэтгэсэн	М.Буянделгэр	М.Буянделгэр	Т.Г.Шифр: DG-05/2022	Зургийн дугаар: ЦБУ-8	Хуудас: 10
Шалгасан		Ч.Манлайбаатар			

БОХИР УСНЫ ШУГАМЫН ТОЙМ

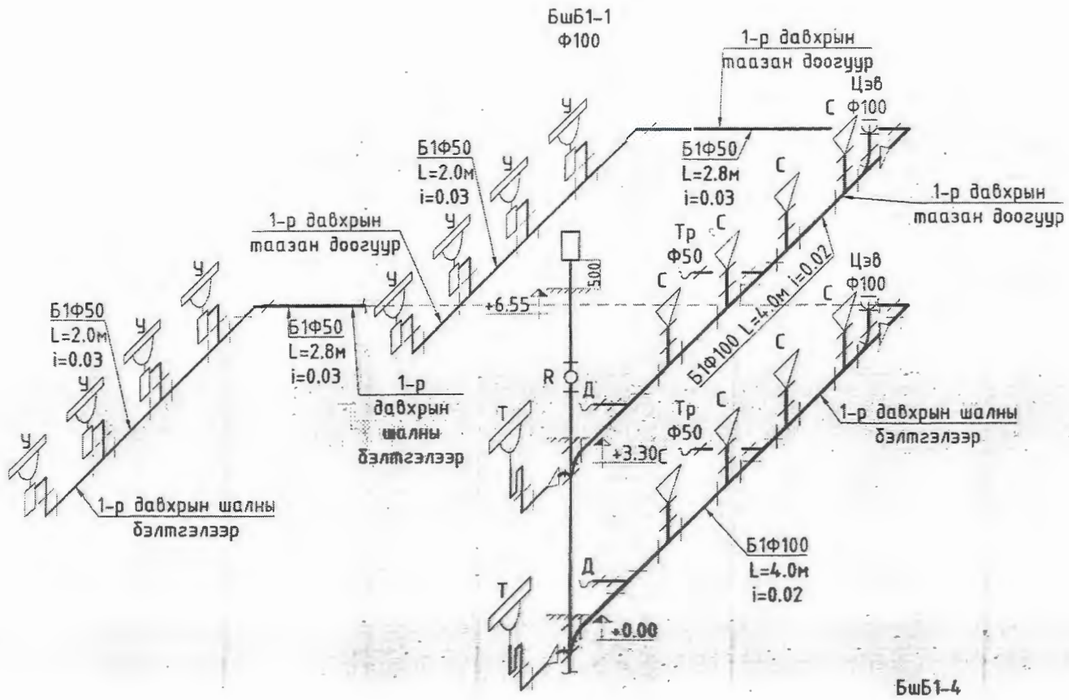

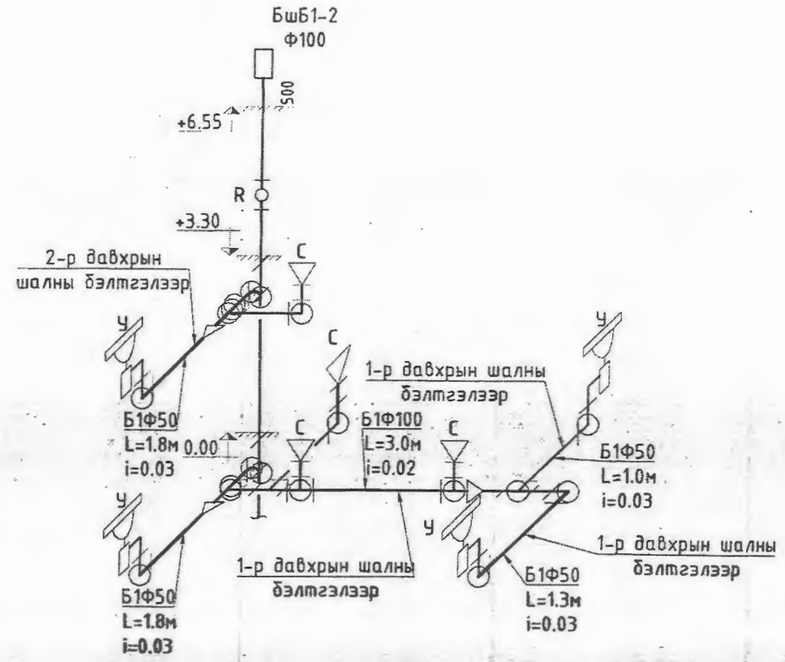

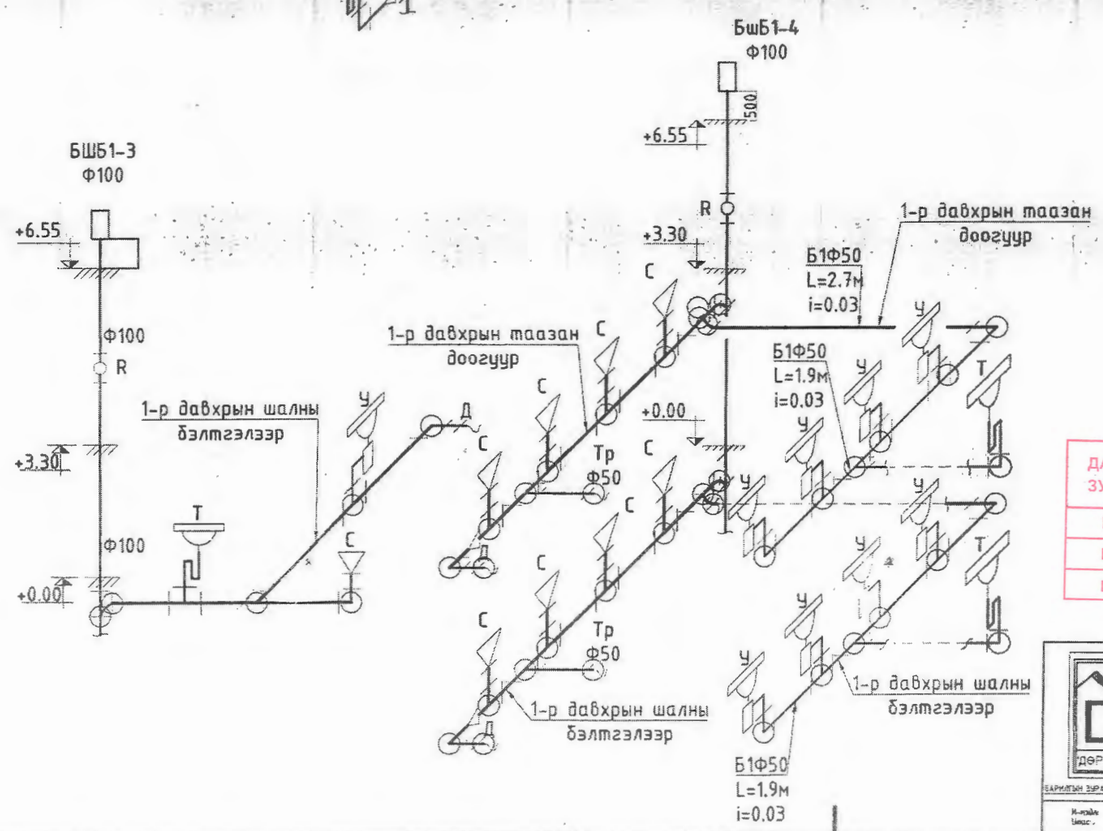

ДАВТАН ХЭРЭГЛЭХ ЗУРГИЙН ХОЛБОЛТ	ЭНЭ ХУУДАС: ЗАСВАРТАЙ, ЗАСВАРГҮЙ ХҮЧИНГҮЙ
ИНЖЕНЕР	Ш.Баяр, Ц.Баяр
ГҮЙЦЭТГЭСЭН	( )
ШАЛГАСАН	( )

ЗУР ТӨСӨЛ МАГАЛДАН ХЯНАВ
ЭКСПЕРТ
6-08
2022 01.15

DG ДӨРВӨНГҮН ХХК
БАРИЛГЫН ЗУРАГ ТӨСӨЛ, ТЕХНИКИЙН ХЯНАЛТ
И-мэйл: darburnguer@yahoo.com
Утас: +976-99231597; 95956630

Орхон аймаг. Баян-Өндөр сум. Цагаанчулуут баг
150 ХҮҮХДИЙН ЦЭЦЭРЛЭГ

Бохир усны шугамын тойм

Инженер		Ш.Баярбаатар	Е.Г.Шифр:	Масштаб:	Огноо: 2022-01-11
Гүйцэтгэсэн		М.Буяндэлгэр	Т.Г.Шифр: DG-05/2022	Зургийн дугаар: ЦБУ-9.	Хуудас: 10
Шалгасан		Ч.Манлайбаатар			

Материалын түүвэр

Дэс дугаар	Тэмдэглэгээ, техникийн үзүүлэлт	Нэр	Тоо	Жин, кг	Тайлбар
		УСАН ХАНГАМЖ			
1	ГОСТ 3262-92	Цайрдсан ган хоолой Ф15	90.0	-	у/м
2	ГОСТ 3262-92	Цайрдсан ган хоолой Ф20	130.0	-	у/м
3	ГОСТ 3262-92	Цайрдсан ган хоолой Ф25	80.0	-	у/м
4	ГОСТ 3262-92	Цайрдсан ган хоолой Ф32	20.0	-	у/м
5		Бөмбөлгөн хаалт Ф15	115	-	ширхэг
6		Бөмбөлгөн хаалт Ф20	8	-	ширхэг
7		Бөмбөлгөн хаалт Ф25	8	-	ширхэг
8		Бөмбөлгөн хаалт Ф32	6	-	ширхэг
9		Угаагуурын холигч	29	-	ширхэг
10		Тосгуурын холигч	7	-	ширхэг
11		Шүршүүрийн холигч	7	-	ширхэг
12		Галын кран	2	-	ширхэг
13		Галын краны хайрцаг	2	-	ширхэг
14		Шланг L=20м	2	-	ширхэг
15		Галын шүршигч Ф16	2	-	ширхэг

Материалын түүвэр

Дэс дугаар	Тэмдэглэгээ, техникийн үзүүлэлт	Нэр	Тоо	Жин, кг	Тайлбар
		АРИУТГАХ ТАТУУРГА			
1	PVC-U	Бохир усны хуванцар хоолой Ф50	70.0	0.3	ширхэг
2	PVC-U	Бохир усны хуванцар хоолой Ф100	126.0	1.1	ширхэг
3	PVC-U	Отвод 90° Ф50	42	0.05	ширхэг
4	PVC-U	Отвод 135° Ф50	10	0.05	ширхэг
5	PVC-U	Отвод 90° Ф100	5	0.23	ширхэг
6	PVC-U	Отвод 135° Ф100	34	0.185	ширхэг
7	PVC-U	Шулуун гуравлагч Ф50x50x50	25	0.07	ширхэг
8	PVC-U	Шулуун гуравлагч Ф100x50x100	10	0.23	ширхэг
9	PVC-U	Ташуу гуравлагч Ф100x50x100	4	0.23	ширхэг
10	PVC-U	Шулуун гуравлагч Ф100x100x100	28	0.32	ширхэг
11	PVC-U	Ташуу гуравлагч Ф100x100x100	14	0.385	ширхэг
12	PVC-U	Ташуу деревлегч Ф100x100x100	6	0.385	ширхэг
13	PVC-U	Шилжүүр Ф100/50	13	0.1	ширхэг
14	PVC-U	Шалгах таг Р-100	5	0.375	ширхэг
15	PVC-U	Цэвэрлэгээ Ф100	5	0.375	ширхэг
16	PVC-U	Цэвэрлэгээ Ф50	2	0.11	ширхэг
17		Суулгуур	29	-	ширхэг
18		Шаазан угаагуур	29	-	ширхэг
19		Тосгуур	7	-	ширхэг
20		Трап Ф50	7	-	ширхэг
21		Шалны трап Ф100	1	-	ширхэг

"ДӨРВӨНГҮН" ХХК
БАРИЛГЫН ЗУРАГ ТӨСӨЛ, ТЕХНИКИЙН ХЯНАЛТ
И-мэйл durbungun@yahoo.com
Утас: +976-99215697, 99956638

Орхон аймаг. Баян-Өндөр сум. Цагаанчулуут баг.

150 ХҮҮХДИЙН ЦЭЦЭРЛЭГ

Материалын түүвэр

Инженер		Ш.Баярбаатар	Е.Г.Шифр:	Масштаб:	Огноо: 2022-01-11
Гүйцэтгэсэн		М.Буяндэлгэр	Т.Г.Шифр: DG-05/2022	Зургийн дугаар: ЦБУ-9	Хуудас: 10
Шалгасан		Ч.Манлайбаатар			