БАРИЛГЫН ИЖ БҮРЭН ЗУРАГ ТӨСЛИЙН
"ЗЭДПРОЖЕКТ" ХХК
Монгол улс, Улаанбаатар хот, Сүхбаатар дүүрэг,
11-р хороо, Ногооннуур гудамж, Прован оффис, 16-1606 тоот
Утас: 95053143 И-мэйл: zproject3143@gmail.com

ЕГ Шифр: ЗП-23-35-178
ТГ Шифр:

(Байршил: Орхон аймаг, Баян-Өндөр сум, Чандмань баг)

"960 ХҮҮХДИЙН СУРГУУЛИЙН БАРИЛГА"

(ажлын зураг)
ГАДНА ЦАХИЛГААНЫ АЖЛЫН ЗУРАГ-ГЦ

Захирал ..... /Д.Дөлгөөн/

Инженер ..... /М.Пүрэвмөнх/

Улаанбаатар хот
2023 он

Зургийн бүрдэл, Таних тэмдэг

Зургийн бүрдэл

№	Зургийн нэр	Тайлбар
1	Зургийн бүрдэл, Таних тэмдэг, Тайлбар	ГЦ-1
2	Кабелийн хүснэгт, Материалын түүвэр	ГЦ-2
3	Материалын түүвэр	ГЦ-3
	Одоо байгаа 6/0.4кВ-ын хүчдэлтэй ТП №471-ын байгуулалт	
4	0.4кВ-ын цахилгаан хангамжийн байгуулалтын тойм М1:500	ГЦ-4
5	0.4кВ-ын цахилгаан хангамжийн байгуулалт №1	ГЦ-5
6	0.4кВ-ын цахилгаан хангамжийн байгуулалт №2	ГЦ-6
7	Кабелийн сувгийн огтлол	ГЦ-7
8	Кабелийн тэмдэглэгээ	ГЦ-8

Таних тэмдэг

№	Тэмдэглэгээ	Нэр
1		Дэд өртөө
2		Ерөнхий самбар
3	W	Төлөвлөж буй 10кВ-ийн кабель шугам
4	N	Төлөвлөж буй 0,4кВ-ын кабель шугам
5		Одоо байгаа 0,4кВ-ын кабель шугам
6		Одоо байгаа 6кВ, 10кВ-ын кабель шугам
7		Шинээр төлөвлөж буй 6-15кВ-ын дундын тулгуртай шугам
8		Шинээр төлөвлөж буй 6-15кВ-ын анкерийн тулгуртай шугам
9		Одоо байгаа 6кВ, 10кВ-ын агаарын шугам
10	N	Төлөвлөж буй кабель шугамыг хоолойд сувлэх хэсэг
11	1"	Кабель шугамыг хоолойд сувлэх дугаар
12	А(кабель) N L	А-кабелийн тоо кабель- кабелийн маяг, хөндлөн огтлол,L- кабелийн урт
13	2 YJLY 3x240мм^2	Кабелийн тоо Кабелийн маяг Кабелийн жилийн тоо Кабелийн жилийн хөндлөн огтлол
14	K1	Байгуулалт дээрх кабелийн дугаар
15	А А	Кабелийн огтлолын тэмдэглэгээ
16	Pc, Pm, Im	Суурилагдсан чадал, тооцооны чадал, тооцооны гүйдэл
17		Хуурай салгуур

Тайлбар

Орхон аймаг, Баян-Өндөр сум, Чандмань багт баригдах "960 хүүхдийн сургуулийн барилга"-ын гадна цахилгаан хангамжийн ажлын зургийг "Эрдэнэт Ус Дулаан Түгээх Сүлжээ" ОНӨХК-ийн өгсөн 2023 оны 11 сарын 23-ны өдрийн №23/085 тоот техникийн нөхцөл, технологийн даалгаврыг үндэслэн "Цахилгаан байгууламжийн дүрэм" "БД43-101-03"-ын дагуу хийж гүйцэтгэв.

Холболтын цэг: 6/0.4кВ-ын ТП-471 дэд станцын РУ-0.4кВ талын 1 болон 2-р секцийн рубильник бүхий групп тус бүрээс кабель шугам татаж тэжээнэ. ТП-471 дэд станцад шинээр ЩО-70 суурилуулж, РУ-0.4кВ-ын орууллгын 1 болон 2-р секцийн шин болон автоматын хүчин чадлыг нэмэгдүүлэхээр түүвэрт тусгаж өгөв. Мөн ТП-471 дэд станцын 630кВА трансформаторын хүчин чадлыг 1000кВА болгон нэмэгдүүлэхээр түүвэрт тусгаж өгөв. ТП-471 дэд станцын 0.4кВ-ын гаргалгаас барилгын ачаалалд тохирсон кабель буюу АВВБ 3x240+1x120мм^2 хөндлөн огтлолтой 2ш кабель шугамуудыг татаж барилгыг тэжээж өгөхөөр төлөвлөв. Шинээр төлөвлөх кабелыг газрын тэгшлэгдсэн түвшингээс 0,8м гүний сувагт 0,7м-ээс доош гүнд 0,2м зузаантай элсэн дэвсгэр хийж байрлуулах ба нарийн ширхэгтэй элсэн хөрсөөр хучиж 0,5м гүнд хамгаалалтын туузыг байрлуулж хийнэ. Кабель шугамуудыг өөр кабель шугамтай огтлолцох бол тэдгээр нь 0,15м-ээс багагүй зузаантай хөрсөөр, дулаан, цэвэр бохир усны шугамтай огтлолцсон үед 0,25м-ээс багагүй зузаантай хөрсөөр тусгаарлана. Дэд станцын гаргалгаанд стандартынн ачаалалдаа тохирсон таслах, залгах аппарат / автомат, рубильник /, мэдээлэл цуглуулах концентратор, толгой тоолуур /DTZY88 маркийн/, ачаалалдаа тохирсон гүйдлийн трансформатор шинээр суурилуулна. Шинэ суурилагдсан тоноглолуудыг "Эрдэнэт Ус, ДТС" ОНӨХК-ийн мэдэлд шилжүүлэн өгнө. Техникийн нөхцлийн дагуу холболт хийсний дараа эдийн засагчтай гэрээ хийнэ.

Газардуулга: Шинээр төлөвлөж буй тоноглолуудыг одоо байгаа газардуулгын системд холбож өгөх шаардлагатай. Шаардлагатай материалуудыг түүвэрт тусгаж өгсөн болно. ЩО-70 самбаруудыг одоо байгаа дэд өртөөний хүрээ газардуулганд холбоно.

Бүх газар шорооны ажил, угсралт, кабель суулгах ажлын үед цахилгаан шугам сүлжээний байгууллагаас мэргэжлийн хүмүүс байлцуулах хэрэгтэй ба техникийн шийдлийг өөрчлөх бол зураг төсөл зохиогчийн зөвшөөрлийн дагуу өөрчлөлт хийх шаардлагатай. Мөн одоо байгаа кабелиудын огтлолцол болон давхцалууд их тул кабель суулгах болон муфт хийх ажлын үед газар шорооны ажлыг гар аргаар хийнэ.

Цахилгааны угсралтын ажлыг "цахилгаан техникийн ажил" БНбД 3-05-06-90, Аюулгүй ажиллагааны дүрэм, Техник ашиглалтын дүрмийн шаардлагуудыг бүрэн хангаж зураг төслийн дагуу мэргэжлийн байгууллага хийж гүйцэтгэх шаардлагатай.

Барилгын тухай хуулийн 12.1 ба 17.1.4 заалтын дагуу зохиогчийн хяналт хийлгэх шаардлагтай. Бүх газар шорооны ажил, угсралт, кабель суулгах ажлын үед цахилгаан шугам сүлжээний байгууллагаас мэргэжлийн хүмүүс байлцуулах хэрэгтэй ба техникийн шийдлийг өөрчлөх бол зураг төсөл зохиогчийн зөвшөөрлийн дагуу өөрчлөлт хийх шаардлагатай.

Шинээр угсрах кабель шугам угсралт хийх гүйцэтгэгч байгууллага нь ажил гүйцэтгэж эхлэх үедээ холбогдох журмын дагуу ажил эхлэх зөвшөөрөл авах ба эрчим хүчний барилга угсралтын хөдөлмөрийн аюулгүй ажиллагааг хангах ажлыг зохион байгуулан гүйцэтгэнэ. Ажлын гүйцэтгэлийн үед тавигдах ерөнхий шаардлага.

1. Кабель шугамын ажлын технологийн үе шат бүрийн явцад ажлын гүйцэтгэлийн чанарын дотоодын хяналт тавьж "объектын барилгын ажлын журнал"-д тухай бүр нь үзлэг хийсэн талаар тэмдэглэсэн бүртгэлтэй байна.

2. Гүйцэтгэгч байгууллага нь Барилгын тухай Монгол улсын хуулийн дагуу энэхүү барилга байгууламжид хүчдэл залгасны дараа Улсын комиссоор хүлээж авсан акт гарсан өдрөөс эхлэн кабель шугамын үндсэн хийц, эдлэхүүн, утас ба монтажийн материал, тэдгээрийн угсралтын ажлын чанарт баталгаа гаргаж өгнө.

Хавсралт материал:

1. Зургийн даалгавар
2. Техникийн нөхцөл

PROJECT LLC БАРИЛГЫН ИЖ БҮРЭН ЗУРАГ ТӨСЛИЙН КОМПАНИ	Орхон аймаг, Баян-Өндөр сум, Чандмань баг "960 ХҮҮХДИЙН СУРГУУЛИЙН БАРИЛГА" /Гадна цахилгааны ажлын зураг/				
	Зургийн бүрдэл, Таних тэмдэг				
	Инженер	Т.Галбадрах	ЕГ Шифр: ЗП-23-35-178	Масштаб: М1:	Огноо: 2024/06/17
	Гүйцэтгэсэн	Т.Галбадрах	ТГ Шифр:	Зургийн дугаар: ГЦ-1	Бүх хуудас: 8
"ЗЭДПРОЖЕКТ" ХХК	Шалгасан	М.Пүрэвмөнх			

Кабелийн хүснэгт, Материалын түүвэр

Материалын түүвэр

№	Нэр	Маяг	Хэм нэгж	Тоо шир	Тайлбар
1	0,4кВ-ын хөнгөн цагаан голтой поливинилхлорид тусгаарлагчтай хуягласан кабель 3х240+1х120мм^2	АВВБ	м	520	
2	3х240+1х120мм^2 хөндлөн огтлолтой хөнгөн цагаан кабель, төгсгөлийн муфт	GUST-01/ 4*240/1000	ком	4	
3	Кабелийн хамгаалалтын туяз, 300мм		м	200	
4	Кабелийн тэмдэглэл		ш	7	
5	Элс		м^3	20.0	
6	Тоосго		ш	2400	
7	Ган хоолой Ф=100мм		м	50	
8	Тоолуурын хайрцаг		ком	1	Техникийн нөхцлийн заалтын дагуу
9	DTZY88 маркийн тасалж залгах команд өгөх боломжтой, 3 фазын ухаалаг тоолуур 380В	kWh	ш	1	
10	Гүйдлийн трансформатор 400/5А		ш	3	
11	Дата концентратор		ш	1	
	ТП-471 дэд станцтай холбогдох материалын түүвэр				
	Хүчний трансформатор				
12	6/0,4 кВ-ын хүчдэлтэй 1000кВА-ийн чадалтай 3 фазын хүчний тосон трансформатор /Холболтын бүдүүвч Δ/Yo/	S11-1000-6/0.4кВ	ком	2	
	10кВ-ын хуваарилах байгууламж				
13	10кВ-ын гал хамгаалагч	ПКТ103-10--100-20У3	ш	6	
	0.4кВ-ын хуваарилах байгууламж				
14	Дотор тоноглох нэг талын үйлчилгээтэй ЩО-70 маркийн оруулгын 2 бүхий самбараас бүрдэх 0.4кВ-ын хуваарилах байгууламж	0.4кВ ХХБ	ком	2	
15	Дотор тоноглох нэг талын үйлчилгээтэй ЩО-70 маркийн гаргалгын бүхий самбараас бүрдэх 0.4кВ-ын хуваарилах байгууламж	0.4кВ ХХБ	ком	1	
16	Туузан төмөр 25х4мм^2		м	10	

Инженерийн шугам сүлжээтэй кабель огтлолцох цэгүүд

№	Огтлолцсон цэгийн нэр	Огтлолцох гүн, м	Огтлолцох урт, м	Кабелийн тоо, ш	Хоолойн диаметр,мм	Тайлбар
1"	Кабель шугам	-	2	2	100	Ган хоолой
2"	Дулааны шугам	-	2	2	100	Ган хоолой
3"	Холбоосын шугам	-	1	2	100	Ган хоолой
4"	Авто зам	-	12	2	100	Ган хоолой
5"	Бохир усны шугам	-	2	2	100	Ган хоолой
6"	Бохир усны шугам	-	4	2	100	Ган хоолой
7"	Барилгын оролт	-	2	2	100	Ган хоолой

Кабелийн хүснэгт

Д/д	Диаметр Ф, мм	Кабелийн чиглэл: Хаанаас	Кабелийн чиглэл: Хаашаа	Хүчдэл, кВ	Хоолой Диаметр: Пластмассан хоолой	Хоолой Диаметр: Урт, м	Утас бүхэн кабель: Кабелийн маяг	Утас бүхэн кабель: Судалын тоо, хөндлөн огтлол, кв.мм	Утас бүхэн кабель: Нийт урт, м
К1	100	Одоо байгаа ТП-471 дэд өртөөний 0.4кВ-ын I секц	Шинээр төлөвлөж буй, Сургуулийн барилгын, ЕОС-1. самбар	0.4			АВВБ	3х240+1х120	260
К2	100	Одоо байгаа ТП-471 дэд өртөөний 0.4кВ-ын II секц	Шинээр төлөвлөж буй, Сургуулийн барилгын, ЕОС-2. самбар	0.4			АВВБ	3х240+1х120	260

Үгсралтын ажлын тоо хэмжээ

	Нэр	Хэмжих нэгж	Тоо хэмжээ
1	Кабелийн шуудуу ухах	м^3	80.0
2	Кабельд элсэн дэвсгэр хийх	м^3	20.0
3	Кабелийн шуудууг эргүүлж булах	м^3	60.0
4	Кабельд тоосгон хамгаалалт хийх	м	200
5	Асфальт бетон зам талбай эвдэх	м^2	-
6	Асфальт бетон зам талбай сэргээх	м^2	-
7	Явган хүний зам талбай эвдэх	м^2	-
8	Явган хүний зам талбай сэргээх	м^2	-

БАРИЛГЫН ИХ БҮРЭН ЗУРАГ ТӨСЛИЙН КОМПАНИ

"ЗЭДПРОЖЕКТ" ХХК

Орхон аймаг, Баян-Өндөр сум, Чандмань баг
"960 ХҮҮХДИЙН СУРГУУЛИЙН БАРИЛГА" /Гадна цахилгааны ажлын зураг/

Кабелийн хүснэгт, Материалын түүвэр

Инженер		Т.Галбадрах	ЕГ Шифр: ЗП-23-35-178	Масштаб: М1:	Огноо: 2024/06/17
Гүйцэтгэсэн		Т.Галбадрах	ТГ Шифр:	Зургийн дугаар: ГЦ-2	Бүх хуудас: 8
Шалгасан		М.Пүрэвмөнх			

Материалын түүвэр

Д/Д	МАТЕРИАЛ, ТОНОГ ТӨХӨӨРӨМЖИЙН НЭР	МАЯГ	НЭГЖ	ТОО	
1	Рубильник 1600А		ш	2	ОРУУЛГЫН САМБАР, ЩО-70 ДОТОР СУУРИЛУУЛНА.
2	3-н туйлт олон үйлдэлт автомат таслуур 1600А		ш	2	
3	Гүйдлийн трансформатор 1600/5А	ТТИ-100	ш	6	
4	Амперметр 0-1600А		ш	6	
5	Вольтметр 0-500В		ш	2	
6	100х8 бүрээстэй хөнгөн цагаан шин		м	60	
7	100х6 бүрээстэй хөнгөн цагаан шин		м	40	

№	Нэр	Маяг	Хэмжих нэгж	Тоо	Нэг бүрийн жин, кг	Нийт жин, кг
1	Гүйдлийн трансформатор	ТТИ-400/5	ш	4	2	8
2	Гал хамгаалагч	ПН2-400А	ш	4	0.6	2.4
3	Рубильник	РПС-2-400А	ш	4	7.3	29.2
4	Хөнгөн цагаан шин	АД3Т 100х10	м	0.8	2	1.6
5	Тулгуурын хөндийрүүлэгч	ИО-1-2,5 У3	ш	3	0.57	1.7
6	Хуурай салгуурын гар удирдлага	РПС	ш	4	1.3	5.2
7	Электро хэмжүүр /Амперметр/	AFM-1	ш	4	1	4

Техникийн нөхцөлд заасны дагуу ТП-471 дэд станцад ЩО-70 шинээр суурилуулж, 0.4кВ-ын орууллгын 1 болон 2-р секцийн автоматын хучин чадлыг нэмэгдүүлж түүвэрт тусгаж өгөв.

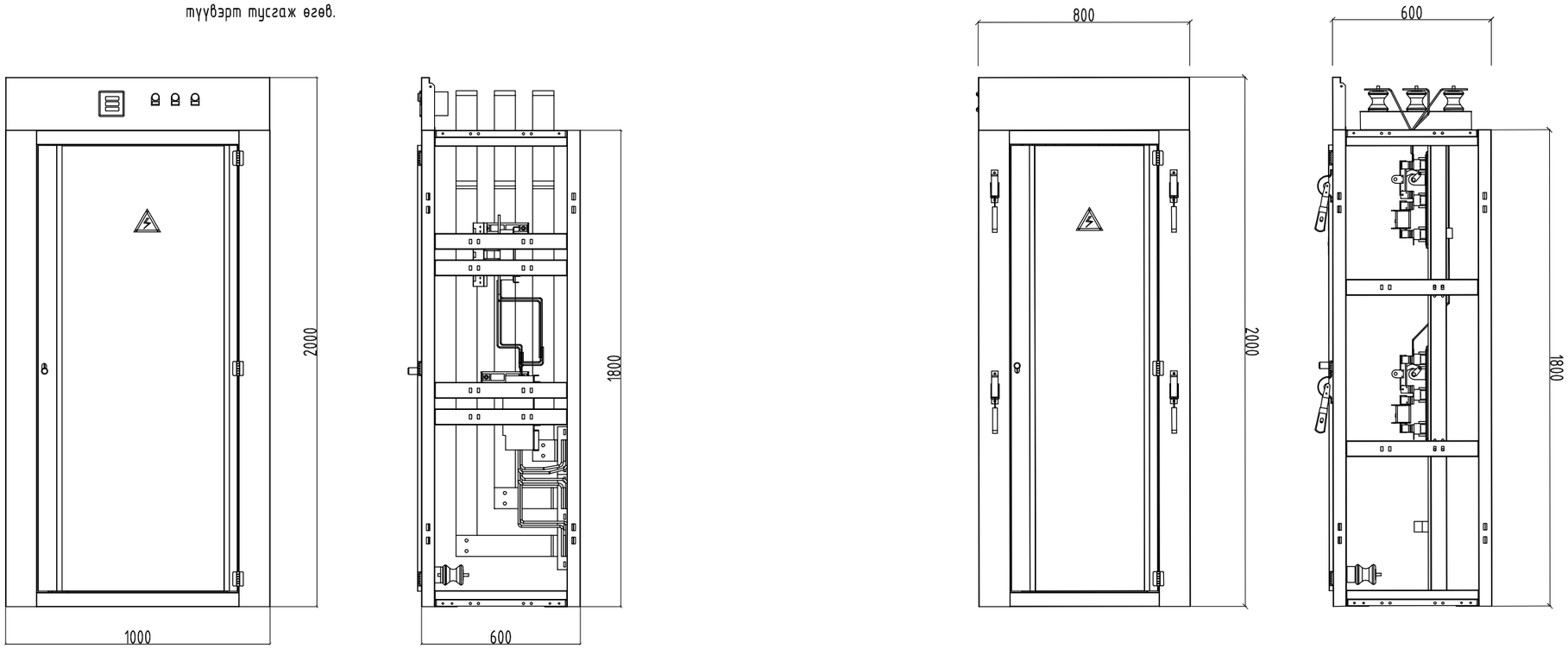

БАРИЛГЫН ИЖ БҮРЭН ЗӨВШӨӨРӨГДСӨН КОМПАНИ	Орхон аймаг, Баян-Өндөр сум, Чандмань баг "960 ХҮҮХДИЙН СУРГУУЛИЙН БАРИЛГА" /Гадна цахилгааны ажлын зураг/				
	Материалын түүвэр				
Инженер		Т.Галбадрах	ЕГ Шифр: ЗП-23-35-178	Масштаб: М1:	Огноо: 2024/06/17
Гүйцэтгэсэн		Т.Галбадрах	ТГ Шифр:	Зургийн дугаар: ГЦ-3	Бүх хуудас: 8
"ЗЭДПРОЖЕКТ" ХХК	Шалгасан	М.Пүрэвмөнх			

Одоо байгаа 6/0.4кВ-ын хүчдэлтэй ТП №471-ын байгуулалт

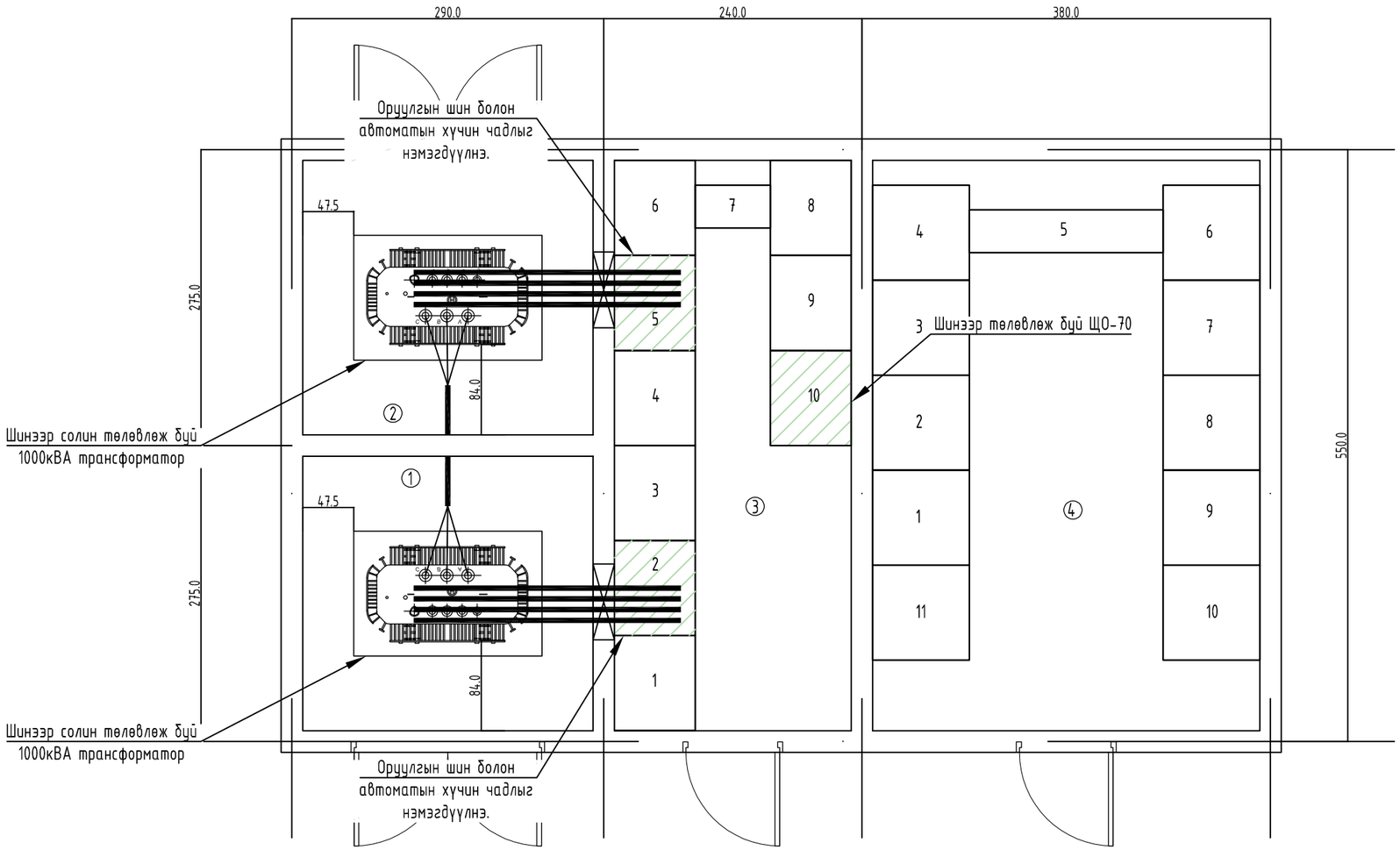

Өрөний тодорхойлолт	
1	Трансформатор №1
2	Трансформатор №2
3	0.4кВ-ын хуваарилах байгууламж
4	6кВ-ын хуваарилах байгууламж

БАРИЛГЫН ИХ БҮРЭН ЗУРАГ ТӨСЛИЙН КОМПАНИ	Орхон аймаг, Баян-Өндөр сум, Чандмань баг "960 ХҮҮХДИЙН СУРГУУЛИЙН БАРИЛГА" /Гадна цахилгааны ажлын зураг/				
	Одоо байгаа 6/0.4кВ-ын хүчдэлтэй ТП №471-ын байгуулалт				
	Инженер	Т.Галбадрах	ЕГ Шифр: ЗП-23-35-178	Масштаб: М1:	Огноо: 2024/06/17
	Гүйцэтгэсэн	Т.Галбадрах	ТГ Шифр:	Зургийн дугаар: ГЦ-3а	Бүх хуудас: 8
"ЗЭДПРОЖЕКТ" ХХК	Шалгасан	М.Пүрэвмөнх			

Одоо байгаа 6/0.4кВ-ын хүчдэлтэй ТП №471-ын зарчмын бүдүүвч

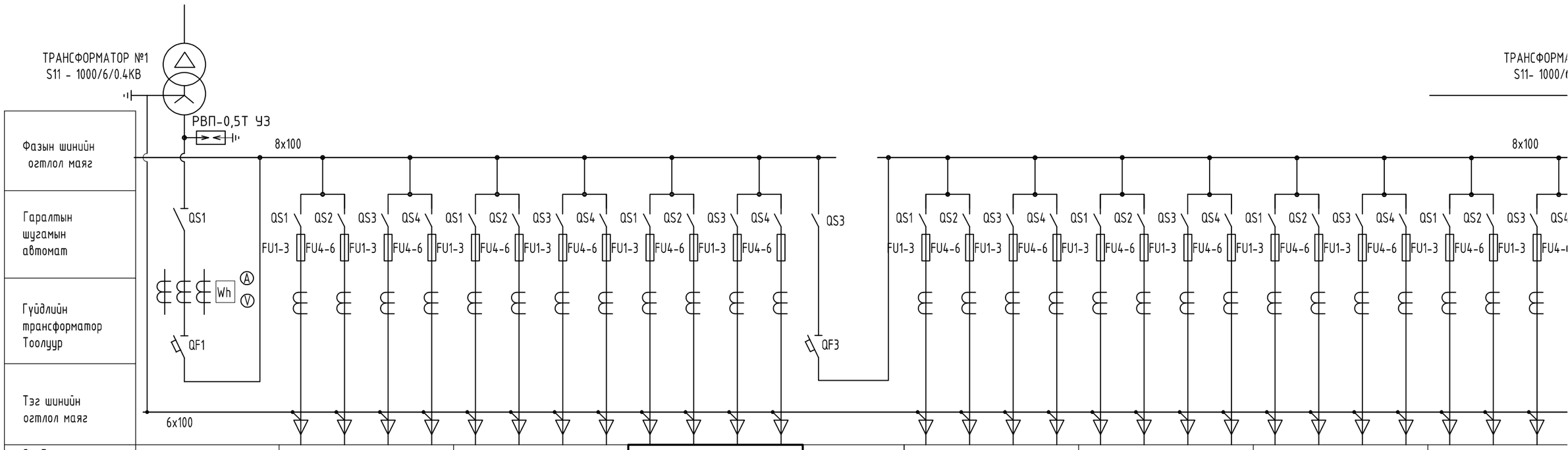

Фазын шинийн огтлол маяг																														
Гаралтын шугамын автомат																														
Гүйдлийн трансформатор Тоолуур																														
Тэг шинийн огтлол маяг																														
Самбарын дугаар	2	1				3				10				4	6				7				8				9			
Самбарын маяг																														
Самбарын зориулалт	Оролт -1	Шугамын гаргалгаа				Шугамын гаргалгаа				Шугамын гаргалгаа				Секц холбогч	Шугамын гаргалгаа				Шугамын гаргалгаа				Шугамын гаргалгаа				Шугамын гаргалгаа			
Самбарын төхөөрөмжийн тогтоогдсон гүйдэл, А	1600	400	400	400	400	400	400	400	400	400	400	400	400	1600	400	400	400	400	400	400	400	400	100	63	63	63	400	400	400	
Хэрэглэгчид	Трансформаторын оролт-1	Сансар хүдэлдааны төв	Цэцэрлэг	ЦТП-7-4	110-р байр 1 орц	110-р байр 2 орц	112-р байр 3 орц	112-р байр 1 орц	112-р байр 2 орц	960 хүүхдийн сургуулийн барилга	Барилгын тур тэжээл				110-р байр 1 орц	Баярсайхан барилга	ЦТП-7-4	960 хүүхдийн сургуулийн барилга	110-р байр 2 орц	112-р байр 3 орц	112-р байр 1 орц	112-р байр 2 орц	Цэцэрлэг	Мөнхдэлгэр спорт зал	Хөх тавилан ХХК	Спорт зал	Сансар хүдэлдааны төв	Цэцэрлэг	Мөнхдэлгэр спорт зал	

АВВБ 3x240+1x120мм^2
L=260м

АВВБ 3x240+1x120мм^2
L=260м

БАРИЛГЫН ИЖ БҮРЭН ЗӨВШӨЛ ТӨСЛИЙН КОМПАНИ	Орхон аймаг	
	"960 ХҮҮХДИЙН СУРГУУЛ	
	Одоо байгаа 6/0.4кВ-ын хүчдэлтэй ТП №4	
	Инженер	Т.Го
	Гүйцэтгэсэн	Т.Го
"ЗЗДПРОЖЕКТ" ХХК	Шалгасан	М.Пу

П №471-ын зарчмын бүдүүвч

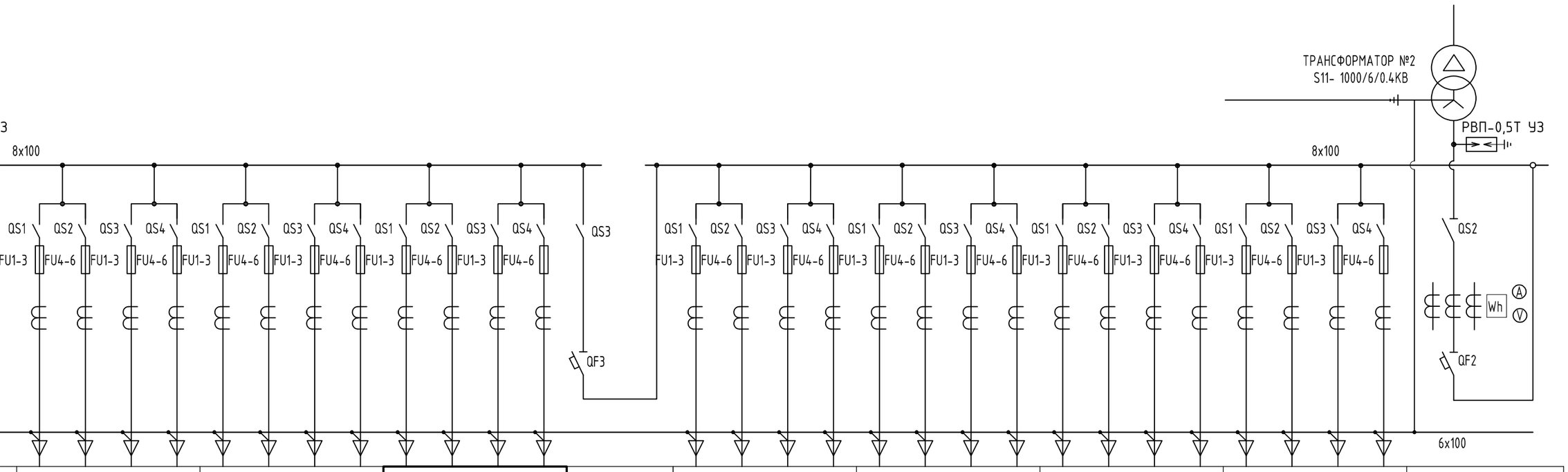

1	3	10	4	6	7	8	9	5
Шугамын гарагалгаа	Шугамын гарагалгаа	Шугамын гарагалгаа	Секц холбогч	Шугамын гарагалгаа	Шугамын гарагалгаа	Шугамын гарагалгаа	Шугамын гарагалгаа	Оролт -2
400	400	400	1600	400	400	100	400	1600
Сансар хүдалдааны төв	Цэцэрлэг	960 хүүхдийн сургуулийн барилга		110-р байр 1 орц	110-р байр 2 орц	Цэцэрлэг	Сансар хүдалдааны төв	Трансформаторын оролт-2
400	400	400		400	400	63	400	
ЦТП-7-4	Барилгын тур тэжээл			Баярсайхан барилга	112-р байр 3 орц	Мөнхдэлгэр спорт зал	Цэцэрлэг	
400	400	400		400	400	63	400	
110-р байр 1 орц	112-р байр 2 орц			ЦТП-7-4	112-р байр 1 орц	Хөх тавилан ХХК	Мөнхдэлгэр спорт зал	
400	400	400		400	400	63	400	
110-р байр 2 орц	112-р байр 1 орц			960 хүүхдийн сургуулийн барилга	112-р байр 2 орц	Спорт зал	Цэцэрлэг	
400	400	400						
112-р байр 3 орц	112-р байр 2 орц							

АВВБ 3x240+1x120мм^2
L=260м

АВВБ 3x240+1x120мм^2
L=260м

PROJECT БАРИЛГЫН ИХ БҮРЭН ЗҮРАГ ТӨСЛИЙН КОМПАНИ	Орхон аймаг, Баян-Өндөр сум, Чандмань баг "960 ХҮҮХДИЙН СУРГУУЛИЙН БАРИЛГА" /Гадна цахилгааны ажлын зураг/				
	Одоо байгаа 6/0.4кВ-ын хүчдэлтэй ТП №471-ын зарчмын бүдүүвч				
	Инженер	Т.Галбадрах	ЕГ Шифр: ЗП-23-35-178	Масштаб: М1:	Огноо: 2024/06/17
	Гүйцэтгэсэн	Т.Галбадрах	ТГ Шифр:	Зургийн дугаар: ГЦ-3б	Бүх хуудас: 8
"ЗЭДПРОЖЕКТ" ХХК	Шалгасан	М.Пүрэвмөнх			

0.4кВ-ын цахилгаан хангамжийн байгуулалтын тойм М1:1000

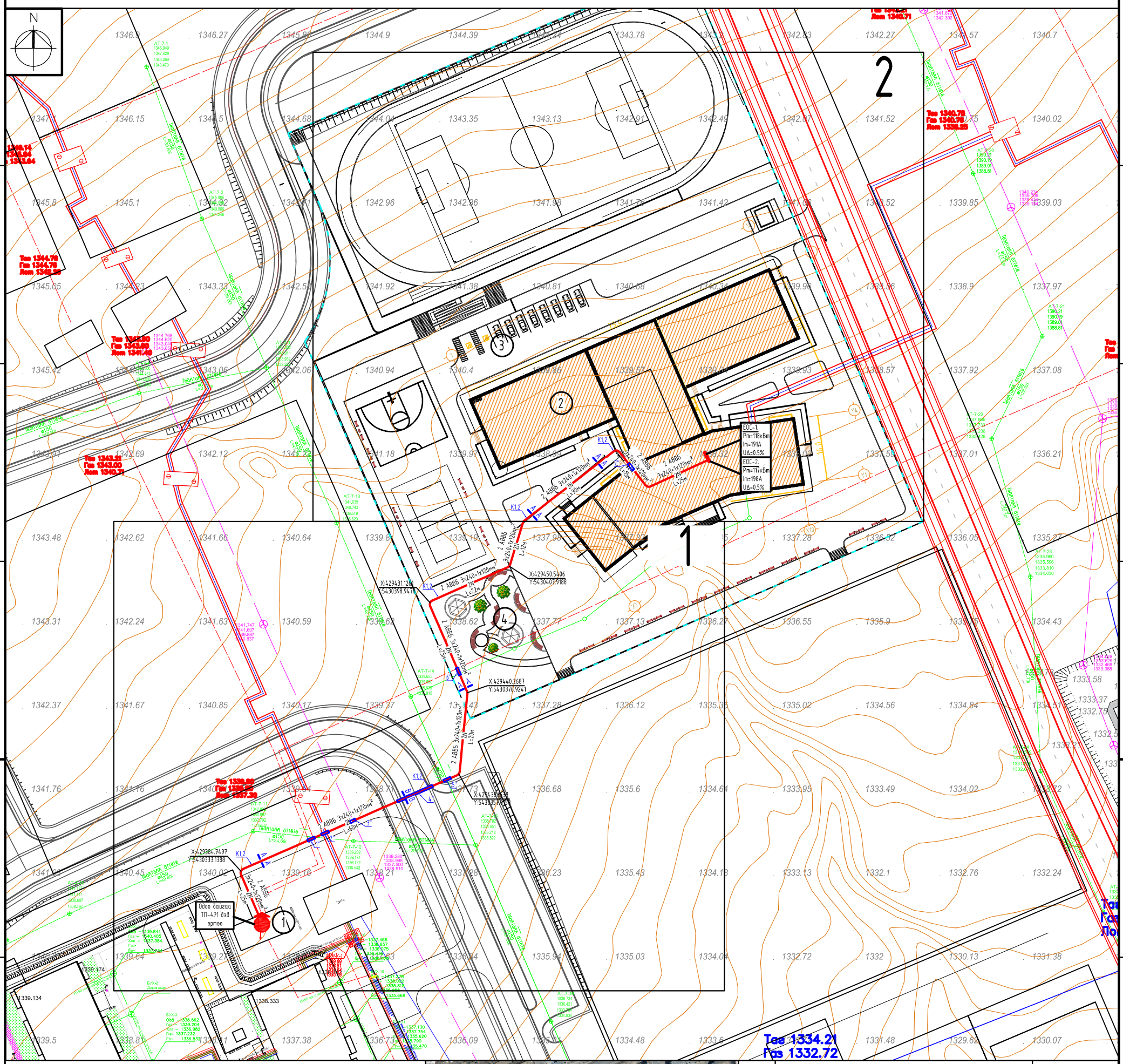

Таних тэмдэг

№	Тэмдэглэгээ	Нэр
1		Одоо байгаа дэд өртөө
2	W	Төлөвлөж буй 6,10кВ-ийн кабель шугам
3	N	Төлөвлөж буй 0,4кВ-ын кабель шугам
4		Одоо байгаа 0,4кВ-ын кабель шугам
5		Одоо байгаа 6кВ, 10кВ-ын кабель шугам
6	N	Төлөвлөж буй кабель шугамыг хоолойд сувлэх хэсэг
7	1"	Кабель шугамыг хоолойд сувлэх дугаар
8	А(кабель) N L	А-кабелийн тоо кабель- кабелийн маяг, хөндлөн огтлол,L- кабелийн урт
9	2 YJLY 3х240мм²	Кабелийн тоо Кабелийн маяг Кабелийн жилийн тоо Кабелийн жилийн хөндлөн огтлол
10	K1	Байгуулалт дээрх кабелийн дугаар
11	A A	Кабелийн огтлолын тэмдэглэгээ

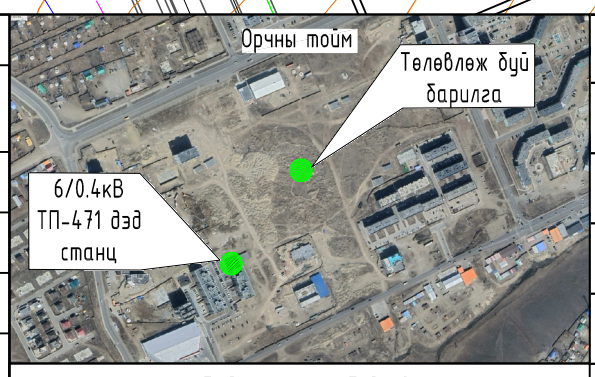

Д/Д	Тодорхойлолт	Тайлбар
1	6/0.4кВ ТП-471 дэд станц	Одоо байгаа
2	Төлөвлөж буй барилга	Төлөвлөж буй
3	Автомашины зогсоол	Төлөвлөж буй
4	Тохижилтын талбай	Төлөвлөж буй

Байгуулалтын бүдүүвч

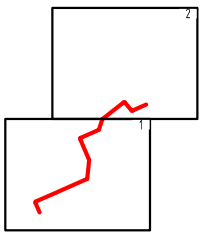

Зөвшөөрөлцсөн		
ЕТ		Б.Мядагбадам
ГД		Б.Оджаргал
УХАТ		Г.Өнөржаргал
ГХ		Г.Отгонжаргал

БАРИЛГЫН ИЖ БҮРЭН ЗӨРӨГ ТӨСЛИЙН КОМПАНИ

"ЗЭДПРОЖЕКТ" ХХК

Орхон аймаг, Баян-Өндөр сум, Чандмань баг
"960 ХҮҮХДИЙН СУРГУУЛИЙН БАРИЛГА" /Гадна цахилгааны ажлын зураг/

0.4кВ-ын цахилгаан хангамжийн байгуулалтын тойм М1:1000

Инженер		Т.Галбадрах	ЕГ Шифр: ЗП-23-35-178	Масштаб: М1:1000	Огноо: 2024/06/17
Гүйцэтгэсэн		Т.Галбадрах	ТГ Шифр:	Зургийн дугаар: ГЦ-4	Бүх хуудас: 8
Шалгасан		М.Пүрэвмөнх			

0.4кВ-ын цахилгаан хангамжийн байгуулалт №1

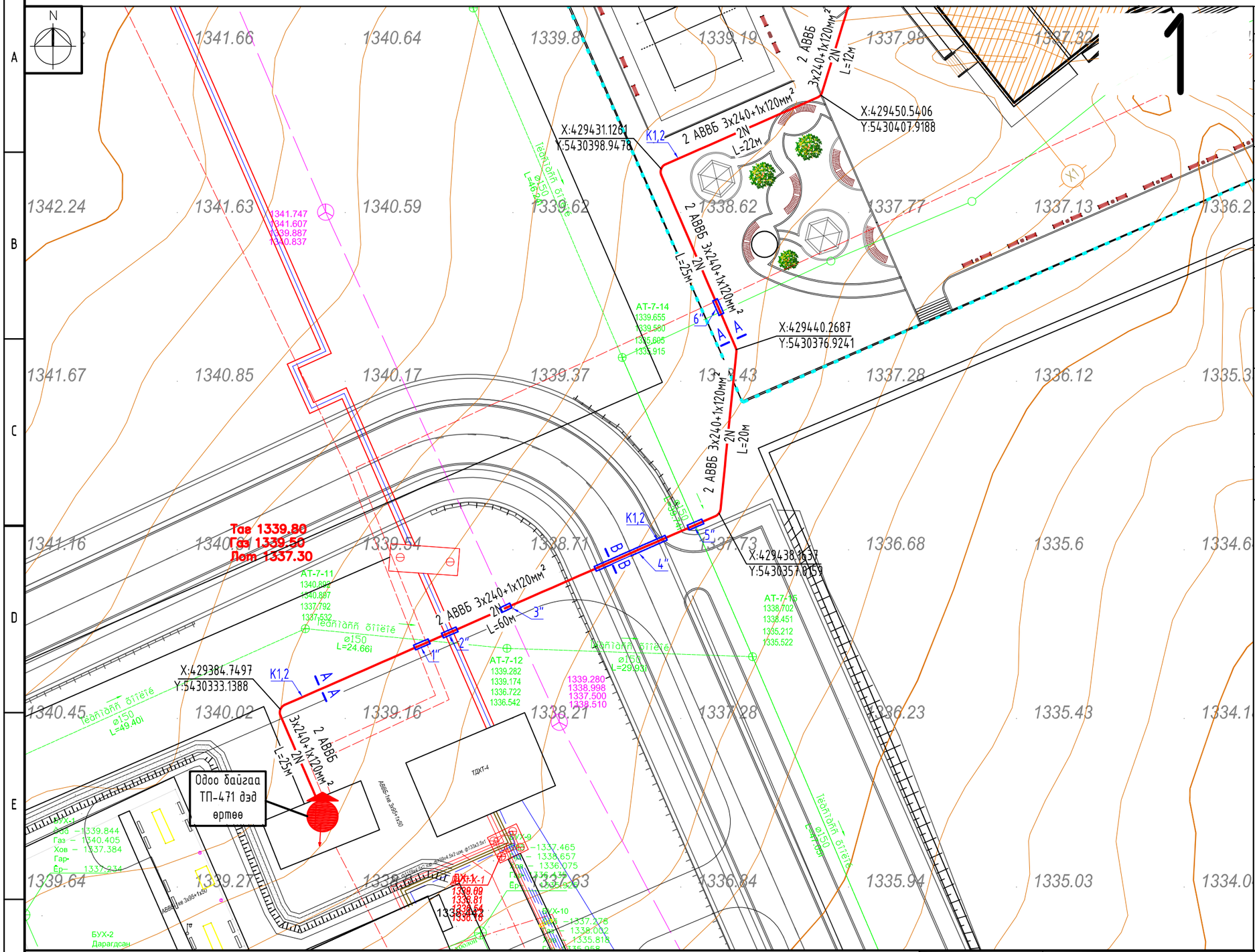

Таних тэмдэг		
№	Тэмдэглэгээ	Нэр
1		Одоо байгаа дэд өртөө
2	W	Төлөвлөж буй 6,10кВ-ийн кабель шугам
3	N	Төлөвлөж буй 0,4кВ-ын кабель шугам
4		Одоо байгаа 0,4кВ-ын кабель шугам
5		Одоо байгаа 6кВ, 10кВ-ын кабель шугам
6	N	Төлөвлөж буй кабель шугамыг хоолойд сувлэх хэсэг
7	1"	Кабель шугамыг хоолойд сувлэх дугаар
8	А(кабель) N L	А-кабелийн тоо кабель- кабелийн маяг, хөндлөн огтлол,L- кабелийн урт
9	2 YJLY 3х240мм²	Кабелийн тоо Кабелийн маяг Кабелийн жилийн тоо Кабелийн жилийн хөндлөн огтлол
10	K1	Байгуулалт дээрх кабелийн дугаар
11	A A	Кабелийн огтлолын тэмдэглэгээ

Байгуулалтын бүдүүвч

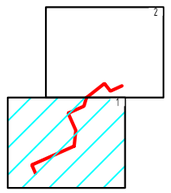

"ЗЗДПРОЖЕКТ" ХХК	Орхон аймаг, Баян-Өндөр сум, Чандмань баг "960 ХҮҮХДИЙН СУРГУУЛИЙН БАРИЛГА" /Гадна цахилгааны ажлын зураг/				
	0.4кВ-ын цахилгаан хангамжийн байгуулалт №1				
	Инженер	Т.Галбадрах	ЕГ Шифр: ЗП-23-35-178	Масштаб: М1:500	Огноо: 2024/06/17
	Гүйцэтгэсэн	Т.Галбадрах	ТГ Шифр:	Зургийн дугаар: ГЦ-5	Бүх хуудас: 8
	Шалгасан	М.Пүрэвмөнх			

0.4кВ-ын цахилгаан хангамжийн байгуулалт №2

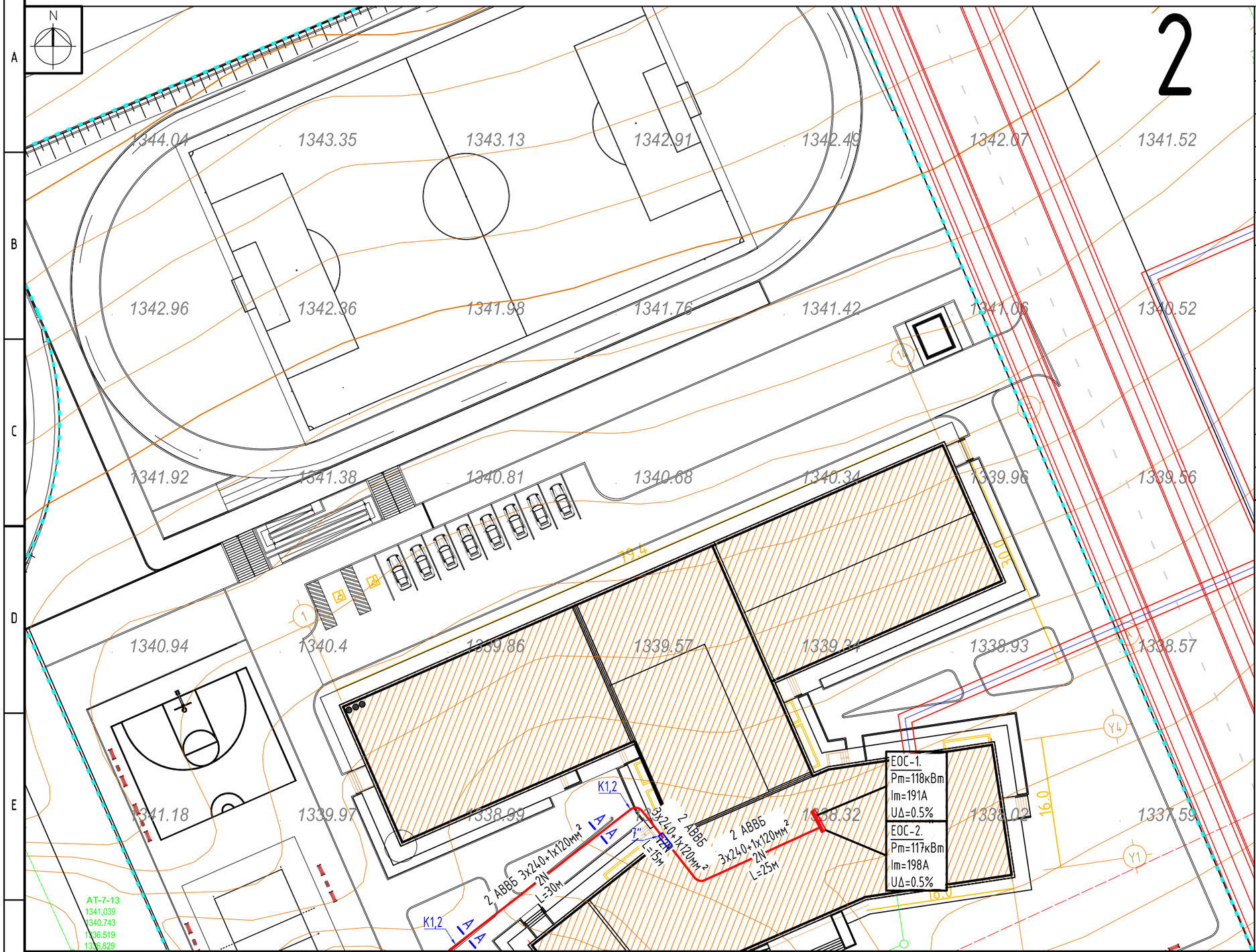

Таних тэмдэг

№	Тэмдэглэгээ	Нэр
1		Одоо байгаа дэд өртөө
2	w	Төлөвлөж буй 6,10кВ-ийн кабель шугам
3	N	Төлөвлөж буй 0,4кВ-ын кабель шугам
4		Одоо байгаа 0,4кВ-ын кабель шугам
5		Одоо байгаа 6кВ, 10кВ-ын кабель шугам
6	N	Төлөвлөж буй кабель шугамыг хоолойд сувлэх хэсэг
7	1"	Кабель шугамыг хоолойд сувлэх дугаар
8	А(кабель) N L	А-кабелийн тоо кабель- кабелийн маяг, хөндлөн огтлол,L- кабелийн урт
9	2 YJLY 3х240мм²	Кабелийн тоо Кабелийн маяг Кабелийн жилийн тоо Кабелийн жилийн хөндлөн огтлол
10	K1	Байгуулалт дээрх кабелийн дугаар
11	А А	Кабелийн огтлолын тэмдэглэгээ

Байгуулалтын бүдүүвч

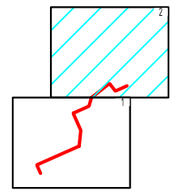

Орхон аймаг, Баян-Өндөр сум, Чандмань баг
"960 ХҮҮХДИЙН СУРГУУЛИЙН БАРИЛГА" /Гадна цахилгааны ажлын зураг/

0.4кВ-ын цахилгаан хангамжийн байгуулалт №2

Инженер		Т.Галбадрах	ЕГ Шифр: ЗП-23-35-178	Масштаб: М1:500	Огноо: 2024/06/17
Гүйцэтгэсэн		Т.Галбадрах	ТГ Шифр:	Зургийн дугаар: ГЦ-6	Бүх хуудас: 8
Шалгасан		М.Пүрэвмөнх			

БАРИЛГЫН ИЖ БҮРЭН ЗУРАГ ТӨСЛИЙН КОМПАНИ

"ЗЭДПРОЖЕКТ" ХХК

Кабелийн сувгийн огтлол

Кабелийн сувгийн огтлол-А-А

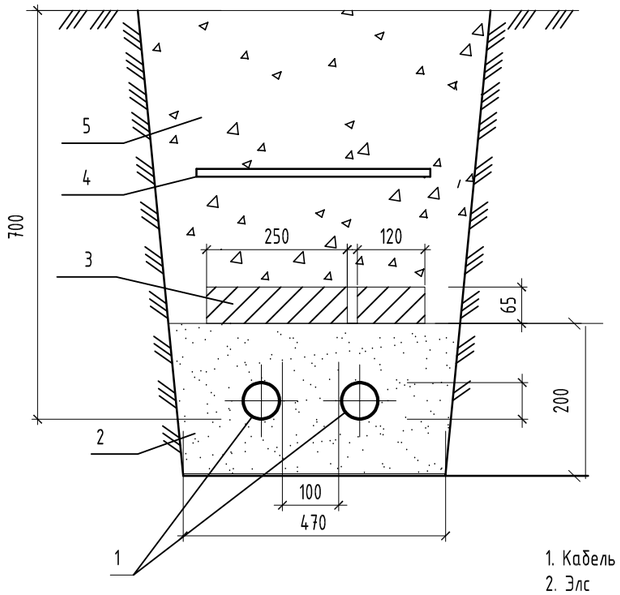

Тайлбар

1. Кабель
2. Элс
3. Тоосго
4. Кабелийн хамгаалалтын тууз
5. Зөөлөн шороон хөрс

Ган хоолой сувлэгдэх огтлол -В-В

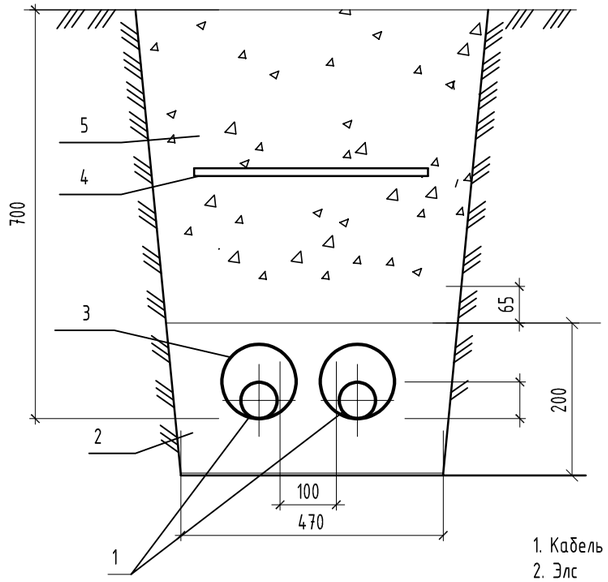

Тайлбар

1. Кабель
2. Элс
3. Ган хоолой
4. Кабелийн хамгаалалтын тууз
5. Зөөлөн шороон хөрс

Дулааны сувагтай кабелийн суваг зэрэгцэн явах хэсэглэл

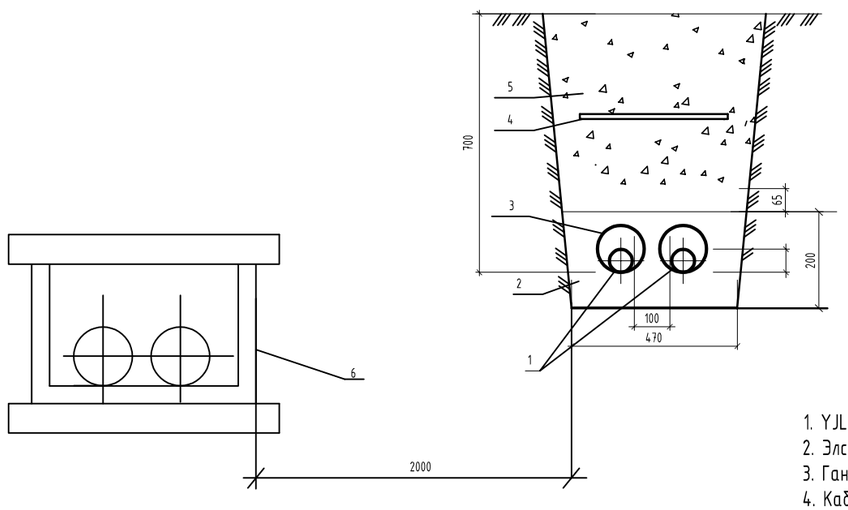

Тайлбар

1. YJLY маркийн кабель
2. Элс
3. Ган хоолой
4. Кабелийн хамгаалалтын тууз 700мм
5. Зөөлөн шороон хөрс
6. Дулааны суваг

Орхон аймаг, Баян-Өндөр сум, Чандмань баг
"960 ХҮҮХДИЙН СУРГУУЛИЙН БАРИЛГА" /Гадна цахилгааны ажлын зураг/

БАРИЛГЫН ИЖ БҮРЭН ЗӨВШӨӨРӨГДСӨН КОМПАНИ

"ЗЭДПРОЖЕКТ" ХХК

Кабелийн сувгийн огтлол					
Инженер		Т.Галбадрах	ЕГ Шифр: ЗП-23-35-178	Масштаб: М1:	Огноо: 2024/06/17
Гүйцэтгэсэн		Т.Галбадрах	ТГ Шифр:	Зургийн дугаар: ГЦ-7	Бүх хуудас: 8
Шалгасан		М.Пүрэвмөнх			

Кабелийн тэмдэглэгээ

Кабелийн тэмдэглэгээ

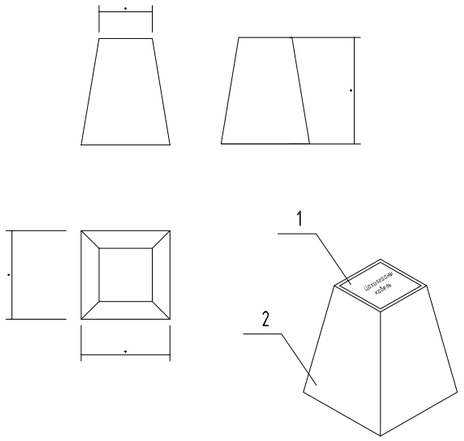

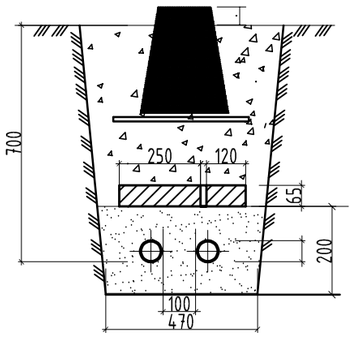

Д/д	Материалын нэр	Хэмжих нэгж	Нэгж жин	Нийт жин
1	Гуулин хавтан	кг	0.2	24.9
2	Бетон суурь	кг	24.7	

Кабель шугамтай кабелийн суваг огтлолцох хэсэглэл

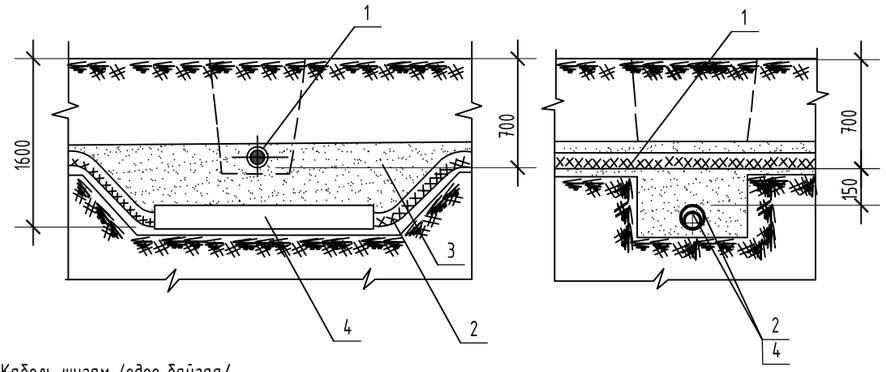

1. Кабель шугам /одоо байгаа/
2. Төлөвлөж буй кабель шугам
3. Элс
4. Ган хоолой

Дулааны сувагтай кабелийн суваг огтлолцох хэсэглэл

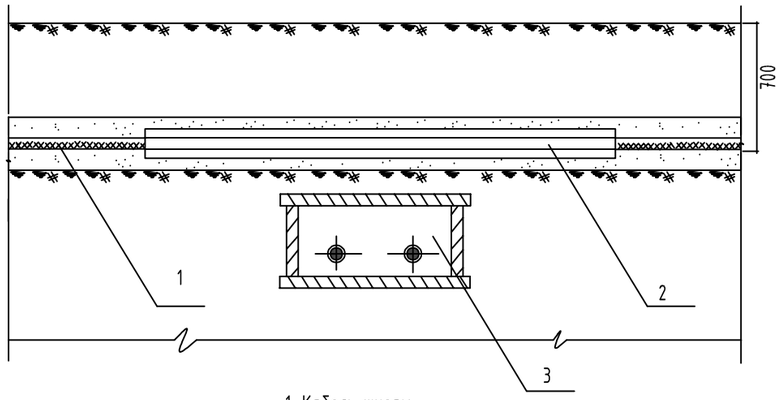

1. Кабель шугам
2. Ган хоолой
3. Дулааны суваг

"ЗЗДПРОЖЕКТ" ХХК	Орхон аймаг, Баян-Өндөр сум, Чандмань баг "960 ХҮҮХДИЙН СУРГУУЛИЙН БАРИЛГА" /Гадна цахилгааны ажлын зураг/				
	Кабелийн тэмдэглэгээ				
	Инженер	Т.Галбадрах	ЕГ Шифр: ЗП-23-35-178	Масштаб: М1:	Огноо: 2024/06/17
	Гүйцэтгэсэн	Т.Галбадрах	ТГ Шифр:	Зургийн дугаар: ГЦ-8	Бүх хуудас: 8
	Шалгасан	М.Пүрэвмөнх			