Металл дамнуруу МД-1 М1:25

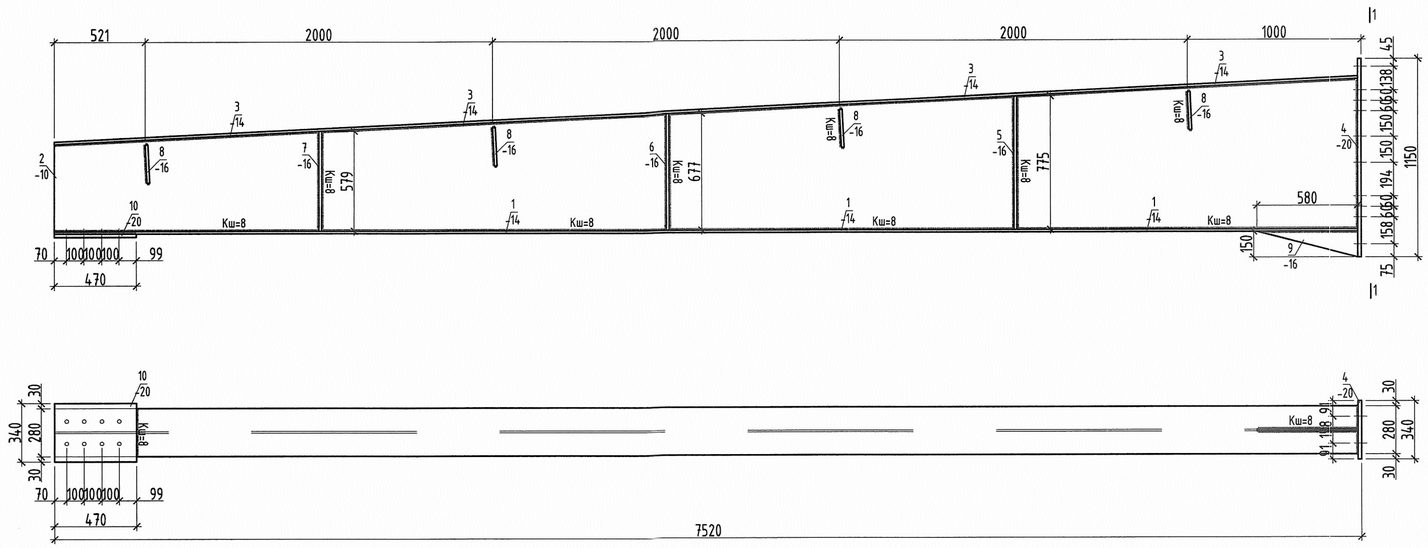

Туслах металл дамнуруу ТМД-1 М1:50

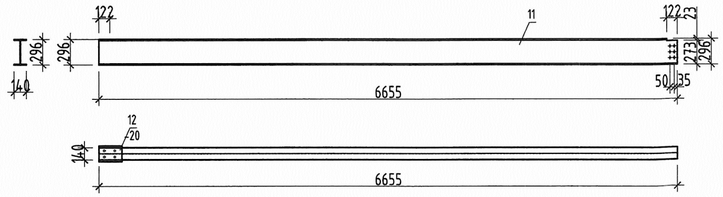

Туслах металл дамнуруу ТМД-2 М1:50

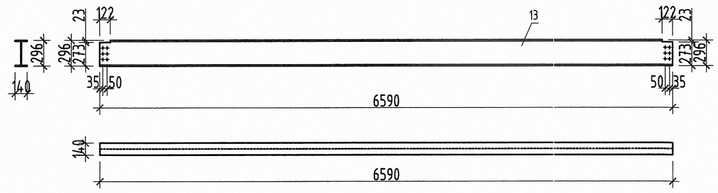

Огтлол 1-1 М1:20

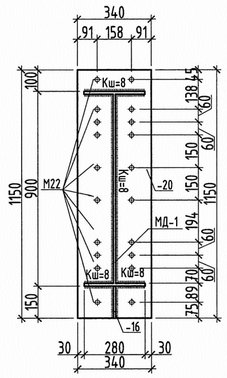

Поз-10 М1:10

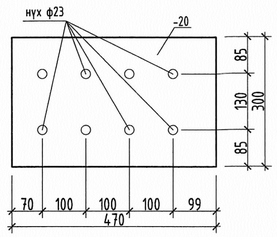

Поз-12 М1:10

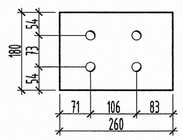

Марк поз	Тэмдэглэгээ	Нэр	Тоо ширхэг	Жин/кг/	Нийт/кг/
		Металл дам нуруу МД-1	6	1033.7	6202.2
1	ГОСТ19903-74	-14х7520х280	1	231.4	231.4
2	ГОСТ19903-74	-10х7520х900/532/	1	423.1	423.1
3	ГОСТ19903-74	-14х7509х280	1	231.1	231.1
4	ГОСТ19903-74	-20х1150х340	1	61.4	61.4
5	ГОСТ19903-74	-16х775х130	1	12.7	12.7
6	ГОСТ19903-74	-16х677х130	1	11.1	11.1
7	ГОСТ19903-74	-16х579х130	1	9.9	9.9
8	ГОСТ19903-74	-16х220х155	4	4.3	17.1
9	ГОСТ19903-74	-16х580х150	1	10.9	10.9
10	ГОСТ19903-74	-20х340х470	1	25.1	25.1
		Туслах дам нуруу ТМД-1	16	327.5	5239.2
11	ГОСТ26020-83	30Б1 L=6655	1	320.1	320.1
12		260х180х20	1	7.3	7.3
		Туслах дам нуруу ТМД-2	16	317.0	5071.7
13	ГОСТ26020-83	30Б1 L=6590	1	317.0	317.0
		Боолт М22	272		

Тайлбар

1. Тус хуудсыг холбогдох зургуудтай хамтатгаж үзнэ.
2. Металл дам нуруу, металл баганын ганг С345 маркаар, холбоосыг С235 гангаар тус тус хийнэ.
3. Ган бүтээцийг зэврэлтээс хамгаалсан гангийн зориулалтын будгаар будна.
4. Угсратын ажлыг "Ган бүтээц" БНбаД53-02-05-ийн холбогдох заалтуудын дагуу гүйцэтгэнэ.
5. Зурагт тусгагдаагүй булангийн оёдлын катетын хамгийн бага өндрийг ширээгдэж байгаа элементүүдийн хамгийн бага зузаанаар БНбД53-03-07-ын хүснэгт-38-ын дагуу сонгоно. Тулгаж ширээх элементүүдэд фаск гаргана.
6. Ган бүтээцийг нийлж буй уртын хэмжээнд гагнана.
7. Автомат болон хагас автомат аргаар ширээхэд СВ-08Г2С маркын утас эсвэл үүнтэй дүйцэхүйц утас хэрэглэнэ. Утасны механик үзүүлэлтүүд нь Rwun=490МПА, Rwf=215МПА-с багагүй байна.
8. Гар аргаар ширээх ширээлтэнд Э42А маркын электрод эсвэл үүнтэй дүйцэхүйц электрод хэрэглэнэ.
9. Ган бүтээцийн нарийвчлал +-2мм.

MSL architects

Туслай зөвшөөрлийн дугаар: 3717-337/19
Хаяг: УБ хот, Баянзүрх дүүрэг 23-р хороо, UB Tower-1503

"ЭМ ЭС ЭЛ" ХХК

ЕРӨНХИЙ БОЛОВСРОЛЫН ДУНД СУРГУУЛИЙН БАРИЛГЫН НЭГ МАЯГИЙН ЗУРАГ ТӨСӨЛ/320 СУУДАЛТАЙ/ /5,6 балл/

D Блокийн металл дамнуруу

Инженер	О.Хонгор	О.Хонгор	ЕГ Шифр: MSL-21-10	Масштаб: М1:50,25	Огноо: 2021
Гүйцэтгэсэн	О.Хонгор	О.Хонгор	ТГ Шифр:	Зургийн дугаар: ББ-117	Хуудас: 133
Шалгасан		Д.Болортунгалаг			

A2

D-блокийн металл хучилтын байгуулалт М1:100

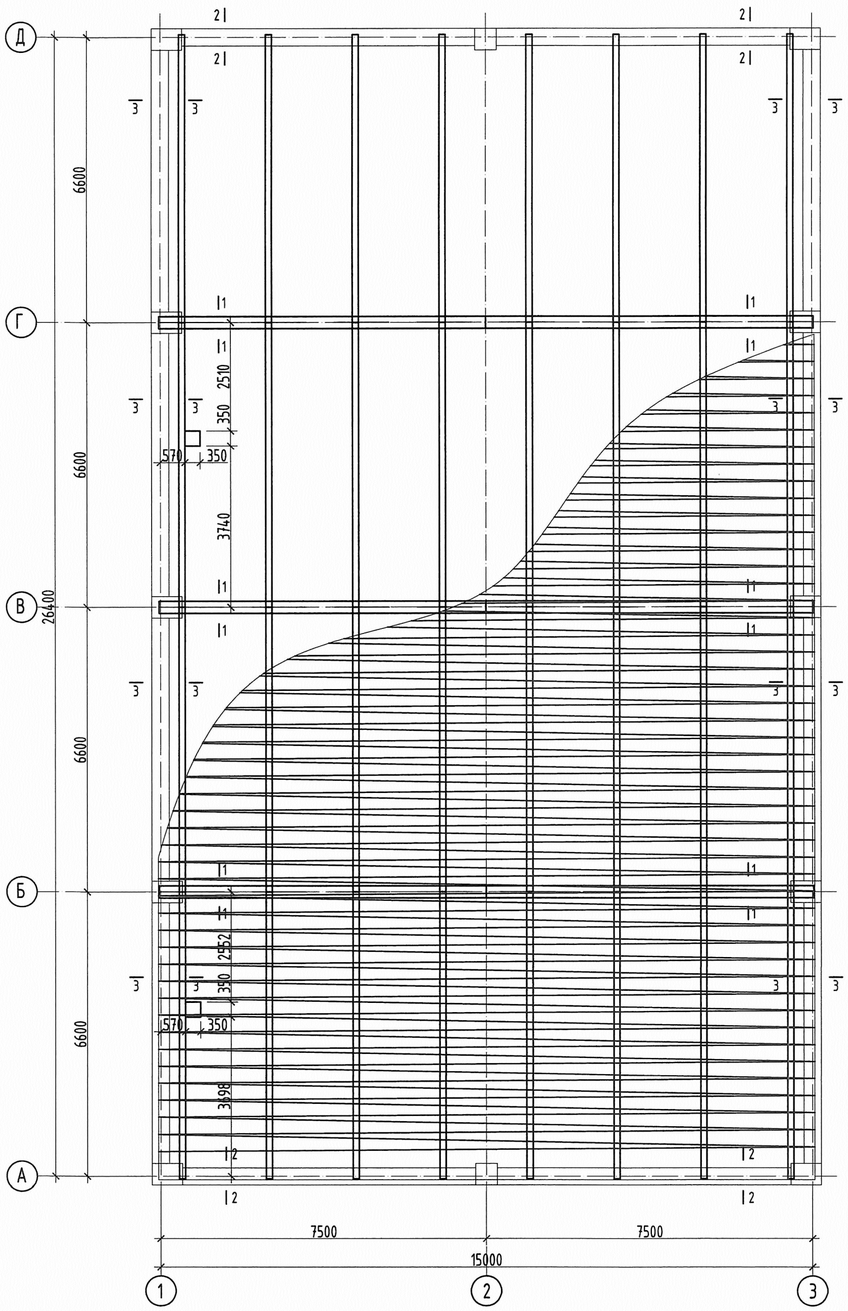

Огтлол 1-1 М1:20

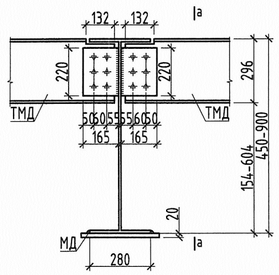

Тор Т-1 М1:20

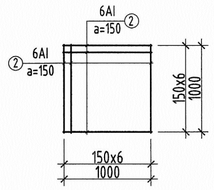

Огтлол 2-2 М1:25

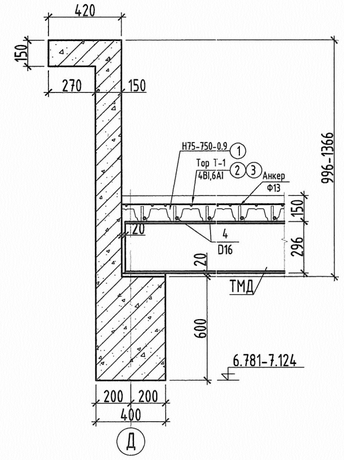

Огтлол 3-3 М1:25

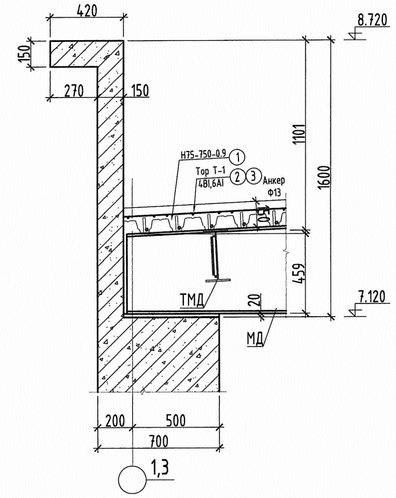

Огтлол 2-2 М1:25

Огтлол 3-3 М1:25

Блокийн схем

-Өндөр бат бэхтэй болт. анги 10.9

-5.6 ангийн болт

-Үүлдвэрт хийгдэх гагнуур

-Монтажны гагнуур

ЗАГВАРЫН ТОДОРХОЙЛОЛТ

Поз	Загвар	Поз	Загвар
6	270, 1660	7	120, 370, 1760
8	270, 2010	9	120, 370, 2110

Марк поз	Тэмдэглэгээ	Нэр	Тоо ширхэг	Жин/кг/	Нийт/кг/
		Хучилт			
1		H75-750-0,9	413		
		Тор Т-1	413	11.6	4793.7
2	ГОСТ5781-82	ф6AI L=1000	7	0.2	1.6
3	ГОСТ5781-82	ф4BI L=1000	7	0.1	0.7
4	ГОСТ5781-82	ф16AIII L=1000	6	1.6	9.4
		Бетон В20 /м^3/		49.56	

ЦУТГАМАЛ ТӨМӨР БЕТОН ХИЙЦИЙН МАТЕРИАЛЫН ТОДОРХОЙЛОЛТ

Позиц	Тэмдэглэгээ	Нэр	Тоо шир	Жин /кг/ Нэгж	Жин /кг/ Нийт
		D-блокийн прапетны арматур	1	1433.55	1433.55
5	ГОСТ 5781-82	Ф 10 А400 L=п.м	1274	0.62	785.47
6	ГОСТ 5781-82	Ф 10 А400 L=1930	75	1.19	89.24
7	ГОСТ 5781-82	Ф 10 А400 L=2250	75	1.39	104.04
8	ГОСТ 5781-82	Ф 10 А400 L=2280	132	1.41	185.55
9	ГОСТ 5781-82	Ф 10 А400 L=2600	132	1.60	211.60
10	ГОСТ 5781-82	Ф 10 А240 L=170	550	0.10	57.65
		Бетон В20 м^3		17.98	17.98

Тайлбар

1. Тус хуудсыг холбогдох зургуудтай хамтатгаж үзнэ.
2. Металл дам нуруу, металл баганын ганг С345 маркаар, холбоосыг С235 гангаар тус тус хийнэ.
3. Ган бүтээцийг зэврэлтээс хамгаалсан гангийн зориулалтын будгаар будна.
4. Үсгратын ажлыг "Ган бүтээц" БНбД53-02-05-ийн холбогдох заалтуудын дагуу гүйцэтгэнэ.
5. Зураг тусгагдаагүй булангийн оёдлын катетын хэмгийн дээд өндрийг ширээгдэж байгаа элементүүдийн хамгийн дээд зузаанаар БНбД53-03-07-ын хүснэгт-38-ын дагуу сонгоно. Тулгаж ширээх элементүүдэд фаск гаргана.
6. Ган бүтээцийг нийлж буй үртын хэмжээнд гагнана.
7. Автомат болон хагас автомат аргаар ширээхэд СВ-08Г2С маркын утас эсвэл үүнтэй дүйцэхүйц утас хэрэглэнэ. Утасны механик үзүүлэлтүүд нь Rwun=490МПА, Rwf=215МПА-с дээгүй байна.
8. Гар аргаар ширээх ширээлтэнд Э42А маркын электрод эсвэл үүнтэй дүйцэхүйц электрод хэрэглэнэ.
9. Ган бүтээцийн нарийвчлал +-2мм.

architect s
Тусгай зөвшөөрлийн дугаар: 3717-337/19
Хаяг: УБ хот, Баянзүрх дүүрэг 23-р хороо, UB Tower-1503

"ЭМ ЭС ЭЛ" ХХК

Инженер	О.Хонгор	ЕГ Шифр: MSL-21-10	Масштаб: М1:100,25	Огноо: 2021
Гүйцэтгэсэн	О.Хонгор	ТГ Шифр: .	Зургийн дугаар: ББ-118	Хуудас: 133
Шалгасан	Д.Болортунгалаг			

ЕРӨНХИЙ БОЛОВСРОЛЫН ДҮНД СУРГУУЛИЙН БАРИЛГЫН НЭГ МАЯГИЙН ЗУРАГ ТӨСӨЛ/320 СУУДАЛТАЙ/ /5,6 балл/

D Блокийн металл хучилтын байгуулалт

D-блокийн 1-р давхрын ялуу, ханын торны байгуулалт М1:125

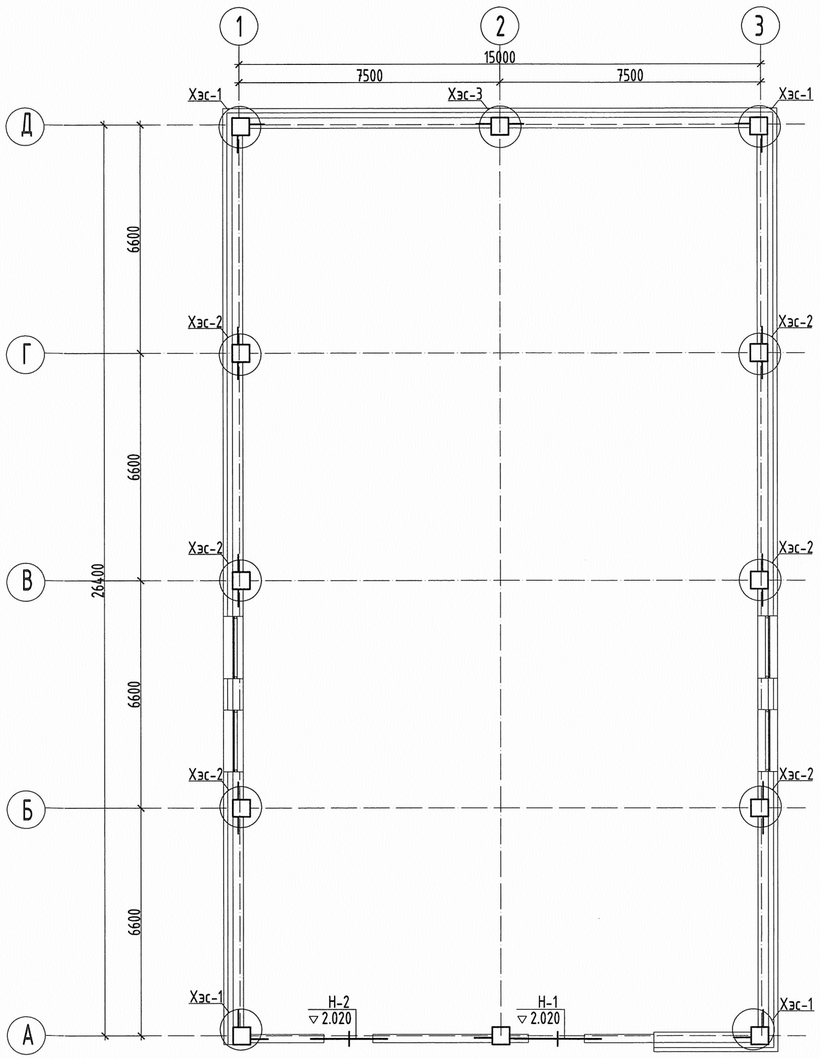

D-блокийн 2-р давхрын ханын торны байгуулалт М1:125

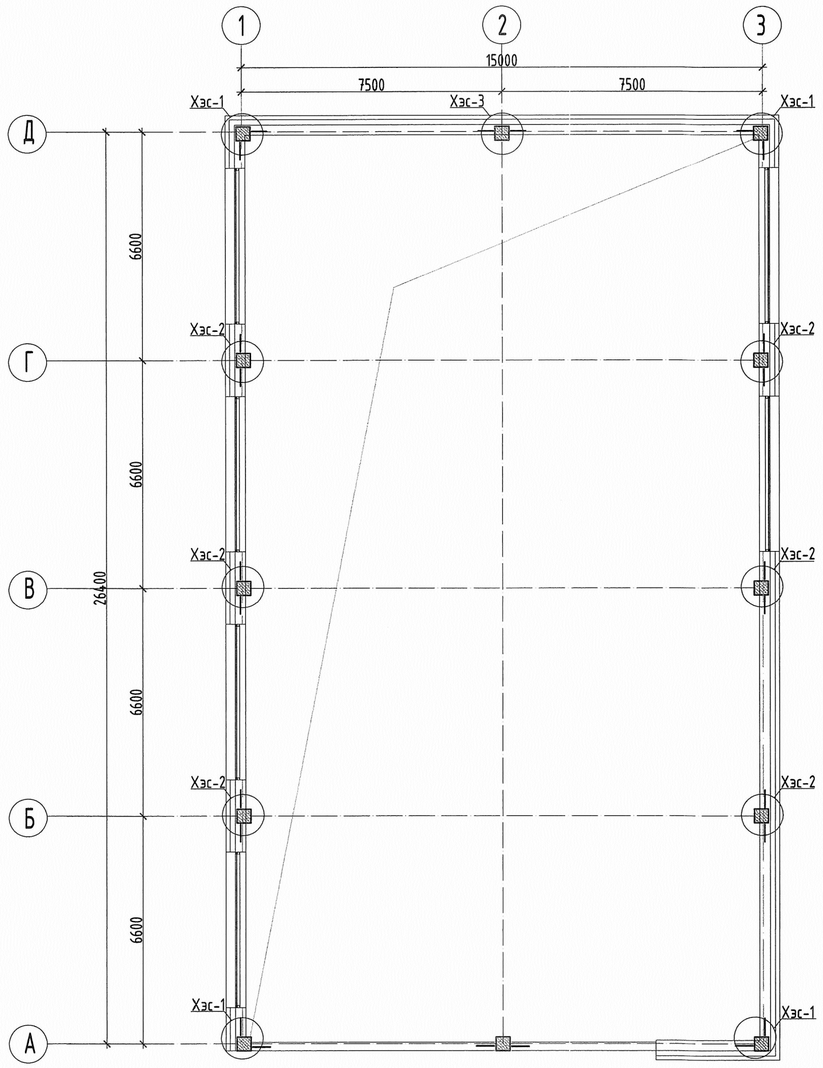

Хэсэглэл-1 М1:25

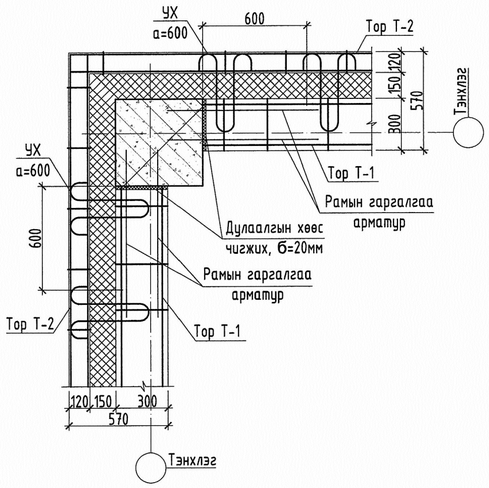

Хэсэглэл-2 М1:25

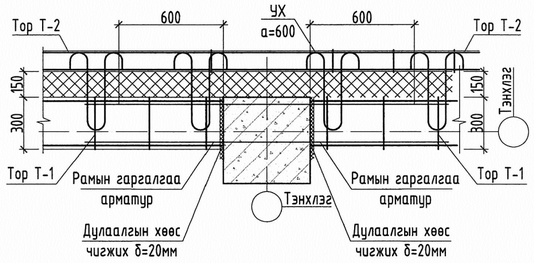

Тор Т-1 М1:20

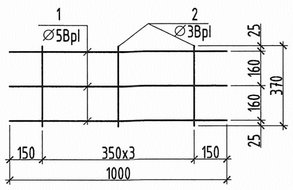

Тор Т-2 М1:20

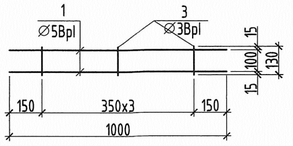

1. Тус хуудсыг БА маркийн хуудасны зурагтай хамт үз.
2. Өргийн ажлыг гүйцэтгэхдээ "Өрөгт бүтээц" үзсралтын ажил гүйцэтгэх да хүлээн авах барилгын норм да дүрэм БНбД3.03.05-90-ийн заалтуудыг баримталбал зохино.
3. Өрөгт 125 маркаас доошгүй тоосго, 50 да түүнээс дээш маркийн холимог (цемент+шохой+элс) зуурмаг хэрэглэнэ.
4. Даацын да даацын бус бүх ханын цулзвар, хамар ханыг өргийн босоо чигэлэлд тоосго 675мм, блок 600мм тутамд бүх урпын дагуу төмөр торыг тавьж хучитгэнэ. Торыг зургийн дагуу хийж гүйцэтгэнэ.
5. 120мм, 240мм-ийн ханыг а=3000мм-ээр хучилтанд Барилгын нэг маягийн бүтээц, эдэлхүүн да хэсэглэлийн цувралГ1.030.1-3Г, Д1.02.000-н дагуу бэхэлж хийнэ.
6. Үгсармал ялуу 1500мм хүртэлх нүхэн дээр 2 талдаа тус бүр 250мм-с багагүйгээр, 1500мм түүнээс дээшхи нүхэн дээр 2 талдаа тус бүр 350мм-с багагүйгээр суулгаж өгнө.
7. Өрлөгийн явцад Ниш-н нүхийг /ховилыг/ цахилгаан зургаас харж гаргаж өгнө.

ЯЛУУНЫ ТҮҮВЭР

Д/Д	Тэмдэглэгээ	Нэр	1 эле-н тоо	Тоо /ш/	
				1-р давхар	Нийт
Н-1	Я 25.11.14	240	2	1	2
Н-2	Я 22.12.14	240	2	1	2

ЦУТГАМАЛ ТӨМӨР БЕТОН ХИЙЦИЙН МАТЕРИАЛЫН ТОДОРХОЙЛОЛТ

Тоо	Тэмдэглэгээ	Нэр	Тоо шир	Жин /кг/	
				Нэгж	Нийт
		Тор Т-1		0.51	
1	ГОСТ 5781-82*	Ф 5 BI L=1000	3	0.15	0.46
2	ГОСТ 5781-82*	Ф 3 BI L=310	3	0.02	0.05
		Тор Т-2		0.33	
1	ГОСТ 5781-82*	Ф 5 BI L=1000	2	0.15	0.31
3	ГОСТ 5781-82*	Ф 3 BI L=130	3	0.01	0.02
		Ханын торны нэгдсэн түүвэр	1	1865.90	1865.9
		Тор Т-1	1200	0.51	616.81
		Тор Т-2	1200	0.33	395.89
4	ГОСТ5781-82*	УХ ф 6 AI L=1440	1500	0.57	853.20

architect s
Туслай зөвшөөрлийн дугаар: 3717-337/19
Хаяг: 9Б хэт, Бөмбөрөг дүүрэг 23-р хороо, UB Tower-1503
"ЭМ ЭС ЭЛ" ХХК

ЕРӨНХИЙ БОЛОВСРОЛЫН ДУНД СУРГУУЛИЙН БАРИЛГЫН НЭГ МАЯГИЙН ЗУРАГ ТӨСӨЛ/320 СУУДАЛТАЙ/ /5,6 балл/

D-блокийн 1, 2-р давхрын ялуу, ханын торны байгуулалт, материалын түүвэр

Инженер	О.Хонгор	ЕГ Шифр: MSL-21-10	Масштаб: М1:125	Огноо: 2021
Гүйцэтгэсэн	О.Хонгор	ТГ Шифр:	Зургийн дугаар: ББ-119	Хуудас: 133
Шалгасан	Д.Болортунгалаг			

ПАНДУСЫН БАРИЛГЫН 1-Р ДАВХРЫН РАМЫН БАЙГУУЛАЛТ

МАСШТАБ 1:100

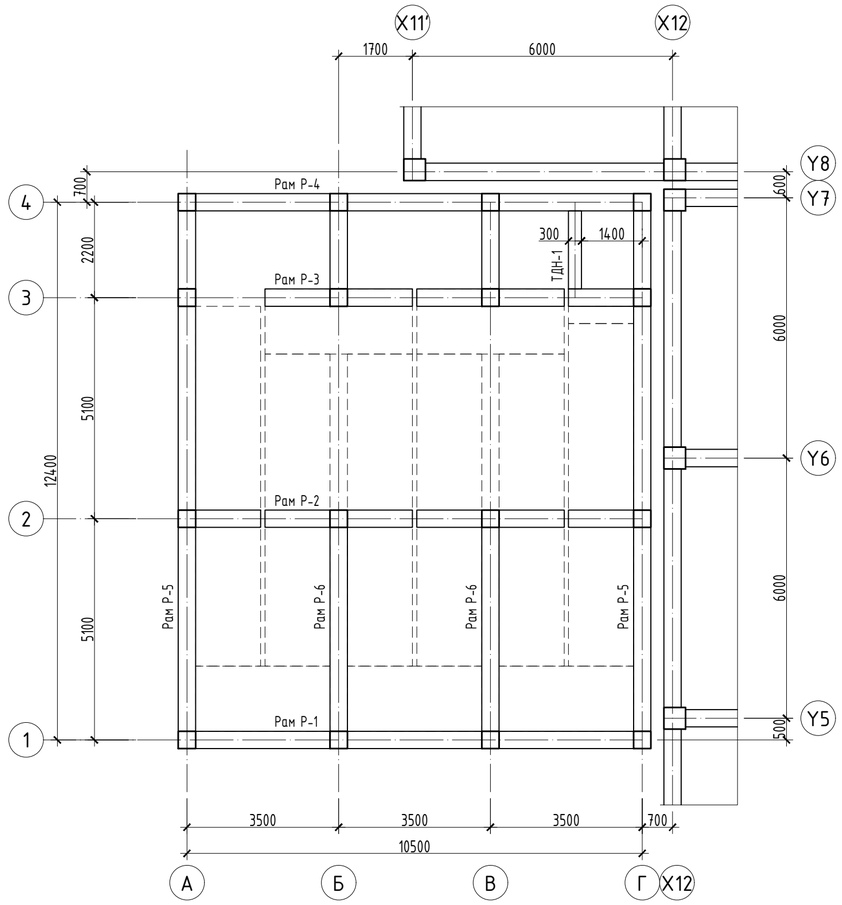

ПАНДУСЫН БАРИЛГЫН ДЭЭВРИЙН РАМЫН БАЙГУУЛАЛТ

МАСШТАБ 1:100

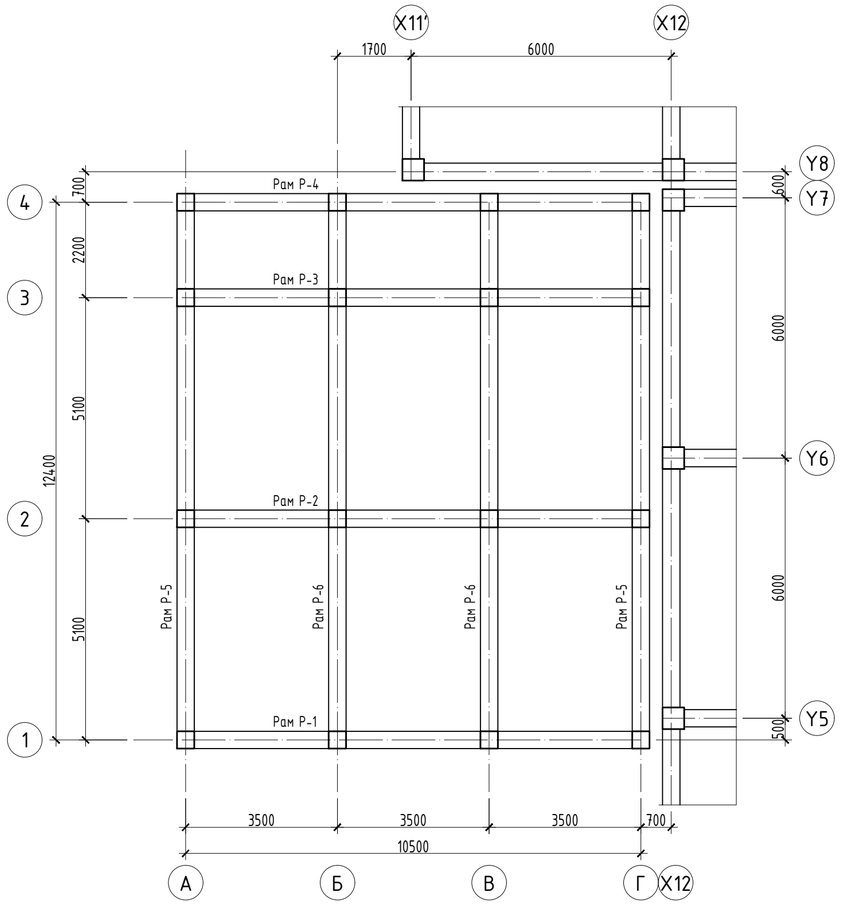

БАГАНА Б-1-ИЙН АРМАТУРЧЛАЛТ М1:50

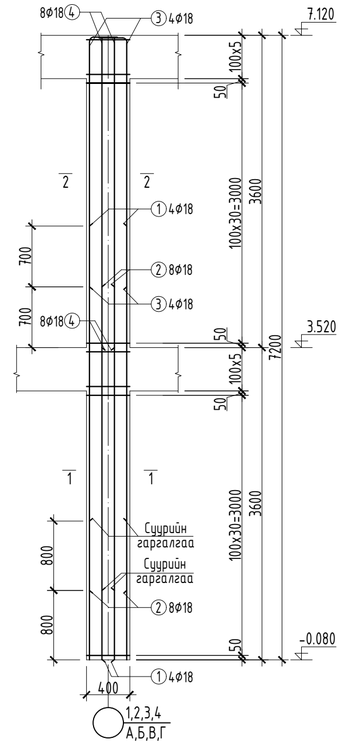

1-1 М1:25

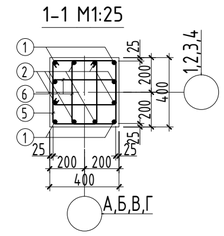

2-2 М1:25

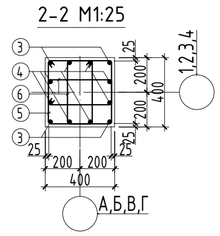

ХЭСГИЙН ТОДОРХОЙЛОЛТ

Поз	Загвар	Поз	Загвар
3	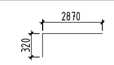	4	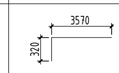
5	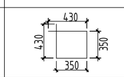	6	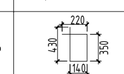

ТӨМӨР БЕТОН БҮТЭЭЦИЙН МАТЕРИАЛЫН ТҮҮВЭР

Поз	Тэмдэглэгээ	Нэр	Тоо ширхэг	Жин, кг Нэгж	Жин, кг Нийт
		Багана Б-1	16	302.06	4832.88
1	ГОСТ 5781-82*	А400 ø 18 L= 4200	4	8.39	33.56
2	ГОСТ 5781-82*	А400 ø 18 L= 4300	8	8.59	68.72
3	ГОСТ 5781-82*	А400 ø 18 L= 3190	4	6.37	25.49
4	ГОСТ 5781-82*	А400 ø 18 L= 3890	8	7.77	62.16
5	ГОСТ 5781-82*	А240 ø 8 L= 1560	74	0.62	45.55
6	ГОСТ 5781-82*	А240 ø 8 L= 1140	148	0.45	66.57
		Бетон В20	V, $м^3$=	1.16	18.560

Тайлбар:

1. Тус хуудсыг холбогдох хуудасны зургуудтай хамт үз.
2. Мөн БА маркийн байгуулалт, огтлолын зургуудтай хамт үз.
3. Цутгамал рамын хэв хашмалыг цутгасны дараа бэжилтийн бат бэхийн 70%-д хүрсний дараа хэв хашмалыг авна.
4. Цутгамал бетоны ажлыг БНбД52-02-05-ийн заалтын дагуу хийж гүйцэтгэнэ.

БАТ СҮНДЭРЛЭ ХХК

Зураг төслийн компани

Дорнод аймаг, Хэрлэн сум, 6-р баг

320 ХҮҮХДИЙН СУРГУУЛИЙН БАРИЛГА /Нэг маягийн холболтын зураг/

Рамын байгуулалт, багана Б-1 /Пандус/

Үе шат: А.3

Инженер	М.Отгонболд	ЕГ шифр: БС-24-02	Масштаб: 1 : 100,50,25	Огноо: 2024 он
Гүйцэтгэсэн	М.Отгонболд			
Шалгасан	Г.Билгүүн	ЕТ шифр:	Зургийн дугаар: ББ-120	Хуудас: 127

A2

РАМ Р-1
МАСШТАБ 1:100

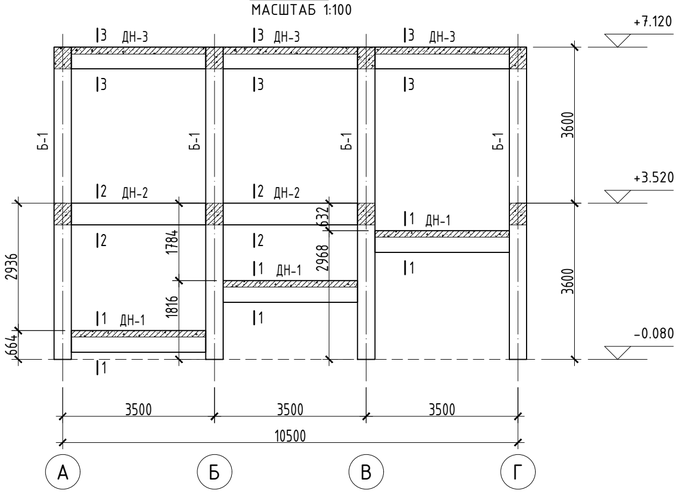

РАМ Р-3
МАСШТАБ 1:100

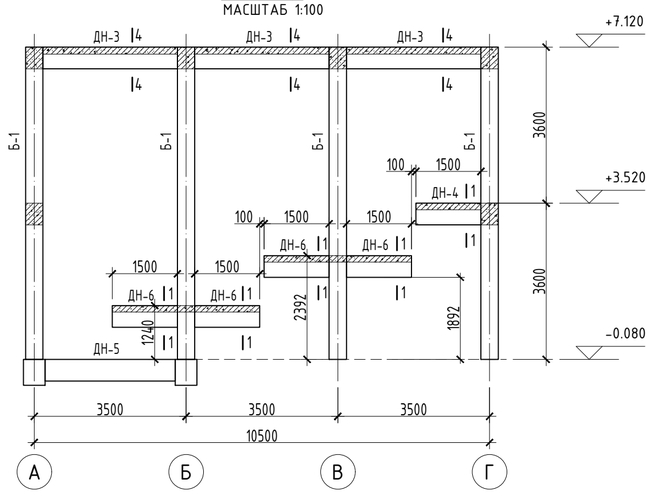

РАМ Р-5
МАСШТАБ 1:100

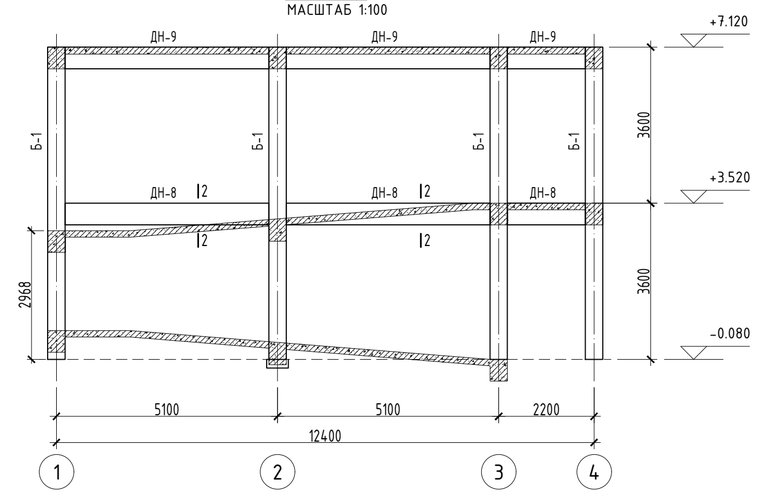

РАМ Р-2
МАСШТАБ 1:100

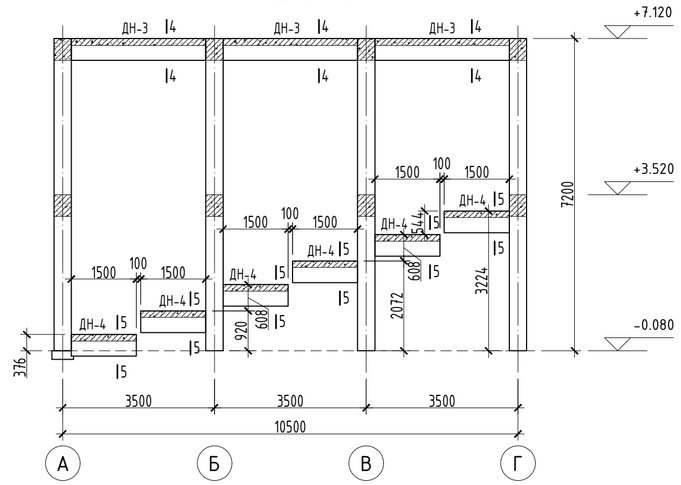

РАМ Р-4
МАСШТАБ 1:100

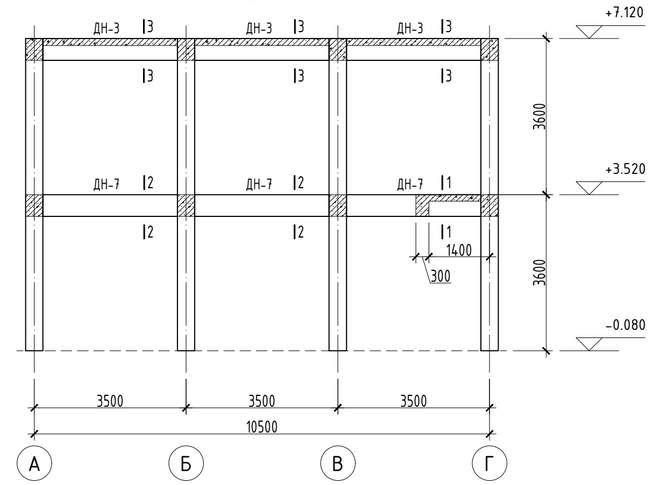

РАМ Р-6
МАСШТАБ 1:100

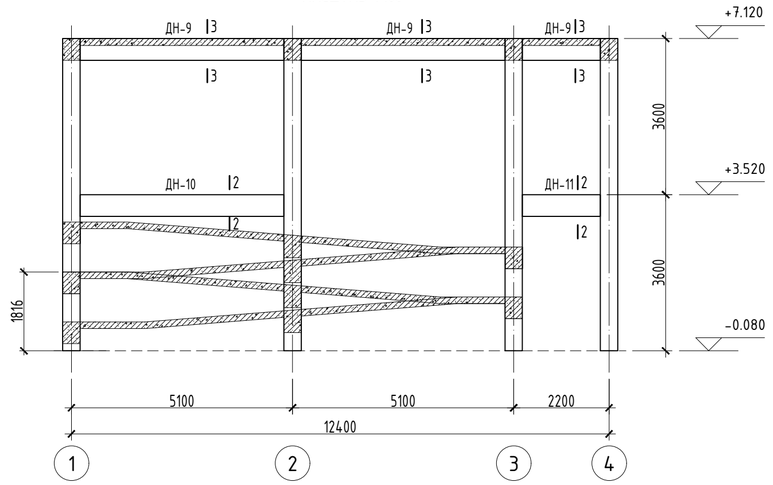

1-1 М1:25

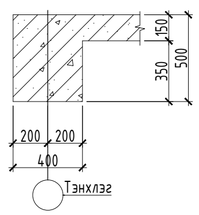

2-2 М1:25

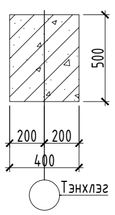

3-3 М1:25

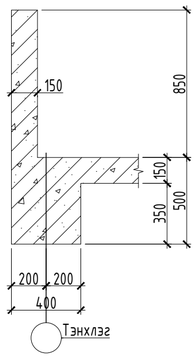

4-4 М1:25

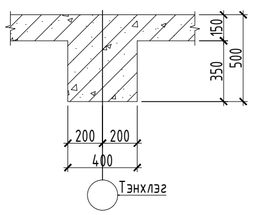

5-5 М1:25

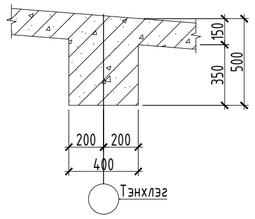

Тайлбар:
1. Тус хуудсыг холбогдох хуудасны зургуудтай хамт үз.
2. Мөн БА маркийн байгуулалт, огтлолын зургуудтай хамт үз.
3. Цутгамал рамын хэв хашмалыг цутгасны дараа бэхжилтийн бат бэхийн 70%-д хүрсний дараа хэв хашмалыг авна.
4. Цутгамал бетоны ажлыг БНбД52-02-05-ийн заалтын дагуу хийж гүйцэтгэнэ.

БАТ СҮНДЭРЛЭ ХХК
Зураг төслийн компани

Дорнод аймаг, Хэрлэн сум, 6-р баг 320 ХҮҮХДИЙН СУРГУУЛИЙН БАРИЛГА /Нэг маягийн холболтын зураг/					
Рам Р-1-с Р-6-н хэв /Пандус/					Үе шат: А.3
Инженер	М.Отгонболд	М.Отгонболд	ЕГ шифр: БС-24-02	Масштаб: 1 : 100,25	Огноо: 2024 он
Гүйцэтгэсэн	М.Отгонболд	М.Отгонболд	ЕТ шифр:	Зургийн дугаар: ББ-121	Хуудас: 127
Шалгасан	Г.Билгүүн	Г.Билгүүн			

А2

ДАМНУРУУ ДН-1-ИЙН АРМАТУРЧЛАЛТ М1:50

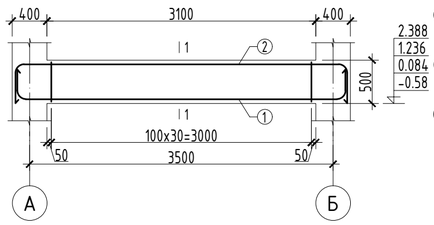

1-1 М1:25

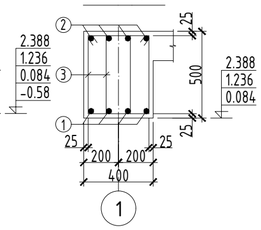

ДАМНУРУУ ДН-2-ЫН АРМАТУРЧЛАЛТ М1:50

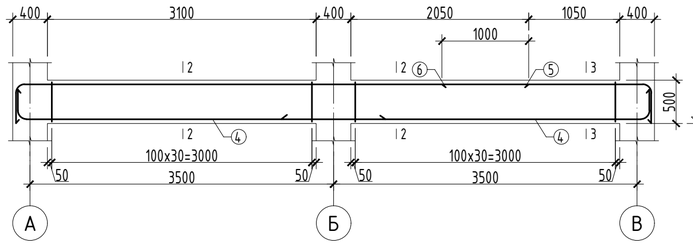

2-2 М1:25

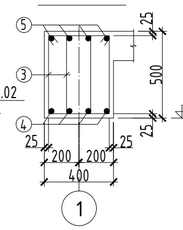

3-3 М1:25

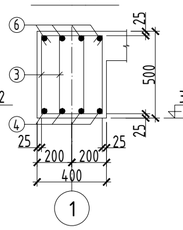

ДАМНУРУУ ДН-3-ЫН АРМАТУРЧЛАЛТ М1:50

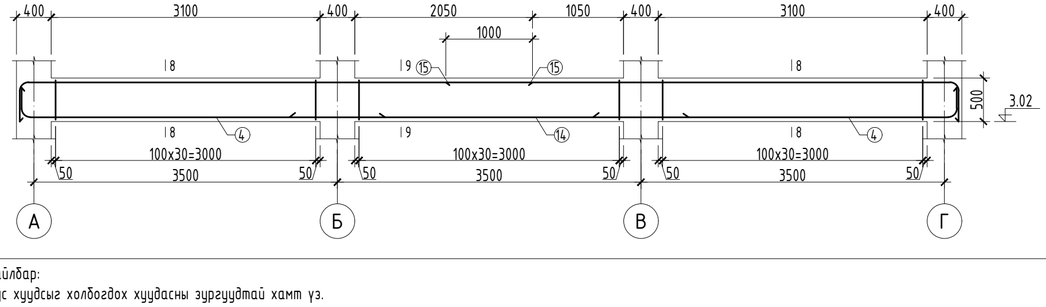

4-4 М1:25

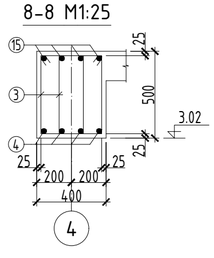

5-5 М1:25

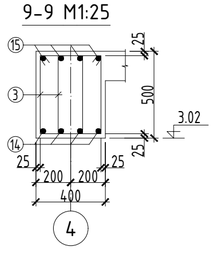

ДАМНУРУУ ДН-4-ИЙН АРМАТУРЧЛАЛТ М1:50

6-6 М1:25

ДАМНУРУУ ДН-5-ЫН АРМАТУРЧЛАЛТ М1:50

ДАМНУРУУ ДН-6-ИЙН АРМАТУРЧЛАЛТ М1:50

7-7 М1:25

ДАМНУРУУ ДН-7-ИЙН АРМАТУРЧЛАЛТ М1:50

8-8 М1:25

9-9 М1:25

ТӨМӨР БЕТОН БҮТЭЭЦИЙН МАТЕРИАЛЫН ТҮҮВЭР

Поз	Тэмдэглэгээ	Нэр	Тоо ширхэг	Жин, кг Нэгж	Нийт
		Дам нуруу ДН-1	3	128.93	386.78
1	ГОСТ 5781-82*	А400 ⌀ 20 L= 4640	4	11.44	45.77
2	ГОСТ 5781-82*	А400 ⌀ 20 L= 4660	4	11.49	45.97
3	ГОСТ 5781-82*	А240 ⌀ 8 L= 1520	62	0.60	37.19
		Бетон В20	V, м³=	0.62	1.860
		Дам нуруу ДН-2	1	257.06	257.06
4	ГОСТ 5781-82*	А400 ⌀ 20 L= 4680	8	11.54	92.33
5	ГОСТ 5781-82*	А400 ⌀ 20 L= 6330	4	15.61	62.44
6	ГОСТ 5781-82*	А400 ⌀ 20 L= 2830	4	6.98	27.92
3	ГОСТ 5781-82*	А240 ⌀ 8 L= 1520	124	0.60	74.37
		Бетон В20	V, м³=	1.24	1.240
		Дам нуруу ДН-3	4	335.29	1341.14
7	ГОСТ 5781-82*	А400 ⌀ 18 L= 4700	8	9.39	75.11
8	ГОСТ 5781-82*	А400 ⌀ 18 L= 4700	4	9.39	37.55
9	ГОСТ 5781-82*	А400 ⌀ 18 L= 6950	8	13.88	111.07
3	ГОСТ 5781-82*	А240 ⌀ 8 L= 1520	186	0.60	111.56
		Бетон В20	V, м³=	1.86	7.440
		Дам нуруу ДН-4	6	60.02	360.13
10	ГОСТ 5781-82*	А400 ⌀ 18 L= 2640	4	5.27	21.09
11	ГОСТ 5781-82*	А400 ⌀ 18 L= 2620	4	5.23	20.93
3	ГОСТ 5781-82*	А240 ⌀ 8 L= 1520	30	0.60	17.99
		Бетон В20	V, м³=	0.3	1.800
		Дам нуруу ДН-5	1	127.73	127.73
1	ГОСТ 5781-82*	А400 ⌀ 20 L= 4640	4	11.44	45.77
2	ГОСТ 5781-82*	А400 ⌀ 20 L= 4660	4	11.49	45.97
3	ГОСТ 5781-82*	А240 ⌀ 8 L= 1520	60	0.60	35.99
		Бетон В20	V, м³=	0.6	0.600
		Дам нуруу ДН-6	2	98.95	197.90
12	ГОСТ 5781-82*	А400 ⌀ 18 L= 3950	4	7.89	31.56
13	ГОСТ 5781-82*	А400 ⌀ 18 L= 3930	4	7.85	31.40
3	ГОСТ 5781-82*	А240 ⌀ 8 L= 1520	60	0.60	35.99
		Бетон В20	V, м³=	0.6	1.200
		Дам нуруу ДН-7	1	375.14	375.14
4	ГОСТ 5781-82*	А400 ⌀ 20 L= 4680	8	11.54	92.33
14	ГОСТ 5781-82*	А400 ⌀ 20 L= 4700	4	11.59	46.36
15	ГОСТ 5781-82*	А400 ⌀ 20 L= 6330	8	15.61	124.89
3	ГОСТ 5781-82*	А240 ⌀ 8 L= 1520	186	0.60	111.56
		Бетон В20	V, м³=	1.86	1.860

ХЭСГИЙН ТОДОРХОЙЛОЛТ

Поз	Загвар	Поз	Загвар	Поз	Загвар
1		6		11	
2		7		12	
3		9		13	
4		10		15	
5					

Тайлбар:
1. Түс хуудсыг холбогдох хуудасны зургуудтай хамт үз.
2. Мөн БА маркийн байгууламт, огтлолын зургуудтай хамт үз.
3. Цутгамал рамын хэв хашмалыг цутгасны дараа бэхжилтийн бат бэхийн 70%-д хүрсний дараа хэв хашмалыг авна.
4. Цутгамал бетоны ажлыг БНбД52-02-05-ийн заалтын дагуу хийж гүйцэтгэнэ.

БАТ СҮНДЭРЛЭ ХХК
Зураг төслийн компани

Дорнод аймаг, Хэрлэн сум, 6-р баг
320 ХҮҮХДИЙН СУРГУУЛИЙН БАРИЛГА /Нэг маягийн холболтын зураг/
Дам нуруу ДН-1-с ДН-7-н арматурчлал /Пандус/

Үе шат: А.3

Инженер	М.Отгонболд	ЕГ шифр: БС-24-02	Масштаб: 1 : 50,25	Огноо: 2024 он
Гүйцэтгэсэн	М.Отгонболд			
Шалгасан	Г.Билгүүн	ЕТ шифр:	Зургийн дугаар: ББ-122	Хуудас: 127

А2

ДАМНУРУУ ДН-8-ЫН АРМАТУРЧЛАЛТ М1:50

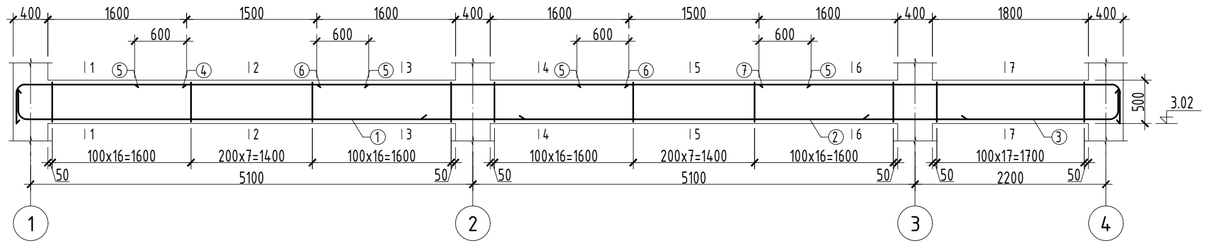

ДАМНУРУУ ДН-9-ИЙН АРМАТУРЧЛАЛТ М1:50

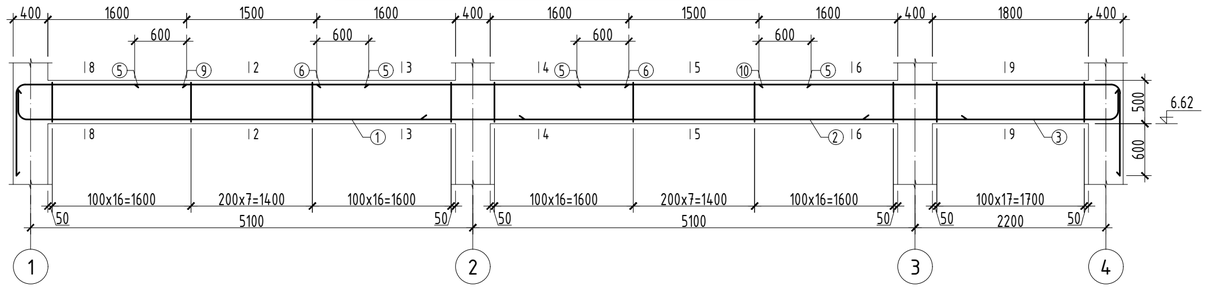

ДАМНУРУУ ДН-10-ЫН АРМАТУРЧЛАЛТ М1:50

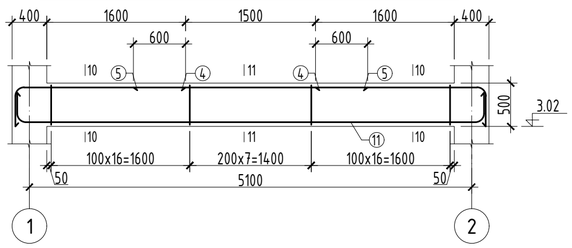

ДАМНУРУУ ДН-11-ИЙН АРМАТУРЧЛАЛТ М1:50

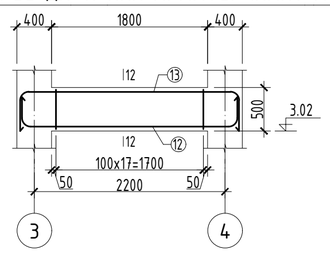

1-1 М1:25

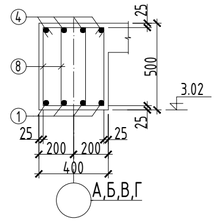

2-2 М1:25

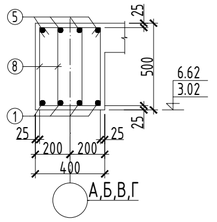

3-3 М1:25

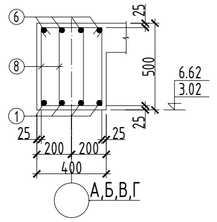

4-4 М1:25

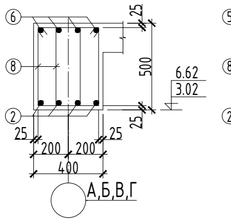

5-5 М1:25

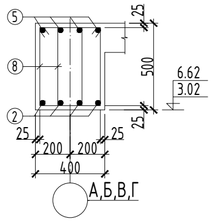

6-6 М1:25

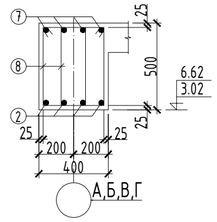

7-7 М1:25

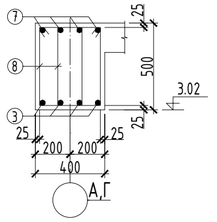

8-8 М1:25

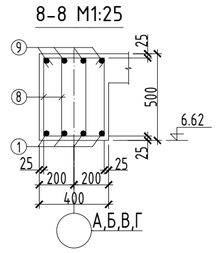

9-9 М1:25

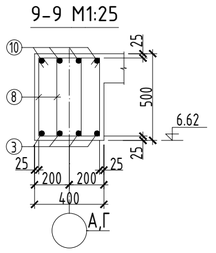

10-10 М1:25

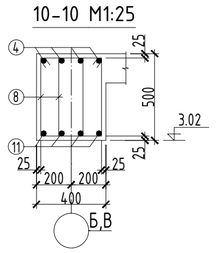

11-11 М1:25

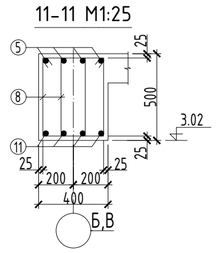

12-12 М1:25

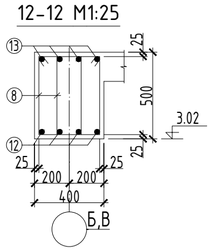

ТУСЛАХ ДАМНУРУУ ТДН-1-ИЙН АРМАТУРЧЛАЛТ М1:50

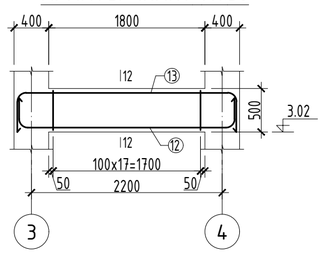

ТӨМӨР БЕТОН БҮТЭЭЦИЙН МАТЕРИАЛЫН ТҮҮВЭР

Поз	Тэмдэглэгээ	Нэр	Тоо ширхэг	Жин, кг Нэгж	Жин, кг Нийт
		Дам нуруу ДН-8	2	398.34	796.68
1	ГОСТ 5781-82*	А400 ф 20 L= 6280	4	15.49	61.95
2	ГОСТ 5781-82*	А400 ф 20 L= 6300	4	15.54	62.15
3	ГОСТ 5781-82*	А400 ф 20 L= 3380	4	8.34	33.34
4	ГОСТ 5781-82*	А400 ф 20 L= 2380	4	5.87	23.48
5	ГОСТ 5781-82*	А400 ф 12 L= 2700	8	2.40	19.18
6	ГОСТ 5781-82*	А400 ф 20 L= 3600	4	8.88	35.51
7	ГОСТ 5781-82*	А400 ф 20 L= 4580	4	11.29	45.18
8	ГОСТ 5781-82*	А240 ф 8 L= 1520	196	0.60	117.55
		Бетон В20	V, м^3=	2.24	4.480
		Дам нуруу ДН-9	4	410.18	1640.71
1	ГОСТ 5781-82*	А400 ф 20 L= 6280	4	15.49	61.95
2	ГОСТ 5781-82*	А400 ф 20 L= 6300	4	15.54	62.15
3	ГОСТ 5781-82*	А400 ф 20 L= 3380	4	8.34	33.34
5	ГОСТ 5781-82*	А400 ф 12 L= 2700	8	2.40	19.18
6	ГОСТ 5781-82*	А400 ф 20 L= 3600	4	8.88	35.51
8	ГОСТ 5781-82*	А240 ф 8 L= 1520	196	0.60	117.55
9	ГОСТ 5781-82*	А400 ф 20 L= 2980	4	7.35	29.40
10	ГОСТ 5781-82*	А400 ф 20 L= 5180	4	12.77	51.10
		Бетон В20	V, м^3=	2.24	8.960
		Дам нуруу ДН-10	2	166.57	333.15
4	ГОСТ 5781-82*	А400 ф 20 L= 2380	8	5.87	46.96
5	ГОСТ 5781-82*	А400 ф 12 L= 2700	4	2.40	9.59
8	ГОСТ 5781-82*	А240 ф 8 L= 1520	80	0.60	47.98
11	ГОСТ 5781-82*	А240 ф 20 L= 6290	4	15.51	62.05
		Бетон В20	V, м^3=	0.94	1.880
		Дам нуруу ДН-11	2	87.68	175.37
8	ГОСТ 5781-82*	А240 ф 8 L= 1520	36	0.60	21.59
12	ГОСТ 5781-82*	А400 ф 20 L= 3360	4	8.29	33.15
13	ГОСТ 5781-82*	А400 ф 20 L= 3340	4	8.24	32.95
		Бетон В20	V, м^3=	0.36	0.720
		Туслах дам нуруу ТДН-1	1	60.37	60.37
8	ГОСТ 5781-82*	А240 ф 8 L= 1520	18	0.60	10.80
12	ГОСТ 5781-82*	А400 ф 20 L= 3360	3	8.29	24.86
13	ГОСТ 5781-82*	А400 ф 20 L= 3340	3	8.24	24.71
		Бетон В20	V, м^3=	0.27	0.270

ХЭСГИЙН ТОДОРХОЙЛОЛТ

Поз	Загвар	Поз	Загвар	Поз	Загвар
1	373 100 157 5750	8	310 530 450 230	11	373 100 100 157 373 5230
3	373 100 157 2850	9	1850 157 973 100	12	373 100 100 157 373 2300
4	1850 157 373 100	10	4050 157 973 100	13	2280 157 373 100 100 373
7	4050 157 373 100				

Тайлбар:
1. Тус хуудсыг холбогдох хуудасны зургуудтай хамт үз.
2. Мөн БА маркийн байгууламт, огтолын зургуудтай хамт үз.
3. Цутгамал рамын хэв хашмалыг цутгасны дараа бэхжилтийн бат бэхийн 70%-д хүрсний дараа хэв хашмалыг авна.
4. Цутгамал бетоны ажлыг БНбД52-02-05-ийн заалтын дагуу хийж гүйцэтгэнэ.

БАТ СҮНДЭРЛЭ ХХК
Зураг төслийн компани

Дорнод аймаг, Хэрлэн сум, 6-р баг
320 ХҮҮХДИЙН СУРГУУЛИЙН БАРИЛГА /Нэг маягийн холболтын зураг/
Дам нуруу ДН-8-с ДН-11-н арматурчлал /Пандус/

Инженер	М.Отгонболд	М.Отгонболд	ЕГ шифр: БС-24-02	Масштаб: 1 : 50,25	Огноо: 2024 он	Үе шат: А.3
Гүйцэтгэсэн	М.Отгонболд	М.Отгонболд	ЕТ шифр:	Зургийн дугаар: ББ-123	Хуудас: 127	
Шалгасан	Г.Билгүүн	Г.Билгүүн				

A2

ЯВГАН ПАНДУСНЫ ХУЧИЛТЫН БАЙГУУЛАЛТ

МАСШТАБ 1:100

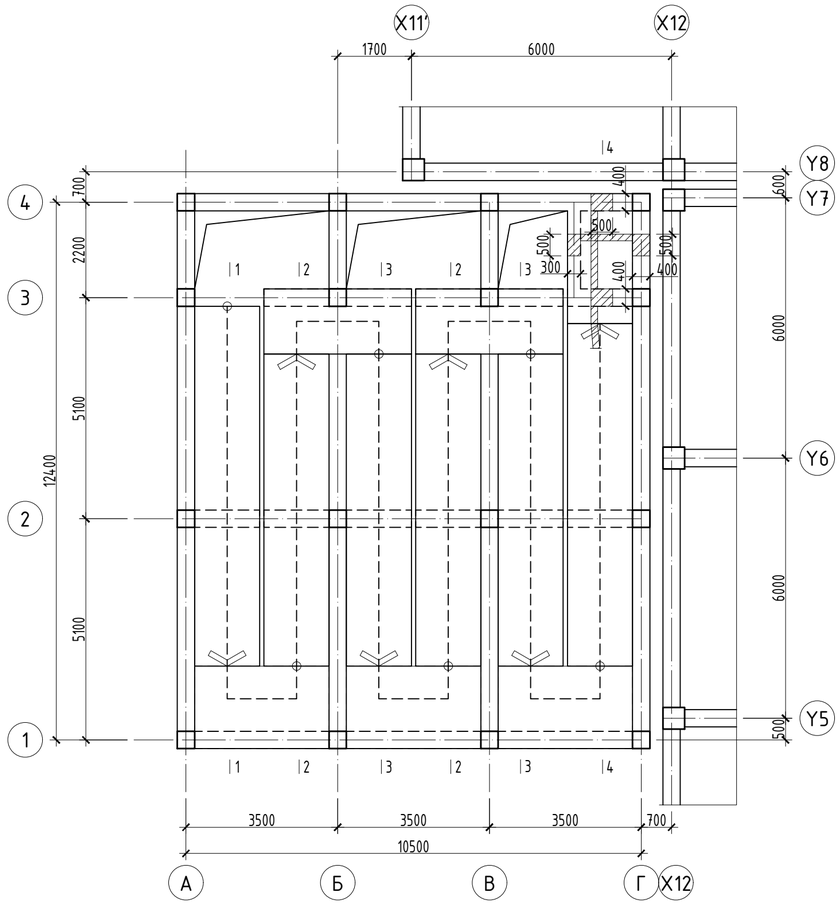

ПАНДУСНЫ ДЭЭВРИЙН ХУЧИЛТЫН БАЙГУУЛАЛТ

МАСШТАБ 1:100

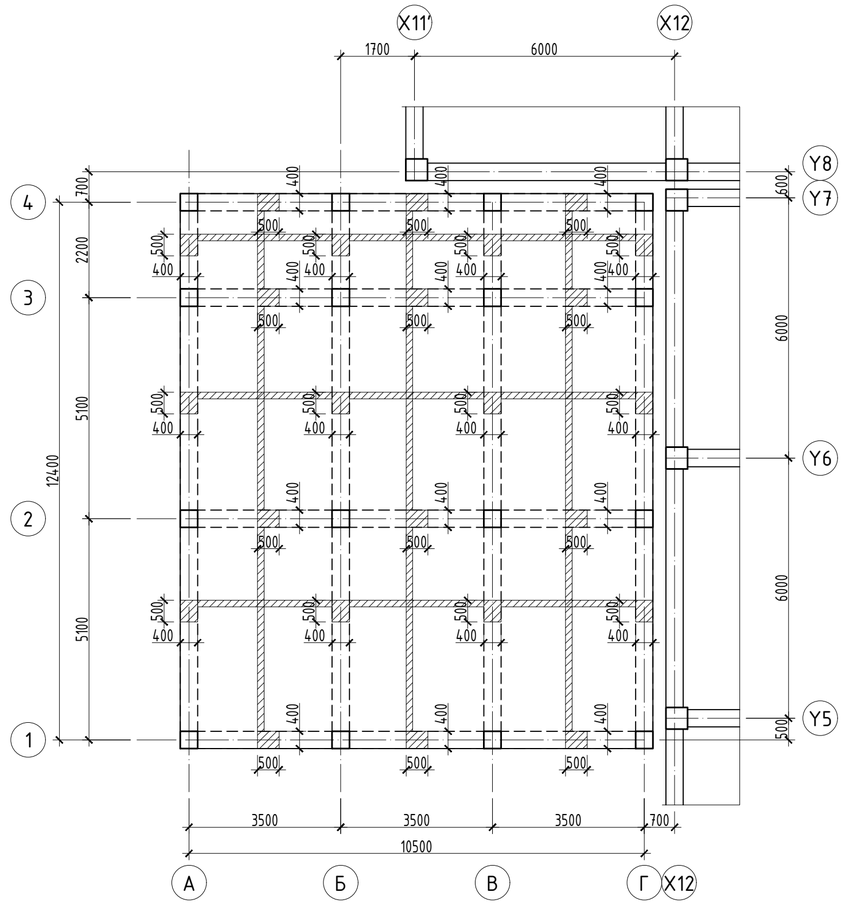

1-1 М1:100

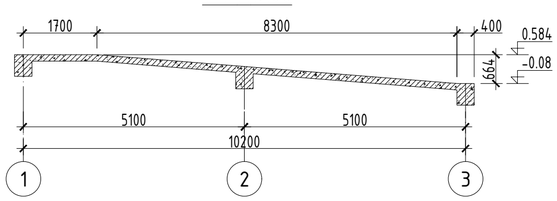

3-3 М1:100

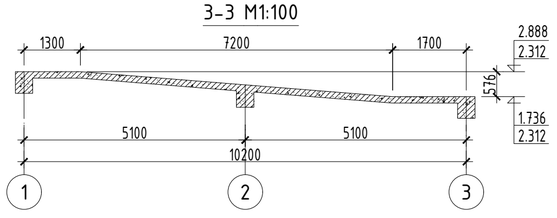

2-2 М1:100

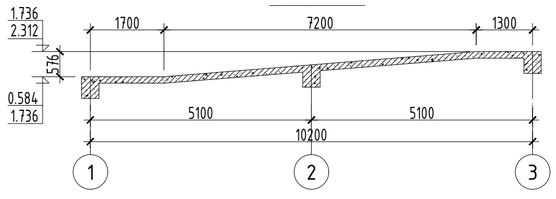

4-4 М1:100

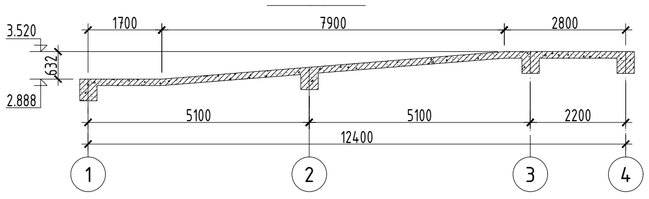

Тайлбар:

1. Хучилтын нүхийг гаргахдаа ЦБУ, ХАС, ХТ, ДГ маркийн зургуудтай хамт үз.
2. Мөн БА маркийн байгууламт, огтлолын зургуудтай хамт үз.
3. Цутгамал рамын хэв хашмалыг цутгасны дараа бэхжилтийн бат бэхийн 70%-д хүрсний дараа хэв хашмалыг авна.
4. Цутгамал бетоны ажлыг БНбД52-02-05-ийн заалтын дагуу хийж гүйцэтгэнэ.
5. Хучилтын нүх 1000мм-ээс их үед далд дамнуруу төлөвлөж өгнө. 1000мм-ээс бага тохиолдолд 4Ф16 AIII-ийн арматураар хүрээлж арматурчлана.

БАТ СҮНДЭРЛЭГ ХХК
Зураг төслийн компани

Дорнод аймаг, Хэрлэн сум, 6-р баг
320 ХҮҮХДИЙН СУРГУУЛИЙН БАРИЛГА /Нэг маягийн холболтын зураг/
Хучилтын хэвний байгууламт /Пандус/

Инженер	М.Отгонболд	М.Отгонболд	ЕГ шифр: БС-24-02	Масштаб: 1 : 100	Огноо: 2024 он
Гүйцэтгэсэн	М.Отгонболд	М.Отгонболд	ЕТ шифр:	Зургийн дугаар: ББ-124	Хуудас: 127
Шалгасан	Г.Билгүүн	Г.Билгүүн			

Үе шат: А.3

A2

ЯВГАН ПАНДУСЫН ХУЧИЛТЫН ХУЧИЛТЫН ДООД ҮЕИЙН АРМАТУРЧЛАЛ

МАСШТАБ 1:100

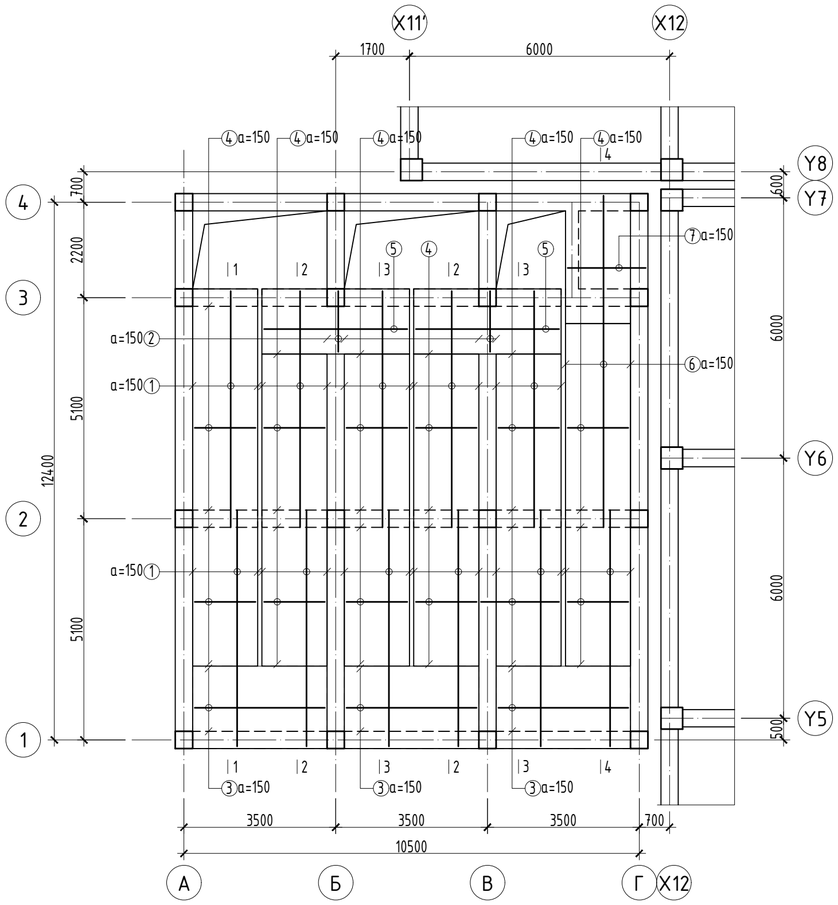

ЯВГАН ПАНДУСЫН ХУЧИЛТЫН ХУЧИЛТЫН ДЭЭД ҮЕИЙН АРМАТУРЧЛАЛ

МАСШТАБ 1:100

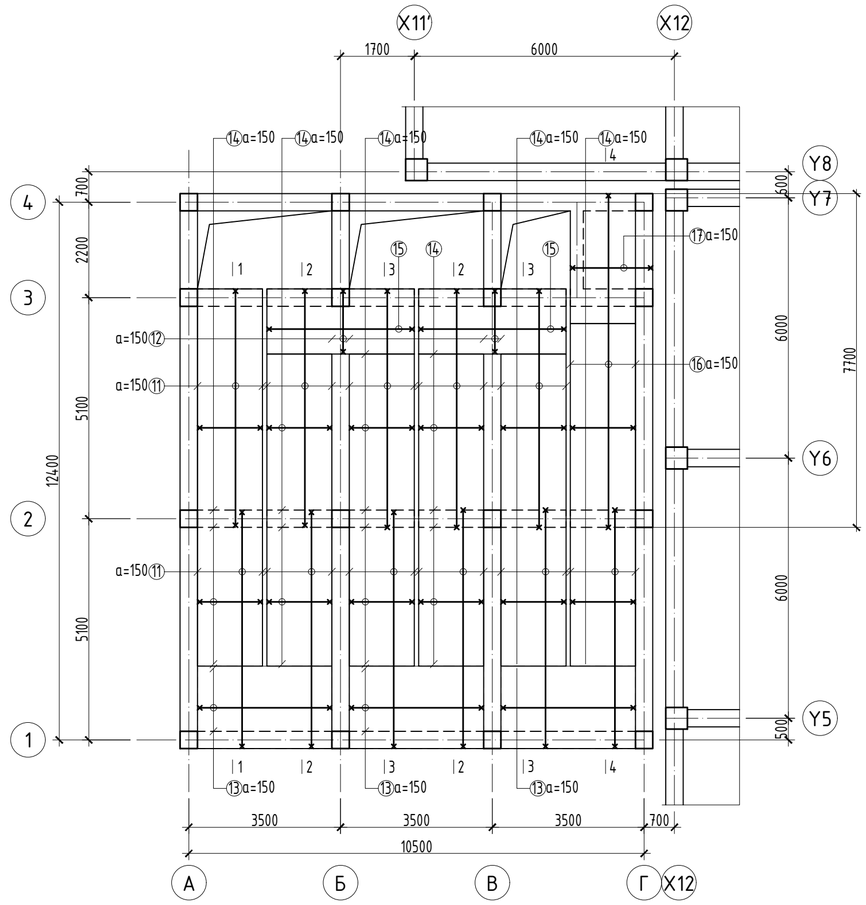

Поз	Загвар
11	5450 (250 / 250)
12	1450 (250 / 250)
13	3000 (130 / 130)
14	1400 (130 / 130)
15	3300 (130 / 130)
16	7650 (250 / 250)
17	1800 (250 / 250)

ТӨМӨР БЕТОН БҮТЭЭЦИЙН МАТЕРИАЛЫН ТҮҮВЭР

Поз	Тэмдэглэгээ	Нэр	Тоо ширхэг	Жин, кг Нэгж	Жин, кг Нийт
		Явган пандусны хучилтын доод үеийн арматурчлал	1	1185.41	1185.41
1	ГОСТ 5781-82*	А400 ф 12 L= 5450	121	4.84	585.47
2	ГОСТ 5781-82*	А400 ф 12 L= 1400	2	1.24	2.49
3	ГОСТ 5781-82*	А400 ф 12 L= 3000	33	2.66	87.89
4	ГОСТ 5781-82*	А400 ф 12 L= 1400	289	1.24	359.21
5	ГОСТ 5781-82*	А400 ф 12 L= 3300	16	2.93	46.88
6	ГОСТ 5781-82*	А400 ф 12 L= 7650	11	6.79	74.71
7	ГОСТ 5781-82*	А400 ф 12 L= 1800	18	1.60	28.77
		Явган пандусны хучилтын дээд үеийн арматурчлал	1	1316.79	1316.79
11	ГОСТ 5781-82*	А400 ф 12 L= 5950	121	5.28	639.18
12	ГОСТ 5781-82*	А400 ф 12 L= 1950	2	1.73	3.46
13	ГОСТ 5781-82*	А400 ф 12 L= 3260	33	2.89	95.51
14	ГОСТ 5781-82*	А400 ф 12 L= 1660	289	1.47	425.92
15	ГОСТ 5781-82*	А400 ф 12 L= 2560	16	2.27	36.36
16	ГОСТ 5781-82*	А400 ф 12 L= 8150	11	7.24	79.59
17	ГОСТ 5781-82*	А400 ф 12 L= 2300	18	2.04	36.76
		Бетон В20	V, м³=	14.1	14.100

Тайлбар:

1. Хучилтын нүхийг гаргахдаа ЦБУ, ХАС, ХТ, ДГ маркийн зургуудтай хамт үз.
2. Мөн БА маркийн байгууламт, огтлолын зургуудтай хамт үз.
3. Цутгамал рамын хэв хашмалыг цутгасны дараа бэхжилтийн бат бэхийн 70%-д хүрсний дараа хэв хашмалыг авна.
4. Цутгамал бетоны ажлыг БНбД52-02-05-ийн заалтын дагуу хийж гүйцэтгэнэ.
5. Хучилтын нүх 1000мм-ээс их үед дала дамнуруу төлөвлөж өгнө. 1000мм-ээс бага тохиолдолд 4Ф16 AIII-ийн арматураар хүрээлж арматурчлана.

БАТ СҮНДЭРЛЭ ХХК
Зураг төслийн компани

Дорнод аймаг, Хэрлэн сум, 6-р баг
320 ХҮҮХДИЙН СУРГУУЛИЙН БАРИЛГА /Нэг маягийн холболтын зураг/

Явган пандусны хучилтын арматурчлал — Үе шат: А.3

Инженер	М.Отгонболд	М.Отгонболд	ЕГ шифр: БС-24-02	Масштаб: 1 : 100	Огноо: 2024 он
Гүйцэтгэсэн	М.Отгонболд	М.Отгонболд			
Шалгасан	Г.Билгүүн	Г.Билгүүн	ЕТ шифр:	Зургийн дугаар: ББ-125	Хуудас: 127

A2

1-1 M1:25

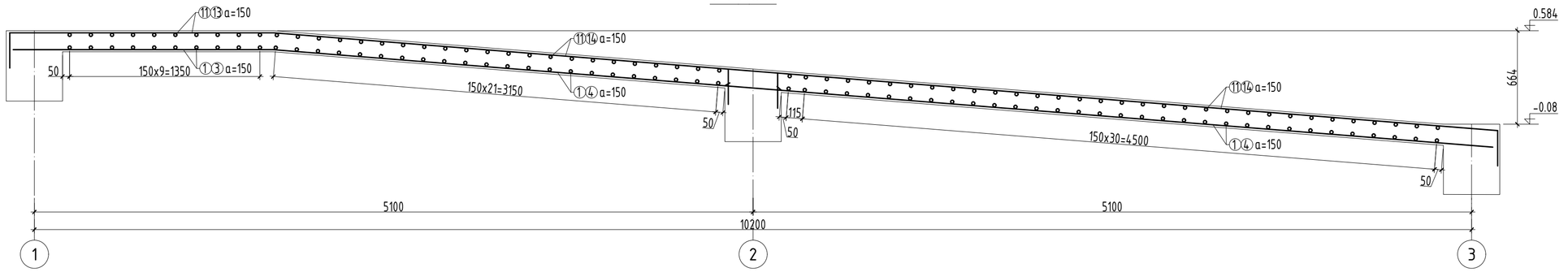

2-2 M1:25

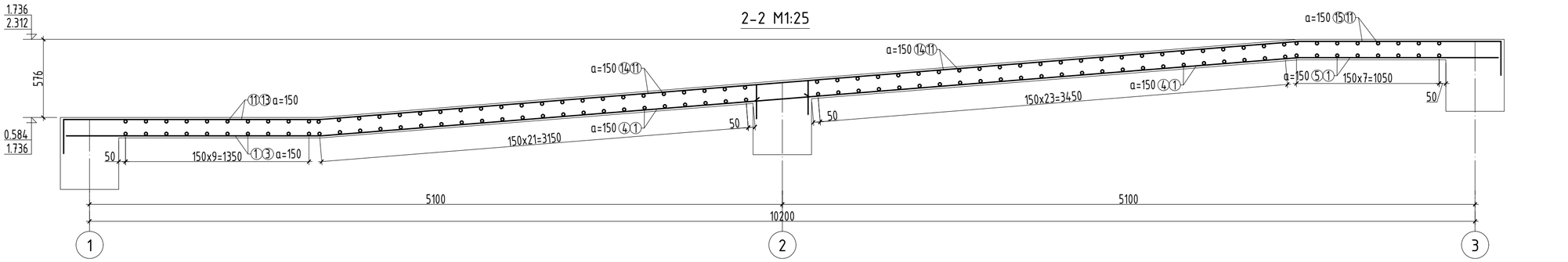

3-3 M1:25

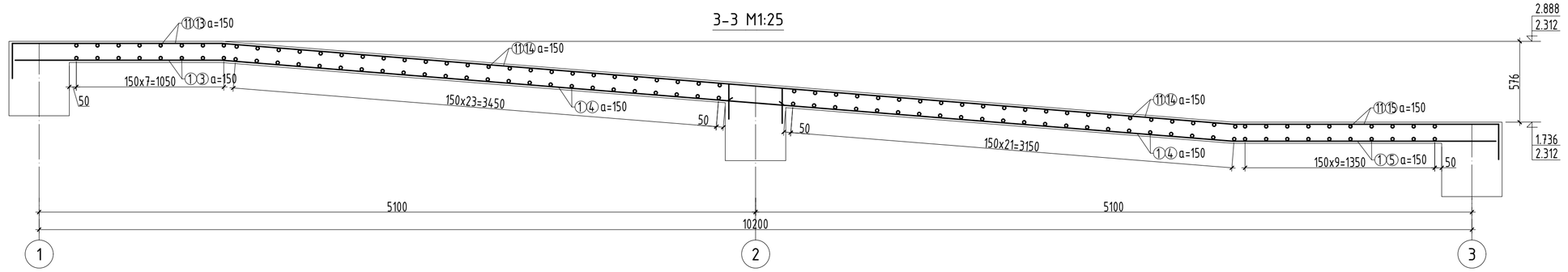

4-4 M1:25

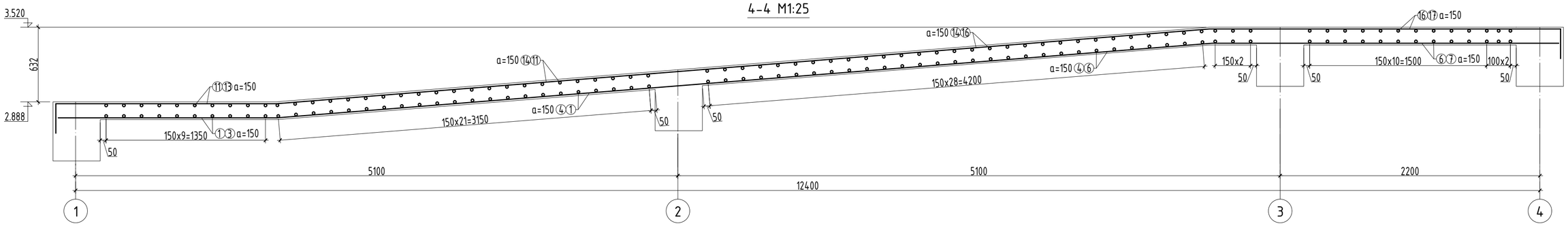

Тайлбар:

1. Хучилтын нүхийг гаргахдаа ЦБУ, ХАС, ХТ, ДГ маркийн зургуудтай хамт үз.
2. Мөн БА маркийн байгууламт, огтлолын зургуудтай хамт үз.
3. Цутгамал рамын хэв хашмалыг цутгасны дараа бэхжилтийн бат бэхийн 70%-д хүрсний дараа хэв хашмалыг авна.
4. Цутгамал бетоны ажлыг БНбД52-02-05-ийн заалтын дагуу хийж гүйцэтгэнэ.
5. Хучилтын нүх 1000мм-ээс их үед далд дамнуруу төлөвлөж өгнө. 1000мм-ээс бага тохиолдолд 4Ф16 AIII-ийн арматураар хүрээлж арматурчлана.

БАТ СҮНДЭРЛЭ ХХК
Зөвлөх инженер компани

Дорнод аймаг, Хэрлэн сум, 6-р баг
320 ХҮҮХДИЙН СУРГУУЛИЙН БАРИЛГА /Нэг маягийн холболтын зураг/

Явган пандусны хучилтын арматурчлалын огтлол

Үе шат: А.3

Инженер	М.Отгонболд	М.Отгонболд	ЕГ шифр: БС-24-02	Масштаб: 1 : 25	Огноо: 2024 он
Гүйцэтгэсэн	М.Отгонболд	М.Отгонболд			
Шалгасан	Г.Билгүүн	Г.Билгүүн	ЕТ шифр:	Зургийн дугаар: ББ-126	Хуудас: 127

А2

ПАНДУСНЫ ДЭЭВРИЙН ХУЧИЛТЫН ДООД УЕИЙН АРМАТУРЧЛАЛ

МАСШТАБ 1:100

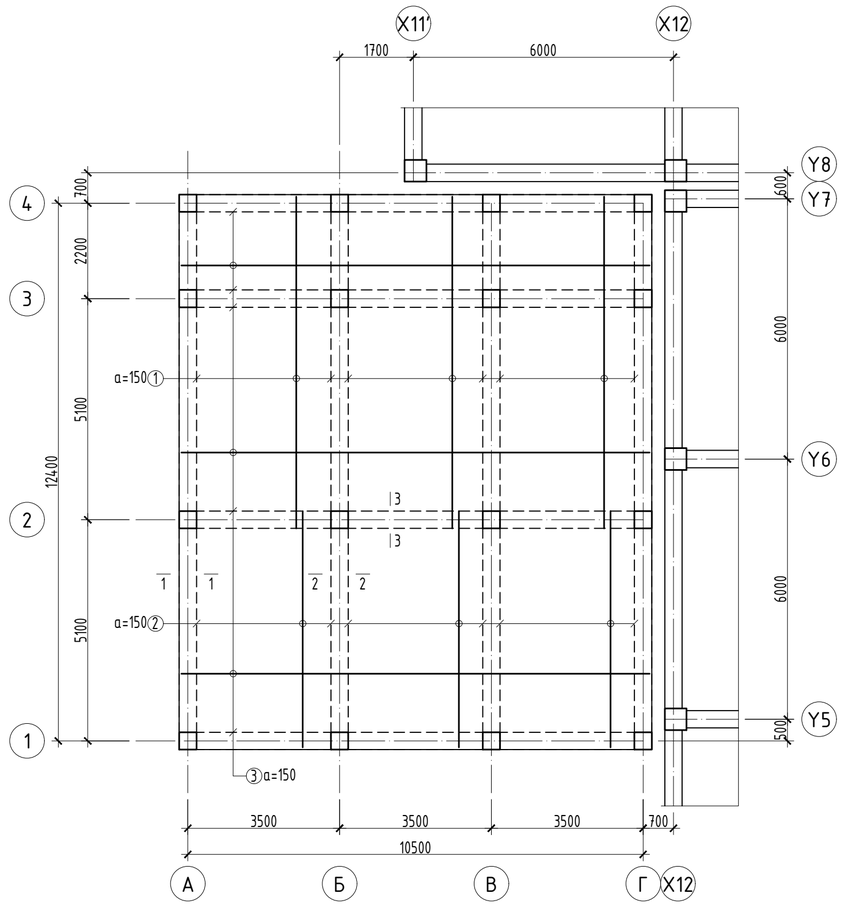

ПАНДУСНЫ ДЭЭВРИЙН ХУЧИЛТЫН ДЭЭД УЕИЙН АРМАТУРЧЛАЛ

МАСШТАБ 1:100

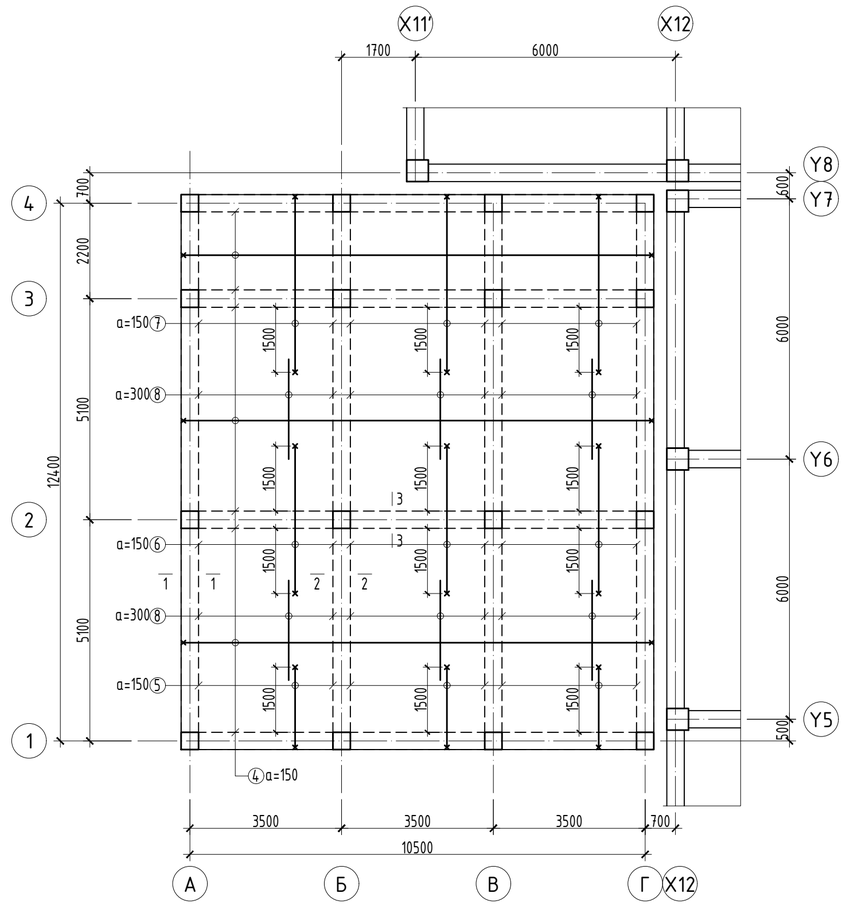

1-1 М1:25

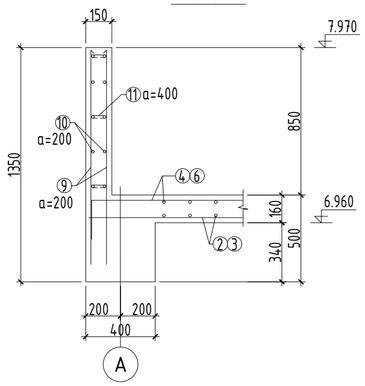

2-2 М1:25

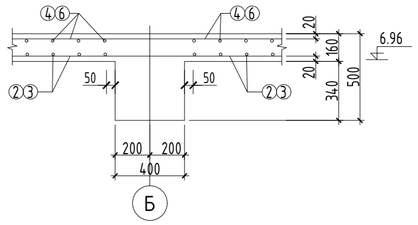

3-3 М1:25

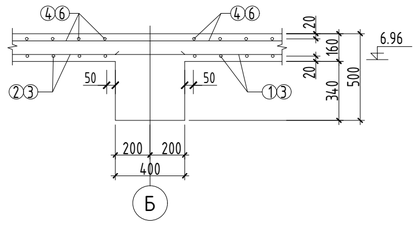

Поз	Загвар
4	10800 (250, 250)
5	1850 (250, 130)
6	2400 (130, 130)
7	4050 (250, 130)
11	90 (40, 40)

ТӨМӨР БЕТОН БҮТЭЭЦИЙН МАТЕРИАЛЫН ТҮҮВЭР

Поз	Тэмдэглэгээ	Нэр	Тоо ширхэг	Жин, кг Нэгж	Жин, кг Нийт
		Пандусны дээврийн хучилтын доод үеийн арматурчлал	1	1471.02	1471.02
1	ГОСТ 5781-82*	А400 ⌀ 12 L= 7650	63	6.79	427.88
2	ГОСТ 5781-82*	А400 ⌀ 12 L= 5450	63	4.84	304.83
3	ГОСТ 5781-82*	А400 ⌀ 12 L= 10800	77	9.59	738.31
		Пандусны дээврийн хучилтын дээд үеийн арматурчлал	1	1353.67	1353.67
4	ГОСТ 5781-82*	А400 ⌀ 12 L= 11300	77	10.03	772.49
5	ГОСТ 5781-82*	А400 ⌀ 12 L= 2230	63	1.98	124.73
6	ГОСТ 5781-82*	А400 ⌀ 12 L= 2660	63	2.36	148.78
7	ГОСТ 5781-82*	А400 ⌀ 12 L= 4430	63	3.93	247.78
8	ГОСТ 5781-82*	А240 ⌀ 8 L= 2300	66	0.91	59.90
		Бетон В20	V, м³=	16.7	16.700
		Пандусны дээврийн хучилтын дээд үеийн арматурчлал	1	501.35	501.35
9	ГОСТ 5781-82*	А400 ⌀ 10 L= 1250	240	0.77	184.96
10	ГОСТ 5781-82*	А400 ⌀ 10 $L_{ц.м}$= 47400	10	29.22	292.24
11	ГОСТ 5781-82*	А240 ⌀ 8 L= 170	360	0.07	24.15
		Бетон В20	V, м³=	6	6.000

Тайлбар:

1. Хучилтын нүхийг гаргахдаа ЦБУ, ХАС, ХТ, ДГ маркийн зургуудтай хамт үз.
2. Мөн БА маркийн байгууламт, огтлолын зургуудтай хамт үз.
3. Цутгамал рамын хэв хашмалыг цутгасны дараа бэхжилтийн бат бэхийн 70%-д хүрсний дараа хэв хашмалыг авна.
4. Цутгамал бетоны ажлыг БНбД52-02-05-ийн заалтын дагуу хийж гүйцэтгэнэ.
5. Хучилтын нүх 1000мм-ээс их үед далд дамнуруу төлөвлөж өгнө. 1000мм-ээс бага тохиолдолд 4Ф16 AIII-ийн арматураар хүрээлж арматурчлана.

БАТ СҮНДЭРЛЭ ХХК
Зураг төслийн компани

Дорнод аймаг, Хэрлэн сум, 6-р баг
320 ХҮҮХДИЙН СУРГУУЛИЙН БАРИЛГА /Нэг маягийн холболтын зураг/

Пандусны дээврийн хучилтын арматурчлал

Үе шат: А.3

Инженер	М.Отгонболд	М.Отгонболд	ЕГ шифр: БС-24-02	Масштаб: 1 : 100,25	Огноо: 2024 он
Гүйцэтгэсэн	М.Отгонболд	М.Отгонболд			
Шалгасан	Г.Билгүүн	Г.Билгүүн	ЕТ шифр:	Зургийн дугаар: ББ-127	Хуудас: 127

A2