БАТЛАВ:
БАРУУН-УРТ СУМЫН ЗАСАГ ДАРГА
Ж.ЖАВХААТӨГС
2024 оны 08 дугаар сарын 05-ны өдөр

Баруун-Урт сумын ОНХСангийн хөрөнгөөр Ерөнхий боловсролын 2 дүгээр сургуулийн Сурагч ширээ сандал худалдан авах үнийн санар, техникийн тодорхойлолт, санал ирүүлсэн компанийн үнийн санал

№	Барааны зураг	Барааны нэр /тайлбар/	Тоо хэмжээ	Техник үзүүлэлт	Материал
БАГЦ:1					
1		2 хүүхдийн сурагч ком	100	Ширээний тавцангийн хэмжээ: Урт: 120см Өргөн:50см Суудал хэсэг хүүхдийн нурууны онцлогт тохирсон хэлбэрлэг. Ширээ, сандлын өндрийн хэмжээг дээш, доош болгон тохируулах боломжтой бөгөөд бүх насныхан хэрэглэхэд тохиромжтой. Ширээний тавцан дор номын шургуулга болон хувцасны өлгүүртэй.	Зузаан ган төмөр хөлтэй. Тавцан шахмал зузаан ДСП хавтантай. Ширээний хүрээ нь хэвлэмэл PVC.

Scanned with CamScanner

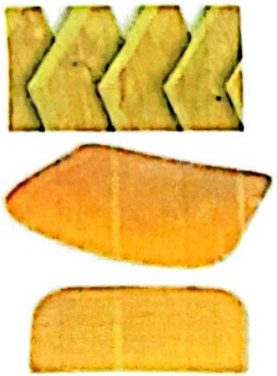

Цул модон материалтай харьцуулвал техникийн болон хэрэглээний тал дээр олон давуу талтай байдаг:
Нийлмэл модон материал нь гажих, енге хувирах, хөгцрөх, хагарах болон зурагдахаас хамгаалагдсан.
Энгийн модон бүтээгдэхүүнтэй харьцуулахад үнэтэй байж болох ч энгийн модноос илүү чанартай, удаан эдэлгээтэй байдаг.
Үйлдвэрлэлийн хаягдал мод, үртэс, сүрэл зэрэг түүхий эдээр хийгддэг байгальд эзлтэй бүтээгдэхүүн.
Дээрх нийлмэл модон материалууд нь мод давамгай орцтой буюу 95% нь мод байдаг бөгөөд 5% нь цавуу, резин зэрэг бүрдүүлдэг.

Ширээний төмөр хөл

Ширээний тавцангийн байрлах ган эд анги:20*50*1.2мм зузаан зууван ган хоолойгоор хийгдсэн

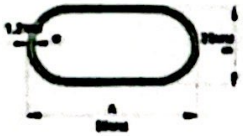

Ширээний суурь хөл ган эд анги: 30*60*1.2мм зууван ган хоолой

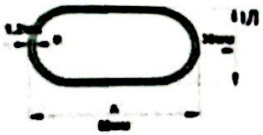

ıл хооронд хөл тавих зориулалт бүхий хөндлөн 1.2мм зузаан бүхий төмөртэй

Ширээний хөлний хажуу 2 талд 4мм төмөр утсыг дэгээ болгон цунхний өлгүүр хийж гагнасан
69.5см-79.5см хүртэл өндөр намыг тохируулах боломжтой тул бүх ангийн хүүхдүүдэд ашиглагдах боломжтой
Ган эд анги бүрийг зэв арилгах даршилж фосфатжуулах процессороор зэврэлтээс хамгаалсан.
Гагнуурын үе дэх шаар нүх сүв гагнуурын зангилаа байхгүй гагнуурын утсыг таслах виртуал гагнуур хийсэн
Гадаргуу тод гөлгөр тоосонцор шаар толбогүй енге жигд.
Хөлнүүдийг хооронд нь 3 3 ширхэг буюу 6 ширхэг 5мм-н зузаантай боолтоор боож тогтооно
Тавцанг төмөр хөлтэйгээ 3.5см урттай ган төмөр шрүпээр шрүпдэж тогтооно.

Scanned with CamScanner

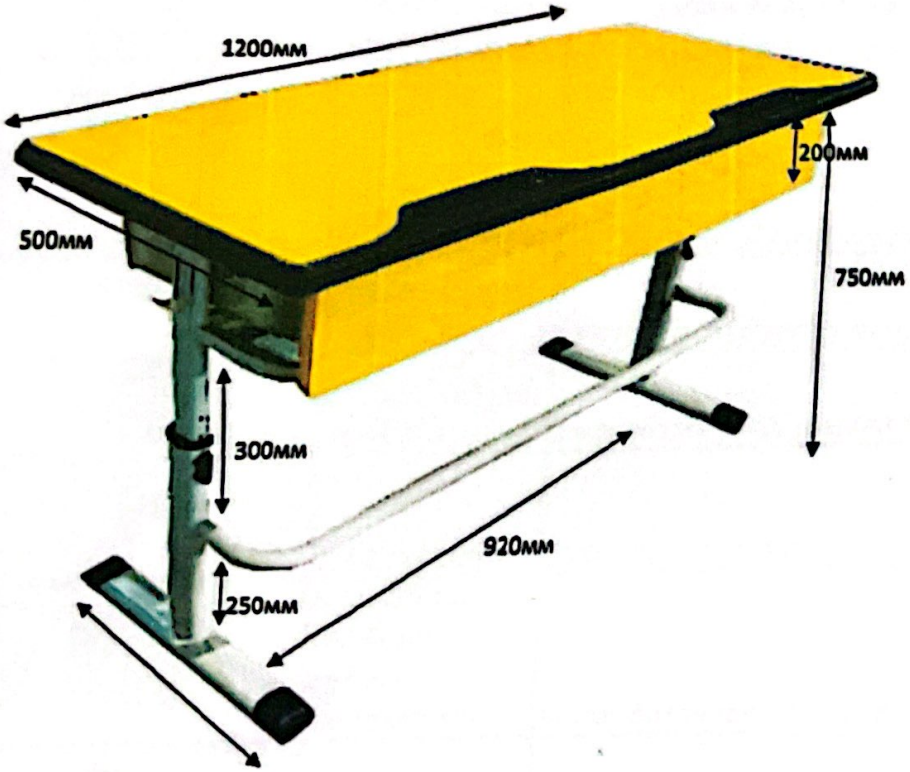

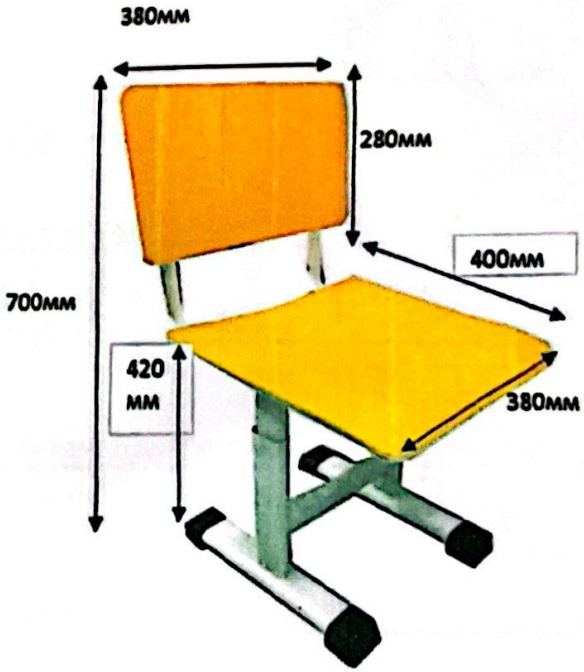

Scanned with CamScanner

Төмөр парт: Хэмжээ:97*32*15см хэмжээтэй Төмрийн зузаан:0.8см Тавцангийн дор төмрийн шрүпээр бэхлэгдэж байрлана

		Сурагч сандал: 25*50*1.2мм зузаан ган хоолой сандалны дээд хэсэг үүн дээр суудал тавцан болон налуур шрүпээр бэхлэгдэнэ	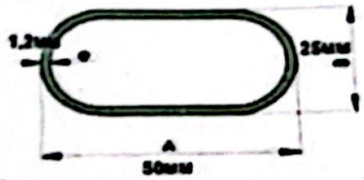
		30*60*1.2мм зузаан ган хоолой сандалны суурь хэсэг	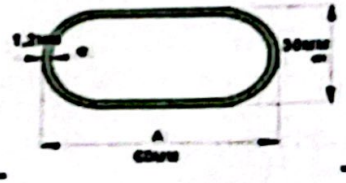
		3.5см урттай ган шруп	Ширээ болон сандалны хавтан тогтооход ашиглана
		0.07мм өргөнтэй тусгай боолт	Ширээ болон сандалны хэсгүүдийг хооронд нь бооно
		Төмрийн шруп	Ширээ болон сандалны үзүүрийн хамгаалалт pvc-г төмөр хөлтэй холбоно
	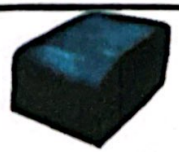	6.5*5.5*4см бүхий pvc хөлний хамгаалалт таг	Ширээ болон сандалны хөлөнд хамгаалалт зөөлөвч болно
		Жийргэвч pvc хамгаалалт	Ширээ болон сандалны хэсгүүдийн хооронд жиргэвч болно

Scanned with CamScanner