"ЖАРГАЛ ПРОЕКТ" ХХК
Утас: 89880006, 89001015
E-mail: jargalproject@gmail.com

ДАРХАН-УУЛ АЙМАГ. ДАРХАН СУМ. 14-Р БАГ. 3-Р ХОРОО 1500 ХҮҮХДИЙН СУУДАЛТАЙ СУРГУУЛИЙН БАРИЛГА

/Ус хангамж, ариутгах татуургын ажлын зураг/

БОЛОВСРУУЛСАН: ЗУРГИЙН ШИФР : JP-24-A3-21

Гүйцэтгэгч			
"ЖАРГАЛ ПРОЕКТ" ХХК	Албан тушаал	Нэр	Гарын үсэг
	"ЖАРГАЛ ПРОЕКТ" ХХК-ний захирал	Г.Өнөржаргал	

УЛААНБААТАР ХОТ 2024 ОН

A3

ТАЙЛБАР БИЧИГ, ЗУРГИЙН ЖАГСААЛТ, ОРЧНЫ ТОЙМ

ТАЙЛБАР БИЧИГ

Дархан-уул аймаг. Дархан сум. 14-р баг. 3-р хороо. 1500 хүүхдийн сууцалтай сургуулийн барилгын ус хангамж, ариутгах татуургын шугам сүлжээний ажлын зургийг дор дурдсан баримт бичиг, материалууд болон холбогдох БНбД, стандартын зүйлийг мөрдлөг болгон боловсруулав.

Үүнд:

1. "Дархан ус суваг" ХК-ны 2023 оны 11-р сарын 20-ний өдрийн №153/2023 тоот техникийн нөхцөл
2. Ариутгах татуурга гадна сүлжээ ба байгууламж БНбД 40-01-14
3. Ус хангамж, ариутгах татуургын гадна сүлжээ, ба байгууламж БНбД 40-04-16
4. Ус хангамж, ариутгах татуургын сүлжээний хуванцар хоолойг төсөллөх ба угсрах БНбД 40-102-06.
5. "Топ гео техник" ХХК-д боловсруулсан инженер геологийн судалгаа

ИНЖЕНЕР ГЕОЛОГИ:

Судалгааны талбайд үүсмэл хөрс 2.5-3.2 метрийн зузаантай тархсан, үүсмэл хөрсний дооронд 4 төрлийн хурдас хуримтлал тархсан, геоморфологийн хувьд тэгшитгэр гадаргуутай, хөрсний ус илрээгүй, хайргархаг элсэн ул хөрс нь овойлтгүйэлсэнцэр ул хөрс нь улиралын хөлдөлтийн бүсэд сулавтар овойлттой, хайргархаг элсэнцэр ул хөрс нь улиралын хөлдөлтийн бүсэд сулавтар овойлттой, шавранцар ул хөрс нь улиралын хөлдөлтийн бүсэд сулавтар овойлттой, үүсмэл хөрсний зузаан ихтэй зэргээс шалтгаалан уг барилгажих талбай нь инженер геологийн төвөгшлийн ангиллаар дунд зэргийн нөхцөлтэй ангилалд хамааарч байна.

Улиралыг хөлдөлтийн норматив гүн:

- Элсэнцэр ул хөрс: 3.1м
- Хайргархаг элсэнцэр ул хөрс: 3.3м
- Хайргархаг элсэн ул хөрс: 3.28
- Шавранцар ул хөрс: 2.55м

Судалгааны талбайд 2023 оны 9 сарын 2-3-ны өдөр өрөмдсөн 8м гүнтэй 6 цооногт хөрсний ус илрээгүй.

Судалгааны талбай газар хөдлөлийн 7 балл /500 жил/, хөрсний оргил хурдатгал 227-229см/с2-ын бүсэд хамаарна.

УС ХАНГАМЖ:

Тус барилгын ус хангамж нь одоо байгаа Ф500мм шугамын ЦУХ-14 худгаас Ф200мм шугамаар огтолгоог хийж шинээр хийх ЦУХ-1 худаг хүтэл татаж ЦУХ-1 худгаас төлөвлөж буй барилга хүртэл Ф89х3.5мм шугамаар тусдаа салаа шугам татаж холбохоор төлөвлөсөн болно.

АРИУТГАХ ТАТУУРГА:

Тус барилгын ахуйн бохир ус нь өөрийн урсгалаар зайлуулагдах одоо байгаа бохир усны шугамын худагт холбохоор төлөвлөв. Газар дээр нь шугамыг байрлуулж газар шорооны ажил эхлэхийн өмнө шугам сүлжээ ашиглалтын байгууллагуудтай зөвшөөрөлцөж огтлолцож байгаа болон ойролцоо зэрэгцэн байршиж буй бүх төрлийн шугам сүлжээг газар дээр нь тэмдэглэсний дараа ажлыг эхлүүлнэ. Мөн бусад шугам сүлжээтэй огтолцож байгаа болон ойролцоо хэсгүүдийн газар шорооны ажлыг заавал гараар гүйцэтгэ.

Шугамыг байрлуулахаас өмнө шугамын уланд 100-150мм-ийн зузаантай элсэн дэвсгэр хийж өгөх шаардлагатай. Ажлын явцад ил, далд орсон шугам сүлжээг хамгаалалтанд авч шуудуу булахын өмнө тухайн газарт ашиглагч байгууллагын бие төлөөлөгч байлган актаар хүлээлгэн өгнө. Бохир усны шугамыг угсрахдаа трассын дагуух тохижолт, нөхөн сэргээх ажлын зардлыг төсөвт суулгаж өгөх. Хоолойг угсрахын өмнө дотор нь хуримтлагдсан шороо тоосыг сайтар цэвэрлэнэ.

Гадна шугам сүлжээний угсралтын ажлын үед дараах шаардлагуудыг сахин ажиллах:

а. Техник аюулгүйн болон газар шорооны ажил гүйцэтгэх БНбД-н заалтууд

б. Угсралтын ажлын үед хөндөгдөх зам, хайс хашлагыг угсралтын ажлыг гүйцэтгэж дууссаны дараа заавал анхны байдалд нь эргэж оруулах шаардлагатай ба энэ ажлыг төсөвт суулгах. Мөн илүүдэл суваг үгсархад гарсан илүүдэл шороог зөөх ажлыг төсөвд суулгах.

в. Барилга угсралтын явцад БНбД12-101-05 ба БНбД 12-03-04 дагуу баримлан ажиллах хэрэгтэй.

г. Барилга угсралтын явцад зураг төсөлд тусгасан шийдлийг өөрчлөх шаардлага гарвал зохиогчтой зөвшилцөх, зохиогчын хяналт зайлшгүй хийлгэн угсралтын ажлыг эхлүүлэх шаардлагатай.

Үндсэн үзүүлэлт

Барилгын нэр	Системийн нэр	Тооцоот зардал				Тайлбар
		м3/хон	м3/цаг	л/сек	Галын үед л/сек	
1500 хүүхдийн сууцалтай сургууль	Цэвэр ус	30.0	6.02	2.47	5.0	-
	Бохир ус			4.07		-

Орчны тойм

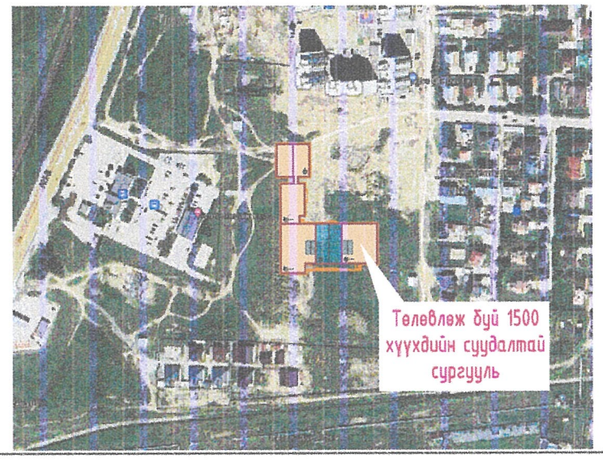

Д/Д	ЗУРГИЙН НЭР	Хуудас Марк
1	Тайлбар бичиг, зургийн жагсаалт, үндсэн үзүүлэлт, орчны тойм	УХАТ-1
2	Материалын түүвэр	УХАТ-2
3	Төмөр бетон худгийн түүвэр	УХАТ-3
4	Ус хангамж, ариутгах татуургын шугамын байгууламт	УХАТ-4
5	Ус хангамж, ариутгах татуургын шугамын байгууламт	УХАТ-5
6	Ус хангамж, ариутгах татуургын шугамын байгууламт	УХАТ-6
7	Ус хангамж, ариутгах татуургын шугамын байгууламт	УХАТ-7
8	Шугам хоолойн угсралтын тойм, сувгийн огтлол	УХАТ-8
9	Цэвэр усны худгийн багуулалт, огтлол	УХАТ-9
10	Цэвэр усны шугамын дагуугийн зүсэлт	УХАТ-10
11	Цэвэр усны шугамын дагуугийн зүсэлт	УХАТ-11
12	Цэвэр усны шугамын дагуугийн зүсэлт	УХАТ-12
13	Цэвэр усны шугамын дагуугийн зүсэлт	УХАТ-13
14	Бохир усны шугамын дагуугийн зүсэлт, сувгийн огтлол	УХАТ-14
15	Бохир усны шугамын дагуугийн зүсэлт	УХАТ-15
16	Бохир усны нэг маягийн худгийн огтлол	УХАТ-16
17	Бохир усны нэг маягийн худгийн огтлол	УХАТ-17

Энэхүү зураг нь "ЖАРГАЛ-ПРОЕКТ" ХХК-ний оюуны өмч мөн зохиогчийн зөвшөөрөлгүйгээр өөрчлөх болон ашиглахыг хориглоно.

"ЖАРГАЛ ПРОЕКТ" ХХК

Утас: 89980006, 95091015

E-mail: jargalproject@gmail.com

ДАРХАН-УУЛ АЙМАГ. ДАРХАН СУМ. 14-Р БАГ. 3-Р ХОРОО
1500 ХҮҮХДИЙН СУУЦАЛТАЙ СУРГУУЛИЙН БАРИЛГА

Тайлбар бичиг, зургийн жагсаалт, үндсэн үзүүлэлт, орчны тойм

Инженер	М.Сандагдорж	Е.Г.Шифр:	Масштаб: M1:1	Огноо: 2024-05	
Гүйцэтгэсэн	М.Сандагдорж	Т.Г.Шифр: JP-24-А3-21	Зургийн дугаар: УХАТ-01	Хуудас: УХАТ-17	
Шалгасан	Г.Өнөржаргал				

МЭРГЭШСЭН ИНЖЕНЕР ЗТ-УББ 2024-2027

2024

А3 МАТЕРИАЛЫН ТҮҮВЭР

Д/Д	Тэмдэглэгээ, техникийн үзүүлэлт	Материалын нэр	Тоо	Жин, кг	Тайлбар
Ус хангамж					
1	ГОСТ 3262-75	Цайрдсан ган хоолой Ф219х7.0	415.0		у/м
2	ГОСТ 3262-75	Цайрдсан ган хоолой Ф89х3.5	12.0		у/м
3	ARMSTRONG /δ=50мм/	Хоолойн дулаалга Ф200	415.0		у/м
4	ARMSTRONG /δ=50мм/	Хоолойн дулаалга Ф80	12.0		у/м
5	BROEN PROGEAR Q-4000-S	Бөмбөлгөн Хаалт Ф200	1		ш
6	Ру2.5 МПа	Фланц, болт, гайк, жийргэвчийн хамт Ф200	2		ш
7	BROEN PROGEAR Q-4000-S	Бөмбөлгөн Хаалт Ф80	1		ш
8	Ру2.5 МПа	Фланц, болт, гайк, жийргэвчийн хамт Ф80	2		ш
9		Отвод Ф200	5		ш
10		Заглушка Ф200	1		ш
11		Ус буулгагч Ф40	1		ш
Ус хэмжигчийн зангилаа					
1		Хүйтэн усны тоолуур Ф50мм	1		ш
2	BROEN PROGEAR Q-4000-S	Бөмбөлгөн Хаалт Ф80	3		ш
3		Хог шүүгч Ф80	1		ш
4		Үл буцах хаалт Ф80	2		ш
5		Манометр	2		ш
6		Шилжвэр Ф80-50	2		ш

Д/Д	Тэмдэглэгээ, техникийн үзүүлэлт	Материалын нэр	Тоо	Жин, кг	Тайлбар
Ариутгах татуурга					
1	MNS ISO 8772: 2008	Хуванцар хоолой Ф110	24.0		у/м
3	MNS ISO 8772: 2008	Хуванцар хоолой Ф160	140.0		у/м
5	ARMSTRONG /δ=50мм/	Хоолойн дулаалга Ф110	24.0		у/м
6	ARMSTRONG /δ=50мм/	Хоолойн дулаалга Ф110	140.0		у/м
7		Ширмэн таг	3		ш
6		2 дахь модон таг	1		ш
7		Төмөр бетон цооног V=10м3	1		ком
8	VCD17/305 ELR-10	Халаагч кабель / L=12.0м, 305Вт, Тохируулагч, датчикийн хамт/	1		ш

Энэхүү зураг нь "ЖАРГАЛ-ПРОЕКТ" ХХК-ний оюуны өмч тул зохиогчийн зөвшөөрөлгүйгээр өөрчлөх болон ашиглахыг хориглоно.

ДАРХАН-УУЛ АЙМАГ. ДАРХАН СУМ. 14-Р БАГ. 3-Р ХОРОО
1500 ХҮҮХДИЙН СУУДАЛТАЙ СУРГУУЛИЙН БАРИЛГА

Материалын түүвэр

"ЖАРГАЛ ПРОЕКТ" ХХК
Утас: 89880006, 95091015
E-mail: jargalproject@gmail.com

Инженер	М.Сандагдорж	Е.Г.Шифр:	Масштаб: М1:1	Огноо: 2024-05
Гүйцэтгэсэн	М.Сандагдорж	Т.Г.Шифр: JP-24-A3-21	Зургийн дугаар: УХАТ-02	Хуудас: УХАТ-17
Шалгасан	Г.Өнөржаргал			

МОНГОЛ УЛС
ГАНХАЙ ОЛОН ЭРХЭМ ТЭЙ ГЕНЕРАЛ ЭЗЭН ТИЙ ИНЖЕНЕР
МЭРГЭЖЛИЙН ГЭРЭЭ
2024-2027

2024

A3

ТӨМӨР БЕТОН ХУДГИЙН ТҮҮВЭР

Худгийн дугаар	Худгийн марк	Худгийн нэг маягийн зургийн дугаар	Худгийн бүрэн өндөр	Худгийн диаметр	Ховилын тоймын дугаар	Ул хавтангийн зузаан	Ховилын гүн	Худгийн ажилыг хэсгийн өндөр	Хучилтын хэсгийн зузаан	Хүзүүвчний өндөр	Барилгын хийц хэсэглэлүүд / Угсармал төмөр бетон эдлэхүүн: Ул хавтан ПД 10-1-1 0.18	Ул хавтан ПД 15-1-1 0.18	Ажлын хэсэг dy1000 КС 10-9 h=900	Ажлын хэсэг dy1000 КС 10-3 h=300	Ажлын хэсэг dy1500 КС 15-1-1 H=900	Ажлын хэсэг dy1500 КС 15-2-1 H=600	Хучилтын хавтан ПП 10-1-1 0.16	Хучилтын хавтан ПП 15-1-1 0.16	Хүзүүвчийн хэсэг 0.17/0.22 КС 7-3 h=300	Хүзүүвчийн хэсэг 0.17/0.22 КС 7-6 h=600	Хүзүүвчийн хэсэг 0.17/0.22 КС 7-9 h=900	Чигжээс бетоны өндөр	МС-1	МС-2	МС-5	МС-6	Шатны гишгүүр	Ус тусгаарлагч хийх талбай М2	Ховилын бетоны эзэлхүүн м3	Чигжээс бетоны эзэлхүүн м3	Угсармал төмөр бетон жин
1	2	3	4	5	6	7	8	9	10	11	12	13	14	15	16	17	18	19	20	21	22	23	24	25	26	27	28	29	30	31	32
БУХ-1	IV		2320	1000	I	100	200	1800	150	320	1	0	2	0	0	0	1	0	1	0	0	20	4	8	4	4	6.06	9.5	0.157	0.0118	1.85
БУХ-2	IV		2430	1500	I	100	200	1800	150	430	1	0	2	0	0	0	1	0	1	0	0	130	4	8	4	4	6.37	16.5	0.35325	0.0767	1.85
БУХ-3	IV		2700	1000	I	100	200	2100	150	400	1	0	2	1	0	0	1	0	1	0	0	100	4	8	4	4	7.14	10.6	0.157	0.059	2.05
БУХ-4	IV		2610	1000	I	100	200	2100	150	310	1	0	2	1	0	0	1	0	1	0	0	10	4	8	4	4	6.89	10.4	0.157	0.0059	2.05
БУХ-5	IV		2790	1000	I	100	200	2100	150	490	1	0	2	1	0	0	1	0	1	0	0	190	4	8	4	4	7.4	10.8	0.157	0.1121	2.05
БУХ-6	IV		2570	1000	I	100	200	1800	150	570	1	0	2	0	0	0	1	0	0	1	0	-30	4	8	4	4	6.77	10	0.157	-0.0177	1.975
БУХ-7	IV		1620	1000	I	100	200	900	150	520	1	0	1	0	0	0	1	0	1	0	0	220	4	4	4	4	4.06	7.11	0.157	0.1298	1.25

Энэхүү зураг нь "ЖАРГАЛ-ПРОЕКТ" ХХК-ний оюуны өмч тул зохиогчийн зөвшөөрөлгүйгээр өөрчлөх болон ашиглахыг хориглоно.

"ЖАРГАЛ ПРОЕКТ" ХХК
Утас: 89880006, 95091015
E-mail: jargalproject@gmail.com

ДАРХАН-УУЛ АЙМАГ. ДАРХАН СУМ. 14-Р БАГ. 3-Р ХОРОО
1500 ХҮҮХДИЙН СУУДАЛТАЙ СУРГУУЛИЙН БАРИЛГА

Төмөр бетон худгийн түүвэр

Инженер	М.Сандагдорж	Е.Г.Шифр:	Масштаб: М1:1	Огноо: 2024-05
Гүйцэтгэсэн	М.Сандагдорж	Т.Г.Шифр: JP-24-A3-21	Зургийн дугаар: УХАТ-03	Хуудас: УХАТ-17
Шалгасан	Г.Өнөржаргал			

МОНГОЛ УЛС 20-417 ГСТ 750 Г.ЭНХТАЙВАН ӨНӨРЖАРГАЛ МЭРГЭШСЭН ИНЖЕНЕР 2024-2027

2024

A2

УС ХАНГАМЖ, АРИУТГАХ ТАТУУРГЫН ШУГАМЫН БАЙГУУЛАЛТ

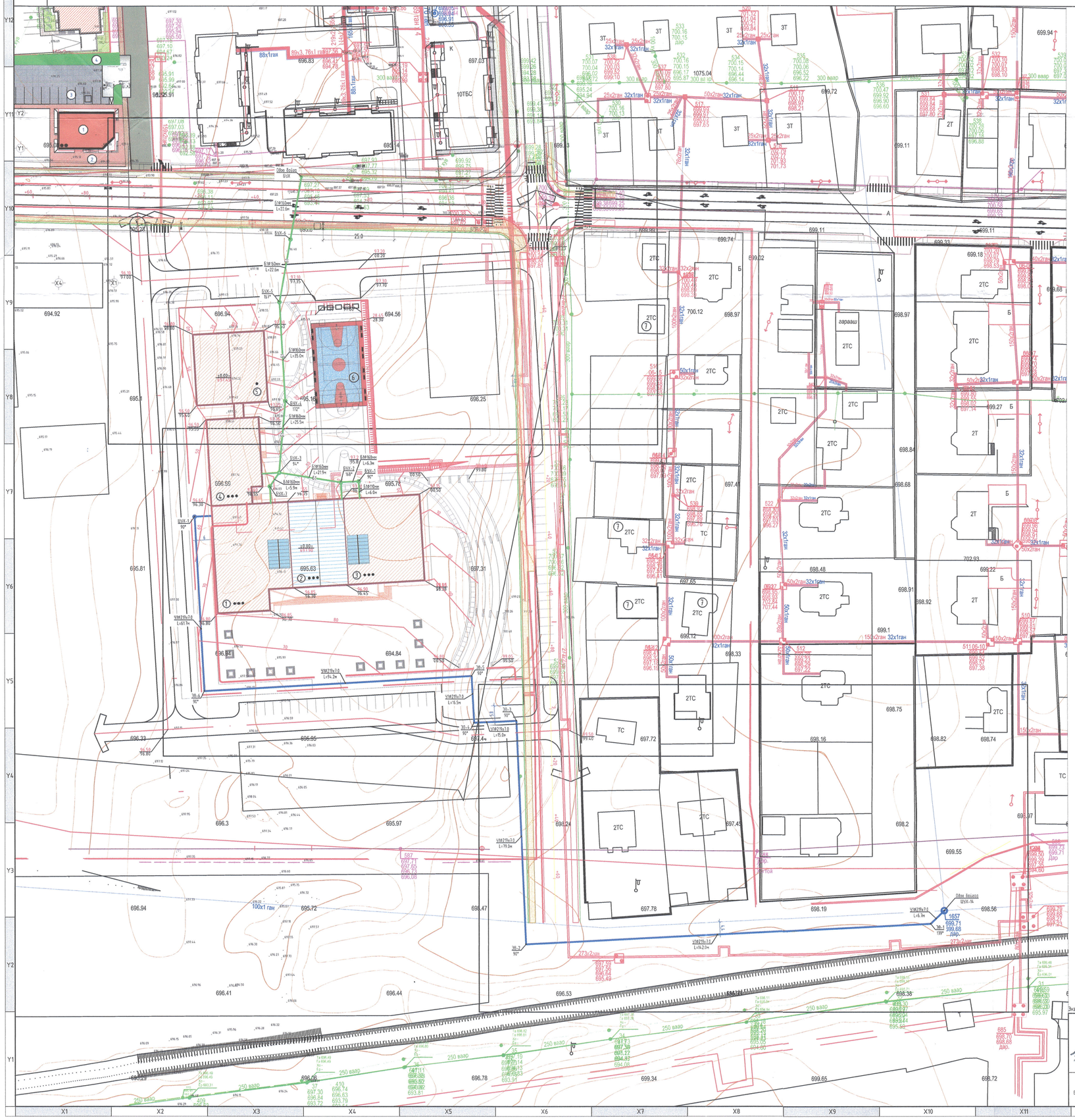

ЗӨВШИЛЦСӨН:

"ДАРХАН УС СУВАГ" ХК-ны

Ерөнхий инженер ..... Б.Бундалгэр

ДАРХАН УУЛ АЙМГИЙН ГХБХБГ

Инженерийн дэд бүтцийн

асуудал хариуцсан мэргэжилтэн ..... Б.Төмөр

Д/Д	ТОДОРХОЙЛОЛТ	Тайлбар
1.	1500 хүүхдийн сургууль /А-Блок/	Техникийн нөхцөлтэй
2.	1500 хүүхдийн сургууль /Б-Блок/	Техникийн нөхцөлтэй
3.	1500 хүүхдийн сургууль /В-Блок/	Техникийн нөхцөлтэй
4.	1500 хүүхдийн сургууль /Г-Блок/	Техникийн нөхцөлтэй
5.	1500 хүүхдийн сургууль /Д-Блок/	Техникийн нөхцөлтэй
6.	Сагсны талбай	Төлөвлөж буй
7.	Айл өрхүүд	Одоо байгаа

ТАНИХ ТЭМДЭГ

- Төлөвлөж буй Барилга
- Төлөвлөж буй авто зам
- Төлөвлөж буй дулааны суваг
- У1 Төлөвлөж буй цэвэр усны шугам
- Б1 Төлөвлөж буй бохир усны шугам

Энэхүү зураг нь "ЖАРГАЛ-ПРОЕКТ" ХХК-ний өмчны өмч тул захиалчийн зөвшөөрөлгүйгээр өөрчлөх болон ашиглахыг хориглоно.

ДАРХАН-УУЛ АЙМАГ. ДАРХАН СУМ. 14-Р БАГ. 3-Р-ХОРОО

1500 ХҮҮХДИЙН СУУДАЛТАЙ СУРГУУЛИЙН БАРИЛГА

Ус хангамж, ариутгах татуургын шугамын байгуулалт

"ЖАРГАЛ ПРОЕКТ" ХХК

Ulmac: 89880006, 95091015

E-mail: jargalproject@gmail.com

Инженер	М.Сандагдорж	Е.Г.Шифр:	Масштаб: М1:1000	Огноо: 2024-05
Гүйцэтгэсэн	М.Сандагдорж	Т.Г.Шифр: JP-24-A3-21	Зургийн дугаар: УХАТ-04	Хуудас: УХАТ-17
Шалгасан	Г.Өнөржаргал			

2023

A2

УС ХАНГАМЖ, АРИУТГАХ ТАТУУРГЫН ШУГАМЫН БАЙГУУЛАЛТ

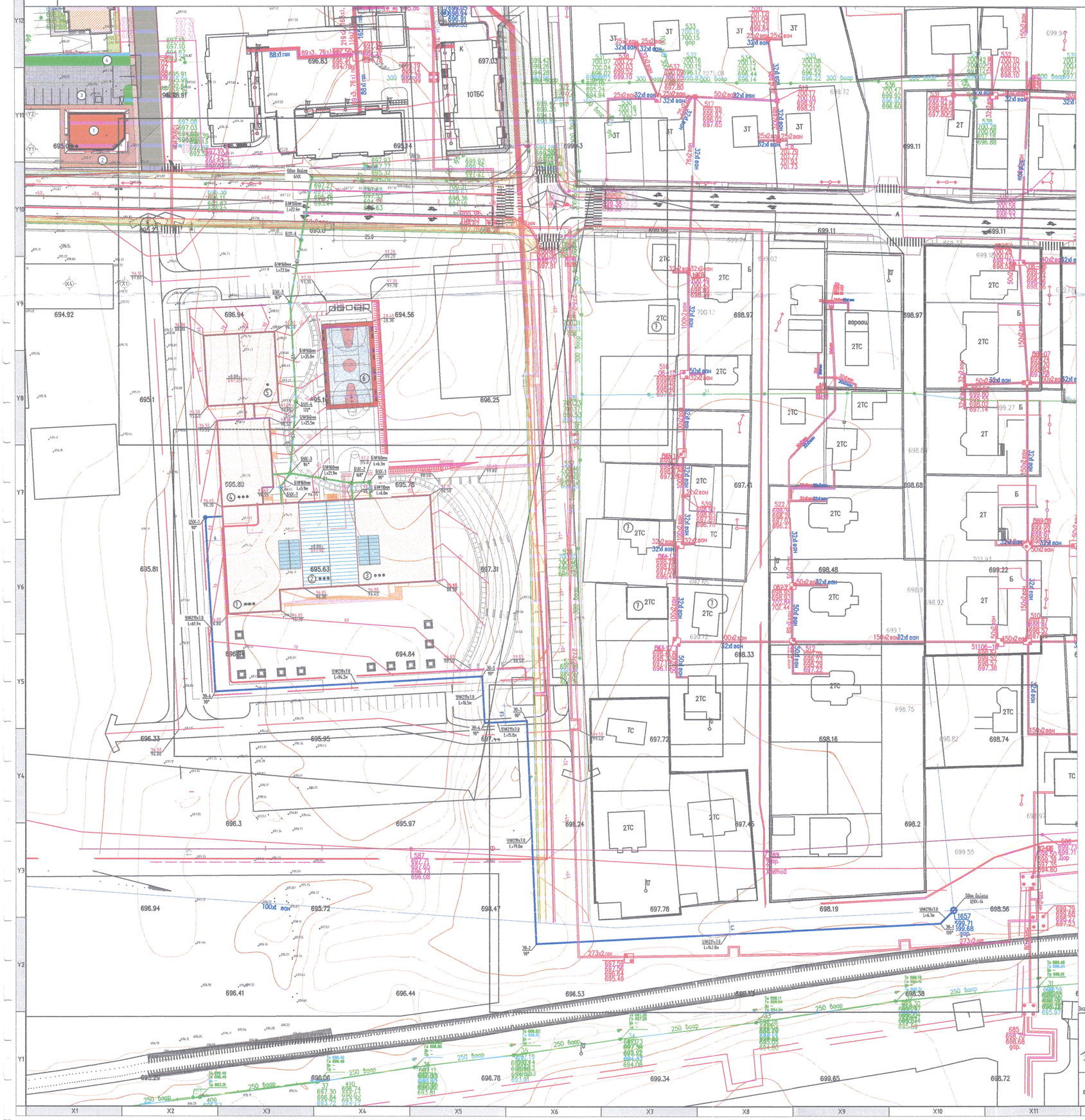

ЗӨВШИЛЦСӨН:

"ДАРХАН УС СУВАГ" ХК-ны

Ерөнхий инженер ..... Буяндэлгэр

Д/Д	ТОДОРХОЙЛОЛТ	Тайлбар
1.	1500 хүүхдийн сургууль /А-Блок/	Техникийн нөхцөлтэй
2.	1500 хүүхдийн сургууль /Б-Блок/	Техникийн нөхцөлтэй
3.	1500 хүүхдийн сургууль /В-Блок/	Техникийн нөхцөлтэй
4.	1500 хүүхдийн сургууль /Г-Блок/	Техникийн нөхцөлтэй
5.	1500 хүүхдийн сургууль /Д-Блок/	Техникийн нөхцөлтэй
6.	Сагсны талбай	Төлөвлөж буй
7.	Айл өрхүүд	Одоо байгаа

ТАНИХ ТЭМДЭГ

- Төлөвлөж буй Барилга
- Төлөвлөж буй авто зам
- Төлөвлөж буй дулааны суваг
- У1 Төлөвлөж буй цэвэр усны шугам
- Б1 Төлөвлөж буй бохир усны шугам

Энэхүү зураг нь "ЖАРГАЛ-ПРОЕКТ" ХХК-ний өмчин өмч тул зөхиөгчийн зөвшөөрөлгүйгээр өөрчлөх болон ашиглахыг хориглоно.

"ЖАРГАЛ ПРОЕКТ" ХХК

Утас: 89880006, 95091015
E-mail: jargalproject@gmail.com

ДАРХАН-УУЛ АЙМАГ. ДАРХАН СУМ. 14-Р БАГ. 3-Р ХОРОО
1500 ХҮҮХДИЙН СУУДАЛТАЙ СУРГУУЛИЙН БАРИЛГА

Ус хангамж, ариутгах татуургын шугамын байгуулалт

Инженер	М.Сандагдорж	Е.Г.Шифр:	Масштаб: М1:1000	Огноо: 2024-05
Гүйцэтгэсэн	М.Сандагдорж	Т.Г.Шифр: JP-24-A3-21	Зургийн дугаар: УХАТ-04	Хуудас: УХАТ-17
Шалгасан	Г.Өнөржаргал			

2023

А3

УС ХАНГАМЖ, АРИУТГАХ ТАТУУРГЫН ШУГАМЫН БАЙГУУЛАЛТ

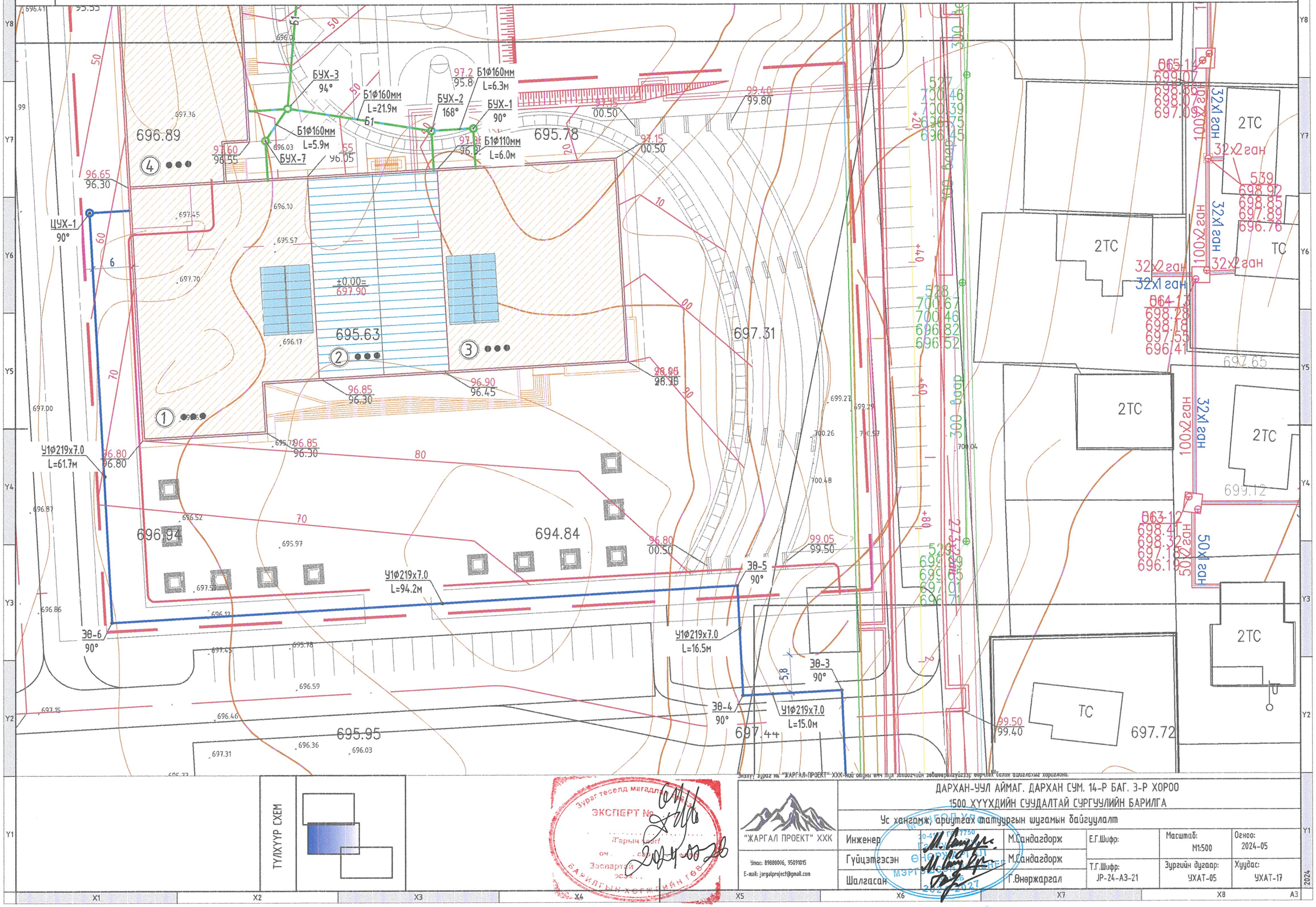

Энэхүү зураг нь "ЖАРГАЛ-ПРОЕКТ" ХХК-ний өөрийн өмч тул зохиогчийн зөвшөөрөлгүйгээр өөрчлөх, бусдад дамжуулахыг хориглоно.

Зураг төслийн магадлалын ЭКСПЕРТ №

Гарын үсэг

Овог, нэр

Зөвшөөрсөн огноо

БАРИЛГЫН ХЭВ ЖИЙНТӨВ

ДАРХАН-УУЛ АЙМАГ, ДАРХАН СУМ, 14-Р БАГ, 3-Р ХОРОО
1500 ХҮҮХДИЙН СУУДАЛТАЙ СУРГУУЛИЙН БАРИЛГА

Ус хангамж, ариутгах татуургын шугамын байгууламж

"ЖАРГАЛ ПРОЕКТ" ХХК

Улаанбаатар, 95091015
E-mail: jargalproject@gmail.com

Инженер	М.Сандагдорж	Е.Г.Шифр:	Масштаб: М1:500	Огноо: 2024-05	
Гүйцэтгэсэн	М.Сандагдорж	Т.Г.Шифр: ЈР-24-А3-21	Зургийн дугаар: УХАТ-05	Хуудас: УХАТ-17	
Шалгасан	Г.Өнөржаргал				

2024

А3

УС ХАНГАМЖ, АРИУТГАХ ТАТУУРГЫН ШУГАМЫН БАЙГУУЛАЛТ

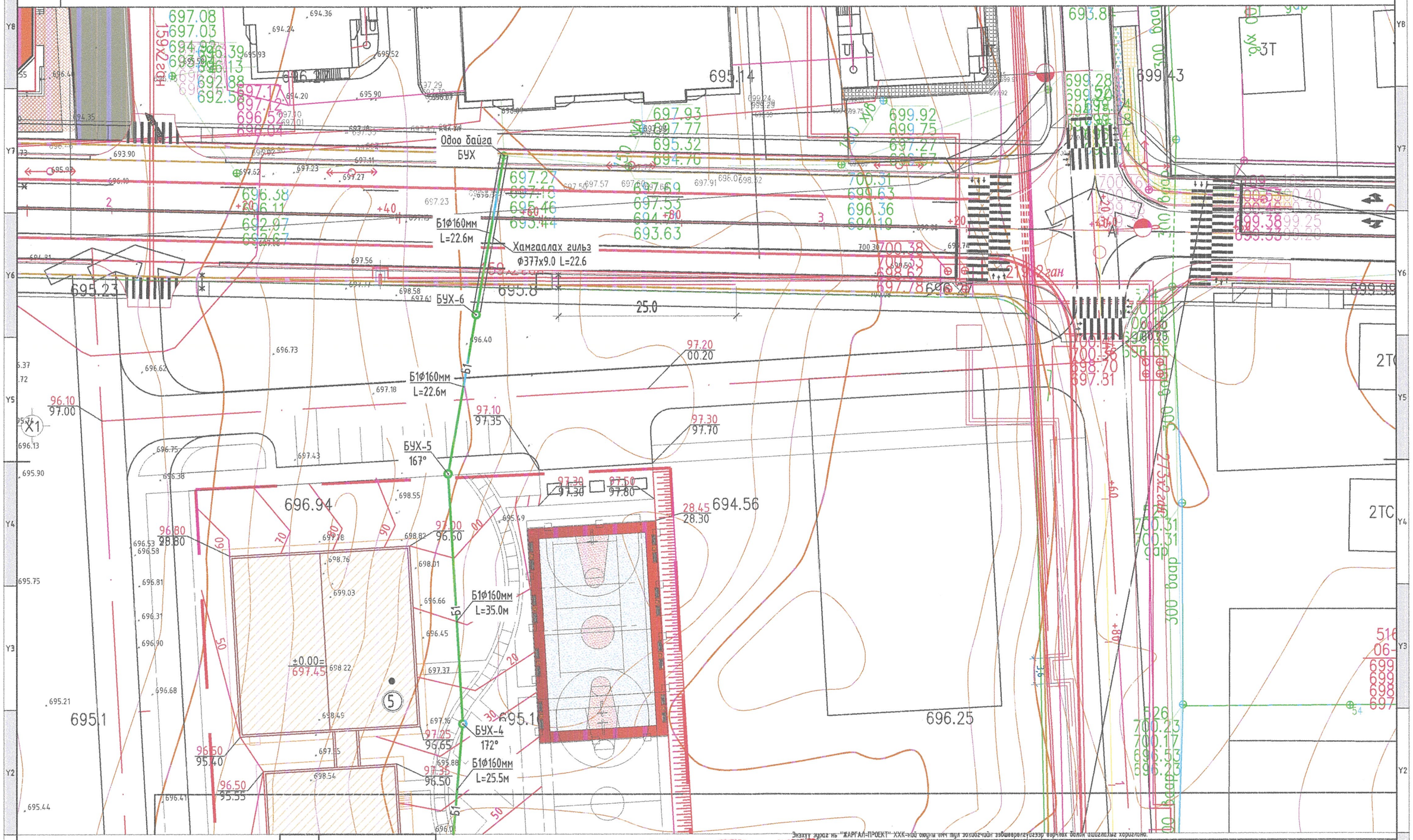

ТУЛХУУР СХЕМ

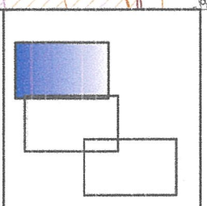

Энэхүү зураг нь "ЖАРГАЛ-ПРОЕКТ" ХХК-ний өмчлөл мөн тул зохиогчийн зөвшөөрөлгүйгээр өөрчлөх болон ашиглахыг хориглоно.

"ЖАРГАЛ ПРОЕКТ" ХХК

Утас: 89880006, 95091015
E-mail: jargalproject@gmail.com

ДАРХАН-УУЛ АЙМАГ. ДАРХАН СУМ. 14-Р БАГ. 3-Р ХОРОО
1500 ХҮҮХДИЙН СУУДАЛТАЙ СУРГУУЛИЙН БАРИЛГА

Ус хангамж, ариутгах татуургын шугамын байгуулалт

Инженер	М.Сандагдорж	Е.Г.Шифр:	Масштаб: М1:500	Огноо: 2024-05
Гүйцэтгэсэн	М.Сандагдорж	Т.Г.Шифр: JP-24-А3-21	Зургийн дугаар: УХАТ-06	Хуудас: УХАТ-17
Шалгасан	Г.Өнөржаргал			

2024

А3

УС ХАНГАМЖ, АРИУТГАХ ТАТУУРГЫН ШУГАМЫН БАЙГУУЛАЛТ

ТУЛХУУР СХЕМ

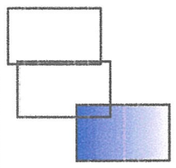

Зурагтаа нь "ЖАРГАЛ-ПРОЕКТ" ХХК-ний оюуны өмч тул зохиогчийн зөвшөөрөлгүйгээр өөрчлөх болон ашиглахыг хориглоно.

Зураг төсөлд магадлан хийсэн
ЭКСПЕРТ №
/Гарын үсэг/
ок сар өдөр
Засвартай эсэх
БАРИЛГЫН ХӨГЖЛИЙН ГЭРЭЭ

"ЖАРГАЛ ПРОЕКТ" ХХК

Утас: 89880006, 95091015
E-mail: jargalproject@gmail.com

ДАРХАН-УУЛ АЙМАГ. ДАРХАН СУМ. 14-Р БАГ. 3-Р ХОРОО
1500 ХҮҮХДИЙН СУУДАЛТАЙ СУРГУУЛИЙН БАРИЛГА

Ус хангамж, ариутгах татуургын шугамын байгуулалт

Инженер	М.Сандагдорж	Е.Г.Шифр:	Масштаб: М1:500	Огноо: 2024-05
Гүйцэтгэсэн	М.Сандагдорж	Т.Г.Шифр: JP-24-A3-21	Зургийн дугаар: УХАТ-07	Хуудас: УХАТ-17
Шалгасан	Г.Өнөржаргал			

МОНГОЛ УЛС
МЭРГЭЖЛИЙН ИНЖЕНЕР
2024-2027

2024

ШУГАМ ХООЛОЙН УГСРАЛТЫН ТОЙМ, СУВГИЙН ОГТЛОЛ

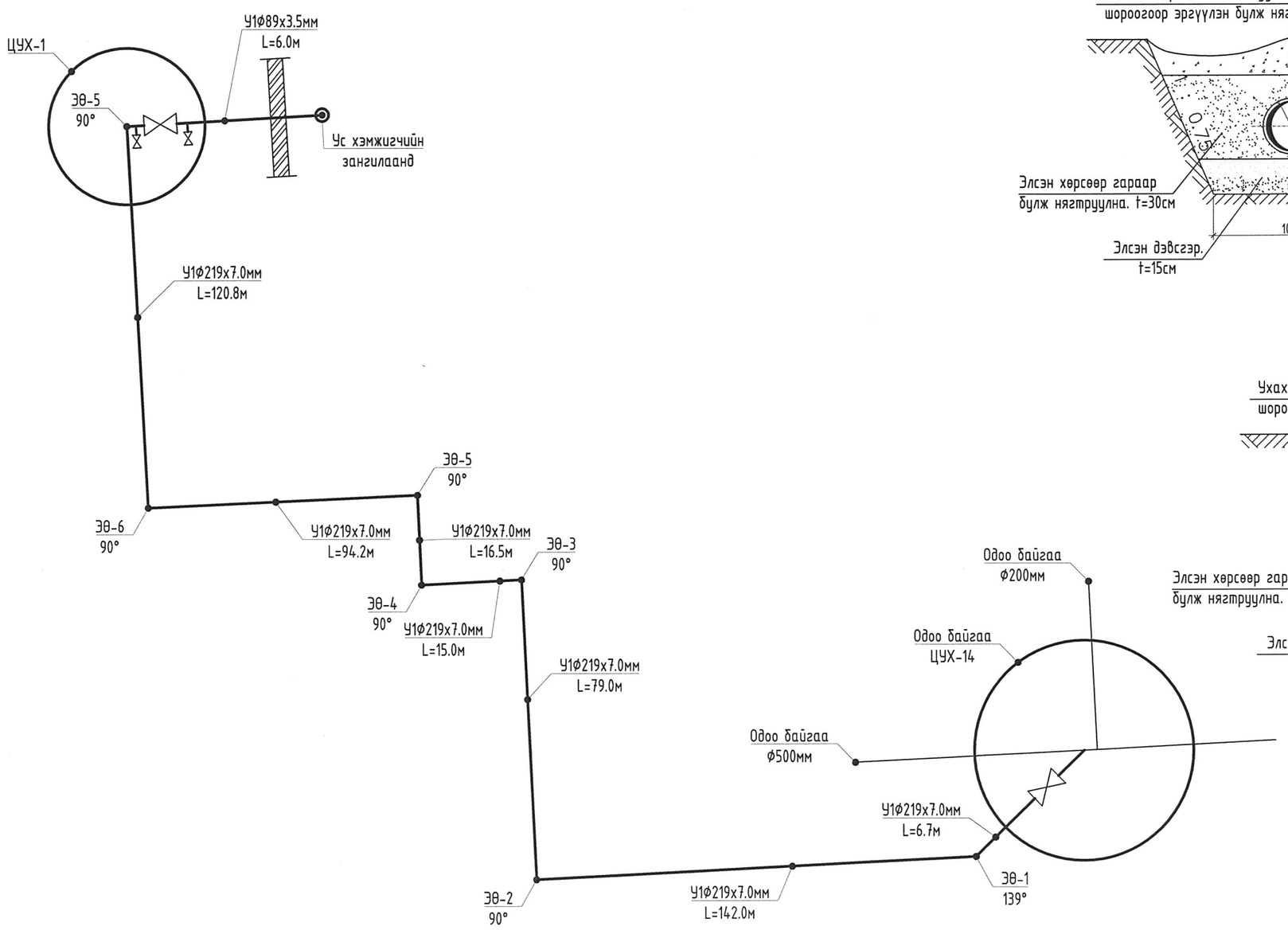

ОГТЛОЛ 1-1

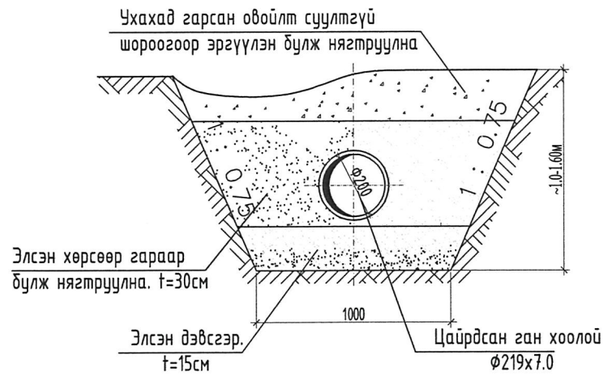

ОГТЛОЛ 2-2

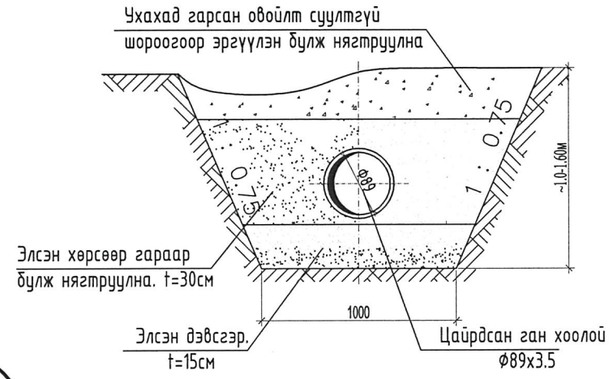

Энэхүү зураг нь "ЖАРГАЛ-ПРОЕКТ" ХХК-ний оюуны өмч тул зохиогчийн зөвшөөрөлгүйгээр өөрчлөх болон ашиглахыг хориглоно.

"ЖАРГАЛ ПРОЕКТ" ХХК
Утас: 89880006, 95091015
E-mail: jargalproject@gmail.com

ДАРХАН-УУЛ АЙМАГ. ДАРХАН СУМ. 14-Р БАГ. 3-Р ХОРОО
1500 ХҮҮХДИЙН СУУДАЛТАЙ СУРГУУЛИЙН БАРИЛГА

Шугам хоолойн угсралтын тойм, сувгийн огтлол

Инженер	М.Сандагдорж	Е.Г.Шифр:	Масштаб: М1:1	Огноо: 2024-05	
Гүйцэтгэсэн	М.Сандагдорж				
Шалгасан	Г.Өнөржаргал	Т.Г.Шифр: JP-24-А3-21	Зургийн дугаар: УХАТ-08	Хуудас: УХАТ-17	

2024

А3 ЦЭВЭР УСНЫ ХУДГИЙН БАГУУЛАЛТ, ОГТЛОЛ

ШИНЭЭР ХИЙХ ЦУХ-1
БАЙГУУЛАЛТ

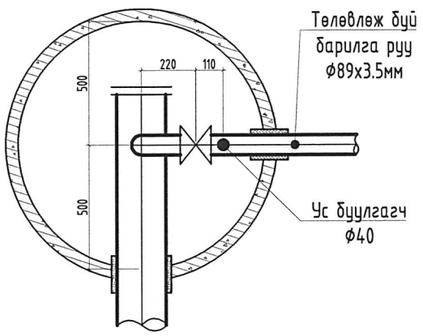

ОДОО БАЙГАА ЦУХ-14
БАЙГУУЛАЛТ

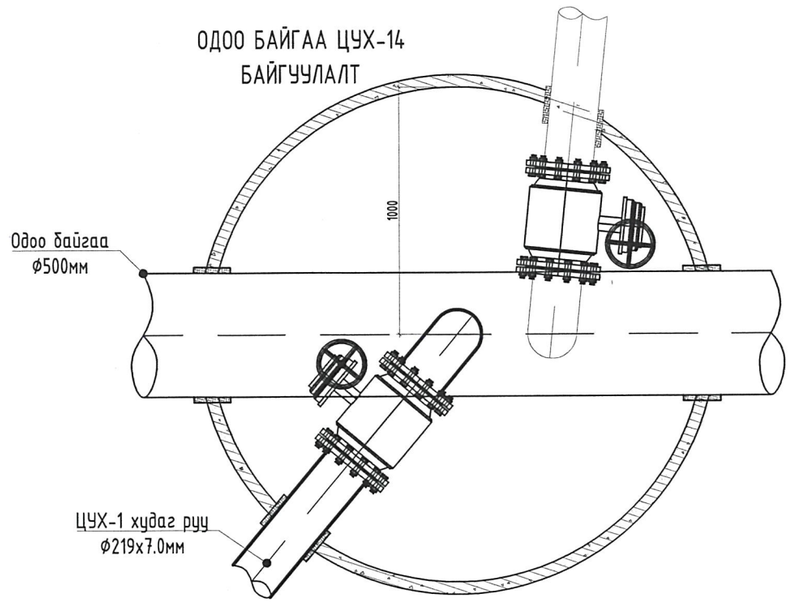

ШИНЭЭР ХИЙХ ЦУХ-2
ОГТЛОЛ

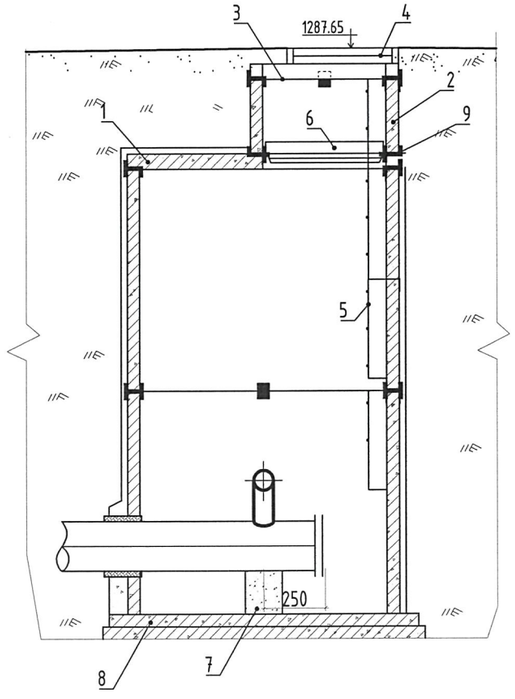

ОДОО БАЙГАА ЦУХ-14
ОГТЛОЛ

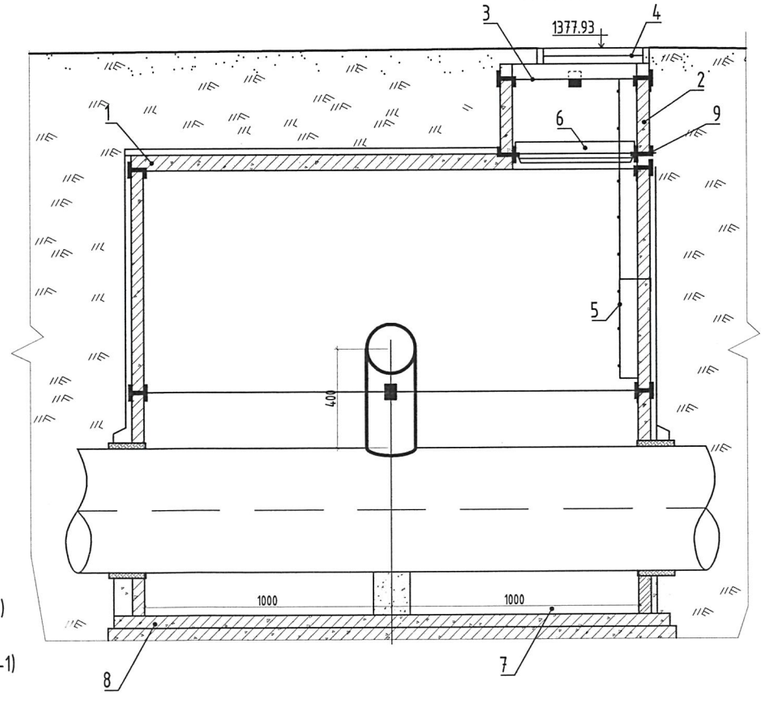

ТАЙЛБАР

1. Угсармал төмөр бетон таг (ПП10-1)
2. Угсармал төмөр бетон цагираг (КС10-1)
3. Угсармал төмөр бетон таг
4. Дулаалгатай ширмэн люк. DN70 (КО7-1-1)
5. Металл шат
6. Хөлдөлтөөс хамгаалах таг DN70
7. Тулгуур
8. Ёроолын хавтан (ПД10-1)
9. Төмөр бетон цагирагуудыг бэхлэх металл хийц МС-1, МС-5

Энэхүү зураг нь "ЖАРГАЛ-ПРОЕКТ" ХХК-ний оюуны өмч тул зохиогчийн зөвшөөрөлгүйгээр өөрчлөх болон ашиглахыг хориглоно.

"ЖАРГАЛ ПРОЕКТ" ХХК	ДАРХАН-УУЛ АЙМАГ. ДАРХАН СУМ. 14-Р БАГ. 3-Р ХОРОО 1500 ХҮҮХДИЙН СУУДАЛТАЙ СУРГУУЛИЙН БАРИЛГА				
	Цэвэр усны худгийн багуулалт, огтлол				
	Инженер	М.Сандагдорж	Е.Г.Шифр:	Масштаб: М1:1	Огноо: 2024-05
Утас: 89880006, 95091015 E-mail: jargalproject@gmail.com	Гүйцэтгэсэн	М.Сандагдорж	Т.Г.Шифр: JP-24-А3-21	Зургийн дугаар: УХАТ-09	Хуудас: УХАТ-17
	Шалгасан	Г.Өнөржаргал			

МОНГОЛУЛС ... ГАНЦУЯЛАН ӨНӨРЖАРГАЛ МЭРГЭШСЭН ИНЖЕНЕР 31-УБ 2024-2027

2024

А3

ЦЭВЭР УСНЫ ШУГАМЫН ДАГУУГИЙН ЗҮСЭЛТ

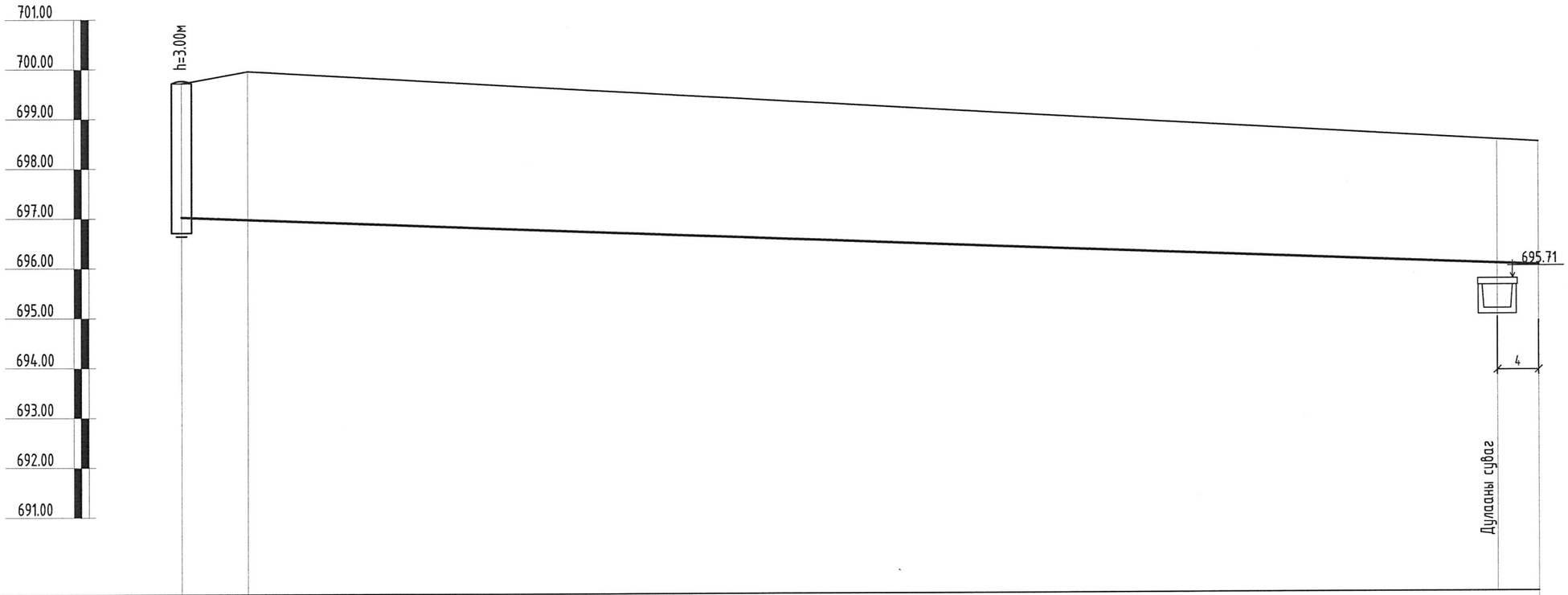

Газрын гадаргын төслийн тэмдэгт	699.71	699.95		698.45
Газрын гадаргын одоогийн тэмдэгт	699.68	699.95		698.45
Хоолойн ёроолын болон ховилын тэмдэгт	697.02	696.97		695.982
Хоолойн материал ба тусгаарлагчийн хийц		Цайрдсан ган хоолой У1Ф219х7.0мм	Цайрдсан ган хоолой У1Ф219х7.0мм	
Буурь		Байгалийн нягтруулсан хөрс, элсэн бэлтгэл үе: t=10см		
Хэвгий, i / Урт, м		i=0.0076 L=6.7м	L=142.0м	i=0.0076
Худаг хоорондын зай, м				
Эргэлтийн өнцөг, худаг ба онцлох цэгүүдийн дугаар	Одоо байгаа ЦУХ-14	ЭӨ-1 139°		ЭӨ-2 90°

Энэхүү зураг нь "ЖАРГАЛ-ПРОЕКТ" ХХК-ний оюуны өмч мул зохиогчийн зөвшөөрөлгүйгээр өөрчлөх болон ашиглахыг хориглоно.

"ЖАРГАЛ ПРОЕКТ" ХХК
Утас: 89880006, 95091015
E-mail: jargalproject@gmail.com

ДАРХАН-УУЛ АЙМАГ. ДАРХАН СУМ. 14-Р БАГ. 3-Р ХОРОО
1500 ХҮҮХДИЙН СУУДАЛТАЙ СУРГУУЛИЙН БАРИЛГА

Цэвэр усны шугамын дагуугийн зүсэлт

Инженер	М.Сандагдорж	Е.Г.Шифр:	Масштаб: М1:500	Огноо: 2024-05	
Гүйцэтгэсэн	М.Сандагдорж	Т.Г.Шифр: JP-24-А3-21	Зургийн дугаар: УХАТ-10	Хуудас: УХАТ-17	
Шалгасан	Г.Өнөржаргал				

МОНГОЛ УЛС ... МЭРГЭШЛИЙН ИНЖЕНЕР ... 2014-2021

2024

А3

ЦЭВЭР УСНЫ ШУГАМЫН ДАГУУГИЙН ЗҮСЭЛТ

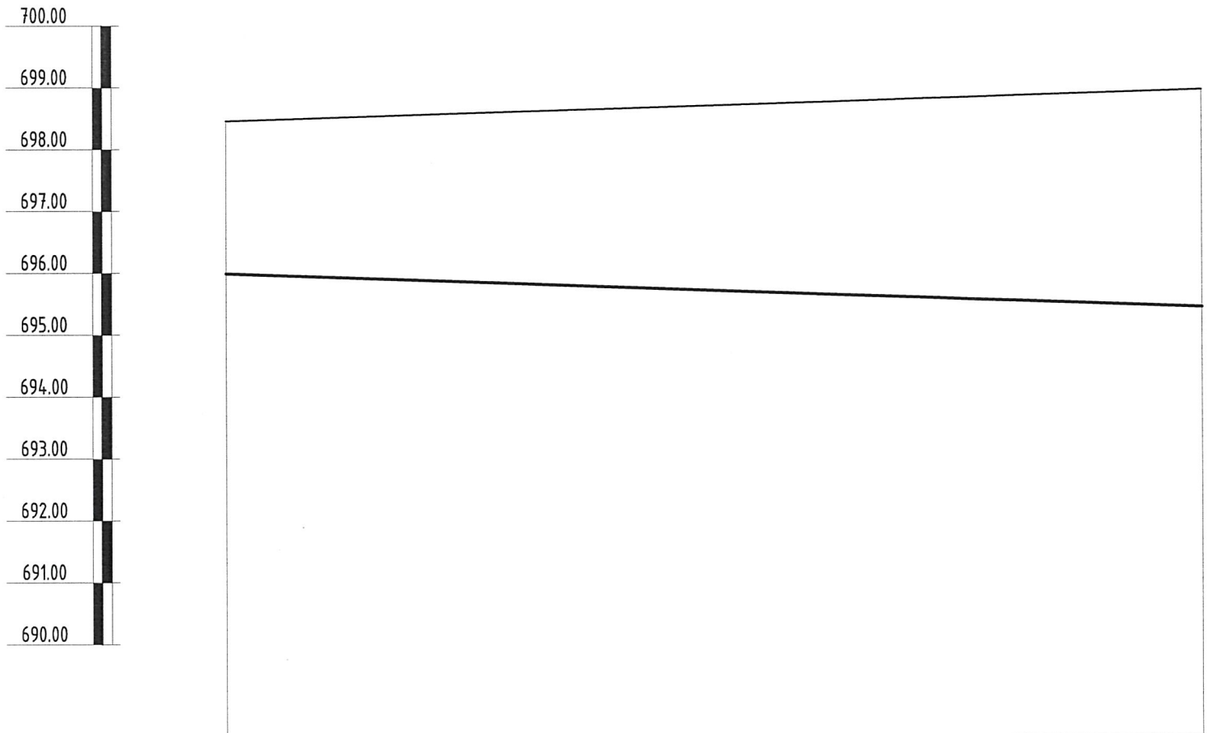

Газрын гадаргын төслийн тэмдэгт	698.45		698.90
Газрын гадаргын одоогийн тэмдэгт	698.45		698.90
Хоолойн ёроолын болон ховилын тэмдэгт	695.982		695.382
Хоолойн материал ба тусгаарлагчийн хийц		Цайрдсан ган хоолой У1Ф219х7.0мм	Цайрдсан ган хоолой У1Ф219х7.0мм
Буурь		Байгалийн нягтруулсан хөрс, элсэн бэлтгэл үе: t=10см	
Хэвгий, i / Урт, м		L=79.0м	i=0.0076
Худаг хоорондын зай, м			
Эргэлтийн өнцөг, худаг болон онцлох цэгүүдийн дугаар		ЭӨ-2 90°	ЭӨ-3 90°

Энэхүү зураг нь "ЖАРГАЛ-ПРОЕКТ" ХХК-ний өмчлөл мөн тул зохиогчийн зөвшөөрөлгүйгээр өөрчлөх болон ашиглахыг хориглоно.

"ЖАРГАЛ ПРОЕКТ" ХХК
Утас: 89880006, 95091015
E-mail: jargalproject@gmail.com

ДАРХАН-УУЛ АЙМАГ. ДАРХАН СУМ. 14-Р БАГ. 3-Р ХОРОО
1500 ХҮҮХДИЙН СУУДАЛТАЙ СУРГУУЛИЙН БАРИЛГА

Цэвэр усны шугамын дагуугийн зүсэлт

Инженер		М.Сандагдорж	Е.Г.Шифр:	Масштаб: М1:500	Огноо: 2024-05
Гүйцэтгэсэн		М.Сандагдорж	Т.Г.Шифр: ЈР-24-А3-21	Зургийн дугаар: УХАТ-11	Хуудас: УХАТ-17
Шалгасан		Г.Өнөржаргал			

МОНГОЛЫН ИНЖЕНЕР ЗӨВЛӨЛИЙН ГИШҮҮНЧЛЭЛ МЭРГЭЖЛИЙН ИНЖЕНЕР 2024-2027

2024

А3

ЦЭВЭР УСНЫ ШУГАМЫН ДАГУУГИЙН ЗҮСЭЛТ

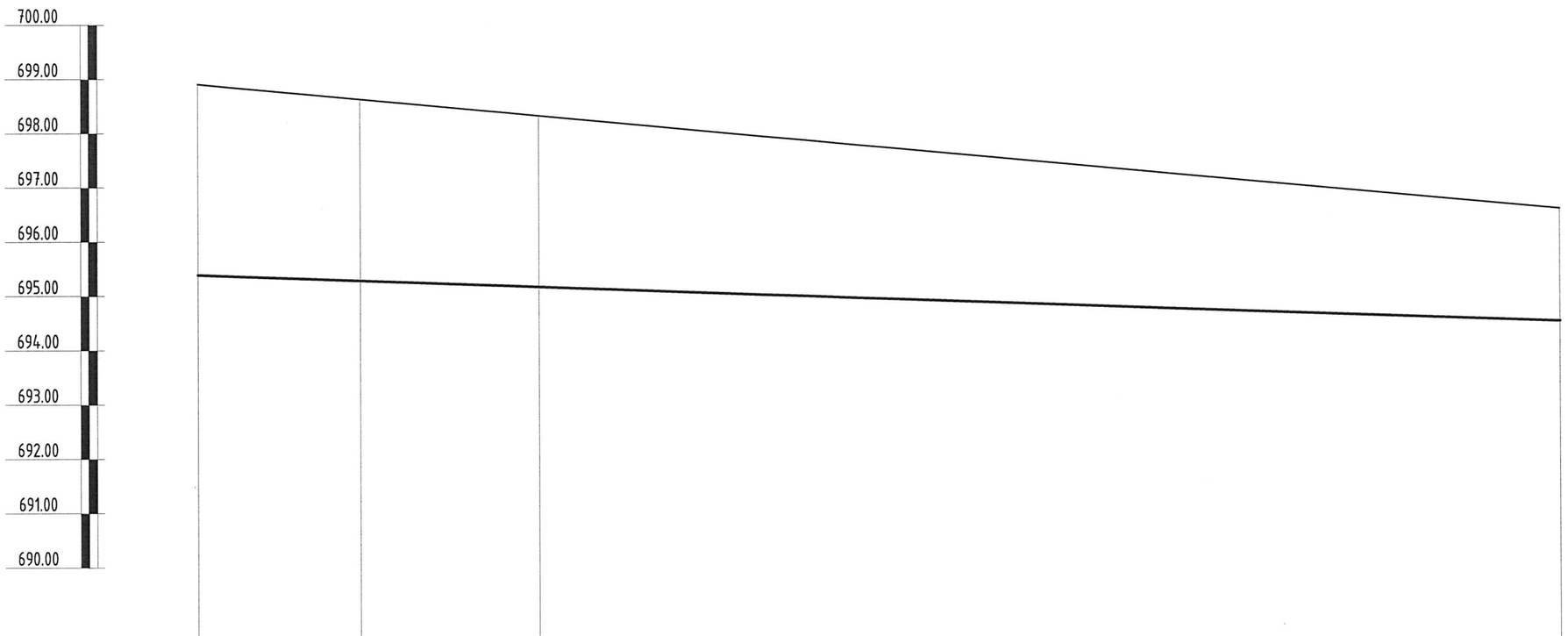

Газрын гадаргын төслийн тэмдэгт	698.90	698.61	698.30	696.50
Газрын гадаргын одоогийн тэмдэгт	698.90	698.45	698.30	696.50
Хоолойн ёроолын болон ховилын тэмдэгт	695.382	695.382	695.382	694.439
Хоолойн материал ба тусгаарлагчийн хийц		Цайрдсан ган хоолой У1Ф219х7.0мм		Цайрдсан ган хоолой У1Ф219х7.0мм
Буурь			Байгалийн нягтруулсан хөрс, элсэн бэлтгэл үе: t=10см	
Хэвгий, i / Урт, м		i=0.0076 L=15.0м	i=0.0076 L=16.5м	i=0.0076 L=94.2м
Худаг хоорондын зай, м				
Эргэлтийн өнцөг, худаг ба онцлох цэгүүдийн дугаар	ЭӨ-3 90°	ЭӨ-4 90°	ЭӨ-5 90°	ЭӨ-6 90°

Энэхүү зураг нь "ЖАРГАЛ-ПРОЕКТ" ХХК-ний оюуны өмч тул зохиогчийн зөвшөөрөлгүйгээр өөрчлөх болон ашиглахыг хориглоно.

"ЖАРГАЛ ПРОЕКТ" ХХК
Утас: 89880006, 95091015
E-mail: jargalproject@gmail.com

ДАРХАН-УУЛ АЙМАГ. ДАРХАН СУМ. 14-Р БАГ. 3-Р ХОРОО
1500 ХҮҮХДИЙН СУУДАЛТАЙ СУРГУУЛИЙН БАРИЛГА
Цэвэр усны шугамын дагуугийн зүсэлт

Инженер	М.Сандагдорж	Е.Г.Шифр:	Масштаб: М1:500	Огноо: 2024-05	
Гүйцэтгэсэн	М.Сандагдорж	Т.Г.Шифр: JP-24-А3-21	Зургийн дугаар: УХАТ-12	Хуудас: УХАТ-17	
Шалгасан	Г.Өнөржаргал				

2024

A3

ЦЭВЭР УСНЫ ШУГАМЫН ДАГУУГИЙН ЗҮСЭЛТ

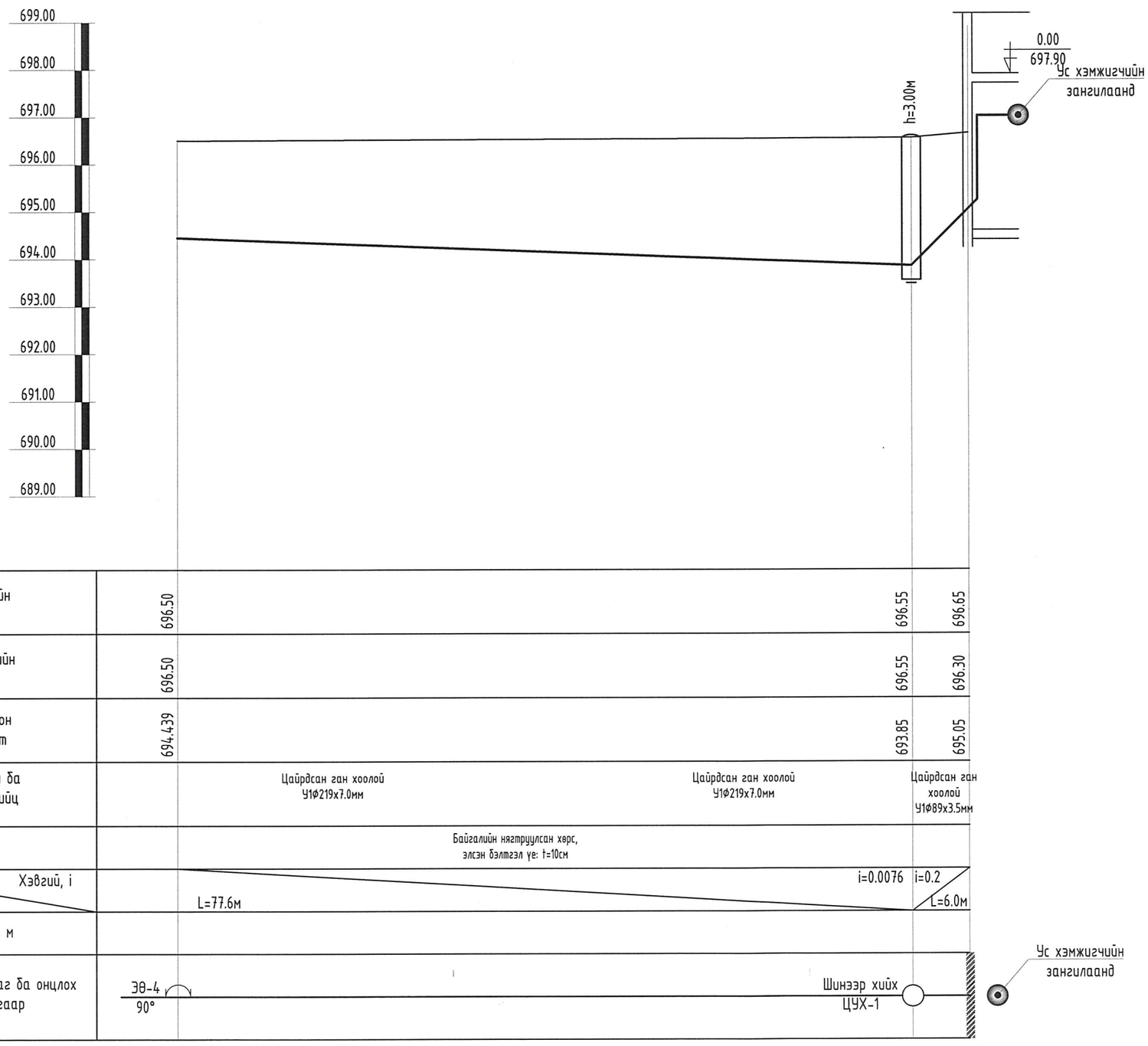

Газрын гадаргын төслийн тэмдэгт	696.50	696.55	696.65
Газрын гадаргын одоогийн тэмдэгт	696.50	696.55	696.30
Хоолойн ёроолын болон ховилын тэмдэгт	694.439	693.85	695.05
Хоолойн материал ба тусгаарлагчийн хийц		Цайрдсан ган хоолой У1Ф219х7.0мм / Цайрдсан ган хоолой У1Ф219х7.0мм	Цайрдсан ган хоолой У1Ф89х3.5мм
Буурь		Байгалийн нягтруулсан хөрс, элсэн бэлтгэл үе: t=10см	
Хэвгий, i / Урт, м		i=0.0076 L=77.6м	i=0.2 L=6.0м
Худаг хоорондын зай, м			
Эргэлтийн өнцөг, худаг да онцлох цэгүүдийн дугаар		ЭӨ-4 90°	Шинээр хийх ЦУХ-1

Энэхүү зураг нь "ЖАРГАЛ-ПРОЕКТ" ХХК-ний өмчлөлийн мэдээлэл бөгөөд зөвшөөрөлгүйгээр өөрчлөх болон ашиглахыг хориглоно.

"ЖАРГАЛ ПРОЕКТ" ХХК
Утас: 89880006, 95091015
E-mail: jargalproject@gmail.com

ДАРХАН-УУЛ АЙМАГ. ДАРХАН СУМ. 14-Р БАГ. 3-Р ХОРОО
1500 ХҮҮХДИЙН СУУДАЛТАЙ СУРГУУЛИЙН БАРИЛГА

Цэвэр усны шугамын дагуугийн зүсэлт

Инженер		М.Сандагдорж	Е.Г.Шифр:	Масштаб: М1:500	Огноо: 2024-05
Гүйцэтгэсэн		М.Сандагдорж			
Шалгасан		Г.Өнөржаргал	Т.Г.Шифр: JP-24-А3-21	Зургийн дугаар: УХАТ-13	Хуудас: УХАТ-17

ӨНӨРЖАРГАЛ МЭРГЭШЛИЙН ЗӨВШӨӨРӨЛ 2027

2024

A3

БОХИР УСНЫ ШУГАМЫН ДАГУУГИЙН ЗҮСЭЛТ, СУВГИЙН ОГТЛОЛ

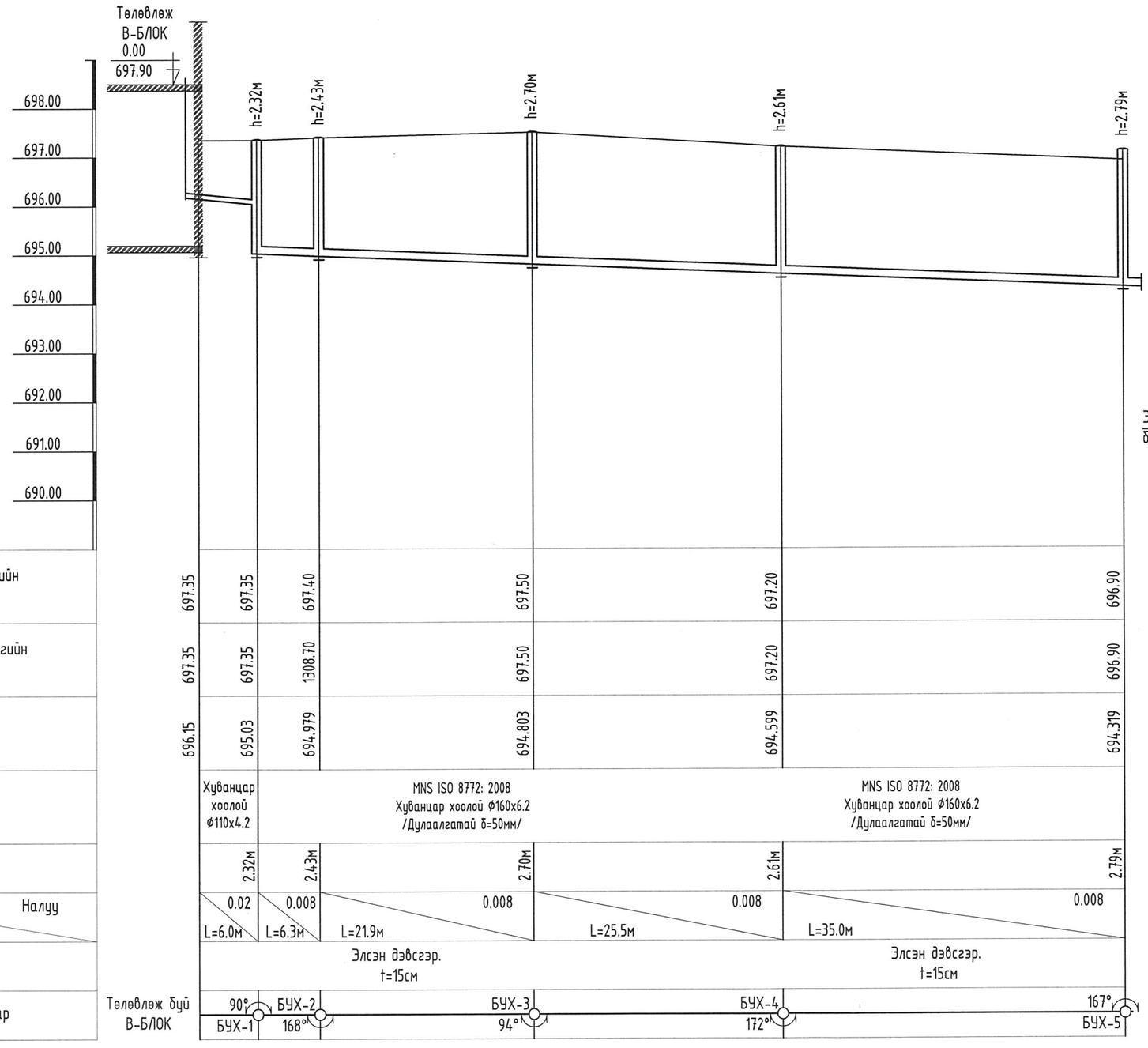

Газрын гадаргын төслийн тэмдэгт	697.35	697.35	697.40	697.50	697.20	696.90
Газрын гадаргын одоогийн тэмдэгт	697.35	697.35	1308.70	697.50	697.20	696.90
Ховилын тэмдэгт	696.15	695.03	694.979	694.803	694.599	694.319
Хоолойн материал ГОСТ ТИП МАРК	Хуванцар хоолой ф110х4.2	MNS ISO 8772: 2008 Хуванцар хоолой ф160х6.2 /Дулаалгатай δ=50мм/			MNS ISO 8772: 2008 Хуванцар хоолой ф160х6.2 /Дулаалгатай δ=50мм/	
Худгийн гүн, М		2.32м	2.43м	2.70м	2.61м	2.79м
Налуу / Урт, м		0.02 L=6.0м	0.008 L=6.3м	0.008 L=21.9м	0.008 L=25.5м	0.008 L=35.0м
Буурь		Элсэн дэвсгэр. t=15см			Элсэн дэвсгэр. t=15см	
Өнцөг эргэлт, худгийн дугаар	Төлөвлөж буй В-БЛОК	90° БУХ-1	168° БУХ-2	94° БУХ-3	172° БУХ-4	167° БУХ-5

ОГТЛОЛ 1-1

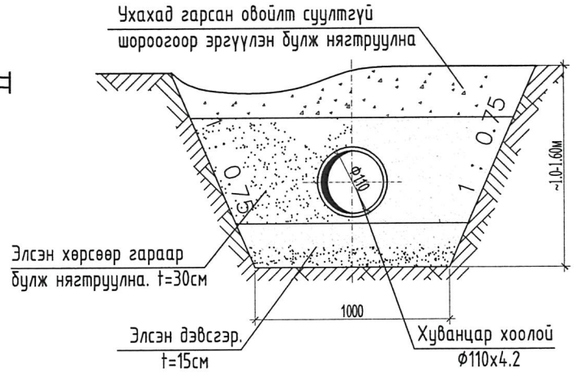

ОГТЛОЛ 2-2

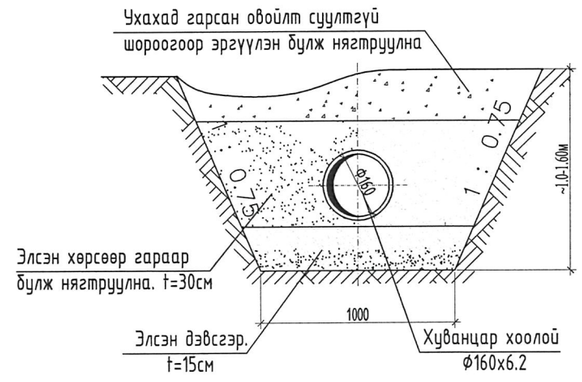

Энэхүү зураг нь "ЖАРГАЛ-ПРОЕКТ" ХХК-ний оюуны өмч тул зохиогчийн зөвшөөрөлгүйгээр өөрчлөх болон ашиглахыг хориглоно.

"ЖАРГАЛ ПРОЕКТ" ХХК
Утас: 89880006, 95091015
E-mail: jargalproject@gmail.com

ДАРХАН-УУЛ АЙМАГ. ДАРХАН СУМ. 14-Р БАГ. 3-Р ХОРОО
1500 ХҮҮХДИЙН СУУДАЛТАЙ СУРГУУЛИЙН БАРИЛГА

Бохир усны шугамын дагуугийн зүсэлт, сувгийн огтлол

Инженер	М.Сандагдорж	Е.Г.Шифр:	Масштаб: М1:500	Огноо: 2024-05	
Гүйцэтгэсэн	М.Сандагдорж	Т.Г.Шифр: JP-24-А3-21	Зургийн дугаар: УХАТ-14	Хуудас: УХАТ-17	
Шалгасан	Г.Өнөржаргал				

2024

А3 БОХИР УСНЫ ШУГАМЫН ДАГУУГИЙН ЗҮСЭЛТ

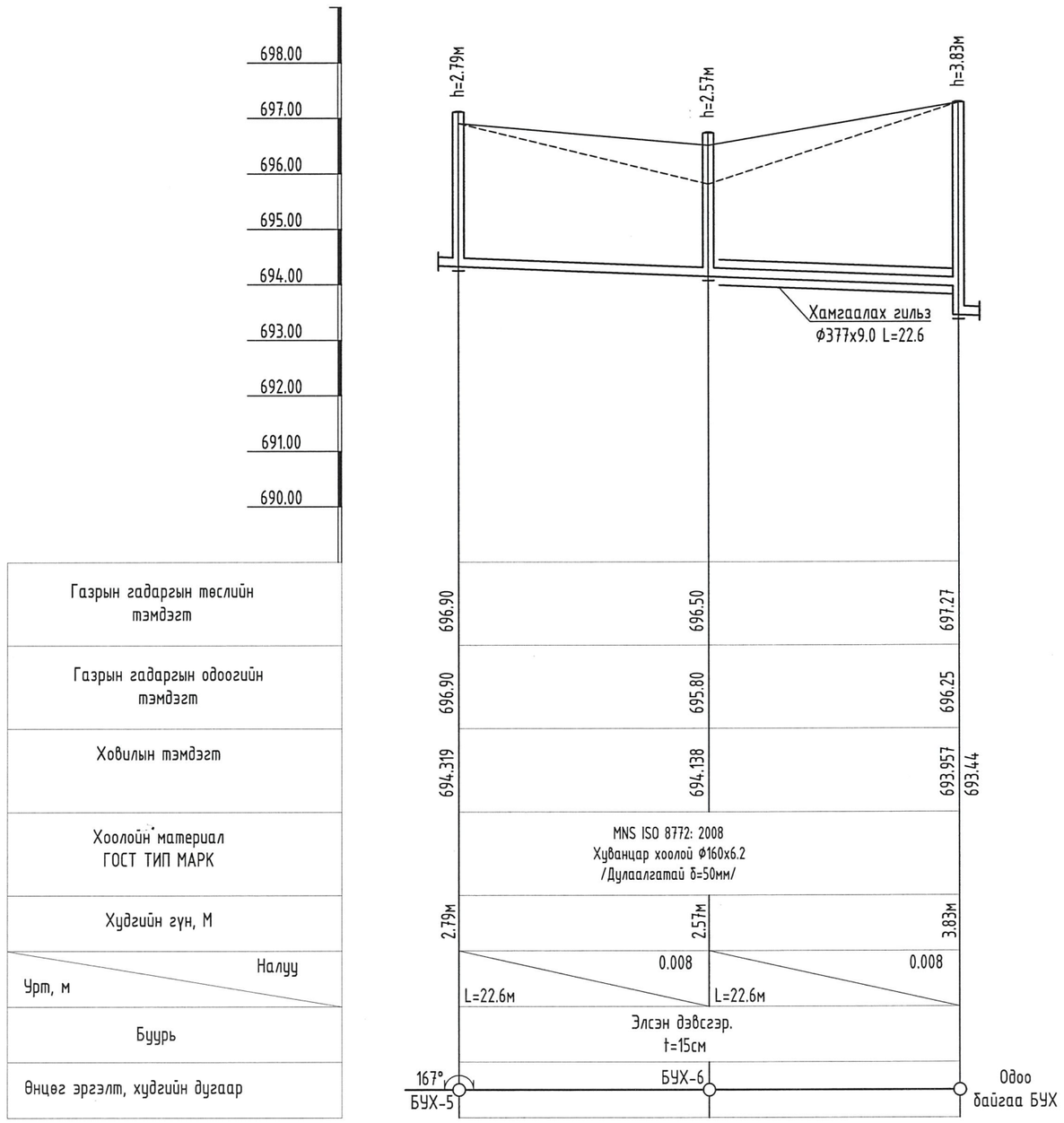

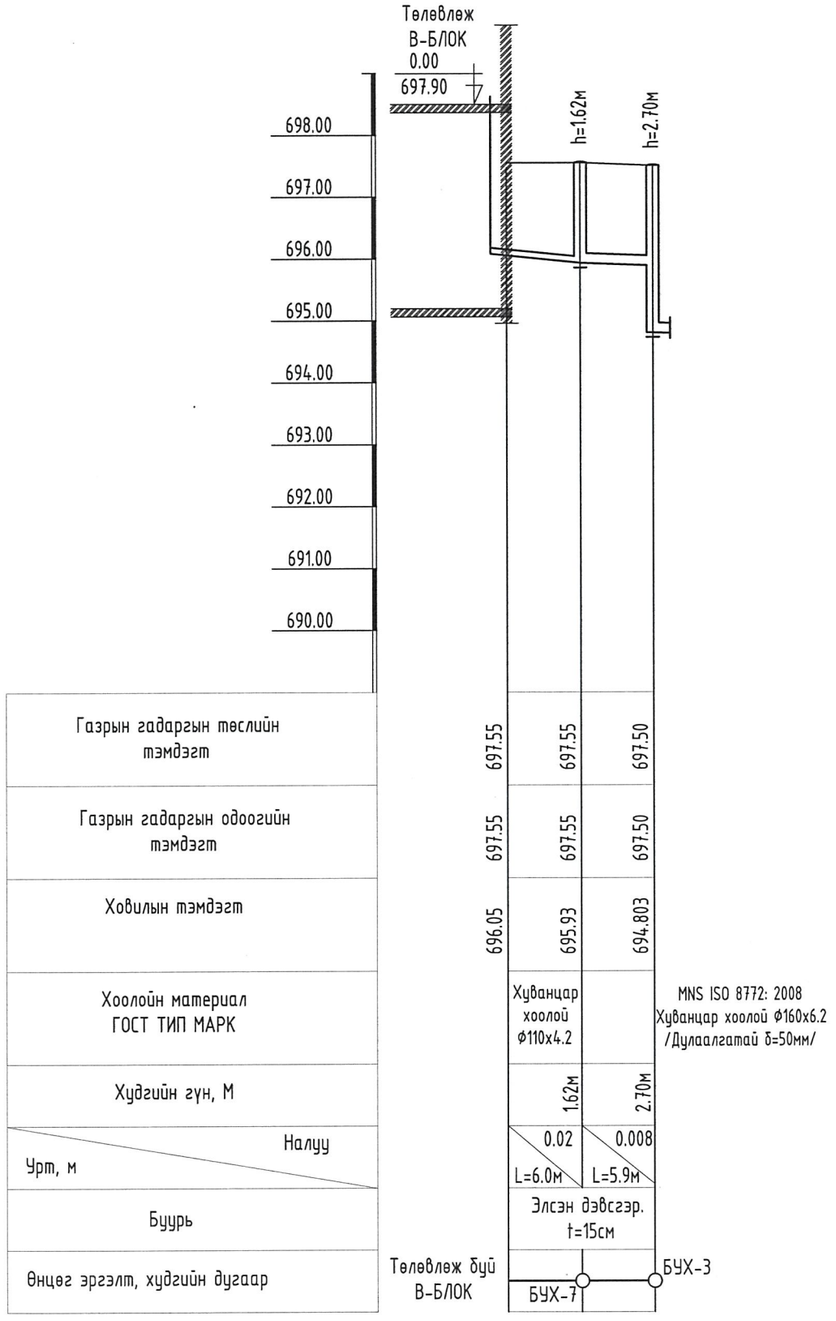

Энэхүү зураг нь "ЖАРГАЛ-ПРОЕКТ" ХХК-ний оюуны өмч тул зохиогчийн зөвшөөрөлгүйгээр өөрчлөх болон ашиглахыг хориглоно.

"ЖАРГАЛ ПРОЕКТ" ХХК	ДАРХАН-УУЛ АЙМАГ. ДАРХАН СУМ. 14-Р БАГ. 3-Р ХОРОО 1500 ХҮҮХДИЙН СУУДАЛТАЙ СУРГУУЛИЙН БАРИЛГА					
	Бохир усны шугамын дагуугийн зүсэлт					
	Инженер		М.Сандагдорж	Е.Г.Шифр:	Масштаб: М1:500	Огноо: 2024-05
Утас: 89880006, 95091015 E-mail: jargalproject@gmail.com	Гүйцэтгэсэн		М.Сандагдорж	Т.Г.Шифр: JP-24-А3-21	Зургийн дугаар: УХАТ-15	Хуудас: УХАТ-17
	Шалгасан		Г.Өнөржаргал			

МОНГОЛ УЛС
20-4177 ГСТ7750
Ганчуягийн
ӨНӨРЖАРГАЛ
МЭРГЭШ ИНЖЕНЕР
2024-2027

2024

А3

БОХИР УСНЫ НЭГ МАЯГИЙН ХУДГИЙН ОГТЛОЛ М1:20

Худгийн Байгуулалт

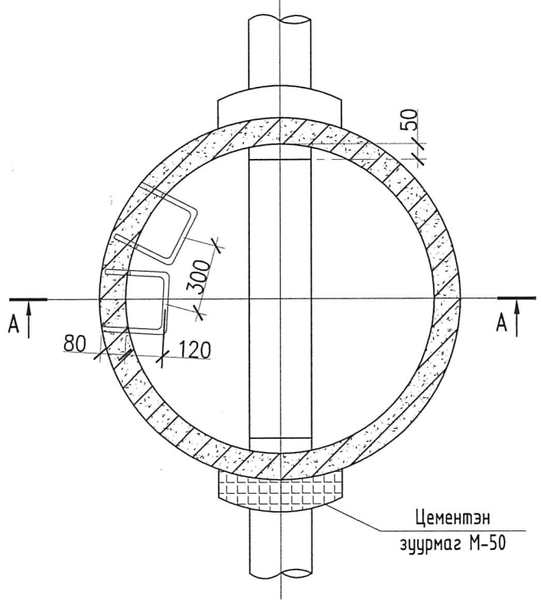

Худгийн огтлол А-А

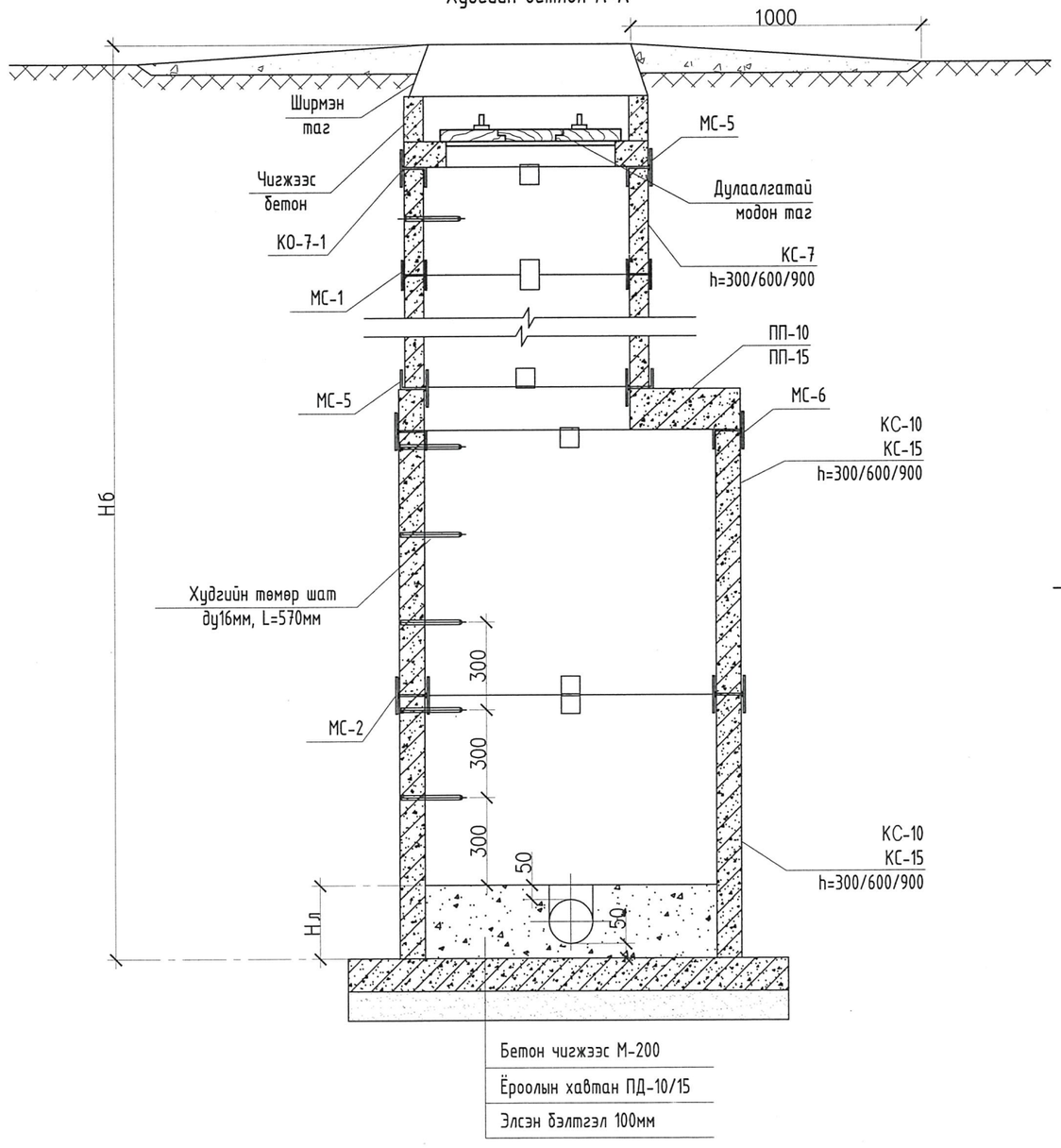

ХОВИЛЫН ТОЙМ I

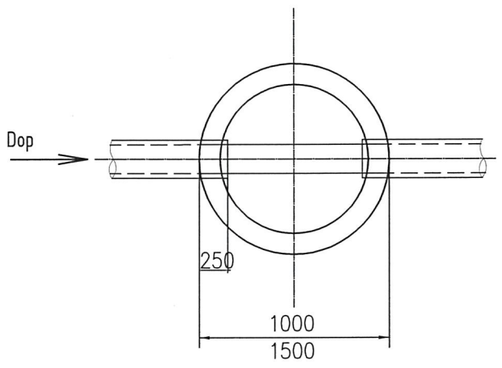

ХОВИЛЫН ТОЙМ II

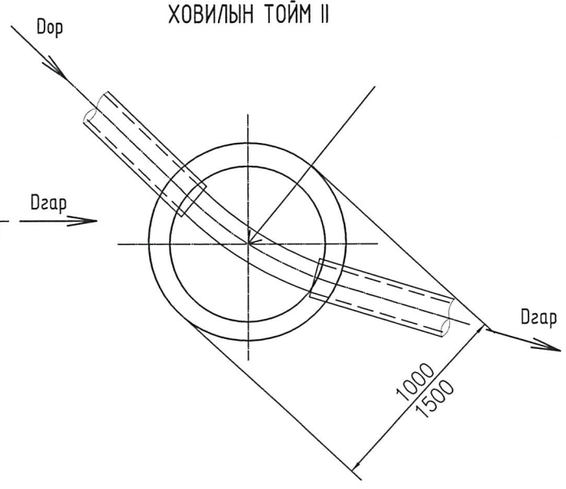

ХОВИЛЫН ТОЙМ III

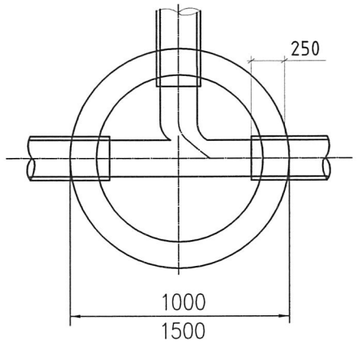

ХОВИЛЫН ТОЙМ IV

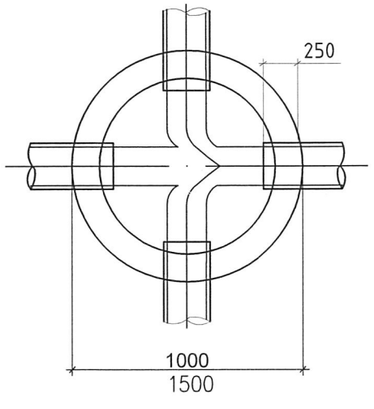

Энэхүү зураг нь "ЖАРГАЛ-ПРОЕКТ" ХХК-ний оюуны өмч мөн зохиогчийн эрхшөөрөлгүйгээр өөрчлөх болон ашиглахыг хориглоно.

ДАРХАН-УУЛ АЙМАГ. ДАРХАН СУМ. 14-Р БАГ. 3-Р ХОРОО
1500 ХҮҮХДИЙН СУУДАЛТАЙ СУРГУУЛИЙН БАРИЛГА

Бохир усны нэг маягийн худгийн огтлол

"ЖАРГАЛ ПРОЕКТ" ХХК
Утас: 89880006, 95091015
E-mail: jargalproject@gmail.com

Инженер	М.Сандагдорж	Е.Г.Шифр:	Масштаб: М1:20	Огноо: 2024-05	
Гүйцэтгэсэн	М.Сандагдорж	Т.Г.Шифр: JP-24-А3-21	Зургийн дугаар: УХАТ-16	Хуудас: УХАТ-17	
Шалгасан	Г.Өнөржаргал				

2024

А3

БОХИР УСНЫ НЭГ МАЯГИЙН ХУДГИЙН ОГТЛОЛ М1:20

Худгийн Байгуулалт

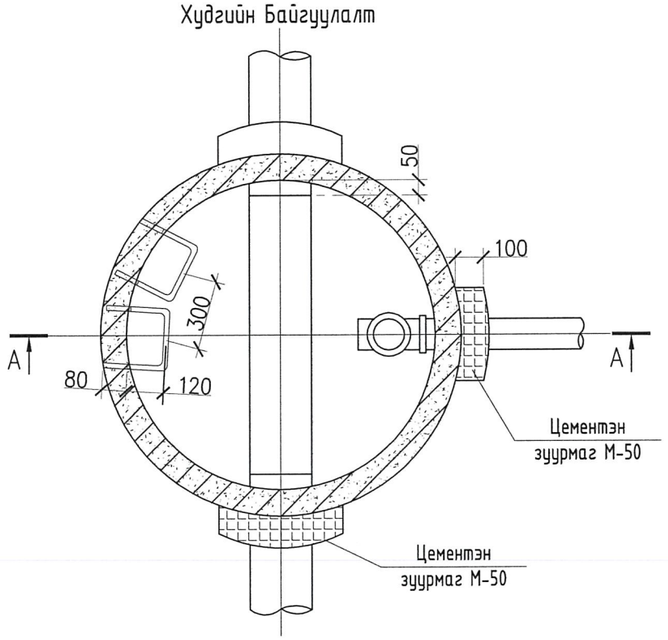

Худгийн дулаалгатай модон таг
А-А огтлол М1:10

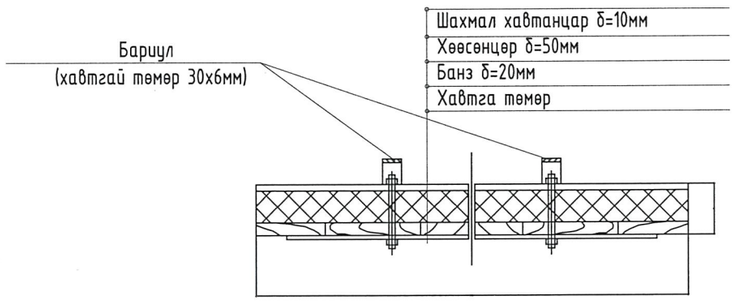

Байгуулалт М1:10

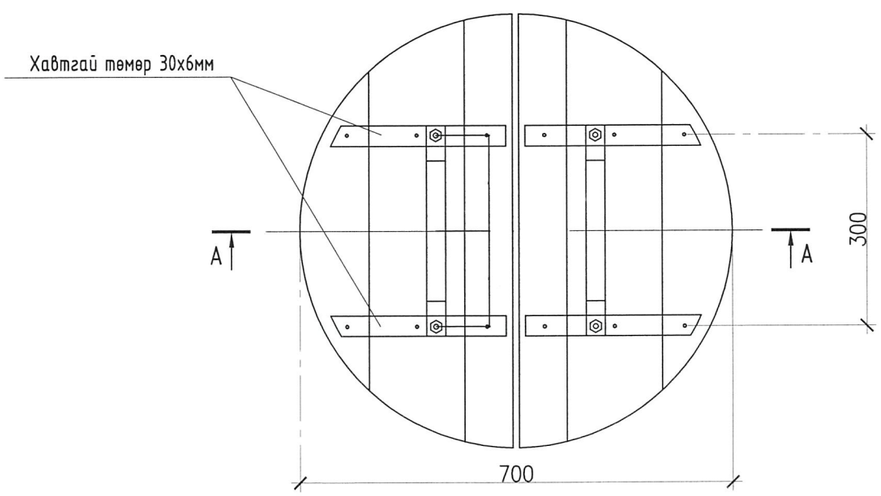

Худгийн огтлол А-А

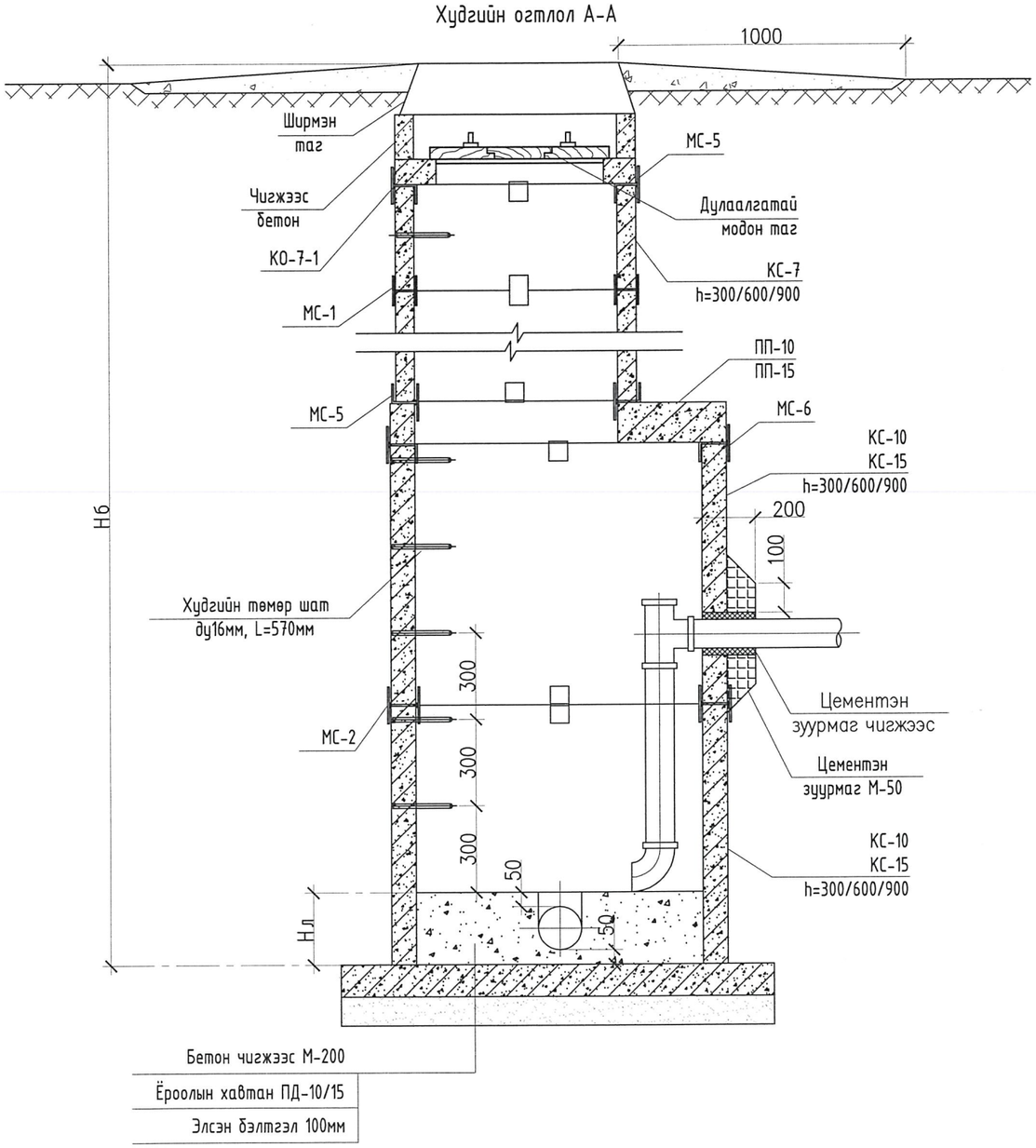

Энэхүү зураг нь "ЖАРГАЛ-ПРОЕКТ" ХХК-ний оюуны өмч тул зохиогчийн зөвшөөрөлгүйгээр өөрчлөх болон ашиглахыг хориглоно.

"ЖАРГАЛ ПРОЕКТ" ХХК	ДАРХАН-УУЛ АЙМАГ. ДАРХАН СУМ. 14-Р БАГ. 3-Р ХОРОО 1500 ХҮҮХДИЙН СУУДАЛТАЙ СУРГУУЛИЙН БАРИЛГА				
	Бохир усны нэг маягийн худгийн огтлол				
	Инженер	М.Сандагдорж	Е.Г.Шифр:	Масштаб: М1:20	Огноо: 2024-05
Утас: 89880006, 95091015 E-mail: jargalproject@gmail.com	Гүйцэтгэсэн	М.Сандагдорж	Т.Г.Шифр: JP-24-А3-21	Зургийн дугаар: УХАТ-17	Худдас: УХАТ-17
	Шалгасан	Г.Өнөржаргал			

2024